ТИПОВОЙ ПРОЕКТ
252-9-63

МЕЖБОЛЬНИЧНЫЙ ПАТОЛОГОАНАТОМИЧЕСКИЙ КОРПУС С ОТДЕЛЕНИЕМ БЮРО СУДЕБНО-МЕДИЦИНСКОЙ ЭКСПЕРТИЗЫ

В КОНСТРУКЦИЯХ СЕРИИ ИИ-04

АЛЬБОМ - VI

9.8-2 ВИТРАЖИ

16032-06
цена 1-21

gost.e-ecolog.ru

Отпечатано
с Новосиб. реком филиале ЦИТП
630064 г. Новосибирск пр Карла Маркса 1
выдано в печать 16 VII 1981 г.
Заказ 1862 Тираж 150

ТИПОВОЙ ПРОЕКТ
252-9-63

МЕЖБОЛЬНИЧНЫЙ ПАТОЛОГОАНАТОМИЧЕСКИЙ КОРПУС С ОТДЕЛЕНИЕМ БЮРО СУДЕБНО-МЕДИЦИНСКОЙ ЭКСПЕРТИЗЫ

В КОНСТРУКЦИЯХ СЕРИИ ИИ-04

АЛЬБОМ-VI

СОСТАВ ПРОЕКТА:

АЛЬБОМ-I	1.1-1	АРХИТЕКТУРНО-СТРОИТЕЛЬНАЯ ЧАСТЬ
	4.1-1	ТЕХНОЛОГИЯ
	4.2-1	ХОЛОДОСНАБЖЕНИЕ
АЛЬБОМ-II		САНИТАРНО-ТЕХНИЧЕСКАЯ ЧАСТЬ
	2.1-1	ОТОПЛЕНИЕ И ВЕНТИЛЯЦИЯ
	3.1-1	ВОДОПРОВОД И КАНАЛИЗАЦИЯ
АЛЬБОМ-III	5.1-1	ЭЛЕКТРООБОРУДОВАНИЕ
	5.2-1	КИП И АВТОМАТИКА САНТЕХУСТРОЙСТВ
	6.1-1	УСТРОЙСТВО СВЯЗИ И РАДИОФИКАЦИЯ
	6.2-1	ПОЖАРНАЯ СИГНАЛИЗАЦИЯ
АЛЬБОМ-IV	7.1-1	СМЕТЫ
АЛЬБОМ-V	9.1-1	ИЗДЕЛИЯ БЕТОННЫЕ И ЖЕЛЕЗОБЕТОННЫЕ
	9.6-1	ИЗДЕЛИЯ ДЕРЕВЯННЫЕ
	9.8-1	ИЗДЕЛИЯ МЕТАЛЛИЧЕСКИЕ
АЛЬБОМ-VI	9.8-2	ВИТРАЖИ
АЛЬБОМ-VII	Н-1	НЕСТАНДАРТИЗИРОВАННОЕ ОБОРУДОВАНИЕ
АЛЬБОМ-VIII	Н-2	ЗАДАНИЕ ЗАВОДУ ИЗГОТОВИТЕЛЮ ПО ЩИТАМ АВТОМАТИКИ

РАЗРАБОТАН
ПРОЕКТНЫМ ИНСТИТУТОМ
МИНЗДРАВА РСФСР

ГЛАВНЫЙ ИНЖЕНЕР ИНСТИТУТА /О. ХОЛМОГОРОВ/

ГЛАВНЫЙ АРХИТЕКТОР ПРОЕКТА /О. ФЕДОРОВ/

ТЕХНИЧЕСКИЙ ПРОЕКТ
УТВЕРЖДЕН
ГОССТРОЕМ РСФСР
ПОСТАНОВЛЕНИЕ N 4 ОТ 25 I 1980 Г.
РАБОЧИЕ ЧЕРТЕЖИ ВВЕДЕНЫ В ДЕЙСТВИЕ
ПРОЕКТНЫМ ИНСТИТУТОМ МИНЗДРАВА РСФСР
ПРИКАЗ N 178/ПРОТ 17.07.80

Содержание альбома

Лист	Наименование	Стр.	Примечан.
КМ-1	Общие данные /Вариант-стеклопрофиалит/	3	
КМ-2	Схема тамбура по оси Б м/о 2 и 5 /Вариант-стеклопрофиалит/	4	
КМ-3	Схема тамбура по осям 1-6 м/о Б и В /Вариант-стеклопрофиалит/	5	
КМ-4	Схема тамбура по оси Ж м/о 3 и 4 Узлы /Вариант-стеклопрофиалит/	6	
КМ-5	Узлы: 1; 2; 3; 4; 5; 8 /Вариант-стеклопрофиалит/	7	
КМ-1	Общие данные /Вариант-алюминий	8	
КМ-2	Таблица сечений элементов /Вариант-алюминий/	9	
КМ-3	Таблица сечений элементов Узел 5 /Вариант-алюминий/	10	
КМ-4	Схема тамбура по оси Б м/о 2-5 /Вариант-алюминий/	11	
КМ-5	Схема тамбура по осям 1 и 6 м/о Б и В /Вариант-алюминий/	12	
КМ-6	Схема тамбура по оси Ж м/о 3 и 4 /Вариант-алюминий/	13	
КМ-7	Узлы: 1; 2; 3; 4 /Вариант-алюминий/	14	

				252-9-63	
				Межбольничный патологоанатомический корпус с отделением бюро судебно медицинской экспертизы	
Нач.отд.	Петров А.			Патологоанатомический корпус	Стадия: Р; Лист: 1; Листов:
Нормык	Пекарев				
Р и П	Цейтлин			Содержание альбома	Проектный институт Минздрава РСФСР г. Москва
Разраб	Хорошев				
Провер	Матвеева				

Калиграфия Петрова

Формат А2

Типовой проект 252-9-63 Альбом VII

Ведомость чертежей основного комплекта

Лист	Наименование	Примечание
КМ-1	Общие данные	
КМ-2	Схема тамбура по оси „Б" м/о 2 и 5	
КМ-3	Схема тамбура по осям 1 и 6 м/о „Б" и „В"	
КМ-4	Схема тамбура по оси „Ж" м/о 3 и 4. Узлы: 6 и 7	
КМ-5	Узлы 1; 2; 3; 4, 5; 8	

Спецификация стали

N N п п	Наименование	Материал	Вес кг	Примечание
1	L 80×60×6	Ст 2 сп	1420	
2	L 20×20×3	Ст 3 сп	213	
3	На сварочные швы		10%	
		Итого:	1796 кг	

Расход профильного стекла:

105 м²

Настоящий проект выполнен в соответствии с действующими нормами и правилами /в том числе по взрыво-пожарной безопасности/

Гл инж проекта /Цейтлин/

Общие указания

Настоящий проект перегородок выполнен на основании задания выданного архитектурно-строительной мастерской N

Материал для изготовления перегородок прокатная угловая сталь марки Ст3сп Гост 8509-72 и Ст 2сп Гост 8510-72 обычной точности.

Сварку производить электродами Э-42 Гост 9467-75 катет шва-6мм.

Все витражи покрываются грунтом ГФ-020 Гост 4056-63 за 2 раза.

Остекление производится бесцветным неармированным стеклопрофилитом коробчатого сечения с гладкой поверхностью СН 428-74.

Для уплотнения и защиты торцов коробчатого стекла применяется морозостойкая резина средней твердости ТУ 38-105-376-72.

Для уплотнения стыков между элементами коробчатого профильного стекла применяется пластифицированный поливинилхлорид.

Для уплотнения стыков между профильным стеклом и рамой применяется гернит Гост 5.1011-71 или ТУ 480-1-119-71

Установку закладных деталей и заказ металла на них производить по архитектурно-строительным чертежам.

Изготовление и монтаж перегородок вести по СН 428-74

Схемы расположения перегородок

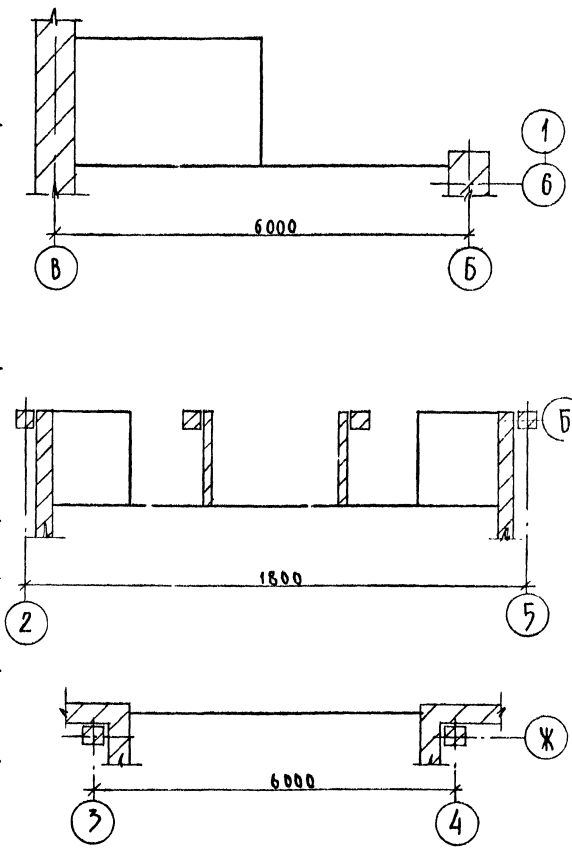

					252-9-63-98-2 КМ		
					Межбольничный патологоанатомический корпус с отделением бюро судебно медицинской экспертизы		
Нач отд	Петрова			Патолого анатомический корпус	Стадия	Лист	Листов
Нормок	Пекарев				Р	1	
Гип	Цейтлин			Общие данные /вариант-стеклопрофилит/	Проектный институт Минздрава РСФСР г. Москва		
Разраб	Хорошев						
Провер	Матвеева						

Калькировал Петрова

Формат А2

Инв. № подл. | Подпись и дата | Взам. инв. №

Типовой проект 252-9-63 Альбом VII

Схема тамбура по оси „Б" между осями 2 и 5

Наружное остекление

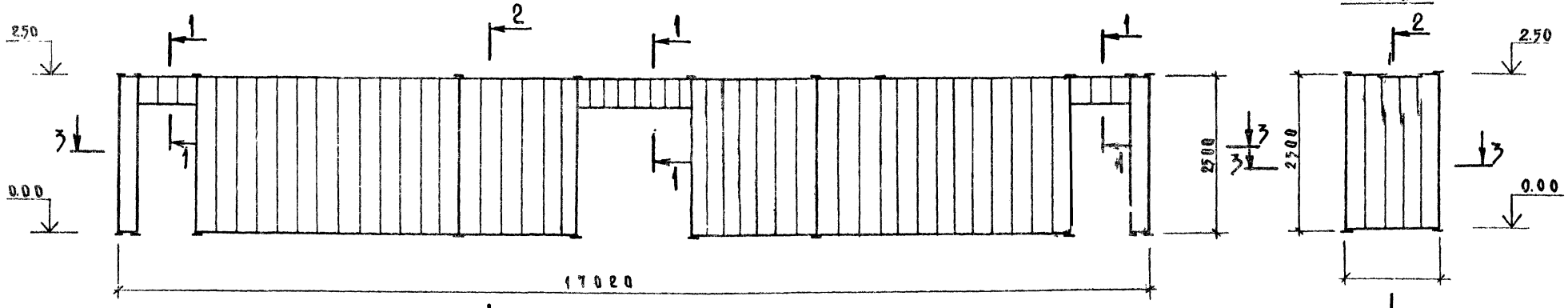

Внутреннее остекление

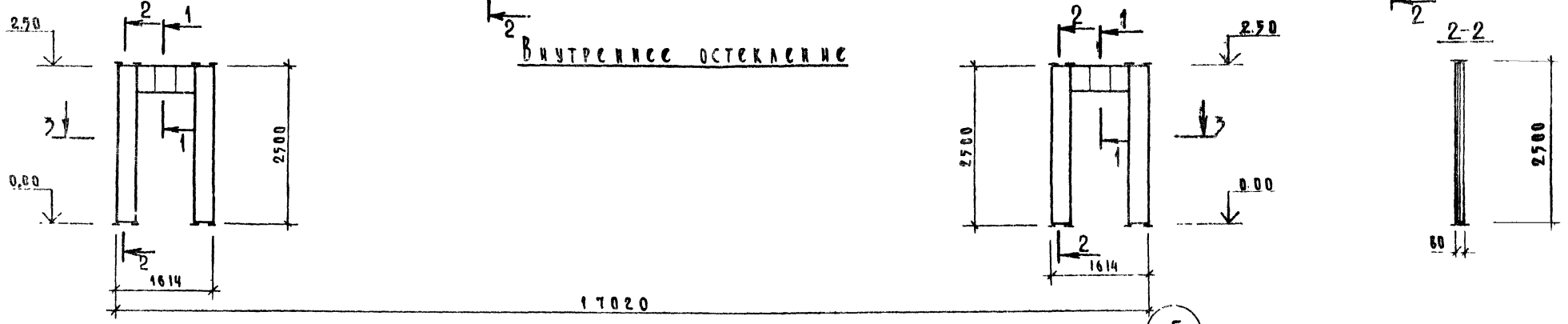

3-3

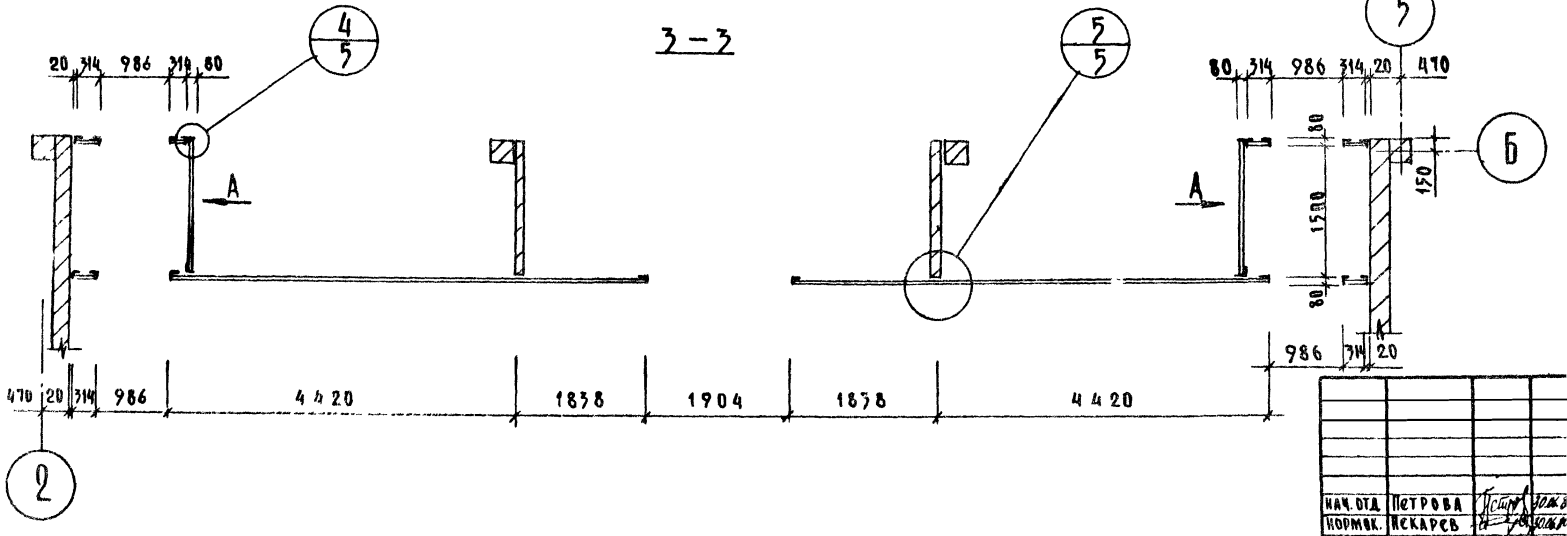

		252-9-63-98-2	КМ
		Межбольничный патологоанатомический корпус с отделением бюро судебно-медицинской экспертизы	
		Патологоанатомический корпус	Стадия: Р; Лист: 2; Листов:
Нач. отд.	Петрова	Схема тамбура по оси „Б" м/02 и 5 (вариант - стеклопрофилит)	Проектный институт Минздрава РСФСР г. Москва
Нормок.	Искарев		
ГИП	Цейтлин		
Разраб.	Хорошев		
Провер.	Матвеева		

Копировал Ад. Петрова

Формат 22

Инв. № подл. | Подпись и дата | Взам. инв. №

Типовой проект 252-9-63 Альбом VII

Схема тамбура по осям 1 и 6 и между осями Б и В

Наружное остекление

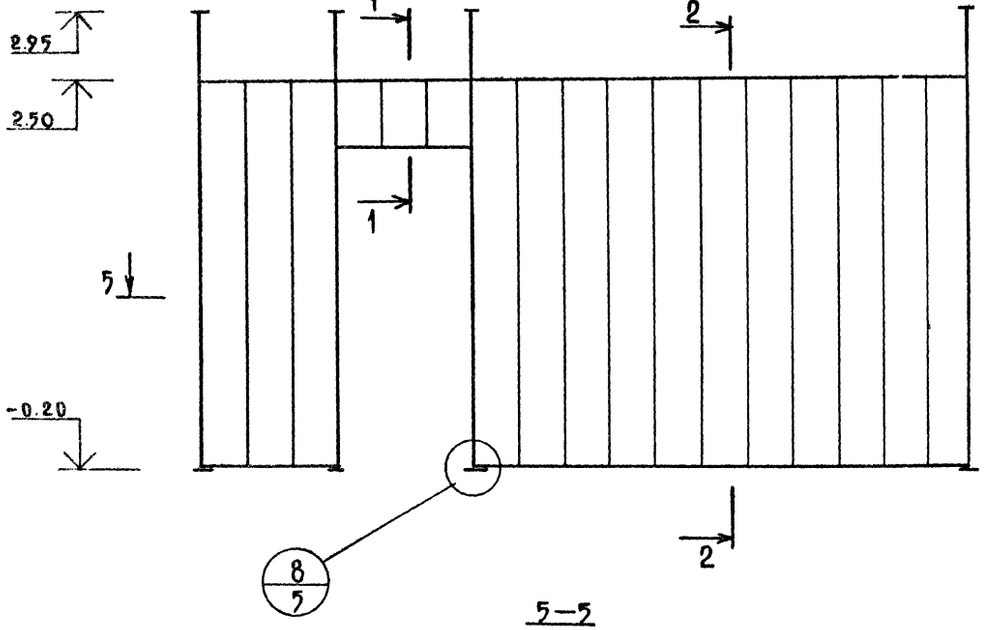

Внутреннее остекление

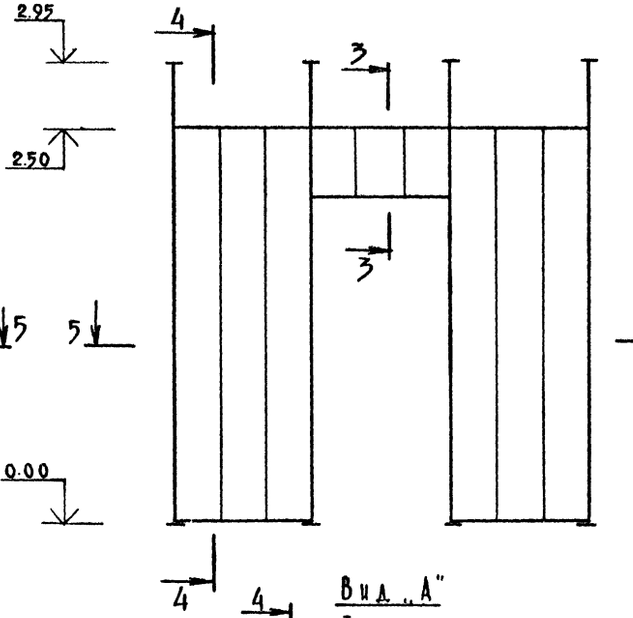

2-2

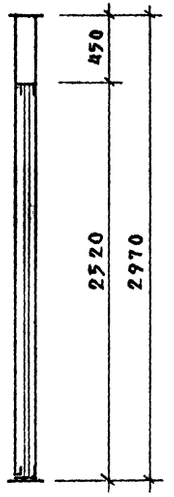

1-1

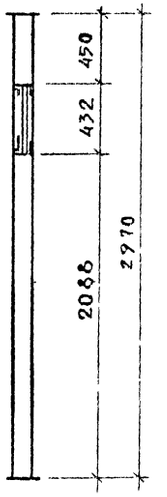

5-5

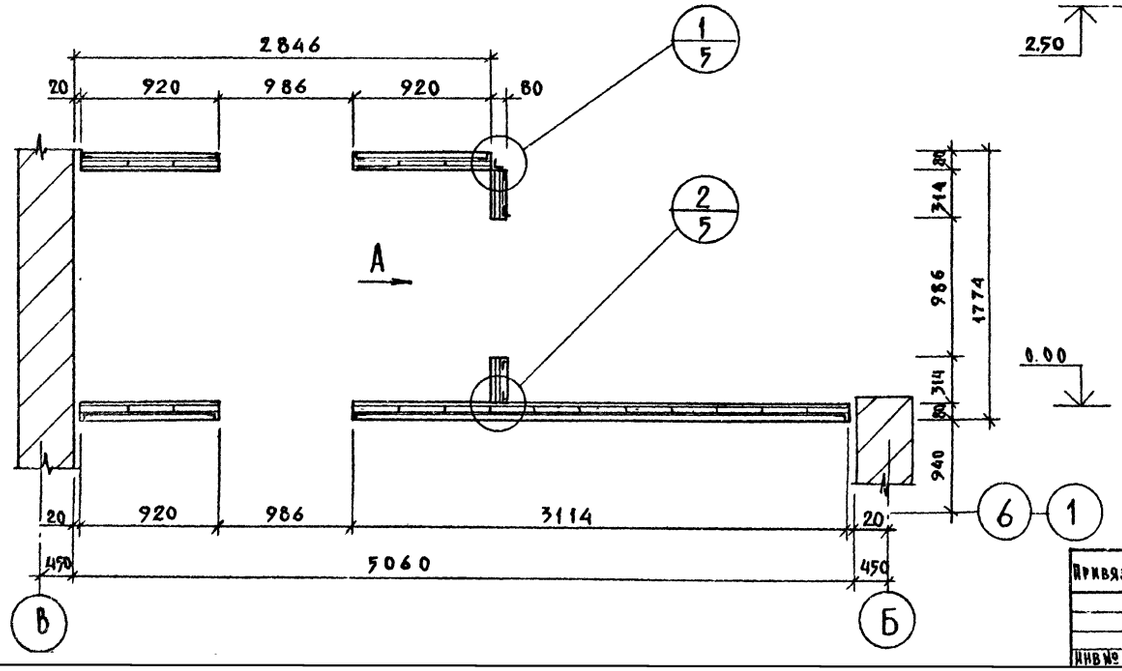

Вид „А"

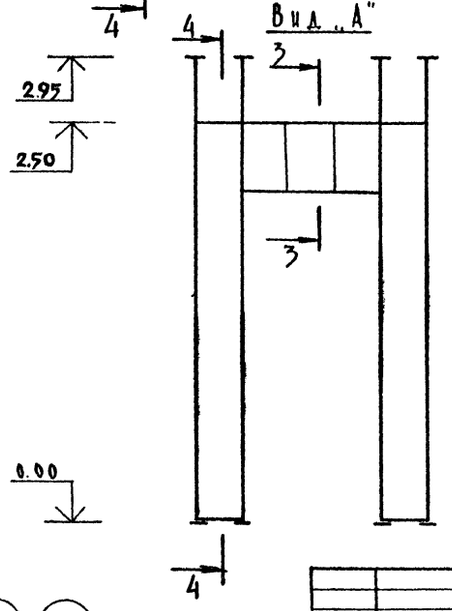

4-4

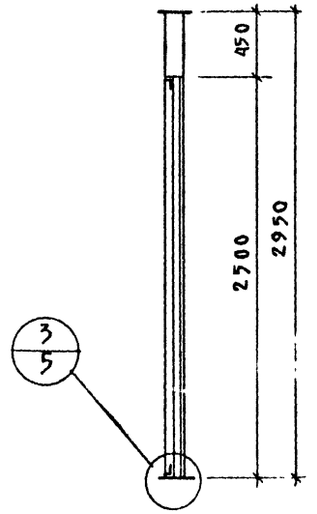

3-3

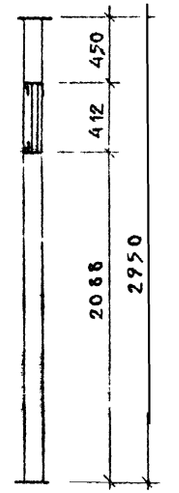

Привязан

Инв №

Нач. отд.	Петрова		
Гл. инж. пр.	Искарев		
Г. и. п.	Цейтлин		
Разработ.	Хорошев		
Проверил	Матвеева		

252-9-63-98-2 КМ

Межбольничный патологоанатомический корпус с отделением бюро судебно-медицинской экспертизы

Патологоанатомический корпус

Стадия	Лист	Листов
Р	3	

Схема тамбура по осям 1 и 6 м/о Б и В вариант - стеклопрофилит

Проектный институт Минздрава РСФСР г. Москва

Схема тамбура по оси „Ж" м/о 3 и 4

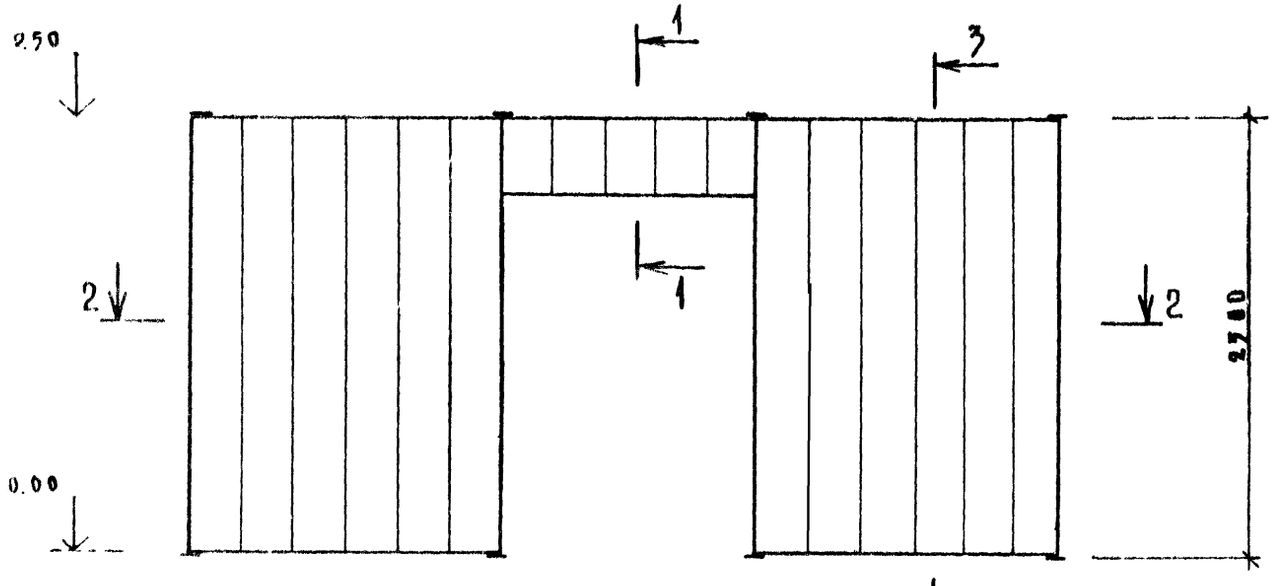

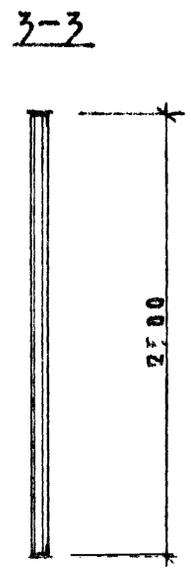

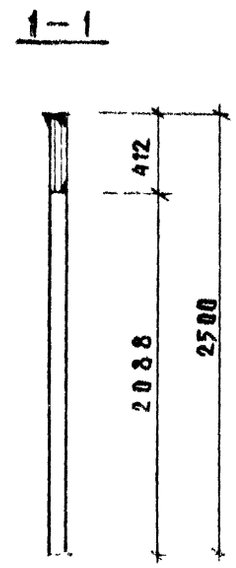

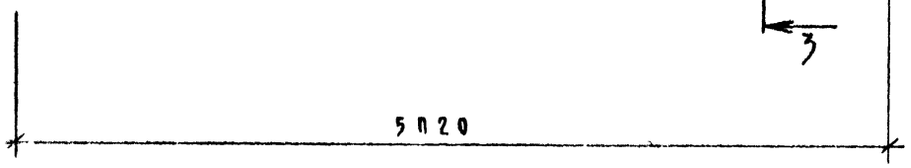

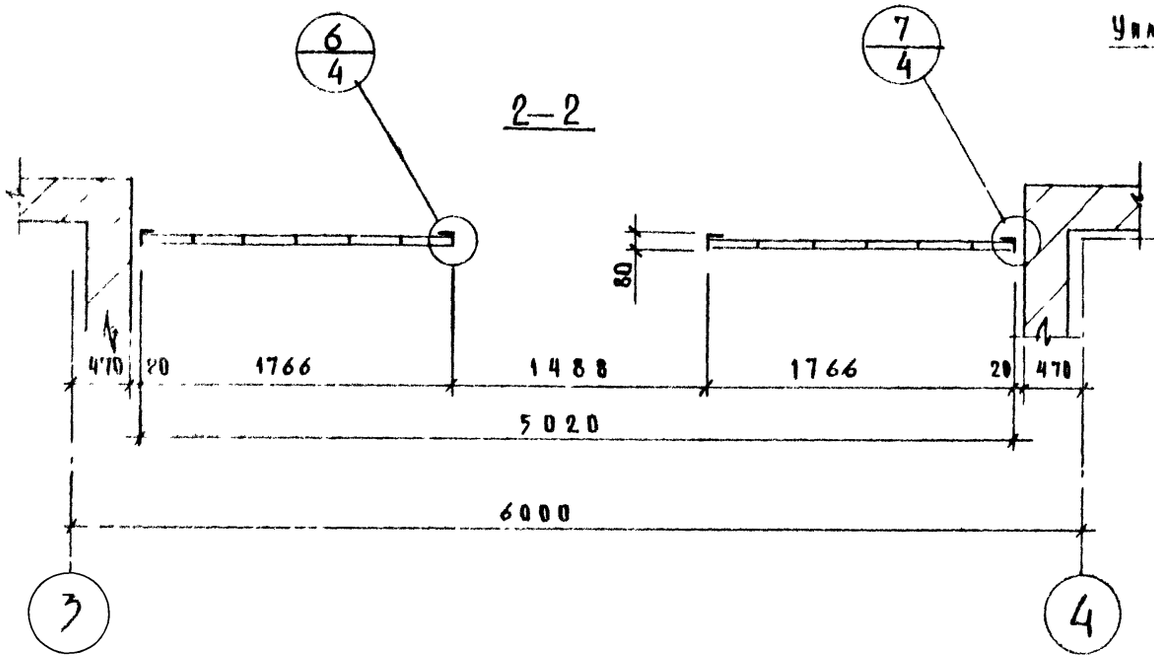

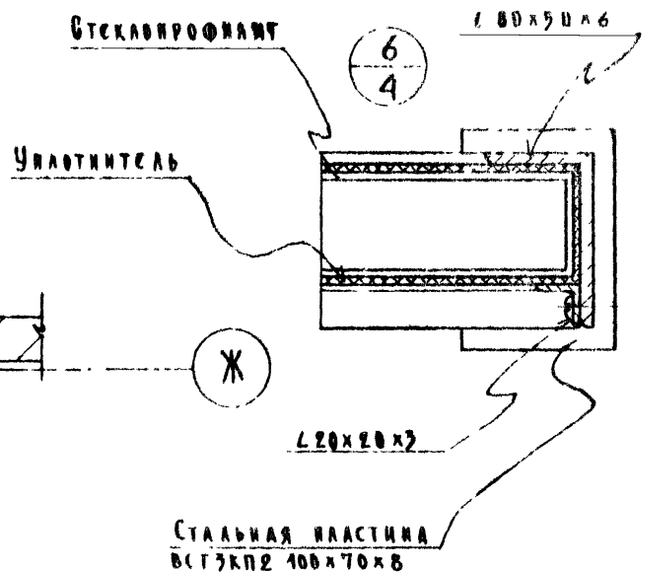

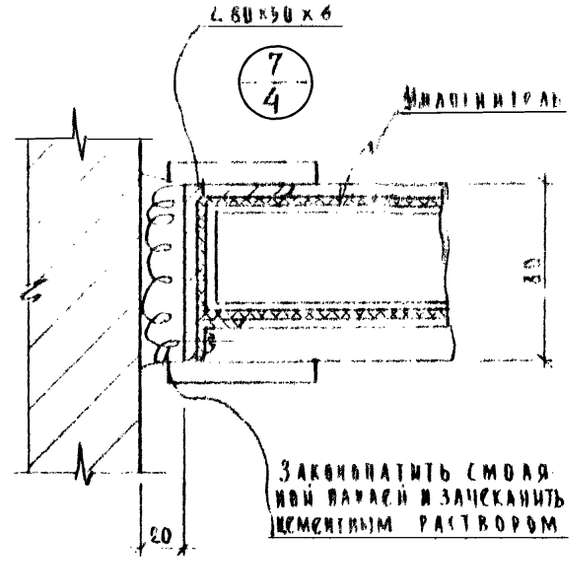

				252-9-63-98.2 КМ	
				Межбольничный патологоанатомический корпус с отделением бюро судебно медицинской экспертизы	
Нач. отд	Петрова			Патологоанатомический корпус	Стадия: Р; Лист: 4; Листов:
Нормок.	Пекарев				
ГИП	Цейтлин			Схема тамбура по оси „Ж" м/о 3 и 4. Узлы 6 и 7 /Вариант стеклопрофиант/	Проектный институт Промстальконструкция Госстроя РСФСР г. Москва
Разработ.	Хорошев				
Провер.	Матвеева				

Копировал: Петрова

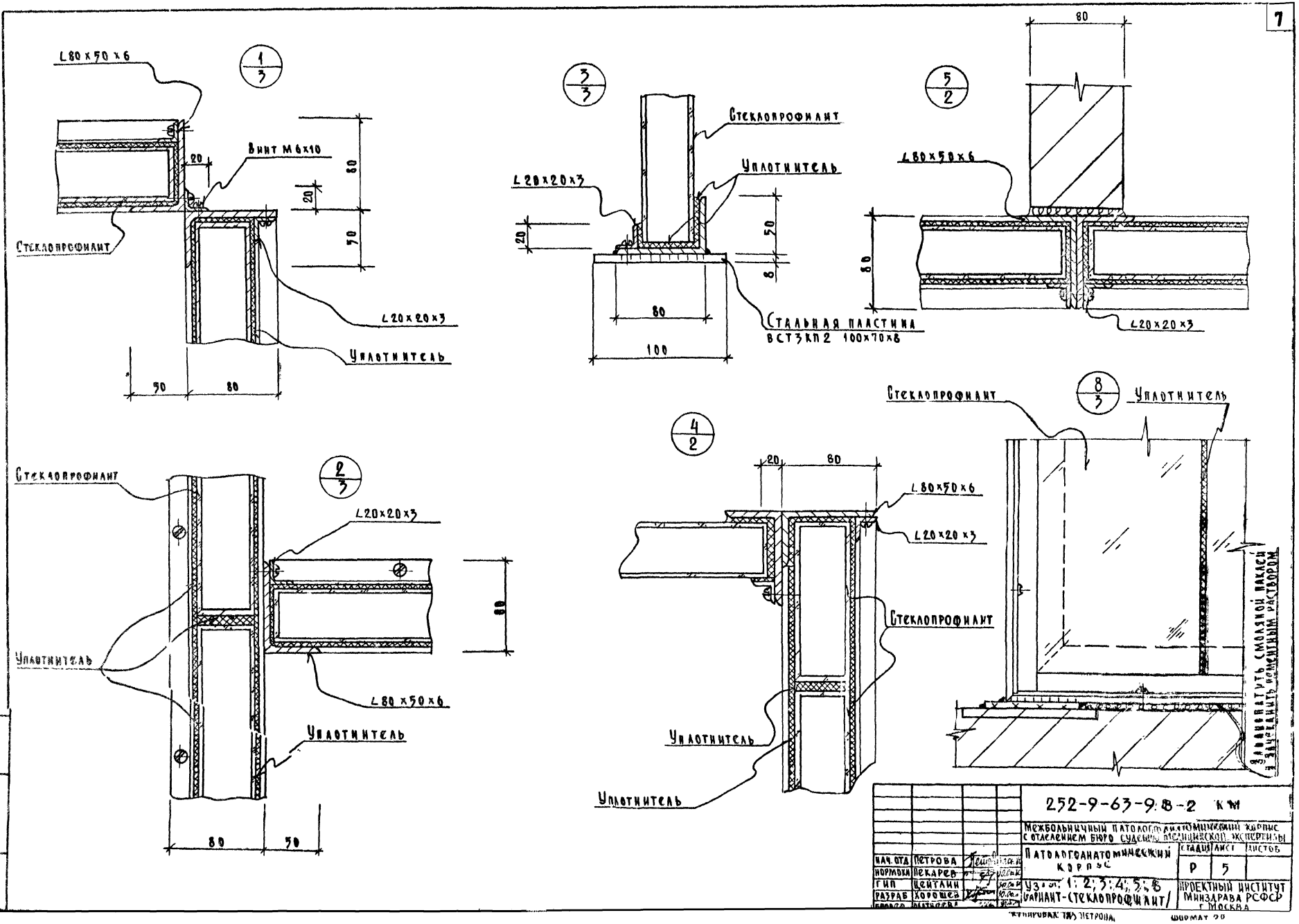

1/3
L80×50×6
Винт М6×10
20
80
20
50
Стеклопрофилит
L20×20×3
Уплотнитель
50
80
3/3
Стеклопрофилит
Уплотнитель
L20×20×3
20
50
8
80
100
Стальная пластина
ВСТ3КП2 100×70×8
5/2
80
L80×50×6
80
L20×20×3
2/3
Стеклопрофилит
L20×20×3
80
Уплотнитель
L80×50×6
Уплотнитель
80
50
4/2
20
80
L80×50×6
L20×20×3
Стеклопрофилит
Уплотнитель
Уплотнитель
8/3
Стеклопрофилит
Уплотнитель
Заливопатить смоляной паклей и зачеканить цементным раствором
252-9-63-9.8-2 КМ
Межбольничный патологоанатомический корпус с отделением бюро судебно-медицинской экспертизы
Патологоанатомический корпус
Стадия Р
Лист 5
Листов
Узлы: 1; 2; 3; 4; 5; 6
Вариант-стеклопрофилит
Проектный институт Минздрава РСФСР г. Москва
Нач. отд. Петрова
Нормокн. Пекарев
Гип. Цейтлин
Разраб. Хорошев
Инв. № подл. | Подпись и дата | Взам. инв. №
Типовой проект 252-9-63 Альбом VI

Типовой проект 252-9-63 Альбом VI

Ведомость чертежей основного комплекта

Лист	Наименование	Примечан
КМ-1	Общие данные	
КМ-2	Таблица сечений элементов	
КМ-3	Таблица сечений элементов. Узел 5	
КМ-4	Схема тамбура п/о Б. м/о 2 и 5. Разрезы	
КМ-5	Схема тамбура п/о 1 и 6 м/о Б и В Виды	
КМ-6	Схема тамбура п/о Ж, м/о 3 и 4 Разрезы	
КМ-7	Узлы 1; 2; 3; 4	

Спецификация витринного полированного стекла $\delta = 6{,}5$ мм ГОСТ 13454-77

№ № п п	Размеры	Кол шт	Площадь, м²	Допуски
С-1	1455 × 1795	7	18.3	
С-2	1455 × 555	7	5.7	
С-3	1795 × 1615	2	5.8	
С-4	1615 × 555	2	1.8	
С-5	555 × 135	2	0.1	
С-6	135 × 1795	2	0.5	
С-7	1924 × 357	1	0.7	
С-8	2090 × 700	7	10.3	
С-9	705 × 1795	2	2.6	
С-10	705 × 555	2	0.8	
С-11	1795 × 955	1	1.8	
С-12	955 × 555	1	0.6	
С-13	1726 × 1795	2	6.2	
С-14	1726 × 555	2	2.0	
С-15	357 × 1473	1	0.6	
	Итого: 57.8 м²			

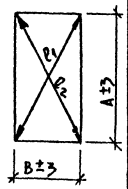

$l_1 \pm l_2 \leq 4$

Спецификация алюминия

№ № п п	Наименован профиля	Материал	Вес кг	Примечание
1	ПА-465	АД31Т	440.9	
2	ПА-467	"	230.7	
3	ПА-466	"	350.0	
4	ПА-464	"	205.1	
6	ПА-477	"	70.3	

Спецификация стеклопакетов ТУ-21-01-392-70

№ № п. п.	Размеры	Кол. шт	Площадь* м²	Допуски
СП-1	1295 × 1750	2	9.1	
СП-2	1340 × 555	2	3.0	
СП-3	1615 × 1795	2	11.6	
СП-4	1615 × 555	2	3.6	
СП-5	1410 × 1750	5	24.7	
СП-6	555 × 1455	6	9.7	
СП-7	307 × 1889	1	1.2	
СП-8	1795 × 705	2	5.1	
СП-9	705 × 555	2	1.6	
СП-10	1795 × 955	1	3.5	
СП-11	955 × 555	1	1.1	
СП-12	220 × 555	2	0.5	
СП-13	220 × 1795	2	1.6	
СП-14	1455 × 1795	2	10.5	
СП-15	1795 × 225	2	1.7	
СП-16	225 × 655	5	1.3	
СП-17	555 × 555	4	2.5	
СП-19	555 × 1795	4	8.0	
СП-20	255 × 1795	3	2.8	
СП-21	1680 × 1750	2	11.8	
СП-22	555 × 1726	2	3.9	
СП-23	307 × 1473	1	1.0	
	Итого:		119.8 м²	

*В графе площадь м² дана общая площадь стекла необходимая для изготовления стеклопакетов

Спецификация алюминия

№ № п п	Наименован профиля	Материал	Вес кг	Примечание
7	ПА-474	АД31Т	53.4	
8	ПА-487	"	71.8	
9	ПА-16	"	58.0	
10	ПА-15	"	24.4	
11	ПА-14	"	14.0	
12	ПА-13	"	61.3	
13	Узловые соединения 10%		168.0 кг	
	Итого: 1747.9 кг			

Общие указания

Настоящий проект витражей выполнен на основании задания, выданного архитектурно-строительной мастерской N

Материал для изготовления витражей алюминиевый сплав АД31Т ГОСТ 4784-74.

Остекление производится полированным стеклом $\delta = 6{,}5$ мм ГОСТ 13454-77.

При закреплении стекол для их уплотнения применяются специальные резиновые профили из морозостойкой, озоностойкой смеси /черного цвета/ марки НО-681 ТУ38 005.204.71. Уплотнительная резина в притворах приклеивается на заводе-изготовителе клеем 88 НПТУ38 105268-71

Все алюминиевые профили анодируются бесцветным анодным покрытием Толщина покрытия не менее 16 микрон. Все стальные детали оцинковать. Винты и болты кадмировать или оцинковать В местах соприкосновения стальных и алюминиевых деталей применять тиаколовые прокладки или покрывать битумным лаком за 2 раза.

Проект расчитан на наружную температуру -40°, предусмотрено тройное остекление при котором во внутренних рамах витража устанавливается стекло-пакет, производства Константиновского завода „Автостекло". Установку закладных деталей и заказ металла на них производить по архитектурно-строительным чертежам. Заготовление и монтаж вести по тех. условиям завода ВЗСАК им. Якубовского

252-9-63-98-2 КМ

Межбольничный патологоанатомический корпус с отделением бюро судебно медицинской экспертизы

НАЧ. ОТД.	Петрова	[подпись]	30.06.70	Патологоанатомический корпус	Стадия	Лист	Листов
НОРМОК.	Пекарев	[подпись]	30.06.70		Р	1	
ГИП	Цейтлин	[подпись]	30.06.70	Общие данные /Вариант-алюминий/	Проектный институт Минздрава РСФСР г. Москва		
РАЗРАБ	Хорошев	[подпись]	30.06.70				
ПРОВЕР.	Матвеева	[подпись]	30.06.70				

Подпись и дата | Взамен инв.

Типовой проект 252-9-63 Альбом VII

Инв.№подл. | Подпись и дата | Взам.инв.№

Таблица сечений элементов

Марка	Эскиз	Примечание
а	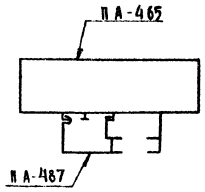	1. Профиль А-548 крепится винтами М6х14 ГОСТ 17473-72 шагом 200 мм 2. Профиль ПА-16 крепится винтами М5х20 ГОСТ 17473-72 шагом 200 мм
б	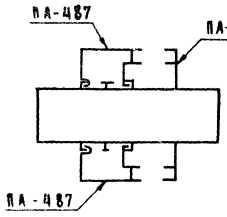	
в	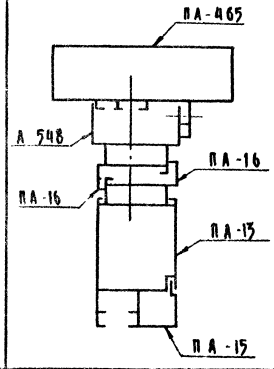	
г	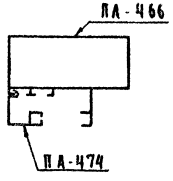	

Марка	Эскиз	Примечание
д	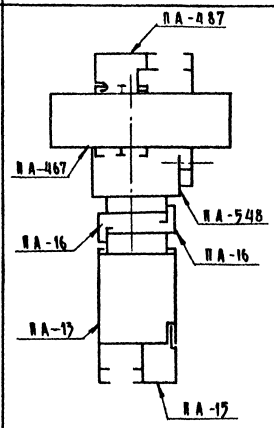	1. Профиль А-548 крепится винтами М6х14 ГОСТ 17473-72 шагом 200 мм 2. Профиль ПА-16 крепится винтами М5х20 ГОСТ 17473-72 шагом 200 мм
е	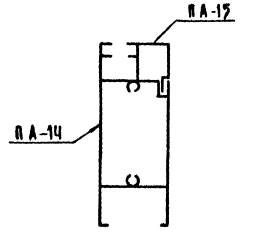	
ж	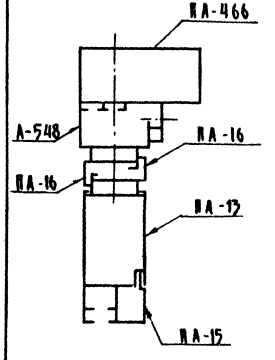	

Марка	Эскиз	Примечание
з	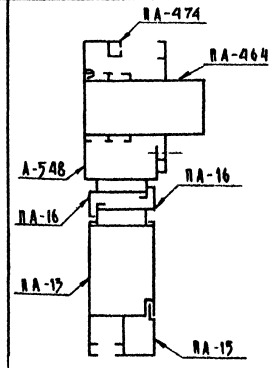	1. Профиль А-548 крепится винтами М6х14 ГОСТ 17473-72 шагом 200 мм 2. Профиль ПА-16 крепится винтами М5х20 ГОСТ 17473-72 шагом 200 мм
и	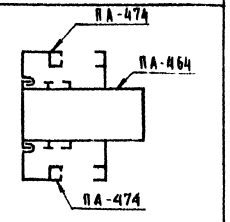	
к	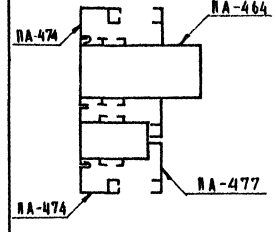	

Марка	Эскиз	Примечание
л	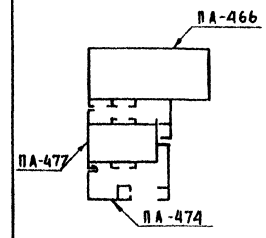	
м	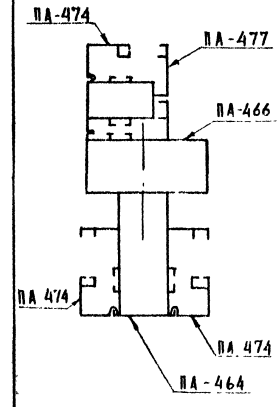	
н	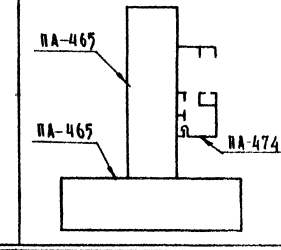	

				252-9-63-9.8-2 КМ	
				Межбольничный патологоанатомический корпус с отделением бюро судебно-медицинской экспертизы	
Нач.отд	Петрова			Патологоанатомический корпус	Стадия: Р; Лист: 2; Листов:
Нормок	Некарев				
ГИП	Цепляй			Таблица сечений элементов /Вариант - алюминий/	Проектный институт Минздрава РСФСР г. Москва
Разраб	Хорошев				
Провер.	Матвеев				

Копировал Петрова

Формат 22

Типовой проект 252-9-63 Альбом VI

Таблица сечений элементов

Марка	Эскиз	Примечание
О	ПА-487, ПА-465, ПА-474, ПА-467, ПА-474	
П	ПА-474, ПА-477, ПА-466, ПА-467, ПА-474, ПА-474	
Т	ПА-474, ПА-466, ПА-467, ПА-487, ПА-487	
Р	ПА-466, ПА-467, ПА-487, ПА-474, А-548, ПА-16, ПА-16, ПА-13, ПА-15	
С	ПА-474, ПА-466, ПА-466, А-548, ПА-16, ПА-16, ПА-13, ПА-15	
Х	ПА-466, ПА-474, ПА-474, ПА-466	
Ф	ПА-474, ПА-466, ПА-487, ПА-465	
Ц	ПА-474, ПА-477, ПА-466, ПА-474	

1. Профиль А-548 крепится винтами М6×14 ГОСТ 17473-72 шагом 200 мм
2. Профиль ПА-16 крепится винтами М5×20 ГОСТ 17473-72 шагом 200 мм

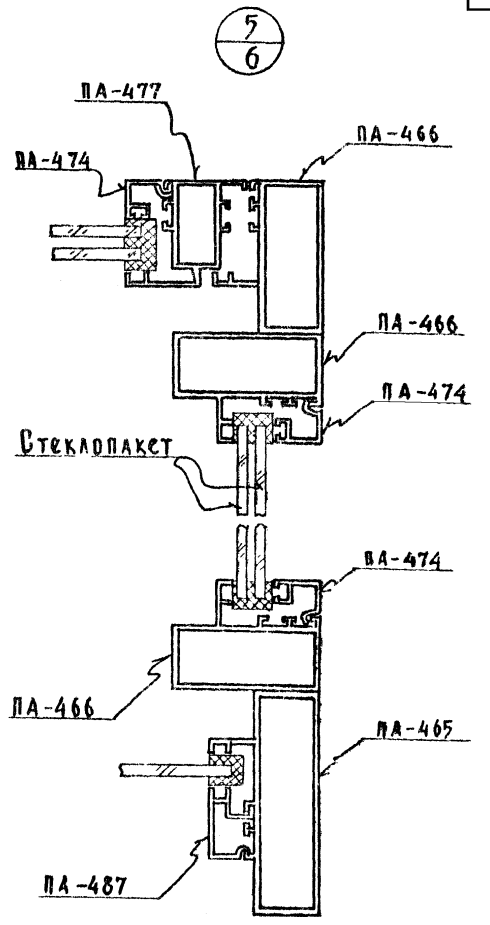

Нач. отд.	Петрова		
Нормок.	Пекарев		
ГИП	Цейтлин		
Разраб.	Хорошев		
Провер.	Матвеева		

252-9-63-9.8-2 КМ

Межбольничный патологоанатомический корпус с отделением бюро судебно-медицинской экспертизы

Патологоанатомический корпус

Стадия	Лист	Листов
Р	3	

Таблица сечений элементов Узел 5 /Вариант – алюминий/

Проектный институт Минздрава РСФСР г. Москва

Копировал: Петрова

Формат II

Инв. № подл. | Подпись и дата | Взамен инв.

Схема тамбура по оси „Б" м/о 2 и 5

Наружное остекление

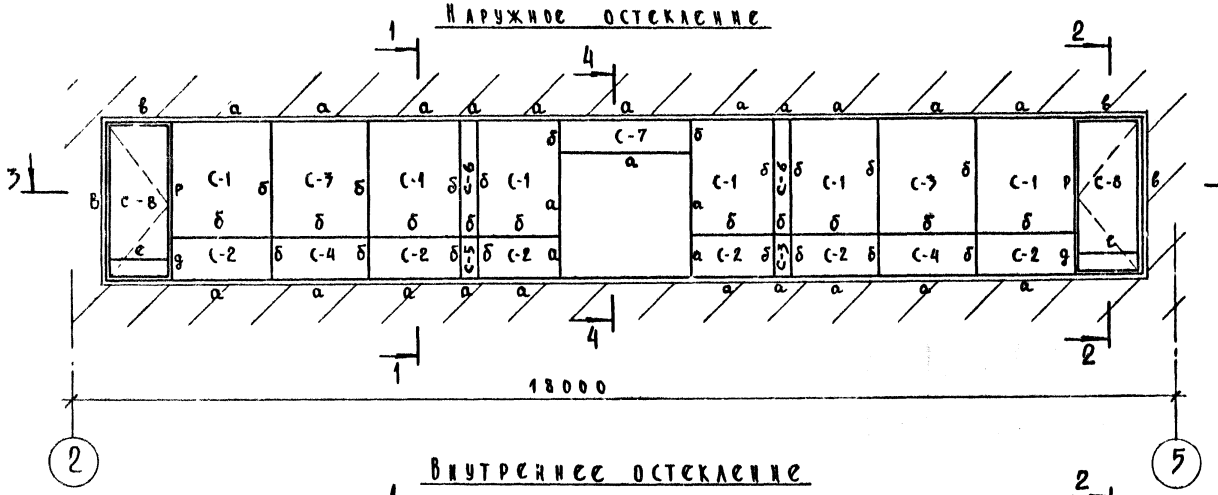

Внутреннее остекление

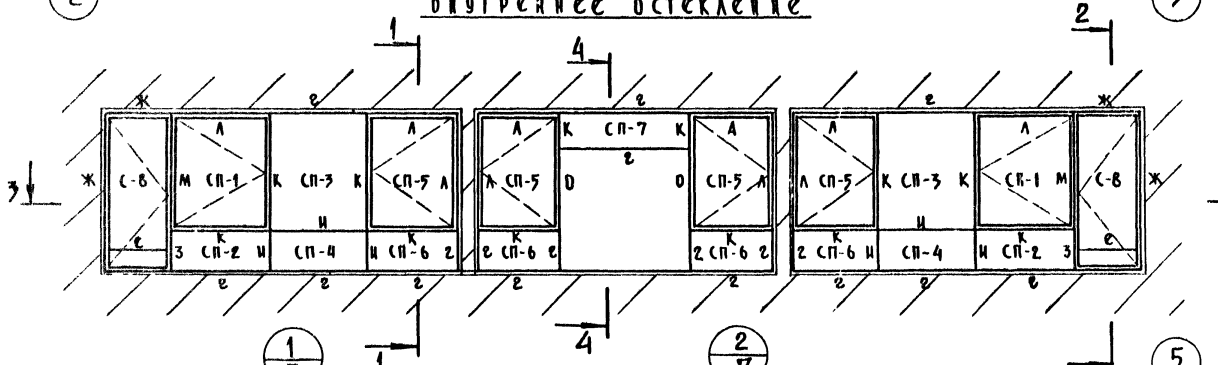

3-3

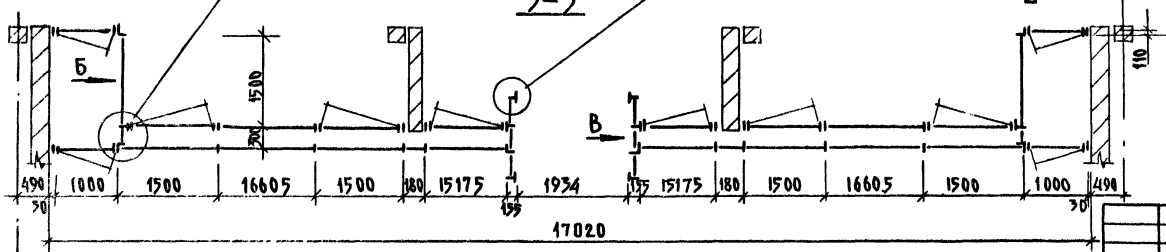

1-1

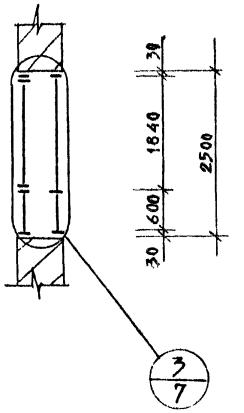

2-2

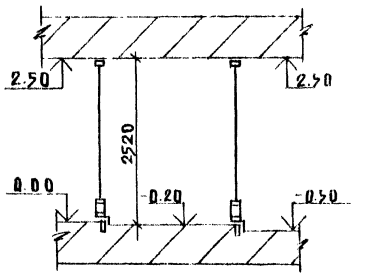

Примечание:

1. Таблицу сечений элементов см листы КМ-2; КМ-3.

				252-9-63-9.8-2 КМ	
				Межбольничный патолого-анатомический корпус с отделением бюро судебно-медицинской экспертизы	
Нач.отд.	Петрова			Патолого-анатомический корпус	Стадия: Р; Лист: 4; Листов:
Нормок	Пекарев				
ГИП	Цейтлин			Схема тамбура по оси „Б" м/о 2 и 5. Разрезы 1-1, 2-2, 3-3 (Вариант - алюминий)	Проектный институт Минздрава РСФСР г. Москва
Разраб	Хорошев				
Провер.	Матвеева				

Копировал: Петрова

Формат II

Схема тамбура по осям 1 и 6 м/о „Б" и „В"

Наружное остекление

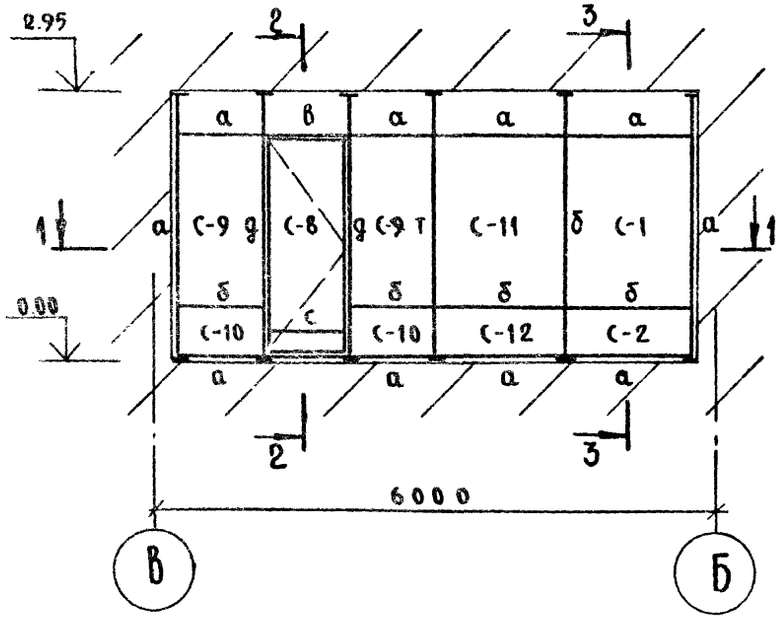

Внутреннее остекление

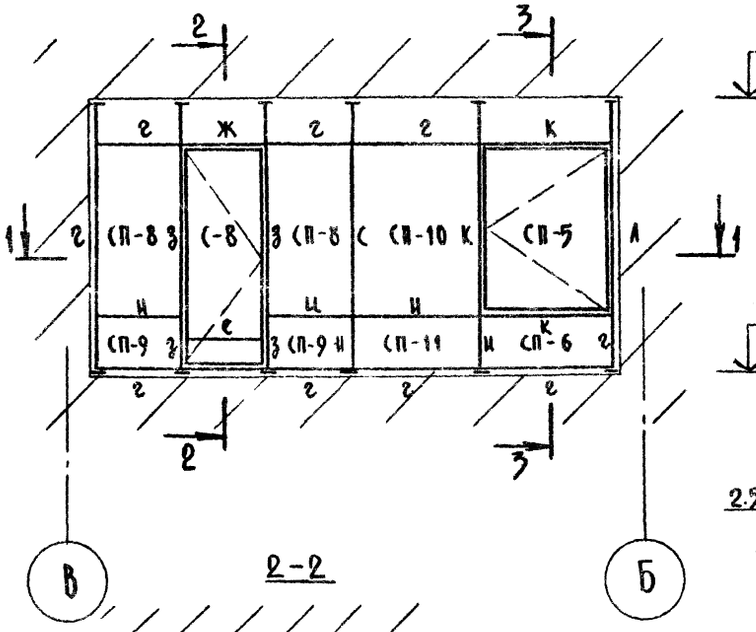

Вид „А"

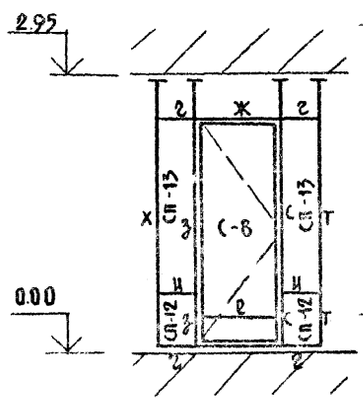

3-3

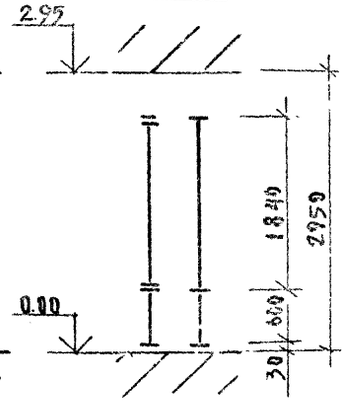

Вид „Б"

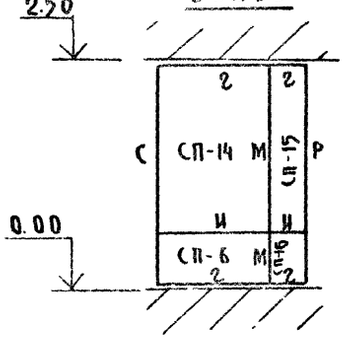

Вид „В"

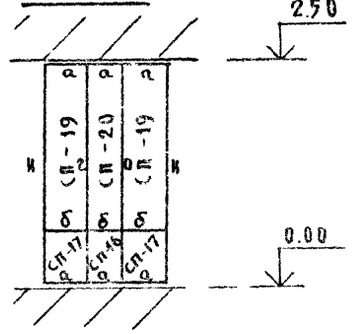

2-2

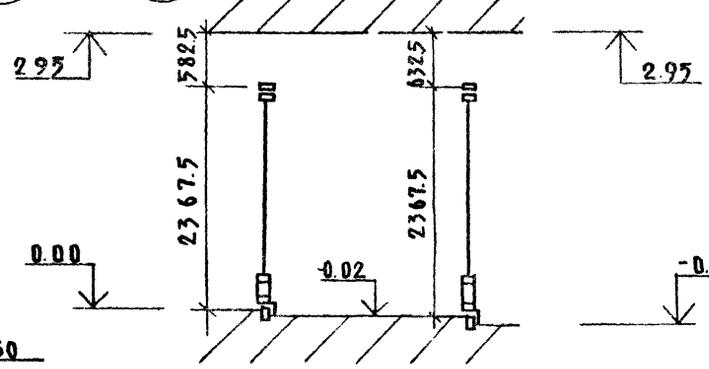

1-1

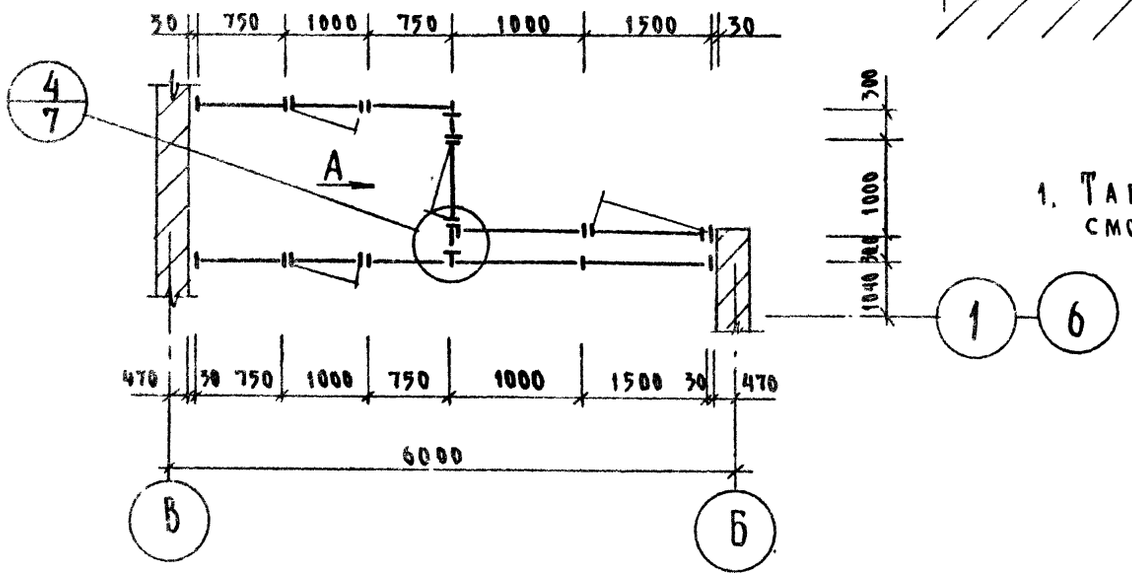

Вид „Г"

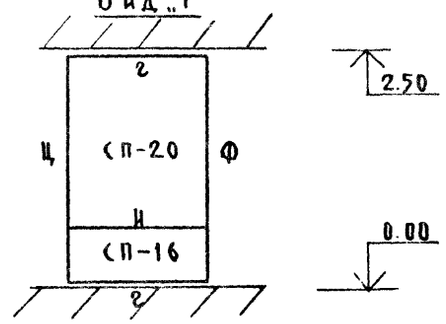

Примечание

1. Таблицу сечений элементов смотри листы КМ-2; КМ-3.

				252-9-63-98-2 КМ	
				Межбольничный патологоанатомический корпус с отделением бюро судебно-медицинской экспертизы	
Нач.отд.	Петрова			Патологоанатомический корпус	Стадия: Р; Лист: 5; Листов:
Нормок.	Пекарев				
Гип	Цейтлин			Схема тамбура по осям 1 и 6 м/о „Б" „В". Виды: „А", „Б", „В", „Г" /Вариант-алюминий/	Проектный институт Минздрава РСФСР г. Москва
Разраб.	Хорошев				
Провер.	Матвеева				

Копировал [illegible] Петрова

Формат

Инв.№ подл. | Подпись и дата | Взам.инв.№

Типовой проект 252-9-63 Альбом VI

Схема тамбура по оси „Ж" м/о 3 и 4

Наружное остекление

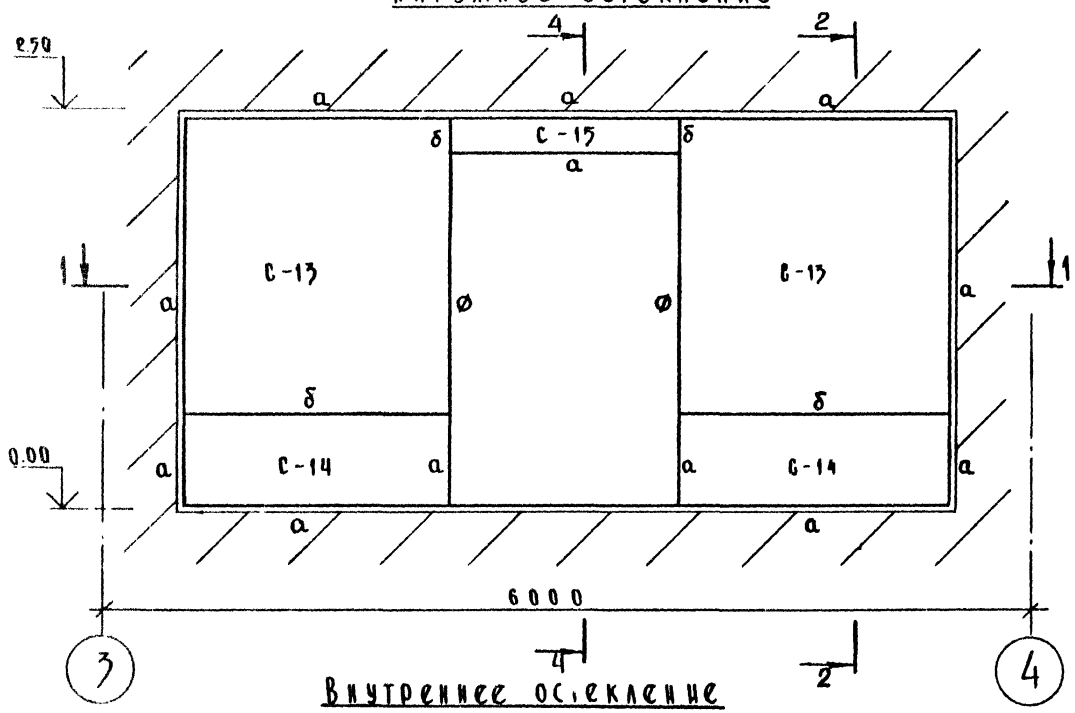

Внутреннее остекление

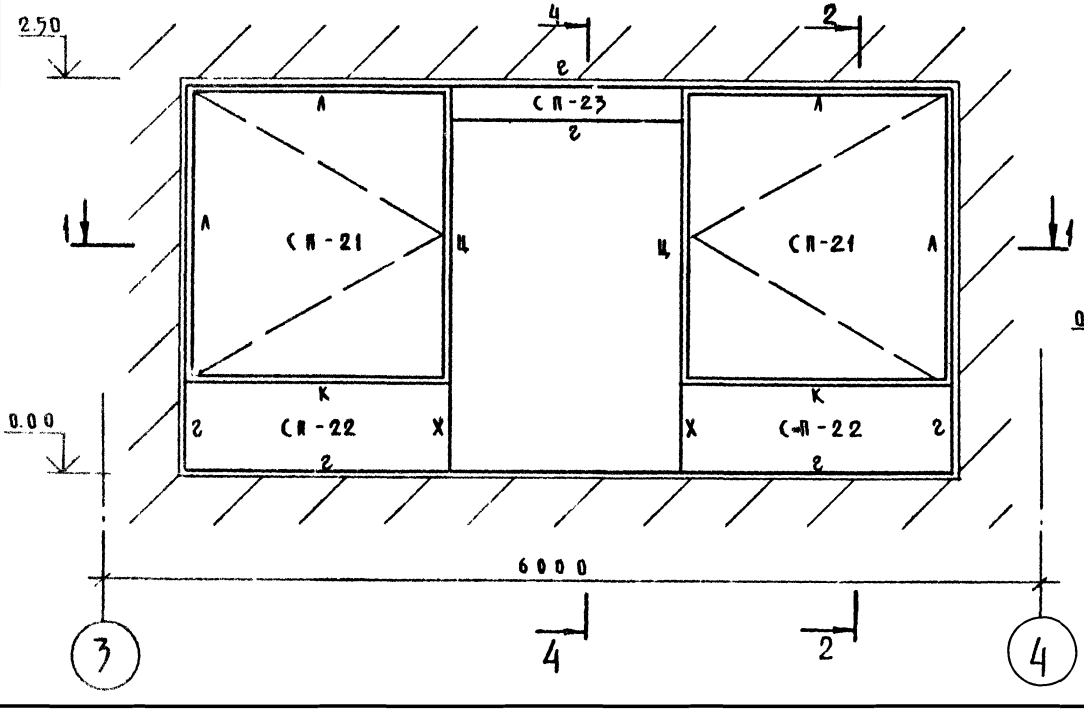

1–1

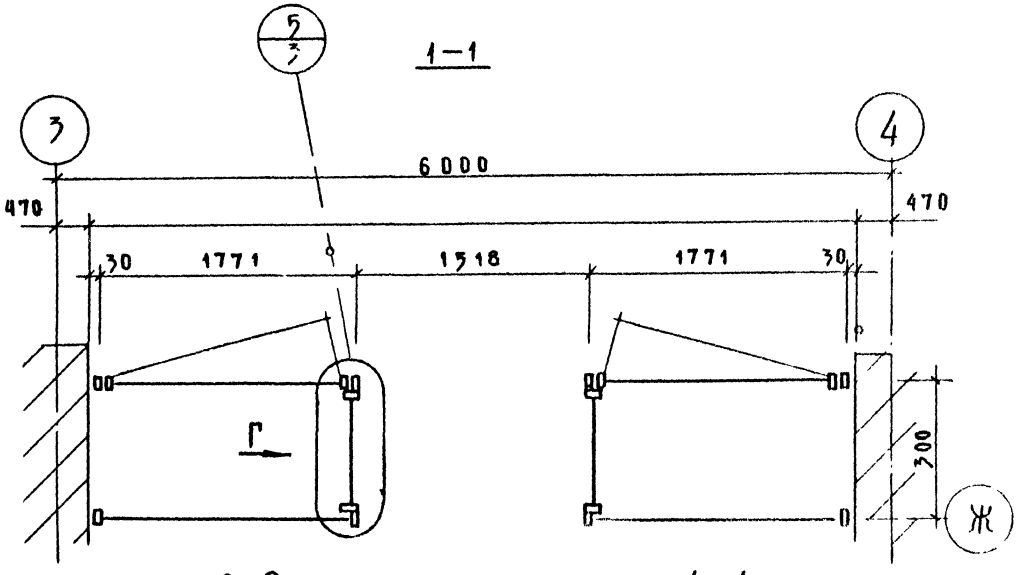

2–2

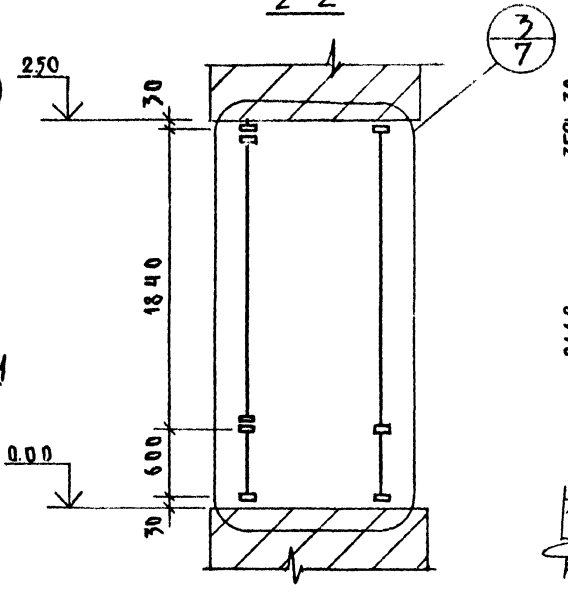

4–4

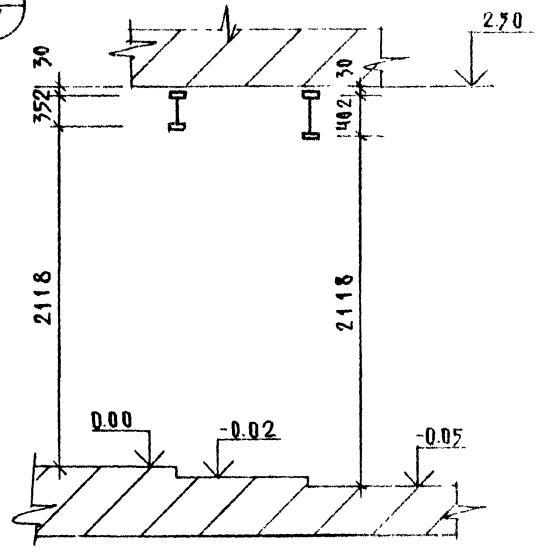

				252-9-63-98-2 КМ		
				Межбольничный патологоанатомический корпус с отделением бюро судебно-медицинской экспертизы		
Нач. отд.	Петрова			Патологоанатомический корпус	Стадия: Р	Лист: 6	Листов:
Нормок.	Некарев			Схема тамбура по оси Ж м/о 3 и 4. Разрезы 1-1; 2-2; 4-4 /ВАНАНТ-АЛЮМИНИЙ/	Проектный институт Минздрава РСФСР г. Москва	
ГИП	Цитлин					
Разраб.	Хорошев					
Провер.	Матвеев					

Инв. № подл. | Подпись и дата | Взам. инв. №

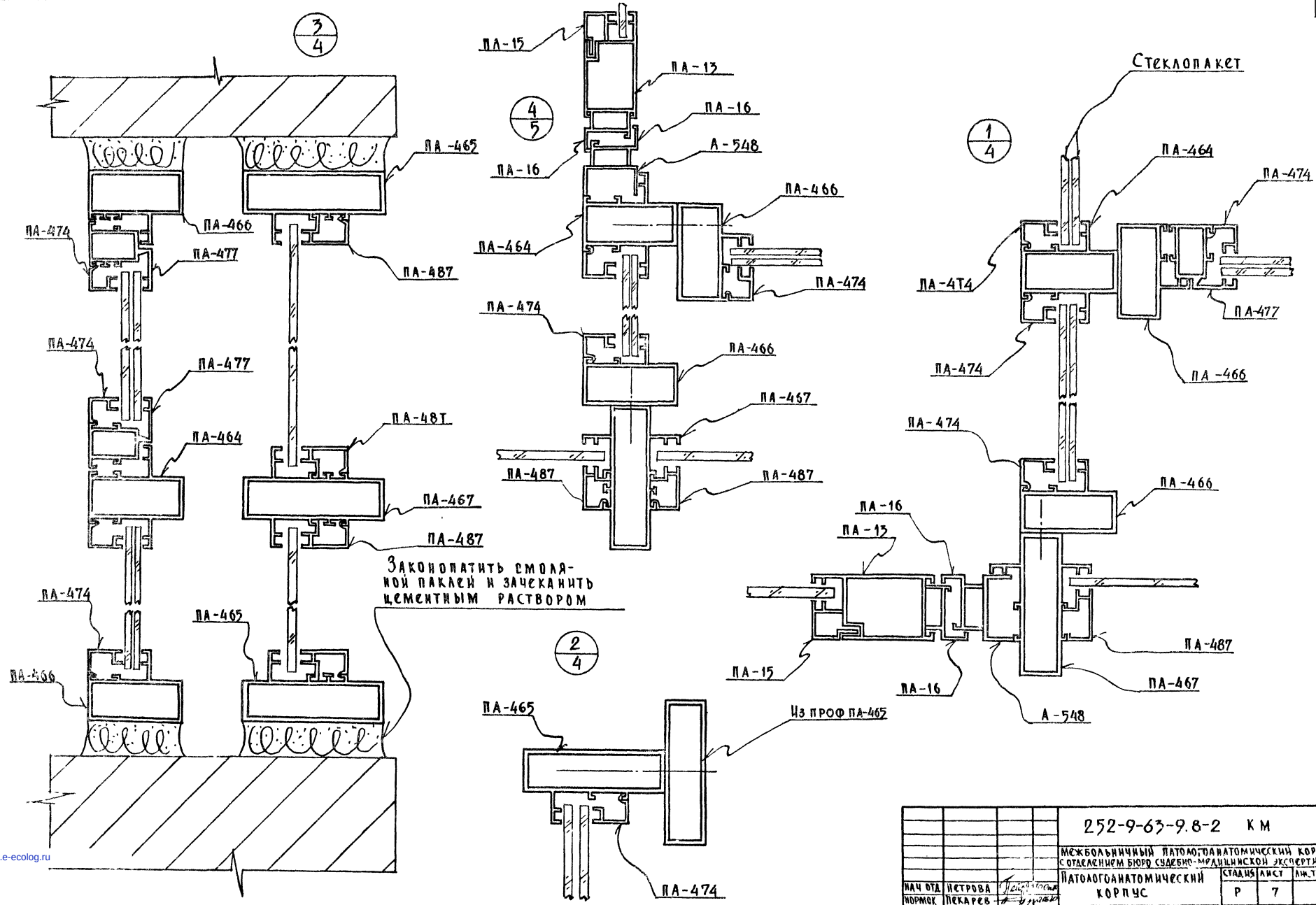

				252-9-63-9.8-2 КМ		
				Межбольничный патолого-анатомический корпус с отделением бюро судебно-медицинской экспертизы		
				Патолого-анатомический корпус	Стадия: Р	Лист: 7	Листов:
Нач. отд.	Петрова			Узлы 1; 2; 3 /Вариант алюминий/	Проектный институт Минздрава РСФСР г. Москва	
Нормок.	Пекарев					
ГИП	Цейтлин					
Разраб.	Хорошев					
Провер.	Матвеев					

Копировал Рук. Петрова

Формат 22

gost.e-ecolog.ru