ТИПОВОЙ ПРОЕКТ
252-9-63

МЕЖБОЛЬНИЧНЫЙ ПАТОЛОГОАНАТОМИЧЕСКИЙ КОРПУС С ОТДЕЛЕНИЕМ БЮРО СУДЕБНО-МЕДИЦИНСКОЙ ЭКСПЕРТИЗЫ
В КОНСТРУКЦИЯХ СЕРИИ ИИ-04

АЛЬБОМ - V

9.1-1 ИЗДЕЛИЯ БЕТОННЫЕ И ЖЕЛЕЗОБЕТОННЫЕ

9.6-1 ИЗДЕЛИЯ ДЕРЕВЯННЫЕ

9.8-1 ИЗДЕЛИЯ МЕТАЛЛИЧЕСКИЕ

16932-05
цена 1-44

gost.e-ecolog.ru

Отпечатано
в Новосибирском филиале ЦИТП
630064 г Новосибирск пр Карла Маркса 1
Выдано в печать "16" VII 1981 г
Заказ 1860 Тираж 150

ТИПОВОЙ ПРОЕКТ

252-9-63

МЕЖБОЛЬНИЧНЫЙ ПАТОЛОГОАНАТОМИЧЕСКИЙ КОРПУС С ОТДЕЛЕНИЕМ БЮРО СУДЕБНО-МЕДИЦИНСКОЙ ЭКСПЕРТИЗЫ

В КОНСТРУКЦИЯХ СЕРИИ ИИ-04

АЛЬБОМ - V

СОСТАВ ПРОЕКТА:

АЛЬБОМ - I	1.1 - 1	АРХИТЕКТУРНО-СТРОИТЕЛЬНАЯ ЧАСТЬ
	4.1 - 1	ТЕХНОЛОГИЯ
	4.2 - 1	ХОЛОДОСНАБЖЕНИЕ
АЛЬБОМ - II		САНИТАРНО-ТЕХНИЧЕСКАЯ ЧАСТЬ
	2.1 - 1	ОТОПЛЕНИЕ И ВЕНТИЛЯЦИЯ
	3.1 - 1	ВОДОПРОВОД И КАНАЛИЗАЦИЯ
АЛЬБОМ - III	5.1 - 1	ЭЛЕКТРООБОРУДОВАНИЕ
	5.2 - 1	КИП И АВТОМАТИКА САНТЕХУСТРОЙСТВ
	6.1 - 1	УСТРОЙСТВО СВЯЗИ И РАДИОФИКАЦИЯ
	6.2 - 1	ПОЖАРНАЯ СИГНАЛИЗАЦИЯ
АЛЬБОМ - IV	7.1 - 1	СМЕТЫ
АЛЬБОМ - V	9.1 - 1	ИЗДЕЛИЯ БЕТОННЫЕ И ЖЕЛЕЗОБЕТОННЫЕ
	9.6 - 1	ИЗДЕЛИЯ ДЕРЕВЯННЫЕ
	9.8 - 1	ИЗДЕЛИЯ МЕТАЛЛИЧЕСКИЕ
АЛЬБОМ - VI	9.8 - 2	ВИТРАЖИ
АЛЬБОМ - VII	Н - 1	НЕСТАНДАРТИЗИРОВАННОЕ ОБОРУДОВАНИЕ
АЛЬБОМ - VIII	Н - 2	ЗАДАНИЕ ЗАВОДУ ИЗГОТОВИТЕЛЮ ПО ЩИТАМ АВТОМАТИКИ

РАЗРАБОТАН
ПРОЕКТНЫМ ИНСТИТУТОМ
МИНЗДРАВА РСФСР

ГЛАВНЫЙ ИНЖЕНЕР ИНСТИТУТА /О ХОЛМОГОРОВ/
ГЛАВНЫЙ АРХИТЕКТОР ПРОЕКТА /О ФЕДОРОВ/

ТЕХНИЧЕСКИЙ ПРОЕКТ
УТВЕРЖДЕН
ГОССТРОЕМ РСФСР
ПОСТАНОВЛЕНИЕ №4
ОТ 25.I.1980 Г.
РАБОЧИЕ ЧЕРТЕЖИ
ВВЕДЕНЫ В ДЕЙСТВИЕ
ПРОЕКТНЫМ ИНСТИТУТОМ МИНЗДРАВА РСФСР
ПРИКАЗ №178/ГР ОТ 17.07.80

Типовой проект 252-9-63
Альбом V

Наименование	Марка листа	Стр.
Железобетонные изделия.		
Колонна КЗК-33(20)-1	КЖИ-001-01	
Колонна КЗК-33(20)-2	КЖИ-001-02	
Колонна КЗР-33(20)-16А-3	КЖИ-002-03	
Колонна КЗР-33(20)-16Б-4	КЖИ-003-04	
Колонна КЗР-33(20)-15Б-16А-5	КЖИ-004-05	
Колонна КЗР-33(20)-7	КЖИ-005-06	
Колонна КЗР-33(20)-8	КЖИ-005-07	
Колонна КЗР-33(20)-9	КЖИ-005-08	
Колонна КЗК-33(20)-10	КЖИ-001-09	
Колонна КЗК-33(20)-11	КЖИ-001-10	
Колонна КЗК-33(20)-12	КЖИ-001-11	
Колонна КЗК-33(20)-13	КЖИ-001-12	
Колонна КЗК-33(20)-14	КЖИ-001-13	
Колонна КЗК-33(20)-16А-15	КЖИ-006-14	
Колонна КЗР-33(20)-16А-16	КЖИ-002-15	
Колонна КЗР-33(20)-16А-17	КЖИ-002-16	
Колонна КЗР-33(20)-18	КЖИ-005-17	
Колонна КЗР-33(20)-19	КЖИ-005-18	
Колонна КЗР-33(20)-20	КЖИ-005-19	
Колонна КЗК-33(20)-21	КЖИ-001-20	
Колонна КЗР-33(20)-16Б-22	КЖИ-003-21	
Колонна КЗР-33(20)-16А-23	КЖИ-002-22	

Инв.№ подл. | Подпись и дата | Взам.инв.№

Гл.конс.ин.	Михайлов		7.07.80
Гл.инж.м	Лурик		7.07.80
Гл.конс.м	Мишнаевский		7.07.80
ГИП	Кротова		7.07.80
Исполн.	Голкова		7.07.80
Провер.	Максимова		7.07.80

252-9-63

Перечень листов

Стадия	Лист	Листов
Р	1	3

Проектный институт Минздрава РСФСР г. Москва

Копировал: Ребизова

Формат II

Типовой проект 252-9-63 Альбом V

Наименование	Марка листа	Стр.
Колонна К3Р-33(20)-15Б-16А-24	КЖИ-004-23	
Колонна К3К-33(20)-16А-25	КЖИ-006-24	
Колонна К3Р-33(20)-6-26	КЖИ-007-25	
Колонна К3Р-33(20)-16А	КЖИ-002-26	
Сетка С-1	КЖИ-008-27	
Сетка С-2	КЖИ-008-28	
Сетка С-3	КЖИ-008-29	
Сетка С-4	КЖИ-008-30	
Сетка С-5	КЖИ-008-31	
Сетка С-6	КЖИ-008-32	
Сетка С-7	КЖИ-008-33	
Сетка С-8	КЖИ-008-34	
Сетка С-9	КЖИ-008-35	
Сетка С-10	КЖИ-008-36	
Сетка С-11	КЖИ-008-37	
Сетка С-12	КЖИ-008-38	
Каркас К-1	КЖИ-009-39	
Каркас К-2	КЖИ-009-40	
Рамка МР-1	КЖИ-010-41	
Рама МР-2	КЖИ-010-42	
Закладная деталь ЗД-1	КЖИ-011-43	
Закладная деталь ЗД-2	КЖИ-011-44	
Закладная деталь ЗД-3	КЖИ-011-45	
Монтажная деталь МД-1	КЖИ-012-46	

Инв.№ подл. | Подпись и дата | Взам. инв.№

Копировал Ребизова

Типовой проект 252-9-63 Альбом V

НАИМЕНОВАНИЕ	МАРКА ЛИСТА	СТР.
ИЗДЕЛИЯ ДЕРЕВЯННЫЕ		
Дверь ИД-1	КДИ-001-01	
Дверь ИД-1	КДИ-001-02	
Дверь ИД-1	КДИ-001-03	
Дверь ИД-1	КДИ-001-04	
ИЗДЕЛИЯ МЕТАЛЛИЧЕСКИЕ		
Решетка приямка МР-3	КМИ-001-01	
Рамы в вентшахтах МР-4	КМИ-002-02	
Рамы в вентшахтах МР-5	КМИ-002-03	
Рамы в вентшахтах МР-6	КМИ-002-04	
Рамы в вентшахтах МР-7	КМИ-002-05	
Рамы в вентшахтах МР-8	КМИ-002-06	
Рамы в вентшахтах МР-9	КМИ-002-07	
Кронштейн МК-1	КМИ-003-08	
Кронштейн МК-2	КМИ-003-09	
Кронштейн МК-3	КМИ-003-10	
Кронштейн МК-4	КМИ-003-11	
Кронштейн МК-5	КМИ-003-12	
Ограждение ИР-1	КМИ 004-13	
Ограждение ИР-2	КМИ-004-14	
Ограждение ИР-3	КМИ-004-15	
Уголки подвесных потолков УП-1	КМИ-005-16	
Уголки подвесных потолков УП-2	КМИ-005-17	
Уголки подвесных потолков УП-3	КМИ-005-18	
Уголки подвесных потолков УП-4	КМИ-005-19	
Уголки подвесных потолков УП-5	КМИ-005-20	

Взам. инв. №

Подпись и дата

Инв. № подл.

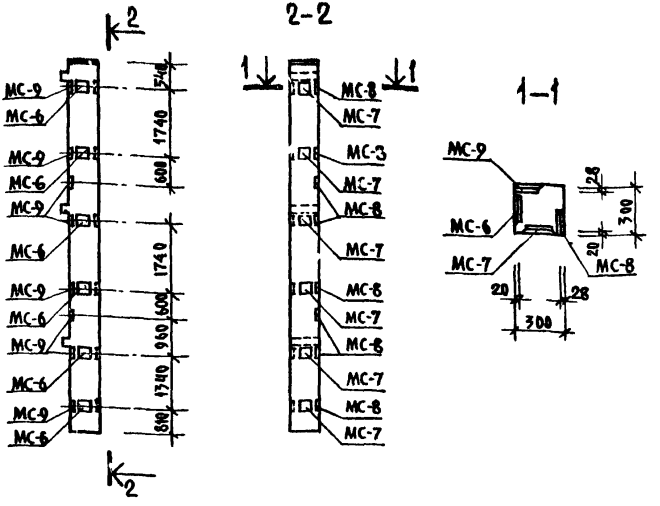

Формат	Зона	Поз.	Обозначение	Наименование	Кол.	Примечания
				Сборочные единицы		Масса ед. кг
			ИИ-04-2 вып.13	Колонна КЗК-33 (20)		
Б.Ч.		—	ИИ-04-2 вып.12 ч.I л.103	Изделие закладное МС-6	6	2.0
Б.Ч.		—	То же	То же МС-7	6	2.0
Б.Ч.		—	То же	То же МС-8	8	3.0
Б.Ч.		—	То же	То же МС-9	8	3.0

252-963-9.1-1 КЖИ-001-01

Колонна КЗК-33 (20)-1

Стадия	Масса	Масштаб
Р		

Лист | Листов 1

Проектный институт Минздрава РСФСР г. Москва

Гл.конс.ин.	Михайлов		7.07.80
Гл.инж.м	Лурик		7.07.80
Гл.конс.м	Мишнаевский		7.07.80
Гл.инж.пр.	Кротова		7.07.80
Исполнит.	Слоним		7.07.80
Проверил	Максимова		7.07.80

Инв. № подл. | Подпись и дата | Взам. инв. №

Техн. отд. | Гл. арх. пр. | Александри | Федоров | 7.07.80 | 7.07.80

Типовой проект 252-9-63 Альбом V

Копировал Петрова

Формат II

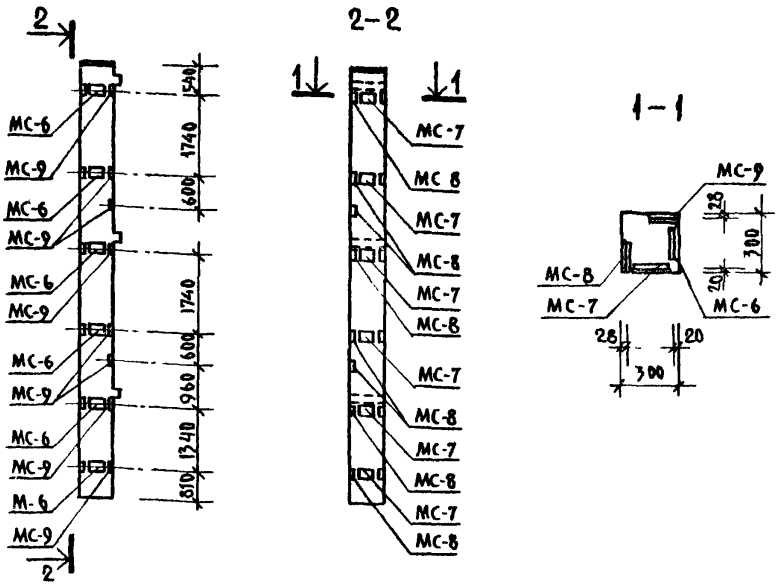

Формат	Зона	Поз.	Обозначение	Наименование	Кол.	Примечания
				Сборочные единицы		Масса ед. кг
			ИИ-04-2 вып. 13	Колонна КЗК-33 (20)		
Б.Ч.		—	ИИ-04-2 вып.12 ч.I л.103	Изделие закладное МС-6	6	2.0
Б.Ч.		—	то же	то же МС-7	6	2.0
Б.Ч.		—	то же	то же МС-8	8	3.0
Б.Ч.		—	то же	то же МС-9	8	3.0

Типовой проект 252-9-63 Альбом V

Согласовано: Техн. отд. Александр 7.07.80; Гл. арх. пр. Федоров 7.07.80

Взам. инв. №

Подпись и дата

Инв. № подл.

Гл. конс. ин.	Михайлов		7.07.80
Гл. инж. м.	Лурик		7.07.80
Гл. конс. м.	Мишнаевский		7.07.80
Гл. инж. пр.	Кротова		7.07.80
Исполнит.	Слоним		7.07.80
Проверил	Максимова		7.07.80

252-9-63-9.1-1 КЖИ-001-02

Колонна КЗК-33 (20)-2

Стадия	Масса	Масштаб
Р		

Лист | Листов 1

Проектный институт Минздрава РСФСР г. Москва

Копировал: Петрова

Формат 11

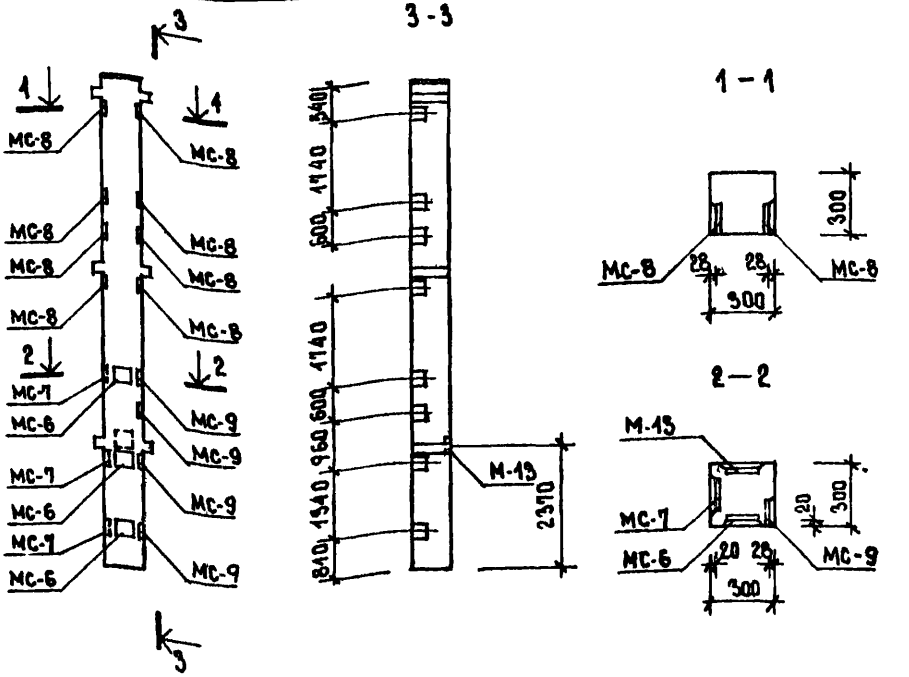

Формат	Зона	Поз.	Обозначение	Наименование		Кол	Примечания
				Сборочные единицы			Масса ед., кг
			ИИ-04-2 вып. 13	Колонна КЗР-33(20)-16А			
Б.Ч.		—	ИИ-04-2 вып 12. 4 I А.103	Изделие закладное	МС-6	3	2.0
Б.Ч.		—	То же	То же	МС-7	3	2.0
Б.Ч.		—	То же	То же	МС-8	8	3.0
Б.Ч.		—	То же	То же	МС-9	4	3.0
Б.Ч.		—	ИИ-04-2 вып. 10 4. II	То же	М-13	1	7.0

ГА. конс. ин.	Михайлов		7.07.80
ГА. инж. м.	Аурик		7.07.80
ГА. конс. м.	Мушкаевский		7.07.80
ГА. инж. пр.	Кротова		7.07.80
Исполнит	Слоним		7.07.80
Проверил	Максимова		7.07.80

252-9-63-91-1 КЖИ-002-03

Колонна КЗР-33(20)-16А-3

Стадия	Масса	Масштаб
Р		
Лист	Листов 1	

Проектный институт Минздрава РСФСР г. Москва

Подпись и дата | Инв. № подл. | Взам. инв. № | Гл. ар. пр. Федоров 7.07.80

Копировал Ревизова

Формат II

Типовой проект 252-9-63
Альбом V

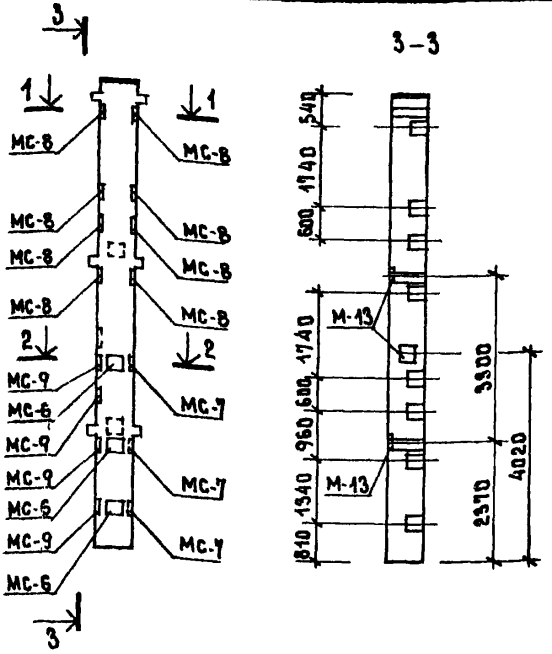

Формат	Зона	Поз	Обозначение	Наименование	Кол.	Примечания
				Сборочные единицы		Масса ед., кг
			ИИ-04-2 вып. 13	Колонна КЭР-33(20)-16Б		
Б.Ч.		—	ИИ-04-2 вып.12. ч.I. а.103	Изделие закладное МС-6	3	2.0
Б.Ч.		—	То же	То же МС-7	3	2.0
Б.Ч.		—	То же	То же МС-8	8	3.0
Б.Ч.		—	То же	То же МС-9	4	3.0
Б.Ч.		—	ИИ-04-2 вып.10 ч. II	То же М-13	3	7.0

Согласовано:
Техн. отд. Александрин 7.07.86
Гл. арх. пр Федоров 7.07.86

Инв. № подл. | Подпись и дата | Взам. инв. №

ГА. конс. гр.	Михайлов		7.07.86
ГА. инж. м.	Лурик		7.07.86
ГА. конс. м	Мишаевский		7.07.86
ГА. инж. пр	Кротова		7.07.86
Исполнит.	Сапим		7.07.86
Проверил	Максимова		7.07.86

252-9-63-9.1-1 КЖИ-003-04

Колонна КЭР-33(20)-16Б-4

Стадия	Масса	Масштаб
Р		
Лист	Листов 1	

Проектный институт Минздрава РСФСР г. Москва

Копировал: Ревизова Формат II

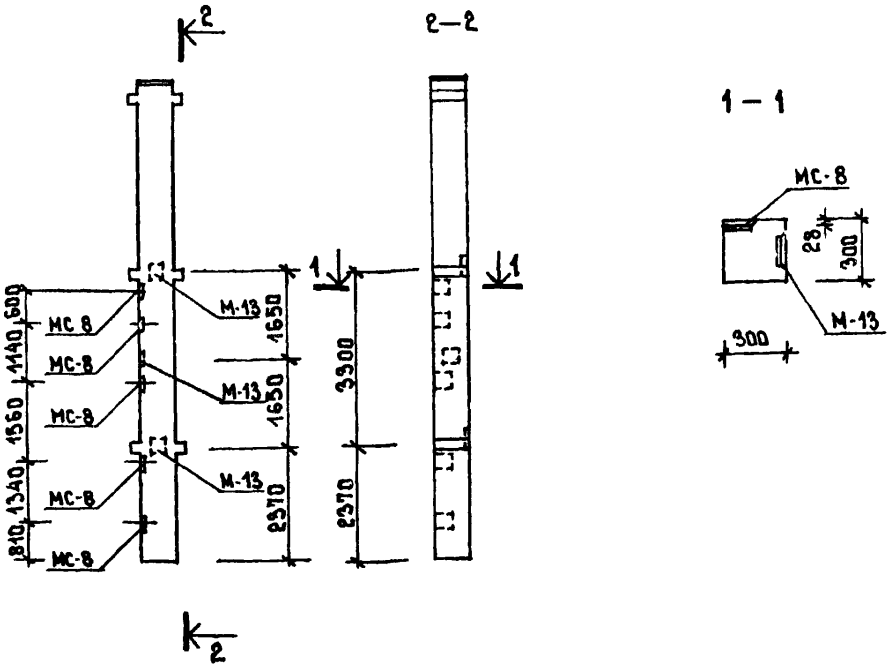

ФОРМАТ	ЗОНА	ПОЗ	ОБОЗНАЧЕНИЕ	НАИМЕНОВАНИЕ	КОЛ.	ПРИМЕЧАНИЯ
				СБОРОЧНЫЕ ЕДИНИЦЫ		МАССА ЕД КГ
			ИИ-04-2 ВЫП. 13	КОЛОННА КЗР-33(20)-15Б-16А		
Б.Ч.		—	ИИ-04-2 ВЫП.12 Ч.I Л.103	ИЗДЕЛИЕ ЗАКЛАДНОЕ МС-8	5	3.0
Б.Ч.		—	ИИ-04-2 ВЫП.10 Ч.II	ТО ЖЕ М-13	3	7.0

ТИПОВОЙ ПРОЕКТ 252-9-63
АЛЬБОМ V

СОГЛАСОВАНО:
ТЕХН. ОТД. — АЛЕКСАНДРИ — 7.07.80
ГЛ. АРХ. ПР. — ФЕДОРОВ — 7.07.80

ВЗАМ. ИНВ. N
ПОДПИСЬ И ДАТА
ИНВ. N ПОДЛ.

ГЛ. КОНС. ИН.	МИХАЙЛОВ		7.07.80
ГЛ. ИНЖ. М.	ЛУРИК		7.07.80
ГЛ. КОНС. М.	МИШНАЕВСКИЙ		7.07.80
ГЛ. ИНЖ. ПР.	КРОТОВА		7.07.80
ИСПОЛНИТ.	СЛОНИМ		7.07.80
ПРОВЕРИЛ	МАКСИМОВА		7.07.80

252-9-63-9.1-1 КЖИ-004-05

КОЛОННА
КЗР-33(20)-15Б-16А-5

СТАДИЯ	МАССА	МАСШТАБ
Р		
ЛИСТ	ЛИСТОВ 1	

ПРОЕКТНЫЙ ИНСТИТУТ МИНЗДРАВА РСФСР
Г. МОСКВА

КОПИРОВАЛ: РЕБИЗОВА

ФОРМАТ II

Типовой проект 252-9-63
Альбом V

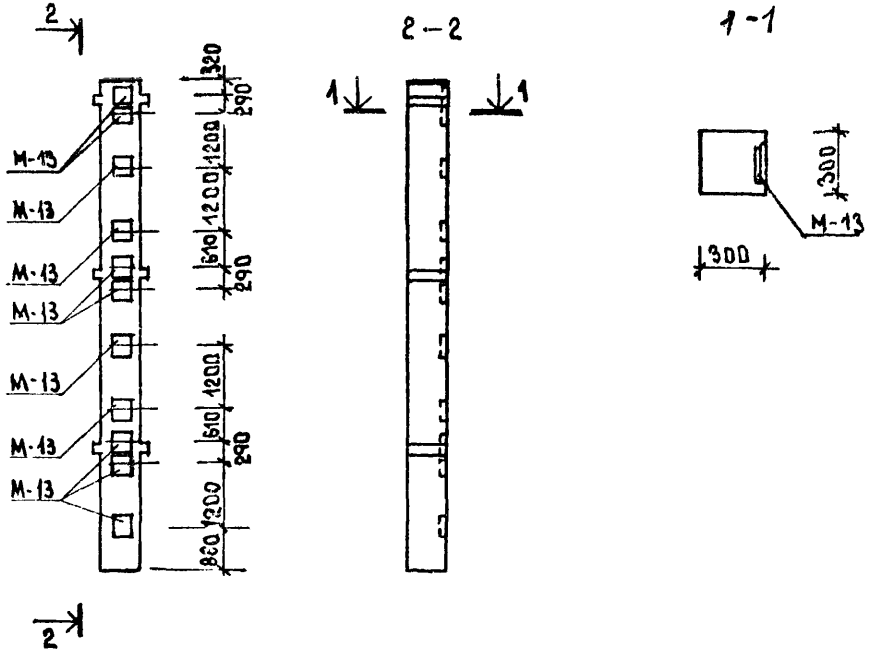

ФОРМАТ	ЗОНА	ПОЗ.	ОБОЗНАЧЕНИЕ	НАИМЕНОВАНИЕ	КОЛ.	ПРИМЕЧАНИЕ
				Сборочные единицы		Масса ед кг
			ИИ-04-2 вып. 13	Колонна КЭР-33(20)-7		
Б.Ч.		—	ИИ-04-2 вып. 10 ч. II	Изделие закладное М-13	11	7.0

СОГЛАСОВАНО:

Техн. отд.	Александрин	7.07.80
Гл. арх. пр.	Федоров	7.07.80

Инв. № подл. | Подпись и дата | Взам. инв. №

Гл. конс. ин	Михайлов		7.07.80
Гл. инж. м	Аурик		7.07.80
Гл. конс. м	Мишнаевский		7.07.80
Гл. инж. пр.	Кротова		7.07.80
Исполнит.	Слонин		7.07.80
Проверил	Максимова		7.07.80

252-9-69-9.1-1 КЖИ-005-06

Колонна КЭР-33(20)-7

Стадия	Масса	Масштаб
Р		
Лист	Листов 1	

Проектный институт Минздрава РСФСР г Москва

Копировал: Ребизова

Формат II

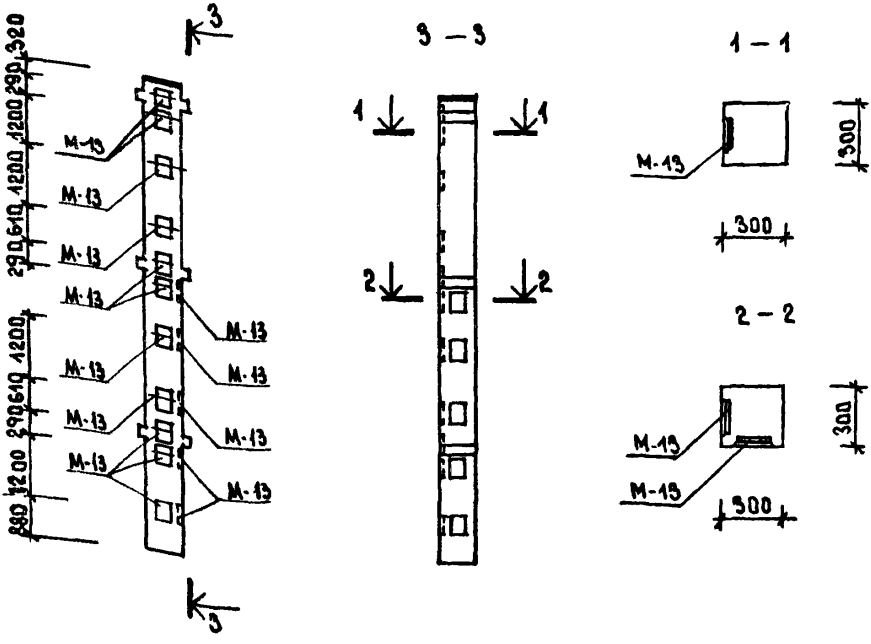

ФОРМАТ	ЗОНА	ПОЗ.	ОБОЗНАЧЕНИЕ	НАИМЕНОВАНИЕ	КОЛ.	ПРИМЕЧАНИЕ
				СБОРОЧНЫЕ ЕДИНИЦЫ		МАССА ЕД КГ
Б.Ч.			ИИ-04-2 ВЫП. 13	КОЛОННА КЭР-33(20)-8		
Б.Ч.		—	ИИ-04-2 ВЫП. 10 Ч II	ИЗДЕЛИЕ ЗАКЛАДНОЕ М-13	16	7.0

ГА. КОНС. Ш	МИХАЙЛОВ		7.07.80
ГА. ИНЖ. М	ЛУРИК		7.07.80
ГА. КОНС. М	МИШНАЕВСКИЙ		7.07.80
ГА. ИНЖ. ПР	КРОТОВА		7.07.80
ИСПОЛНИЛ	СЛОНИМ		7.07.80
ПРОВЕРИЛ	МАКСИМОВА		7.07.80

252-9-63-9.1-1 КЖИ-005-07

КОЛОННА КЭР-33(20)-8

СТАДИЯ	МАССА	МАСШТАБ
Р		
ЛИСТ	ЛИСТОВ 1	

ПРОЕКТНЫЙ ИНСТИТУТ МИНЗДРАВА РСФСР г. МОСКВА

ГА. ТЕХН. ОТД. АЛЕКСАНДРИН 7.07.80
ГА. АРХ. ПР. ФЕДОРОВ 7.07.80
ВЗАМ. ИНВ. N
ПОДПИСЬ И ДАТА
ИНВ. N ПОДЛ.

Копировал Соколова

Формат II

ТИПОВОЙ ПРОЕКТ 252-9-63
АЛЬБОМ V

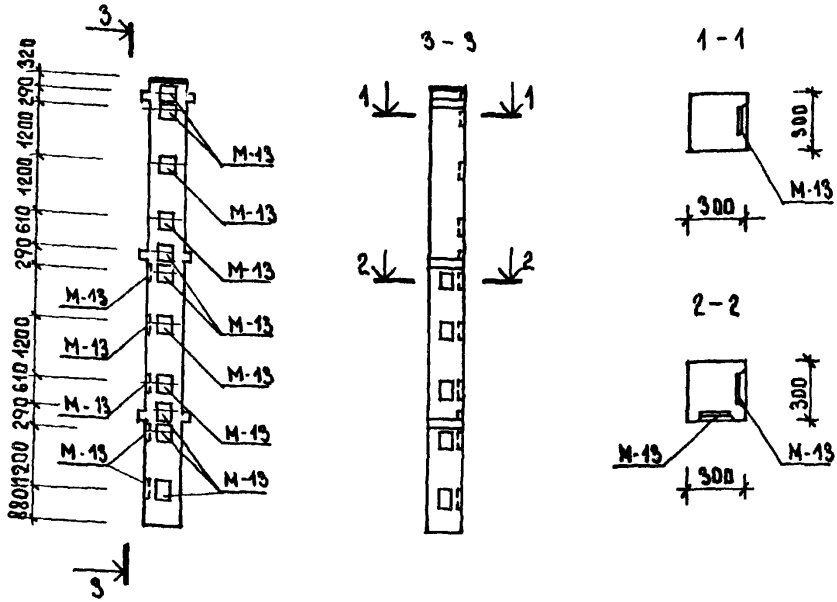

ФОРМАТ	ЗОНА	ПОЗ.	ОБОЗНАЧЕНИЕ	НАИМЕНОВАНИЕ	КОЛ.	ПРИМЕЧАНИЕ
				СБОРОЧНЫЕ ЕДИНИЦЫ		МАССА ЕД КГ
			ИИ-04-2 ВЫП. 13	КОЛОННА КЗР-33(20)-9		
Б.Ч.		—	ИИ-04-2 ВЫП. 10 Ч. II	ИЗДЕЛИЕ ЗАКЛАДНОЕ М-13	16	70

СОГЛАСОВАНО:

ТЕХН ОТД	АЛЕКСАНДРИ	7.07.80
ГЛ АРХ. ПР	ФЕДОРОВ	7.07.80

ИНВ N ПОДЛ | ПОДПИСЬ И ДАТА | ВЗАМ ИНВ N

ГЛ КОНС.ИН	МИХАЙЛОВ		7.07.80
ГЛ ИНЖ М	ЛУРИК		7.07.80
ГЛ КОНС М	МИШНАЕВСКИЙ		7.07.80
ГЛ ИНЖ ПР	КРОТОВА		7.07.80
ИСПОЛНИТ	СЛОНИМ		7.07.80
ПРОВЕРИЛ	МАКСИМОВА		7.07.80

252-9-63-9.1-1 КЖИ-005-08

КОЛОННА КЗР-33(20)-9

СТАДИЯ	МАССА	МАСШТАБ
Р		

ЛИСТ | ЛИСТОВ 1

ПРОЕКТНЫЙ ИНСТИТУТ МИНЗДРАВА РСФСР
Г. МОСКВА

КОПИРОВАЛ: РЕВИЗОРОВ

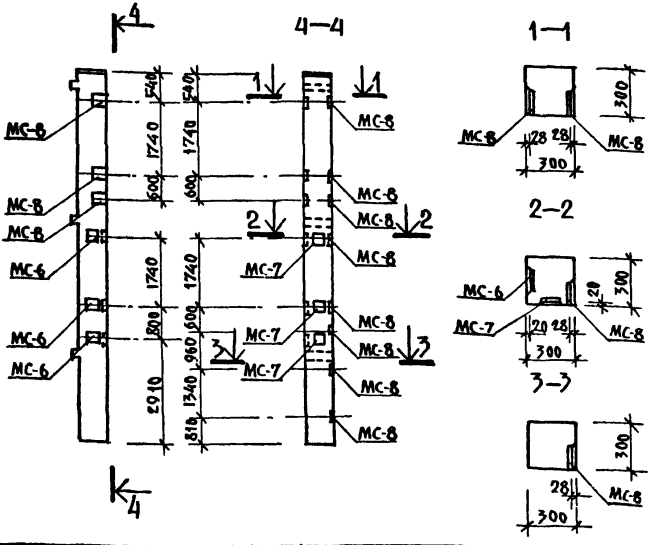

Формат	Зона	Поз.	Обозначение	Наименование	Кол.	Примечание
				Сборочные единицы		масса ед. кг
			ИИ-04-2 вып.13	Колонна КЗК-33(20)		
Б.Ч.		—	ИИ-04-2 вып.12 ч.I л.103	Изделие закладное МС-6	3	2.0
Б.Ч.		—	то же	то же МС-7	3	2.0
Б.Ч.		—	то же	то же МС-8	11	3.0

Типовой проект 252-9-63 Альбом V

Согласовано:

Техн. отд.	Александрова	7.07.80
Гл. арх. пр.	Федоров	7.07.80

Взам. инв. №

Подпись и дата

Инв. № подл.

Гл. конс. ин.	Михайлов		7.07.80
Гл. инж. м.	Лурик		7.07.80
Гл. конс. м.	Мишнаевский		7.07.80
Гл. инж. пр.	Кротова		7.07.80
Исполнит.	Слоним		7.07.80
Проверил	Максимова		7.07.80

252-9-63.9.1-1 КЖИ-001-09

Колонна КЗК-33 (20)-10

Стадия	Масса	Масштаб
Р		

Лист | Листов 1

Проектный институт Минздрава РСФСР г. Москва

Копировал: Петрова

Формат II

Типовой проект 252-9-63 Альбом V

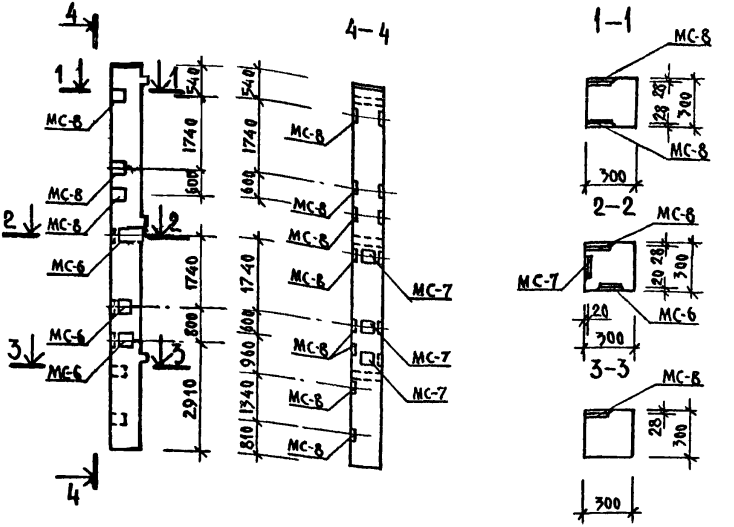

Формат	Зона	Поз.	Обозначение	Наименование	Кол.	Примечания
				Сборочные единицы		Масса ед. кг
			ИИ-04-2 Вып 13	Колонна КЗК-33(20)		
Б.Ч.		—	ИИ-04-2 Вып.12 ЧI А.103	Изделие закладное МС-6	3	2.0
Б.Ч.		—	То же	То же МС-7	3	2.0
Б.Ч.		—	То же	То же МС-8	11	3.0

Согласовано: Гл. арх. пр. Федоров 7.07.86; Техн. отд. Александр 7.07.86

Инв. № подл. | Подпись и дата | Взам. инв. №

Гл. конс. НИ	Михайлов		7.07.86
Гл. инж. М.	Аурик		7.07.86
Гл. конс. М	Мищанский		7.07.86
Гл. инж. пр.	Кротова		7.07.86
Исполнил	Слоним		7.07.86
Проверил	Максимова		7.07.86

252-9-63-9.1-1 КЖИ-001-10

Колонна КЗК-33(20)-11

Стадия	Масса	Масштаб
Р		
Лист	Листов 1	

Проектный институт Минздрава РСФСР г. Москва

Копировал: Петрова

Формат II

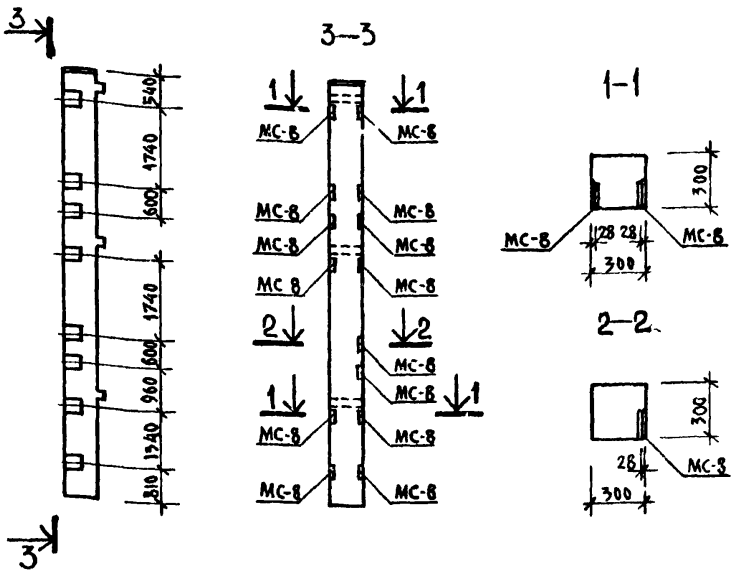

Формат	Зона	Поз.	Обозначение	Наименование	Кол.	Примечание
				Сборочные единицы		масса ед кг
			ИИ-04-2 вып.13	Колонна КЗК-33 (20)		
Б.Ч.		—	ИИ-04-2 вып.12 ч.I л.103	Изделие закладное МС-8	14	3.0

Гл.конс.ин.	Михайлов		7.07.80
Гл.инж.м.	Лурик		7.07.80
Гл.конс.м	Мишнаевский		7.07.80
Гл.инж.пр.	Кротова		7.07.80
Исполит.	Слонимова		7.07.80
Провер.	Максимова		7.07.80

252-9-63-9.1-1 КЖИ-001-11

Колонна КЗК-33(20)-12

Стадия	Масса	Масштаб
Р		
Лист	Листов 1	

Проектный институт Минздрава РСФСР г. Москва

Типовой проект 252-9-63 Альбом V

Инв. № подл. | Подпись и дата | Взам инв №

Техн. отд. | Гл. арх. пр. | Александри | Федоров | 7.07.80 | 7.07.80

Копировал: Петрова

Формат II

Типовой проект 252-9-63 Альбом V

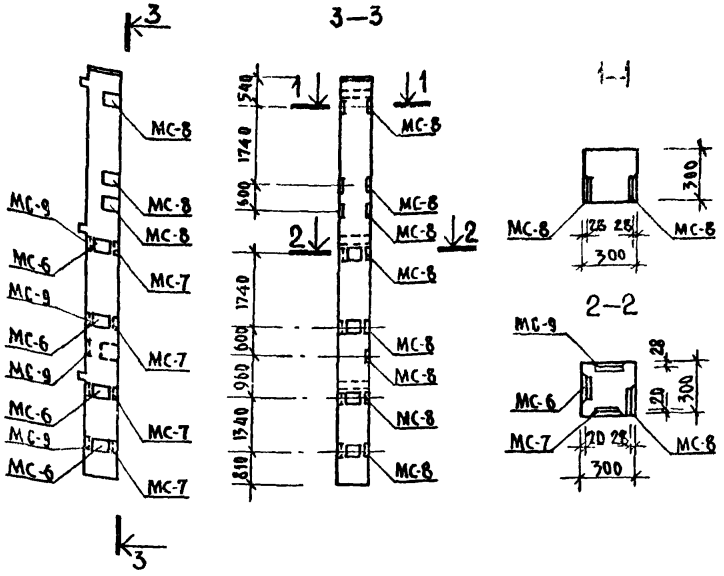

Формат	Зона	Поз.	Обозначение	Наименование	Кол.	Примечания
				Сборочные единицы		Масса ед. кг
			ИИ-04-2 вып. 13	Колонна КЗК-33(20)		
Б.Ч.		—	ИИ-04-2 вып 12 чI А 103	Изделие закладное МС-6	4	20
Б.Ч.		—	То же	То же МС-7	4	20
Б.Ч.		—	То же	То же МС-8	11	30
Б.Ч.		—	То же	То же МС-9	5	3.0

ГА конс. ин	Михайлов		7.07.80
ГА инж. М.	Аурик		7.07.80
ГА конс. М.	Мишаковский		7.07.80
ГА инж. пр.	Кротова		7.07.80
Исполнит.	Саонин		7.07.80
Проверил	Максимова		7.07.80

252-9-63-9.11 КЖИ-001-12

Колонна КЗК-33(20)-13

Стадия	Масса	Масштаб
Р		
Лист	Листов 1	

Проектный институт Минздрава РСФСР г. Москва

Согласовано: Техн. отд. — Асканадри 7.07.80; Гл. арх. пр — Федоров 7.07.80

Инв. № подл. | Подпись и дата | Взам. инв. №

Копировал Петрова

Формат II

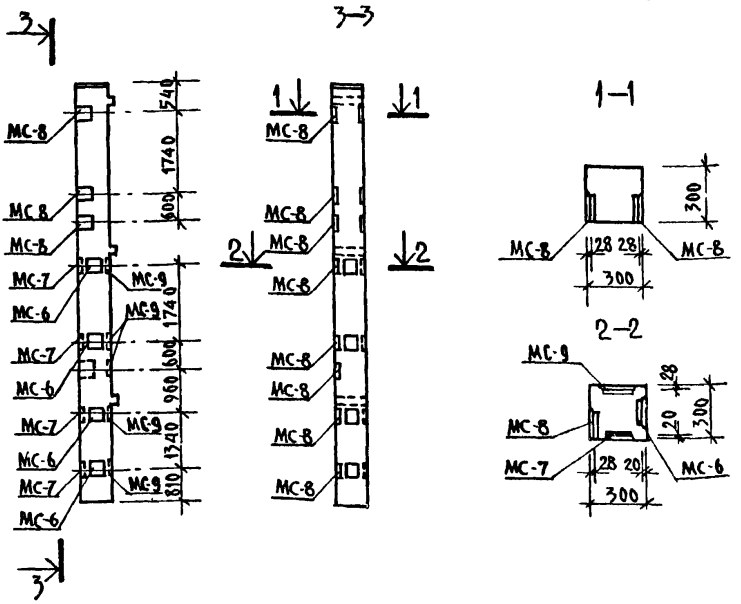

Формат	Зона	Поз.	Обозначение	Наименование	Кол.	Примечания
				Сборочные единицы		масса ед. кг
			ИИ-04-2 вып. 13	Колонна КЗК-33(20)		
Б.4.		—	ИИ-04-2 вып.12 ч.I л.103	Изделие закладное МС-6	4	2.0
Б.4.		—	то же	то же МС-7	4	2.0
Б.4.		—	то же	то же МС-8	11	3.0
Б.4.		—	то же	то же МС-9	5	3.0

Типовой проект 252-9-63 Альбом V

Согласовано:
Техн. отд. — Александри — 7.07.80
Гл. арх. пр. — Федоров — 7.07.80

Взам. инв. N
Подпись и дата
Инв. N подл.

Гл.конс.ин	Михайлов		7.07.80
Гл.инж. М.	Лурик		7.07.80
Гл.конс. М.	Мишиневский		7.07.80
Гл.инж.пр	Кротова		7.07.80
Исполнит	Слоним		7.07.80
Проверил	Максимова		7.07.80

252-9-63.9.1-1 КЖИ-001-13

Колонна КЗК-33(20)-14

Стация	Масса	Масштаб
Р		

Лист | Листов 1

Проектный институт Минздрава РСФСР г. Москва

Копировал Петрова

Формат II

ТИПОВОЙ ПРОЕКТ 252-9-63
АЛЬБОМ V

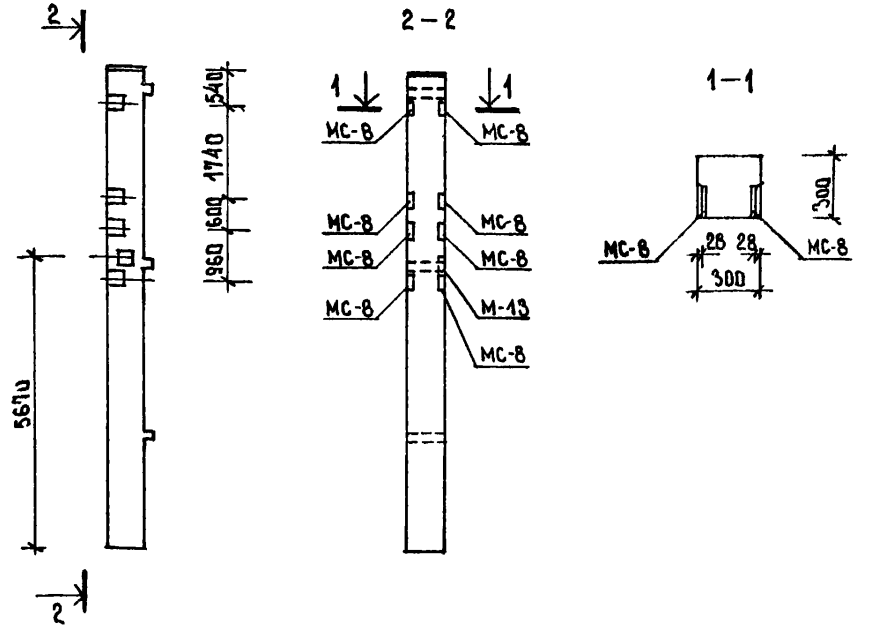

ФОРМАТ	ЗОНА	ПОЗ.	ОБОЗНАЧЕНИЕ	НАИМЕНОВАНИЕ	КОЛ.	ПРИМЕЧАНИЕ
				СБОРОЧНЫЕ ЕДИНИЦЫ		МАССА ЕД., КГ
			ИИ-04-2 ВЫП. 13	КОЛОННА КЭК-33(20)-16А		
Б.Ч.		—	ИИ-04-2 ВЫП.12 Ч I А 103	ИЗДЕЛИЕ ЗАКЛАДНОЕ МС-8	8	3.0
Б.Ч.		—	ИИ-04-2 ВЫП.10 Ч II	ТО ЖЕ М-13	1	7.0

СОГЛАСОВАНО:
ТЕХН. ОТД. — АЛЕКСАНДРЫ — 17.07.86
ГЛ. АРХ. ПР. — ФЕДОРОВ — 17.07.86

ИНВ. № ПОДЛ. | ПОДПИСЬ И ДАТА | ВЗАМ. ИНВ. №

ГЛ. КОНС. ИН	МИХАЙЛОВ		7.07.86
ГЛ. ИНЖ. М	ЛУРИК		7.07.86
ГЛ. КОНС. Н	МИШАЕВСКИЙ		7.07.86
ГЛ. ИНЖ. ПР	КРОТОВА		7.07.86
ИСПОЛНИТ	СЛОНИМ		7.07.86
ПРОВЕРИЛ	МАКСИМОВА		7.07.86

252-9-63-9.1-1 КЖИ-006-14

КОЛОННА КЭК-33(20)-16А-15

СТАДИЯ	МАССА	МАСШТАБ
Р		
ЛИСТ	ЛИСТОВ 1	

ПРОЕКТНЫЙ ИНСТИТУТ МИНЗДРАВА РСФСР г. МОСКВА

Копировал Ребизова Формат А2

ТИПОВОЙ ПРОЕКТ 252-9-63
АЛЬБОМ V

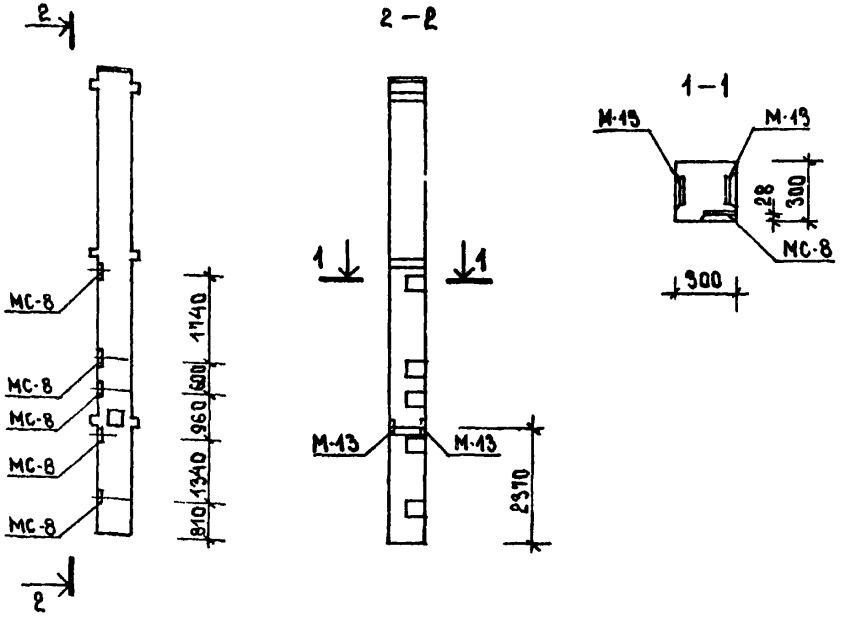

ФОРМАТ	ЗОНА	ПОЗ.	ОБОЗНАЧЕНИЕ	НАИМЕНОВАНИЕ	КОЛ.	ПРИМЕЧАНИЕ
				СБОРОЧНЫЕ ЕДИНИЦЫ		МАССА ЕД., КГ
			ИИ-04-2 ВЫП. 15	КОЛОННА КЭР-33(20)-16А		
Б.Ч.		1	ИИ-04-2 ВЫП. 12 Ч.I А.103	ИЗДЕЛИЕ ЗАКЛАДНОЕ МС-8	5	3.0
Б.Ч.		2	ИИ-04-2 ВЫП. 10 Ч.II	ТО ЖЕ М-13	2	7.0

ГА КОНС ИН	МИХАЙЛОВ		7.07.84
ГА НИЖ И	ЛУРИЙ		7.07.84
ГА КОНС М	МИШНАРЕВСКИЙ		7.07.84
ГА НИЖ ПР	КРОТОВА		7.07.84
ИСПОЛНИТ	СЛОНИМ		7.07.84
ПРОВЕРИЛ	МАКСИМОВА		7.07.84

252-9-63-9.1-1 КЖИ-002-15

КОЛОННА КЭР-33(20)-16А-15

СТАДИЯ	МАССА	МАСШТАБ
Р		
ЛИСТ	ЛИСТОВ 1	

ПРОЕКТНЫЙ ИНСТИТУТ МИНЗДРАВА РСФСР г. МОСКВА

СОГЛАСОВАНО:
ТЕХН ОТД — ГА. АРХ. ПР — ФЕДОРОВ — АЛЕКСАНДРИ — 7.07.84 — 7.07.84

ИНВ. N ПОДЛ. | ПОДПИСЬ И ДАТА | ВЗАМ. ИНВ. N

КОПИРОВАЛ: РЕБИЗОВА ФОРМАТ II

ТИПОВОЙ ПРОЕКТ 252-9-63
АЛЬБОМ V

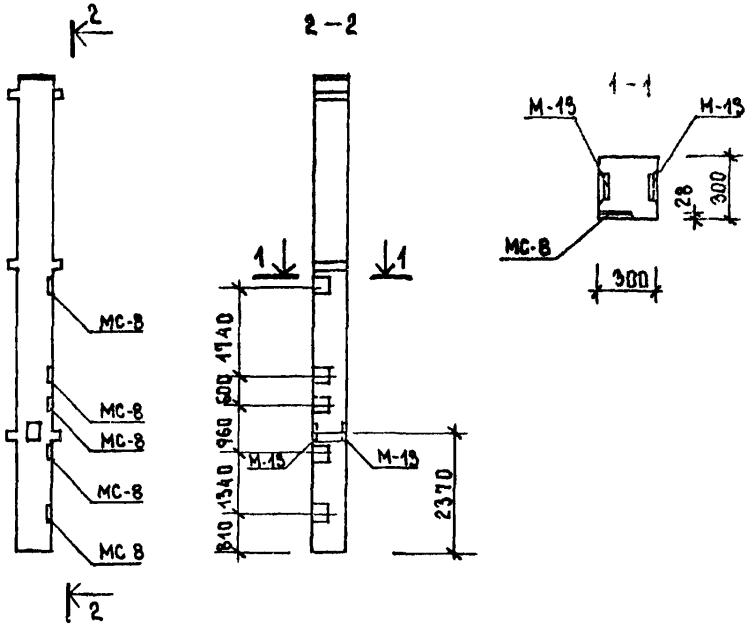

ФОРМАТ	ЗОНА	ПОЗ.	ОБОЗНАЧЕНИЕ	НАИМЕНОВАНИЕ	КОЛ.	ПРИМЕЧАНИЕ
				СБОРОЧНЫЕ ЕДИНИЦЫ		МАССА ЕД., КГ
			ИИ-04-2 ВЫП. 13	КОЛОННА КЭР-33(20)-16А		
Б.Ч.		—	ИИ-04-2 ВЫП. 12. Ч I Л.103	ИЗДЕЛИЕ ЗАКЛАДНОЕ МС-8	5	3.0
Б.Ч.		—	ИИ-04-2 ВЫП. 10 Ч. II	ТО ЖЕ М-13	2	7.0

СОГЛАСОВАНО:
ТЕХН. ОТД. — ГА АРХ. ПР. — АЛЕКСАНДРИ — ФЕДОРОВ — 7.07.80 — 7.07.80

ВЗАМ. ИНВ. N

ПОДПИСЬ И ДАТА

ИНВ. N ПОДЛ.

ГА КОНС. ЦК	МИХАЙЛОВ		7.07.80
ГА. ИНЖ. М	ЛУРИК.		7.07.80
ГА КОНС М	МИШИЛЕВСКИЙ		7.07.80
ГА ИНЖ ПР	КРОТОВА		7.07.80
ИСПОЛНИТ	СЛОНИМ		7.07.80
ПРОВЕРИЛ	МАКСИМОВА		7.07.80

252-9-63.9.1-1 КЖИ-002-16

КОЛОННА КЭР-33(20)-16А-17

СТАДИЯ	МАССА	МАСШТАБ
Р		
ЛИСТ	ЛИСТОВ 1	

ПРОЕКТНЫЙ ИНСТИТУТ МИНЗДРАВА РСФСР г. МОСКВА

КОПИРОВАЛ: РЕБИЗОВА ФОРМАТ II

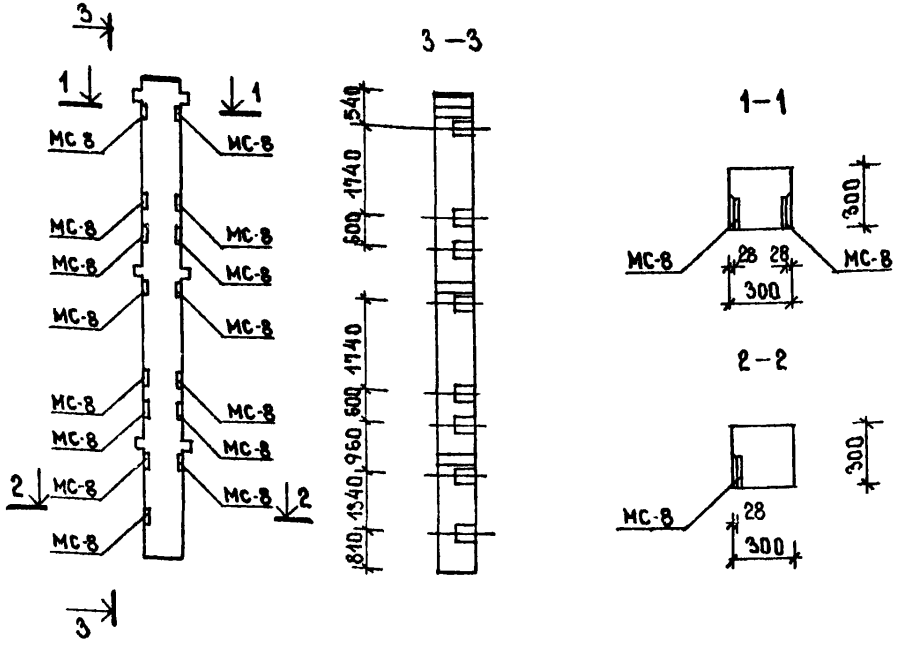

СОГЛАСОВАНО:

ТЕХН ОТД	АЛЕКСАНДРИ	7.07.80
ГЛ.АРХ.ПР.	ФЕДОРОВ	7.07.80

ФОРМАТ	ЗОНА	ПОЗ.	ОБОЗНАЧЕНИЕ	НАИМЕНОВАНИЕ	КОЛ.	ПРИМЕЧАНИЯ
				СБОРОЧНЫЕ ЕДИНИЦЫ		МАССА ЕД. КГ
			ИИ-04-2 ВЫП.19	КОЛОННА КЭР-33(20)		
Б.Ч.		—	ИИ-04-2 ВЫП12. ЧI Л.109	ИЗДЕЛИЕ ЗАКЛАДНОЕ МС-8	15	3.0

ВЗАМ ИНВ.N

ПОДПИСЬ И ДАТА

ИНВ.N ПОДЛ.

ГЛ.КОНС.ИН	МИХАЙЛОВ		7.07.80
ГЛ.ИНЖ.М	ЛУРИК		7.07.80
ГЛ.КОНС М.	МИШНАЕВСКИЙ		7.07.80
ГЛ.ИНЖ.ПР	КРОТОВА		7.07.80
ИСПОЛНИТ.	СЛОНИМ		7.07.80
ПРОВЕРИЛ	МАКСИМОВА		7.07.80

252-9-63-9.1-1 КЖИ-005-17

КОЛОННА КЭР-33(20)-18

СТАДИЯ	МАССА	МАСШТАБ
Р		
ЛИСТ	ЛИСТОВ 1	

ПРОЕКТНЫЙ ИНСТИТУТ МИНЗДРАВА РСФСР г. МОСКВА

КОПИРОВАЛ: ПЕТРОВА

ФОРМАТ II

Типовой проект 252-9-63 Альбом V

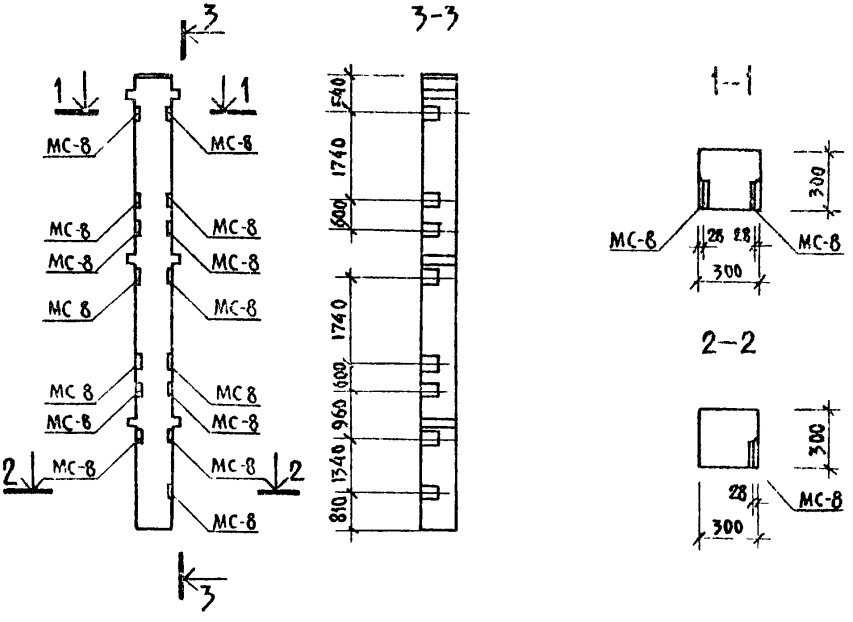

Формат	Зона	Поз.	Обозначение	Наименование	Кол.	Примечание
				Сборочные единицы		Масса ед. кг
			ИИ-04-2 вып 13	Колонна КЗР-33(20)		
Б.Ч.		—	ИИ-04-2 вып 12 ч I л.103	Изделие закладное МС-8	15	3.0

Гл конс ин	Михайлов		7.07.80
Гл инж м	Лурик		7.07.80
Гл конс м	Мишилевский		7.07.80
Гл инж пр	Кротова		7.07.80
Исполнит.	Слоним		7.07.80
Проверил	Максимова		7.07.80

252-9-63-9.1-1 КЖИ-005-18

Колонна КЗР-33(20)-19

Стадия	Масса	Масшта
Р		

Лист | Листов 1

Проектный институт Минздрава РСФСР г. Москва

Согласовано: Техн отд. Александри 7.07.80; Гл. арх. пр. Федоров 7.07.80

Инв. № подл. | Подпись и дата | Взам. инв. №

Копировал Петрова

Формат II

Типовой проект 252-9-63 Альбом V

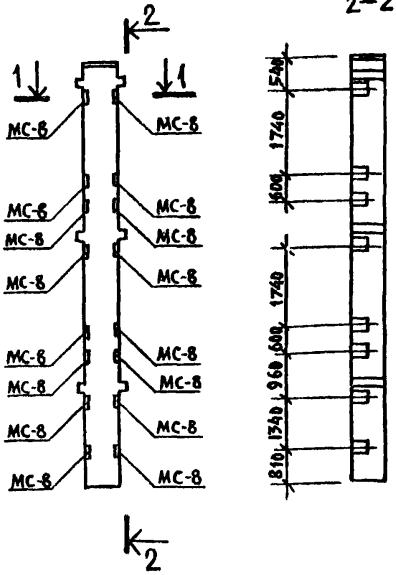

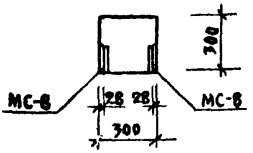

Формат	Зона	Поз.	Обозначение	Наименование	Кол.	Примечания
				Сборочные единицы		Масса ед. кг
			ИИ-04-2 вып. 13	Колонна КЗР-33(20)		
Б.Ч.		—	ИИ-04-2 вып.12 ч.I л.103	Изделие закладное МС-8	16	3.0

Согласовано: Гл. арх. пр. Федоров 7.07.80; Техн. отд. Александри 7.07.80

Взам. инв. № | Подпись и дата | Инв. № подл.

Гл.конс.пр.	Михайлов		7.07.80
Гл.инж.м	Аурик		7.07.80
Гл.конс.м	Мишнаевский		7.07.80
Гл.инж.пр.	Кротова		7.07.80
Исполнил	Савинм		7.07.80
Проверил	Максимова		7.07.80

252-9-63-9.1-1 КЖИ-005-19

Колонна КЗР-33(20)-20

Стадия	Масса	Листов
Р		
Лист	Листов 1	

Проектный институт Минздрава РСФСР г. Москва

Копировал Петрова

Формат II

Типовой проект 252-9-63 Альбом V

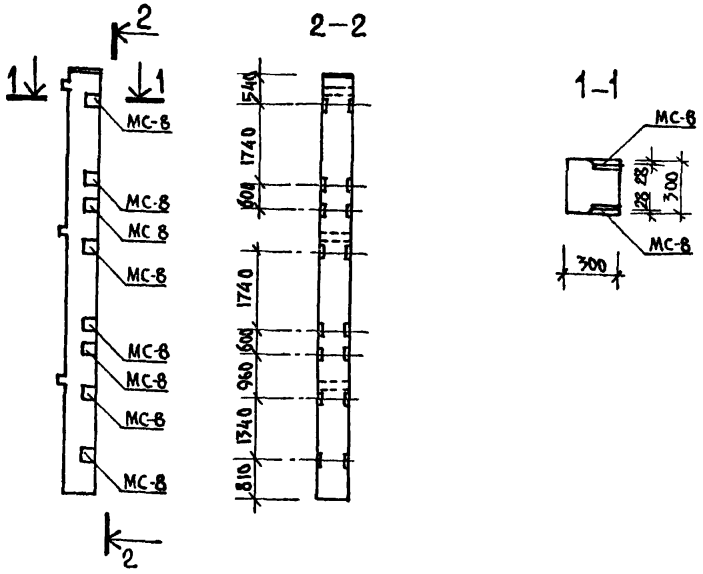

Формат	Зона	Поз.	Обозначение	Наименование	Кол.	Примечание
				Сборочные единицы		Масса ед. кг
			ИИ-04-2 вып.13	Колонна КЗК-33(20)		
Б.Ч.		—	ИИ-04-2 вып.12 ч.I л.103	Изделие закладное МС-8	16	3.0

Гл. конст. ИИ	Михайлов		7.07.80
Гл. инж. М	Лурик		7.07.80
Гл. конс. М	Мишилевский		7.07.80
Гл. инж. пр.	Кротова		7.07.80
Исполнит.	Слоним		7.07.80
Проверил	Максимова		7.07.80

252-9-63-9.1.1 КЖИ-001-20

Колонна КЗК-33(20)-21

Стадия	Масса	Масштаб
Р		

Лист | Листов 1

Проектный институт Минздрава РСФСР г. Москва

Согласовано: Техн. отд. — Александров — 7.07.80; Гл. арх. пр. — Федоров — 7.07.80

Инв. № подл. | Подпись и дата | Взам. инв. №

Копировал: Петрова

Формат II

Типовой проект 252-9-63
Альбом V

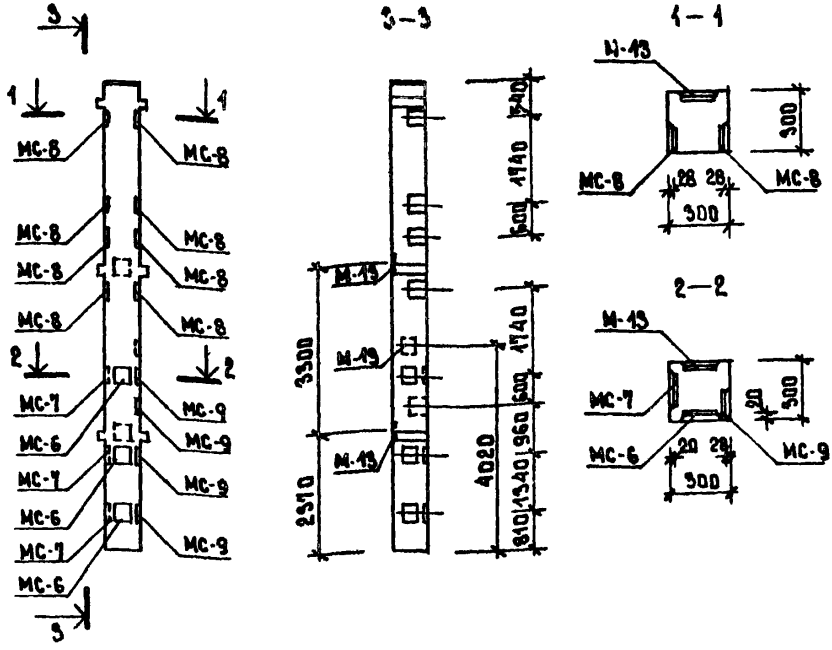

Формат	Зона	Поз.	Обозначение	Наименование	Кол.	Примечания
				Сборочные единицы		Масса ед. кг
			ИИ-04-2 вып. 13	Колонна КЭР-33(20)-16Б		
Б.ч.		—	ИИ-04-2 вып.12 ч.I А.103	Изделие закладное МС-6	3	2.0
Б.ч.		—	То же	То же МС-7	3	2.0
Б.ч.		—	То же	То же МС-8	8	3.0
Б.ч.		—	То же	То же МС-9	4	3.0
Б.ч.		—	ИИ-04-2 вып 10 ч II	То же М-13	3	7.0

Согласовано: Техн. отд. Александрин 7.07.78; Гл. арх. пр. Федоров 7.07.78

Взам. инв. № | Подпись и дата | Инв. № подл.

Гл. конс. ин	Михайлов	7.07.78
Гл. инж. м.	Аурик	7.07.78
Гл. конс. м	Мишаевский	7.07.78
Гл. инж. пр.	Кротова	7.07.78
Исполнит.	Слоним	7.07.78
Проверил	Максимова	7.07.78

252-9-63-9.1-1 КЖИ-003-21

Колонна КЭР-33(20)-16Б-22

Стадия	Масса	Масштаб
Р		
Лист	Листов 1	

Проектный институт Минздрава РСФСР г. Москва

Копировал Ребизова Формат

ТИПОВОЙ ПРОЕКТ 252-9-63
АЛЬБОМ V

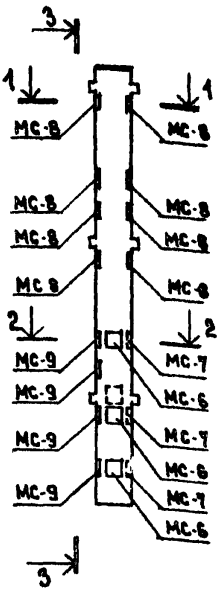

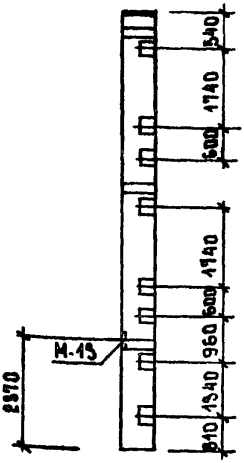

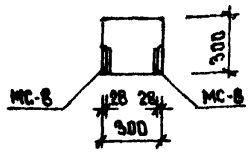

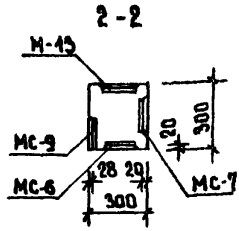

СОГЛАСОВАНО:
ТЕХН. ОТД. АЛЕКСАНДРОВ 7.07.86
ГА АРХ. ПР. ФЕДОРОВ 7.07.86

ФОРМАТ	ЗОНА	ПОЗ.	ОБОЗНАЧЕНИЕ	НАИМЕНОВАНИЕ	КОЛ.	ПРИМЕЧАНИЯ
				Сборочные единицы		Масса ед. кг
			ИИ-04-2 вып. 13	Колонна КЭР-33(20)-16А		
Б.Ч.		—	ИИ-04-2 вып.12 ч.I А.109	Изделие закладное МС-6	3	2.0
Б.Ч.		—	То же	То же МС-7	3	2.0
Б.Ч.		—	То же	То же МС-8	8	3.0
Б.Ч.		—	То же	То же МС-9	4	3.0
Б.Ч.		—	ИИ-04-2 вып.10 ч II	То же М-13	1	1.0

ВЗАМ. ИНВ. №
ПОДПИСЬ И ДАТА
ИНВ. № ПОДЛ.

ГА. КОНС. ЦЕХ	МИХАЙЛОВ		7.07.86
ГА ИНЖ. М.	АУРИК		7.07.86
ГА. КОНС. М.	МИШАЕВСКИЙ		7.07.86
ГА. ИНЖ. ПР.	КРОТОВА		7.07.86
ИСПОЛНИЛ	САПОНИН		7.07.86
ПРОВЕРИЛА	МАКСИМОВА		7.07.86

252 - 9 - 63-9.1-1 КЖИ - 002-22

Колонна КЭР-33(20)-16А-23

СТАДИЯ	МАССА	МАСШТАБ
Р		
ЛИСТ	ЛИСТОВ 1	

ПРОЕКТНЫЙ ИНСТИТУТ МИНЗДРАВА РСФСР г МОСКВА

Копировал Ребизова Формат А1

ТИПОВОЙ ПРОЕКТ 252-9-63
АЛЬБОМ V

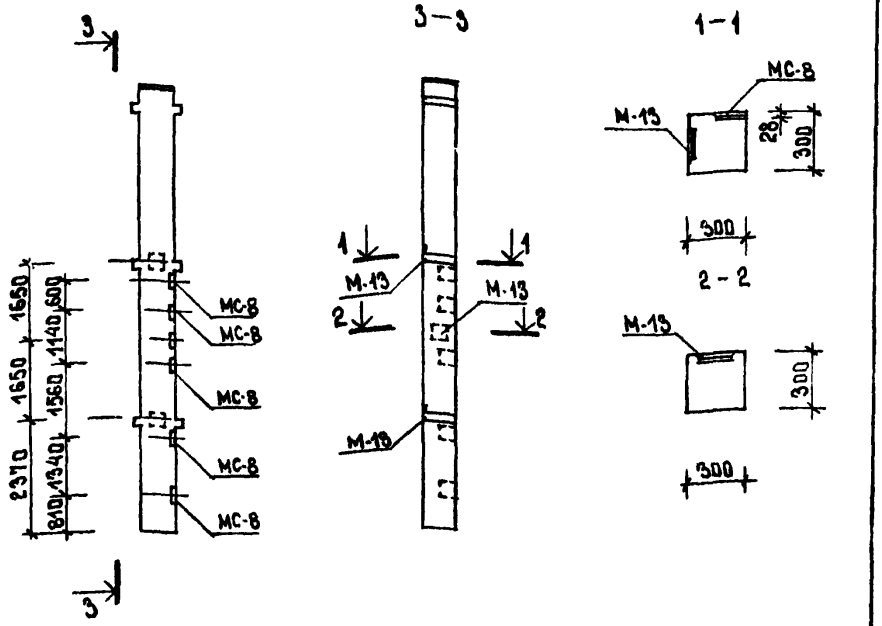

ФОРМАТ	ЗОНА	ПОЗ.	ОБОЗНАЧЕНИЕ	НАИМЕНОВАНИЕ	КОЛ.	ПРИМЕЧАНИЯ
				СБОРОЧНЫЕ ЕДИНИЦЫ		МАССА ЕД КГ
			ИИ-04-2 ВЫП. 13	КОЛОННА КЗР-33(20)-15Б-16А		
Б.Ч.		—	ИИ-04-2 ВЫП. 12 Ч. I Л. 103	ИЗДЕЛИЕ ЗАКЛАДНОЕ МС-8	5	30
Б.Ч.		—	ИИ-04-2 ВЫП. 10 Ч. II	ТО ЖЕ М-13	3	70

ГЛ. КОНС. ИН	МИХАЙЛОВ		7.07.80
ГЛ. ИНЖ. М.	ЛУРИК		7.07.80
ГЛ. КОНС. М	МИШНАЕВСКИЙ		7.07.80
ГЛ. ИНЖ. ПР.	КРОТОВА		7.07.80
ИСПОЛНИТ	СЛОНИМ		7.07.80
ПРОВЕРИЛ	МАКСИМОВА		7.07.80

252-9-63-9.1-1 КЖИ-004-23

КОЛОННА
КЗР-33(20)-15Б-16А-24

СТАДИЯ	МАССА	МАСШТАБ
Р		
ЛИСТ	ЛИСТОВ 1	

ПРОЕКТНЫЙ ИНСТИТУТ МИНЗДРАВА РСФСР
Г. МОСКВА

СОГЛАСОВАНО:

ТЕХН. ОТД.	АЛЕКСАНДРИ	7.07.80
ГЛ. АРХ. ПР.	ФЕДОРОВ	7.07.80

ВЗАМ. ИНВ. N

ПОДПИСЬ И ДАТА

ИНВ. N ПОДЛ.

КОПИРОВАЛ: РЕБИЗОВА

ФОРМАТ 11

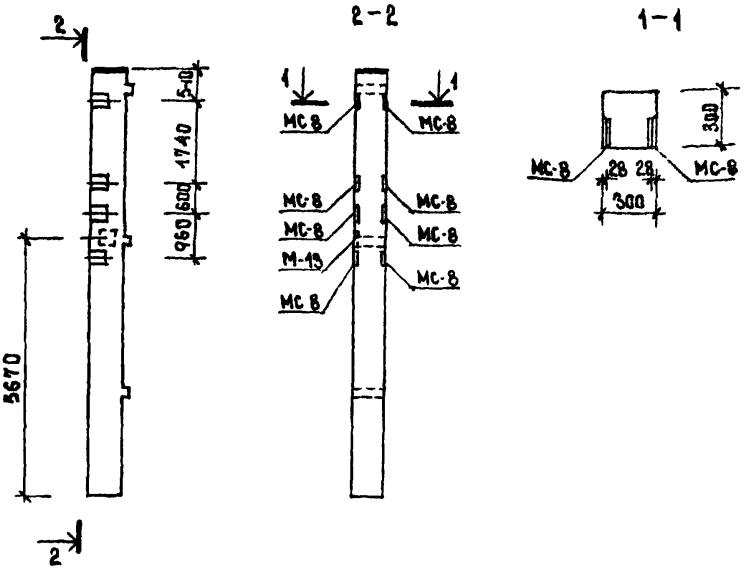

ФОРМАТ	ЗОНА	ПОЗ.	ОБОЗНАЧЕНИЕ	НАИМЕНОВАНИЕ	КОЛ.	ПРИМЕЧАНИЯ
				Сборные единицы		Масса ед. кг
			ИИ-04-2 вып. 13	Колонна КЭК-33(20)-16А		
Б.Ч.		1	ИИ-04-2 вып. 12 ч. I л. 105	Изделие закладное МС-8	8	3.0
Б.Ч.		1	ИИ-04-2 вып. 10 ч. II	то же М-13	1	7.0

СОГЛАСОВАНО:
ГЛ. АРХ. ПР. ФЕДОРОВ 7.07.86
ТЕХН. ОТД. МАКСИМАРЦ 7.07.86

ВЗАМ. ИНВ. №
ПОДПИСЬ И ДАТА
ИНВ. № ПОДЛ.

ГЛ. КОНС. ЦИ	МИХАЙЛОВ		7.07.86
ГЛ. ИНЖ. М	ЛЧРИК		7.07.86
ГЛ. КОНС. М.	МИШАРЕВСКИЙ		7.07.86
ГЛ. ИНЖ. ПР.	КРОТОВА		7.07.86
НС. ПОЛИТ.	САДНИМ		7.07.86
ПРОВЕРИЛ	МАКСИМОВА		7.07.86

252-9-63-9.1-1 КЖИ -006-24

КОЛОННА
КЭК-33(20)-16А-25

СТАДИЯ	МАССА	МАСШТАБ
Р		
ЛИСТ	ЛИСТОВ 1	

ПРОЕКТНЫЙ ИНСТИТУТ МИНЗДРАВА РСФСР г. МОСКВА

КОПИРОВАЛ: РЕБИЗОВА ФОРМАТ II

ТИПОВОЙ ПРОЕКТ 252-9-63

АЛЬБОМ V

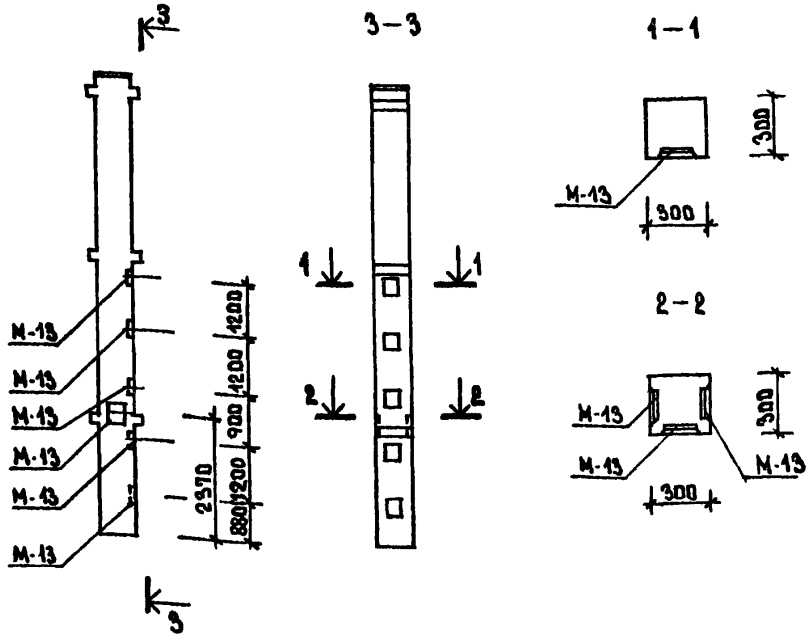

ФОРМАТ	ЗОНА	ПОЗ.	ОБОЗНАЧЕНИЕ	НАИМЕНОВАНИЕ	КОЛ.	ПРИМЕЧАНИЕ
				СБОРОЧНЫЕ ЕДИНИЦЫ		МАССА ЕД КГ
			ИИ-04-2 ВЫП. 13	КОЛОННА КЗР-33(20)-6-11		
Б.Ч.		—	ИИ-04-2 ВЫП. 10 Ч. II	ИЗДЕЛИЕ ЗАКЛАДНОЕ М-13	7	7.0

СОГЛАСОВАНО:

ТЕХН. ОТД.	АЛЕКСАНДРИ	7.07.80
ГЛ. АРХ. ПР.	ФЕДОРОВ	7.07.80

ИНВ. N ПОДЛ. | ПОДПИСЬ И ДАТА | ВЗАМ. ИНВ. N

ГЛ. КОНС. ИН.	МИХАЙЛОВ		7.07.80
ГЛ. ИНЖ. М.	ЛУРИК		7.07.80
ГЛ. КОНС. М.	МИШНАЕВСКИЙ		7.07.80
ГЛ. ИНЖ. ПР.	КРОТОВА		7.07.80
ИСПОЛНИТ.	СЛОНИМ		7.07.80
ПРОВЕРИЛ	МАКСИМОВА		7.07.80

252-9-63-9.1-1 КЖИ-007-25

КОЛОННА КЗР-33(20)-6-26

СТАДИЯ	МАССА	МАСШТАБ
Р		

ЛИСТ | ЛИСТОВ 1

ПРОЕКТНЫЙ ИНСТИТУТ МИНЗДРАВА РСФСР г МОСКВА

КОПИРОВАЛ РЕБИЗОВА

ФОРМАТ 11

Типовой проект 252-9-63
Альбом V

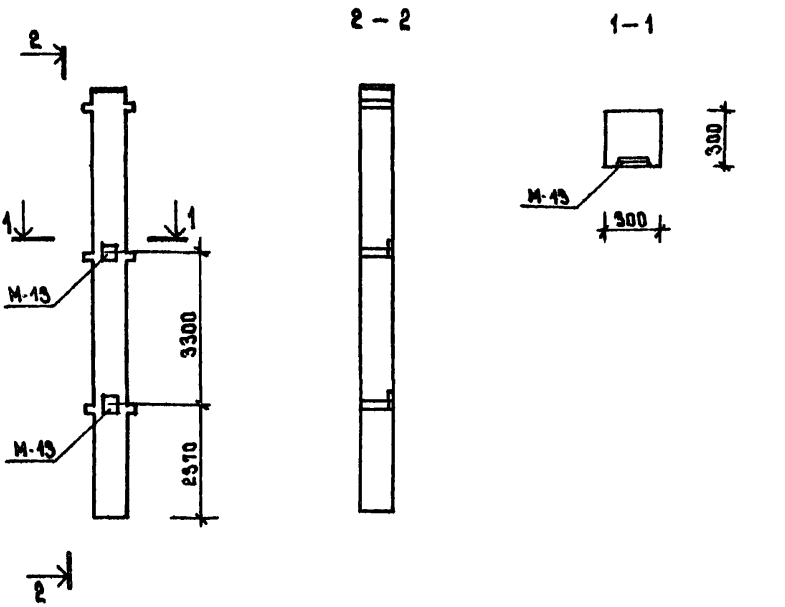

ФОРМАТ	ЗОНА	ПОЗ.	ОБОЗНАЧЕНИЕ	НАИМЕНОВАНИЕ	КОЛ.	ПРИМЕЧАНИЕ
				Сборочные единицы		Масса ед. кг
			ИИ-04-2 вып. 13	Колонна КЗР-33(20)-16А		
Б.Ч.		—	ИИ-04-2 вып. 10 ч. II	Изделие закладное М-13	2	7.0

ГА. КОНС. ИН.	МИХАЙЛОВ		7.07.86
ГА. ИНЖ. М.	ЛУРИК		7.07.86
ГА. КОНС. М.	МИШНАЕВСКИЙ		7.07.86
ГА. ИНЖ. ПР.	КРОТОВА		7.07.86
ИСПОЛНИТ.	СЛОНИМ		7.07.86
ПРОВЕРИЛ	МАКСИМОВА		7.07.86

252-9-63-9.1-1 КЖИ-002-26

Колонна КЗР-33(20)-16А

СТАДИЯ	МАССА	МАСШТАБ
Р		
ЛИСТ	ЛИСТОВ 1	

ПРОЕКТНЫЙ ИНСТИТУТ МИНЗДРАВА РСФСР г. МОСКВА

СОГЛАСОВАНО: ТЕХН. ОТД. 7.07.86 АЛЕКСАНДРИ; ГА. АРХ. ПР. 7.07.86 ФЕДОРОВ

ИНВ. N ПОДЛ. | ПОДПИСЬ И ДАТА | ВЗАМ. ИНВ. N

Копировал: Ребизова

Формат А1

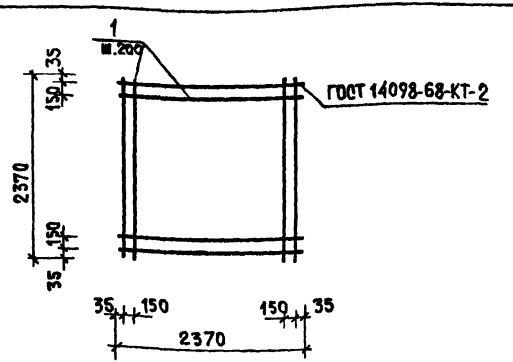

Формат	Зона	Поз	Обозначение	Наименование	Кол	Примечание
				Детали		Масса ед кг
Б.Ч.		1	ФМ-1	Ф12А III ГОСТ 5781-75 l=2370	26	2,11

Типовой проект 252-9-63 Альбом V

Согласовано

Техн. отд.	Александри	7.07.80
Гл. арх. пр.	Федоров	7.07.80

Взам. инв. N

Подпись и дата

Инв. № подл.

Гл. конс. ин.	Михайлов		7.07.80
Гл. инж. м.	Лурик		7.07.80
Гл. конс. м.	Мишнаевский		7.07.80
ГИП	Кротова		7.07.80
Исполнит	Голкова		7.07.80
Проверил	Максимова		7.07.80

252-9-63-9.1-1 КЖИ-ООВ-27

Сетка С-1

Стадия	Масса	Масштаб
Р	54.60	

Лист | Листов 1

Проектный институт Минздрава РСФСР г. Москва

Копировал: Веретягина

Формат 11

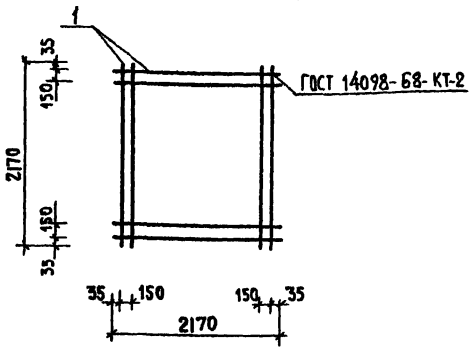

Формат	Зона	Поз.	Обозначение	Наименование	Кол	Примечание
				Детали		Масса ед. кг
Б.Ч.		1	ФМ-2	ф12 АШ ГОСТ 5781-75 ℓ=2170	24	1.93

Типовой проект 252-9-63 Альбом V

Согласовано: Гл. инж. отд. Александрин 7.07.80; Гл. арх. пр. Федоров 7.07.80

Инв. № подл. | Подпись и дата | Взам. инв. №

252-9-63-9.1-1 КЖИ-008-28

Сетка С-2

Стадия	Масса	Масштаб
Р	46,32	

Лист | Листов 1

Гл. конс. ин.	Михайлов	7.07.80
Гл. инж. мас.	Лурик	7.07.80
Гл. конс. мас.	Мишаевский	7.07.80
ГИП	Кротова	7.07.80
Исполнит.	Голкова	7.07.80
Проверил	Максимова	7.07.80

Проектный институт Минздрава РСФСР г. Москва

Копировал - Веретягина

Формат 11

Типовой проект 252-9-63 Альбом V

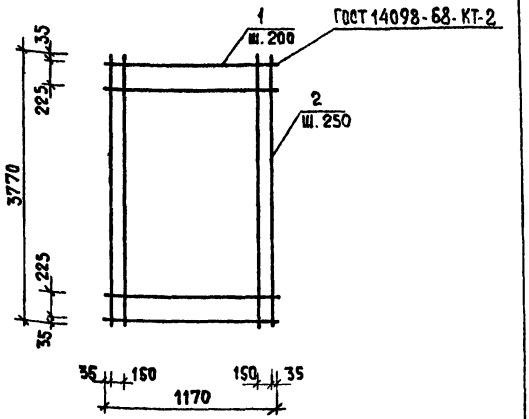

Формат	Зона	Поз.	Обозначение	Наименование	Кол.	Примечание
				Детали		Масса ед. кг
Б.Ч.		1	Ф М-3	Ø12АI ГОСТ 5781-75 ℓ=1170	7	1,04
Б.Ч.		2.	Ф М-3	Ø6АI ГОСТ 5781-75 ℓ=3770	16	0,84

Согласовано

Техн. отд.	Александр	7.07.80
Гл. арх. пр.	Федоров	7.07.80

Взам. инв. №

Подпись и дата

Инв. № подл.

Гл. конс. ин.	Михайлов		7.07.80
Гл. инж. мас.	Лурик		7.07.80
Гл. конс. м.	Мишнаевский		7.07.80
ГИП	Кротова		7.07.80
Исполнит.	Голкова		7.07.80
Проверил	Максимова		7.07.80

252-9-63-9.1-1 КЖИ-008-29

Сетка С-3

Стадия	Масса	Масштаб
Р	20,9	

Лист | Листов 1

Проектный институт Минздрава РСФСР г. Москва

Копировал: Веретягина

Формат II

Типовой проект 252-9-63 Альбом V

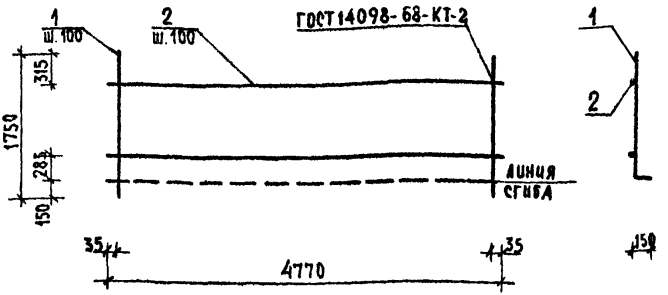

Формат	Зона	Поз.	Обозначение	Наименование	Кол.	Примечание
				Детали		Масса ед кг
Б.ч.		1	ФМ-3	ф10 AII ГОСТ 5781-75 ℓ=1750	48	1.09
Б.ч.		2	ФМ-3	ф10 AII ГОСТ 5781-75 ℓ=4770	11	2.96

Гл.консил.	Михайлов		7.07.80
Гл.инж.м	Лурик		7.07.80
Гл.конс.м	Мишнаевский		7.07.80
ГИП	Кротова		7.07.80
Исполнит	Голкова		7.07.80
Проверил	Максимова		7.07.80

252-9-63-9.1-1 КЖИ-008-30

Сетка С-4

Стадия	Масса	Масштаб
Р	84.88	

Лист | Листов 1

ПРОЕКТНЫЙ ИНСТИТУТ МИНЗДРАВА РСФСР г. Москва

Согласовано: Гл. арх. пр. Федоров 7.07.80; Техн. отд. Максимова 7.07.80

Инв. № подл. | Подпись и дата | Взам. инв. №

Копировал: Веретягина

Формат 11

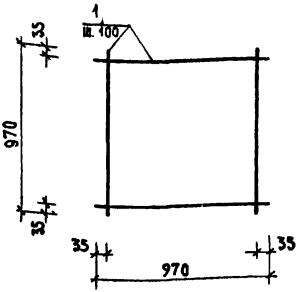

Формат	Зона	Поз.	Обозначение	Наименование	Кол.	Примечания
				Детали		Масса ед. кг
		1	ФО-1	ф10 А III ГОСТ 5781 ℓ=970	20	0,60

Гл. конс. ин.	Михайлов	7.07.86
Гл. инж. м.	Лурик	7.07.86
Гл. конс. м.	Мишиарский	7.07.86
ГИП	Кротова	7.07.86
Исполнит.	Голкова	7.07.86
Проверил	Максимова	7.07.86

252-9-63-9.1-1 КНИ-008-31

Сетка С-5

Стадия	Масса	Масштаб
Р	12.02	
Лист	Листов 1	

ПРОЕКТНЫЙ ИНСТИТУТ МИНЗДРАВА РСФСР г. МОСКВА

Копировал: Перетягина

Формат II

Инв. № подл. | Подпись и дата | Взам. инв. №

Гл. арх. пр. Федоров 7.07.86

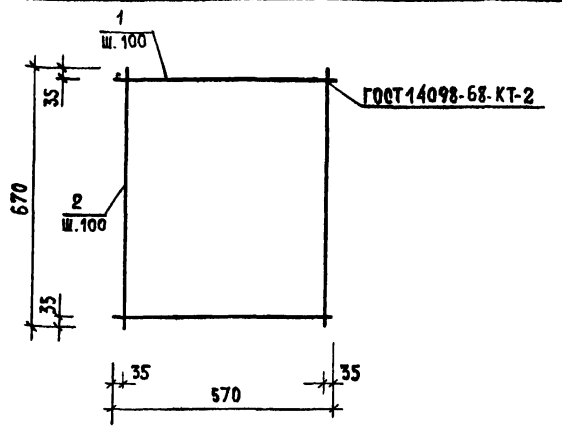

Формат	Зона	Поз.	Обозначение	Наименование	Кол.	Примечание
				Детали		Масса ед. кг
Б.Ч.		1	ФО-2	10АIII ГОСТ 5781-75 ℓ=570	7	0,35
Б.Ч.		2	ФО-2	10АIII ГОСТ 5781-75 ℓ=670	6	0,42

Типовой проект 252-9-63 Альбом V

Согласовано:

Техн. отд.	Александр	7.07.80
Гл. арх. пр.	Федоров	7.07.80

Взам. инв. №

Подпись и дата

Инв. № подл.

Гл. конс. ин.	Михайлов		7.07.80
Гл. инж. м.	Лурик		7.07.80
Гл. конс. м.	Мишнаевский		7.07.80
ГИП	Кротова		7.07.80
Ц. спомнит.	Голкова		7.07.80
Проверил	Максимова		7.07.80

252-9-63-9.1-1 КЖИ-008-32

Сетка С-6

Стадия	Масса	Масштаб
Р	4,83	

Лист | Листов 1

Проектный институт Минздрава РСФСР г. Москва

Копировал: Веретягина

Формат II

Типовой проект 252-9-63 Альбом V

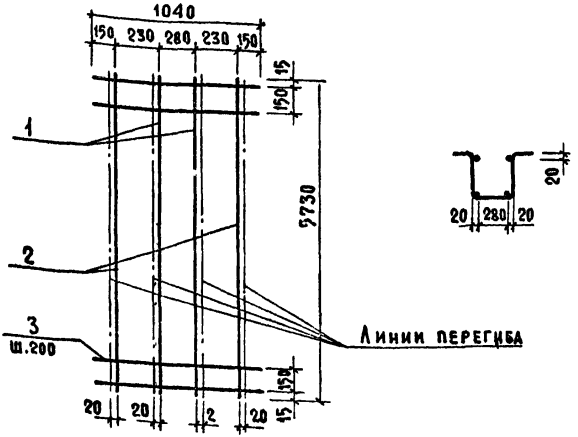

Формат	Зона	Поз.	Обозначение	Наименование	Кол.	Примечания.
				Детали		Масса ед., кг
Б.Ч		1	МУ-1, МУ-2, МУ-3	14 А-III ГОСТ 5.1459-72 ℓ=5730	2	6,8
Б.Ч		2	ТО ЖЕ	10 А-I ГОСТ 5781-75 ℓ=5730	2	3,5
Б.Ч		3	ТО ЖЕ	6 А-I ГОСТ 5781-75 ℓ=1040	30	0,23

Согласовано

Технич отд.	Александры	7.07.80
Гл. арх пр	Федоров	7.07.80

Взам. инв. | Подпись и дата | Инв. № подл.

Гл. кон. ин	Михайлов		7.07.80
Гл. инж. м	Лурик		7.07.80
Гл. кон. м	Мишнаевский		7.07.80
Гл. инж. пр	Кротова		7.07.80
Исполн.	Цибельман		7.07.80
Проверил	Максимова		7.07.80

252-9-63-9.1-1 КЖИ-008-33

Сетка С-7

Стадия	Масса	Масштаб
Р	27,9	

Лист | Листов 1

Проектный институт Минздрава РСФСР г. Москва

Копировал. Кобзюк

Формат 11

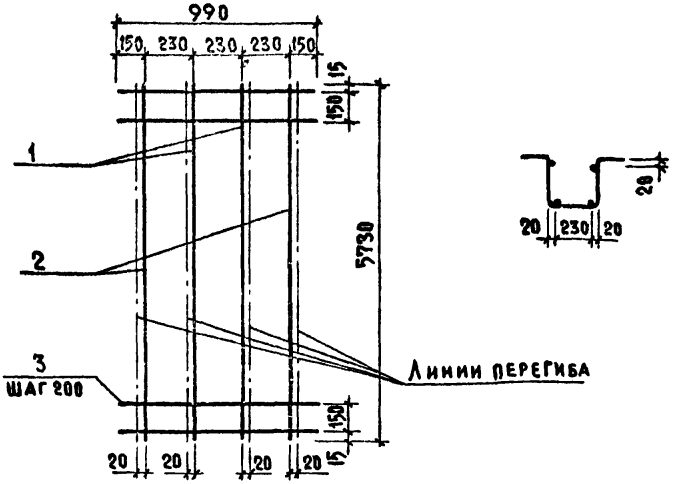

Формат	Зона	Поз.	Обозначение	Наименование	Кол.	Примечания
				Детали		Масса ед. кг.
Б.Ч		1	МУ-4, МУ-5, МУ-6, МУ-7, МУ-8	16 А-III ГОСТ 5.1459-72 ℓ=5730	2	9,1
Б.Ч		2	ТО ЖЕ	10 А-I ГОСТ 5781-75 ℓ=5730	2	3,5
Б.Ч		3	ТО ЖЕ	6 А-I ГОСТ 5781-75 ℓ=990	30	0,21

Типовой проект 252-9-63 Альбом V

Согласовано

Технич. отд.	Александри	7.07.80
Гл. арх. пр.	Федоров	7.07.80

Взам. инв. №

Подпись и дата

Инв. № подл.

Гл. кон. ин.	Михайлов		7.07.80
Гл. инж. м	Лурик		7.07.80
Гл. кон. м	Мишнаевский		7.07.80
Гл. инж. пр	Кротова		7.07.80
Исполнит.	Цибельман		7.07.80
Проверил	Максимова		7.07.80

252-9-63-9.1-1 КЖИ-008-34

Сетка С-8

Стадия	Масса	Масштаб
Р	31,8	

Лист | Листов 1

Проектный институт Минздрава РСФСР г. Москва

Копировал. Кобзюк

Формат 11

Типовой проект 252-9-63 Альбом V

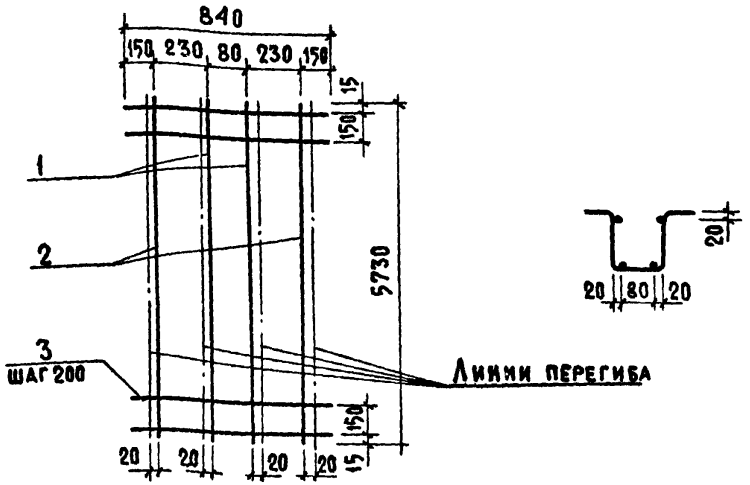

Формат	Зона	Поз	Обозначение	Наименование	Кол	Примечания
				Детали		Масса ед. кг.
Б.Ч		1	МУ-9	12 А-III ГОСТ 5.1459-72 ℓ=5730	2	5.1
Б.Ч		2	ТО ЖЕ	10 А-I ГОСТ 5781-75 ℓ=5730	2	3.5
Б.Ч		3	ТО ЖЕ	6 А-I ГОСТ 5781-75 ℓ=840	30	0,18

Гл. конс. ин	Михайлов		7.07.80
Гл. инж. м	Лурик		7.07.80
Гл. конс. м	Мишнаевский		7.07.80
Гл. инж. пр	Кротова		7.07.80
Исполнит	Цибельман		7.07.80
Проверил	Максимова		7.07.80

252-9-63-9.1-1 КЖИ-008-35

Сетка С-9

Стадия	Масса	Масштаб
Р	23,7	

Лист | Листов 1

Проектный институт Минздрава РСФСР г. Москва

Технич. отд. | Гл. арх. пр. | Александри | Федоров | 7.07.80 | 7.07.80

Взам. инв. N | Подпись и дата | Инв. N подл.

Копировал Кобзюк

Формат 11

Типовой проект 252-9-63 Альбом V

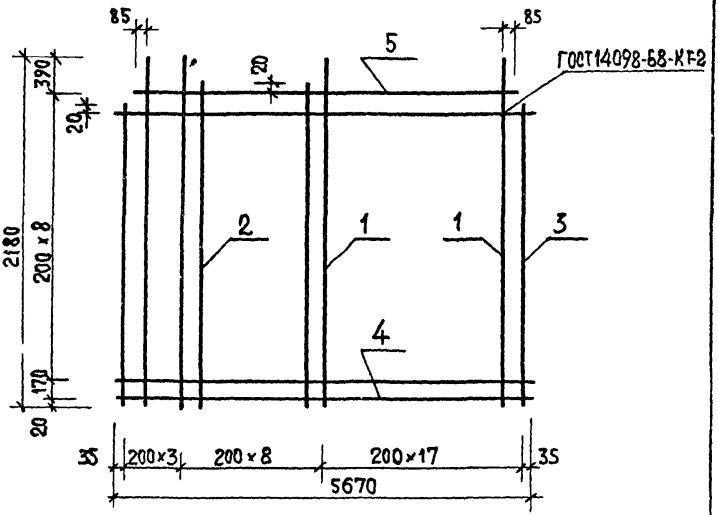

Формат	Зона	Поз	Обозначение	Наименование	Кол.	Примечания
						Масса ед. кг
Б.Ч		1	Альбом I АС-34	ФБАШ ГОСТ 5781-75 l = 2180	20	0,48
Б.Ч		2	То же	То же l = 1810	7	0,40
Б.Ч.		3	То же	То же l = 1610	2	0,36
Б.Ч		4	То же	То же l = 5670	9	1,26
Б.Ч		5	То же	То же l = 5370	1	1,20

Согласовано:

Техн. отд.	Александри	7.07.80
Гл. арх. пр.	Федоров	7.07.80

Инв. № подл.	Подпись и дата	Взам. инв. №

Гл. конс. мн	Михайлов		7.07.80
Гл. инж. м.	Лурик		7.07.80
Гл. конс. м	Мишнаевский		7.07.80
Гл. инж. пр	Кротова		7.07.80
Исполнит.	Слоним		7.07.80
Проверил	Максимова		7.07.80

252-9-63-9.1-1 КЖИ-008-36

Сетка С-10

Стадия	Масса	Масштаб
Р	25,82	

Лист | Листов 1

Проектный институт Минздрава РСФСР г. Москва

Копировал: Веретагина

Формат 11

Типовой проект 252-9-63 Альбом V

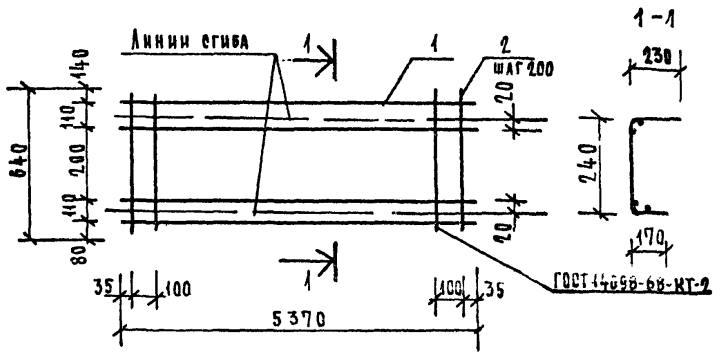

СОГЛАСОВАНО:

Техн. отд.	Александри	7.07.80
Гл. арх. пр-та	Федоров	7.07.80

Взам. инв. №

Подпись и дата

Инв. № подл.

Формат	Зона	Поз.	Обозначение	Наименование	Кол	Примечание
						Масса ед. кг
Б Ч		1	Альбом I АС-34	⌀ 6 А III ГОСТ 5781-75 ℓ=5370	4	1.19
Б Ч		2	Альбом I АС-34	⌀ 6 А III ГОСТ 5781-75 ℓ=640	28	0.14

Гл. конс. пр.	Михайлов	7.07.80
Гл. инж. м	Лурик	7.07.80
Гл. конс. м	Мишаевский	7.07.80
ГИП	Кротова	7.07.80
Исполн.	Голкова	7.07.80
Провер.	Максимова	7.07.80

252-9-63 - 9.1-1 КЖИ-008-37

Сетка С-11

Стадия	Масса	Масштаб
Р	8.68	
Лист	Листов 1	

Проектный институт Минздрава РСФСР г. Москва

Копировал Соколова

Формат II

Типовой проект 252-9-63 Альбом V

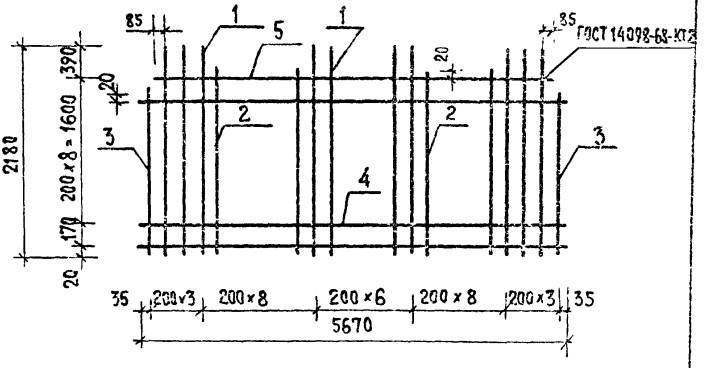

Формат	Зона	Поз	Обозначение	Наименование	Кол.	Примечания
						Масса ед. кг
Б.Ч		1	Альбом I АС-34	ФБА III ГОСТ 5781-75 l=2180	13	0,48
Б.Ч.		2	То же	То же l=1810	14	0,40
Б.Ч		3	То же	То же l=1610	2	0,36
Б.Ч		4	То же	То же l=5670	9	1,26
Б.Ч		5	То же	То же l=5370	1	1,20

Согласовано

Техн. отд.	Александрий	7.07.80
Гл. арх. пр-та	Федоров	7.07.80

Взам. инв. N

Подпись и дата

Инв. N подл.

Гл. конс. ин	Михайлов		7.07.80
Гл. инж. м	Лурик		7.07.80
Гл. конс. м	Мишнаевский		7.07.80
ГИП	Кротова		7.07.80
Исполнит	Голкова		7.07.80
Проверил	Максимова		7.07.80

252-9-63-9.1-1 КЖИ-008-38

Сетка С-12

Стадия	Масса	Масштаб
Р	25,12	

Лист | Листов 1

Проектный институт Минздрава РСФСР г. Москва

Копировал: Веретягина

Формат 11

Типовой проект 252-9-63 Альбом I

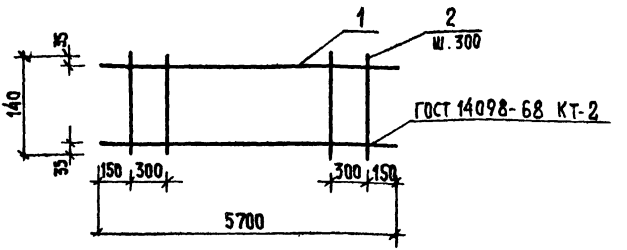

Формат	Зона	Поз.	Обозначения	Наименование	Кол.	Примечания
Б.Ч		1	Альбом I АС-34	Ф25А III ГОСТ 5781-75 ℓ=5700	2	21,9
Б.Ч		2	Альбом I АС-34	Ф10 А III ГОСТ 5781-75 ℓ=140	19	0.09

Гл. консин.	Михайлов		7.07.80
Гл. инж. м.	Лурик		7.07.80
Гл. конс. м.	Мишнаевский		7.07.80
ГИП	Кротова		7.07.80
Исполнит	Голкова		7.07.80
Проверил	Максимова		7.07.80

252-9-63-9.1-1 КЖИ-009-39

Каркас К-1

Стадия	Масса	Масштаб
Р	45,45	

Лист | Листов 1

Проектный институт Минздрава РСФСР г. Москва

Инв. № подл. | Подпись и дата | Взам. инв. № | Техн. отд. Гл. арх. пр. | Александр Федоров | Гл. инж. 7.07.80

Копировал: Беретягина

Формат 11

Типовой проект 252-9-63 Альбом V

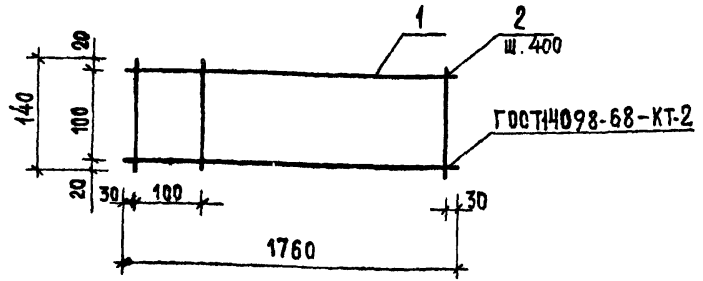

Формат	Зона	Поз.	Обозначения	Наименование	Кол.	Примечан.
						масса ед. кг
Б.Ч		1	Альбом I АС-34	ф6АIII ГОСТ 5781-75 ℓ=1760	2	0,39
Б.Ч		2	Альбом I АС-34	ф6АIII ГОСТ 5781-75 ℓ=140	6	0,03

Согласовано

Тех. отд.	Александр	7.07.80
Гл. арх. пр.	Федоров	7.07.80

Взам. инв. N

Подпись и дата

Инв. N подл.

Гл. конс. ин.	Михайлов		7.07.80
Гл. инж. м.	Лурик		7.07.80
Гл. конс. м.	Мишнаевский		7.07.80
Гип	Кротова		7.07.80
Исполнит	Голкова		7.07.80
Проверил	Максимова		7.07.80

252-9-63-9.1-1 КЖИ-009-40

Каркас К-2

Стадия	Масса	Масштаб
Р	0,96	

Лист | Листов 1

Проектный институт Минздрава РСФСР г. Москва

Копировал Веретягина

Формат 11

Типовой проект 252-9-63
Альбом V

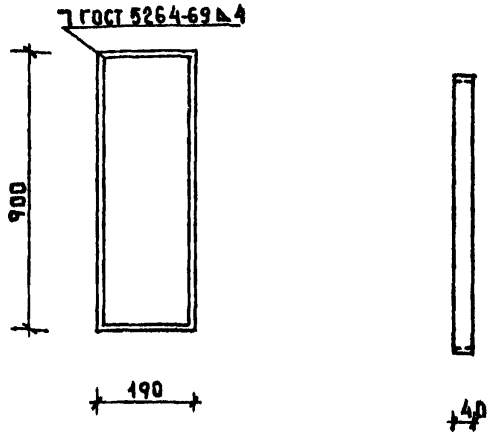

Формат	Зона	Поз	Обозначение	Наименование	Кол.	Примечание
						Масса ед. кг
Б.4		1	ФО-1 АС-29	-40×4 ГОСТ 103-76 l=2220	1	2.80

Согласовано:
ГСХН. ОГА. Александрин 7.07.80
ГА. АРХ. ПР. Федоров 7.07.80

Взам. инв. N

Подпись и дата

Инв. N подл.

ГА. конс. НК	Михайлов		7.07.80
ГА. инж. М.	Лурик		7.07.80
ГА. конс. М.	Мишаевский		7.07.80
ГИП	Кротова		7.07.80
Исполнит	Голкова		7.07.80
Проверил	Макеичева		7.07.80

252-9-63 - 9.1-1 КЖИ-010-41

Металлическая рамка МР-1

Стадия	Масса	Масштаб
Р	2.80	
Лист	Листов 1	

Проектный институт Минздрава РСФСР г. Москва

Копировал Ребизова Формат А

ТИПОВОЙ ПРОЕКТ 252-9-63
АЛЬБОМ V

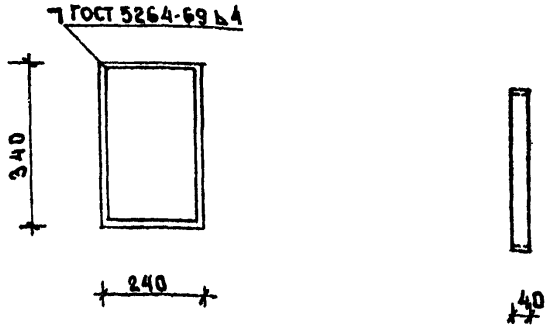

ФОРМАТ	ЗОНА	ПОЗ.	ОБОЗНАЧЕНИЕ	НАИМЕНОВАНИЕ	КОЛ	ПРИМЕЧАНИЕ
						МАССА ЕД КГ
Б.4		1	ФО-2 АС-29	-40×4 ГОСТ 103-76 ℓ=1200	1	1.51

СОГЛАСОВАНО:

ТЕХН. ОТД.	АЛЕКСАНДРИ	7.07.80
ГЛ. АРХ. ПР.	ФЕДОРОВ	7.07.80

ВЗАМ. ИНВ N

ПОДПИСЬ И ДАТА

ИНВ. N ПОДЛ.

ГЛ. КОНС. М.	МИХАЙЛОВ		7.07.80
ГЛ. ИНЖ. М	ЛУРИК		7.07.80
ГЛ. КОНС. М	МИШНАЕВСКИЙ		7.07.80
ГИП	КРОТОВА		7.07.80
ИСПОЛНИТ	ГОЛКОВА		7.07.80
ПРОВЕРИЛ	МАКСИМОВА		7.07.80

252-9-63 - 9.1-1 КЖИ-010-42

МЕТАЛЛИЧЕСКАЯ РАМКА МР-2

СТАДИЯ	МАССА	МАСШТАБ
Р	1,51	

ЛИСТ | ЛИСТОВ 1

ПРОЕКТНЫЙ ИНСТИТУТ МИНЗДРАВА РСФСР
Г. МОСКВА

КОПИРОВАЛ РЕБИЗОВА

ФОРМАТ II

Типовой проект 252-9-63 Альбом V

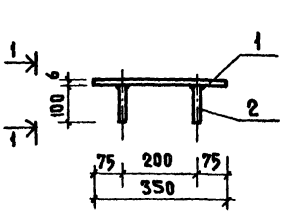

1-1

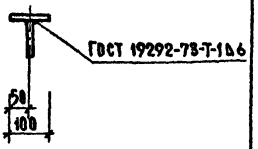

Формат	Зона	Поз.	Обозначение	Наименование	Кол.	Примечание
						Масса ед. кг.
Б.Ч		1	Альбом I АС-31	-100×6 ГОСТ 103-76 ℓ=350	1	1,65
Б.Ч		2	ТОЖЕ	⌀8AIII ГОСТ 5781-75 ℓ=100	2	0,04

Гл. арх. пр. Федоров 7.07.86
Нормоконтр. Александр 7.07.86

Взам. инв. № | Подпись и дата | Инв. № подл.

252-9-63-9.1-1 КЖИ-011-43

Закладная деталь ЗД-1

Стадия	Масса	Масштаб
Р	1,73	
Лист	Листов 1	

Проектный институт Минздрава РСФСР г. Москва

Гл. констр.	Михайлов	7.07.86
Гл. инж. м.	Лурик	7.07.86
Гл. конс. м	Мищаевский	7.07.86
Гл. инж. пр	Кротова	7.07.86
Исполнил	Столярова	7.07.86
Проверил	Максимова	7.07.86

Копировал Кобзик

Формат А4

Типовой проект 252-9-63 Альбом V

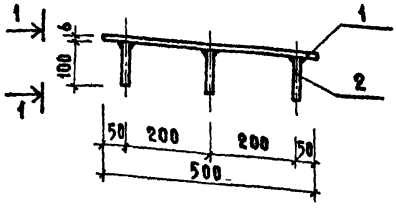

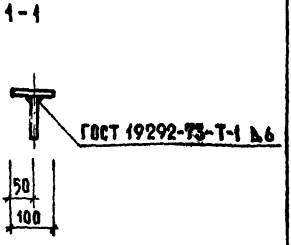

Формат	Зона	Поз.	Обозначение	Наименование	Кол	Примечание.
						Масса ед., кг.
Б.Ч		1	Альбом I АС-31			
Б.Ч		2	То же	-100х6 ГОСТ 103-76 ℓ=500	1	2,36
				⌀8А III ГОСТ 5781-75 ℓ=100	3	0.04

Гл.констр.	Михайлов		7.07.80
Гл.инж.м.	Лурик		7.07.80
Гл.конс.м.	Мишнаевский		7.07.80
Гл.инж.пр.	Кротова		7.07.80
Исполнил	Столярова		7.07.80
Проверил	Максимова		7.07.80

252-9-63-9.1-1 КЖИ-011-44

Закладная деталь ЗД-2

Стадия	Масса	Масштаб
Р	2.48	

Лист | Листов 1

Проектный институт Минздрава РСФСР г. Москва

Согласовано: Гл.арх. пр. Федоров Александр 7.07.80; Нормоконтр. 7.07.80

Инв. № подл. | Подпись и дата | Взам. инв. №

Копировал. Кобзюк

Формат 11

Типовой проект 252-9-63 Альбом

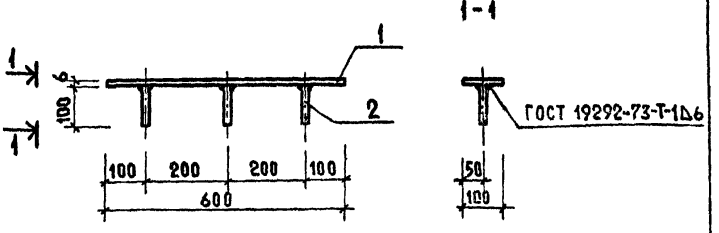

Формат	Зона	Поз.	Обозначение	Наименование	Кол.	Примечание
						Масса ед, кг
Б.Ч		1	Альбом I АС-31	-100×6. ГОСТ 103-76 ℓ=600	1	2,83
Б.Ч		2	то же	⌀8А III ГОСТ 5781-75 ℓ=100	3	0,04

Согласовано

Гл. арх. пр	Федоров	7.07.80
Нормоконтр.	Александри	7.07.80

Инв N подл.	Подпись и дата	Взам. инв N

Гл. конс. ин	Михайлов		7.07.80
Гл. инж. м.	Лурик		7.07.80
Гл. конс. м	Мишнаевский		7.07.80
Гл. инж. пр.	Кротова		7.07.80
Исполнит.	Столярова		7.07.80
Проверил	Максимова		7.07.80

252-9-63-9.1-1 КЖИ-011-045

Закладная деталь ЗД-3

Стадия	Масса	Масштаб
Р	2.95	

Лист | Листов 1

Проектный институт Минздрава РСФСР г. Москва

Копировал. Кобзюк

Формат 11

Типовой проект 252-9-63 Альбом V

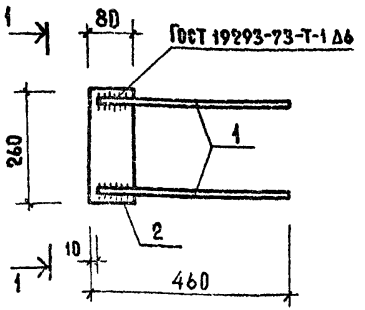

Формат	Зона	Поз.	Обозначение	Наименование	Кол	Примечания
						Масса ед., кг
Б.Ч		1	Альбом I АС-34	⌀12 A III ГОСТ 5781-75 ℓ=450	2	0,40
Б.Ч		2	То же	-80×10 ГОСТ 103-76 ℓ=260	1	1,64

Согласовано: Тех. отд. Александр 7.07.90; Гл. арх. пр. Федоров 7.07.90

Инв.№ подл. | Подпись и дата | Взам. инв.№

Гл. конс. и	Михайлов		7.07.90
Гл. инж. м	Аурик		7.07.90
Гл. конс. м	Мишнаевский		7.07.90
Гл. инж. пр	Кротова		7.07.90
Исполнил	Саонин		7.07.90
Проверил	Максимова		7.07.90

252-9-63-9.1-1 КЖИ-012-46

Монтажная деталь МД-1

Стадия	Масса	Масштаб
Р	2.44	
Лист	Листов 1	

Проектный институт Минздрава РСФСР г. Москва

Копировал. Кобзюк

Формат А1

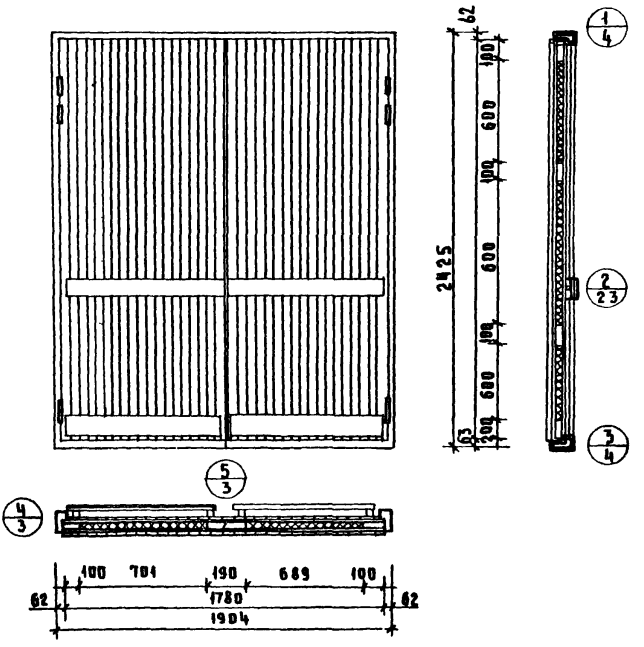

ГАП	ФЕДОРОВ		8.07.80
ТЕХНИЧ. ОТД.	ЛИНАСК		8.07.80
НОРМОКОНТРОЛЬ	БЕЛОВ		8.07.80

ТИПОВОЙ ПРОЕКТ 252-9-63 АЛЬБОМ V

ВЗАМ. ИНВ. N

ПОДПИСЬ И ДАТА

ИНВ. N ПОДЛ.

ГА. КОНС. ИМ.	МИХАЙЛОВ		8.07.80
ГА. ИНЖ. М.З.	ЛЯРИК		8.07.80
ГА. КОНС. М.З.	МИШНАЕВСКИЙ		8.07.80
ГИП	КРОТОВА		8.07.80
ИСПОЛНИТ.	МАЙОРОВА		8.07.80
ПРОВЕРИЛ.	БЕЛОКОПЫТОВА		8.07.80

252-9-63-9.6-1

ДВЕРЬ ИД-1

СБОРОЧНЫЙ ЧЕРТЕЖ.

СТАДИЯ	МАССА	МАСШТАБ
Р		

ЛИСТ 1 ЛИСТОВ 4

ПРОЕКТНЫЙ ИНСТИТУТ МИНЗДРАВА РСФСР г. МОСКВА

КОПИРОВАЛ РЕБИЗОВА

ФОРМАТ 11

ТИПОВОЙ ПРОЕКТ 252-9-63 АЛЬБОМ V

Формат	Зона	Позиц.	Обозначения	Наименования	Кол.	Примеч.
				Сборочные единицы.		
		1		Коробка 1904×2425	1	
		2	см. сборочный чертеж	Створка.	2	
		3	лист 1	Ручка.	2	
				Детали		
		4	Гост 4598-60	Твердые ДВП	10	в м²
		5	Гост 9573-72	Мягкие плиты	5	в м²
		6	Гост 5088-65	Петли ПНЦ 130	4	
		7	Гост 5090-65	Шпингалеты ШП	2	
		8	Гост 5089-65	Замок ЗВСФС	1	
		9	Гост 5091-65	Останов дверной	1	
		10	Гост 2718-54	Отбойный лист из гетин.	0.7	в м²
		11		Амортизатор из губ. рез.	4	
		12	сборочный чертеж, сечения и детали см. листы 1, 3, 4.	Брус 12 (коробка)	6.7	в мп
		13		Брус 13 (40×100)	5	"
		14		Брус 14	2,4	"
		15		Брус 15	2.4	"
		16		Брус 16 (40×200)	4	"
		17		Брус 17 (коробка)	2	"
		18		Дубовая рейка	192	"
		19		Доска для ручки 90×24×700	2	шт

ГАП	Федоров	10.80
Технич. отд.	Аниаск	10.80
Нормоконтроль	Белов	10.80

Взам. инв. №

Подпись и дата

Инв. № подл.

Гл. конс. ин.	Михайлов	8.07.80
Гл. инж. м. 3	Аурик	8.07.80
Гл. конс. м. 3	Мишляевский	8.07.80
ГИП	Кротова	8.07.80
Исполн.	Майорова	8.07.80
Проверил	Белокопытова	8.07.80

252-9-63-9.6-1

Дверь ИД-1

Спецификация.

Стадия	Масса	Масштаб
Р		
Лист 2	Листов 4	

Проектный институт Минздрава РСФСР г. Москва

Копировал Ребизова

ТИПОВОЙ ПРОЕКТ 252-9-63 АЛЬБОМ V

4

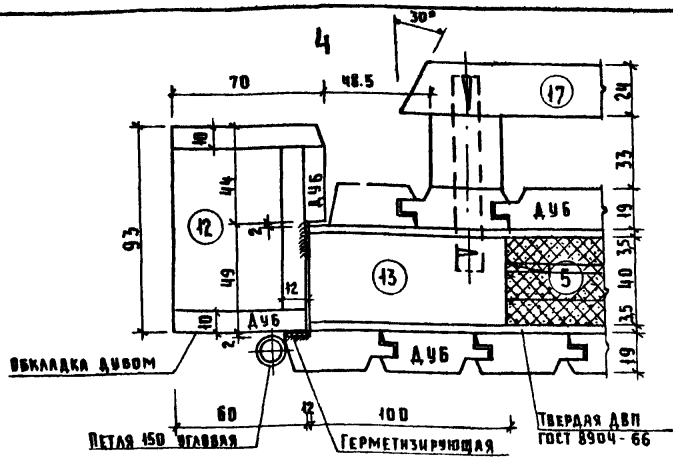

ОБЛИЦОВОЧНЫЕ ДУБОВЫЕ РЕЙКИ УСТАНАВЛЯЮТ НА КЛЕЕ К-17 И ДОПОЛНИТЕЛЬНО КРЕПЯТСЯ К КАЖДОМУ БРУСКУ КАРКАСА СТАЛЬНЫМИ ШПИЛЬКАМИ α=3мм ℓ=50мм.

ПРОКЛАДКА ИЗ ПОРИСТОЙ РЕЗИНЫ ТРАШ. 3-5 ММ З-ДА КАУЧУК ТУ МХП 12-1206-55 СТАВИТСЯ НА КЛЕЮ 88

ШКАНТЫ $\varnothing$12 ℓ=60 НА ВОДОСТОЙКОМ КЛЕЕ

5

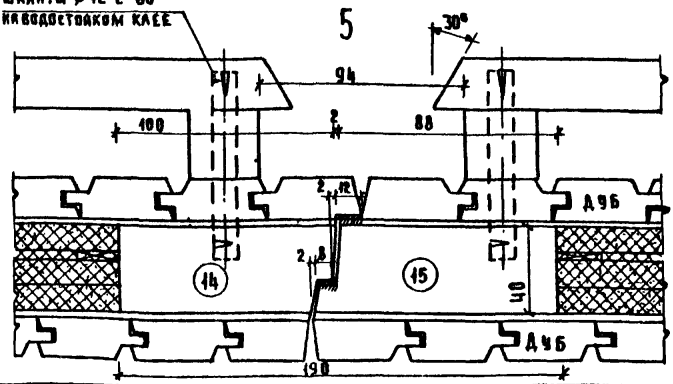

ГЛ.КОНС.ИН.	МИХАЙЛОВ		8.07.80
ГЛ.ИНЖ.М	ЛУРИК		8.07.80
ГЛ.КОНС.М	МИШНЕВСКИЙ		8.07.80
ГИП	КРОТОВА		8.07.80
ИСПОЛНИТ.	МАЙОРОВА		8.07.80
ПРОВЕР.	БЕЛОКОПЫТОВА		8.07.80

252-9-63-9.6-1

ДВЕРЬ ИД-1

ДЕТАЛИ 4,5

СТАДИЯ	МАССА	МАСШТАБ
Р		

Лист 3 | Листов 4

ПРОЕКТНЫЙ ИНСТИТУТ МИНЗДРАВА РСФСР Г. МОСКВА

ИНВ. № ПОДЛ. | ПОДПИСЬ И ДАТА | ВЗАМ. ИНВ. № | ГАП | ТЕХНИЧ. ОТД. | НОРМОКОНТРОЛЬ | ФЕДОРОВ | АННАСК | БЕЛОВ | 8.07.80 | 8.07.80

КОПИРОВАЛ: РЕБИЗОВА

ФОРМАТ

Типовой проект 252-9-63 Альбом V

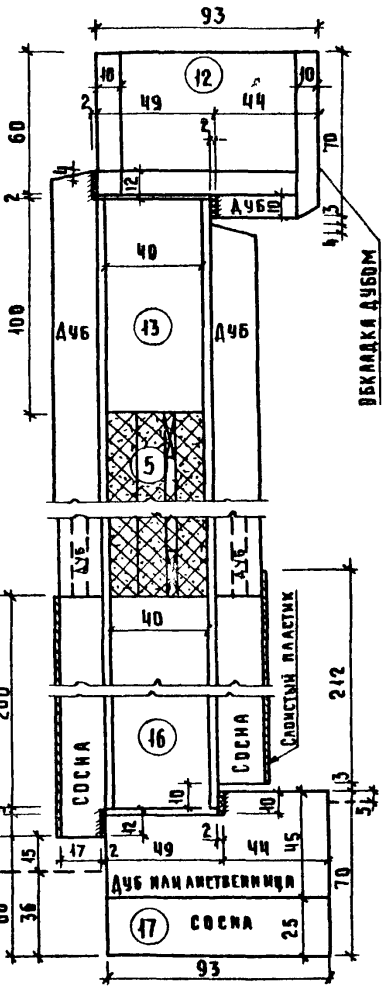

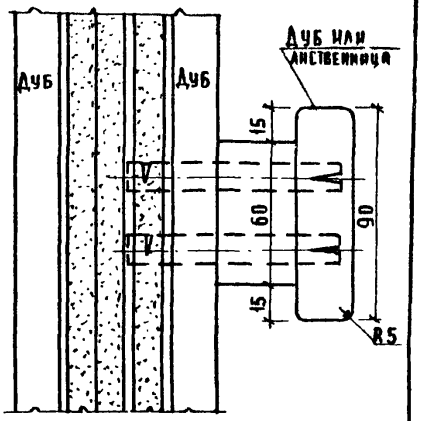

2

3

Шаблоны обшивки

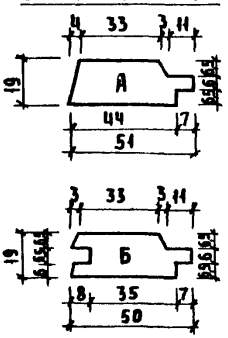

Согласовано:

ГАП	Федоров	8.7.80
Технич. отд.	Данаск	8.07.80
Нормоконтроль	Белов	8.07.80

Инв. № подл. | Подпись и дата | Взам. инв. №

Гл. конс. инж.	Михайлов	8.7.80
Гл. инж. м-з	Аурик	8.07.80
Гл. конс. м-з	Минявский	8.07.80
ГИП	Кротова	8.07.80
Исполн.	Макорова	8.07.80
Провер.	Белокопытова	8.07.80

252-9-63-9.6-1

Дверь ИД-1

Стадия	Масса	Масштаб
Р		
Лист 4	Листов 4	

Детали 1, 2, 3. Шаблоны обшивки.

Проектный институт Минздрава РСФСР г. Москва

Копировал Ребизова

Формат А4

ТИПОВОЙ ПРОЕКТ 252-9-63
АЛЬБОМ V

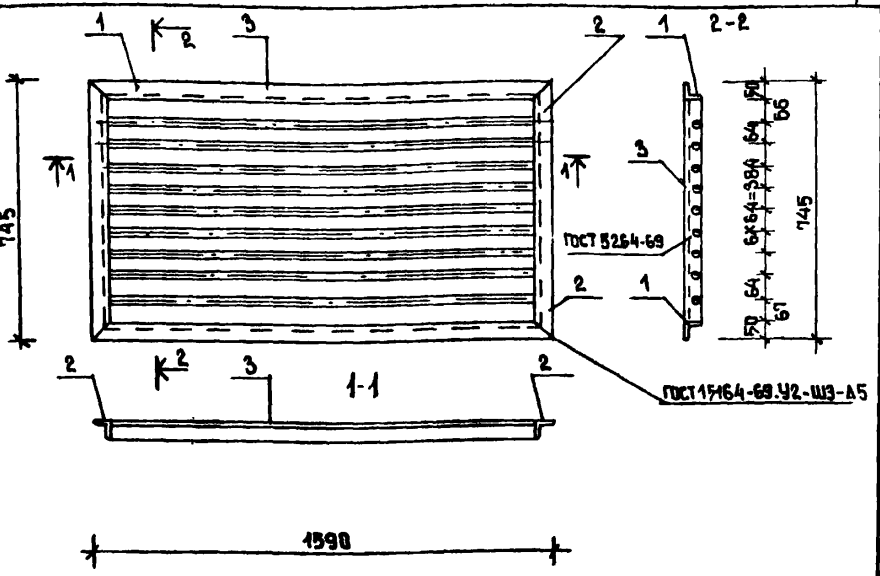

Формат	Зона	Поз	Обозначение		Наименование	Кол.	Примечание масса ед. кг.
Б.4		1	Альбом I	АС-18	L50×5 ГОСТ 8509-72 ℓ=1590	2	6.03
Б.4		2	Альбом I	АС-18	L50×5 ГОСТ 8509-72 ℓ=745	2	2.81
Б.4		3	Альбом I	АС-18	Ø16А I ГОСТ 5781-75 ℓ=1490	9	2.3

Гл. конс. ин.	Михайлов		7.07.80
Гл. инж. м.	Лурик		7.07.80
Гл. конс. м.	Мишнаевский		7.07.80
Гип	Кротова		7.07.80
Исполнит.	Голкова		7.07.80
Проверил	Максимова		7.07.80

252-9-63 - 9.8-1 КМИ-001-01

Металлическая решетка МР-3

Стадия	Масса	Масштаб
	38.38	

Лист | Листов 1

Проектный институт Минздрава РСФСР г. Москва

Техн. отд. | Гл. арх. пр. | Александри | Федоров | 7.07.80 | 7.07.80

Взам. инв. №

Подпись и дата

Инв. № подл.

Копировал Соколова

Формат II

ТИПОВОЙ ПРОЕКТ 252-9-63
АЛЬБОМ V

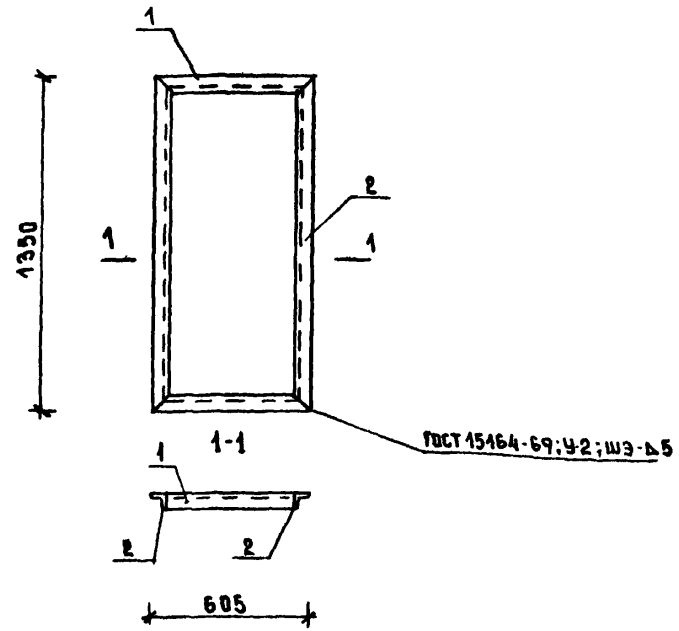

Формат	Зона	Поз	Обозначение	Наименование	Кол	Примечание масса ед кг
Б.4		1	Альбом I АС-30	L50×5 ГОСТ 8509-72 ℓ=605	2	2.29
Б.4		2	Альбом I АС-30	L50×5 ГОСТ 8509-72 ℓ=1350	2	2.54

СОГЛАСОВАНО:

Техн. отд.	Александри	7.07.80
Гл. арх. пр.	Федоров	7.07.80

Взам. инв. №

Подпись и дата

Инв. № подл.

Гл. конс. ин.	Михайлов		7.07.80
Гл. инж. м.	Лурик		7.07.80
Гл. конс. м.	Мишнаевский		7.07.80
Гип	Кротова		7.07.80
Исполнит	Голкова		7.07.80
Проверил	Максимова		7.07.80

252-9-63-9.8-1 КМИ-002-02

Металлическая решетка МР-4

Стадия	Масса	Масштаб
	9.66	

Лист | Листов 1

Проектный институт Минздрава РСФСР г. Москва

Формат

ТИПОВОЙ ПРОЕКТ 252-9-63
АЛЬБОМ V

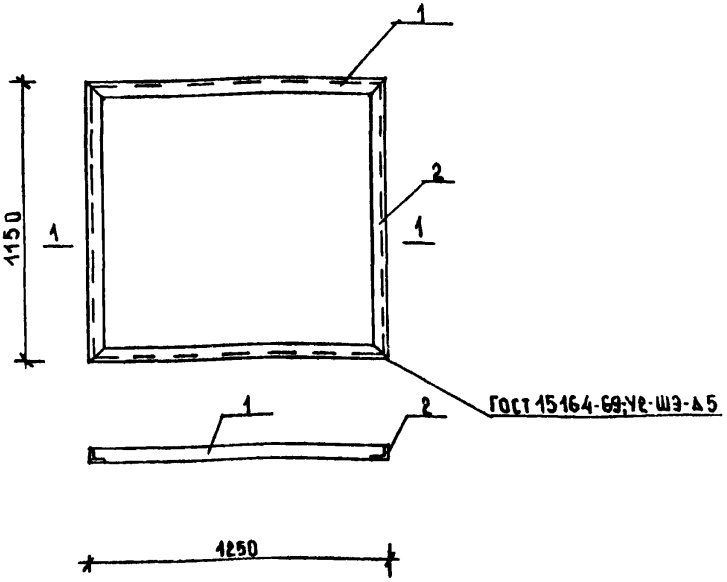

ФОРМАТ	ЗОНА	ПОЗ.	ОБОЗНАЧЕНИЯ	НАИМЕНОВАНИЕ	КОЛ.	ПРИМЕЧАНИЕ МАССА ЕД. КГ
Б.4		1	АЛЬБОМ I АС-30	L50×5 ГОСТ 8507-72 ℓ=1250	2	4.71
Б.4		2	АЛЬБОМ I АС-30	L50×5 ГОСТ 8507-72 ℓ=1150	2	4,33

ГЛ. КОНС. ИН.	МИХАЙЛОВ		7.07.80
ГЛ. ИНЖ. М	ЛУРИК		7.07.80
ГЛ. КОНС. М.	МИШНАЕВСКИЙ		7.07.80
ГИП	КРОТОВА		7.07.80
ИСПОЛН.	ГОЛКОВА		7.07.80
ПРОВЕРИЛ	МАКСИМОВА		7.07.80

252-9-63 - 9.8-1 КМИ-002-03

Металлическая рамка МР-5

СТАДИЯ	МАССА	МАСШТАБ
Р	18.08	

ЛИСТ | ЛИСТОВ 1

ПРОЕКТНЫЙ ИНСТИТУТ МИНЗДРАВА РСФСР г. МОСКВА

ФОРМАТ II

КОПИРОВАЛ СОКОЛОВА

ИНВ. N ПОДЛ. | ПОДПИСЬ И ДАТА | ВЗАМ. ИНВ. N | ТЕХН. ОТД. | ГЛ. АРХ. ПР. | АЛЕКСАНДРИ | ФЕДОРОВ | 7.07.80 | 7.07.80

ТИПОВОЙ ПРОЕКТ 252-9-63
АЛЬБОМ V

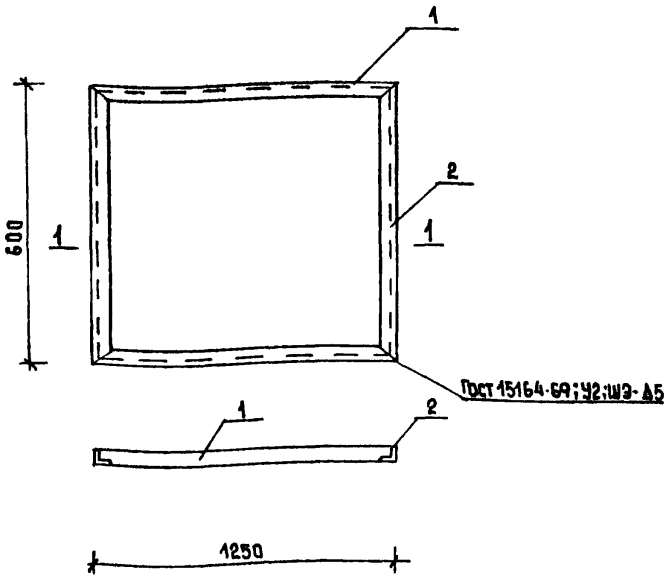

ФОРМАТ	ЗОНА	ПОЗ.	ОБОЗНАЧЕНИЯ	НАИМЕНОВАНИЕ	КОЛ.	ПРИМЕЧАНИЕ МАССА ЕД. КГ
Б.4		1	АЛЬБОМ I АС-30	L50×5 ГОСТ 8509-72 ℓ=1250	2	4.11
Б.4		2	АЛЬБОМ I АС-30	L50×5 ГОСТ 8509-72 ℓ=600	2	2.26

СОГЛАСОВАНО:

ГСХН. ОТД.	АЛЕКСАНДРИ	7.07.84
ГА. АРХ. ПР.	ОСАДЧОВ	7.07.84

ВЗАМ.ИНВ.N

ПОДПИСЬ И ДАТА

ИНВ. N ПОДЛ.

ГА. КОНСИН	МИХАЙЛОВ		7.07.84
ГА. ИНЖ М	ЛУРИК		7.07.84
ГА. КОНСМ	МИШНАЕВСКИЙ		7.07.84
ГИП	КРОТОВА		7.07.84
ИСПОЛН	ГОЛКОВА		7.07.84
ПРОВЕРИЛ	МАКСИМОВА		7.07.84

252-9-63 - 9.8-1 КМИ-002-04

МЕТАЛЛИЧЕСКАЯ РАМКА МР-6

СТАДИЯ	МАССА	МАСШТАБ
Р	13.94	
ЛИСТ	ЛИСТОВ 1	

ПРОЕКТНЫЙ ИНСТИТУТ МИНЗДРАВА РСФСР г. МОСКВА

Копировал: Соколова

Формат II

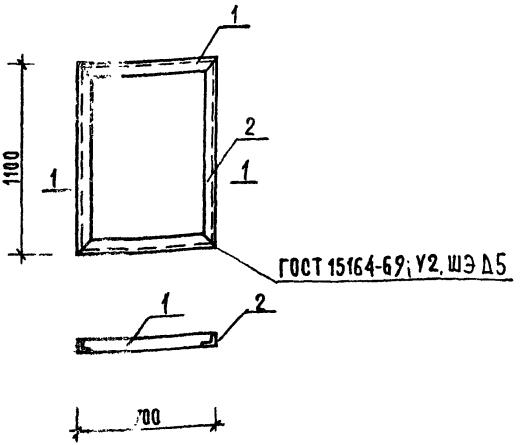

Формат	Зона	Поз	Обозначение		Наименование	Кол.	Примечание
							Масса ед. кг
БЧ		1	Альбом I	АС-30	∠50×5 ГОСТ 8509-72 ℓ=700	2	2,64
БЧ		2	Альбом I	АС-30	∠50×5 ГОСТ 8509-72 ℓ=1100	2	4,14

Гл. конж.	Михайлов	7.07.8
Гл. инж. м.	Лурик	7.07.8
Гл. конс. м.	Мишиевский	7.07.8
ГИП	Кротова	7.07.8
Исполнит	Голкова	7.07.8
Проверил	Максимова	7.07.8

252-9-63-9.8-1 КМИ-002-05

Металлическая рамка МР-7

Стадия	Масса	Масштаб
Р	13,66	

Лист | Листов 1

Проектный институт Минздрава РСФСР г. Москва

Копировал Веретатина

Формат 11

Инв. № подл. | Подпись и дата | Взам. инв. №

Гл. арх. пр. Федоров 16.07.8

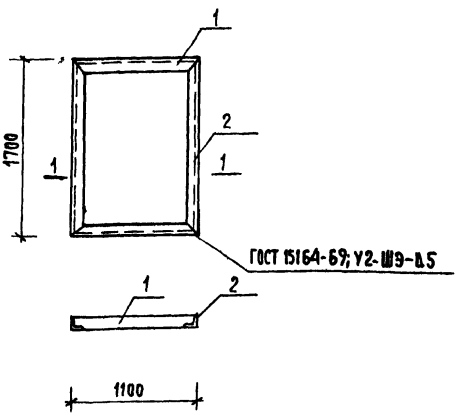

Формат	Зона	Поз	Обозначение	Наименование	Кол.	Примечание
						Масса ед. кг
Б.Ч		1		∠50×5 ГОСТ 8509-72 l=1100	2	4,15
Б.Ч		2		∠50×5 ГОСТ 8509-72 l=1700	2	6,42

Согласовано:

Техн. отд.	Александрин	7.07.80
Гл. арх. пр.	Федоров	7.07.80

Инв. N подл. | Подпись и дата | Взам. инв. N

Гл. конс. ин.	Михайлов		7.07.80
Гл. инж. м.	Лурик		7.07.80
Гл. конс. м.	Мишнаевский		7.07.80
Г. ИП	Кротова		7.07.80
Исполнит.	Голкова		7.07.80
Проверил	Максимова		7.07.80

252-9-63-9.8-1 КМИ-002-06

Металлическая рамка МР-8

Стадия	Масса	Масштаб
Р	21,14	

Лист | Листов 1

Проектный институт Минздрава РСФСР г. Москва

Копировал: Веретягина

Формат 11

Типовой проект 252-9-63 Альбом V

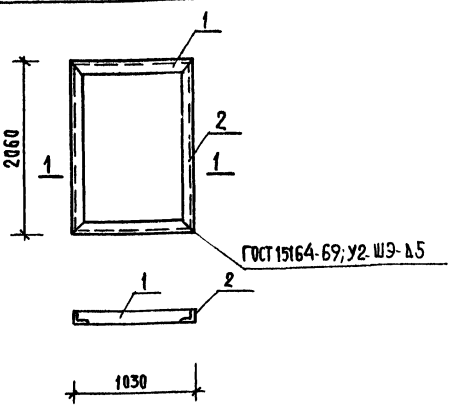

Формат	Зона	Поз.	Обозначение	Наименование	Кол.	Примечание
						масса ед. кг
Б.Ч.		1	Альбом I АС-30	∠50×5 ГОСТ 8509-72 ℓ=1030	2	3,89
Б.Ч.		2	то же	∠50×5 ГОСТ 8509-72 ℓ=2060	2	7,76

Гл. конс. ин.	Михайлов		7.07.80
Гл. инж. м.	Лурик		7.07.80
Гл. конс. м.	Мишнаевский		7.07.80
ГИП	Кротова		7.07.80
Исполнит.	Голкова		7.07.80
Проверил	Максимова		7.07.80

252-9-63-9.8-1 КМИ-002-07

Металлическая рамка МР-9

Стадия	Масса	Масштаб
Р	23,30	

Лист | Листов 1

Проектный институт Минздрава РСФСР г. Москва

Инв. N подл. | Подпись и дата | Взам. инв. N | Техн. отд. | Гл. арх. пр. | Александрин | Федоров | 7.07.80 | 7.07.80

Копировал: Веретягина

Формат 11

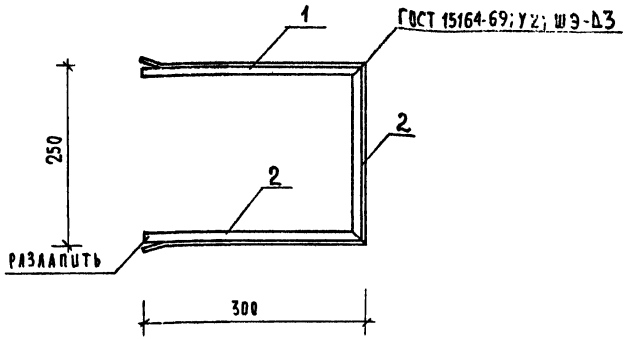

СОГЛАСОВАНО:

Гл. инж. отд.	Александрин	17.07.84
Гл. арх. пр.	Федоров	17.07.84

Формат	Зона	Поз.	Обозначение	Наименование	Кол.	Примечание
						Масса ед кг
Б.Ч		1	Альбом I АС-28	∠32×3 ГОСТ 8509-72 ℓ=300	2	0,44
Б.Ч		2	Альбом I АС-28	∠32×3 ГОСТ 8509-72 ℓ=250	1	0,37

Инв. № подл. | Подпись и дата | Взам. инв. №

Гл. конс. цх.	Михайлов	7.07.84
Гл. инж. м	Лурик	7.07.84
Гл. конс. м	Мишулевский	7.07.84
ГИП	Кротова	7.07.84
Исполнит.	Голкова	7.07.84
Проверил	Максимова	7.07.84

252-9-63-9.8-1 КМИ-003-08

Металлический кронштейн МК-1

Стадия	Масса	Масштаб
Р	1,25	
Лист	Листов 1	

ПРОЕКТНЫЙ ИНСТИТУТ МИНЗДРАВА РСФСР г. МОСКВА

Копировал: Веретягина

Формат А1

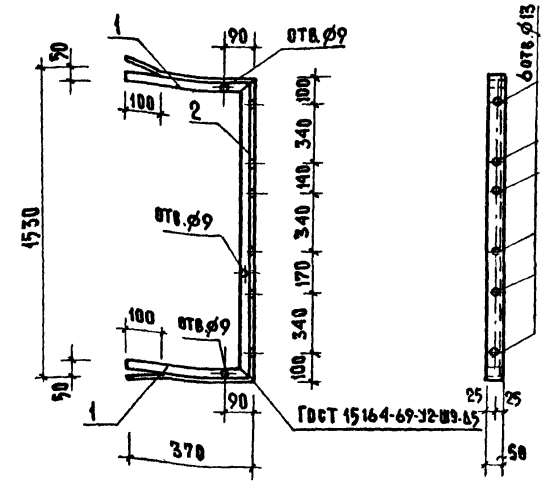

Формат	Зона	Поз.	Обозначения	Наименование	Кол.	Примечан.
						Масса ед. кг.
Б.Ч		1	Альбом I АС-28	∠ 50×5 ГОСТ 8509-72 ℓ=370	2	1,39
Б.Ч		2	то же	∠ 50×5 ГОСТ 8509-72 ℓ=1530	1	5,75

Инв.N подл. | Подпись и дата | Взам. инв. | Гл. арх. пр. Федоров 20.12.84

252-9-63-9.8-1 КМИ-003-09

Гл. конс. ин	Михайлов		7.01.86
Гл. инж. м	Лурик		7.01.86
Гл. конс. м	Мишаевский		7.01.86
ГИП	Кротова		7.01.86
Исполнит	Голкова		7.01.86
Проверил	Максимова		7.01.86

Металлический кронштейн МК-2

Стадия	Масса	Масштаб
Р	8,53	
Лист	Листов 1	

Проектный институт Минздрава РСФСР г. Москва

Копировал. Ковзик

Формат А1

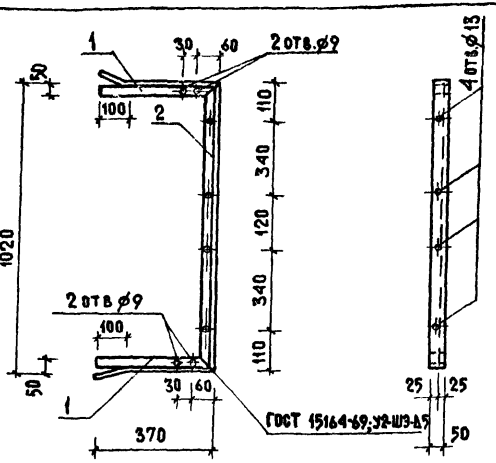

Типовой проект 252-9-63 Альбом V

Формат	Зона	Поз	Обозначения	Наименование	Кол	Примечан.
						Масса ед., кг.
Б.Ч.		1	Альбом I АС-28	L 50×5 ГОСТ 8509-72 ℓ=370	2	1,39
Б.Ч.		2	то же	L 50×5 ГОСТ 8509-72 ℓ=1020	1	3,85

Согласовано: Техн. отд. — Гл. арх. пр. — Александров — Федоров — 7.07.80 — 7.07.80

Взам. инв. № — Подпись и дата — Инв. № подл.

Гл. кон. ин.	Михайлов		7.07.80
Гл. инж. м.	Лурик		7.07.80
Гл. кон. м.	Мишнаевский		7.07.80
ГИП	Кротова		7.07.80
Исполнит.	Голкова		7.07.80
Проверил	Максимова		7.07.80

252-9-63-9.8-1 КМ-003-10

Металлический кронштейн МК-3

Стадия	Масса	Масштаб
Р	6,63	

Лист | Листов 1

Проектный институт Минздрава РСФСР г. Москва

Копировал. Кобзюк

Формат 11

Типовой проект 252-9-63 Альбом V

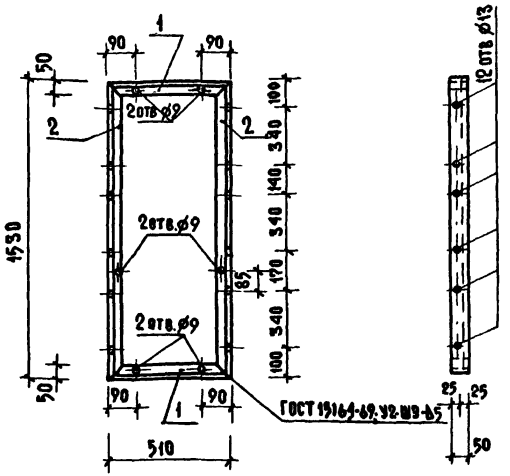

Формат	Зона	Поз.	Обозначения	Наименование	Кол.	Примечание.
						Масса ед., кг.
Б.Ч.		1	Альбом I АС-28	L 50×5 ГОСТ 8509-72 ℓ=510	2	1,92
Б.Ч.		2	то же	L 50×5 ГОСТ 8509-72 ℓ=1530	2	5,75

Гл.кон.ин.	Михайлов		7.07.80
Гл.инж.м.	Лурик		7.07.80
Гл.кон.м.	Мишнаевский		7.07.80
Гип	Кротова		7.07.80
Исполнит.	Голкова		7.07.80
Проверил	Максимова		7.07.80

252-9-63-9.8-1 КМИ-003-11

Металлический кронштейн МК-4

Стадия	Масса	Масштаб
Р	15,34	

Лист | Листов 1

Проектный институт Минздрава РСФСР г. Москва

Инв. № подл. | Подпись и дата | Взам. инв. № | Техн. отд. | Гл. арх. пр. | Александр | Федоров | 7.07.80 | 7.07.80

Копировал Кобзюк

Формат 11

Типовой проект 252-9-63 Альбом V

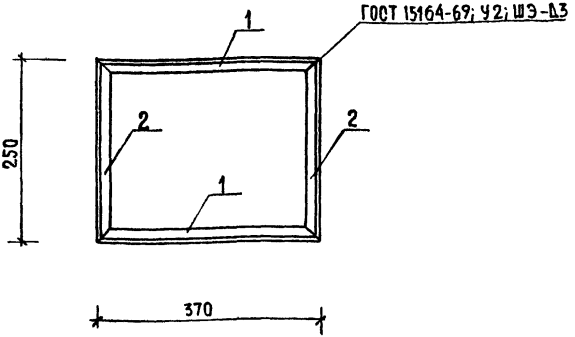

Формат	Зона	Поз	Обозначение	Наименование	Кол	Примечание
						Масса ед. кг.
Б.Ч		1	Альбом I АС-29	∠32×3 ГОСТ 8509-72 ℓ=370	2	0,54
Б.Ч		2	Альбом I АС-29	∠32×3 ГОСТ 8509-72 ℓ=250	2	0,37

Согласовано:

Техн. отд.	Александрия	7.07.86
Гл. арх. пр.	Федоров	7.07.86

Взам. инв. N

Подпись и дата

Инв. N подл.

Гл. конс. ин.	Михайлов		7.07.86
Гл. инж. м.	Лурик		7.07.86
Гл. конс. м.	Мишнаевский		7.07.86
ГИП	Кротова		7.07.86
Исполнит	Голкова		7.07.86
Проверил	Максимова		7.07.86

252-9-63-9.8-1 КМИ-003-12

Металлический кронштейн МК-5

Стадия	Масса	Масштаб
Р	1,82	

Лист | Листов 1

Проектный институт Минздрава РСФСР г. Москва

Копировал Веретятина Формат II

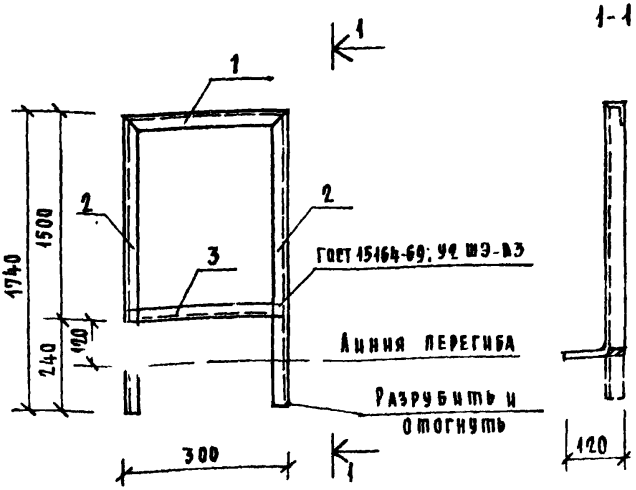

Формат	Зона	Поз.	Обозначения	Наименование	Кол	Примечание
						Масса ед кг
Б.Ч		1	Альбом I АС-29	L32x3 ГОСТ 8509-72 ℓ=300	1	0.44
Б.Ч		2	Альбом I АС-29	L32x3 ГОСТ 8509-72 ℓ=1740	2	2.54
Б.Ч		3	Альбом I АС-29	L32x3 ГОСТ 8509-72 ℓ=290	1	0.42

Гл. кон. ин.	Михайлов		7.07.80
Гл. инж. м.	Лурик		7.07.80
Гл. кон. м.	Мишнаевский		7.07.80
Г.И.П.	Кротова		7.07.80
Исполнит.	Голкова		7.07.80
Провер.	Максимова		7.07.80

252-9-63 - 9.8-1 КМИ-004-13

Сетчатое ограждение ИР-1

Стадия	Масса	Масштаб
Р	5.94	

Лист | Листов 1

Проектный институт Минздрав РСФСР г. Москва

Копировал Соколова

Формат II

Типовой проект 252-9-63 Альбом I

Инв. № подл. | Подпись и дата | Взам. инв. № | Гл. арх. пр. | Федоров | Толк

Типовой проект 252-9-63 Альбом V

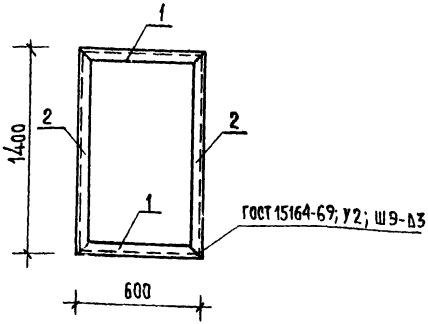

Формат	Зона	Поз.	Обозначения	Наименование	Кол.	Примечание
						Масса ед кг
БЧ		1	Альбом I АС-29	L32×3 ГОСТ 8509-72 ℓ=600	2	0,87
БЧ		2	Альбом I АС-29	L32×3 ГОСТ 8509-72 ℓ=1400	2	2,04

Согласовано:

Техн. отд.	Александрович	7.07.80
Гл. арх. пр.	Федоров	7.07.80

Взам. инв. N

Подпись и дата

Инв. N подл.

Гл. конс. ин.	Михайлов		7.07.80
Гл. инж. М	Лурик		7.07.80
Гл. конс. М.	Мишнаевский		7.07.80
Гип	Кротова		7.07.80
Исполнит	Голкова		7.07.80
Проверил	Максимова		7.07.80

252-9-63-9.8-1 КМИ-004-14

Сетчатое ограждение ИР-2

Стадия	Масса	Масштаб
Р	5,82	

Лист | Листов 1

Проектный институт Минздрава РСФСР г. Москва

Копировал: Веретягина

Формат 11

Типовой проект 252-9-63 Альбом V

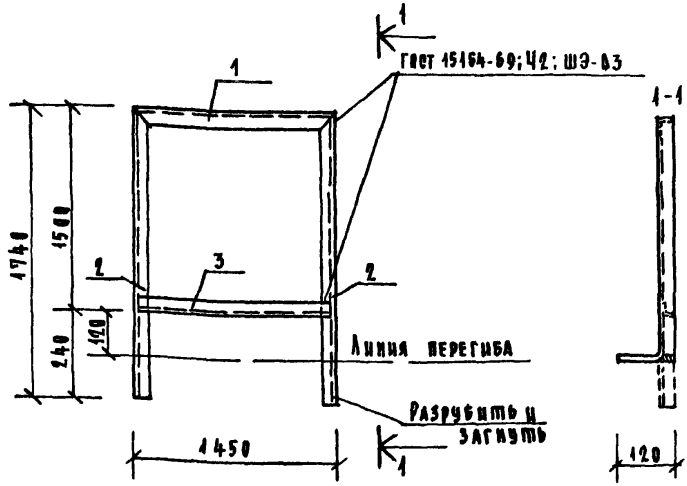

Формат	Зона	Поз	Обозначения	Наименование	Кол.	Примечания
						масса ед., кг
Б.Ч		1	АЛЬБОМ I АС-29	L32x3 ГОСТ 8509-72 ℓ=1450	1	2.19
Б.Ч		2	АЛЬБОМ I АС-29	L32x3 ГОСТ 8509-72 ℓ=1740	2	2.54
Б.Ч		3	АЛЬБОМ I АС-29	L32x3 ГОСТ 8509-72 ℓ=1435	1	2.17

Гл. конс. ин.	Михайлов		7.07.80
Гл. инж. м.	Лурик		7.07.80
Гл. конс. м.	Мишнаевский		7.07.80
Г. ИП	Кротова		7.07.80
Исполн.	Голкова		7.07.80
Провер.	Максимова		7.07.80

252-9-63 - 9.8.1 КМИ-004-15

Сетчатое ограждение ИР-3

Стадия	Масса	Масштаб
Р	944	

Лист | Листов 1

Проектный институт Минздрава РСФСР г. Москва

Инв. № подл. | Подпись и дата | Взам. инв. № | Гл. арх. пр-та | Федоров | 7.07.80

Копировал Соколова

Формат

Типовой проект 252-9-63 Альбом V

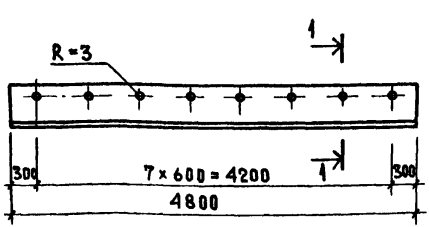

СОГЛАСОВАНО

ТЕХНИЧ. ОТД.	АЛЕКСАНДРОВ	7.07.80
ГА. АРХ. ПР.	ФЕДОРЕЕВ	7.07.80

Формат	Зона	Поз.	Обозначение	Наименование	Кол.	Примечание
				Детали		Масса ед., кг
БЧ			Альбом I АС-33	Уголок обрамляющий ГОСТ 19904-74	1	1,17

Гл. конс. пр.	Михайлов		7.07.80
Гл. инж. м	Аурик		7.07.80
Гл. конс. м	Мишнаевский		7.07.80
Гл. инж. пр.	Кротова		7.07.80
Исполнил	Цибельман		7.07.80
Проверил	Максимова		7.07.80

Инв. № подл. | Подпись и дата | Взам. инв. №

252-9-63-9.8-1 КМИ-005-16

Уголок обрамляющий УО-1

Стадия	Масса	Масштаб
Р	1,17	
Лист	Листов 1	

Проектный институт Минздрава РСФСР г. Москва

Копировал Кобзюк

Формат А1

Типовой проект 252-9-63 Альбом V

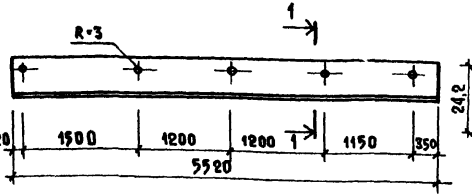

Формат	Зона	Поз.	Обозначение	Наименование	Кол.	Примечание
				Детали		Масса ед., кг.
Б4			Альбом I АС-33	Уголок обрамляющий ГОСТ 19904-74	1	1.34.

Гл. кон. ин.	Михайлов		7.07.80
Гл. инж. м	Лурик		7.07.80
Гл. кон. м	Мишкаевский		7.07.80
Гл. инж. пр.	Кротова		7.07.80
Исполнит	Цибельман		7.07.80
Проверил	Максимова		7.07.80

252-9-63-9.8-1 КМИ-005-17

Уголок, обрамляющий УО-2

Стадия	Масса	Масштаб
Р	1,34	

Лист | Листов 1

Проектный институт Минздрава РСФСР г. Москва

Копировал. Кобзюк. Формат А4

Гл. инж. пр. Федоров 7.07.80

Зам. подпись и дата | Взам. инв. №

Типовой проект 252-9-63 Альбом V

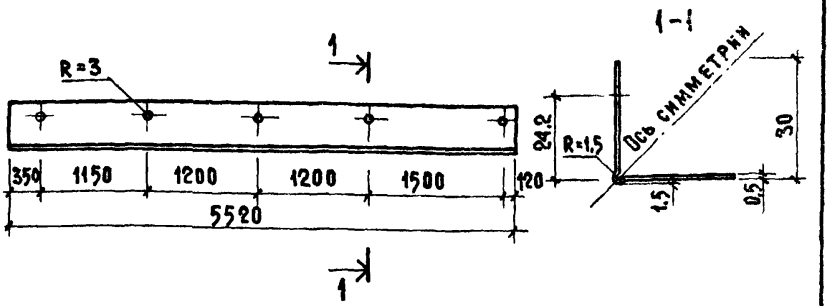

Формат	Зона	Поз.	Обозначение	Наименование	Кол.	Примечание
				Детали		Масса ед. кг.
Б.ч			АС-33 Альбом I	Уголок обрамляющий ГОСТ 19904-74	1	1,34

Согласовано

Гл. арх. пр.	Федорова	7.07.80
Технич. отд.	Александр	7.07.80

Инв. № подл. | Подпись и дата | Взам. инв. №

Гл. конс. ин.	Михайлов		7.07.80
Гл. инж. дсм	Аурик		7.07.80
Гл. конс. дсм	Мишнаевский		7.07.80
Гл. инж. пр.	Кротова		7.07.80
Исполнит.	Цибельман		7.07.80
Проверил	Максимова		7.07.80

252-9-63-9.8-1 КМИ-005-18

Уголок обрамляющий УО-3

Стадия	Масса	Масштаб
Р	1,34	
Лист	Листов 1	

Проектный институт Минздрава РСФСР г. Москва

Копировал. Кобзюк

Формат А4

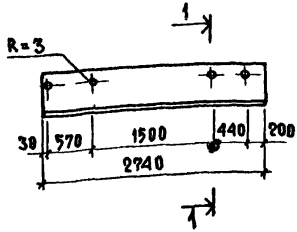

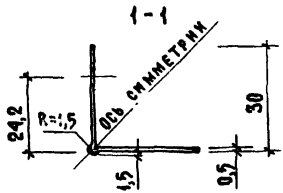

Формат	Зона	Поз.	Обозначение	Наименование	Кол.	Примечание
				Детали		Масса ед., кг.
Б.Ч.			АС-32 Альбом I	Уголок обрамляющий ГОСТ 19904-74	1	0,60

252-9-63-9.8-1 КМИ-005-19

Уголок обрамляющий УО-4

Стадия	Масса	Масштаб
Р	0,60	

Лист | Листов 1

Проектный институт Минздрава РСФСР г. Москва

Гл. кон. ин.	Михайлов		7.07.80
Гл. инж. АСМ	Лурик		7.07.80
Гл. кон. АСМ	Мишнаевский		7.07.80
Гл. инж. пр.	Кротова		7.07.80
Исполнит.	Цибельман		7.07.80
Проверил	Максимова		7.07.80

Инв. № подл. | Подпись и дата | Взам. инв. № | Гл. арх. пр. | Технич. отд. | Александров | Федоров | 7.07.80

Типовой проект 252-9-63 Альбом V

Копировал Кобзюк

Формат 11

Типовой проект 252-9-63 Альбом V

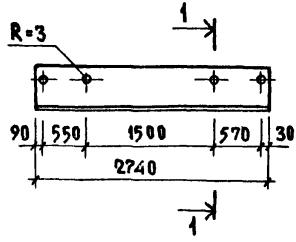

Формат	Зона	Поз.	Обозначение	Наименование	Кол.	Примечание
				Детали		Масса ед. кг.
Б4			АС-32 Альбом I	Уголок обрамляющий ГОСТ 19904-74	1	0,60

Согласовано

Технич. отд.	Александр	7.07.80
Гл. арх. пр.	Федоров	7.07.80

Взам. инв. №

Дата и подп.

Инв. № подл.

Гл. инж. м	Гурик	7.07.80
Гл. кон. м	Мишалевский	7.07.80
Гл. инж. пр	Кротова	7.07.80
Исполнит	Цибельман	7.07.80
Проверил	Максимова	7.07.80

252-9-63-9.8-1 КМИ-005-20

Уголок, обрамляющий У0-5

Стадия	Масса	Масштаб
Р	0,60	
Лист	Листов 1	

Проектный институт Минздрава РСФСР г. Москва

gost.e-ecolog.ru

Копировал. Кобзик

Формат 11