ТИПОВОЙ ПРОЕКТ
252-2-8

ГЛАВНЫЙ КОРПУС РОДИЛЬНОГО ДОМА НА 250 КОЕК С ЖЕНСКОЙ КОНСУЛЬТАЦИЕЙ НА 300 ПОСЕЩЕНИЙ В ДЕНЬ

СОСТАВ ПРОЕКТА

АЛЬБОМ 0	МАТЕРИАЛЫ ДЛЯ ПРИВЯЗКИ И ЧЕРТЕЖИ НУЛЕВОГО ЦИКЛА РАБОТ
АЛЬБОМ I	АРХИТЕКТУРНО-СТРОИТЕЛЬНЫЕ ЧЕРТЕЖИ
АЛЬБОМ II	ТЕХНОЛОГИЧЕСКИЕ ЧЕРТЕЖИ
АЛЬБОМ III	САНИТАРНО-ТЕХНИЧЕСКИЕ ЧЕРТЕЖИ ЧАСТЬ 1. ОТОПЛЕНИЕ И ВЕНТИЛЯЦИЯ, КОНДИЦИОНИРОВАНИЕ ВОЗДУХА ЧАСТЬ 2. ТЕПЛОСНАБЖЕНИЕ, ЛЕЧЕБНЫЕ ГАЗЫ, ЦЕНТРАЛИЗОВАННОЕ ПЫЛЕУДАЛЕНИЕ, ОХЛАЖДАЕМЫЕ КАМЕРЫ
АЛЬБОМ IV	САНИТАРНО-ТЕХНИЧЕСКИЕ ЧЕРТЕЖИ, ВОДОПРОВОД И КАНАЛИЗАЦИЯ, ГАЗОСНАБЖЕНИЕ
АЛЬБОМ V	ЭЛЕКТРОТЕХНИЧЕСКИЕ ЧЕРТЕЖИ. ЭЛЕКТРООСВЕЩЕНИЕ, ЭЛЕКТРООБОРУДОВАНИЕ.
АЛЬБОМ VI	ЭЛЕКТРОТЕХНИЧЕСКИЕ ЧЕРТЕЖИ СЛАБОТОЧНЫЕ УСТРОЙСТВА И АВТОМАТИКА.
АЛЬБОМ VII	НЕСТАНДАРТИЗИРОВАННОЕ ОБОРУДОВАНИЕ
АЛЬБОМ VIII	МОНТАЖНЫЕ УЗЛЫ И ДЕТАЛИ, АРХИТЕКТУРНО-СТРОИТЕЛЬНЫЕ, САНИТАРНО-ТЕХНИЧЕСКИЕ, ЭЛЕКТРОТЕХНИЧЕСКИЕ.
АЛЬБОМ IX	ИЗДЕЛИЯ ЗАВОДСКОГО ИЗГОТОВЛЕНИЯ
АЛЬБОМ X	СМЕТА
АЛЬБОМ XI	ЗАКАЗНЫЕ СПЕЦИФИКАЦИИ

АЛЬБОМ VII

УТВЕРЖДЕН ГОСУДАРСТВЕННЫЙ ПРОЕКТ НА СТАДИИ ТЕХНИЧЕСКОГО ПРОЕКТА ПРИКАЗОМ № 238 от 18 ДЕКАБРЯ 1972 г.

РАЗРАБОТАН И ВЫДАН В ДЕЙСТВИЕ ИНСТИТУТ "ГИПРОМИНСЕЛЬ" ПРИКАЗОМ № 218 от 20 1973 г.

gost.e-ecolog.ru

Наименование	Стр.
Содержание альбома, пояснительная записка	2
Барьер гардероба Барьер регистратуры БГ.БР.00.00.00.МЧ.	3; 4
Аптечный киоск Барьер справочной АК.БС.00.00.00.МЧ.	5
Барьер гардероба Барьер регистратуры БГ.БР.00.00.00.	6
Аптечный киоск, Барьер справочный АК.БС.00.00.00.	
Болт анкерный 00.00.06.	
Секция гардероба БГ.СГ.00.00.00.СБ.	7
Секция гардероба с окном СГО 00.00.00.СБ	8
Основание СГО 08.00.00. СР.12А.00.00. ШМ. 11.00.00	
Секция с нишами СН.00.00.00 СБ	9
Стекло СН.00.00 02 СУ1.00.00.04. Стекло с вырезом СР 00.00 07 Экран СР.00.00.04	
Секция с рабочим столом СР 00.00.00. СБ	10
Секция гардероба СГ.00.00.00. Секция с рабочим столом СР 00.00.00	11
Секция гардероба с окном СГО.00.00.00. Секция с нишами СН.00.00.00	
Секция угловая СУ1. 00.00.00. СБ	12
Секция угловая СУ-2. 00.00.00.СБ	13
Секция угловая СУ-1.00.00.00. Секция угловая СУ-2 00.00.00	
Основание СУ.1.10.00.00.СБ. Связь горизонтальная БГ.БР.00.00.04	14
Вешалка подвесная ВП. 00.00.00. СБ.	15
Основание ВП. 02 00. 0.0. СБ.	
Вешалка подвесная ВП.00.00.00. Основание ВП. 02.00.00.	

Инв. № подл. | Подпись и дата | Взам. инв. № | Инв. № дубл. | Подпись и дата

Изм.	Лист	№ докум.	Подпись	Дата
Разраб		Тихонов		
Проверил		Тульский		
Т. контр.				
Рук. разр.		Новичков		
Гл. инж. осс				
Нач. отдела		Зиновьев		

Содержание

Литер | Масса | Масштаб

Лист 1 | Листов 2

Роддом на 250 коек /Шифр 310/

ГИПРОНИИЗДРАВ

Копировал | Формат

Гардероб на 60 крючков Г 00.00.00. МЧ	16
Гардероб на 60 крючков Г 00.00 00	
Подвеска ВН 1 00.00.01, ВН 2.00.00.01	
Секция гардероба СГ 1 00.00.00.СБ Основание СГ-1.06.00.00	17
Вешалка навесная ВН 1 00.00.00.СБ	18
Вешалка навесная ВН 1 00.00.00	
Вешалка навесная ВН 2. 00.00.00.СБ	
Вешалка навесная ВН 2 00.00.00	
Барьер декоративный БД-1. 00.00.00. СБ	19
Стойка крайняя БД-1 03.00.00. Стойка средняя БД-1 02.00.00	20
Барьер декоративный БД 2 00.00.00.СБ	
Барьер декоративный БД-3 00.00.00.СБ	21
Барьер декоративный БД-1 00.00.00. Барьер декоративный БД-2.00.00.00.	
Скоба большая АКБС/БГ.БР.00.00.07 Скоба малая АК.БС./БГ.БР.00.00.08	
Секция прохода СП-1. 00.00.00.СБ. Основание СП-1 05.00.00.СБ.	22
Секция прохода СП 2 00.00.00 СБ Основание СП-2 05.00.00.СБ	23
Секция прохода СП 1 00.00.00. Крышка малая СП-1 02.00.00.СБ	24
Секция прохода СП 2 00.00.00 Стенка защитная СП 2 04.00.00.СБ	
Основание СП 1 05.00.00 Основание СП-2 05.00.00.	25
Секция гардероба СГ-1 00.00.00. Основание СГ-1. 06 00.00.	
Секция-витрина СВ. 00.00.00. СБ.	26, 27
Секция витрина СВ 00 00 00 Стекло СВ.00.00.01 СВ.00.00.02	28

Инв. № подл. | Подпись и дата | Взам. инв. № | Инв. № дубл. | Подпись и дата

Изм.	Лист	№ докум.	Подпись	Дата
Разработ		Тихонов		
Проверил		Тульский		
Т. контр.				
Рук. разр.		Новичков		
Гл. инж. осс				
Нач. отдела				

Содержание

Литер | Масса | Масштаб

Лист 2 | Листов

Роддом на 250 коек /Шифр 310/

ГИПРОНИИЗДРАВ

Копировал | Формат

Уголок монтажный СВ.00.00.06 Уголок монтажный СВ.00.00.05	29
Уголок опорный СВ.00.00.07 Ручка уголок СВ.00.00.04	
Секция справочная СС1.00.00.00.СБ Секция справочная СС2.00.00.00.СБ	30
Секция справочная СС 1.00.00.00. Секция справочная СС 2 00.00.00.	31
Основание СС 2.06.00.00.СБ Основание СС-2 06.00.00.	
Шкаф материальный ШМ.00.00.00.СБ	32, 33
Шкаф материальный ШМ.00.00.00	34
Дверка раздвижная ШМ.00.00.07 Полка ШМ.00.00.06	
Барабан-вертушка для регистратуры БВ.00.00.00.СБ	35, 36
Барабан БВ.03.00.00.СБ Стенка горизонтальная БВ.07.01.00.СБ	37
Стенка горизонтальная БВ.07.02.00.СБ	
Барабан вертушка для регистратуры БВ.00.00.00-	38
Барабан БВ.07.00.00 Загаушина БВ.07.04.00.СБ	
Стенка вертикальная БВ.07.03.00.СБ	
Основание БВ.01.00.00СБ Основание БВ.01.00.00 Кольцо нижнее БВ.01.00.01	39
Щит основания БВ.02.00.00.СБ Брусок опорный БВ.01.00.02.	40
Бобышка БВ.02.00.01 Борт БВ.07.00.00	
Стойка БВ 07.00.00.СБ Дверка БВ.07.00.00.СБ	41
Шайба БВ.00.00.04 Шайба БВ.00.00.05	
Ось БВ 09 00 00 СБ Стакан подшипника БВ.00.00.07 Буж. БВ.09.00.02	42

Инв. № подл. | Подпись и дата | Взам. инв. № | Инв. № дубл. | Подпись и дата

Изм.	Лист	№ докум.	Подпись	Дата
Разработ		Тихонов		
Проверил		Тульский		
Т. контр.				
Рук. разр.		Новичков		
Гл. инж. осс				
Нач. отдела		Зиновьев		

Содержание

Литер | Масса | Масштаб —

Лист 3 | Листов

Роддом на 250 коек /Шифр 310/

ГИПРОНИИЗДРАВ

Копировал | Формат

ТИПОВОЙ ПРОЕКТ 252-2-8

Чертежи на нестандартизированное оборудование для родильного дома на 250 коек с женской консультацией на 300 посещений в день разработаны на основании технического проекта, утвержденного Н.Т.С. Госкомитета по гражданскому строительству и архитектуре при Госстрое СССР от 18.12.72 г.

Настоящий альбом чертежей нестандартизированного оборудования содержит следующие разделы

а/ оборудование для регистратуры,
б/ —"— для справочной,
в/ —"— для аптечного киоска,
г/ —"— для гардероба

Оборудование всех разделов имеет единое архитектурно-художественное решение. В основу разработки конструкций принято секционное решение.

Секция представляет собой щитовую неразборную конструкцию, сборка производится на шкантах с клеем. Оборудование всех разделов решено с учетом максимальной унификации и взаимозаменяемости щитовых и других составных элементов.

Основным конструктивным материалом является древесно стружечная плита марки ПС-3 или ПГ-3 ГОСТ 10632-70, твердые лиственные породы /дуб, ясень и т.д./ ГОСТ-2695-62. древесно-волокнистая плита твердая ГОСТ 4598-60 фанера клееная ГОСТ 3916-69 и трубы стальные прямоугольные 28×25×1.4 ЧМТУ 3-285-70.

Все щитовые элементы облицовываются шпоном твердолиственных пород /дуб, ясень/, рабочие поверхности облицовываются пластиком /цвет согласовывается при изготовлении/

Отделка рабочих поверхностей должна соответствовать 1 кл. лицевых по II кл. и внутренних по III кл. — прозрачная.

Монтаж оборудования производится по месту в соответствии с монтажными чертежами.

Инв. № подл. | Подпись и дата | Взам. инв. № | Инв. № дубл. | Подпись и дата

Изм.	Лист	№ докум.	Подпись	Дата
Разработ		Тихонов		
Проверил		Тульский		
Т. контр.				
Рук. разр.		Новичков		
Гл. инж. осс				
Нач. отдела		Зиновьев		

Пояснительная записка

Литер | Масса | Масштаб —

Лист 1 | Листов 1

Роддом на 250 коек /Шифр 310/

ГИПРОНИИЗДРАВ

Копировал | Формат

ПЛАН БАРЬЕРА ГАРДЕРОБА, БАРЬЕРА РЕГИСТРАТУРЫ

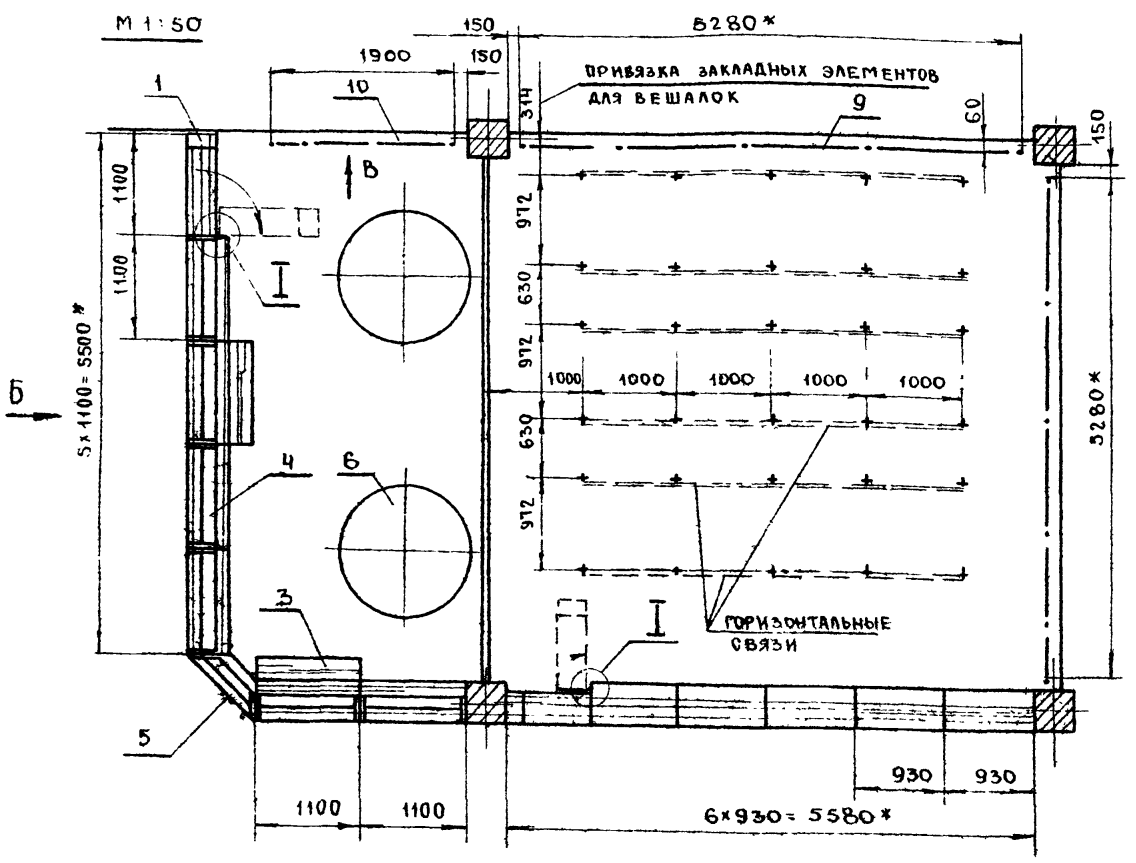

МОНТАЖ ОБОРУДОВАНИЯ ПРОИЗВОДИТСЯ ПО МЕСТУ СОГЛАСНО ВЫНОСНЫХ ЭЛЕМЕНТОВ (см. стр 4) В СЛЕДУЮЩЕЙ ПОСЛЕДОВАТЕЛЬНОСТИ:

А) ПРОИЗВОДИТСЯ РАЗМЕТКА

Б) СВЕРЛЯТСЯ ГНЕЗДА ПОД АНКЕРНЫЕ БОЛТЫ ДЛЯ КРЕПЛЕНИЯ СЕКЦИЙ К ПОЛУ

В) УСТАНАВЛИВАЮТСЯ СЕКЦИИ (ПРЕДВАРИТЕЛЬНО ПРОСВЕРЛИТЬ ОТВЕРСТИЯ В БОКОВЫХ СТЕНКАХ ПОД СТЯЖНЫЕ БОЛТЫ)

Г) ПРОИЗВОДИТСЯ ОКОНЧАТЕЛЬНАЯ ЗАТЯЖКА ВСЕХ БОЛТОВ

* РАЗМЕРЫ ДЛЯ СПРАВОК

ВИД-А

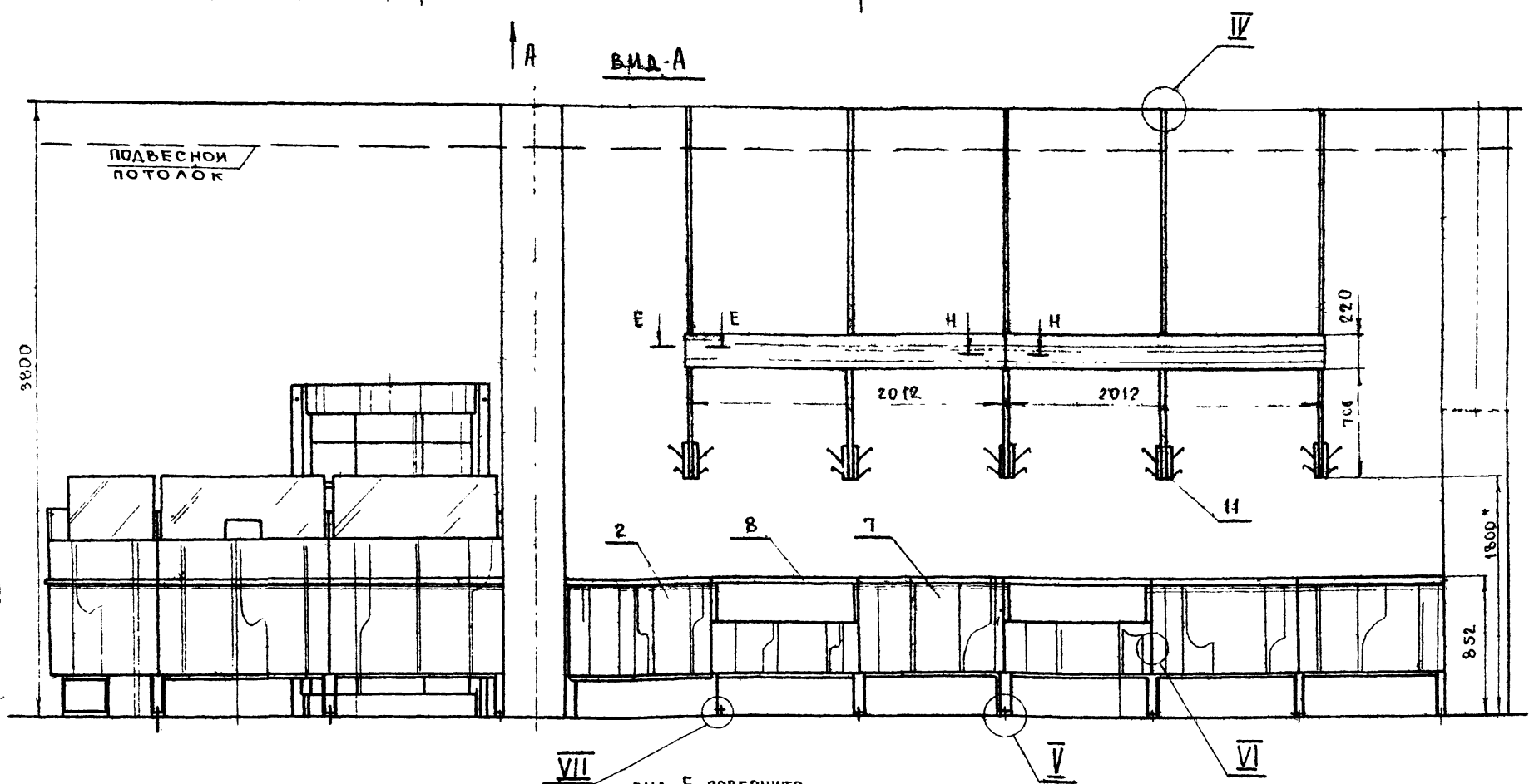

ВИД-Б ПОВЕРНУТО

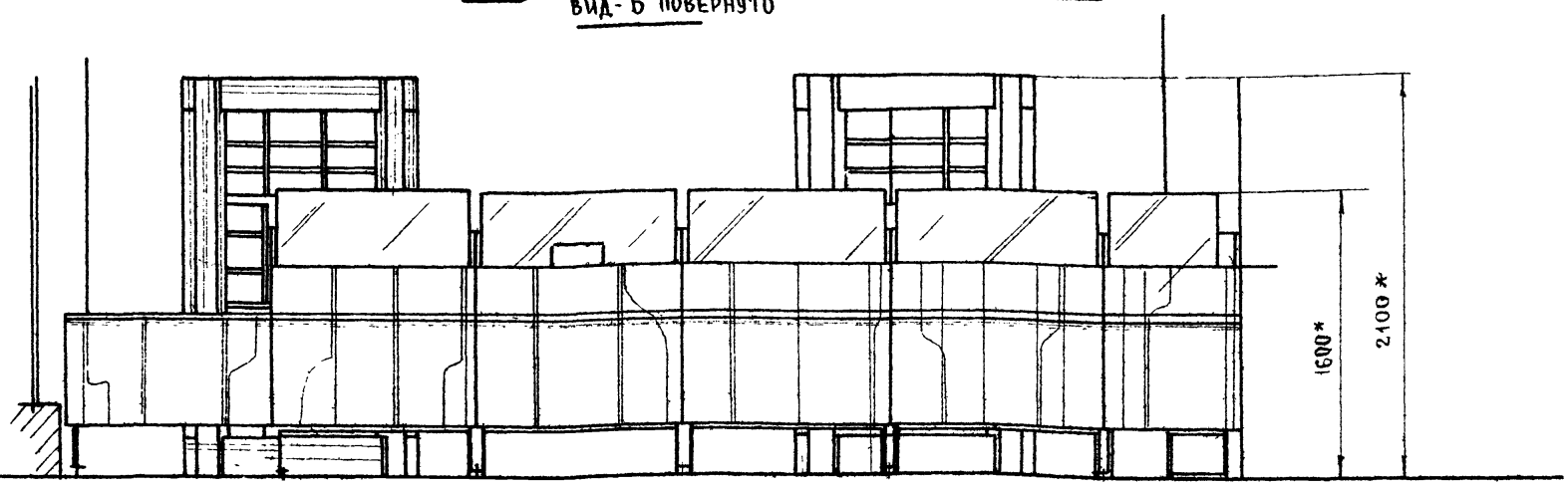

ВИД-В

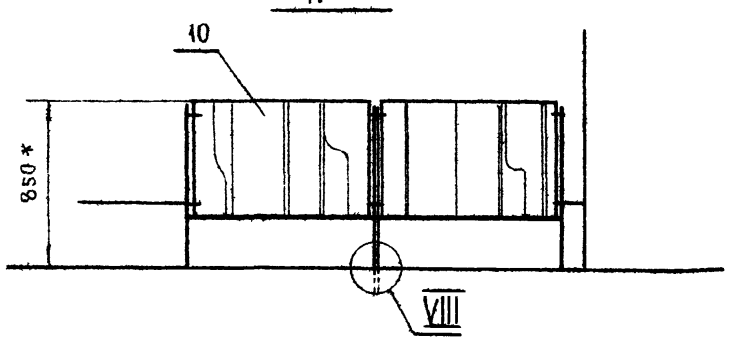

ИЗМ	ЛИСТ	№ ДОКУМ	ПОДП	ДАТА
РАЗРАБОТ		ТУЛЬСКИЙ		
ПРОВЕР		НОВИЧКОВ		
Т. КОНТР.				
РУК. РАЗР.		НОВИЧКОВ		
Н. КОНТР.				
Н. К ОТДЕЛА		ЗИНОВЬЕВ		

БГ. БР. 00.00.00. МЧ.

БАРЬЕР ГАРДЕРОБА
БАРЬЕР РЕГИСТРАТУРЫ
МОНТАЖНЫЙ ЧЕРТЕЖ

ЛИТЕР	МАССА	МАСШТ
0		1:25

ЛИСТ 1 | ЛИСТОВ 2

РОДИЛЬНЫЙ ДОМ НА 250 КОЕК. (ШИФР 310)

ГИПРОНИИЗДРАВ

КОПИРОВАЛ | ФОРМАТ

Инв. № подл. | Подпись и дата | Взам. инв. № | Инв. № дубл. | Подпись и дата

СОГЛАСОВАНО ГИ ГА АРХ ОР-ТА (ГУЗЕЕВ)

2-32-2-8

I повернуто

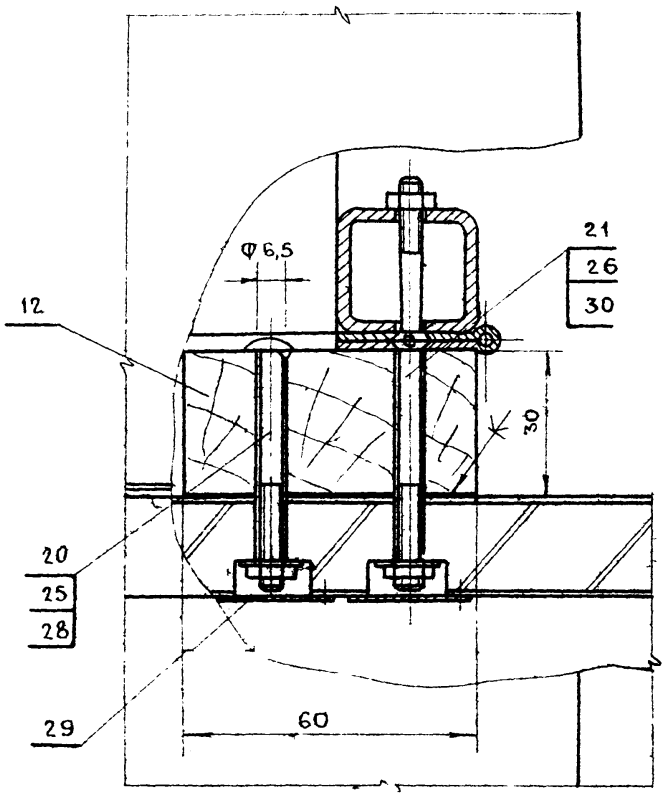

VI

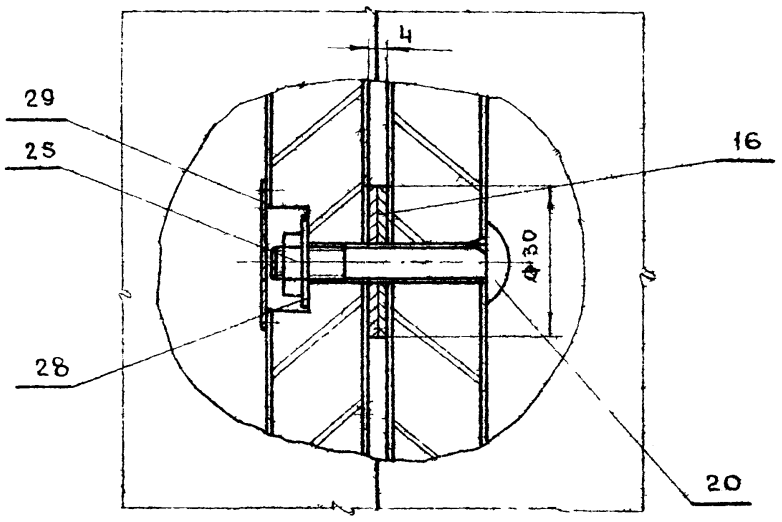

VII

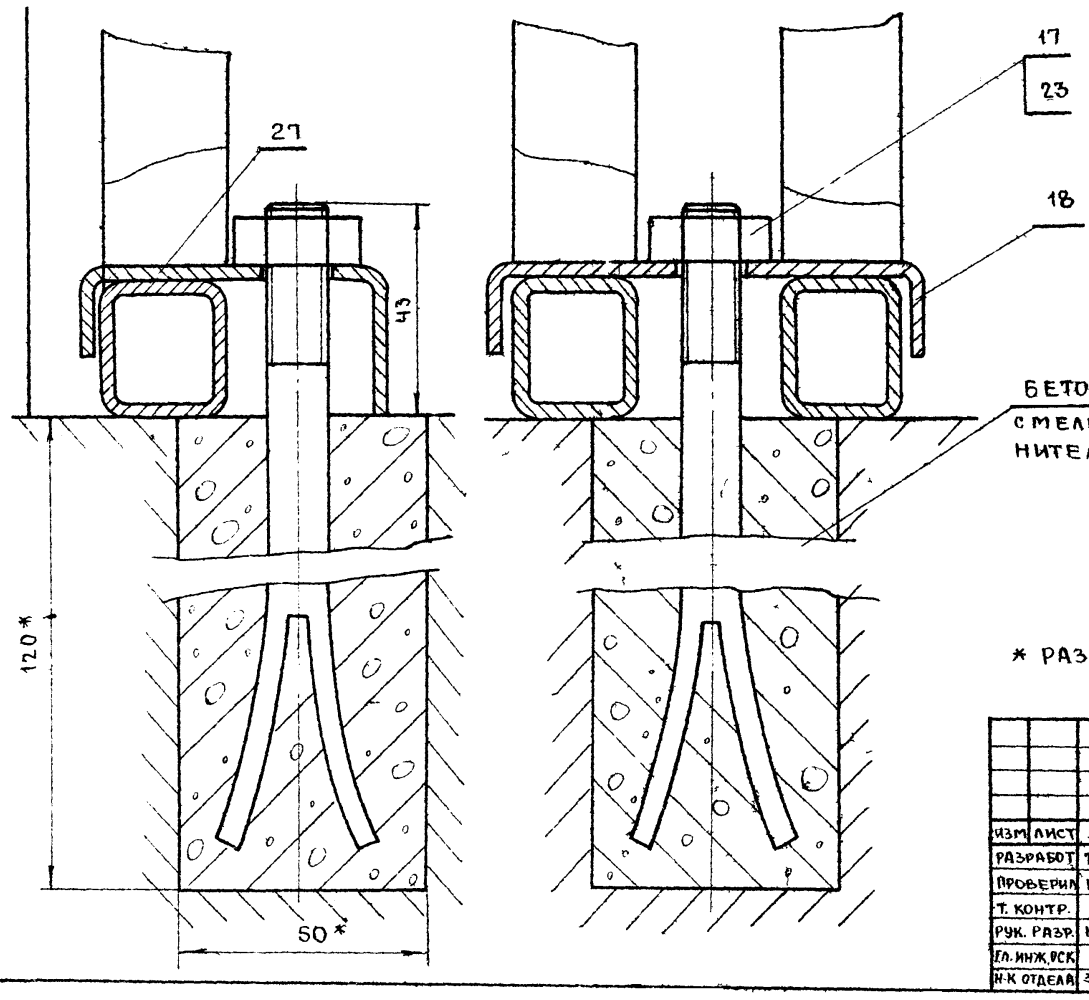

БЕТОН М-200 С МЕЛКИМ ЗАПОЛНИТЕЛЕМ

Е-Е

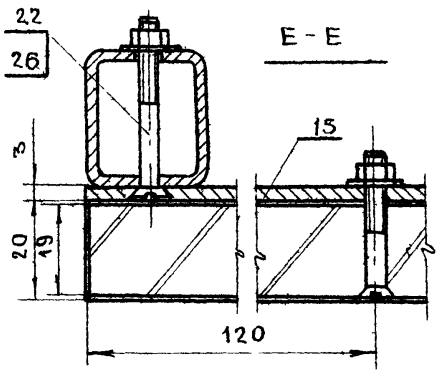

IV

ЗАКЛАДНОЙ ЭЛЕМЕНТ (СМ. АРХИТЕКТУРНО-СТРОИТЕЛЬНЫЕ ЧЕРТЕЖИ)

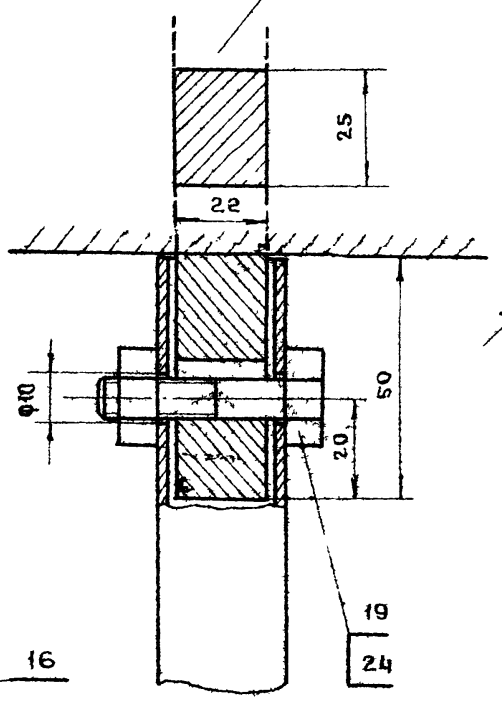

V

Н-Н

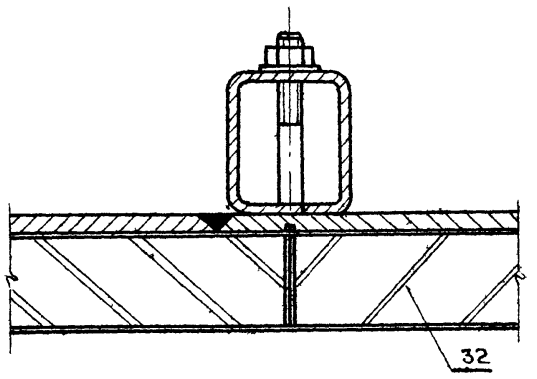

VIII

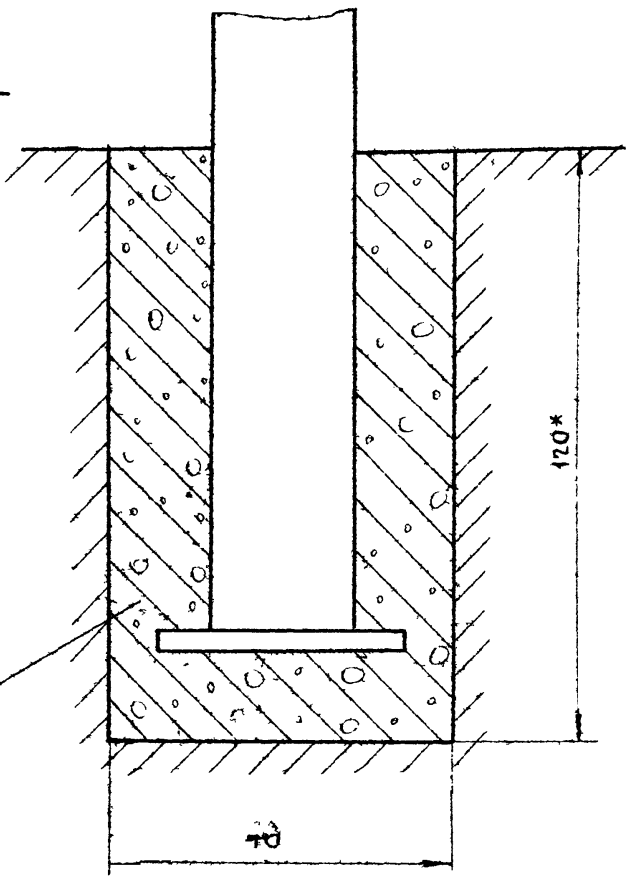

* РАЗМЕРЫ ДЛЯ СПРАВОК

					БГ. БР. 00.00.00 МЧ
ИЗМ.	ЛИСТ	№ ДОКУМ.	ПОДП.	ДАТА	БАРЬЕР ГАРДЕРОВА. БАРЬЕР РЕГИСТРАТУРЫ. МОНТАЖНЫЙ ЧЕРТЕЖ
РАЗРАБОТ.		ТУЛЬСКИЙ			
ПРОВЕРИЛ		НОВИЧКОВ			
Т. КОНТР.					
РУК. РАЗР.		НОВИЧКОВ			
ГЛ. ИНЖ. ПСК					
Н. К ОТДЕЛА		ЗИНОВЬЕВ			

ЛИТЕР	МАССА	МАСШТ
О		1:1
ЛИСТ 2	ЛИСТОВ 2	

РОДИЛЬНЫЙ ДОМ НА 250 КОЕК (ШИФР 310)

ГИПРОНИИЗДРАВ

КОПИРОВАЛ ФОРМАТ

ТИПОВОЙ ПРОЕКТ 252-2-8

СОГЛАСОВАНО Гл. арх. пр-та (подпись) (Гузеев)

ИНВ. № ПОДЛ. | ПОДПИСЬ И ДАТА | ВЗАМ. ИНВ. № | ИНВ. № ДУБЛ. | ПОДПИСЬ И ДАТА

План аптечного киоска, барьера справочной и приема передачи

5

АК.БС.00.00.00.МЧ

М1:50

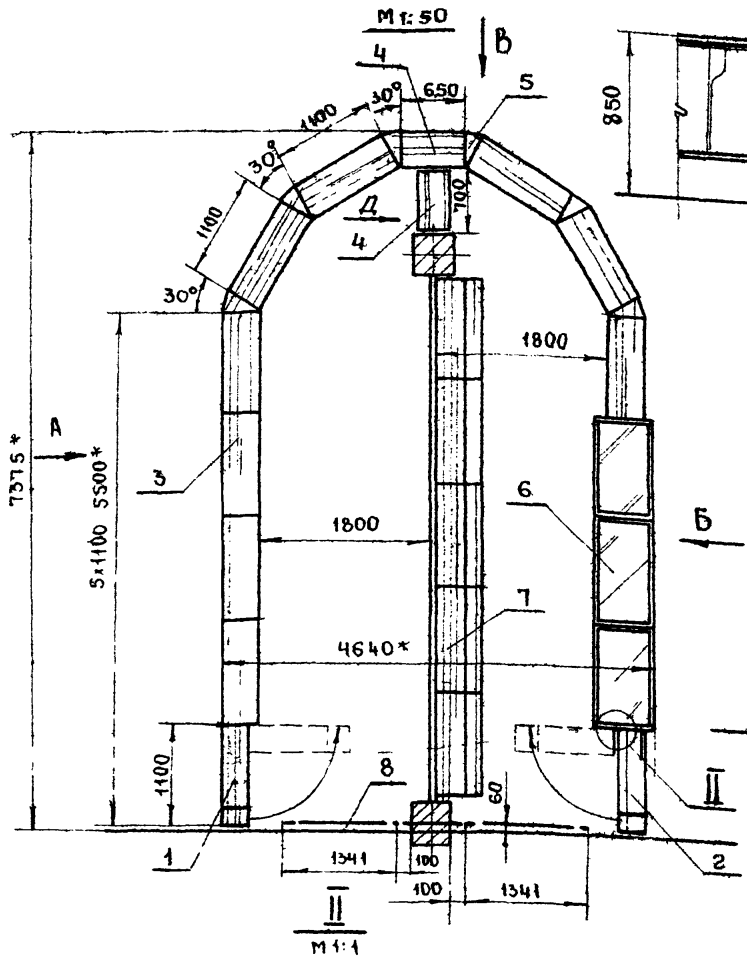

II
М1:1

Вид А повернуто

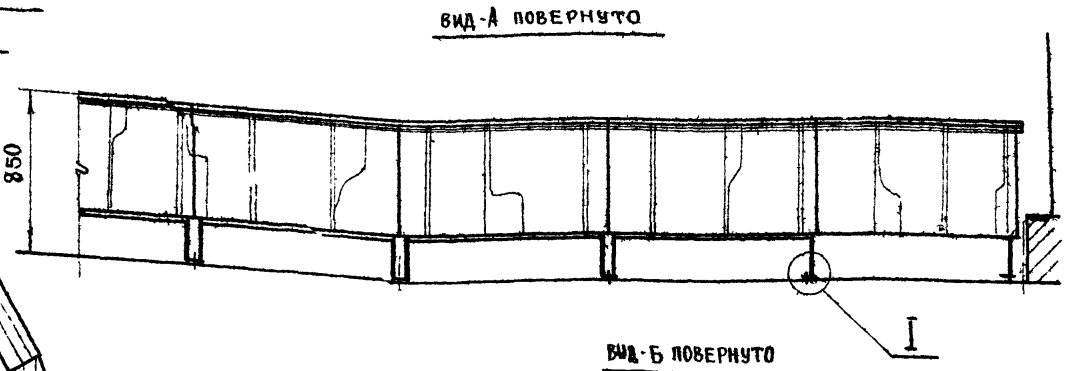

Вид Б повернуто

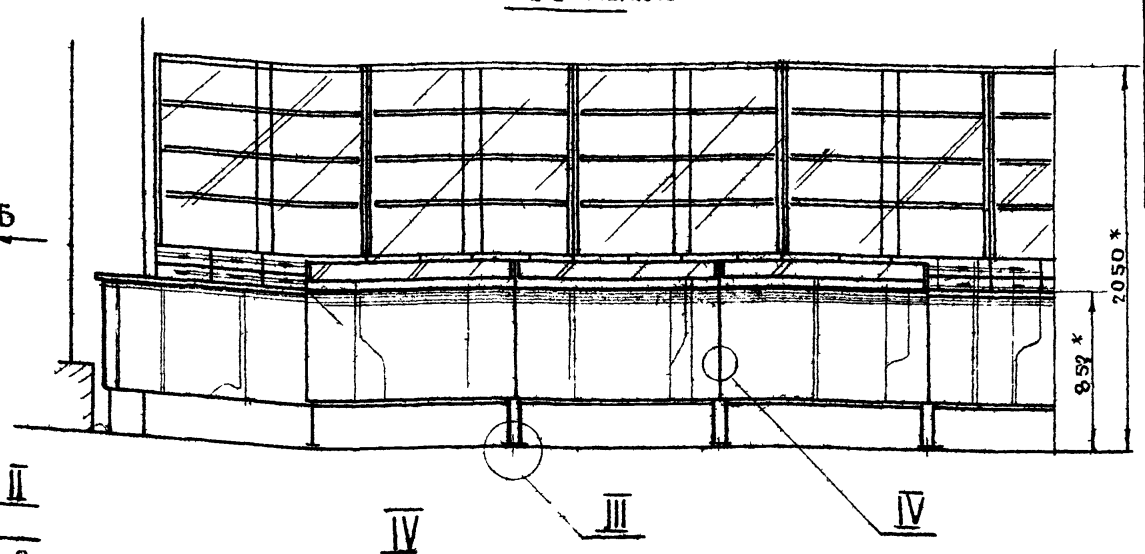

IV
М1:1

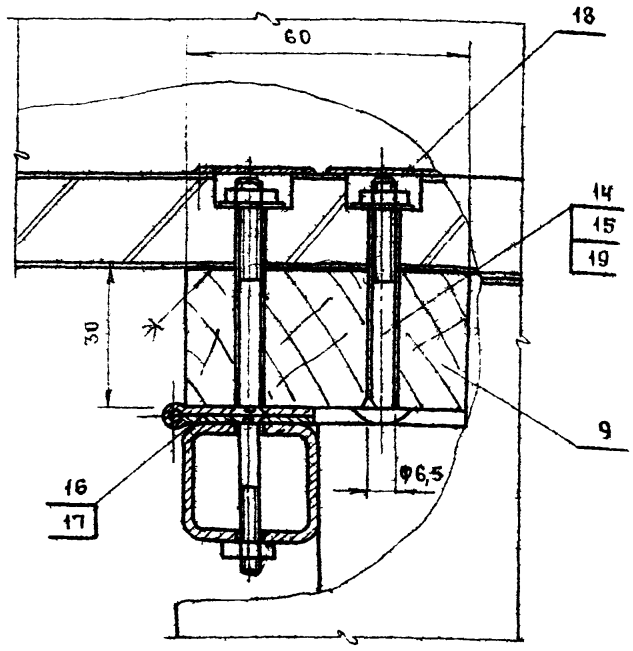

I
М1:1

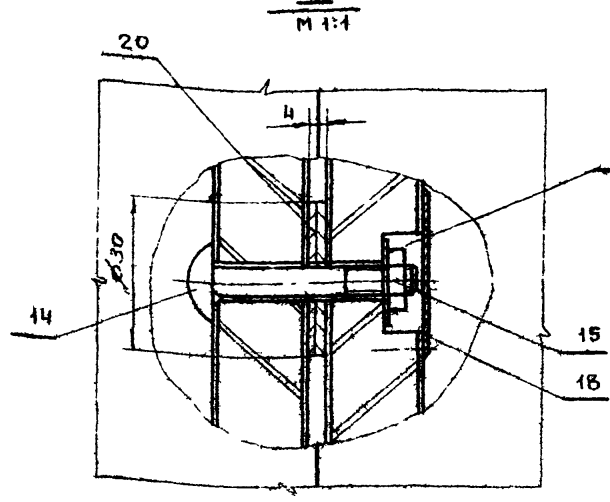

Вид Д

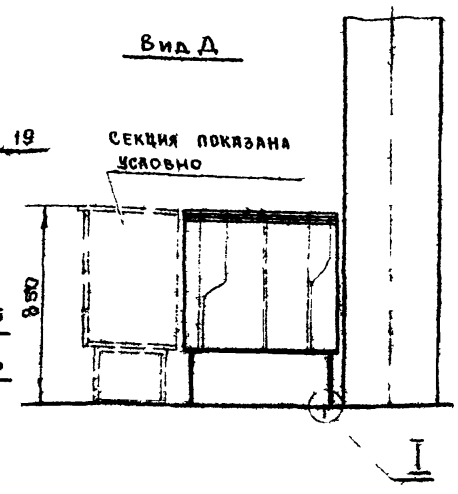

Вид Б повернуто

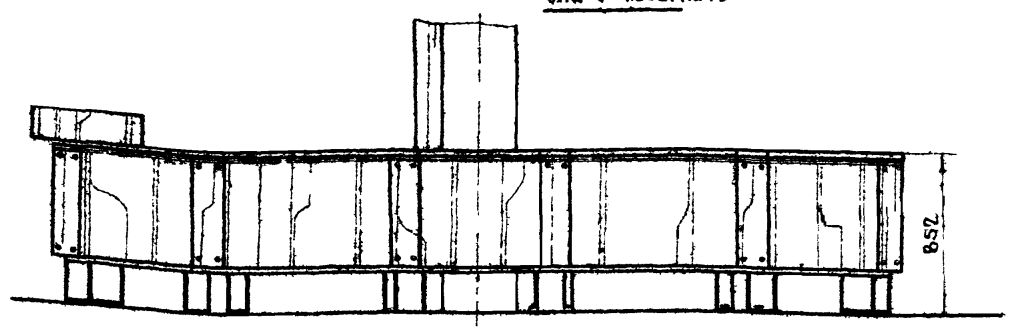

III
М1:1

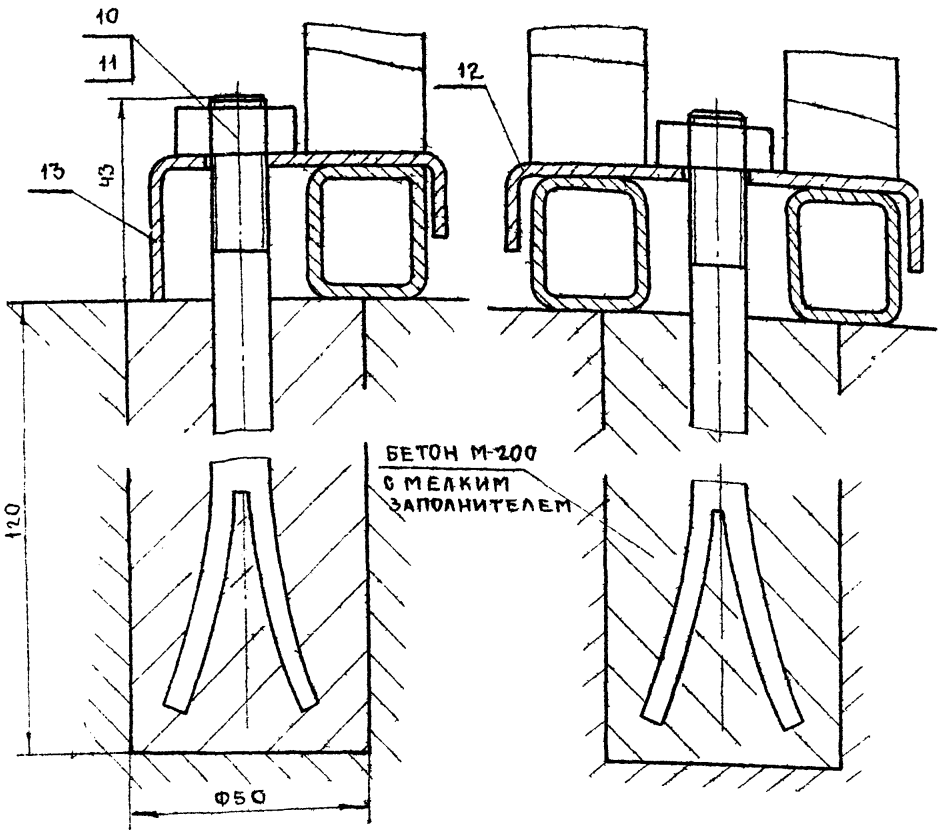

Требования по монтажу см.стр.3

* Размеры для справок

Изм.	Лист	№ докум.	Подп.	Дата	АК.БС.00.00.00.МЧ
Разраб.		Тульский			Аптечный киоск. Барьер справочный. Монтажный чертеж
Провер.		Новичков			
Т. контр.					
Рук. разр.		Новичков			Родильный дом на 250 коек (Шифр 310)
Гл. инж. отд.					
Н.к отдела		Зиновьев			

Литер	Масса	Масштаб
О		1:25
Лист 1	Листов 1	

ГИПРОНИИЗДРАВ

Копировал

Формат

Типовой проект 252-2-8

Согласовано

Гл. арх. пр-та

Инв. № подл. | Подпись и дата | Взам. инв. № | Инв. № дубл. | Подпись и дата

БГ.БР.00.00.00

19		БОЛТ М8×35	ГОСТ 7798-70	30				
18	00-00-07	СКОБА БОЛЬШАЯ		10	50	90	20	
17	00-00-06	БОЛТ АНКЕРНЫЙ		16	150	–	Ф10	
16	00-00-05	ПРОКЛАДКА	ФАН.КЛ.	20	Ф30	–	4	
15	00-00-04	СВЯЗЬ ГОРИЗОНТАЛЬН		6	4024	40	3	
14	00-00-03	СТОЙКА МОНТАЖНАЯ	4МТЧ 3-285-70	1	570	28	25	ТРУБА 28×25×1,4
13	00-00-02	БРУСОК МОНТАЖН	АИСТ. ПОР	1	580	50	20	
12	00-00-01	БРУСОК МОНТАЖНЫЙ	АИСТ.ПОР	2	550	60	30	
11	ВП.00.00.00	ВЕШАЛКА ПОДВЕСКАЯ ВП	СБ.	15	1600	255	2365	
10	БА-2.00.00.00	БАРЬЕР ДЕКОРАТИВНЫЙ БА-2	СБ.	1	1900	25	948	
9	БА-1.00.00.00	БАРЬЕР ДЕКОРАТИВНЫЙ БА-1	СБ.	2	5260	25	948	
8	СГО.000000	СЕКЦИЯ ГАРДЕРОБА С ОКНАМИ СГО	СБ.	2	930	400	850	
7	СГ.00.00.00	СЕКЦИЯ ГАРДЕРОБА СГ	СБ.	3	930	400	850	
6	БВ.00.00.00	БАРАБАН-ВЕРТУШКА БВ	СБ.	2				
5	СУ-1-00.00.00	СЕКЦИЯ УГЛОВАЯ СУ-1	СБ	1	968	285	1500	
4	СН.00.00.00	СЕКЦИЯ С НИШАМИ СН	СБ	4	1100	400	1500	
3	СР.00.00.00	СЕКЦИЯ С РАБОЧИМ СТОЛОМ СР	СБ	2	1100	600	1500	
2	СП-2.00.00.00	СЕКЦИЯ ПРОХОДА СП-2	СБ	1	930	300	850	
1	СП-1.00.00.00	СЕКЦИЯ ПРОХОДА (ПРАВАЯ) СП-1	СБ	1	1100	300	850	
ПОЗ.	ОБОЗНАЧ	НАИМЕНОВАНИЕ	МАТЕРИАЛ ИЛИ ГОСТ	КОЛ	Д	Ш	Т	ПРИМЕЧ
					РАЗМЕРЫ В ММ			

Инв.№ подл. | Подпись и дата | Взам.инв.№ | Инв.№ дубл. | Подпись и дата

Изм.	Лист	№ докум.	Подпись	Дата
Разработ.		Тульский		
Проверил		Новичков		
Т.контр.				
Рук.разр.		Новичков		
Гл.инж.оск.				
Н.отдела		Зиновьев		

БГ.БР.00.00.00.

БАРЬЕР ГАРДЕРОБА
БАРЬЕР РЕГИСТРАТУРЫ

Литер	Масса	Масшт
0		–
Лист	Листов 2	

ГИПРОНИИЗДРАВ

Копировал

АК.БС.00.00.00

20	00-00.05	ПРОКЛАДКА	ФАН. КЛ.	36	Ф30	–	4	
19		ШАЙБА 6	ГОСТ 11371-68	42				
18		ЗАГЛУШИНА	ОН.08.49-65	50				НОРМАЛЬ ОПКТИСП
17		ГАЙКА М4	ГОСТ 5916-70	8				
16		ВИНТ М4×50	ГОСТ 7801-72	8				
15		ГАЙКА М6	ГОСТ 5915-70	42				
14		БОЛТ М6×45	ГОСТ 7801-72	42				
13	00-00-08	СКОБА МАЛАЯ		14	50	65	30	
12	00-00-07	СКОБА БОЛЬШАЯ		6	50	90	20	
11		ГАЙКА М10	ГОСТ 5915-70	20				
10	00-00-06	БОЛТ АНКЕРНЫЙ		20	150	–	Ф10	
9	00-00-01	БРУСОК МОНТАЖН.	ТВ.Л.ПОР.	2	550	60	30	
8	БД-3.00.00.00	БАРЬЕР ДЕКОРАТИВНЫЙ БД-3	СБ	2	1341	25	948	
7	ШМ.00.00.00	ШКАФ МАТЕРИАЛЬН	СБ	5	1100	500	2050	
6	СВ.00.00.00	СЕКЦИЯ ВИТРИНА	СБ	3	1100	600	1000	
5	СУ-2.00.0000	СЕКЦИЯ УГЛОВАЯ СУ-2	СБ	6	215	400	600	
4	СС-2.00.0000	СЕКЦИЯ СПРАВОЧНАЯ	СБ	2	650	400	850	
3	СС-1.00.0000	СЕКЦИЯ СПРАВОЧНАЯ	СБ	9	1100	400	850	
2	СП-1.00.0000	СЕКЦИЯ ПРОХОДА (ПРАВАЯ) СП-1	СБ	1	1100	300	850	
1	СП-1.00.0000	СЕКЦИЯ ПРОХОДА (ЛЕВАЯ) СП-1	СБ	1	1100	300	850	
№ п/п	ОБОЗНАЧЕН	НАИМЕНОВАНИЕ	МАТЕР ИЛИ ГОСТ	КОЛ	Д	Ш	Т	ПРИМЕЧ.
					РАЗМЕРЫ В ММ			

Инв.№ подл. | Подпись и дата | Взам.инв.№ | Инв.№ дубл. | Подпись и дата

Изм.	Лист	№ докум.	Подпись	Дата
Разработ.		Тульский		
Провер		Новичков		
Т. контр				
Рук.разр.		Новичков		
Гл.инж.оск.				
Н.отдела		Зиновьев		

АК.БС.00.00.00.

АПТЕЧНЫЙ КИОСК
БАРЬЕР СПРАВОЧНЫЙ

Литер	Масса	Масшт
0		–
Лист	Листов 1	

ГИПРОНИИЗДРАВ

Копировал | Формат

6

БГ.БР.00.00.00

БРУСОК МОНТАЖНЫЙ БГ.БР.00.00.02

ПРОКЛАДКА БГ.БР.0000.05

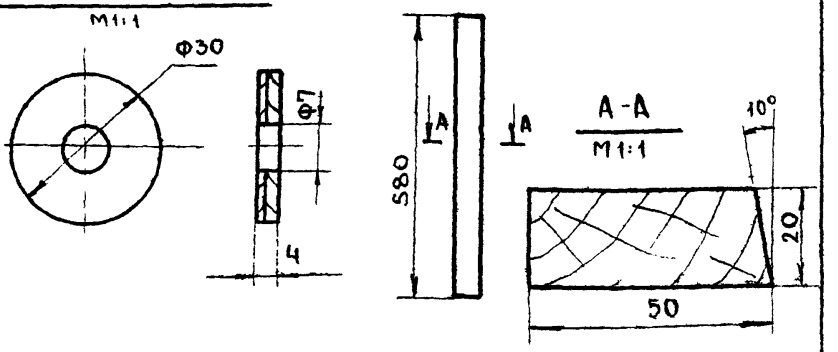

32	00.00.09	ПАНЕЛЬ ДЕКОРАТИВН.	СБ	12	2012	220	20	
31		ШУРУП А4×22	ГОСТ 1145-70	12				
30		ШАЙБА 4	ГОСТ 11371-68	8				
29		ЗАГЛУШИНА	ОН-08 49-65	34				НОРМАЛЬ ВПКТИМ
28		ШАЙБА 6	ГОСТ 11371-68	30				
27	00.00.08	СКОБА МАЛАЯ		4	50	65	30	
26		ГАЙКА М4	ГОСТ 5915-70	80				
25		ГАЙКА	ГОСТ 5915-70	26				
24		ГАЙКА	ГОСТ 5915-70	30				
23		ГАЙКА	ГОСТ 5915-70	16				
22		ВИНТ	ГОСТ 1489-72	80				
21		ВИНТ	ГОСТ 1489-72	8				
20		БОЛТ	ГОСТ 7801-72	26				
ПОЗ	ОБОЗНАЧ	НАИМЕНОВАНИЕ	МАТЕРИАЛ ИЛИ ГОСТ	КОЛ	Д	Ш	Т	ПРИМЕЧ
					РАЗМЕРЫ В ММ			

Инв.№ подл. | Подпись и дата | Взам.инв.№ | Инв.№ дубл. | Подпись и дата

Изм.	Лист	№ докум.	Подпись	Дата
Разработ.		Тульский		
Проверил		Новичков		
Т.контр.				
Рук.разр.		Новичков		
Гл.инж.оск.				
Н.отдела		Зиновьев		

БГ.БР.00.00.00.

БАРЬЕР ГАРДЕРОБА.
БАРЬЕР РЕГИСТРАТУРЫ

Литер	Масса	Масштаб
0		
Лист 2	Листов 2	

ГИПРОНИИЗДРАВ

00.00.06

(V)

Болт анкерный | Ст 7. ГОСТ 780-71 |

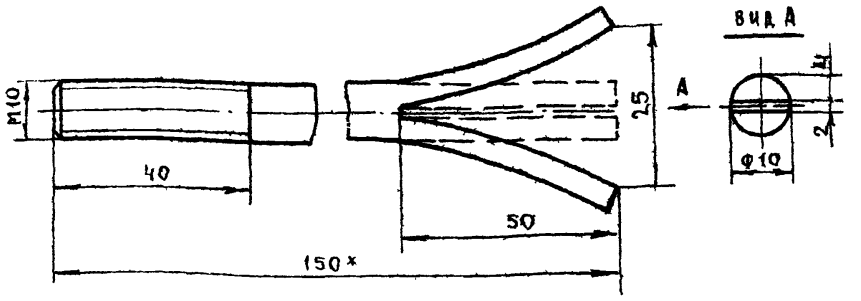

1.* РАЗМЕРЫ ДЛЯ СПРАВОК

2. ОТКЛОНЕНИЯ СВОБОДНЫХ РАЗМЕРОВ ПО 7 КЛАССУ ТОЧНОСТИ ОСТ 1010

Типовой проект 252-2-8

Альбом 1

Инв.№ подл. | Подпись и дата | Взам.инв.№ | Инв.№ дубл. | Подпись и дата

Изм.	Лист	№ докум.	Подпись	Дата
Разработ.		Тульский		
Проверил		Новичков		
Т.контр.				
Рук.разр.		Новичков		
Гл.инж.оск.				
Н.отдела		Зиновьев		

00.00.06.

Болт анкерный

Литер	Масса	Масштаб
0		1:1
Лист 1	Листов 1	

ГИПРОНИИЗДРАВ

Копировал | Формат

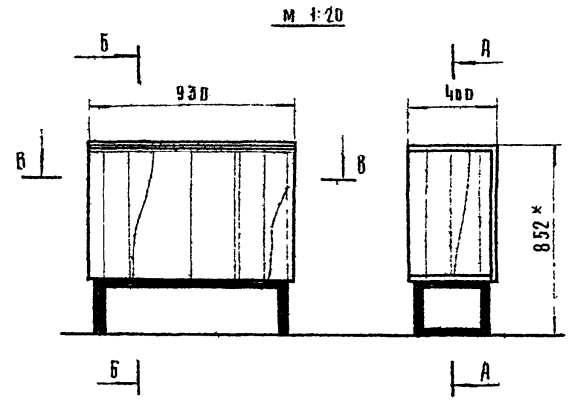

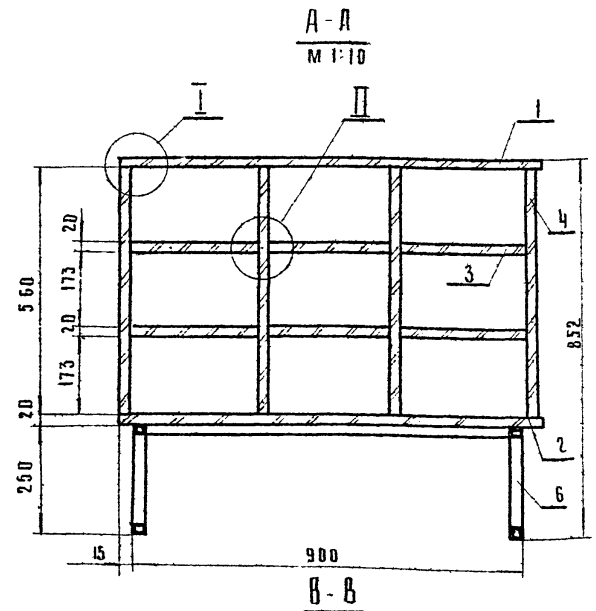

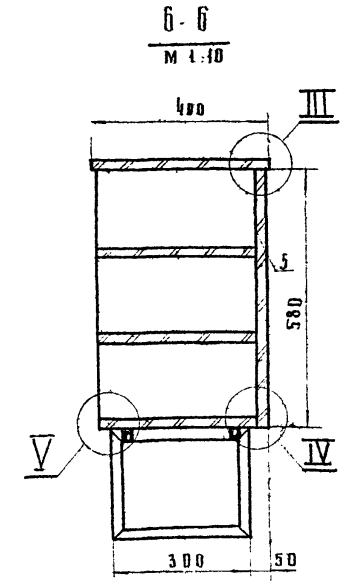

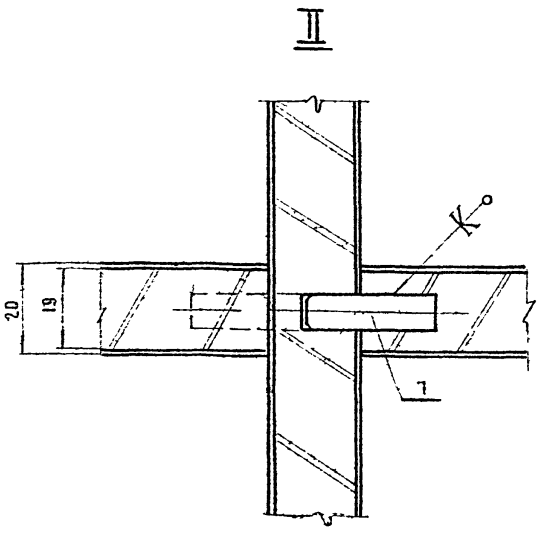

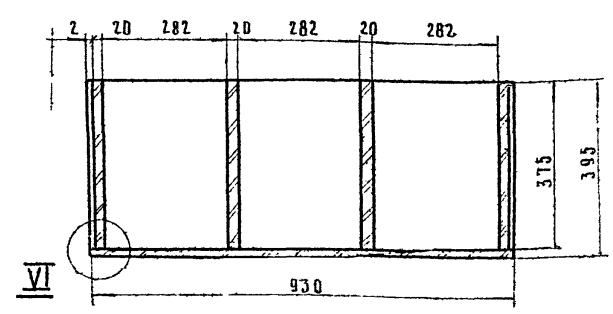

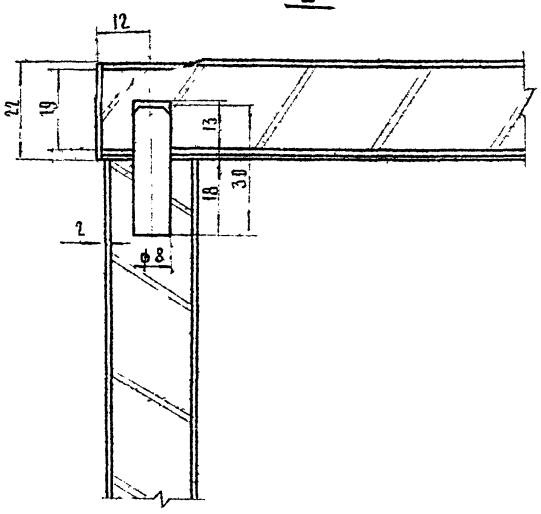

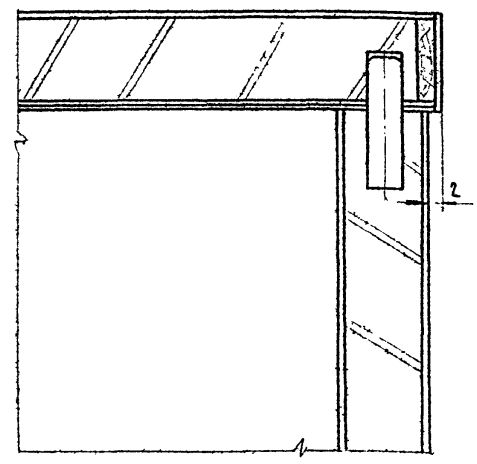

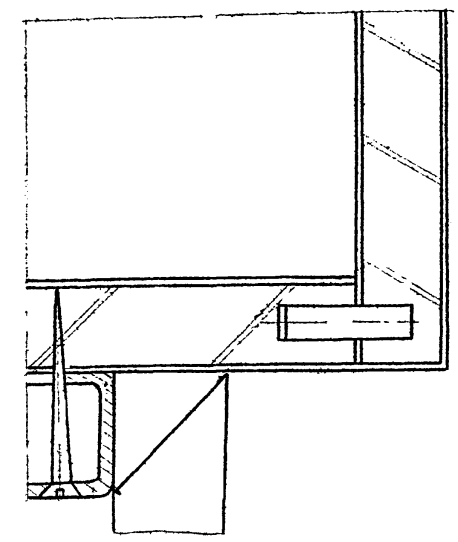

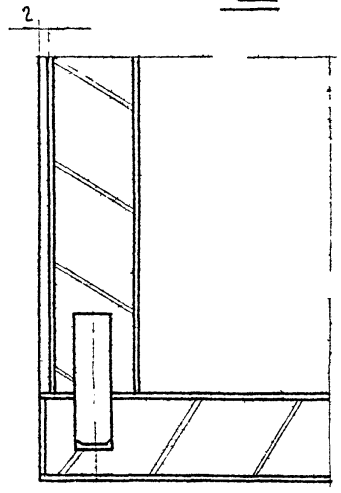

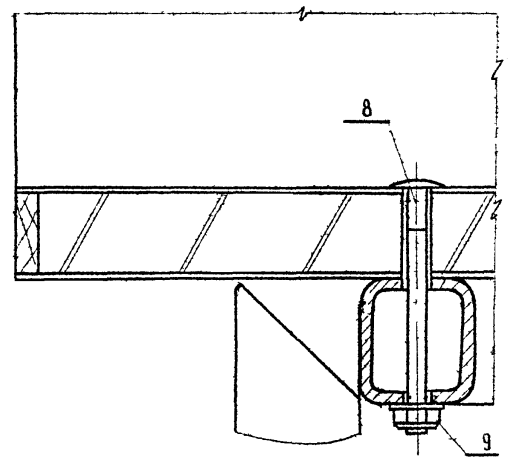

Секция гардероба щитовой неразборной конструкции состоит из корпуса и металлической сварной скамейки, которая к корпусу крепится болтами.

Щитовые элементы изготовляются из древесно стружечной плиты, облицованные строганым шпоном (дуб, ясень), рабочие поверхности облицовы ваются пластиком, лицевые кромки щитов по проекту имеют наклейки из древесины твердых лиственных пород, но могут быть облицованы кромочной пленкой на термопластических клеях „Расплав"

Отделка:

- рабочие поверхности пластиком, полиэфирной эмалью или полиэфирным лаком
- лицевые поверхности прозрачная по II классу
- внутренние поверхности прозрачная по III классу
- скамейка молотковой эмалью темных тонов

* размеры для справок.

Расход материалов

NN п/п	Наименование	Единица изм.	Количество
1	Плита древесно стружечная	$м^2$	2,4
2	Древесина лиственных пород	$м^3$	0.002
3	Шпон строганый	$м^2$	4.8
4	Пластик	$м^2$	0.4
5	Труба металлическая 28 х 25 х 1,4	п. м.	3,9

Изм.	Лист	N докум.	Подп.	Дата
Разраб.	Тихонов			
Провер.	Тульский			
Т. контр.				
Рук. разр.	Новичков			
Гл. инж. пр.				
Н. контр.	Зиновьев			

БГ СГ 00.00.00. СБ

Секция гардероба сборочный чертеж

Литер	Масса	Масштаб
D		1:1

Лист | Листов

ГИПРОНИИЗДРАВ

Копировал | Формат

Инв. № подл. | Подпись и дата | Взам. инв. № | Инв. № дубл. | Подпись и дата

Типовой проект 252-2-8

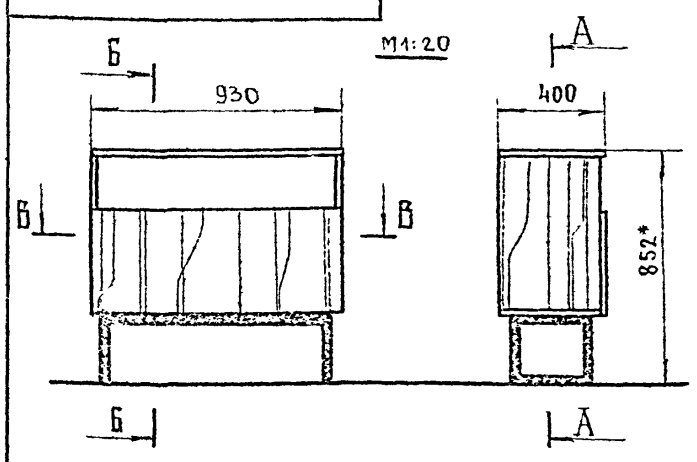

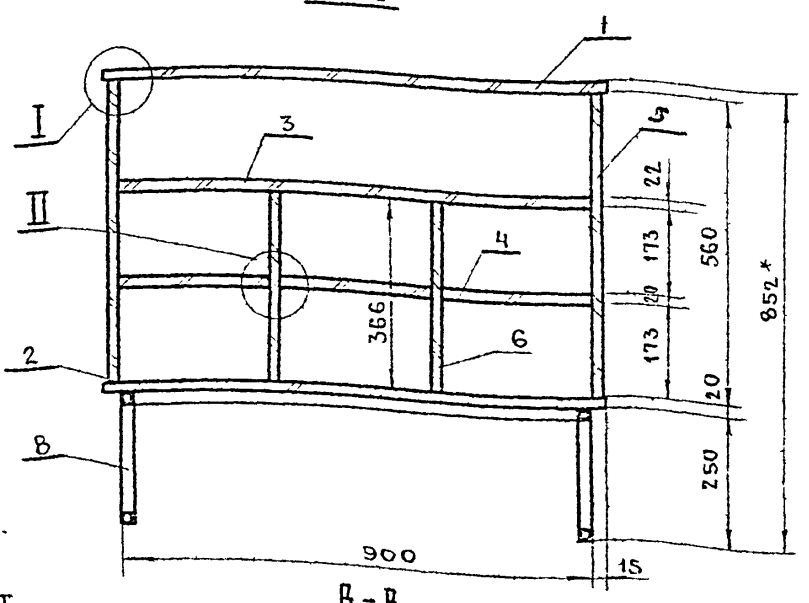

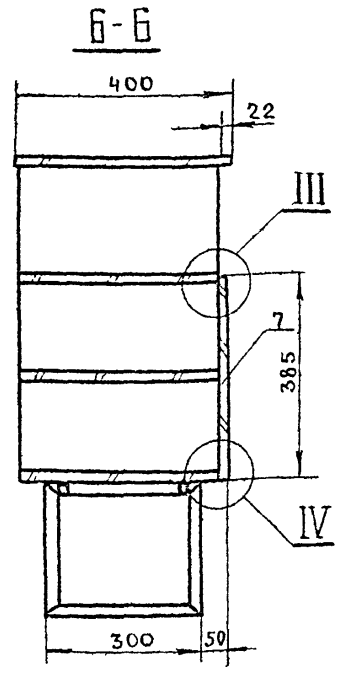

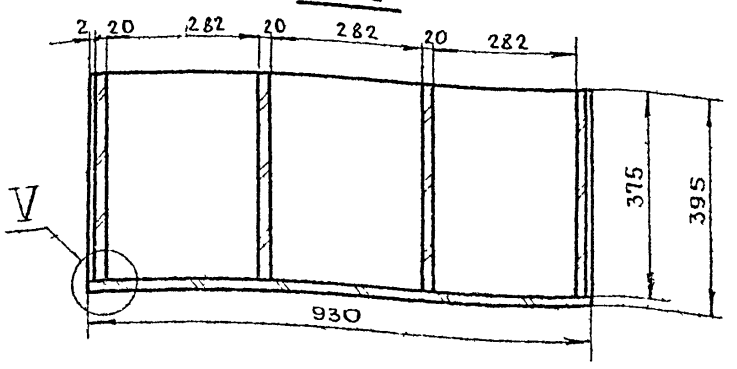

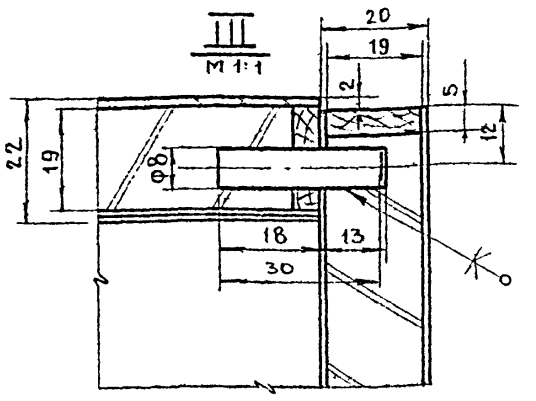

СТЕНКА ГАРДЕРОБА С ОКНОМ ЩИТОВОЙ НЕРАЗБОРНОЙ КОНСТРУКЦИИ СОСТОИТ ИЗ КОРПУСА И МЕТАЛЛИЧЕСКОЙ СВАРНОЙ СКАМЕЙКИ, КОТОРАЯ КРЕПИТСЯ К КОРПУСУ БОЛТАМИ

ЩИТОВЫЕ ЭЛЕМЕНТЫ ИЗГОТАВЛИВАЮТСЯ ИЗ Д.С.П. И ОБЛИЦОВЫВАЮТСЯ СТРОГАНЫМ ШПОНОМ (ДУБ, ЯСЕНЬ), РАБОЧИЕ ПОВЕРХНОСТИ ОБЛИЦОВЫВАЮТСЯ ПЛАСТИКОМ ЛИЦЕВЫЕ КРОМКИ ЩИТОВ ПО ПРОЕКТУ ИМЕЮТ НАКЛЕЙКИ ИЗ ТВ. ЛИСТВ. ПОРОДЫ ДОПУСКАЕТСЯ ЗАМЕНА МАССИВА НА КРОМОЧНУЮ ПЛЕНКУ

ОТДЕЛКА - СМ. СТР. 7

№№ ПП	НАИМЕНОВАНИЕ	ЕДИН ИЗМ.	КОЛ-ВО
1	ПЛИТА ДРЕВЕСНО-СТРУЖЕЧНАЯ	м²	2,2
2	ДРЕВЕСИНА ЛИСТВЕННЫХ ПОРОД	м³	0,002
3	ШПОН СТРОГАНЫЙ	м²	4,8
4	ПЛАСТИК	м²	0,4
5	ТРУБА МЕТАЛЛИЧЕСКАЯ	п.м.	3,4

* РАЗМЕРЫ ДЛЯ СПРАВОК

ВЫНОСНЫЕ ЭЛЕМЕНТЫ: I; II; IV; V СМ. СТР. 7

ИЗМ	ЛИСТ	№ ДОКУМ	ПОДП	ДАТА
РАЗРАБ.		ТИХОНОВ		
ПРОВЕР		ТУЛЬСКИЙ		
Т. КОНТР				
РУК. РАЗР		НОВИЧКОВ		
ГЛ. ИНЖ. ОСК				
НК ОТДЕЛА		ЗИНОВЬЕВ		

СГО.00.00.00.СБ

Секция гардероба с окном сборочный чертеж

ЛИТЕР	МАССА	МАСШТАБ
0		1:10
ЛИСТ		ЛИСТОВ 1

ГИПРОКИИЗДРАВ

КОПИРОВАЛ ФОРМАТ

ИНВ. № ПОДЛ. | ПОДПИСЬ И ДАТА | ИНВ. № ДУБЛ. | ВЗАМ. ИНВ. № | ПОДПИСЬ И ДАТА

ГИПРОКИИЗДРАВ ТИПОВОЙ ПРОЕКТ 252-2-8

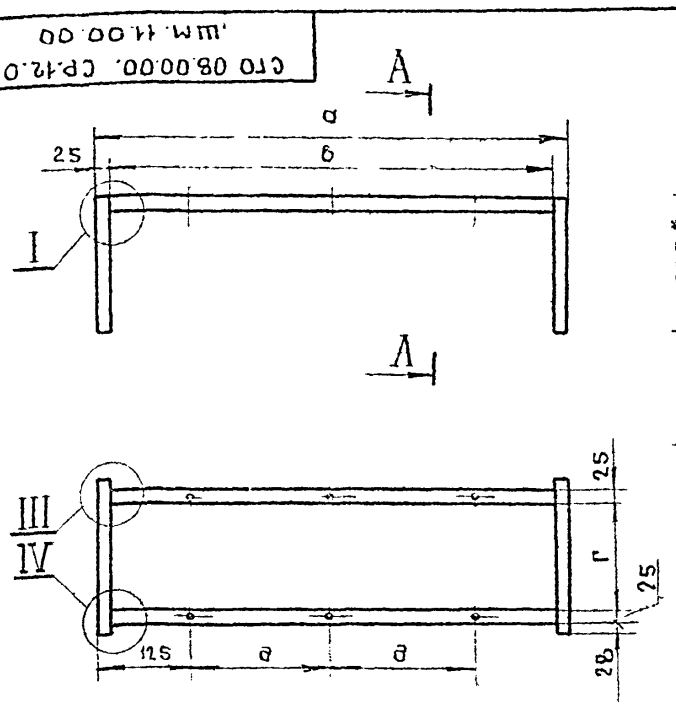

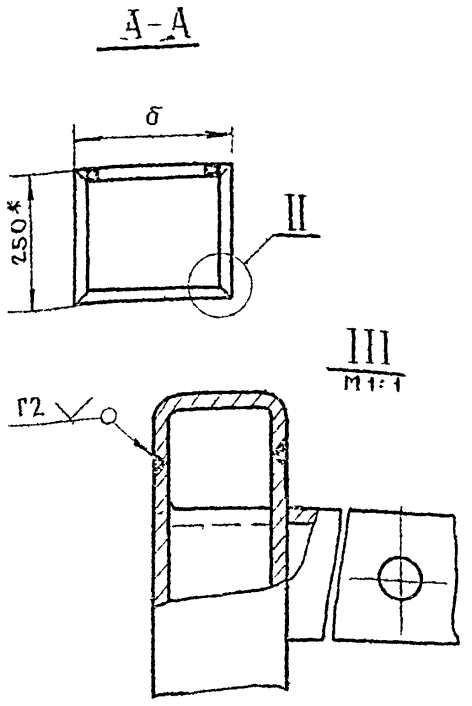

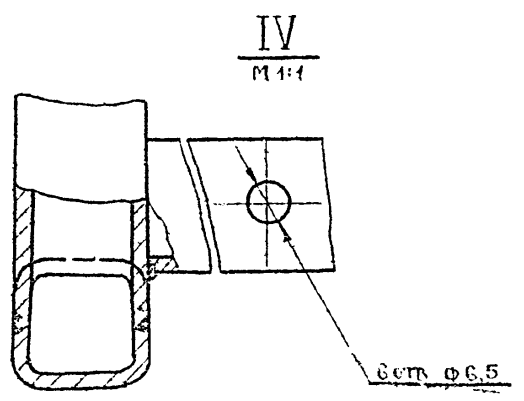

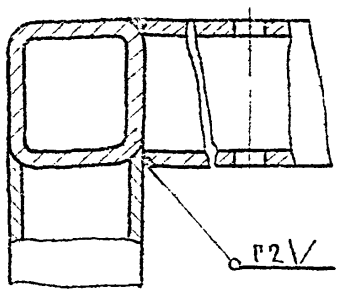

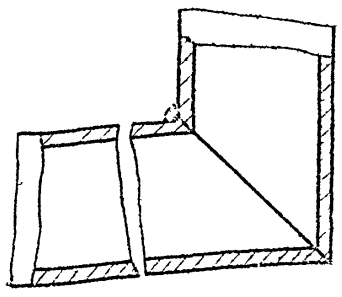

1. * РАЗМЕРЫ ДЛЯ СПРАВОК
2. ОТКЛОНЕНИЯ СВОБОДНЫХ РАЗМЕРОВ ПО 7МУ КЛАССУ ТОЧНОСТИ ОСТ 1010
3. ПОСЛЕ СВАРКИ КОНСТРУКЦИЮ РИХТОВАТЬ, СВАРНЫЕ ШВЫ ЗАЧИСТИТЬ
4. ПОКРЫТИЕ МОЛОТКОВОЙ ЭМАЛЬЮ ГОСТ-12034-66.

№№ П/П	ОБОЗНАЧЕНИЕ	РАЗМЕРЫ В ММ						
		а	б	в	г	д		
1	СГО.08.00.00	900	300	850	194	325		
2	СР. 12А. 00.00.	1070	300	1020	194	410		
3	ШМ. 11. 00. 00.	1070	400	1020	294	410		

ИЗМ	ЛИСТ	№ ДОКУМ	ПОДП.	ДАТА
РАЗРАБ.		ТИХОНОВ		
ПРОВЕР.		ТУЛЬСКИЙ		
Т.КОНТР.				
РУК. РАЗР.		НОВИЧКОВ		
ГЛ.ИНЖ.ОСК				
НК ОТДЕЛА		ЗИНОВЬЕВ		

СГО.08.00.00. СР.12.00.00. ШМ 11.00.00.

Основание сборочный чертеж

ЛИТЕР	МАССА.	МАСШТАБ
0		1:10
ЛИСТ		ЛИСТОВ 1

ГИПРОНИИЗДРАВ

КОПИРОВАЛ ФОРМАТ

М 1:20

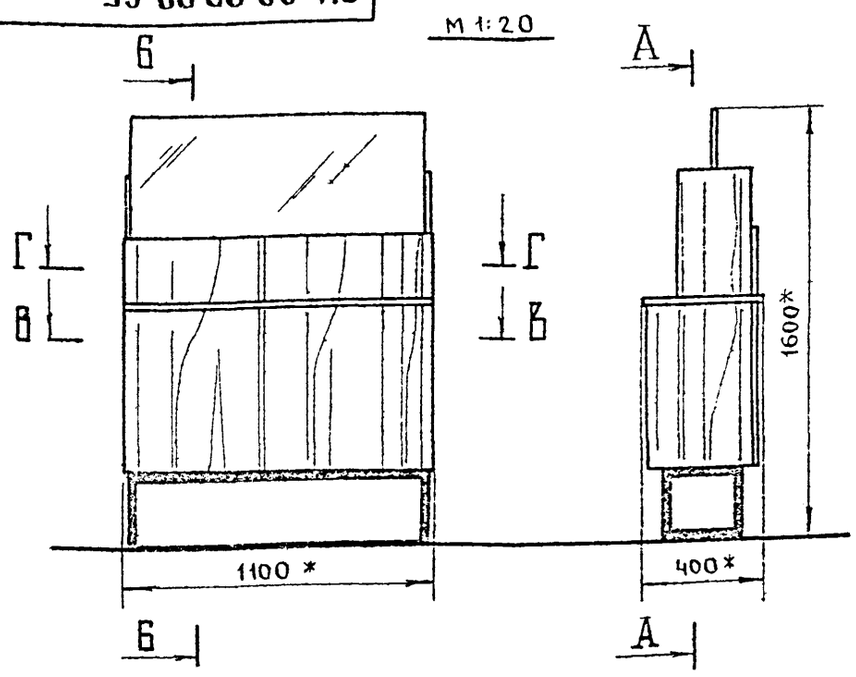

А-А

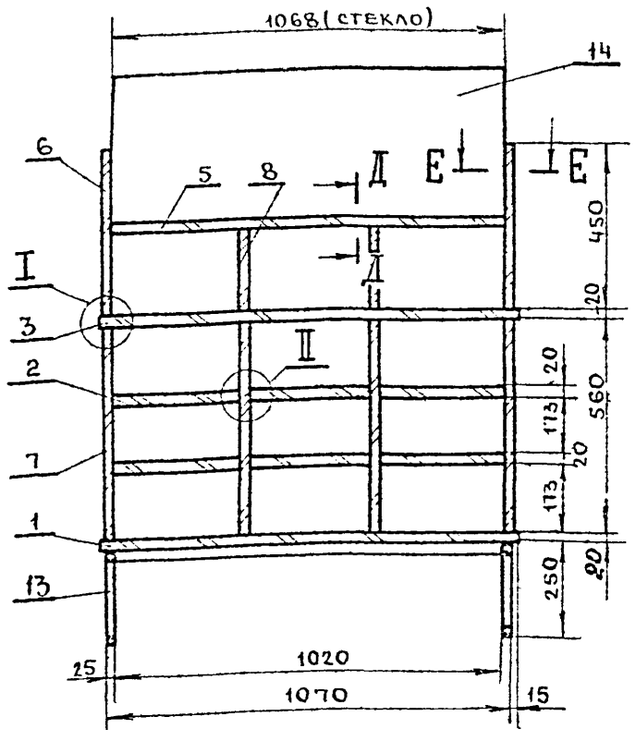

Б-Б

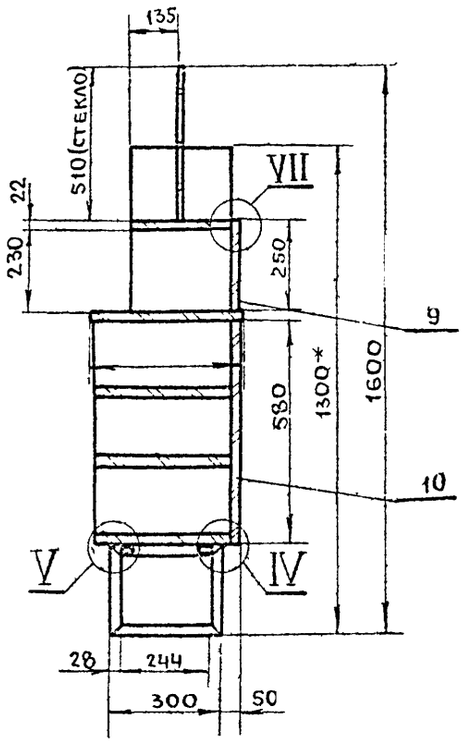

В-В

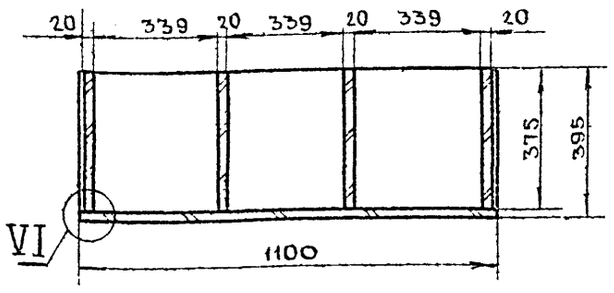

Г-Г

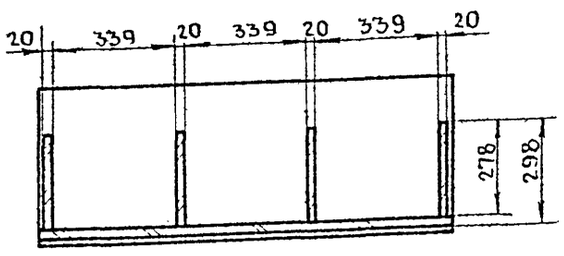

СЕКЦИЯ С НИШАМИ ЩИТОВОЙ НЕРАЗБОРНОЙ КОНСТРУКЦИИ СОСТОИТ ИЗ КОРПУСА И МЕТАМИЧЕСКОЙ СВАРНОЙ СКАМЕЙКИ, КОТОРАЯ КРЕПИТСЯ К КОРПУСУ БОЛТАМИ: ЩИТОВЫЕ ЭЛЕМЕНТЫ ИЗГОТАВЛИВАЮТСЯ ИЗ ДСП И ОБЛИЦОВЫВАЮТСЯ СТРОГАНЫМ ШПОНОМ (ДУБ, ЯСЕНЬ). РАБОЧИЕ ПОВЕРХНОСТИ ОБЛИЦОВЫВАЮТСЯ ПЛАСТИКОМ ЛИЦЕВЫЕ КРОМКИ ЩИТОВ ПО ПРОЕКТУ. ИМЕЮТ НАКЛЕЙКИ ИЗ ТВ. ЛИСТВ. ПОРОДЫ, ДОПУСКАЕТСЯ ЗАМЕНА МАССИВА - НА КРОМОЧНУЮ ПЛЕНКУ

ОТДЕЛКА - СМ. СТР. 7

РАСХОД МАТЕРИАЛОВ

№№ п/п	НАИМЕНОВАНИЕ	ЕДИНИЦА ИЗМ	КОЛИЧЕСТВО
1	ПЛИТА ДРЕВЕСНО-СТРУЖЕЧНАЯ	м²	3,20
2	ДРЕВЕСИНА ЛИСТВЕННЫХ ПОРОД	м³	0,002
3	ШПОН СТРОГАНЫЙ	м²	5,8
4	ПЛАСТИК	м²	0,4
5	СТЕКЛО	м²	0,44
6	ТРУБА МЕТАЛЛИЧЕСКАЯ 28×25×1,4	п.м	4,3

× РАЗМЕРЫ ДЛЯ СПРАВОК

ВЫНОСНЫЕ ЭЛЕМЕНТЫ II; IV; V; VI см. стр. 7; I; VII см. стр. 10

Изм	Лист	№ докум	Подпись	Дата
Разработ	Тихонов			
Проверил	Тульский			
Т. контр.				
Рук. разр	Новичков			
Гл. инж. оск				
Н. к отдела	Зиновьев			

СН. 00.00.00. СБ

СЕКЦИЯ С НИШАМИ СН

СБОРОЧНЫЙ ЧЕРТЁЖ

Литер	Масса	Масштаб
0		1:15

Лист | Листов 1

ГИПРОНИИЗДРАВ

Копировал | Формат

ТИПОВОЙ ПРОЕКТ 252-2-8

Инв. № подл. | Подпись и дата | Взам. инв. № | Инв. № дубл. | Подпись и дата | Инв. № подл. | Подпись и дата

СН-00.00.02 СУ-1 00.00.04
СР-00.00.03, СР-00.00.04

СТЕКЛО (ГОСТ 7132-61) СН-00.00.02 СУ-1 00.00.04

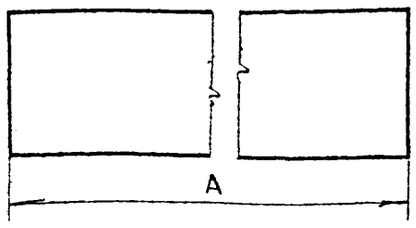

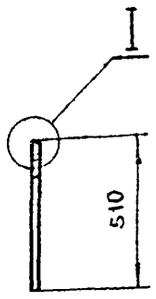

Обозначения	A
СН-00.00.02	1068
СУ-1 00.00.04	690

СТЕКЛО С ВЫРЕЗОМ СР.00.00.03

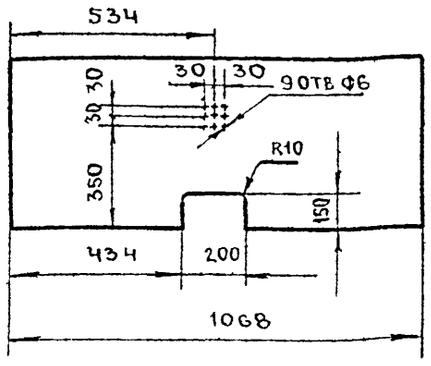

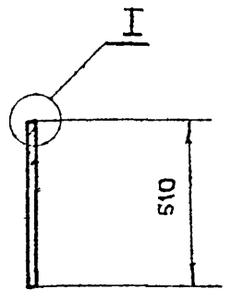

СР-00.00.04

ЭКРАН (стекло органическое / ГОСТ 15809-70)

М 1:5

II

М 1:1

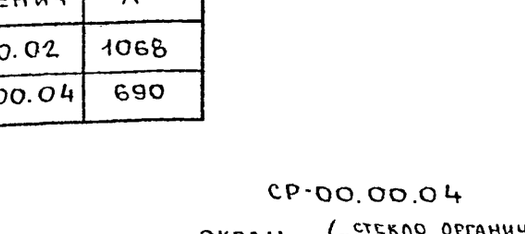

I

М 1:1

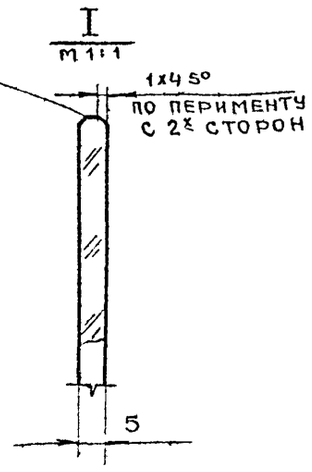

Изм	Лист	№ докум	Подп.	Дата
Разработ	Тихонов			
Проверил	Тульский			
Т. контр				
Рук. разр	Новичков			
Гл. инж. осс				
Н. к отдела	Зиновьев			

СН.00.00.02. СУ-1.00.00.04. СР.00.00.03. СР.00.00.04

СТЕКЛО
СТЕКЛО С ВЫРЕЗОМ
ЭКРАН

Литер	Масса	Масштаб
0		1:15

Лист | Листов 1

ГИПРОНИИЗДРАВ

Копировал | Формат

М1:20

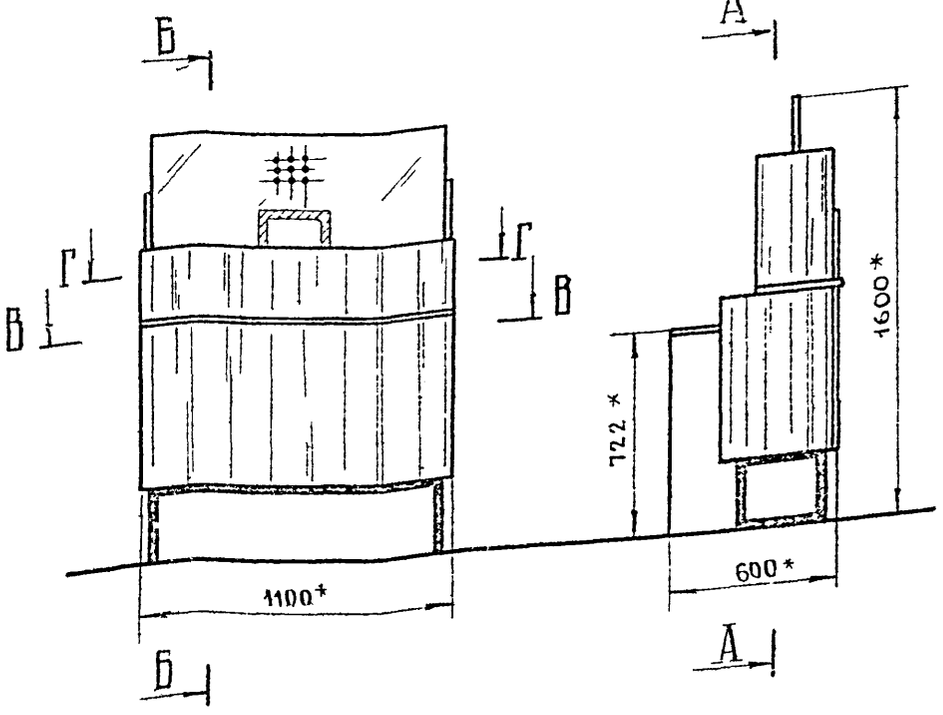

Д-Д
М1:1

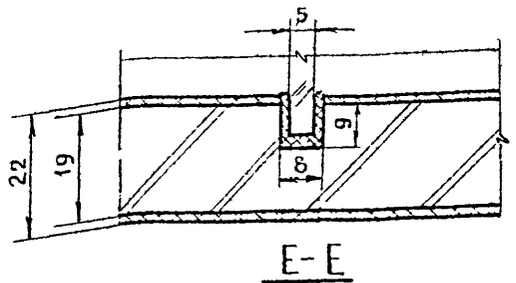

Е-Е
М1:1

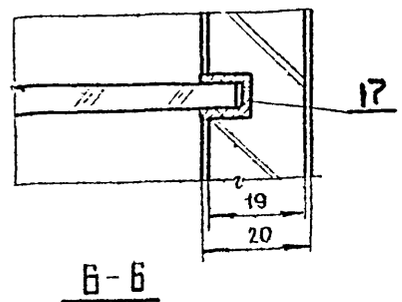

Б-Б

I
М1:1

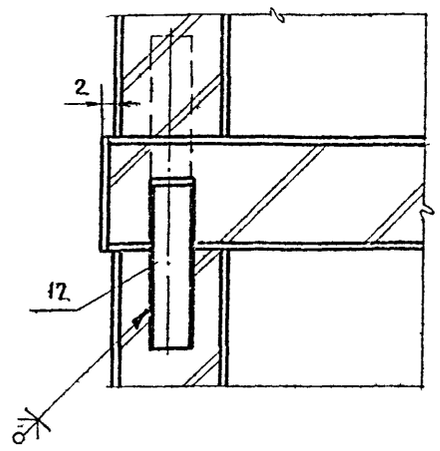

III
М1:1

А-А

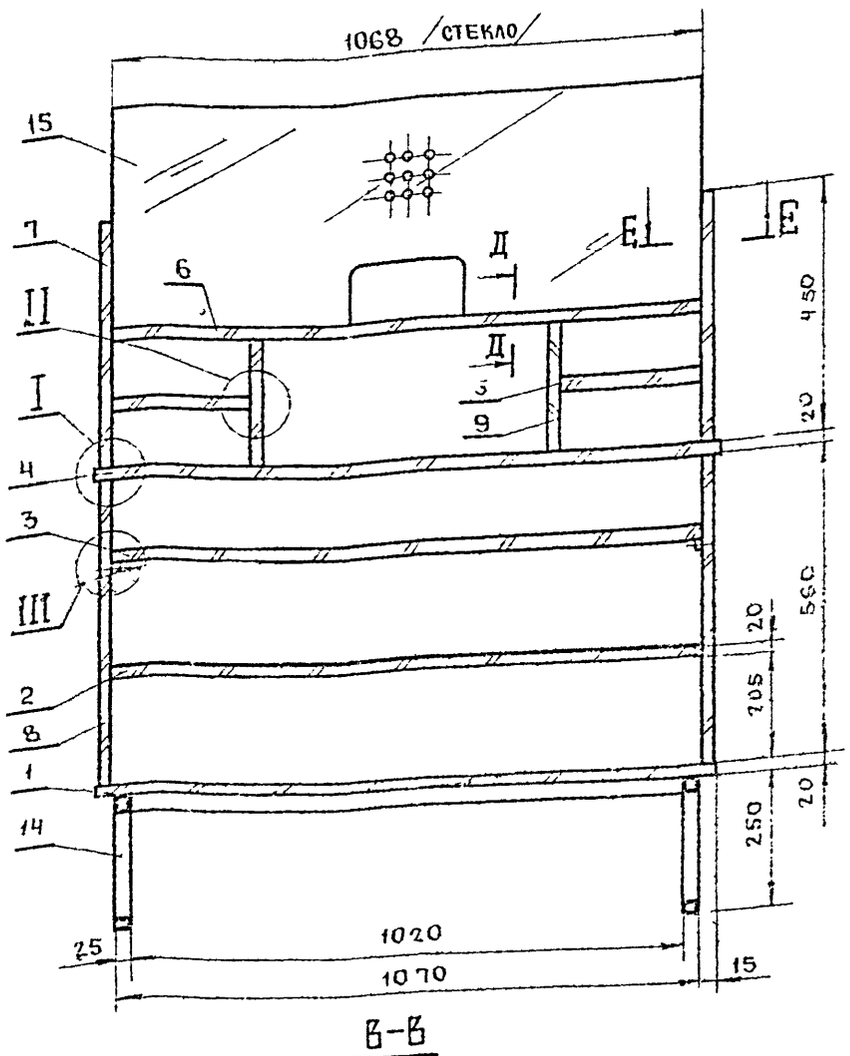

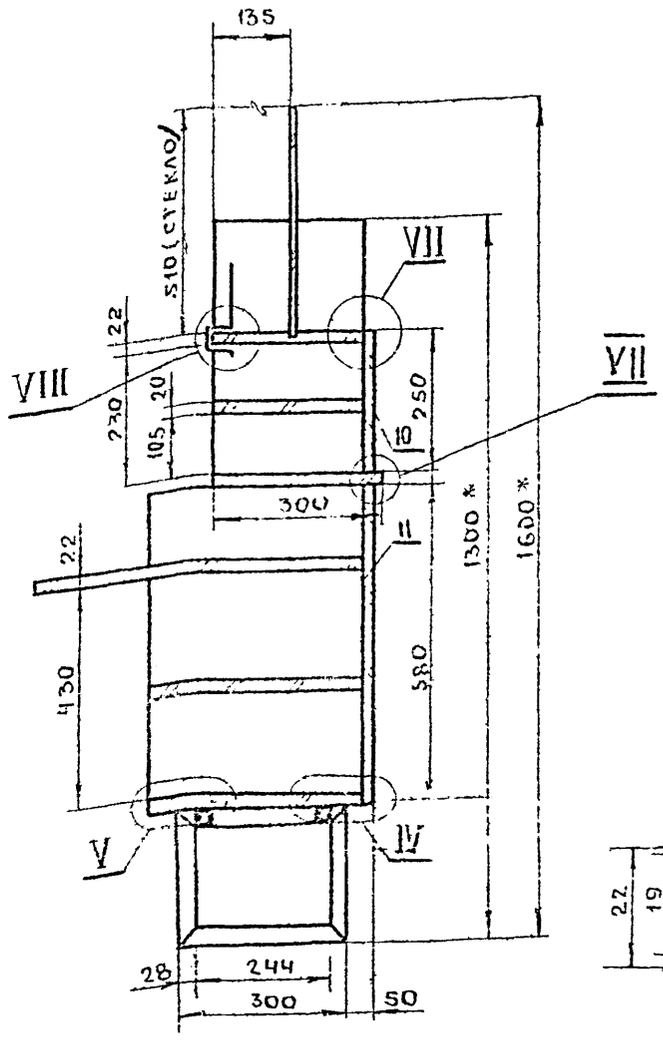

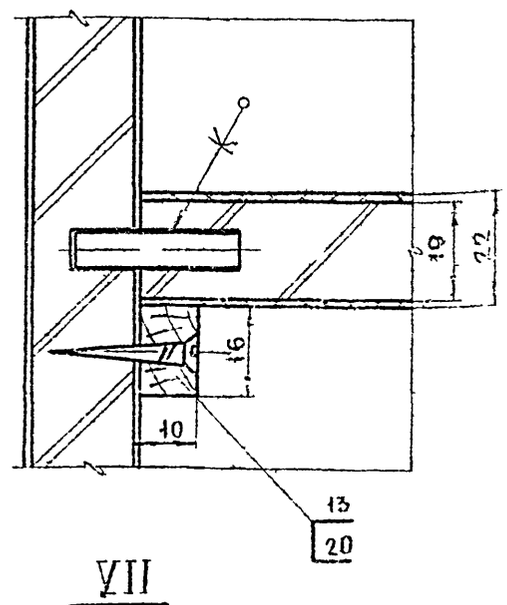

VII
М1:1

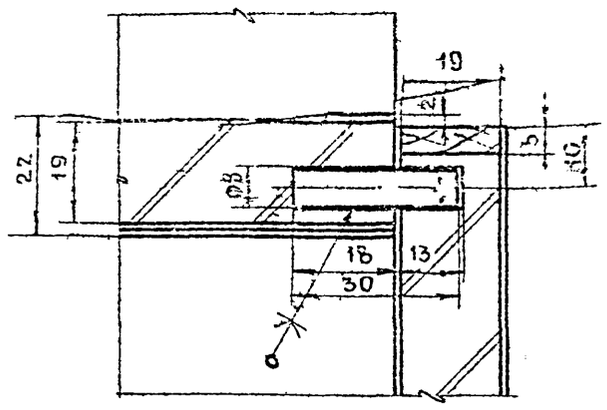

VIII
М1:1

В-В

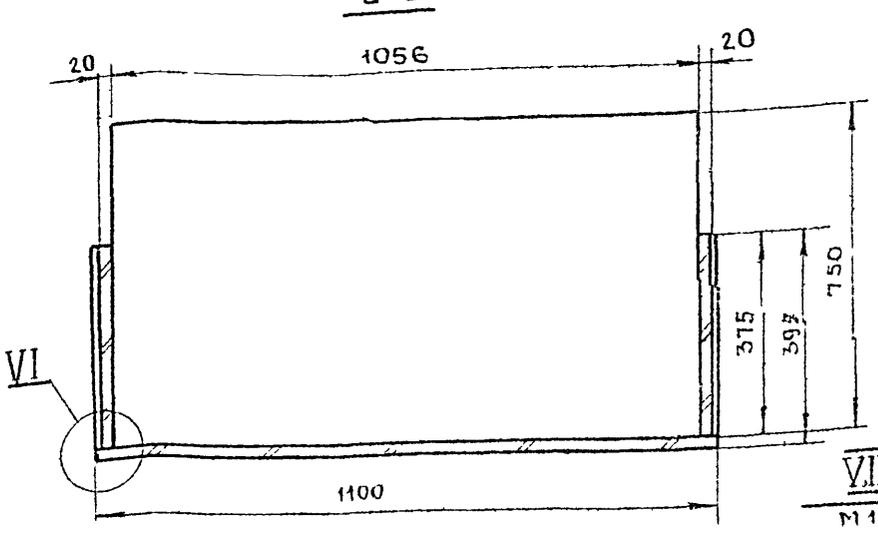

Г-Г

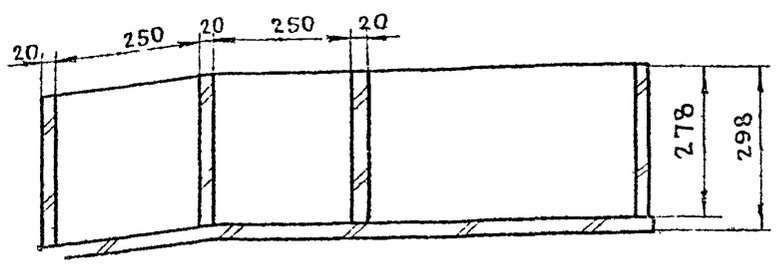

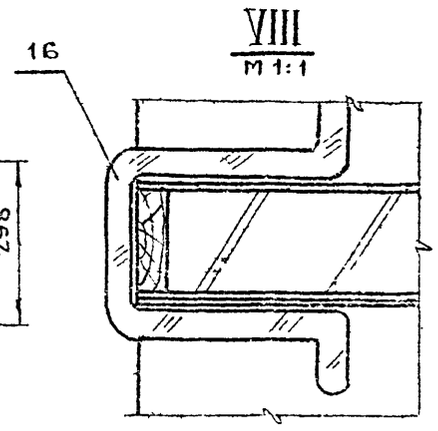

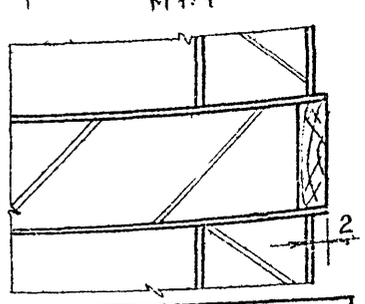

* РАЗМЕР ДЛЯ ПРАВОК.

СЕКЦИЯ С РАБОЧИМ СТОЛОМ ЩИТОВОЙ НЕРАЗБОРНОЙ КОНСТРУКЦИИ СОСТОИТ ИЗ КОРПУСА И МЕТАЛЛИЧЕСКОЙ СВАРНОЙ СКАМЕЙКИ, КОТОРАЯ КРЕПИТСЯ К КОРПУСУ БОЛТАМИ. ЩИТОВЫЕ ЭЛЕМЕНТЫ ИЗГОТАВЛИВАЮТСЯ ИЗ Д.С.П И ОБЛИЦОВЫВАЮТСЯ СТРОГАНЫМ ШПОНОМ (ДУБ, ЯСЕНЬ), РАБОЧИЕ ПОВЕРХНОСТИ ОБЛИЦОВЫВАЮТСЯ ПЛАСТИКОМ. ЛИЦЕВЫЕ КРОМКИ ЩИТОВ ПО ПРОЕКТУ ИМЕЮТ НАКЛЕЙКИ ИЗ ТВ ЛИСТ ПОРОДЫ, ДОПУСКАЕТСЯ ЗАМЕНА МАССИВА НА КРОМОЧНУЮ ПЛЕНКУ

ОТДЕЛКА – СМ. СТР. 7

ВЫНОСНЫЕ ЭЛЕМЕНТЫ: II; IV; V; VI СМ. СТР. 7.

РАСХОД МАТЕРИАЛОВ

NN п/п	НАИМЕНОВАНИЕ	ЕДИНИЦА ИЗМ	КОЛИЧЕСТВО
1	ПЛИТА ДРЕВЕСНО СТРУЖЕЧНАЯ	М2	2,9
2	ДРЕВЕСИНА ЛИСТВЕННЫХ ПОРОД	М3	0,002
3	ШПОН СТРОГАНЫЙ	М2	5,0
4	ПЛАСТИК	М2	0,4
5	СТЕКЛО	М2	0,44
6	ТРУБА МЕТАЛЛИЧЕСКАЯ 28×25×1,4	П/М	43

ИЗМ	ЛИСТ	№ ДОКУМ	ПОДПИСЬ	ДАТА
РАЗРАБОТ		ТИХОНОВ		
ПРОВЕРИЛ		ТУЛЬСКИЙ		
Т. КОНТР.				
РУК. РАЗР		НОВИЧКОВ		
ГЛ.ИНЖ.ОСК				
Н.К ОТДЕЛА		ЗИНОВЬЕВ		

СР. 00.00.00.СБ.

СЕКЦИЯ С РАБОЧИМ СТОЛОМ. СР

СБОРОЧНЫЙ ЧЕРТЕЖ

ЛИТЕР	МАССА	МАСШТАБ
О		1:10
ЛИСТ	ЛИСТОВ 1	

ГИПРОНИИЗДРАВ

ФОРМАТ

КОПИРОВ

ТИПОВОЙ ПРОЕКТ 252-2-8

ИНВ N° ПОДЛ	ПОДПИСЬ И ДАТА	ВЗАМ ИНВ N°	ИНВ N° ДУБЛ	ПОДПИСЬ И ДАТА

СГ 00.00.00

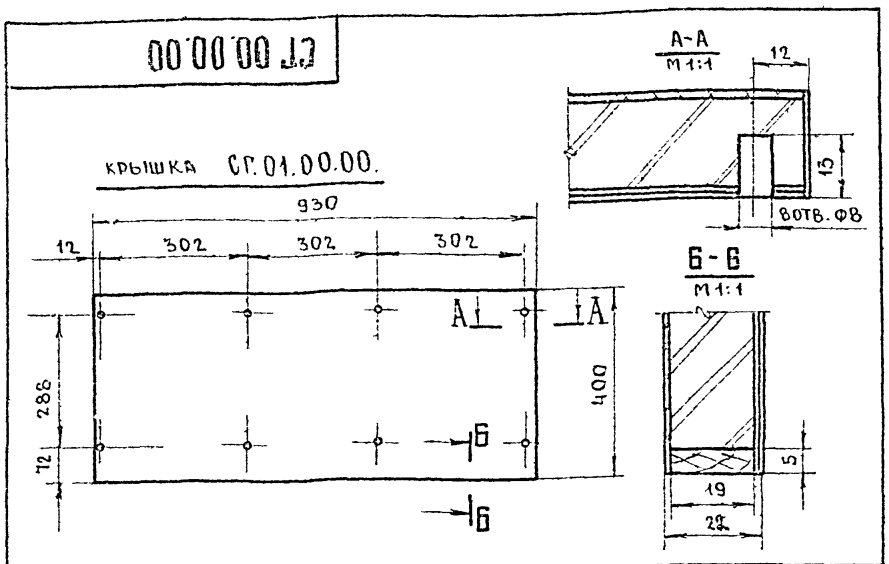

NN п/п	ОБОЗНАЧЕН	ПРИМЕЧАНИЕ	МАТЕРИАЛ ИЛИ ГОСТ	КОЛ	Д	Ш	Т	ПРИМЕЧ
10								
9		ГАЙКА М6	ГОСТ 5915-70	4				
8		БОЛТ М6×60	ГОСТ 7801-72	4				
7	00-00-01	ШКАНТ	ТВ.Л.ПОР	46	30	—	Ф8	
6	08-00-00	ОСНОВАНИЕ	СБ.	1	900	300	250	СМ.СТР 8
5	05-00-00	СТЕНКА ПЕРЕДНЯЯ	СБ	1	580	930	20	
4	04-00-00	СТЕНКА ВЕРТИКАЛЬН	СБ	4	560	375	20	
3	03-00-00	СТЕНКА ГОРИЗ. СРЕДНЯЯ	СБ	6	282	375	20	
2	02-00-00	СТЕНКА ГОРИЗ. НИЖНЯЯ	СБ	1	930	375	20	
1	01-00-00	КРЫШКА	СБ	1	930	400	22	

РАЗМЕРЫ В ММ

СГ.00.00.00.

ИЗМ	ЛИСТ	№ ДОКУМ	ПОДПИСЬ	ДАТА
РАЗРАБОТ	ТИХОНОВ			
ПРОВЕРИЛ	ТУЛЬСКИЙ			
Т.КОНТР.				
РУК.РАЗР.	НОВИЧКОВ			
ГЛ.ИНЖ.ОСК				
Н.К.ОТДЕЛА	ЗИНОВЬЕВ			

СЕКЦИЯ ГАРДЕРОБА СГ

ЛИТЕР	МАССА	МАСШТАБ
0		1:10

ЛИСТ | ЛИСТОВ 1

ГИПРОНИИЗДРАВ

КОПИРОВАЛ ФОРМАТ

ПОДПИСЬ И ДАТА | ИНВ № ДУБЛ | ВЗАМ ИНВ № | ПОДПИСЬ И ДАТА | ИНВ № ПОДЛ

СР 00.00.00

11

NN п/п	ОБОЗНАЧЕН	НАИМЕНОВАНИЕ	МАТЕРИАЛ ИЛИ ГОСТ	КОЛ	Д	Ш	Т	ПРИМЕЧ.
20		ШУРУП А4×25	ГОСТ 1145-70	6				
19		ГАЙКА М6	ГОСТ 5915-70	4				
18		БОЛТ М6×60	ГОСТ 7801-72	4				
17		ПЛАНКА II L=1470	РТМ 08-107-65	1				ДЛИНА ОБЩАЯ
16	00-00-04	ЭКРАН (СТЕКЛО ОРГАНИЧ)	ГОСТ 15809-70	1	240	160	45	
15	00-00-03	СТЕКЛО	ГОСТ 7132-61	1	1068	510	5	
14	12А-00-00	ОСНОВАНИЕ	СБ	1	1070	300	250	СМ. СТР 8
13	00-00-02	БРУСОК	ДР.Л ПОР	2	375	16	10	
12	00-00-01	ШКАНТ	ТВ. Л. ПОР	52	30	—	Ф8	
11	11-00-00	СТЕНКА ПЕРЕДНЯЯ	СБ	1	580	1100	20	
10	10-00-00	СТЕНКА ПЕРЕДНЯЯ	СБ	1	250	1100	20	
9	09-00-00	СТЕНКА ВЕРТИК. СРЕДН.	СБ	2	230	278	20	
8	08-00-00	СТЕНКА БОКОВАЯ	СБ	2	560	375	20	
7	07-00-00	СТЕНКА БОКОВАЯ	СБ	2	450	278	20	
6	06-00-00	СТЕНКА ВЕРХНЯЯ	СБ	1	1056	278	22	
5	05-00-00	СТЕНКА ГОРИЗ СРЕДНЯЯ	СБ	2	250	278	20	
4								
3	03-00-00	КРЫШКА	СБ	1	1056	750	22	
2	02-00-00	СТЕНКА ГОРИЗ. СРЕДНЯЯ	СБ	1	1056	375	20	
1	01-00-00	СТЕНКА НИЖНЯЯ	СБ	1	1100	375	20	

РАЗМЕРЫ В ММ

СР. 00.00.00.

ИЗМ	ЛИСТ	№ ДОКУМ	ПОДПИСЬ	ДАТА
РАЗРАБОТ	ТИХОНОВ			
ПРОВЕРИЛ	ТУЛЬСКИЙ			
Т.КОНТР.				
РУК.РАЗР.	НОВИЧКОВ			
ГЛ.ИНЖ.ОСК				
Н.К.ОТДЕЛА	ЗИНОВЬЕВ			

СЕКЦИЯ С РАБОЧИМ СТОЛОМ СР

ЛИТЕР	МАССА	МАСШТАБ
0		—

ЛИСТ | ЛИСТОВ 1

ГИПРОНИИЗДРАВ

КОПИРОВАЛ ФОРМАТ

ПОДПИСЬ И ДАТА | ИНВ № ДУБЛ | ВЗАМ ИНВ № | ПОДПИСЬ И ДАТА | ИНВ № ПОДЛ

СГО 00.00.00

СТЕНКА БОКОВАЯ СГО 05.00.00

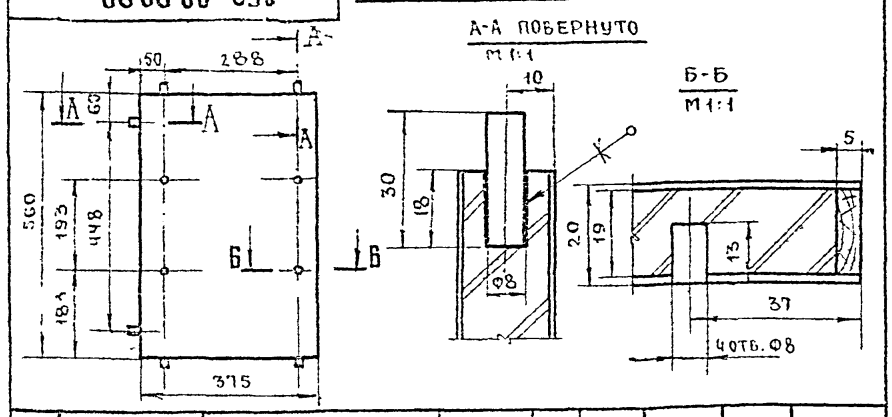

NN п/п	ОБОЗНАЧЕН.	НАИМЕНОВАНИЕ	МАТЕРИАЛ ИЛИ ГОСТ	КОЛ	Д	Ш	Т	ПРИМЕЧ
12								
11		ГАЙКА М6	ГОСТ 5915-70	4				
10		БОЛТ М6×60	ГОСТ 7801-72	4				
9	00-00-01	ШКАНТ	ТВ.Л.ПОР	38	30	—	Ф8	
8	08-00-00	ОСНОВАНИЕ	СБ.	1	900	300	250	СМ.СТР.8
7	07-00-00	СТЕНКА ПЕРЕДНЯЯ	СБ	1	385	930	20	
6	06-00-00	СТЕНКА ВЕРТИК СРЕДН	СБ	2	366	375	20	
5	05-00-00	СТЕНКА БОКОВАЯ	СБ	2	560	375	20	
4	04-00-00	СТЕНКА ГОРИЗ. СРЕДНЯЯ	СБ.	3	282	375	20	
3	03-00-00	СТЕНКА ГОРИЗ. СРЕДНЯЯ	СБ	1	886	375	22	
2	02-00-00	СТЕНКА ГОРИЗ. НИЖНЯЯ	СБ	1	930	375	20	
1	01-00-00	КРЫШКА	СБ	1	930	400	22	

РАЗМЕРЫ В ММ

СГО.00.00.00.

ИЗМ	ЛИСТ	№ ДОКУМ	ПОДПИСЬ	ДАТА
РАЗРАБОТ	ТИХОНОВ			
ПРОВЕРИЛ	ТУЛЬСКИЙ			
Т.КОНТР				
РУК.РАЗР	НОВИЧКОВ			
ГЛ.ИНЖ.ОСК				
Н.К.ОТДЕЛА	ЗИНОВЬЕВ			

СЕКЦИЯ ГАРДЕРОБА С ОКНОМ СГО

ЛИТЕР	МАССА	МАСШТАБ
0		1:10

ЛИСТ | ЛИСТОВ 1

ГИПРОНИИЗДРАВ

КОПИРОВАЛ ФОРМАТ

ПОДПИСЬ И ДАТА | ИНВ № ДУБЛ | ВЗАМ ИНВ № | ПОДПИСЬ И ДАТА | ИНВ № ПОДЛ

ТИПОВОЙ ПРОЕКТ 252-2-8

СН 00.00.00

NN п/п	ОБОЗНАЧЕН	НАИМЕНОВАНИЕ	МАТЕРИАЛ ИЛИ ГОСТ	КОЛ	Д	Ш	Т	ПРИМЕЧ.
17		ГАЙКА М6	ГОСТ 5915-70	4				
16		БОЛТ М6×60	ГОСТ 7801-72	4				
15		ПЛАНКА II L=1470	РТМ 08-107-65	1				ДЛИНА ОБЩАЯ
14	00-00-02	СТЕКЛО	ГОСТ 7132-61	1	1068	410	5	
13	12А-00-00	ОСНОВАНИЕ	СБ	1	1070	300	250	СМ СТР. 8
12								
11	00-00-01	ШКАНТ	ТВ.Л.ПОР	78	30	—	Ф8	
10	10-00-00	СТЕНКА ПЕРЕДНЯЯ	СБ.	1	580	1100	20	
9	09-00-00	СТЕНКА ПЕРЕДНЯЯ	СБ.	1	250	1100	20	
8	08-00-00	СТЕНКА ВЕРТИК СРЕДН	СБ.	2	230	278	20	
7	07-00-00	СТЕНКА БОКОВАЯ	СБ	4	560	375	20	
6	06-00-00	СТЕНКА БОКОВАЯ	СБ	2	450	278	20	
5	05-00-00	СТЕНКА ВЕРХНЯЯ	СБ	1	1056	278	22	
4	04-00-00	СТЕНКА СРЕДНЯЯ	СБ	2	250	278	20	
3	03-00-00	КРЫШКА	СБ	1	1100	400	20	
2	02-00-00	СТЕНКА ГОРИЗ СРЕДНЯЯ	СБ	6	339	375	20	
1	01-00-00	СТЕНКА НИЖНЯЯ	СБ	1	1100	375	20	

РАЗМЕРЫ В ММ

СН.00.00.00

ИЗМ	ЛИСТ	№ ДОКУМ	ПОДПИСЬ	ДАТА
РАЗРАБОТ	ТИХОНОВ			
ПРОВЕРИЛ	ТУЛЬСКИЙ			
Т.КОНТР.				
РУК.РАЗР	НОВИЧКОВ			
ГЛ.ИНЖ.ОСК				
Н.К.ОТДЕЛА	ЗИНОВЬЕВ			

СЕКЦИЯ С НИШАМИ СН

ЛИТЕР	МАССА	МАСШТАБ
0		—

ЛИСТ | ЛИСТОВ 1

ГИПРОНИИЗДРАВ

КОПИРОВАЛ ФОРМАТ

ПОДПИСЬ И ДАТА | ИНВ № ДУБЛ | ВЗАМ ИНВ № | ПОДПИСЬ И ДАТА | ИНВ № ПОДЛ

М 1:20

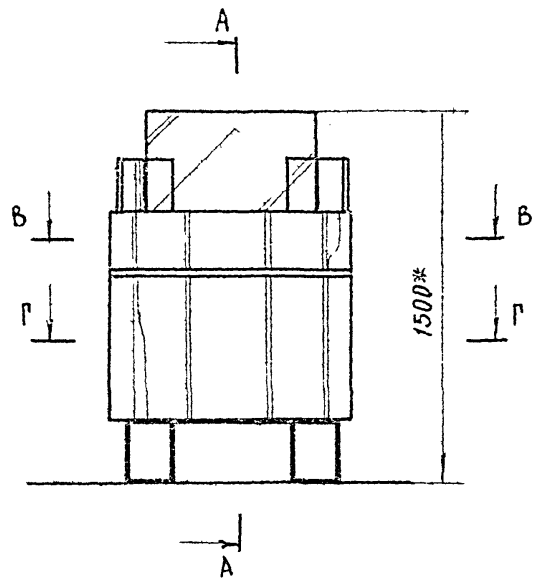

Б - Б

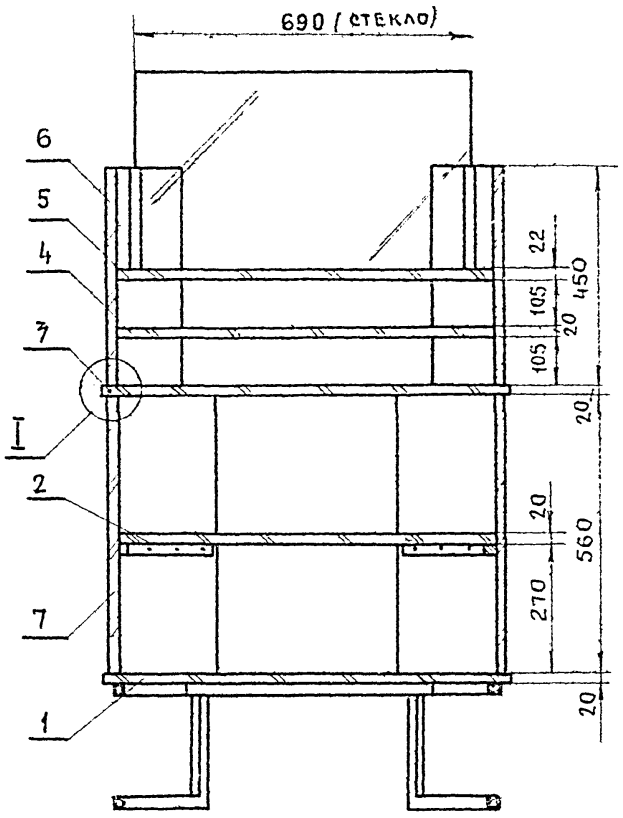

А - А

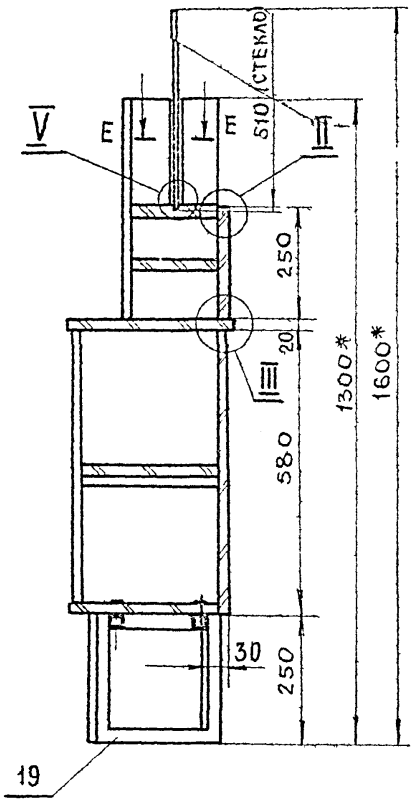

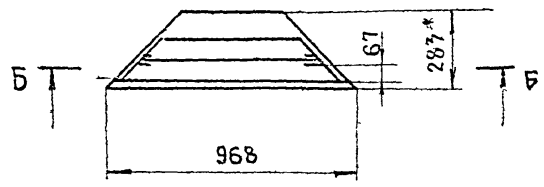

В - В

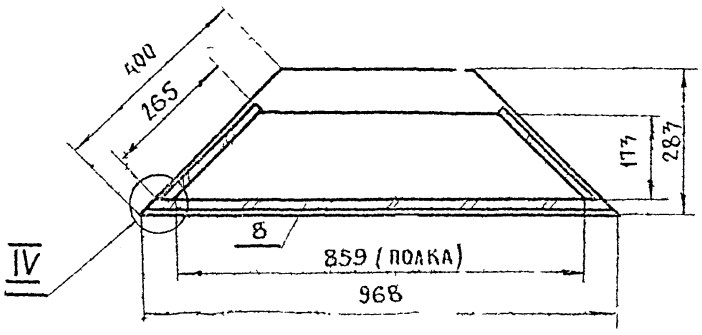

Г - Г

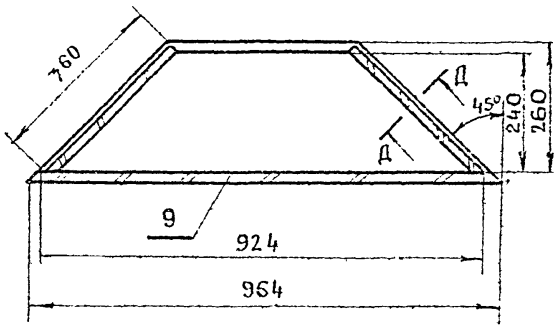

I
М1:1

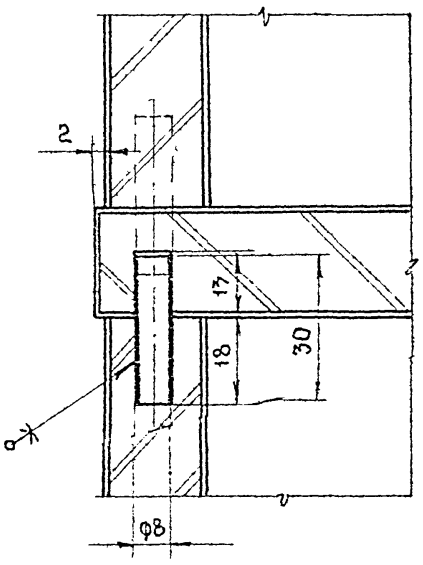

II
М1:1

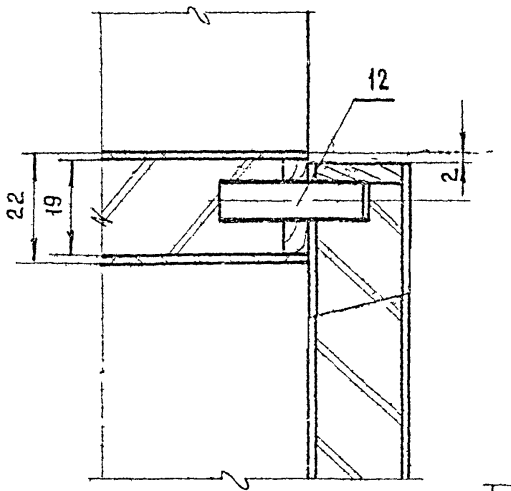

III
М1:1

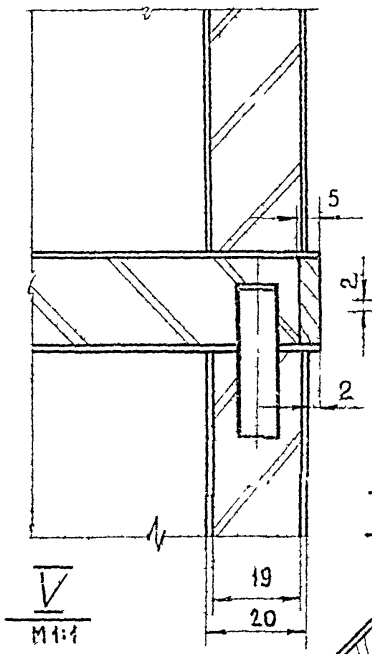

IV
М1:1

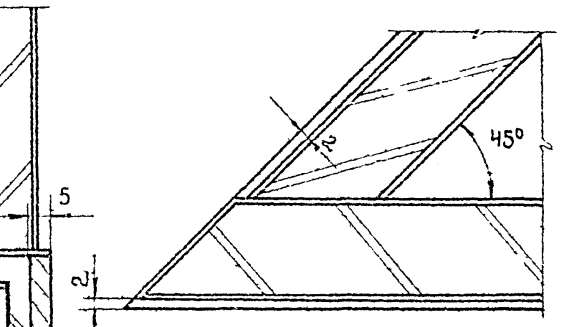

Д - Д
М1:1

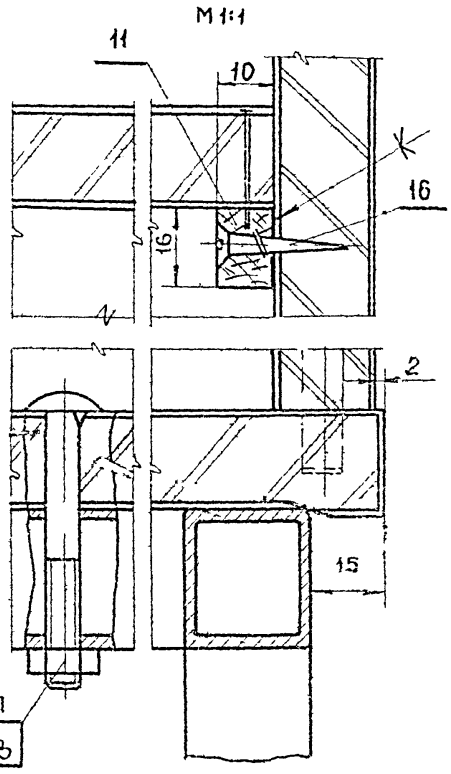

Е - Е
М1:1

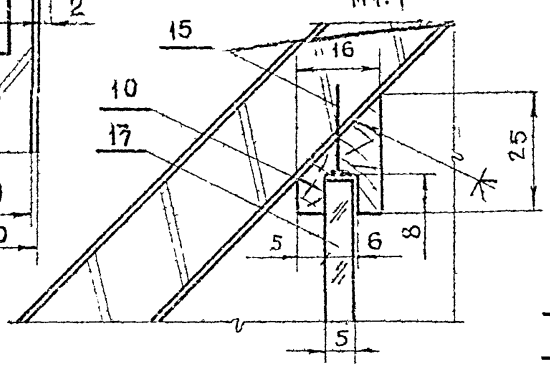

V
М1:1

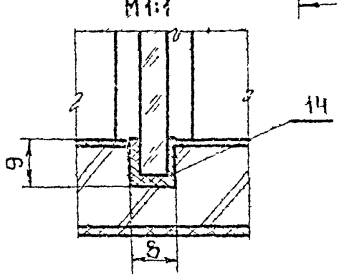

* РАЗМЕРЫ ДЛЯ СПРАВОК

СЕКЦИЯ УГЛОВАЯ ЩИТОВОЙ НЕРАЗБОРНОЙ КОНСТРУКЦИИ ОБЛИЦОВКА ЩИТОВЫХ ЭЛЕМЕНОВ ПРОИЗВОДИТСЯ СТРОГАНЫМ ШПОНОМ, РАБОЧИХ ПОВЕРХНОСТЕЙ - ПЛАСТИКОМ РАБОЧИЕ КРОМКИ ЩИТОВ ОБКЛАДЫВАЮТСЯ ОБКЛАДКАМИ ОТДЕЛКА - ЛАКОВАЯ, ПРОЗРАЧНАЯ, ГЛЯНЦЕВАЯ СЕКЦИЯ ИМЕЕТ МЕТАЛЛИЧЕСКОЕ ОСНОВАНИЕ, КОТОРОЕ КРЕПИТСЯ НА БОЛТАХ.

Расход материалов

№№ п/п	Наименование	Ед. изм	Кол-во
1	Древесно-стружечная плита	м²	2,5
2	Древесина лиственных пород	м³	0,00106
3	Шпон строганый	м²	5,3
4	Труба металлическая 28×2,5×1,4	п/м	3,7
5	Стекло	м²	0,3

Изм.	Лист	№ докум.	Подпись	Дата
Разраб.	Тульский			
Провер.	Баклаков			
Т. контр.				
Рук. разр.	Новичков			
Гл. инж. отд.				
Нач. отд.	Зиновьев			

СУ-1. 00.00.00. СБ.

Секция угловая СУ-1

Сборочный чертеж

Литер	Масса	Масштаб
0		1:10

Лист | Листов 1

ГИПРОНИИЗДРАВ

Копировал | Формат

Типовой проект 252-2-8

Инв. № подл. | Подпись и дата | Взам. инв. № | Инв. № дубл. | Подпись и дата

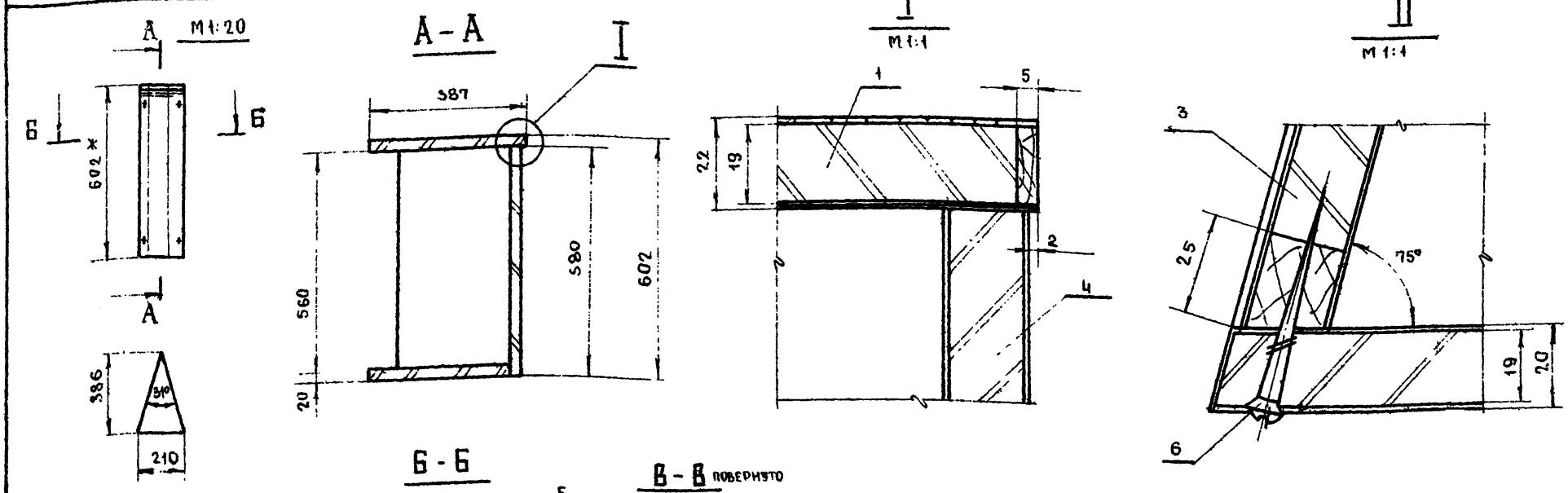

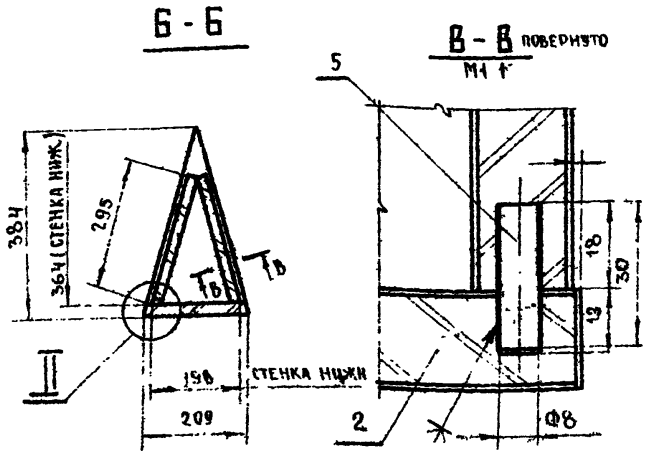

* РАЗМЕРЫ ДЛЯ СПРАВОК

СЕКЦИЯ УГЛОВАЯ ЩИТОВОЙ НЕРАЗБОРНОЙ КОНСТРУКЦИИ ПО СЬЕМНОЙ ПЕРЕДНЕЙ СТЕНКОЙ.

ЩИТОВЫЕ ЭЛЕМЕНТЫ ИЗГОТАВЛИВАЮТСЯ ИЗ Д-С.П И ОБЛИЦОВЫВАЮТСЯ СТРОГАНЫМ ШПОНОМ (ДУБ, ЯСЕНЬ), КРЫШКА ОБЛИЦОВЫВАЕТСЯ ПЛАСТИКОМ. ОТДЕЛКА ЛАКОВАЯ ПРОЗРАЧНАЯ МОНТАЖ СЕКЦИИ К БАРЬЕРУ ПРОИЗВОДИТСЯ ПРИ ПОМОЩИ БОЛТОВ, ПРИ ЭТОМ, ПРЕДВАРИТЕЛЬНО СНЯТЬ - ПЕРЕДНЮЮ СТЕНКУ

РАСХОД МАТЕРИАЛОВ

№№ п/п	НАИМЕНОВАНИЕ	ЕД ИЗМ	КОЛ-ВО
1	ДРЕВЕСНО-СТРУЖЕЧНАЯ ПЛИТА	м2	0,6
2	ШПОН СТРОГАНЫЙ	м2	1,5
3	ДРЕВЕСИНА ЛИСТВЕННЫХ ПОРОД	м3	0,0007

ИЗМ	ЛИСТ	№ ДОКУМ.	ПОДПИСЬ	ДАТА
РАЗРАБОТ.	ТУЛЬСКИЙ			
ПРОВЕР.	БАКЛАНОВ			
Т.КОНТР.				
РУК. РАЗР.	ИВАНЧКОВ			
ГЛ. ИНЖ. ОСК.				
Н.К.ОТДЕЛА	ЗИНОВЬЕВ			

СУ-2-00.00.00.СБ

СЕКЦИЯ УГЛОВАЯ СУ-2

СБОРОЧНЫЙ ЧЕРТЕЖ

ЛИТЕР	МАССА	МАСШТАБ
0		1:10

ЛИСТ | ЛИСТОВ 1

ГИПРОНИИЗДРАВ

КОПИРОВАЛ | ФОРМАТ

ИНВ. № ПОДЛ. | ПОДПИСЬ И ДАТА | ВЗАМ. ИНВ. № | ИНВ. № ДУБЛ. | ПОДПИСЬ И ДАТА

СУ-1.00.00.00

№№ п/п	ОБОЗНАЧЕН	НАИМЕНОВАНИЕ	МАТЕРИАЛ ИЛИ ГОСТ	КОЛ	Д	Ш	Т	ПРИМЕЧ.
20								
19	10-00-00	КАРКАС	СБ	1	873	300	25	
18		ГАЙКА М6	ГОСТ 5915-70	5				
17		БОЛТ М6×60	ГОСТ 7801-72	5				
16		ШУРУП А3×25	ГОСТ 1145-70	6				
15		ГВОЗДЬ 12×25	ГОСТ 4028-63	12				
14		ПЛАНКА II, L=690	РТМ-08-107-65	1				
13	00-00-04	СТЕКЛО	ГОСТ 7132-61	1	690	510	5	
12	00-00-03	ШКАНТ	ДР. Л. ПОР.	28	30	–	Ф8	
11	00-00-02	РЕЙКА	ДР. Л. ПОР.	2	355	16	10	
10	00-00-01	ПОЛОЗОК	ДР. Л. ПОР.	2	198	25	16	
9	09-00-00	СТЕНКА ПЕРЕДНЯЯ	СБ.	1	964	580	20	
8	08-00-00	СТЕНКА ПЕРЕДНЯЯ	СБ.	1	964	250	20	
7	07-00-00	СТЕНКА ВЕРТИКАЛЬНАЯ	СБ.	2	560	360	20	
6	06-00-00	СТЕНКА ВЕРТИКАЛЬНАЯ	СБ.	2	450	265	20	
5	05-00-00	СТЕНКА ГОРИЗОНТАЛЬНАЯ	СБ.	1	859	173	22	
4	04-00-00	СТЕНКА ГОРИЗОНТАЛЬНАЯ	СБ.	1	859	173	20	
3	03-00-00	КРЫШКА	СБ	1	968	283	20	
2	02-00-00	ПОЛКА	СБ.	1	859	240	20	
1	01-00-00	СТЕНКА ГОРИЗОНТАЛЬНАЯ	СБ.	1	924	260	20	

РАЗМЕРЫ В ММ.

СУ-1 00.00.00

ИЗМ	ЛИСТ	№ ДОКУМ.	ПОДПИСЬ	ДАТА
РАЗРАБОТ.	ТУЛЬСКИЙ			
ПРОВЕРИЛ	БАКЛАНОВ			
Т.КОНТР.				
РУК. РАЗР.	ИВАНЧКОВ			
ГЛ. ИНЖ. ОСК.				
Н.К.ОТДЕЛА	ЗИНОВЬЕВ			

СЕКЦИЯ УГЛОВАЯ СУ-1

ЛИТЕР	МАССА	МАСШТАБ
0		—

ЛИСТ | ЛИСТОВ 1

ГИПРОНИИЗДРАВ

КОПИРОВАЛ | ФОРМАТ

ТИПОВОЙ ПРОЕКТ 252-2-8

СУ-2 00.00.00

КРЫШКА СУ-2.01.00.00

М1:10

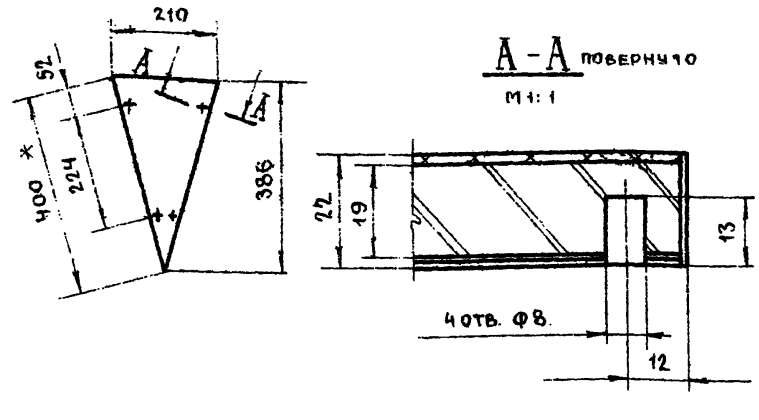

* РАЗМЕР ДЛЯ СПРАВОК

№№ п/п	ОБОЗНАЧЕН	НАИМЕНОВАНИЕ	МАТЕРИАЛ ИЛИ ГОСТ	КОЛ	Д	Ш	Т	ПРИМЕЧ.
7								
6		ШУРУП А4×60	ГОСТ 1146-70	4				
5	00.00.01.	ШКАНТ	ДР. Л. ПОР.	4	30	–	Ф8	
4	04.00.00.	СТЕНКА ПЕРЕДНЯЯ	СБ.	1	580	209	20	
3	03.00.00.	СТЕНКА БОКОВАЯ	СБ.	2	560	295	20	
2	02.00.00.	СТЕНКА НИЖНЯЯ	СБ.	1	364	198	20	
1	01.00.00	КРЫШКА	СБ.	1	386	210	22	

РАЗМЕРЫ В ММ

СУ-2 00.00.00

ИЗМ	ЛИСТ	№ ДОКУМ.	ПОДПИСЬ	ДАТА
РАЗРАБОТ.	ТУЛЬСКИЙ			
ПРОВЕРИЛ	БАКЛАНОВ			
Т.КОНТР.				
РУК. РАЗР.	ИВАНЧКОВ			
ГЛ. ИНЖ. ОСК.				
Н.К.ОТДЕЛА	ЗИНОВЬЕВ			

СЕКЦИЯ УГЛОВАЯ СУ-2

ЛИТЕР	МАССА	МАСШТАБ
0		—

ЛИСТ | ЛИСТОВ 1

ГИПРОНИИЗДРАВ

КОПИРОВАЛ | ФОРМАТ

СУ-1.10.00.00 СБ

1. * - РАЗМЕРЫ ДЛЯ СПРАВОК
2. ОТКЛОНЕНИЯ СВОБОДНЫХ РАЗМЕРОВ ПО 7 КЛАССУ ТОЧНОСТИ ОСТ 1010
3. ПОСЛЕ СВАРКИ КОНСТРУКЦИЮ ОЧИСТИТЬ
4. ПОКРЫТИЕ МОЛОТКОВОЙ ЭМАЛЬЮ ГОСТ 12034-66

▽4(▽)

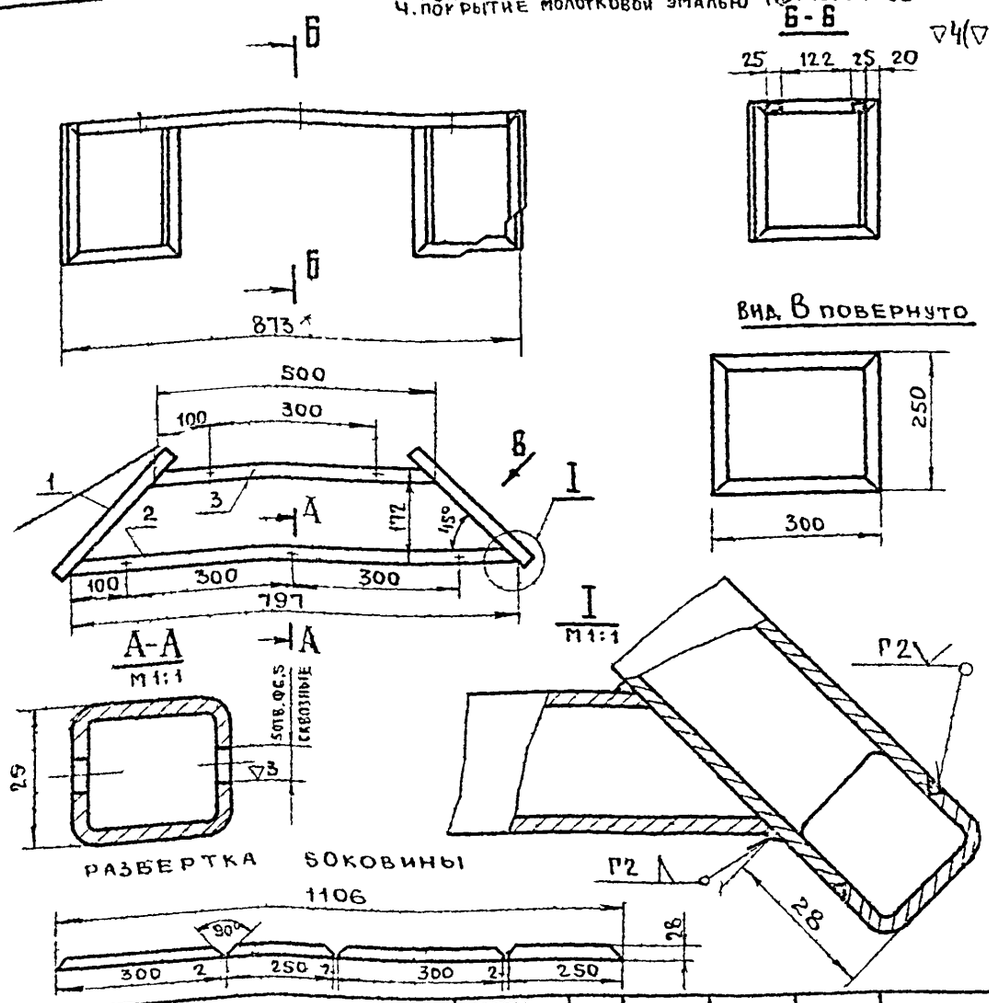

3	10-00-03	ПЕРЕКЛАДИНА	ЧМТУ 3-285-70	1	500	28	25	
2	10-00-02	ПЕРЕКЛАДИНА	ЧМТУ 3-285-70	1	797	28	25	
1	10-00-01	БОКОВИНА	ЧМТУ 3-285-70	2	1106	28	25	РАЗВЕРТКА
№№ п/п	ОБОЗНАЧ	НАИМЕНОВАНИЕ	МАТЕРИАЛ ИЛИ ГОСТ	КОЛ	РАЗМЕРЫ В ММ Д	Ш	Т	ПРИМЕЧ

СУ-1 10 00 00 СБ

ИЗМ	ЛИСТ	№ ДОКУМ	ПОДП	ДАТА
РАЗРАБ		ТИХОНОВ		
ПРОВЕР		ТУЛЬСКИЙ		
Т.КОНТР				
РУК.РАЗР		НОВИЧКОВ		
ГЛ.ИНЖ ОСК				
Н.К ОТДЕЛА		ЗИНОВЬЕВ		

ОСНОВАНИЕ
СБОРОЧНЫЙ ЧЕРТЕЖ

ЛИТЕР	МАССА	МАСШТАБ
О		1:10
ЛИСТ	ЛИСТОВ 1	

ГИПРОНИИЗДРАВ

КОПИРОВАЛ ФОРМАТ

ПОДПИСЬ И ДАТА | ИНВ.№ ДУБЛ | ВЗАМ.ИНВ.№ | ПОДПИСЬ И ДАТА | ИНВ.№ ПОДЛ

БГ БР 00.00.04

▽3(▽)

14

М 1:25

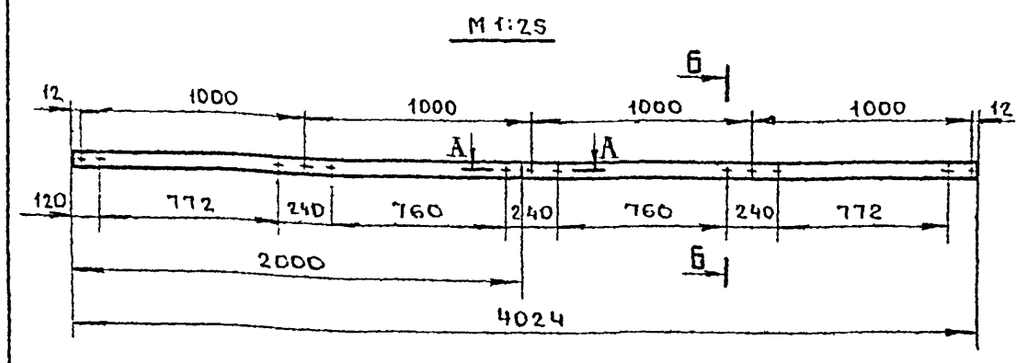

Б-Б

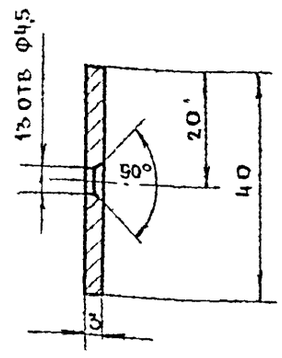

А-А

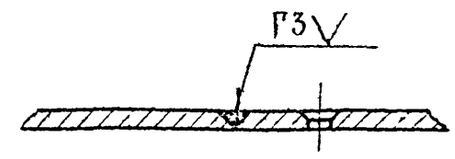

1. * РАЗМЕРЫ ДЛЯ СПРАВОК
2. ОТКЛОНЕНИЯ СВОБОДНЫХ РАЗМЕРОВ ПО 7 КЛАССУ ТОЧНОСТИ ОСТ 1010
3. ПОКРЫТИЕ - МОЛОТКОВОЙ ЭМАЛЬЮ ГОСТ 12034-66

БГ БР 00 00 04

ИЗМ	ЛИСТ	№ ДОКУМ	ПОДП	ДАТА
РАЗРАБ.		ТИХОНОВ		
ПРОВЕР		ТУЛЬСКИЙ		
Т.КОНТР				
РУК.РАЗР		НОВИЧКОВ		
ГЛ.ИНЖ ОСК				
Н.К ОТДЕЛА		ЗИНОВЬЕВ		

ГОРИЗОНТАЛЬНАЯ СВЯЗЬ

ЛИТЕР	МАССА	МАСШТАБ
О		1:1
ЛИСТ	ЛИСТОВ 1	

ЛЕНТА - Ш - НП-ПТ 3х40 ГОСТ 503-67

ГИПРОНИИЗДРАВ

КОПИРОВАЛ ФОРМАТ

ТИПОВОЙ ПРОЕКТ 252-2-8

ВП.00.00.00 СБ

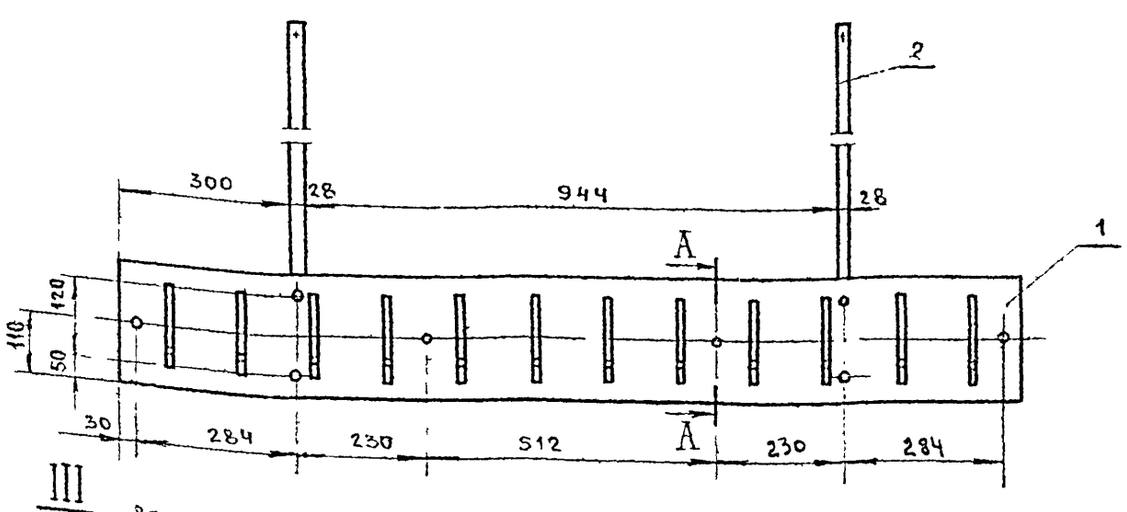

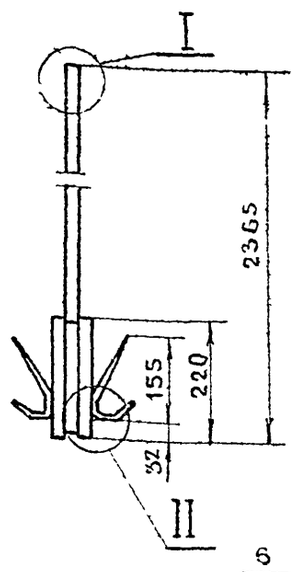

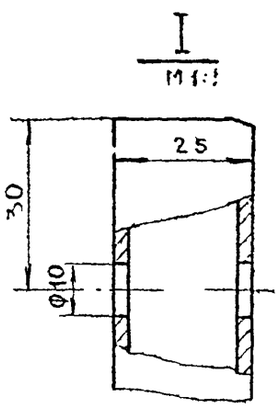

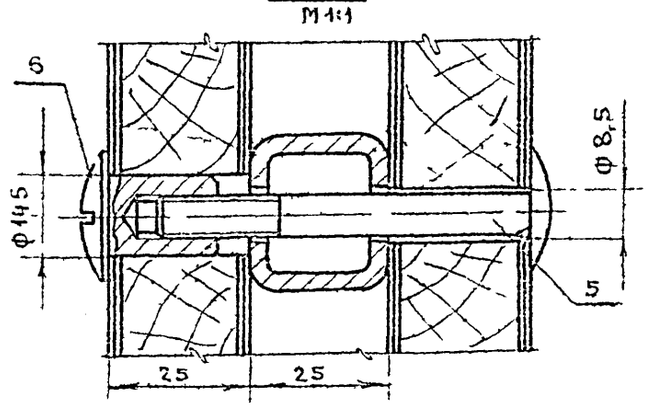

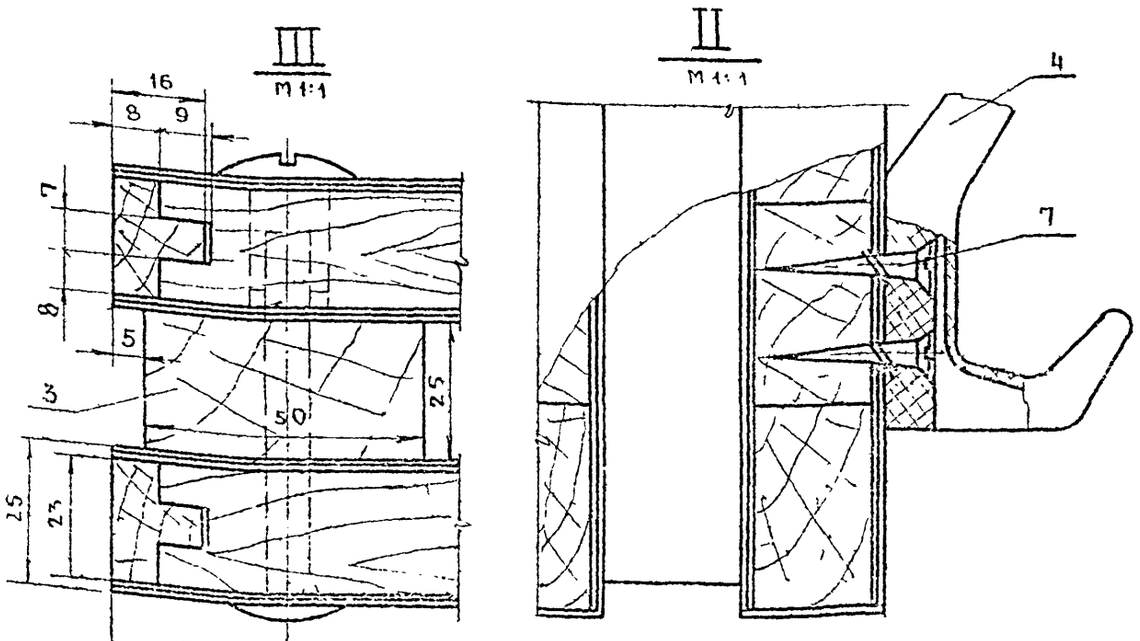

РАСХОД МАТЕРИАЛОВ

№№ п/п	НАИМЕНОВАНИЕ	ЕДИН. ИЗМ.	КОЛ-ВО
1	ДРЕВЕСИНА ЛИСТВЕННЫХ ПОРОД	м³	0,017
2	ШПОН СТРОГАНЫЙ	м²	1,5
3	ТРУБА МЕТАЛЛИЧЕСКАЯ	П.М.	5,7
4			

ВЕШАЛКА ПОДВЕСНАЯ ИМЕЕТ МЕТАЛЛИЧЕСКОЕ ОСНОВАНИЕ И ПАНЕЛИ С КРЮЧКАМИ ПАНЕЛИ ПРЕДСТАВЛЯЮТ СОБОЙ ЩИТ НАБРАННЫЙ ИЗ ДЕЛЯНОК (ДР. Л. ПОРОД) И ОБЛИЦОВАНЫЙ СТРОГАНЫМ ШПОНОМ С ПОДСЛОЕМ ЧЕРНОВОЙ РУБАШКИ
ОТДЕЛКА - СМ СТР 7

ВП.00.00.00.СБ.

КЗМ	ЛИСТ	№ ДОКУМ	ПОДП.	ДАТА
РАЗРАБОТ		ТИХОНОВ		
ПРОВЕР.		ТУЛЬСКИЙ		
Т. КОНТР				
РУК. РАЗР		НОВИЧКОВ		
ГЛ.ИНЖ.ОСК				
Н.К ОТДЕЛА		ЗИНОВЬЕВ		

ВЕШАЛКА ПОДВЕСНАЯ
ВП
СБОРОЧНЫЙ ЧЕРТЕЖ

ЛИТЕР	МАССА	МАСШТАБ
О		1:10
ЛИСТ	ЛИСТОВ 1	

ГИПРОНИИЗДРАВ

КОПИРОВАЛ ФОРМАТ

ПОДПИСЬ И ДАТА | ИНВ.№ ДУБЛ. | ВЗАМ.ИНВ.№ | ПОДПИСЬ И ДАТА | ИНВ.№ ПОДЛ

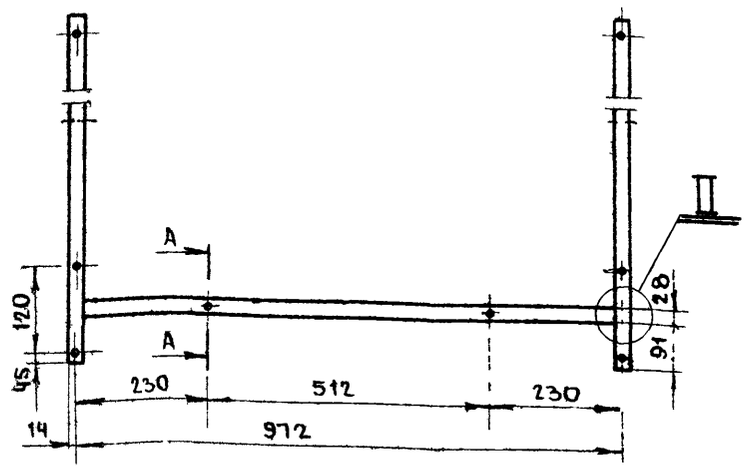

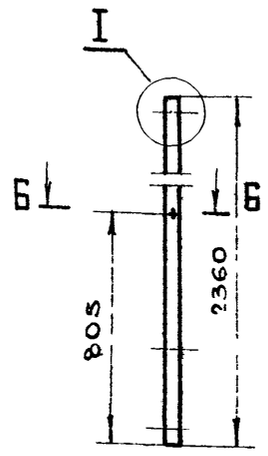

II
М1:1

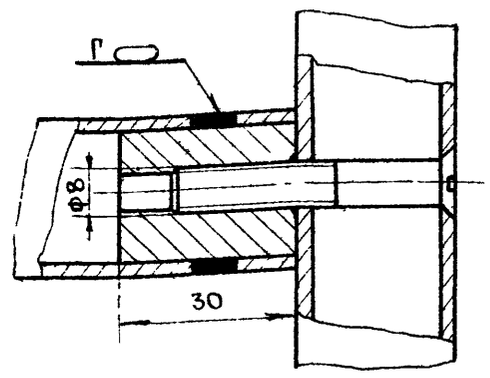

II
ВАРИАНТ
М1:1

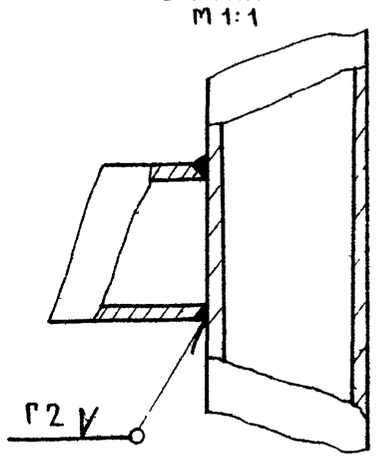

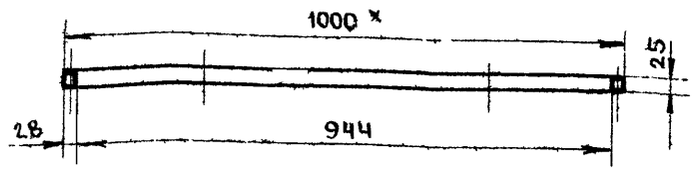

А-А
М1:1

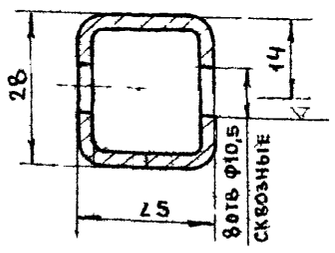

1. * РАЗМЕРЫ ДЛЯ СПРАВОК
2. ОТКЛОНЕНИЕ СВОБОДНЫХ РАЗМЕРОВ ПО 7-МУ КЛАССУ ТОЧНОСТИ ОСТ 1010
3. ПОСЛЕ СВАРКИ КОНСТРУКЦИЮ ПРАВИТЬ, СВАРНЫЕ ШВЫ ЗАЧИСТИТЬ
4. ПОКРЫТИЕ ОСНОВАНИЯ ВЕШАЛКИ - МОЛОТКОВОЙ ЭМАЛЬЮ ГОСТ 12034-66

Б Б
М1:1

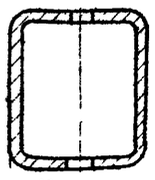

I
М1:1

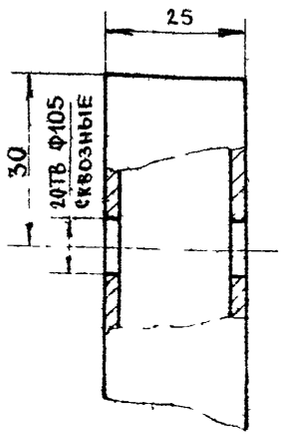

Изм.	Лист	№ докум.	Подпись	Дата	ВП 02 0000 СБ			
Разработ.		Тихонов			Основание	Литер	Масса	Масштаб
Проверил		Тульский				0		1:10
Т. контр.					Сборочный чертеж	Лист	Листов 1	
Рук. разр.		Новичков				Гипронииздрав		
Гл. инж. оск								
Н. отдела		Зиновьев						

Копировал

Формат

Инв. № подл. | Подпись и дата | Взам. инв. № | Инв. № дубл. | Подпись и дата

Ответная гайка
М 1:1

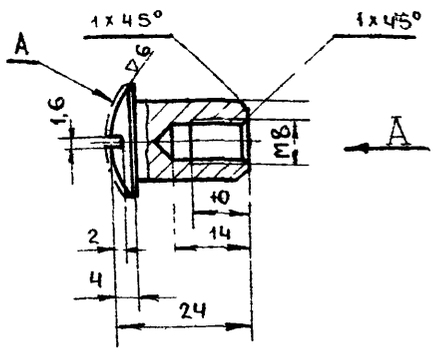

Вид А
М1:1

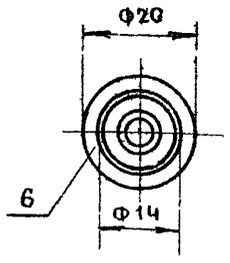

1. Отклонения свободных размеров по 7-му классу точности ОСТ 1010.
2. Покрытие поверхности А-Х9Б.

№ п/п	Обозначение	Наименование	Материал или ГОСТ	Кол	Размеры в мм Д	Ш	Т	Примеч.
7		Шуруп А4х25	ГОСТ 1145-70	48				
6		Гайка ответная (Ст3)	ГОСТ 380-71	8				
5		Болт М8х70	ГОСТ 7801-72	8				
4		Крючок	№ черт 107-22.002.00	24				Каталог ВПКТИМ
3	00 00 01	Брусок	Др лпор	2	210	50	25	
2	02-00-00	Основание	СБ	1	2360	1000	25	
1	01-00-00	Панель	СБ	2	1600	220	25	

Изм.	Лист	№ докум.	Подпись	Дата	ВП 00 00 00			
Разработ.		Тихонов			Вешалка подвесная ВП	Литер	Масса	Масштаб
Проверил		Тульский				0		1:1
Т. контр.						Лист	Листов 1	
Рук. разр.		Новичков				Гипронииздрав		
Гл. инж. оск								
Н. отдела		Зиновьев						

Копировал

Формат

Инв. № подл. | Подпись и дата | Взам. инв. № | Инв. № дубл. | Подпись и дата

Типовой проект 252-2-8

Буж ВП.02.01.02.

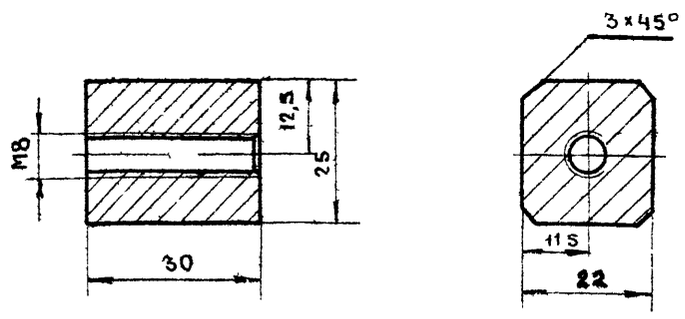

1. Отклонения свободных размеров по 7-му классу точности ОСТ 1010

№ п/п	Обозначение	Наименование	Материал или ГОСТ	Кол	Размеры в мм Д	Ш	Т	Примечан.
5		Винт М8х50	ГОСТ 17475-72	2				
4	02.01.02.	Буж (Ст3)	ГОСТ 380-71	2	30	25	22	
3	02.01.01.	Труба	ЧМТУ 3-285-70	1	944	28	25	
2	02.01.00.	Перекладина	СБ	1	944	28	25	
1	02.00.01.	Стойка	ЧМТУ 3-285-70	2	2360	28	25	

Изм.	Лист	№ докум.	Подпись	Дата	ВП.02.00.00.			
Разработ.		Тихонов			Основание	Литер	Масса	Масштаб
Проверил		Тульский				0		1:1
Т. контр.					Ст.3 ГОСТ 380-71	Лист	Листов 1	
Рук. разр.		Новичков				Гипронииздрав		
Гл. инж. оск								
Н. отдела		Зиновьев						

Копировал

Формат

Инв. № подл. | Подпись и дата | Взам. инв. № | Инв. № дубл. | Подпись и дата

ГАРДЕРОБ НА 60 КРЮЧКОВ

М1:40

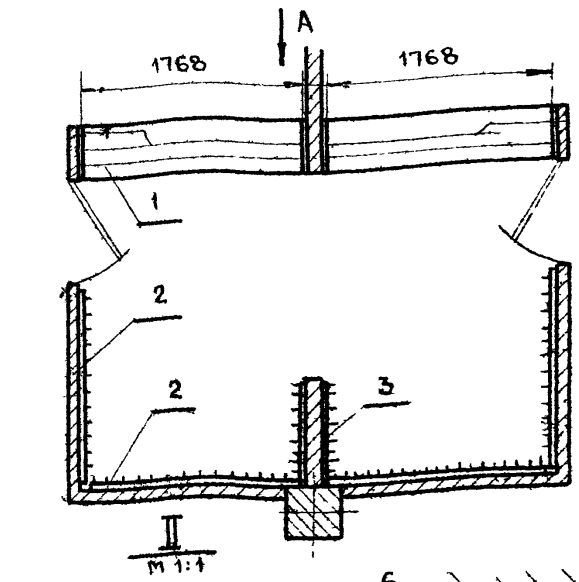

ВИД А ПОВЕРНУТО

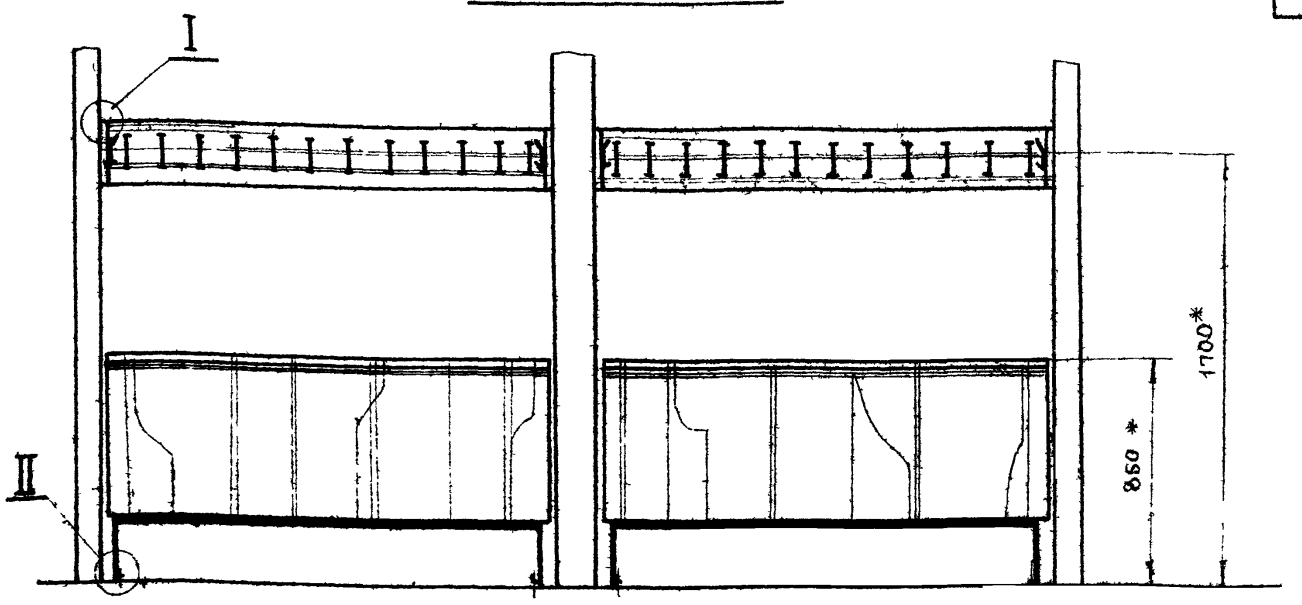

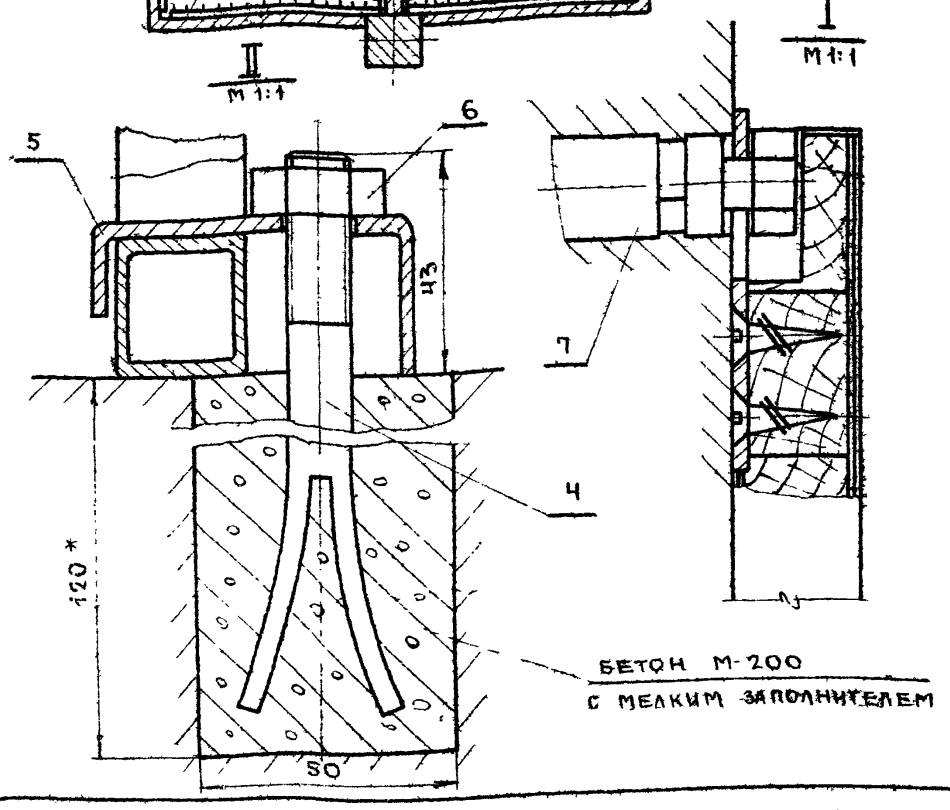

НАБОР НЕСТАНДАРТИЗИРОВАННОГО ОБОРУДОВАНИЯ ДЛЯ ГАРДЕРОБА СОСТОИТ ИЗ ИЗДЕЛИЙ УКАЗАННЫХ В СПЕЦИФИКАЦИИ.

СЕКЦИЯ ГАРДЕРОБА К ПОЛУ КРЕПЯТСЯ ПРИ ПОМОЩИ АННЕРНЫХ БОЛТОВ.

ВЕШАЛКИ НАВЕСНЫЕ НАВЕШИВАЮТСЯ К СТЕНКЕ НА ДЮБЕЛЯ

* РАЗМЕРЫ ДЛЯ СПРАВОК.

ИЗМ	ЛИСТ	№ ДОКУМ	ПОДПИСЬ	ДАТА
РАЗРАБОТ		БАКЛАНОВ		
ПРОВЕРИЛ		ТУЛЬСКИЙ		
Т.КОНТР.				
РУК.РАЗР.		НОВИЧКОВ		
ГЛ.ИНЖ.ОСК				
НК ОТДЕЛА		ЗИНОВЬЕВ		

Г.00.00.00.МЧ

ГАРДЕРОБ НА 60 КРЮЧКОВ

МОНТАЖНЫЙ ЧЕРТЕЖ

ЛИТЕР	МАССА	МАСШТАБ
0		1:20
ЛИСТ	ЛИСТОВ 1	

ГИПРОНИИЗДРАВ

КОПИРОВАЛ ФОРМАТ

ИНВ.№ ПОДЛ. | ПОДПИСЬ И ДАТА | ВЗАМ.ИНВ.№ | ИНВ.№ ДУБЛ. | ПОДПИСЬ И ДАТА

Г.00.00.00

СТЕНКА ЗАЛИЦОВОЧНАЯ СГ-1.03.00.00

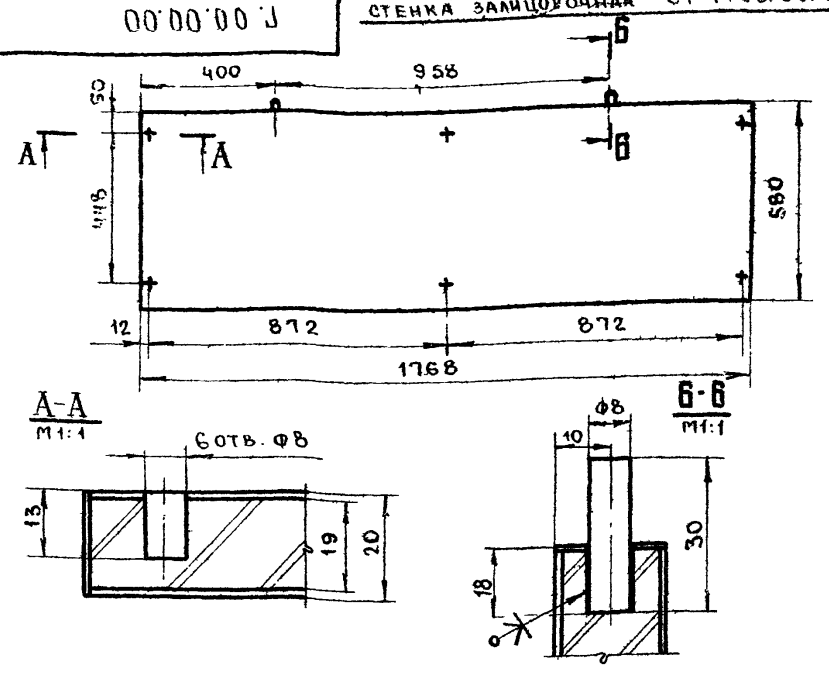

№ п/п	ОБОЗНАЧЕН	НАИМЕНОВАНИЕ	МАТЕРИАЛ ИЛИ ГОСТ	КОЛ.	Д	Ш	Т	ПРИМЕЧ.
					РАЗМЕРЫ В мм			
7		ДЮБЕЛЬ М10	К-437	16				МОСК ОПЫТНЫЙ З-Д ЭЛЕКТРОМОНТЕХНИКИ
6		ГАЙКА М 10	ГОСТ 5915-70	4				
5	00.00.08	СКОБА МАЛАЯ		4	50	65	30	
4	00.00.06	БОЛТ АНКЕРНЫЙ		4	150	—	Ф10	
3	ВН-2.00.00.00	ВЕШАЛКА НАВЕСНАЯ ВН-2	СБ	2	700	220	115	
2	ВН-1.00.00.00	ВЕШАЛКА НАВЕСНАЯ ВН-1	СБ	4	1600	220	115	
1	СГ-1.00.00.00	СЕКЦИЯ ГАРДЕРОБА СГ-1	СБ	2	1768	850	400	

Г.00.00.00

ИЗМ	ЛИСТ	№ ДОКУМ	ПОДПИСЬ	ДАТА
РАЗРАБОТ		БАКЛАНОВ		
ПРОВЕРИЛ		ТУЛЬСКИЙ		
Т.КОНТР.				
РУК.РАЗР.		НОВИЧКОВ		
ГЛ.ИНЖ.ОСК				
НК ОТДЕЛА		ЗИНОВЬЕВ		

ГАРДЕРОБ НА 60 КРЮЧКОВ

ЛИТЕР	МАССА	МАСШТАБ
0		1:15
ЛИСТ	ЛИСТОВ 1	

ГИПРОНИИЗДРАВ

КОПИРОВАЛ ФОРМАТ

ИНВ.№ ПОДЛ. | ПОДПИСЬ И ДАТА | ВЗАМ.ИНВ.№ | ИНВ.№ ДУБЛ. | ПОДПИСЬ И ДАТА

ВН-1.00.00.01 ВН-2.00.00.01

▽4(▽)

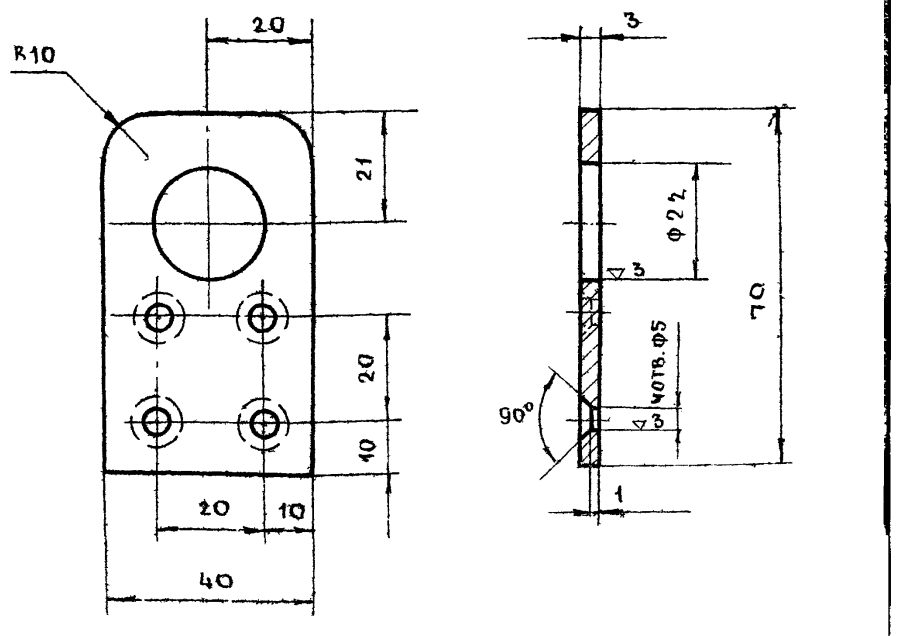

1. ОТКЛОНЕНИЯ СВОБОДНЫХ РАЗМЕРОВ ПО 7-ОМУ КЛАССУ ТОЧНОСТИ ОСТ 1010

2. ПОКРЫТИЕ - МОЛОТКОВОЙ ЭМАЛЬЮ ГОСТ 12034-66

ТИПОВОЙ ПРОЕКТ 252-2-8

ИЗМ	ЛИСТ	№ ДОКУМ	ПОДПИСЬ	ДАТА
РАЗРАБОТ		БАКЛАНОВ		
ПРОВЕРИЛ		ТУЛЬСКИЙ		
Т.КОНТР.				
РУК.РАЗР.		НОВИЧКОВ		
ГЛ.ИНЖ.ОСК				
НК ОТДЕЛА		ЗИНОВЬЕВ		

ПОДВЕСКА

ЛЕНТА 3×4 ГОСТ 8009-57

СТ.3, ГОСТ 535-58

ЛИТЕР	МАССА	МАСШТАБ
0		1:1
ЛИСТ	ЛИСТОВ 1	

ГИПРОНИИЗДРАВ

КОПИРОВАЛ ФОРМАТ

ИНВ.№ ПОДЛ. | ПОДПИСЬ И ДАТА | ВЗАМ.ИНВ.№ | ИНВ.№ ДУБЛ. | ПОДПИСЬ И ДАТА

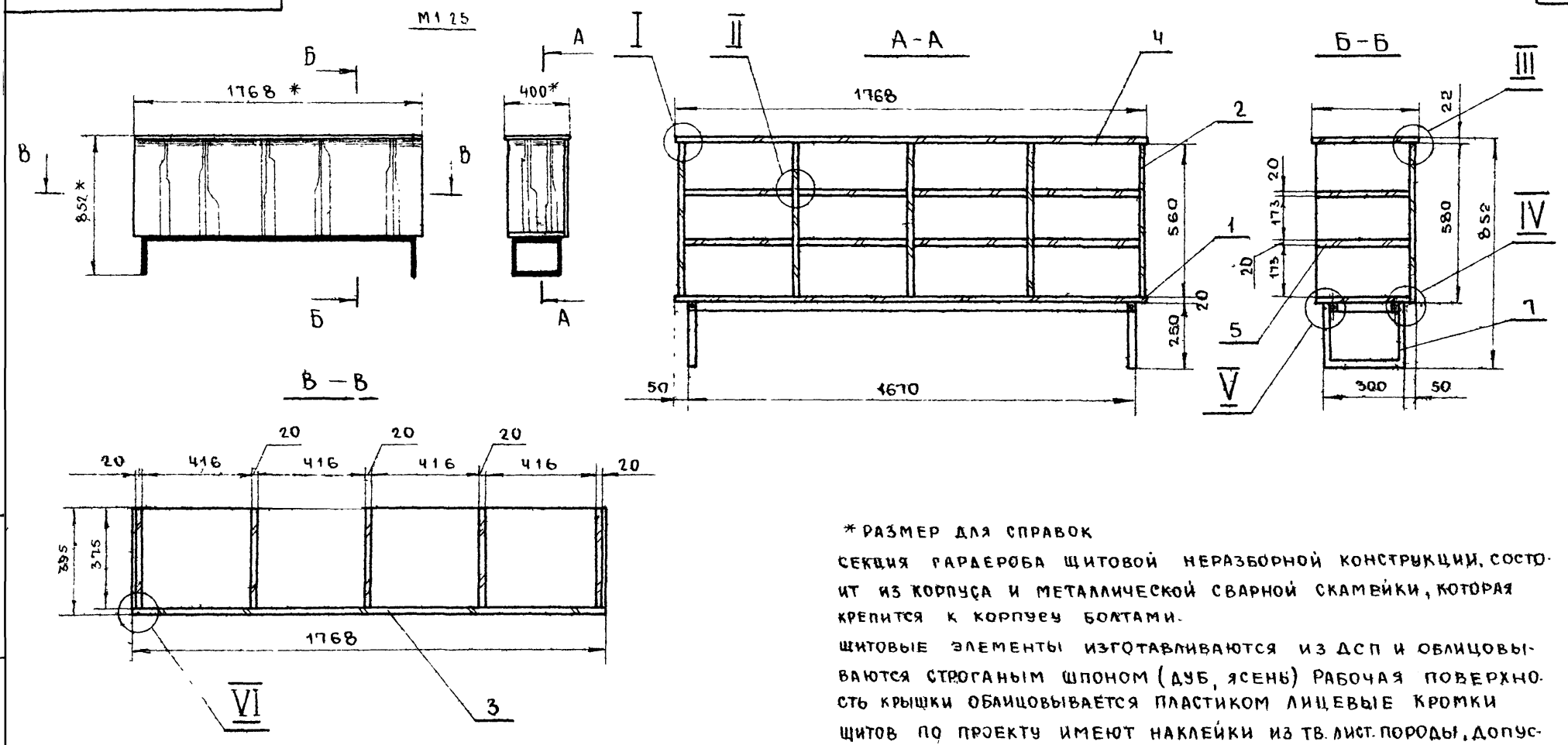

* РАЗМЕР ДЛЯ СПРАВОК

СЕКЦИЯ ГАРДЕРОБА ЩИТОВОЙ НЕРАЗБОРНОЙ КОНСТРУКЦИИ, СОСТОИТ ИЗ КОРПУСА И МЕТАЛЛИЧЕСКОЙ СВАРНОЙ СКАМЕЙКИ, КОТОРАЯ КРЕПИТСЯ К КОРПУСУ БОЛТАМИ.

ЩИТОВЫЕ ЭЛЕМЕНТЫ ИЗГОТАВЛИВАЮТСЯ ИЗ ДСП И ОБЛИЦОВЫВАЮТСЯ СТРОГАНЫМ ШПОНОМ (ДУБ, ЯСЕНЬ) РАБОЧАЯ ПОВЕРХНОСТЬ КРЫШКИ ОБЛИЦОВЫВАЕТСЯ ПЛАСТИКОМ ЛИЦЕВЫЕ КРОМКИ ЩИТОВ ПО ПРОЕКТУ ИМЕЮТ НАКЛЕЙКИ ИЗ ТВ. ЛИСТ. ПОРОДЫ, ДОПУСКАЕТСЯ ЗАМЕНА МАССИВА НА КРОМОЧНУЮ ПЛЕНКУ. ОТДЕЛКА - СМ. СТР. 7

ВЫНОСНЫЕ ЭЛЕМЕНТЫ: I, II, III, IV, V, VI СМ. СТР. 7

РАСХОД МАТЕРИАЛОВ

№№ П/П	НАИМЕНОВАНИЕ	ЕД ИЗМ	КОЛ-ВО
1	ПЛИТА ДРЕВЕСНО-СТРУЖЕЧНАЯ	м2	4,34
2	ШПОН СТРОГАНЫЙ	м2	7,9
3	ПЛАСТИК ДЕКОРАТИВНЫЙ	м2	0,7
4	ДРЕВЕСИНА ТВ А ПОР	м3	0,001
5	ТРУБА 28х25х1,4	п м.	5,4

ИЗМ	ЛИСТ	№ ДОКУМ	ПОДПИСЬ	ДАТА
РАЗРАБОТ		БАКЛАНОВ		
ПРОВЕРИЛ		ТУЛЬСКИЙ		
Т. КОНТР.				
РУК. РАЗР.		НОВИЧКОВ		
ГЛ. ИНЖ. ОСК				
НАЧ. ОТДЕЛА		ЗИНОВЬЕВ		

СГ-1. 00.00.00 СБ

СЕКЦИЯ ГАРДЕРОБА СГ-1 СБОРОЧНЫЙ ЧЕРТЕЖ

ЛИТЕР	МАССА	МАСШТАБ
0		1:15
ЛИСТ	ЛИСТОВ 1	

ГИПРОНИИЗДРАВ

КОПИРОВАЛ ФОРМАТ

▽3

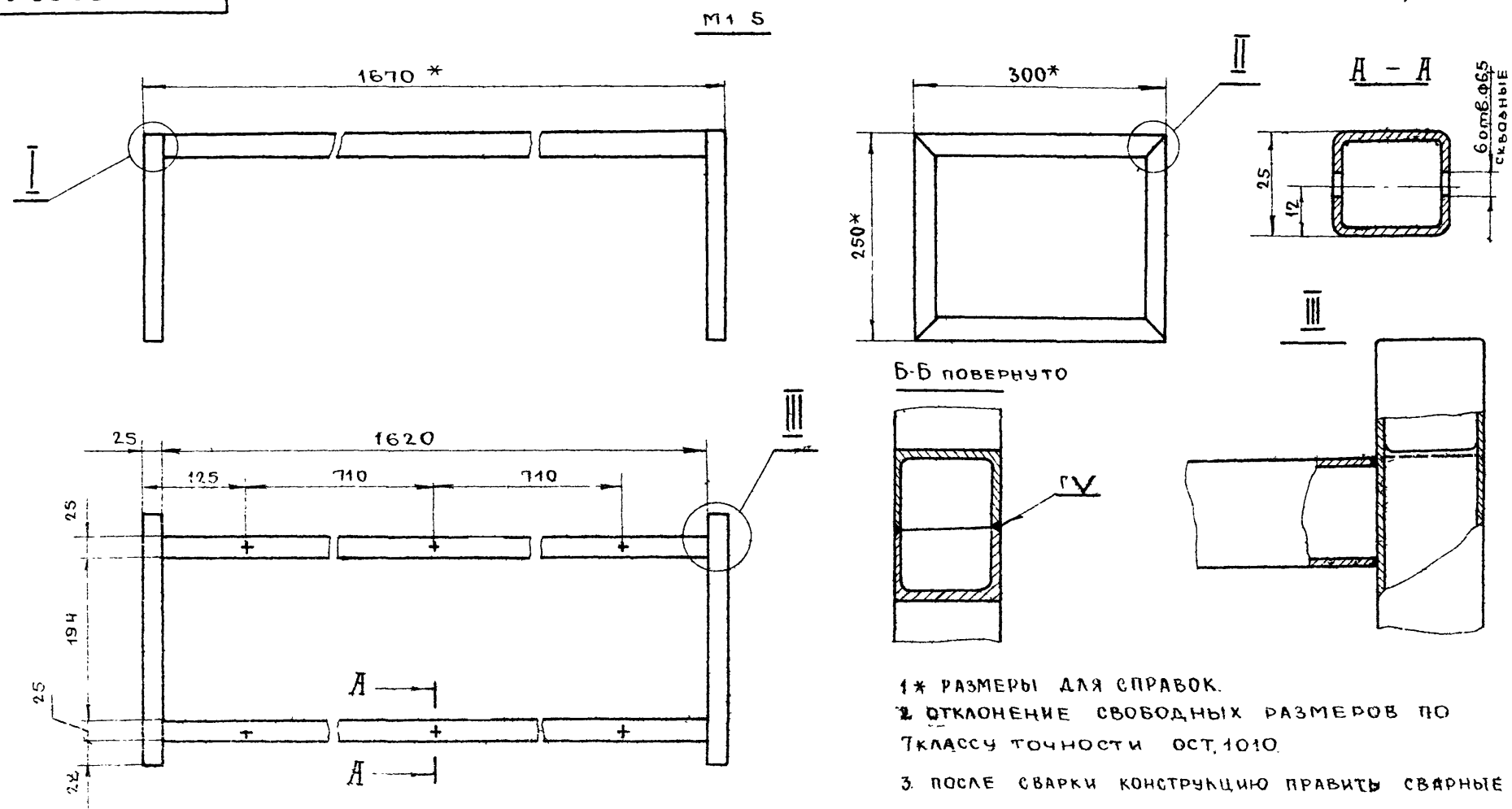

1* РАЗМЕРЫ ДЛЯ СПРАВОК.

2. ОТКЛОНЕНИЕ СВОБОДНЫХ РАЗМЕРОВ ПО 7 КЛАССУ ТОЧНОСТИ ОСТ. 1010.

3. ПОСЛЕ СВАРКИ КОНСТРУКЦИЮ ПРАВИТЬ СВАРНЫЕ ШВЫ ЗАЧИСТИТЬ.

4. ПОКРЫТИЕ - МОЛОТКОВАЯ ЭМАЛЬ ЧЕРНОГО ЦВЕТА.

ИЗМ	ЛИСТ	№ ДОКУМ	ПОДПИСЬ	ДАТА
РАЗРАБОТ		БАКЛАНОВ		
ПРОВЕРИЛ		ТУЛЬСКИЙ		
Т. КОНТР.				
РУК. РАЗР.		НОВИЧКОВ		
ГЛ. ИНЖ. ОСК				
НАЧ. ОТДЕЛА		ЗИНОВЬЕВ		

СГ-1. 06.00.00. СБ

ОСНОВАНИЕ СБОРОЧНЫЙ ЧЕРТЕЖ

ЛИТЕР	МАССА	МАСШТАБ
0		1:1
ЛИСТ	ЛИСТОВ 1	

ГИПРОНИИЗДРАВ

КОПИРОВАЛ ФОРМАТ

ТИПОВОЙ ПРОЕКТ 2-52-2-8

ИНВ. № ПОДЛ. | ПОДПИСЬ И ДАТА | ВЗАМ. ИНВ. № ДУБЛ. | ПОДПИСЬ И ДАТА

ВН-1.00.00.00СБ

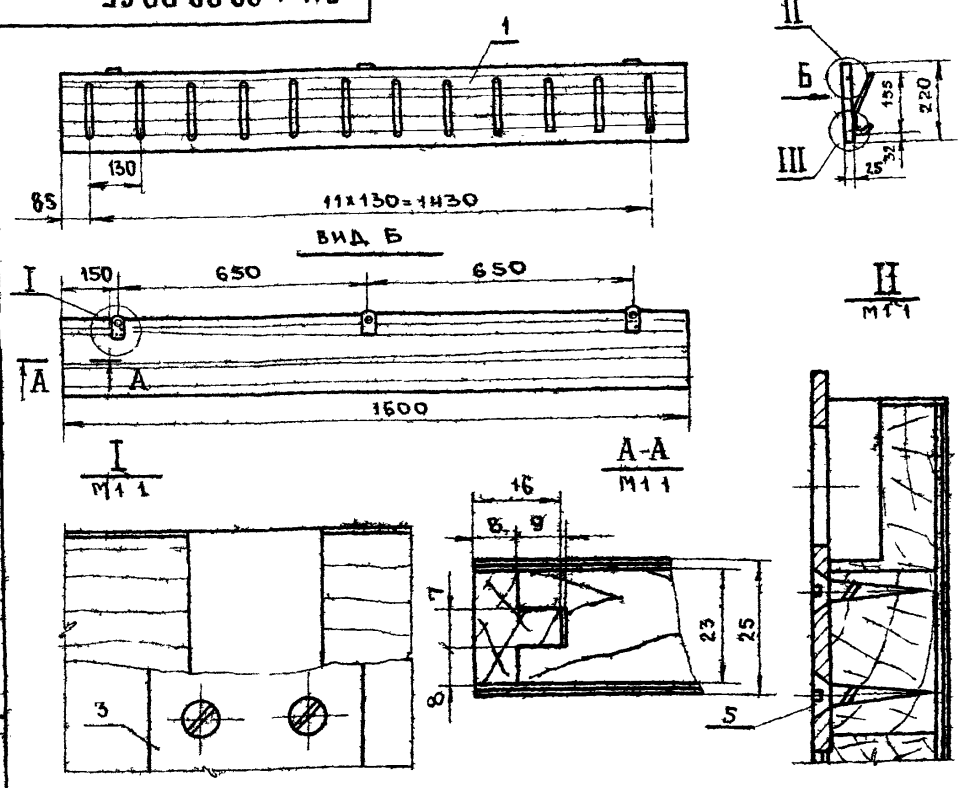

ВЕШАЛКА НАВЕСНАЯ НАВЕШИВАЕТСЯ К СТЕНЕ НА ДЮБЕЛЯХ
ИМЕЕТ ПАНЕЛЬ С КРЮЧКАМИ ПАНЕЛЬ ПРЕДСТАВЛЯЕТ СОБОЙ
ЩИТ НАБРАННЫЙ ИЗ ДЕЛЯНОК (ДР Л ПОР) И ОБЛИЦОВАННЫЙ
СТРОГАНЫМ ШПОНОМ С ПОДСЛОЕМ ЧЕРНОВОЙ РУБАШКИ.
ОТДЕЛКА ПАНЕЛИ ЛАКОВАЯ ПРОЗРАЧНАЯ ГЛЯНЦЕВАЯ.

РАСХОД МАТЕРИАЛОВ — ВЫНОСНОЙ ЭЛЕМЕНТ III СМ. СТР. 18.

NN п/п	НАИМЕНОВАНИЕ	ЕДИНИЦА ИЗМ.	КОЛИЧЕСТВО
1	ДРЕВЕСИНА ЛИСТВЕННЫХ ПОРОД	м³	0.009
2	ШПОН СТРОГАНЫЙ	м²	0.8

ВН-1. 00.00.00. СБ.

ИЗМ	ЛИСТ	№ ДОКУМ	ПОДПИСЬ	ДАТА
РАЗРАБОТ		ТИХОНОВ		
ПРОВЕРИЛ		ТУЛЬСКИЙ		
Т.КОНТР.				
РУК.РАЗР		НОВИЧКОВ		
ГЛ.ИНЖ.ОСК				
Н.К.ОТДЕЛА		ЗИНОВЬЕВ		

ВЕШАЛКА НАВЕСНАЯ
ВН-1

ЛИТЕР	МАССА	МАСШТАБ
О		1:15
ЛИСТ		ЛИСТОВ 1

ГИПРОНИИЗДРАВ

КОПИРОВАЛ ФОРМАТ

ВН-2.00.00.00

18

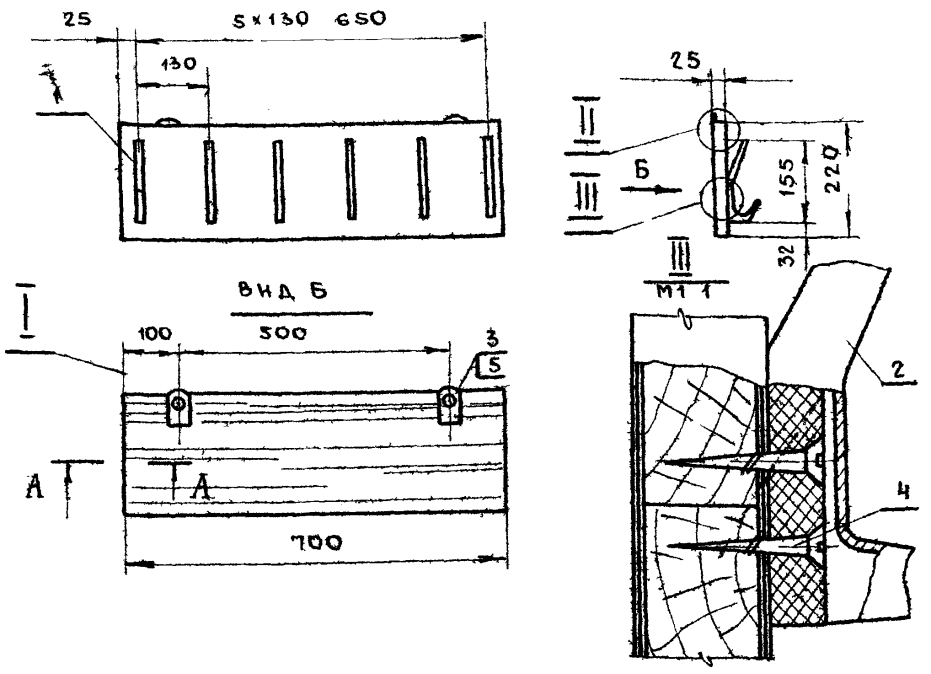

ВЕШАЛКА НАВЕСНАЯ НАВЕШИВАЕТСЯ К СТЕНКЕ НА ДЮБЕЛЯХ
ИМЕЕТ ПАНЕЛЬ С КРЮЧКАМИ
ПАНЕЛЬ ПРЕДСТАВЛЯЕТ СОБОЙ ЩИТ НАБРАННЫЙ ИЗ ДЕЛЯНОК
(ДР Л ПОР) И ОБЛИЦОВАННЫЙ СТРОГАНЫМ ШПОНОМ С ПОДСЛОЕМ
ЧЕРНОВОЙ РУБАШКИ.
ОТДЕЛКА ПАНЕЛИ ЛАКОВАЯ ПРОЗРАЧНАЯ ГЛЯНЦЕВАЯ
ВЫНОСНЫЕ ЭЛЕМЕНТЫ I, II, СЕЧЕНИЕ „А-А" СМ. ЛИСТ 18.

РАСХОД МАТЕРИАЛОВ

NN п/п	НАИМЕНОВАНИЕ	ЕДИНИЦА ИЗМ.	КОЛИЧЕСТВО
1	ДРЕВЕСИНА ЛИСТВЕННЫХ ПОРОД	м³	0,004
2	ШПОН СТРОГАНЫЙ	м²	0,4

ВН-2. 00.00.00. СБ.

ИЗМ	ЛИСТ	№ ДОКУМ	ПОДПИСЬ	ДАТА
РАЗРАБОТ		ТИХОНОВ		
ПРОВЕРИЛ		ТУЛЬСКИЙ		
Т.КОНТР.				
РУК.РАЗР		НОВИЧКОВ		
ГЛ.ИНЖ.ОСК				
Н.К.ОТДЕЛА		ЗИНОВЬЕВ		

ВЕШАЛКА НАВЕСНАЯ
ВН-2

ЛИТЕР	МАССА	МАСШТАБ
О		1:10
ЛИСТ		ЛИСТОВ 1

ГИПРОНИИЗДРАВ

КОПИРОВАЛ ФОРМАТ

ВН-1.00.00.00 ПАНЕЛЬ ВН-1 01-00-00

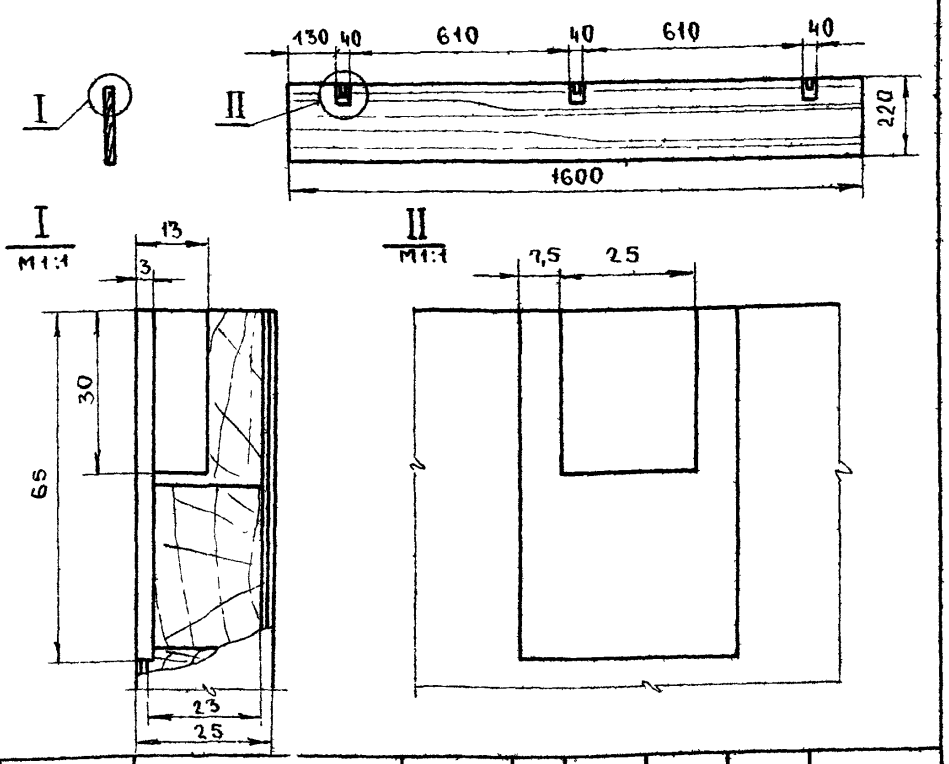

5		ШУРУП А4х25	ГОСТ 1145-70	12					
4		ШУРУП А4х30	ГОСТ 1145-70	24					
3	00-00-01	ПОДВЕСКА /СТ.3/	ГОСТ 380-71	3	70	40	3		
2		КРЮЧОК	№ЧЕРТЕЖА 107-22.002.00	12					КАТАЛОГ ВПКТИМ
1	01-00-00	ПАНЕЛЬ		1	1600	220	25		
NN П/П	ОБОЗНАЧ	НАИМЕНОВАНИЕ	МАТЕРИАЛ ИЛИ ГОСТ	КОЛ.	РАЗМЕРЫ В ММ Д	Ш	Т		ПРИМЕЧ.

ВН-1. 00.00.00.

ИЗМ	ЛИСТ	№ ДОКУМ	ПОДПИСЬ	ДАТА
РАЗРАБОТ		ТИХОНОВ		
ПРОВЕРИЛ		ТУЛЬСКИЙ		
Т.КОНТР.				
РУК.РАЗР		НОВИЧКОВ		
ГЛ.ИНЖ.ОСК				
Н.К.ОТДЕЛА		ЗИНОВЬЕВ		

ВЕШАЛКА НАВЕСНАЯ
ВН-1

ЛИТЕР	МАССА	МАСШТАБ
О		1:15
ЛИСТ		ЛИСТОВ 1

ГИПРОНИИЗДРАВ

КОПИРОВАЛ ФОРМАТ

ТИПОВОЙ ПРОЕКТ 252-2-8

ВН-2.00.00.00 ПАНЕЛЬ ВН-2 01-00-00

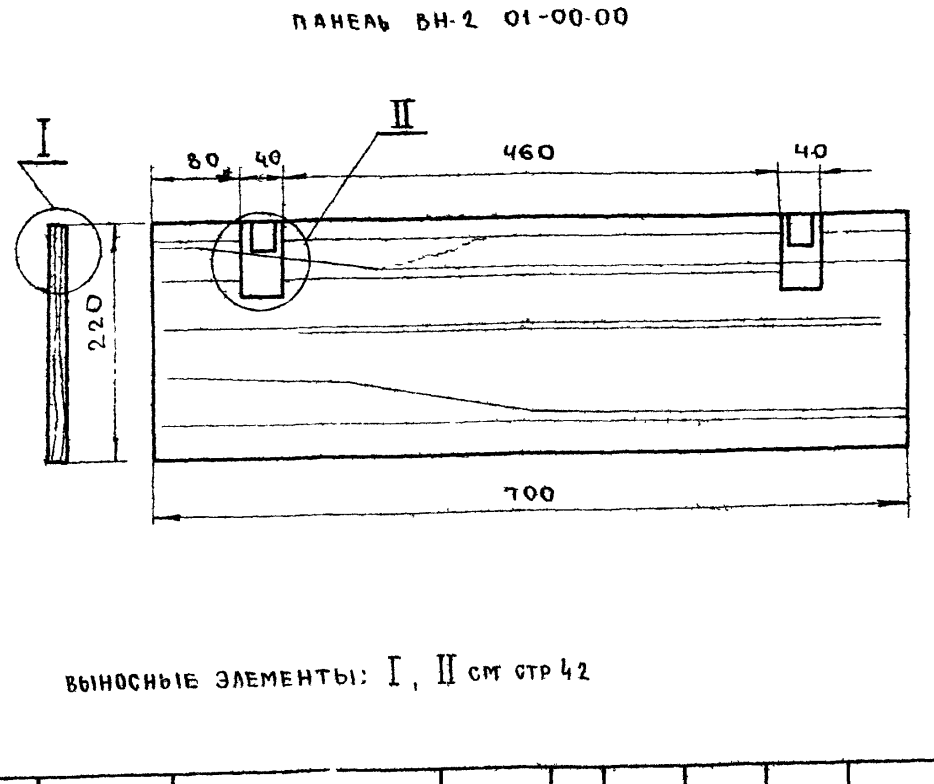

ВЫНОСНЫЕ ЭЛЕМЕНТЫ: I, II СМ СТР 42

5		ШУРУП А4х25	ГОСТ 1145-70	12					
4		ШУРУП А4х30	ГОСТ 1145-70	24					
3	00-00-01	ПОДВЕСКА /СТ.3/	ГОСТ 380-71	2	70	40	3		
2		КРЮЧОК	№ЧЕРТЕЖА 107-22.002.00	12					КАТАЛОГ ВПКТИМ
1	01-00-00	ПАНЕЛЬ		1	700	220	25		
NN П/П	ОБОЗНАЧ	НАИМЕНОВАНИЕ	МАТЕРИАЛ ИЛИ ГОСТ	КОЛ.	РАЗМЕРЫ В ММ Д	Ш	Т		ПРИМЕЧ.

ВН-2. 00.00.00.

ИЗМ	ЛИСТ	№ ДОКУМ	ПОДПИСЬ	ДАТА
РАЗРАБОТ		ТИХОНОВ		
ПРОВЕРИЛ		ТУЛЬСКИЙ		
Т.КОНТР.				
РУК.РАЗР		НОВИЧКОВ		
ГЛ.ИНЖ.ОСК				
Н.К.ОТДЕЛА		ЗИНОВЬЕВ		

ВЕШАЛКА НАВЕСНАЯ
ВН-2

ЛИТЕР	МАССА	МАСШТАБ
О		1:5
ЛИСТ		ЛИСТОВ 1

ГИПРОНИИЗДРАВ

КОПИРОВАЛ ФОРМАТ

ИНВ.№ ПОДЛ | ПОДПИСЬ И ДАТА | ВЗАМ ИНВ.№ | ИНВ.№ ДУБЛ | ПОДПИСЬ И ДАТА

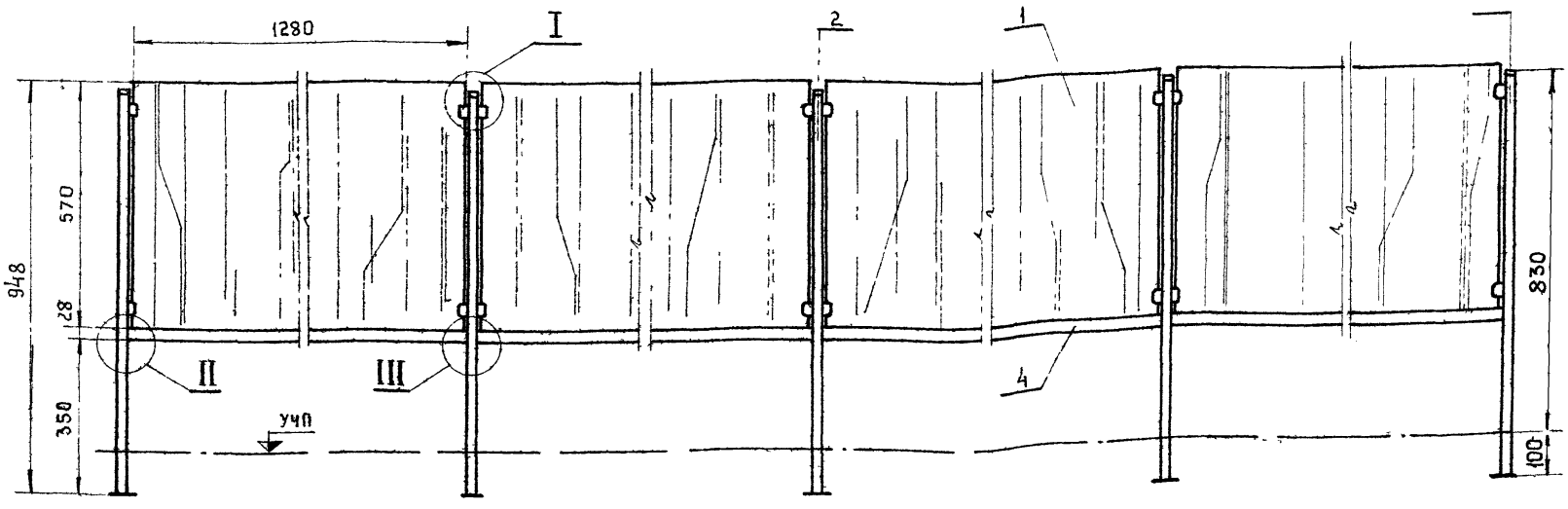

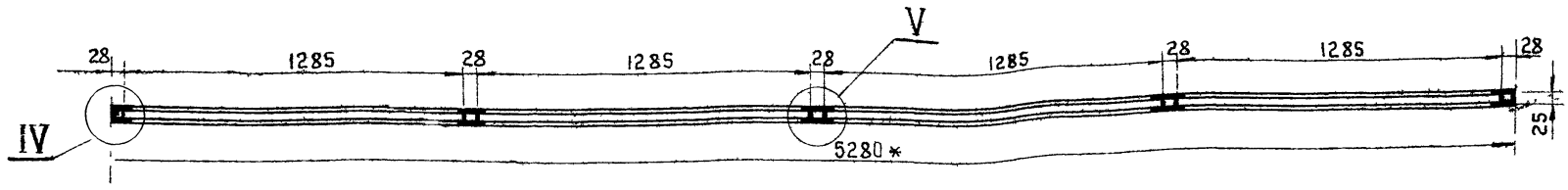

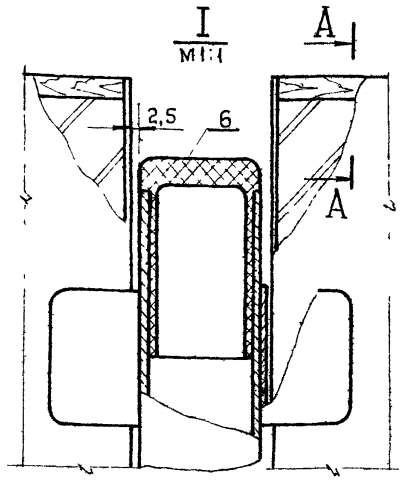

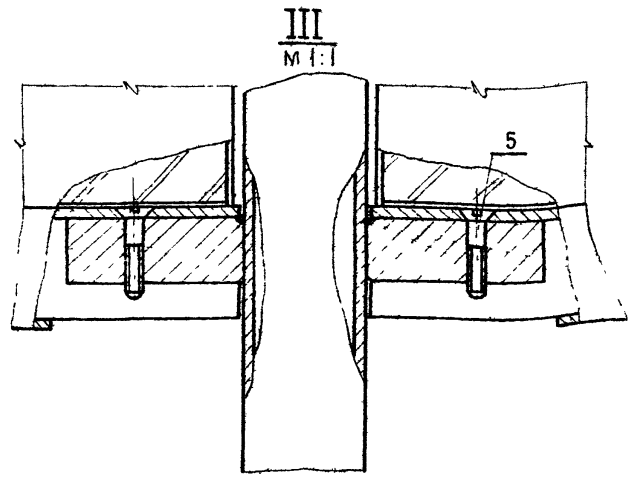

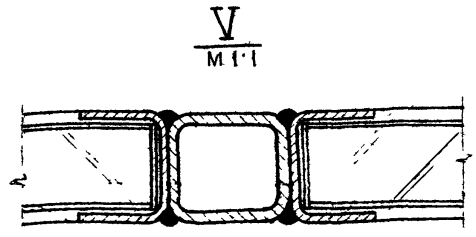

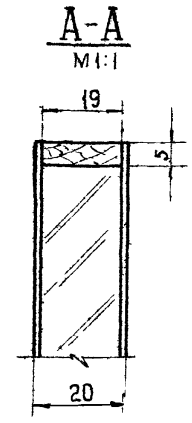

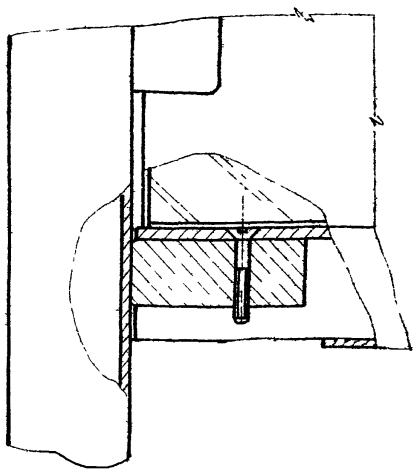

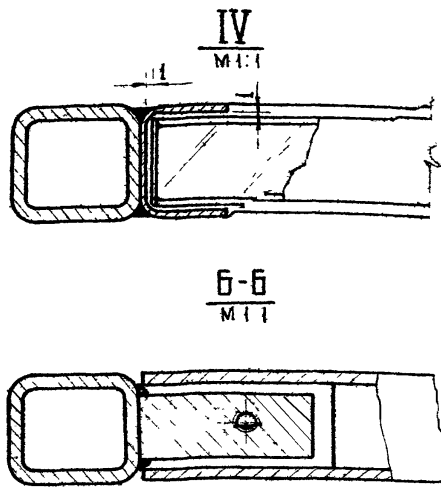

Барьер декоративный состоит из разборного металлического основания и съемных панелей. Панели изготовляются из Д.С.П и облицовываются строганым шпоном (дуб, ясень) отделка панелей - прозрачная, глянцевая покрытие основания - молотковой эмалью темных тонов.

Расход материалов

NN п/п	Наименование	Един изм.	Количество
1	Древесно-стружечная плита	м²	3,0
2	Древесина лиственных пород	м³	0,001
3	Шпон строганый	м²	6,5
4	Труба металлическая 28×25×1,4	п/м	10,0

* Размеры для справок

Изм.	Лист	№ докум.	Подп.	Дата
Разраб.		Тихонов		
Провер.		Тульский		
Т.контр.				
Рук.разр.		Новичков		
Гл.инж.дпк				
Нач.отдела		Зиновьев		

БД-1.00.00.00.СБ.

Барьер декоративный БД-1

Сборочный чертеж

Литер	Масса	Масштаб
О		1:10
Лист	Листов 1	

Гипронииздрав

Копировал

Формат

Типовой проект 252-2-8

Инв. № подл. | Подпись и дата | Взам. инв. № | Инв. № дубл. | Подпись и дата

СТОЙКА КРАЙНЯЯ
БД-1 03.00.00.

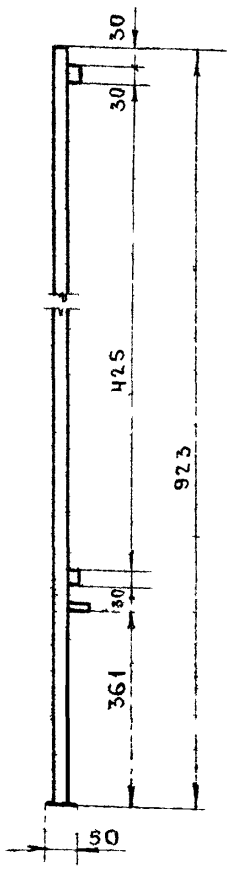

СТОЙКА СРЕДНЯЯ
БД-1. 02. 00.00.

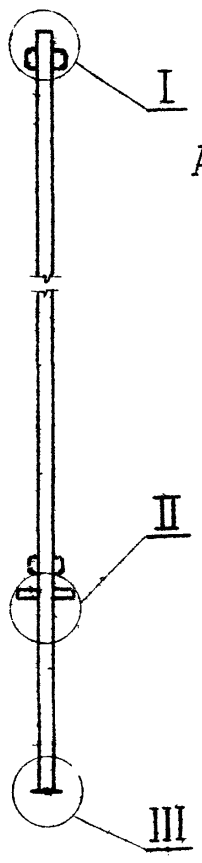

I
М1:1

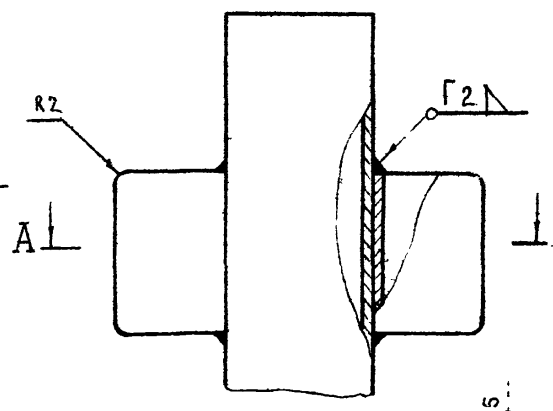

II
М1:1

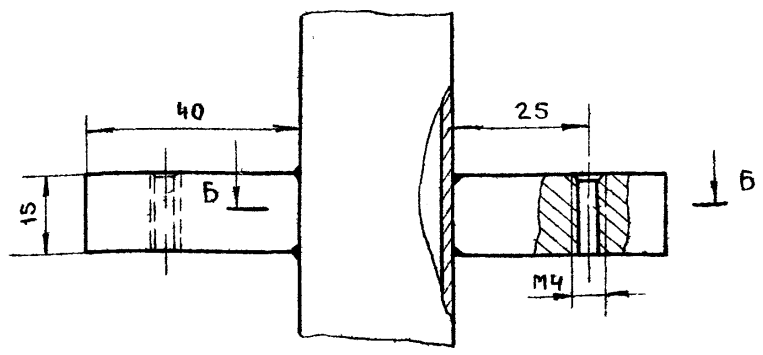

А-А
М1:1

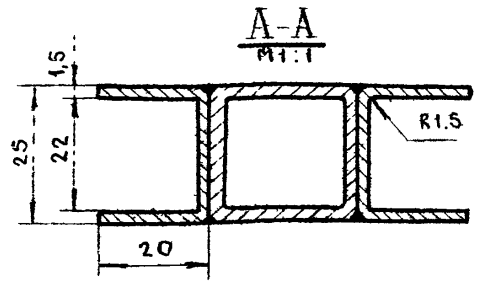

Б-Б
М1:1

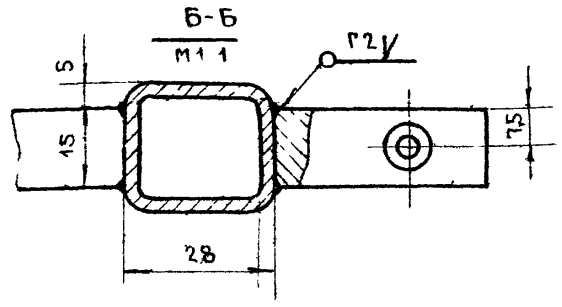

III
М1:1

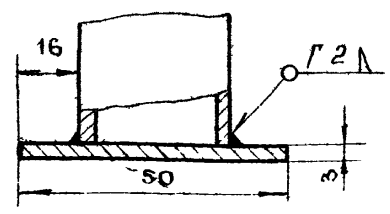

1. *-РАЗМЕРЫ ДЛЯ СПРАВОК.
2. ОТКЛОНЕНИЯ СВОБОДНЫХ РАЗМЕРОВ ПО 7МУ КЛАССУ ТОЧНОСТИ ОСТ 1010.
3. ПОСЛЕ СВАРКИ КОНСТРУКЦИЮ РИХТОВАТЬ. СВАРНЫЕ ШВЫ ЗАЧИСТИТЬ.
4. ПОКРЫТИЕ - МОЛОТКОВОЙ ЭМАЛЬЮ ГОСТ 12034-66.

					БД-1.03.00.00. 02.00.00.
ИЗМ	ЛИСТ	№ ДОКУМ	ПОДП	ДАТА	СТОЙКА КРАЙНЯЯ СТОЙКА СРЕДНЯЯ
РАЗРАБОТ		ТИХОНОВ			ЛИТЕР: 0 — МАССА — МАСШТАБ: 1:5
ПРОВЕР		ТУЛЬСКИЙ			ЛИСТ — ЛИСТОВ 1
ТКОНТР					ГИПРОНИИЗДРАВ
РУК РАЗР		НОВИЧКОВ			
ГЛ ИНЖ ОСК					
НКОТДЕЛА		ЗИНОВЬЕВ			

КОПИРОВАЛ — ФОРМАТ

ТИПОВОЙ ПРОЕКТ 252-2-8

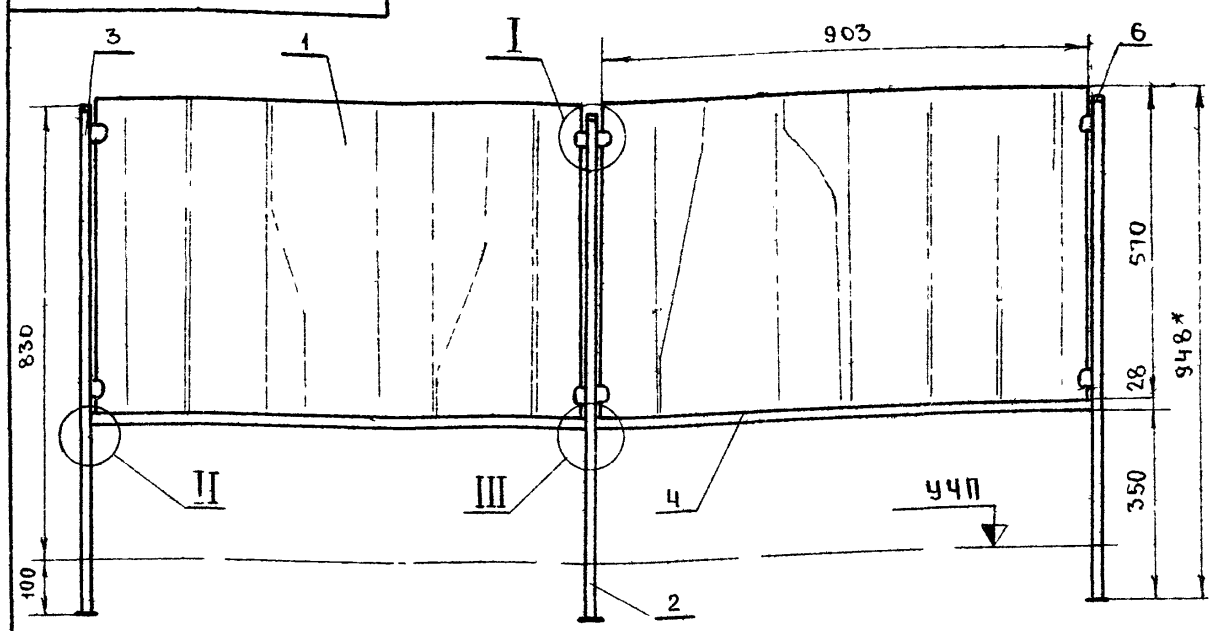

II
М1:1

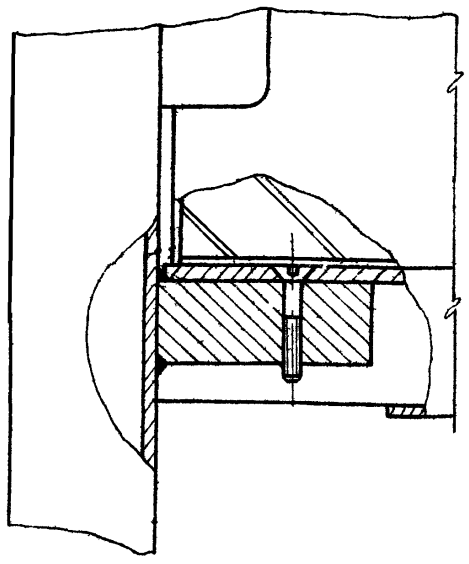

V
М1:1

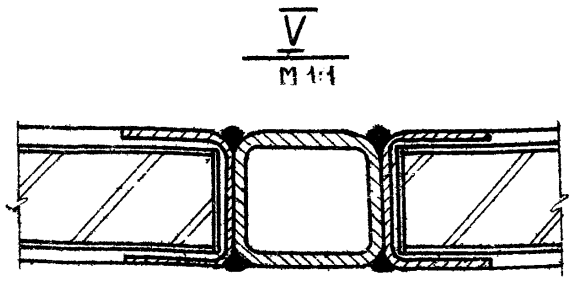

РАСХОД МАТЕРИАЛОВ

NN П/П	НАИМЕНОВАНИЕ	ЕДИН ИЗМ	КОЛ ВО
1	ДРЕВЕСНО-СТРУЖЕЧНАЯ ПЛИТА	м²	1,5
2	ДРЕВЕСИНА ЛИСТВЕННЫХ ПОРОД	м³	0,0005
3	ШПОН СТРОГАНЫЙ	м2	3,25
4	ТРУБА МЕТАЛЛИЧЕСКАЯ 28×25×1,4	п/м	5,0
5			

*-РАЗМЕРЫ ДЛЯ СПРАВОК

ВЫНОСНЫЕ ЭЛЕМЕНТЫ I, III, IV СМОТРИ СТР. 14.

					БД-2.00.00.00.СБ.
ИЗМ	ЛИСТ	№ ДОКУМ	ПОДП	ДАТА	БАРЬЕР ДЕКОРАТИВНЫЙ БД-2 СБОРОЧНЫЙ ЧЕРТЕЖ
РАЗРАБ		ТИХОНОВ			ЛИТЕР: 0 — МАССА — МАСШТАБ: 1:10
ПРОВЕР		ТУЛЬСКИЙ			ЛИСТ — ЛИСТОВ 1
ТКОНТР					ГИПРОНИИЗДРАВ
РУК РАЗР		НОВИЧКОВ			
ГЛ ИНЖ ОСК					
НКОТДЕЛА		ЗИНОВЬЕВ			

КОПИРОВАЛ — ФОРМАТ

ИНВ № ПОДЛ | ПОДПИСЬ И ДАТА | ВЗАМ. ИНВ № | ИНВ № ДУБЛ | ПОДПИСЬ И ДАТА

БД-1.00.00.00 БД-2.00.00.00

1. ОТКЛОНЕНИЯ СВОБОДНЫХ РАЗМЕРОВ ПО 7 КЛАССУ ТОЧНОСТИ ОСТ 1010 ▽4(▽)
2. ПОКРЫТИЕ - МОЛОТКОВОЙ ЭМАЛЬЮ ГОСТ 12034-66

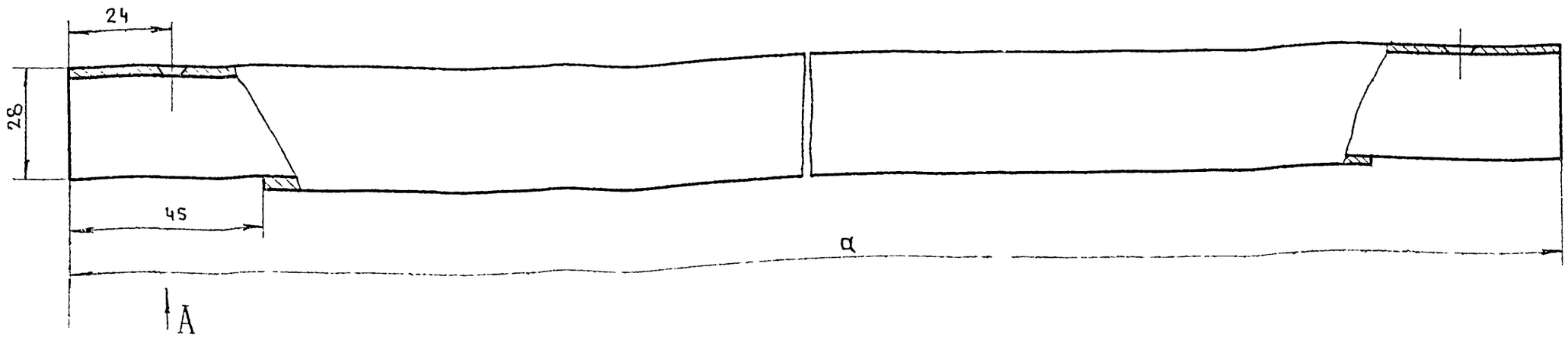

ВИД А

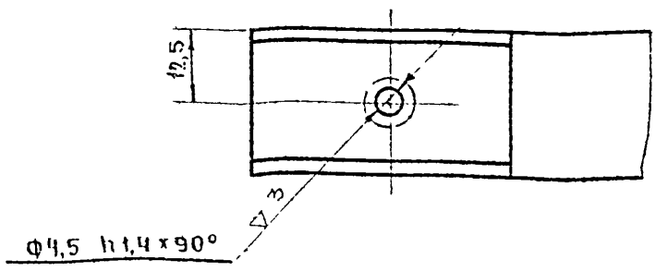

ТАБЛИЦА

ОБОЗНАЧЕНИЕ	a
БД-1. 00.00.01.	1283
БД-2. 00 00.01	906

6		НАКОНЕЧНИК	№ЧЕРТ 185/3-00	3				КАТАЛОГ ВПКТИМ
5		ВИНТ М4×20	ГОСТ 17475-72	4				
4	00-00-01	ПЕРЕКЛАДИНА	ЧМТУ 3-285-70	2	906	28	25	
3	03-00-00	СТОЙКА КРАЙНЯЯ	СБ	2	923	28	25	
2	02-00-00	СТОЙКА СРЕДНЯЯ	СБ	1	923	28	25	
1	01-00-00	СТЕНКА	СБ	2	903	570	20	

БАРЬЕР ДЕКОРАТИВНЫЙ БД-2

6		НАКОНЕЧНИК	№ЧЕРТ 185/3-00	5				КАТАЛОГ ВПКТИМ
5		ВИНТ М4×20	ГОСТ 17475-72	8				
4	00-00-01	ПЕРЕКЛАДИНА	ЧМТУ 3-285-70	4	1283	28	25	
3	03-00-00	СТОЙКА КРАЙНЯЯ	СБ	2	923	28	25	
2	02-00-00	СТОЙКА СРЕДНЯЯ	СБ	3	923	28	25	
1	01-00-00	СТЕНКА	СБ	4	1280	570	20	
№№ П/П	ОБОЗНАЧ	НАИМЕНОВАНИЕ	МАТЕРИАЛ ИЛИ ГОСТ	КОЛ.	Д	Ш	Т	ПРИМЕЧАН.
					РАЗМЕРЫ В ММ			

БД-1.00.00.00. БД-2.00.00.00.

ИЗМ	ЛИСТ	№ ДОКУМ	ПОДПИСЬ	ДАТА
РАЗРАБОТ		ТИХОНОВ		
ПРОВЕРИЛ		ТУЛЬСКИЙ		
Т.КОНТР.				
РУК.РАЗР		НОВИЧКОВ		
ГЛ.ИНЖ.ОСК				
Н.К.ОТДЕЛА		ЗИНОВЬЕВ		

БАРЬЕР ДЕКОРАТИВНЫЙ БД-1 ; БД-2

ЛИТЕР	МАССА	МАСШТАБ
		1:1

ЛИСТ | ЛИСТОВ

ГИПРОНИИЗДРАБ

КОПИРОВАЛ ФОРМАТ

ИНВ. № ПОДЛ. | ПОДПИСЬ И ДАТА | ВЗАМ. ИНВ. № | ИНВ. № ДУБЛ. | ПОДПИСЬ И ДАТА

БД-3-00.00.00.СБ

ВЫНОСНЫЕ ЭЛЕМЕНТЫ: II и IV СМОТРИ ЛИСТ 20 и 14.

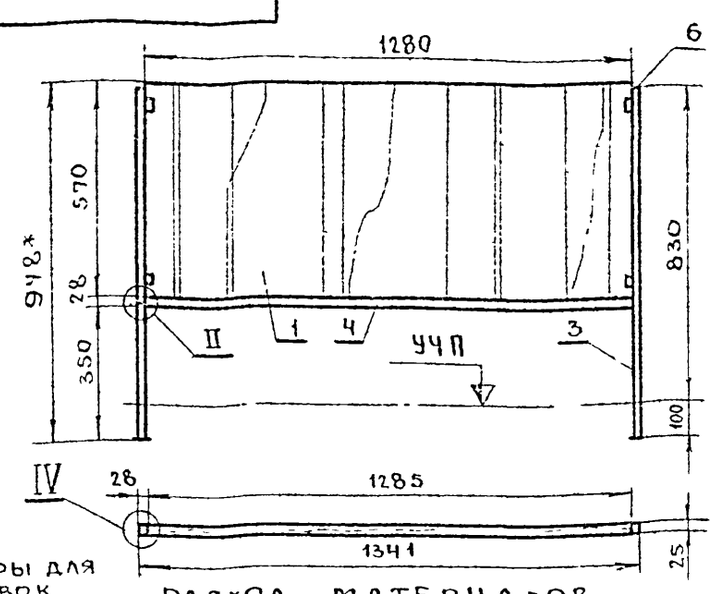

* РАЗМЕРЫ ДЛЯ СПРАВОК

РАСХОД МАТЕРИАЛОВ

№№ П/П	НАИМЕНОВАНИЕ	ЕДИНИЦА ИЗМ	КОЛИЧЕСТВО
1	ДРЕВЕСНО СТРУЖЕЧНАЯ ПЛИТА	м²	0,8
2	ДРЕВЕСИНА ЛИСТВЕННЫХ ПОРОД	м³	0,0003
3	ШПОН СТРОГАНЫЙ	м²	1,7
4	ТРУБА МЕТАЛЛИЧЕСКАЯ 28×25×1,4	п/м	2,5

6		НАКОНЕЧНИК	№ЧЕРТЕЖА 185/3-00	2				КАТАЛОГ ВПКТИМ
5		ВИНТ М4×20	ГОСТ 17475-72	2				
4	00-00-01	ПЕРЕКЛАДИНА	ЧМТУ 3-285-70	1	1283	28	25	
3	02-00-00	СТОЙКА КРАЙНЯЯ	СБ	2	923	28	25	
1	01-00-00	СТЕНКА	СБ	1	1280	570	20	
№№ П/П	ОБОЗНАЧ.	НАИМЕНОВАНИЕ	МАТЕР ИЛИ ГОСТ	КОЛ	Д	Ш	Т	ПРИМЕЧ
					РАЗМЕРЫ В ММ			

БД-3.00.00.00. СБ.

ИЗМ	ЛИСТ	№ ДОКУМ	ПОДПИСЬ	ДАТА
РАЗРАБОТ		ТИХОНОВ		
ПРОВЕРИЛ		ТУЛЬСКИЙ		
Т.КОНТР.				
РУК.РАЗР		НОВИЧКОВ		
ГЛ.ИНЖ.ОСК				
Н.К.ОТДЕЛА		ЗИНОВЬЕВ		

БАРЬЕР ДЕКОРАТИВНЫЙ БД-3

СБОРОЧНЫЙ ЧЕРТЕЖ

ЛИТЕР	МАССА	МАСШТАБ
0		1:15

ЛИСТ | ЛИСТОВ 1

ГИПРОНИИЗДРАБ

КОПИРОВАЛ ФОРМАТ

ИНВ. № ПОДЛ. | ПОДПИСЬ И ДАТА | ВЗАМ. ИНВ. № | ИНВ. № ДУБЛ. | ПОДПИСЬ И ДАТА

АК.БС/БГ.БР.00.00.07 00.00.08

1. ОТКЛОНЕНИЯ СВОБОДНЫХ РАЗМЕРОВ ПО 7-МУ КЛАССУ ТОЧНОСТИ ОСТ.1010
2. ПОКРЫТИЕ ДЕТАЛЕЙ МОЛОТКОВОЙ ЭМАЛЬЮ ГОСТ 12034-66

ТИПОВОЙ ПРОЕКТ 252-2-8

СКОБА БОЛЬШАЯ
АК.БС/БГ.БР.00.00.07

▽4(▽)

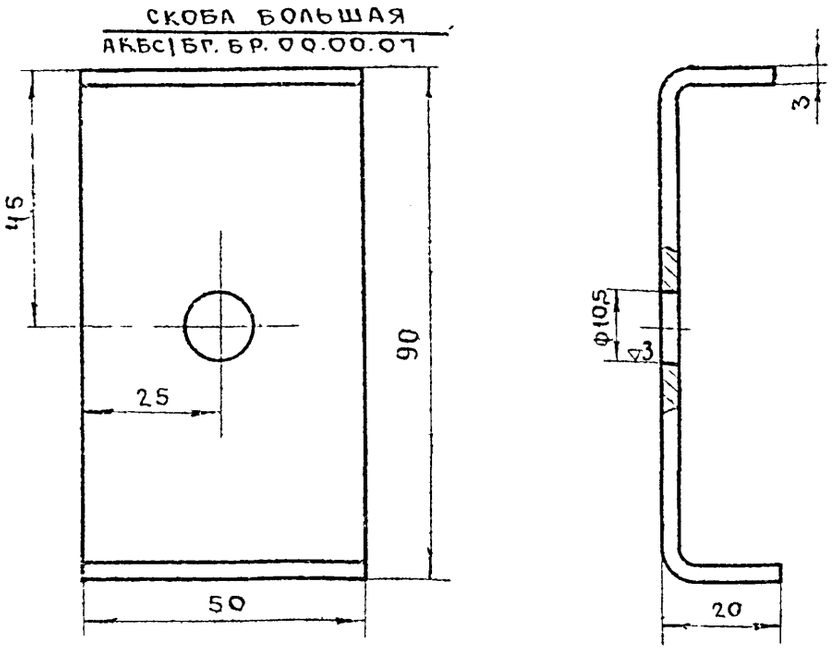

СКОБА МАЛАЯ
АК.БС/БГ.БР.00-00-08

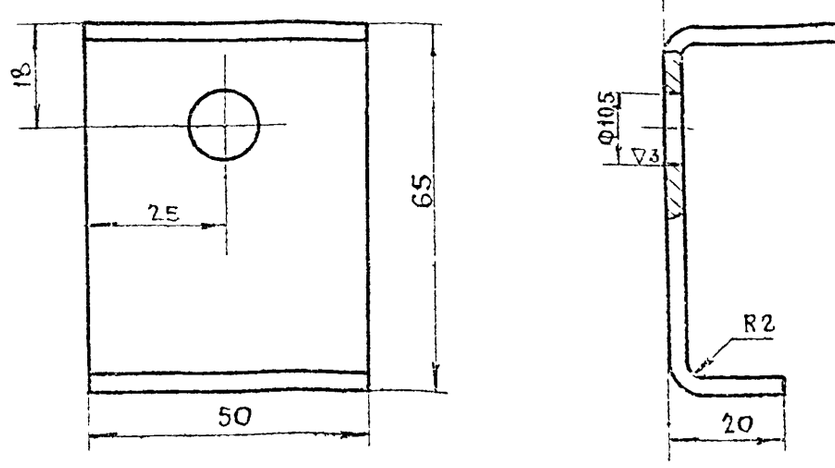

АК.БС/БГ.БР.00.00.07. 00-00-08

ИЗМ	ЛИСТ	№ ДОКУМ	ПОДПИСЬ	ДАТА
РАЗРАБОТ		ТИХОНОВ		
ПРОВЕРИЛ		ТУЛЬСКИЙ		
Т.КОНТР				
РУК.РАЗР		НОВИЧКОВ		
ГЛ.ИНЖ.ОСК				
Н.К.ОТДЕЛА		ЗИНОВЬЕВ		

СКОБА БОЛЬШАЯ
СКОБА МАЛАЯ

СТ3 ГОСТ 380-70

ЛИТЕР	МАССА	МАСШТАБ
0		1:1

ЛИСТ | ЛИСТОВ 1

ГИПРОНИИЗДРАБ

КОПИРОВАЛ ФОРМАТ

ИНВ. № ПОДЛ. | ПОДПИСЬ И ДАТА | ВЗАМ. ИНВ. № | ИНВ. № ДУБЛ. | ПОДПИСЬ И ДАТА

СЕКЦИЯ ПРАВАЯ ПО ЧЕРТЕЖУ
ЛЕВАЯ — ЗЕРКАЛЬНОЕ ОТРАЖЕНИЕ

М 1:15

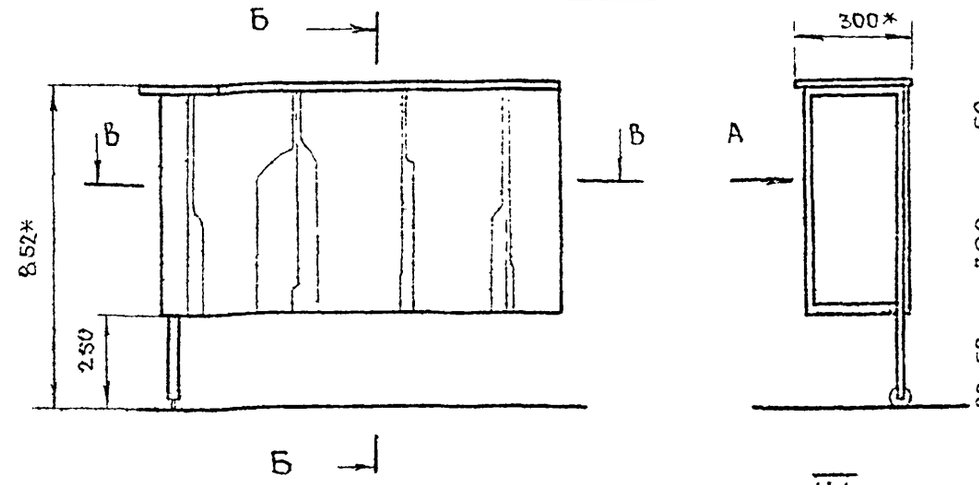

ВИД А

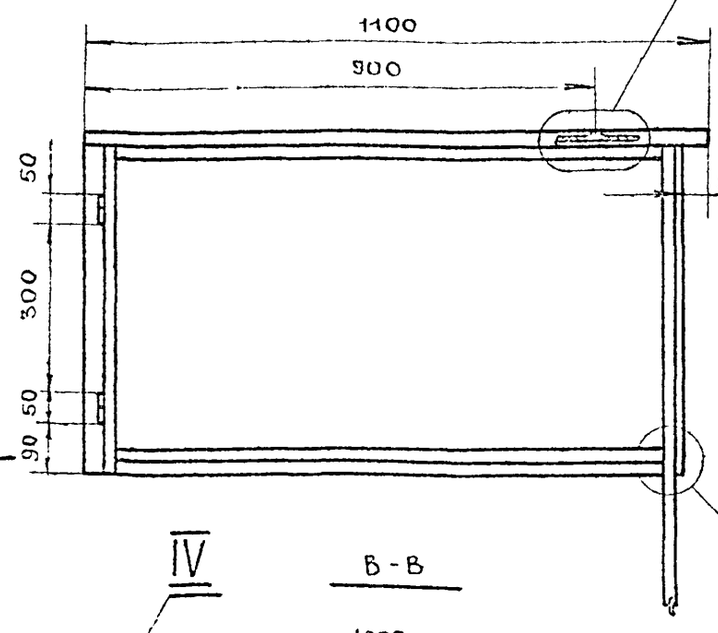

I II Б-Б

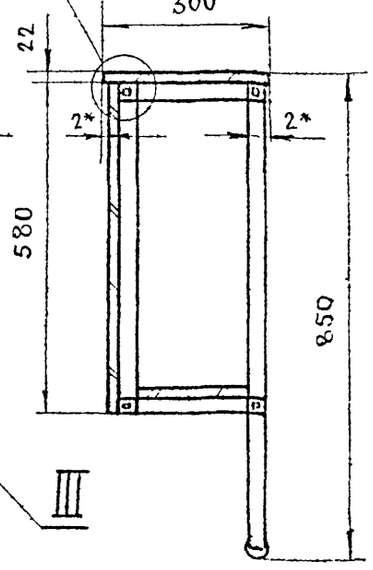

III

IV

М 1:2

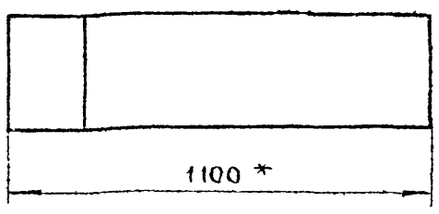

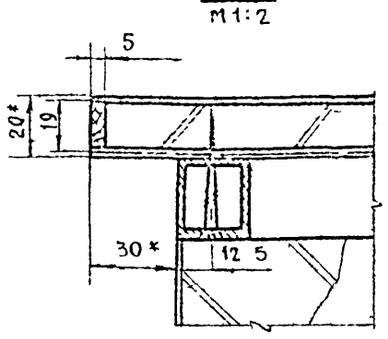

В-В

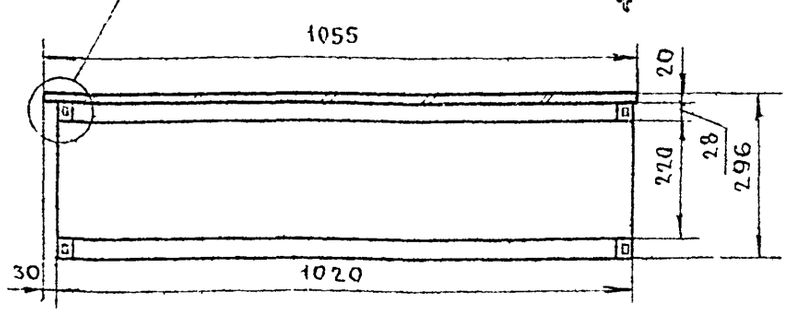

* РАЗМЕР ДЛЯ СПРАВОК

СЕКЦИЯ ПРОХОДА СОСТОИТ ИЗ МЕТАЛЛИЧЕСКОГО ОСНОВАНИЯ, КРЫШКИ ОТКИДЫВАЮЩЕЙСЯ КРЫШКИ, ГОРИЗОНТАЛЬНОЙ И ЗАЛИЦОВОЧНОЙ СТЕНКИ ЩИТОВЫЕ ЭЛЕМЕНТЫ ОБЛИЦОВЫВАЮТСЯ СТРОГАНЫМ ШПОНОМ (ДУБ, ЯСЕНЬ) РАБОЧИЕ ПОВЕРХНОСТИ - ПЛАСТИКОМ. ЛИЦЕВЫЕ КРОМКИ ЩИТОВ ПО ПРОЕКТУ ИМЕЮТ НАКЛЕЙКУ ИЗ ТВ ЛИСТВ ПОРОД, ВОЗМОЖНА ЗАМЕНА МАССИВА НА КРОМОЧНУЮ ПЛЕНКУ

ОТДЕЛКА— СМ СТР. 7

РАСХОД МАТЕРИАЛОВ

NN° П/П	НАИМЕНОВАНИЕ	ЕД. ИЗМ.	КОЛ-ВО
1	ПЛИТА ДРЕВЕСНО-СТРУЖЕЧНАЯ	М²	1,21
2	ШПОН СТРОГАНЫЙ	М²	1,9
3	ПЛАСТИК ДЕКОРАТИВНЫЙ	М²	0.66
4	ТРУБА 28×25×1,5	П.М.	4,2

ВЫНОСНЫЕ ЭЛЕМЕНТЫ: I, II, III СМ. СТР. (СЛЕДУЮЩУЮ)

ИЗМ	ЛИСТ	№ ДОКУМ	ПОДПИСЬ	ДАТА
РАЗРАБОТ	БАКЛАНОВ			
ПРОВЕР.	ТУЛЬСКИЙ			
Т.КОНТР.				
РУК.РАЗР	НОВИЧКОВ			
Н.ИНЖ.ОСК				
НАЧ.ОТДЕЛА	ЗИНОВЬЕВ			

СП-1 00.00.00 СБ

СЕКЦИЯ ПРОХОДА - СП-1
СБОРОЧНЫЙ ЧЕРТЕЖ

ЛИТЕР	МАССА	МАСШТАБ
0		1:10
ЛИСТ		ЛИСТОВ 1

ГИПРОНИИЗДРАВ

КОПИРОВАЛ ФОРМАТ

ОСНОВАНИЕ ПРАВОЕ ПО ЧЕРТЕЖУ,
ЛЕВОЕ - ЗЕРКАЛЬНОЕ ОТРАЖЕНИЕ

▽ 4 (▽)

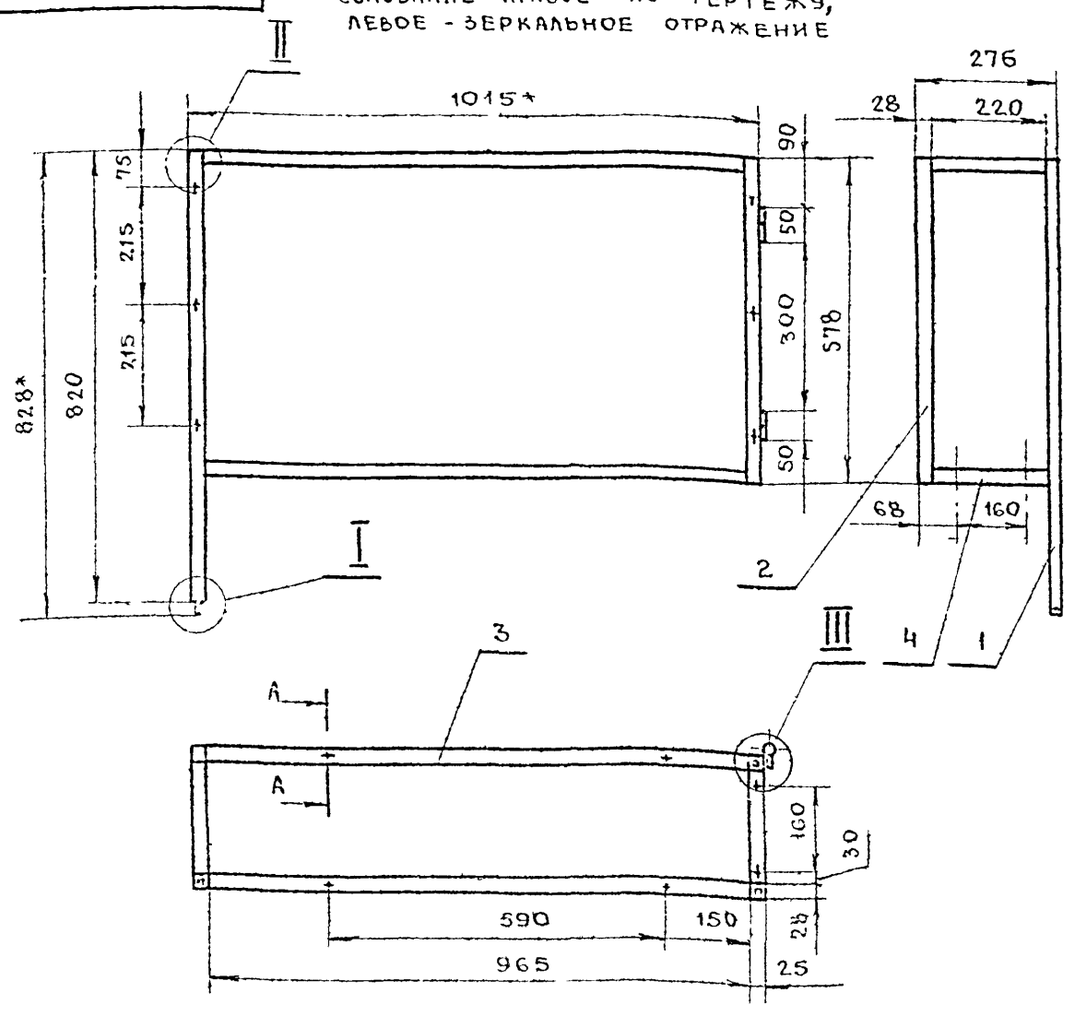

I
М 1:1

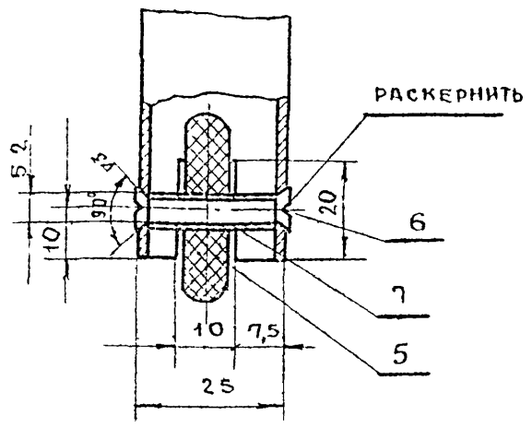

II
М 1:1

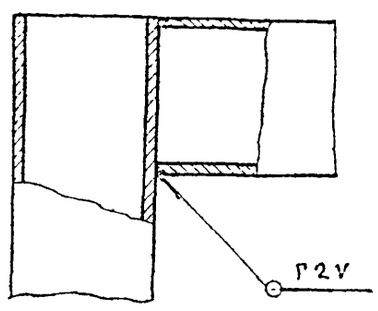

III
М 1:1

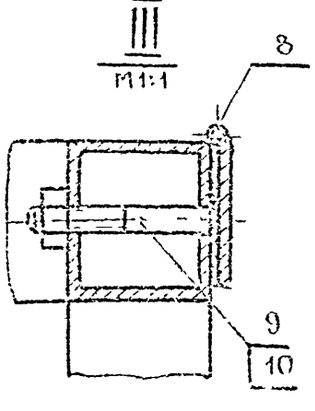

А — А
М 1:1

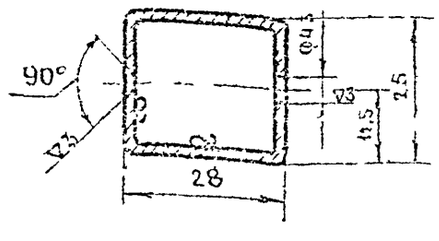

1. * РАЗМЕРЫ ДЛЯ СПРАВОК
2. ОТКЛОНЕНИЕ СВОБОДНЫХ РАЗМЕРОВ ПО 7 КЛАССУ ТОЧНОСТИ ОСТ 1010
3. ПОСЛЕ СВАРКИ КОНСТРУКЦИЮ ПРАВИТЬ СВАРНЫЕ ШВЫ ЗАЧИСТИТЬ
4. ПОКРЫТИЕ - МОЛОТКОВОЙ ЭМАЛЬЮ

ИЗМ	ЛИСТ	№ ДОКУМ	ПОДПИСЬ	ДАТА
РАЗРАБОТ	БАКЛАНОВ			
ПРОВЕРИЛ	ТУЛЬСКИЙ			
Т.КОНТР.				
РУК.РАЗР	НОВИЧКОВ			
Н.ИНЖ.ОСК				
НАЧ.ОТДЕЛА	ЗИНОВЬЕВ			

СП-1 05.00.00. СБ

ОСНОВАНИЕ
СБОРОЧНЫЙ ЧЕРТЕЖ

ЛИТЕР	МАССА	МАСШТАБ
0		1:10
ЛИСТ		ЛИСТОВ 1

ГИПРОНИИЗДРАВ

КОПИРОВАЛ ФОРМАТ

ТИПОВОЙ ПРОЕКТ 252-2-8

ИНВ. № ПОДЛ. | ПОДПИСЬ И ДАТА | ВЗАИМ. ИНВ. № | ИНВ. № ДУБЛ. | ПОДПИСЬ И ДАТА

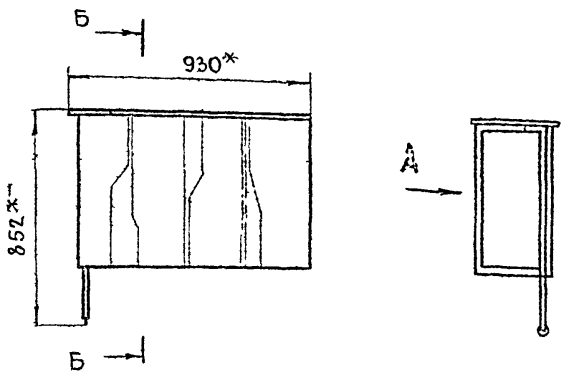

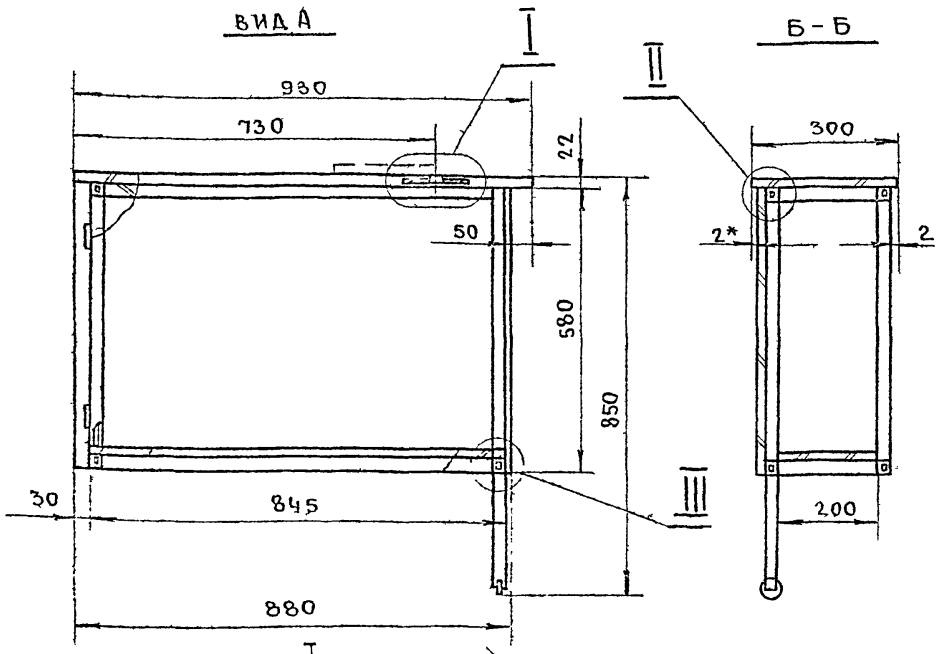

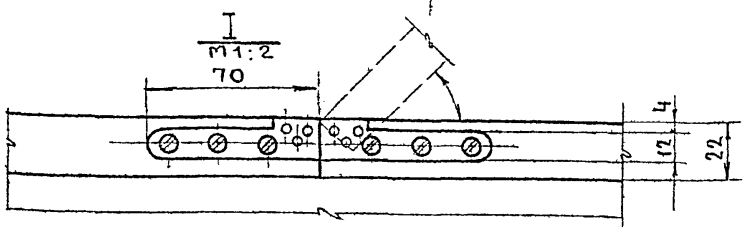

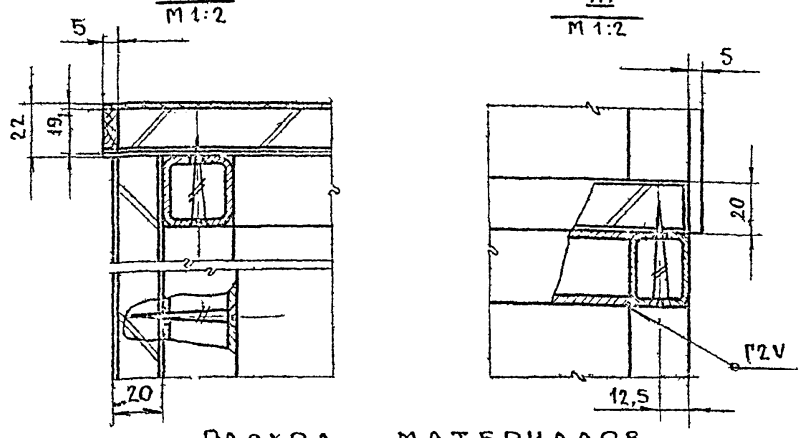

СЕКЦИЯ ПРОХОДА СОСТОИТ ИЗ МЕТАЛЛИЧЕСКОГО ОСНОВАНИЯ И ЩИТОВЫХ ЭЛЕМЕНТОВ ЩИТОВЫЕ ЭЛЕМЕНТЫ ИЗГОТАВЛИВАЮТСЯ ИЗ ДСП 1-ОБЛИ ЦОВЫВАЮТСЯ СТРОГАНЫМ ШПОНОМ (ДУБ; ЯСЕНЬ) КРЫШКА ОБЛИЦОВЫ ВАЕТСЯ ПЛАСТИКОМ ОТДЕЛКА ЩИТОВЫХ ЭЛЕМЕНТОВ ЛАКОВАЯ, ПРОЗРАЧНАЯ ПОКРЫТИЕ МЕТАЛЛИЧЕСКОГО ОСНОВАНИЯ МОЛОТКОВОЙ ЭМАЛЬЮ ЧЕРНОГО ЦВЕТА

РАСХОД МАТЕРИАЛОВ

NN п/п	НАИМЕНОВАНИЕ	ЕД. ИЗМ.	КОЛ ВО
1	ПЛИТА ДРЕВЕСНО- СТРУЖЕЧНАЯ	м2	1,06
2	ШПОН СТРОГАНЫЙ	м2	1,6
3	ПЛАСТИК ДЕКОРАТИВНЫЙ	м2	0,56
4	ТРУБА 28×25×1,5	п/м	3,45

ИЗМ	ЛИСТ	№ ДОКУМ	ПОДПИСЬ	ДАТА
РАЗРАБ		БАКЛАНОВ		
ПРОВЕР		ТУЛЬСКИЙ		
Т.КОНТР				
РУК.РАЗР		НОВИЧКОВ		
Н.ИНЖ.СК				
Н.К.ОТДЕЛА		ЗИНОВЬЕВ		

СП-2. 00-00-00.СБ

СЕКЦИЯ ПРОХОДА - СП 2

СБОРОЧНЫЙ ЧЕРТЕЖ

ЛИТЕР	МАССА	МАСШТАБ
D		1:10
ЛИСТ	ЛИСТОВ 1	

ГИПРОНИИЗДРАВ

КОПИРОВАЛ ФОРМАТ

ИНВ.№ ПОДЛ | ПОДПИСЬ И ДАТА | ВЗАМ ИНВ.№ | ИНВ.№ ДУБЛ | ПОДПИСЬ И ДАТА

СП-2. 00.00.00.СБ

∇ 3

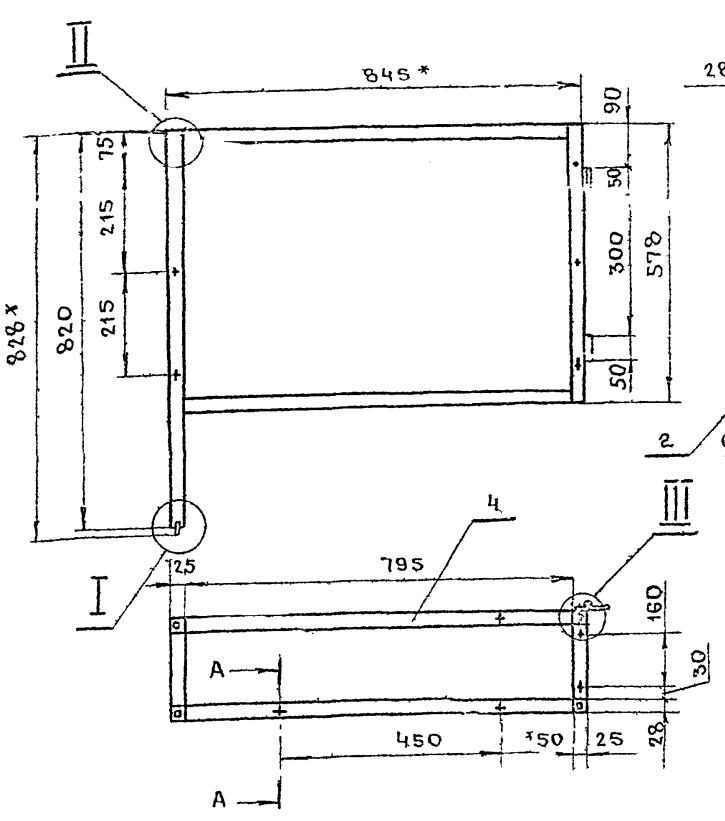

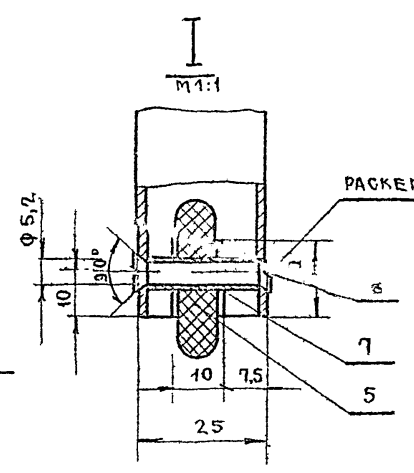

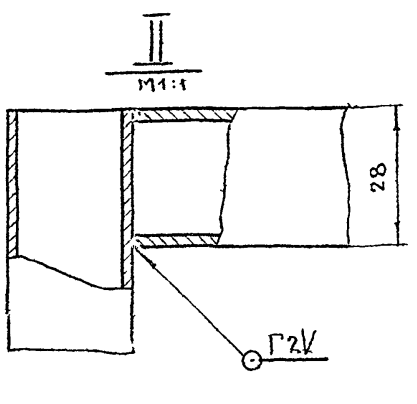

1* РАЗМЕРЫ ДЛЯ СПРАВОК.

2 ОТКЛОНЕНИЕ СВОБОДНЫХ РАЗМЕРОВ ПО 7КЛАССУ ТОЧНОСТИ ОСТ 1010.

3. ПОСЛЕ СВАРКИ КОНСТРУКЦИЮ ПРАВИТЬ СВАРНЫЕ ШВЫ ЗАЧИСТИТЬ.

4 ПОКРЫТИЕ МОЛОТКОВОЙ ЭМАЛЬЮ.

ИЗМ	ЛИСТ	№ ДОКУМ	ПОДПИСЬ	ДАТА
РАЗРАБОТ		БАКЛАНОВ		
ПРОВЕРИЛ		ТУЛЬСКИЙ		
Т.КОНТР				
РУК.РАЗР		НОВИЧКОВ		
ГЛ.ИНЖ.ОСК				
Н.К.ОТДЕЛА		ЗИНОВЬЕВ		

СП-2. 05.00.00 .СБ.

ОСНОВАНИЕ

СБОРОЧНЫЙ ЧЕРТЕЖ

ЛИТЕР	МАССА	МАСШТАБ
D		1:10
ЛИСТ	ЛИСТОВ 1	

ГИПРОНИИЗДРАВ

КОПИРОВАЛ ФОРМАТ

ТИПОВОЙ ПРОЕКТ 292-2-8

ИНВ.№ ПОДЛ | ПОДПИСЬ И ДАТА | ВЗАМ ИНВ.№ | ИНВ.№ ДУБЛ | ПОДПИСЬ И ДАТА

СП-2.00.00.00

Полка СП-2.03.00.00

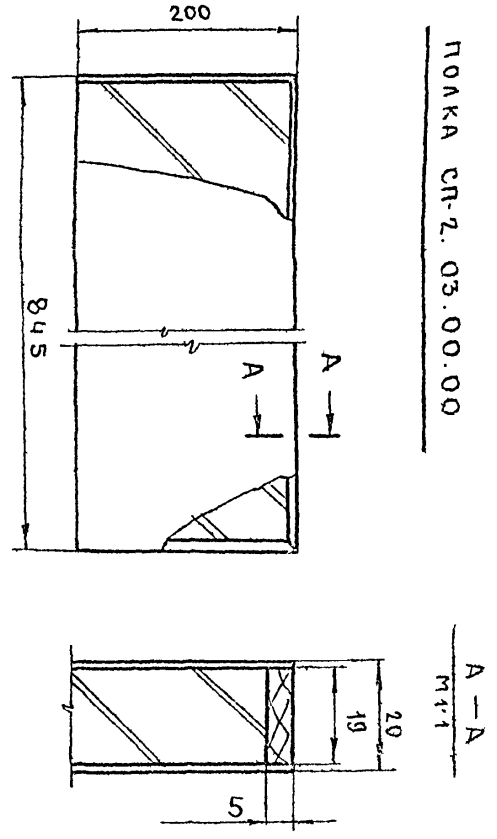

№ поз	Обозначение	Наименование	Кол	Материал ГОСТ	Размеры в мм в чистоте Д	Ш	Т	Примеч
6	05-00-00	Основание	1	СБ	845	828	256	
5								
4	04-00-00	Стенка заличовочная	1	СБ	880	580	20	
3	03-00-00	Полка	1	СБ	845	220	20	
2	02-00-00	Крышка малая	1	СБ	300	200	22	
1	01-00-00	Крышка большая	1	СБ	730	300	22	

Инв. № подл. | Подпись и дата | Взам. инв. № | Инв. № дубл. | Подпись и дата

Изм. | Лист | № докум. | Подпись | Дата

Разработ. Баклаков

Проверил Тульский

Т. контр.

Рук. разр. Новичков

Гл. инж. оск

Н. к. отдела Зиновьев

Секция прохода СП-2

Литер | Масса | Масштаб 1:5

Лист | Листов 1

ГИПРОНИИЗДРАВ

СП-2.00.00.00

Копировал

Формат А4

СП-1.00.00.00

Крышка большая СП-1 01.00.00

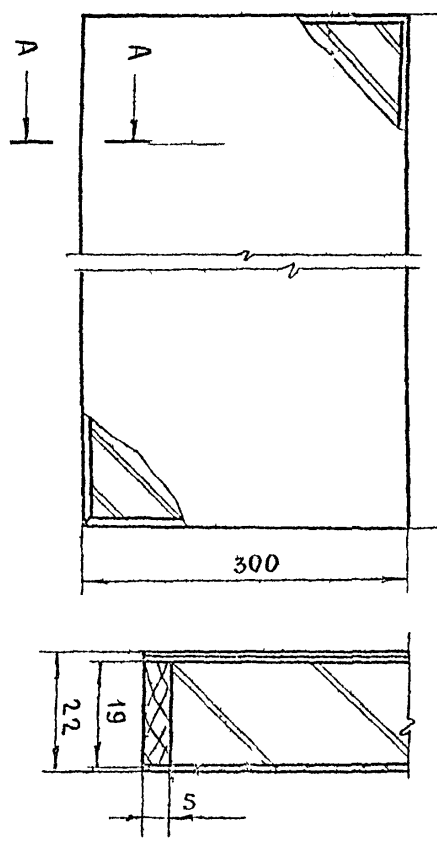

№ поз	Обозначение	Наименование	Кол	Материал ГОСТ	Размеры в мм в чистоте Д	Ш	Т	Примеч
6	05-00-00	Основание	1	СБ	1015	828	256	
5								
4	04-00-00	Стенка заличовочная	1	СБ	1100	580	20	
3	03-00-00	Полка	1	СБ	1020	220	20	
2	02-00-00	Крышка малая	1	СБ	300	200	22	
1	01-00-00	Крышка большая	1	СБ	900	300	22	

Инв. № подл. | Подпись и дата | Взам. инв. № | Инв. № дубл. | Подпись и дата

Изм. | Лист | № докум. | Подпись | Дата

Разработ. Баклаков

Проверил Тульский

Т. контр.

Рук. разр. Новичков

Гл. инж. оск

Н. к. отдела Зиновьев

Секция прохода СП-1

Литер | Масса | Масштаб 1:5

Лист | Листов 1

ГИПРОНИИЗДРАВ

СП-1.00.00.00

Копировал

Формат А4

СП-2.04.00.00 СБ

Стенка заличовочная сборочный чертеж

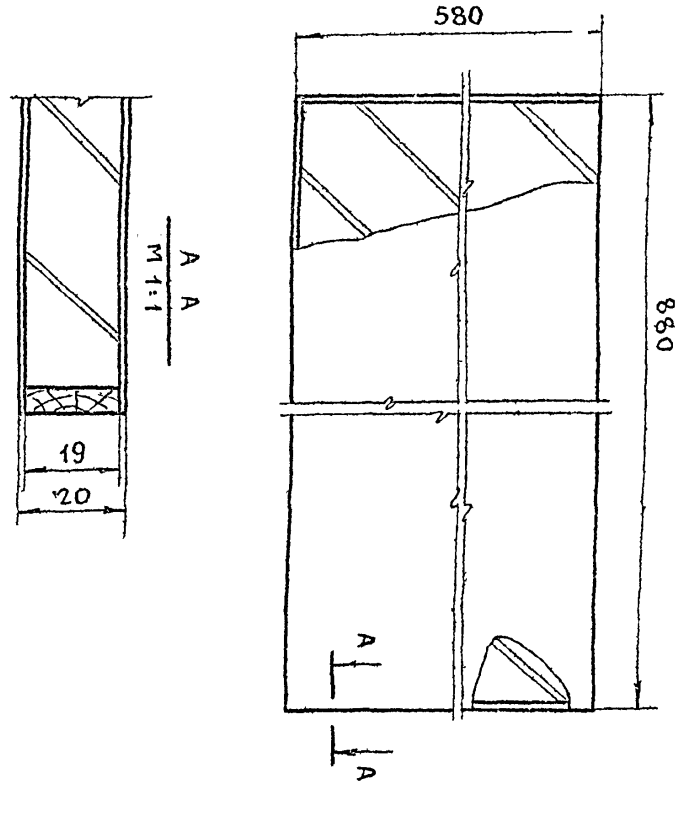

№ поз	Обозначение	Наименование	Кол	Материал ГОСТ	Размеры в мм в чистоте Д	Ш	Т	Примеч
5	04-00-05	Рубашка на кромку	1	Шпон стр.	880	20	08	
4	04-00-04	Обкладка поперечная	2	— " —	580	19	5	
3	04-00-03	Обкладка продольная	1	Древ. плит.	880	19	5	
2	04-00-02	Рубашка на пласть	2	Шпон стр.	880	580	08	
1	04-00-01	Щит	1	ДСП	870	575	19	

Инв. № подл. | Подпись и дата | Взам. инв. № | Инв. № дубл. | Подпись и дата

Изм. | Лист | № докум. | Подпись | Дата

Разработ. Баклаков

Проверил Тульский

Т. контр.

Рук. разр. Новичков

Гл. инж. оск

Н. к. отдела Зиновьев

Стенка заличовочная сборочный чертеж

Литер | Масса | Масштаб 1:5

Лист | Листов 1

ГИПРОНИИЗДРАВ

СП-2.04.00.00 СБ

Копировал

Формат А4

СП-1.02.00.00 СБ

Крышка малая сборочный чертеж

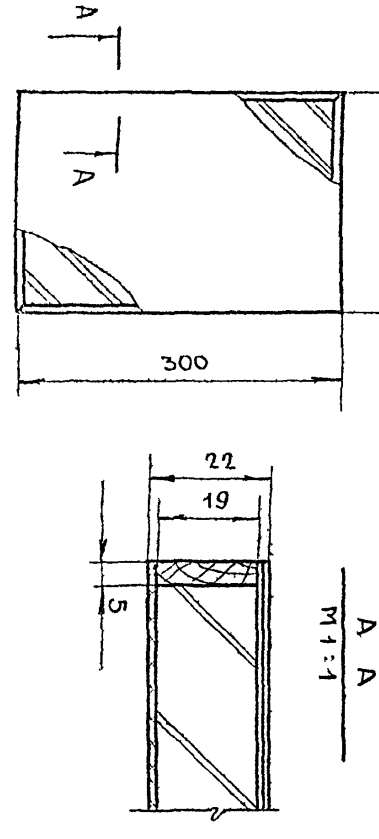

№ поз	Обозначение	Наименование	Кол	Материал ГОСТ	Размеры в мм в чистоте Д	Ш	Т	Примеч
6								
5	02-00-05	Обкладка поперечная	2	— " —	300	19	5	
4	02-00-04	Обкладка продольная	2	Древ. плит.	900	19	5	
3	02-00-03	Рубашка на пласть	2	Шпон стр.	900	300	1,15	
2	02-00-02	Облицовка	1	Пластик	900	300	1,0	
1	02-00-01	Щит	1	ДСП	890	290	19	

Инв. № подл. | Подпись и дата | Взам. инв. № | Инв. № дубл. | Подпись и дата

Изм. | Лист | № докум. | Подпись | Дата

Разработ. Баклаков

Проверил Тульский

Т. контр.

Рук. разр. Новичков

Гл. инж. оск

Н. к. отдела Зиновьев

Крышка малая сборочный чертеж

Литер | Масса | Масштаб 1:5

Лист | Листов 1

ГИПРОНИИЗДРАВ

СП-1.02.00.00 СБ

Копировал

Формат А4

СП-1. 05.00.00

▽4

КОЛЕСО СП-1.06.00.05

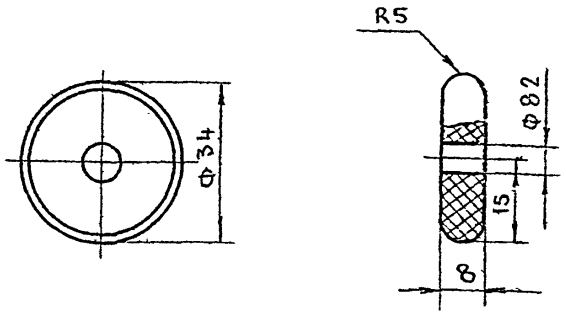

10		ГАЙКА М6	ГОСТ-5916-70	16				
9		ВИНТ М4х35	ГОСТ 1490-62	16				
8		ПЕТЛЯ КАРТОЧНАЯ	№ЧЕРТ 6-00-00	2				КАТАЛОГ ВПКТИМ ТОМ I
7		ВТУЛКА (ТРУБКА ПОЛИЭТИЛ.)	ГОСТ 4138-55	1	22	Ф	5	
6		ОСЬ (ПРОВОЛОКА 5)	ГОСТ 3282-46	1	30	Ф	5	
5	05-00 05	КОЛЕСО (ТЕКСТОЛИТ)	ГОСТ 5-52	1				
4	05-00-04	СВЯЗЬ ГОРИЗОНТАЛЬНАЯ	ЧМТУ 3-285-70	4	220	28	25	— " —
3	05-00-03	СВЯЗЬ ГОРИЗОНТАЛЬНАЯ	ЧМТУ 3-285-70	4	965	28	25	—"—
2	05-00-02	СТОЙКА ВЕРТИКАЛЬНАЯ	ЧМТУ 3-285 70	3	578	28	25	—"—
1	05-00-01	СТОЙКА ВЕРТИКАЛЬНАЯ	ЧМТУ 3-285-70	1	820	28	25	ТРУБА 28х25х1,4
№№ п/п	ОБОЗНАЧ	НАИМЕНОВАНИЕ	МАТЕР ГОСТ	КОЛ.	РАЗМЕРЫ В ММ В ЧИСТОТЕ Д	Ш	Т	ПРИМЕЧ

СП-1. 05.00.00

Изм	Лист	№ докум	Подпись	Дата	
Разработ	Баклаков				Основание
Проверил	Тульский				
Т.контр.					
Рук.разр.	Новичков				
Гл.инж.оск					
Н.к отдела	Зиновьев				

Литер	Масса	Масштаб
0		1:1
Лист	Листов 1	

ГИПРОНИИЗДРАВ

Копировал Формат

СП-2. 05.00.00

▽3 (▽)

25

СТОЙКА ВЕРТИКАЛЬНАЯ СП-2.06.00.01

М1:10

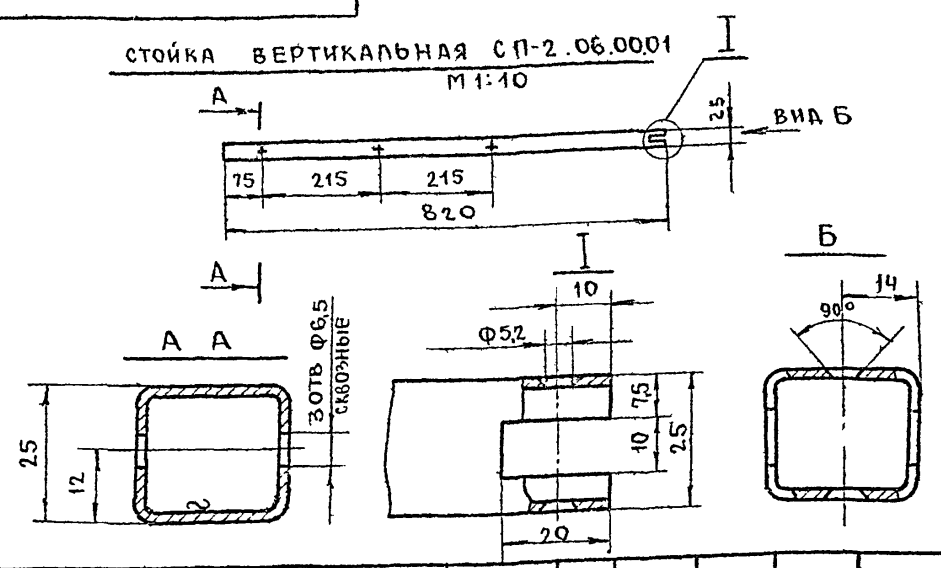

10		ГАЙКА М4	ГОСТ 5916-70	16				
9		ВИНТ М4х35	ГОСТ 1490-62	16				
8		ПЕТЛЯ КАРТОЧНАЯ	№ЧЕРТ 6 00 00	2				КАТАЛОГ ВПКТИМ ТОМ I
7		ВТУЛКА (ТРУБКА ПОЛИЭТ)	ВТУ МХП 4138-55	1	22	Ф	5	
6		ОСЬ (ПРОВОЛОКА 5)	ГОСТ 3282-46	1	30	Ф	5	
5	05-00-05	КОЛЕСО (ТЕКСТОЛИТ)	ГОСТ 5-52	1	Ф	34	8	
4	05-00-04	СВЯЗЬ ГОРИЗОНТАЛЬН.	ЧМТУ 3-285-70	4	795	28	25	—"—
3	05-00-03	СВЯЗЬ ГОРИЗОНТАЛЬН.	ЧМТУ 3-285-70	4	220	28	25	—"—
2	05-00-02	СТОЙКА ВЕРТИКАЛЬН.	ЧМТУ 3-285-70	3	578	28	25	—"—
1	05-00-01	СТОЙКА ВЕРТИКАЛЬН.	ЧМТУ 3-285-70	1	820	28	25	ТРУБА 28х25х1,4
№№ п/п	ОБОЗНАЧ	НАИМЕНОВАНИЕ	МАТЕР ГОСТ	КОЛ	РАЗМЕР В ММ В ЧИСТОТЕ Д	Ш	Т	ПРИМЕЧ

СП-2 05.00 00

Изм	Лист	№ докум	Подпись	Дата	
Разработ	Баклаков				Основание
Проверил	Тульский				
Т.контр					
Рук.разр.	Новичков				
Гл.инж.оск					
Н-к отдела	Зиновьев				

Литер	Масса	Масштаб
0		1:1
Лист	Листов 1	

ГИПРОНИИЗДРАВ

Копировал

СГ-1. 00.00.00

СТЕНКА ГОРИЗОНТАЛЬНАЯ СГ-1 01.00 00

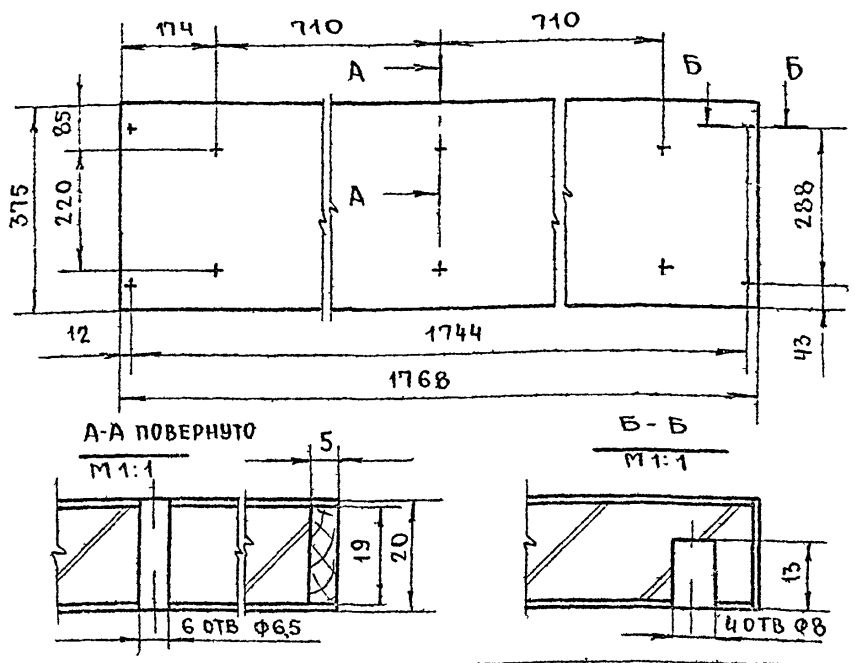

7	06-00-00	ОСНОВАНИЕ	СБ	1	1670	300	250	
6								
5	05-00-00	ПОЛКА	СБ	8	416	375	20	
4	04-00-00	КРЫШКА	СБ	1	1768	400	22	
3	03-00-00	СТЕНКА ЗАЛИЦОВОЧН	СБ	1	1768	580	20	
2	02-00-00	СТЕНКА ВЕРТИКАЛЬН	СБ	5	560	375	20	
1	01-00-00	СТЕНКА ГОРИЗОНТ	СБ	1	1768	375	20	
№№ п/п	ОБОЗНАЧ	НАИМЕНОВАНИЕ	МАТЕР ГОСТ	КОЛ	РАЗМЕРЫ В ММ В ЧИСТОТЕ Д	Ш	Т	

СГ-1 00.00.00

Изм	Лист	№ докум	Подпись	Дата	
Разработ	Баклаков				Секция гардероба СГ-1
Проверил	Тульский				
Т.контр					
Рук.гр.	Новичков				
Гл.инж.оск					
Н.к отдела	Зиновьев				

Литер	Масса	Масштаб
0		1:10
Лист	Листов 1	

ГИПРОНИИЗДРАВ

Копировал Формат

ТИПОВОЙ ПРОЕКТ 252-2-8

СГ-1. 06.00.00

▽3 (▽)

СВЯЗЬ СГ-1. 06.00.01

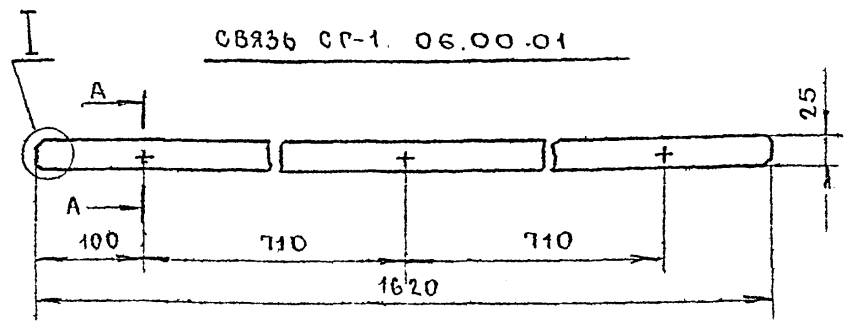

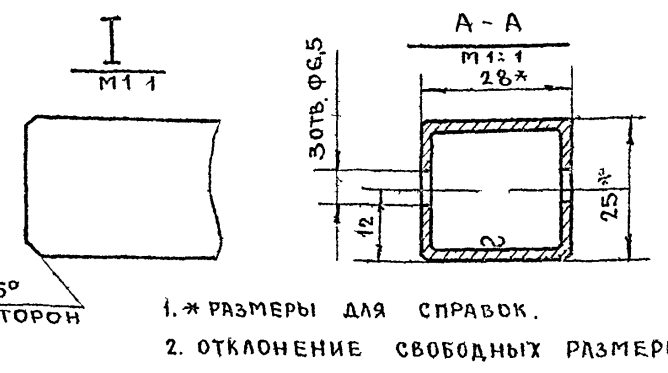

1. * РАЗМЕРЫ ДЛЯ СПРАВОК.
2. ОТКЛОНЕНИЕ СВОБОДНЫХ РАЗМЕРОВ ПО 7 КЛАССУ ТОЧНОСТИ ОСТ 1010.
3. ПОКРЫТИЕ - МОЛОТКОВАЯ ЭМАЛЬ ЧЕРНОГО ЦВЕТА.

5	06-00-01	СВЯЗЬ	ЧМТУ 3-285-70	2	1620	28	25	—"—
4								
3	06-02-02	ОПОРА ГОРИЗОНТ	ЧМТУ 3-285-70	4	300	28	25	—"—
2	06-01-01	СТОЙКА	ЧМТУ 3-285 70	4	250	28	25	ТРУБА 28х25х1,4
1	06-01-00	БОКОВИНА	СБ	2	300	28	25	
№№ п/п	ОБОЗНАЧ	НАИМЕНОВАНИЕ	МАТЕР ГОСТ	КОЛ	РАЗМЕРЫ В ММ В ЧИСТОТЕ Д	Ш	Т	ПРИМЕЧ

СГ-1. 06.00.00

Изм	Лист	№ докум	Подпись	Дата	
Разработ	Баклаков				Основание
Проверил	Тульский				
Т.контр					
Рук.разр.	Новичков				
Гл.инж.оск					
Н.к отдела	Зиновьев				

Литер	Масса	Масштаб
0		1:5
Лист	Листов 1	

ГИПРОНИИЗДРАВ

Копировал Формат

М 1:15

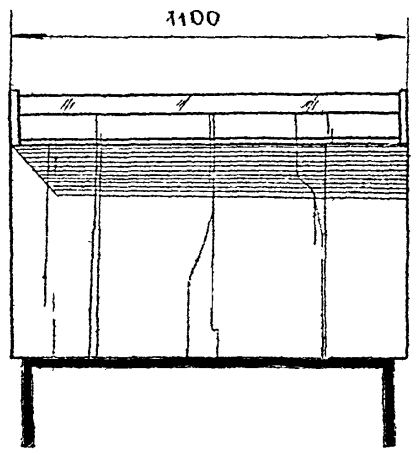

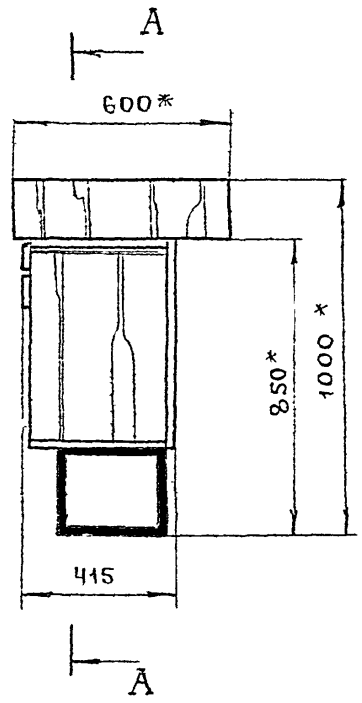

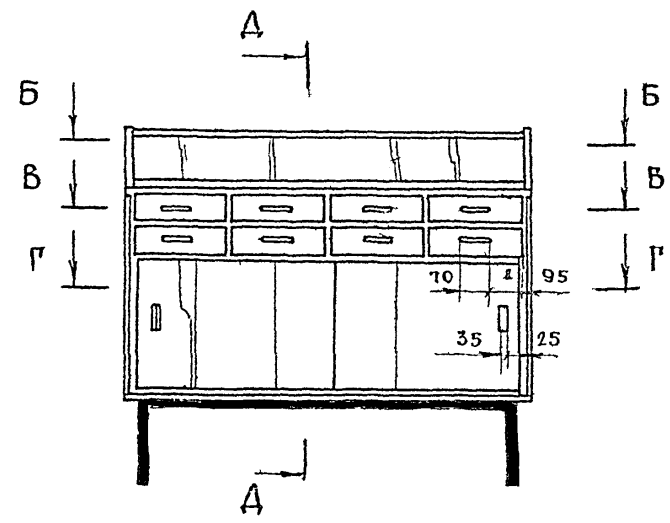

А - А

Д - Д

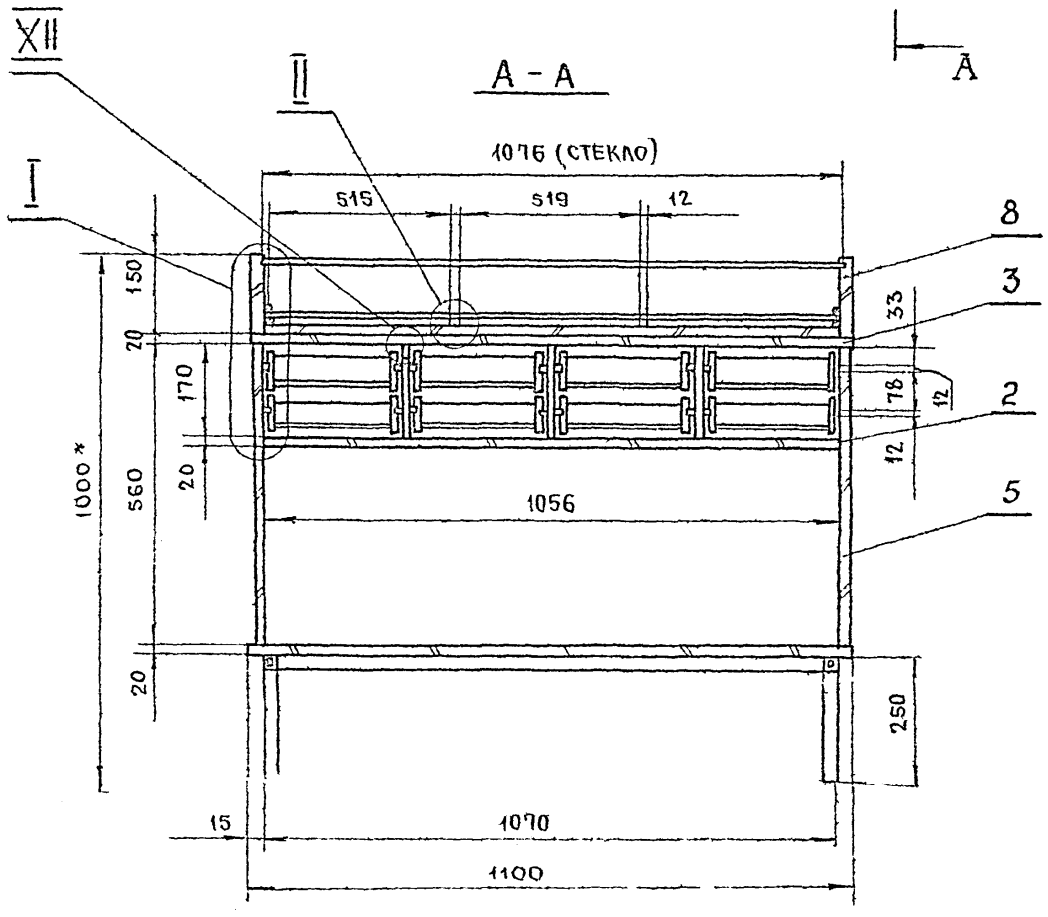

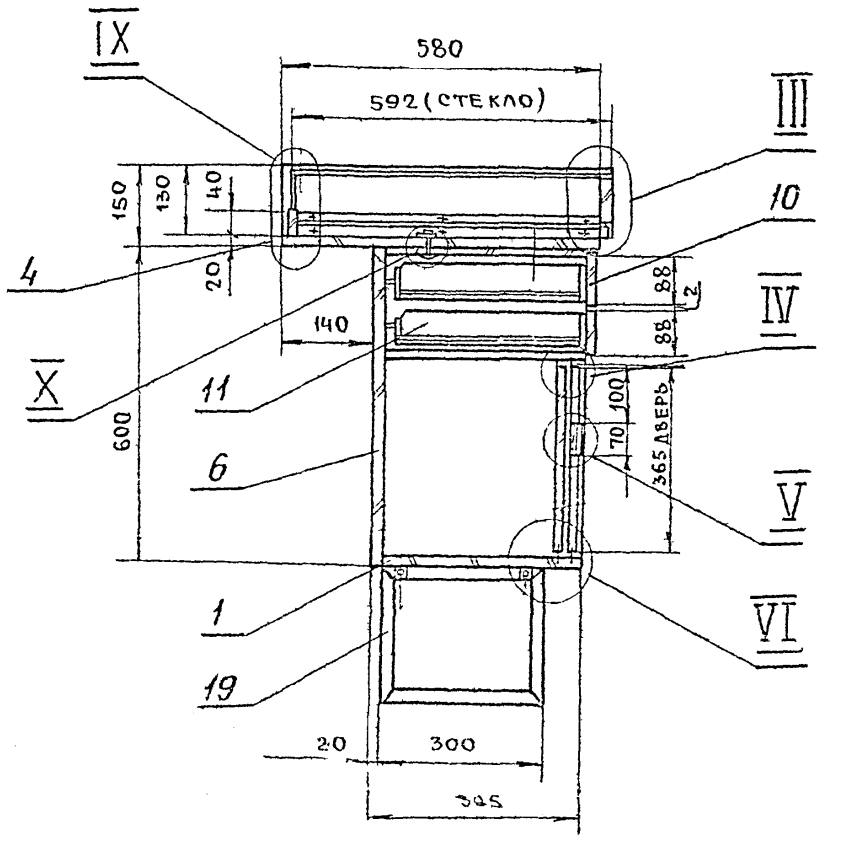

Б - Б

Г - Г

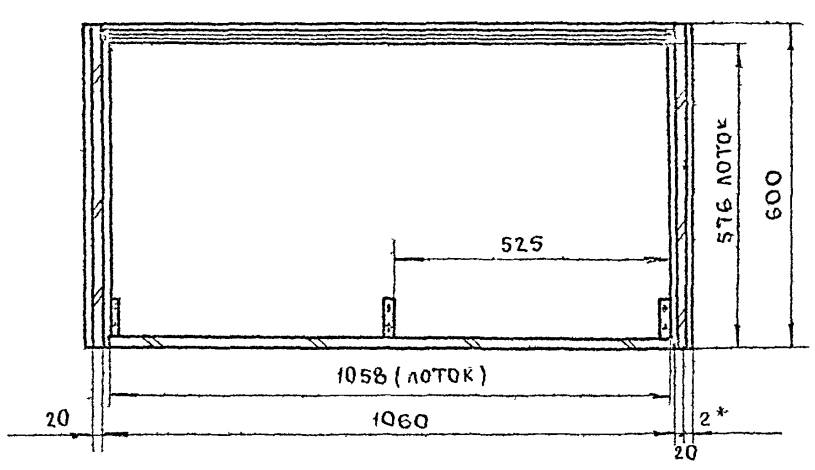

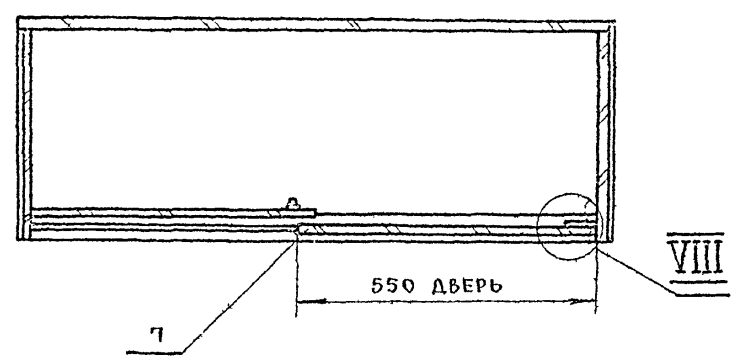

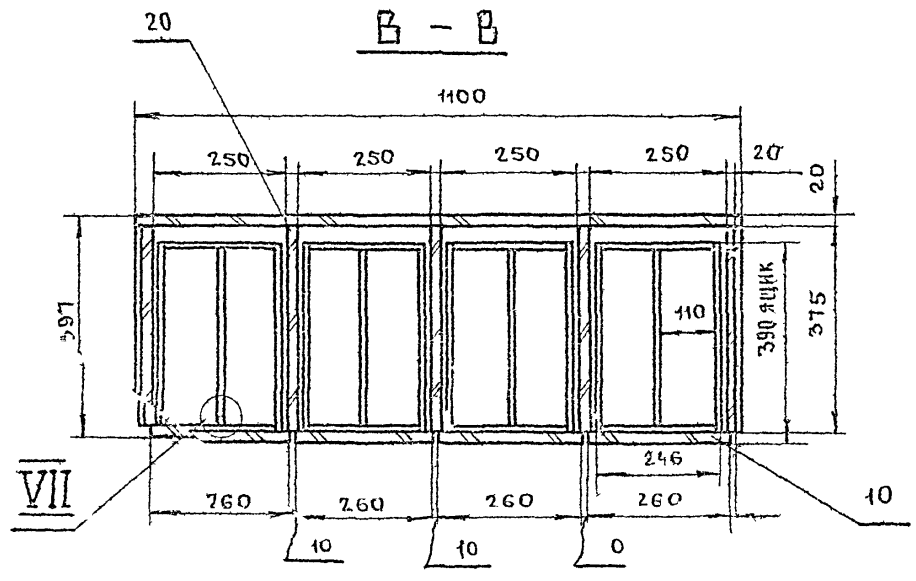

Секция витрина щитовой неразборной конструкции состоит из корпуса и металлической сварной скамейки которая крепится к корпусу болтами. Щитовые элементы изготавливаются из ДСП и облицовываются строганым шпоном (дуб, ясень) рабочие поверхности облицовываются пластиком лицевые кромки щитов по проекту имеют наклейки из тв листв пород допускается замена массива на кромочную пленку

Отделка см стр. 7.

*Размеры для справок

Выносные элементы IV, V, VI, VIII стр 38

					СВ 00.00.00.СБ	
Изм	Лист	№ докум	Подпись	Дата		
Разработ		Баклаков			Секция - витрина	Литер: 0
Проверил		Тульский				Масса:
Т. контр					Сборочный чертеж	Масштаб:
Рук. разр		Новичков				Лист 1 / Листов 2
Гл. инж. оск						
Н. к. отдела		Зиновьев				Гипрониздрав

Копировал

Формат

Инв. № подл. | Подпись и дата | Взам. инв. № | Инв. № дубл. | Подпись и дата

Типовой проект 252-2-8

СВ.00.00.00

I

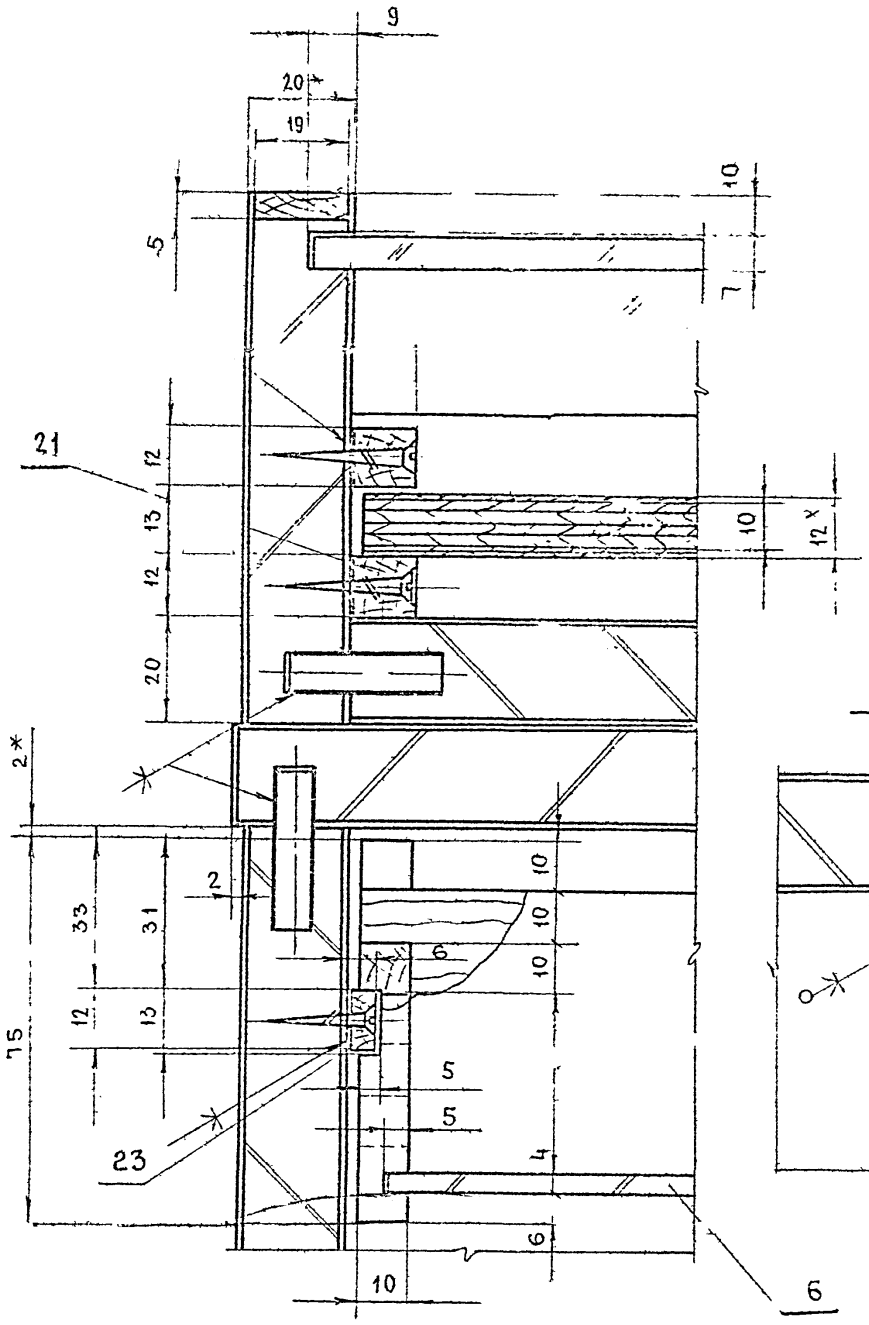

II

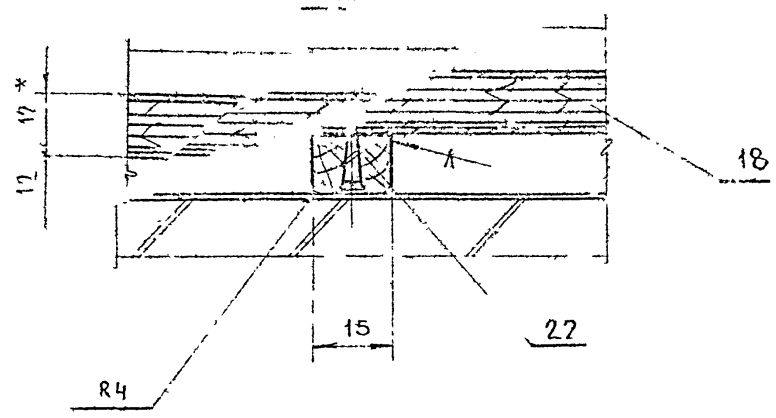

III

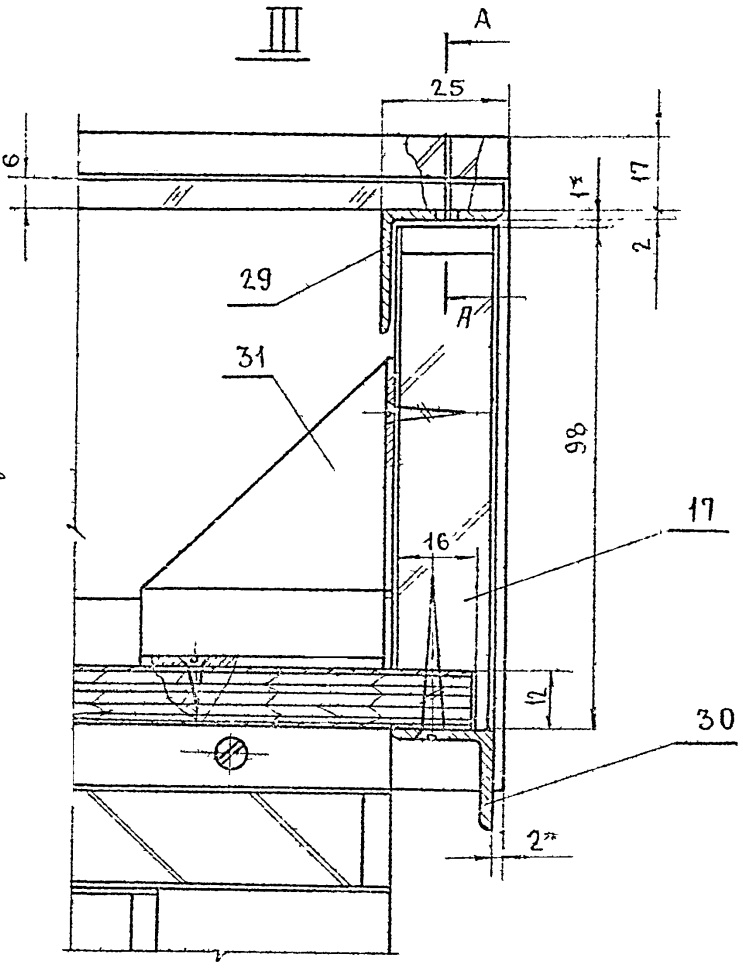

XII

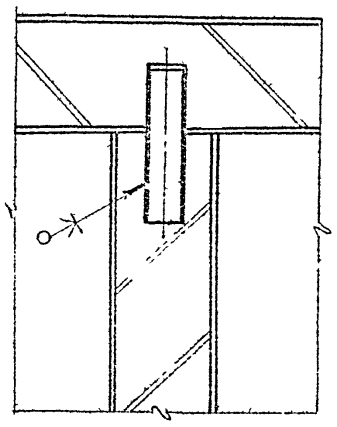

X

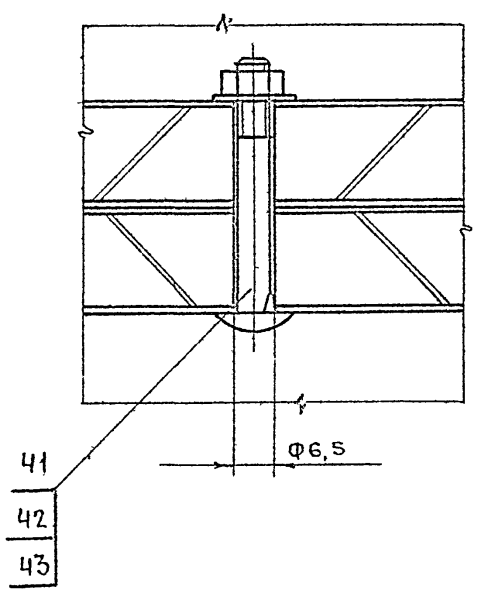

А-А

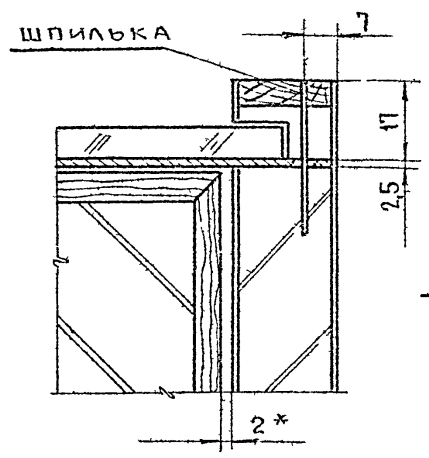

IX

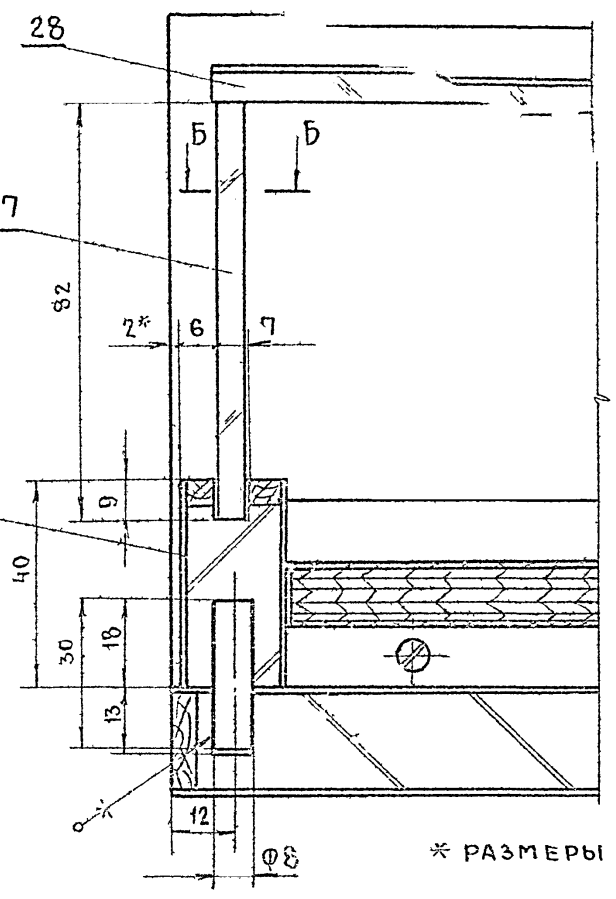

VII

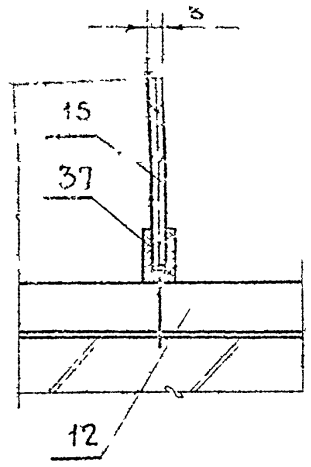

Б-Б
М1:2

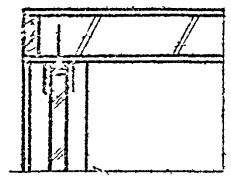

* РАЗМЕРЫ ДЛЯ СПРАВОК

РАСХОД МАТЕРИАЛОВ

№№ п/п	НАИМЕНОВАНИЕ.	ЕД ИЗМ	КОЛ-ВО
1	ПЛИТА ДРЕВЕСНО СТРУЖЕЧНАЯ	М²	5,1
2	ПЛАСТИК ДЕКОРАТИВНЫЙ	М²	1,32
3	ДРЕВЕСИНА ХВОЙНЫХ ПОРОД	М³	0,67
4	ДРЕВЕСИНА ЛИСТВЕННЫХ ПОРОД	М³	0,0033
5	ФАНЕРА КЛЕЕНАЯ	М²	1,4
6	ШПОН СТРОГАНЫЙ	М²	5,2
7	СТЕКЛО	М²	0,72
8	ТРУБА 28×25×1,5	П М	4,1

ИЗМ	ЛИСТ	№ДОКУМ	ПОДП	ДАТА
РАЗРАБ		БАКЛАНОВ		
ПРОВЕР		ГУЛЬСКИЙ		
Т.КОНТР				
РУК.РАЗР		НОВИЧКОВ		
ГЛ.ИНЖ.ССК				
НК ОТДЕЛА		ЗИНОВЬЕВ		

СВ.00.00.00.СБ

СЕКЦИЯ ВИТРИНА

СБОРОЧНЫЙ ЧЕРТЕЖ.

ЛИТЕР	МАССА	МАСШТАБ
О		1:1
ЛИСТ 2	ЛИСТОВ	

ГИПРОНИИЗДРАВ

КОПИРОВАЛ

ФОРМАТ

ТИП ПОВОК ПРОЕКТ 252-2-8

ИНВ № ПОДЛ | ПОДПИСЬ И ДАТА | ВЗАИМ ИНВ № | ИНВ № ДУБЛ. | ПОДПИСЬ И ДАТА

№ п/п	Обозначение	Размеры в мм: а	б
1	00.00.01	1055	82
2	00.00.02	1076	592

* Размеры для справок

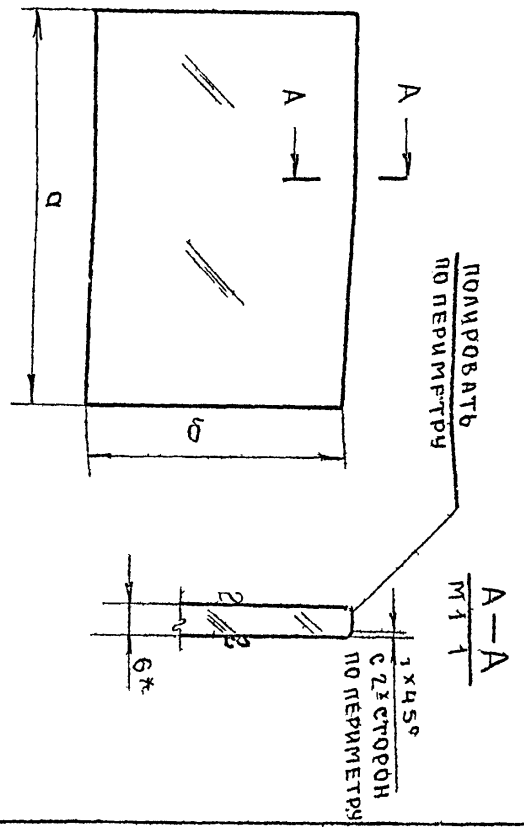

№ п/п	Обозначение	Размеры в мм: а	б
1	00.00.01	1055	82
2	00.00.02	1076	592

Стекло

Стекло-оконное б 6мм ГОСТ 7132-61

СВ 00 00 01, СВ 00 00 02

Гипрониздрав

Лист 1 Листов 1

Копировал

Формат

СВ.00.00.01, СВ.00.00.02

28

▽6(▽)

№ п/п	Обозначение	Размеры в мм: а	б
1	00.00.01	1055	82
2	00.00.02	1076	592

Стекло

Стекло-оконное б 6мм ГОСТ 7132-61

Гипрониздрав

Лист 1 Листов 1

Копировал

Формат

СВ.00.00.00

Секция витрина СВ

Гипрониздрав

Лист 2 Листов

Копировал

Формат

№ п/п	Обозначение	Наименование	Матер. ГОСТ	Кол	Размеры в мм в чистоте: Д	Ш	Т	Примеч
40								
39		Замок накладной	№ черт 102	1				—"—
38		Планка направл. тип II	РТМ 08 107-61		19			—"—
37		Планка направл. тип I	РТМ 08.107 65		11			—"—
36		Ручка-раковина	Чертеж 18п-00-00	10				—"—
35		Футорка	№ черт 164	1				—"—
34		Задвижка	№ черт 12	1				Каталог ВПКТИМ том I. Текстолит поделочн
33	00-00-07	Пластина	ГОСТ 5-52	4	40	40	3	
32	00-00-06	Уголок монтажный СТЗ	ГОСТ 503-41	2	60	60	17	
31	00-00-05	Уголок монтажный СТЗ	ГОСТ 503-41	1	60	52	32	
30	00-00-04	Ручка уголок СТЗ	Угравнобок № 5 ГОСТ 13737-68	1	1056	20	20	
29	00-00-03	Уголок опорный СТЗ	Угравнобок № 10 ГОСТ 13737-68	1	1098	25	25	
28	00-00-02	Стекло	ГОСТ 7132-61	1	1076	592	6	
27	00-00-01	Стекло	ГОСТ 7132-61	1	1055	82	6	
26								
25								
24								
23		Полозок направляющий	Др. хв. пор.	12	340	12	6	
22		Полозок направляющий	Др. хв. пор.	2	545	15	12	
21		Полозок направляющий	Др. хв. пор.	4	545	12	12	

Гипрониздрав

Лист 2 Листов

Копировал

Формат

СВ 00 00 00

Секция витрина СВ

Гипрониздрав

Лист 1 Листов 3

Копировал

Формат

№ п/п	Обозначение	Наименование	Матер. ГОСТ	Кол	Размеры в мм в чистоте: Д	Ш	Т	Примеч
20	13-00-00	Стенка вертикальн	СБ	3	375	170	20	
19	12А-00-00	Основание	СБ	1	1070	300	250	см. стр. 8
18	12-00-00	Лоток	СБ	1	1058	572	12	
17	11-00-00	Стенка лицевая лотка	СБ	1	1058	98	20	
16	10-01-05	Заглушина	ДВП	1	364	234	4	
15	10-01-04	Стенка средняя	Ган. кл.	8	345	55	3	
14	10-01-03	Стенка боковая	—"—	16	370	75	10	
13	10-01-02	Стенка задняя	—"—	16	246	55	10	
12	10-01-01	Стенка передняя	Др. хв. пор.	16	246	75	10	
11	10-01-00	Ящик	СБ	8	370	246	75	
10	10-00-00	Стенка лицевая ящика	СБ	8	260	88	20	
9	09-00-00	Стенка вертикальн	СБ	1	1060	40	20	
8	08-00-00	Стенка боковая	СБ	2	600	130	20	
7	07-00-00	Дверка	СБ	2	550	365	17	
6	06-00-00	Стенка залицов	СБ	1	1100	600	20	
5	05-00-00	Стенка боковая	СБ	2	560	375	20	
4	04 00 00	Стенка горизонт	СБ	1	1060	580	20	
3	03-00-00	Стенка горизонт	СБ	1	1100	375	20	
2	02-00-00	Стенка горизонт	СБ	1	1056	375	20	
1	01-00-00	Стенка горизонт	СБ	1	1100	375	20	

Гипрониздрав

Лист 1 Листов 3

Копировал

Формат

Типовой проект 252-2-8

№ п/п	Обозначение	Наименование	Матер. ГОСТ	Кол	Размеры в мм в чистоте: Д	Ш	Т	Примеч
46		Гвозди разные	ГОСТ 4028-6	50				
45		Шурупы разные	ГОСТ 1145-70	110				
44								
43		Гайка М6	ГОСТ 5916 70	10				
42		Шайба 6	ГОСТ 11371 68	10				
41		Болт М6х60	ГОСТ 7801 62	10				

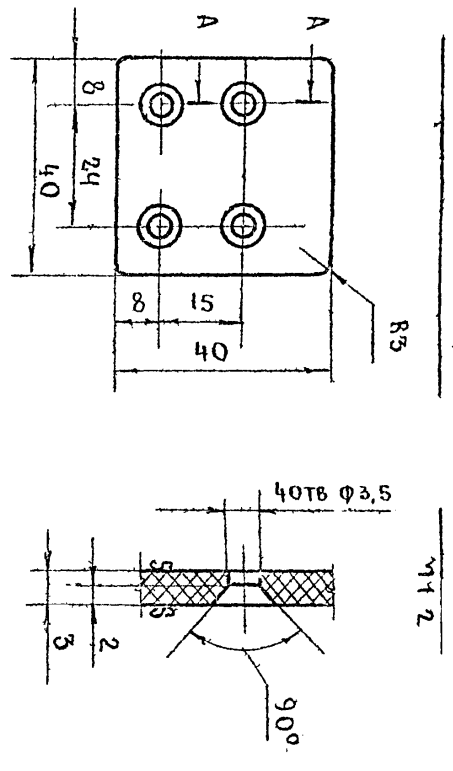

Отклонение свободных размеров по 7 классу точности ОСТ 1010

Гипрониздрав

Лист 3 Листов

Копировал

Формат

СВ 00 00 00

Секция витрина СВ

Гипрониздрав

Лист 3 Листов

Копировал

Формат

▽4(▽)

СВ.00.00.06

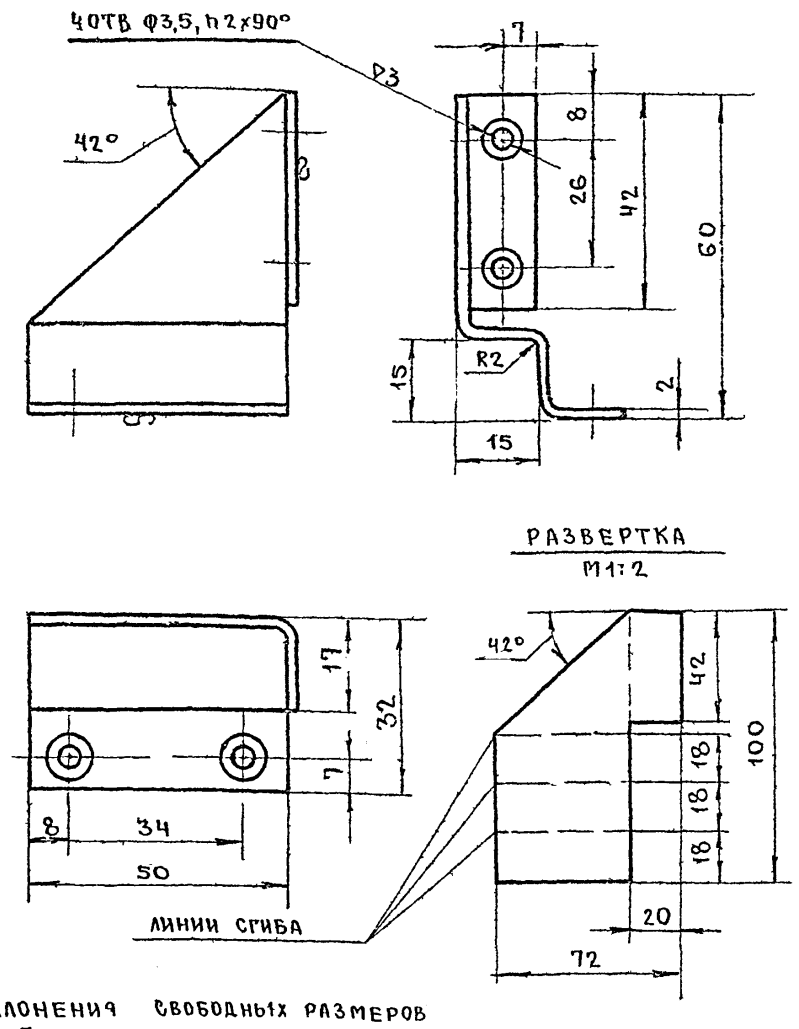

1 ОТКЛОНЕНИЯ СВОБОДНЫХ РАЗМЕРОВ ПО 7 КЛАССУ ТОЧНОСТИ ОСТ 1010.
2 ПОКРЫТИЕ – Н9 б.

ИЗМ	ЛИСТ	№ ДОКУМ	ПОДПИСЬ	ДАТА	СВ.00.00.06			
РАЗРАБ	БАКЛАНОВ				УГОЛОК МОНТАЖНЫЙ	ЛИТЕР 0	МАССА	МАСШТАБ 1:1
ПРОВЕР	ТУЛЬСКИЙ					ЛИСТ	ЛИСТОВ 1	
Т.КОНТР								
РУК РАЗР	НОВИЧКОВ				ЛЕНТА 2×100 ГОСТ 503-41	ГИПРОНИИЗДРАВ		
ГЛ.ИНЖ.ОСК								
Н.К.ОТДЕЛА	ЗИНОВЬЕВ							

КОПИРОВАЛ ФОРМА

СВ.00.00.05

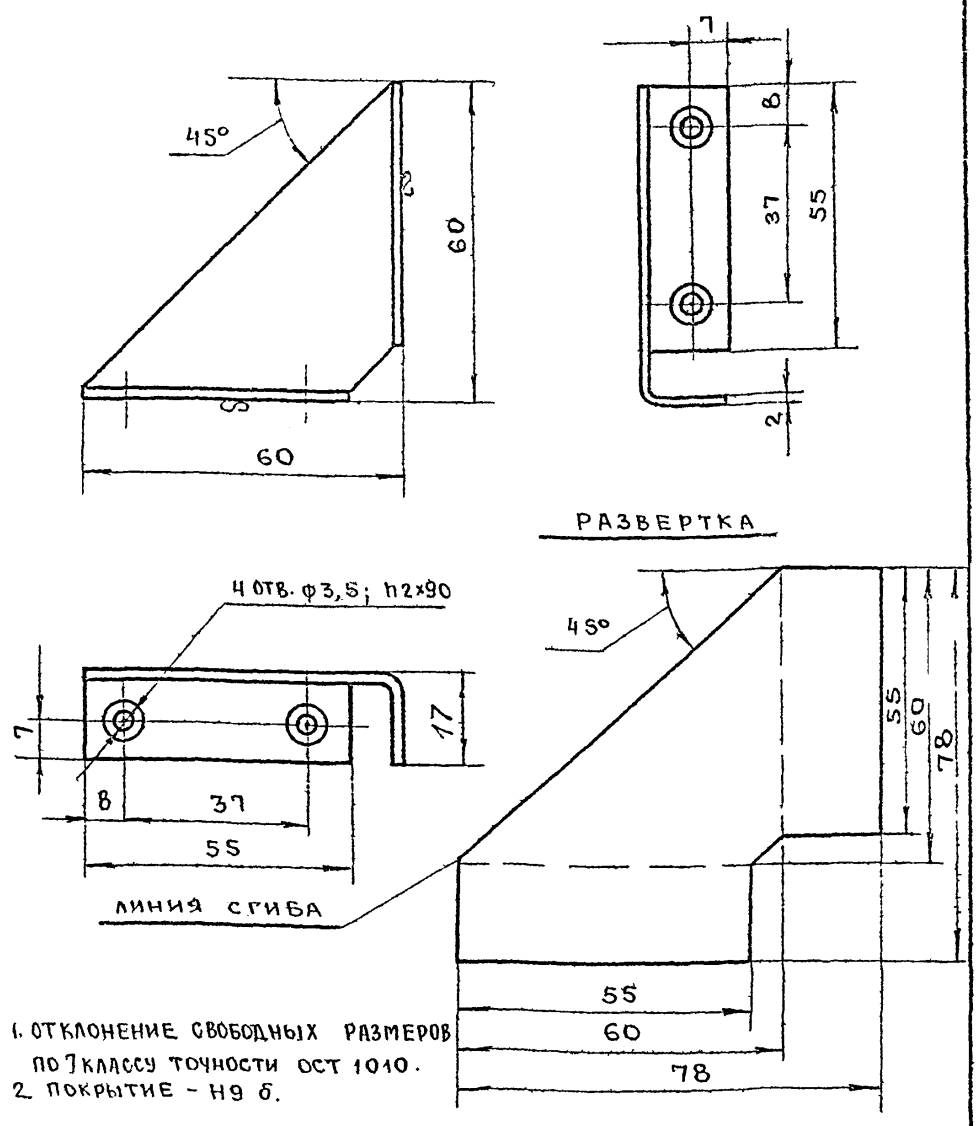

1. ОТКЛОНЕНИЕ СВОБОДНЫХ РАЗМЕРОВ ПО 7 КЛАССУ ТОЧНОСТИ ОСТ 1010.
2. ПОКРЫТИЕ – Н9 б.

ИЗМ	ЛИСТ	№ ДОКУМ	ПОДП.	ДАТА	СВ.00.00.05			
РАЗРАБ	БАКЛАНОВ				УГОЛОК МОНТАЖНЫЙ	ЛИТЕР 0	МАССА	МАСШТ 1:1
ПРОВЕР	ТУЛЬСКИЙ					ЛИСТ	ЛИСТОВ 1	
Т.КОНТР								
РУК РАЗР	НОВИЧКОВ				ЛЕНТА 2×100 ГОСТ 503-41	ГИПРОНИИЗДРАВ		
ГЛ.ИНЖ.ОСК								
Н.К.ОТДЕЛА	ЗИНОВЬЕВ							

КОПИРОВАЛ ФОРМАТ

СВ.00.00.03

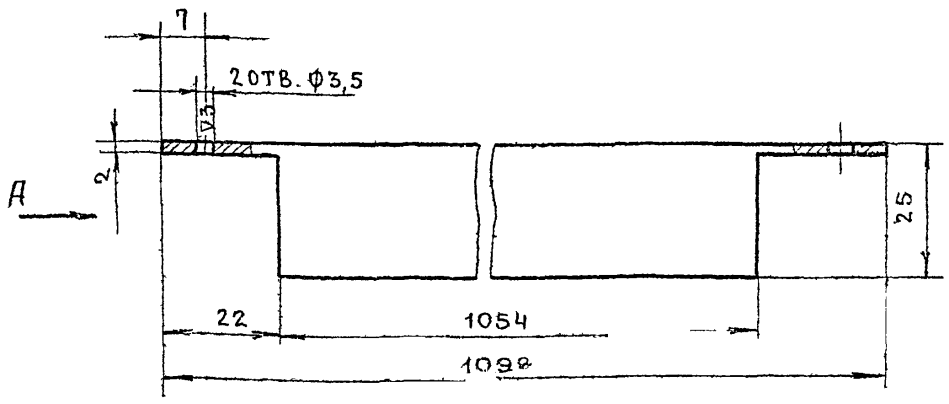

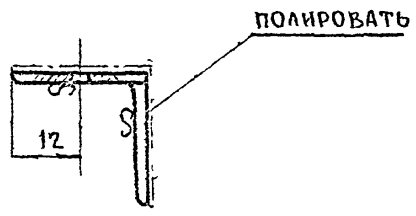

1 ОТКЛОНЕНИЕ СВОБОДНЫХ РАЗМЕРОВ ПО 7 КЛАССУ ТОЧНОСТИ ОСТ 1010.
2. ПОКРЫТИЕ Н9 б.

ИЗМ	ЛИСТ	№ ДОКУМ	ПОДП	ДАТА	СВ.00.00.03.			
РАЗРАБ	БАКЛАНОВ				УГОЛОК ОПОРНЫЙ	ЛИТЕР 0	МАССА	МАСШТАБ 1:1
ПРОВЕР	ТУЛЬСКИЙ					ЛИСТ	ЛИСТОВ 1	
Т.КОНТР								
РУК РАЗР	НОВИЧКОВ				УГОЛОК РАВНОБОКИЙ № 10 ГОСТ 13737-68	ГИПРОНИИЗДРАВ		
ГЛ.ИНЖ.ОСК								
Н.К.ОТДЕЛА	ЗИНОВЬЕВ							

КОПИРОВАЛ ФОРМАТ

ТИПОВОЙ ПРОЕКТ 252-2-8

СВ.00.00.04

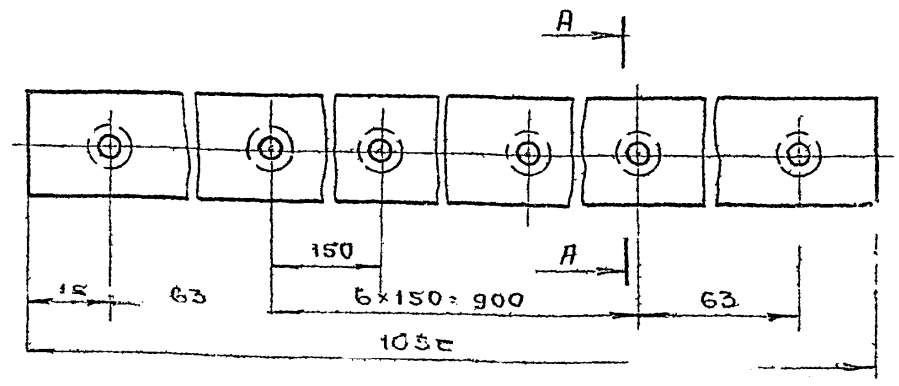

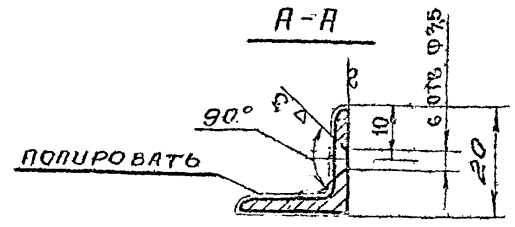

1. ОТКЛОНЕНИЕ СВОБОДНЫХ РАЗМЕРОВ ПО 7 КЛАССУ ТОЧНОСТИ ОСТ 1010.
2. ПОКРЫТИЕ Н9б.

ИЗМ	ЛИСТ	№ ДОКУМ	ПОДП	ДАТА	СВ.00.00.04			
РАЗРАБ	БАКЛАНОВ				РУЧКА-УГОЛОК	ЛИТЕР 0	МАССА	МАСШТ 1:1
ПРОВЕР	ТУЛЬСКИЙ					ЛИСТ	ЛИСТОВ	
Т.КОНТР								
РУК.РАЗР	НОВИЧКОВ				УГОЛОК РАВНОБОКИЙ № 8 ГОСТ 13737-68	ГИПРОНИИЗДРАВ		
ГЛ.ИНЖ.ОСК								
Н.К.ОТДЕЛА	ЗИНОВЬЕВ							

ИНВ № ПОДЛ | ПОДПИСЬ И ДАТА | ВЗАМ ИНВ № | ИНВ № ДУБЛ | ПОДПИСЬ И ДАТА

СС-1 00.00.00 СБ

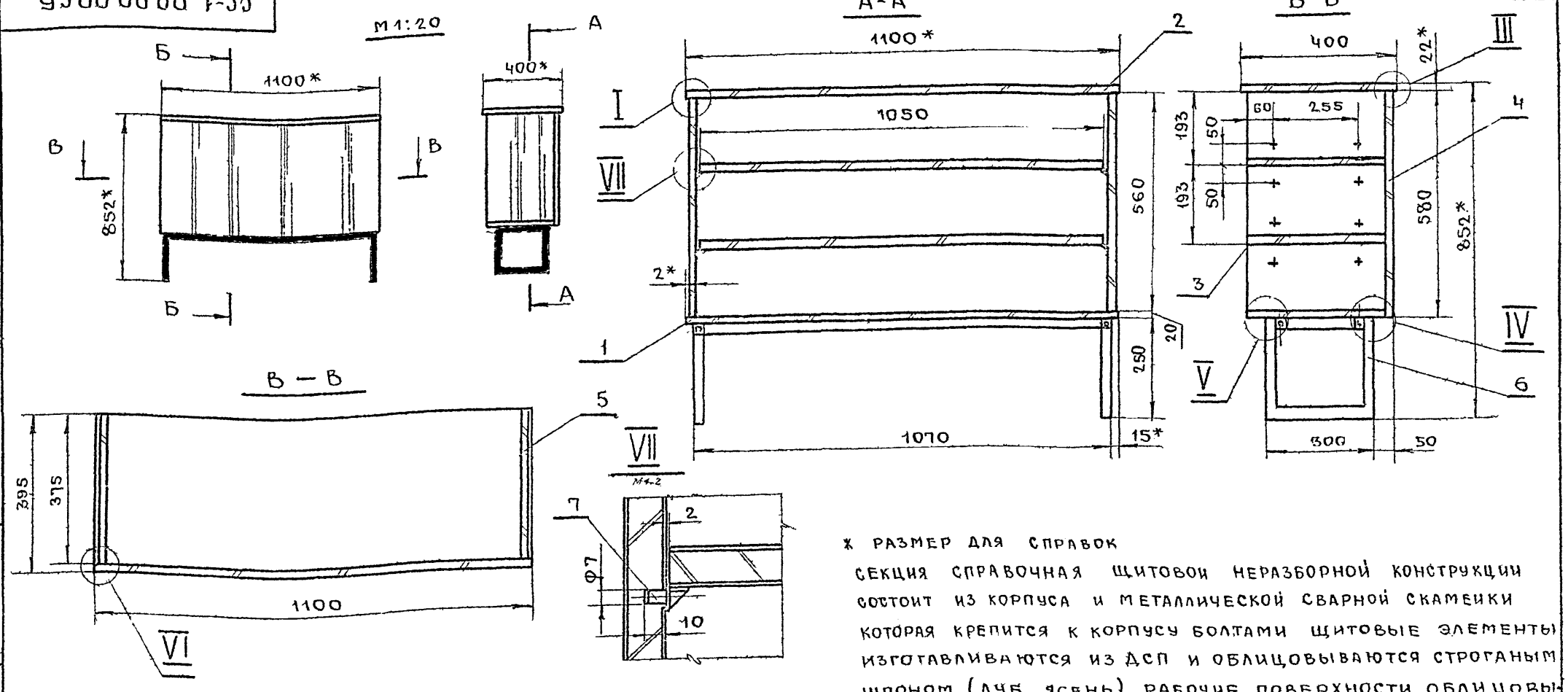

* РАЗМЕР ДЛЯ СПРАВОК

СЕКЦИЯ СПРАВОЧНАЯ ЩИТОВОЙ НЕРАЗБОРНОЙ КОНСТРУКЦИИ СОСТОИТ ИЗ КОРПУСА И МЕТАЛЛИЧЕСКОЙ СВАРНОЙ СКАМЕЙКИ КОТОРАЯ КРЕПИТСЯ К КОРПУСУ БОЛТАМИ ЩИТОВЫЕ ЭЛЕМЕНТЫ ИЗГОТАВЛИВАЮТСЯ ИЗ ДСП И ОБЛИЦОВЫВАЮТСЯ СТРОГАНЫМ ШПОНОМ (ДУБ ЯСЕНЬ). РАБОЧИЕ ПОВЕРХНОСТИ ОБЛИЦОВЫВАЮТСЯ ПЛАСТИКОМ ЛИЦЕВЫЕ КРОМКИ ЩИТОВ ПО ПРОЕКТУ ИМЕЮТ НАКЛЕЙКИ ИЗ ТВ ЛИСТВ ПОРОДЫ ДО ПУСКАЕТСЯ ЗАМЕНА МАССИВА НА КРОМОЧНУЮ ПЛЕНКУ ОТДЕЛКА - СМ.СТР. 7.

ВЫНОСНЫЕ ЭЛЕМЕНТЫ I, III, IV, V, VI СМ.СТР.7

РАСХОД МАТЕРИАЛОВ

NN° П/П	НАИМЕНОВАНИЕ	ЕД. ИЗМ	КОЛ-ВО
1	ПЛИТА ДРЕВЕСНО-СТРУЖЕЧНАЯ	м2	2,36
2	ШПОН СТРОГАНЫЙ	м2	3,84
3	ПЛАСТИК ДЕКОРАТИВНЫЙ	м2	0,88
4	ДРЕВЕСИНА ТВ Л ПОРОД	м3	0,001
5	ТРУБА 20х2,5-Н	м/п	4,3

ИЗМ	ЛИСТ	№ ДОКУМ	ПОДПИСЬ	ДАТА
РАЗРАБОТ		БАКЛАНОВ		
ПРОВЕРИЛ		ТУЛЬСКИЙ		
Т.КОНТР				
РУК.РАЗР		НОВИЧКОВ		
ГЛ.ИНЖ.ОСК				
Н.КОНТРОЛЬ		ЗИНОВЬЕВ		

СС-1 00.00.00.СБ

СЕКЦИЯ СПРАВОЧНАЯ - СС-1 СБОРОЧНЫЙ ЧЕРТЕЖ

ЛИТЕР	МАССА	МАСШТАБ
		1:10
ЛИСТ 1	ЛИСТОВ	

ГИПРОНИИЗДРАВ

КОПИРОВАЛ ФОРМАТ

ТИПОВОЙ ПРОЕКТ 252-2-8

СС 2.00.00.00 СБ

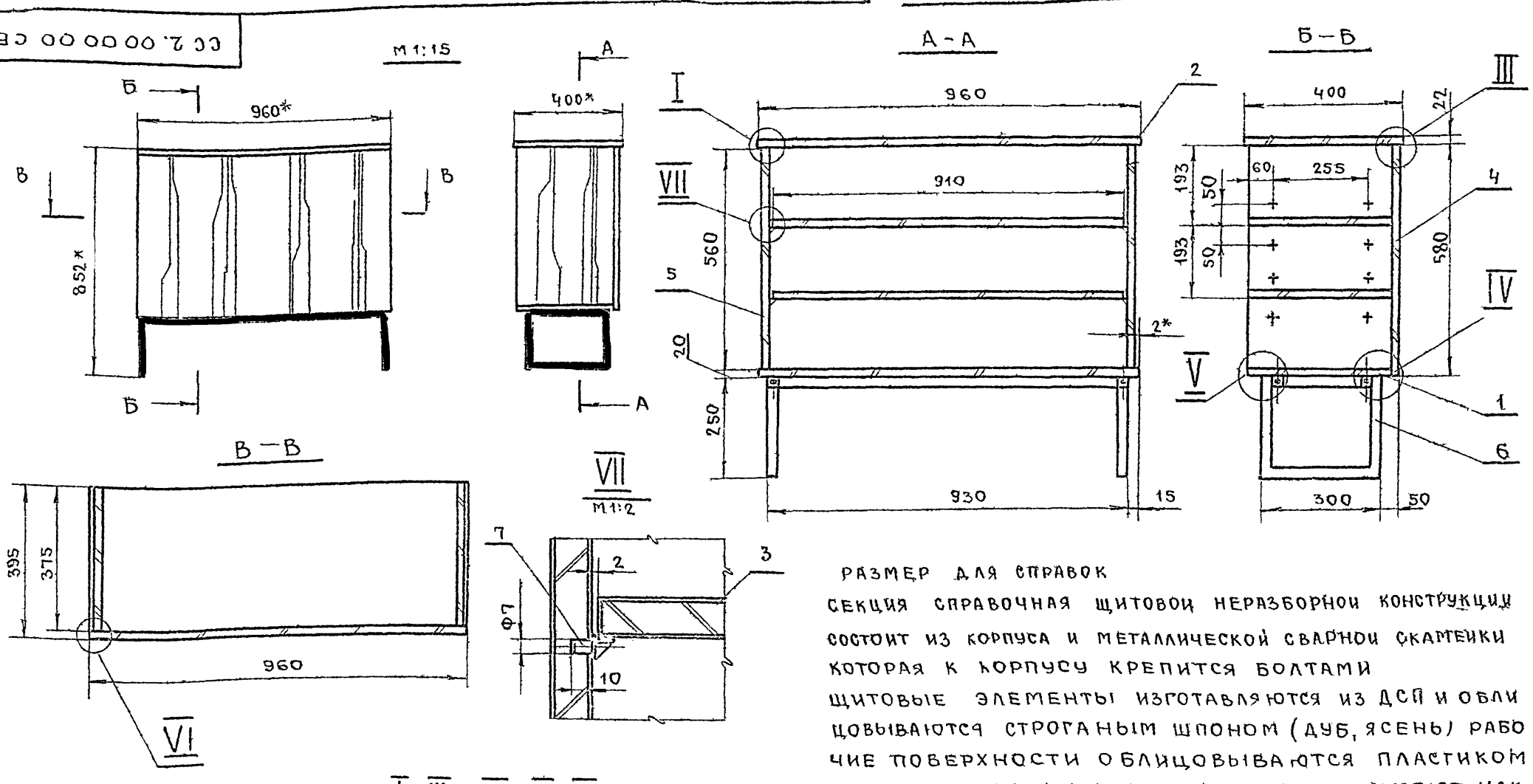

РАЗМЕР ДЛЯ СПРАВОК

СЕКЦИЯ СПРАВОЧНАЯ ЩИТОВОЙ НЕРАЗБОРНОЙ КОНСТРУКЦИИ СОСТОИТ ИЗ КОРПУСА И МЕТАЛЛИЧЕСКОЙ СВАРНОЙ СКАМЕЙКИ КОТОРАЯ К КОРПУСУ КРЕПИТСЯ БОЛТАМИ ЩИТОВЫЕ ЭЛЕМЕНТЫ ИЗГОТАВЛЯЮТСЯ ИЗ ДСП И ОБЛИЦОВЫВАЮТСЯ СТРОГАНЫМ ШПОНОМ (ДУБ, ЯСЕНЬ) РАБОЧИЕ ПОВЕРХНОСТИ ОБЛИЦОВЫВАЮТСЯ ПЛАСТИКОМ ЛИЦЕВЫЕ КРОМКИ ЩИТОВ ПО ПРОЕКТУ ИМЕЮТ НАКЛЕЙКИ ИЗ ТВ ЛИСТВ ПОРОДЫ ДОПУСКАЕТСЯ ЗАМЕНА МАССИВА НА КРОМОЧНУЮ ПЛЕНКУ ОТДЕЛКА - СМ. СТР. 7.

ВЫНОСНЫЕ ЭЛЕМЕНТЫ I, III, IV, V, VI СМ СТР 7

РАСХОД МАТЕРИАЛОВ

NN° П/П	НАИМЕНОВАНИЕ	ЕД. ИЗМ.	КОЛ-ВО
1	ПЛИТА ДРЕВЕСНО-СТРУЖЕЧНАЯ	м2	2,05
2	ШПОН СТРОГАНЫЙ	м2	3,34
3	ПЛАСТИК ДЕКОРАТИВНЫЙ	м2	0,76
4	ДРЕВЕСИНА ТВ Л ПОРОД	м3	0.0001
5	ТРУБА 28х25х1,5	п.м	3,9

ИЗМ	ЛИСТ	№ ДОКУМ	ПОДПИСЬ	ДАТА
РАЗРАБОТ		БАКЛАНОВ		
ПРОВЕРИЛ		ТУЛЬСКИЙ		
Т.КОНТР				
РУК РАЗР		НОВИЧКОВ		
ГЛ.ИНЖ ОСК				
Н.КОНТРОЛЬ		ЗИНОВЬЕВ		

СС-2. 00.00.00. СБ

СЕКЦИЯ СПРАВОЧНАЯ СС-2 СБОРОЧНЫЙ ЧЕРТЕЖ

ЛИТЕР	МАССА	МАСШТАБ
О		1:10
ЛИСТ 1	ЛИСТОВ 1	

ГИПРОНИИЗДРАВ

ИНВ.№ ПОДЛ. | ПОДПИСЬ И ДАТА | ВЗАМ.ИНВ.№ | ИНВ.№ ДУБЛ. | ПОДПИСЬ И ДАТА

КРЫШКА СС-1 02.00 00

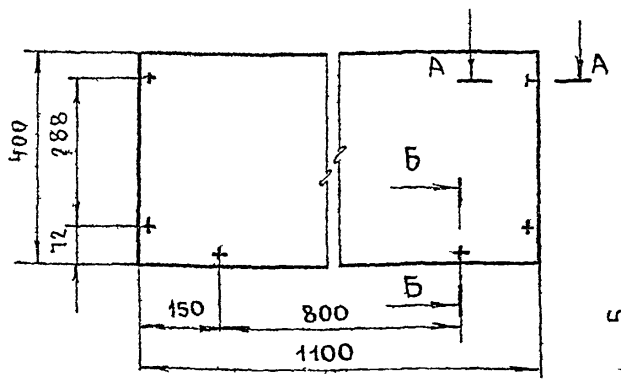

А-А
М1:1

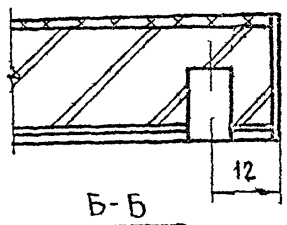

Б-Б
М1:1

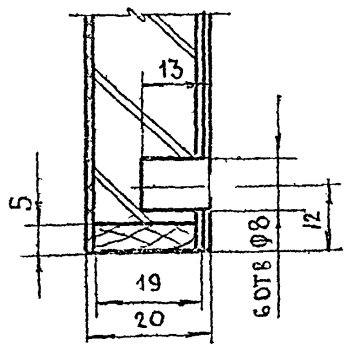

* РАЗМЕРЫ ДЛЯ СПРАВОК

NN п/п	ОБОЗНАЧ	НАИМЕНОВАНИЕ	МАТЕР. ГОСТ	КОЛ.	РАЗМЕРЫ В ММ В ЧИСТОТЕ Д	Ш	Т	ПРИМЕЧ
9		ГАЙКА М6	ГОСТ 5916-70	6				
8		БОЛТ М6×60	ГОСТ 7801-62	6				
7		ПОЛКОДЕРЖАТЕЛЬ	№ЧЕРТ 67-01	8				КАТАЛОГ ВПКТИМ ТОМ I
6	12А-00-00	ОСНОВАНИЕ	СБ	1	1070	300	250	СМ СТР.8
5	05-00-00	СТЕНКА БОКОВАЯ	СБ	2	560	375	20	
4	04-00-00	СТЕНКА ЗАЛИЦОВОЧН	СБ	1	1100	580	20	
3	03-00-00	ПОЛКА	СБ	2	1050	375	20	
2	02-00-00	КРЫШКА	СБ	1	1100	400	22	
1	01-00-00	СТЕНКА ГОРИЗОНТ	СБ	1	1100	375	20	

СС-1.00.00.00

ИЗМ	ЛИСТ	№ДОКУМ	ПОДПИСЬ	ДАТА
РАЗРАБОТ		БАКЛАНОВ		
ПРОВЕРИЛ		ТУЛЬСКИЙ		
ТКОНТР				
РУК.РАЗР		НОВИЧКОВ		
ГЛИНЖОСК				
Н.К.ОТДЕЛА		ЗИНОВЬЕВ		

СЕКЦИЯ СПРАВОЧНАЯ СС-1

ЛИТЕР	МАССА	МАСШТАБ
0		1:10
ЛИСТ	ЛИСТОВ 1	

ГИПРОНИИЗДРАВ

КОПИРОВАЛ ФОРМАТ

СТЕНКА ГОРИЗОНТАЛЬНАЯ СС-2 01.00.00

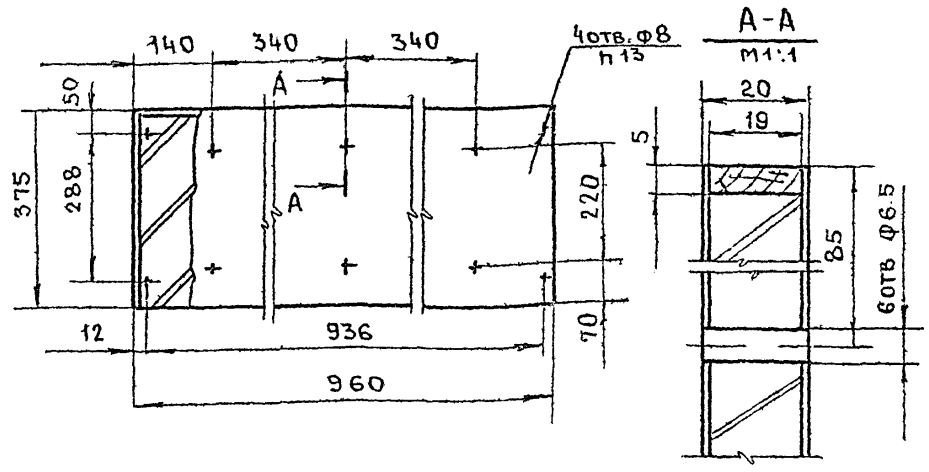

А-А
М1:1

NN п/п	ОБОЗНАЧ	НАИМЕНОВАНИЕ	МАТЕР ГОСТ	КОЛ	РАЗМЕРЫ В ЧИСТОТЕ Д	Ш	Т	ПРИМЕЧ
9		ГАЙКА М6	ГОСТ 5916-70	6				
8		БОЛТ М6×60	ГОСТ 7801-62	6				
7		ПОЛКОДЕРЖАТЕЛЬ	№ЧЕРТ 67-01	8				КАТАЛОГ ВПКТИМ ТОМ I
6	06-00 00	ОСНОВАНИЕ	СБ	1	930	300	250	
5	05-00-00	СТЕНКА БОКОВАЯ	СБ	2	560	375	20	
4	04-00-00	СТЕНКА ЗАЛИЦОВОЧН	СБ	1	960	580	20	
3	03-00-00	ПОЛКА	СБ	2	910	375	20	
2	02-00-00	КРЫШКА	СБ	1	960	400	22	
1	01-00-00	СТЕНКА ГОРИЗОНТ	СБ	1	960	375	20	

СС-2.00.00.00

ИЗМ	ЛИСТ	№ ДОКУМ	ПОДПИСЬ	ДАТА
РАЗРАБОТ		БАКЛАНОВ		
ПРОВЕР		ТУЛЬСКИЙ		
ТКОНТР				
РУК РАЗР		НОВИЧКОВ		
ГЛ ИНЖОСК				
Н.К ОТДЕЛА		ЗИНОВЬЕВ		

СЕКЦИЯ СПРАВОЧНАЯ СС-2

ЛИТЕР	МАССА	МАСШТАБ
0		1:10
ЛИСТ	ЛИСТОВ 1	

ГИПРОНИИЗДРАВ

КОПИРОВАЛ ФОРМАТ

▽4 (▽)

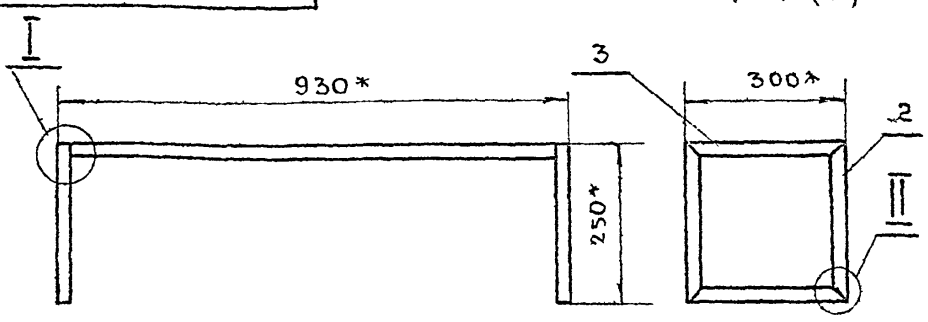

I
М1:1

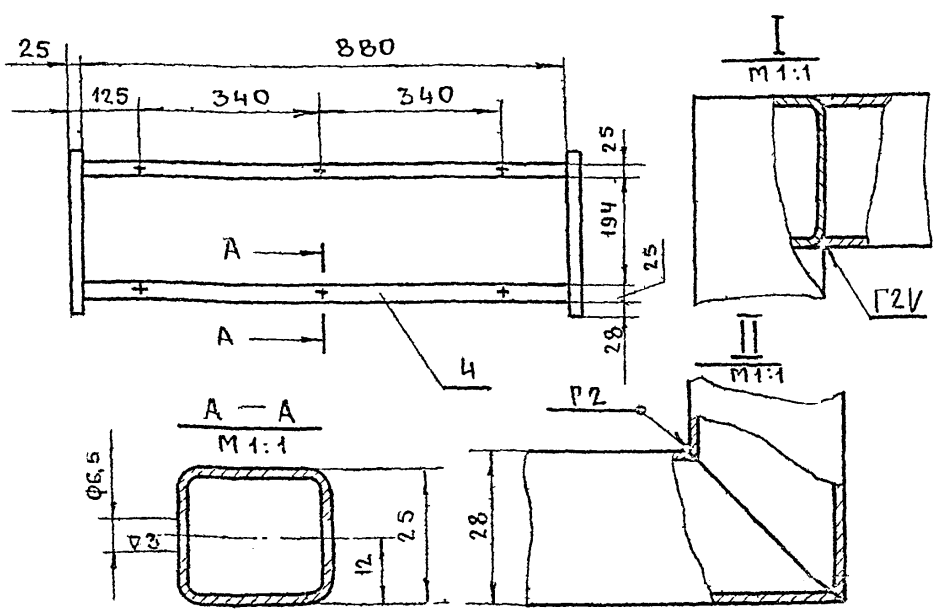

II
М1:1

1.* РАЗМЕРЫ ДЛЯ СПРАВОК.
2. ОТКЛОНЕНИЯ СВОБОДНЫХ РАЗМЕРОВ ПО 7КЛАССУ ТОЧНОСТИ ОСТ 1010.
3 ПОСЛЕ СВАРКИ КОНСТРУКЦИЮ ПРАВИТЬ, СВАРНЫЕ ШВЫ ЗАЧИСТИТЬ.
4 ПОКРЫТИЕ - МОЛОТКОВОЙ ЭМАЛЬЮ.

СС-2 06.00.00.СБ

ИЗМ	ЛИСТ	№ДОКУМ	ПОДПИСЬ	ДАТА
РАЗРАБОТ		БАКЛАНОВ		
ПРОВЕРИЛ		ТУЛЬСКИЙ		
ТКОНТР				
РУК.РАЗР		НОВИЧКОВ		
ГЛИНЖО				
Н.К.ОТДЕЛА		ЗИНОВЬЕВ		

ОСНОВАНИЕ
СБОРОЧНЫЙ ЧЕРТЕЖ

ЛИТЕР	МАССА	МАСШТАБ
0		1:10
ЛИСТ	ЛИСТОВ 1	

ГИПРОНИИЗДРАВ

▽3

ОПОРА ГОРИЗОНТАЛЬНАЯ СС-2 06 01 02

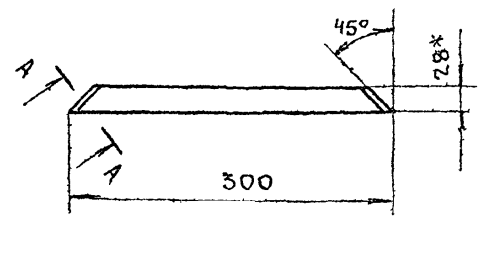

А А повернуто
М1 1

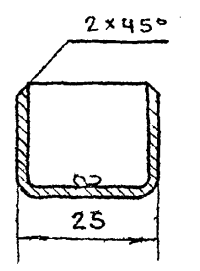

1* РАЗМЕРЫ ДЛЯ СПРАВОК.
2 ОТКЛОНЕНИЕ СВОБОДНЫХ РАЗМЕРОВ ПО 7КЛАССУ ТОЧНОСТИ ОСТ 1010.
3 ПОКРЫТИЕ МОЛОТКОВОЙ ЭМАЛЬЮ.

NN п/п	ОБОЗНАЧ	НАИМЕНОВАНИЕ	МАТЕР ГОСТ	КОЛ	РАЗМЕРЫ В ЧИСТОТЕ Д	Ш	Т	ПРИМЕЧ
4	06-00-01	СВЯЗЬ	ЧМТУ 3 285-70	2	880	28	25	—II—
3	06-01-02	ОПОРА ГОРИЗОНТ	ЧМТУ 3-285-70	4	300	28	25	—/—
2	06-01-01	СТОЙКА	ЧМТУ 3 285-70	4	250	28	25	ТРУБА 28×25×1,4
1	06-01-00	БОКОВИНА	СБ	2	400	250	25	

СС-2.06.00.00

ИЗМ	ЛИСТ	№ ДОКУМ	ПОДПИСЬ	ДАТА
РАЗРАБ		БАКЛАНОВ		
ПРОВЕР		ТУЛЬСКИЙ		
ТКОНТР				
РУК.РАЗР		НОВИЧКО		
ГЛ.ИНЖОСК				
Н.К.ОТДЕЛА		ЗИНОВЬЕВ		

ОСНОВАНИЕ

ЛИТЕР	МАССА	МАСШТАБ
0		1:5
ЛИСТ	ЛИСТОВ 1	

ГИПРОНИИЗДРАВ

ТИПОВОЙ ПРОЕКТ 252-2-8

ИНВ.№ ПОДЛ. | ПОДПИСЬ И ДАТА | ВЗАМ.ИНВ.№ | ИНВ.№ ДУБЛ. | ПОДПИСЬ И ДАТА

М 1:15

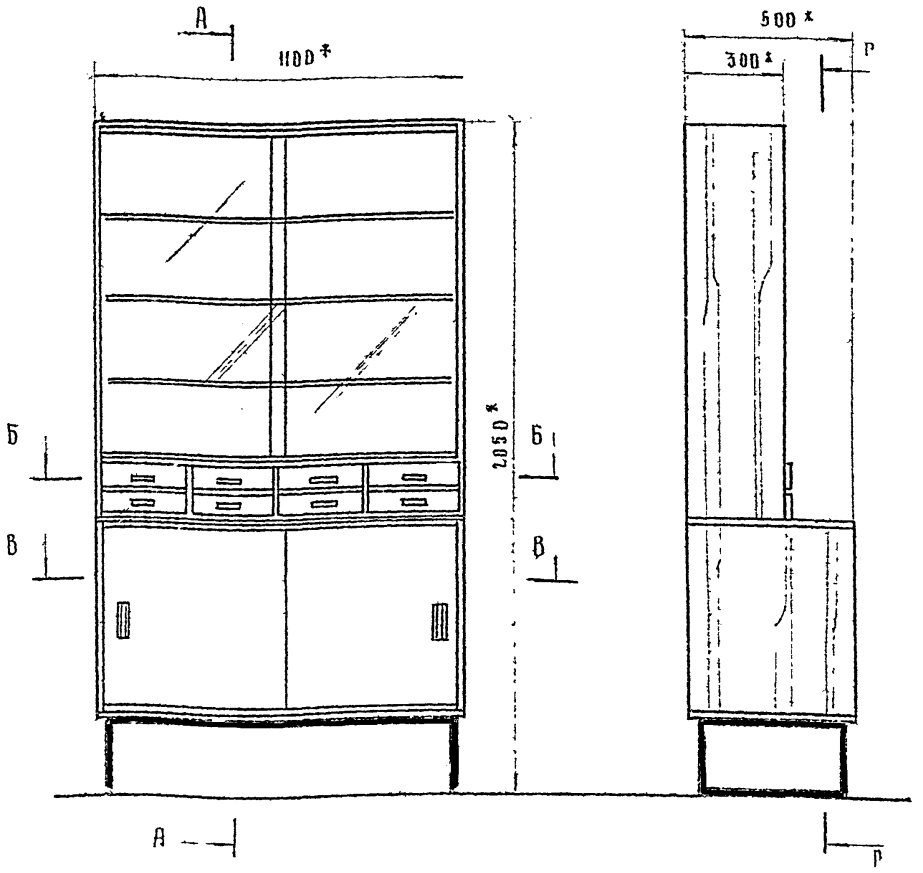

А-А

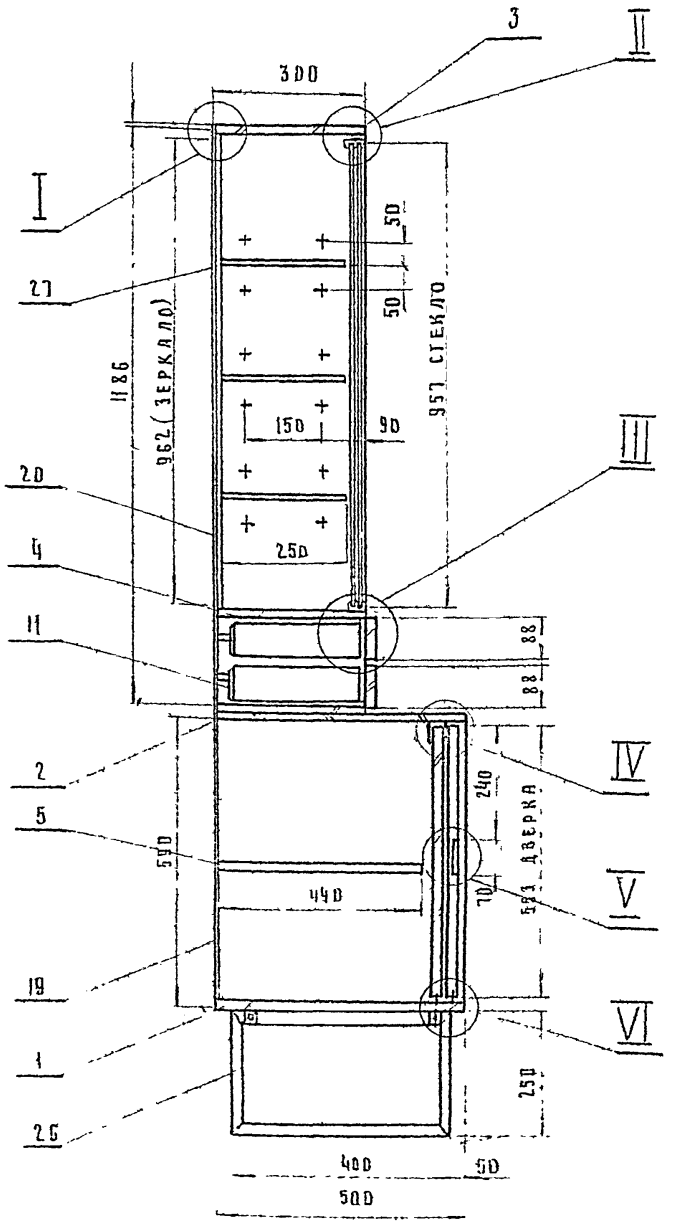

Г-Г

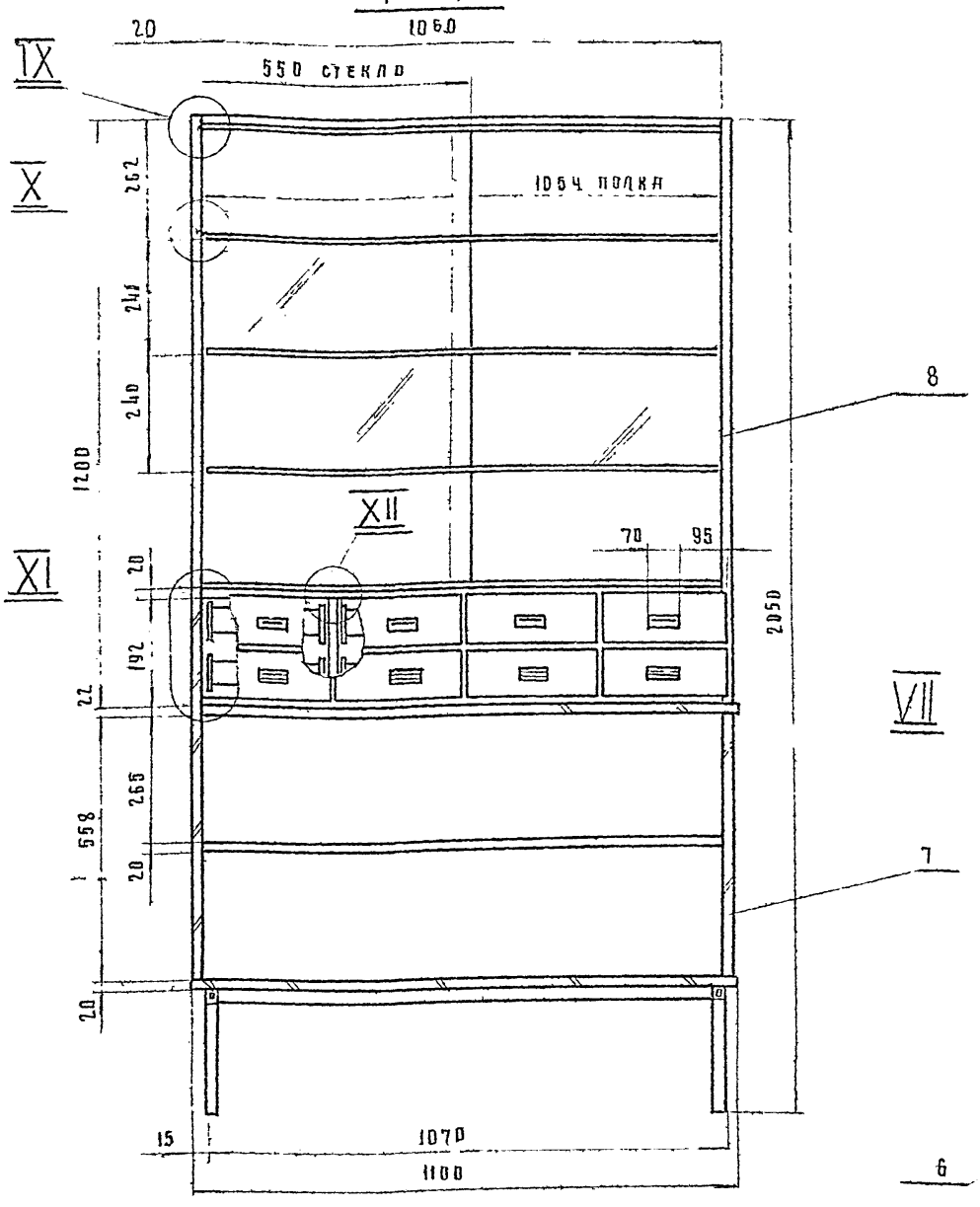

Б-Б

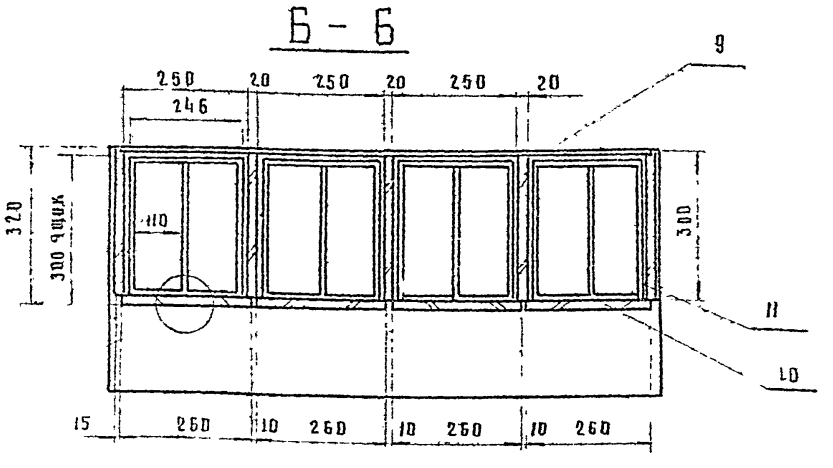

В-В

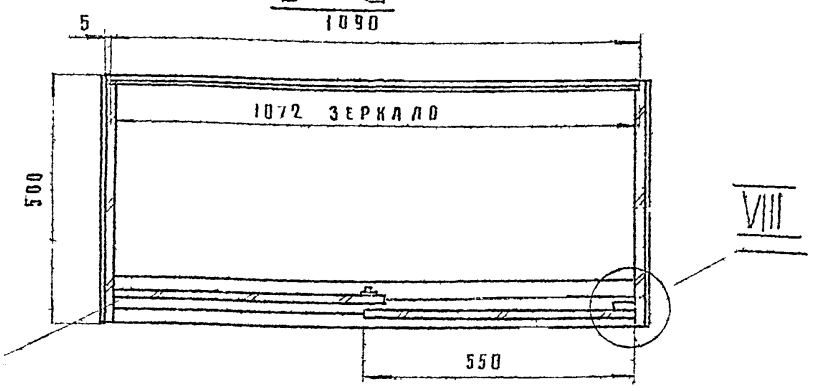

Расход материалов

№№ п/п	Наименование	Един измер	Кол во
1	Плита древесно стружечная	$м^3$	0,101
2	Шпон строганый	$м^2$	9,7
3	Древесина хвойных пород	$м^3$	0,008
4	Древесина лиственных пород	$м^3$	0,002
5	Фанера клеенная	$м^2$	2,4
6	Пластик декоративный бумажно-слоистый	$м^2$	0,55
7	Стекло б=5 мм	$м^2$	1,85
8	Зеркало мебельное	$м^2$	1,06
9	Труба 28х25х2	п м	3,7

Шкаф материальный щитовой неразборной конструкции состоит из секции верхней, секции нижней и металлического основания сварной конструкции (труба 28х25х1,4) Установка верхней секции производится на фиксирующих шкантах Основные к секции крепится на болтах Щитовые элементы изготовляются из ДСП и облицо вываю я строганым шпоном (дуб ясень) Рабочие поверхности облицовываются пластиком Рабочие кромки щитов имеют наклейку из др тв л пор Отделка щитовых элементов лаковая прозрачная Покрытие металлического основания молотковыи эмалью черного цвета

					ШМ.00.00.00.СБ		
Изм	Лист	№ докум	Подп	Дата	Шкаф материальный	Лит	Масса	Масшт
Разраб		Бакалов				О		1:10
Провер		Тульский						
Т контр						Лист 1	Листов 2	
Рук. разр		Новик						
Гл спец								
Нач отдела		Новьев						

Типовой проект 252-2-8

Инв. № подл. | Подпись и дата | Взам. инв. № | Инв. № дубл. | Подпись и дата

I

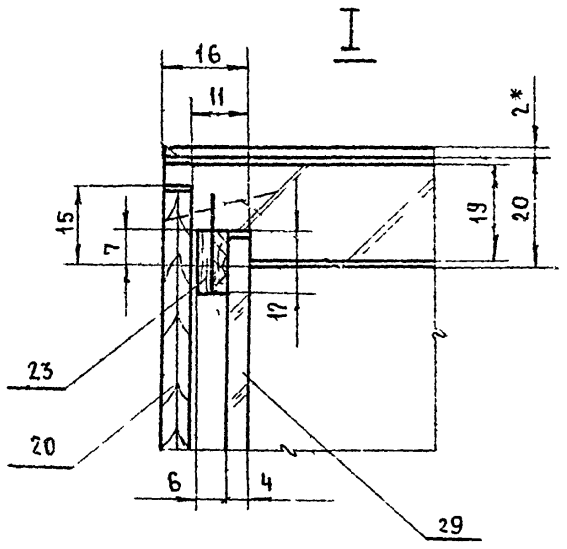

II

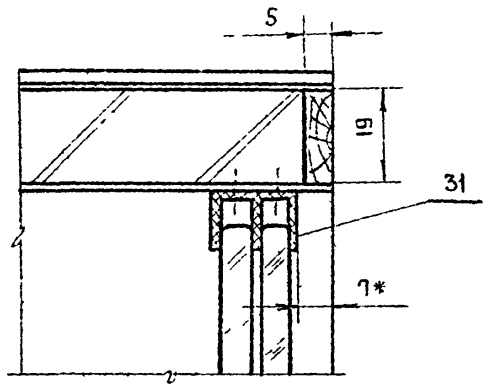

III

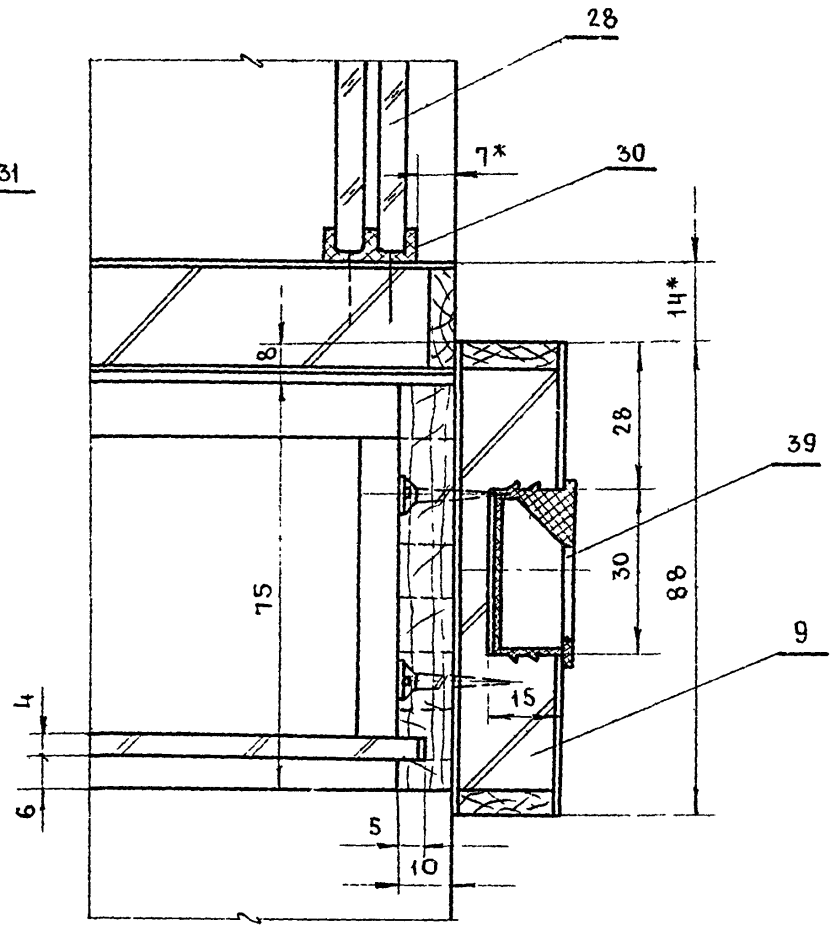

VII

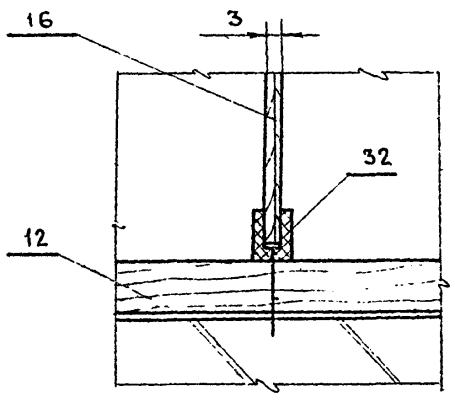

VIII

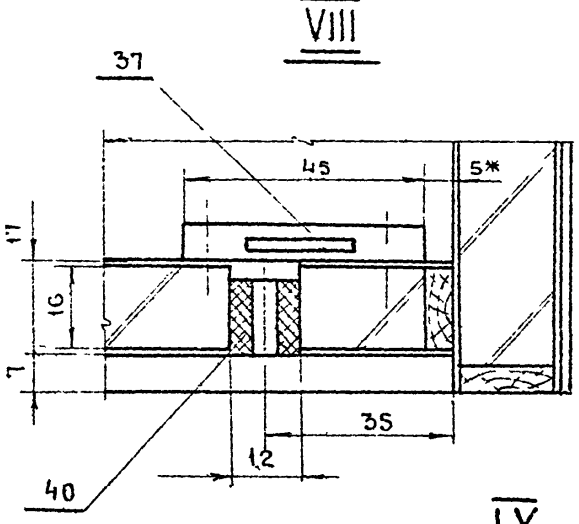

IX

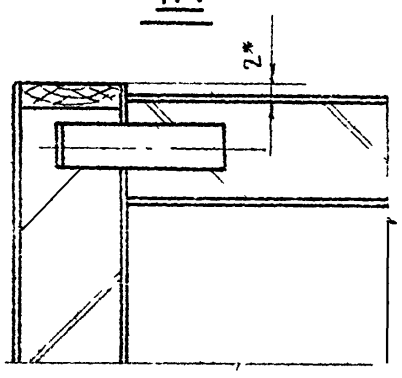

IV

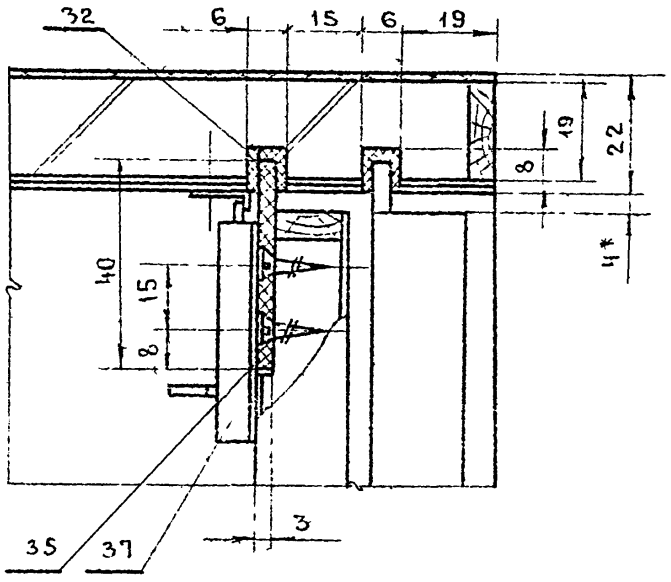

X

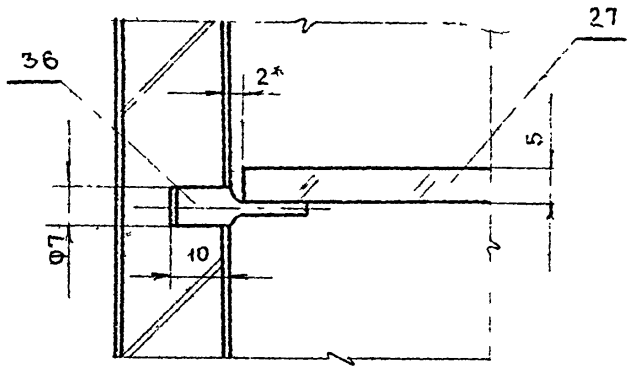

XI

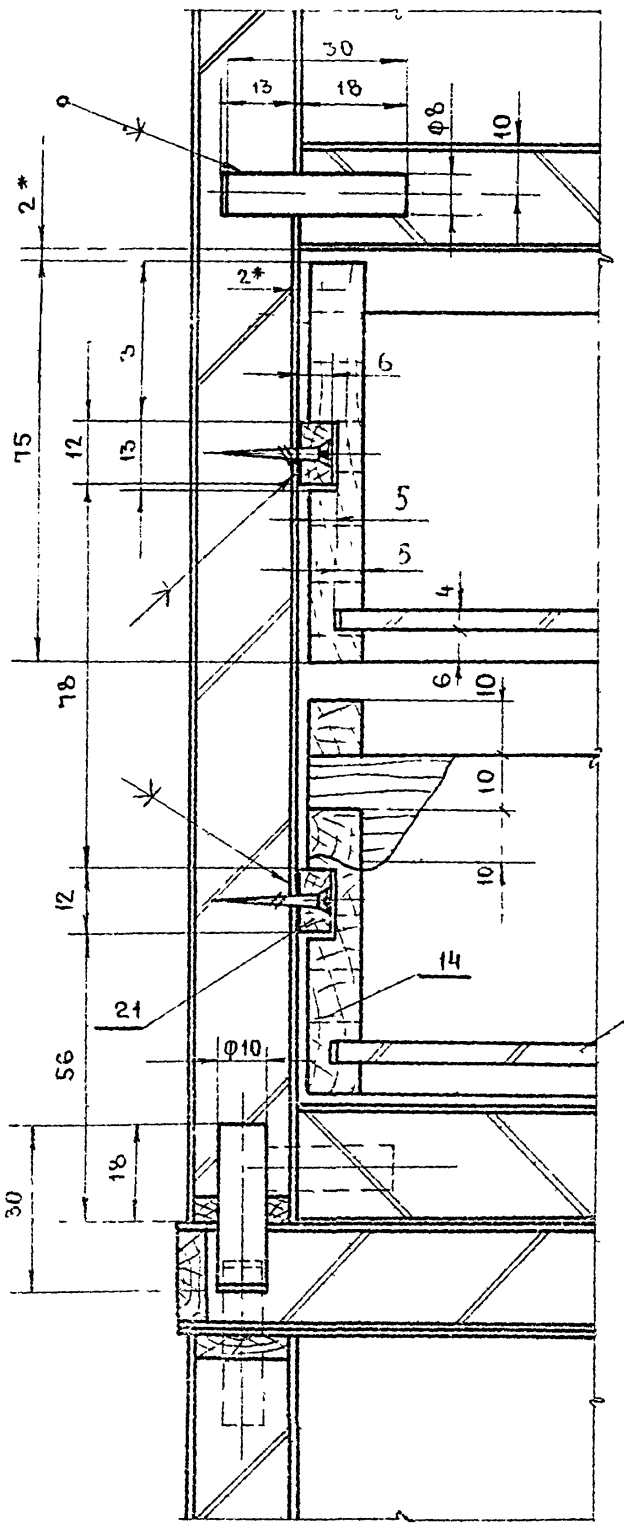

XII

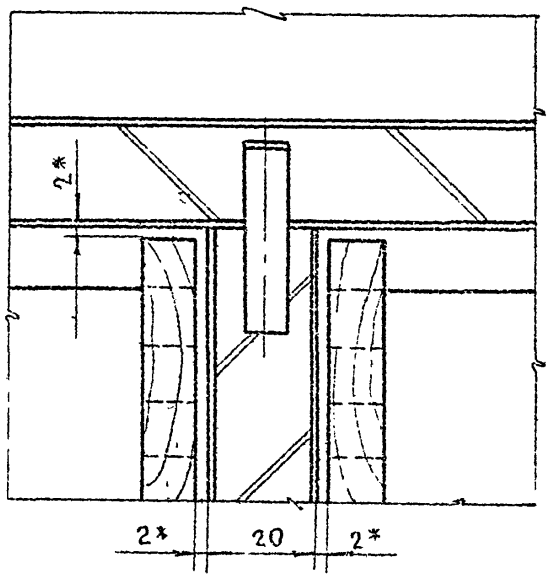

VI

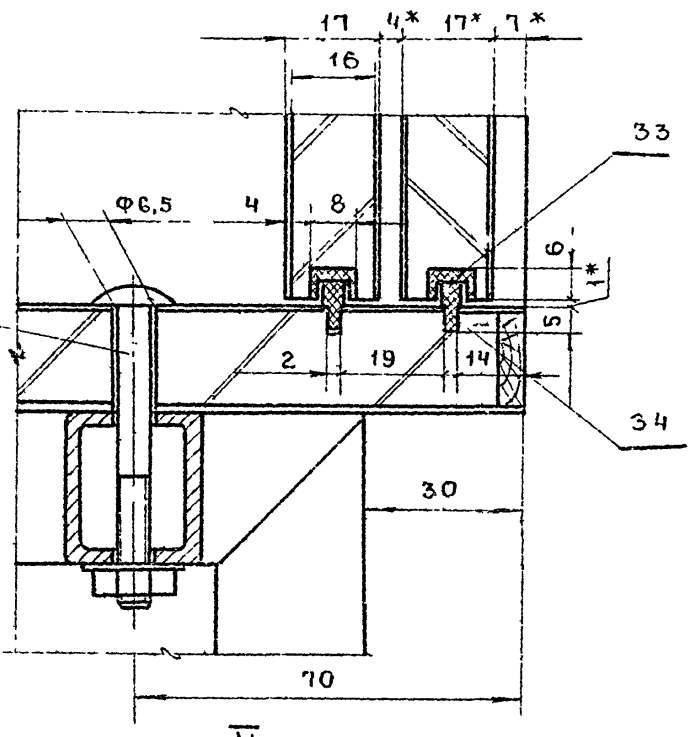

V повернуто

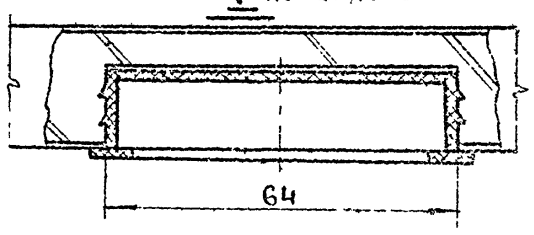

x-РАЗМЕРЫ ДЛЯ СПРАВОК

Изм.	Лист	№ докум.	Подп.	Дата
Разработ.		Баканов		
Проверил		Тульский		
Т. контр.				
Рук. разр.		Новичков		
Гл. инж. отд.				
Н. контр.		Виновьев		

ШМ.00.00.00.СБ.

ШКАФ МАТЕРИАЛЬНЫЙ
СБОРОЧНЫЙ ЧЕРТЕЖ

Литер	Масса	Масштаб
0		1:1

Лист 2 Листов

ГИПРОНИИЗДРАВ

Копировал Формат

ТИПОВОЙ ПРОЕКТ 252-2-8

Инв. № подл. | Подпись и дата | Взам. инв. № | Инв. № дубл. | Подпись и дата

00 00 00 ШТ

№ п/п	Обозначен.	Наименование	Матер ГОСТ	Кол.	Д	Ш	Т	Примеч.
40		ФУТОРКА	№ЧЕРТ 164	1				—"—
39		РУЧКА-РАКОВИНА	№ЧЕРТ 180-00 00	10				—"—
38		ЗАДВИЖКА	№ЧЕР.12	1				—"—
37		ЗАМОК НАКЛАДНОЙ	№ЧЕРТ 102	1				—"—
36		ПОЛКОДЕРЖАТЕЛЬ	ОН.08.122-65	12				КАТАЛОГ ВПКТИМ ТОМ I
35		ПЛАСТИНА	ГОСТ 5-52	4	40	40	3	ТЕКСТОЛИТ ПОДЕЛОЧН
34		ПЛАНКА НАПРАВЛЯЮЩАЯ	РТМ 08.110-65	2	1060			—"—
33		ПЛАНКА НАПРАВЛ. ТИП I	РТМ 08.107-65	2	1060			—"—
32		ПЛАНКА НАПРАВЛ ТИП II	РТМ 08.107-65		29 м/п			—"—
31		ПЛАНКА НАПРАВЛ ТИП III	РТМ 08.108-65	1	1060			—"—
30		ПЛАНКА НАПРАВЛ ТИП II	РТМ 08.108-65	1	1060			КАТАЛОГ ВПКТИМ ТОМ I
29	00-00-08	ЗЕРКАЛО	ГОСТ 15469-70	1	1072	962	4	
28	00-00-07	ДВЕРКИ РАЗДВИЖНЫЕ	ГОСТ 7132-61	2	957	550	5	
27	00-00-06	ПОЛКА	ГОСТ 7132-61	3	1060	250	5	
26	11-00-00	ОСНОВАНИЕ	СБ	1	1070	400	250	
25								
24								
23	00-00-05	РАСКЛАДКА ПОПЕРЕЧН	—"—	2	1074	12	6	
22	00-00-04	РАСКЛАДКА ПРОДОЛЬН	—"—	2	962	12	6	
21	00-00-03	ПОЛОЗОК НАПРАВЛЯЩ	ДР.ХВ ПОР	16	260	12	7	

Размеры в мм в чистоте

ШМ 00.00.00

ШКАФ МАТЕРИАЛЬНЫЙ

Изм	Лист	№ докум	Подпись	Дата
Разработ		Бакланов		
Проверил		Тульский		
Т.контр				
Рук.разр		Новичков		
Гл.инж.оск				
Н.к отдела		Зиновьев		

Литер 0 | Масса | Масштаб —

Лист 2 | Листов

ГИПРОНИИЗДРАВ

90 00 00 ШТ 70 00 00 ШТ

∇6 (∇)

34

ДВЕРКА РАЗДВИЖНАЯ ШМ.00.00.07

М 1:5

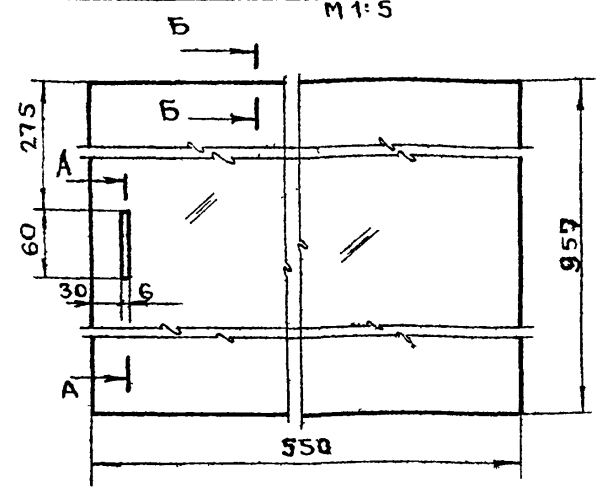

А-А

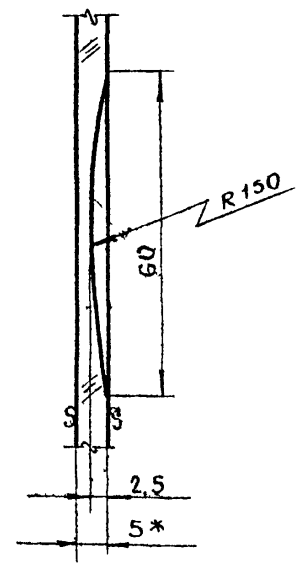

ПОЛКА ШМ.00.00.06.

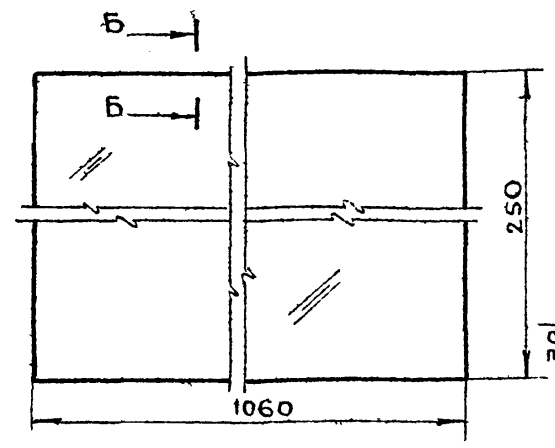

Б-Б

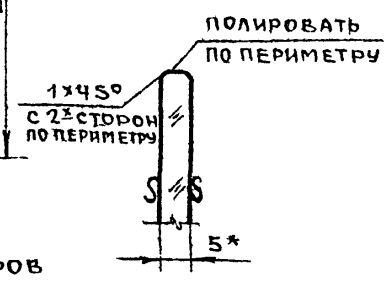

1.* РАЗМЕРЫ ДЛЯ СПРАВОК
2. ОТКЛОНЕНИЕ СВОБОДНЫХ РАЗМЕРОВ ПО 7 КЛАССУ ТОЧНОСТИ ОСТ 1010

ШМ.00.00.07; ШМ.00.00.06.

ДВЕРКА РАЗДВИЖНАЯ ПОЛКА

Изм	Лист	№ докум	Подпись	Дата
Разработ		Бакланов		
Проверил		Тульский		
Т.контр				
Рук.разр		Новичков		
Гл.инж.оск				
		Зиновьев		

Литер 0 | Масса | Масштаб 1:1

Лист | Листов 1

СТЕКЛО ЛИСТВОЕ 5мм ГОСТ 7132-61

ГИПРОНИИЗДРАВ

00 00 00 ШТ

№ п/п	Обознач.	Наименование	Матер ГОСТ	Кол.	Д	Ш	Т	Примеч.
20	00 00-02	СТЕНКА ЗАДНЯЯ	—"—	1	1186	1090	5	
19	00-00-01	СТЕНКА ЗАДНЯЯ	ФАН.КЛ.	1	1090	590	5	
18								
17								
16	10-01-05	СРЕДНИК	ФАН КЛ	8	265	55	3	
15	10-01-04	ЗАГЛУШИНА	Д.В.П	8	275	234	4	
14	10-01-03	СТЕНКА БОКОВАЯ	—"—	16	280	75	10	
13	10-01-02	СТЕНКА ЗАДНЯЯ	—"—	16	246	55	10	
12	10-01-01	СТЕНКА ПЕРЕДНЯЯ	ДР.ХВ.ПОР	16	246	75	10	
11	10-01-00	ЯЩИК	СБ.	8	300	246	75	
10	10-00-00	СТЕНКА ЛИЦЕВАЯ ЯЩИКА	СБ.	8	260	88	20	
9	09-00-00	СТЕНКА ВЕРТИКАЛЬН	СБ.	3	295	170	20	
8	08-00-00	СТЕНКА ВЕРТИКАЛЬН.	СБ.	2	1200	300	20	
7	07-00-00	СТЕНКА ВЕРТИКАЛЬН.	СБ.	2	558	500	20	
6	06-00-00	ДВЕРКИ РАЗДВИЖНЫЕ	СБ.	2	553	550	17	
5	05-00-00	ПОЛКА	СБ.	1	1060	440	20	
4	04-00-00	СТЕНКА ГОРИЗОНТ.	СБ.	1	1060	295	20	
3	03-00-00	СТЕНКА ГОРИЗОНТ.	СБ.	2	1060	500	20	
2	02-00-00	КРЫШКА	СБ.	1	1100	500	22	
1	01-00-00	СТЕНКА ГОРИЗОНТ.	СБ.	1	1100	500	20	

Размеры в мм в чистоте

ШМ 00 00 00

ШКАФ МАТЕРИАЛЬНЫЙ

Изм	Лист	№ докум	Подпись	Дата
Разработ		Бакланов		
Проверил		Тульский		
Т.контр				
Рук.разр		Новичков		
Гл.инж.оск				
Н.к отдела		Зиновьев		

Литер 0 | Масса | Масштаб —

Лист 1 | Листов 3

ГИПРОНИИЗДРАВ

ТИПОВОЙ ПРОЕКТ 252-2-8

00 00 00 ШТ

ЗЕРКАЛО ШМ.00.00.08

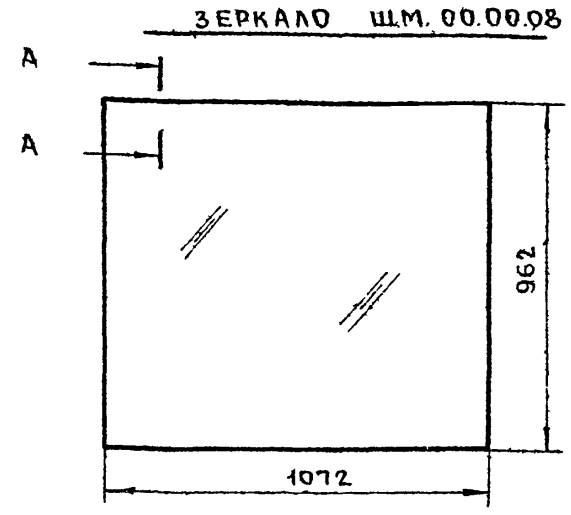

А-А

М 1:1

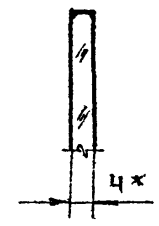

1.* РАЗМЕРЫ ДЛЯ СПРАВОК
2. ОТКЛОНЕНИЕ СВОБОДНЫХ РАЗМЕРОВ ПО 7 КЛАССУ ТОЧНОСТИ ОСТ 1010

№ п/п	Обозначен	Наименование	Матер ГОСТ	Кол	Д	Ш	Т	Примеч.
46		ГВОЗДИ РАЗНЫЕ	ГОСТ 4028-63	85				
45		ШУРУПЫ РАЗНЫЕ	ГОСТ 1145-70	40				
44								
43		ГАЙКА М6	ГОСТ 5916-70	6				
42		ШАЙБА 6	ГОСТ 11371-68	6				
41		БОЛТ М6×60	ГОСТ 7801-62	6				

Размеры в мм в чистоте

ШМ 00 00

ШКАФ МАТЕРИАЛЬНЫЙ

Изм	Лист	№ докум	Подпись	Дата
Разработ		Бакланов		
Проверил		Тульский		
Т.контр				
Рук.разр		Новичков		
Гл.инж.оск				
Н.к отдела		Зиновьев		

Литер 0 | Масса | Масштаб 1:15

Лист 3 | Листов

ЗЕРКАЛО МЕБЕЛЬНОЕ 4мм ГОСТ 15469-70

ГИПРОНИИЗДРАВ

Копировал | Формат

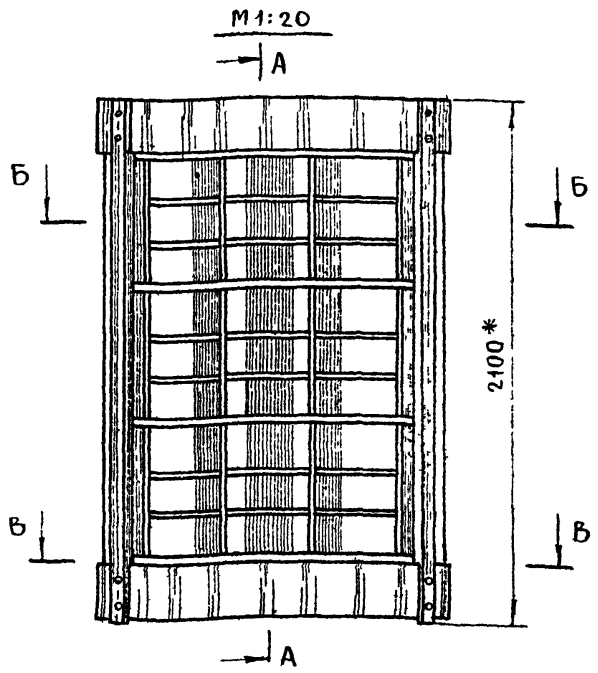

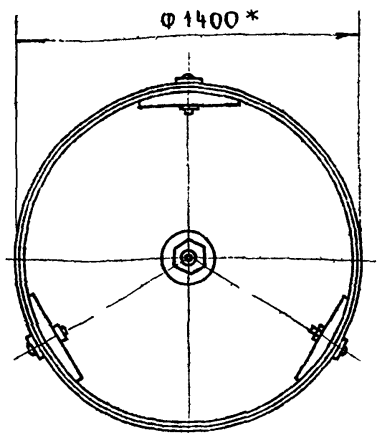

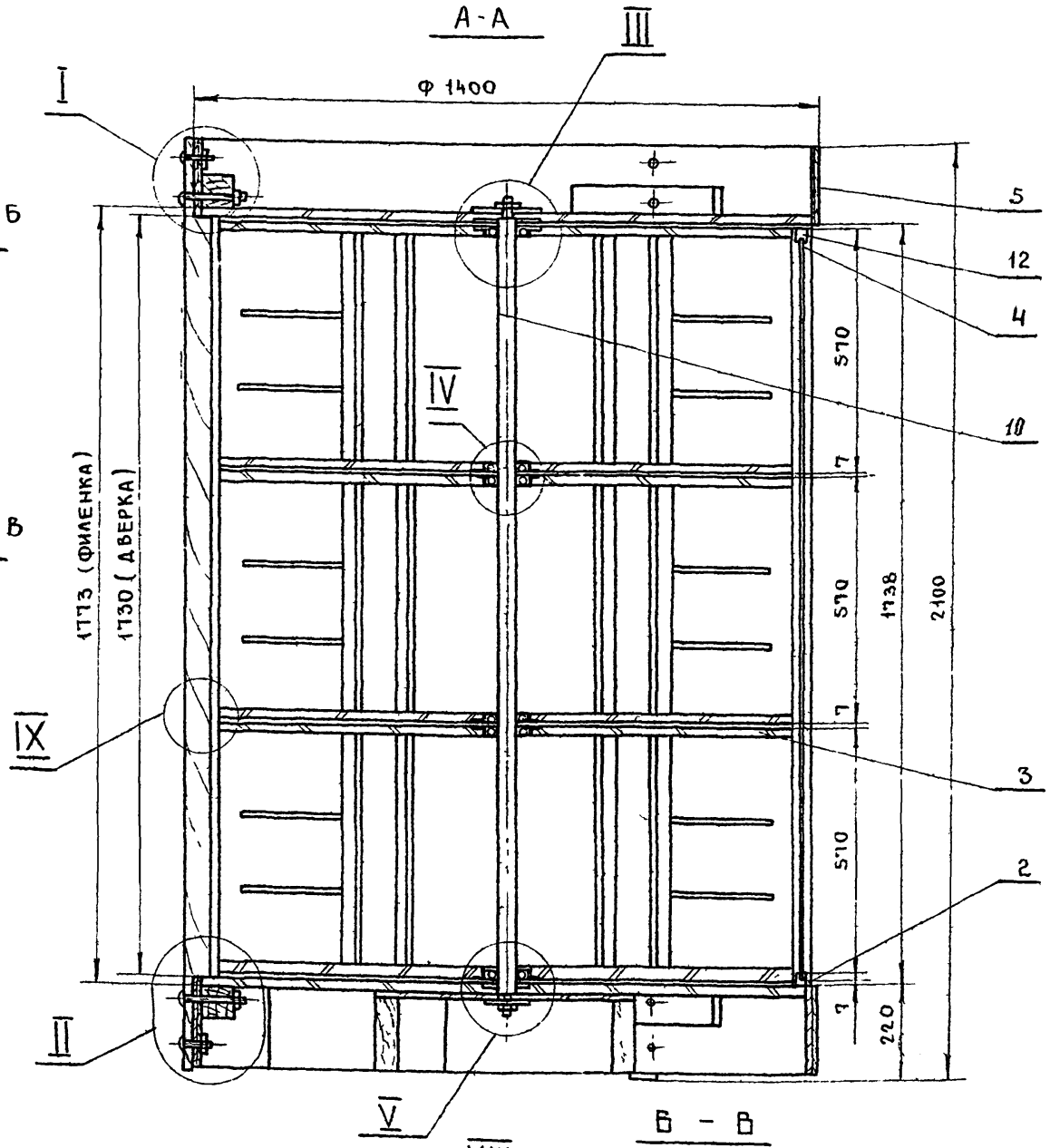

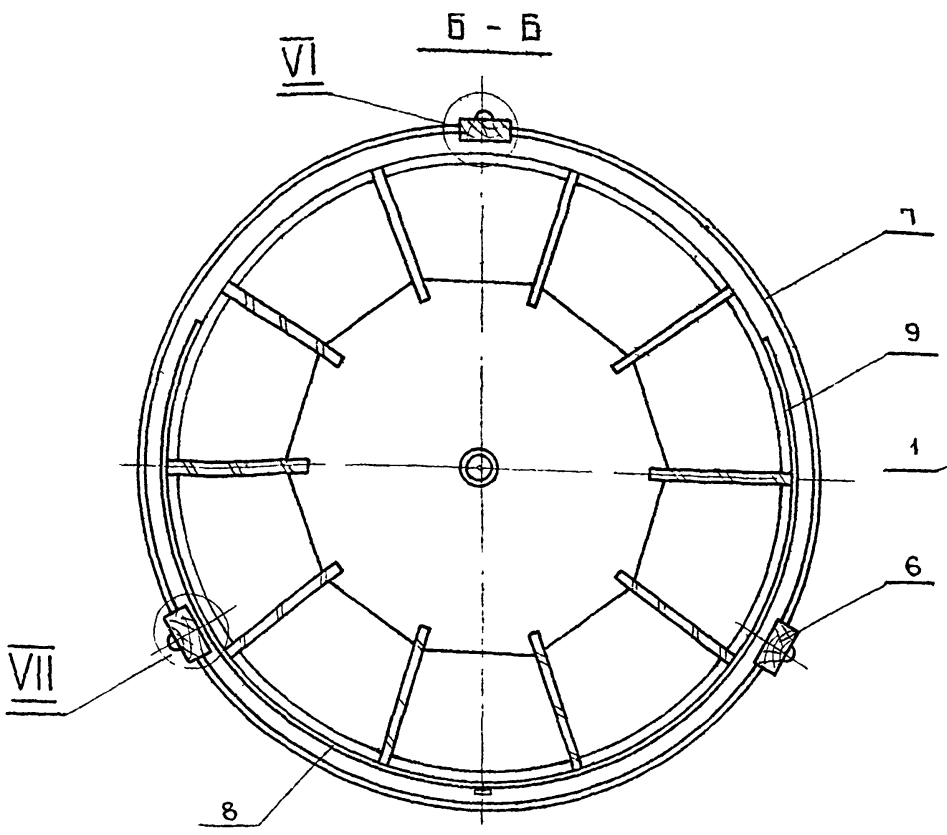

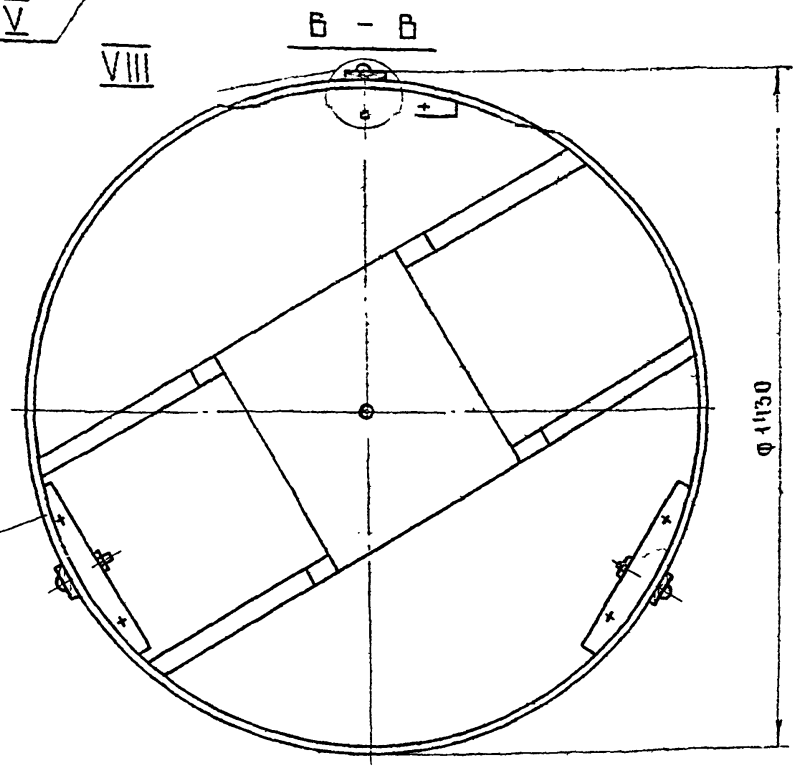

* РАЗМЕРЫ ДЛЯ СПРАВОК.

БАРАБАН-ВЕРТУШКА ДЛЯ РЕГИСТРАТУРЫ ПРЕДНАЗНАЧЕНА, ДЛЯ ХРАНЕНИЯ МЕДИЦИНСКИХ КАРТОЧЕК.

БАРАБАН-ВЕРТУШКА ИМЕЕТ ВЕРХНЕЕ И НИЖНЕЕ КОЛЬЦО, ВЫКЛЕЕННОЕ ИЗ ШПОНА КОЛЬЦА СОЕДИНЯЮТСЯ 3 мя СТОЙКАМИ ПРИ ПОМОЩИ БОЛТОВ БОКОВЫЕ СТЕНКИ ИЗГОТАВЛИВАЮТСЯ ИЗ КЛЕЕНОЙ ФАНЕРЫ БАРАБАН ВЕРТУШКА ИМЕЕТ ТРИ ВРАЩАЮЩИХСЯ НЕЗАВИСИМО ДРУГ ОТ ДРУГА, БАРАБАНА С ОТДЕЛЕНИЯМИ ДЛЯ ХРАНЕНИЯ КАРТОЧЕК, РАЗДВИЖНЫЕ ДВЕРКИ ИЗ КЛЕЕНОЙ ФАНЕРЫ ЩИТОВЫЕ ЭЛЕМЕНТЫ ИЗГОТАВЛИВАЮТСЯ ИЗ ДСП И ОБЛИЦОВЫВАЮТСЯ СТРОГАНЫМ ШПОНОМ (ДУБ, ЯСЕНЬ) ПОД ПРОЗРАЧНУЮ ОТДЕЛКУ, ЛУЩЕНЫМ ШПОНОМ ПОД ОТДЕЛКУ УКРЫВИСТЫМИ ЭМАЛЯМИ.

Расход материалов

№№ п/п	Наименование	Ед. изм.	Кол-во
1	Плита древесно-стружечная	м²	15,5
2	Шпон строганый	м²	76
3	Древесина лиственных пород	м³	0,017
4	Древесина хвойных пород	м³	0,03
5	Фанера клееная	м²	18
6	Металл	кг	~25
7			
8			

Изм.	Лист	№ докум.	Подп.	Дата	БВ. 00.00.00. СБ.
Разработ		Баклаков			Барабан-вертушка для регистратуры - БВ. Сборочный чертеж
Провер		Тульский			
Т. контр.					
Рук. разр.		Новичков			
Н. контр.					
Н. к отдела		Зиновьев			

Литер	Масса	Масшт
О		1:10

Лист 1. Листов 2.

Гипронииздрав

Копировал

Формат

Инв. № подл. | Подпись и дата | Взам. инв. № | Инв. № дубл. | Подпись и дата

Типовой проект 252-2-8

I

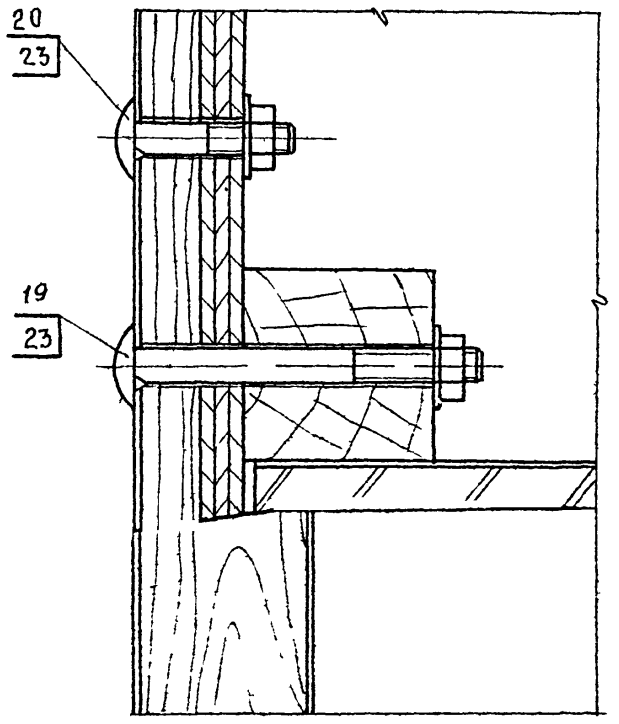

II

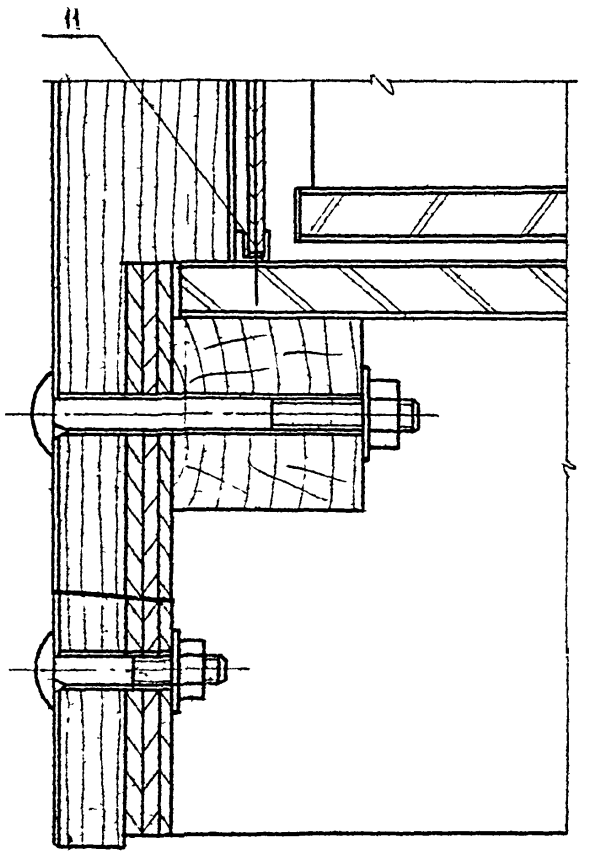

VI повернуто

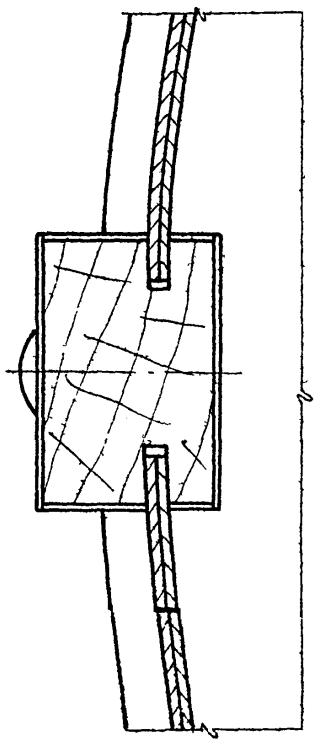

III

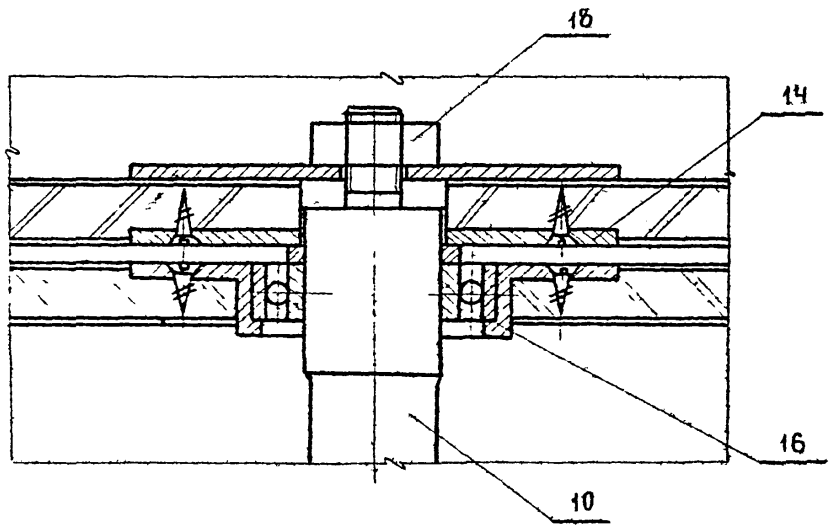

IV

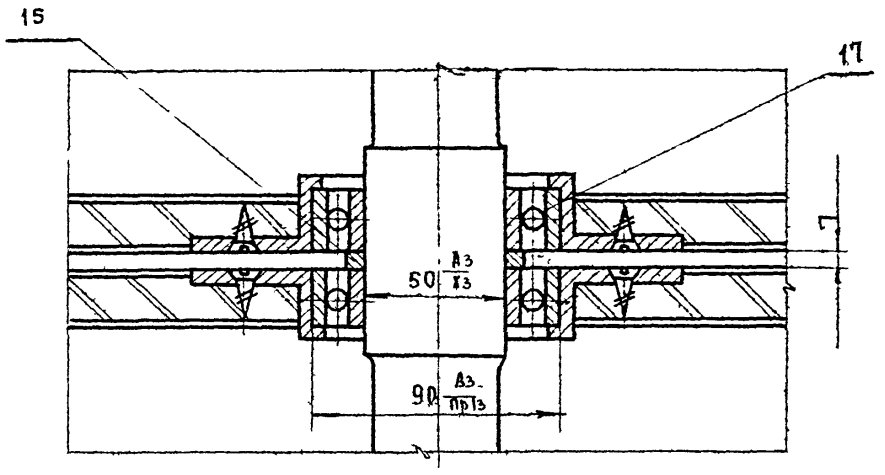

V

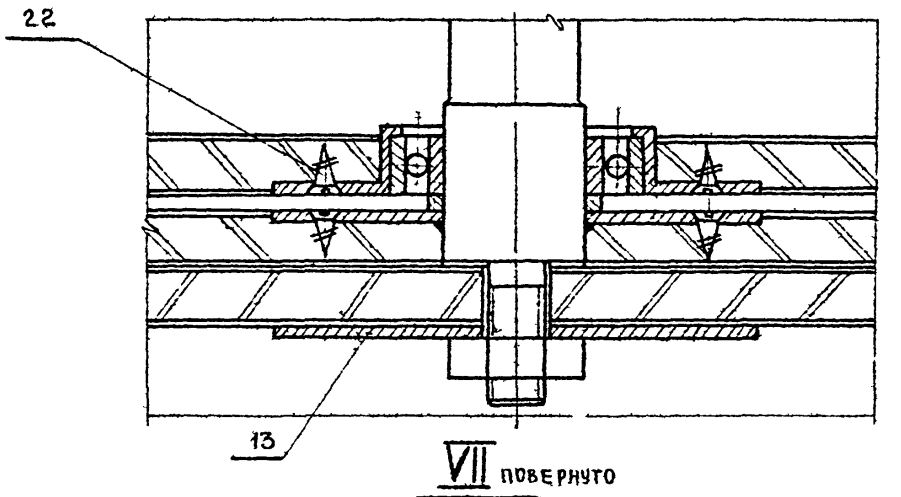

VII повернуто

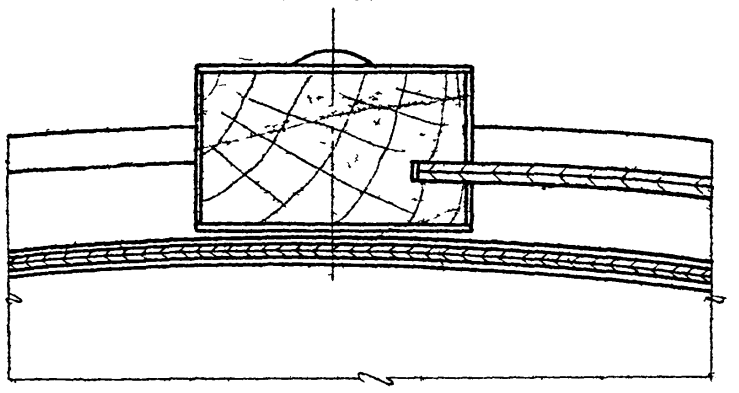

VIII

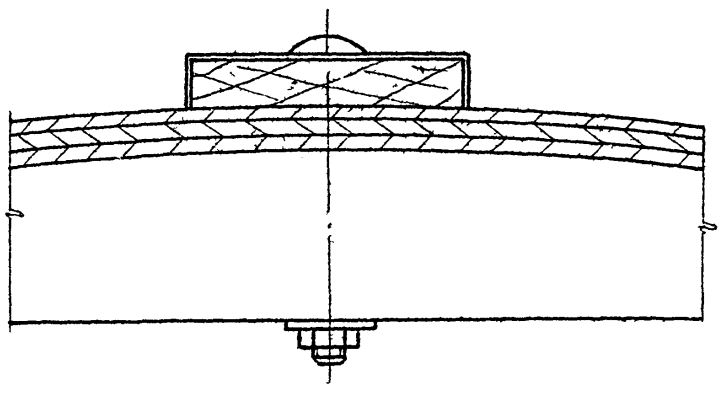

IX

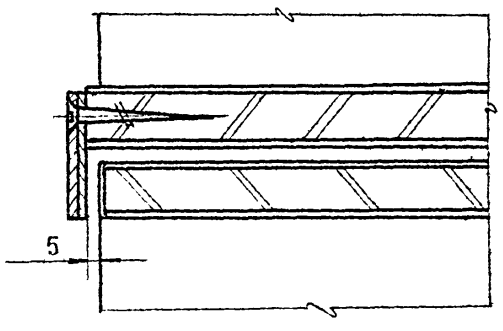

					БВ. 00 00 00 СБ
Изм.	Лист	№ докум.	Подп.	Дата	БАРАБАН ВЕРТУШКА ДЛЯ РЕГИСТРАТУРЫ – БВ СБОРОЧНЫЙ ЧЕРТЕЖ
Разраб.		Тульский			
Провер		Бакланов			
Т.контр.					
Рук. разр.		Новичков			
Гл. инж. к-ск					
Н.к отдела		Зиновьев			

Литер	Масса	Масштаб
О		1:2
Лист 2	Листов	

ГИПРОНИИЗДРАВ

Копировал

Формат

Типовой проект 252-2-8

Инв. № подл. | Подпись и дата | Взам. инв. № | Инв. № дубл. | Подпись и дата

М1:10

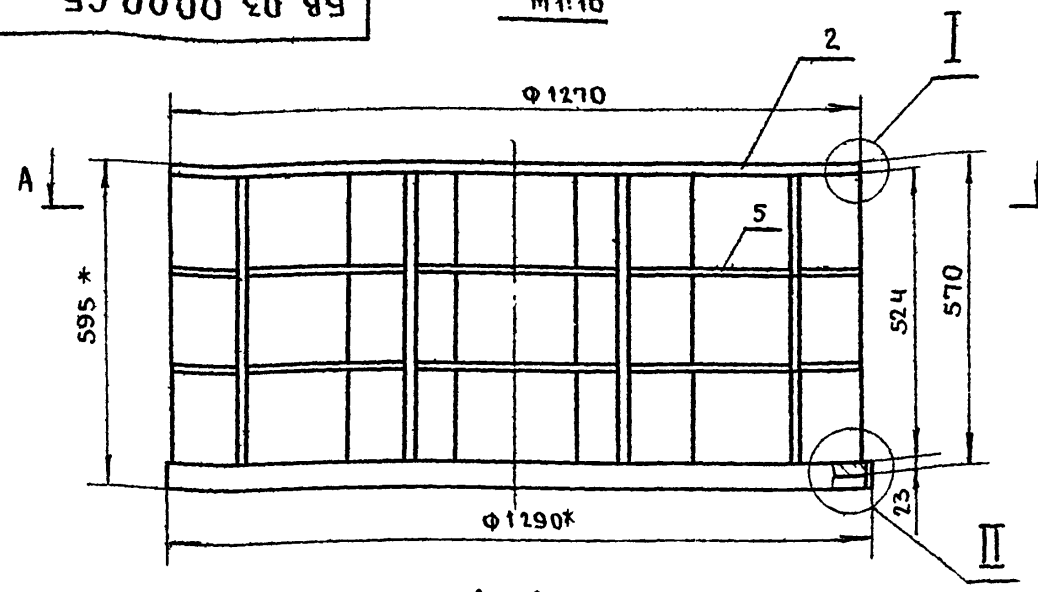

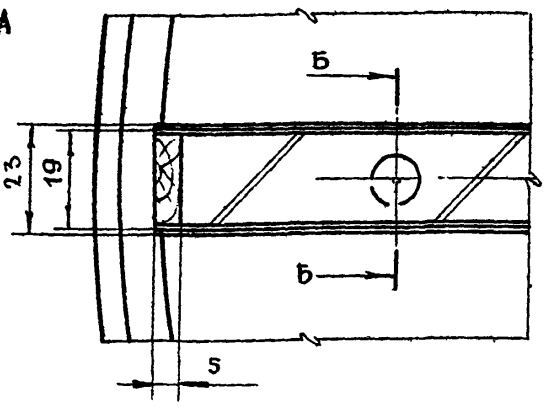

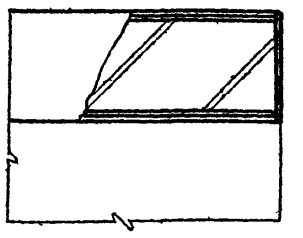

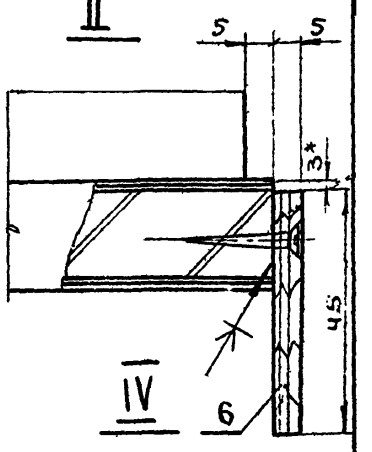

А—А

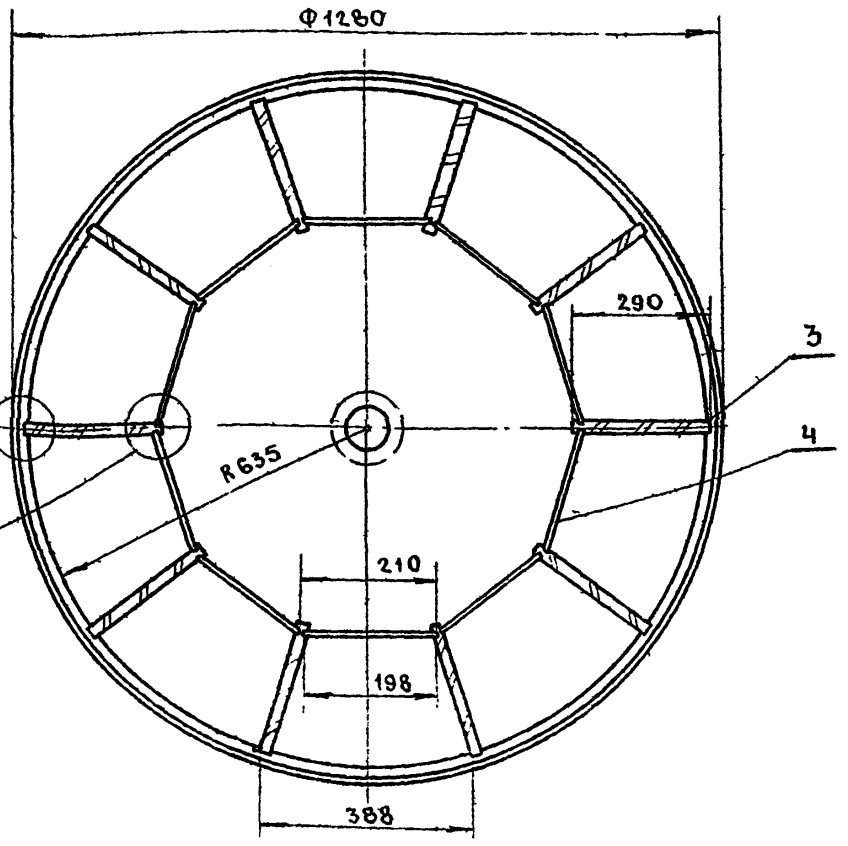

Б-Б

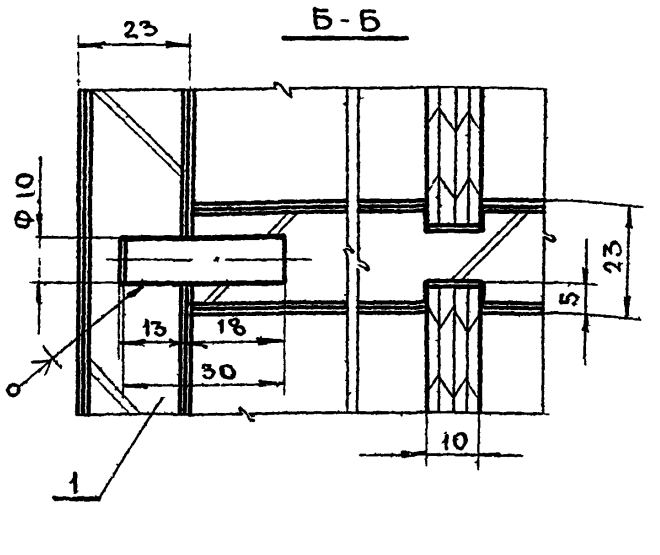

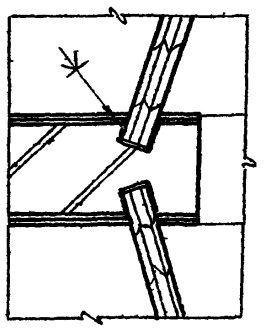

* РАЗМЕРЫ ДЛЯ СПРАВОК

Изм	Лист	№ докум	Подпись	Дата	БВ 03.00.00.СБ			
Разработ		Баклаков			БАРАБАН	Литер	Масса	Масшт
Проверил		Тульский			Сборочный чертеж.	0		1:1
Т. контр						Лист	Листов 1	
Рук. разр		Новичков				ГИПРОНИИЗДРАВ		
Гл. инж. ос								
Н. отдела		Зиновьев						

Формат

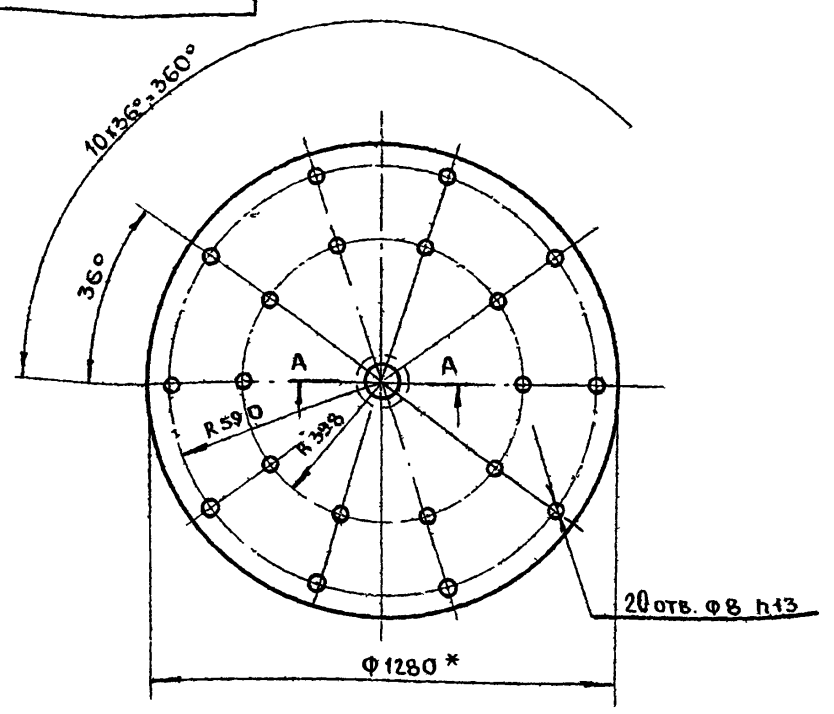

А-А
М1:2

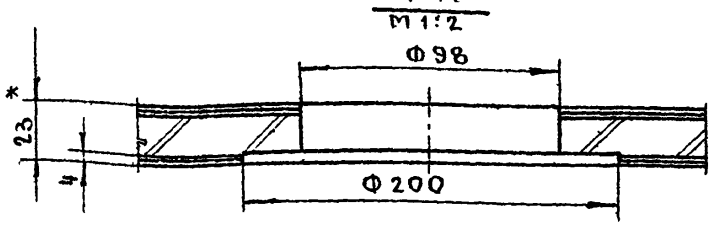

* РАЗМЕРЫ ДЛЯ СПРАВОК

№ п/п	Обознач	Наименование	Матер ГОСТ	Кол	Д	Ш	Т	Примеч
					Размеры в мм в чистоте			
2	03-01-02	Рубашка на пласть	Шпон лущ.	Ч	Ф	1280	1,15	
1	03-01-01	Щит	ДСП	1	Ф	1280	19	

Изм	Лист	№ докум	Подпись	Дата	БВ 03 0100 СБ	Литер	Масса	Масшт
Разработ		Баклаков			Стенка горизонтальная сборочный чертеж	0		1:15
Проверил		Тульский				Лист	Листов 1	
Т. контр						ГИПРОНИИЗДРАВ		
Рук. разр		Новичков						
Гл. инж. ос								
Н. отдела		Зиновьев						

Копировал Формат

ГИПРОНИИЗДРАВ ТИПОВОЙ ПРОЕКТ 252-2-8

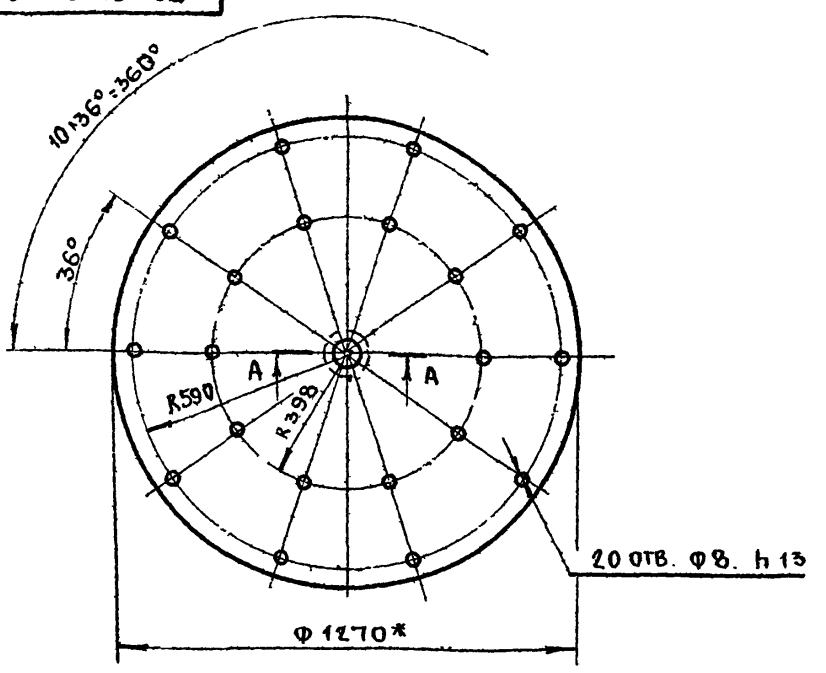

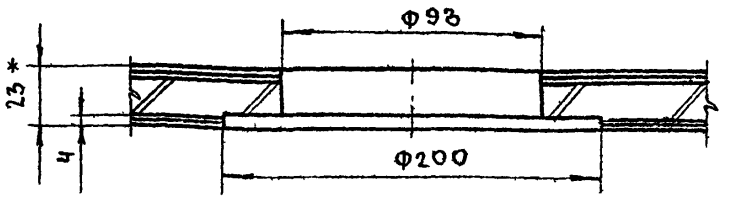

* РАЗМЕРЫ ДЛЯ СПРАВОК

№ п/п	Обозначен	Наименование	Матер. ГОСТ	Кол	Д	Ш	Т	Примеч.
					Размеры в мм в чистоте			
2	03-02-02	Рубашка на пласть	Шпон лущ.	Ч	Ф	1270	1,15	
1	03-02-01	Щит	ДСП	1	Ф	1270	19	

Изм	Лист	№ докум	Подпись	Дата	БВ. 03.02.00.СБ	Литер	Масса	Масштаб
Разработ		Баклаков			Стенка горизонтальная сборочный чертеж	0		1:15
Проверил		Тульский				Лист	Листов 1	
Т. контр						ГИПРОНИИЗДРАВ		
Рук. разр		Новичков						
Гл. инж. ос								
Н. отдела		Зиновьев						

Копировал Формат

Инв. № подл. | Подпись и дата | Взам. инв. № | Инв. № дубл. | Подпись и дата

БВ. 00.00.00

23		ГАЙКА М10	ГОСТ 5915-70	6				
22		ШУРУП А4×16	ГОСТ 1145-70	32				
21		ШАЙБА 10	ГОСТ 6958-68	12				
20		БОЛТ М10×50	ГОСТ 7801-72	6				
19		БОЛТ М10×120	ГОСТ 7801-72	6				
18		ГАЙКА М20	ГОСТ 5915-70	2				
17		ПОДШИПНИК	ГОСТ 831-62	4	d=50			
16	00.00.07	СТАКАН ПОДШИПНИКА	СТЗ ГОСТ 380-71	6				
15	00.00.06	ВТУЛКА СТ.3	ГОСТ 380-71	4				
14	00.00.05	ШАЙБА СТ.3	ГОСТ 380-71	2				
13	00.00.04	ШАЙБА СТ.3	ГОСТ 380-71	2				
12	00.00.03	ПОЛОЗОК ТИП V	РТМ 08 107-65		2660	9,2	11	— " —
11	00.00.02	ПОЛОЗОК ТИП III	РТМ 08 107-65		2660	9,2	6	КАТАЛОГ ВПКТИМ ТОМ I
10	09.00.00	ОСЬ	СБ	1				
9	08.00.00	ДВЕРКА	СБ	1	1730	701	10	ПРАВАЯ
8	07.00.00	ДВЕРКА	СБ	1	1730	686	5	ЛЕВАЯ
7	06.00.00	ФИЛЕНКА	СБ	2	1773	1357	5	БРАЗВЕРТКЕ
6	05.00.00	СТОЙКА	СБ	3	2100	100	65	СРЕДНЯЯ ЛЕВАЯ ПРАВАЯ
5	00.00.01	КОЛЬЦО	ВЫКЛЕЙ-НОЕ	1	Ф 1400	—	142	
4	04.00.00	ЩИТ ВЕРХНИЙ	СБ	1	Ф 1370	—	84	
3	03.00.00	БАРАБАН	СБ	3	Ф 1290	—	595	
2	02.00.00	ЩИТ ОСНОВАНИЯ	СБ	1	Ф 1360	—	83	
1	01.00.00	ОСНОВАНИЕ	СБ	1	Ф 1400	—	415	
№№ П/П	ОБОЗНАЧЕНИЕ	НАИМЕНОВАНИЕ	МАТЕР ГОСТ	КОЛ.	РАЗМЕРЫ В ММ В ЧИСТОТЕ Д	Ш	Т	ПРИМЕЧ.

ИНВ.№ ПОДЛ | ПОДПИСЬ И ДАТА | ВЗАМ ИНВ.№ | ИНВ.№ ДУБЛ | ПОДПИСЬ И ДАТА

ИЗМ	ЛИСТ	№ ДОКУМ	ПОДПИСЬ	ДАТА
РАЗРАБ	БАКЛАНОВ			
ПРОВЕР	ТУЛЬСКИЙ			
Т.КОНТР.				
РУК.РАЗР	НОВИЧКОВ			
ГЛ.ИНЖ.ОСК				
Н.КОТДЕЛА	ЗИНОВЬЕВ			

БВ. 00.00.00.

БАРАБАН-ВЕРТУШКА ДЛЯ РЕГИСТРАТУРЫ - БВ

ЛИТЕР	МАССА	МАСШТАБ
0		—
ЛИСТ	ЛИСТОВ 1	

ГИПРОНИИЗДРАВ

КОПИРОВАЛ ФОРМАТ

БВ. 03. 00.00

ПОЛКА БВ. 03. 00. 01

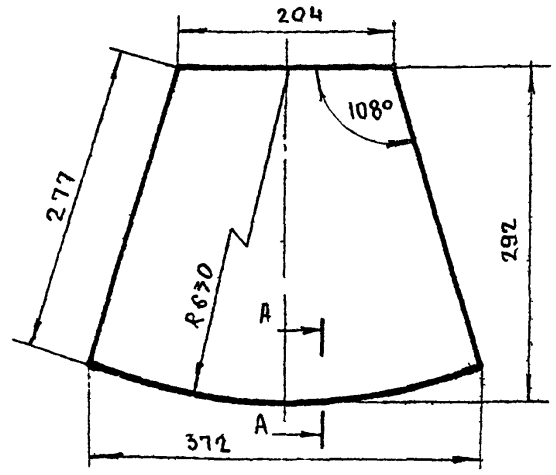

А-А
М1:1

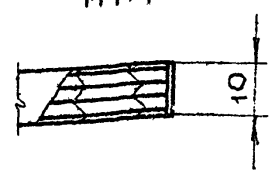

9		ГВОЗДЬ 2×20	ГОСТ 4028-63	40				
8		ШУРУП А3×25	ГОСТ 1145-70	20				
7								
6	03-06-00	БОРТ	ФАН.КЛ.	3	1351	45	5	
5	03-00-01	ПОЛКА	ФАН. КЛ.	20	372	292	10	
4	03-04-00	ЗАГЛУШИНА	СБ	10	524	210	5	
3	03-03-00	СТЕНКА ВЕРТИКАЛ.	СБ	10	550	290	23	
2	03-02-00	СТЕНКА ГОРИЗОНТ.	СБ	1	Ф1270	—	23	
1	03-01-00	СТЕНКА ГОРИЗОНТ	СБ	1	Ф1280	—	23	
№№ П/П	ОБОЗНАЧЕН.	НАИМЕНОВАНИЕ	МАТЕР ГОСТ	КОЛ.	РАЗМЕРЫ В ММ В ЧИСТОТЕ Д	Ш	Т	ПРИМЕЧ.

ИНВ.№ ПОДЛ | ПОДПИСЬ И ДАТА | ВЗАМ. ИНВ № | ИНВ.№ ДУБЛ | ПОДПИСЬ И ДАТА

ИЗМ	ЛИСТ	№ ДОКУМ.	ПОДП.	ДАТА
РАЗРАБ.	БАКЛАНОВ			
ПРОВЕР	ТУЛЬСКИЙ			
Т. КОНТР				
РУК. РАЗР	НОВИЧКОВ			
ГЛ. ИНЖ.ОСК				
Н.ЖОТДЕЛ	ЗИНОВЬЕВ			

БВ. 03. 00 00

БАРАБАН

ЛИТЕР	МАССА	МАСШТ
0		1:5
ЛИСТ	ЛИСТОВ 1	

ГИПРОНИИЗДРАВ

КОПИРОВАЛ ФОРМАТ

БВ. 03.04. 00 СБ

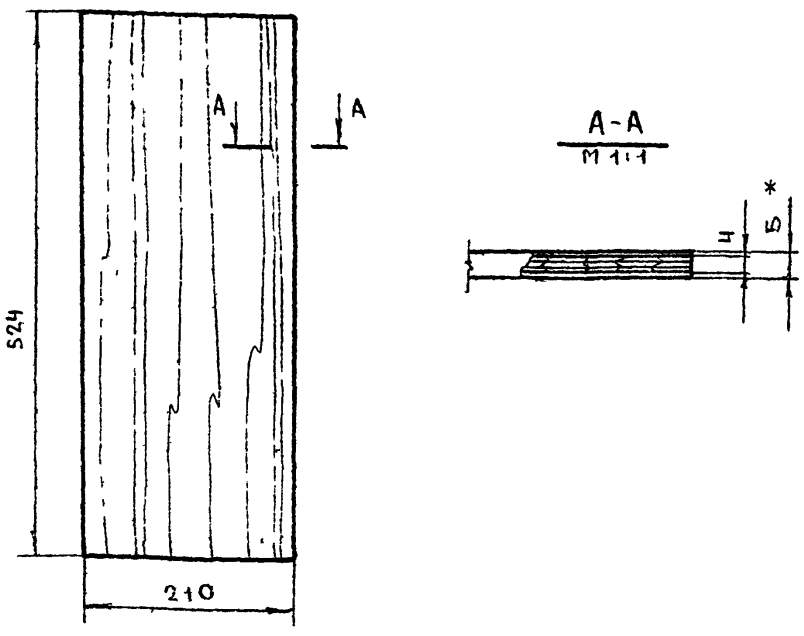

*РАЗМЕРЫ ДЛЯ СПРАВОК

2	03-04-02	РУБАШКА НА ПЛАСТЬ	ШПОН СТР.	2	530	210	0,8	
1	03-04-01	ЩИТ	ФАН КЛ.	1	530	210	4	
№№ ПП	ОБОЗНАЧЕН	НАИМЕНОВАНИЕ	МАТЕР. ГОСТ	КОЛ	РАЗМЕРЫ В ММ В ЧИСТОТЕ Д	Ш	Т	ПРИМЕЧ.

ИНВ.№ ПОДЛ | ПОДПИСЬ И ДАТА | ВЗАМ ИНВ.№ | ИНВ.№ ДУБЛ | ПОДПИСЬ И ДАТА

ИЗМ	ЛИСТ	№ ДОКУМ	ПОДП	ДАТА
РАЗРАБОТ	БАКЛАНОВ			
ПРОВЕРИЛ	ТУЛЬСКИЙ			
Т.КОНТР.				
РУК. РАЗР	НОВИЧКОВ			
ГЛ.ИНЖ.ОСК				
Н.КОТДЕЛА	ЗИНОВЬЕВ			

БВ. 03.04.00.СБ

ЗАГЛУШИНА

СБОРОЧНЫЙ ЧЕРТЕЖ

ЛИТЕР	МАССА	МАСШТ
0		1:5
ЛИСТ	ЛИСТОВ 1	

ГИПРОНИИЗДРАВ

КОПИРОВАЛ ФОРМАТ

ТИПОВОЙ ПРОЕКТ 252-2-8

БВ 03.03. 00. СБ

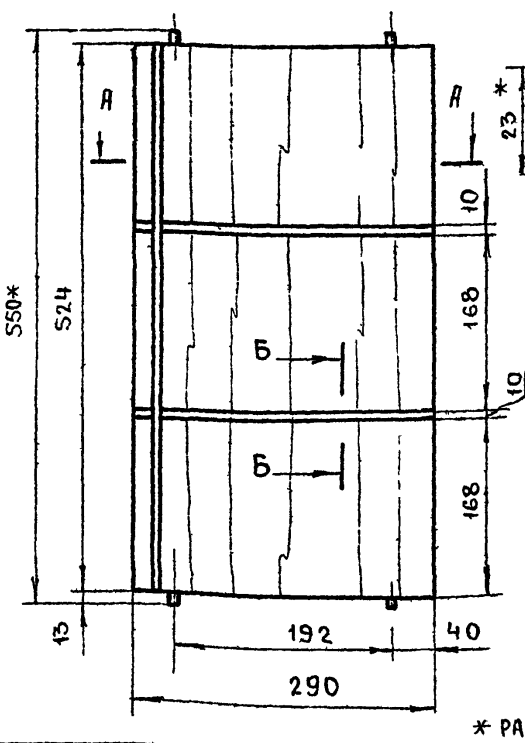

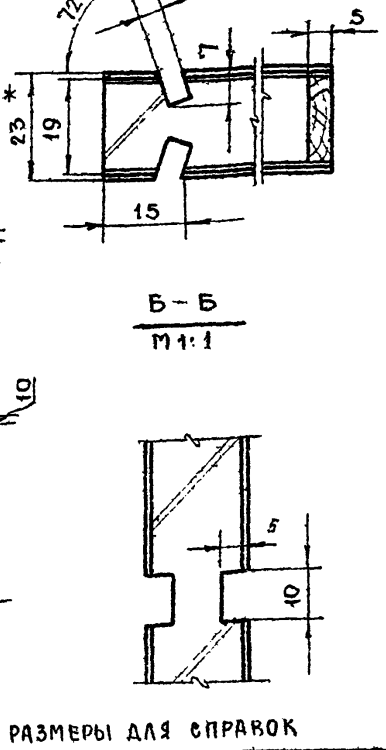

*РАЗМЕРЫ ДЛЯ СПРАВОК

Ч	03-03-04	НАКЛЕЙКА	—"—	1	530	19	5	
3	03-03-03	ШКАНТ	ДРТВ П ПОР	4	30		Ф8	
2	03-03-02	РУБАШКА НА ПЛАСТЬ	ШПОН СТР	2	530	285	0.8	
1	03-03-01	ЩИТ	ДСП	1	530	285	19	
№№ ПП	ОБОЗНАЧ	НАИМЕНОВАНИЕ	МАТЕР ГОСТ	КОЛ.	РАЗМЕРЫ В ММ В ЧИСТОТЕ Д	Ш	Т	ПРИМЕЧ.

ИНВ.№ ПОДЛ | ПОДПИСЬ И ДАТА | ВЗАМ ИНВ.№ | ИНВ.№ ДУБЛ | ПОДПИСЬ И ДАТА

ИЗМ	ЛИСТ	№ ДОКУМ	ПОДП	ДАТА
РАЗРАБОТ	БАКЛАНОВ			
ПРОВЕРИЛ	ТУЛЬСКИЙ			
Т. КОНТР.				
РУК. РАЗР.	НОВИЧКОВ			
ГЛ.ИНЖ.ОСК				
Н.КОТДЕЛА	ЗИНОВЬЕВ			

БВ 03.03.00. СБ

СТЕНКА ВЕРТИКАЛЬНАЯ

СБОРОЧНЫЙ ЧЕРТЕЖ

ЛИТЕР	МАССА	МАСШТАБ
0		1:5
ЛИСТ	ЛИСТОВ 1	

ГИПРОНИИЗДРАВ

КОПИРОВАЛ ФОРМАТ

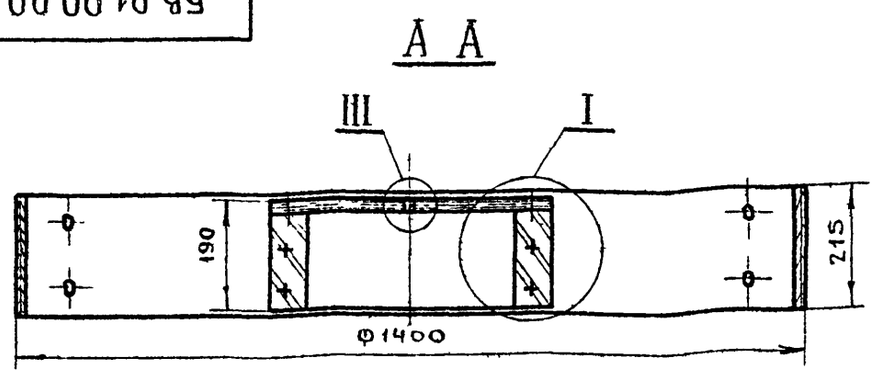

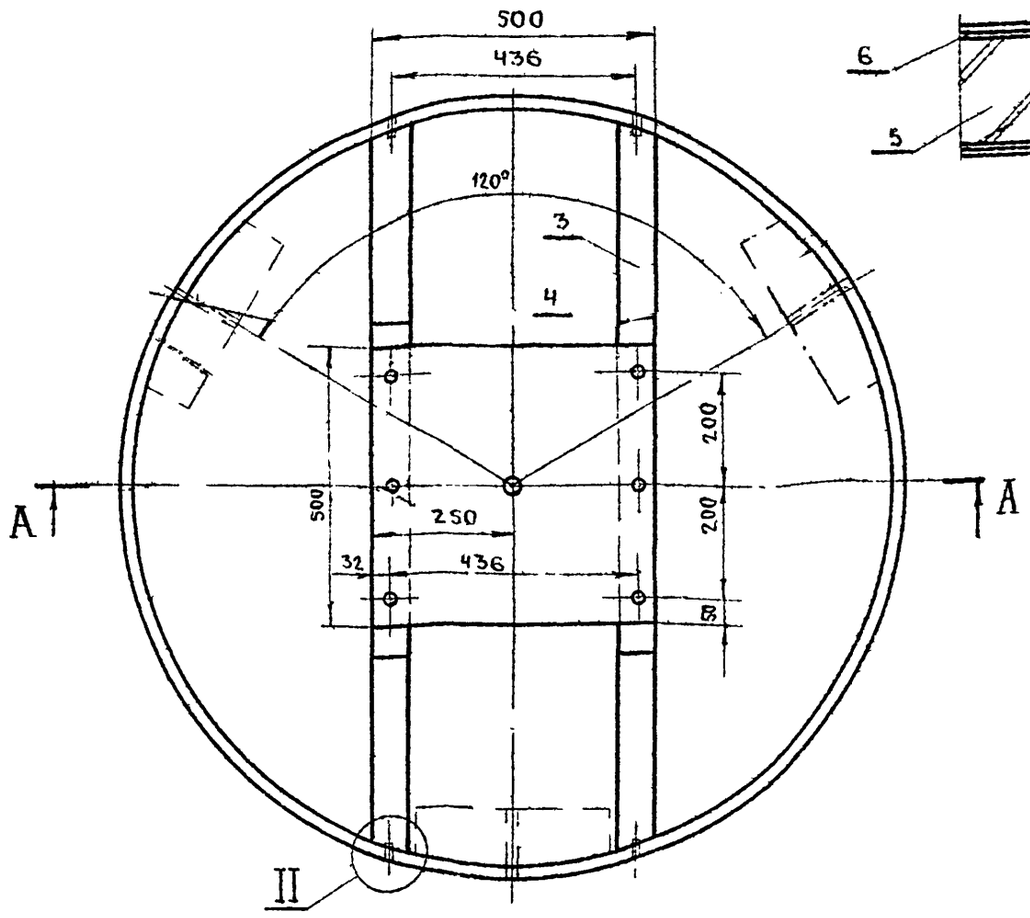

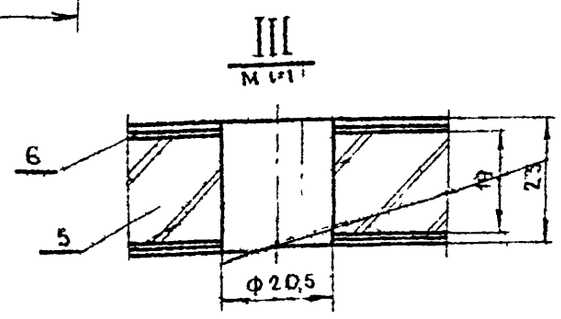

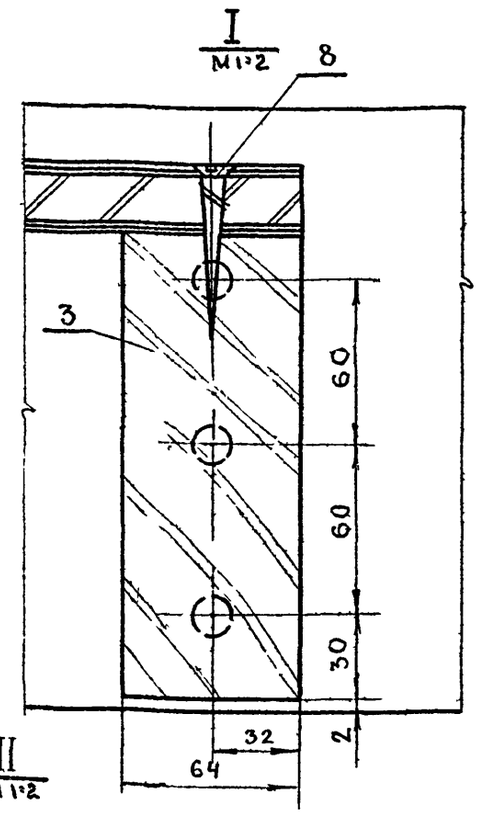

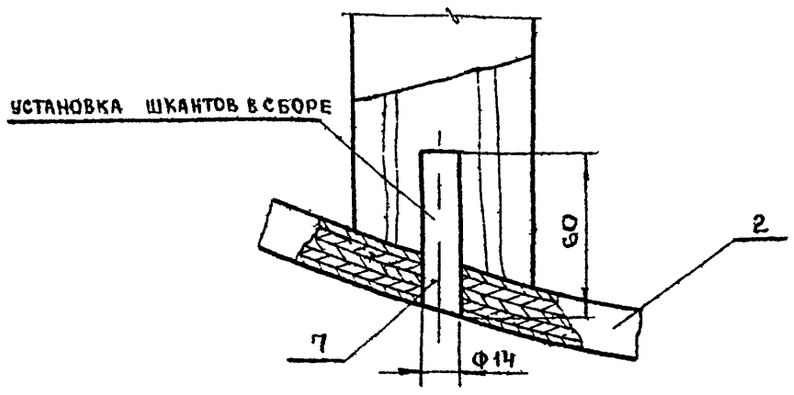

Изм	Лист	№ докум.	Подпись	Дата					
Разраб.		Тихонов							
Провер.		Тульский							
Т. контр.									
Рук. разр.		Новичков							
Гл. инж. ОСК									
Нач. отд.		Зиновьев							

БВ.01.00.00.СБ

Основание

Сборочный чертеж

Литер	Масса	Масштаб
0		1:10
Лист	Листов 1	

Гипронииздрав

Копировал Формат

Инв.№ подл. | Подпись и дата | Взам. инв.№ | Инв.№ дубл. | Подпись и дата

ВТУЛКА БВ.80.00.06 СТЗ. ГОСТ 380-71

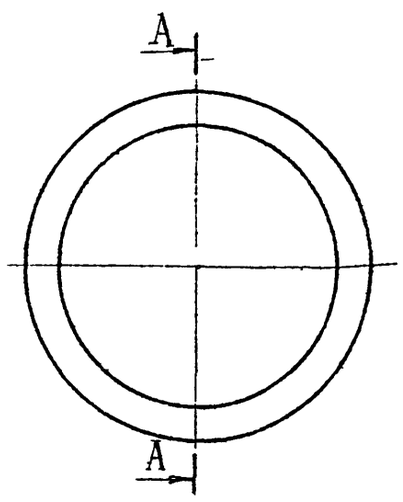

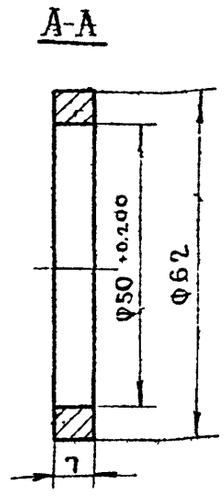

NN п/п	Обозначен	Наименование	Мат-ал или ГОСТ	Кол	Размеры в мм Д	Ш	Т	Примеч
8		Шуруп Д5х60	ГОСТ 1145-70	6				
7	01-00-03	Шкант	ТВ Л. ПОР.	12	60	—	ф14	
6	01-01-02	Облицовка	Шпон лущен.	4	500	500	115	
5	01-01-01	Щит	Плита-столярная	1	500	500	19	
4	01-01-00	Щит опорный	СБ.	1	500	500	23	
3	01-00-02	Брусок опорный	ХВ. ПОР.	2	1320	190	64	
2	01-00-01	Кольцо нижнее	Шпон лущен.	1	ф1400	215	15	выклейное
1	01-00-00	Основание	СБ.	1	ф1400	215	15	

Изм	Лист	№ докум.	Подпись	Дата					
Разработ		Тихонов							
Проверил		Тульский							
Т. контр.									
Рук. разр.		Новичков							
Гл. инж. ОСК									
Нач. отдела		Зиновьев							

БВ.01.00.00

Основание

Литер	Масса	Масшт
Q		1:1
Лист	Листов 1	

СТЗ ГОСТ 380-71

Гипронииздрав

Копировал Формат

Инв.№ подл. | Подпись и дата | Взам. инв.№ | Инв.№ дубл. | Подпись и дата

Типовой проект 252-2-8

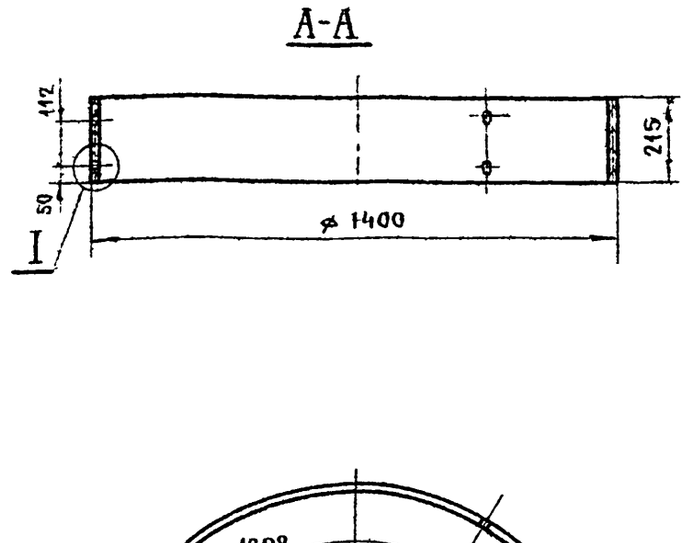

Изм	Лист	№ докум	Подп.	Дата					
Разработ		Тихонов							
Провер		Тульский							
Т. контр									
Рук разр		Новичков							
Гл инж. ОСК									
Н. отдела		Зиновьев							

БВ.01.00.01

Кольцо нижнее

Литер	Масса	Масштаб
0		1:15
Лист	Листов 1	

Гипронииздрав

Копировал Формат

Инв.№ подл. | Подпись и дата | Взам. инв.№ | Инв.№ дубл. | Подпись и дата

5Б.02.00.00

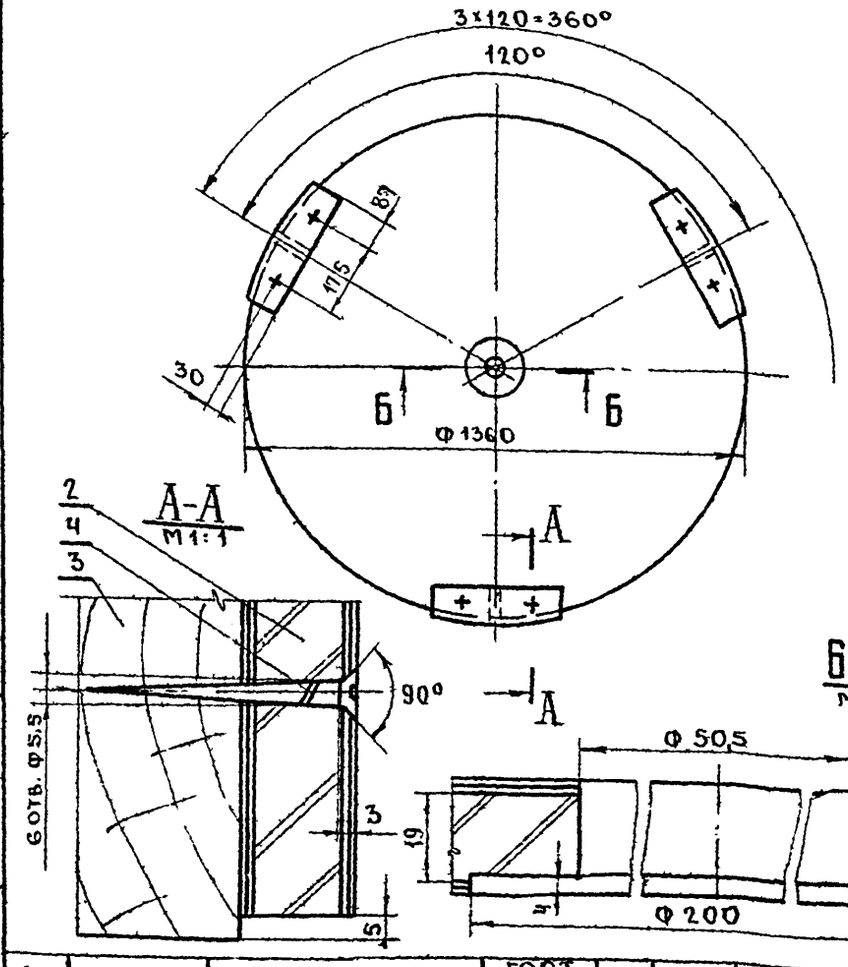

Поз	Обозначение	Наименование	Материал или ГОСТ	Кол	Размеры Д	Ш	Т	Примеч
4		Шуруп Д5×60	ГОСТ 1145-70	6				
3	02-00-01	Бобышка	Хв. пор.	3	350	70	64	
2	02-01-00	Щит горизонтальный	СБ	1	Ф	1360	20	
1	02-00-00	Щит основания	СБ	1	Ф	1360	83	

Изм	Лист	№ докум	Подпись	Дата
Разработ		Тихонов		
Провер		Тульский		
Т. контр				
Рук. разр.		Новичков		
Гл. инж. оск				
Н. к отдела		Зиновьев		

БВ. 02.00.00 .СБ.

Щит основания сборочный чертеж

Литер	Масса	Масштаб
0		1:15

Лист | Листов 1

Гипронииздрав

Копировал | Формат

5Б.01.00.02.

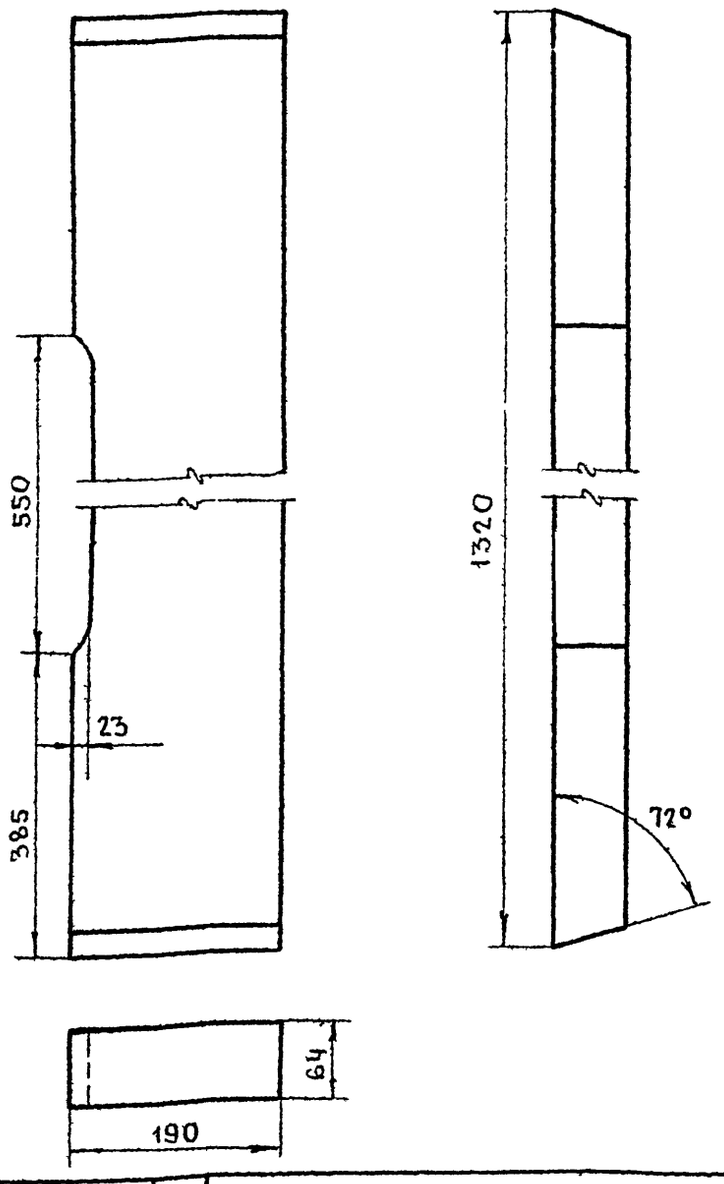

БВ. 01.00.02.

Брусок опорный

Литер	Масса	Масштаб
0		1:5

Лист | Листов 1

Гипронииздрав

Копировал | Формат

5Б.02.00.01

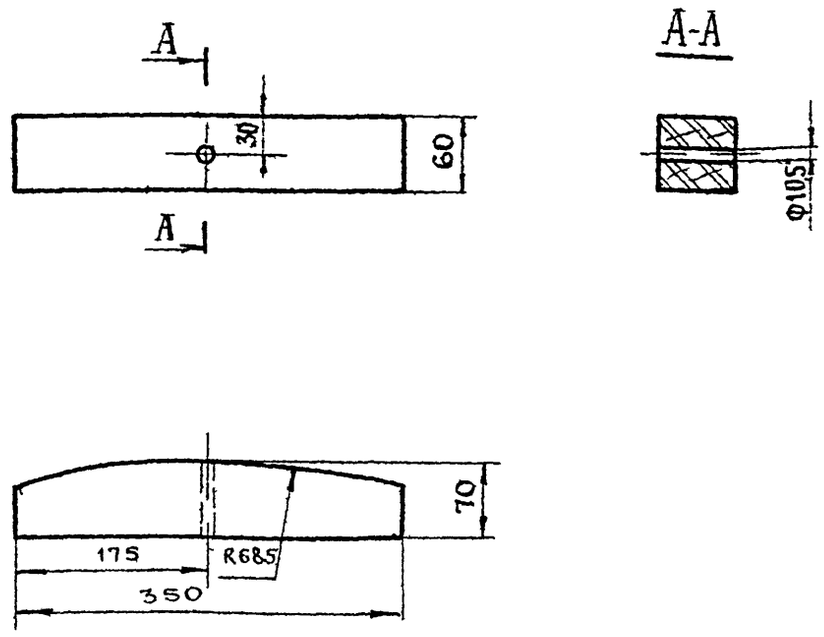

БВ. 02.00.01.

Бобышка

Литер	Масса	Масштаб
0		1:5

Лист | Листов 1

Гипронииздрав

Копировал | Формат

Типовой проект 252-2-8

5Б.07.00.00

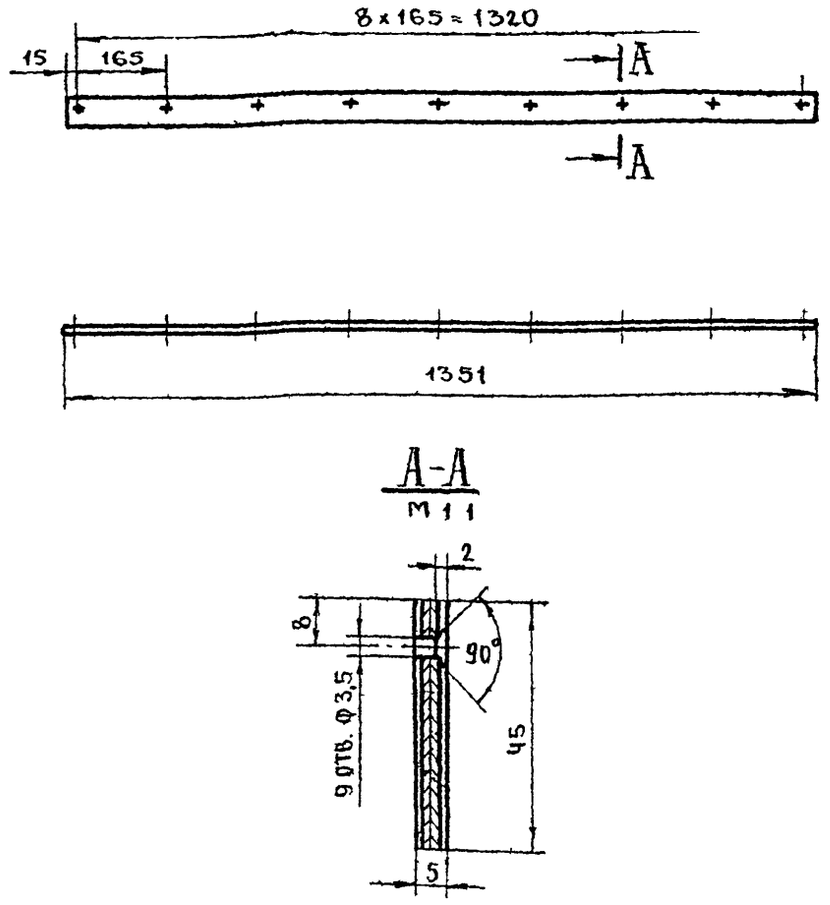

БВ.07.00.00

Борт

Литер	Масса	Масштаб
0		1:10

Лист | Листов 1

Гипронииздрав

Копировал | Формат

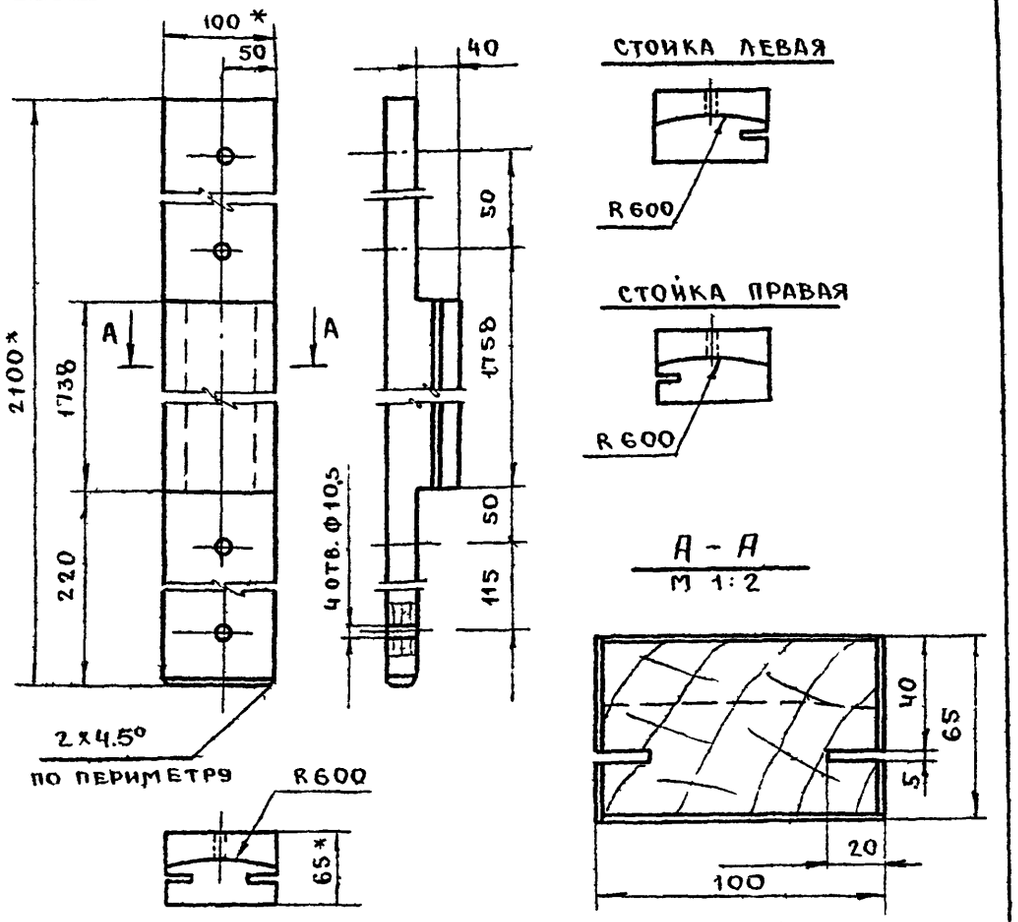

*РАЗМЕРЫ ДЛЯ СПРАВОК

3	05-00-03	РУБАШКА НА КРОМКУ	—"—	2	2100	64	0,8	
2	05-00-02	РУБАШКА НА ПЛАСТЬ	ШПОН СТР	2	2100	100	0,8	
1	05-00-01	БРУСОК	ДР ХВ ПОР	1	2100	99	64	
№№ П/П	ОБОЗНАЧЕН	НАИМЕНОВАНИЕ	МАТЕРИАЛ ГОСТ	КОЛ	РАЗМЕРЫ В ММ. В ЧИСТОТЕ Д	Ш	Т	ПРИМЕЧ

БВ 05 00.00 СБ

ИЗМ	ЛИСТ	№ ДОКУМ	ПОДПИСЬ	ДАТА	
РАЗРАБОТ	БАКЛАНОВ				СТОЙКА СБОРОЧНЫЙ ЧЕРТЕЖ
ПРОВЕРИЛ	ТУЛЬСКИЙ				ЛИТЕР 0
Т КОНТР					МАССА
РУК РАЗР	НОВИЧКОВ				МАСШТАБ 1:5
ГЛ ИНЖ ОСК					ЛИСТ
Н КОТДЕЛА	ЗИНОВЬЕВ				ЛИСТОВ 1

ГИПРОНИИЗДРАВ

Копировал Формат А3

НА ЧЕРТЕЖЕ ДВЕРКА ЛЕВАЯ 07-00-00
ПРАВАЯ БЕЗ РЕЙКИ 08-00-00

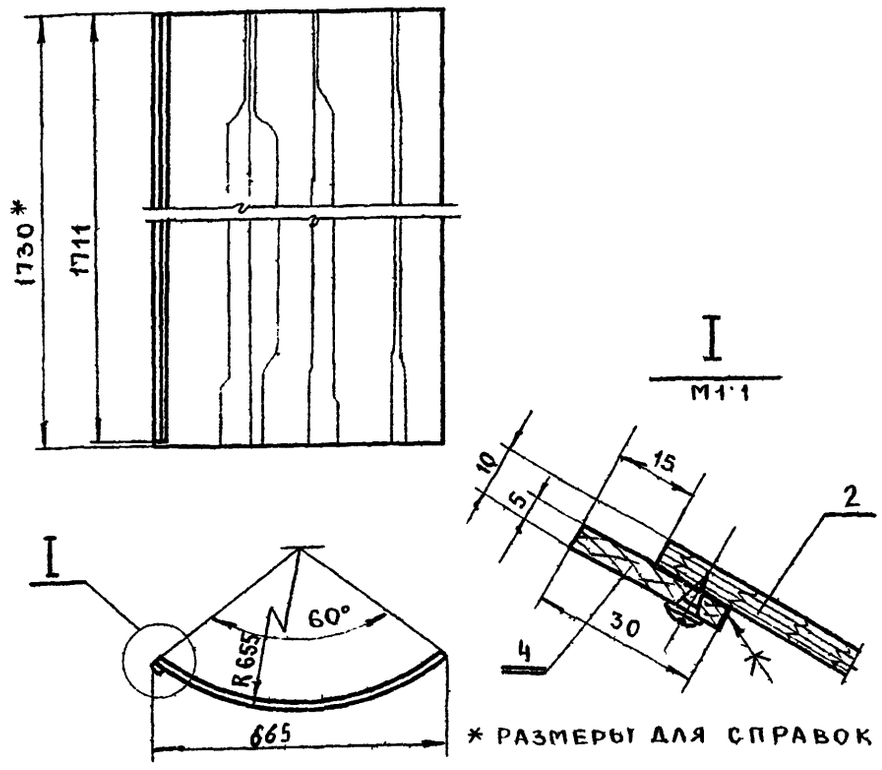

*РАЗМЕРЫ ДЛЯ СПРАВОК

5		ШУРУП А3х7	ГОСТ 1145-70	14				
4	07-01-02	РЕЙКА	ТВЛ ПОР	1	1730	30	5	
3	07-01-01	РУБАШКА НА ПЛАСТЬ	ШПОН СТР	2	1730	686	0,8	
2	07-01-00	ЩИТ	ФАН-КА	1	1730	686	4	
1	07-00-00	ДВЕРКА	СБ	1	1730	686	5	
№№ П/П	ОБОЗНАЧЕН.	НАИМЕНОВАНИЕ	МАТЕР ГОСТ	КОЛ	РАЗМЕРЫ В ММ В ЧИСТОТЕ Д	Ш	Т	ПРИМЕЧ

БВ. 07.00.00. СБ.

ИЗМ	ЛИСТ	№ ДОКУМ	ПОДП.	ДАТА	
РАЗРАБОТ	БАКЛАНОВ				ДВЕРКА СБОРОЧНЫЙ ЧЕРТЕЖ
ПРОВЕРИЛ	ТУЛЬСКИЙ				ЛИТЕР 0
Т КОНТР					МАССА
РУК. РАЗР	НОВИЧКОВ				МАСШТАБ 1:15
ГЛ. ИНЖ. ОСК					ЛИСТ
Н КОТДЕЛА	ЗИНОВЬЕВ				ЛИСТОВ 1

ГИПРОНИИЗДРАВ

Копировал Формат А3

▽3 (▽)

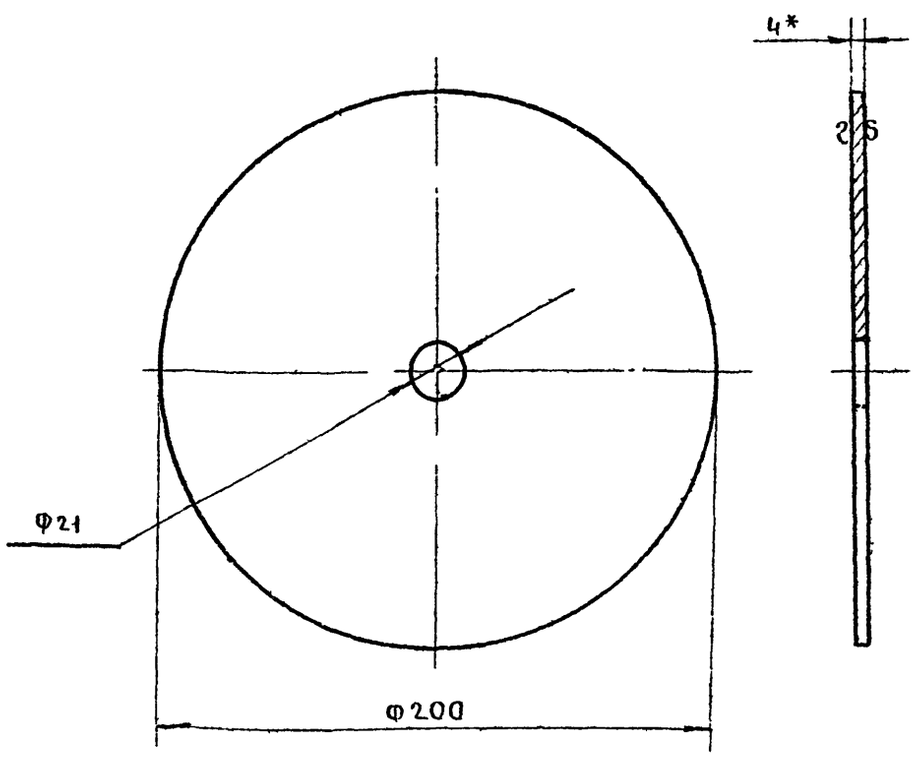

1.* РАЗМЕРЫ ДЛЯ СПРАВОК
2. ОТКЛОНЕНИЕ СВОБОДНЫХ РАЗМЕРОВ ПО 7 КЛАССУ ТОЧНОСТИ ОСТ 1010

ИЗМ	ЛИСТ	№ ДОКУМ	ПОДПИСЬ	ДАТА	
РАЗРАБОТ	БАКЛАНОВ				ШАЙБА
ПРОВЕРИЛ	ТУЛЬСКИЙ				ЛИТЕР 0
Т КОНТР					МАССА
РУК. РАЗР	НОВИЧКОВ				МАСШТАБ 1:2
ГЛ. ИНЖ. ОСК					ЛИСТ 1
Н К ОТДЕЛА	ЗИНОВЬЕВ				ЛИСТОВ 1

ОТ.3 ГОСТ 380-71

ГИПРОНИИЗДРАВ

Копировал Формат А3

ТИПОВОЙ ПРОЕКТ 252-2-8

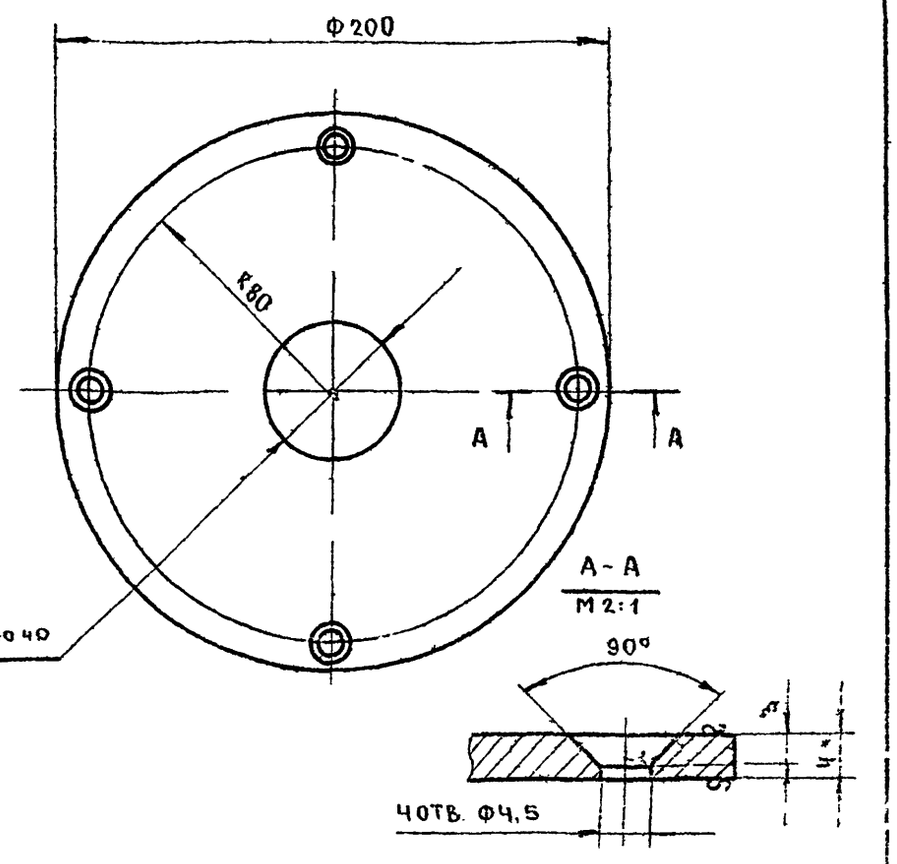

1.* РАЗМЕРЫ ДЛЯ СПРАВОК.
2. ОТКЛОНЕНИЕ СВОБОДНЫХ РАЗМЕРОВ ПО 7 КЛАССУ ТОЧНОСТИ ОСТ 1010

ИЗМ	ЛИСТ	№ ДОКУМ	ПОДПИСЬ	ДАТА	
РАЗРАБОТ	БАКЛАНОВ				ШАЙБА
ПРОВЕРИЛ	ТУЛЬСКИЙ				ЛИТЕР 0
Т. КОНТР.					МАССА
РУК. РАЗР	НОВИЧКОВ				МАСШТАБ 1:2
ГЛ. ИНЖ. ОСК					ЛИСТ 1
Н. К. ОТДЕЛА	ЗИНОВЬЕВ				ЛИСТОВ 1

ОТ.3 ГОСТ 380-71

ГИПРОНИИЗДРАВ

Копировал Формат А3

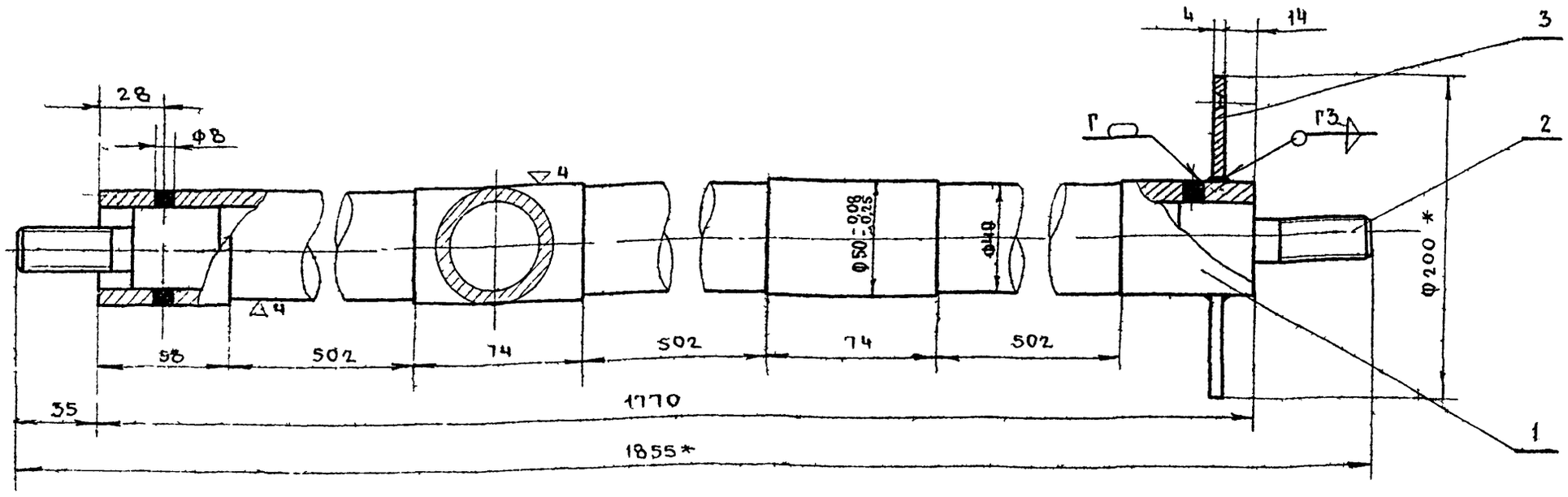

3	09-00-03	ШАЙБА ст.3	ГОСТ 380-71	1	Ф200	—	Ч	
2	09-00-02	БУЖ ст.3	ГОСТ 380-71	2	88	—	Ф36	
1	09-00-01	ТРУБА	ГОСТ 8732-70	1	1770	Ф	50	
№№ п/п	ОБОЗНАЧЕНИЕ	НАИМЕНОВАНИЕ	МАТЕРИАЛ ГОСТ	КОЛ	Д	Ш	Т	ПРИМЕЧ
					РАЗМЕР В ММ В ЧИСТОТЕ			

1. * РАЗМЕРЫ ДЛЯ СПРАВОК
2. ОТКЛОНЕНИЕ СВОБОДНЫХ РАЗМЕРОВ ПО 7 КЛАССУ ОСТ 1010
3. СВАРНЫЕ ШВЫ ЗАЧИСТИТЬ

ИЗМ	ЛИСТ	№ ДОКУМ	ПОДПИСЬ	ДАТА
РАЗРАБОТ		БАКЛАНОВ		
ПРОВЕР		ТУЛЬСКИЙ		
Т.КОНТР.				
РУК.РАЗР		НОВИЧКОВ		
ГА.ИНЖ.ОСК				
Н.К ОТДЕЛА		ЗИНОВЬЕВ		

БВ 09 00 00 СБ

ОСБ
СБОРОЧНЫЙ ЧЕРТЕЖ

ЛИТЕР	МАССА	МАСШТ
0		1:2
ЛИСТ	ЛИСТОВ 1	

ГИПРОНИИЗДРАВ

КОПИРОВАЛ ФОРМАТ

▽4 (▽)

А-А

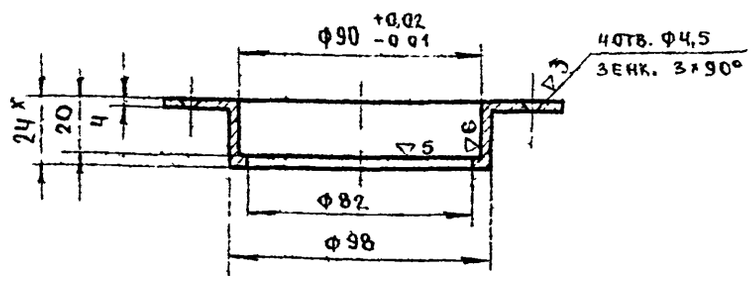

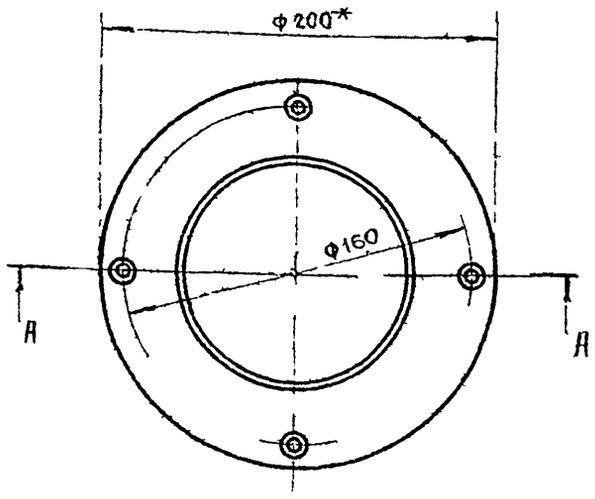

1. * РАЗМЕРЫ ДЛЯ СПРАВОК
2. ОТКЛОНЕНИЕ СВОБОДНЫХ РАЗМЕРОВ ПО 7 КЛАССУ ТОЧНОСТИ ОСТ 1010

ИЗМ	ЛИСТ	№ ДОКУМ	ПОДПИСЬ	ДАТА
РАЗРАБОТ		БАКЛАНОВ		
ПРОВЕР		ТУЛЬСКИЙ		
Т КОНТР				
РУК. РАЗР		НОВИЧКОВ		
ГА ИНЖ ОСК				
ОТДЕЛА		ЗИНОВЬЕВ		

БВ. 00.00.07

СТАКАН ПОДШИПНИКА

СТ.3 ГОСТ 380 71

ЛИТЕР.	МАССА	МАСШТАБ
		1:2
ЛИСТ	ЛИСТОВ 1	

ГИПРОНИИЗДРАВ

КОПИРОВАЛ ФОРМАТ

ТИПОВОЙ ПРОЕКТ 252-2-В

▽4

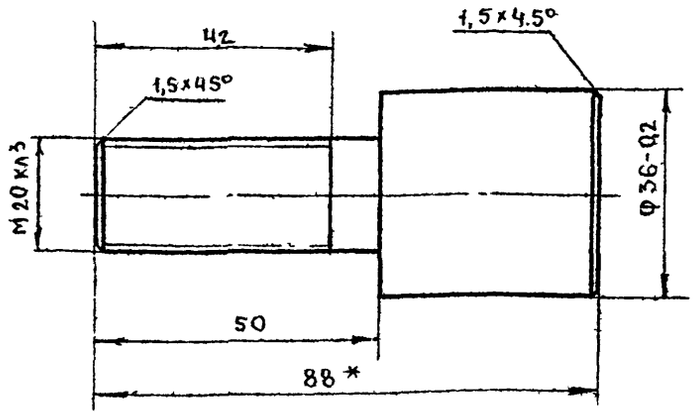

1. * РАЗМЕРЫ ДЛЯ СПРАВОК
2. ОТКЛОНЕНИЯ СВОБОДНЫХ РАЗМЕРОВ ПО 7 КЛАССУ ТОЧНОСТИ ОСТ 1010

ИЗМ	ЛИСТ	№ ДОКУМ	ПОДПИСЬ	ДАТА
РАЗРАБОТ		БАКЛАНОВ		
ПРОВЕР		ТУЛЬСКИЙ		
Т.КОНТР				
РУК.РАЗР		НОВИЧКОВ		
ГА.ИНЖ.ОСК				
Н.К.ОТДЕЛА		ЗИНОВЬЕВ		

ВВ.09.00.02

БУЖ

ЛИТЕР		МАСШТАБ
		1:2
ЛИСТ	ЛИСТОВ 1	

СТ.3 ГОСТ 380-71

ГИПРОНИИЗДРАВ

КОПИРОВАЛ ФОРМАТ

gost.e-ecolog.ru