ГОСУДАРСТВЕННЫЙ КОМИТЕТ ПО ГРАЖДАНСКОМУ СТРОИТЕЛЬСТВУ И АРХИТЕКТУРЕ
ПРИ ГОССТРОЕ СССР

ТИПОВЫЕ КОНСТРУКЦИИ И ДЕТАЛИ ЗДАНИЙ И СООРУЖЕНИЙ
УЗЛЫ И ДЕТАЛИ ЗДАНИЙ

СЕРИЯ 2.230 1

ДЕТАЛИ СТЕН И ПЕРЕГОРОДОК ОБЩЕСТВЕННЫХ ЗДАНИЙ

ВЫПУСК 4

ВХОДЫ КАРКАСНО-ПАНЕЛЬНЫХ ЗДАНИЙ

10879
ЦЕНА 1-47

gost.e-ecolog.ru

Центральный институт типового проектирования просит дать Ваши замечания и предложения по улучшению качества направляемого Вам проекта.

ТИПОВОЙ ПРОЕКТ ....
(номер проекта)

Наименование проекта . . . . . .

. . . . . .

Проектная организация–автор проекта . . . . . .

Замечание о недостатках в проекте (нерациональные объемно–планировочные и конструктивные решения, ошибки, опечатки, полиграфические дефекты и т.п.) и предложения по их устранению . . . . . .

Подпись должностного лица, наименование организации и ее адрес

. . . . . .

. . . . . .

ЦЕНТРАЛЬНЫЙ ИНСТИТУТ ТИПОВОГО ПРОЕКТИРОВАНИЯ ГОССТРОЯ СССР

107066, Москва, В–66, Спартаковская ул., 2а, корпус В

Сдано в печать 6 VI 1973 года

Заказ № 2346 Тираж 1500 экз.

ГОСУДАРСТВЕННЫЙ КОМИТЕТ ПО ГРАЖДАНСКОМУ СТРОИТЕЛЬСТВУ И АРХИТЕКТУРЕ
ПРИ ГОССТРОЕ СССР

ТИПОВЫЕ КОНСТРУКЦИИ И ДЕТАЛИ ЗДАНИЙ И СООРУЖЕНИЙ
УЗЛЫ И ДЕТАЛИ ЗДАНИЙ

СЕРИЯ 2.230-1

ДЕТАЛИ СТЕН И ПЕРЕГОРОДОК ОБЩЕСТВЕННЫХ ЗДАНИЙ

ВЫПУСК 4

ВХОДЫ КАРКАСНО-ПАНЕЛЬНЫХ ЗДАНИЙ

РАЗРАБОТАНЫ
ЦНИИЭП учебных зданий

УТВЕРЖДЕНЫ
ПРИКАЗОМ ГОСУДАРСТВЕННОГО КОМИТЕТА ПО ГРАЖДАНСКОМУ СТРОИТЕЛЬСТВУ И АРХИТЕКТУРЕ ПРИ ГОССТРОЕ СССР
ОТ 31 ДЕКАБРЯ 1970 г

	Лист	Стр.
Содержание		3-6
Пояснительная записка		7-II
Маркировка деталей парадного входа на отметке ± 0,00 через одинарный тамбур	I	I2
Маркировка деталей парадного входа на отметке ± 0,00 через двойной тамбур	2-5	I3-I6
Маркировка деталей парадного входа на отметке ± 0,00 через одинарный тамбур	6	I7
Маркировка деталей запасного и служебного входов на отметке ± 0,00	7	I8
Маркировка деталей служебных входов на отметке ± 0,00 через одинарный тамбур	8	I9
Маркировка деталей наружного входа в лестничную клетку на отметке -I,05 через одинарный тамбур	9	20
Маркировка деталей наружного входа в лестничную клетку на отметке -I,05 через одинарный тамбур	I0	2I
Маркировка запасного выхода из лестничной клетки на отметке -I,05 через одинарный тамбур	II	22
Детали I и 2	I2	23
Деталь 3	I3	24
Детали 4 и 5	I4	25
Детали 6 и 7	I5	26
Детали 8 и 9	I6	27
Детали I0 и II	I7	28

	Лист	Стр.
Детали I2 и I3	I8	29
Детали I4 и I5	I9	30
Детали I6 и I7	20	3I
Деталь I8	2I	32
Детали I9 и 20	22	33
Деталь 2I	23	34
Детали 22 и 23	24	35
Детали 24 и 25	25	36
Детали 26 и 27	26	37
Детали 26 и 27 Разрезы 2-2 и 3-3	27	38
Детали 28 и 29	28	39
Детали 30 и 3I	29	40
Деталь 32	30	4I
Детали 33 и 34	3I	42
Детали 33 и 34 Сечение 2-2	32	43
Детали 35 и 36	33	44
Деталь 37	34	45
Детали 38 и 39	35	46
Детали 40 и 4I	36	47
Детали 42 и 43	37	48
Детали 44 и 45	38	49
Детали 46 и 47	39	50
Деталь 48	40	5I
Детали 49 и 50	4I	52
Детали 5I и 52	42	53

ЦНИИЭП учебных зданий г. Москва

Гл. инженер А. Ляхович
Нач. отдела В. Греков
Гл. инж. отд. В. Комаров
Ст. инженер О. Мадоян

ТД 1970

СОДЕРЖАНИЕ АЛЬБОМА

Серия 2.230-I

Выпуск 4 Лист

	Лист	Стр.
Детали 58 и 54	48	54
Детали 55 и 56	44	55
Детали 57 и 58	45	56
Детали 59 и 60	46	57
Детали 6I и 62	47	58
Деталь 63	48	59
Деталь 64	49	60
Детали 65 и 66	50	6I
Детали 67 и 68	5I	62
Детали 69 и 70	52	63
Детали 7I и 72	58	64
Деталь 73	54	65
Деталь 74	55	66
Деталь 75	56	67
Деталь 76	57	68
Деталь 77	58	69
Деталь 78	59	70
Деталь 79	60	7I
Деталь 80	6I	72
Деталь 8I	62	73
Деталь 82	63	74
Деталь 83	64	75
Деталь 84	65	76
Деталь 85	66	77
Детали 86 и 87	67	78

	Лист	Стр.
Детали 88 и 89	68	79
Детали 90 и 91	69	80
Детали 92 и 93	70	81
Деталь 94	71	82
Детали 95 и 96	72	83
Детали 97 и 98	73	84
Детали 99 и 100	74	85
Детали 101 и 102	75	86
Деталь 103	76	87
Деталь 104	77	88
Деталь 105	78	89
Деталь 106	79	90
Детали 107 и 108	80	91
Детали 109 и 110	81	92
Узлы А; Б; В; Г	82	93
Конструкции рубероидной кровли	83	94
Конструкции мастичной кровли	84	95
Металлические монтажные марки	85	96

ЦНИИЭП учебных зданий г. Москва

Нач. отдела В. Греков
Гл. инж. отд. В. Комаров
Т. инженер О. Мадоян

ТД 1970

СОДЕРЖАНИЕ АЛЬБОМА

Серия 2.230-1

Выпуск 4 | Лист

Настоящая работа выполнена на основе современного опыта типового проектирования и строительства с систематизацией имеющихся и внедрением новых конструктивных решений и типизацией конструктивных деталей и узлов. Все эти материалы обобщены в альбомы типовых деталей обязательных для применения в типовом и индивидуальном проектировании жилых и общественных зданий массового строительства. Ссылка на типовые детали должна заменить индивидуальную разработку их в проектах.

Альбомы типовых деталей призваны способствовать внедрению в практику массового строительства лучших и наиболее экономичных технических решений сопряжений конструктивных элементов, способствовать сокращению количества индивидуальных проектных работ.

Отзывы, замечания и предложения по разработанным типовым деталям направлять по адресу: Москва; И-434, Дмитровское шоссе, 9, корп. "А", ЦНИИЭП учебных зданий.

В настоящий выпуск включены детали входов в каркасно-панельные здания, решаемые в конструкциях серии ИИ-04, выпуск I, предназначенной для строительства общественных зданий высотой I-4 этажа.

Часть типовых деталей решена с использованием дополнительных изделий к серии ИИ-04, значительно расширивших область ее применения при проектировании и строительстве. Дополнительные изделия и металлические монтажные марки (ММ), отсутствующие в серии ИИ-04, должны разрабатываться в индивидуальном порядке при конкретном проектировании. Рабочие чертежи дополнительных изделий и монтажных металлических марок должны быть включены в состав проекта. Металлические монтажные марки приведены на листе 85.

Приведенные на листах I-II примеры фрагментов входов и тамбуров не являются техническим решением для применения в проектах и даны только для маркировки деталей и удобства подбора их.

В проектах не допускается делать ссылки на решения фрагментов входов, так как они не являются рабочим чертежом входа. В проектах должны разрабатываться конкретные входы и тамбуры с применением только деталей данного альбома.

Детали раскладки стеновых панелей и детали тамбура на фрагментах входов в альбоме не связаны од-

ЦНИИЭП учебных зданий г. Москва
Гл. инж. и-та — А. Ляхович
Нач. отдела — В. Греков
Гл. инж. отд. — В. Комаров
Ст. инженер — О. Мадоян

ним конструктивным решением, поэтому в проектах допускается применять любые детали раскладки стен и любые детали тамбура.

В альбоме на листах I-6 дана маркировка деталей примеров парадных входов на отметке ± 0,00 через одинарный и двойной тамбуры.

На листах 7 и 8 дана маркировка деталей примеров служебных входов через одинарный тамбур и пример запасного входа на отметке ± 0,00.

На листах 9 и I0 дана маркировка деталей примеров наружных входов в лестничную клетку на отметке -I,05 через одинарный тамбур.

На листе II дана маркировка деталей примера запасного выхода из лестничной клетки на отметке - I,05 через одинарный тамбур.

На листах маркировки деталей входов даны пояснения для выбора одной из группы типовых деталей, указывающих на одно место на схеме и отличающихся между собой сопрягаемыми конструкциями или конструктивными решениями сопряжения.

При разработке деталей входов предполагалось, что к моменту монтажа панелей стен, каркас и плиты перекрытия смонтированы, но не замоноличены.

После приварки монтажных деталей к стеновым, цокольным панелям и элементам каркаса произвести антикоррозийную защиту сварных соединений в соответствии

с СН 206-62 "Временные указания по антикоррозийной защите стальных закладных деталей и сварных соединений в крупнопанельных зданиях".

Установку панелей стен друг на друга производить на цементном растворе марки 100.

Горизонтальные и вертикальные стыки между панелями заполнять упругими прокладками и мастикой, защищающей упругие прокладки от внешних атмосферных воздействий, а также от солнечной инсоляции.

Горизонтальную гидроизоляцию в уровне верха цокольных панелей выполнять из цементного раствора состава 1:2 с толщиной 20мм.

Зазоры между колоннами и стеновыми панелями заполнять бетоном марки 100. Особое внимание следует обратить на тщательное вибрирование бетона в этих местах.

Вибрирование рекомендуется производить глубинными вибраторами типа виброштыка. Поверхности этих участков стен, после снятия опалубки, должны быть подготовлены под покраску.

Монтажные работы выполнять с учетом указаний серии ИИ-04, выпуск I и соответствующих глав СНиП.

При разработке проектов с применением чертежей типовых деталей на чертежах проекта делать ссылку на марку детали по следующему образцу:



В числителе указан номер серии, в знаменателе: первое число - номер выпуска данной серии, второе число - номер типовой детали.

Обозначения типовых деталей на чертежах проектов, в отличие от прочих деталей, отводятся двойным кружком.

В проекте или серии проектов составляется сводная спецификация применяемых типовых деталей.

В данном альбоме приняты следующие условные обозначения:

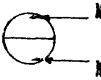

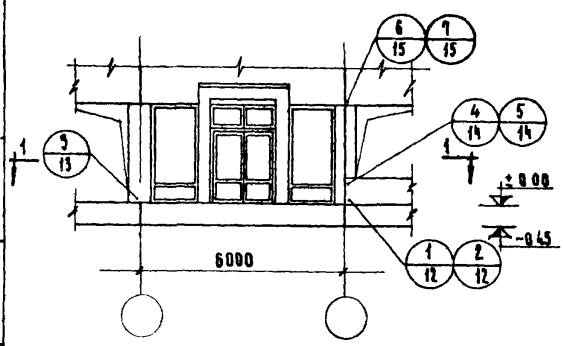

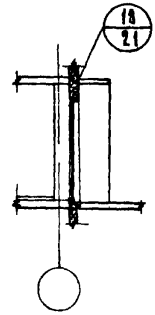

2-2

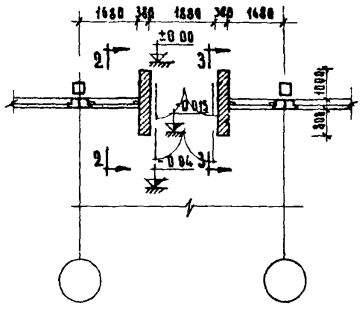

1-1

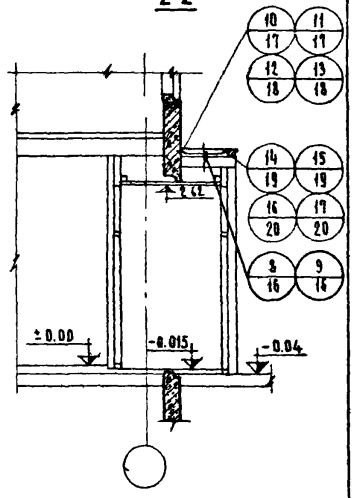

3-3

Примечания:

1. ТД 6 дана для стеновых панелей высотой 1180; 1480; 2080 мм.
2. ТД 1 и 4 даны для стеновых панелей высотой 880; 1180 мм.
3. ТД 2; 5; 7 даны для стеновой панели высотой 580 мм.
4. ТД 10, 11, 14, 15 даны для кровли из рубероида.
5. ТД 12, 13, 16, 17 даны для мастичной кровли.
6. ТД 10 и 12 отличаются от ТД 11 и 13 заделкой водоизоляционного ковра.
7. ТД 14 и 16 отличаются от ТД 15 и 17 конструкцией парапета.

Гл. инж.	А. Лахович	Чертеж	В. Говорухин
Нач. отдела	В. Греков	Проверил	Н. Самуйлецева
Гл. инж. отд.	В. Комаров	Копировал	И. Долгуничева
Рук. группы	И. Теренина		
Ст. инженер	О. Мадоян		

Согласовано

Дата

Инвент. №

Взамен

ЦНИИЭП учебных зданий г. Москва

ТД 1970г	Маркировка деталей парадного входа на отметке ±0,00 через одинарный тамбур.	Серия 2.230-1	
		Выпуск 4	Лист 1

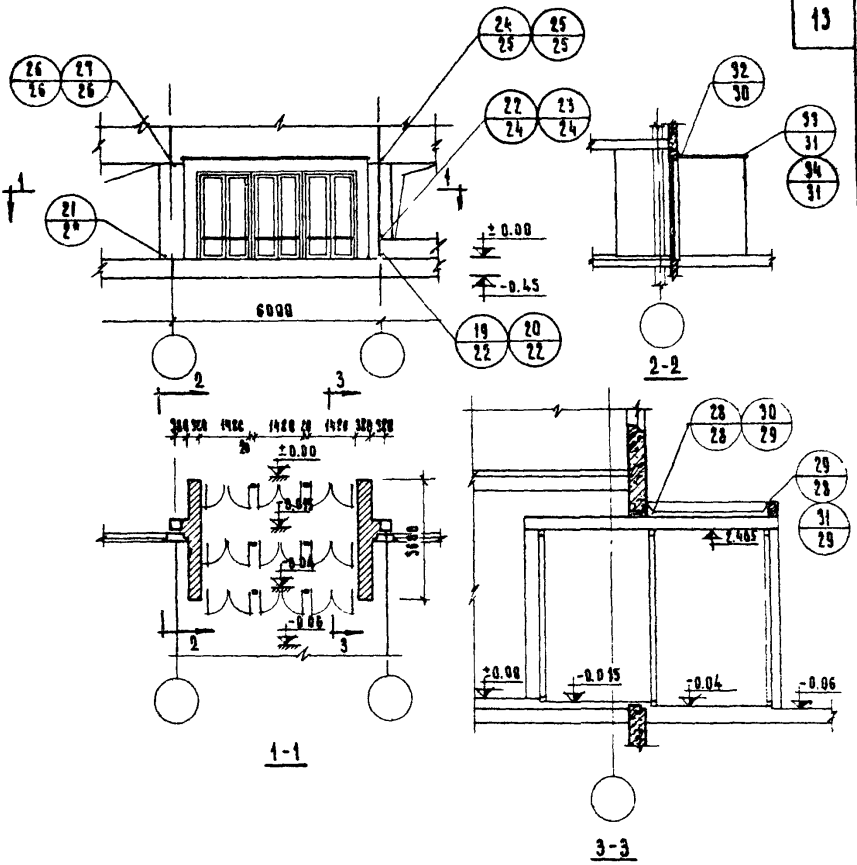

Примечания

1. ТД 24;26 даны для стеновых панелей высотой 1180; 1480; 2080 мм.
2. ТД 25;27 даны для стеновой панели высотой 580 мм.
3. ТД 28; 29 и 33 даны для кровли из рубероида.
4. ТД 30; 31 и 34 даны для мастичной кровли.
5. ТД 19 и 22 даны для стеновых панелей высотой 880; 1180 мм.
6. ТД 20 и 25 даны для стеновой панели высотой 580 мм.

ТД	Маркировка деталей парадного входа на отметке ±0,00 через двойной тамбур	Серия 2.230-1	
1970г.		Выпуск 4	Лист 2

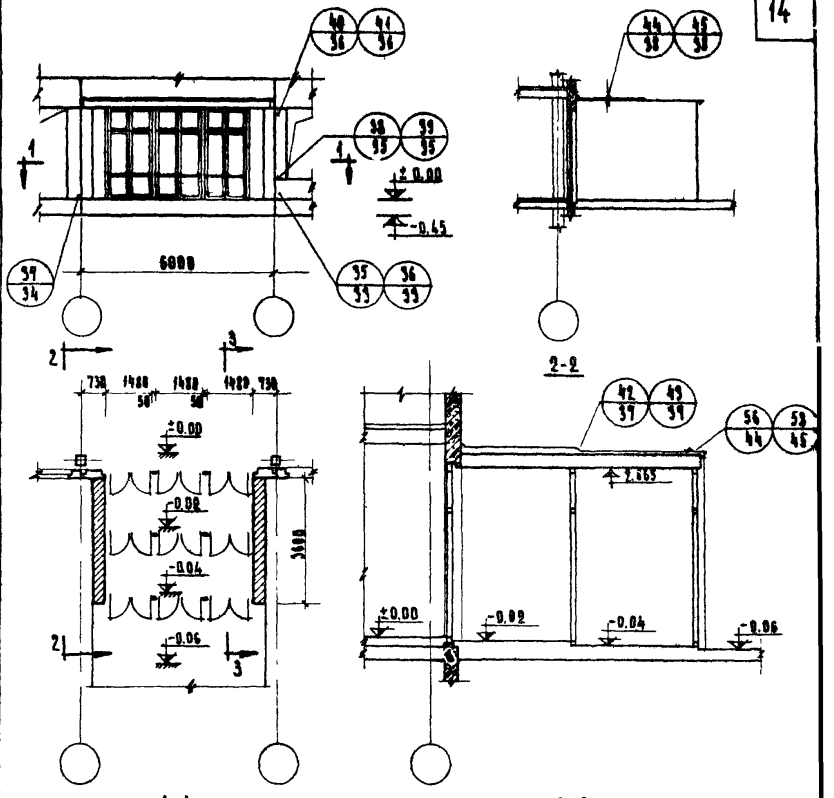

Примечания:

1. ТД 40 даны для стеновых панелей высотой 1180; 1480; 2080 мм.
2. ТД 36; 39 и 41 даны для стеновой панели высотой 580 мм.
3. ТД 42; 44 и 56 даны для кровли из рубероида.
4. ТД 43; 45 и 58 даны для мастичной кровли.
5. ТД 35 и 38 даны для стеновых панелей высотой 880; 1180 мм.

ЦНИИЭП учебных зданий г. Москва

ТД 1970г.

Маркировка деталей парадного входа на отметке ±0,00 через двойной тамбур

Серия 2.230-1

Выпуск 4 | Лист 3

10879 14

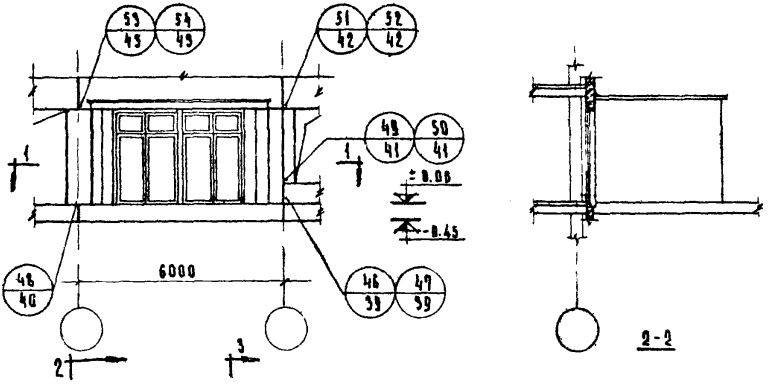

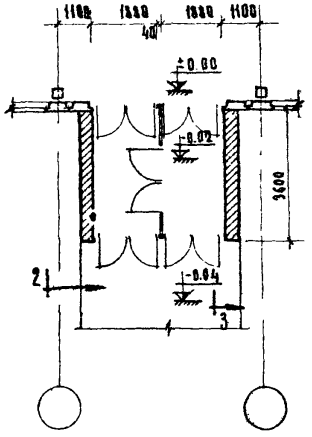

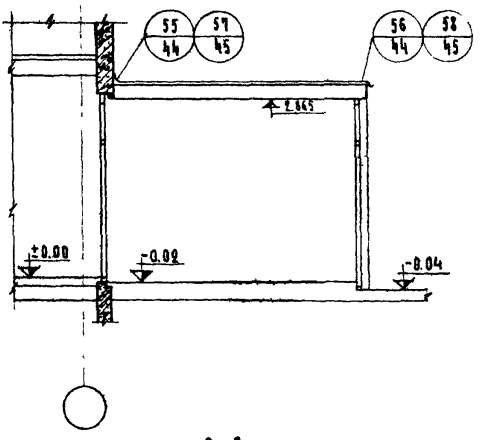

Примечания

1. ТД 51 и 59 — даны для стеновых панелей высотой 1180; 1480; 2080 мм.
2. ТД 46 и 49 — даны для стеновых панелей высотой 880; 1180 мм.
3. ТД 47, 50, 52 и 54 — даны для стеновых панелей высотой 580 мм.
4. ТД 55 и 56 — даны для кровли из рубероида.
5. ТД 57 и 58 — даны для мастичной кровли.

ТД 1970г.	Маркировка деталей парадного входа на отметке ±0,00 через двойной тамбур	Серия 2.230-1	Выпуск 4	Лист 4

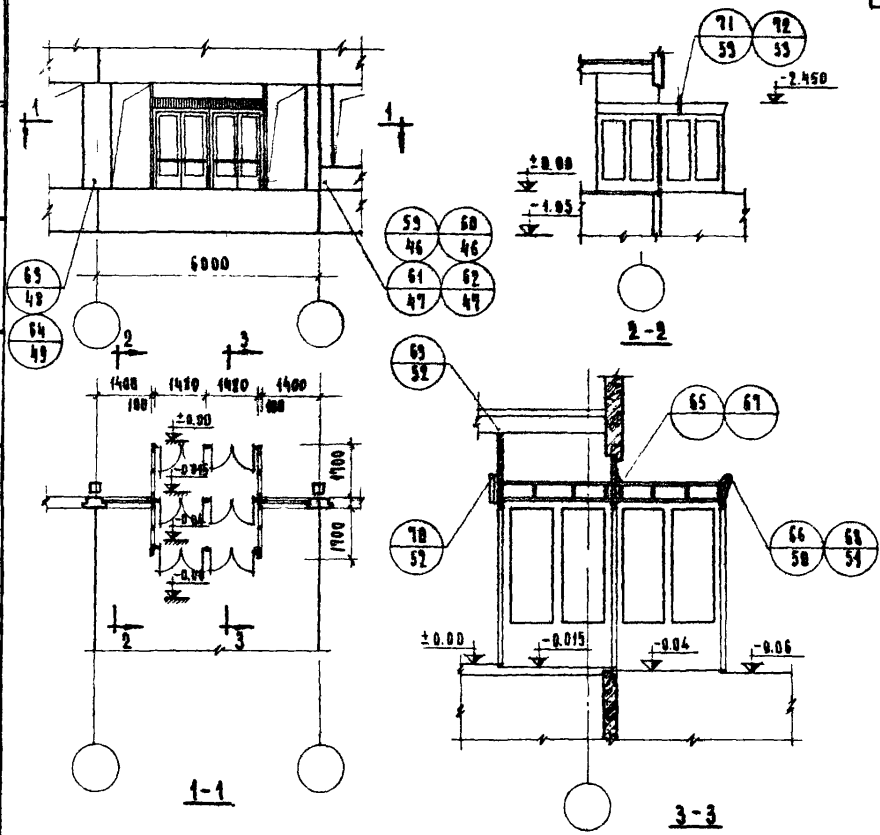

Примечания:

1. ТД 59 и 61 даны для стеновых панелей высотой 880; 1180 мм.
2. ТД 60 и 62 даны для стеновых панелей высотой 580 мм.
3. ТД 59; 60 и 63 даны для продольного расположения ригелей.
4. ТД 61; 62 и 64 даны для поперечного расположения ригелей.
5. ТД 65; 66 и 71 даны для кровли из рубероида.
6. ТД 67; 68 и 72 даны для мастичной кровли.

ТД 1970г.	Маркировка деталей парадного входа на отметке ±0,00 через двойной тамбур	Серия 2.230-1	
		Выпуск 4	Лист 5

ЦНИИЭП учебных зданий г. Москва

Гл. инж. | Нач. отдела | Гл. инж. отд. | Рук. группы | Ст. инженер | А. Ладович | В. Греков | В. Комаров | И. Терешина | О. Мадоян | Чертеж | Проверил | Копировал | В. Говорухин | Н. Самуйлецева | И. Долгуничева | Согласовано | Дата | Инвент. № | Взамен

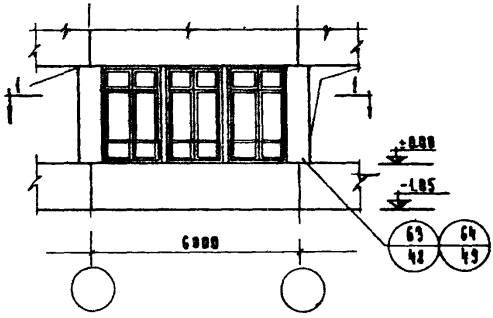

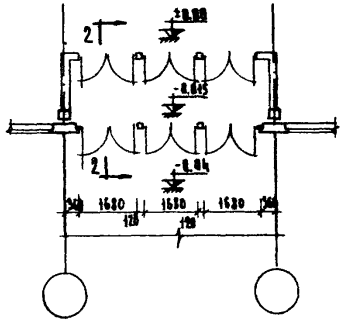

1-1

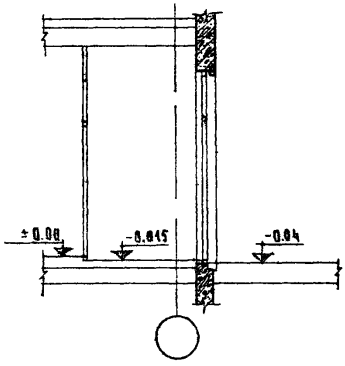

2-2

Примечания:

1. ТД 63 дана для продольного расположения ригелей.
2. ТД 64 дана для поперечного расположения ригелей.

ТД 1970г	Маркировка деталей парадного входа на отметке ±0.00 через одинарный тамбур	Серия 2.290-1	
		Выпуск 4	Лист 6

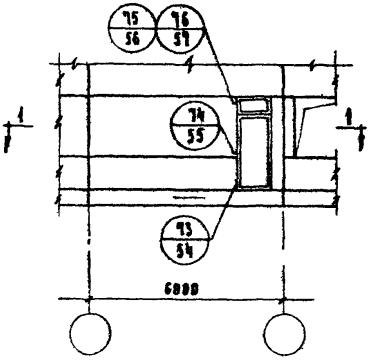

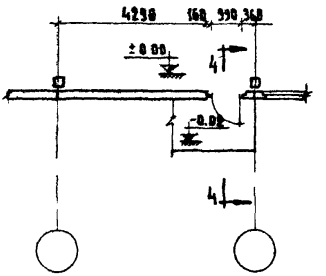

1-1

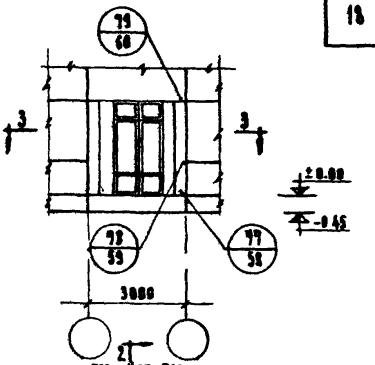

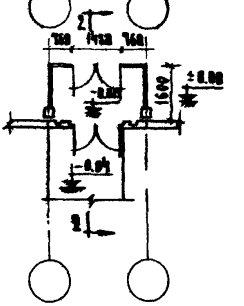

3-3

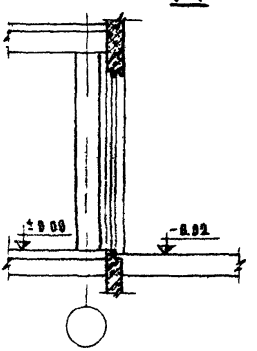

4-4

Примечания.

1. ТД 75 дана для продольного расположения ригелей.
2. ТД 76 дана для поперечного расположения ригелей.
3. Разрез 2-2 см. лист 6.

Нач. отдела	В. Гнеков	Проверил	Н. Самуйлцева
Гл. инж. отд.	В. Комаров	Копировал	И. Долгуничева
Рук. группы	И. Терехина		
Ст. инженер	О. Мадоян		

Согласовано

Дата

Инвент. №

Взамен

ЦНИИЭП учебных зданий г. Москва

ТД 1970	Маркировка деталей запасного и служебного входов на отметке ±0.00	Серия 2.230-1	
		Выпуск 4	Лист 7

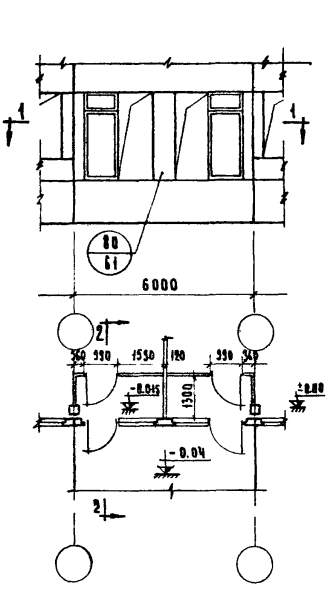

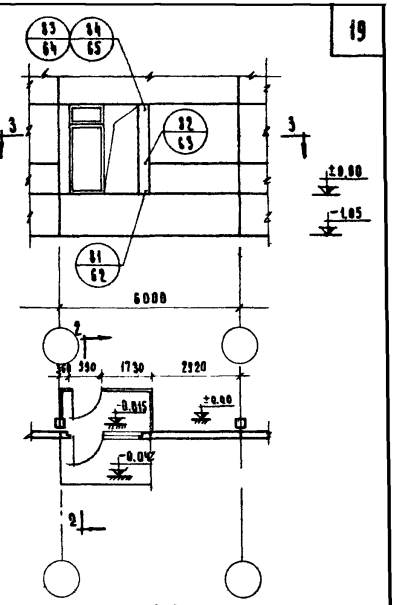

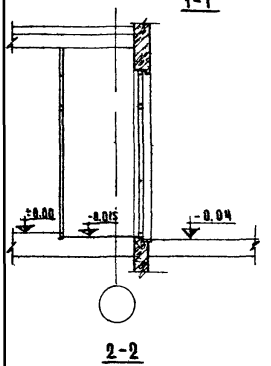

Примечания:

1. ТД 83 дана для продольного расположения ригелей.
2. ТД 84 дана для поперечного расположения ригелей

ТД 1970г.	Маркировка деталей служебных входов на отметке ±0.00 через одинарный тамбур.	Серия 2.230-1	
		Выпуск 4	Лист 8

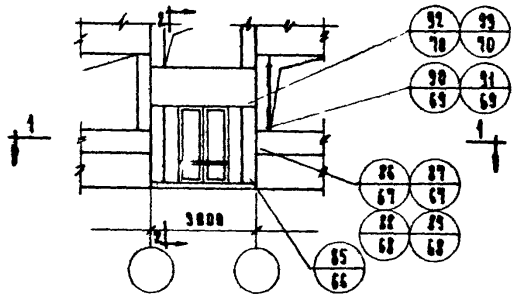

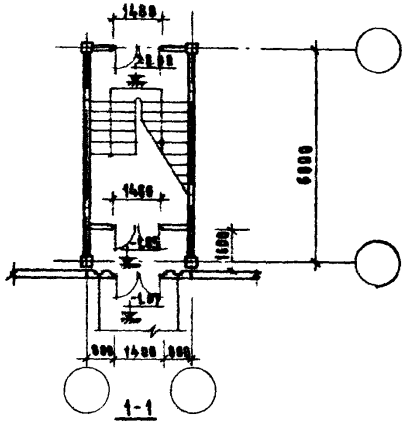

1-1

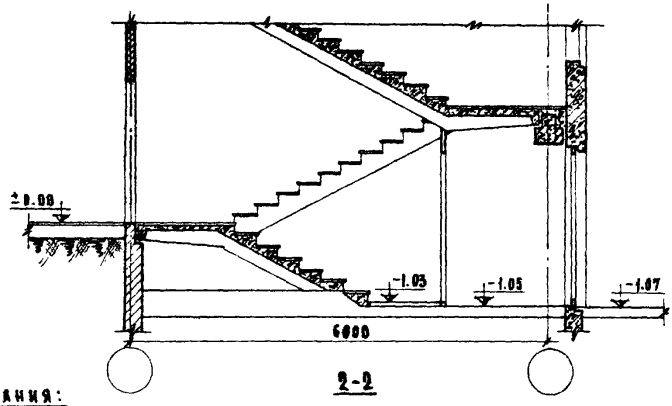

2-2

Примечания:

1. ТД 86, 88, 90 и 92 даны для стеновой панели высотой 1180.
2. ТД 87, 89, 91, 93 даны для стеновой панели высотой 580.
3. ТД 88 и 89 даны для продольного расположения ригелей.
4. ТД 86 и 87 даны для поперечного расположения ригелей.

ТД 1970г.	Маркировка деталей наружного входа в лестничную клетку на отметке -1.05 через одинарный тамбур	Серия 2.230-1	
		Выпуск 4	Лист 9

ЦИТП учебных заведений г. Москва

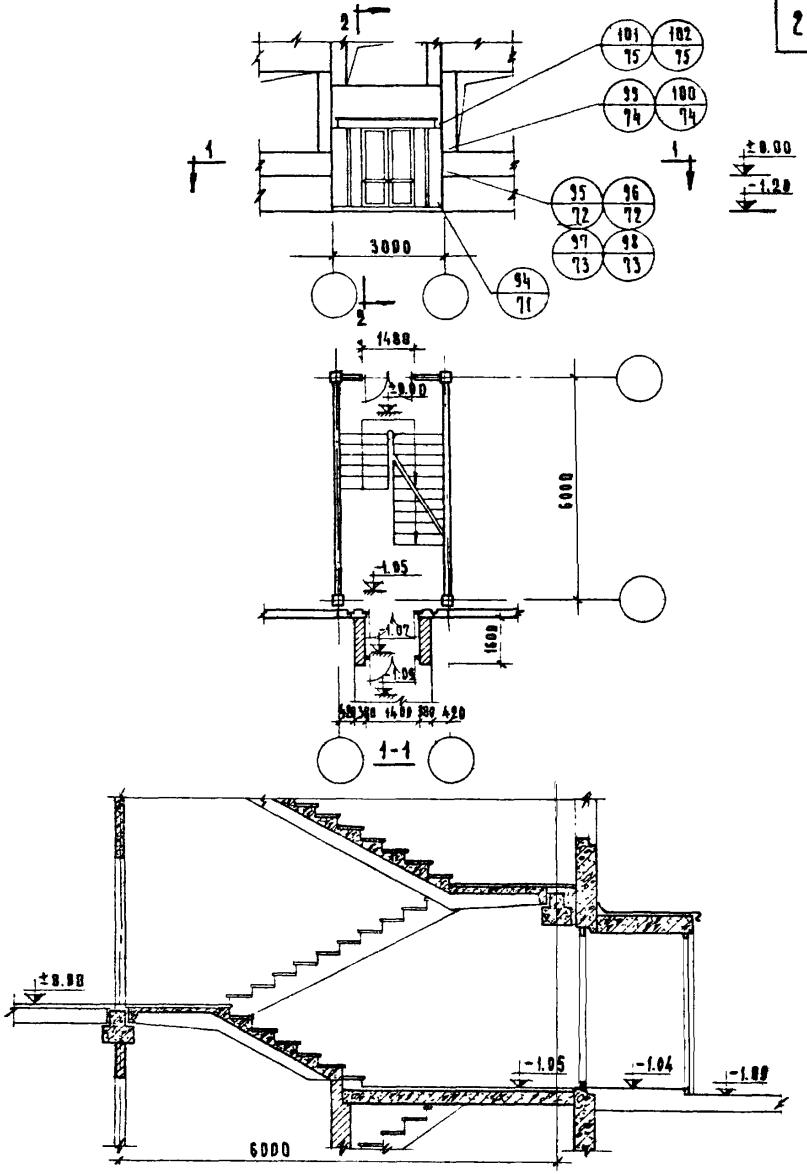

Примечания

1. ТД 95, 97, 99, 101 даны для стеновой панели высотой 1180.
2. ТД 96, 98, 100, 102 даны для стеновой панели высотой 580.
3. ТД 95 и 96 даны для продольного расположения ригелей.
4. ТД 97 и 98 даны для поперечного расположения ригелей.

ТД 1970г.	Маркировка деталей наружного входа в лестничную клетку на отметке -1.05 через одинарный тамбур	Серия 2.230-1 Выпуск 4 / Лист 10

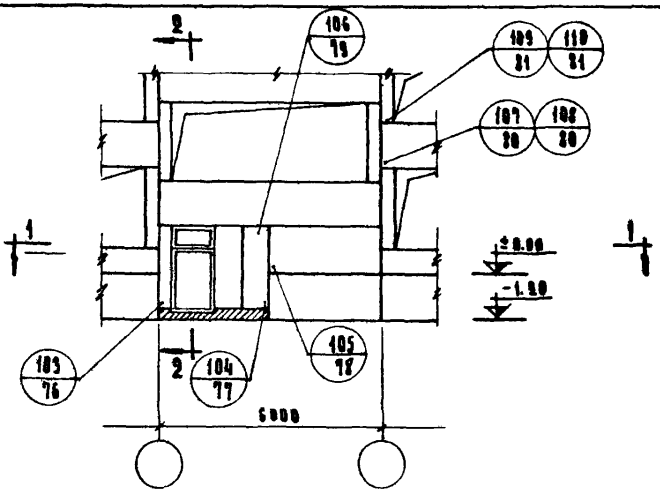

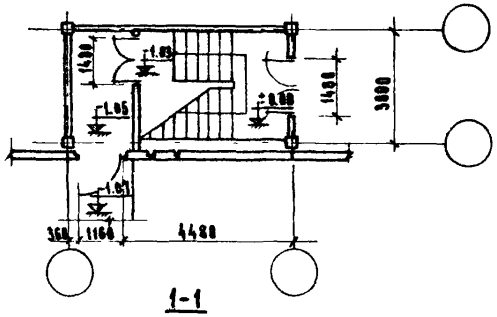

1-1

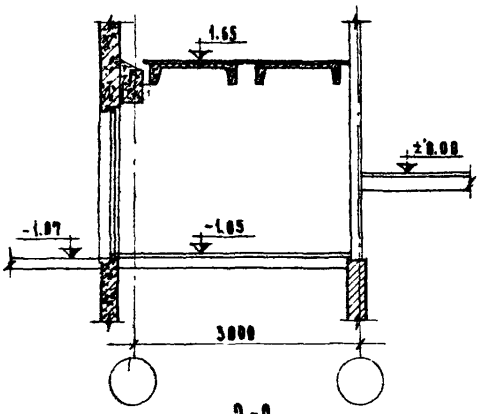

2-2

Примечания:

1. ТД 107 и 109 даны для стеновой панели высотой 1180.
2. ТД 108 и 110 даны для стеновой панели высотой 580.

ЦНИИЭП учебных зданий г. Москва										Инв.№ подл.	Взамен
										Инв.№	
										Дата	

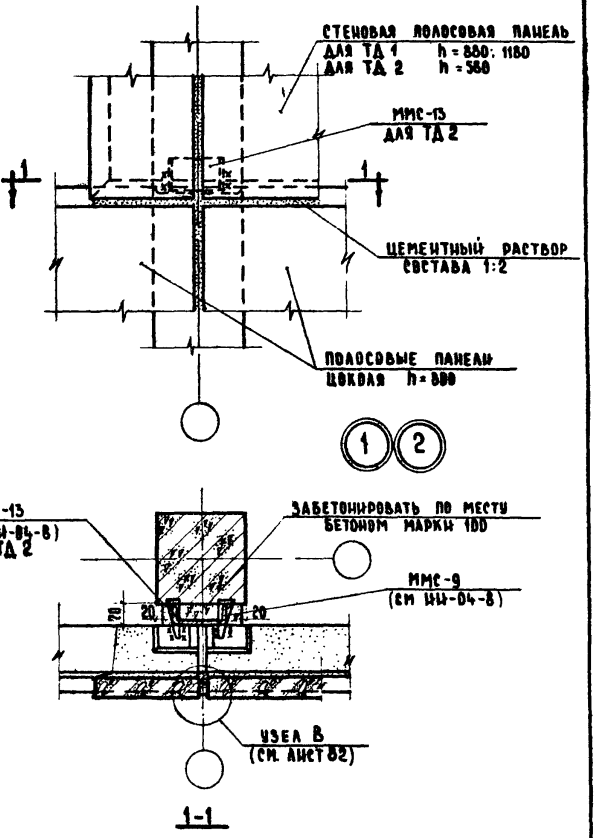

1-1

Примечание:

Монтажные швы принять h_w = 6мм. Электроды Э42.

ТД 1970г.	Детали 1 и 2	Серия 2.230-1	Выпуск 4	Лист 12

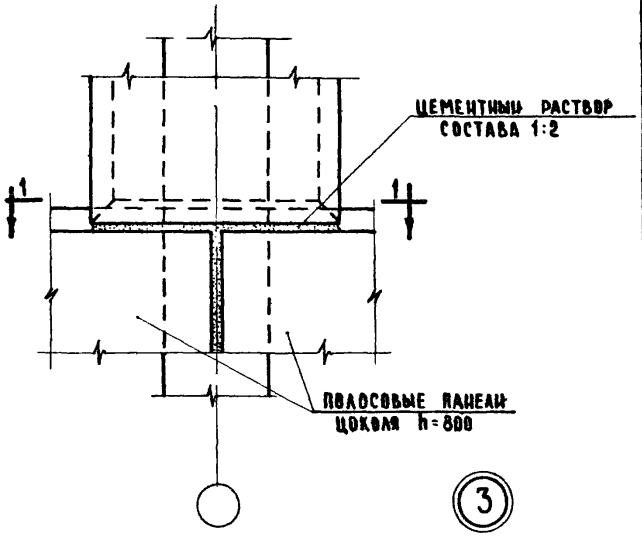

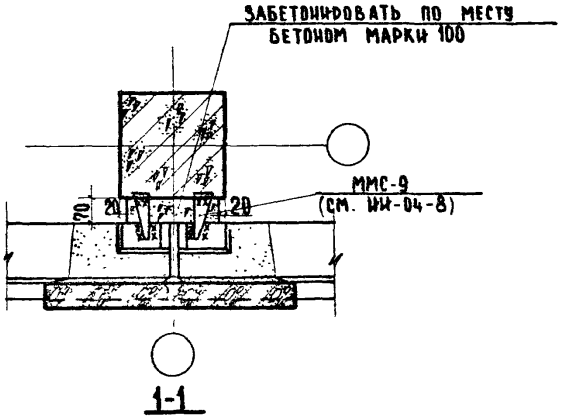

Примечание:

Монтажные швы принять $h_ш = 6$ мм Электроды Э42.

ЦНИИЭП учебных зданий г. Москва	ТД 1970г.	Деталь 3				Серия 2.230-1	
						Выпуск 4	Лист 13

| | | | | | | |

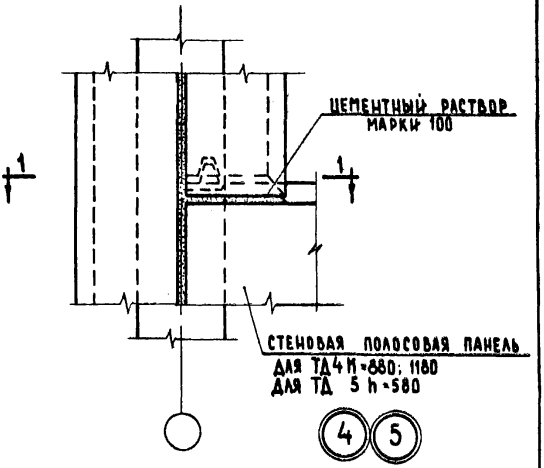

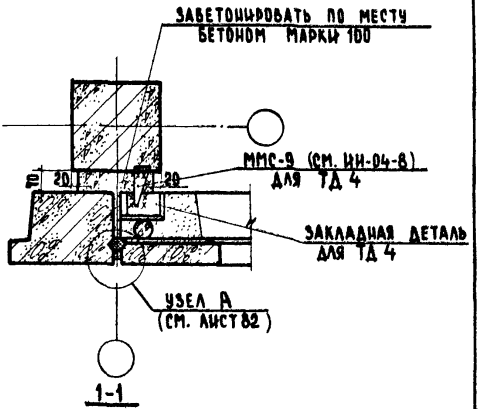

Примечание:

Монтажные швы приняты $h_ш$ = 6мм. Электроды Э42.

ТД 1970 г.	Детали 4 и 5	Серия 2.230-1 Выпуск 4 Лист 14

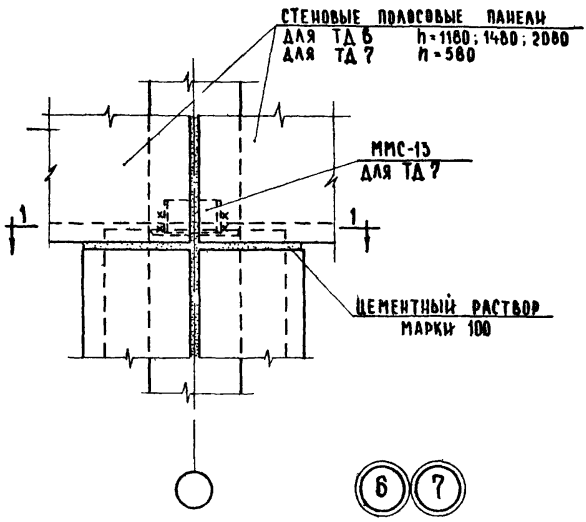

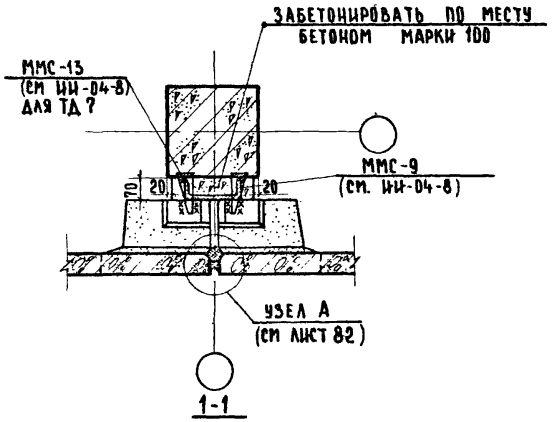

Примечание:

Монтажные швы принять $h_ш = 6$ мм Электроды Э42.

ЦНИИЭП учебных зданий г. Москва	ТД 1970г.	Детали 6 и 7	Серия 2.230-1 Выпуск 4 Лист 15

10878 26

Инв. № подл. | Подпись и дата | Взам. инв. №
Дата | Инвент. № | Взамен
Согласовано
Гл. инженер проекта Н. Гавриловец
Нач. отдела Н. Гавриловец
Гл. конструктор проекта Н. Гавриловец
Руководитель группы Н. Гавриловец
Гл. архитектор проекта Н. Гавриловец
Архитектор Н. Гавриловец
Руководитель группы Н. Гавриловец
Конструктор Н. Гавриловец
Гл. инженер Н. Гавриловец
Гл. технолог Н. Гавриловец
Гл. сметчик Н. Гавриловец
Инженер Н. Гавриловец
Гл. инженер проекта Н. Гавриловец
Гл. конструктор проекта Н. Гавриловец
Гл. архитектор проекта Н. Гавриловец
Гл. технолог Н. Гавриловец
Гл. сметчик Н. Гавриловец
Гл. инженер Н. Гавриловец
Гл. конструктор Н. Гавриловец
Гл. архитектор

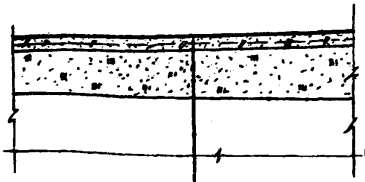

8

Водоизоляционный ковер см. листы 83 и 84
Цементно-песчаная стяжка из раствора М 100 армированная сеткой из проволоки ф3ВI с ячейкой 200×200 δ=30мм
1 слой пергамина или рубероида
Утепляющая засыпка
1 слой пергамина или рубероида
Конструкция покрытия тамбура

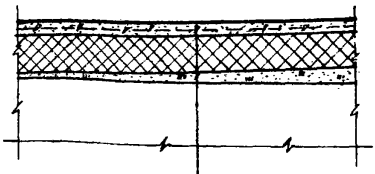

9

Водоизоляционный ковер см. листы 83 и 84
Цементно-песчаная стяжка из раствора М 100 армированная сеткой из проволоки ф3ВI с ячейкой 200×200 δ=30мм
1 слой пергамина или рубероида
Плитный утеплитель
1 слой пергамина или рубероида
Керамзит или шлак по уклону
Конструкция покрытия тамбура

Примечания:

1. ТД. отличается друг от друга материалом утеплителя.
2. Конструкция покрытия тамбура показана условно.
3. Уклон кровли „i" назначается проектом в зависимости от местоположения водоприемной воронки.
4. Толщина утеплителя назначается проектом.
5. Минимальная толщина керамзита или шлака должна составлять не менее 30мм.

ТД	Детали 8 и 9	Серия 2.230-1	
1970г.		Выпуск 4	Лист 16

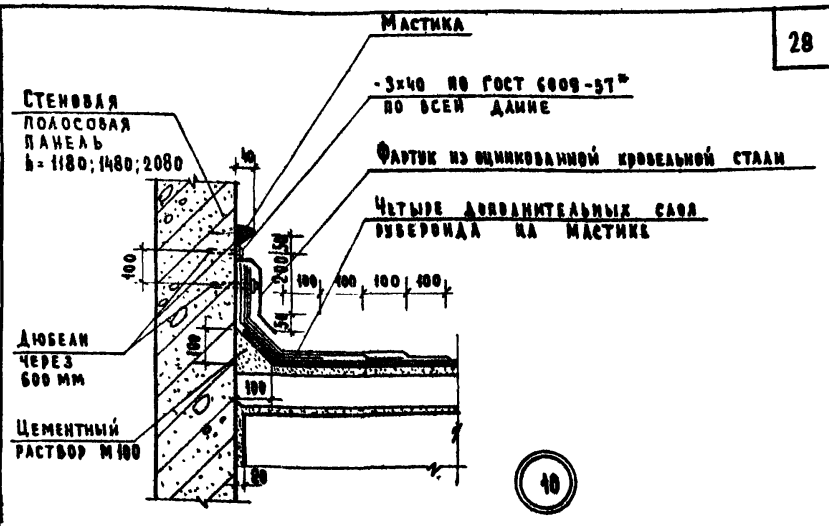

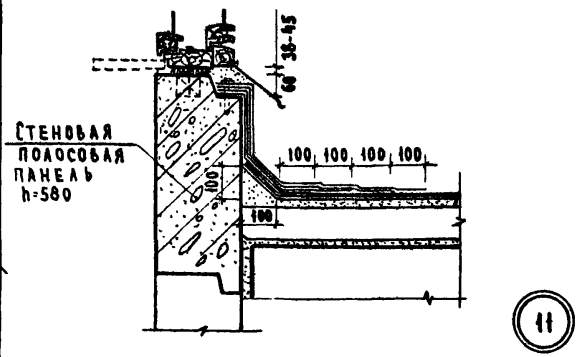

Примечания:

1. Конструкцию покрытия см. ТД 8 и 9 на листе 16.
2. Конструкцию рубероидной кровли см лист 83.
3. Железобетонная плита покрытия тамбура показана условно.

ТД 1970г	Деталь 10 и 11	Серия 2.230-1	
		Выпуск 4	Лист 17

ЦНИИЭП учебных зданий г. Москва

Гл. инж. ин-та		Аляхович	Чертежник		В. Говорилин
Нач. отдела		В. Греков	Проверил		Н. Самуйлова
Гл. инж. отд.		В. Комаров			
Рук. группы		Н. Теренина			
Ст. инженер		О. Мадоян			

Дата | Инвент № | Взамен | Пасовано:

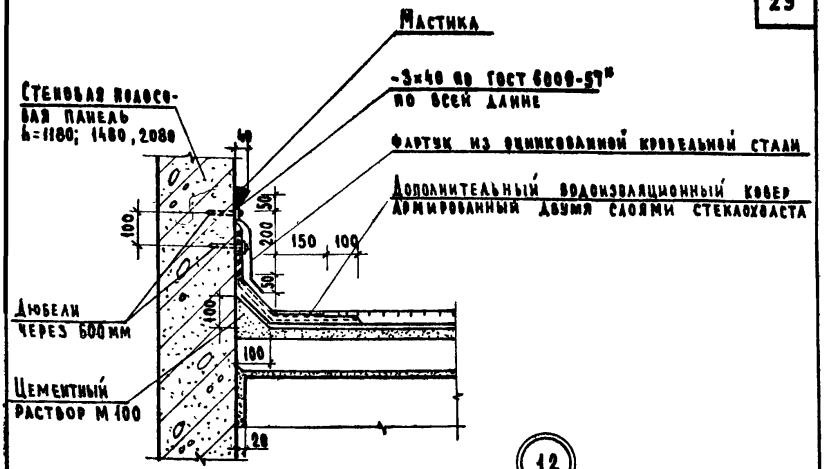

12

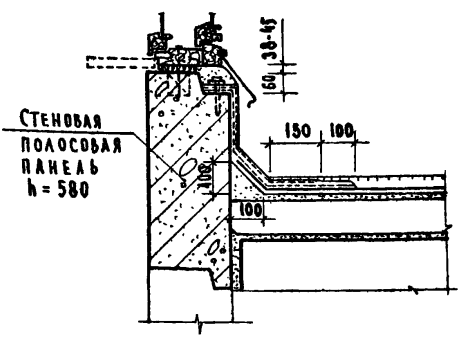

13

Примечания:

1. Конструкцию покрытия см ТД. 8 и 9 на листе 16
2. Конструкцию рубероидной кровли см лист 83.
3. Железобетонная плита покрытия тамбура показана условно

ТД 1970г	Детали 12 и 13	Серия 2.230-1	
		Выпуск 4	Лист 18

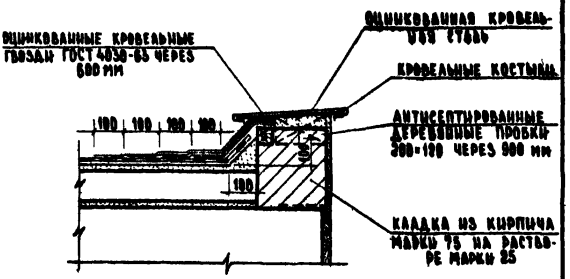

14

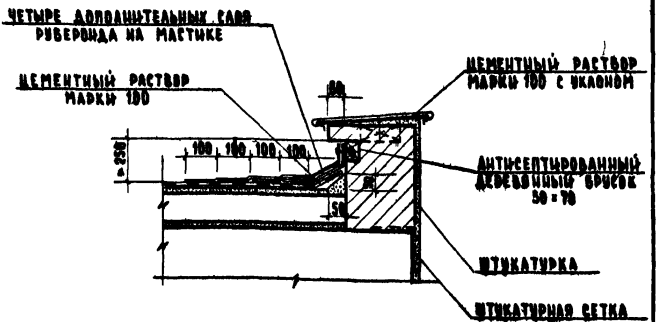

15

Примечания:

1. Конструкцию покрытия см. ТД 8 и 9 на листе 16.
2. Конструкцию рубероидной кровли см. лист 83.
3. Железобетонная плита покрытия тамбура показана условно.

ЦНИИЭП учебных зданий г. Москва	ТД 1970 г.	Детали 14 и 15	Серия 2.230-1 Выпуск 4 Лист 9

10879 30

Согласовано: Дата | Инвент. № | Взамен

Гл. инж. пр. | Гл. арх. отд. | Рук. группы | Ст. инженер | Н. Ануфриева | В. Гр. Ков | В. Комаров | И. Терешина | Ю. Мадоян | Нерстенник | Шлиберман | Копирова | Ю. Мадоян | В. Товорухин | Ю. Комчунцев | Ю. Ануфриева

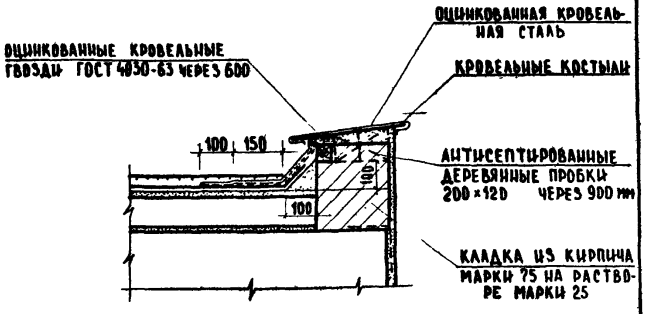

16

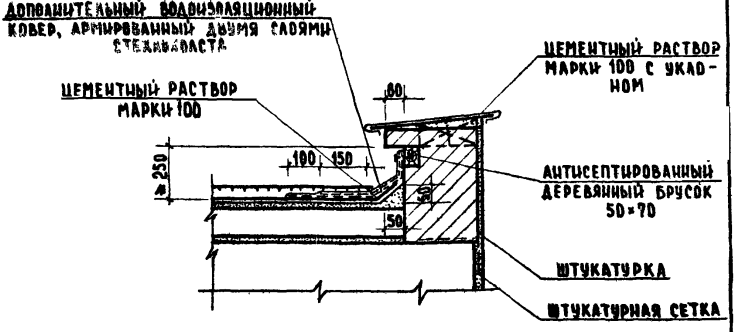

17

Примечания:

1. Конструкцию покрытия см ТД 8и9 на листе 16.
2. Конструкцию мастичной кровли см. лист 84.
3. Железобетонная плита покрытия тамбура показана условно

ТД 1970г.	Детали 16 и 17	Серия 2.230-1	
		Выпуск 4	Лист 20

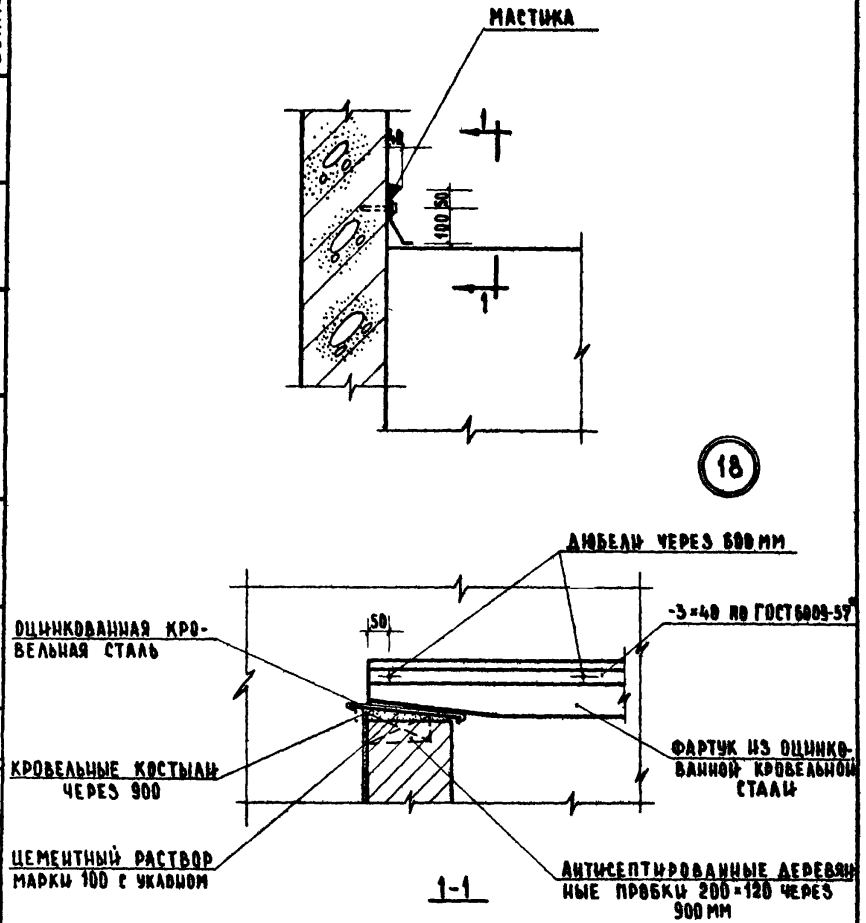

ГЛАВНЫЙ ИНЖ. ПРОЕКТА			
НАЧ. ОТДЕЛА			
СТ. ИНЖ. ОТД.			
РУК. ГРУППЫ			
СТ. ИНЖЕНЕР			
ГЛАВНЫЙ ИНЖ. ПРОЕКТА			
СТ. ИНЖ. ОТД.			
ЧЕРТЕЖНИК			
ПРОВЕРИЛ			
Б. КОМАРОВ			
КОПИРОВАЛ			
Н. ТЕРЕНИНА			
О. МАДОЯН			
В. ГОРОДЕЙКИ			
Н. САМУЛЬЦЕВА			
Н. ДОЛГУНИЧЕВА			

ДАТА
ИНВЕНТ №
ВЗАМЕН

ЦЕНИНП
УЧЕБНЫХ ЗДАНИЙ
г. МОСКВА

ТД 1970г.	ДЕТАЛЬ 18	СЕРИЯ 2.230-1	
		Выпуск 4	Лист 21

10879 32

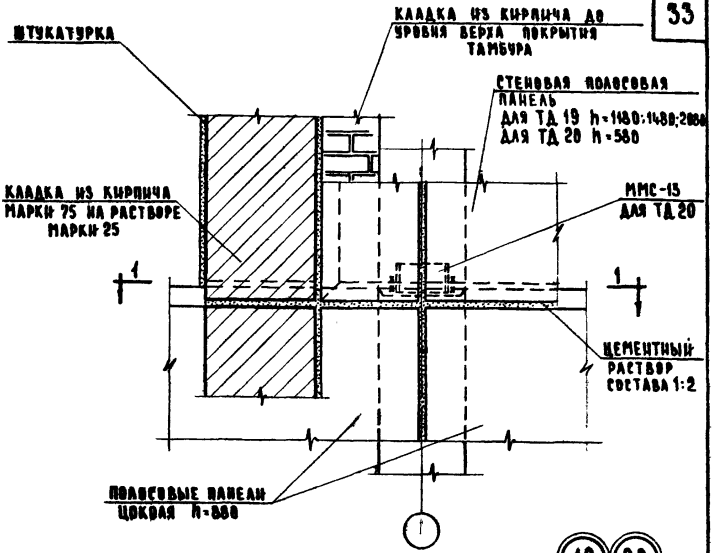

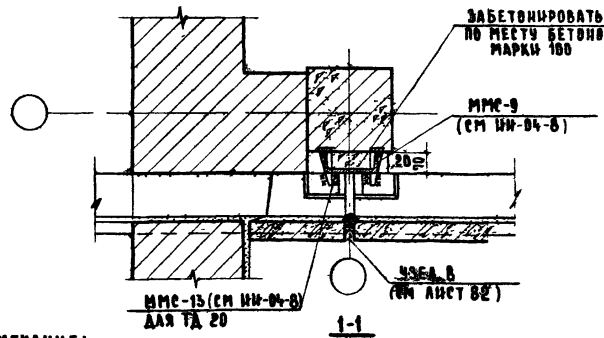

Примечание:

Монтажные швы принять $h_ш$=6 мм. Электроды Э42

ТД 1970г	Детали 19 и 20	Серия 2.230-1	Выпуск 4	Лист 22

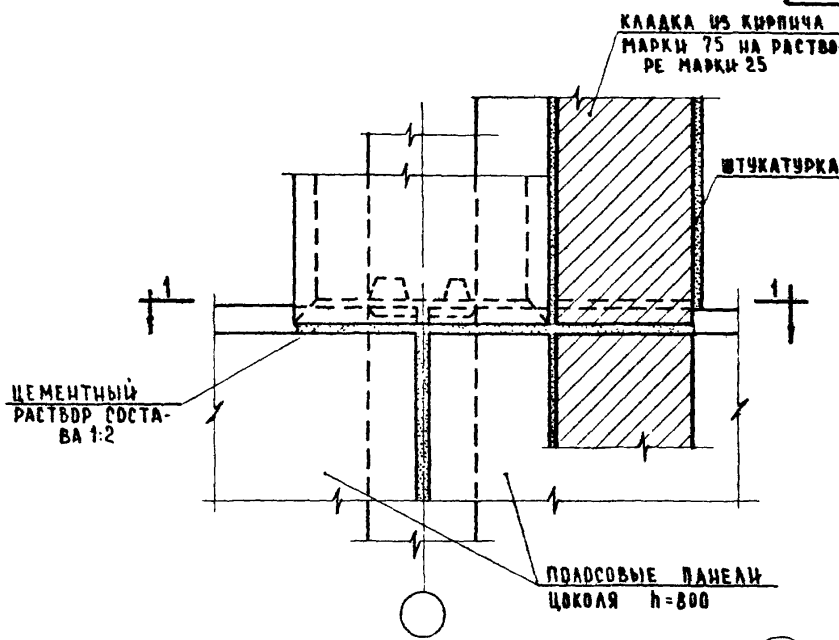

21

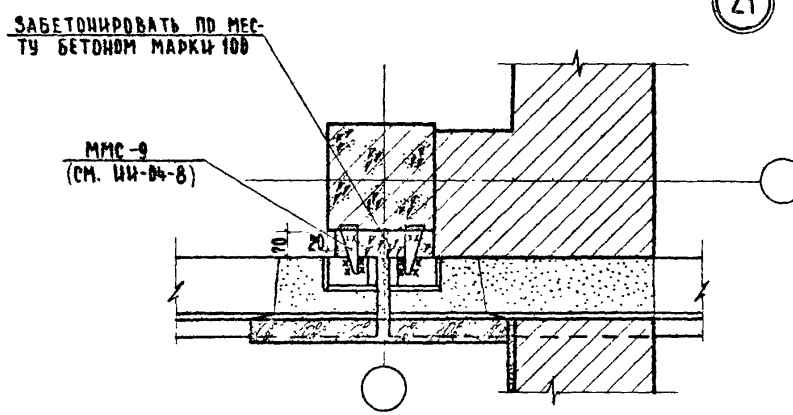

1-1

Примечание:

Монтажные швы принять $h_ш$=6мм. Электроды Э42.

ЦНИИЭП учебных зданий г. Москва	ТД 1970г.	Деталь 21	Серия 2.230-1
			Выпуск 4 / Лист 23

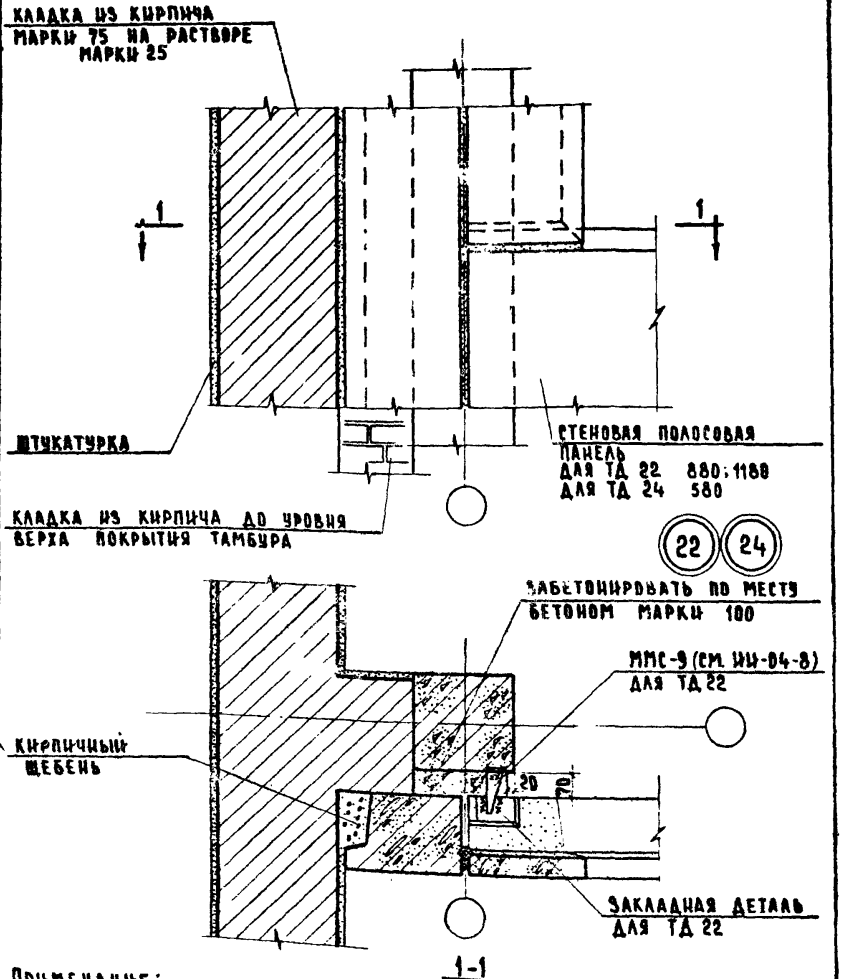

1-1

Примечание:

Монтажные швы для ТД 22 принять $h_ш$ = 6 мм Электроды Э42.

ТД 1970г.	Детали 22 и 24.	Серия 2.230-1	
		Выпуск 4	Лист 24

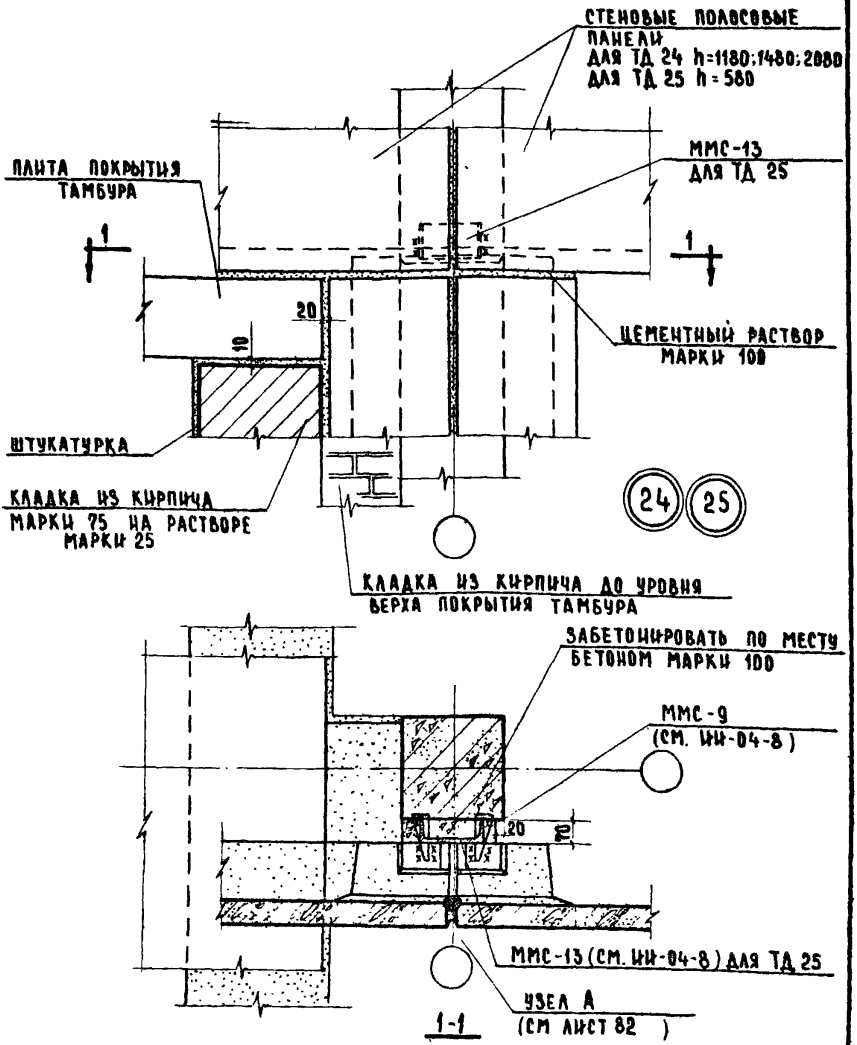

Примечания:

1. Монтажные швы принять $h_ш$ = 6 мм. Электроды Э42.
2. Конструкция покрытия тамбура не показана.

ЦНИИЭП учебных зданий г. Москва

ТД 1970г.

Детали 24 и 25.

Серия 2.230-1
Выпуск 4
Лист 25

10879

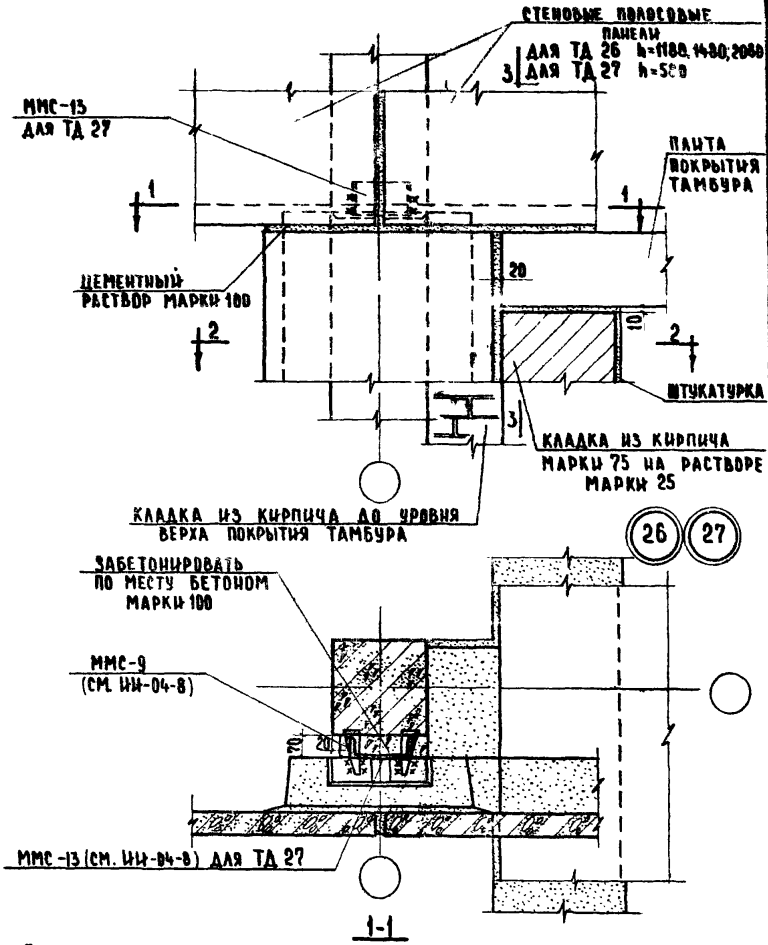

Примечания:

1. Разрезы 2-2 и 3-3 см. лист. 27.
2. Монтажные швы принять $h_ш$=6 мм. Электроды Э42.
3. Конструкция покрытия тамбура не показана.

ТД 1970г.	Детали 26 и 27	Серия 2.230-1	Выпуск 4	Лист 26

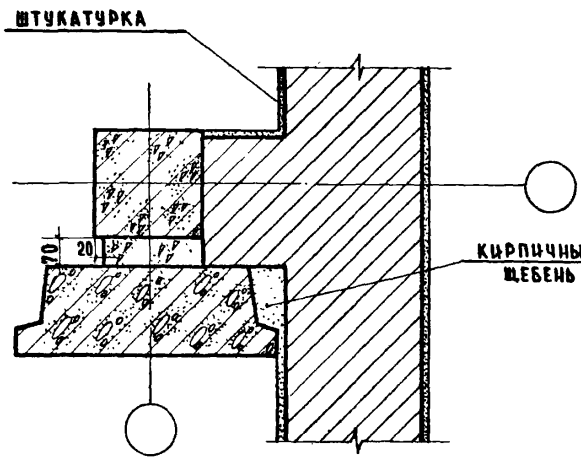

2-2

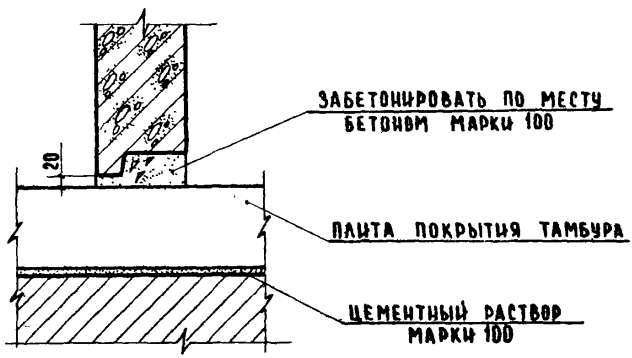

3-3

ДАТА					
ИНВЕНТ.№					
ВЗАМЕН					
СОГЛАСОВАНО					
В. ГОВОРУХИН					
Н. САМУЛЬЦЕВ					
И. ДОЛГУНИЧЕВ					
ЧЕРТЕЖНИК					
ПРОВЕРИЛ					
КОПИРОВАЛ					
А. ЛЯХОВИЧ					
В. ГРЕКОВ					
В. КОМАРОВ					
И. ТЕРЕНИНА					
О. МАДОЯН					
ГЛ. ИНЖ. И-ТА					
НАЧ. ОТДЕЛА					
ГЛ. ИНЖ. ОТД.					
РУК. ГРУППЫ					
СТ. ИНЖЕНЕР					

ЦНИИЭП
УЧЕБНЫХ ЗДАНИЙ
г. МОСКВА

ТД 1970г.

ДЕТАЛИ 26 и 27. РАЗРЕЗЫ 2-2 и 3-3.

СЕРИЯ	
2.230-1	
ВЫПУСК 4	ЛИСТ 27

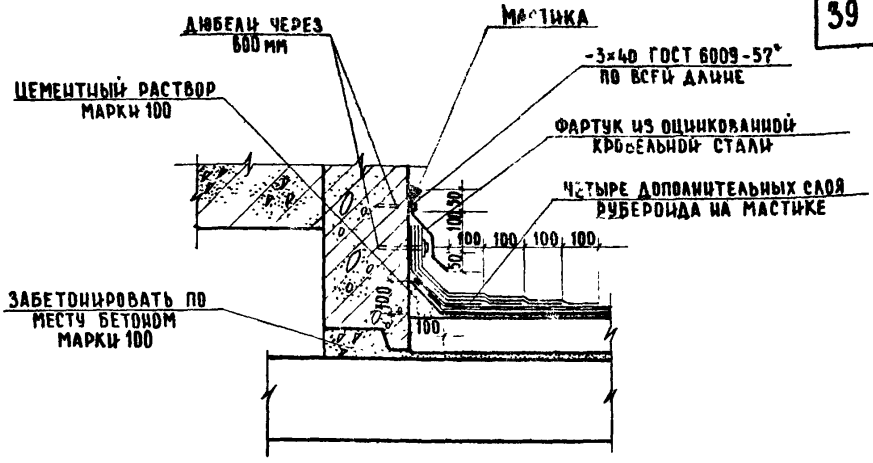

28

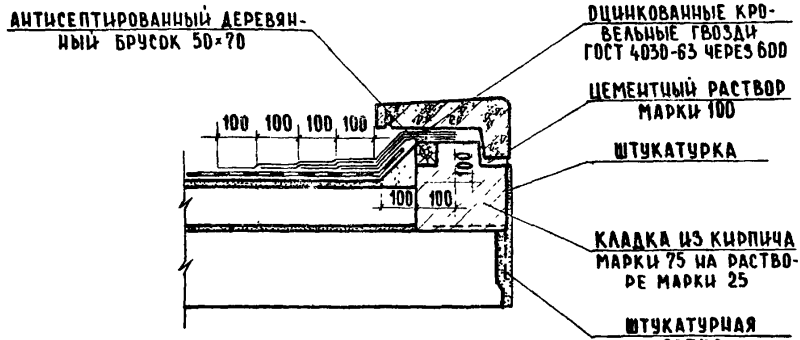

29

Примечания:

1. Конструкцию покрытия см. ТД 8 и 9 на листе 16.
2. Конструкцию рубероидной кровли см. лист 83.
3. Железобетонная плита покрытия тамбура показана условно.

ТД 1970г.	Детали 28 и 29.	Серия 2.230-1
		Выпуск 4 / Лист 28

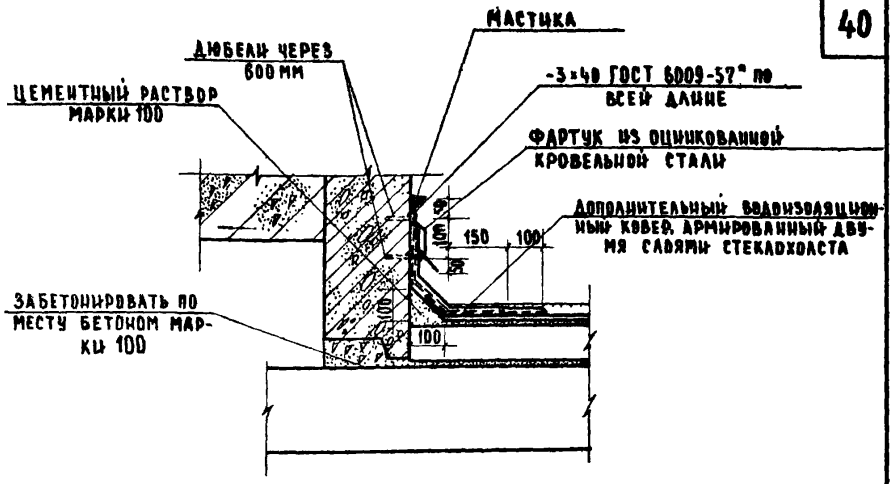

30

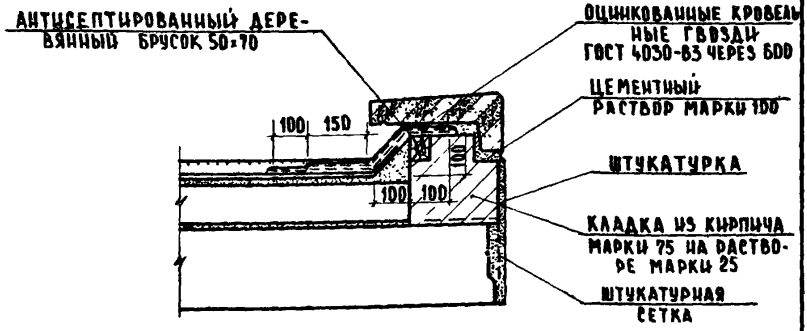

31

Примечания:

1. Конструкцию покрытия см. ТД 8 и 9 на листе 29.
2. Конструкцию мастичной кровли см. лист 84.
3. Железобетонная плита покрытия тамбура показана условно.

ДАТА		СОГЛАСОВАНО	
ИНВЕНТ. №			
ВЗАМЕН			
ГЛ. ИНЖ. И-ТА		В. ГОВОРУХИН	
НАЧ. ОТДЕЛА		Н. САМУЛЬЦЕВА	
ГЛ. ИНЖ. ОТД.		И. ДОЛГУНИЧЕВА	
РУК. ГРУППЫ			
СТ. ИНЖЕНЕР			
Н. ЛЯХОВИЧ		ЧЕРТЕЖНИК	
В. ГРЕКОВ		ПРОВЕРИЛ	
В. КОМАРОВ		КОПИРОВАЛ	
И. ТЕРЕНИНА			
О. МАДОЯН			

ЦНИИЭП учебных зданий г. Москва

ТД 1970 г.	Детали 30 и 31.	СЕРИЯ 2.230-1	
		ВЫПУСК 4	ЛИСТ 29

10878 40

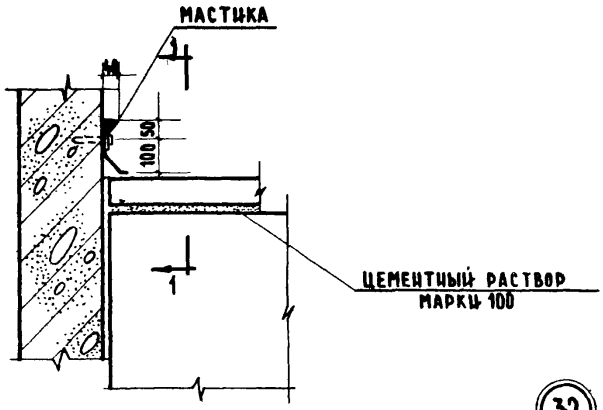
МАСТИКА
100
50
1
ЦЕМЕНТНЫЙ РАСТВОР
МАРКИ 100

32

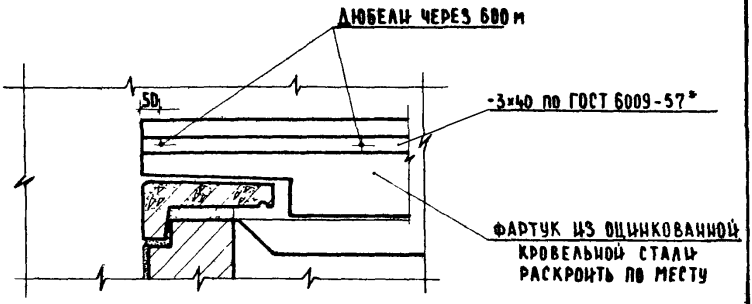
ДЮБЕЛИ ЧЕРЕЗ 600 м
50
-3×40 ПО ГОСТ 6009-57*
ФАРТУК ИЗ ОЦИНКОВАННОЙ
КРОВЕЛЬНОЙ СТАЛИ
РАСКРОИТЬ ПО МЕСТУ

1-1

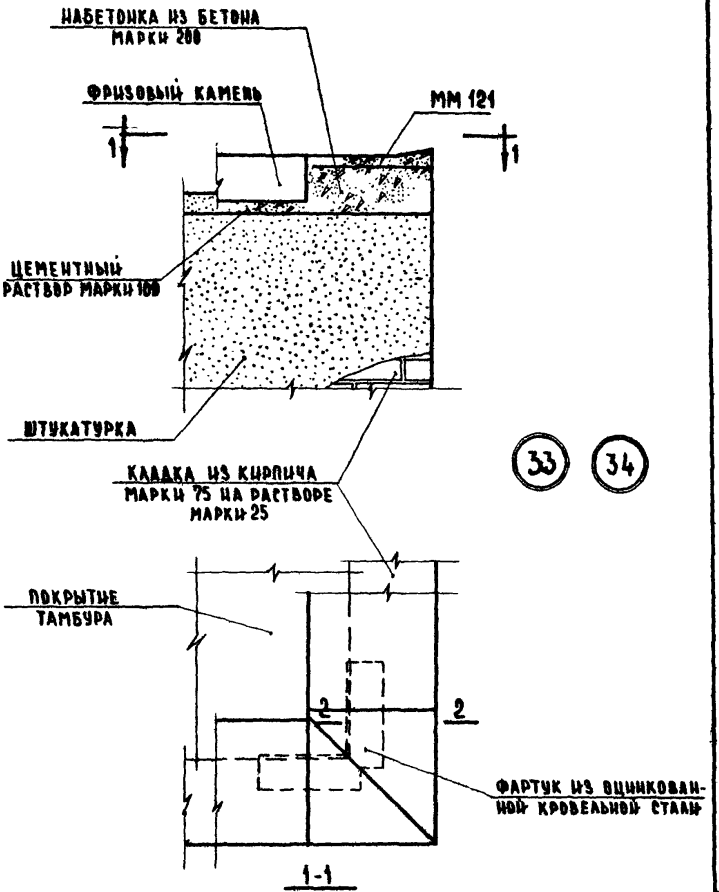

Примечания:

1. ТД 27 при кровле из рубероида.
   ТД 28 при мастичной кровле.
2. Покрытие тамбура показано условно.
3. Сечение 2-2 см. лист 32

ТД 1970г	Детали 33 и 34	Серия 2.230-1	
		Выпуск 4	Лист 31

10879 42

ЦНИИЭП учебных зданий г. Москва

Гл. инж. и-ра	Ляхович	Чертежник	В. Говорухин
Нач. отдела	В. Греков	Проверил	Н. Самуильцева
Гл. инж. отд.	В. Комаров	Копировал	И. Долгуничева
Рук. группы	И. Теренина		
Ст. инженер	О. Мадоян		

Согласовано

Дата

Инвент. №

Взамен

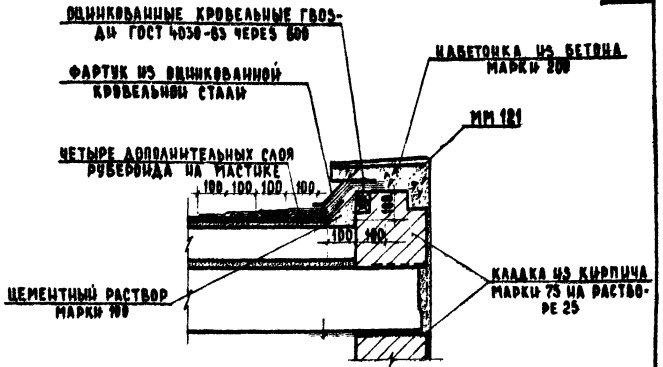

2-2 для ТД35

при кровле из рубероида

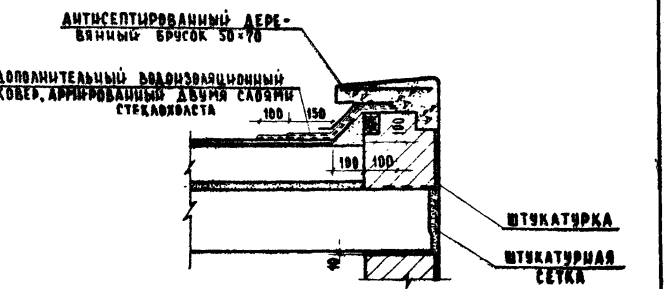

2-2 для ТД34

при мастичной кровле

Примечания:

1. Конструкцию покрытия см. ТД 8-9 на листе 16.
2. Конструкцию рубероидной кровли см лист 83, мастичной – см. лист 84.
3. Железобетонная плита покрытия тамбура показана условно.

ТД 1970г.	Детали 33 и 34. Сечение 2-2.	Серия 2.230-1	
		Выпуск 4	Лист 32

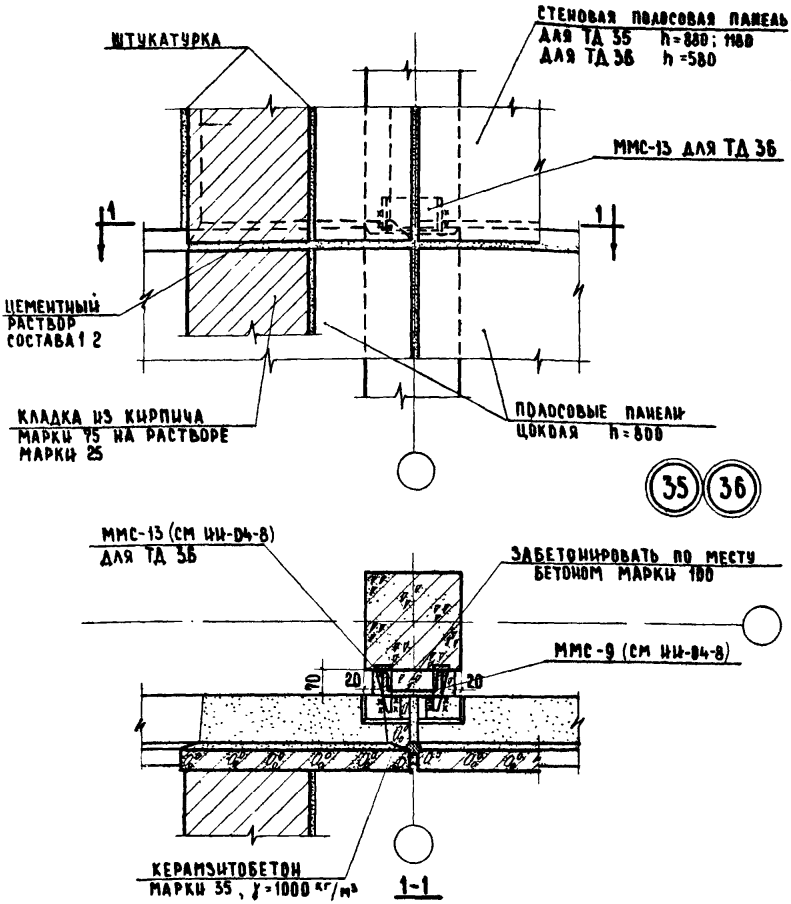

Примечание:

Монтажные швы принять $h_ш$=8мм. Электроды Э42.

ЦНИИЭП учебных зданий г.Москва

ТД 1970г

Детали 35 и 36.

Серия 2.230-1

Выпуск 4 | Лист 33

10879 44

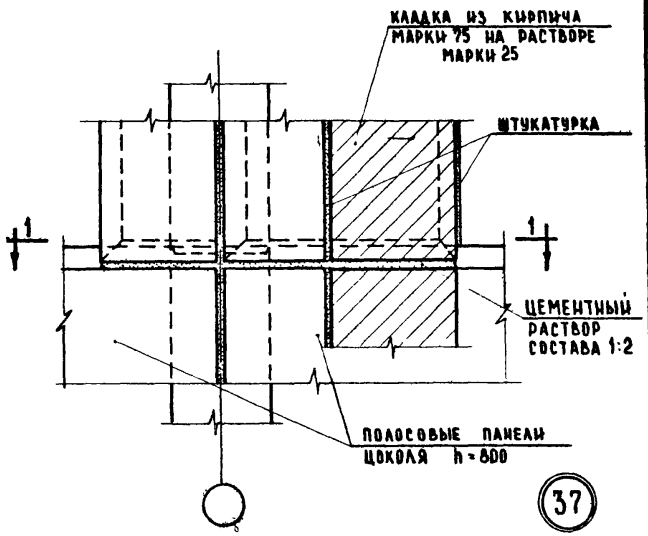

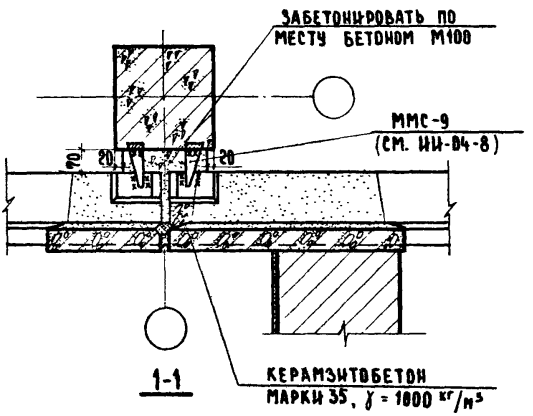

Примечание:

Монтажные швы приняты $h_ш = 6$мм. Электроды Э42.

ТД 1970г.	Деталь 37.	Серия 2.230-1 Выпуск 4 Лист 34

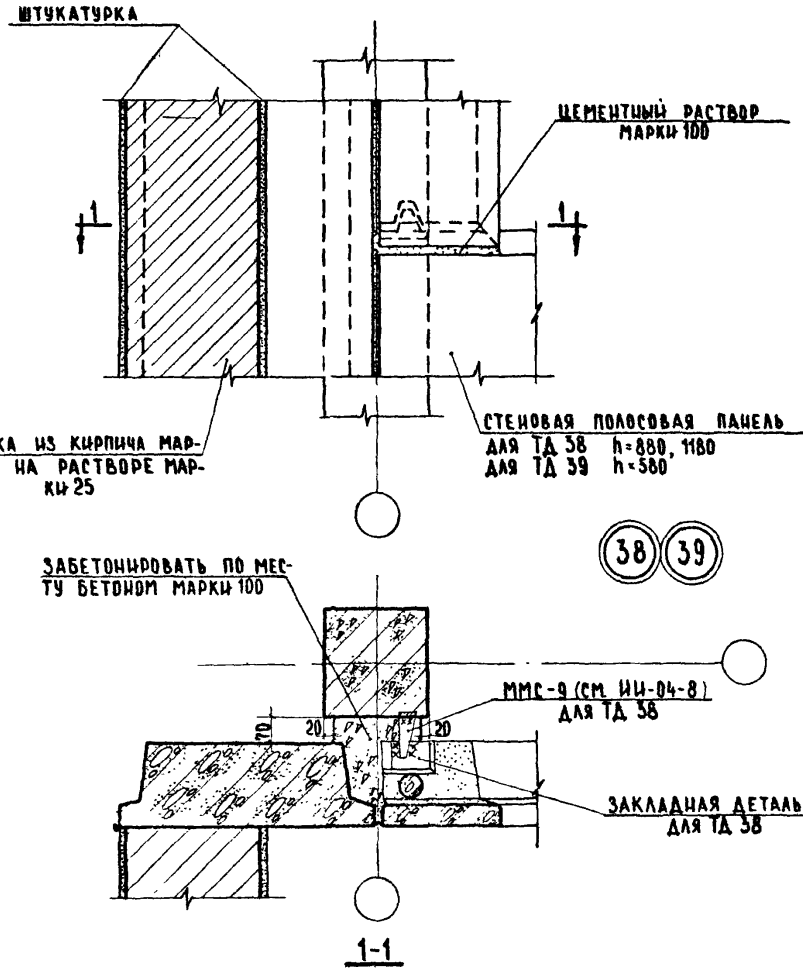

Примечание:

Монтажные швы принять $h_ш = 6$ мм. Электроды Э42.

ТД 1970г.	Детали 38 и 39.	Серия 2.230-1	
		Выпуск 4	Лист 35

10879 46

ДАТА | ИНВЕНТ. № | ВЗАМЕН

СОГЛАСОВАНО

В. ГОВОРУХИН | Н. САМУЛЬЦЕВА | И. ДОЛГУНИЧЕВА

ЧЕРТЕЖНИК | ПРОВЕРИЛ | КОПИРОВАЛ

В. ЯКОВИЧ | Г. РЕКОВ | В. ЛОМАРОВ | И. ТЕРЕНИНА | О. МАДОЯН

ПРИНЦ. И-ТА | НАЧ. ОТДЕЛА | ГЛ. ИНЖ. ОТДЕЛА | РУК. ГРУППЫ | СТ. ИНЖЕНЕР

ЦНИИЭП учебных зданий г. Москва

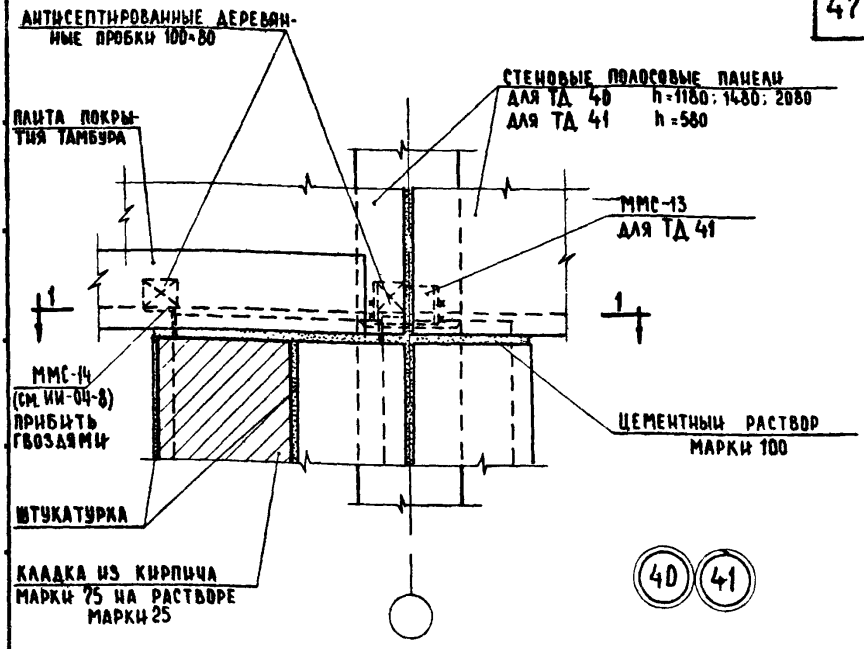

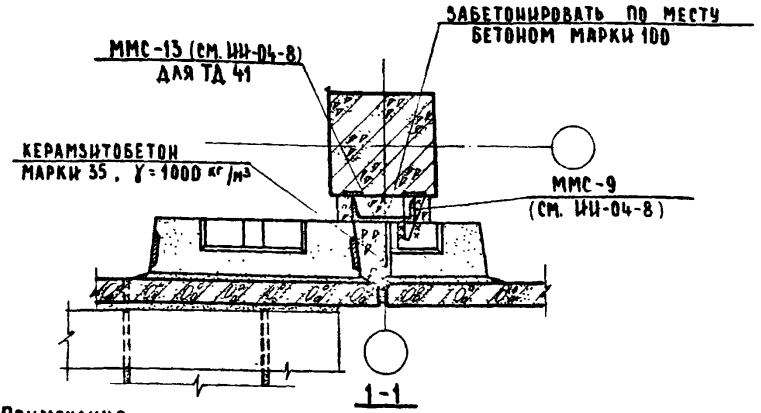

Примечания

1. Монтажные швы приняты $h_ш$ = 6мм. Электроды Э42.
2. Конструкция покрытия тамбура не показана.

ТД 1970 г.	Детали 40 и 41.	Серия 2.230-1	Выпуск 4	Лист 36

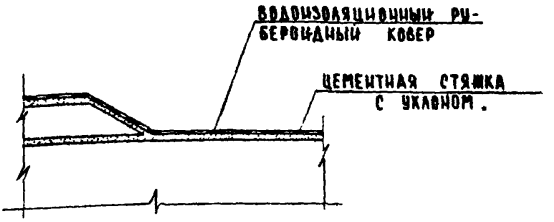

42

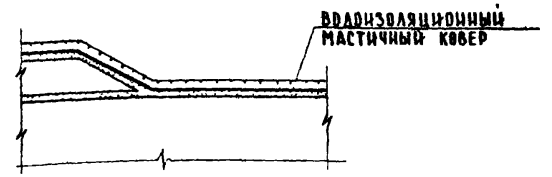

43

Примечания:

1. ТД 42 отличается от ТД 43 конструкцией водоизоляционного ковра.
2. Конструкцию рубероидной кровли см. лист 83; мастичной кровли - см. лист 84.
3. Конструкцию покрытия см. ТД 8 и ТД 9.
4. Железобетонная плита покрытия тамбура показана условно.

ЦНИИЭП учебных зданий г. Москва

ТД 1970г.

Детали 42 и 43.

Серия 2.230-1

Выпуск 4 | Лист 37

10879 48

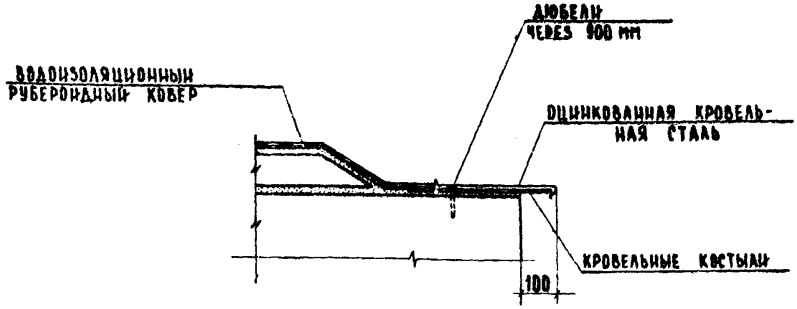

44

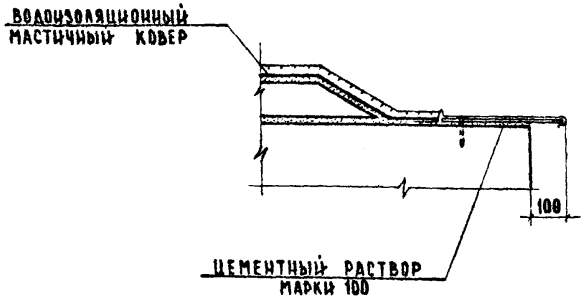

45

Примечания:

1. ТД 44 отличается от ТД 45 конструкцией водоизоляционного ковра.
2. Конструкцию рубероидной кровли см. лист 83; мастичной кровли—см. лист 84.
3. Конструкцию покрытия см. ТД 8 и ТД 9.
4. Железобетонная плита покрытия тамбура показана условно.

ТД 1970г.	Детали 44 и 45	Серия 2.230-1	
		Выпуск 4	Лист 38

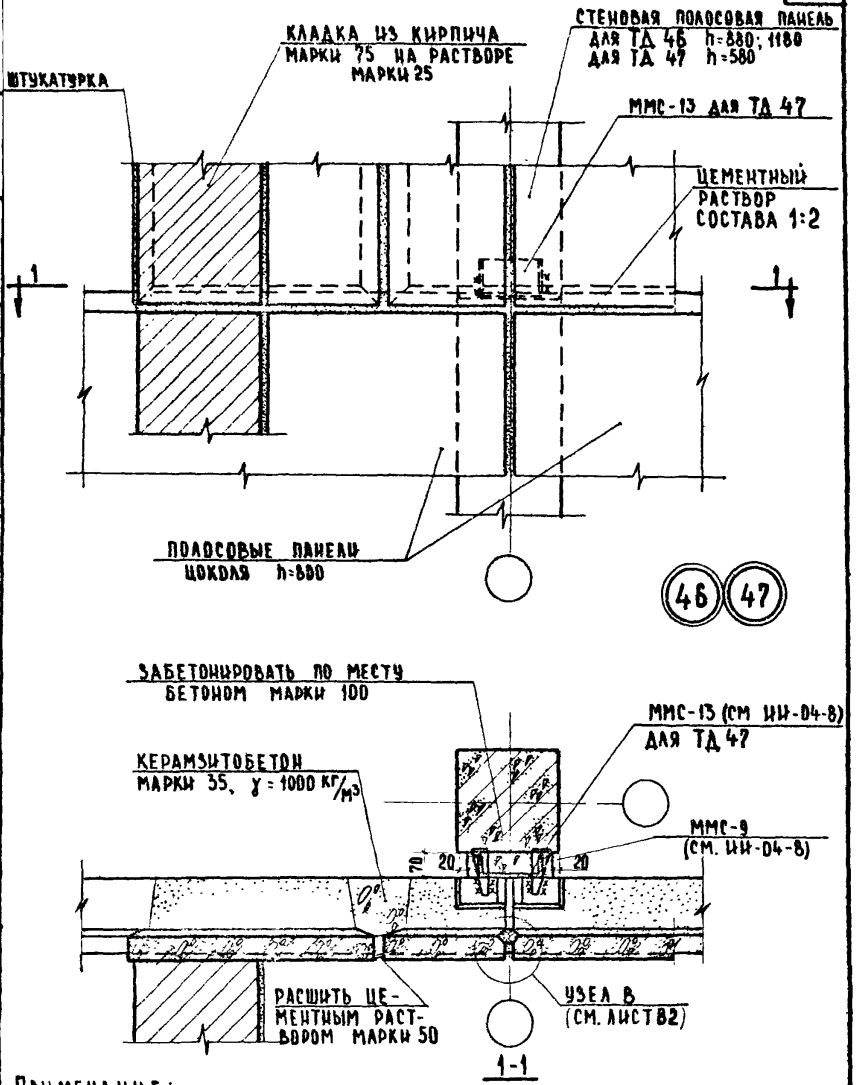

Примечание:
Монтажные швы принять $h_ш$ = 8 мм Электроды Э42.

ЦНИИЭП учебных зданий г. Москва	ТД 1970 г.	Детали 46 и 47.	Серия 2.230-1 Выпуск 4 Лист 39

10879 50

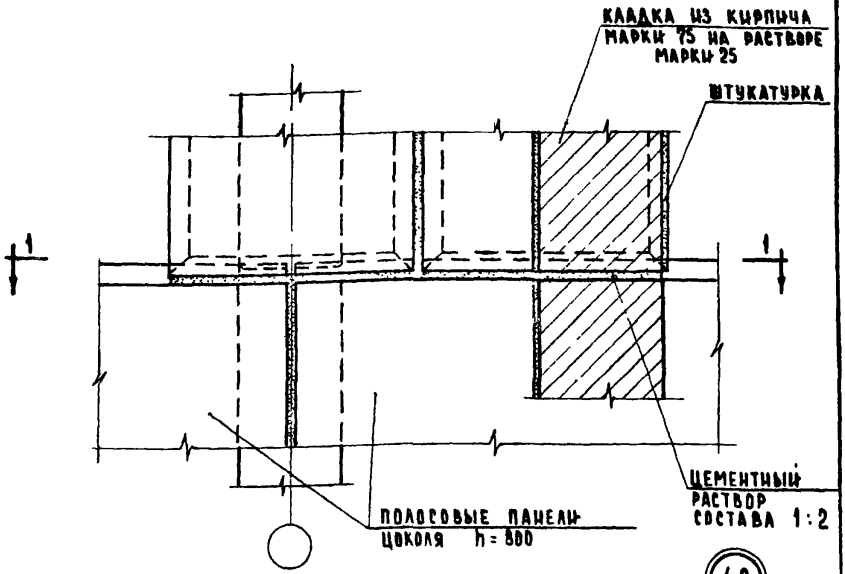

48

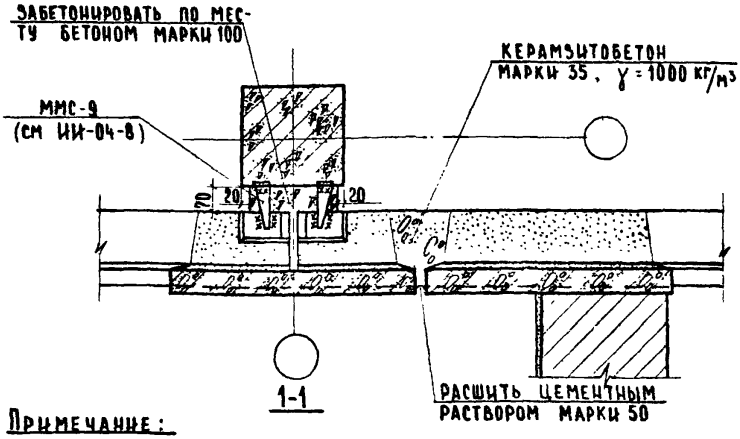

Примечание:

Монтажные швы принять $h_ш$ = 6 мм. Электроды Э42.

ТД 1970г.	Деталь 48.	Серия 2.230-1	
		Выпуск 4	Лист 40

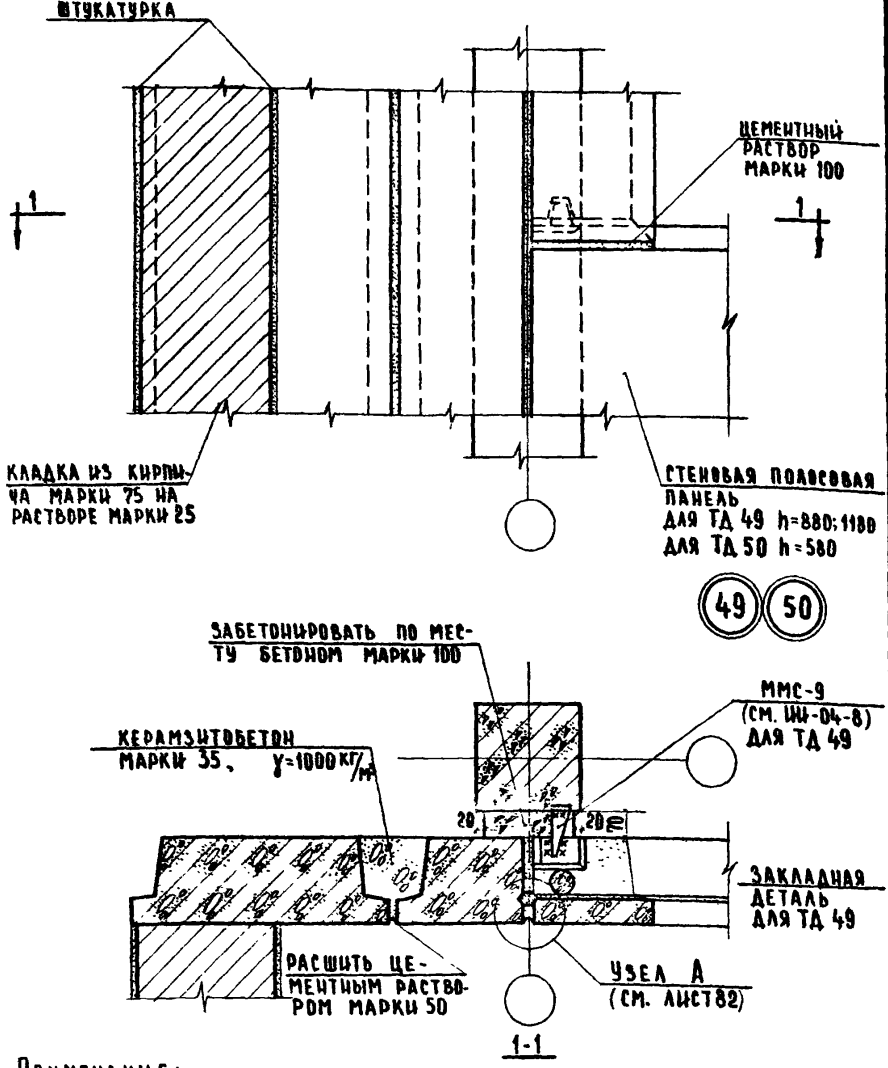

Примечание:

Монтажные швы принять $h_ш$=6мм. Электроды Э42.

ЦНИИЭП учебных зданий г. Москва	ТД 1970г.	Детали 49 и 50.	Серия 2.230-1
			Выпуск 4 / Лист 41

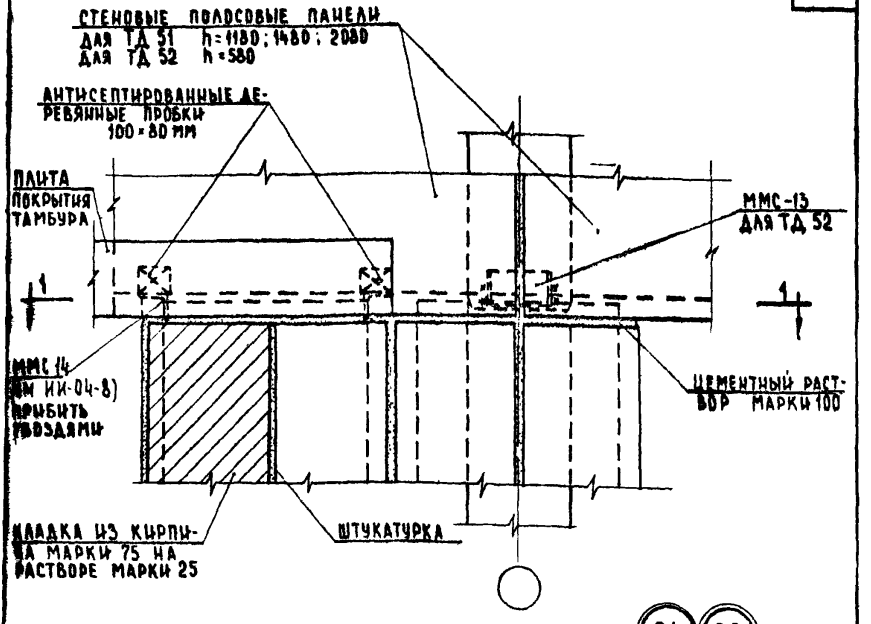

51 52

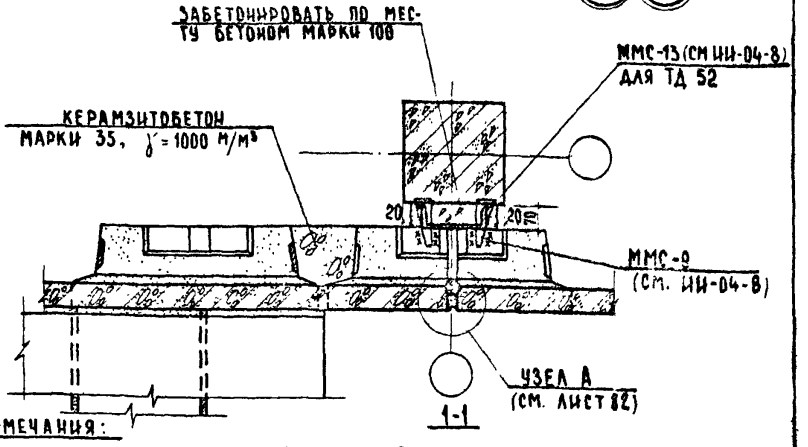

Примечания:

1. Монтажные швы принять $h_ш$ = 8 мм. Электроды Э42
2. Конструкция покрытия тамбура не показана.

ТД 1970г.	Детали 51 и 52.	Серия 2.230-1	
		Выпуск 4	Лист 42

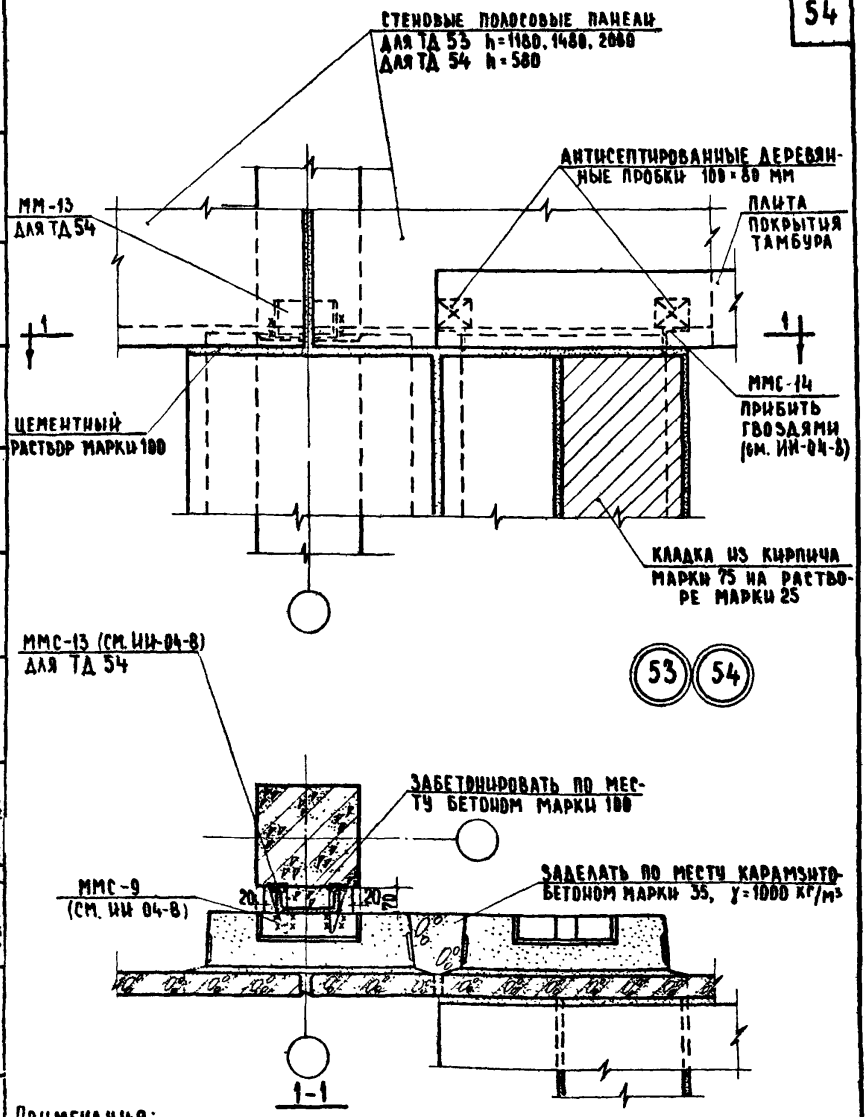

Примечания:

1. Монтажные швы принять $h_ш$ = 6 мм Электроды Э42.
2. Конструкция покрытия тамбура не показана.

ТД 1970г.	Детали 53 и 54	Серия 2.230-1	
		Выпуск 4	Лист 43

ЦНИИЭП учебных зданий г. Москва

Дата | Инвент. № | Взамен

Согласовано

В. Говорухин, И. Самульцева, Н. Долгушичева

Чертежник: Прозерил, Копировал

Гл. инж. отд.: Н. Комарова

Рук. группы: И. Теренина

Ст. инженер: О. Мадоян

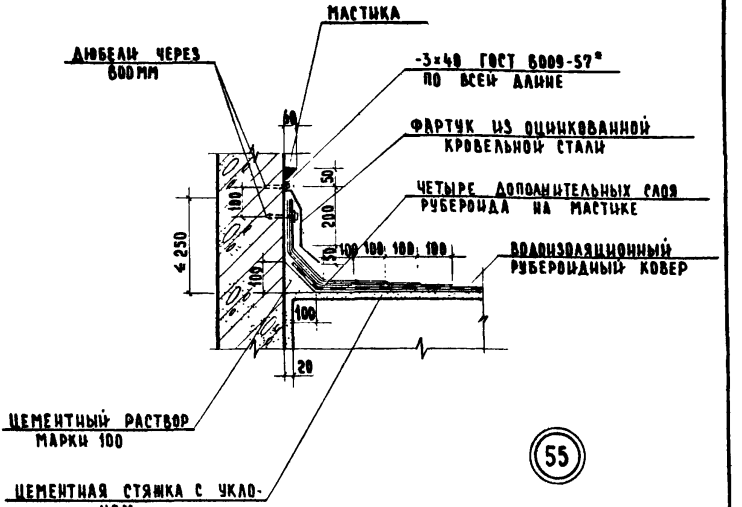

55

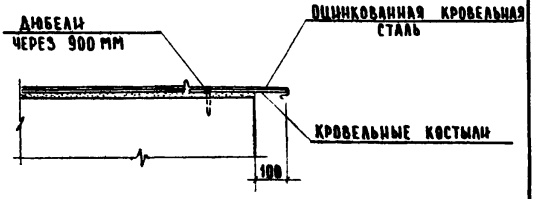

56

Примечания:

1. Конструкцию рубероидной кровли см. лист 83.
2. Железобетонная плита покрытия тамбура показана условно

ТД 1970г.	Детали 55 и 56.	Серия 2.230-1	Выпуск 4	Лист 44

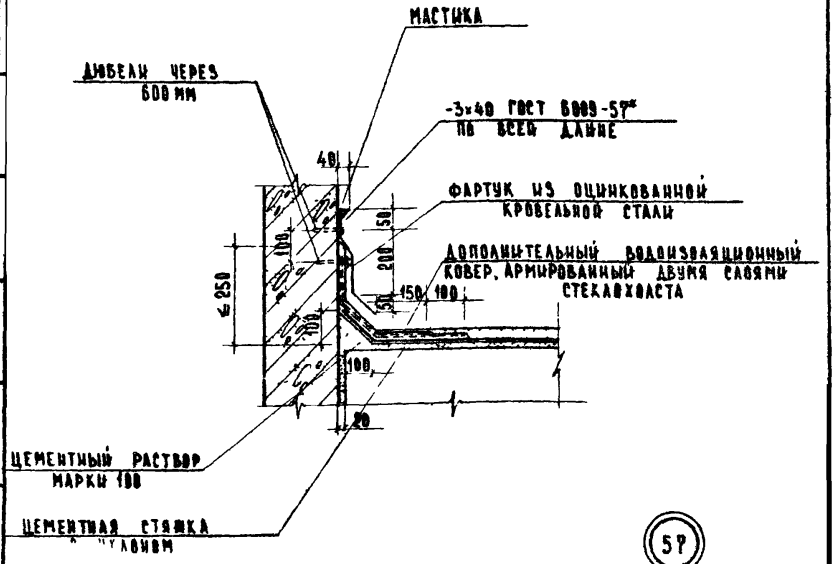

57

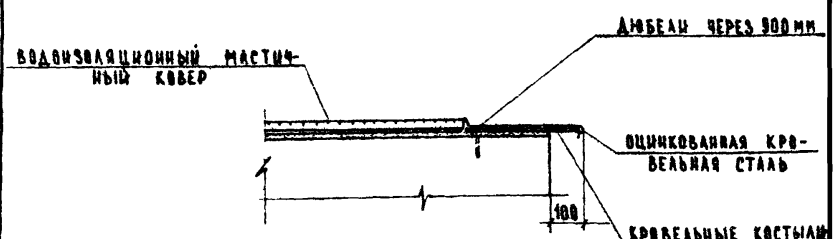

58

Примечания:

1. Конструкцию мастичной кровли см. лист 84.
2. Железобетонная плита покрытия тамбура показана условно.

ЦНИИЭП учебных зданий г. Москва	ТД 1970 г.	Детали 57 и 58.	Серия 2.230-1, выпуск 4, лист 45

10879 55

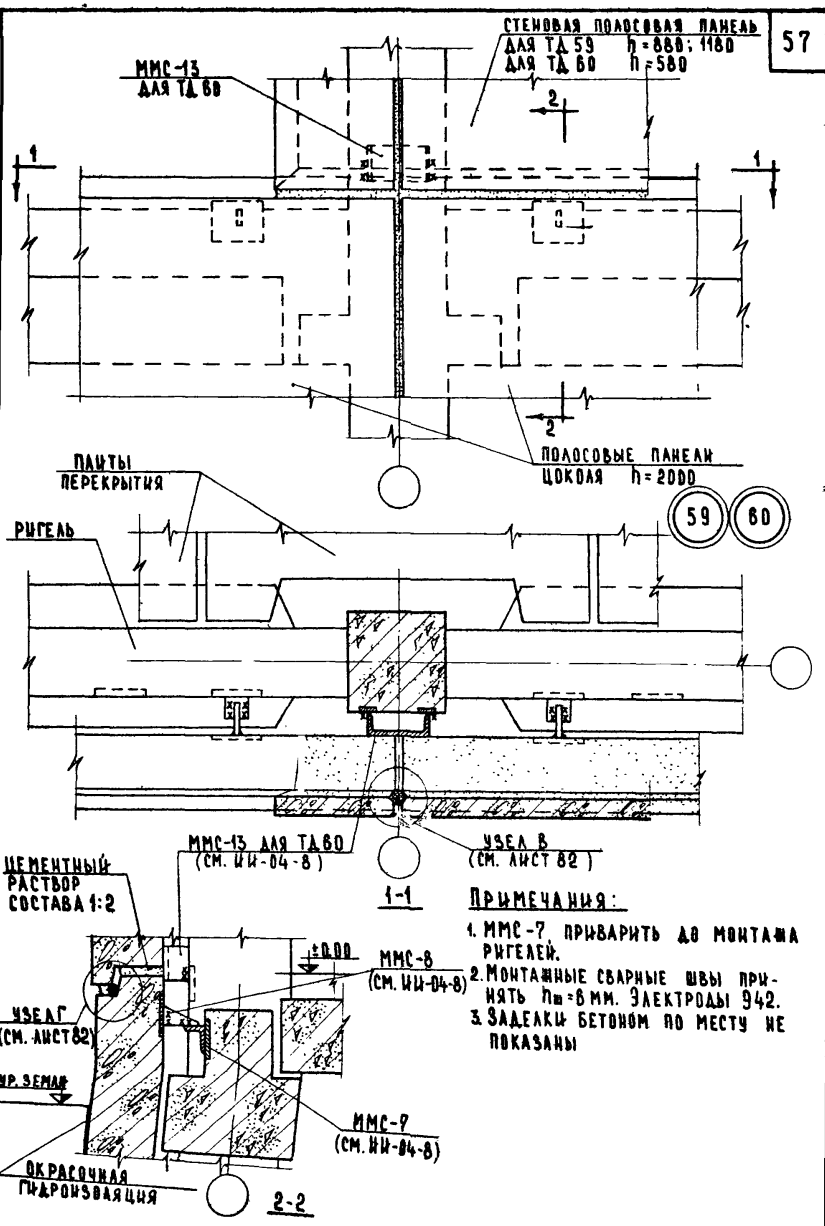

Примечания:

1. ММС-7 приварить до монтажа ригелей.
2. Монтажные сварные швы принять $h_ш$=6 мм. Электроды Э42.
3. Заделки бетоном по месту не показаны

ТД 1970г.	Детали 59 и 60.	Серия 2.230-1	
		Выпуск 4	Лист 46

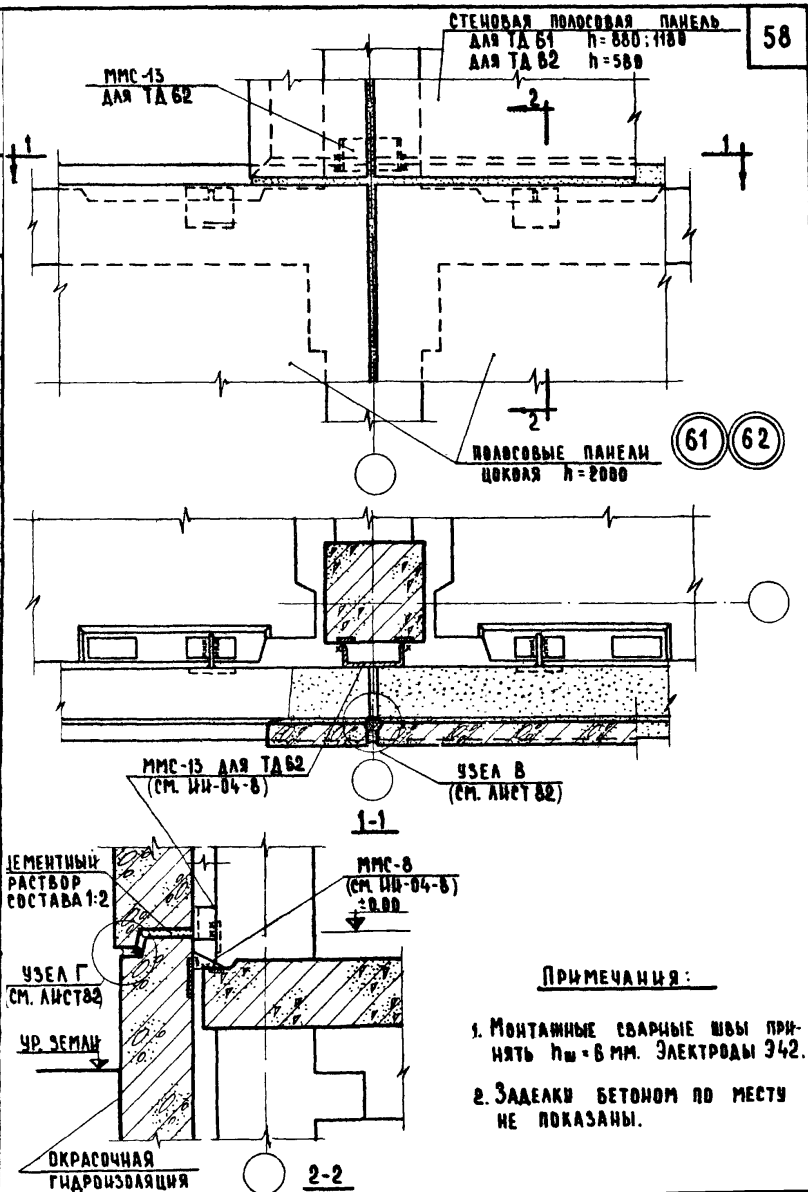

Примечания:

1. Монтажные сварные швы принять $h_ш$ = 6 мм. Электроды Э42.
2. Заделки бетоном по месту не показаны.

ГИПРОНИИ учебных зданий г. Москва	ТД 1970 г.	Детали 61 и 62.	Серия 2.230-1
			Выпуск 4 / Лист 47

10879 58

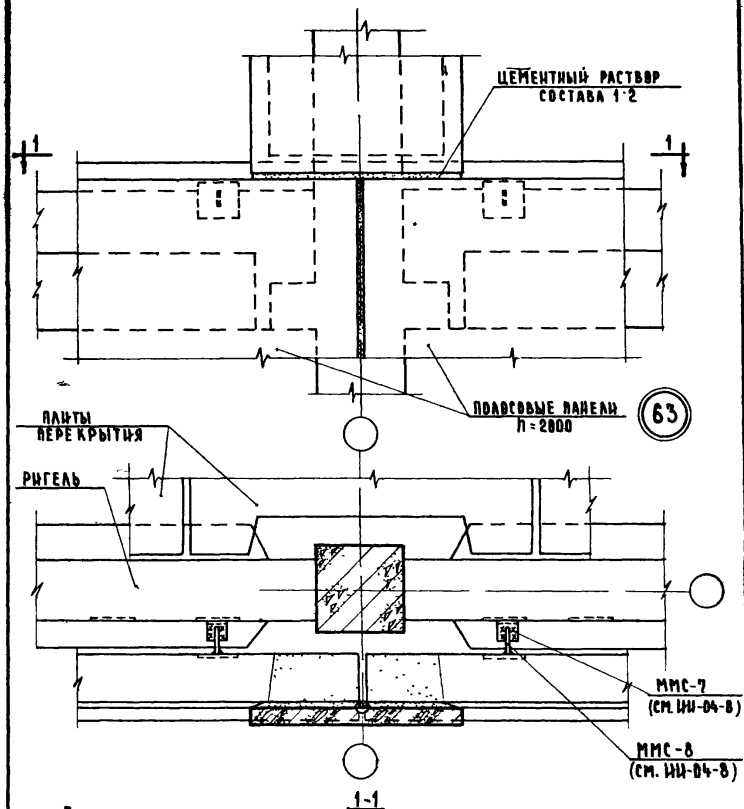

Примечания:

1. ММС-7 приварить до монтажа ригелей.
2. Монтажные сварные швы принять h=6 мм Электроды Э42.
3. Заделки бетоном по месту не показаны

ТД 1970г	Деталь 63.	Серия 2.230-1	Выпуск 4	Лист 48

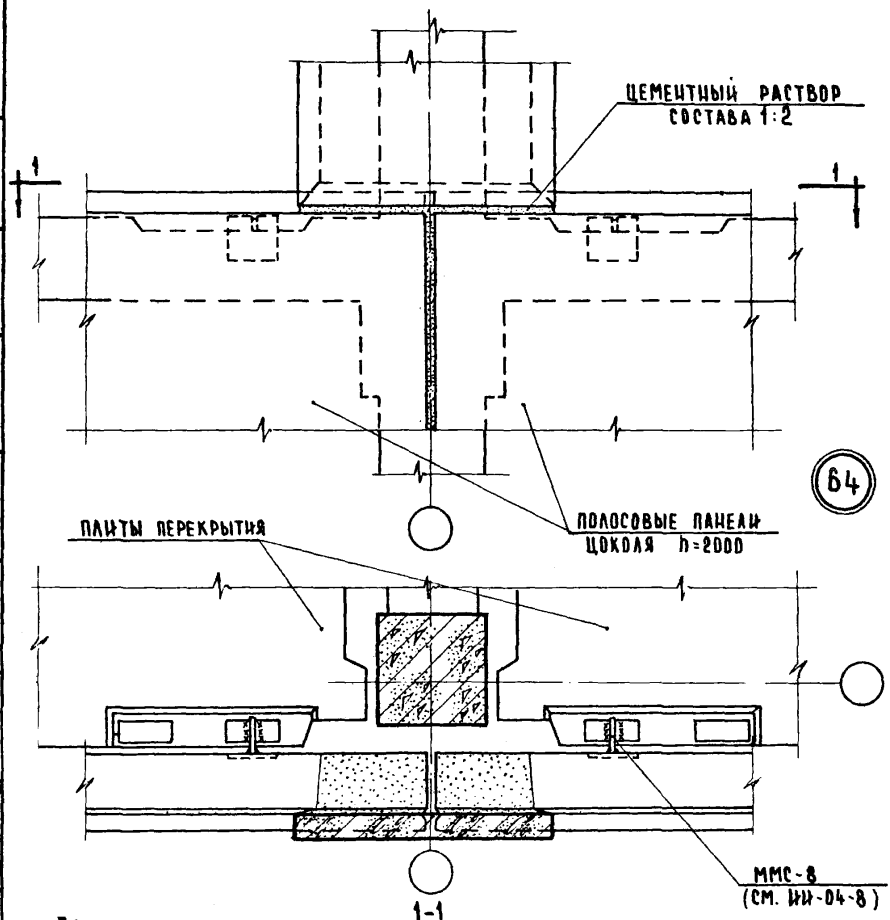

ПРИМЕЧАНИЯ:

1. ММС-8 ПРИВАРИТЬ ДО МОНТАЖА ПЛИТЫ.
2. МОНТАЖНЫЕ СВАРНЫЕ ШВЫ ПРИНЯТЬ h=6 ММ. ЭЛЕКТРОДЫ Э42
3. ЗАДЕЛКИ БЕТОНОМ ПО МЕСТУ. НЕ ПОКАЗАНЫ.

ГЛ. ИНЖ. И ТЕХ.	А. ЛЯХОВИЧ	ЧЕРТЕЖНИК	В. ГОВОРУХИН
НАЧ. ОТДЕЛА	Б. ТРЕКОВ	ПРОВЕРИЛ	Н. САМУЛЬЦЕВА
ГЛ. ИНЖ. ОТД.	В. КОМАРОВ	КОПИРОВАЛ	И. ДОЛГУНИЧЕВА
РУК. ГРУППЫ	И. ТЕРЕНИНА		
СТ. ИНЖЕНЕР	О. МАДОЯН		

СОГЛАСОВАНО

ДАТА

ИНВЕНТ. №

ВЗАМЕН

ЦНИИЭП
УЧЕБНЫХ ЗДАНИЙ
г. Москва

ТД 1970г.	ДЕТАЛЬ 64	СЕРИЯ 2.230-1	
		ВЫПУСК 4	ЛИСТ 49

10879 60

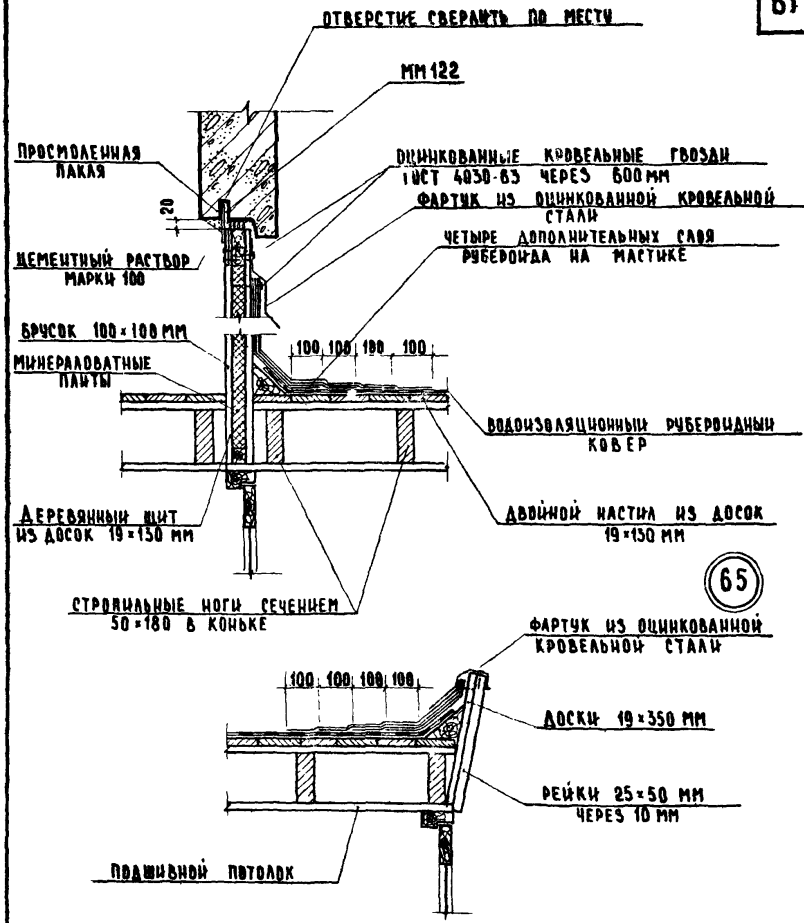

Примечания:

1. Конструкцию рубероидной кровли см лист 85.
2. Деревянные конструкции тамбура должны быть антисептированы.
3. Крепление деревянного щита производить через 1,5 м по длине щита.

ТД 1970г.	Детали 65 и 66.	Серия 2.230-1	Выпуск 4	Лист 50

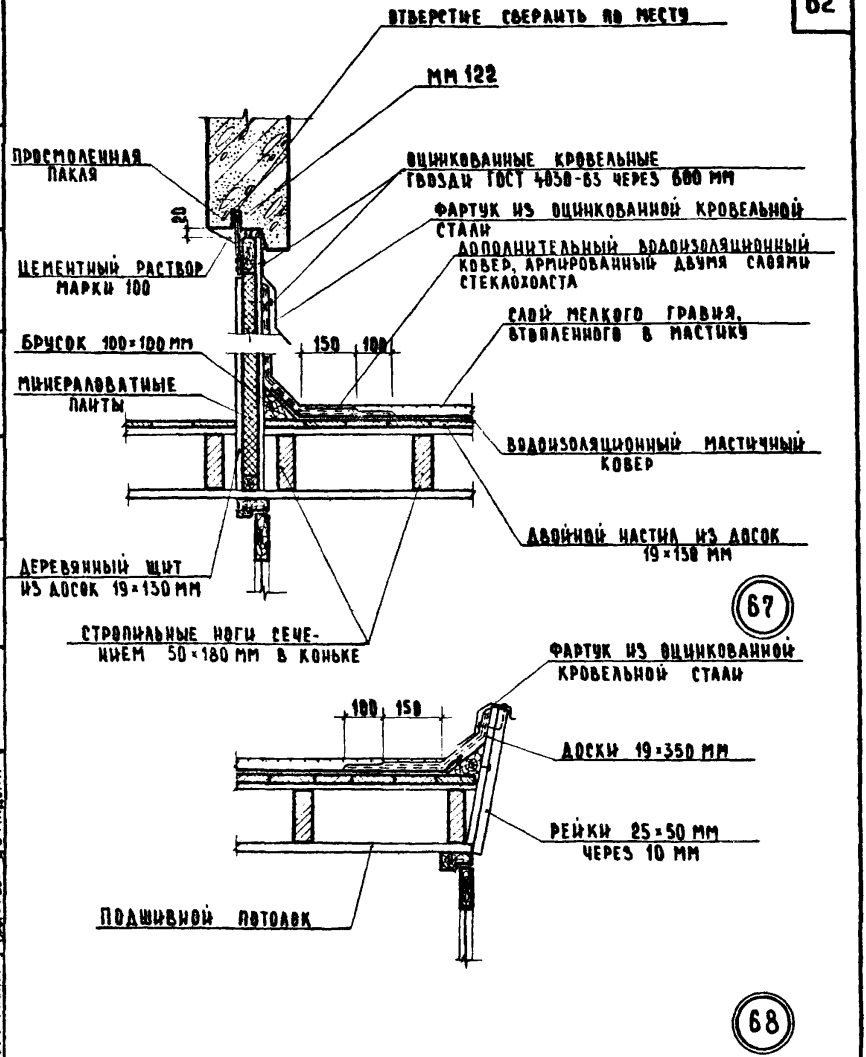

Примечания

1. Конструкцию мастичной кровли см. лист 84.
2. Деревянные конструкции тамбура должны быть антисептированы.
3. Крепление деревянного щита производить через 1,5 м по длине щита.

ЦНИИЭП учебных зданий г. Москва

ГД 1970 г.

Детали 67 и 68

Серия 2.230-1

Выпуск 4 | Лист 51

10879 02

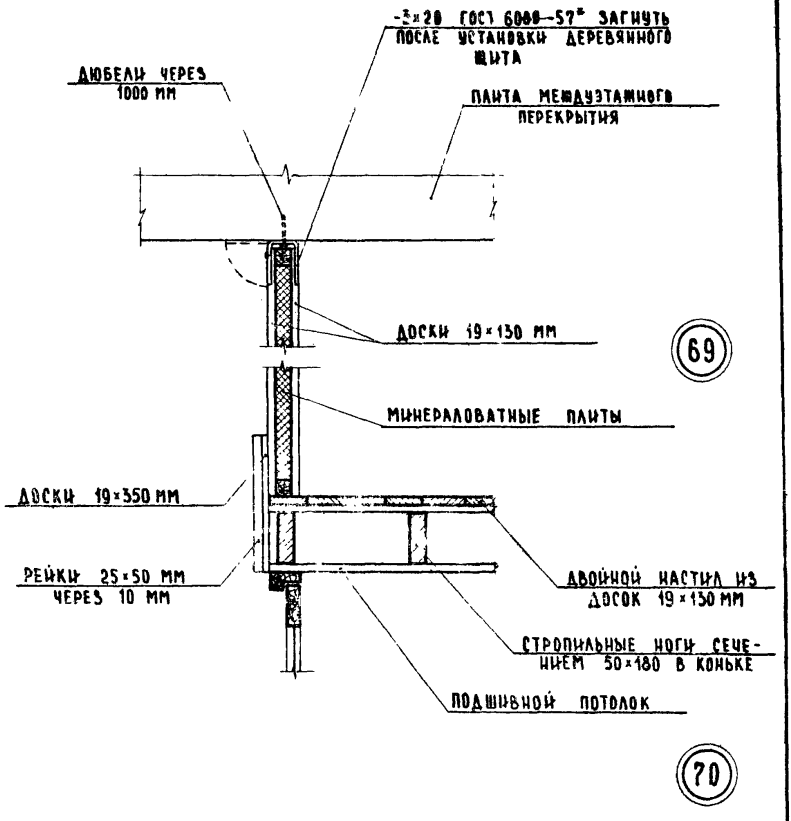

Примечания:

1. Деревянные конструкции тамбура должны быть антисептированы
2. Плита междуэтажного перекрытия показана условно

ТД 1970г	Детали 69 и 70.	Серия 2.230-1	Выпуск 4	Лист 52

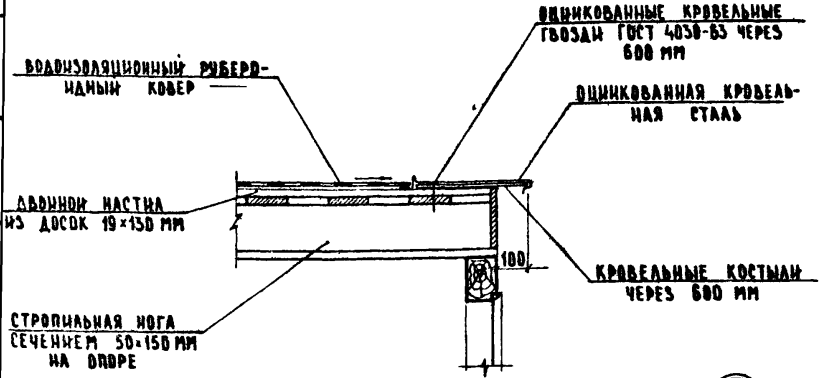

71

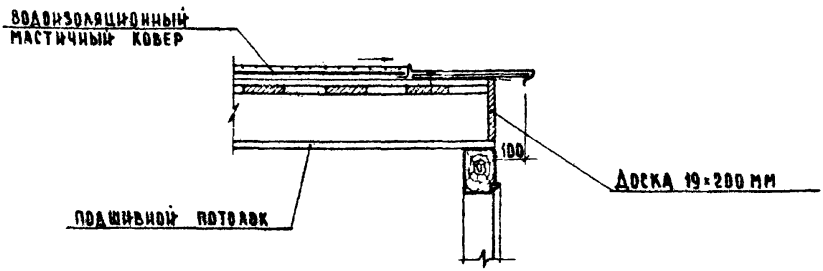

72

Примечания:

1. ТД 71 отличается от ТД 72 конструкцией водоизоляционного ковра.
2. Конструкцию руберoидной кровли см. лист 83; мастичной – см. лист 84.
3. Деревянные конструкции тамбура должны быть антисептированы.

ТД 1970г	Детали 71 и 72.	Серия 2.230-1	
		Выпуск 4	Лист 53

ЦНИИЭП учебных зданий г. Москва

Инвент. № | Взамен | Дата

Согласовано

В. Говорухин, Н. Самульцева, И. Долгуничева

Чертежник, Проверил, Копировал

Рукоп. Н. Ткачев, Н. Рекоб, В. Комаров, Н. Теренина, О. Мадоян

Нач. отдела, Гл. инж. отдела, Рук. группы, Ст. инженер

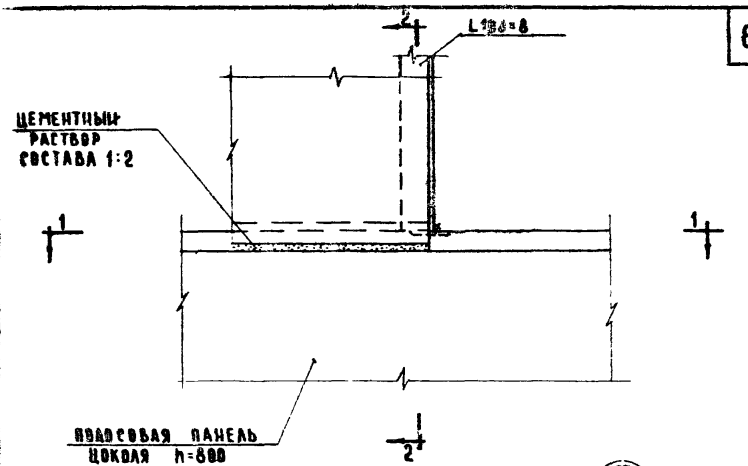

73

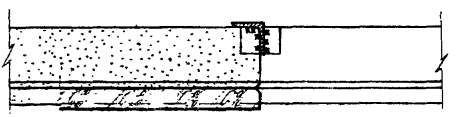

1-1

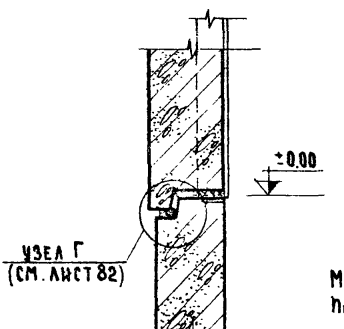

2-2

Примечание

Монтажные швы принять $h_ш$=6 мм. Электроды Э42

ТД 1970г.	Деталь 73.	Серия 2.230-1	
		Выпуск 4	Лист 54

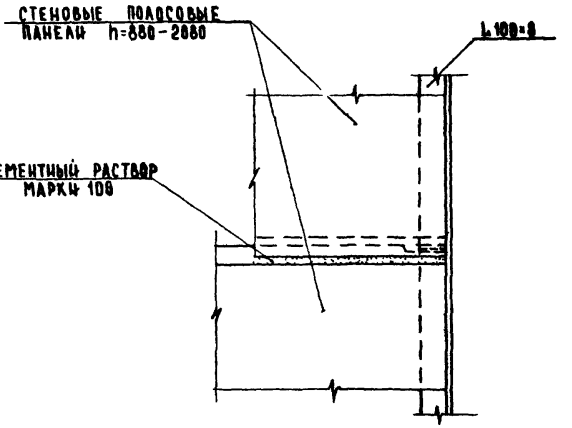

74

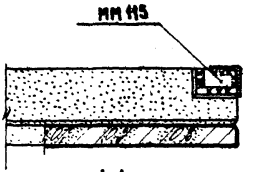

1-1

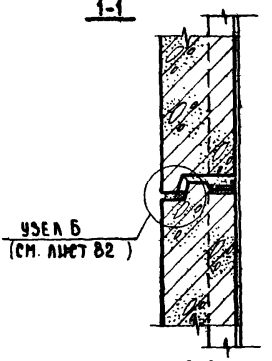

2-2

ПРИМЕЧАНИЕ:

Монтажные швы принять $h_ш$=6мм. Электроды Э42.

ЦНИИЭП учебных зданий г. Москва	Гл. инж. и тд.		А. Ляхович	Чертежник	В. Говорухин
	Нач. отдела		В. Греков	Проверил	Н. Самульцева
	Гл. инж. отд.		В. Комаров	Копировал	Н. Долгуничева
	Рук. группы		И. Теренина		
	Ст. инженер		О. Мадоян		

ТД 1970г.	Деталь 74	Серия 2.230-1	
		Выпуск 4	Лист 55

Дата | Инвент. № | Взамен | Согласован

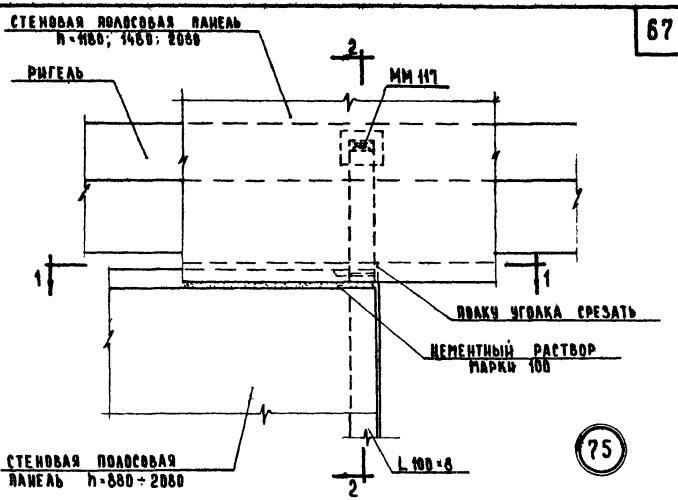

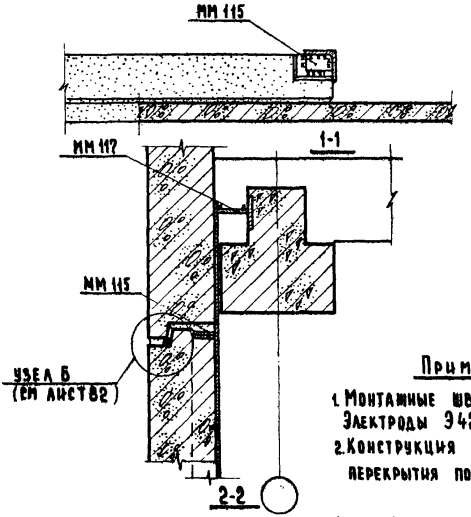

Примечания:

1. Монтажные швы принять $h_ш$=6 мм. Электроды Э42.
2. Конструкция междуэтажного перекрытия показана условно.

ТД 1970г.	Деталь 75	Серия 2.230-1	
		Выпуск 4	Лист 56

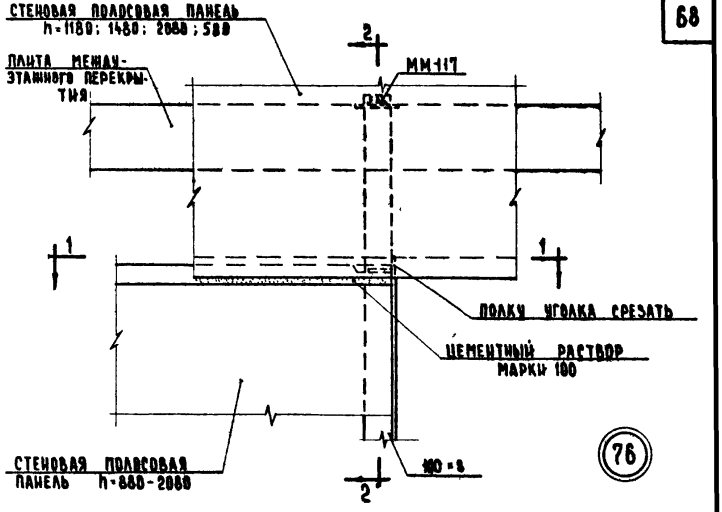

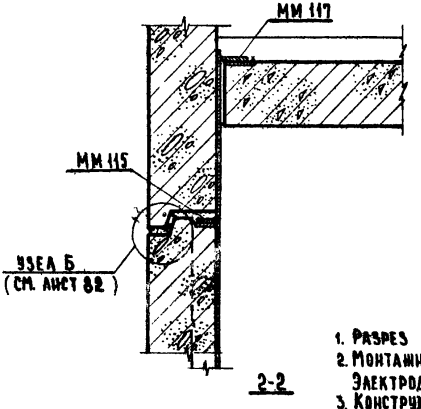

Примечания:

1. Разрез 1-1 см. лист 56.
2. Монтажные швы принять $h_ш$=6мм Электроды Э42.
3. Конструкция междуэтажного перекрытия показана условно.

Гл. инженер проекта		Гл. специалист		Гл. архитектор проекта	
Нач. отдела		В. Кемарская		Проверил	
Рук. группы		И. Терешина		Копировал	
Ст. инженер		О. Мадоян			

Согласовано

Инвент. №

Взамен

Дата

ЦНИИЭП учебных зданий г. Москва

ТД 1970 г.

Деталь 76

Серия 2.230-1

Выпуск 4

Лист 57

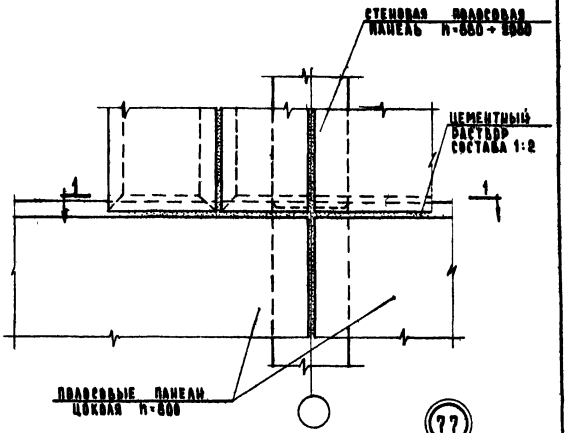

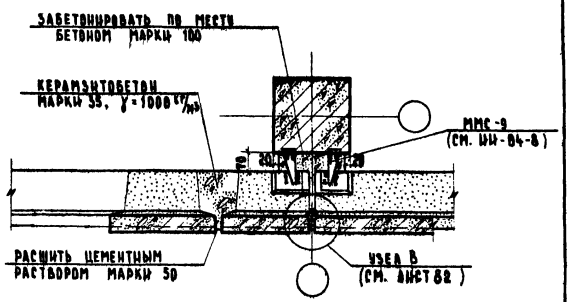

Примечание:

Монтажные швы принять $h_ш$=8 мм. Электроды Э42.

ТД 1970г.	Деталь 77.	Серия 2.230-1	
		Выпуск 4	Лист 56

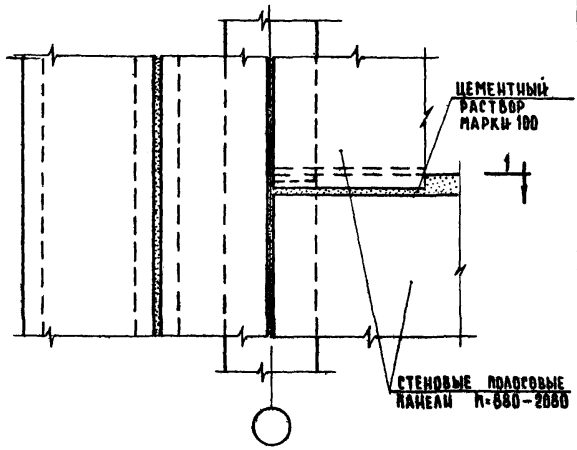

78

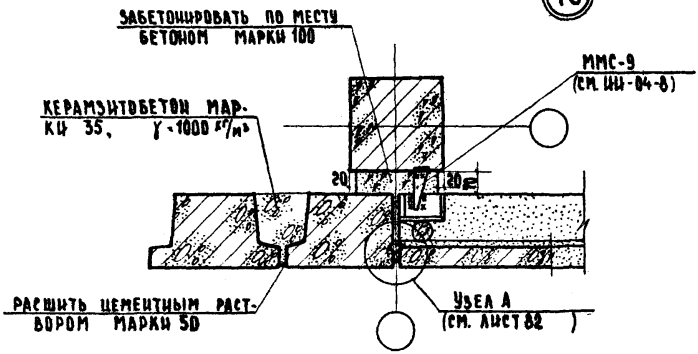

1-1

Примечание:

Монтажные швы приняты $h_ш$ - 6мм. Электроды Э42

ГИП	А.ЮВИН	ГЛ.СПЕЦ.	Г.РЕПНИНА	ЦНИИЭП учебных зданий г. Москва	ТД 1970г.
ГЛ.ИНЖ.ПРОЕКТА	А.ЮВИН	ГЛ.ИНЖ.ОТДЕЛА	Г.ГРЕКОВ		
ГЛ.АРХИТЕКТ	В.КОМАРОВ	ГЛ.АРХ.ОТДЕЛА	И.ТЕРЕНИНА		
РУК.ГРУППЫ	И.ТЕРЕНИНА	РУК.ГРУППЫ	О.МАЛОЯН		
СТ.ИНЖЕНЕР	О.МАЛОЯН	СТ.ИНЖЕНЕР			

СОГЛАСОВАНО			Дата	Инвент. №	Взамен
В.ГОВОРУХИН	Г.РЕПНИНА				
Н.САМУЛЬЦЕВА	И.ЮВИН				
Н.ДАНУШНИЧЕВА	КОПИРОВАЛ				

ДЕТАЛЬ 78

СЕРИЯ 2.230-1	
ВЫПУСК 4	ЛИСТ 59

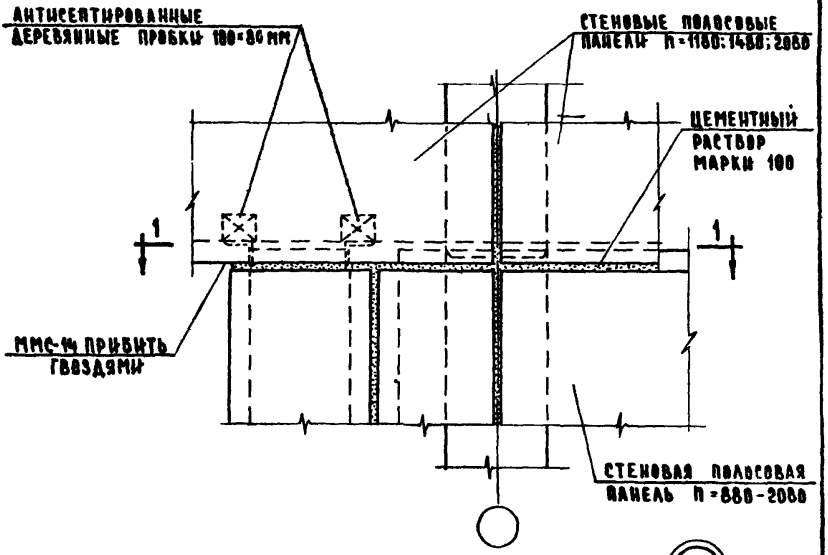

79

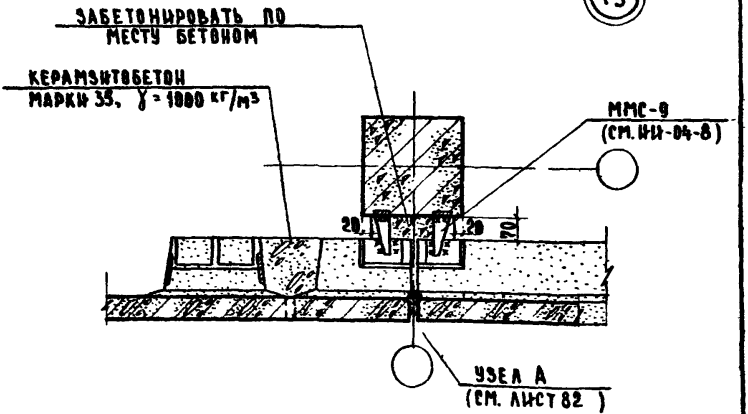

1-1

Примечание:

Монтажные швы принять $h_ш$ = 6 мм. Электроды Э42.

ТД 1970г.	Деталь 79	Серия 2.230-1
		Выпуск 4 / Лист 60

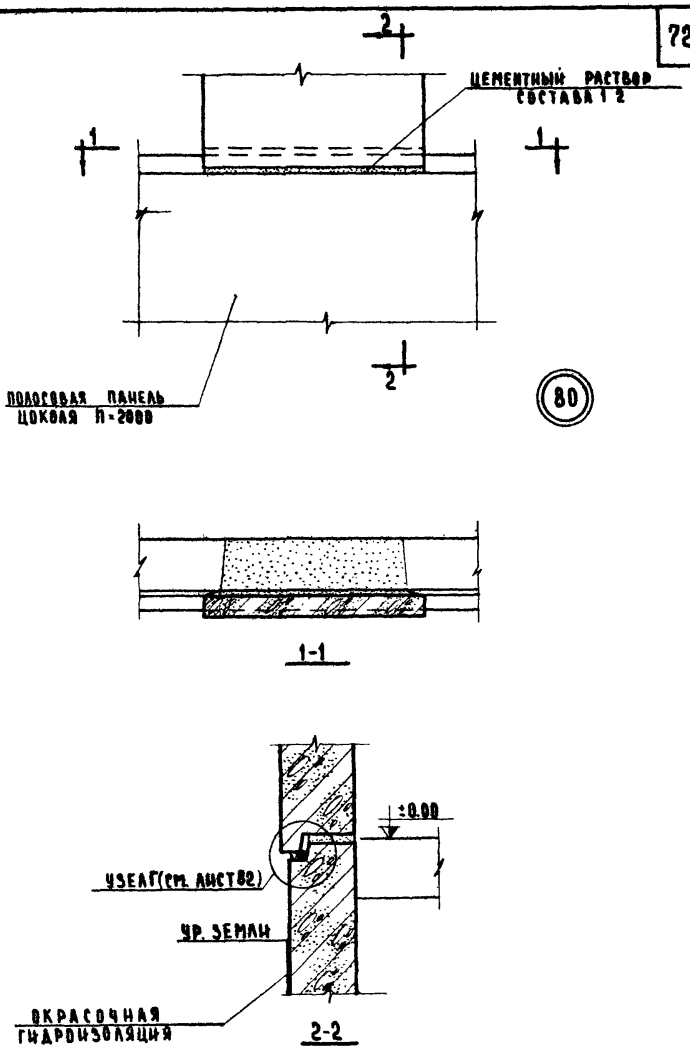

ДАТА			
ИНВЕНТ. №			
ВЗАМЕН			
СОГЛАСОВАНО			
В. ГОВОРУХИН			
Н. САМУЛЬЦЕВА			
И. ДОЛГУНИЧЕВА			
ЧЕРТЕЖНИК			
ПРОВЕРИЛ			
КОПИРОВАЛ			
А. ЛИХОВИЧ			
В. ГРЕКОВ			
В. КОМАРОВ			
И. ТЕРЕНИНА			
О. МАДОЯН			
ГЛ. ИНЖ. И-ТА			
НАЧ. ОТДЕЛА			
ГЛ. ИНЖ. ОТД.			
РУК. ГРУППЫ			
СТ. ИНЖЕНЕР			

ЦНИИЭП учебных зданий г. Москва

ТД 1970 г.	ДЕТАЛЬ 80	СЕРИЯ 2.230-1	
		ВЫПУСК 4	ЛИСТ 61

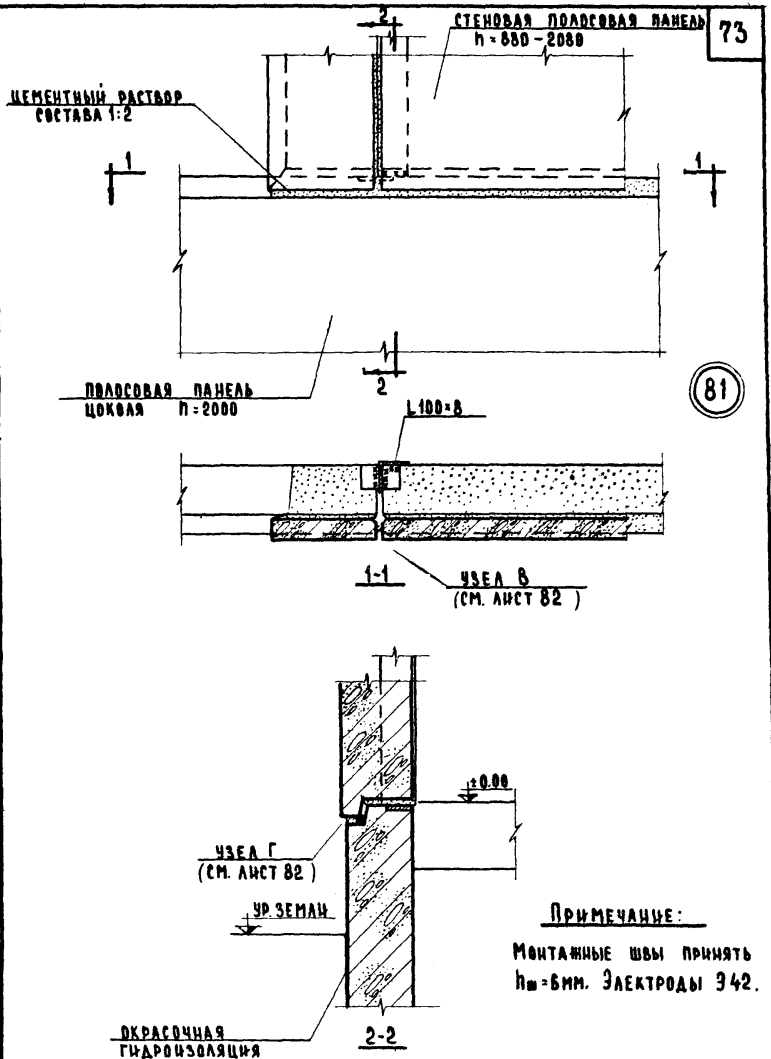

Примечание:

Монтажные швы принять $h_ш$=6мм. Электроды Э42.

ТД 1970г.	Деталь 81	Серия 2.230-1	Выпуск 4	Лист 62

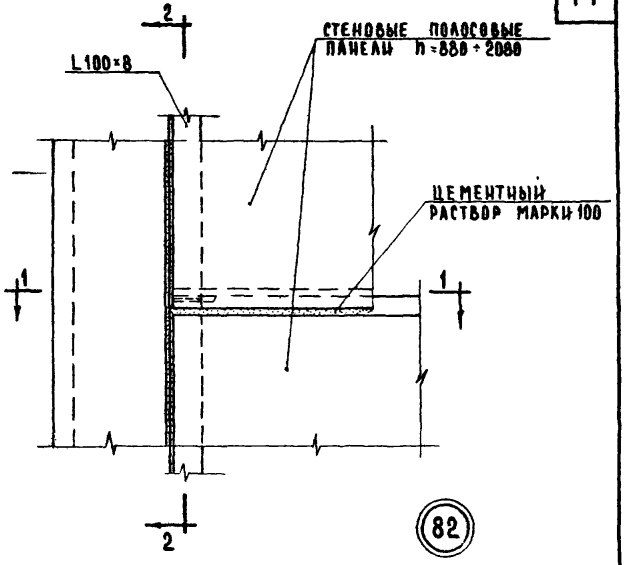

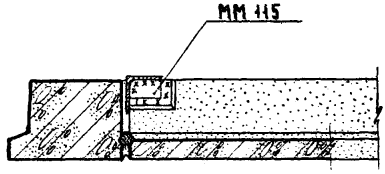

1-1

Примечания:

1. Разрез 2-2 см лист 55.
2. Монтажные швы принять $h_ш$=6 мм. Электроды Э42.

Гл. инж. ин-та		Н. Ардович	Артемчик		В. Говорухин	С. О Г Л А С О В А Н О	Дата
Нач. отдела		В. Греков	Н. Оберил		Н. Самульцева		Инвент. №
Гл. инж. отд.		В. Комаров	Копировал		И. Долгушичева		Взамен
Рук. группы		И. Теренина					
Ст. инженер		О. Малоян					

ЦНИИЭП учебных зданий г. Москва

ТД 1970г.	Деталь 82.	Серия 2.230-1	
		Выпуск 4	Лист 63

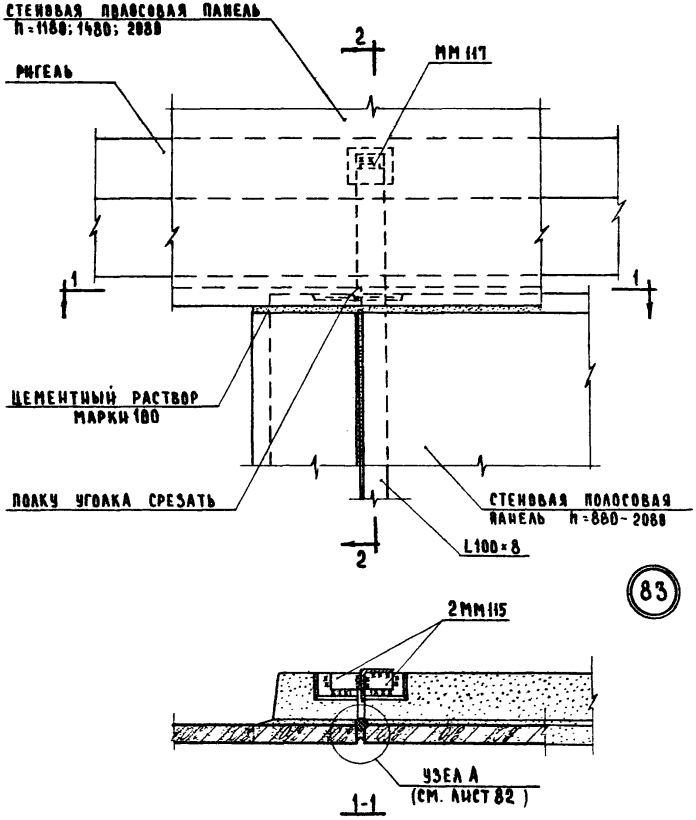

Примечания:

1. Разрез 2-2 см лист 56
2. Монтажные швы принять $h_ш$=6 мм Электроды Э42.

ТД 1970г.	Деталь 83.	Серия 2.230-1	
		Выпуск 4	Лист 64

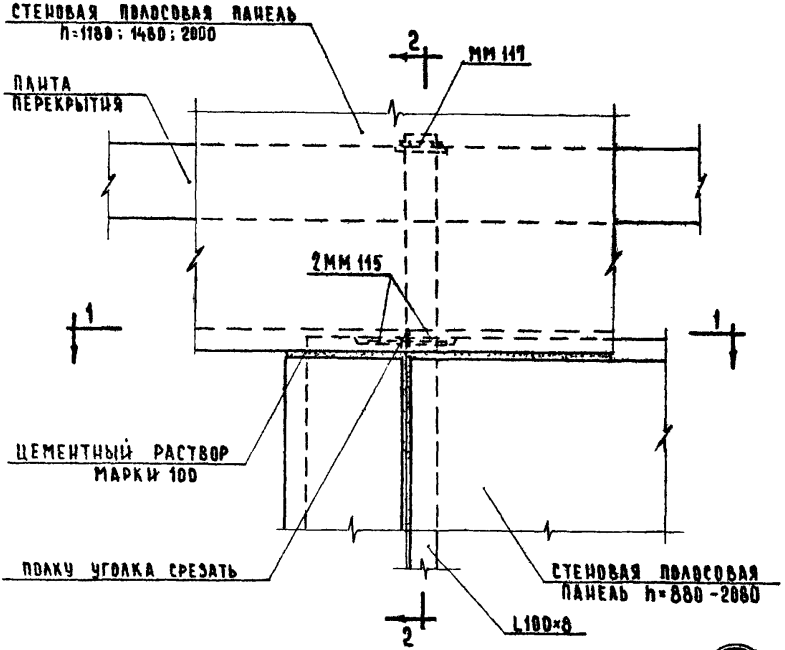

Примечания:

1. Разрез 1-1 см. лист 64.
   Разрез 2-2 см. лист 57.
2. Монтажные швы принять $h_ш$=6мм Электроды Э42.

ТД 1970г.	Деталь 84.	Серия 2.230-1	
		Выпуск 4	Лист 65

ЦНИИЭП учебных зданий г. Москва

Гл. инж. ин-та | Нач. отдела | Гл. инж. отд. | Рук. группы | Ст. инженер | Гр. Архович | Н. Греков | В. Комаров | И. Терешина | О. Мадоян | Ертешник | Н. Оберил | Копировал | В. Говорухин | Н. Самульцева | И. Долгуничева | С. Огласовано | Дата | Инвент. № | Взамен

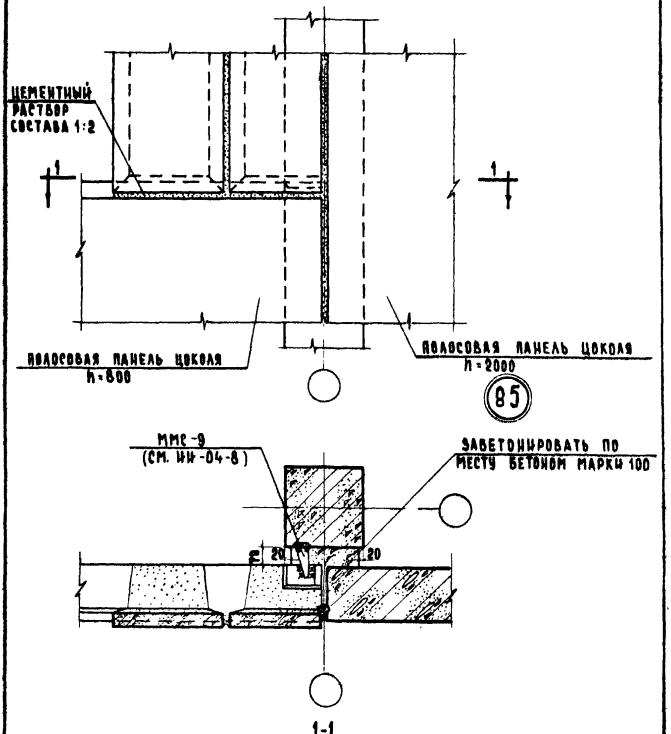

Примечание:

Монтажные швы принять $h_ш$=6 мм. Электроды Э42.

ТД 1970г.	Деталь 85.	Серия 2.230-1	Выпуск 4	Лист 66

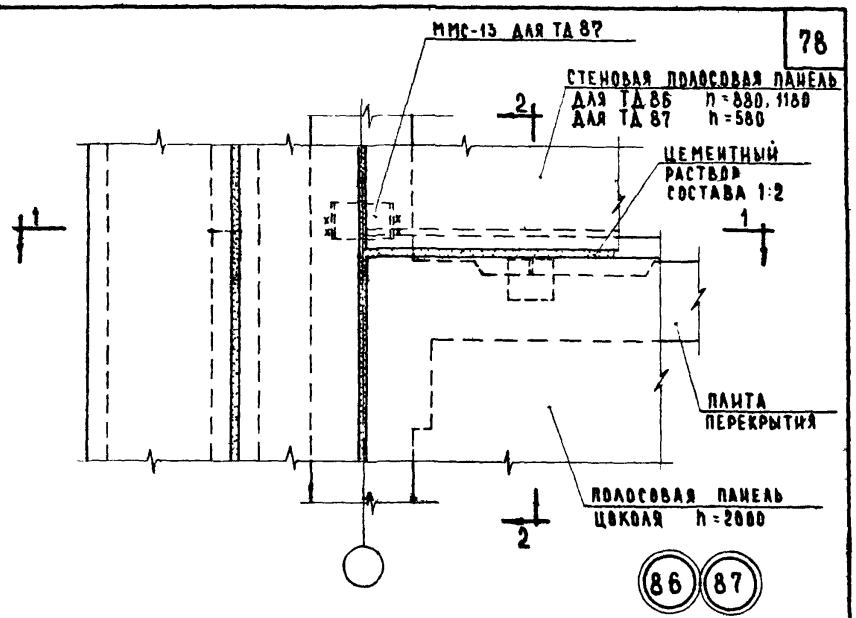

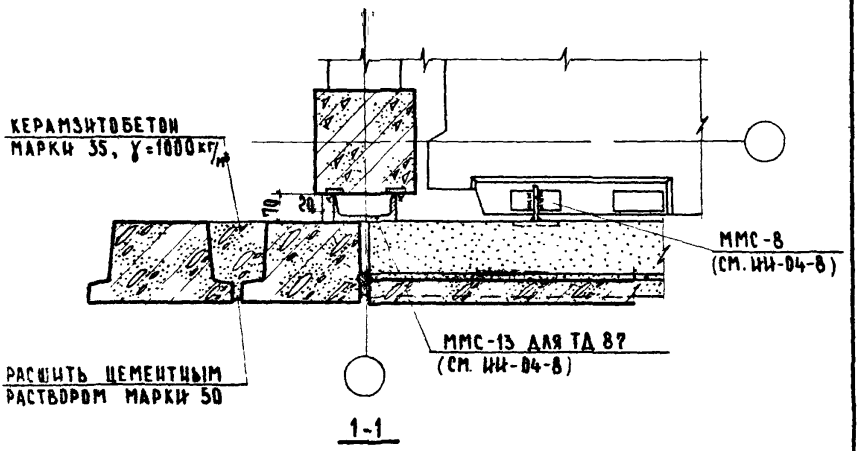

1-1

Примечания:

1. Разрез 2-2 см. лист 47.
2. Монтажные швы приняты $h_ш$=6 мм Электроды Э42.
3. Заделки бетоном на месту не показаны.

ЦНИИЭП учебных зданий г. Москва	ТД 1970г.	Детали 86 и 87.	Серия 2.230-1
			Выпуск 4 / Лист 67

10879 78

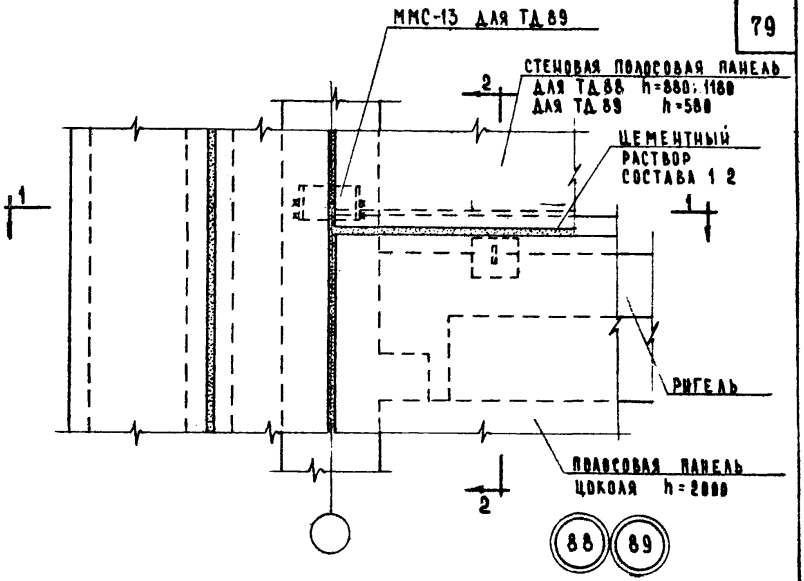

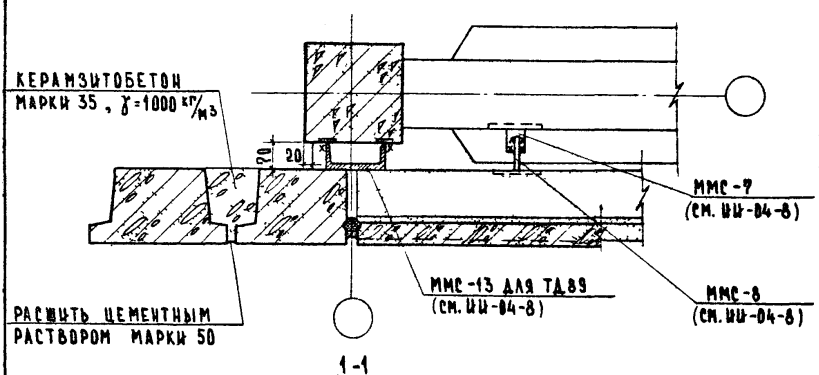

1-1

Примечания:

1. Разрез 2-2 см лист 46.
2. Монтажные швы принять $h_ш$=6 мм. Электроды Э42.
3. Заделки бетоном по месту не показаны.
4 ММС-7 приварить до монтажа ригеля.

ТД 1970г.	Детали 88 и 89.	Серия 2.250-1	
		Выпуск 4	Лист 88

10879 79

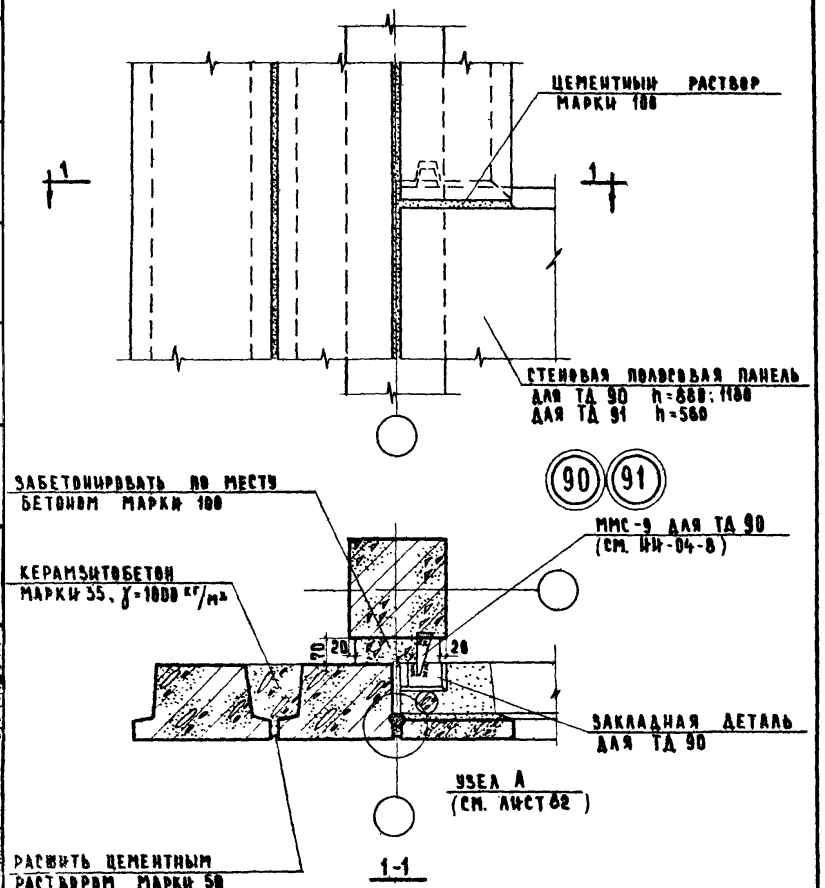

Примечание:

Монтажные швы для ТД 90 принять $h_ш$=6мм. Электроды Э42.

ТД 1970г.	Детали 90 и 91	Серия 2.230-1	
		Выпуск 4	Лист 69

ЦНИИЭП учебных зданий г. Москва

Гл. инж. ин-та | Нач. отдела | Гл. инж. отд. | Рук. группы | Ст. инженер | Гл. инж. ин-та | Нач. отдела | Гл. инж. отд. | Рук. группы | Ст. инженер | Ф. Ковалевич | В. Греков | В. Комаров | И. Теренина | О. Мадоян | Ортешник | Проверил | Копировал | В. Говорухин | Н. Самульцева | И. Долгушинева | С. Огласовано | Дата | Инвент. № | Взамен

10879 80

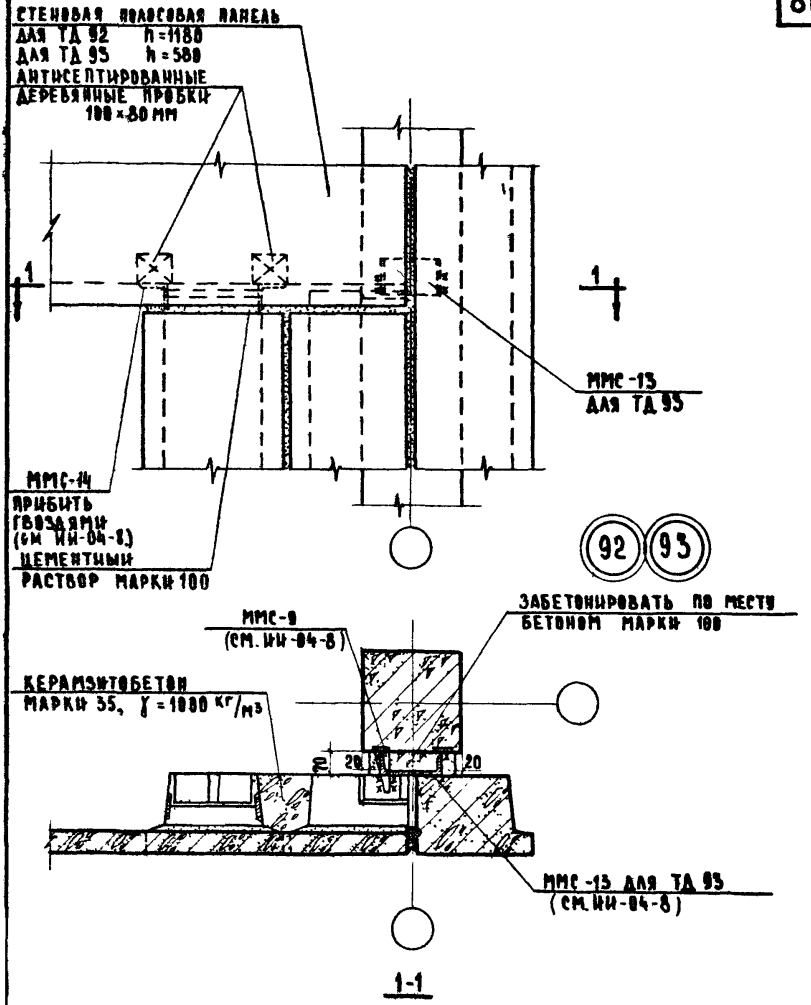

Примечание:

Монтажные швы принять $h_ш$ = 6 мм. Электроды Э42.

ТД 1970г.	Детали 92 и 93.	Серия 2.230-1	Выпуск 4	Лист 10

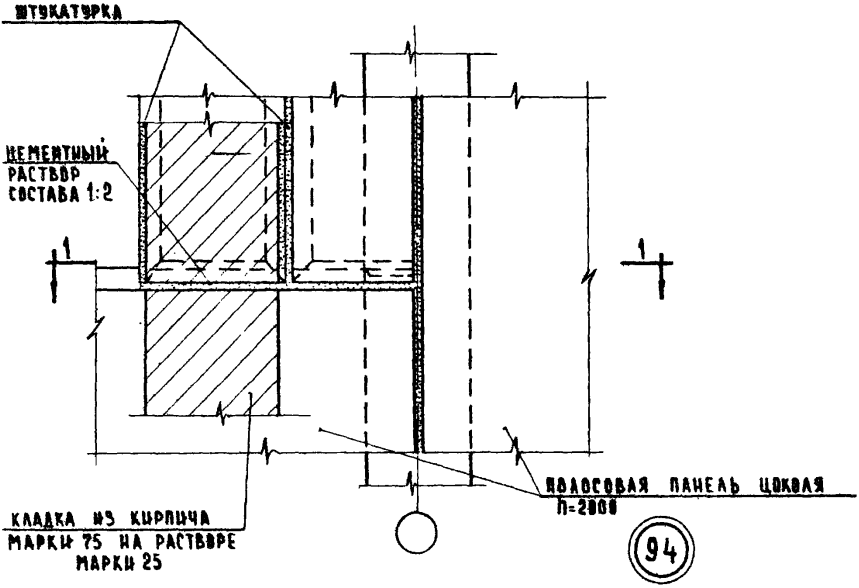

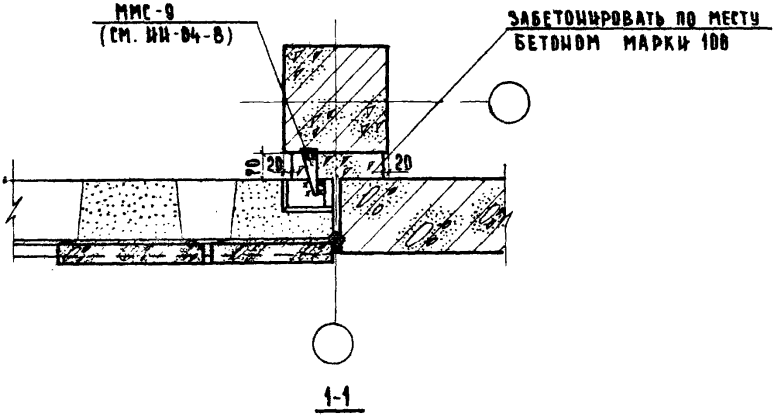

Примечание:

Монтажные швы принять $h_ш$=6мм. Электроды Э42.

ЦНИИЭП учебных зданий г. Москва	ТД 1970г.	Деталь 94.	Серия 2.230-1 Выпуск 4 Лист 71

10879 82

Согласовано

Дата | Инвент. № | Взамен

Гл. инж. ин-та | Нач. отдела | Гл. инж. отд. | Рук. группы | Ст. инженер

Чертежник | Проверил | Копировал

В. Говорухин | Н. Самуйлцева | И. Долгуничева

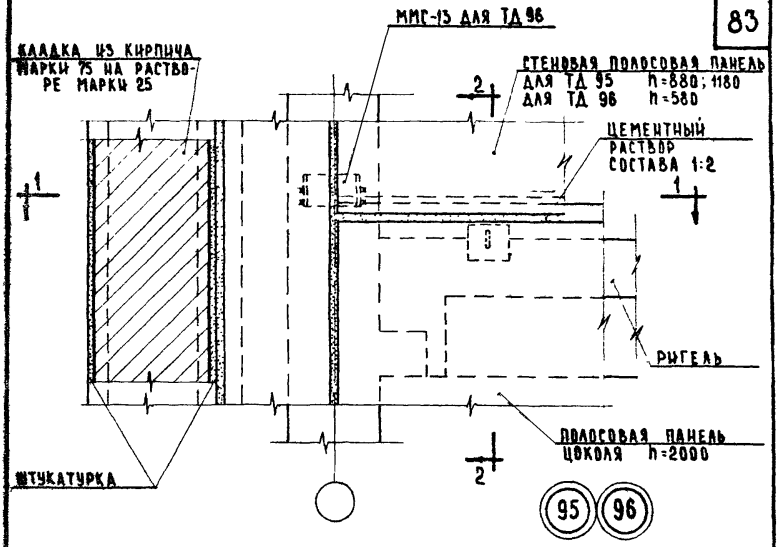

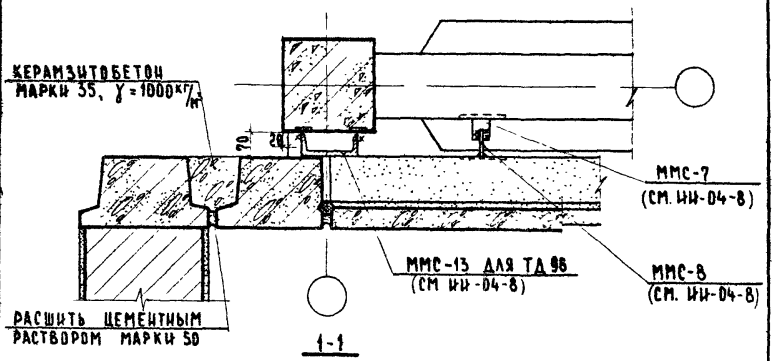

Примечания:

1. Разрез 2-2 см лист 46.
2. Монтажные швы принять $h_ш$=6 мм Электроды Э42
3. Заделки бетоном по месту не показаны
4. ММС-7 приварить до монтажа ригеля

ТД 1970г.	Детали 95 и 96.	Серия 2.230-1	
		Выпуск 4	Лист 72

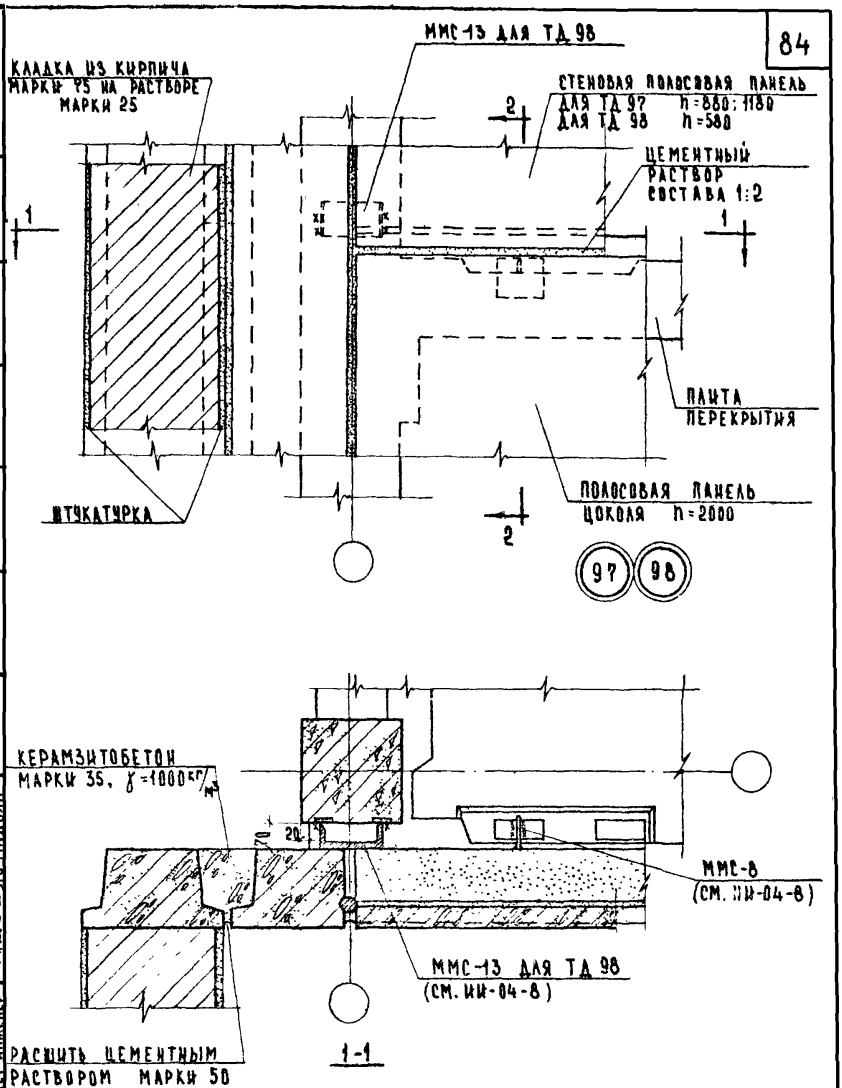

Примечания:

1. Разрез 2-2 см. лист 47.
2. Монтажные швы принять $h_ш$=6 мм Электроды Э42
3. Заделки бетоном по месту не показаны.

ТД 1970 г.	Детали 97 и 98	Серия 2.230-1	
		Выпуск 4	Лист 73

ЦНИИЭП учебных зданий г. Москва

Гл. инж. ин-та		Н. Гребов	В. Комаров
Нач. отдела			
Гл. инж. отд.			
Рук. группы			
Ст. инженер			
Чертежник			
Проверил			
Копировал			
Н. Самульцева			
И. Долгушичева			
В. Говорухин			
Согласовано			
Инвент. №			
Взамен			
Дата			

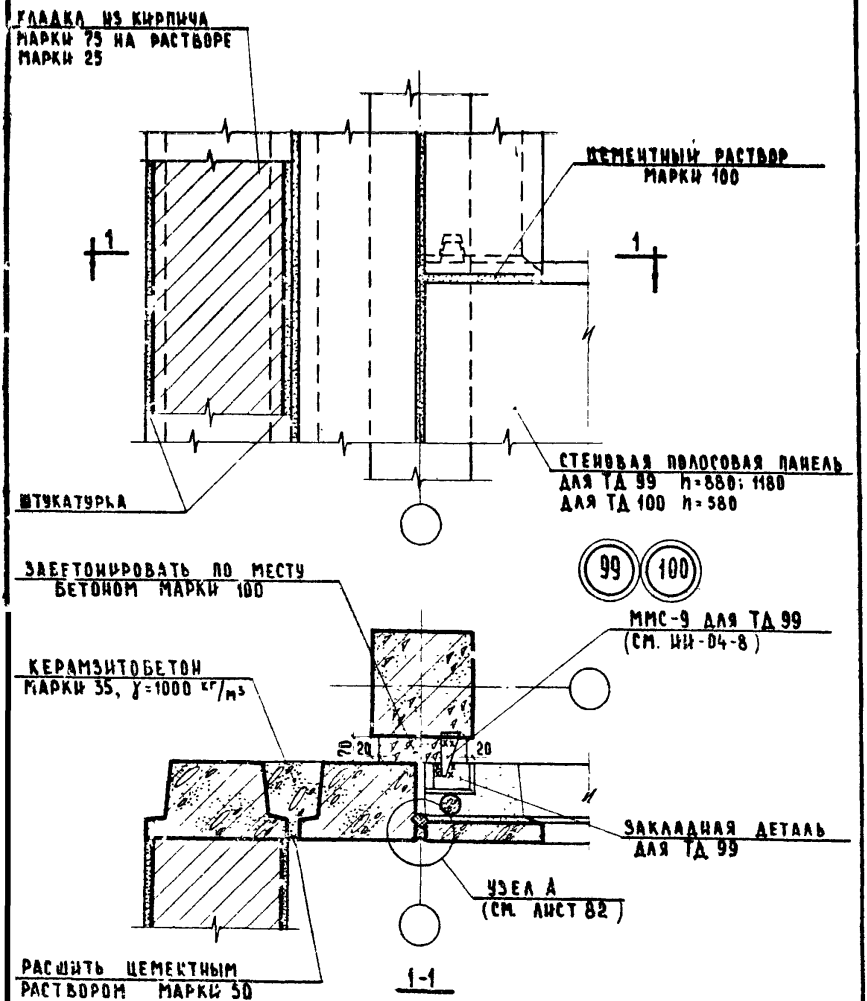

Примечание:

Монтажные швы для ТД 99 приняты $h_ш$=6 мм. Электроды Э42.

ТД 1970 г.	Детали 99 и 100.	Серия 2.230-1	Выпуск 4	Лист 74

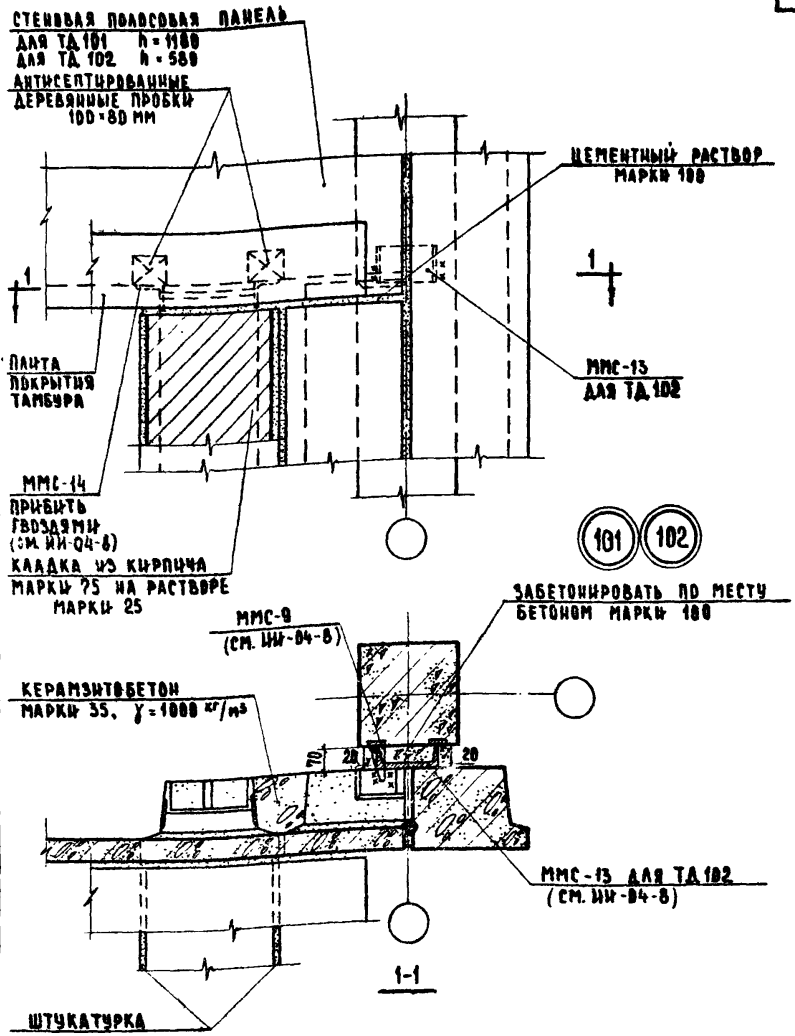

Примечания:

1. Монтажные швы принять $h_ш$ = 6 мм. Электроды Э42.
2. Конструкция покрытия тамбура не показана

ЦНИИЭП учебных зданий г. Москва	ТД 1970 г.	Детали 101 и 102.	Серия 2.230-1
			Выпуск 4 / Лист 75

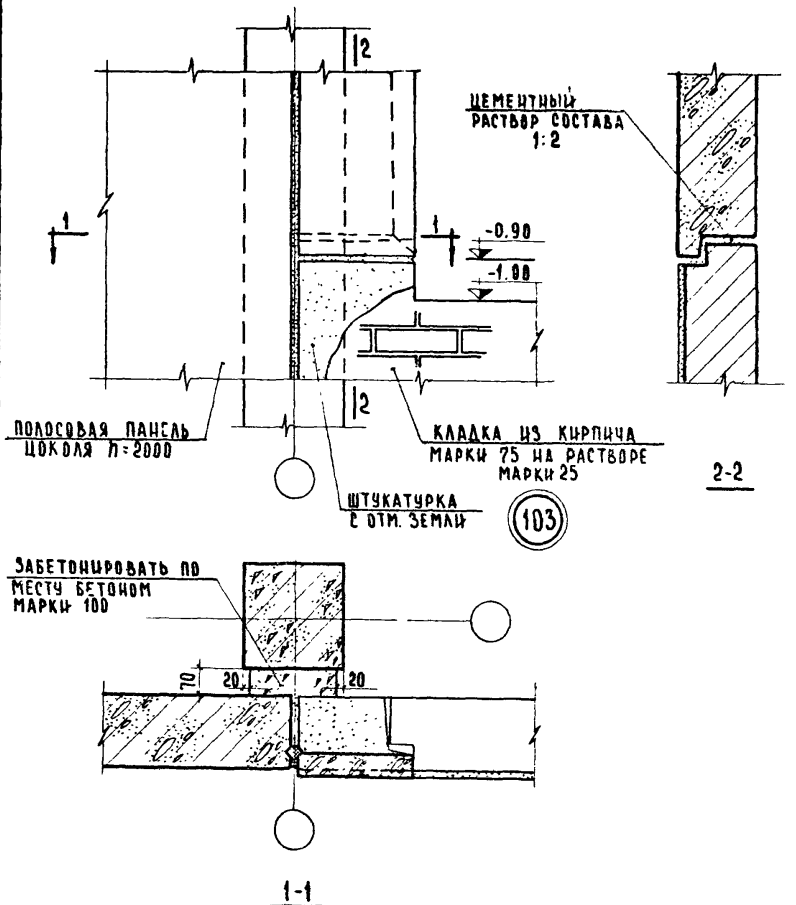

ТД 1970г	Деталь 103.	СЕРИЯ 2.230-1	
		ВЫПУСК 4	ЛИСТ 76

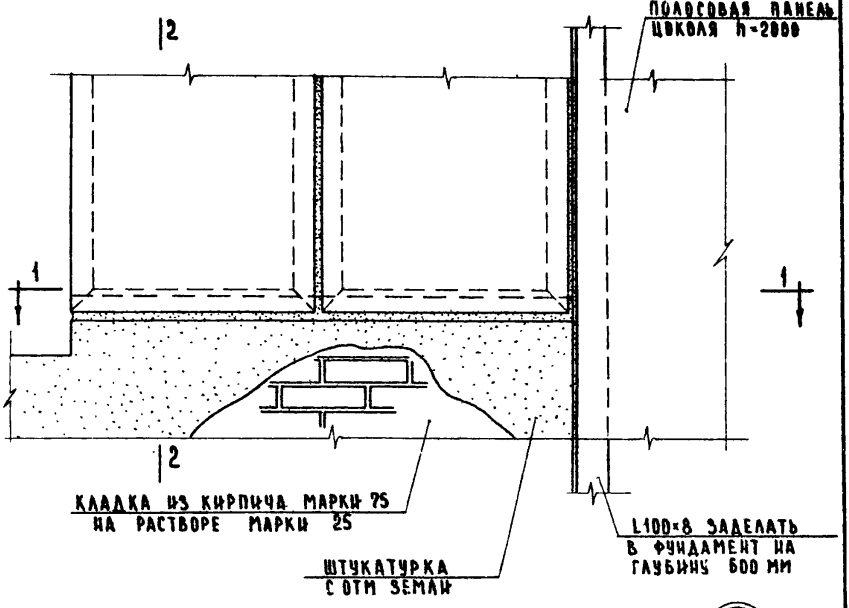

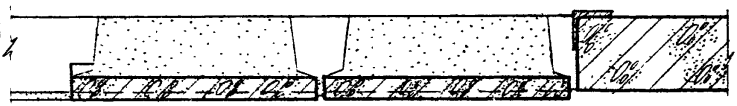

1-1

Примечание:

Сечение 2-2 см. лист 76.

ГИП			
ГИП ИНСТ			
НАЧ ОТДЕЛА			
ГЛ. ИНЖ ОДА			
РУК. ГРУППЫ			
СТ. ИНЖЕНЕР			

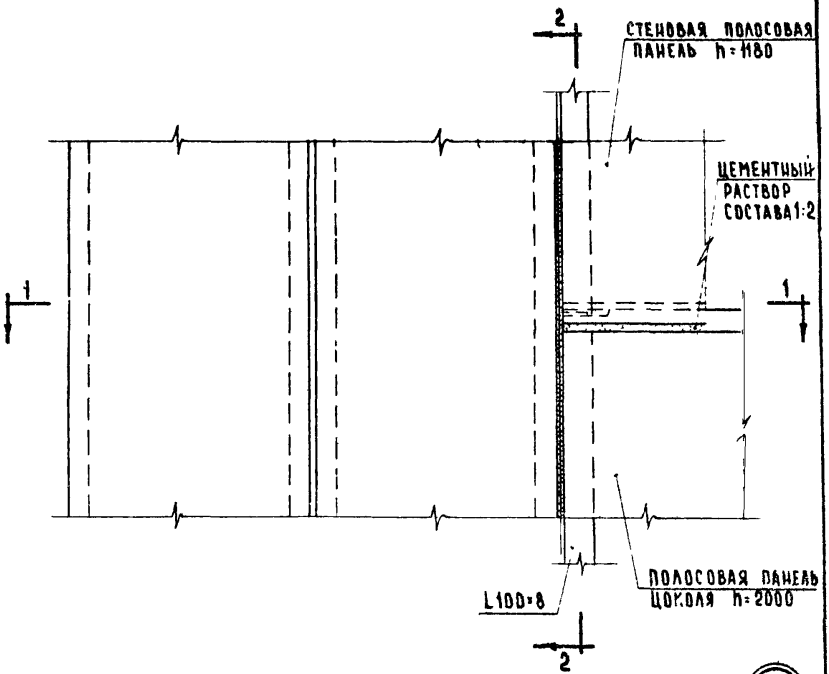

105

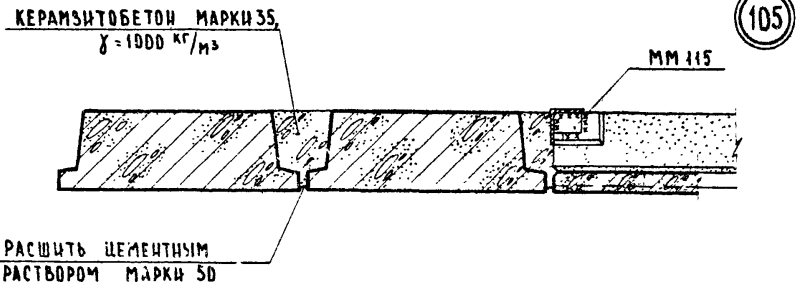

Примечания:

1. Разрез 2-2 см лист 54
2. Монтажные швы принять $h_ш$ = 6 мм. Электроды Э42

ТД 1970г.	Деталь 105.	Серия 2.230-1	Выпуск 4	Лист 78

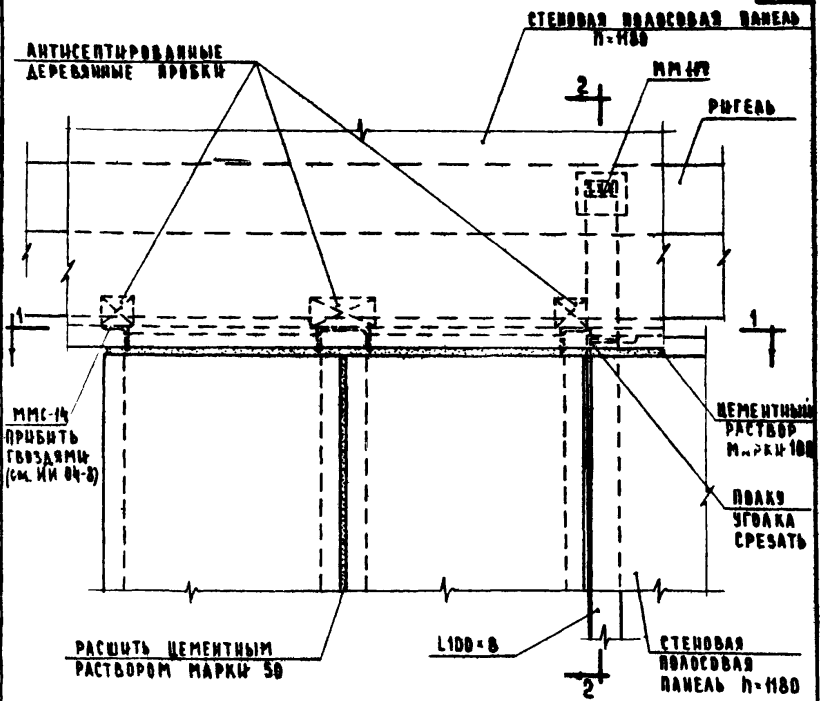

106

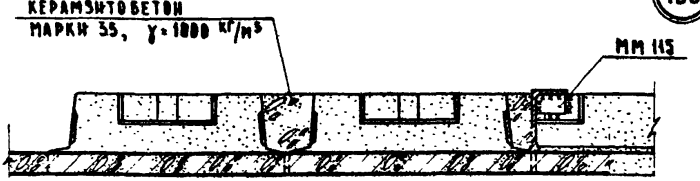

1-1

Примечания:

1. Разрез 2-2 см. лист 56.
2. Монтажные швы принять $h_ш$ = 6 мм. Электроды Э42.

ТД 1970г	Деталь 106	Серия 2.230-1	
		Выпуск 4	Лист 79

ЦНИИЭП учебных зданий г. Москва

Д. ИНЖ-ТА — НАЧ ОТДЕЛА — ГЛ. ИНЖ ОТД — РУК ГРУППЫ — СТ. ИНЖЕНЕР

А. ЛЯХОВИЧ — В. ГРЕКОВ — В. КОМАРОВ — И. ТЕРЕНИНА — О. МАДОЯН

ЧЕРТЕЖНИК — ПРОВЕРИЛ — КОПИРОВАЛ

В. ГОВОРУХИН — Н. САМУЛЬЦЕВА — И. ДОЛГУНИЧЕВА

СОГЛАСОВАНО

ДАТА — ИНВЕНТ № — ВЗАМЕН

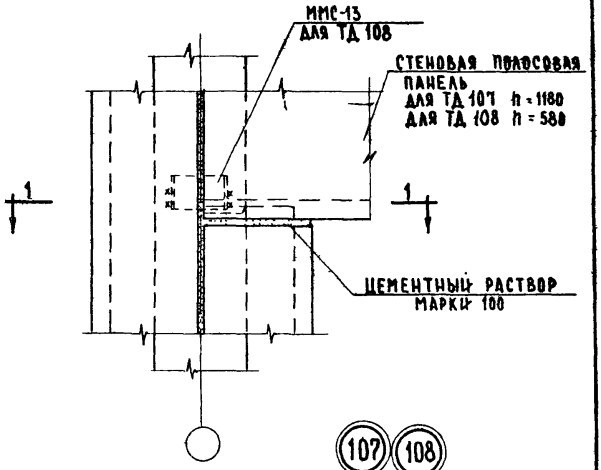

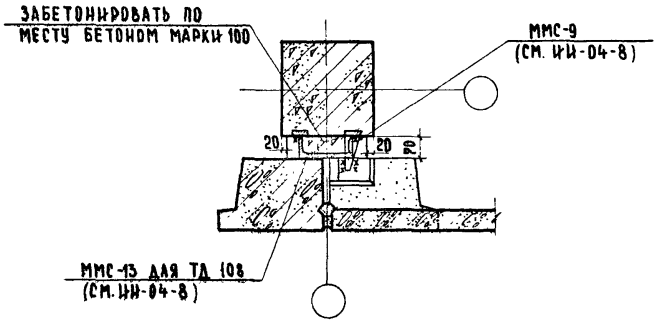

1-1

Примечание:

Монтажные швы принять $h_ш$ = 6 мм. Электроды Э42.

ТД 1970г	Детали 107 и 108	Серия 2.230-1 Выпуск 4 Лист 80

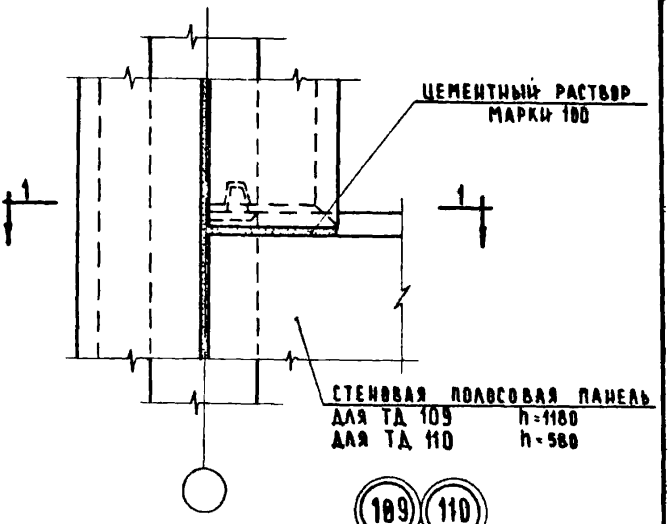



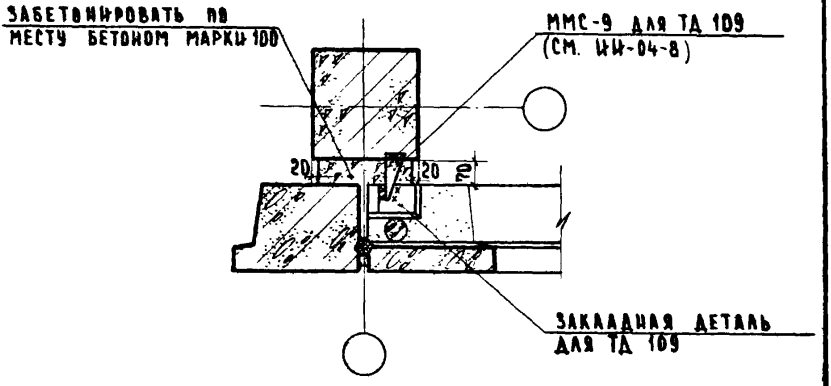

1-1

Примечание

Монтажные швы принять $h_ш$=6мм. Электроды Э42.

ТД 1970г	Детали 109 и 110	Серия 2.230-1	
		Выпуск 4	Лист 81

ЦНИИЭП учебных зданий г. Москва

Гл. инж. ИТА		А. Лухович	Чертежник		Б. Говорухин
Нач. отдела		В. Греков	Проверил		Н. Самульцева
Гл. инж. отд.		В. Комаров	Копировал		И. Долгуничева
Рук. группы		И. Терешина			
Ст. инженер		О. Мадоян			

Дата

Инвент. №

Взамен

Согласовано

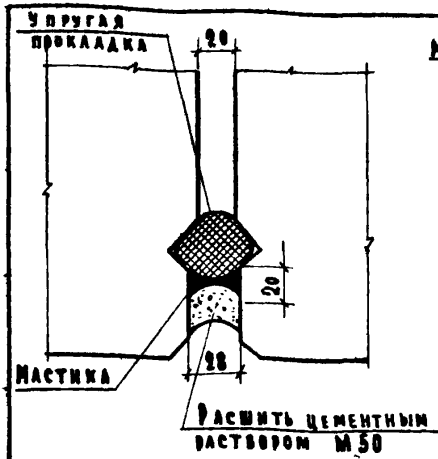

Узел А*

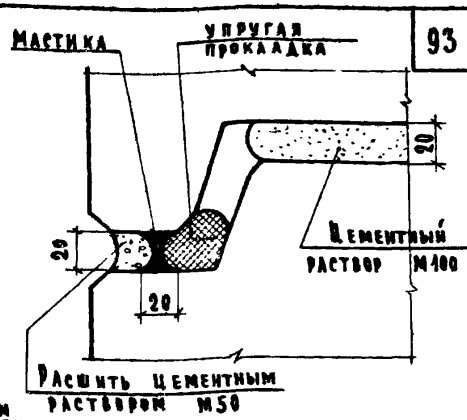

Узел Б*

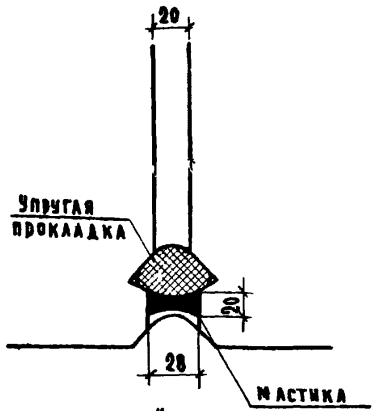

Узел В*

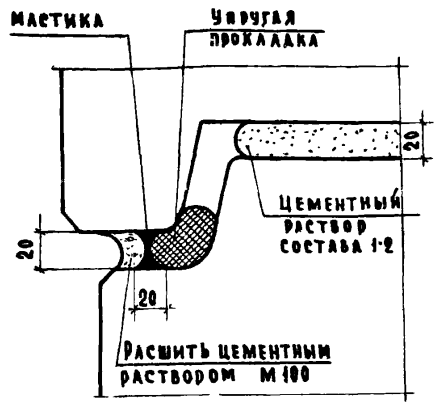

Узел Г*

Виды упругих прокладок и соответствующих им защитных мастик для заделки швов

Упругие прокладки	Мастики
Гернит, ВТУ 32-65 Главпромстройматер	УМС-50, ГОСТ 14791-69 У-30М, ТУ 269-64 Главпромстройматер ГС-1, ТУ 310-64 Главпромстройматер
Поризол РСН 18-63	
Жгут из просмоленной пакли *) d=30 мм	
Гернит, ВТУ 32-65 Главмосстроя	КН-2, СТУ 36-13-62-62 Мосгорсовнархоза
Поризол, РСН 18-63	Мастика изол, РСН 10-62 Битумная мастика
Жгут из пористой резины d=40 мм*)	
Полоса из поролона сечением 60×60 мм	

*) В вертикальном шве прокладываются два жгута, в горизонтальном — один жгут

ТД 1970г	Узлы А, Б, В, Г	Серия 2.230-1 Выпуск 4 Лист 82

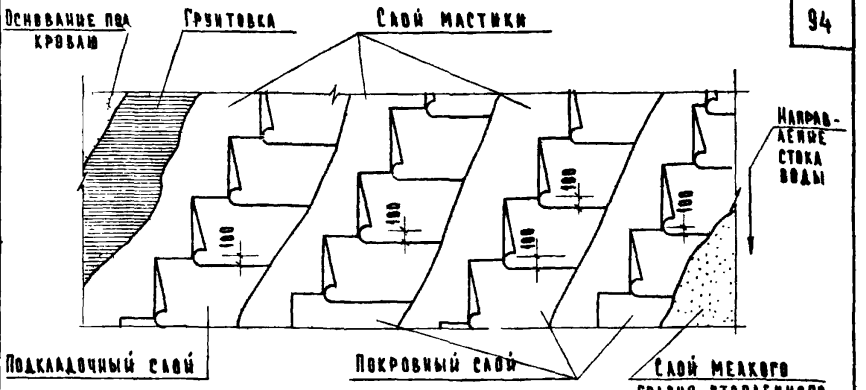

Мастики для устройства кровель

Район строительства	Мастики	Для кровель	Для мест примыканий
Севернее географической широты 50° в европейской части и 53° в азиатской части.	Дегтевая ГОСТ 3560-67	МДК-Г-50	МДК-Г-70
	Битумная ГОСТ 2889-67	МБК-Г-55	МБК-Г-85
Южнее указанных выше районов	Дегтевая ГОСТ 3560-67	МДК-Г-60	—
	Битумная ГОСТ 2889-67	МБК-Г-65	МБК-Г-100

Рулонные материалы для устройства кровель

Вид слоя	Рулонный материал марки		ГОСТ	При мастике
Подкладочный слой	Толь с песочной посыпкой	ТП-350	ГОСТ 10999-64	дегтевой
Покровный слой	Толь с крупнозернистой посыпкой	ТПК-420		
Покровный слой	Рубероид кровельный с крупнозернистой посыпкой	РК-420	ГОСТ 10923-84	битумной
	Рубероид с цветной минеральной посыпкой	РЦ-420		
	Рубероид кровельный с чешуйчатой посыпкой	РЧ-350		
Подкладочный слой	Рубероид с мелкой минеральной посыпкой	РМ-350		
	Рубероид подкладочный	РП-250		

Примечание:

Грунтовку основания производить раствором битума марки V в керосине в соотношении /по весу/ 1:2

ТД 1970г.

Конструкция рубероидной кровли

Серия 2.230-1
Выпуск 4
Лист 88

ЦНИИЭП учебных зданий г. Москва

Согласовано

Дата | Инвент. № | Взамен

Гл. инж. проекта Ю. Кожевич
Нач. отдела Г. Греков
Гл. конструктор В. Камалов
Рук. группы И. Теренина
ГИП инженер О. Мадоян

Ответственный исполнитель В. Говорухин
Копировал И. Ватлучева
Проверил Н. Самульцева

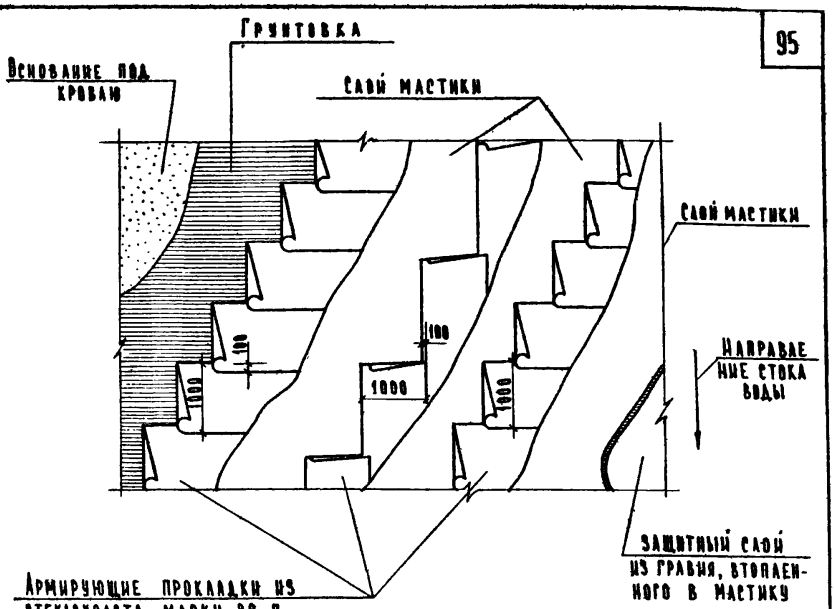

Мастики для устройства мастичных кровель

Район строительства	Мастики ГОСТ-2889-51	Для кровель	Для мест примыканий
Севернее географической широты 50° в европейской части и 53° в азиатской части СССР	Битумная	МБК-Г-55	МБК-Г-85
	Битумно-резиновая	МБР-Г-55	МБР-Г-85
Южнее выше указанных районов	Битумная	МБК-Г-65	МБК-Г-100
	Битумно-резиновая	МБР-Г-65	МБР-Г-100

Примечания.

1. Грунтовку основания производить раствором битума марки У в керосине в соотношении /по весу/ 1:2.
2. Толщина слоя мастики должна быть не менее 2 мм
3. Мастика, применяемая для устройства защитного слоя кровли, должна быть антисептирована против прорастания.

ТД 1970 г.	Конструкция мастичной кровли	Серия 2.230-1	
		Выпуск 4	Лист 84

N.N п/п	Марка детали	Эскиз	Сечение мм	Вес кг	Примечания
1	2	3	4	5	6
1	ММ 121	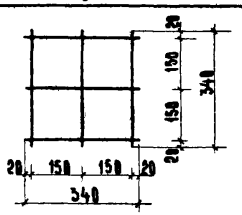	⌀6АI	0,45	
2	ММ 122	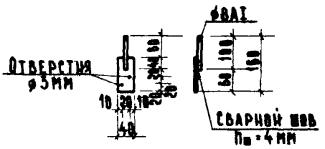	-3×40	0,12	
3	ММ 115	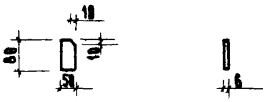	-50×6	0,19	
4	ММ117		-60×6	0,32	

Дата	Инвент. №	Взамен

Согласовано

В. Говорухин, Н. Самульцева, Н. Долгуничева

Чертежник, Проверил, Копировал

А. Лядович, В. Греков, В. Комаров, И. Теренина, О. Мадоян

Гл. инж. и-та, Нач. отдела, Гл. инж. отд., Рук. группы, Ст. инженер

ЦНИИЭП учебных зданий г. Москва

gost.e-ecolog.ru

ТД 1970г.

Металлические монтажные марки

Серия 2.230-1

Выпуск 4

Лист 85