ТИПОВАЯ ДОКУМЕНТАЦИЯ НА СТРОИТЕЛЬНЫЕ СИСТЕМЫ И ИЗДЕЛИЯ И УЗЛЫ ЗДАНИЙ И СООРУЖЕНИЙ

СЕРИЯ 1.236-3

# ВИТРИНЫ И ТАМБУРЫ ТОРГОВЫХ ЗДАНИЙ

ВЫПУСК 6

## ВИТРИНЫ И ТАМБУРЫ С ОДИНАРНЫМ И ДВОЙНЫМ ОСТЕКЛЕНИЕМ

РАБОЧИЕ ЧЕРТЕЖИ КМ

16744

gost.e-ecolog.ru

Госстрой СССР
ЦЕНТРАЛЬНЫЙ ИНСТИТУТ ТИПОВОГО ПРОЕКТИРОВАНИЯ
Свердловский филиал
620062, г.Свердловск-62, ул.Чебышева, 4
Заказ № 2852 Инв.№ 16744 тираж 6000
Сдано в печать _____ 1981г цена _____

ТИПОВАЯ ДОКУМЕНТАЦИЯ НА СТРОИТЕЛЬНЫЕ СИСТЕМЫ И ИЗДЕЛИЯ И УЗЛЫ ЗДАНИЙ И СООРУЖЕНИЙ

СЕРИЯ 1.236-3

# ВИТРИНЫ И ТАМБУРЫ ТОРГОВЫХ ЗДАНИЙ

ВЫПУСК 6

## ВИТРИНЫ И ТАМБУРЫ С ОДИНАРНЫМ И ДВОЙНЫМ ОСТЕКЛЕНИЕМ

РАБОЧИЕ ЧЕРТЕЖИ КМ

16744

РАЗРАБОТАНЫ

ЦНИИЭП торгово-бытовых зданий и туристских комплексов

Главный инженер института /Лепский В.И./
Главный инженер проекта /Рудник В.М./

Утверждены:
Государственным комитетом по гражданскому строительству и архитектуре при Госстрое СССР
приказ №239 от 11 сентября 1980 г.
Введены в действие с 1 ноября 1980 г.

| Лист | Наименование | Стр. | Примечание |
|---|---|---|---|
| | Обложка | | |
| | Титульный лист | 1 | |
| 1, 2 | Содержание | 2, 3 | |
| 3-7 | Общие указания | 4-8 | |
| 8-16 | Номенклатура элементов витрин | 9-17 | |
| 17-23 | Номенклатура элементов тамбуров | 18-24 | |
| 24 | Номенклатура горизонтальных элементов витрин и тамбуров | 25 | |
| 25, 26 | Номенклатура элементов тамбуров | 26, 27 | |
| 27, 28 | Схема компоновки элементов номенклатуры витрин | 28, 29 | |
| 29 | Схема компоновки элементов номенклатуры витрин и тамбуров для одинарного остекления | 30 | |
| 30-33 | Схема компоновки элементов номенклатуры тамбуров | 31-34 | |
| 34 | Монтажные узлы I, II, III | 35 | |
| 35 | Монтажные узлы IV, XV, XVI, XVII | 36 | |
| 36 | Монтажные узлы V, VI | 37 | |
| 37 | Монтажные узлы VII, VIII | 38 | |
| 38 | Монтажные узлы IX, X, XI, XII, XIII, XIV | 39 | |
| 39 | Монтажные узлы XX, XXI, XXII | 40 | |
| 40 | Монтажные узлы XXIII, XXIV, XXV | 41 | |
| 41 | Монтажные узлы XXVI, XXVII, XXVIII | 42 | |
| 42 | Монтажные сечения 1-1, 2-2, 3-3, 4-4, 5-5 | 43 | |
| 43 | Монтажные сечения 6-6, 7-7, 16-16 | 44 | |
| 44 | Монтажные сечения 8-8, 15-15, 17-17 | 45 | |
| 45 | Монтажные сечения 9-9, 18-18 | 46 | |
| 46 | Монтажные сечения 10-10, 11-11, 12-12, 13-13, 14-14 | 47 | |
| 47 | Ограждение шахты теплозавесы монтажные сечения 19-19, 20-20, 21-21, 22-22 | 48 | |
| КМ-1÷2 | Общие указания к листам КМ | 49, 50 | |
| КМ-3÷5 | Конструкция изделий витрин | 51-53 | |
| КМ-6-9 | Конструкция изделий тамбуров | 54-57 | |
| КМ-10 | Конструкция створных элементов и жалюзийных решеток | 58 | |
| КМ-11 | Узлы изделий 1, 2 | 59 | |
| КМ-12 | Узлы изделий 3, 6, 7 | 60 | |
| КМ-13 | Узлы изделий 4, 5 | 61 | |
| КМ-14 | Узлы изделий 8, 9 | 62 | |
| КМ-15 | Узлы изделий 10, 12 | 63 | |
| КМ-16 | Узлы изделий 11, 13, 14 | 64 | |
| КМ-17 | Узлы изделий 15, 16 | 65 | |
| КМ-18 | Узлы изделий 17, 18, 19 | 66 | |


| | | | | |
|---|---|---|---|---|
| | | | 1.236-3 выпуск 6 | РД.8-1 |
| Нач. отд | Юдицкий | | Содержание | Стадия: Р; Лист: 1; Листов: |
| ГИП | Рудник | | | ЦНИИЭП торгово-бытовых зданий и туристских комплексов г. Москва |
| Рук. гр. | Скотникова | | | |
| Разработ. | Бубновская | | | |
| Проверил | Рудник | | | |

| Лист | Наименование | Стр. | Примечание |
|---|---|---|---|
| КМ-19 | Узлы изделий 20, 26 | 67 | |
| КМ-20 | Узлы изделий 21, 22 | 68 | |
| КМ-21 | Узлы изделий 23, 24, 25 | 69 | |
| КМ-22 | Узлы изделий 27, 28, 29, 30 | 70 | |
| КМ-23 | Узлы изделий 31, 32, 33, 34 | 71 | |
| КМ-24 | Узлы изделий 35, 36, 38, 39 | 72 | |
| КМ-25 | Узлы изделий 37, 40, 41, 42 | 73 | |
| КМ-26 | Узлы изделий 43, 44, 46, 47 | 74 | |
| КМ-27 | Узлы изделий 45, 48, 49 | 75 | |
| КМ-28 | Узлы изделий 50, 51, 52 | 76 | |
| КМ-29 | Узлы изделий 53, 54 | 77 | |
| КМ-30 | Узлы изделий 55, 56 | 78 | |
| КМ-31 | Узлы изделий 57, 58 | 79 | |
| КМ-32 | Узлы изделий 59, 60 | 80 | |
| КМ-33 | Узлы изделий 61, 62, 63, 64 | 81 | |
| КМ-34 | Узлы изделий 65, 66, 67, 68 | 82 | |
| КМ-35 | Монтажные сечения изделий А-А, Б-Б, В-В, Г-Г | 83 | |
| КМ-36 | Монтажные сечения изделий Д-Д, Е-Е, Ж-Ж, И-И | 84 | |
| КМ-37 | Монтажные сечения изделий К-К, Л-Л, М-М, Н-Н | 85 | |
| КМ-38 | Монтажные сечения изделий П-П, Р-Р, С-С, Т-Т, У-У | 86 | |
| КМ-39 | Монтажные сечения изделий Ф-Ф, Ш-Ш, Ц-Ц, Э-Э | 87 | |
| КМ-40 | Узел установки ручки на дверное полотно | 88 | |
| КМ-41 | Узел установки петли и замка на дверное полотно | 89 | |
| КМ-42 | Узел установки фрамужного прибора на блок фрамуг | 90 | |
| КМ-43 | Узел установки фрамужного прибора и защелки | 91 | |
| КМ-44 | Узлы установки петли и завертки на створку | 92 | |
| КМ-45÷51 | Показатели расхода материалов | 93-99 | |
| КМ-52 | Нормали алюминиевых и резиновых профилей и стальных пружинок | 100 | |


| | | | | | |
|---|---|---|---|---|---|
| | | | 1.236-3 выпуск 6 | РУ.8-1 | |
| Нач.отдела | Юдицкий | | Содержание | Стадия | Лист | Листов |
| ГИП | Рудник | | | Р | 2 | |
| Рук. гр. | Скотникова | | | ЦНИИЭП торгово-бытовых зданий и туристских комплексов г. Москва | |
| Проверил | Рудник | | | | |
| Разработ. | Бубновская | | | | |

КОПИЯ ВЕРНА

Альбом „Витрины и тамбуры торговых зданий состоит из двух разделов

1. Номенклатура изделий для витрин и тамбуров
2. Рабочие чертежи изделий, выполненные на стадии „КМ".

1. Номенклатура и указания к ее применению.

Область применения конструкций - II и III климатические районы и IВ климатический подрайон (обычные условия) Ветровой напор по III району - 45кгс/м². Расчетная зимняя температура на более холодной пятидневки от -21° до -40°С.

Основные положения, определяющие габариты изделий:

а) требования технологии торговли;

б) размеры проемов в стеновом заполнении зданий, запроектированных в каркасе серии ИИ-04;

в) решение цоколя:

для зданий с цоколем из цокольной панели (высота 285 мм над уровнем чистого пола I этажа): минимальная высота изделия - 2300 мм, максимальная - 3200 мм при высотах этажей соответственно 3300 и 4200 мм;
для зданий с кирпичным цоколем высота изделий определяется в конкретном проекте.

г) размеры стекла по ГОСТ 7380-77;

д) сечение прямоугольных труб по ГОСТ 8645-68.

Номенклатура изделий разработана для варианта монтажа из рам и линейных элементов. Крепление стекла принято алюминиевым штапиком.

В номенклатуре изделий приведены наружные и внутренние рамы - глухие, с фрамугами и со створкой, линейные элементы - стойки и горизонтальные элементы, фрамуги и створки для входа в межвитринное пространство. Тамбурные рамы - фасадные и внутренние и элементы, образующие шахту тепловавесы.

Номенклатура изделий основана на унификации узлов всех изделий, узлов крепления их к строительным конструкциям и узлов заделки мест примыкания к строительным конструкциям

Для герметизации узлов примыкания и погашения неточностей при монтаже используются алюминиевые нащельники и сайд, поставляемые на строительную площадку погонажными изделиями. Нормали их приняты по каталогу „Номенклатура алюминиевых профилей, комплектующих профилей из резины и других материалов, скобяных изделий и приборов унифицированных конструкций первоочередного промышленного изготовления для жилищно-гражданского и промышленного строительства".

Для изоляции алюминиевых элементов от элементов стальных конструкций последние должны быть тщательно огрунтованы и окрашены эмалью; в местах крепления сайд прокладывается полиэтиленовая пленка ГОСТ 10354-73.

| | | | | | |
|---|---|---|---|---|---|
| | | | 1.236-3 выпуск 6 | | РЭ.8-1 |
| Нач. отд. | Юдицкий | | Общие указания | Стадия | Лист | Листов |
| ГИП | Рудник | | | Р | 3 | |
| Рук. гр. | Скотникова | | | ЦНИИЭП торгово-бытовых зданий и туристских комплексов г. Москва | | |
| Проверил | Скотникова | | | | | |
| Разработ. | Рудник | | | | | |

Нормоконтроль: Мошкина

Инв. № подл. | Подп. и дата | Взам. инв. №

Верхние горизонтальные нащельники устанавливаются с помощью стальных пружинок, закрепляемых в панели дюбель-болтом, нижние горизонтальные и боковые нащельники могут быть закреплены непосредственно к конструкциям витрин.

В нащельниках наружного остекления предусмотрены вентиляционные отверстия для предотвращения запотевания стекол и образования на них инея и наледей в холодное время года (деталь вентиляционного отверстия рис.4).

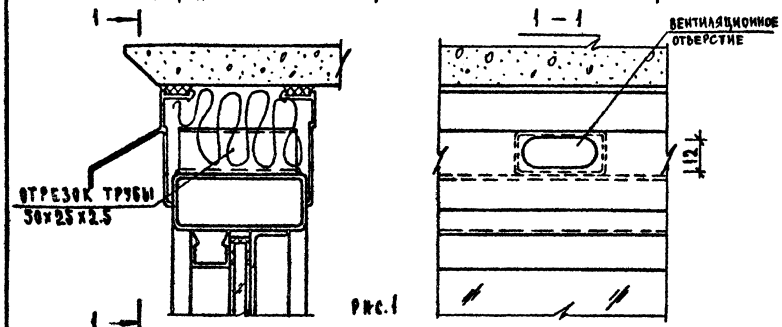


Рис.1

Размер и количество щелей рекомендуется в зависимости от расчетной температуры холодной пятидневки принимается по таблице:

| Расчетная температура наружного воздуха (холодная пятидневка) | от -15 до -20 | от -21 до -25 | от -26 до -30 | от -31 до -40 |
|---|---|---|---|---|
| Площадь вентиляционной щели от всей площади | 1/1000 | 1/1500 | 1/2500 | 1/5000 |

Несущие элементы витрин рассчитаны на действие ветровой нагрузки в соответствии с главой СНиП II-6-74. Расчет приведен на листе 6. Температурные напряжения в стойках погашаются подвижностью верхней анкерной детали.

В альбоме даны примеры компоновки элементов номенклатуры витрин и тамбуров, выявленных из опыта проектирования торговых зданий. В том случае, когда к витринам непосредственно примыкают витражи, для решения фасадов следует пользоваться номенклатурой элементов, приведенной в альбоме „Витражи торговых зданий".

Витрины приняты проходными, с входом в межвитринное пространство в каждом межколонном интервале. Наружная лента расположена в границах навесной панели и ее положение относительно оси колонн определяется возможностью примыкания к витрине витража, обе ленты которого располагаются в пределах навесной панели.

Внутренняя лента остекления располагается на кирпичном цоколе между колоннами. Такое положение лент остекления обеспечивает устройство витрин с достаточным местом для экспозиции товаров и в то же время не занимает полезную площадь торговых залов. Такое решение позволяет также осуществлять разводку труб отопительных и аэрационных приборов по низу витрин.

В этом же разделе приведены узлы крепления изделий к строительным конструкциям, узлы заделки строительных зазоров и узлы соединения изделий между собой.

| | | | | | |
|---|---|---|---|---|---|
| | | | 1.236-3 выпуск 6 | | Р9.8-1 |
| Нач. отд. | Юдицкий | | Общие указания | Стадия | Лист | Листов |
| ГИП | Рудник | | | Р | 4 | |
| Рук. гр. | Скотникова | | | ЦНИИЭП торгово-бытовых зданий и туристских комплексов г. Москва | | |
| Проверил | Скотникова | | | | | |
| Разработ. | Рудник | | | | | |

Монтаж элементов витрин и тамбуров должен производиться по окончании основных строительных работ, связанных с мокрыми процессами. Конструкции поступают на строительную площадку в виде готовых заводских изделий: рамы с навешенными створными элементами, огрунтованные, с наклеенной резиной в притворах и упакованные таким образом, чтобы исключить их повреждение во время транспортировки хранения и монтажа. Линейные элементы упаковываются в пакеты. При навеске створок в процессе монтажа должно быть обеспечено их плотное примыкание по всему периметру, свободное открывание и закрывание.

Монтаж конструкций следует вести, как правило, от углов зрения к тамбуру путем последовательной насадки горизонтальных линейных элементов на консоли рам или стоек и закреплением их обваркой по периметру прилегания. Установка изделий производится вручную или с помощью крана, при необходимости следует использовать катки. Перед началом монтажа закладные детали панелей и ригелей должны быть выверены; закладные детали в перекрытиях и кирпичном цоколе должны быть выведены на проектные отметки.

Анкерные детали элементов витрин и тамбуров привариваются к закладным деталям электродами марки Э-42 ГОСТ 9467-75, швы зачищаются, места сварки покрываются битумным лаком.

Для предотвращения прогиба нижнего горизонтального элемента длиной 3,0-2,0 м в четверти пролета проема следует установить деревянные бруски длиной 100 мм, подогнанные по высоте по месту.

После закрепления линейных элементов места приварки зачищаются и покрываются грунтовкой*)

По окончании монтажа все конструкции окрашиваются эмалью ПФ-115 ГОСТ 6465-76* черного цвета.

Стыки уплотняются смоляной паклей, закрываются нащельниками и герметизируются

Стекло нарезается на строительной площадке, окантовывается П-образной резиной и устанавливается в конструкции на клиновые подкладки из материала „Агат" ТУ 6-05-5091-77 или другого подобного упругого материала Схемы установки подкладок даны на листе 7. Стыки П-образной резины в нижней зоне остекления не допускаются

Стекло закрепляется алюминиевым штапиком, который устанавливается на стальные пружинки Установку и крепление стальных пружинок следует принимать у монтажной организации актом на скрытые работы. По концам (на расстоянии 50 мм от края) штапик закрепляется страховочными винтами М4х25 ГОСТ 17473-72*.

В период эксплуатации запрещается мыть стекла и сами конструкции мелом и аммиачной водой. Промывку следует производить нещелочными растворами ОП-7 и ОП-10 или теплым раствором мягкого мыла с последующей промывкой теплой водой и протиркой конструкций насухо.

*) Грунтовка ГФ-021 ТУ 6-10-1642-77

| | | | | | |
|---|---|---|---|---|---|
| | | | 1.236-3 выпуск 6 | | Р9.8-1 |
| Нач. отд. | Юдицкий | | Общие указания | Стадия | Лист | Листов |
| ГАП | Рудник | | | Р | 5 | |
| Рук. гр. | Скотникова | | | ЦНИИЭП торгово-бытовых зданий и туристских комплексов г. Москва | | |
| Проверил | Скотникова | | | | | |
| Разработ. | Рудник | | | | | |

ТАБЛИЦА РАСЧЕТА РАМНО-ЛИНЕЙНЫХ ЭЛЕМЕНТОВ

| Схема ветровых нагрузок на расчетный элемент рамы. Расчетная схема элемента | Ветровой район | $q_0$ кгс/м² | $q = k q_0 c$ кгс/м² | Требуемые параметры: $J_x$ см⁴ при относительном прогибе 1/200 | Требуемые параметры: $J_x$ см⁴ при относительном прогибе 1/250 | $\lambda^*$ | $i_x = \frac{\ell}{\lambda}$ см | Параметры сечений, принятых в проекте: труба 60×30×2.5 ГОСТ 8645-68 $J_x$ см⁴ | труба 60×30×2.5 ГОСТ 8645-68 $i_x$ см | труба 60×30×2.5 ГОСТ 8645-68 F см² | труба 70×30×3 ГОСТ 8645-68 $J_x$ см⁴ | труба 70×30×3 ГОСТ 8645-68 $i_x$ см | труба 70×30×3 ГОСТ 8645-68 F см² | Примечание |
|---|---|---|---|---|---|---|---|---|---|---|---|---|---|---|
| РН 23-30 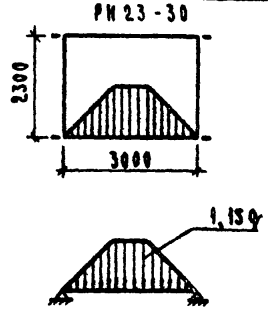  | III | 45 | 29,2 | 9,6 | 11,9 | 150 | 1,54 | 19,33 | 2,14 | 4,25 | — | — | — | |
| | II | 35 | 22,8 | 7,4 | 9,2 | | | | | | | | | |
| | I | 27 | 17,6 | 5,7 | 7,1 | | | | | | | | | |
| РН$_5$ 32-30 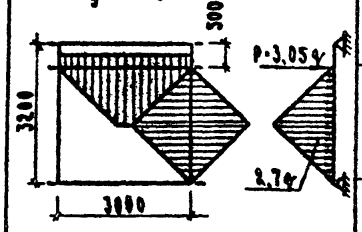  | III | 45 | 29,2 | 26,4 | 32,5 | 150 | 2,14 | — | — | — | 33,32 | 2,44 | 5,64 | |
| | II | 35 | 22,8 | 20,3 | 25,4 | | | | | | | | | |
| | I | 27 | 17,6 | 15,7 | 19,6 | | | | | | | | | |

*) Гибкость принята по СНиП II-В. 3-72*, табл. 27, п. 2 ($\lambda = 150$)

Примечание:
Расчет выполнен в соответствии с главой СНиП II-6-74 и главой СНиП II-В. 3-72

| | | | | | |
|---|---|---|---|---|---|
| | | | | 1.236-3 выпуск 6 | РУ.8-1 |
| Нач. отд. | Жданкин | | | | |
| ГИП | Рудник | | | | |
| Рук. гр. | Скотникова | | Общие указания | | |
| Проверил | Скотникова | | | | |
| Разработ. | Бубновская | | | | |

| Стадия | Лист | Листов |
|---|---|---|
| Р | 6 | |

ЦНИИЭП торгово-бытовых зданий и туристских комплексов г. Москва

## Схемы установки подкладок под стекло

### При двухъярусном остеклении

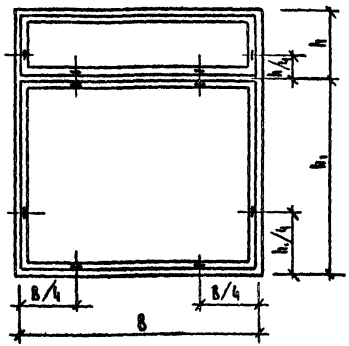


### При одноярусном остеклении

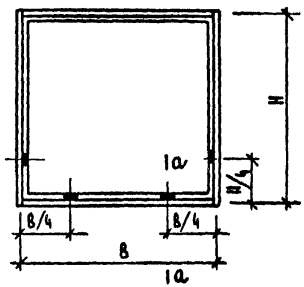


### В створных элементах

#### На горизонтальном подвесе

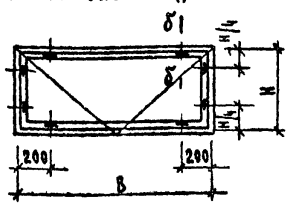


#### На вертикальном подвесе

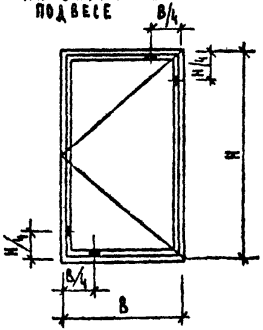


Нормали алюминиевых и резиновых профилей прижинок даны на листе КМ-48

## Детали установки стекла и резиновых уплотнителей

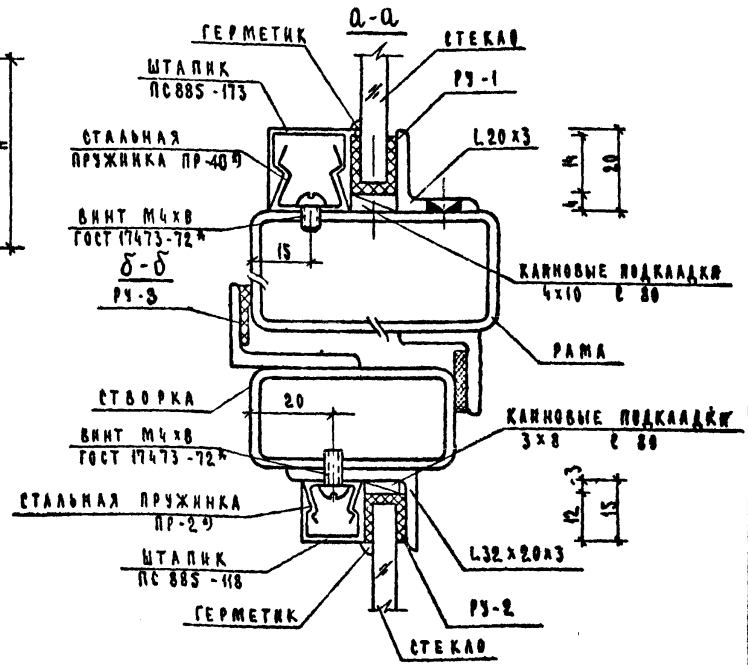


*Шаг пружинок - 300 мм, но не менее 2 шт. по длине элемента

| | | | | | |
|---|---|---|---|---|---|
| | | | 1.236-3 выпуск 6 | | РУ.8-1 |
| Нач. отд. | Юдицкий | | Общие указания | Стадия | Лист | Листов |
| ГИП | Рудник | | | Р | 1 | |
| Рук. гр. | Скотникова | | | ЦНИИЭП торгово-бытовых зданий и туристских комплексов г. Москва | | |
| Проверил | Скотникова | | | | | |
| Разработ. | Субновская | | | | | |

| Наимен. | Поз. | Эскиз элемента | Марка | Размеры, мм | | | Примечания |
|---|---|---|---|---|---|---|---|
| | | | | H | B | h | |
| Рамы наружные | 1 | 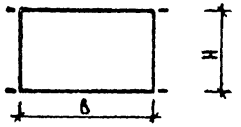 | РНг Н – В | 2000 ÷ 2900 | 3000, 2000, 1500 | | |
| | 2 | 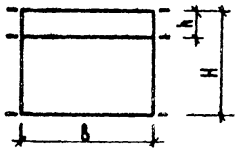 | РНг Н – В | 2900 ÷ 3200 | 3000, 2000, 1500 | 500, 800 | |
| Рамы наружные с фрамугой | 3 | 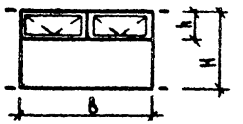 | РНф Н – В | 2000 ÷ 2900 | 3000 | 500, 800 | |
| | 4 | 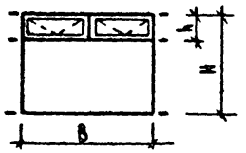 | РНф Н – В | 2900 ÷ 3200 | 3000 | 500, 800 | |

Расшифровка марки: РН – рама наружная
Г – глухая
ф – фрамужная
Н – размер в дм по высоте
В – размер в дм по ширине

| | | | |
|---|---|---|---|
| Нач. отд | Юдицкий | | 1.236-3 выпуск 6 Р9 8-1 |
| ГИП | Рудник | | |
| Рук. гр. | Скотникова | | Номенклатура элементов витрин |
| Проверил | Скотникова | | Стадия Р; Лист 8; Листов |
| Разработ | Бубновская | | ЦНИИЭП торгово-бытовых зданий и туристских комплексов г. Москва |

| Наимен. | Поз. | Эскиз элемента | Марка | Размеры, мм H | B | h | Примечания |
|---|---|---|---|---|---|---|---|
| Рамы наружные с фрамугой | 5 | 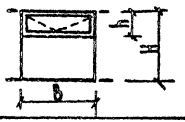 | РНф Н – В | 2000 ÷ 2900 | 2000, 1500 | 500,800 | |
| | 6 | 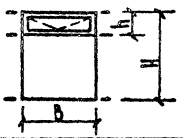 | РНф Н – В | 2900 ÷ 3200 | 2000, 1500 | 500,800 | |
| Рамы внутренние глухие | 7 | 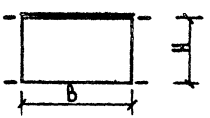 | РВгр Н – В | 2000 ÷ 2900 | 3000, 2000, 1500 | | |
| | 8 | 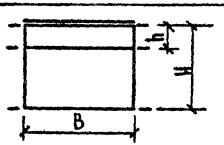 | РВгр Н – В | 2900 ÷ 3200 | 3000, 2000, 1500 | 500, 800 | |

Расшифровка марки: РН – рама наружная
ф – фрамужная
РВ – рама внутренняя
г – глухая
р – крепление к ригелю
Н – размер в дм по высоте
В – размер в дм по ширине

| | | |
|---|---|---|
| Нач. отд | Юдицкий | |
| ГИП | Рудник | |
| Рук. гр. | Скотникова | |
| Провер. | Скотникова | |
| Разраб. | Васильева | |

1.236-3 Выпуск 6 Р9.8-1

Номенклатура элементов витрин

| Стадия | Лист | Листов |
|---|---|---|
| Р. | 9 | |

ЦНИИЭП торгово-бытовых зданий и туристских комплексов г. Москва

| Наимен. | Поз. | Эскиз элемента | Марка | Размеры, мм | | | Примечания |
|---|---|---|---|---|---|---|---|
| | | | | H | B | h | |
| Рамы внутренние глухие | 9 | 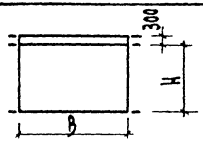 | $РВ_{гп}$ H – B | 2000 ÷ 2900 | 3000, 2000, 1500 | — | |
| | 10 | 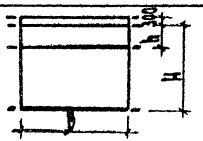 | $РВ_{гп}$ H – B | 2900 ÷ 3200 | 3000, 2000, 1500 | 500, 800 | |
| Рамы внутренние с фрамугой | 11 |  | $РВ_{фр}$ H – B | 2000 ÷ 2900 | 3000 | 500, 800 | |
| | 12 | 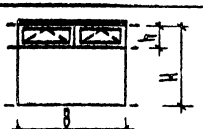 | $РВ_{фр}$ H – B | 2900 ÷ 3200 | 3000 | 500, 800 | |

Расшифровка марки: РВ – рама внутренняя
Ф – фрамужная
Р – крепление к ригелю
Н – крепление к перекрытию
H – размер в дм по высоте
B – размер в дм по ширине

| | | | | | | |
|---|---|---|---|---|---|---|
| Нач. отд. | Юдицкий | | 1.236-3 выпуск 6 Р9.8-1 | | | |
| ГИП | Рудник | | Номенклатура элементов витрин | Стадия | Лист | Листов |
| Рук. гр. | Скотникова | | | Р | 10 | |
| Проверил | Скотникова | | | ЦНИИЭП торгово-бытовых зданий и туристских комплексов | | |
| Разработ. | Бубновская | | | | | |

| Наимен. | Поз. | Эскиз элемента | Марка | Размеры, мм | | | | Примечания |
|---|---|---|---|---|---|---|---|---|
| | | | | H | B | h | $h_1$ | |
| Рама внутренняя с фрамугой | 13 | 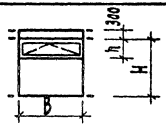 | РВфп Н-В | 2000 ÷ 2900 | 2000, 1500 | 500, 800 | | На эскизе вид дан с улицы |
| | 14 | 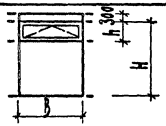 | РВфп Н-В | 2900 ÷ 3200 | 2000, 1500 | 500, 800 | | На эскизе вид дан с улицы |
| Рама внутренняя со створкой | 15 | 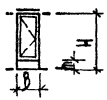 | РВср Н-В | 2000 ÷ 2900 | 600 | | 0-300*) | На эскизе вид дан с улицы *) 300мм при высоте цоколя 285мм |
| | 16 | 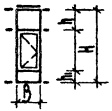 | РВср Н-В | 2900 ÷ 3200 | 600 | 500, 800 | 0-300*) | На эскизе вид дан с улицы *) 300мм при высоте цоколя 285мм |

Расшифровка марки: РВ — рама внутренняя
ф — фрамужная
с — со створкой
п — крепление к перекрытию
р — крепление к ригелю
Н — размер в дм по высоте
В — размер в дм по ширине

| | | | | | |
|---|---|---|---|---|---|
| | | | 1.236-3 выпуск 6 | | Р9.8-1 |
| Нач. отд. | Юдицкий | | Номенклатура элементов витрин | Стадия | Лист | Листов |
| ГАП | Рудник | | | Р | 11 | |
| Рук. гр. | Скотникова | | | Цинизи торгово-бытовых зданий и туристских комплексов г. Москва | | |
| Проверил | Скотникова | | | | | |
| Разработ. | Бубновская | | | | | |

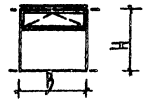

| Наимен. | Поз. | Эскиз элемента | Марка | Размеры, мм | | | Примечания |
|---|---|---|---|---|---|---|---|
| | | | | H | B | h | |
| Рамы внутренние с фрамугой | 17 | | РВфр Н-В | 2000 ÷ 2900 | 2000, 1500 | 500, 800 | |
| | 18 | | РВфр Н-В | 2900 ÷ 3200 | 2000, 1500 | 500, 800 | |
| | 19 | | РВфп Н-В | 2000 ÷ 2900 | 3000 | 500, 800 | |
| | 20 | | РВфп Н-В | 2900 ÷ 3200 | 3000 | 500, 800 | |

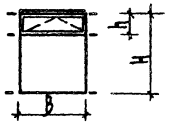

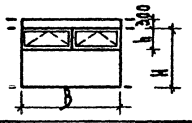

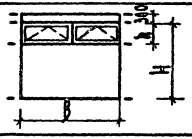

Расшифровка марки: РВ — рама внутренняя
ф — фрамужная
р — крепление к ригелю
п — крепление к перекрытию
Н — размер в дм по высоте
В — размер в дм по ширине

| | | | | | | |
|---|---|---|---|---|---|---|
| | | | 1.236-3 выпуск 6 Р9. 8-4 | | | |
| Нач. отд. | Юдицкий | | Номенклатура элементов ватрин | Стадия | Лист | Листов |
| ГИП | Рудник | | | Р | 12 | |
| Рук. гр. | Скотникова | | | ЦНИИЭП торгово-бытовых зданий и туристских комплексов г. Москва | | |
| Проверил | Скотникова | | | | | |
| Разработ. | Бубновская | | | | | |

| Наимен. | Поз. | Эскиз элемента | Марка | Размеры, мм | | | | Примечания |
|---|---|---|---|---|---|---|---|---|
| | | | | H | B | h | $h_1$ | |
| Рама внутренняя со створкой | 21 | 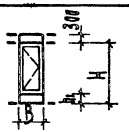 | РВсп Н-В | 2000 ÷ 2900 | 600 | | 0 - 300 *) | На эскизе вид дан с улицы *) 300 мм при высоте цоколя 285 мм |
| | 22 | 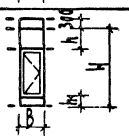 | РВсп Н-В | 2900 ÷ 3200 | 600 | 500, 800 | 0 - 300 *) | На эскизе вид дан с улицы *) 300 мм при высоте цоколя 285 мм |
| Фрамуга | 23 | 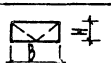 | Фв Н-В | 430, 730 | 1430, 1930 | | | |
| | 24 | 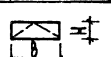 | Фн Н-В | 430, 730 | 1430, 1930 | | | |
| Створка | 25 |  | С Н-В | 1925, 2225, 2025 | 525 | | | |

Расшифровка марки: РВ — рама внутренняя
С — со створкой
П — крепление к перекрытию
Ф — фрамуга
В — на верхнем подвесе
Н — на нижнем подвесе
С — створка

Н — размер в дм по высоте
В — размер в дм по ширине

| | | |
|---|---|---|
| Нач. отд. | Юдицкий | |
| Гип | Рудник | |
| Рук. гр. | Скотникова | |
| Проверил | Скотникова | |
| Разработ. | Васильева | |

1.236-3 выпуск 6 Р9.8-1

Номенклатура элементов витрин

| Стадия | Лист | Листов |
|---|---|---|
| Р | 13 | |

ЦНИИЭП торгово-бытовых зданий и туристских комплексов г. Москва

| Наимен. | Поз. | Эскиз элемента | Марка | Размеры, мм H | B | h | Примечания |
|---|---|---|---|---|---|---|---|
| Стойки наружные средние | 26 |  | СтН Нд | 2000 ÷ 2900 | | | |
| | 27 |  | СтН Нд | 2900 ÷ 3200 | | 500, 800 | |
| Стойки наружные крайние | 28 | 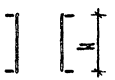 | СтН Нд | 2000 ÷ 2900 | | | |
| | 29 | | СтН Нпр | | | | |
| | 30 | 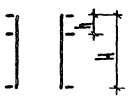 | СтН Нл | 2900 ÷ 3200 | | 500, 800 | |
| | 31 | | СтН Нпр | | | | |

Расшифровка марки: СтН — стойка наружная
Д — с двусторонним положением консолей
Л — с левым положением консолей
ПР — с правым положением консолей
Н — размер в дм по высоте

1.236-3 выпуск 6 РУ.8-1

| | | |
|---|---|---|
| Нач. отд. | Мацкий | |
| ГИП | Рудник | |
| Рук. гр. | Скотникова | |
| Проверил | Скотникова | |
| Разработ. | Субботская | |

Номенклатура элементов литрей

| Стадия | Лист | Листов |
|---|---|---|
| Р | | |

ЦНИИЭП торгово-бытовых зданий и комплексов



| Наимен. | Поз. | Эскиз элемента | Марка | Размеры, мм | | | Примечания |
|---|---|---|---|---|---|---|---|
| | | | | H | B | h | |
| Стойки внутренние | 32 | | СтВр Нд | 2000 ÷ 2900 | | | |
| | 33 | | СтВр Нд | 2900 ÷ 3200 | | 500, 800 | |
| | 34 | | СтВп Нд | 2000 ÷ 2900 | | | |
| | 35 | | СтВп Нд | 2900 ÷ 3200 | | 500, 800 | |







Расшифровка марки: СтВ — стойка внутренняя
п — крепление к перекрытию
р — крепление к ригелю
д — с двусторонним положением консолей
Н — размер в дм по высоте

| | | | | | | |
|---|---|---|---|---|---|---|
| | | | 1.236-3 выпуск 6 Р9.8-1 | | | |
| Нач. отд. | Юдицкий | | Номенклатура элементов витрин | Стадия | Лист | Листов |
| ГИП | Рудник | | | Р | 13 | |
| Рук. гр. | Скотникова | | | Цинизп торгово-бытовых зданий и туристских комплексов | | |
| Проверил | Скотникова | | | | | |
| Разработ. | Бубновская | | | | | |

| Наимен. | Поз. | Эскиз элемента | Марка | Размеры, мм H | B | h | Примечания |
|---|---|---|---|---|---|---|---|
| Стойки внутренние | 36<br>37 | 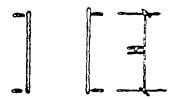 | СтВр Н А<br>СтВр Н пр | 2900 ÷ 2900 | | | На эскизе дан вид с улицы |
| | 38<br>39 | 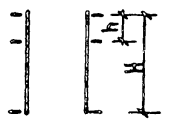 | СтВр Н А<br>СтВр Н пр | 2900 ÷ 3200 | | 500, 800 | На эскизе дан вид с улицы |
| | 40<br>41 | 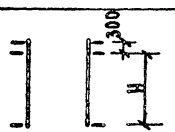 | СтВп Н А<br>СтВп Н пр | 2900 ÷ 2900 | | | На эскизе дан вид с улицы |
| | 42<br>43 | 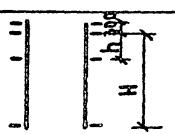 | СтВп Н А<br>СтВп Н пр | 2900 ÷ 3200 | | 500, 800 | На эскизе дан вид с улицы |

Расшифровка марки: СтВ – стойка внутренняя
Р – крепление к ригелю
П – крепление к перекрытию
А – с левым расположением консолей
ПР – с правым расположением консолей
Н – размер в дм по высоте

| | | | | |
|---|---|---|---|---|
| Нач. отд. | Юдицкий | | 1.236-3 выпуск 6 | Р9.8-1 |
| ГИП | Рудник | | Номенклатура элементов витрин | Стадия: Р; Лист: 16; Листов: |
| Рук. гр. | Скотникова | | | ЦНИИЭП торгово-бытовых зданий и туристских комплексов г. Москва |
| Провер. | Скотникова | | | |
| Разраб. | Бубновская | | | |

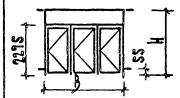

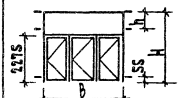

| Наимен. | Поз. | Эскиз элемента | Марка | Размеры, мм H | B | h | h₁ | Примечания |
|---|---|---|---|---|---|---|---|---|
| Рама тамбурная фасадная | 44 | 2275, 55, H, B | РТз Ф Н-В | 2640 | 2800 | | 55 *) | *) размер от уровня ч. п. |
| | 45 | 2275, h, 55, H, B | РТз Ф Н-В | 3540 | 2800 | 500, 800 | 55 *) | *) размер от уровня ч. п. |
| Рама тамбурная внутренняя | 46 | 2275, 55, H, B | РТз Вр Н-В | 2640 | 2800 | | 55 *) | *) размер от уровня ч. п. |
| | 47 | 2275, h, 55, H, B | РТз Вр Н-В | 3540 | 2800 | 500, 800 | 55 *) | *) размер от уровня ч. п. |

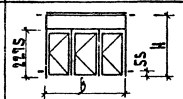

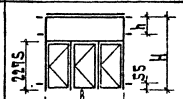

Расшифровка марки: РТз — рама тамбурная с тремя дверями
Ф — фасадная
В — внутренняя
Р — крепление к ригелю
Н — размер в дм по высоте
В — размер в дм по ширине

| | | | | | |
|---|---|---|---|---|---|
| Нач. отд. | Юдицкий | | 1.236-3 выпуск 6 | | Р9.8-1 |
| ГИП | Рудник | | Номенклатура элементов тамбуров | Стадия | Лист | Листов |
| Рук. гр. | Скотникова | | | Р | 17 | |
| Проверил | Скотникова | | | ЦНИИЭП торгово-бытовых зданий и туристских комплексов г. Москва | | |
| Разработ. | Бубновская | | | | | |

| Наимен. | Поз. | Эскиз элемента | Марка | Размеры, мм | | | | Примечания |
|---|---|---|---|---|---|---|---|---|
| | | | | H | B | h | $h_1$ | |
| Рама тамбурная внутренняя | 48 | 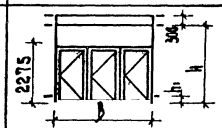 | $PT_3B_п$ H - B | 2640 | 2800 | — | 55*) | *) размер от уровня ч.п. |
| | 49 | 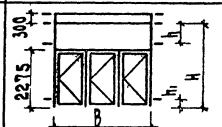 | $PT_3B_п$ H - B | 3540 | 2800 | 500, 800 | 55*) | *) размер от уровня ч.п. |
| Рама тамбурная фасадная | 50 | 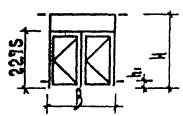 | $PT_2Ф$ H - B | 2640 | 1870 | | 55*) | *) размер от уровня ч.п. |
| | 51 | 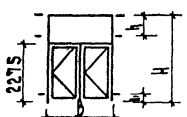 | $PT_2Ф$ H - B | 3540 | 1870 | 500, 800 | 55*) | *) размер от уровня ч.п. |

Расшифровка марки:
- $PT_3$ — рама тамбурная с тремя дверями
- $PT_2$ — рама тамбурная с двумя дверями
- B — внутренняя
- Ф — фасадная
- п — крепление к перекрытию
- H — размер в дм по высоте
- B — размер в дм по ширине

| | | | | | |
|---|---|---|---|---|---|
| | | | 1 236-3 выпуск 6 | | Р9.8-1 |
| Нач. отд. | Юдицкий | | Номенклатура элементов тамбуров | Стадия | Лист | Листов |
| ГИП | Рудник | | | Р | 18 | |
| Рук. гр. | Скотникова | | | ЦНИИЭП торгово-бытовых зданий и туристских комплексов г. Москва | | |
| Провер. | Скотникова | | | | | |
| Разработ. | Бубновская | | | | | |

| Наимен. | Поз. | Эскиз элемента | Марка | Размеры, мм H | B | h | $h_1$ | Примечания |
|---|---|---|---|---|---|---|---|---|
| Рама тамбурная внутренняя | 52 | 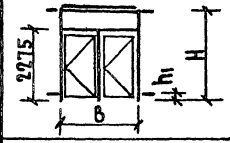 | $РТ_2В_р$ Н – В | 2640 | 1870 | | 55*) | *) размер от уровня ч.п. |
| | 53 | 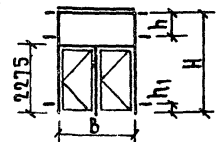 | $РТ_2В_р$ Н – В | 3540 | 1870 | 500,800 | 55*) | *) размер от уровня ч.п. |
| | 54 | 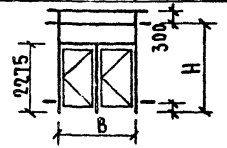 | $РТ_2В_п$ Н – В | 2640 | 1870 | | 55*) | *) размер от уровня ч.п. |
| | 55 | 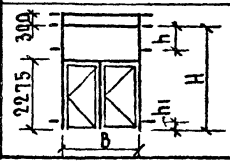 | $РТ_2В_п$ Н – В | 3540 | 1870 | 500,800 | 55*) | *) размер от уровня ч.п. |

Расшифровка марки: $РТ_2$ – рама тамбурная с двумя дверями

В – внутренняя

р – крепление к ригелю

п – крепление к перекрытию

Н – размер в дм по высоте

В – размер в дм по ширине

| | | |
|---|---|---|
| Нач.отд. | Юдицкий | |
| ГИП | Рудник | |
| Рук.гр. | Скотникова | |
| Провер. | Скотникова | |
| Разраб. | Васильева | |

1.236-3 выпуск 6 РЭ.8-1

Номенклатура элементов тамбуров

| Стадия | Лист | Листов |
|---|---|---|
| Р | 19 | |

ЦНИИЭП торгово-бытовых зданий и туристских комплексов г. Москва

| Наимен. | Поз. | Эскиз элемента | Марка | Размеры, мм H | B | h | $h_1$ | Примечания |
|---|---|---|---|---|---|---|---|---|
| Рама тамбурная фасадная | 56 | 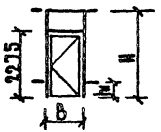 | $РТ_1Ф$ Н – В | 2640 | 940 | – | 55*) | *) размер от уровня ч.п. |
| | 57 | 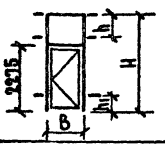 | $РТ_1Ф$ Н – В | 3540 | 940 | 500,800 | 55*) | *) размер от уровня ч.п. |
| Рама тамбурная внутренняя | 58 | 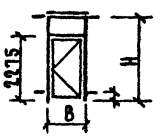 | $РТ_1В_р$ Н – В | 2640 | 940 | – | 55*) | *) размер от уровня ч.п. |
| | 59 | 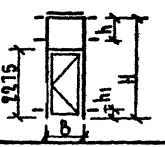 | $РТ_1В_р$ Н – В | 3540 | 940 | 500,800 | 55*) | *) размер от уровня ч.п. |

Расшифровка марки: $РТ_1$ – рама тамбурная с одной дверью
Ф – фасадная
В – внутренняя
Р – крепление к ригелю
Н – размер в дм по высоте
В – размер в дм по ширине

| | | | | |
|---|---|---|---|---|
| Нач. отд | Юдицкий | | 1.236-3 выпуск 6 Р9.8-1 | |
| ГИП | Рудник | | Номенклатура элементов тамбуров | Стадия Р; Лист 20; Листов |
| Рук. гр. | Скотникова | | | ЦНИИЭП торгово-бытовых зданий и туристских комплексов г. Москва |
| Провер. | Скотникова | | | |
| Разраб | Васильева | | | |

| Наимен. | Поз. | Эскиз элемента | Марка | Размеры, мм H | B | h | $h_1$ | Примечания |
|---|---|---|---|---|---|---|---|---|
| Рама тамбурная внутренняя | 60 | 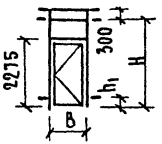 | $РТ_1В_п$ Н – В | 2640 | 940 | – | 55*) | *) размер от уровня ч.п. |
| | 61 | 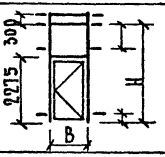 | $РТ_1В_п$ Н – В | 3540 | 940 | 500,800 | 55*) | *) размер от уровня ч.п. |
| Рама тамбурная фасадная | 62 | 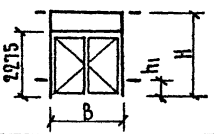 | $РТ_{1/1}Ф$ Н – В | 2640 | 1830, 1500 | – | 55*) | *) размер от уровня ч.п. |
| | 63 | 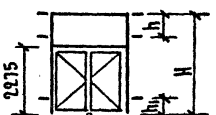 | $РТ_{1/1}Ф$ Н – В | 3540 | 1830, 1500 | 500,800 | 55*) | *) размер от уровня ч.п. |

Расшифровка марки: $РТ_1$ – рама тамбурная с одной дверью

$РТ_{1/1}$ – рама тамбурная с двумя дверями без средней стойки

Ф – фасадная

В – внутренняя

п – крепление к перекрытию

Н – размер в дм по высоте

В – размер в дм по ширине

| | | |
|---|---|---|
| Нач. отд | Юдицкий | |
| ГИП | Рудник | |
| Рук. гр. | Скотникова | |
| Провер. | Скотникова | |
| Разраб. | Васильева | |

1.236-3 выпуск 6 Р9.8-1

Номенклатура элементов тамбуров

| Стадия | Лист | Листов |
|---|---|---|
| Р. | 21 | |

ЦНИИЭП торгово-бытовых зданий и туристских комплексов г. Москва

| Наимен. | Поз. | Эскиз элемента | Марка | Размеры, мм | | | | Примечания |
|---|---|---|---|---|---|---|---|---|
| | | | | H | B | h | $h_1$ | |
| Рама тамбурная внутренняя | 64 | 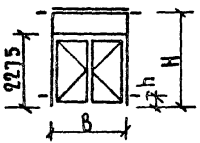 | $РТ_{1/1}$ $В_р$ H – B | 2640 | 1830, 1500 | | 55*) | *) размер от уровня ч.п. |
| | 65 | 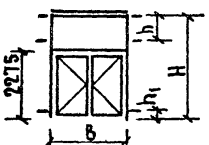 | $РТ_{1/1}$ $В_р$ H – B | 3540 | 1830, 1500 | 500, 800 | 55*) | *) размер от уровня ч.п. |
| | 66 | 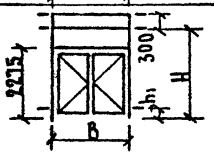 | $РТ_{1/1}$ $В_п$ H – B | 2640 | 1830, 1500 | | 55*) | *) размер от уровня ч.п. |
| | 67 | 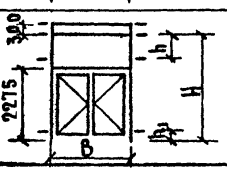 | $РТ_{1/1}$ $В_п$ H – B | 3540 | 1830, 1500 | 500, 800 | 55*) | *) размер от уровня ч.п. |

Расшифровка марки: $РТ_{1/1}$ – рама тамбурная с двумя дверями без средней стойки

В – внутренняя

р – крепление к ригелю

п – крепление к перекрытию

Н – размер в дм по высоте

В – размер в дм по ширине

| | | | |
|---|---|---|---|
| | | | 1.236-3 выпуск 6 Р9.8-1 |
| Нач.отд. | Юдицкий | | Номенклатура элементов тамбуров |
| ГИП | Рудник | | Стадия: Р. Лист: 22 Листов: |
| Рук.гр. | Скотникова | | ЦНИИЭП торгово-бытовых зданий и туристских комплексов г. Москва |
| Провер. | Скотникова | | |
| Разраб. | Бубновская | | |

| Наимен. | Поз. | Эскиз элемента | Марка | Размеры, мм H | h | $h_1$ | $h_2$ | Примечания |
|---|---|---|---|---|---|---|---|---|
| Стойки тамбурные фасадные | 68 | 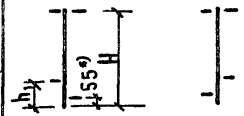 | Ст ТФ $Н_{Д, л}$ | 2640 | | 340*) | | Эскиз дан с улицы<br>*) размер при высоте цоколя 285 мм от уровня ч.п. |
| | 69 | | Ст ТФ $Н_{Д, пр}$ | 2640 | | 340*) | | |
| | 70 | 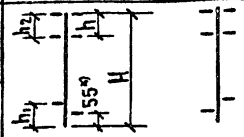 | Ст ТФ $Н_{Д, л}$ | 3540 | 500, 800 | 340*) | 0÷500,800 | Эскиз дан с улицы<br>*) размер при высоте цоколя 285 мм от уровня ч.п. |
| | 71 | | Ст ТФ $Н_{Д, пр}$ | 3540 | 500, 800 | 340*) | 0÷500,800 | |
| Стойки тамбурные внутренние | 72 | 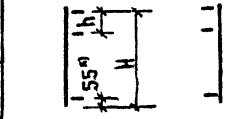 | Ст $ТВ_{р}$ $Н - В_{л}$ | 2640, 3540 | 0, 500, 800 | | | |
| | 72а | | Ст $ТВ_{р}$ $Н - В_{пр}$ | 2640, 3540 | 0, 500, 800 | | | |
| | 73 | 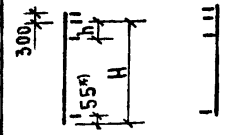 | Ст $ТВ_{п}$ $Н_{К, л}$ | 2640, 3540 | 0, 500, 800 | | | Эскиз дан со стороны установки стекла |
| | 74 | | Ст $ТВ_{п}$ $Н_{К, пр}$ | 2640, 3540 | 0, 500, 800 | | | |

Расшифровка марки: Ст Т – стойка тамбурная
Ф – фасадная
В – внутренняя
А – с двусторонним положением консолей
К – крайняя
л – левая
пр – правая
Н – размер в дм по высоте

| | | |
|---|---|---|
| Нач. отд | Юдицкий | |
| ГИП | Рудник | |
| Рук. гр. | Скотникова | |
| Провер. | Скотникова | |
| Разработ | Бубновская | |

1.236-3 выпуск 6 Р9.8-1

Номенклатура элементов тамбуров

| Стадия | Лист | Листов |
|---|---|---|
| Р | 23 | |

ЦНИИЭП торгово-бытовых зданий и туристских комплексов г. Москва

| Наимен. | Поз. | Эскиз элемента | Марка | Размеры, мм | | Примечания |
|---|---|---|---|---|---|---|
| | | | | Н | В | |
| Горизонтальные элементы витрин | 75 |  | $Г_{и}^{в}$ В | | 3000 ÷ 450 | |
| | 76 |  | $Г_{и}^{с}$ В | | 3000 ÷ 450 | |
| | 77 |  | $Г_{и}^{н}$ Н В | | 3000 ÷ 450 | Размер принимается с интервалом 50 мм |
| | 78 |  | $Г_{и}^{н}$ В В | | 3000 ÷ 450 | |
| | 79 |  | $Г_{и}^{в}$ р В | | 3000 ÷ 450 | |
| Горизонтальные элементы теплозавесы | 80 |  | $Г_{и}^{в}$ т В | | 1500 ÷ 450 | |
| | 81 |  | $Г_{и}^{с}$ т В | | 1500 ÷ 450 | Размер принимается с интервалом 50 мм |
| | 82 |  | $Г_{и}^{н}$ т В | | 1500 ÷ 450 | |

Расшифровка марки: Ги – горизонтальный элемент

в – верхний
с – средний
н – нижний
р – примыкающий к ригелю
Н – наружный
В – внутренний
т – элемент, образующий шахту теплозавесы

В – размер в дм по длине

| | | | | |
|---|---|---|---|---|
| | | | 1.236-3 выпуск 6 | Р9.8-1 |
| Нач. отд. | Юдицкий | | Номенклатура горизонтальных элементов витрин и тамбуров | Стадия: Р. Лист: 24 Листов: |
| ГИП | Рудник | | | ЦНИИЭП торгово-бытовых зданий и туристских комплексов г. Москва |
| Рук. гр. | Скотникова | | | |
| Провер. | Скотникова | | | |
| Разраб. | Бубновская | | | |

| Наимен. | Поз. | Эскиз элемента | Марка | Размеры, мм H | B | h | Примечания |
|---|---|---|---|---|---|---|---|
| Стойки, образующие тепловую завесу | 83 | 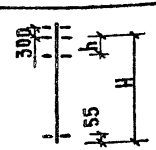 | Ст $T_т$ $Н_д$ | 2640, 3540 | | 0 500, 800 | На эскизе дан вид со стороны установки стекла |
| | 84 | 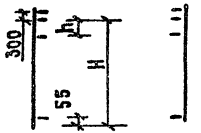 | Ст $T_т$ $Н_л$ | 2640, 3540 | | 0 500, 800 | |
| | 85 | | Ст $T_т$ $Н_{пр}$ | 2640, 3540 | | 0 500, 800 | |
| Рама тепловой завесы | 86 | 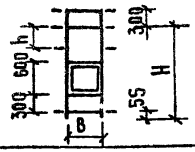 | РТЗ Н - В | 2640, 3540 | 600, 800 | 0 500, 800 | |
| Перемычки | 87 |  | П В | | 1500 ÷ 600 | | Размер принимается с интервалом 50 мм |
| | 88 |  | $П^{с}$ В | | 1500 ÷ 600 | | |

**Расшифровка марки:** Ст Т – стойка тамбурная
т – образующая тепловую завесу
д – с двусторонним расположением консолей
л – левая
пр – правая
РТЗ – рама тепловой завесы
П – перемычка
$^{с}$ – средняя

Н – размер по высоте, В – размер в дм по ширине

| | | | |
|---|---|---|---|
| Нач.отд. | Юдицкий | | 1.236-3 выпуск 6 Р98-1 |
| ГИП | Рудник | | Номенклатура элементов тамбуров |
| Рук.гр. | Скотникова | | Стадия Р; Лист 25; Листов |
| Провер. | Скотникова | | ЦНИИЭП торгово-бытовых зданий и туристских комплексов г. Москва |
| Разраб. | Бубновская | | |

| Наимен. | Поз. | Эскиз элемента | Марка | Размеры, мм | | Примечания |
|---|---|---|---|---|---|---|
| | | | | Н | В | |
| Дверные полотна | 89 | 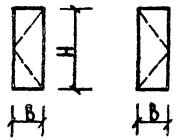 | ДПн Н – Впр | 2210 | 855 | |
| | 90 | | ДПн Н – Вл | 2210 | 855, 525 | |
| | 91 | 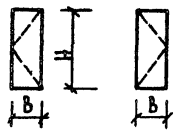 | ДПв Н – Впр | 2210 | 855 | |
| | 92 | | ДПв Н – Вл | 2210 | 855, 525 | |
| Жалюзийные решетки | 93 | 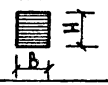 | ЖРг Н – В | 530 | 530, 730 | |
| | 94 | 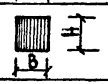 | ЖРв Н – В | 530 | 530, 730 | |
| | 95 | 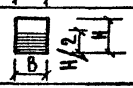 | ЖРг Н/2 – В | 530 | 530, 730 | |
| | 96 | 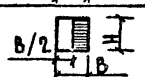 | ЖРг Н – В/2 | 530 | 530, 730 | |

**Расшифровка марки:** ДП – дверное полотно
н – наружное
в – внутреннее
л – левое
пр – правое
ЖР – жалюзийная решетка
г – с горизонтальными жалюзи
в – с вертикальными жалюзи
Н – размер в дм по высоте, В – размер в дм по ширине

| | | | | |
|---|---|---|---|---|
| Нач. отд. | Юдицкий | | 1.236-3 выпуск 6 Р9.8-1 | |
| ГИП | Рудник | | Номенклатура элементов тамбуров | Стадия: Р; Лист: 26; Листов: |
| Рук. гр. | Скотникова | | | ЦНИИЭП торгово-бытовых зданий и туристских комплексов г. Москва |
| Провер. | Скотникова | | | |
| Разраб. | Бубновская | | | |

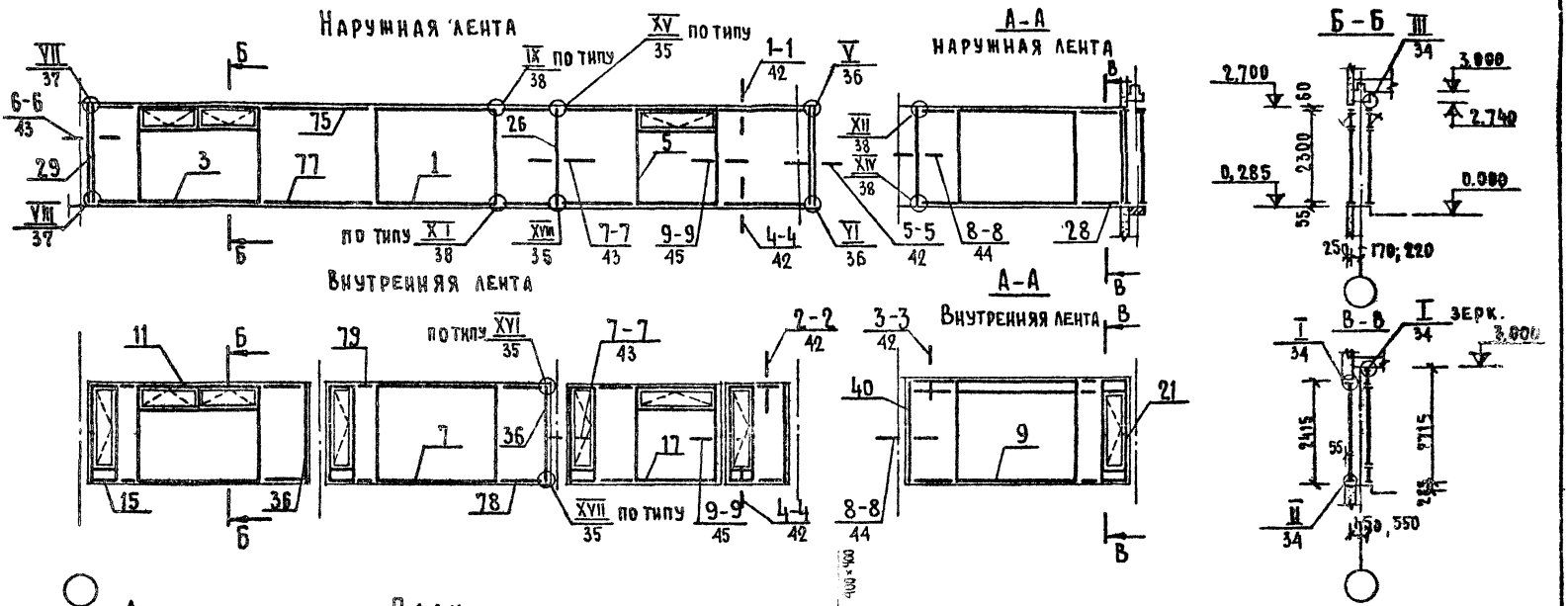


## Примечания:

1. Общие указания по приведенным схемам и монтажу элементов даны на листах 3,4,5
2. Позиции элементов соответствуют позиционным обозначениям, данным в номенклатуре.

| | | | | |
|---|---|---|---|---|
| Нач.отд. | Юдицкий | | 1.236-3 выпуск 6 | Рз.8-1 |
| ГИП | Рудник | | Схема компоновки элементов номенклатуры витрин | Стадия Р; Лист 27; Листов |
| Рук. гр. | Скотникова | | | ЦНИИЭП торгово-бытовых зданий и туристских комплексов г. Москва |
| Проверил | Рудник | | | |
| Разраб. | Бубновская | | | |

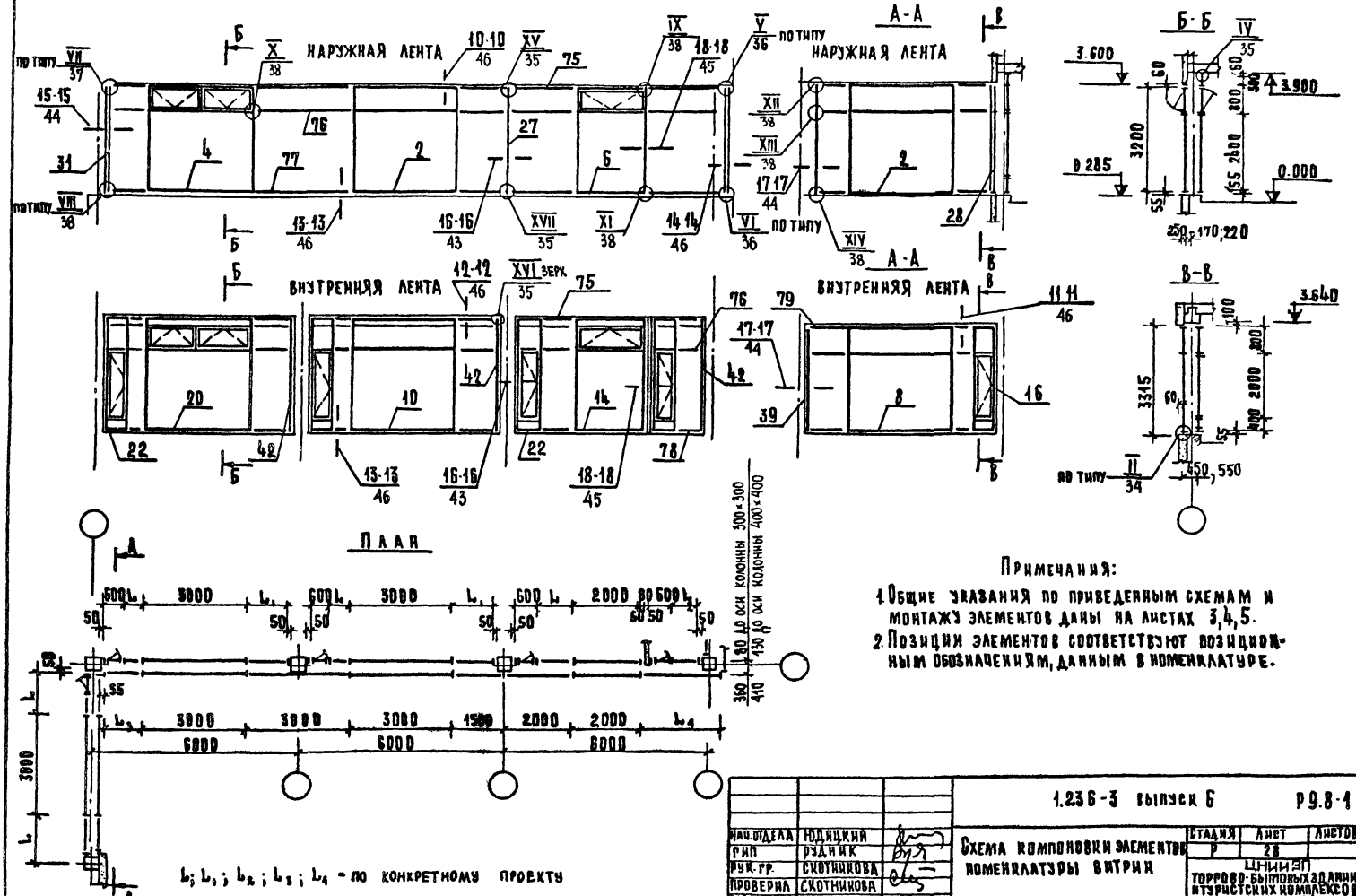


## Примечания:

1. Общие указания по приведенным схемам и монтажу элементов даны на листах 3, 4, 5.
2. Позиции элементов соответствуют позиционным обозначениям, данным в номенклатуре.

$L_1; L_2; L_3; L_4$ – по конкретному проекту

| | | | | |
|---|---|---|---|---|
| | | | 1.236-3 выпуск 6 | Р 9.8-1 |
| Нач. отдела | Юдицкий | | | |
| ГИП | Рудник | | Схема компоновки элементов номенклатуры витрин | Стадия: Р; Лист: 28; Листов: |
| Рук. гр. | Скотникова | | | |
| Проверил | Скотникова | | | |
| Разработал | Бубновская | | | ЦНИИЭП торгово-бытовых зданий, туристских комплексов г. Москва |

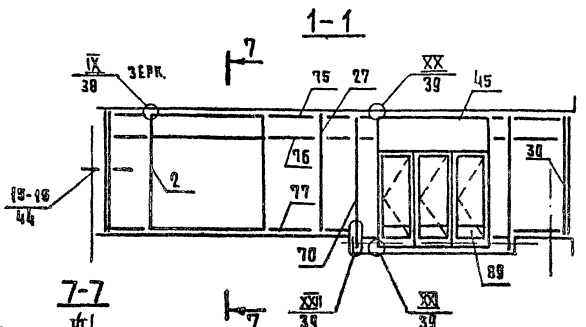


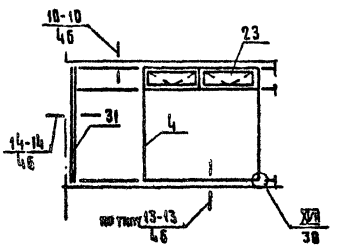


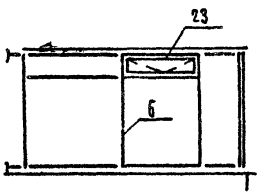


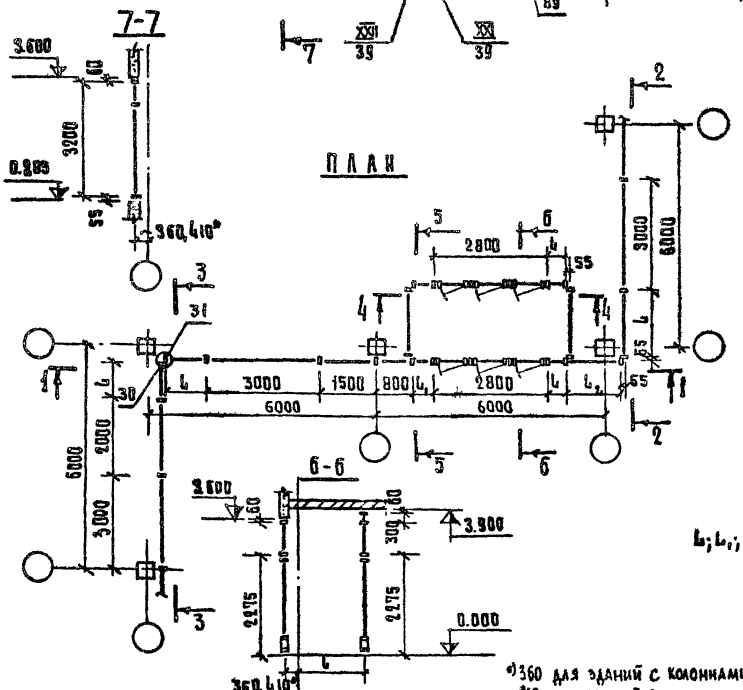


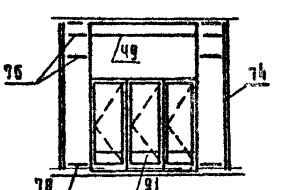


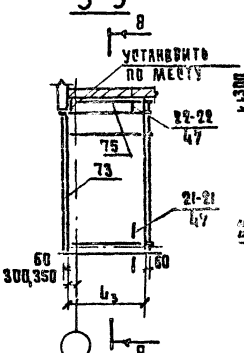


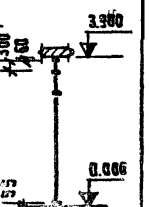


Примечания:

1. Общие указания по приведенным схемам даны на листах 3-5
2. Позиции элементов соответствуют позиционным обозначениям, данным в разделе "Номенклатура".

$L_1; L_2; L_4; L_5$ - размер по конкретному проекту

*) 360 для зданий с колоннами 300×360
410 для зданий с колоннами 400×400

| | | | | |
|---|---|---|---|---|
| | | | 1.236-3 Выпуск 6 | РУ. 8-1 |
| НАЧ.ОТД. | СОДИЦКИЙ | | Схема компоновки элементов номенклатуры витрин и тамбуров для одинарного остекления | Стадия: Р; Лист: 29; Листов: |
| ГИП | РУДНИК | | | |
| РУК. ГР. | СКОТНИКОВА | | | |
| ПРОВЕРИЛ | РУДНИК | | | |
| РАЗРАБОТ. | БУБНОВСКАЯ | | | ЦНИИЭП г. Москва; Торговые здания и туристские комплексы |

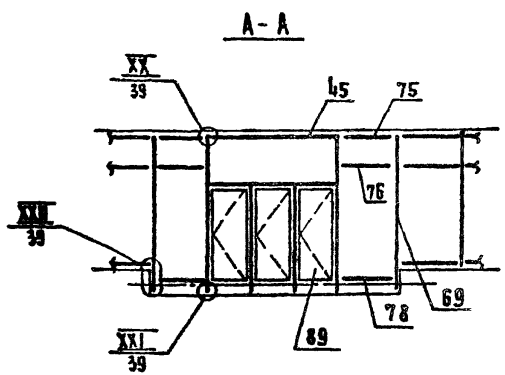


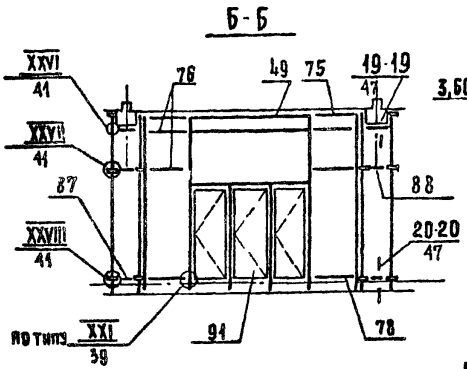


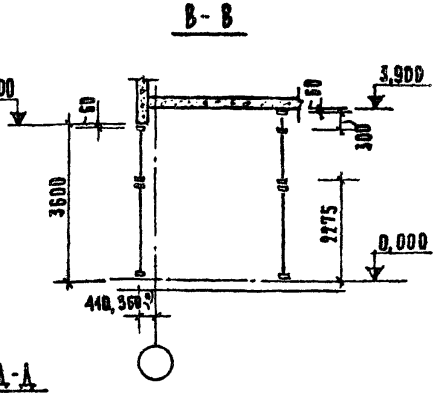


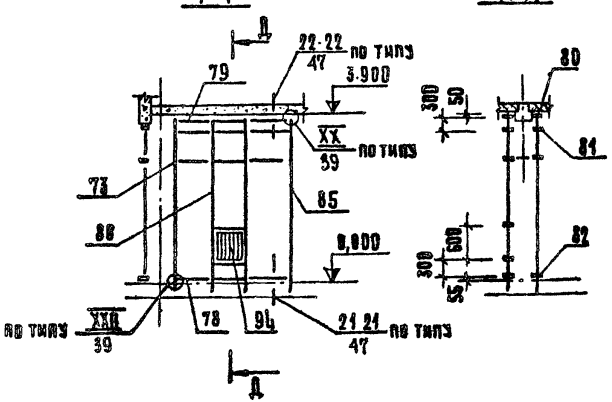


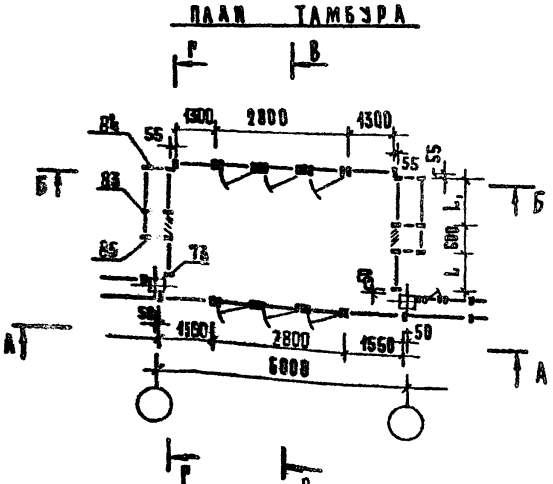


L; $L_1$ - РАЗМЕР ПО КОНКРЕТНОМУ ПРОЕКТУ

ПРИМЕЧАНИЯ.

1. Общие указания по приведенным схемам даны на листах 3 ÷ 5.
2. Позиции элементов соответствуют позиционным обозначениям, данным в разделе "Номенклатура".

*) 360 - для зданий с колоннами 300 × 300
410 - для зданий с колоннами 400 × 400

| | | | | |
|---|---|---|---|---|
| | | | 1.236-3 выпуск 6 | ВЭ.8-1 |
| Нач. отдела | Юдицкий | | Схема компоновки элементов номенклатуры | Стадия: Р; Лист: 30; Листов: |
| ГИП | Рудник | | | ЦНИИЭП торгово-бытовых зданий и туристских комплексов г. Москва |
| Рук. группы | Скотникова | | | |
| Проверил | Скотникова | | | |
| Разработал | Бубновская | | | |

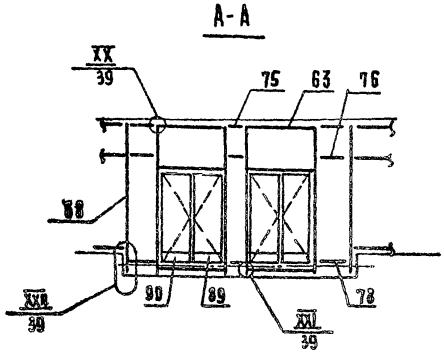


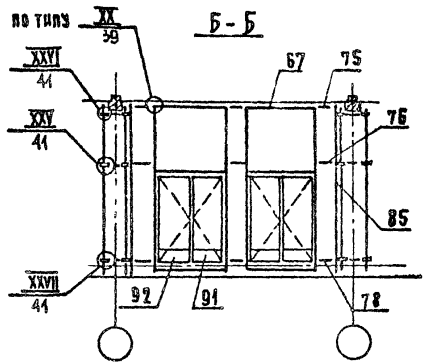


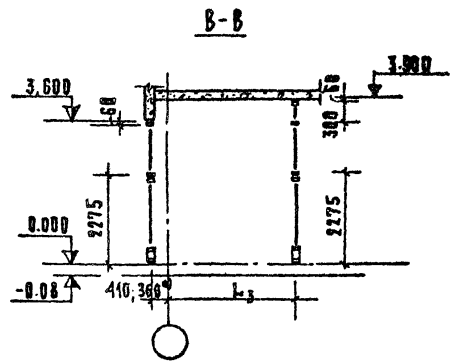


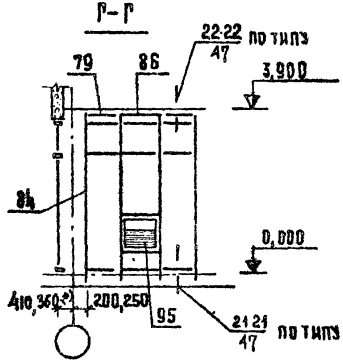


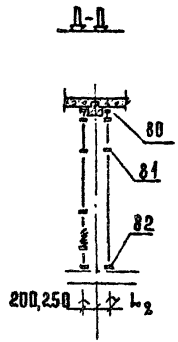


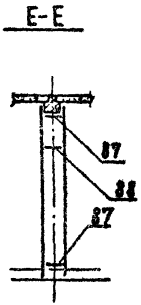


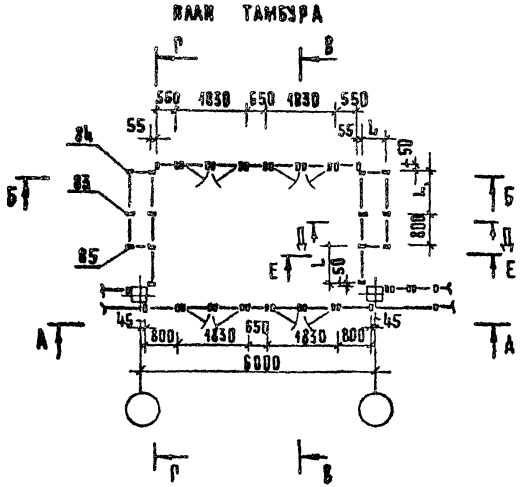


$L_1$; $L_2$; $L_3$ размеры по конкретному проекту.

*) 360 - для зданий с колоннами 300×300 ; 410 - для зданий с колоннами 400×400

## Примечания:

1. Общие указания по приведенным схемам даны на листах 3 - 5.
2. Позиции элементов соответствуют позиционным обозначениям, данным в разделе "Номенклатура".

| | | | | | |
|---|---|---|---|---|---|
| | | | 1.236-3 выпуск 6 | | РД 8-1 |
| Нач. отдела | Юдицкий | | Схема компоновки элементов номенклатуры тамбуров | Стадия | Лист | Листов |
| ГИП | Рзаник | | | Р | 31 | |
| Рук. группы | Скотникова | | | ЦНИИЭП торгово-бытовых зданий и туристских комплексов г. Москва | | |
| Проверил | Скотникова | | | | | |
| Разработал | Бубновская | | | | | |

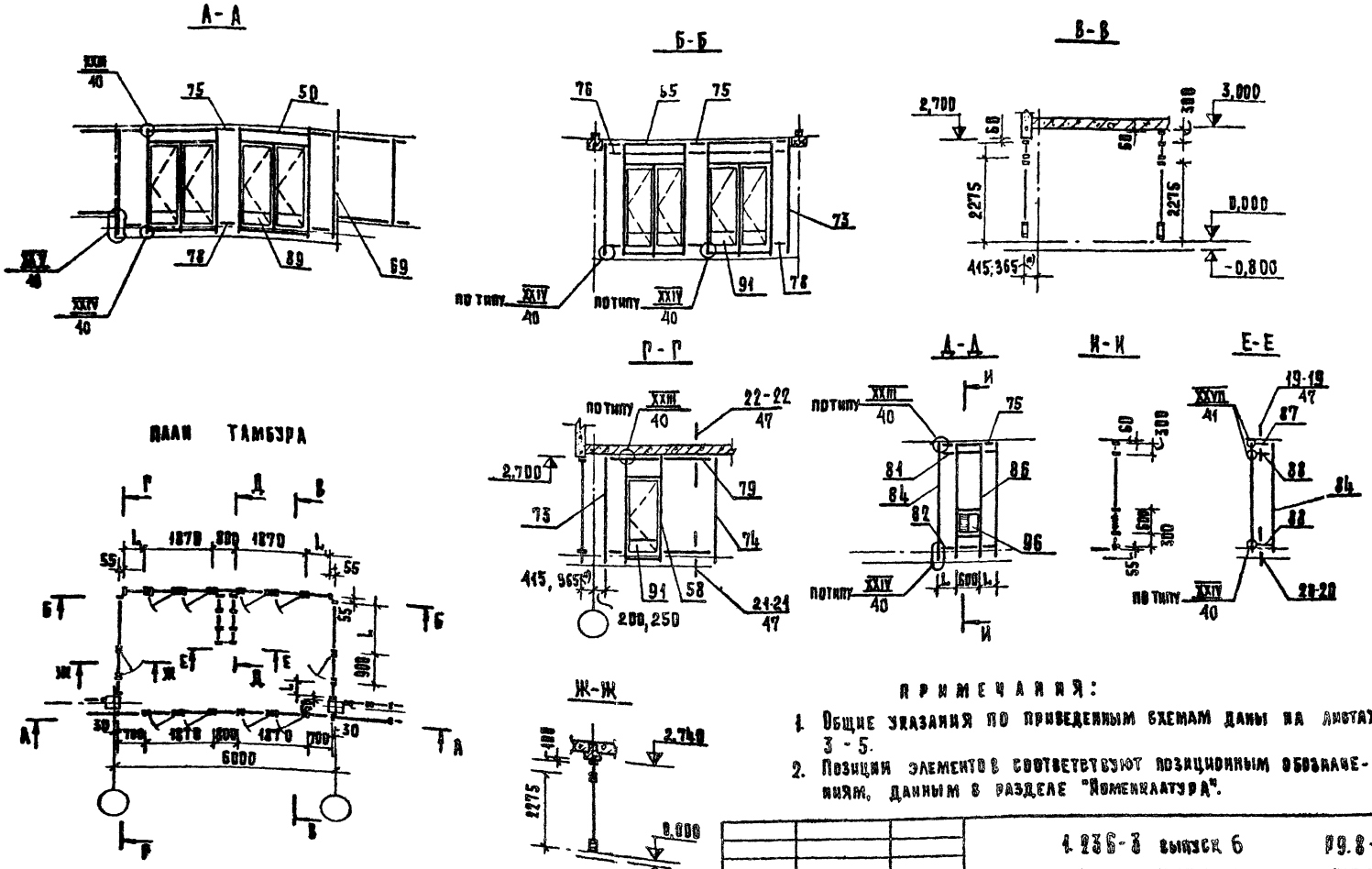


ПРИМЕЧАНИЯ:

1. Общие указания по приведенным схемам даны на листах 3 - 5.
2. Позиции элементов соответствуют позиционным обозначениям, данным в разделе "Номенклатура".

*) 365 - до оси здания с колоннами 300×300
415 - до оси здания с колоннами 400×400

L; L₁ - размеры по конкретному проекту.

| | | | | | | |
|---|---|---|---|---|---|---|
| | | | 1.236-3 выпуск 6 | | | Р9.8-1 |
| НАЧ. ОТДЕЛА | ЮДИЦКИЙ | | СХЕМА КОМПОНОВКИ ЭЛЕМЕНТОВ НОМЕНКЛАТУРЫ ТАМБУРОВ | СТАДИЯ | ЛИСТ | ЛИСТОВ |
| РИП | РУДНИК | | | Р | 32 | |
| РУК. ГРУППЫ | СКОТНИКОВА | | | ЦНИИЭП ТОРГОВО-БЫТОВЫХ ЗДАНИЙ И ТУРИСТСКИХ КОМПЛЕКСОВ Г. МОСКВА | | |
| ПРОВЕРИЛ | СКОТНИКОВА | | | | | |
| РАЗРАБОТАЛ | БУБНОВСКАЯ | | | | | |

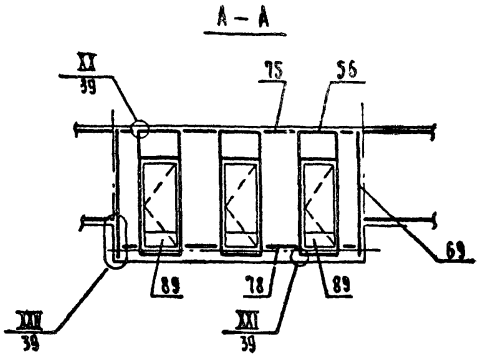


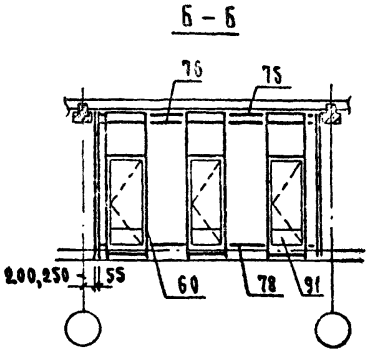


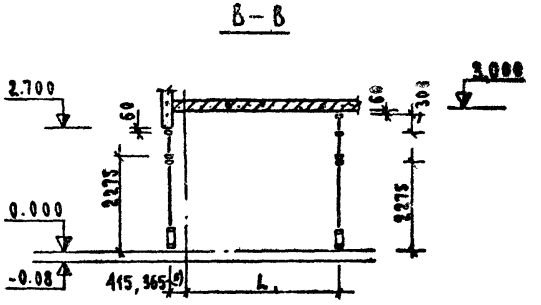


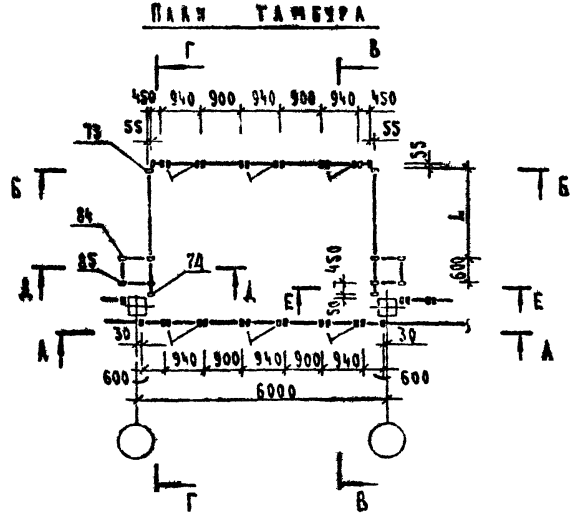


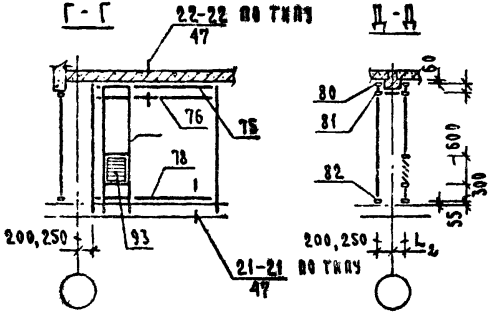


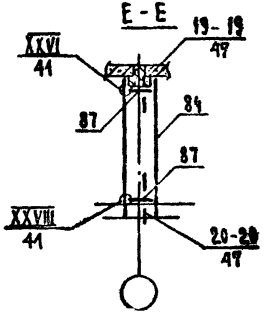


Примечания:

1. Общие указания по приведенным схемам на листах 3 ÷ 5.
2. Позиции элементов соответствуют позиционным обозначениям, данным в разделе „Номенклатура".

*) 365 - до оси здания с колонной 300×300, $L_1; L_2$ - размер по конкретному проекту
415 до оси здания с колонной 400×400

| | | | | |
|---|---|---|---|---|
| | | | 1.236-3 выпуск 6 | Р9.8-1 |
| Нач. отд. | Юдицкий | | Схема компоновки элементов номенклатуры тамбуров | Стадия Р; Лист 33; Листов |
| ГИП | Рудник | | | ЦНИИЭП торгово-бытовых зданий и туристских комплексов г. Москва |
| Рук. гр. | Скотникова | | | |
| Проверил | Скотникова | | | |
| Разработ. | Бубновская | | | |

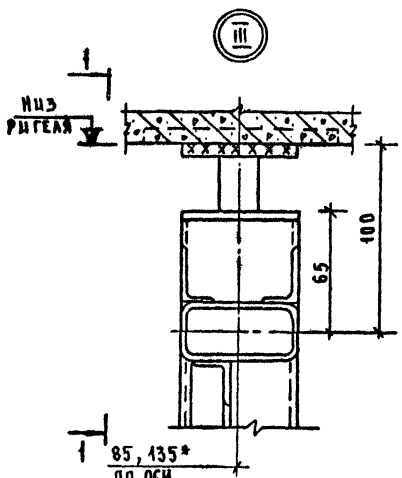


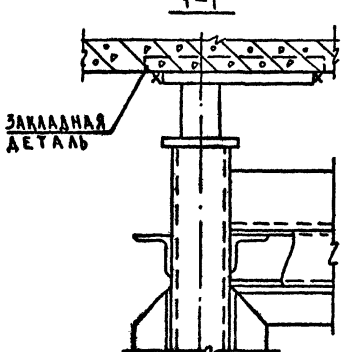


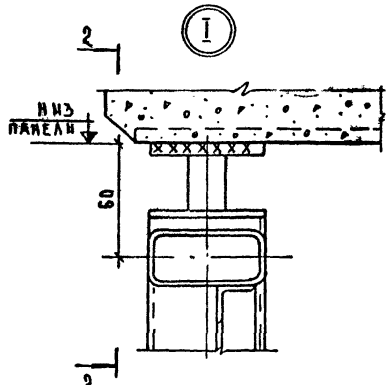


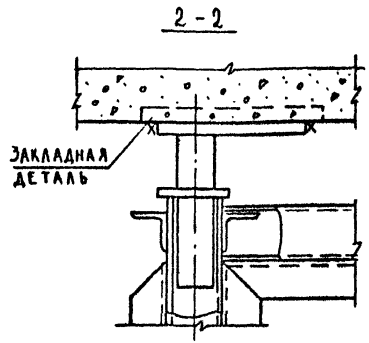


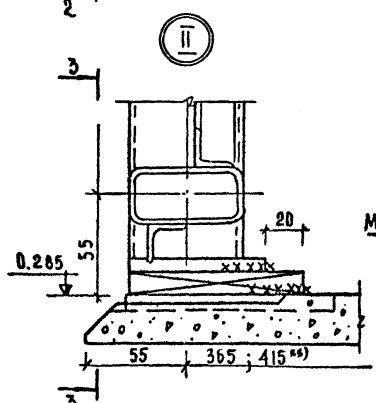


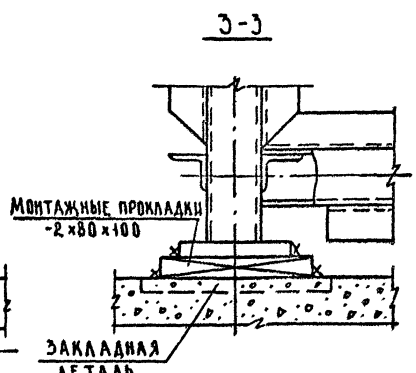


## Примечания.

1. Указания по монтажу даны на листе 5.
2. Положение узлов дано на схемах компоновки элементов номенклатуры.

*) 85 расстояние до оси здания с колоннами 300×300
135 расстояние до оси здания с колоннами 400×400

**) 365 расстояние до оси здания с колоннами 300×300
415 расстояние до оси здания с колоннами 400×400

| | | | | | |
|---|---|---|---|---|---|
| | | | 1.236-3 выпуск 6 | | Р9.8-1 |
| НАЧ ОТДЕЛА | ЮДИЦКИЙ | | Монтажные узлы I, II, III | СТАДИЯ | ЛИСТ | ЛИСТОВ |
| ГИП | РУДНИК | | | Р | 34 | |
| РУК. ГР | СКОТНИКОВА | | | ЦНИИЭП торгово-бытовых зданий и туристских комплексов | | |
| ПРОВЕРИЛ | РУДНИК | | | | | |
| РАЗРАБОТ | ВАСИЛЬЕВА | | | | | |

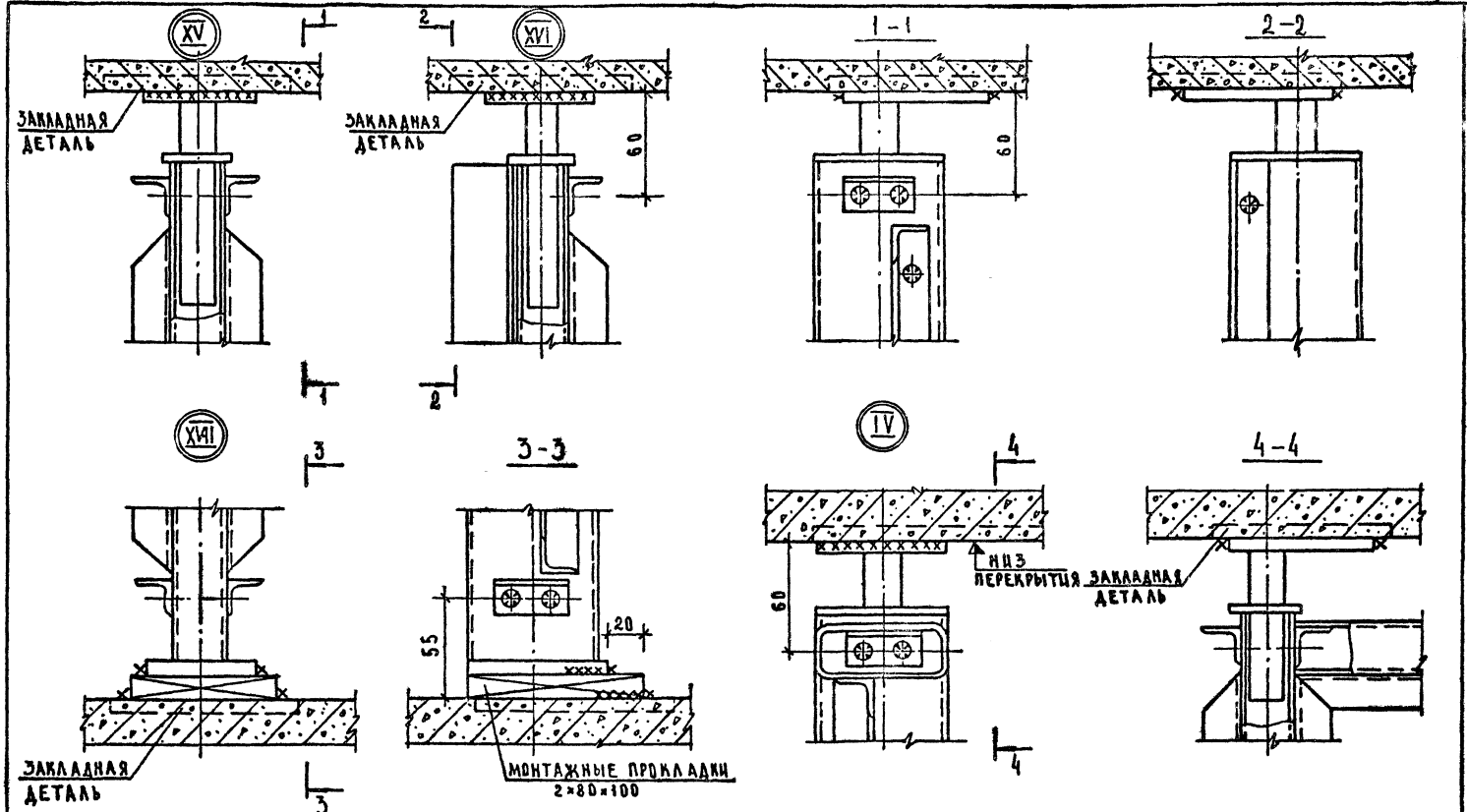


## Примечания:

1. Указания по монтажу даны на листе 5.
2. Положение узлов дано на схемах компоновки элементов номенклатуры.

| | | |
|---|---|---|
| НАЧ. ОТДЕЛА | ЮДИЦКИЙ | |
| ГИП | РУДНИК | |
| РУК. ГР | СКОТНИКОВА | |
| ПРОВЕРИЛ | РУДНИК | |
| РАЗРАБОТ | СКОТНИКОВА | |

1.236-3 выпуск 6 Р9.8-1

Монтажные узлы IV, XV, XVI, XVII

| СТАДИЯ | ЛИСТ | ЛИСТОВ |
|---|---|---|
| Р | 35 | |

ЦНИИЭП торгово-бытовых зданий и туристских комплексов г. Москва

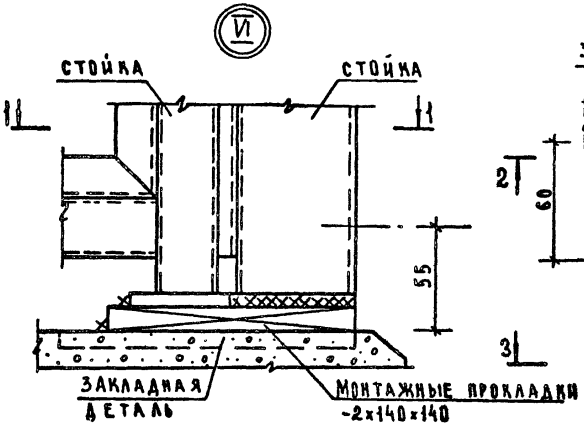


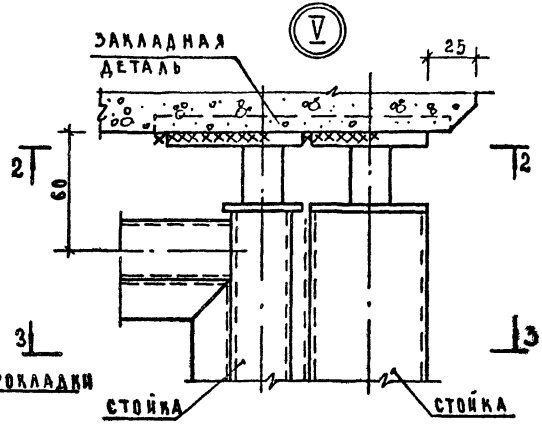


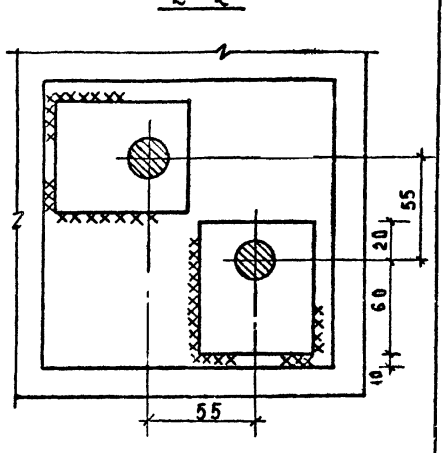


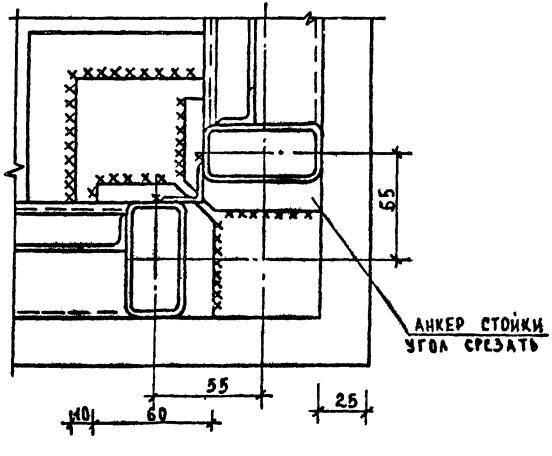


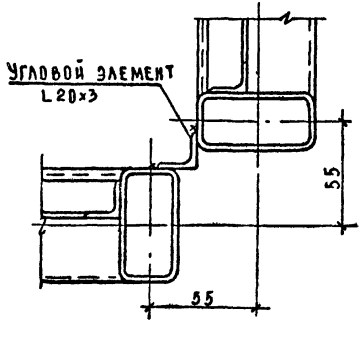


**Примечания:**

1. Указания по монтажу даны на листе 5.
2. Положение узлов дано на схемах компоновки элементов номенклатуры.

| | | | | | | |
|---|---|---|---|---|---|---|
| | | | 1.236-3 выпуск 6 | | Р9.8-1 | |
| Нач. отдела | Юдицкий | | Монтажные узлы V, VI | Стадия | Лист | Листов |
| ГИП | Рудник | | | Р | 36 | |
| Рук. гр. | Скотникова | | | ЦНИИЭП торгово-бытовых зданий и туристских комплексов г. Москва | | |
| Проверил | Рудник | | | | | |
| Разработ. | Васильева | | | | | |

VIII

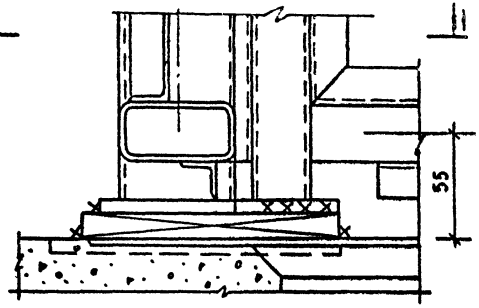


VII

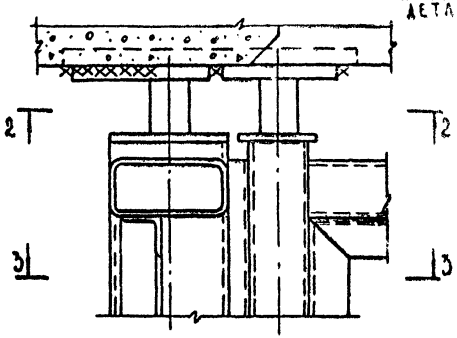


2 – 2

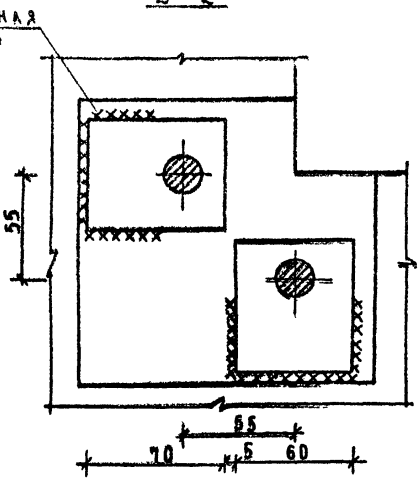


1 – 1

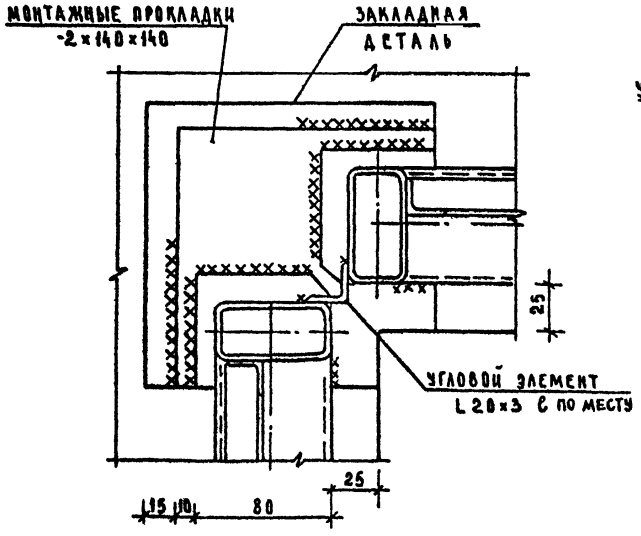


3 – 3

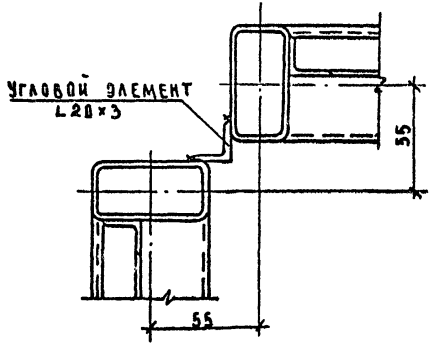


## Примечания:

1. Указания по монтажу даны на листе 8.
2. Положение узлов дано на схемах компоновки элементов номенклатуры.

| | | | | | |
|---|---|---|---|---|---|
| | | | 1.236-3 выпуск 6 | | Р9.8-1 |
| Нач. отдела | Юдицкий | | Монтажные узлы VII, VIII | Стадия | Лист | Листов |
| ГИП | Рудник | | | Р | 37 | |
| Рук. гр. | Скотникова | | | ЦНИИЭП торгово-бытовых зданий и туристских комплексов г. Москва | | |
| Проверил | Рудник | | | | | |
| Разработ | Васильева | | | | | |

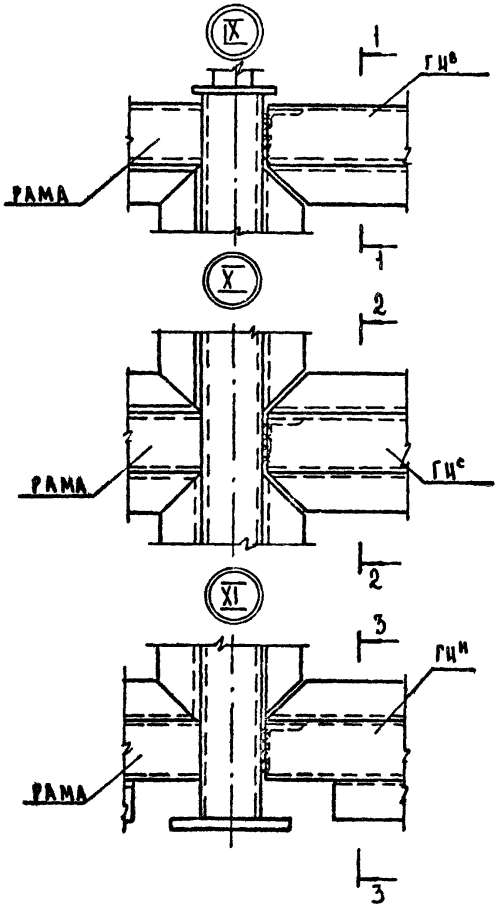


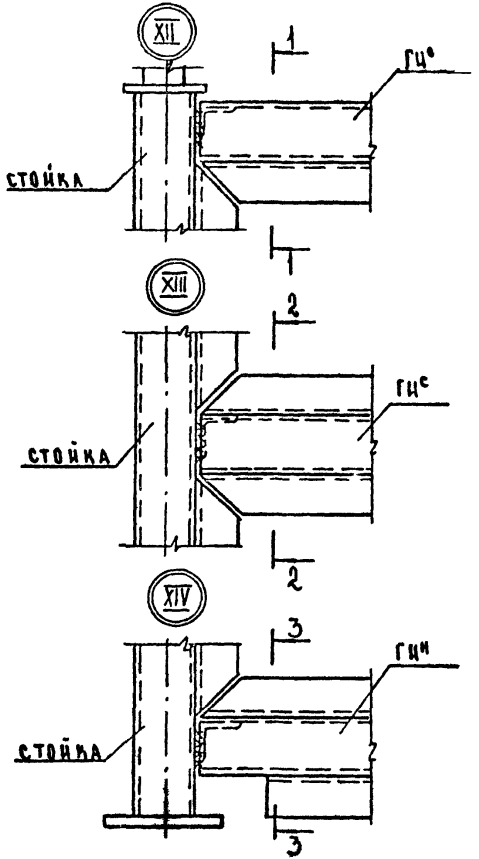


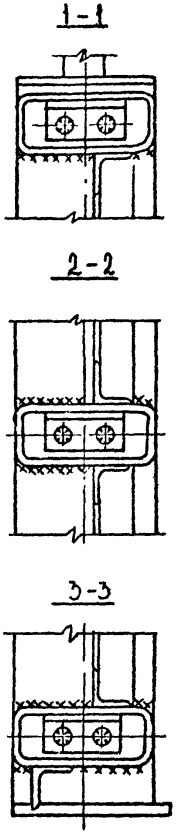


Примечания:

1. Указания по монтажу даны на листе 5.
2. Положение узлов дано на схемах компоновки элементов номенклатуры.

| | | | | | |
|---|---|---|---|---|---|
| | | | 1.236-3 выпуск 6 Р9.8-1 | | |
| НАЧ.ОТДЕЛА | ЮДИЦКИЦ | | Монтажные узлы IX, X, XI, XII, XIII, XIV | СТАДИЯ | ЛИСТ | ЛИСТОВ |
| ГИП | РУДНИК | | | Р | 38 | |
| РУК. ГР. | СКОТНИКОВА | | | ЦНИИЭП торгово-бытовых зданий и туристских комплексов г. Москва | | |
| ПРОВЕРИЛ | РУДНИК | | | | | |
| РАЗРАБОТ. | ВАСИЛЬЕВА | | | | | |

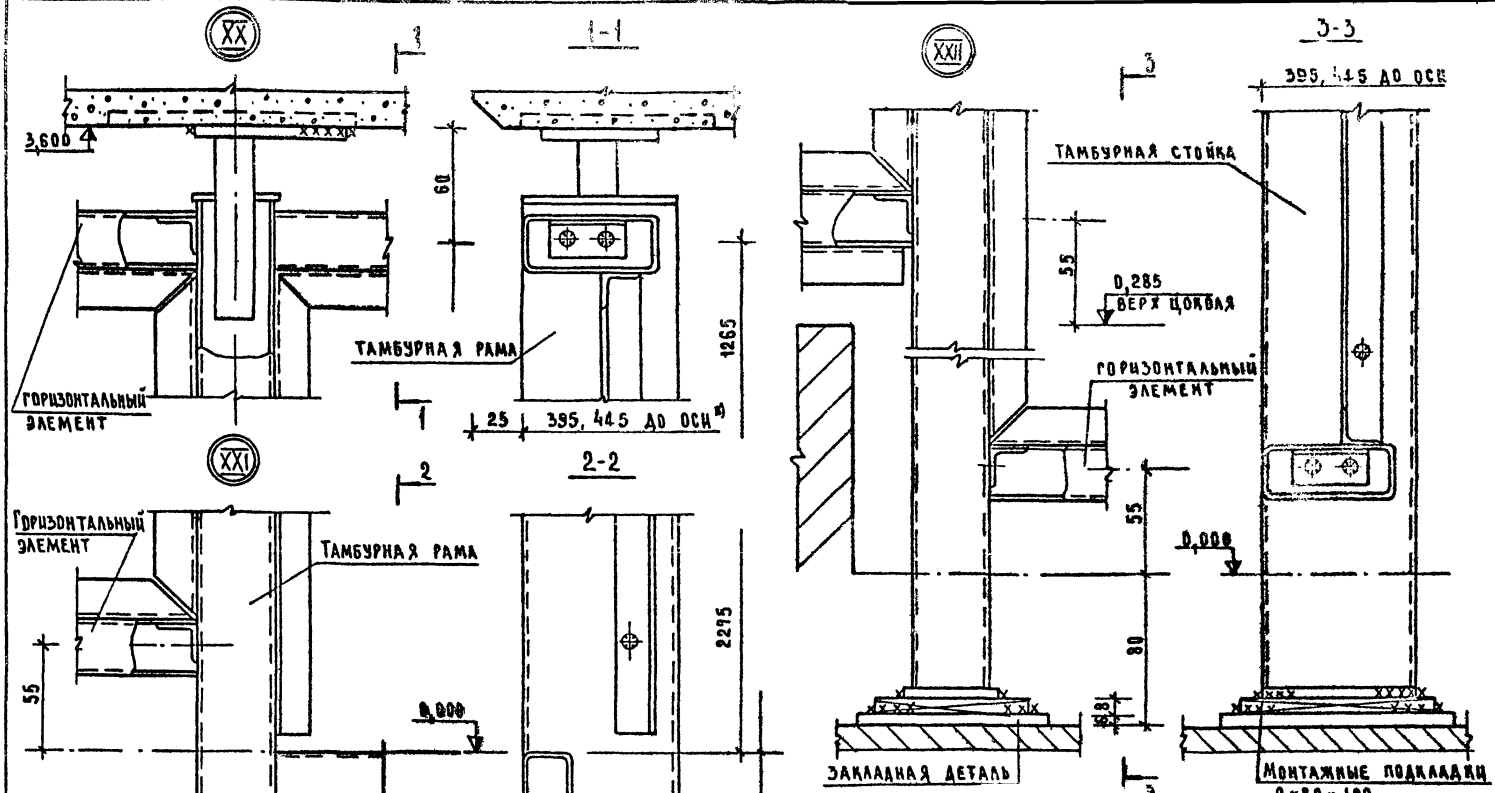


ф 395 - РАССТОЯНИЕ ДО ОСИ ЗДАНИЯ С КОЛОННАМИ 300×300
445 - РАССТОЯНИЕ ДО ОСИ ЗДАНИЯ С КОЛОННАМИ 400×400

| | | |
|---|---|---|
| НАЧ. ОТД. | ЮДИЦКИЙ | |
| ГИП | РУДНИЙ | |
| РУК. ГРУП. | СИВТНИКОВА | |
| ПРОВЕРИЛ | РУДНИК | |
| РАЗРАБОТ | ВАСИЛЬЕВА | |

1.236-3 ВЫПУСК 6 ВВ. 8-1

МОНТАЖНЫЕ УЗЛЫ XX, XXI, XXII

| СТАДИЯ | ЛИСТ | ЛИСТОВ |
|---|---|---|
| Р | 39 | |

ЦНИИЭП ТОРГОВО-БЫТОВЫХ ЗДАНИЙ И ТУРИСТСКИХ КОМПЛЕКСОВ Г. МОСКВА

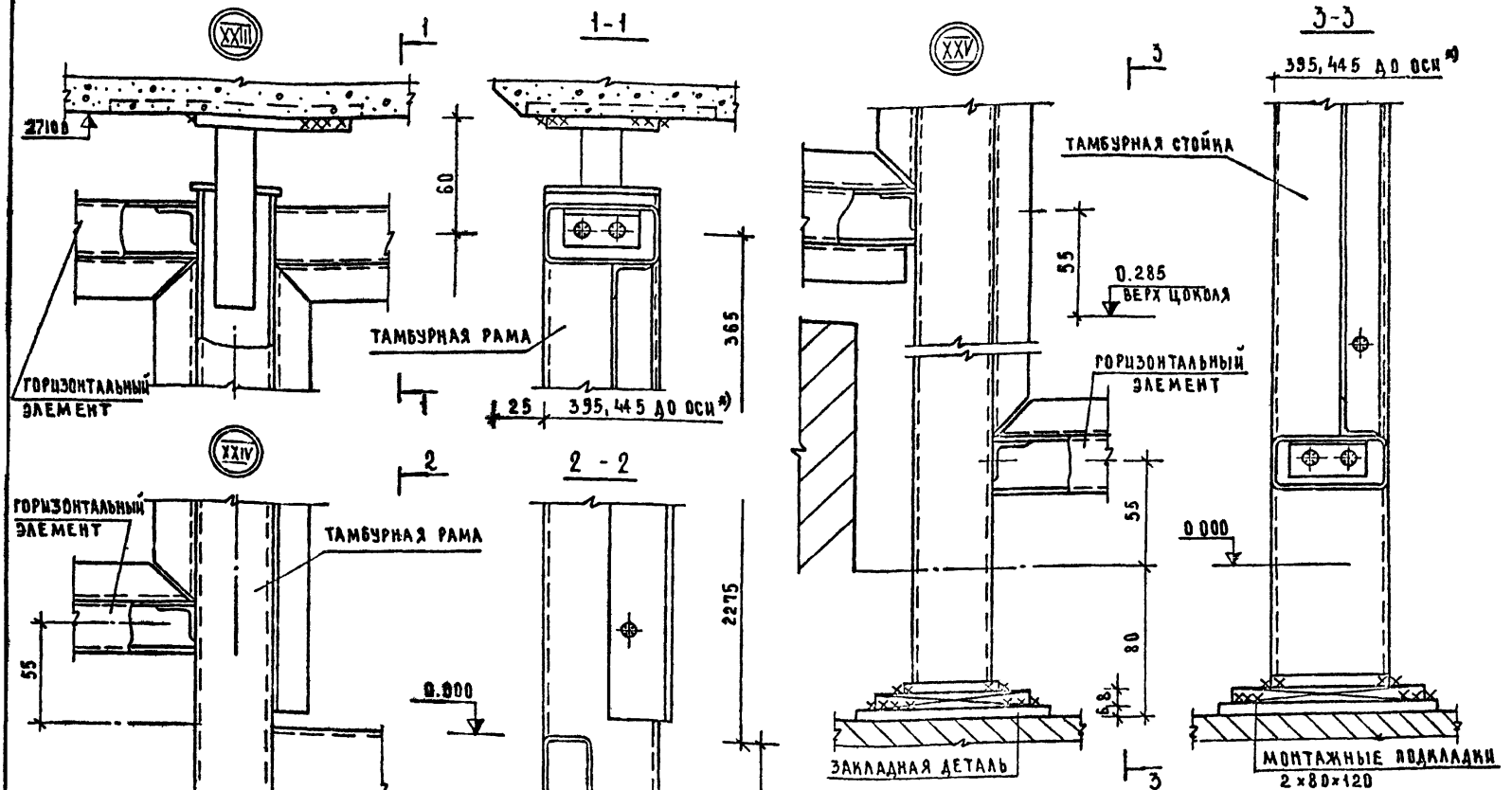


*) 395 расстояние до оси здания с колоннами 300×300
445 расстояние до оси здания с колоннами 400×400

| | | |
|---|---|---|
| НАЧ.ОТД | ЮДИЦКИЙ | |
| ГИП | РУДНИК | |
| РУК. ГР | СКОТНИКОВА | |
| ПРОВЕРИЛ | РУДНИК | |
| РАЗРАБОТ | ЗАСИЛЬЕВА | |

1.236-3 выпуск 6 Р9 8-1

Монтажные узлы XXIII, XXIV, XXV

| СТАДИЯ | ЛИСТ | ЛИСТОВ |
|---|---|---|
| Р | 40 | |

ЦНИИЭП торгово-бытовых зданий и туристских комплексов г. Москва

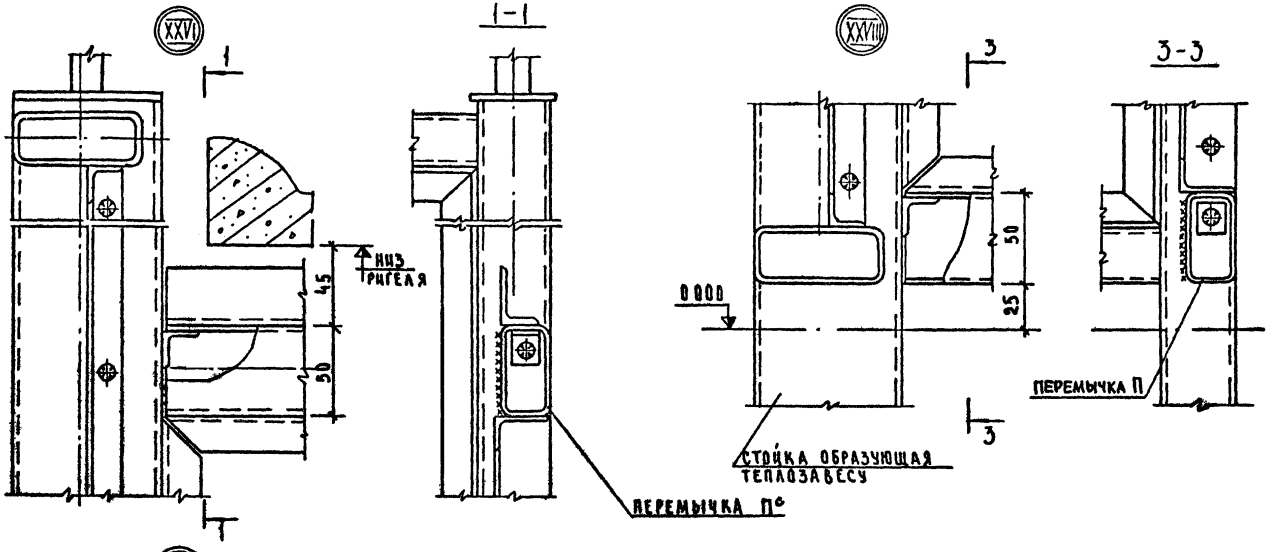


## Примечания:

1. Указания по монтажу даны на листе 5.
2. Положение узлов дано на схемах компоновки элементов номенклатуры.

| | | | | | |
|---|---|---|---|---|---|
| | | | 1.236-3 выпуск 6 | | РЭ. 8-1 |
| Нач. отдел. | Юдицкий | | Монтажные узлы XXVI, XXVII, XXVIII | Стадия | Лист | Листов |
| ГИП | Рудник | | | Р | 41 | |
| Рук. гр. | Скотникова | | | ЦНИИЭП торгово-бытовых зданий и туристских комплексов г. Москва | | |
| Проверил | Рудник | | | | | |
| Разработ. | Васильева | | | | | |

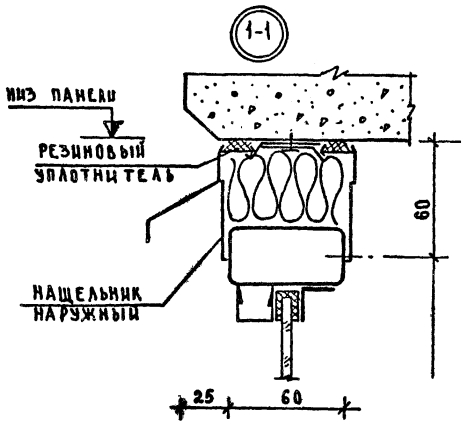


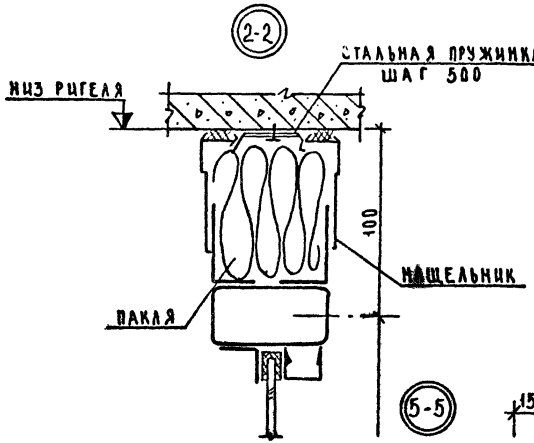


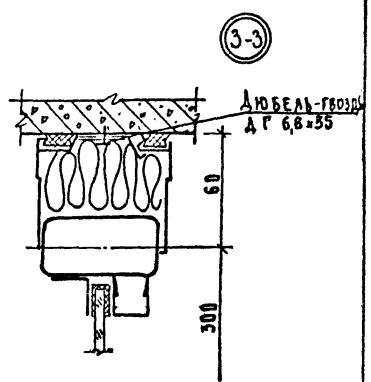


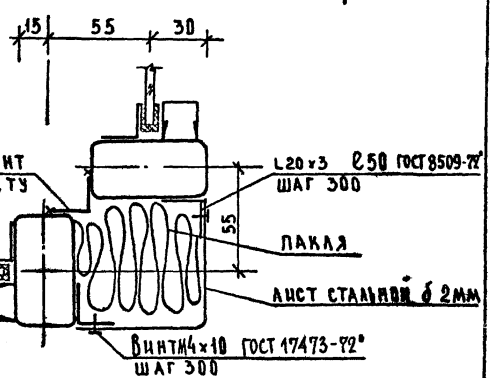


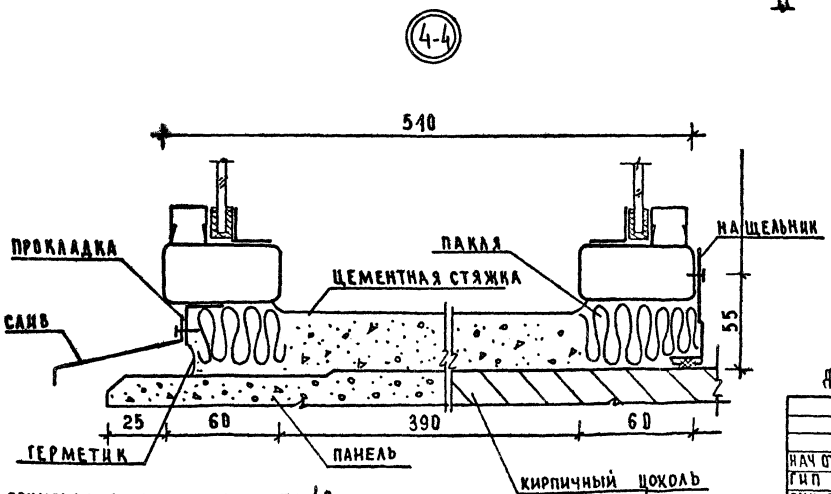


Примечания даны на листе 43

Дюбель-гвоздь по ТУ 14-4-794-74

| | | | | | |
|---|---|---|---|---|---|
| | | | 1.236-3 выпуск 6 | | Р9.8-1 |
| НАЧ ОТДЕЛА | ЮДИЦКИЙ | | Монтажные сечения 1-1; 2-2; 3-3, 4-4; 5-5 | СТАДИЯ | ЛИСТ | ЛИСТОВ |
| ГИП | РУДНИК | | | Р | 42 | |
| РУК. ГР. | СКОТНИКОВА | | | ЦНИИЭП торгово-бытовых зданий туристских комплексов | | |
| ПРОВЕРИЛ | РУДНИК | | | | | |
| РАЗРАБОТ | ВАСИЛЬЕВА | | | | | |

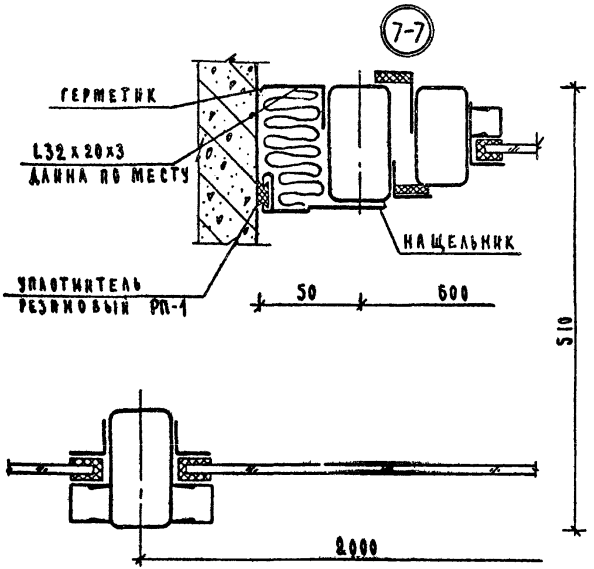


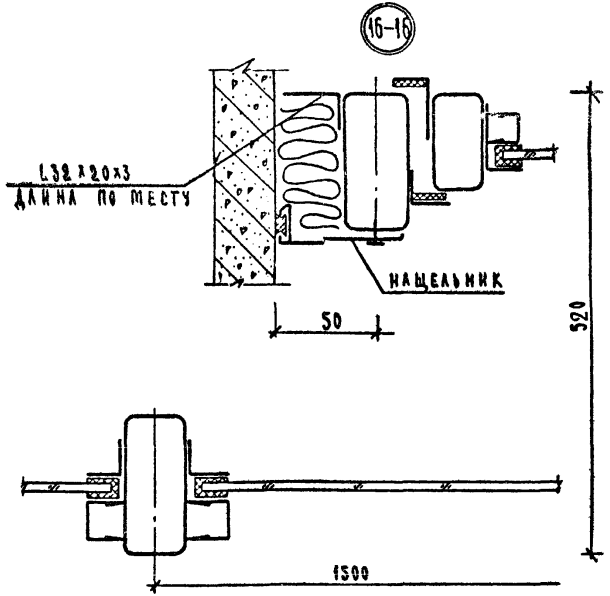


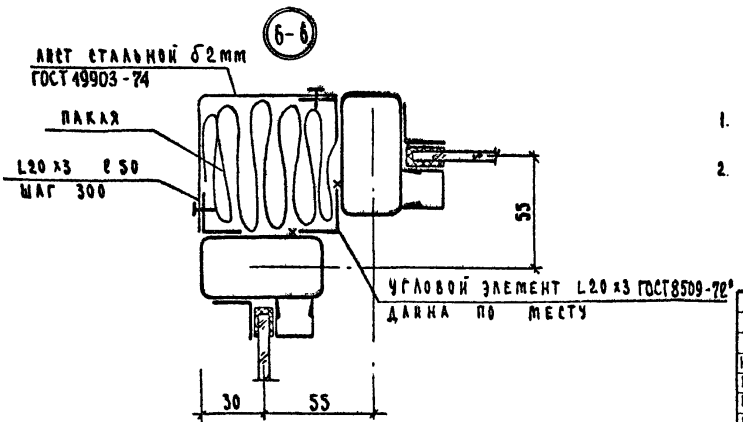


## Примечания:

1. Указания по заполнению строительных зазоров даны на листах 3-5
2. Положение сечений дано на схемах компоновки элементов номенклатуры

| | | | | | |
|---|---|---|---|---|---|
| | | | 1.235-3 выпуск 6 | | Р9.8-1 |
| НАЧ.ОТД. | ЮДИЦКИЙ | | Монтажные сечения 6-6; 7-7; 16-16 | Стадия | Лист | Листов |
| ГИП | РУДНИК | | | Р | 43 | |
| РУК. ГР. | СКОТНИКОВА | | | ЦНИИЭП торгово-бытовых зданий и туристских комплексов г. Москва | | |
| ПРОВЕРИЛ | РУДНИК | | | | | |
| РАЗРАБОТ. | ВАСИЛЬЕВА | | | | | |

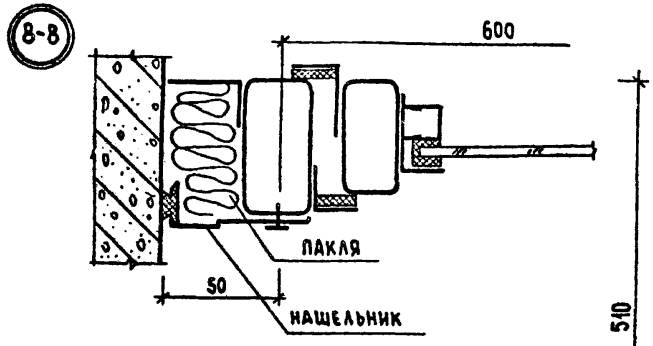


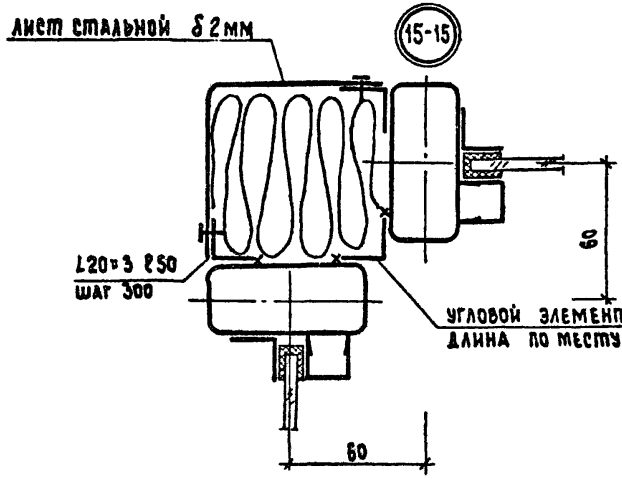


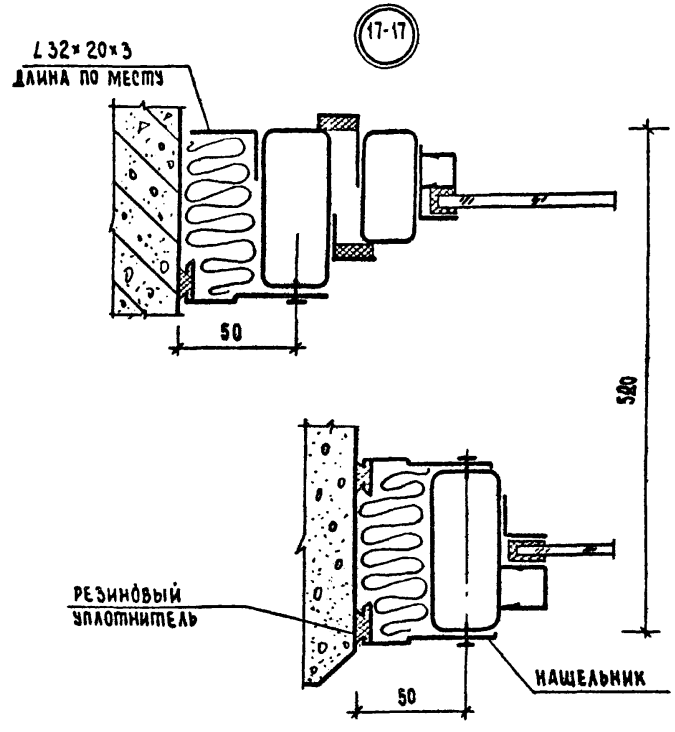


## Примечания:

1. Указания по заполнению строительных зазоров даны на листах 3÷5.
2. Положение сечений дано на схемах компоновки элементов номенклатуры.

| | | |
|---|---|---|
| Нач. отд. | Юдицкий | |
| ГИП | Рудник | |
| Рук. гр. | Скотникова | |
| Проверил | Рудник | |
| Разработ. | Васильева | |

1.236-3 выпуск 6 РУ. 8-1

Монтажные сечения 8-8; 15-15; 17-17.

| Стадия | Лист | Листов |
|---|---|---|
| Р | 44 | |

ЦНИИЭП торгово-бытовых зданий и туристских комплексов г. Москва

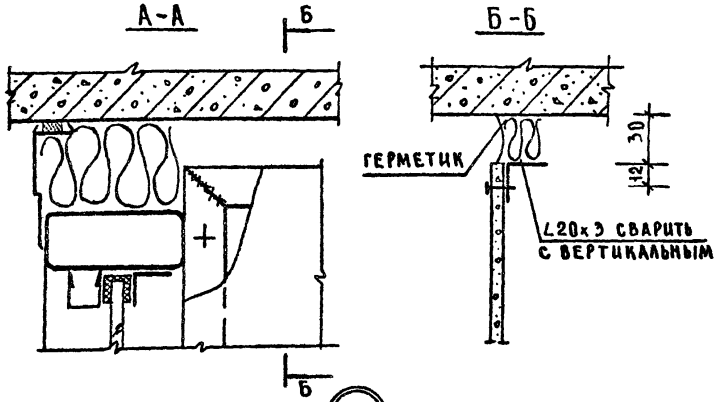


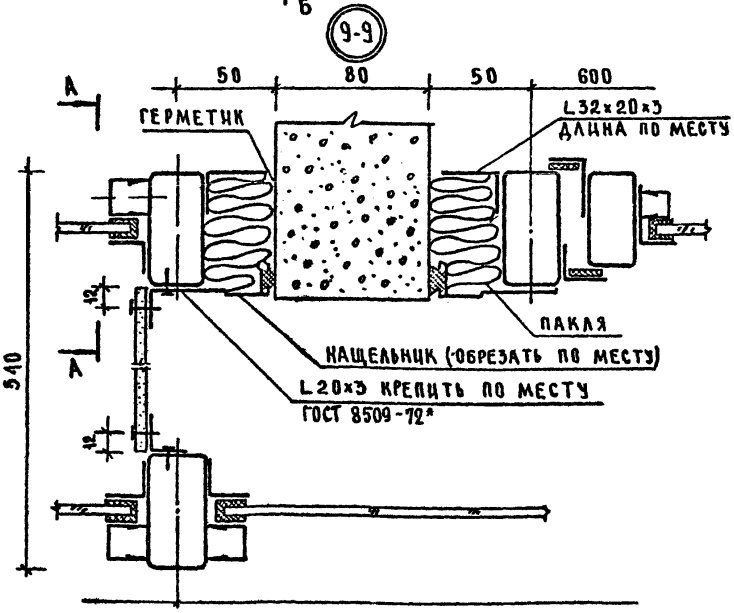


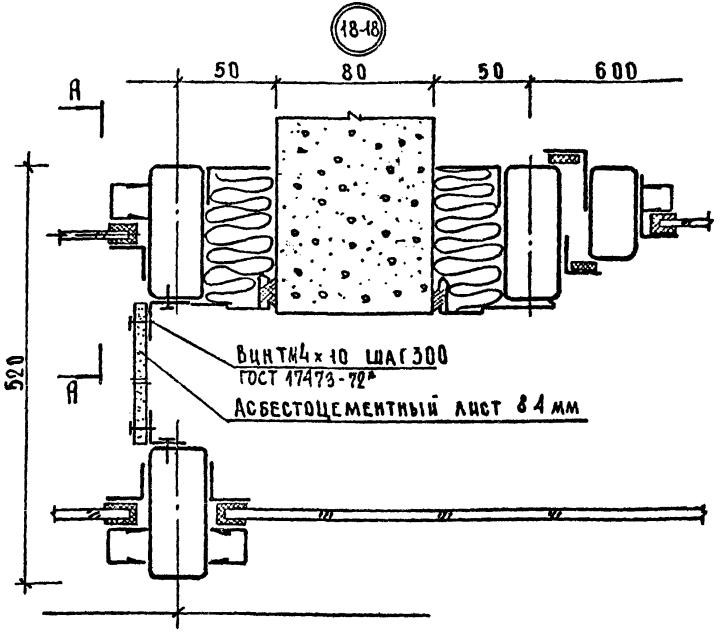


Примечания:

1. Указания по заполнению строительных зазоров даны на листах 3-5
2. Положение сечений дано на схемах компоновки элементов номенклатуры.

| | | | | | |
|---|---|---|---|---|---|
| | | | 1.256-3 выпуск 6 Р9.8-1 | | |
| НАЧ.ОТД. | ЮДИЦКИЙ | | Монтажные сечения 9-9; 18-18 | СТАДИЯ | ЛИСТ | ЛИСТОВ |
| ГИП | РУДНИК | | | Р | 45 | |
| РУК.ГР | СКОТНИКОВА | | | ЦНИИЭП торгово-бытовых зданий и туристских комплексов г. Москва | | |
| ПРОВЕРИЛ | РУДНИК | | | | | |
| РАЗРАБОТ. | ВАСИЛЬЕВА | | | | | |

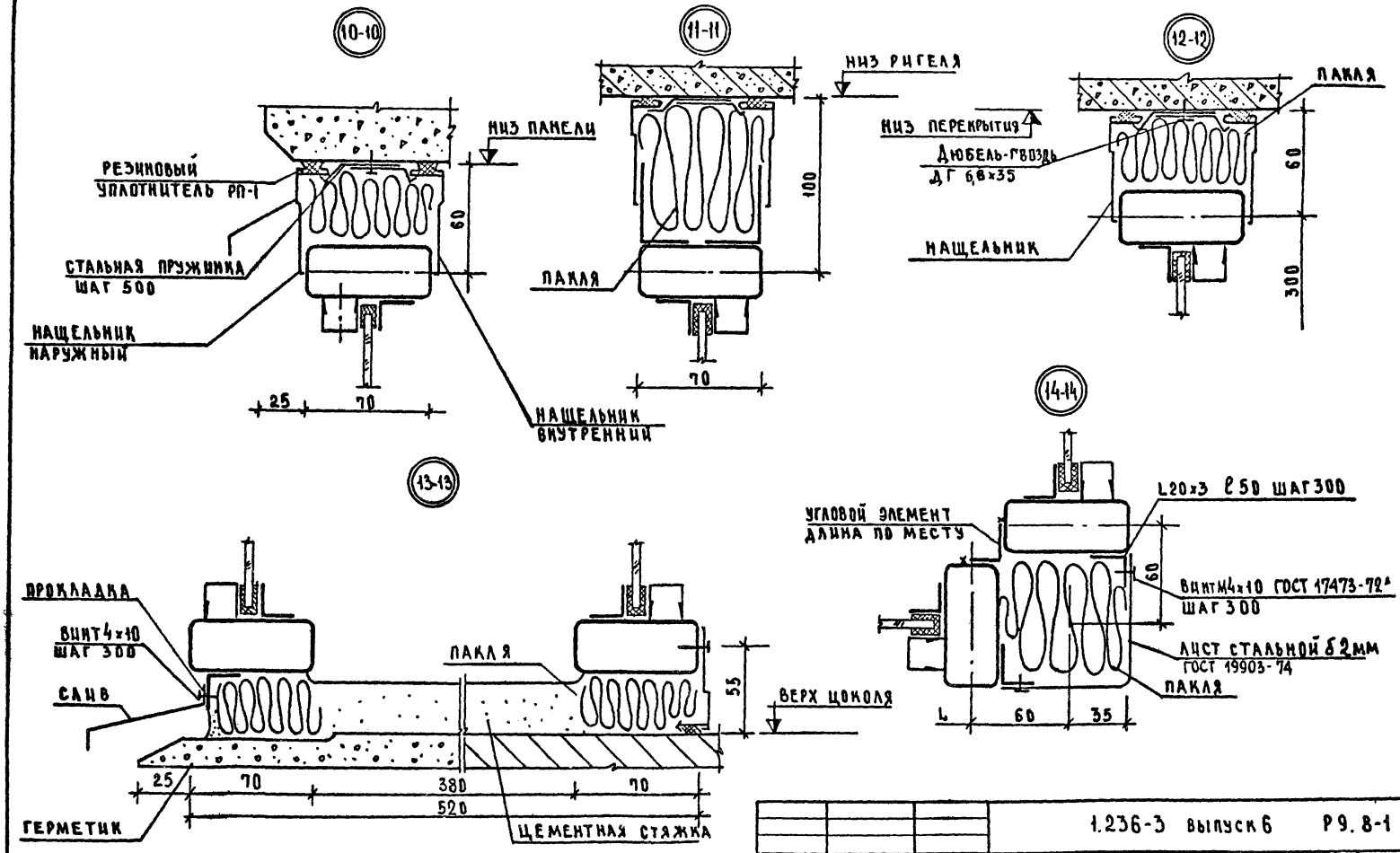


Примечания даны на листе 44.

| | | | | |
|---|---|---|---|---|
| | | | 1.236-3 выпуск 6 | Р9. 8-1 |
| НАЧ. ОТД | ЮДИЦКИЙ | | Монтажные сечения 10-10, 11-11, 12-12, 13-13, 14-14. | СТАДИЯ Р; ЛИСТ 46; ЛИСТОВ |
| ГИП | РУДНИК | | | ЦНИИЭП торговых, бытовых зданий и туристских комплексов г. Москва |
| РУК. ГР | СКОТНИКОВА | | | |
| ПРОВЕР | РУДНИК | | | |
| РАЗРАБ | ВАСИЛЬЕВА | | | |

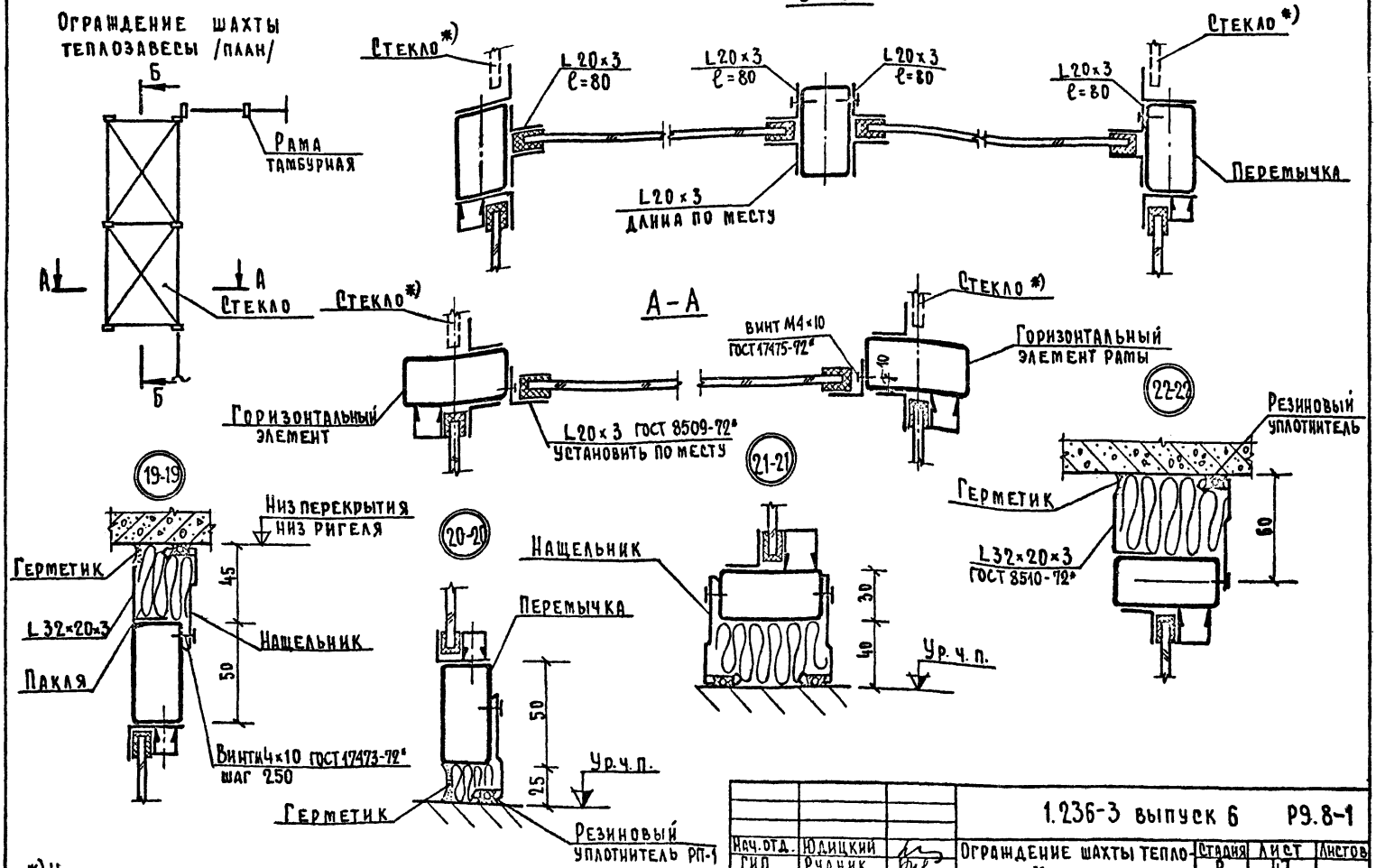


*) Установить стекло после перекрытия шахты теплозавесы

| | | | | |
|---|---|---|---|---|
| Нач. отд. | Юдицкий | | 1.236-3 выпуск 6 | Р9.8-1 |
| ГИП | Рудник | | Ограждение шахты теплозавесы. Монтажные сечения 19-19; 20-20; 21-21; 22-22 | Стадия Р; Лист 47; Листов |
| Рук. гр. | Скотникова | | | ЦНИИЭП торгово-бытовых зданий и туристских комплексов г. Москва |
| Провер. | Рудник | | | |
| Разраб | Васильева | | | |

В разделе приведены рабочие чертежи изделий - представителей на стадии "КМ", их конструктивные узлы и монтажные сечения.

Показанные узлы и монтажные сечения могут быть распространены на все элементы витрин и тамбуров, приведенных в разделе I - "номенклатура".

Требования к изготовлению:

Изготовление конструкций следует производить на специализированных предприятиях с надлежащим технологическим процессом, обеспечивающим высокое качество изделий.

1. Правку элементов конструкций необходимо производить способом, исключающим образование на поверхности вмятин, забоин и др. повреждений.

2. Резка деталей осуществляется специальным режущим инструментом, кислородная резка допускается для деталей, подлежащих дальнейшей обработке.

3. Отверстия под винты выполняются сверлением; отверстия другого назначения могут выполняться давлением.

4. Сборка рам и створных элементов должна производиться в жестких кондукторах, обеспечивающих точные геометрические размеры изделий.

5. Конструкции свариваются электродами марки Э-42 ф2-3мм, швы зачищаются заподлицо с основным металлом. Стационарные уголки крепятся к основному профилю конструкции электрозаклепками ф 8мм.

6. Изделия, имеющие створные элементы, должны поставляться на строительную площадку вместе с последними. Створки и фрамуги должны плотно примыкать по всему периметру, свободно открываться и закрываться

7. Собранные изделия огрунтовываются за два раза грунтовкой ГФ-021 ТУ6-10-1642-77. Поверхность должна быть очищена от грязи, ржавчины, окалины и жира.*)

8. Изделия должны быть замаркированы в соответствии с наименованиями, данными в номенклатуре.

9. Скобяные изделия, предусмотренные проектом для створных элементов, устанавливаются на заводе-изготовителе. Прибор для открывания фрамуг поставляется вместе с фрамужными рамами и окончательно устанавливается и регулируется на строительной площадке.

10. Перед массовым выпуском изделий изготовить образец-эталон, произвести заводские испытания и согласовать его с авторами проекта.

*) Работы по антикоррозийной защите должны соответствовать СНиП II-28-73

| | | | | | | |
|---|---|---|---|---|---|---|
| | | | 1.236-3 выпуск 6 | | Р9.8-1 | |
| Нач. отдела | Юдицкий | | Общие указания к листам „КМ" | Стадия | Лист | Листов |
| Рип | Рудник | | | Р | КМ-1 | |
| Рук. гр. | Скотникова | | | ЦНИИЭП торгово-бытовых зданий и туристских комплексов г. Москва | | |
| Проверил | Скотникова | | | | | |
| Разработал | Рудник | | | | | |

| Поз. обозначение*) | Обозначение | Наименование | Масса п м, кг |
|---|---|---|---|
| Профили стальные: сталь ВСт3кп, ГОСТ 535-79 | | | |
| 1 | ГОСТ 8645-68 | □ 80×40×3 | 5,37 |
| 2 | ГОСТ 8645-68 | □ 70×30×3 | 4,42 |
| 3 | ГОСТ 8645-68 | □ 60×40×3 | 4,42 |
| 4 | ГОСТ 8645-68 | □ 60×30×2,5 | 3,33 |
| 5 | ГОСТ 8645-68 | □ 50×25×2,5 | 2,74 |
| 6 | ГОСТ 8509-72 | L 20×3 | 0,89 |
| 7 | ГОСТ 8510-72 | L 32×20×3 | 1,17 |
| 8 | ГОСТ 103-76 | - 4×50 | 1,57 |
| 9 | ГОСТ 103-76 | - 4×40 | 1,26 |
| 10 | ГОСТ 103-76 | - 6×60 | 2,83 |
| 11 | ГОСТ 2590-71* | ⌀20 | 2,47 |
| 12 | ГОСТ 19903-74 | -2×600×2000 | 18,84**) |

**) Дана масса одного листа.

*) На эскизах сечений и на узлах изделий даны позиционные обозначения элементов, приведенные в данной таблице.

| | | | | | |
|---|---|---|---|---|---|
| | | | 1.236-3 выпуск 6 Р9.8-1 | | |
| Нач.отдела | Юдицкий | | Общие указания к листам КМ | Стадия | Лист | Листов |
| ГИП | Рудник | | | Р | КМ-2 | |
| Рук.группы | Скотникова | | | ЦНИИЭП торгово-бытовых зданий и туристских комплексов г. Москва | | |
| Проверил | Скотникова | | | | | |
| Разработал | Бубновская | | | | | |

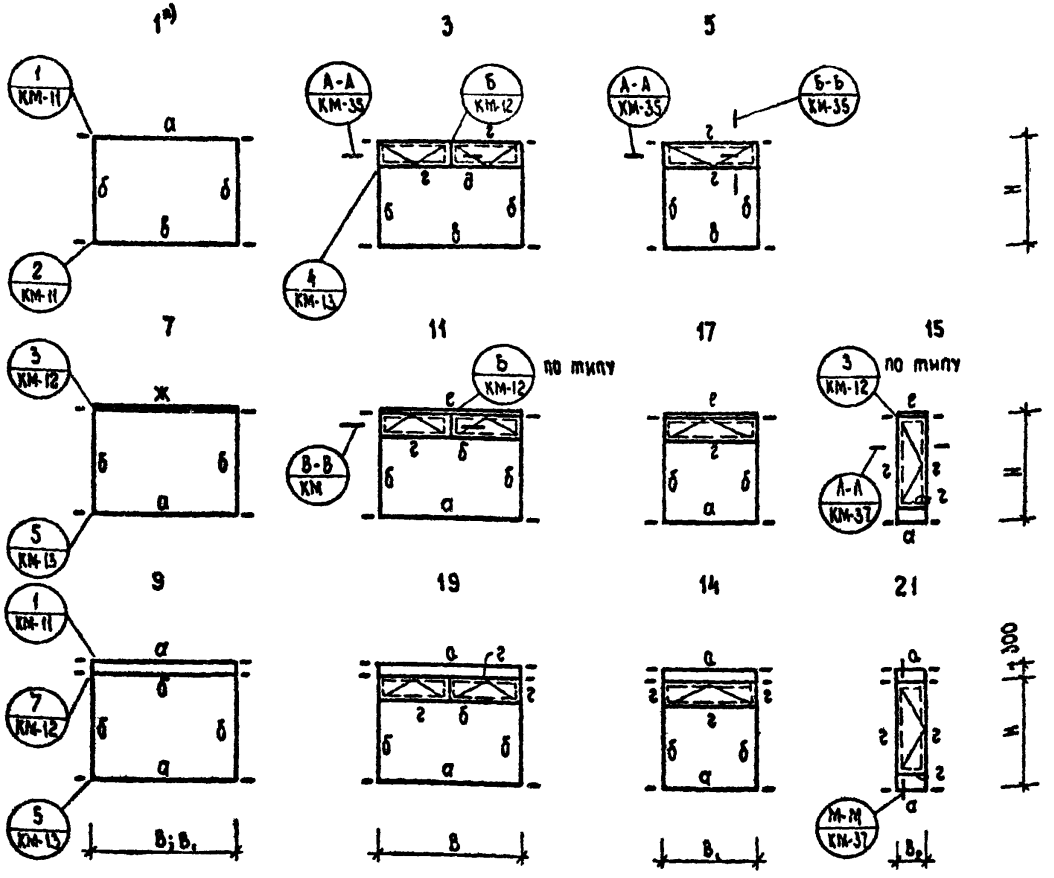


Таблица сечений

| Сечение | Эскиз и состав сечения | Примечания |
|---|---|---|
| а | 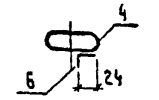 | Поз 6,8 крепить к основному элементу электрозаклепками шаг 300 мм |
| б | 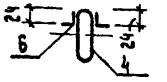 | |
| в | 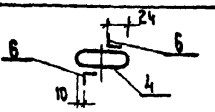 | |
| г | 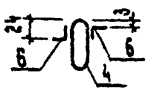 | |
| д | 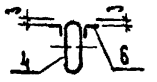 | |
| е | 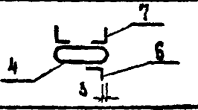 | |
| ж | 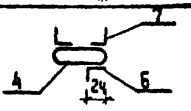 | |

**Примечания:**

1. Общие указания по изготовлению изделий даны на листе КМ-1.
2. *) приведены позиции изделий, данные в разделе „НОМЕНКЛАТУРА".
3. H = 2000 ÷ 2900 мм
   B = 3000 ; $B_1$ = 2000, 1500 ; $B_2$ = 600

| | | | | | |
|---|---|---|---|---|---|
| | | | 1.236-3 выпуск 6 | | Р9.8-1 |
| Нач. отд. | Юдицкий | | Конструкция изделий витрин | Стадия | Лист | Листов |
| ГИП | Рудник | | | Р | КМ-3 | |
| Рук. гр. | Скотникова | | | ЦНИИЭП торгово-бытовых зданий и туристских комплексов г. Москва | | |
| Проверил | Скотникова | | | | | |
| Разработ. | Васильева | | | | | |

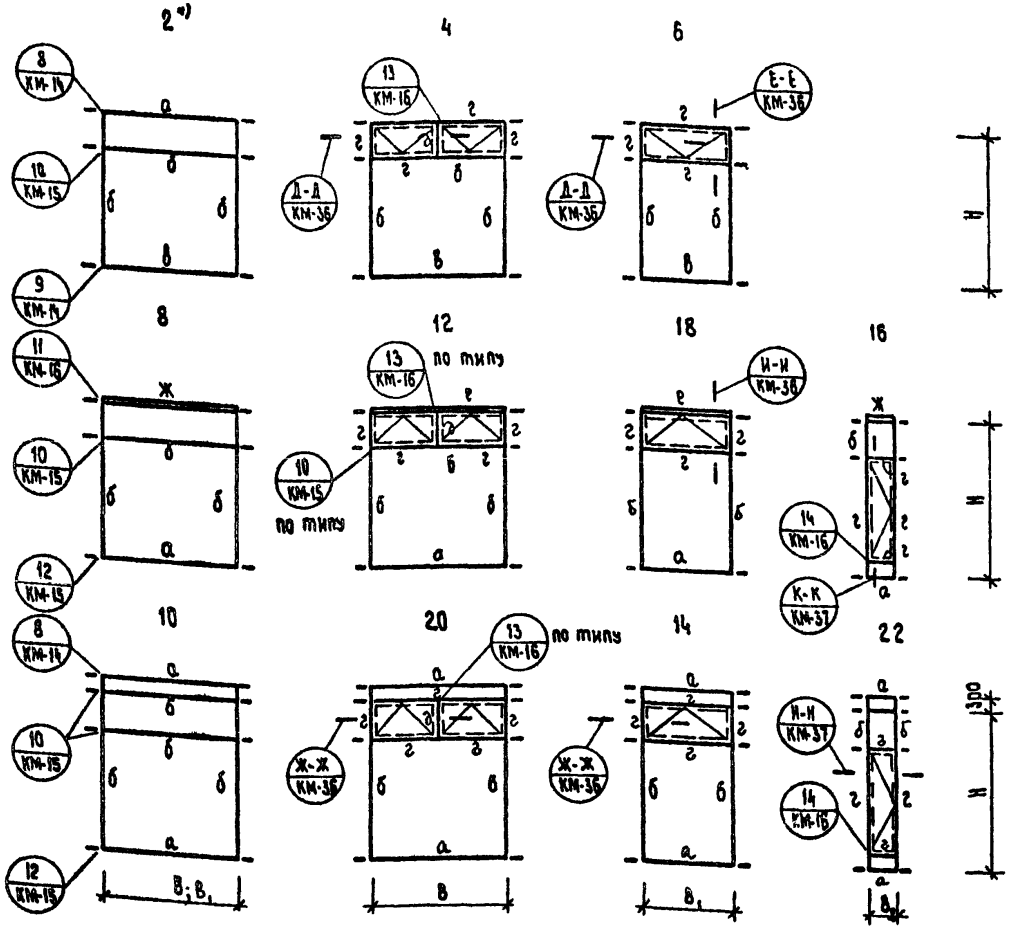


## Таблица сечений

| Сечение | Эскиз и состав сечения | Примечания |
|---|---|---|
| а | 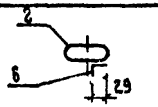 | поз. 6,8 крепить к основному элементу электрозаклепками шаг 300. |
| б | 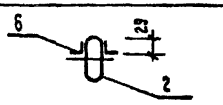 | |
| в | 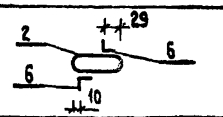 | |
| г | 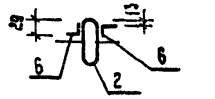 | |
| д | 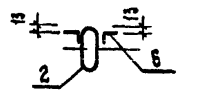 | |
| е | 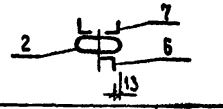 | |
| ж | 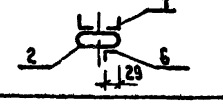 | |

## Примечания:

1. Общие указания по изготовлению изделий даны на листе КМ-1.
2. *) приведены позиции изделий, данные в разделе „Номенклатура".
3. H = 2900 ÷ 3200 мм. B = 3000 ; B1 = 2000, 1500 ; B2 = 600

| | | | | |
|---|---|---|---|---|
| | | | 1.236-3 выпуск 6 | Р9.8-1 |
| Нач. отд | Юдицкий | | Конструкция изделий витрин | Стадия: Р; Лист: КМ-4; Листов: |
| ГИП | Рудник | | | ЦНИИЭП торгово-бытовых зданий и туристических комплексов г. Москва |
| Рук. гр. | Скотникова | | | |
| Проверил | Скотникова | | | |
| Разработ. | Васильева | | | |

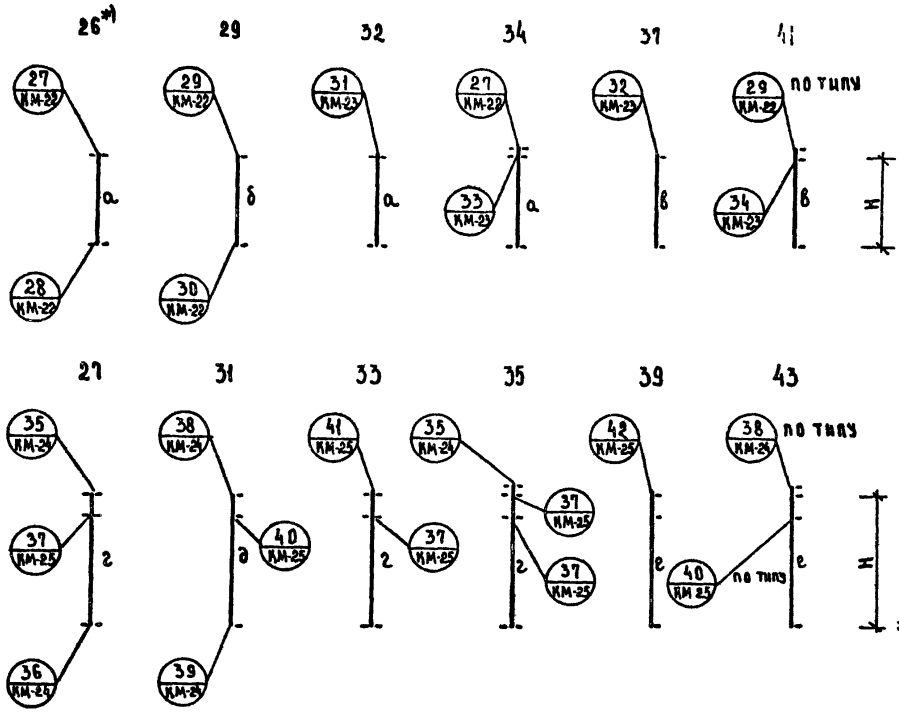


## Таблица сечений

| Наимен. | Эскиз и состав сечения | Примечания |
|---|---|---|
| а | 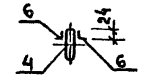 | Поз. 6, 7 крепить к основному элементу электрозаклепками шаг 300 мм. |
| б | 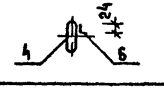 | |
| в | 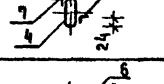 | |
| г | 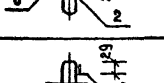 | |
| д | 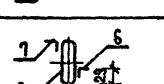 | |
| е |  | |

## Примечания:

1. Общие указания по изготовлению изделий даны на листе КМ-1.
2. *) приведены позиции изделий, данные в разделе „номенклатура".

| | | | | | | |
|---|---|---|---|---|---|---|
| | | | 1.236-3 выпуск 6 | | | РЭ.8-1 |
| Нач. отдела | Юдицкий | | Конструкция изделий витрин | Стадия | Лист | Листов |
| ГИП | Рудник | | | Р | КМ-3 | |
| Рук. гр. | Скотникова | | | ЦНИИЭП торгово-бытовых зданий и туристских комплексов г. Москва | | |
| Проверил | Скотникова | | | | | |
| Разработ | Васильева | | | | | |

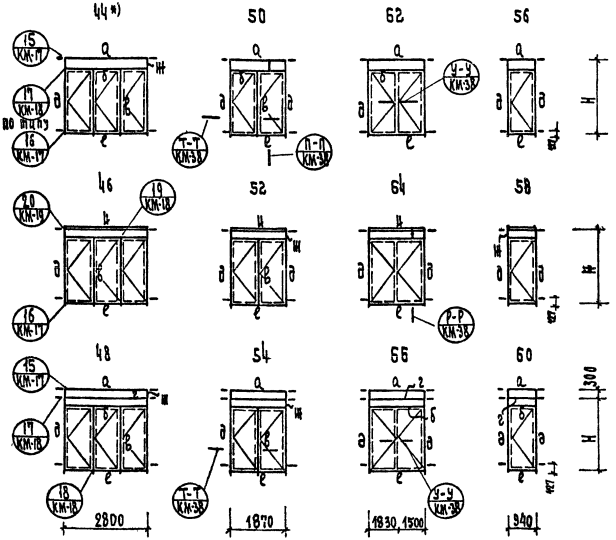


## Таблица сечений

| Сечение | Эскиз и состав сечения | Примечания |
|---|---|---|
| а | | Поз. 6, 7 крепить к основному профилю электрозаклепками ф 8 мм шаг 300 |
| б | | |
| в | | |
| г | | |
| д | | |
| е | | |
| ж | | |

Примечания:

1. Общие указания по изготовлению изделий даны на листе КМ-I
2. *) приведены позиции изделий, данные в разделе „Номенклатура."
3. Н = 2640 мм

| | | | | | | |
|---|---|---|---|---|---|---|
| | | | 1.236-3 Выпуск 6 Р9.8-1 | | | |
| Нач. отд. | [illegible] | | Конструкция изделий тамбуров | Стадия | Лист | Листов |
| ГИП | [illegible] | | | Р | КМ-6 | |
| Рук. гр. | Скотникова | | | Цинцэп торгово-бытовых зданий и туристских комплексов г. Москва | | |
| Проверил | Скотникова | | | | | |
| Разработ. | Васильева | | | | | |

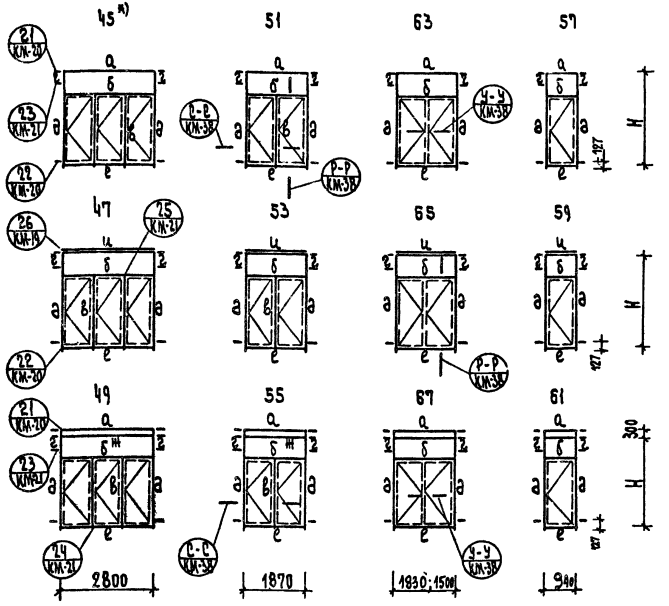


## Таблица сечений

| Сечение | Эскиз и состав сечения | Примечания |
|---|---|---|
| а | 2, 6, 29 | поз. 6, 7 крепить к основному элементу электрозаклепками Ф 8 мм, шаг 300 |
| б | 2, 29, 6, 6, 3 | |
| в | 2, 6, 3 | |
| г | 1, 34, 6 | |
| д | 34, 1, 6, 3 | |
| е | 5 | |
| ж | 29, 2, 29, 6 | |
| и | 2, 6, 29, 7 | |

Примечания:

1. Общие указания по изготовлению изелий даны на листе КМ-1
2. *) приведены позиции изделий данные в разделе „Номенклатура"
3. Н-3540 мм.

| | | | | |
|---|---|---|---|---|
| Нач. отд. | Юдицкий | | 1.236-3 Выпуск 6 Р9.8-1 | |
| ГИП | Рудник | | Конструкция изделий тамбуров | Стадия Лист Листов |
| Рук. гр. | Скотникова | | | Р КМ-7 |
| Проверил | Скотникова | | | ЦНИИЭП торгово-бытовых зданий и туристских комплексов |
| Разработ. | Васильева | | | |

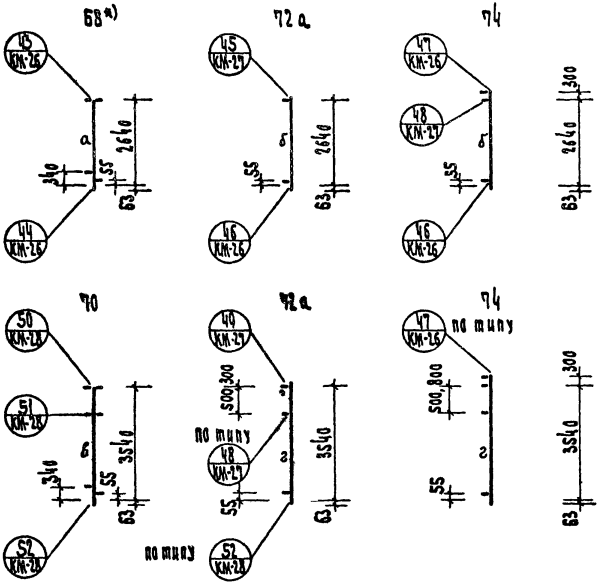


Таблица сечений

| Сечение | Эскиз и состав сечения | Примечания |
|---|---|---|
| а | 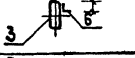 | Поз Б крепить к основному элементу электрозаклепками шаг 300 мм |
| б | 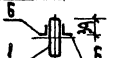 | |
| в | 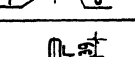 | |
| г | 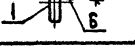 | |

Примечания:

1. Общие указания по изготовлению изделий даны на листе КМ-1
2. *) приведены позиции изделий, данные в разделе "Номенклатура".

| | | | | | |
|---|---|---|---|---|---|
| | | | 1.236-3 | Выпуск 6 | Р9.8-1 |
| Нач. отд. | Жданский | | Конструкция изделий тамбуров | Стадия | Лист | Листов |
| ГИП | Рубник | | | Р | КМ-6 | |
| Рук. гр. | Скотникова | | | ЦНИИЭП торговых зданий и туристских комплексов г. Москва | | |
| Проверил | Скотникова | | | | | |
| Разработал | Васильева | | | | | |

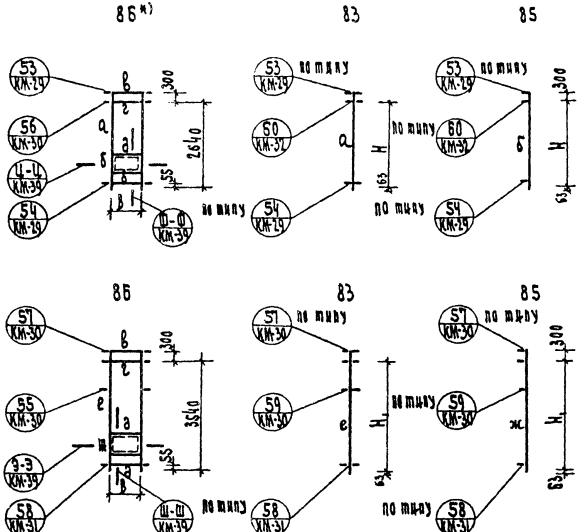


Таблица сечений

| Сечение | Эскиз и состав сечения | Примечания |
|---|---|---|
| а | 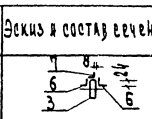 | Поз. 6, 7 крепить к оцинкованному профилю электрозаклепками ф 8 мм шаг 300 мм |
| б | 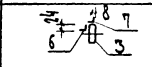 | |
| в | 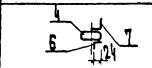 | |
| г | 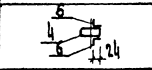 | |
| д | 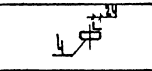 | |
| е | 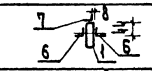 | |
| ж | 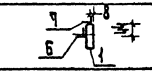 | |

Примечания:

1. Общие указания по изготовлению изделий даны на листе КМ-1
2. *) приведены позиции изделий, данные в разделе „Номенклатура"
3. H = 2640мм; $H_1$ = 3540 мм
   B = 600 ; 800 мм

| | | | | | |
|---|---|---|---|---|---|
| | | | | 1.236.3 Выпуск 6 | Р9.8-1 |
| Нач. отд. | Юдицкий | | | | |
| ГИП | Рудик | | | Конструкция изделий тамбуров | Стад. Р / Лист КМ-4 / Листов |
| Рук. гр. | Скотникова | | | | ЦИПЭП торгово-бытовых зданий и туристских комплексов г. Киев |
| Провер. | Скотникова | | | | |
| Разраб. | Васильева | | | | |

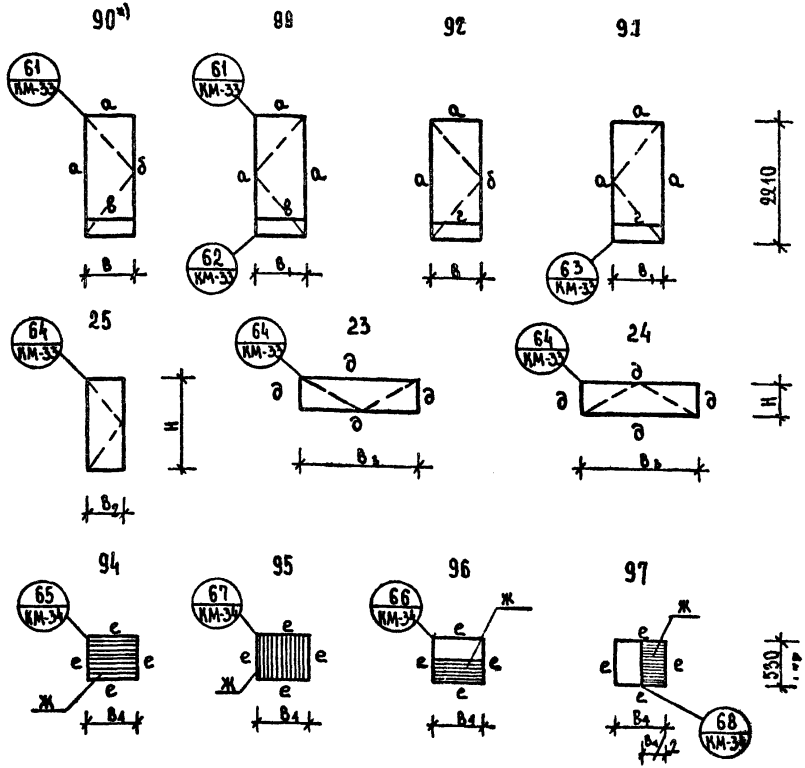


## Таблица сечений

| Сечение | Эскиз и состав сечения | Примечания |
|---|---|---|
| а | 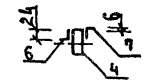 | поз. 6,7 крепить к основному элементу электрозаклепками ф8мм шаг 300 |
| б | 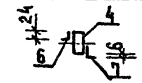 | |
| в | 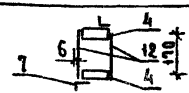 | |
| г | 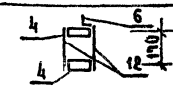 | |
| д | 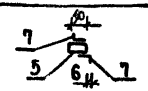 | |
| е | 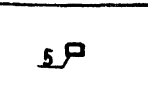 | |
| ж | 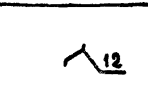 | |

## Примечания:

1. Общие указания по изготовлению изделий даны на листе КМ-1.
2. *) приведены позиции изделий, данные в разделе „Номенклатура".
3. Н - см. „Номенклатура".
   В = 855 ; $B_1$ = 855; 525 мм
   $B_2$ = 525; $B_3$ = 1430; 1930 ; $B_4$ = 530; 730 мм

| | | | | |
|---|---|---|---|---|
| Нач. отдела | Юдицкий | | 1.256-3 выпуск 6 | Р9.8-1 |
| ГИП | Рудник | | Конструкция створных элементов и жалюзийных решеток | Стадия: Р; Лист: КМ-10; Листов: |
| Рук. гр. | Скотникова | | | ЦНИИЭП торгово-бытовых зданий и туристских комплексов г. Москва |
| Проверил | Скотникова | | | |
| Разработ. | Васильева | | | |

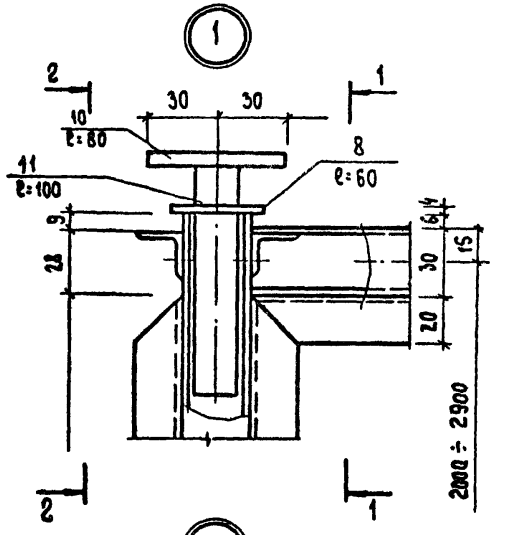


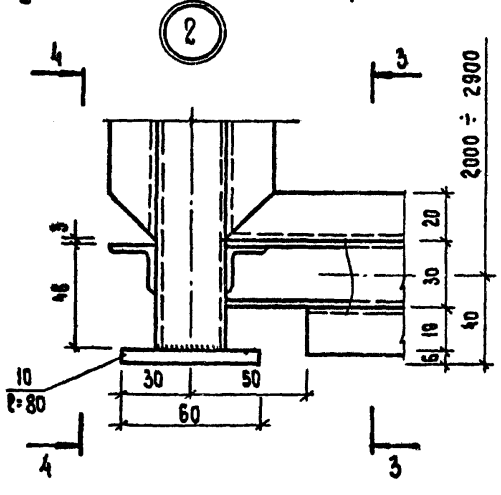


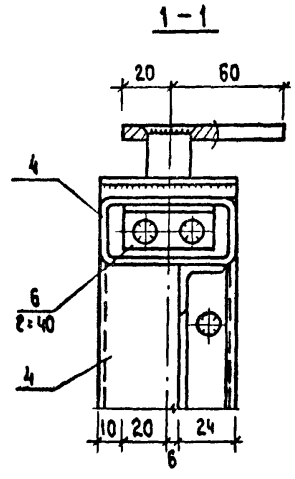


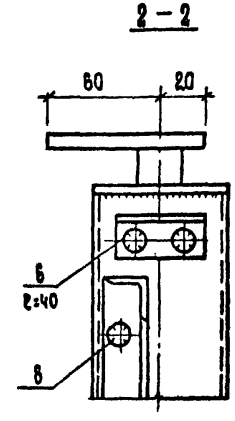


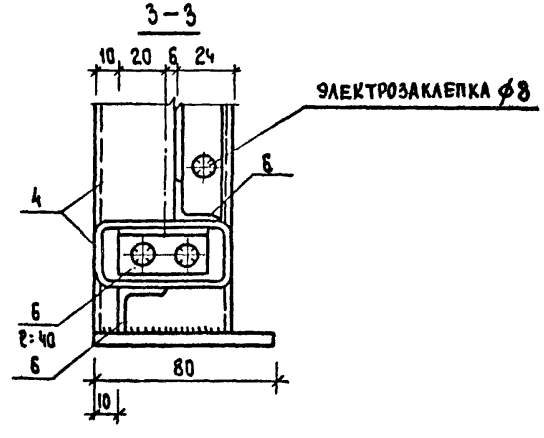


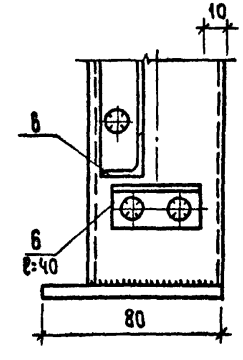


## Примечания:

1. Указания по изготовлению изделий даны на листе КМ-1.
2. Положение узлов дано на схемах изделий.

| | | | | | |
|---|---|---|---|---|---|
| | | | 1.236-3 выпуск 6 | | Р9.8-1 |
| Нач. отд. | Юдицкий | | Узлы изделий 1,2. | стадия | лист | листов |
| ГИП | Рудник | | | Р | КМ-11 | |
| Рук. гр. | Скотникова | | | ЦНИИЭП торгово-бытовых зданий и туристских комплексов г. Москва | | |
| Проверил | Рудник | | | | | |
| Разработ. | Бубновская | | | | | |

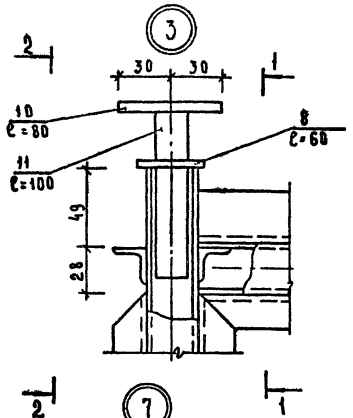


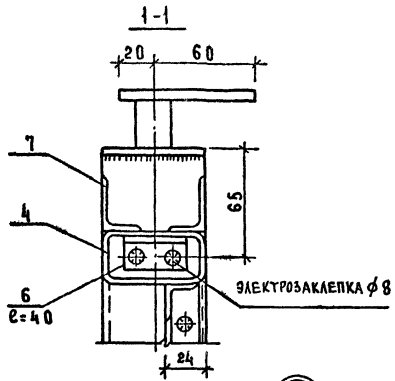


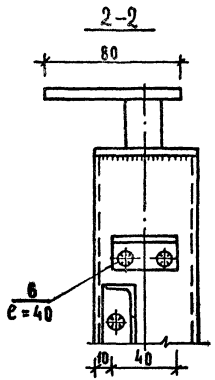


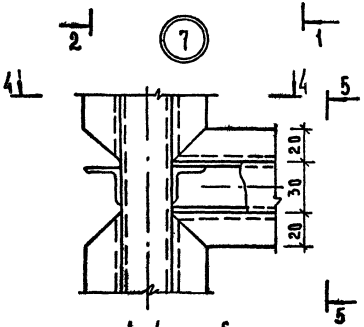


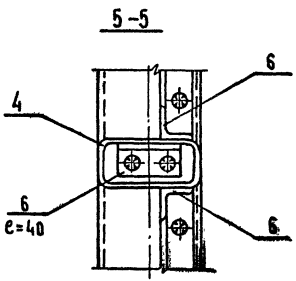


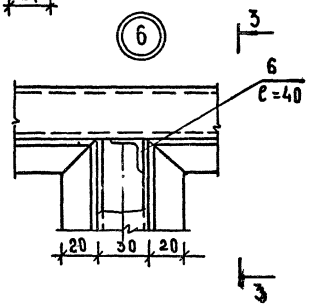


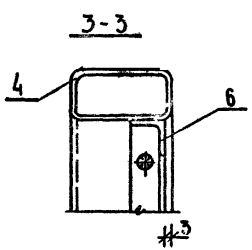


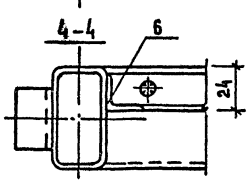


**Примечания:**

1. Указания по изготовлению изделий даны на листе КМ-1
2. Положение узлов дано на схемах изделий.

| | | | | | |
|---|---|---|---|---|---|
| | | | | 1.236-3 выпуск 6 | РУ.8-1 |
| НАЧ.ОТДЕЛА | ЮДИЦКИЙ | | Узлы изделий; 3; 6; 7 | СТАДИЯ | ЛИСТ | ЛИСТОВ |
| ГИП | РУДНИК | | | Р | КМ 12 | |
| РУК. ГР. | СКОТНИКОВА | | | ЦНИИЭП торгово-бытовых зданий и туристских комплексов г. Москва | | |
| ПРОВЕРИЛ | РУДНИК | | | | | |
| РАЗРАБОТ | БУБНОВСКАЯ | | | | | |

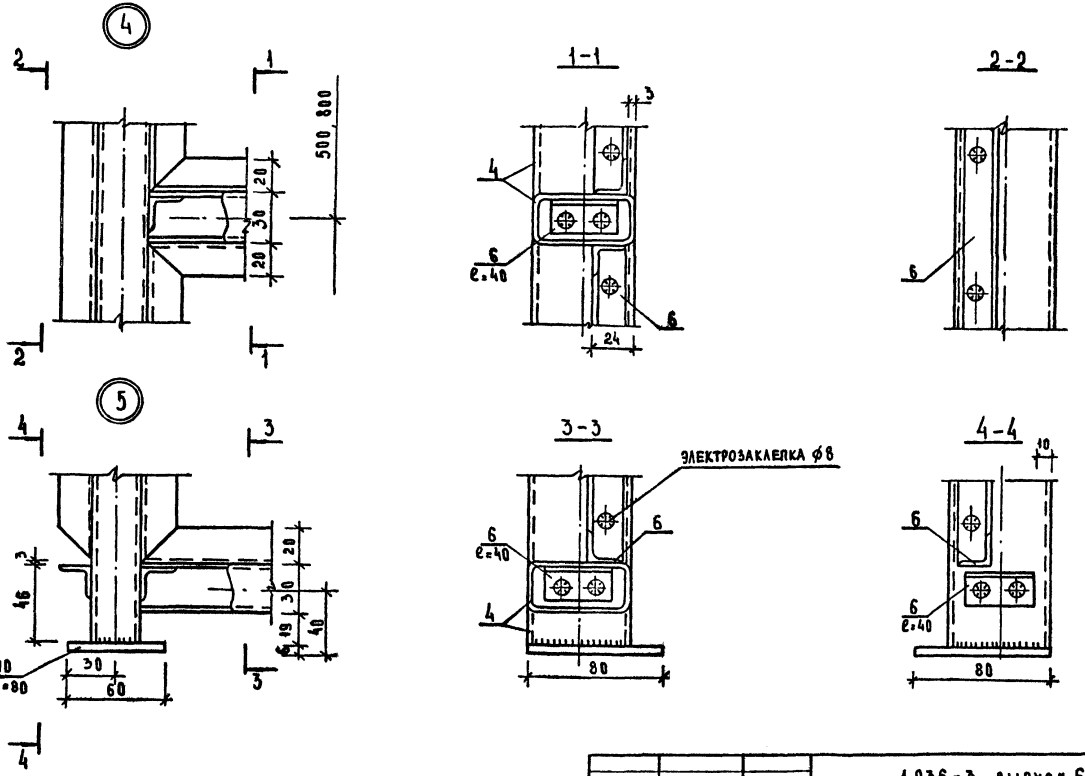


Примечания:

1. Указания по изготовлению изделий даны на листе КМ-1
2. Положение узлов дано на схемах изделий.

| | | | | | | |
|---|---|---|---|---|---|---|
| | | | 1.236-3 выпуск 6 Р 9.8-1 | | | |
| НАЧ. ОТДЕЛА | ЮДИЦКИЙ | | Узлы изделий 4,5 | СТАДИЯ | ЛИСТ | ЛИСТОВ |
| ГИП | РУДНИК | | | Р | КМ-13 | |
| РУК. ГР. | СКОТНИКОВА | | | ЦНИИЭП торгово-бытовых зданий и туристских комплексов г. Москва | | |
| ПРОВЕРИЛ | РУДНИК | | | | | |
| РАЗРАБОТ. | БУБНОВСКАЯ | | | | | |

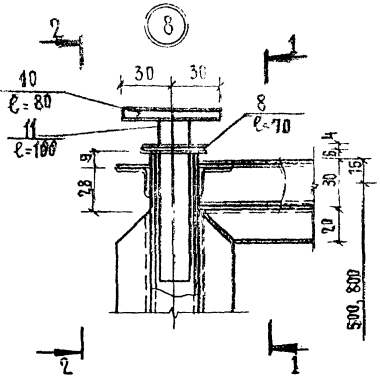


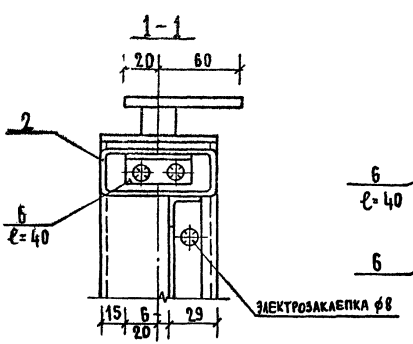


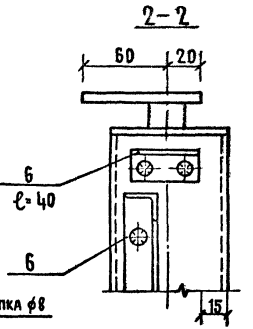


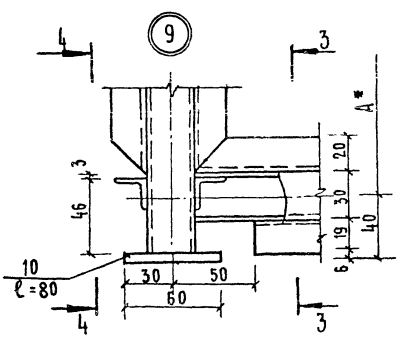


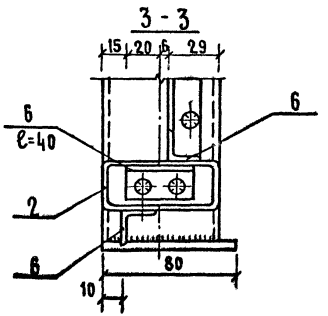


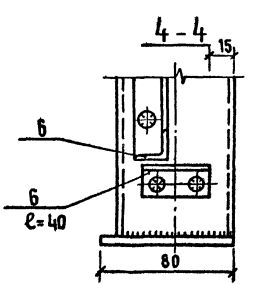


## Примечания:

1. Указания по изготовлению изделий даны на листе КМ-1.
2. Положение узлов дано на схемах изделий
3. x) размер по схеме изделия.

| | | | | | |
|---|---|---|---|---|---|
| | | | 1.236-3 выпуск 6 | | Р9.8-1 |
| Нач.отд. | Юдицкий | | Узлы изделий: 8; 9 | Стадия | Лист | Листов |
| ГИП | Рудник | | | Р | КМ-14 | |
| Рук.гр. | Скотникова | | | ЦНИИЭП торгово-бытовых зданий и туристских комплексов, г. Москва | | |
| Провер. | Рудник | | | | | |
| Разраб. | Бубновская | | | | | |

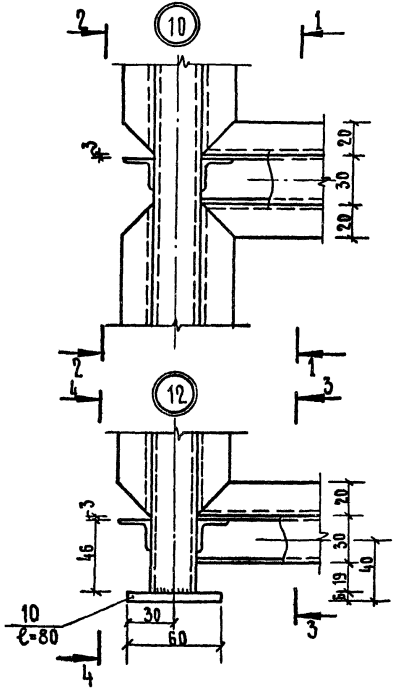


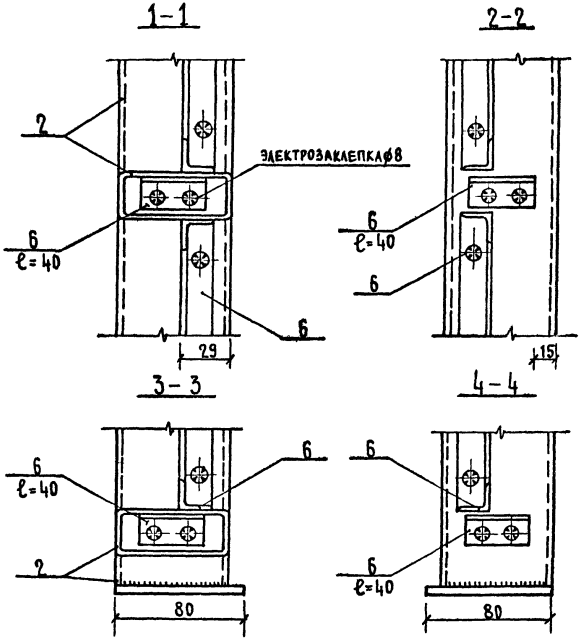


Примечания:

1. Указания по изготовлению изделий даны на листе КМ-1.
2. Положение узлов дано на схемах изделий.

| | | | | | |
|---|---|---|---|---|---|
| | | | | 1.236-3 выпуск 6 | Р9.8-1 |
| Нач. отд. | Юдицкий | | | | |
| ГИП | Рудник | | Узлы изделий 10,12 | Стадия Р | Лист КМ-15 | Листов |
| Рук. гр. | Скотникова | | | ЦНИИЭП торгово-бытовых зданий и туристских комплексов г. Москва | |
| Провер. | Рудник | | | | |
| Разраб. | Бубновская | | | | |

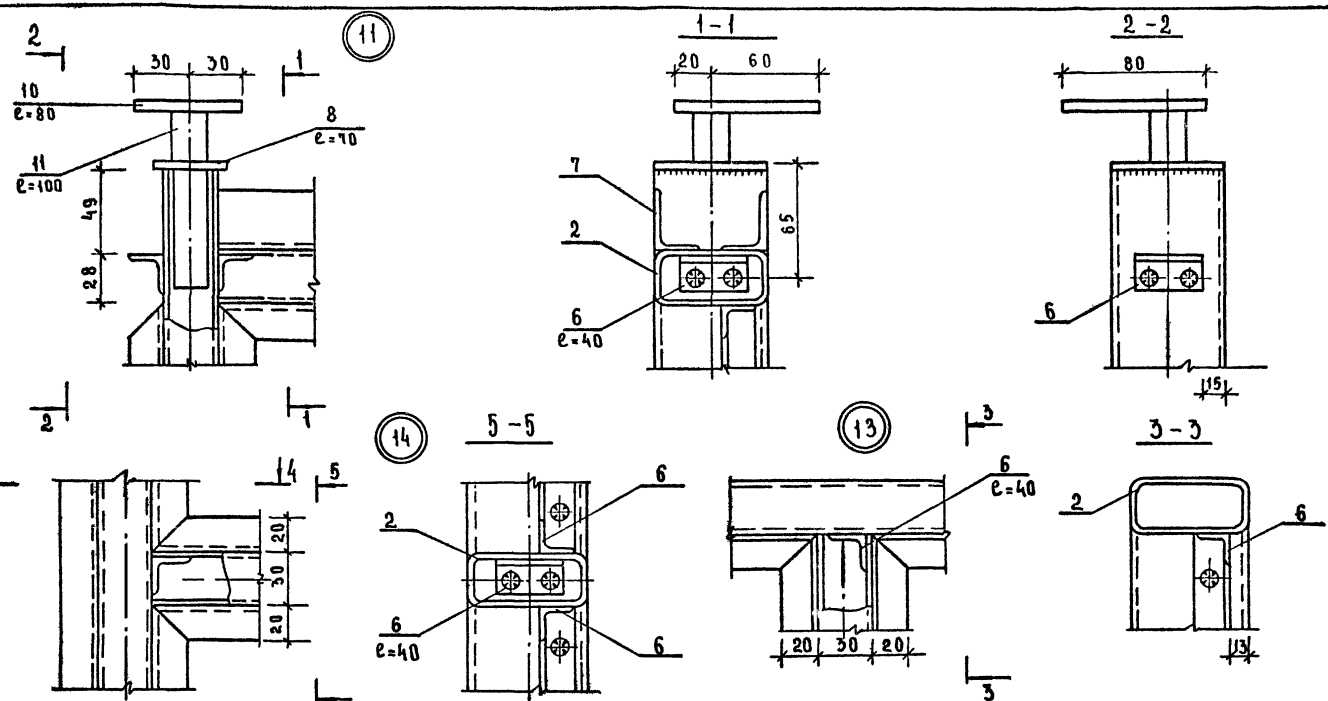


Примечания:

1. Указания по изготовлению изделий дано на листе КМ-1.
2. Положение узлов дано на схемах изделий.

| | | |
|---|---|---|
| Нач.отдела | Юдицкий | |
| ГИП | Рудник | |
| Рук.гр | Скотникова | |
| Проверил | Рудник | |
| Разработ | Бубновская | |

1.236-3 выпуск 6 РЭ.8-1

Узлы изделий: 11; 13; 14

| Стадия | Лист | Листов |
|---|---|---|
| Р | КМ-16 | |

ЦНИИЭП торгово-бытовых зданий и туристских комплексов г. Москва

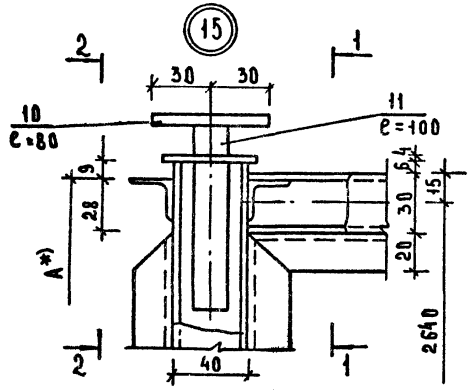


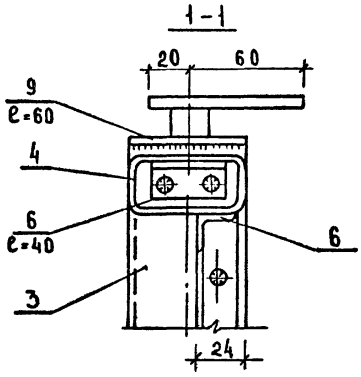


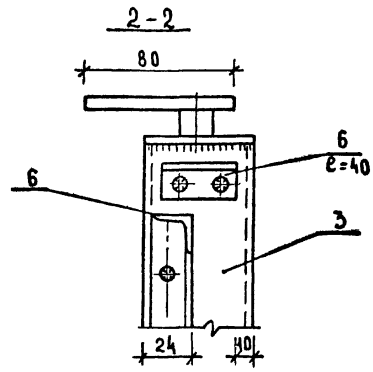


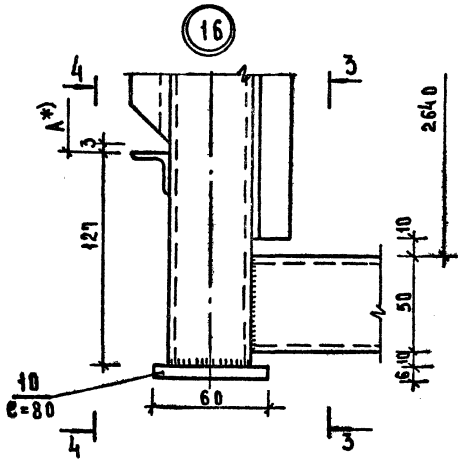


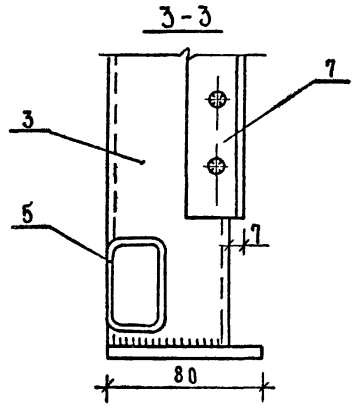


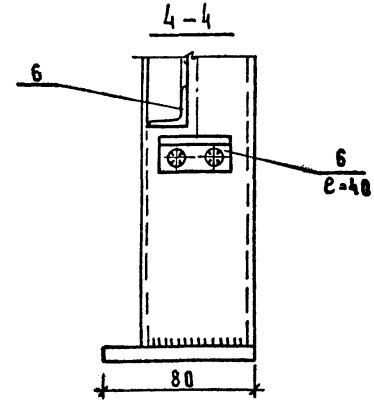


## Примечания:

1. Указания по изготовлению изделий даны на листе КМ-1.
2. Положение узлов дано на схемах изделий.
3. *) размер по схеме изделия

| | | | | | | |
|---|---|---|---|---|---|---|
| | | | 1.236-3 выпуск 6 | | | РЭ.8-1 |
| НАЧ.ОТД | ЮДИЦКИЙ | | Узлы изделий 15,16 | СТАДИЯ | ЛИСТ | ЛИСТОВ |
| ГИП | РУДНИК | | | Р | КМ-17 | |
| РУК.ГР | СКОТНИКОВА | | | ЦНИИЭП торгово-бытовых зданий и туристских комплексов | | |
| ПРОВЕРИЛ | РУДНИК | | | | | |
| РАЗРАБОТ | БУБНОВСКАЯ | | | | | |

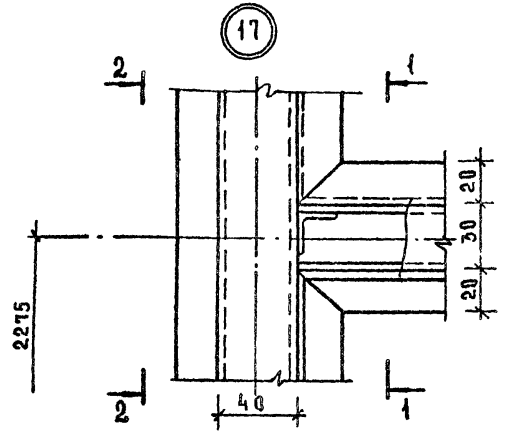


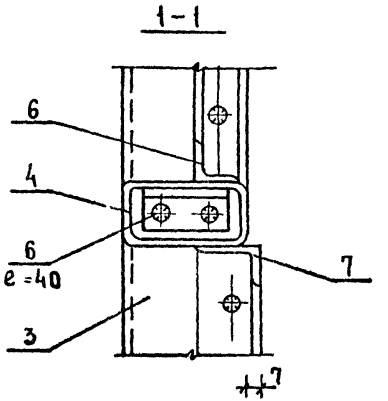


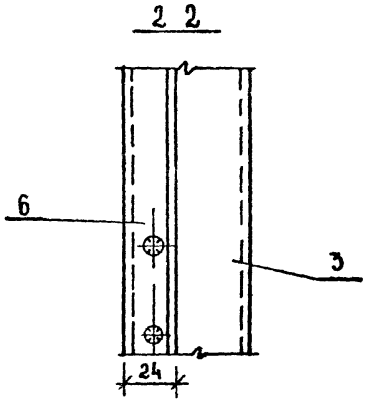


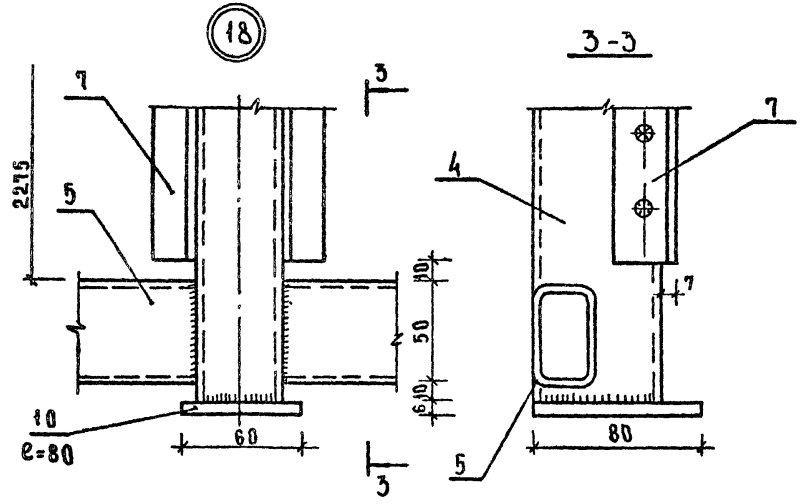


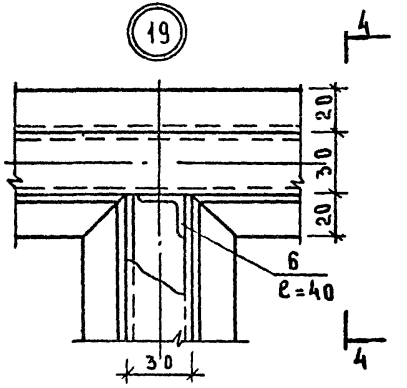


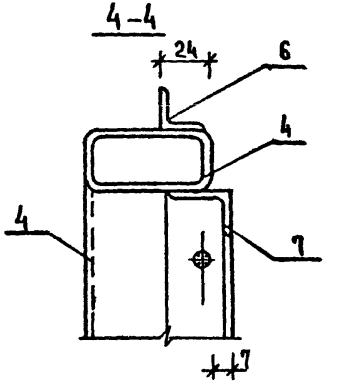


Примечания:

1. Указания по изготовлению изделий даны на листе КМ-1.
2. Положение узлов дано на схемах изделий.

| | | | | | |
|---|---|---|---|---|---|
| | | | 1.236-3 выпуск 6 | | Р 9.8-1 |
| Нач.отдела | Юдицкий | | Узлы изделий 17,18,19 | Стадия | Лист | Листов |
| Гип | Рудник | | | Р | КМ-18 | |
| Рук. гр. | Скотникова | | | ЦНИИЭП торгово-бытовых зданий и туристских комплексов г. Москва | | |
| Проверил | Рудник | | | | | |
| Разработ. | Бубновская | | | | | |

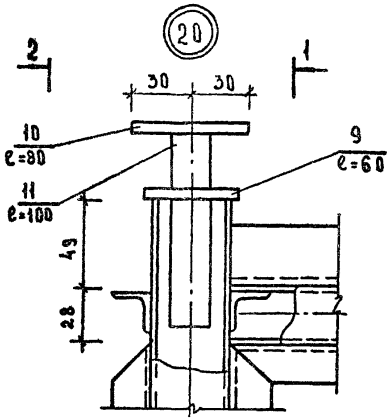


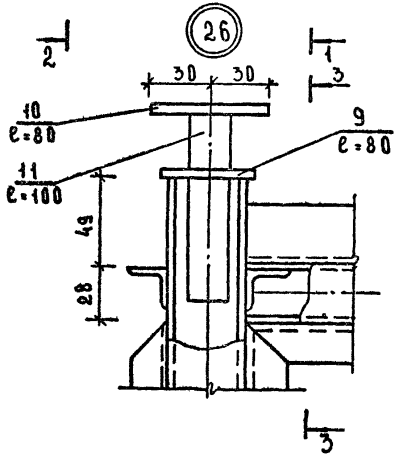


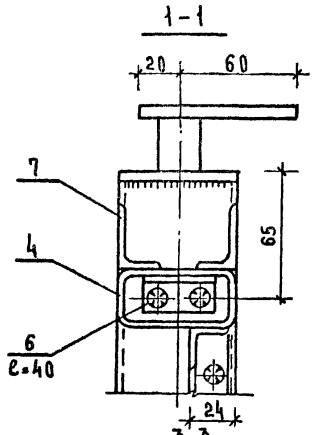


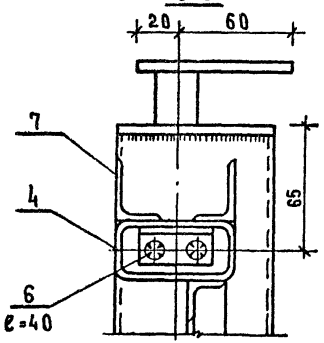


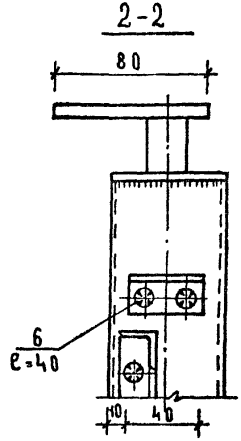


## Примечания:

1. Указания по изготовлению изделий даны на листе КМ-1.
2. Положение узлов дано на схемах изделий.

| | | | | | |
|---|---|---|---|---|---|
| | | | 1.236-3 выпуск 6 | | РЭ 8-1 |
| Нач.отдела | Юдицкий | | Узлы изделий 20,26 | Стадия | Лист | Листов |
| ГИП | Рудник | | | Р | КМ-19 | |
| Рук.гр. | Скотникова | | | ЦНИИЭП торгово-бытовых зданий и туристских комплексов г. Москва | | |
| Проверил | Рудник | | | | | |
| Разработ | Бубновская | | | | | |

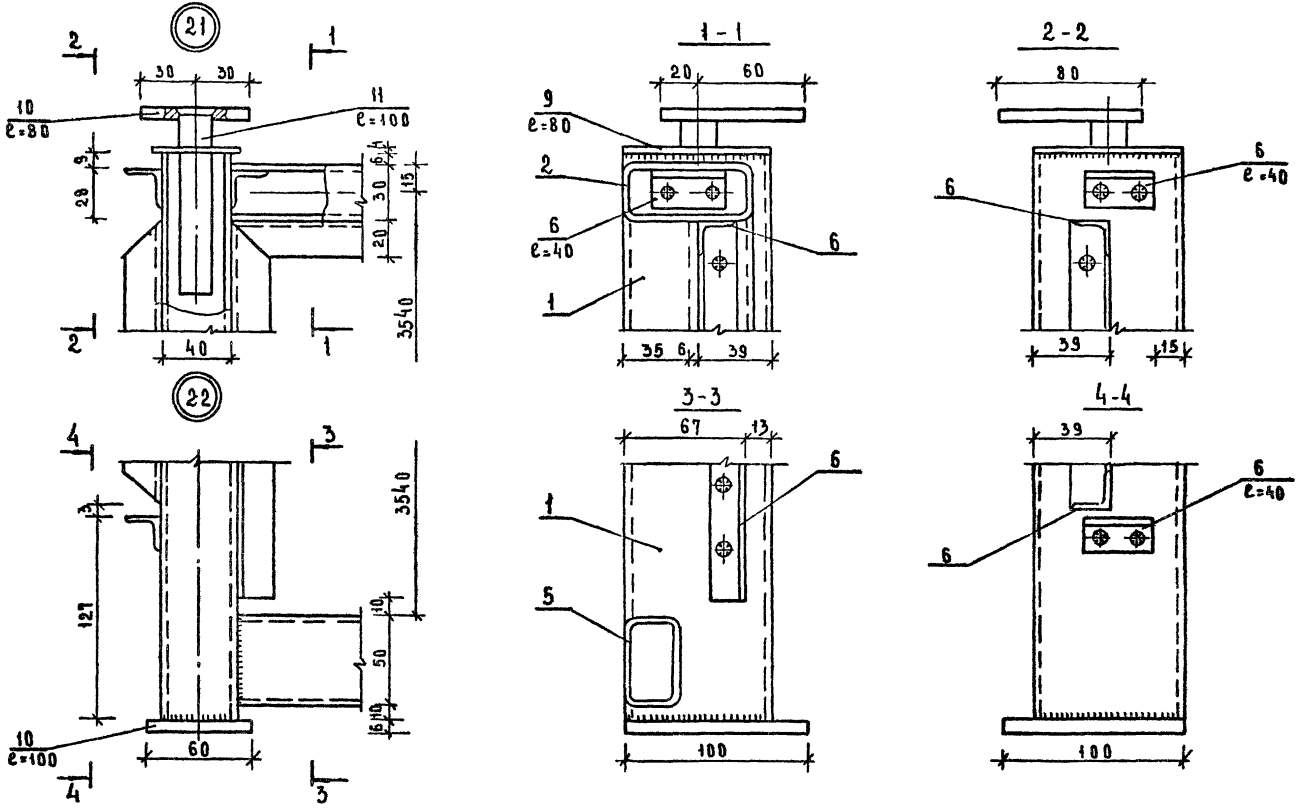


Примечания:

1. Указания по изготовлению изделий даны на листе КМ-1.
2. Положение узлов дано на схемах изделий

| | | |
|---|---|---|
| Нач. отдела | Юдицкий | |
| Гип | Рудник | |
| Рук. гр | Скотникова | |
| Проверил | Рудник | |
| Разработ. | Буковская | |

1.236-3 выпуск 6 РЭ 8-1

Узлы изделий 21; 22

| Стадия | Лист | Листов |
|---|---|---|
| Р | КМ-20 | |

ЦНИИЭП торгово-бытовых зданий и туристских комплексов г. Москва

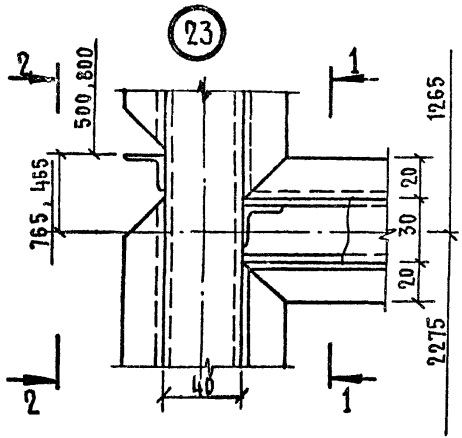


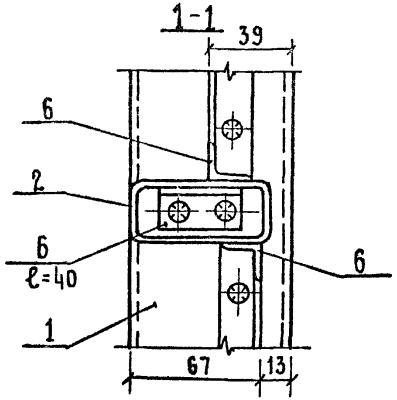


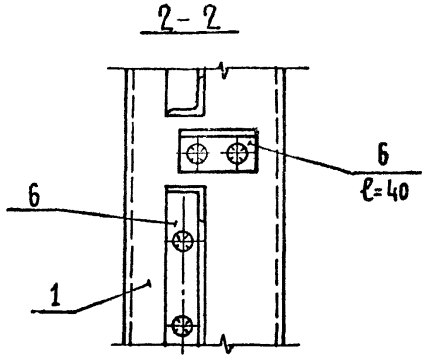


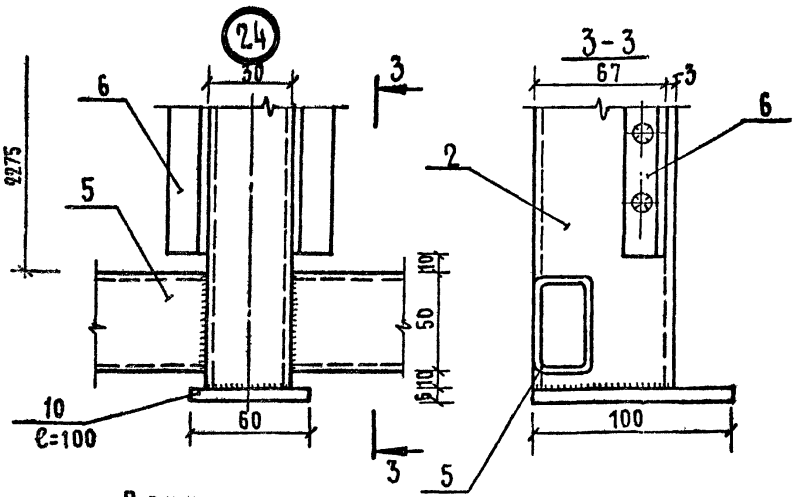


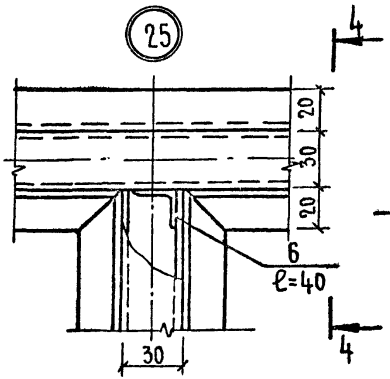


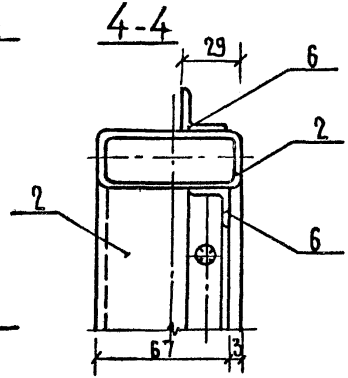


Примечания:

1. Указания по изготовлению изделий даны на листе КМ-1.
2. Положение узлов дано на схемах изделий.

| | | | | |
|---|---|---|---|---|
| | | | 1.236-3 выпуск 6 | Р9.8-1 |
| Нач.отд. | Юдицкий | | Узлы изделий: 23; 24; 25 | Стадия Р; Лист КМ-21; Листов |
| ГИП | Рудник | | | ЦНИИЭП торгово-бытовых зданий и туристских комплексов г. Москва |
| Рук.гр. | Скотникова | | | |
| Провер. | Рудник | | | |
| Разраб. | Бубновская | | | |

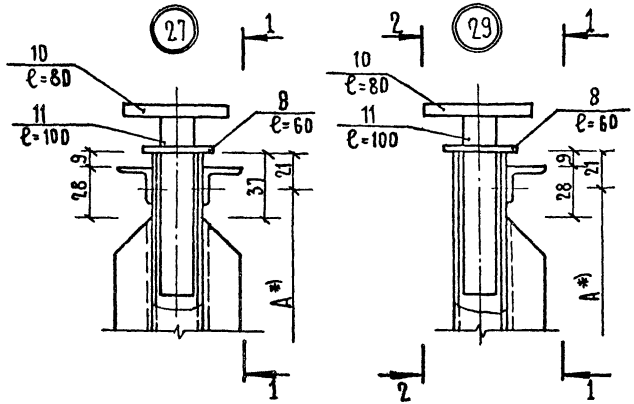


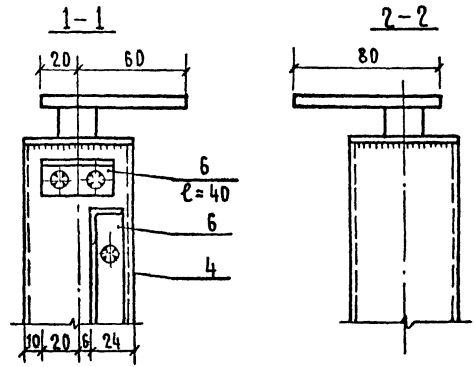


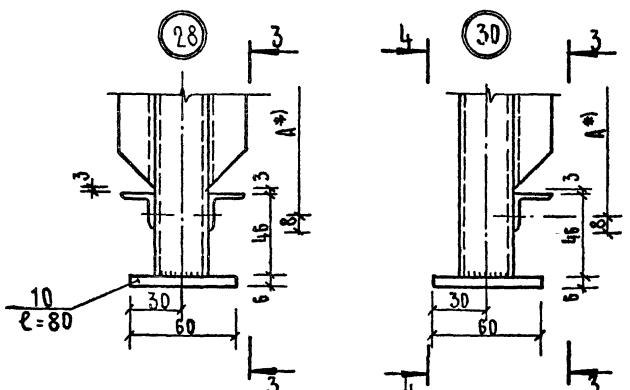


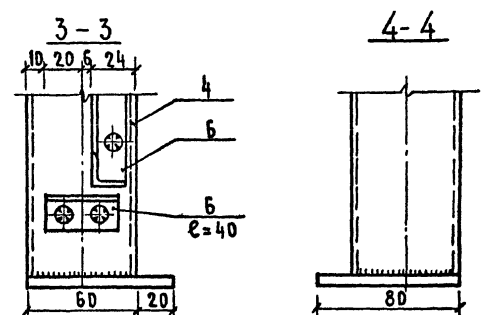


Примечания:

1. Указания по изготовлению изделий даны на листе КМ-1.
2. Положение узлов дано на схемах изделий.
3. *) размер по схеме изделия

| | | |
|---|---|---|
| Нач. отд. | Юдицкий | |
| ГИП | Рудник | |
| Рук. гр. | Скотникова | |
| Провер. | Рудник | |
| Разраб. | Бубновская | |

1.236-3 выпуск 6 Р9.8-1

Узлы изделий: 27; 28; 29; 30

| Стадия | Лист | Листов |
|---|---|---|
| Р. | КМ-22 | |

ЦНИИЭП торгово-бытовых зданий и туристских комплексов г. Москва

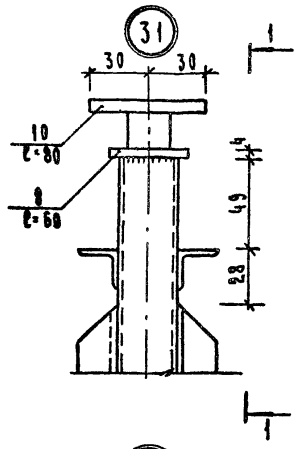


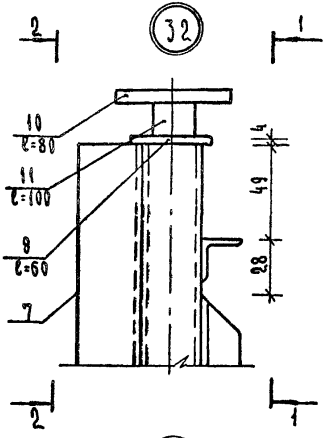


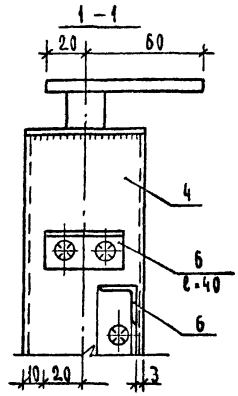


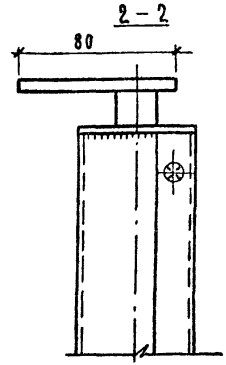


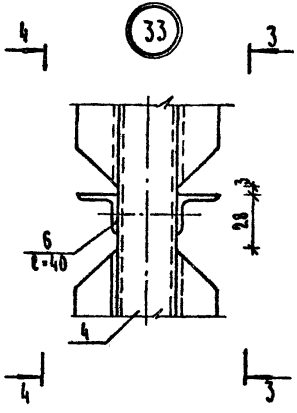


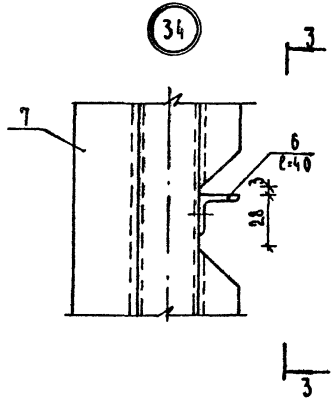


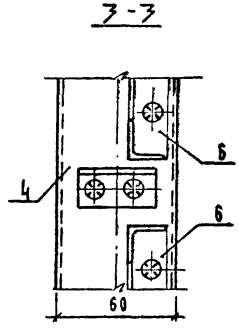


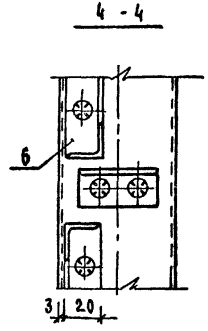


Примечания:

1. Указания по изготовлению изделий даны на листе КМ-1.
2. Положение узлов дано на схемах изделий.

| | | | | | | |
|---|---|---|---|---|---|---|
| | | | 1.236-3 выпуск 6 | | Р9.8-1 | |
| Нач. отд. | Юдицкий | | Узлы изделий: 31, 32, 33, 34 | Стадия | Лист | Листов |
| ГИП | Рудник | | | Р | КМ-23 | |
| Рук. гр. | Скотникова | | | ЦНИИЭП торгово-бытовых зданий и туристских комплексов г. Москва | | |
| Провер. | Рудник | | | | | |
| Разработ. | Бубновская | | | | | |

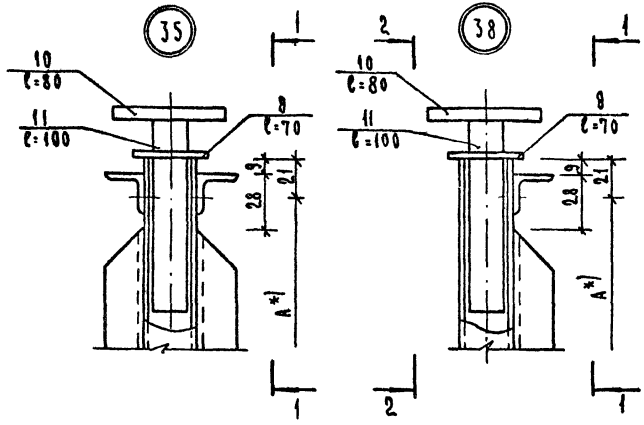


Примечания

1. Указания по изготовлению изделий даны на листе КМ-1.
2. Положение узлов дано на схемах изделий.
*) Размер А см. на схеме изделия.

| | | | | | | |
|---|---|---|---|---|---|---|
| | | | 1.236-3 выпуск 6 | | | Р9.8-1 |
| Нач.отд. | Юдицкий | | | Стадия | Лист | Листов |
| ГИП | Рудник | | | Р | КМ-24 | |
| Рук. гр. | Скотникова | | Узлы изделий 35, 36, 38, 39 | ЦНИИЭП торгово-бытовых зданий и туристских комплексов г. Москва | | |
| Проверил | Рудник | | | | | |
| Разработ. | Бубновская | | | | | |

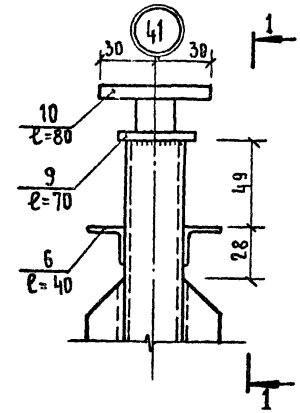


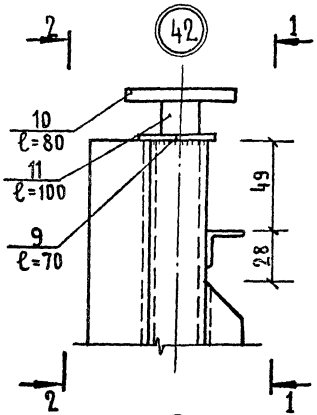


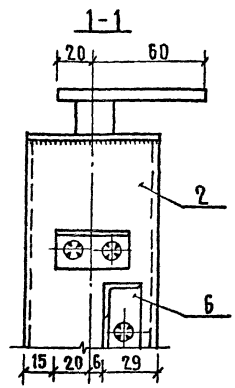


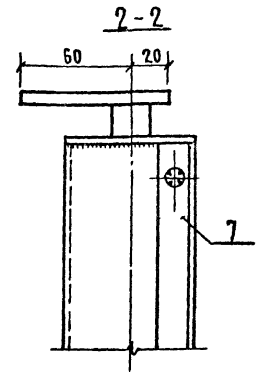


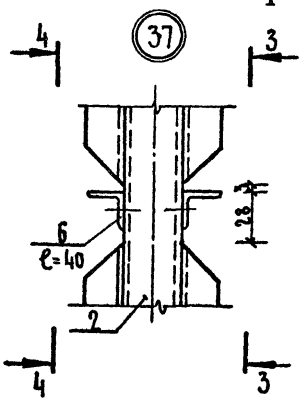


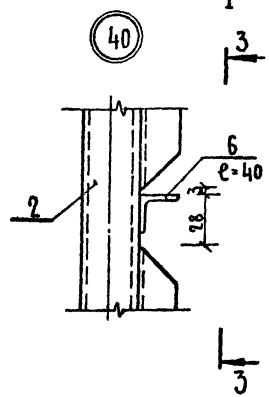


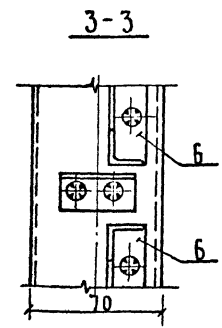


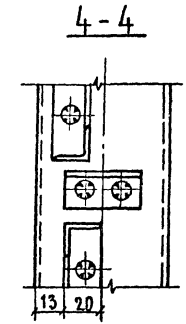


Примечания:

1. Указания по изготовлению изделий даны на листе КМ-1
2. Положение узлов дано на схемах изделий.

| | | | | | |
|---|---|---|---|---|---|
| | | | 1.236-3 выпуск 6 | | Р9.8-1 |
| Нач.отд. | Юдицкий | | Узлы изделий: 37; 40; 41; 42 | Стадия | Лист | Листов |
| ГИП | Рудник | | | Р. | КМ-25 | |
| Рук.гр. | Скотникова | | | ЦНИИЭП торгово-бытовых зданий и туристских комплексов г. Москва | | |
| Провер. | Рудник | | | | | |
| Разраб. | Бубновская | | | | | |

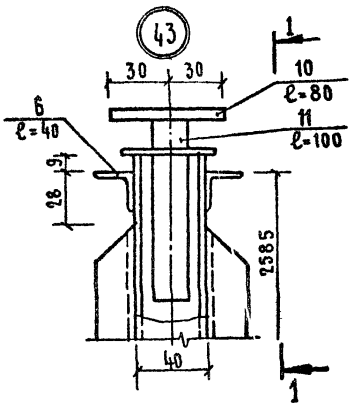


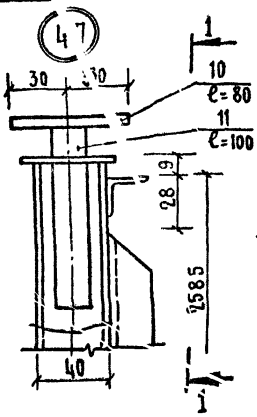


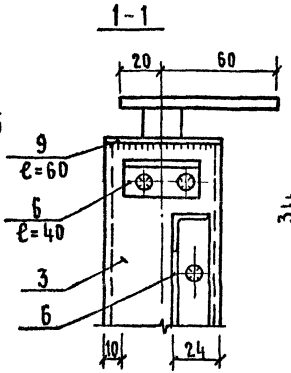


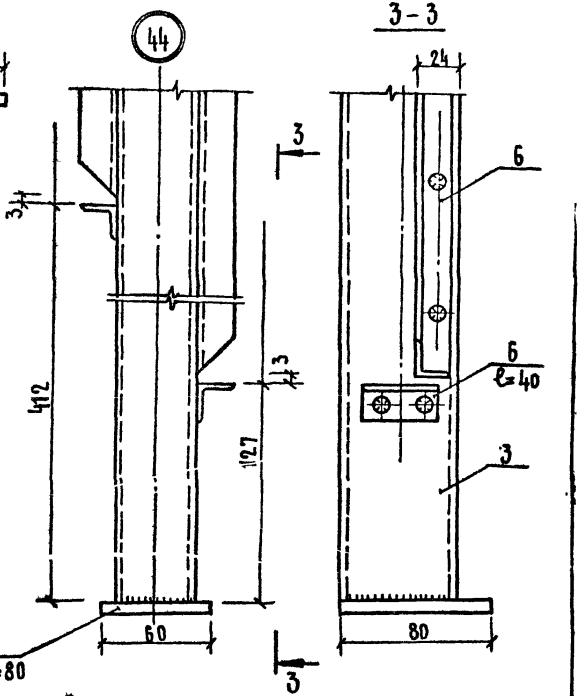


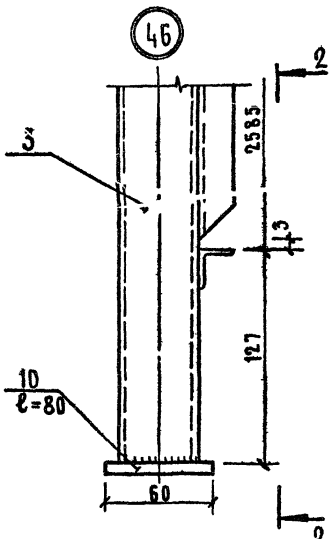


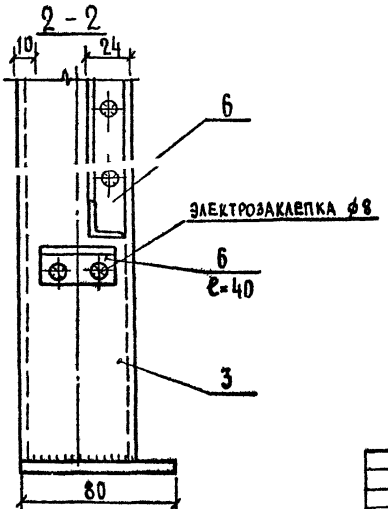


Примечания:

1. Указания по изготовлению изделий даны на листе КМ-1.
2. Положение узлов дано на схемах изделий.

| | | | | | |
|---|---|---|---|---|---|
| | | | 1.236-3 выпуск 6 | | Р9.8-1 |
| Нач. отд. | Юдицкий | | Узлы изделий 43,44,46,47 | Стадия | Лист | Листов |
| ГИП | Рудник | | | Р. | КМ-26 | |
| Рук. гр. | Скотникова | | | ЦНИИЭП торгово-бытовых зданий и туристских комплексов г. Москва | | |
| Проверил | Рудник | | | | | |
| Разработ. | Бубновская | | | | | |

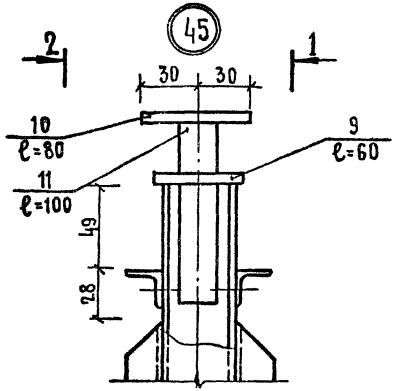


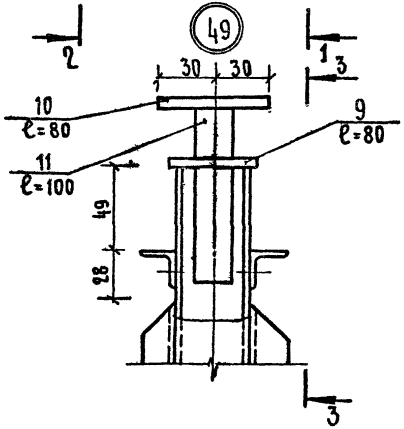


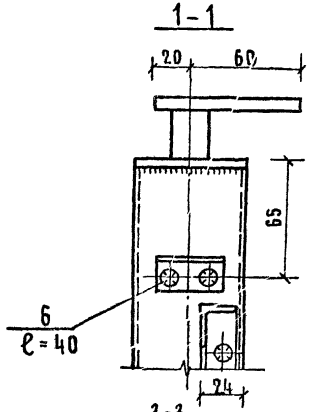


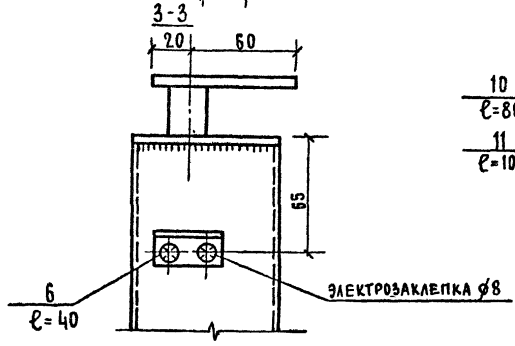


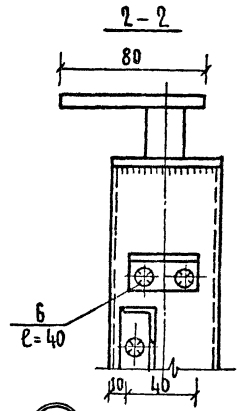


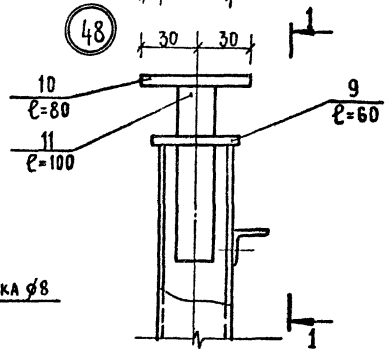


## Примечания:

1. Указания по изготовлению изделий даны на листе КМ-1
2. Положение узлов дано на схемах изделий.

| | | | | | |
|---|---|---|---|---|---|
| | | | 1.236-3 выпуск 6 | | Р9.8-1 |
| Нач.отд. | Юдицкий | | Узлы изделий 45, 48, 49 | Стадия | Лист | Листов |
| ГИП | Рудник | | | Р. | КМ-27 | |
| Рук.гр. | Скотникова | | | ЦНИИЭП торгово-бытовых зданий и туристских комплексов г. Москва | | |
| Провер. | Рудник | | | | | |
| Разраб. | Бубновская | | | | | |

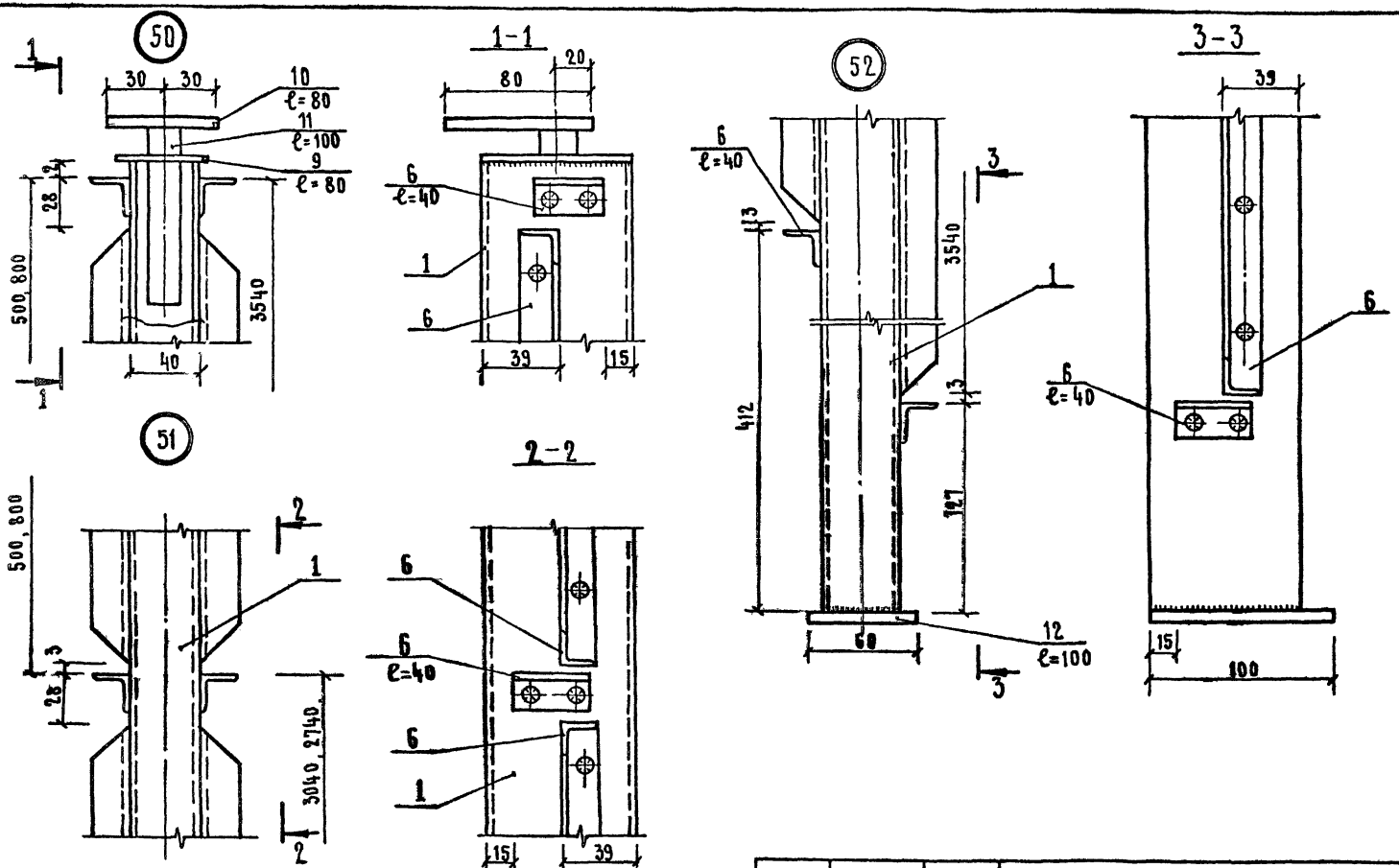


Примечания:

1. Указания по изготовлению изделий даны на листе КМ-1
2. Положение узлов дано на схемах изделий.

| | | | | | |
|---|---|---|---|---|---|
| | | | 1.236-3 выпуск 6 | | Р9.8-1 |
| Нач.отд. | Юдицкий | | Узлы изделий: 50, 51, 52 | Стадия | Лист | Листов |
| ГИП | Рудник | | | Р | КМ-28 | |
| Рук.гр. | Скотникова | | | ЦНИИЭП торгово-бытовых зданий и туристских комплексов г. Москва | | |
| Провер. | Рудник | | | | | |
| Разраб. | Бубновский | | | | | |

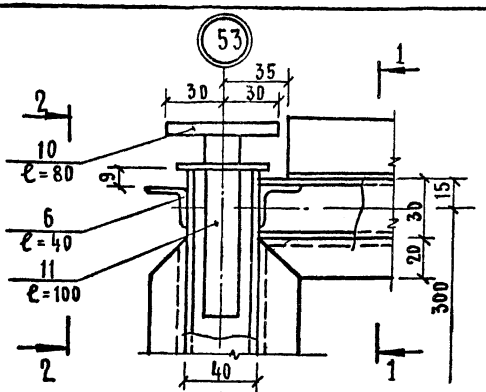


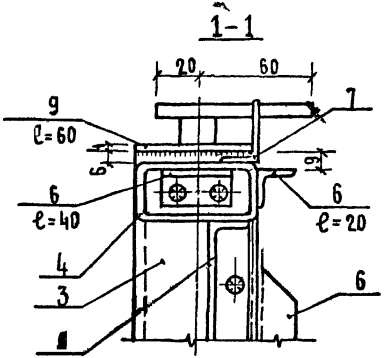


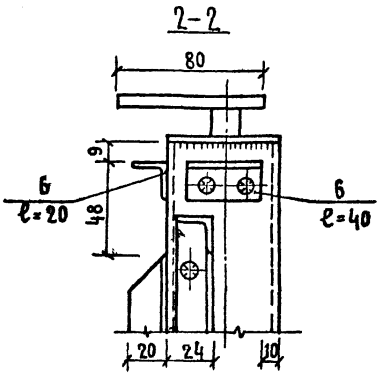


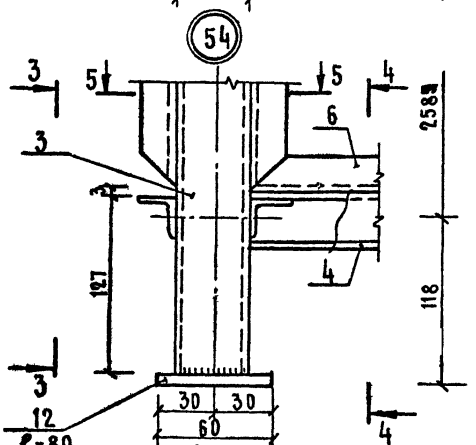


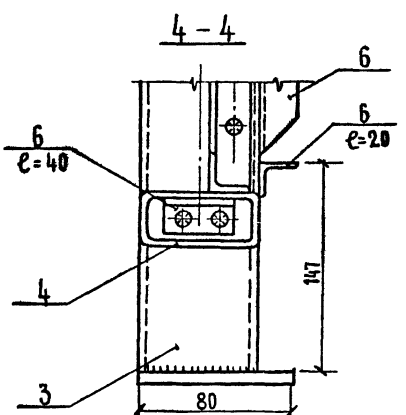


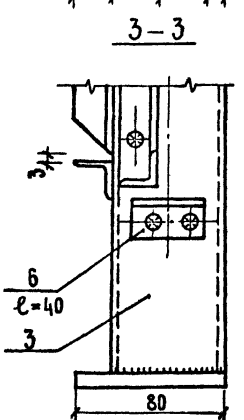


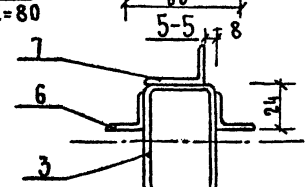


## Примечания:

1. Указания по изготовлению изделий даны на листе КМ-1.
2. Положение узлов дано на схеах изделий.

| | | | | | |
|---|---|---|---|---|---|
| | | | 1.236-3 выпуск 6 | | Р9.8-1 |
| Нач.отд. | Юдицкий | | Узлы изделий: 53, 54 | Стадия | Лист | Листов |
| ГИП | Рудник | | | Р. | КМ-29 | |
| Рук.гр. | Скотникова | | | ЦНИИЭП торгово-бытовых зданий и туристских комплексов г. Москва | |
| Провер. | Рудник | | | | |
| Разраб. | Бубновская | | | | |

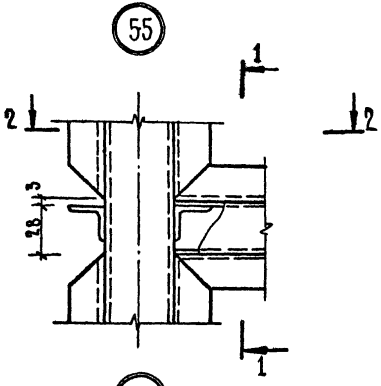


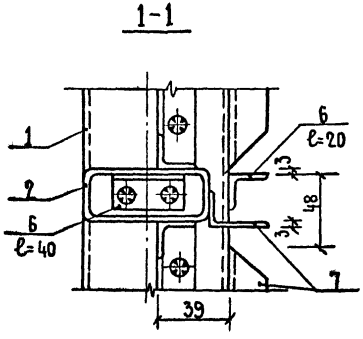


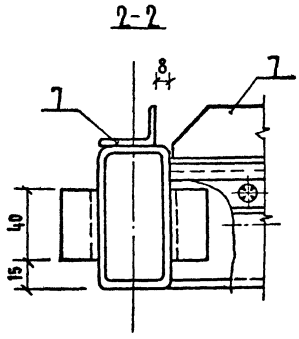


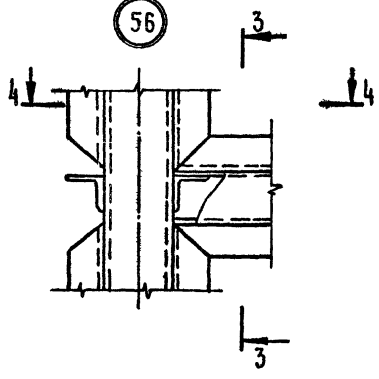


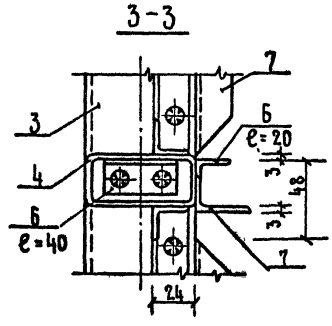


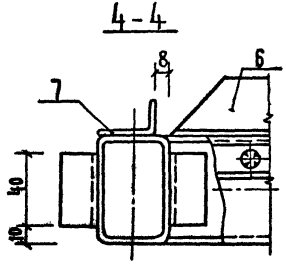


Примечания:

1. Указания по изготовлению изделий даны на листе КМ-1.
2. Положение узлов дано на схемах изделий.

| | | | | | |
|---|---|---|---|---|---|
| | | | 1.236-3 выпуск 6 | | Р9.8-1 |
| Нач.отд. | Юдицкий | | Узлы изделий 55, 56 | Стадия | Лист | Листов |
| ГИП | Рудник | | | Р. | КМ-30 | |
| Рук.гр. | Скотникова | | | ЦНИИЭП торгово-бытовых зданий и туристских комплексов г. Москва | | |
| Провер. | Рудник | | | | | |
| Разработ. | Бубновская | | | | | |

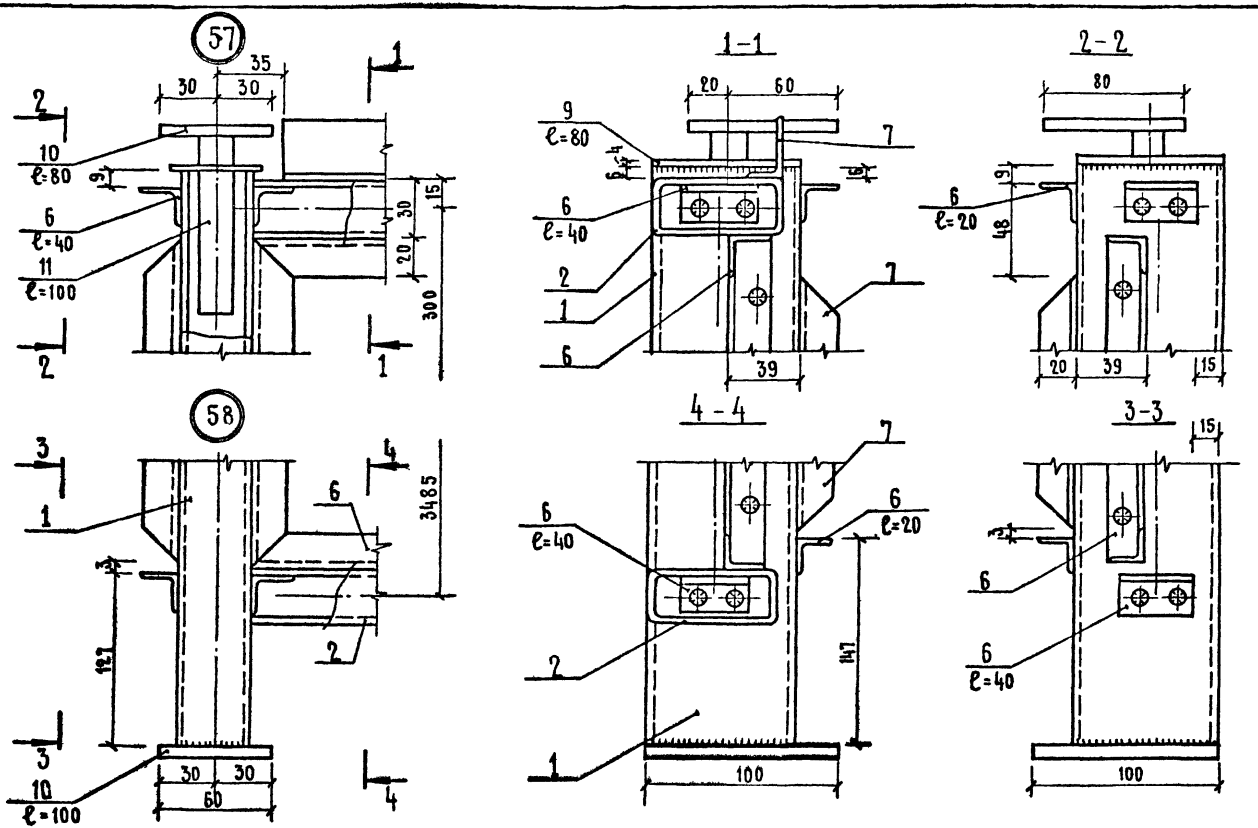


Примечания:

1. Указания по изготовлению изделий даны на листе КМ-1.
2. Положение узлов дано на схемах изделий.

| | | | | | |
|---|---|---|---|---|---|
| | | | 1.236-3 выпуск 6 | | Р9.8-1 |
| Нач. отд. | Юдицкий | | Узлы изделий: 57, 58 | Стадия | Лист | Листов |
| ГИП | Рудник | | | Р | КМ-31 | |
| Рук. гр. | Скотникова | | | ЦНИИЭП торгово-бытовых зданий и туристских комплексов г. Москва | | |
| Провер. | Рудник | | | | | |
| Разраб. | Бубновская | | | | | |

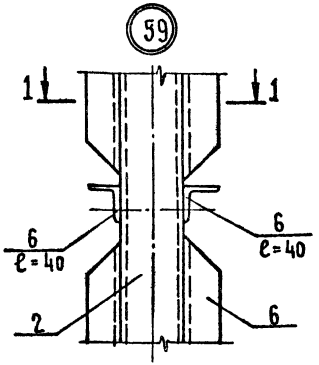


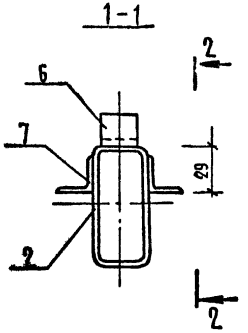


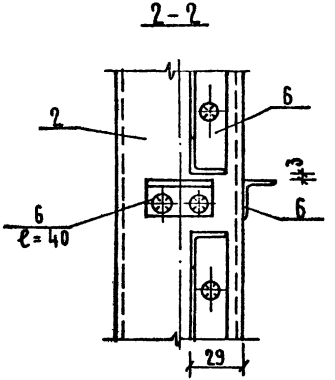


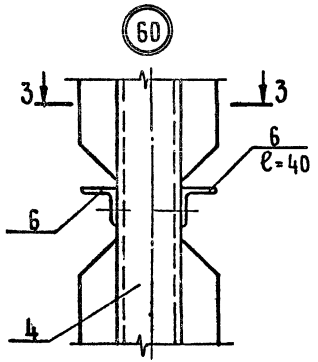


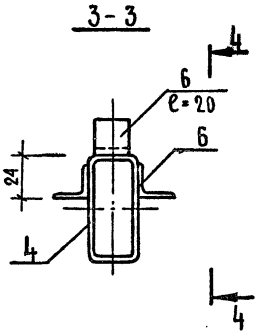


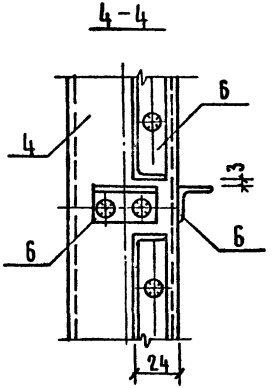


Примечания:

1. Указания по изготовлению изделий дано на листе КМ-1.
2. Положение узлов дано на схемах изделий.

| | | | | | | |
|---|---|---|---|---|---|---|
| | | | 1.236-3 выпуск 6 | | | |
| | | | | | | |
| Нач.отд. | Юдицкий | | Узлы изделий 59,60 | Стадия | Лист | Листов |
| ГИП | Рудник | | | Р. | КМ-32 | |
| Рук.гр. | Скотникова | | | ЦНИИЭП торгово-бытовых зданий и туристских комплексов г. Москва | | |
| Провер. | Рудник | | | | | |
| Разраб. | Бубновская | | | | | |

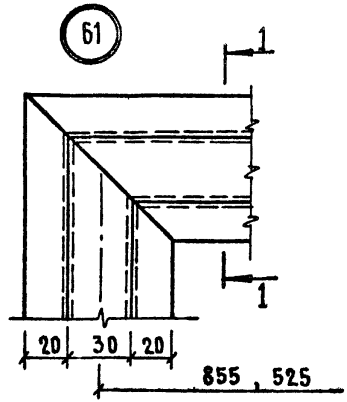


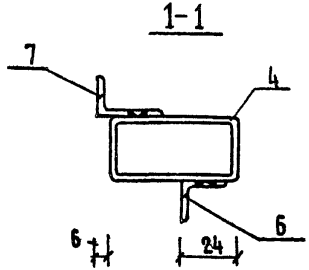


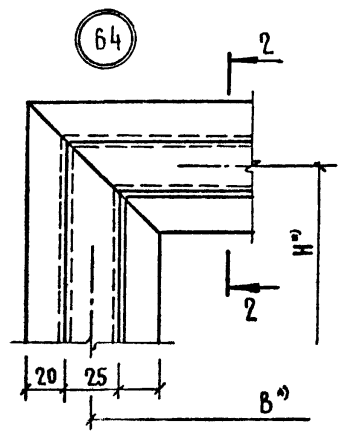


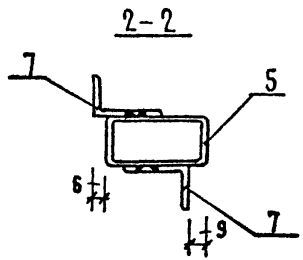


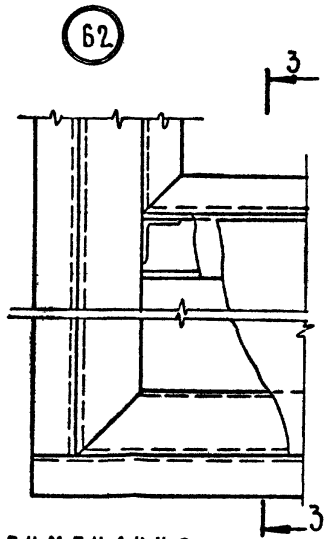


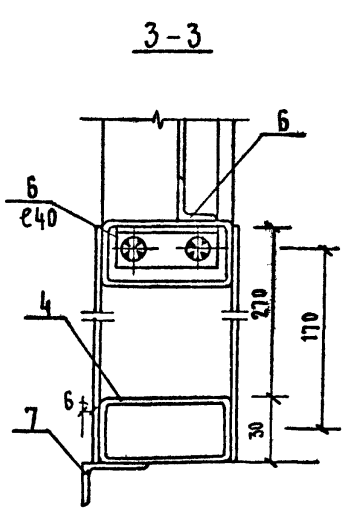


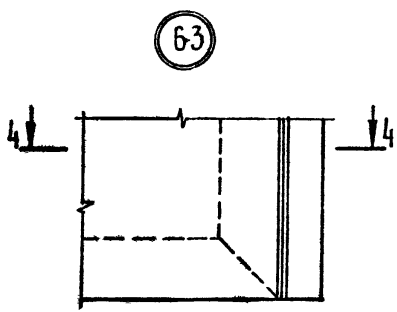


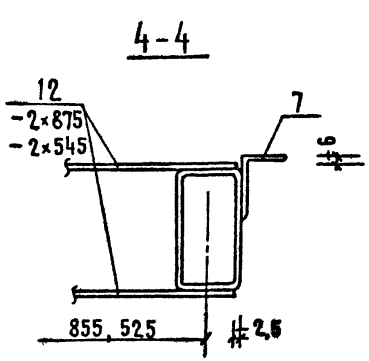


*) РАЗМЕРЫ ПО СХЕМАМ ИЗДЕЛИЙ

## Примечания:

1. Указания по изготовлению изделий даны на листе КМ-1.
2. Положение узлов дано на схемах изделий

| | | | | | |
|---|---|---|---|---|---|
| | | | 1.236-3 выпуск 6 | | Р9.8-1 |
| Нач.отд. | Юдицкий | | Узлы изделий 61,62,63,64 | Стадия | Лист | Листов |
| ГИП | Рудник | | | Р | КМ-33 | |
| Рук.гр. | Скотникова | | | ЦНИИЭП торгово-бытовых зданий и туристских комплексов г. Москва | | |
| Провер. | Рудник | | | | | |
| Разработ. | Бубновская | | | | | |

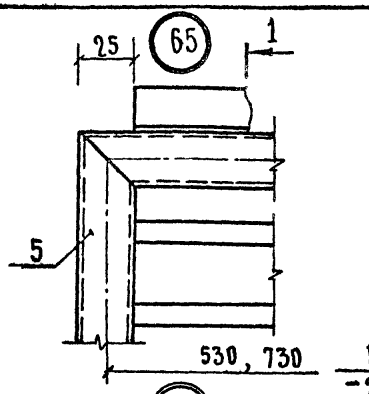


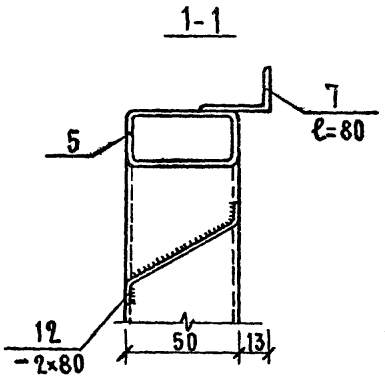


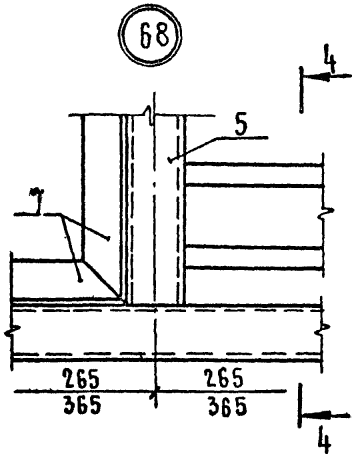


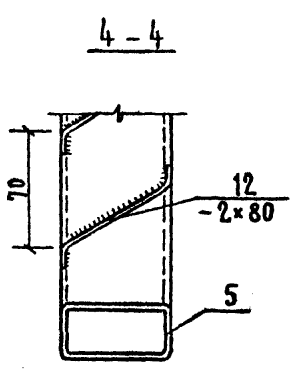


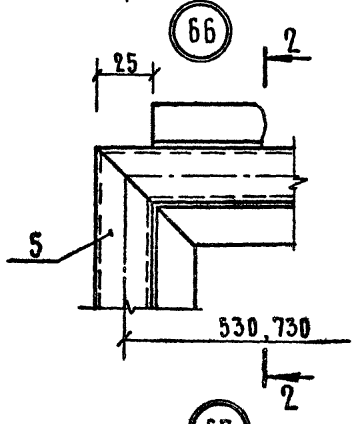


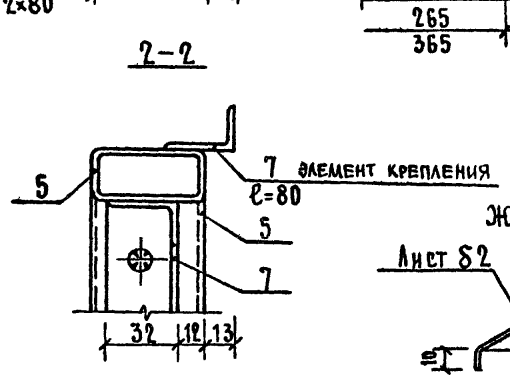


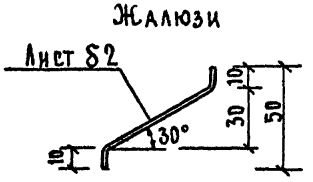


Схема положения элементов крепления.

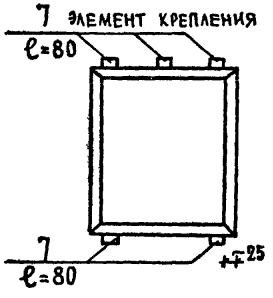


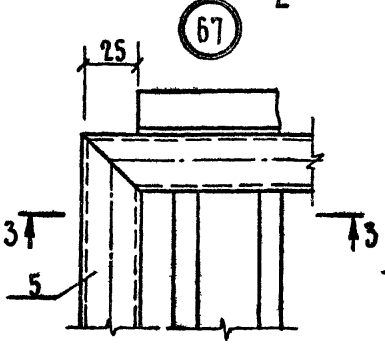


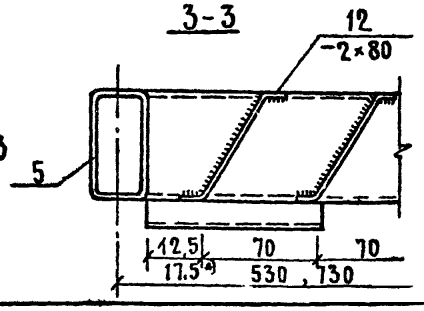


## Примечания:

1. Указания по изготовлению изделий даны на листе КМ-1.
2. Положение узлов дано на схеме изделий.
3. *) 17,5 - при ширине решетки 530;
   12,5 - при ширине решетки 730.

| | | |
|---|---|---|
| Нач.отд | Юдицкий | |
| ГИП | Рудник | |
| Рук. гр. | Скотникова | |
| Провер. | Рудник | |
| Разраб | Бубновская | |

1,236-3 выпуск 6 Р9.8-1

Узлы изделий 65,66,67,68

| Стадия | Лист | Листов |
|---|---|---|
| Р | КМ-34 | |

ЦНИИЭП торгово-бытовых зданий и туристских комплексов г. Москва

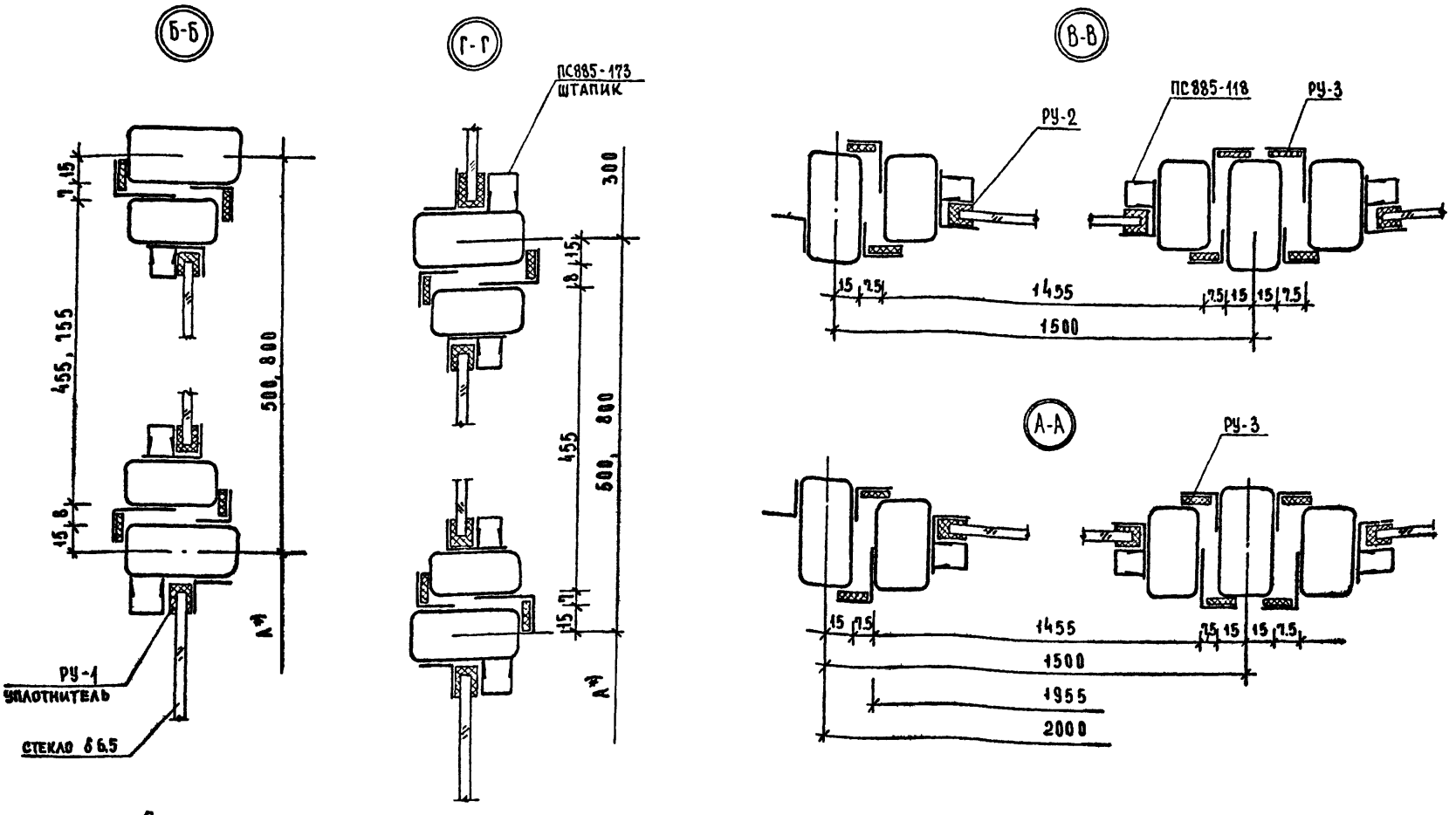


Примечания:

1. Указания по изготовлению изделий даны на листе КМ-1.
2. Положение сечений дано на схемах изделий лист КМ-3.
3. *) Размер принять по схемам изделий.
4. Нормали алюминиевых и резиновых профилей - лист КМ-48

| | | |
|---|---|---|
| Нач. отдела | Юдицкий | |
| ГИП | Рудник | |
| Рук. гр | Скотникова | |
| Проверил | Скотникова | |
| Разработ. | Васильева | |

1.236-3 выпуск 6 Р9. 8-1

Монтажные сечения изделий А-А; Б-Б; В-В; Г-Г

| Стадия | Лист | Листов |
|---|---|---|
| Р | КМ-35 | |

ЦНИИЭП торгово-бытовых зданий и туристских комплексов

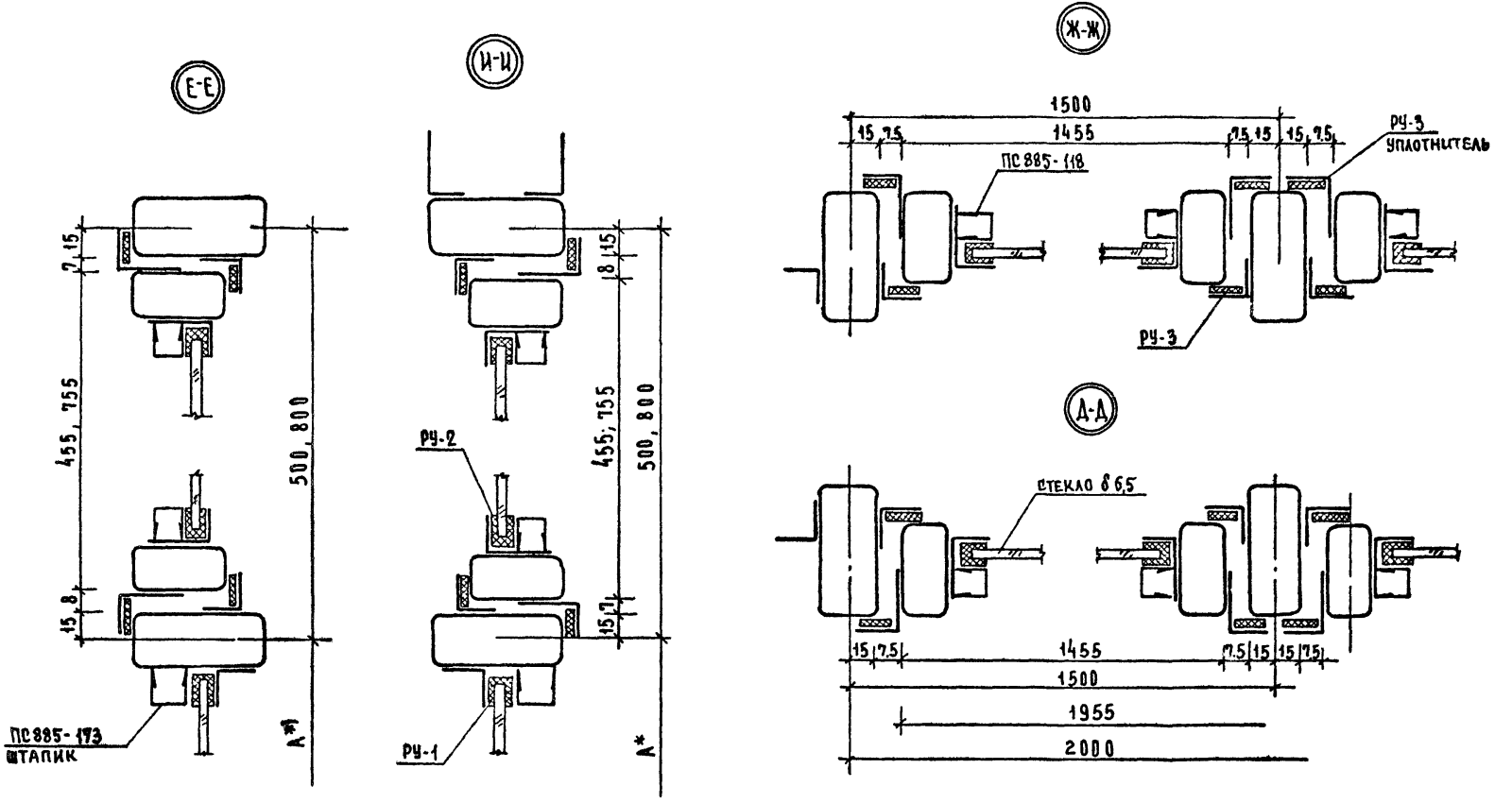


Примечания.

1. Указания по изготовлению изделий даны на листе КМ-1.
2. Положение сечений дано на схемах изделий лист КМ-4.
3. Нормали алюминиевых и резиновых профилей - лист КМ-48

*) Размер принять по схемам изделий

| | | | | | |
|---|---|---|---|---|---|
| | | | 1.236-3 выпуск 6 | | Р 9.8-1 |
| Нач. отдела | Юдицкий | | Монтажные сечения изделий Д-Д; Е-Е; Ж-Ж; И-И | Стадия | Лист | Листов |
| ГИП | Рудник | | | Р | КМ-36 | |
| Рук. гр. | Скотникова | | | ЦНИИЭП торгово-бытовых зданий и туристских комплексов г. Москва | | |
| Проверил | Скотникова | | | | | |
| Разработ | Васильева | | | | | |

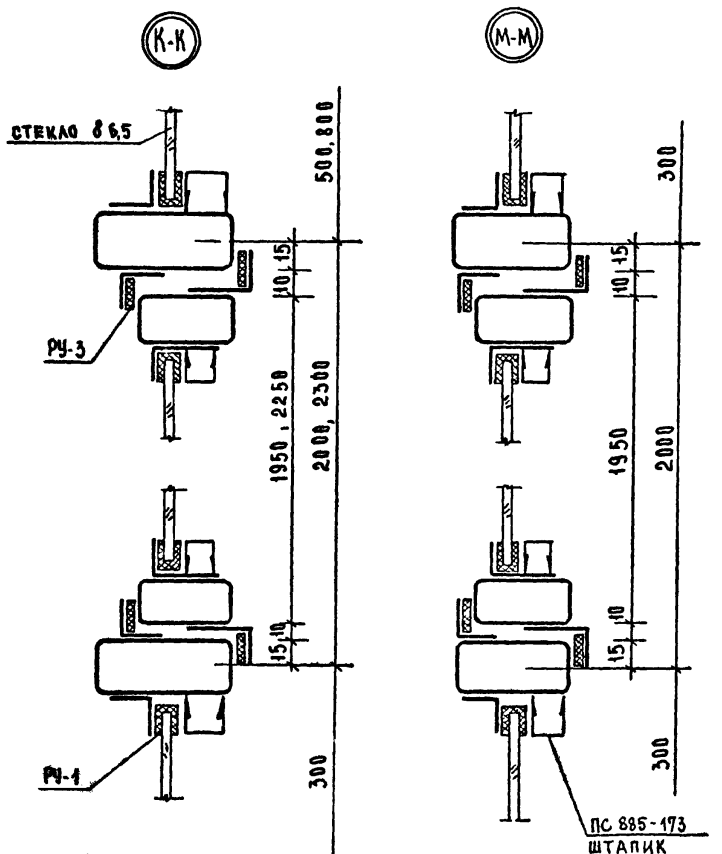





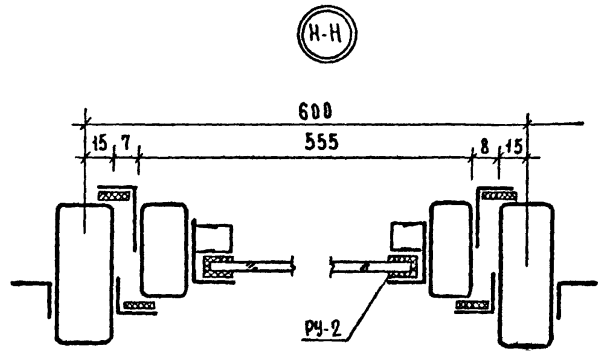


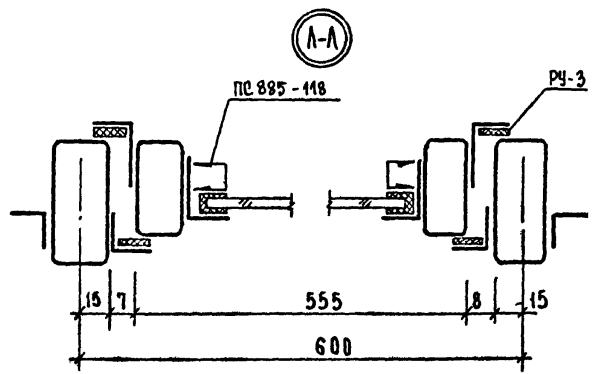


Примечания:

1. Указания по изготовлению изделий даны на листе КМ-1.
2. Положение сечений дано на схемах изделий листы КМ-3, 4
3. Нормали алюминиевых и резиновых профилей - лист КМ-48.

| | | | | | |
|---|---|---|---|---|---|
| | | | 1.236-3 выпуск 6 | | РУ. 8-1 |
| НАЧ. ОТДЕЛА | ЮДИЦКИЙ | | Монтажные сечения изделий К-К; Л-Л; М-М; Н-Н | СТАДИЯ | ЛИСТ | ЛИСТОВ |
| ГИП | РУДНИК | | | Р | КМ-37 | |
| РУК. ГР. | СКОТНИКОВА | | | ЦНИИЭП торгово-бытовых зданий и туристских комплексов г. МОСКВА | | |
| ПРОВЕРИЛ | СКОТНИКОВА | | | | | |
| РАЗРАБОТ | ВАСИЛЬЕВА | | | | | |

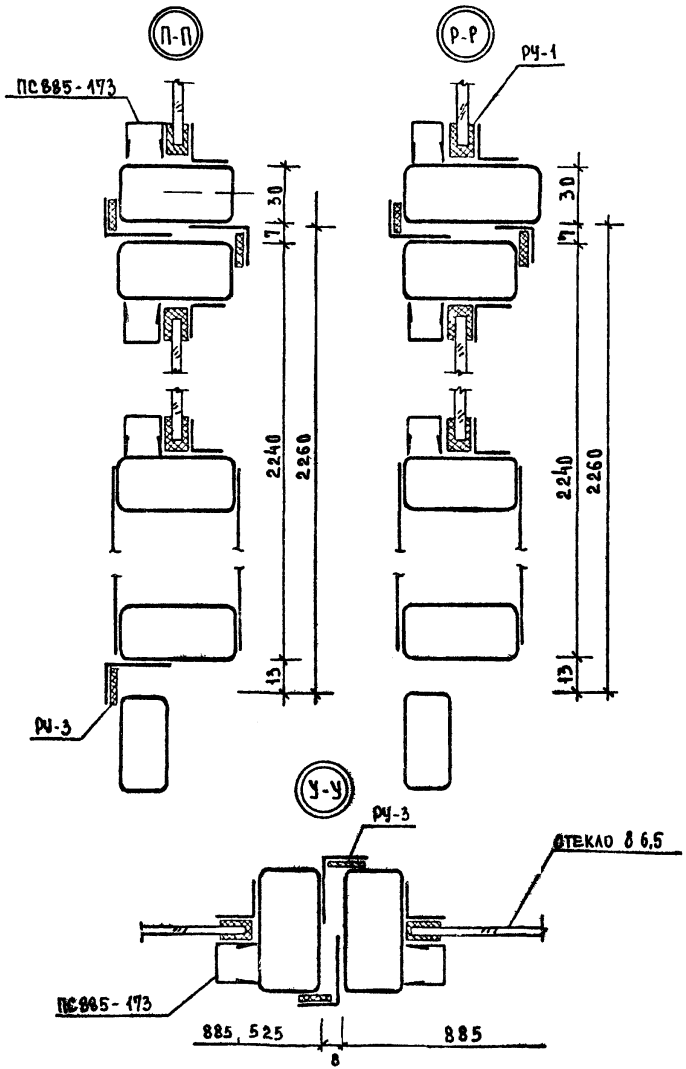


Примечания:

1. Указания по изготовлению изделий даны на листе КМ-1.
2. Положение сечений дано на схемах изделий.

| | | | | | |
|---|---|---|---|---|---|
| | | | 1.236-3 выпуск 6 | | Р9.8-1 |
| Нач. отдела | Юдицкий | | Монтажные сечения изделий П-П; Р-Р; С-С; Т-Т; У-У. | Стадия | Лист | Листов |
| ГИП | Рудник | | | Р | КМ-38 | |
| Рук. гр | Скотникова | | | ЦНИИЭП торгово-бытовых зданий и туристских комплексов г. Москва | | |
| Проверил | Скотникова | | | | | |
| Разработ | Васильева | | | | | |

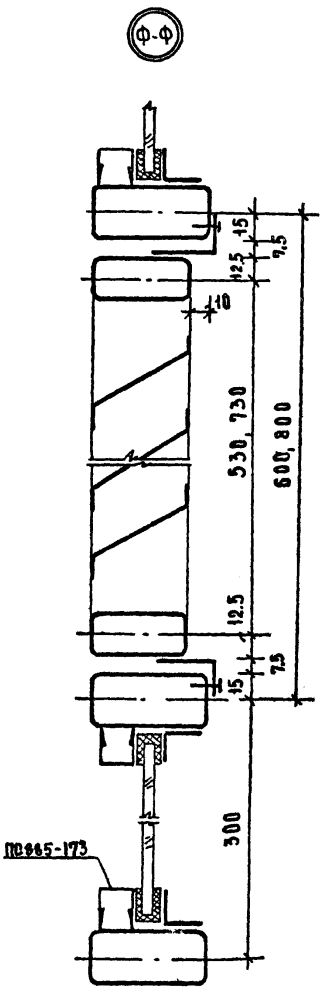


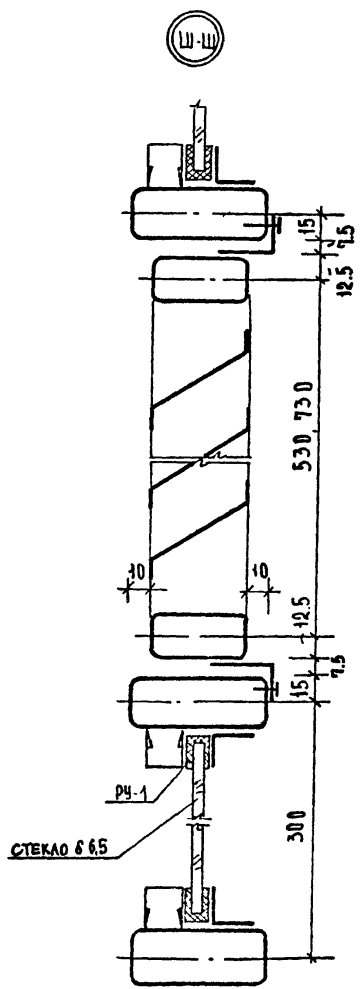


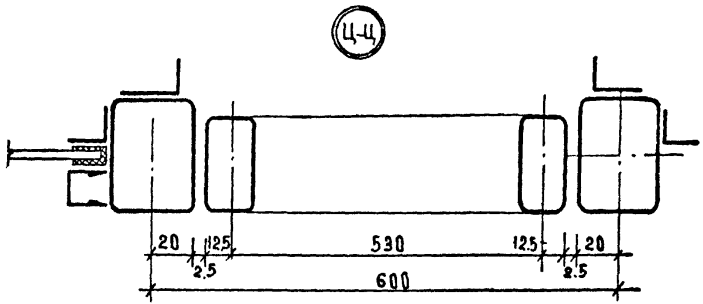


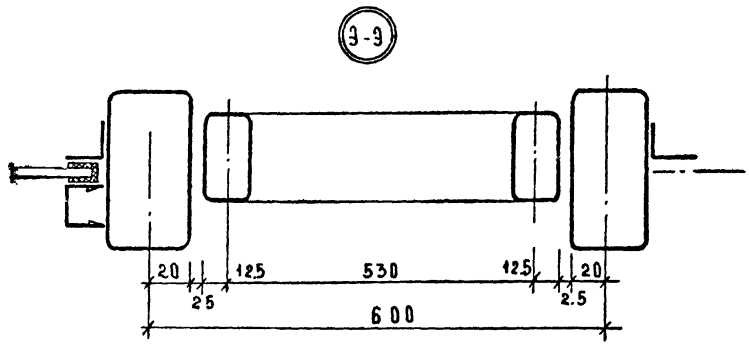


ПРИМЕЧАНИЯ:

1. Указания по изготовлению изделий даны на листе КМ-1.
2. Положение сечений дано на схемах изделий.

| | | | | | |
|---|---|---|---|---|---|
| | | | 1.236-3 выпуск 6 | | Р 9.8-1 |
| НАЧ.ОТДЕЛА | ЮДИЦКИЙ | | МОНТАЖНЫЕ СЕЧЕНИЯ ИЗДЕЛИЙ Ф-Ф, Ш-Ш, Ц-Ц Э-Э | СТАДИЯ | ЛИСТ | ЛИСТОВ |
| ГИП | РУДНИК | | | Р | КМ-39 | |
| РУК. ГР. | СКОТНИКОВА | | | ЦНИИЭП ТОРГОВО-БЫТОВЫХ ЗДАНИЙ И ТУРИСТСКИХ КОМПЛЕКСОВ г. МОСКВА | | |
| ПРОВЕРИЛ | СКОТНИКОВА | | | | | |
| РАЗРАБОТ | ВАСИЛЬЕВА | | | | | |

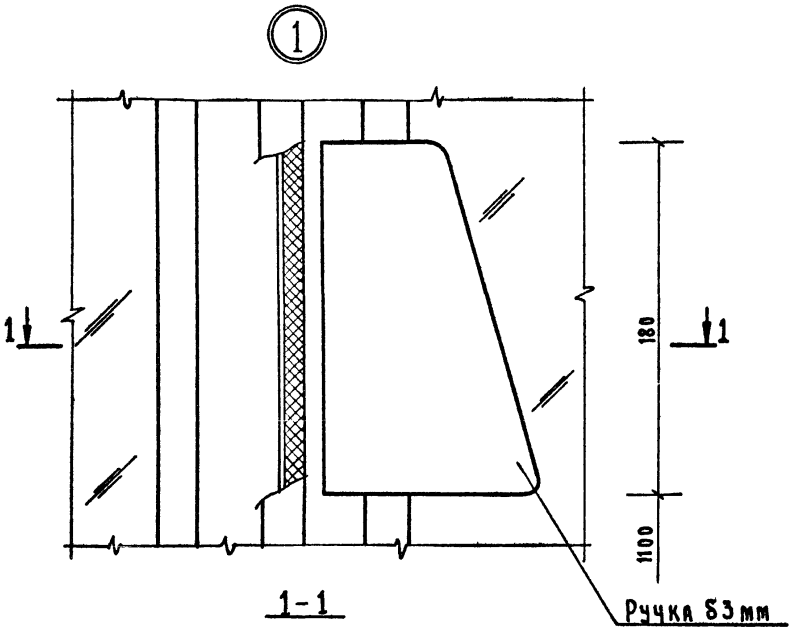


1-1

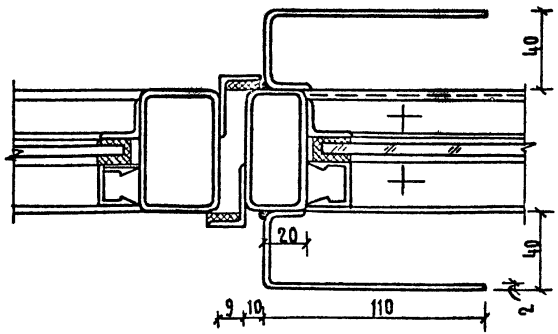


Схема двери

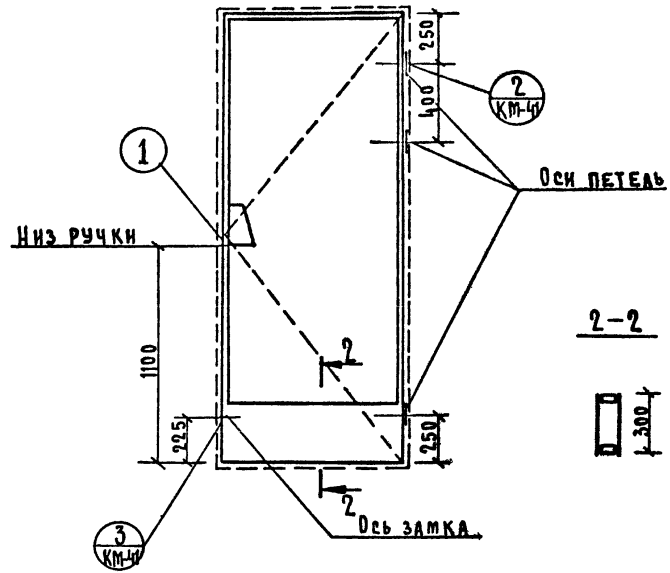


2-2




Примечания:

1. Указания по установке приборов даны на листе КМ-1.
2. Схемы рам с дверными полотнами – листы КМ-5,6.

| | | | | | |
|---|---|---|---|---|---|
| | | | 1.236-3 выпуск 6 | | Р9.8-1 |
| Нач.отд. | Юдицкий | | Узел установки ручки на дверное полотно | Стадия | Лист | Листов |
| ГИП | Рудник | | | Р | КМ-40 | |
| Рук.гр. | Скотникова | | | ЦНИИЭП торгово-бытовых зданий и туристских комплексов г. Москва | | |
| Провер. | Рудник | | | | | |
| Разраб | Бубновская | | | | | |

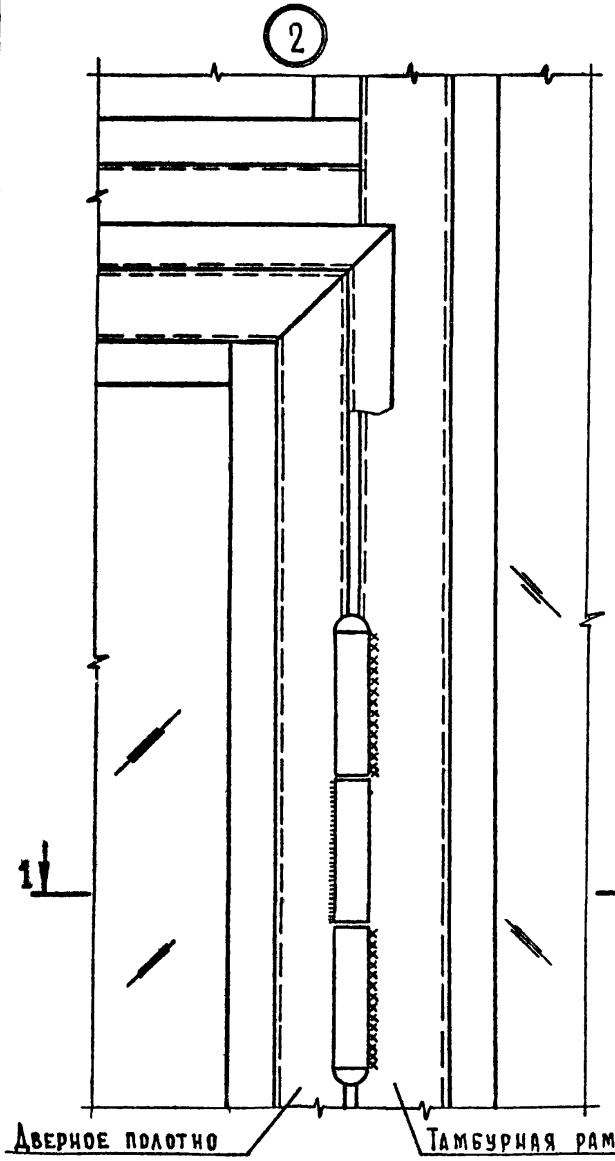


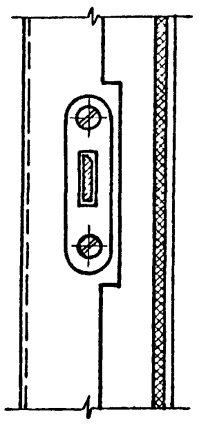


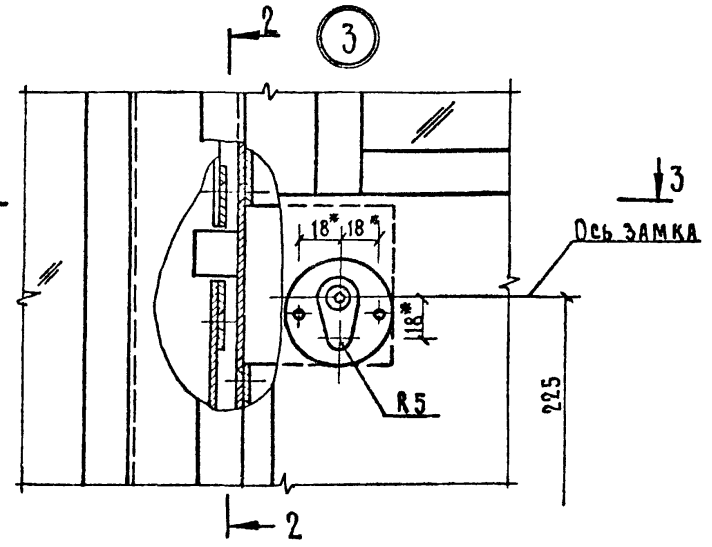


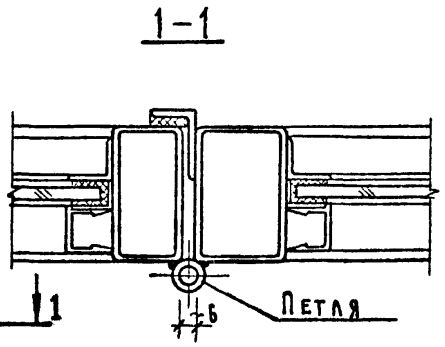


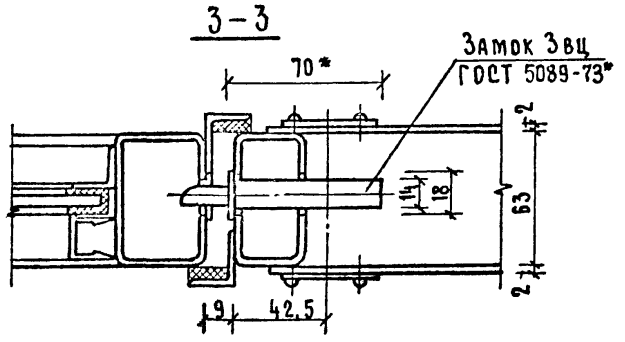


*Размер для справки

Примечания даны на листе КМ-40

| | | | |
|---|---|---|---|
| Нач.отд. | Юдицкий | | 1.236-3 выпуск 6 Р9.8-1 |
| Сил. | Рудник | | Узлы установки петли и замка на дверное полотно. |
| Рук.гр. | Скотникова | | Стадия Р. Лист КМ-41 Листов |
| Провер. | Рудник | | ЦНИИЭП торгово-бытовых зданий и туристских комплексов г. Москва |
| Разраб. | Бубновская | | |

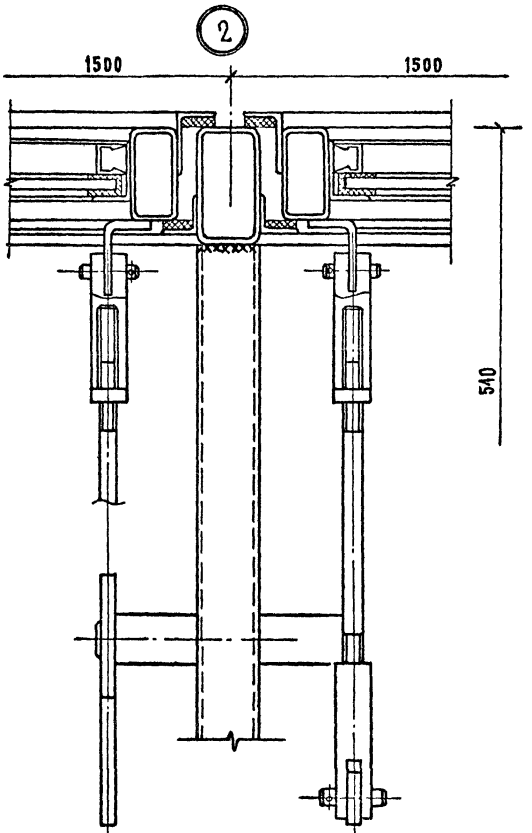


Схемы установки приборов открывания на блок фрамуг

вид из помещения

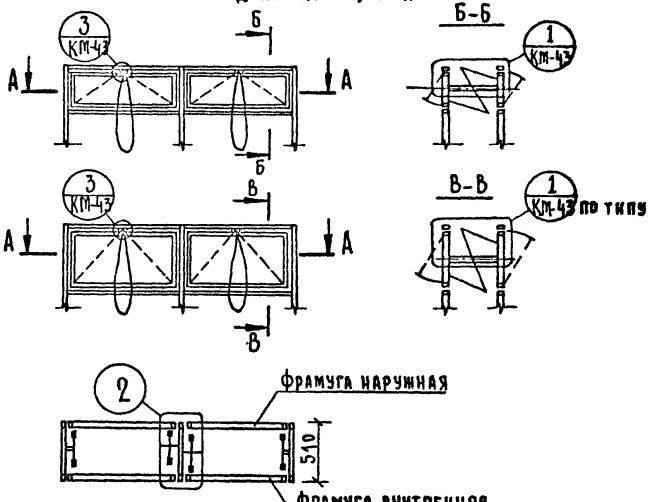


Примечания:

1. Указания по установке приборов даны на листе КМ-1.
2. Схемы рам с фрамугами – листы КМ-3, 4.

| | | | | | | |
|---|---|---|---|---|---|---|
| | | | 1236-3 выпуск 6 Р9.8-1 | | | |
| Нач.отд | Юдицкий | | Узел установки фрамужного прибора на блок фрамуг. | Стадия | Лист | Листов |
| ГИП | Рудник | | | Р | КМ-42 | |
| Рук.гр. | Скотникова | | | ЦНИИЭП торгово-бытовых зданий и туристских комплексов г. Москва | | |
| Провер. | Рудник | | | | | |
| Разраб. | Бубновская | | | | | |

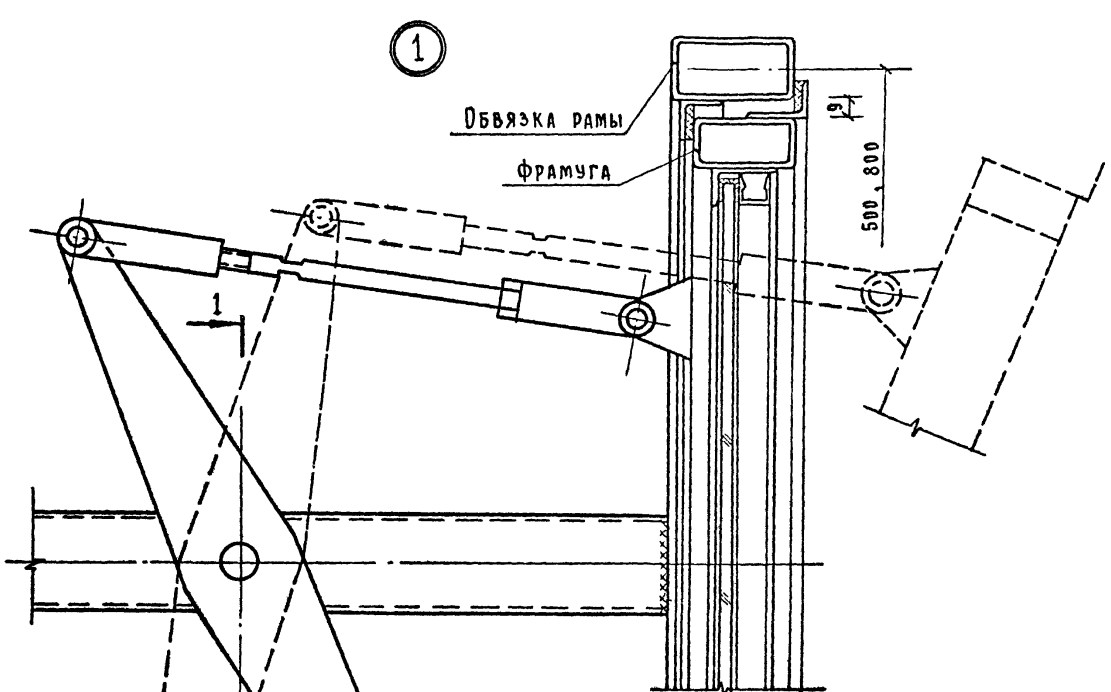


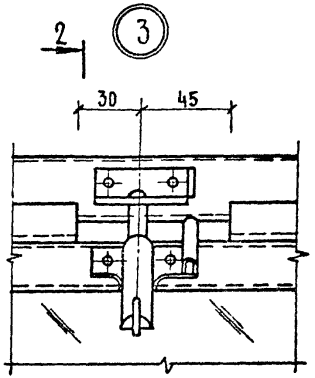


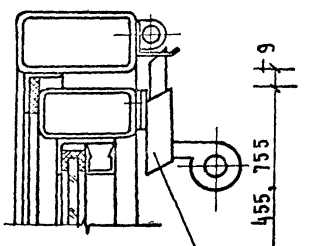


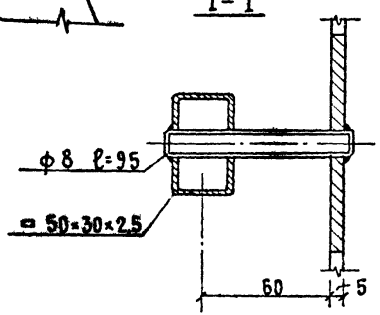


Примечания даны на листе КМ-42

| | | | | | |
|---|---|---|---|---|---|
| | | | 1.236-3 выпуск 6 | | РУ.8-1 |
| Нач.отд. | Юдицкий | | Узел установки фрамужного прибора и защелки | Стадия | Лист | Листов |
| ГИП | Рудник | | | Р. | КМ-43 | |
| Рук.гр. | Скотникова | | | ЦНИИЭП торгово-бытовых зданий и туристских комплексов г. Москва | | |
| Провер. | Рудник | | | | | |
| Разраб | Бубновская | | | | | |

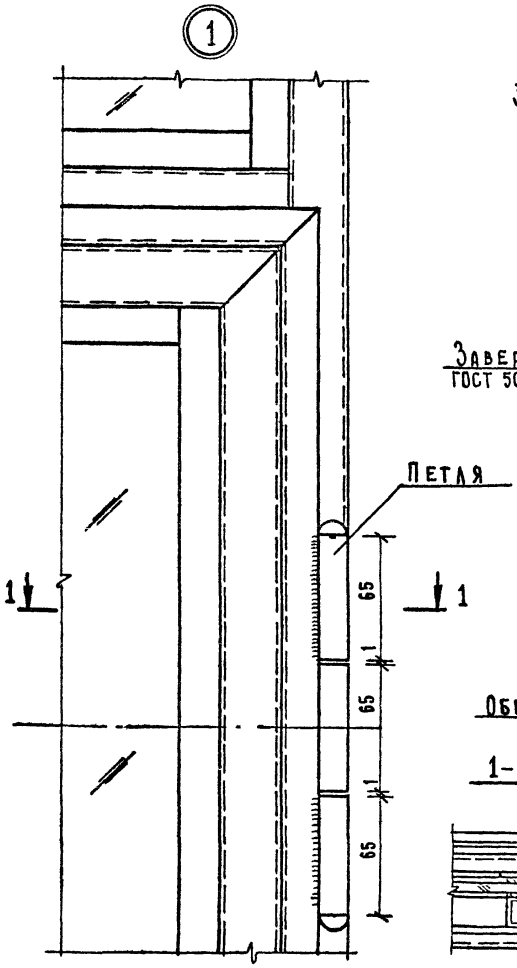


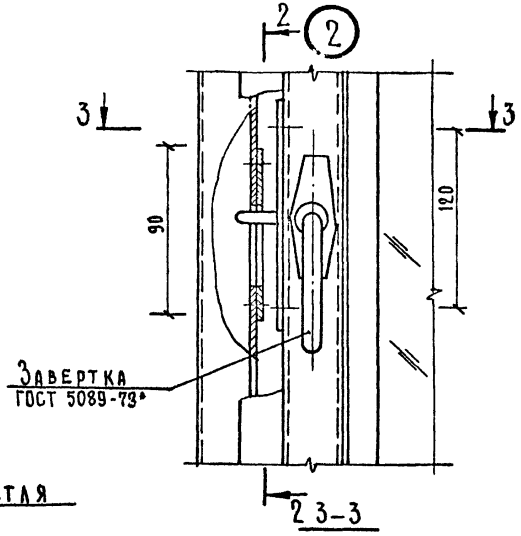


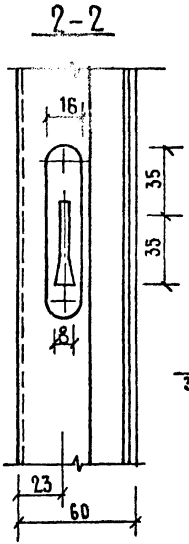


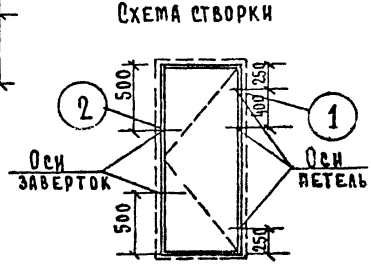


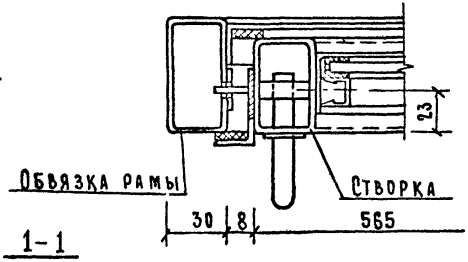


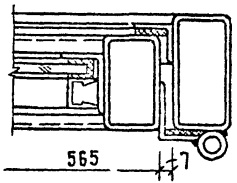


## Примечания:

1. Указания по установке приборов даны на листе КМ-1.
2. Схемы рам со створками – листы КМ-3,4.

| | | | | | |
|---|---|---|---|---|---|
| | | | 1.236-3 выпуск 6 | | Р9.8-1 |
| Нач.отд. | Юдицкий | | Узлы установки петли и завертки в створку | Стадия | Лист | Листов |
| ГИП | Рудник | | | Р | КМ-44 | |
| Рук.гр. | Скотникова | | | ЦНИИЭП торгово-бытовых зданий и туристских комплексов г. Москва | | |
| Провер. | Рудник | | | | | |
| Разраб. | Бубновская | | | | | |

| Поз. обозначение | Марка изделия | Сталь: трубы прямоугольные 70×30×3 | Сталь: трубы прямоугольные 60×30×2,5 | Сталь: уголок равнобокий L20×3 | Сталь: уголок неравнобокий L32×20×3 | Сталь: круг ф20 | Сталь: полоса -4×40 | Сталь: полоса -6×60 | Сталь: винт М4×8 ГОСТ 17473-72* | Сталь: пружинка ПР-40 | Сталь: общая масса стали | Алюминий: штапик ПС 885-173 | Резина: П-образная РУ-1 | Резина: губчатая РУ-3 | Резина: общая масса резины | Общая масса изделия | Примечания |
|---|---|---|---|---|---|---|---|---|---|---|---|---|---|---|---|---|---|
| | | кг | кг | кг | кг | кг | кг | кг | шт | шт | кг | кг | кг | кг | кг | кг | |
| 1 | РНг 23-30 | | 35,46 | 13,65 | | 0,49 | 0,15 | 0,91 | 108 | 54 | 50,66 | 4,36 | 1,35 | | 1,35 | 56,37 | |
| | 23-20 | | 28,04 | 11,87 | | 0,49 | 0,15 | 0,91 | 94 | 47 | 41,46 | 3,78 | 1,17 | | 1,17 | 46,41 | |
| | 23-15 | | 25,47 | 12,29 | | 0,49 | 0,15 | 0,91 | 88 | 44 | 39,31 | 3,48 | 1,08 | | 1,08 | 43,87 | |
| 2 | РНг5/8/ 32-30 | 68,16 | | 24,80 | | 0,49 | 0,17 | 0,91 | 168 | 84 | 91,53 | 7,08 | 2,20 | | 2,20 | 103,81 | |
| | 32-20 | 55,03 | | 20,35 | | 0,49 | 0,17 | 0,91 | 142 | 71 | 76,95 | 5,92 | 1,84 | | 1,84 | 84,71 | |
| | 32-15 | 48,04 | | 18,13 | | 0,49 | 0,17 | 0,91 | 128 | 64 | 68,10 | 5,34 | 1,65 | | 1,66 | 75,10 | |
| 3 | РНф5 23-30 | | 46,92 | 19,81 | | 0,49 | 0,15 | 0,91 | 100 | 50 | 68,28 | 4,06 | 1,26 | 0,31 | 1,57 | 73,91 | масса дана без массы фрамуг |
| | РНф8 23-30 | | 47,92 | 20,34 | | 0,49 | 0,15 | 0,91 | 86 | 43 | 69,81 | 3,89 | 1,21 | 0,36 | 1,57 | 75,27 | то же |
| 4 | РНф5 32-30 | 70,37 | | 25,53 | | 0,49 | 0,17 | 0,91 | 160 | 80 | 97,47 | 5,11 | 1,58 | 0,31 | 1,89 | 104,47 | " |
| | РНф8 32-30 | 71,69 | | 26,07 | | 0,49 | 0,17 | 0,91 | 156 | 78 | 99,33 | 4,93 | 1,51 | 0,36 | 1,87 | 106,13 | " |
| 5 | РНф5 23-20 | | 35,36 | 15,40 | | 0,49 | 0,15 | 0,91 | 92 | 46 | 52,31 | 3,48 | 1,08 | 0,20 | 1,28 | 57,07 | " |
| | РНф5 23-15 | | 30,37 | 14,92 | | 0,49 | 0,15 | 0,91 | 86 | 43 | 46,84 | 3,20 | 0,99 | 0,16 | 1,15 | 51,19 | " |
| | РНф8 23-20 | | 35,36 | 15,40 | | 0,49 | 0,15 | 0,91 | 90 | 45 | 52,31 | 3,31 | 1,03 | 0,22 | 1,25 | 56,87 | " |
| | РНф8 23-15 | | 30,37 | 14,92 | | 0,49 | 0,15 | 0,91 | 84 | 42 | 46,84 | 3,02 | 0,94 | 0,18 | 1,12 | 50,98 | " |
| 6 | РНф5 32-20 | 55,03 | | 20,15 | | 0,49 | 0,17 | 0,91 | 160 | 80 | 76,75 | 4,53 | 1,40 | 0,20 | 1,60 | 82,86 | " |
| | РНф5 32-15 | 48,04 | | 18,02 | | 0,49 | 0,17 | 0,91 | 134 | 67 | 67,63 | 4,24 | 1,31 | 0,16 | 1,47 | 73,34 | " |
| | РНф8 32-20 | 55,03 | | 20,15 | | 0,49 | 0,17 | 0,91 | 156 | 78 | 76,75 | 4,35 | 1,35 | 0,20 | 1,57 | 82,67 | " |
| | РНф8 32-15 | 48,04 | | 18,02 | | 0,49 | 0,17 | 0,91 | 130 | 65 | 67,63 | 4,07 | 1,26 | 0,16 | 1,42 | 73,19 | " |
| 7 | РВгр 23-30 | | 35,73 | 13,65 | 6,95 | 0,49 | 0,15 | 0,91 | 108 | 54 | 57,88 | 4,36 | 1,35 | | 1,35 | 63,59 | |
| | 23-20 | | 29,07 | 11,87 | 4,61 | 0,49 | 0,15 | 0,91 | 94 | 47 | 45,55 | 3,78 | 1,17 | | 1,17 | 50,05 | |
| | 23-15 | | 25,67 | 10,99 | 3,44 | 0,49 | 0,15 | 0,91 | 88 | 44 | 41,64 | 3,48 | 1,08 | | 1,08 | 46,02 | |
| 8 | РВг5/8/р 32-30 | 68,62 | | 22,18 | 6,95 | 0,49 | 0,17 | 0,91 | 168 | 84 | 99,32 | 7,08 | 2,20 | | 2,20 | 108,92 | |
| | 32-20 | 55,36 | | 18,62 | 4,61 | 0,49 | 0,17 | 0,91 | 142 | 71 | 80,16 | 5,92 | 1,84 | | 1,84 | 87,92 | |
| | 32-15 | 48,73 | | 16,94 | 3,44 | 0,49 | 0,17 | 0,91 | 128 | 64 | 70,68 | 5,34 | 1,66 | | 1,66 | 77,68 | |

Примечания.

1. Нормали стальных профилей - лист КМ-2.
2. Нормали алюминиевых, резиновых профилей и стальных пружинок - лист КМ-52.
3. Позиционные обозначения марок соответствуют позиционным обозначениям, данным в разделе "Номенклатура" - листы 8, 9.

| | | |
|---|---|---|
| Нач. отдела | Юдицкий | |
| ГИП | Рудник | |
| Рук. гр | Сютникова | |
| Проверил | Рудник | |
| Разраб | Сютникова | |

1.236-3 выпуск 6 РД.8-1

Показатели расхода материалов

| Стадия | Лист | Листов |
|---|---|---|
| Р | КМ-45 | |

ЦНИИЭП торгово-бытовых зданий и туристских комплексов г. Москва

| Поз. обозначение | Марка изделия | Сталь: трубы прямоугольные □70×30×3 | Сталь: трубы прямоугольные □60×30× | Сталь: уголок равнобокий L20×3 | Сталь: уголок неравнобокий L32×20×3 | Сталь: круг ф20 | Сталь: полоса -4×40 | Сталь: полоса -6×60 | Сталь: винт М×8 ГОСТ 17473-72 | Пружинка ПР-40 | Общая масса стали | Алюминий: штапик ПС885-173 | Резина: П-образная РУ-1 | Резина: губчатая РУ-3 | Общая масса резины | Общая масса изделия | Примечания |
|---|---|---|---|---|---|---|---|---|---|---|---|---|---|---|---|---|---|
| | | кг | кг | кг | кг | кг | кг | кг | шт | шт | кг | кг | кг | кг | кг | кг | |
| 9 | РВгп 23-30 | | 47,62 | 20,04 | | 0,49 | 0,15 | 0,91 | 154 | 77 | 69,21 | 6,39 | 1,98 | | 1,98 | 77,58 | |
| | РВгп 23-20 | | 37,36 | 16,48 | | 0,49 | 0,15 | 0,91 | 132 | 66 | 55,39 | 5,23 | 1,62 | | 1,62 | 62,24 | |
| | РВгп 23-15 | | 32,47 | 14,70 | | 0,49 | 0,15 | 0,91 | 108 | 54 | 48,72 | 4,36 | 1,45 | | 1,45 | 54,86 | |
| 10 | РВгс5/в/п 32-30 | 84,07 | | 28,57 | | 0,49 | 0,17 | 0,91 | 220 | 110 | 114,19 | 9,14 | 2,85 | | 2,85 | 126,18 | |
| | РВгс5/в/п 32-20 | 66,39 | | 23,23 | | 0,49 | 0,17 | 0,91 | 174 | 87 | 91,17 | 7,34 | 2,30 | | 2,30 | 100,81 | |
| | РВгс5/в/п 32-15 | 57,55 | | 20,56 | | 0,49 | 0,17 | 0,91 | 162 | 81 | 76,66 | 6,53 | 2,02 | | 2,02 | 85,21 | |
| 11 | РВф5р 23-30 | | 47,19 | 19,81 | 6,95 | 0,49 | 0,15 | 0,91 | 134 | 67 | 75,50 | 4,06 | 1,26 | 0,31 | 1,57 | 81,13 | БЕЗ ФРАМУГ |
| | РВф8р 23-30 | | 48,18 | 20,34 | 6,95 | 0,49 | 0,15 | 0,91 | 130 | 65 | 77,02 | 3,89 | 1,21 | 0,36 | 1,57 | 82,48 | БЕЗ ФРАМУГ |
| 12 | РВф5р 32-30 | 70,72 | | 23,08 | 6,95 | 0,49 | 0,17 | 0,91 | 162 | 81 | 95,37 | 5,11 | 1,58 | 0,31 | 1,89 | 102,37 | БЕЗ ФРАМУГ |
| | РВф8р 32-30 | 72,05 | | 23,58 | 6,95 | 0,49 | 0,17 | 0,91 | 154 | 77 | 97,25 | 4,93 | 1,53 | 0,36 | 1,89 | 104,07 | БЕЗ ФРАМУГ |
| 13 | РВф5п 23-20 | | 43,92 | 23,58 | | 0,49 | 0,15 | 0,91 | 142 | 71 | 69,05 | 4,94 | 1,53 | 0,18 | 1,71 | 75,70 | БЕЗ ФРАМУГИ |
| | РВф5п 23-15 | | 37,26 | 17,34 | | 0,49 | 0,15 | 0,91 | 122 | 69 | 56,15 | 4,36 | 1,35 | 0,16 | 1,51 | 62,02 | БЕЗ ФРАМУГИ |
| | РВф8п 23-20 | | 43,92 | 23,58 | | 0,49 | 0,15 | 0,91 | 138 | 69 | 69,05 | 4,77 | 1,48 | 0,22 | 1,70 | 75,52 | БЕЗ ФРАМУГИ |
| | РВф8п 23-15 | | 37,26 | 17,34 | | 0,49 | 0,15 | 0,91 | 118 | 59 | 56,15 | 4,19 | 1,30 | 0,18 | 1,48 | 61,82 | БЕЗ ФРАМУГИ |
| 14 | РВф5п 32-20 | 66,39 | | 23,14 | | 0,49 | 0,17 | 0,91 | 188 | 94 | 91,10 | 5,98 | 1,85 | 0,18 | 2,03 | 99,11 | БЕЗ ФРАМУГИ |
| | РВф5п 32-15 | 57,55 | | 20,46 | | 0,49 | 0,17 | 0,91 | 148 | 74 | 79,58 | 5,40 | 1,67 | 0,16 | 1,83 | 86,81 | БЕЗ ФРАМУГИ |
| | РВф8п 32-20 | 66,39 | | 23,14 | | 0,49 | 0,17 | 0,91 | 180 | 90 | 91,10 | 5,80 | 1,80 | 0,22 | 2,02 | 98,92 | БЕЗ ФРАМУГИ |
| | РВф8п 32-15 | 57,55 | | 20,46 | | 0,49 | 0,17 | 0,91 | 140 | 70 | 79,58 | 5,22 | 1,62 | 0,18 | 1,80 | 86,60 | БЕЗ ФРАМУГИ |
| 15 | РВср 23-06 | | 21,58 | 10,41 | 1,14 | 0,49 | 0,15 | 0,91 | 74 | 37 | 34,68 | 1,98 | 0,61 | 0,20 | 0,81 | 37,47 | БЕЗ СТВОРКИ |
| 16 | РВсвр 32-06 | 39,11 | | | 1,14 | 0,49 | 0,17 | 0,91 | 102 | 51 | 41,82 | 2,91 | 0,90 | 0,24 | 1,14 | 45,87 | БЕЗ СТВОРКИ |
| | РВсвр 32-06 | 39,11 | | | 1,14 | 0,49 | 0,17 | 0,91 | 106 | 53 | 41,82 | 3,08 | 0,96 | 0,21 | 1,17 | 46,07 | БЕЗ СТВОРКИ |
| 17 | РВф5р 23-20 | | 35,63 | 15,40 | 4,61 | 0,49 | 0,17 | 0,91 | 108 | 54 | 57,19 | 3,48 | 1,08 | 0,20 | 1,28 | 61,95 | БЕЗ ФРАМУГИ |
| | РВф5р 23-15 | | 30,57 | 13,62 | 3,44 | 0,49 | 0,17 | 0,91 | 94 | 47 | 49,18 | 3,20 | 1,06 | 0,15 | 1,21 | 53,59 | БЕЗ ФРАМУГИ |
| | РВф8р 23-20 | | 35,63 | 15,40 | 4,61 | 0,49 | 0,15 | 0,91 | 104 | 52 | 57,19 | 3,31 | 1,03 | 0,22 | 1,25 | 61,75 | БЕЗ ФРАМУГИ |

Примечания:

1. Нормали стальных профилей - лист КМ-2.
2. Нормали алюминиевых, резиновых профилей и стальных пружинок - лист КМ-52.
3. Позиционные обозначения марок соответствуют позиционным обозначениям, данным в разделе „Номенклатура" листы-10, 11, 12.

| | | |
|---|---|---|
| Нач.отдела | Юдицкий | |
| ГИП | Рудник | |
| Рук. гр. | Скотникова | |
| Проверил | Рудник | |
| Разраб | Скотникова | |

1.236-3 выпуск 6 РД.8-1

Показатели расхода материалов

| Стадия | Лист | Листов |
|---|---|---|
| Р | КМ-46 | |

ЦНИИЭП торгово-бытовых зданий и туристских комплексов г. Москва

| Поз. обозначение | Марка изделия | Сталь: трубы прямоугольные □70×30×3 | Сталь: трубы прямоугольные □60×30×2,5 | Сталь: уголок равнобокий ∠20×3 | Сталь: уголок неравнобокий ∠32×20×3 | Сталь: круг ϕ20 | Сталь: полоса -4×40 | Сталь: полоса -6×60 | Винт М4×8 ГОСТ 17473-72 | Пружинка ПР-40 | Общая масса стали | Алюминий: штапик ПС885-173 | Резина: П-образная РУ-1 | Резина: губчатая РУ-3 | Общая масса резины | Общая масса изделия | Примечания |
|---|---|---|---|---|---|---|---|---|---|---|---|---|---|---|---|---|---|
| | | кг | кг | кг | кг | кг | кг | кг | шт | шт | кг | кг | кг | кг | кг | кг | |
| 17 | РВф8р 23-15 | | 30,57 | 13,62 | 3,44 | 0,49 | 0,15 | 0,91 | 90 | 45 | 49,18 | 3,02 | 1,05 | 0,18 | 1,23 | 53,42 | БЕЗ ФРАМУГИ |
| 18 | РВф5р 32-20 | 55,38 | | 14,27 | 4,61 | 0,49 | 0,17 | 0,91 | 154 | 77 | 75,83 | 4,53 | 1,40 | 0,18 | 1,58 | 82,94 | БЕЗ ФРАМУГИ |
| | РВф5р 32-15 | 48,75 | | 13,39 | 3,44 | 0,49 | 0,17 | 0,91 | 122 | 61 | 67,15 | 4,24 | 1,31 | 0,22 | 1,53 | 72,92 | БЕЗ ФРАМУГИ |
| | РВф8р 32-20 | 55,38 | | 14,27 | 4,61 | 0,49 | 0,17 | 0,91 | 150 | 75 | 75,30 | 4,35 | 1,35 | 0,16 | 1,51 | 81,34 | БЕЗ ФРАМУГИ |
| | РВф8р 32-15 | 48,75 | | 13,39 | 3,44 | 0,49 | 0,17 | 0,91 | 118 | 59 | 66,61 | 4,07 | 1,26 | 0,18 | 1,44 | 72,12 | БЕЗ ФРАМУГИ |
| 19 | РВф5п 23-30 | | 59,07 | 31,49 | | 0,49 | 0,15 | 0,91 | 182 | 91 | 92,11 | 6,11 | 1,89 | 0,16 | 2,05 | 100,27 | БЕЗ ФРАМУГИ |
| | РВф8п 23-30 | | 60,07 | 32,03 | | 0,49 | 0,15 | 0,91 | 174 | 87 | 93,65 | 5,92 | 1,84 | 0,18 | 2,02 | 101,59 | БЕЗ ФРАМУГИ |
| 20 | РВф5п 32-30 | 86,10 | | 29,28 | | 0,49 | 0,17 | 0,91 | 202 | 101 | 116,95 | 7,14 | 2,21 | 0,16 | 2,37 | 126,46 | БЕЗ ФРАМУГИ |
| | РВф8п 32-30 | 87,43 | | 29,81 | | 0,49 | 0,17 | 0,91 | 194 | 97 | 118,81 | 6,96 | 2,16 | 0,18 | 2,34 | 128,11 | БЕЗ ФРАМУГ |
| 21 | РВс п 23-06 | | 25,27 | 12,53 | | 0,49 | 0,15 | 0,91 | 88 | 44 | 39,35 | 2,62 | 0,81 | 0,20 | 1,01 | 42,98 | БЕЗ СТВОРКИ |
| 22 | РВс5п 32-06 | 44,29 | | 16,62 | | 0,49 | 0,17 | 0,91 | 114 | 57 | 62,48 | 3,55 | 1,10 | 0,24 | 1,34 | 67,37 | БЕЗ СТВОРКИ |
| | РВс8п 32-06 | 44,29 | | 16,62 | | 0,49 | 0,17 | 0,91 | 110 | 55 | 62,48 | 3,72 | 1,16 | 0,21 | 1,37 | 67,57 | БЕЗ СТВОРКИ |
| 26 | Ст Н 23 Д | | 7,84 | 4,04 | | 0,24 | 0,08 | 0,45 | 28 | 14 | 12,65 | 1,32 | 0,41 | | 0,41 | 14,38 | |
| 27 | Ст Н 32 Д | 14,39 | | 5,63 | | 0,24 | 0,09 | 0,45 | 44 | 22 | 20,81 | 1,84 | 0,57 | | 0,57 | 23,22 | |
| 28,29 | Ст Н 23 Л;пр | | 7,84 | 2,02 | | 0,24 | 0,08 | 0,45 | 14 | 7 | 10,64 | 0,66 | 0,20 | | 0,20 | 11,50 | |
| 30,31 | Ст Н 32 Л;пр | 14,39 | | 2,82 | | 0,24 | 0,09 | 0,45 | 22 | 11 | 17,99 | 0,92 | 0,28 | | 0,28 | 19,19 | |
| 32 | Ст Вр 23 Д | | 7,99 | 4,04 | | 0,24 | 0,08 | 0,45 | 28 | 14 | 12,80 | 1,32 | 0,41 | | 0,41 | 14,53 | |
| 33 | Ст Вр5/8/ 32 Д | 14,56 | | 5,63 | | 0,24 | 0,09 | 0,45 | 44 | 22 | 20,98 | 1,84 | 0,57 | | 0,57 | 23,39 | |
| 34 | Ст Вп 23 Д | | 8,85 | 4,52 | | 0,24 | 0,09 | 0,45 | 32 | 16 | 14,11 | 1,47 | 0,48 | | 0,48 | 16,09 | |
| 35 | Ст Вп 5/8/ 32 Д | 15,71 | | 6,12 | | 0,24 | 0,08 | 0,45 | 48 | 24 | 22,61 | 2,00 | 0,62 | | 0,62 | 25,23 | |
| 36,37 | Ст Вр 23 Л;пр | | 7,99 | 2,27 | | 0,24 | 0,08 | 0,45 | 14 | 7 | 13,43 | 0,66 | 0,20 | | 0,20 | 14,29 | |
| 38,39 | Ст Вр 5/8/ 32 Л;пр | 14,39 | | 3,17 | | 0,24 | 0,09 | 0,45 | 22 | 11 | 21,86 | 0,92 | 0,28 | | 0,28 | 23,06 | |
| 40,41 | Ст Вп 23 Л;пр | | 8,85 | 2,57 | | 0,24 | 0,08 | 0,45 | 16 | 8 | 14,88 | 0,74 | 0,24 | | 0,24 | 15,85 | |
| 42,43 | Ст Вп 5/8/ 32 Л;пр | 15,71 | | 3,47 | | 0,24 | 0,09 | 0,45 | 24 | 12 | 23,60 | 1,00 | 0,31 | | 0,31 | 24,91 | |

## Примечания

1. Нормали стальных профилей - лист КМ-2.
2. Нормали алюминиевых резиновых профилей и стальных пружинок - лист КМ-52.
3. Позиционные обозначения марок соответствуют позиционным обозначениям, данным в разделе "Номенклатура" листы - 12, 13, 14, 15, 16.

| | | |
|---|---|---|
| Нач.отдела | Юдицкий | |
| ГИП | Рудник | |
| Рук.гр. | Скотникова | |
| Проверил | Рудник | |
| Разраб. | Скотникова | |

1.236-3 выпуск 6 РД 8-1

Показатели расхода материалов

| Стадия | Лист | Листов |
|---|---|---|
| Р | КМ-47 | |

ЦНИИЭП торгово-бытовых зданий и туристских комплексов г. Москва

| Поз. обозначение | Марка изделия | Сталь: трубы прямоугольные □80×40×3 | □70×30×3 | □60×40×3 | □60×30×2,5 | □50×25×2,5 | Уголок равнобокий L 20×3 | Уголок неравнобокий L 32×20×3 | Круг ⌀20 | Полоса -4×50 | Полоса -6×60 | Винт М4×8 ГОСТ 17473-72* | Пружинка ПР-40 | Общая масса стали | Алюминий штапик ПС 885-173 | Резина: п. образная РУ-1 | Резина губчатая РУ-3 | Общая масса резина | Общая масса изделия | Примечания |
|---|---|---|---|---|---|---|---|---|---|---|---|---|---|---|---|---|---|---|---|---|
| | | кг | кг | кг | кг | кг | кг | кг | кг | кг | кг | шт | шт | кг | кг | кг | кг | кг | кг | |
| 44 | РТ3Ф 26-28 | | | 24,04 | 33,97 | 7,56 | 10,41 | 18,95 | 0,49 | 0,19 | 1,36 | 84 | 42 | 96,97 | 3,28 | 1,02 | 0,65 | 1,67 | 101,92 | без дверей |
| 45 | РТ3Ф 35-28 | 38,88 | 45,04 | | | 7,40 | 28,11 | | 0,49 | 0,25 | 1,36 | 108 | 54 | 121,53 | 4,32 | 1,34 | 0,65 | 1,99 | 127,84 | без дверей |
| 46 | РТ3Вр 26-28 | | | 24,40 | 33,97 | 7,56 | 10,41 | 25,41 | 0,49 | 0,19 | 1,36 | 84 | 42 | 103,79 | 3,28 | 1,02 | 0,65 | 1,67 | 108,74 | без дверей |
| 47 | РТ3Вр 35-28 | 39,20 | 45,04 | | | 7,40 | 28,11 | 6,50 | 0,49 | 0,25 | 1,36 | 108 | 54 | 128,35 | 4,32 | 1,34 | 0,65 | 1,99 | 134,66 | без дверей |
| 48 | РТ3Вп 26-28 | | | 26,70 | 43,16 | 7,56 | 16,43 | 18,95 | 0,49 | 0,19 | 1,36 | 128 | 64 | 114,84 | 5,19 | 1,61 | 0,65 | 2,26 | 122,29 | без дверей |
| 49 | РТ3Вп 35-28 | 42,10 | 57,24 | | | 7,40 | 34,12 | | 0,49 | 0,25 | 1,36 | 152 | 76 | 142,96 | 6,23 | 1,93 | 0,65 | 2,58 | 151,77 | без дверей |
| 50 | РТ2Ф 26-19 | | | 24,04 | 19,98 | 5,01 | 8,72 | | 0,49 | 0,19 | 1,13 | 72 | 36 | 72,20 | 2,74 | 0,85 | 0,43 | 1,28 | 76,22 | без дверей |
| 51 | РТ2Ф 35-18 | 38,88 | 26,52 | | | 4,93 | 21,61 | | 0,49 | 0,25 | 1,13 | 94 | 47 | 93,81 | 3,78 | 1,17 | 0,43 | 1,90 | 99,48 | без дверей |
| 52 | РТ2Вр 26-18 | | | 24,40 | 19,98 | 5,01 | 8,72 | 16,92 | 0,49 | 0,19 | 1,13 | 72 | 36 | 76,84 | 2,74 | 0,85 | 0,43 | 1,28 | 80,81 | без дверей |
| 53 | РТ2Вр 35-18 | 39,20 | 26,52 | | | 4,93 | 21,61 | 4,28 | 0,49 | 0,25 | 1,13 | 94 | 47 | 98,41 | 3,78 | 1,17 | 0,43 | 1,60 | 103,79 | без дверей |
| 54 | РТ2Вп 26-18 | | | 26,70 | 26,07 | 5,01 | 13,08 | 12,64 | 0,49 | 0,19 | 1,13 | 102 | 51 | 85,31 | 4,11 | 1,28 | 0,43 | 1,71 | 91,13 | без дверей |
| 55 | РТ2Вп 35-18 | 42,10 | 34,61 | | | 4,93 | 26,00 | | 0,49 | 0,25 | 1,13 | 128 | 64 | 109,51 | 5,16 | 1,60 | 0,43 | 2,03 | 116,70 | без дверей |
| 56 | РТ1Ф 26-09 | | | 24,04 | 5,99 | 2,47 | 7,03 | 6,32 | 0,49 | 0,19 | 0,91 | 58 | 29 | 47,44 | 2,20 | 0,68 | 0,22 | 0,90 | 50,54 | без дверей |
| 57 | РТ1Ф 35-09 | 38,88 | 7,96 | | | 2,47 | 15,11 | | 0,49 | 0,25 | 0,91 | 82 | 41 | 67,07 | 3,24 | 1,01 | 0,22 | 1,23 | 71,54 | без дверей |
| 58 | РТ1Вр 26-09 | | | 24,40 | 5,99 | 2,47 | 7,03 | 8,42 | 0,49 | 0,19 | 0,91 | 58 | 29 | 49,92 | 2,20 | 0,68 | 0,22 | 0,90 | 63,02 | без дверей |
| 59 | РТ1Вр 35-09 | 39,20 | 7,96 | | | 2,47 | 15,11 | 2,11 | 0,49 | 0,25 | 0,91 | 82 | 41 | 68,50 | 3,24 | 1,01 | 0,22 | 1,23 | 72,98 | без дверей |
| 60 | РТ1Вп 26-09 | | | 26,70 | 8,99 | 2,47 | 9,74 | 6,32 | 0,49 | 0,19 | 0,91 | 78 | 39 | 55,81 | 3,03 | 0,94 | 0,22 | 1,16 | 60,00 | без дверей |
| 61 | РТ1Вп 35-09 | 42,10 | 15,91 | | | 2,47 | 17,82 | | 0,49 | 0,25 | 0,91 | 100 | 50 | 79,95 | 4,07 | 1,26 | 0,22 | 1,48 | 85,50 | без дверей |
| 62 | РТ1/1Ф 26-18 | | | 24,04 | 11,92 | 4,90 | 8,62 | 7,36 | 0,49 | 0,19 | 1,13 | 70 | 35 | 58,65 | 2,71 | 0,84 | 0,25 | 1,09 | 62,45 | без дверей |
| | 26-15 | | | 24,04 | 9,72 | 4,00 | 8,02 | 6,97 | 0,49 | 0,25 | 1,13 | 66 | 33 | 54,56 | 2,52 | 0,78 | 0,24 | 1,02 | 58,10 | без дверей |
| 63 | РТ1/1Ф 35-18 | 38,88 | 15,82 | | | 4,90 | 17,30 | | 0,49 | 0,19 | 1,13 | 94 | 47 | 79,00 | 3,75 | 1,17 | 0,25 | 1,42 | 84,17 | без дверей |
| | 35-15 | 38,88 | 12,91 | | | 4,00 | 16,61 | | 0,49 | 0,25 | 1,13 | 90 | 45 | 75,20 | 3,56 | 1,11 | 0,24 | 1,35 | 80,11 | без дверей |
| 64 | РТ1/1Вр 26-18 | | | 24,40 | 11,92 | 4,90 | 8,62 | 11,55 | 0,49 | 0,19 | 1,13 | 70 | 35 | 63,20 | 2,71 | 0,84 | 0,25 | 1,09 | 67,00 | без дверей |
| | 26-15 | | | 24,40 | 9,72 | 4,00 | 8,02 | 10,39 | 0,49 | 0,25 | 1,13 | 66 | 33 | 58,24 | 2,52 | 0,78 | 0,24 | 1,02 | 61,78 | без дверей |
| 65 | РТ1/1Вр 35-18 | 39,20 | 15,82 | | | 4,90 | 17,50 | 4,19 | 0,49 | 0,19 | 1,13 | 94 | 47 | 85,51 | 3,75 | 1,17 | 0,25 | 1,42 | 88,68 | без дверей |
| | 35-15 | 39,20 | 12,91 | | | 4,00 | 16,61 | 3,42 | 0,49 | 0,25 | 1,13 | 90 | 45 | 78,04 | 3,56 | 1,11 | 0,24 | 1,35 | 82,95 | без дверей |

ПРИМЕЧАНИЯ:

1. Нормали стальных профилей - лист КМ-2.
2. Нормали алюминиевых профилей, резиновых профилей и стальных пружинок - лист КМ-52.
3. Позиционные обозначения марок соответствуют позиционным обозначениям, данным в разделе „Номенклатура" листы - 17, 18, 19, 20, 21, 22

| | | |
|---|---|---|
| Нач. отдела | Юдицкий | |
| ГИП | Рудник | |
| Рук. гр. | Скотникова | |
| Проверил | Рудник | |
| Разраб. | Скотникова | |

1.236-3 выпуск 6 РД.8-1

Показатели расхода материалов

| Стадия | Лист | Листов |
|---|---|---|
| Р | КМ.49 | |

ЦНИИЭП торгово-бытовых зданий и туристских комплексов г. Москва

| Поз. обозначение | Марка изделия | Сталь: трубы прямоугольные ▭80×40×3 | ▭70×30×3 | ▭60×40×3 | ▭60×30×2 | ▭50×25×2 | Уголок равнобокий ∟20×3 | Уголок неравнобокий ∟32×20×3 | Круг ⌀20 | Полоса -4×50 | Полоса -6×60 | Винт М4×8 ГОСТ 17473-72* | Пружина ПР-40 | Общая масса стали | Алюминий: штапик ПС 885-173 | Резина: П-образная РУ-1 | Губчатая РУ-3 | Общая масса резина | Общая масса изделия | Примечания |
|---|---|---|---|---|---|---|---|---|---|---|---|---|---|---|---|---|---|---|---|---|
| | | кг | кг | кг | кг | кг | кг | кг | кг | кг | кг | шт | шт | кг | кг | кг | кг | кг | кг | |
| 66 | РТ1/1 Вп 26-18 | | | 26,70 | 17,88 | 4,90 | 12,90 | 0,49 | 0,49 | 0,19 | 1,13 | 70 | 35 | 71,55 | 4,06 | 1,26 | 0,25 | 1,51 | 77,12 | |
| | РТ1/1 Вп 26-15 | | | 26,70 | 14,58 | 4,00 | 12,90 | 0,49 | 0,49 | 0,19 | 1,13 | 66 | 33 | 65,79 | 3,68 | 1,14 | 0,24 | 1,38 | 70,85 | |
| 67 | РТ1/1 Вп 35-18 | 42,10 | 23,74 | | | 4,03 | 21,79 | | 0,49 | 0,25 | 1,13 | 126 | 63 | 93,53 | 5,10 | 1,58 | 0,25 | 1,83 | 100,46 | |
| | РТ1/1 Вп 35-15 | 42,10 | 19,36 | | | 4,03 | 21,79 | | 0,49 | 0,25 | 1,13 | 116 | 58 | 87,17 | 4,72 | 1,47 | 0,24 | 1,71 | 93,60 | |
| 68/69 | СтТф 26А /л, пр/ | | | 12,02 | | | 4,21 | | 0,24 | 0,09 | 0,57 | 40 | 20 | 16,23 | 1,37 | 0,42 | | 0,42 | 18,02 | |
| 70/71 | СтТФ 35А /л, пр/ | 19,44 | | | | | 5,84 | | 0,24 | 0,12 | 0,57 | 50 | 25 | 25,28 | 1,90 | 0,59 | | 0,59 | 27,77 | |
| 72 | СтТВр 26 /л, пр/ | | | 12,20 | | | 4,21 | | 0,24 | 0,12 | 0,57 | 40 | 20 | 17,30 | 1,37 | 0, | | 0,42 | 19,09 | |
| 72а | СтТВр 35 /л, пр/ | 19,65 | | | | | 5,84 | | 0,24 | 0,12 | 0,57 | 50 | 25 | 26,38 | 1,90 | 0,59 | | 0,59 | 28,87 | |
| 73/74 | СтТВп 26к /л, пр/ | | | 13,35 | | | 4,45 | | 0,24 | 0,12 | 0,57 | 44 | 22 | 18,69 | 1,45 | 0,45 | | 0,45 | 20,59 | |
| | СтТВп 35к /л, пр/ | 21,05 | | | | | 5,09 | | 0,24 | 0,12 | 0,57 | 54 | 27 | 28,03 | 1,98 | 0,62 | | 0,62 | 30,63 | |
| 83 | СтТт 26А | | 13,34 | | | | 5,38 | 2,74 | 0,24 | 0,09 | 0,57 | 48 | 24 | 22,36 | 1,64 | 0,51 | | 0,51 | 24,51 | |
| | СтТт 35А | 21,01 | | | | | 6,98 | 4,38 | 0,24 | 0,12 | 0,57 | 56 | 28 | 33,30 | 2,15 | 0,67 | | 0,67 | 36,12 | |
| 84/85 | СтТт 26 /л, пр/ | | 13,34 | | | | 2,69 | 2,74 | 0,24 | 0,09 | 0,57 | 24 | 12 | 19,67 | 0,82 | 0,25 | | 0,25 | 20,74 | |
| | СтТт 35 /л, пр/ | 21,01 | | | | | 3,51 | 4,38 | 0,24 | 0,12 | 0,57 | 28 | 14 | 29,83 | 1,08 | 0,33 | | 0,33 | 31,24 | |
| 86 | РТ3 26-06 | | | 26,70 | 9,49 | | 12,61 | 6,63 | 0,49 | 0,19 | 1,13 | 94 | 47 | 57,21 | 3,88 | 1,20 | | 1,20 | 62,29 | |
| | РТ3 26-08 | | | 26,70 | 12,15 | | 13,32 | 6,87 | 0,49 | 0,19 | 1,13 | 108 | 54 | 60,85 | 4,22 | 1,31 | | 1,31 | 66,38 | |
| | РТ3 26-06 | 42,10 | 17,02 | | | | 15,90 | 8,74 | 0,49 | 0,25 | 1,13 | 120 | 60 | 85,54 | 4,93 | 1,52 | | 1,52 | 91,99 | |
| | РТ3 35-08 | 42,10 | 21,44 | | | | 16,97 | 10,14 | 0,49 | 0,25 | 1,13 | 128 | 64 | 92,52 | 5,28 | 1,63 | | 1,63 | 99,43 | |

**Примечания:**

1. Нормали стальных профилей - лист КМ-2.
2. Нормали алюминиевых профилей, резиновых профилей и стальных пружинок - лист КМ-52.
3. Позиционные обозначения марок соответствуют позиционным обозначениям, данным в разделе „Номенклатура" листы - 22, 23, 25

| | | |
|---|---|---|
| Нач. отдела | Юдицкий | |
| ГИП | Рудник | |
| Рук. гр. | Скотникова | |
| Проверил | Рудник | |
| Разраб. | Скотникова | |

1.236-3 выпуск 6 РД 8-1

Показатели расхода материалов

| Стадия | Лист | Листов |
|---|---|---|
| Р | КМ-49 | |

ЦНИИЭП торгово-бытовых зданий и туристских комплексов г. Москва

| Поз. обозначение | Марка изделия | | Сталь: трубы прямоугольные ▭60×30×2,5 | Сталь: трубы прямоугольные ▭50×25×2,5 | Сталь: уголок равнобокий L20×3 | Сталь: уголок неравнобокий L32×20×3 | Сталь: лист δ 2 | Винт М4×8 ГОСТ 17473-72* | Пружинка ПР-40 | Пружинка ПР-2 | Общая масса стали | Алюминий: штапик ПС 885-173 | Алюминий: штапик ПС 885-118 | Резина: П-образная РУ-1 | Резина: П-образная РУ-3 | Резина: губчатая РУ-3 | Общая масса резины | Общая масса изделия | Примечания |
|---|---|---|---|---|---|---|---|---|---|---|---|---|---|---|---|---|---|---|---|
| | | | кг | кг | кг | кг | кг | шт. | шт. | шт. | кг | кг | кг | кг | кг | кг | кг | кг | |
| 23 | Фв | 04-14 | | 10,46 | | 8,90 | | 26 | | 13 | 19,36 | | 0,69 | | 0,25 | 0,16 | 0,41 | 20,46 | |
| | Фв | 07-14 | | 12,11 | | 10,30 | | 30 | | 15 | 22,42 | | 0,80 | | 0,29 | 0,18 | 0,47 | 23,69 | |
| | Фв | 04-19 | | 13,21 | | 11,23 | | 32 | | 16 | 24,44 | | 0,88 | | 0,32 | 0,20 | 0,52 | 25,84 | |
| | Фв | 07-19 | | 14,85 | | 12,63 | | 36 | | 18 | 27,49 | | 0,99 | | 0,36 | 0,22 | 0,58 | 29,06 | |
| 24 | Фн | 04-14 | | 10,46 | | 8,90 | | 26 | | 13 | 19,36 | | 0,69 | | 0,25 | 0,16 | 0,41 | 20,46 | |
| | Фн | 07-14 | | 12,11 | | 10,30 | | 30 | | 15 | 22,42 | | 0,80 | | 0,29 | 0,18 | 0,47 | 23,69 | |
| | Фн | 04-19 | | 13,21 | | 11,23 | | 32 | | 16 | 24,44 | | 0,88 | | 0,32 | 0,20 | 0,52 | 25,84 | |
| | Фн | 07-19 | | 14 85 | | 12,63 | | 36 | | 18 | 27,49 | | 0,99 | | 0,36 | 0,22 | 0,58 | 29,06 | |
| 25 | С | 19-05 | | 13,70 | | 11,64 | | 36 | | 18 | 25,34 | | 0,91 | | 0,34 | 0,21 | 0,55 | 26 80 | |
| | С | 20-05 | | 14,25 | | 12,12 | | 38 | | 19 | 26,37 | | 0,95 | | 0,35 | 0,22 | 0,56 | 27,88 | |
| | С | 22-05 | | 15,34 | | 13,06 | | 40 | | 20 | 28,40 | | 1,08 | | 0,38 | 0,23 | 0,61 | 30,04 | |
| 89 | ДПН | 22-8,5пр | 23,56 | | 5,10 | 7,50 | 11,02 | 36 | 18 | | 47,18 | 0,52 | | 1,66 | | 0,26 | 0,78 | 49,62 | |
| 90 | ДПН | 22-8,5л | 23,56 | | 5,10 | 7,50 | 11,02 | 36 | 18 | | 47,18 | 0,52 | | 1,66 | | 0,26 | 0,78 | 49,62 | |
| | ДПН | 22-5л | 20,46 | | 4,54 | 6,77 | 7,17 | 32 | 16 | | 38,94 | 0,46 | | 1,48 | | 0,23 | 0,69 | 41,11 | |
| 91 | ДПВ | 22-8,5пр | 23,56 | | 5,10 | 6,42 | 11,02 | 36 | 18 | | 46,10 | 0,52 | | 1,66 | | 0,22 | 0,74 | 48,50 | |
| 92 | ДПВ | 22-8,5л | 23,56 | | 5,10 | 6,42 | 11,02 | 36 | 18 | | 46,10 | 0,52 | | 1,66 | | 0,22 | 0,74 | 48,50 | |
| | ДПВ | 22-5л | 20,46 | | 4,54 | 6,06 | 7,17 | 32 | 16 | | 38,23 | 0,46 | | 1,48 | | 0,21 | 0,67 | 40,38 | |
| 93 | ЖРг | 5,3-5,3 | | 6,08 | | 0,47 | 4,44 | | | | 10,99 | | | | | | | 10,99 | |
| | ЖРг | 5,3-7,3 | | 7,15 | | 0,47 | 5,70 | | | | 13,32 | | | | | | | 13,32 | |
| 94 | ЖРв | 5,3-5,3 | | 6,08 | | 0,47 | 4,44 | | | | 10,99 | | | | | | | 10,99 | |
| | ЖРв | 5,3-7,3 | | 7,15 | | 0,47 | 6,28 | | | | 13,90 | | | | | | | 13,90 | |
| 95 | ЖРг | 5,3/2-5,3 | | 7,45 | | 2,21 | 1,92 | 18 | | 9 | 11,58 | | 0,28 | | 0,10 | | 0,10 | 11,96 | |
| | ЖРг | 5,3/2-7,3 | | 8,00 | | 3,95 | 2,54 | 20 | | 10 | 14,49 | | 0,32 | | 0,12 | | 0,12 | 14,93 | |
| 96 | ЖРг | 5,3-5,3/2 | | 7,45 | | 2,21 | 2,17 | 18 | | 9 | 11,83 | | 0,28 | | 0,10 | | 0,10 | 12,31 | |
| | ЖРг | 5,3-7,3/2 | | 7,45 | | 3,95 | 2,78 | 20 | | 10 | 14,18 | | 0,32 | | 0,12 | | 0,12 | 14,62 | |

Примечания:

1. Нормали стальных профилей - лист КМ-2.
2. Нормали алюминиевых, резиновых профилей и стальных пружинок- лист КМ- 52.
3. Позиционные обозначения марок соответствуют позиционным обозначениям, данным в разделе "Номенклатура" - листы - 13, 26.

| | | |
|---|---|---|
| Нач.отдела | Юдицкий | |
| ГИП | Рудник | |
| Рук. гр. | Скотникова | |
| Проверил | Рудник | |
| Разраб. | Скотникова | |

1.236-3 выпуск 6 РД. 8-1

Показатели расхода материалов

| Стадия | Лист | Листов |
|---|---|---|
| Р | КМ- 6 | |

ЦНИИЭП торгово-бытовых зданий и туристских комплексов г. Москва

| Поз. обозначения | Марка изделия | Сталь | | | | | | | Алюминий | Резина | Общая масса изделия | Примечания |
|---|---|---|---|---|---|---|---|---|---|---|---|---|
| | | Трубы прямоугольные | | Уголок равнобокий | Уголок неравнобокий | Винт М4×8 ГОСТ 17473-72* | Пружинка ПР-40 | Общая масса стали | Штапик ПС885-173 | П-образная РУ-1 | | |
| | | □70×30×3 | □60×30×2,5 | L20×3 | L32×20×3 | | | | | | | |
| | | кг | кг | кг | кг | шт. | шт. | кг | кг | кг | кг | |
| 75 | Ги$^{в}$ 10 | 4,28 | | 0,86 | | 6 | 3 | 5,14 | 0,29 | 0,09 | 5,52 | |
| | Ги$^{в}$ 10.01 | | 3,23 | 0,86 | | 6 | 3 | 4,09 | 0,29 | 0,09 | 4,47 | |
| 76 | Ги$^{с}$ 10 | 4,28 | | 1,72 | | 12 | 6 | 6,00 | 0,58 | 0,18 | 6,76 | |
| | Ги$^{с}$ 10.01 | | 3,23 | 1,72 | | 12 | 6 | 4,95 | 0,58 | 0,18 | 5,71 | |
| 77 | Ги$^{н}$Н 10 | 4,28 | | 1,72 | | 6 | 6 | 6,00 | 0,29 | 0,09 | 6,37 | |
| | Ги$^{н}$Н 10.01 | | 3,23 | 1,72 | | 6 | 3 | 4,95 | 0,29 | 0,09 | 5,33 | |
| 78 | Ги$^{н}$В 10 | 4,28 | | 0,86 | | 6 | 3 | 5,14 | 0,29 | 0,09 | 5,52 | |
| | Ги$^{н}$В 10.01 | | 3,23 | 0,86 | | 6 | 3 | 4,09 | 0,29 | 0,09 | 4,47 | |
| 79 | Ги В$_{р}$ 10 | 4,28 | | 0,86 | 2,28 | 6 | 3 | 7,42 | 0,29 | 0,09 | 7,80 | |
| | Ги В$_{р}$ 10.01 | | 3,23 | 0,86 | 2,28 | 6 | 3 | 6,37 | 0,29 | 0,09 | 6,75 | |
| 80 | Ги$^{в}$ Т$_{т}$ 10 | 4,28 | | 0,86 | 1,14 | 6 | 3 | 6,28 | 0,29 | 0,09 | 6,66 | |
| | Ги$^{в}$ Т$_{т}$ 10.01 | | 3,23 | 0,86 | 1,14 | 6 | 3 | 5,23 | 0,29 | 0,09 | 5,61 | |
| 81 | Ги$^{с}$ Т$_{т}$ 10 | 4,28 | | 1,72 | 1,14 | 12 | 6 | 7,14 | 0,58 | 0,18 | 7,90 | |
| | Ги$^{с}$ Т$_{т}$ 10.01 | | 3,23 | 1,72 | 1,14 | 12 | 6 | 6,09 | 0,58 | 0,18 | 6,85 | |
| 82 | Ги$^{н}$ Т$_{т}$ 10 | 4,28 | | 0,86 | | 6 | 3 | 5,14 | 0,29 | 0,09 | 5,52 | |
| | Ги$^{н}$ Т$_{т}$ 10 01 | | 3,23 | 0,86 | | 6 | 3 | 4,09 | 0,29 | 0,09 | 4,47 | |
| 87 | П 10 | | 3,23 | | 1,14 | 6 | 3 | 4,37 | 0,29 | 0,09 | 4,75 | |
| 88 | П$^{с}$ 10 | | 3,23 | | 2,28 | 12 | 6 | 5,51 | 0,58 | 0,18 | 6,27 | |

## Примечания:

1. Нормали стальных профилей - лист КМ-2.
2. Нормали алюминиевых, резиновых профилей и стальных пружинок - лист КМ-52.
3. Позиционные обозначения марок соответствуют позиционным обозначениям, данным в разделе "Номенклатура" - листы 24, 25.

1.236-3 выпуск 6 рз.8-1

| | | |
|---|---|---|
| Нач. отдела | Юдицкий | |
| ГИП | Рудник | |
| Рук. гр. | Скотникова | |
| Проверил | Рудник | |
| Разработал | Скотникова | |

Показатели расхода материалов

| Стадия | Лист | Листов |
|---|---|---|
| Р | КМ-51 | |

ЦНИИЭП торгово-бытовых зданий и туристских комплексов г. Москва

# П Р О Ф И Л И  А Л Ю М И Н И Е В Ы Е

**ПАП 720**
F = 1,64 см²
G = 0,45 кг

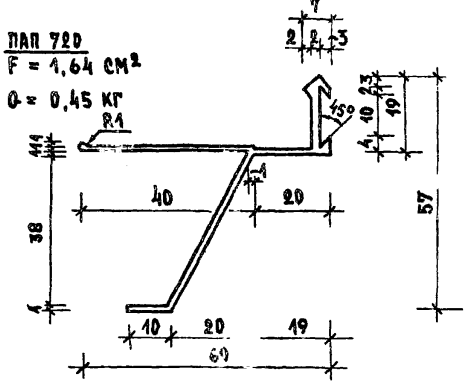


**ПАП 719**
F = 1,10 см²
G = 0,30 кг

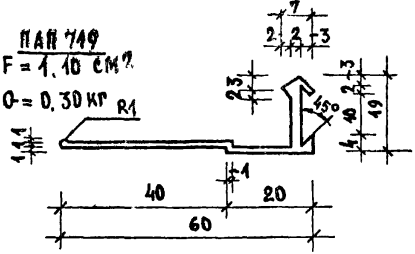


**ПАП 397**
F = 1,78 см²
G = 0,48 кг

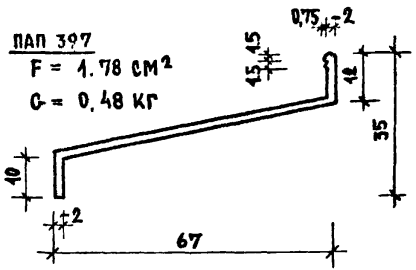


## РЕЗИНОВЫЕ УПЛОТНИТЕЛИ

**РП-1**
F = 0,5 см²
G = 0,04 кг

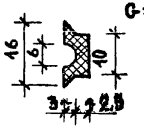


**РУ-3**
F = 0,3 см²
G = 0,04 кг

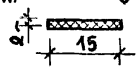


**ПС 885-118**
F = 0,7 см²
G = 0,19 кг

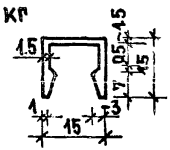


**ПС 885-173**
F = 1,02 см²
G = 0,29 кг

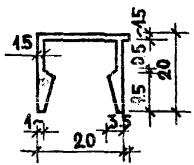


**РУ-1**
F = 0,7 см²
G = 0,09 кг

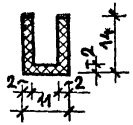


**РУ-2**
F = 0,6 см²
G = 0,07 кг

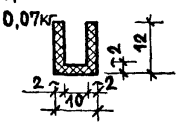


## СТАЛЬНАЯ ПРУЖИНА СП-1 ⌀50

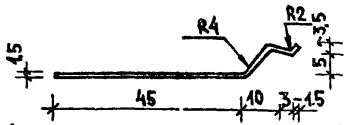


## Примечания:

1. Профили марки ПАП приняты по „Номенклатуре алюминиевых профилей, комплектующих профилей из резины и других материалов, скобяных изделий и приборов унифицированных конструкций первоочередного изготовления для жилищно-гражданского строительства". Тома 1 и 2 Москва-Киев 1975г.
2. Профили марки ПС приняты по каталогу „Строительные прессованные профили из алюминия". Москва 1975г.
3. Резиновые уплотнители приняты по каталогу „Профили резиновые" ЦНИИТЭНЕФТЕХИМ Москва 1969г.
4. Пружинки ПР-2 и ПР-40 приняты по нормалям Карачаровского механического завода г. Москва.

F - площадь поперечного сечения

G - масса погонного метра

## СТАЛЬНЫЕ ПРУЖИНКИ

А - А

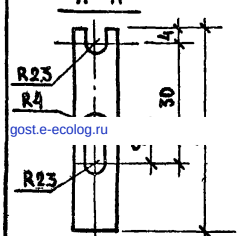


**ПР-2**

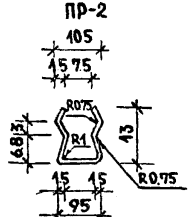


**ПР-40**

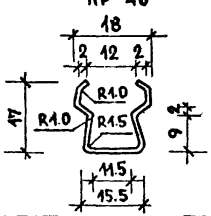


| | | |
|---|---|---|
| Нач.отдела | Юдицкий | |
| ГИП | Рудник | |
| Рук.группы | Скотникова | |
| Проверил | Рудник | |
| Разработал | Бубновская | |

1.236-3 выпуск 6 РЭ.8-1

Нормали алюминиевых и резиновых профилей, и стальных пружинок

| Стадия | Лист | Листов |
|---|---|---|
| Р | КМ-52 | |

ЦНИИЭП г. Москва

Торгово-бытовых зданий и туристских комплексов

gost.e-ecolog.ru