СЕРИЯ 3.015-3/82

УНИФИЦИРОВАННЫЕ
ДВУХЪЯРУСНЫЕ ЭСТАКАДЫ ПОД ТЕХНОЛОГИЧЕСКИЕ ТРУБОПРОВОДЫ

ВЫПУСК II - 5

СБОРНЫЕ ЖЕЛЕЗОБЕТОННЫЕ КОЛОННЫ И ТРАВЕРСЫ

ВАРИАНТ АРМИРОВАНИЯ СТАЛЬЮ КЛАССА Ат-IVс

АРМАТУРНЫЕ ИЗДЕЛИЯ

РАБОЧИЕ ЧЕРТЕЖИ

ЧАСТЬ 2 (стр. 80...144)

23724-03
ЦЕНА 5-09

gost.e-ecolog.ru

ЦЕНТРАЛЬНЫЙ ИНСТИТУТ ТИПОВОГО ПРОЕКТИ**РОВАНИЯ**
ГОССТРОЯ СССР

Москва, А-445, Смольная ул., 22

Сдано в печать VIII 1989 года

Заказ № 6976 Тираж 4220 экз.

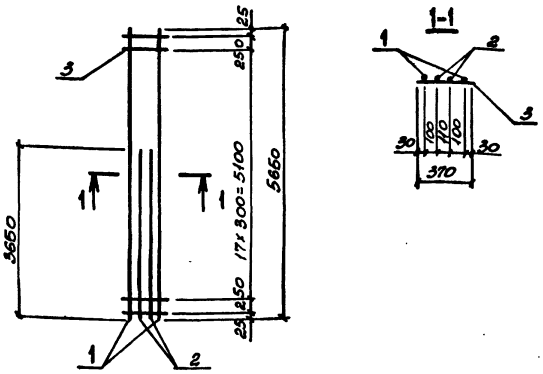

Марка каркаса	Поз.	Наименование	Кол.	Масса ед., кг	Общая масса, кг
Кр1-1	1	ф18АТ IVс, ℓ=5650	2	11,3	35,8
	2	ф16АТ IVс, ℓ=3650	2	5,8	
	3	ф6АI, ℓ=370	20	0,08	
Кр1-2	1	ф25АТ IVс, ℓ=5650	2	21,8	64,6
	2	ф20АТ IVс, ℓ=3650	2	9,0	
	3	ф8АI, ℓ=370	20	0,15	
Кр1-3	1	ф20АТ IVс, ℓ=5650	2	14,0	47,6
	2	ф20АТ IVс, ℓ=3650	2	9,0	
	3	ф6АI, ℓ=370	20	0,08	

Арматура класса А-I по ГОСТ 5781-82,
Ат-IVс по ГОСТ 10884-81*

Нач. отд.	Бродский		3.015-3/82.ВУ-5-79		
Н. контр.	Зорин				
Гл. конст.	Зорин				
Рук. гр.	Шахновский		Каркас Кр1-1... Кр1-3	Стадия: Р	Лист:	Листов: 1
Разраб.	Болнянская			ХАРЬКОВСКИЙ ПРОМСТРОЙНИИПРОЕКТ		
Рассчит.	Петраш					
Исполн.	Минаева					
Провер.	Болнянская					

Инв.№ подл. | Подпись и дата | Взам. инв.№

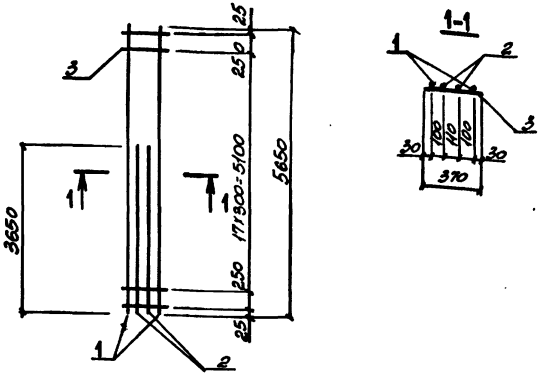

Марка каркаса	Поз.	Наименование	Кол.	Масса ед., кг	Общая масса, кг
Кр1-4	1	ф20АТ IVс, ℓ=5650	2	14,0	44,2
	2	ф18АТ IVс, ℓ=3650	2	7,3	
	3	ф6АI, ℓ=370	20	0,08	
Кр1-5	1	ф20АТ IVс, ℓ=5650	2	14,0	41,2
	2	ф16АТ IVс, ℓ=3650	2	5,8	
	3	ф6АI, ℓ=370	20	0,08	
Кр1-6	1	ф16АТ IVс, ℓ=5650	2	8,9	31,0
	2	ф16АТ IVс, ℓ=3650	2	5,8	
	3	ф6АI, ℓ=370	20	0,08	

Арматура класса А-I по ГОСТ 5781-82,
Ат-IVс по ГОСТ 10884-81*

Нач. отд.	Бродский		3.015-3/82.ВУ-5-80		
Н. контр.	Зорин				
Гл. конс.	Зорин				
Рук. гр.	Шахновский		Каркас Кр1-4... Кр1-6	Стадия: Р	Лист:	Листов: 1
Разраб.	Болнянская			ХАРЬКОВСКИЙ ПРОМСТРОЙНИИПРОЕКТ		
Рассчит.	Петраш					
Исполн.	Минаева					
Провер.	Болнянская					

Инв.№ подл. | Подпись и дата | Взам. инв.№

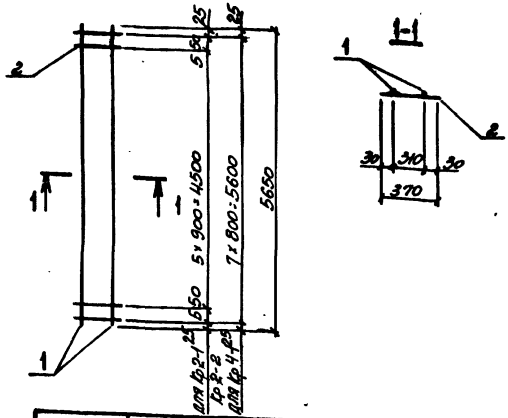

Марка каркаса	Поз.	Наименование		Кол.	Масса ед., кг	Общая масса, кг
Кр 2-1	1	ф16АТ IVс,	ℓ=5650	2	8,9	18,4
	2	ф6АI,	ℓ=370	8	0,08	
Кр 2-2	1	ф20АТ IVс,	ℓ=5650	2	14,0	29,2
	2	ф8АI,	ℓ=370	8	0,15	
Кр 4-1	1	ф16АТ IVс,	ℓ=5650	2	8,9	18,4
	2	ф6АI,	ℓ=370	8	0,08	

Арматура класса А-I по ГОСТ 5781-82,
АТ-IVс по ГОСТ 10884-81*.

Нач. отд.	Бродский		
Н. контр.	Зорин		
Гл. конст.	Зорин		
Рук. гр.	Шахновский		
Разраб.	Болтянская		
Рассчит.	Петраш		
Исполн.	Минаева		
Провер.	Болтянская		

3.015-3/82 Ii-5-81

Каркас Кр 2-1; Кр 2-2, Кр 4-1.

Стадия	Лист	Листов
Р		1

ХАРЬКОВСКИЙ ПРОМСТРОЙНИИПРОЕКТ

Инв. № подл. | Подпись и дата | Взам. инв. №

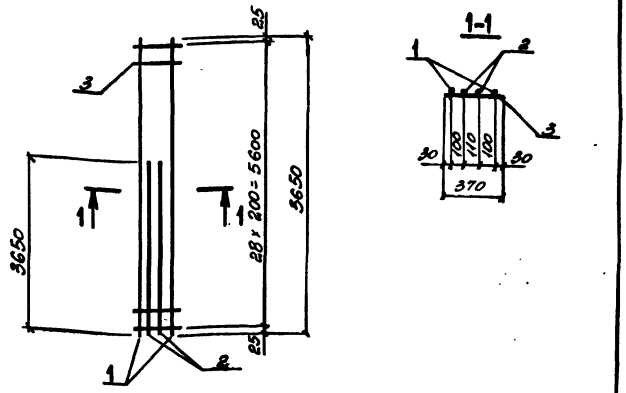

Марка каркаса	Поз.	Наименование		Кол.	Масса ед., кг	Общая масса, кг
Кр 3-1	1	ф18АТ IVс,	ℓ=5650	2	11,3	36,5
	2	ф16АТ IVс,	ℓ=3650	2	5,8	
	3	ф6АI,	ℓ=370	29	0,08	
Кр 3-2	1	ф20АТ IVс,	ℓ=5650	2	14,0	48,3
	2	ф20АТ IVс,	ℓ=3650	2	9,0	
	3	ф6АI,	ℓ=370	29	0,08	

Арматура класса А-I по ГОСТ 5781-82,
АТ-IVс по ГОСТ 10884-81*.

Нач. отд.	Бродский		
Н. контр.	Зорин		
Гл. конст.	Зорин		
Рук. гр.	Шахновский		
Разраб.	Болтянская		
Рассчит.	Петраш		
Исполн.	Минаева		
Провер.	Болтянская		

3.015-3/82. Ii-5-82

Каркас Кр 3-1; Кр 3-2

Стадия	Лист	Листов
Р		1

ХАРЬКОВСКИЙ ПРОМСТРОЙНИИПРОЕКТ

Инв. № подл. | Подпись и дата | Взам. инв. №

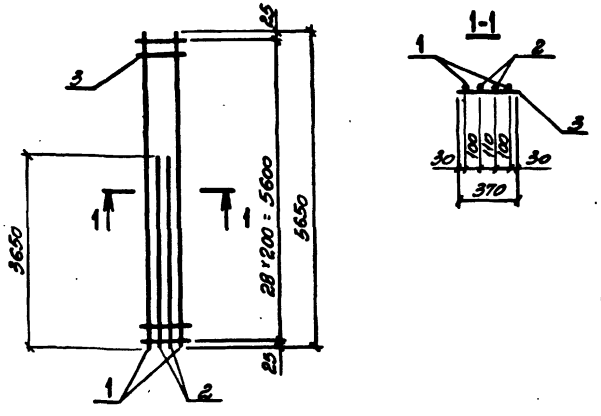

Марка каркаса	Поз.	Наименование		Кол.	Масса ед., кг	Общая масса, кг
Кр 3-3	1	ф22АтIVс,	ℓ=5650	2	16,8	57,7
	2	ф22АтIVс,	ℓ=3650	2	10,9	
	3	ф6АI,	ℓ=370	29	0,08	
Кр 3-4	1	ф20АтIVс,	ℓ=5650	2	14,0	41,9
	2	ф16АтIVс,	ℓ=3650	2	5,8	
	3	ф6АI,	ℓ=370	29	0,08	

Арматура класса А-I по ГОСТ 5781-82,
Ат-IVс по ГОСТ 10884-81*

Нач. отд.	Бродский		3.015-3/82. II-5-83
Н. контр.	Зорин		
Гл. конст.	Зорин		
Рук. гр.	Шахновский		Каркас Кр 3-3; Кр 3-4.
Разраб.	Богданская		Стадия Р; Лист; Листов 1
Рассчит.	Петрашк		ХАРЬКОВСКИЙ ПРОМСТРОЙНИИПРОЕКТ
Исполн.	Минаева		
Провер.	Богданская		

Инв. № подл. | Подпись и дата | Взам. инв. №

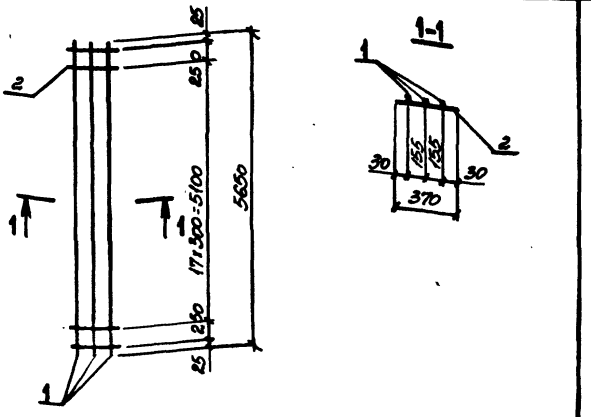

Марка каркаса	Поз.	Наименование		Кол.	Масса ед., кг	Общая масса, кг
Кр 5-1	1	ф20АтIVс,	ℓ=5650	3	14,0	43,6
	2	ф6АI,	ℓ=370	20	0,08	

Арматура класса А-I по ГОСТ 5781-82,
Ат-IVс по ГОСТ 10884-81*

Нач. отд.	Бродский		3.015-3/82. II-5-84
Н. контр.	Зорин		
Гл. конст.	Зорин		
Рук. гр.	Шахновский		Каркас Кр 5-1
Разраб.	Богданская		Стадия Р; Лист; Листов 1
Рассчит.	Петрашк		ХАРЬКОВСКИЙ ПРОМСТРОЙНИИПРОЕКТ
Исполн.	Минаева		
Провер.	Богданская		

Инв. № подл. | Подпись и дата | Взам. инв. №

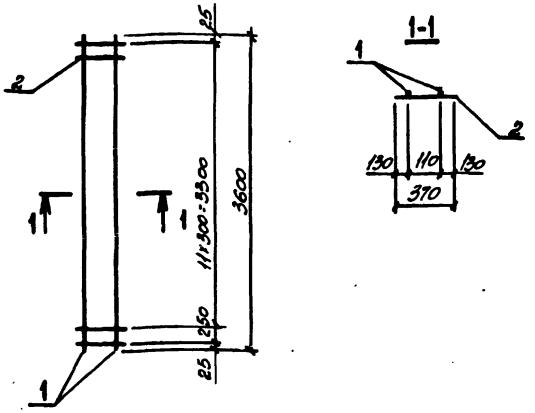

Марка каркаса	Поз.	Наименование		Кол.	Масса ед., кг	Общая масса, кг
Кр 6-1	1	ф18АтIVс,	ℓ=3600	2	7,2	15,4
	2	ф6АI,	ℓ=370	13	0,08	

Арматура класса А-I по ГОСТ 5781-82,
Ат-IVс по ГОСТ 10884-81*

Нач. отд.	Бродский		3.015-3/82.ĪI-5-85
Н. контр.	Зорин		
Гл. конст.	Зорин		
Рук. гр.	Шатновский		Каркас Кр 6-1
Разраб.	Бохманская		Стадия Р; Лист; Листов 1
Рассчит.	Петраш		ХАРЬКОВСКИЙ ПРОМСТРОЙНИИПРОЕКТ
Исполн.	Минаева		
Провер.	Бохманская		

Инв. № подл. | Подпись и дата | Взам. инв. №

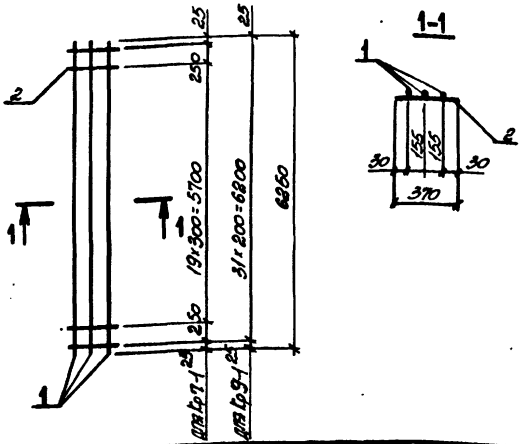

Марка каркаса	Поз.	Наименование		Кол.	Масса ед., кг	Общая масса, кг
Кр 7-1	1	ф20АтIVс,	ℓ=6250	3	15,4	48,0
	2	ф6АI,	ℓ=370	22	0,08	
Кр 9-1	1	ф22АтIVс,	ℓ=6250	3	18,6	58,4
	2	ф6АI,	ℓ=370	32	0,08	

Арматура класса А-I по ГОСТ 5781-82,
Ат-IVс по ГОСТ 10884-81*

Нач. отд.	Бродский		3.015-3/82.ĪI-5-86
Н. контр.	Зорин		
Гл. конст.	Зорин		
Рук. гр.	Шатновский		Каркас Кр 7-1; Кр 9-1
Разраб.	Бохманская		Стадия Р; Лист; Листов 1
Рассчит.	Петраш		ХАРЬКОВСКИЙ ПРОМСТРОЙНИИПРОЕКТ
Исполн.	Минаева		
Провер.	Бохманская		

Инв. № подл. | Подпись и дата | Взам. инв. №

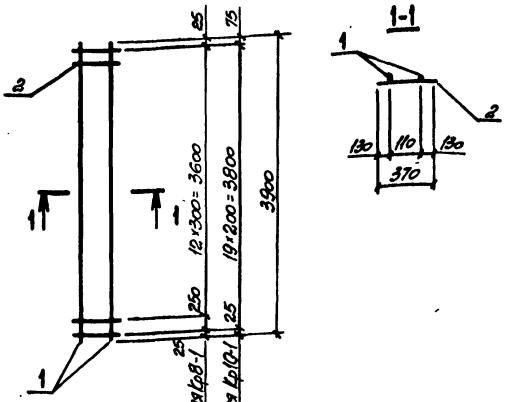

Марка каркаса	Поз.	Наименование		Кол.	Масса ед., кг	Общая масса, кг
Кр 8-1	1	ф20 АтIIIс,	ℓ=3900	2	9,6	20,3
	2	ф6 АI,	ℓ=370	14	0,08	
Кр10-1	1	ф20 АтIIIс,	ℓ=3900	2	9,6	20,8
	2	ф6 АI,	ℓ=370	20	0,08	

Арматура класса А-I по ГОСТ 5781-82,
Ат-IIIс по ГОСТ 10884-81*

Нач. отд.	Бродский		
Н. контр.	Зорин		
Гл. констр.	Зорин		
Рук. гр.	Шаховской		
Разраб.	Болтянская		
Рассчит.	Петраш		
Исполн.	Минаева		
Провер.	Болтянская		

3.015-3/82 IIт-5-87

Каркас Кр 8-1; Кр10-1

Стадия	Лист	Листов
Р		1

ХАРЬКОВСКИЙ ПРОМСТРОЙНИИПРОЕКТ

Инв.№ подл. | Подпись и дата | Взам. инв.№

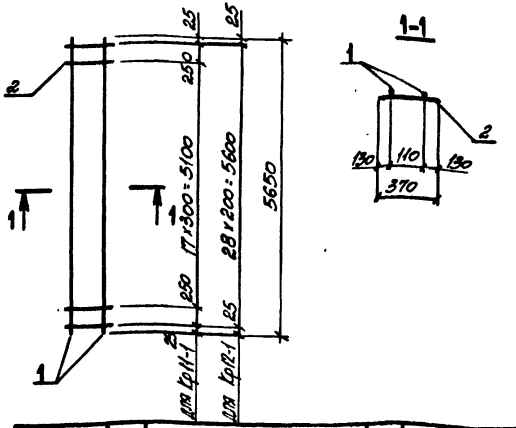

Марка каркаса	Поз.	Наименование		Кол.	Масса ед., кг	Общая масса, кг
Кр 11-1	1	ф16 АтIIIс,	ℓ=5650	2	8,9	19,4
	2	ф6 АI,	ℓ=370	20	0,08	
Кр12-1	1	ф16 АтIIIс,	ℓ=5650	2	8,9	20,1
	2	ф6 АI,	ℓ=370	29	0,08	

Арматура класса А-I по ГОСТ 5781-82,
Ат-IIIс по ГОСТ 10884-81*

Нач. отд.	Бродский		
Н. контр.	Зорин		
Гл. констр.	Зорин		
Рук. гр.	Шаховской		
Разраб.	Болтянская		
Рассчит.	Петраш		
Исполн.	Минаева		
Провер.	Болтянская		

3.015-3/82 IIт-5-88

Каркас Кр 11-1; Кр 12-1

Стадия	Лист	Листов
Р		1

ХАРЬКОВСКИЙ ПРОМСТРОЙНИИПРОЕКТ

Инв.№ подл. | Подпись и дата | Взам. инв.№

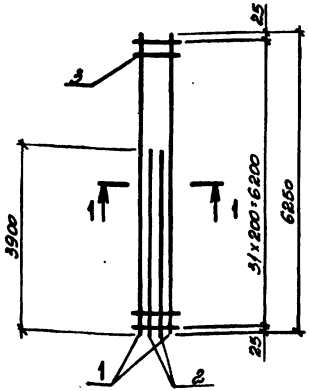

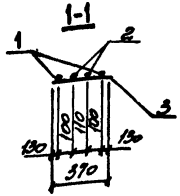

Марка каркаса	Поз.	Наименование		Кол.	Масса ед., кг	Общая масса, кг
Кр13-1	1	ф20 Ат IVс,	l=6250	2	15,4	52,6
	2	ф20 Ат IVс,	l=3900	2	9,6	
	3	ф6 AI,	l=370	32	0,08	
Кр13-2	1	ф22 Ат IVс,	l=6250	2	18,6	55,4
	2	ф18 Ат IVс,	l=3900	2	7,8	
	3	ф6 AI,	l=370	32	0,08	
Кр13-3	1	ф22 Ат IVс,	l=6250	2	18,6	52,2
	2	ф16 Ат IVс,	l=3900	2	6,2	
	3	ф6 AI,	l=370	32	0,08	

Арматура класса А-I по ГОСТ 5781-82,
Ат-IV по ГОСТ 10884-81*.

Нач. отд.	Бродский	
Н. контр.	Зорин	
Гл. конст.	Зорин	
Рук. гр.	Шахновский	
Разраб.	Боднянская	
Рассчит.	Петраш	
Исполн.	Минаева	
Провер.	Боднянская	

Инв. № подл. | Подпись и дата | Взам. инв. №

3.015-3/82. II-5-89

Каркас
Кр13-1 ... Кр13-3

Стадия	Лист	Листов
Р		1

ХАРЬКОВСКИЙ ПРОМСТРОЙНИИПРОЕКТ

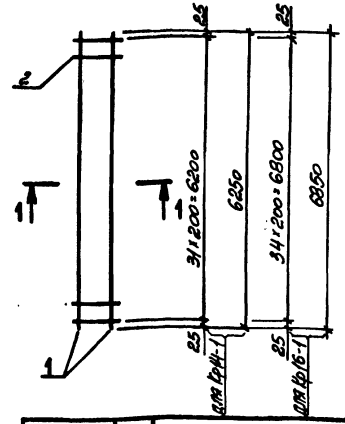

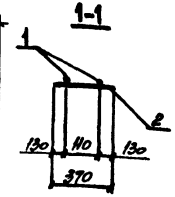

Марка каркаса	Поз.	Наименование		Кол.	Масса ед., кг	Общая масса, кг
Кр14-1	1	ф20 Ат IVс,	l=6250	2	15,4	33,4
	2	ф6 AI,	l=370	32	0,08	
Кр16-1	1	ф20 Ат IVс,	l=6850	2	15,4	33,6
	2	ф6 AI,	l=370	35	0,08	

Арматура класса А-I по ГОСТ 5781-82,
Ат-IVс по ГОСТ 10884-81*.

Нач. отд.	Бродский	
Н. контр.	Зорин	
Гл. конст.	Зорин	
Рук. гр.	Шахновский	
Разраб.	Боднянская	
Рассчит.	Петраш	
Исполн.	Минаева	
Провер.	Боднянская	

Инв. № подл. | Подпись и дата | Взам. инв. №

3.015-3/82. II-5-90

Каркас
Кр14-1; Кр16-1

Стадия	Лист	Листов
Р		1

ХАРЬКОВСКИЙ ПРОМСТРОЙНИИПРОЕКТ

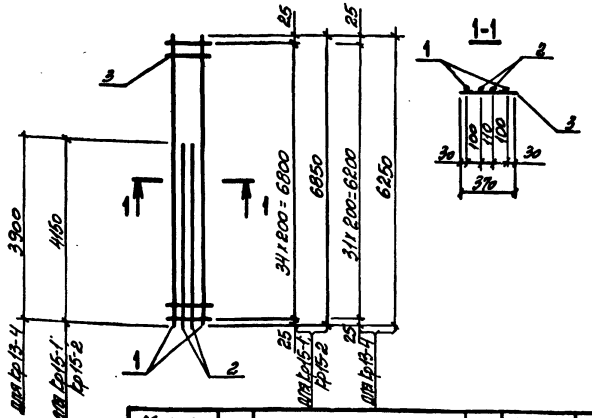

Марка каркаса	Поз.	Наименование		Кол.	Масса ед., кг	Общая масса, кг
Кр15-1	1	ф20АТⅣС,	ℓ=6850	2	15,4	54,2
	2	ф20АТⅣС,	ℓ=4150	2	10,3	
	3	ф6АI,	ℓ=370	35	0,08	
Кр15-2	1	ф22АТⅣС,	ℓ=6850	2	20,4	56,8
	2	ф16АТⅣС,	ℓ=4150	2	6,6	
	3	ф6АI,	ℓ=370	35	0,08	
Кр13-4	1	ф16АТⅣС,	ℓ=6250	2	9,9	34,8
	2	ф16АТⅣС,	ℓ=3900	2	6,2	
	3	ф6АI,	ℓ=370	32	0,08	

Арматура класса А-I по ГОСТ 5781-82,
АТ-ⅣС по ГОСТ 10884-81*.

Нач. отд.	Бродский	
Н. контр.	Зорин	
Гл. конст.	Зорин	
Рук. гр.	Шахновский	
Разраб.	Боднянская	
Рассчит.	Петраш	
Исполн.	Минаева	
Провер.	Боднянская	

Инв. № подл. | Подпись и дата | Взам. инв. №

3.015-3/82. II-5-91

Каркас Кр15-1; Кр15-2; Кр13-4.

Стадия	Лист	Листов
Р		1

ХАРЬКОВСКИЙ ПРОМСТРОЙНИИПРОЕКТ

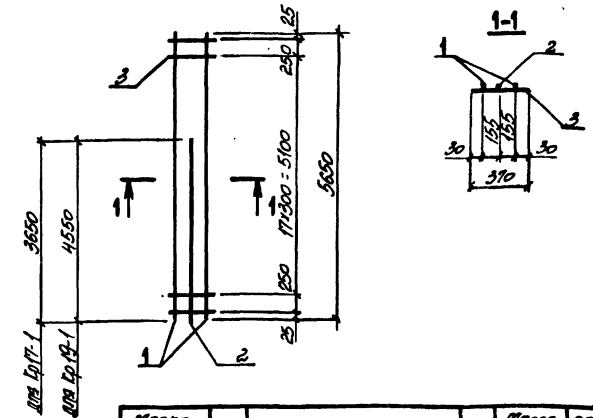

Марка каркаса	Поз.	Наименование		Кол.	Масса ед., кг	Общая масса, кг
Кр17-1	1	ф22АТⅣС,	ℓ=5650	2	16,8	41,0
	2	ф16АТⅣС,	ℓ=3650	1	5,8	
	3	ф6АI,	ℓ=370	20	0,08	
Кр19-1	1	ф22АТⅣС,	ℓ=5650	2	16,8	48,8
	2	ф22АТⅣС,	ℓ=4550	1	13,6	
	3	ф6АI,	ℓ=370	20	0,08	

Арматура класса А-I по ГОСТ 5781-82,
АТ-ⅣС по ГОСТ 10884-81*.

Нач. отд.	Бродский	
Н. контр.	Зорин	
Гл. конст.	Зорин	
Рук. гр.	Шахновский	
Разраб.	Боднянская	
Рассчит.	Петраш	
Исполн.	Минаева	
Провер.	Боднянская	

Инв. № подл. | Подпись и дата | Взам. инв. №

3.015-3/82. II-5-92

Каркас Кр17-1; Кр19-1.

Стадия	Лист	Листов
Р		1

ХАРЬКОВСКИЙ ПРОМСТРОЙНИИПРОЕКТ

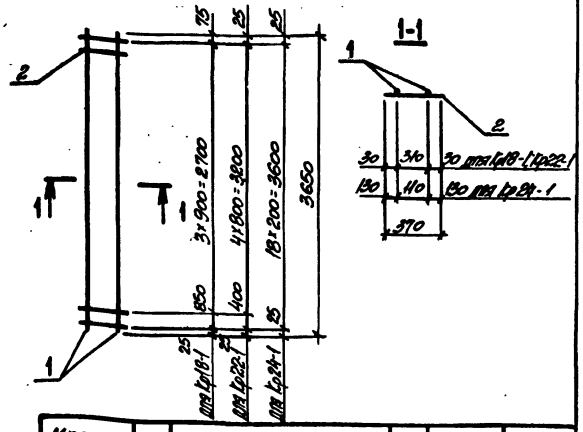

Марка каркаса	Поз.	Наименование		Кол.	Масса ед., кг	Общая масса, кг
Кр18-1	1	ф16АтIVс,	l=3650	2	5,8	12,0
	2	ф6АI,	l=370	5	0,08	
Кр22-1	1	ф16АтIVс,	l=3650	2	5,8	12,1
	2	ф6АI,	l=370	6	0,08	
Кр24-1	1	ф20АтIVс,	l=3650	2	9,0	19,5
	2	ф6АI,	l=370	19	0,08	

Арматура класса А-I по ГОСТ 5781-82,
Ат-IVс по ГОСТ 10884-81*

Нач. отд.	Бродский	
Н. контр.	Зорин	
Гл. конст.	Зорин	
Рук. гр.	Шаховской	
Разраб.	Болтянская	
Рассчит.	Петраш	
Исполн.	Минаева	
Провер.	Болтянская	

3.015-3/82. II-5-93

Каркас Кр18-1; Кр22-1; Кр24-1

Стадия	Лист	Листов
Р		1

ХАРЬКОВСКИЙ ПРОМСТРОЙНИИПРОЕКТ

Инв. № подл. | Подпись и дата | Взам. инв. №

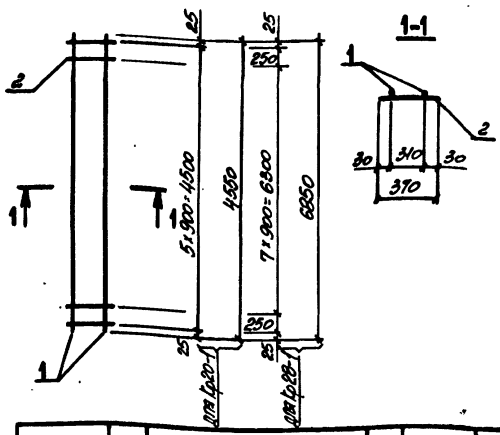

Марка каркаса	Поз.	Наименование		Кол.	Масса ед., кг	Общая масса, кг
Кр20-1	1	ф22АтIVс,	l=4550	2	13,6	27,7
	2	ф6АI,	l=370	6	0,08	
Кр28-1	1	ф20АтIVс,	l=6850	2	16,9	34,6
	2	ф6АI,	l=370	10	0,08	

Арматура класса А-I по ГОСТ 5781-82,
Ат-IVс по ГОСТ 10884-81*

Нач. отд.	Бродский	
Н. контр.	Зорин	
Гл. конст.	Зорин	
Рук. гр.	Шаховской	
Разраб.	Болтянская	
Рассчит.	Петраш	
Исполн.	Минаева	
Провер.	Болтянская	

3.015-3/82. II-5-94

Каркас Кр20-1; Кр28-1.

Стадия	Лист	Листов
Р		1

ХАРЬКОВСКИЙ ПРОМСТРОЙНИИПРОЕКТ

Инв. № подл. | Подпись и дата | Взам. инв. №

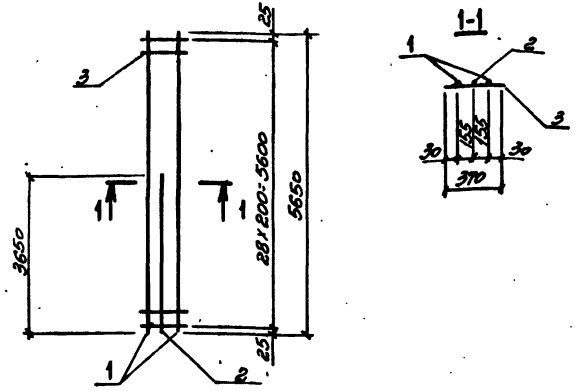

Марка каркаса	Поз.	Наименование		Кол.	Масса ед., кг	Общая масса, кг
Кр21-1	1	ф22АТ$\overline{V}$с,	ℓ=5650	2	16,9	41,9
	2	ф16АТ$\overline{V}$с,	ℓ=3650	1	5,8	
	3	ф6АI,	ℓ=370	29	0,08	
Кр21-2	1	ф25АТ$\overline{V}$с,	ℓ=5650	2	21,8	58,8
	2	ф22АТ$\overline{V}$с,	ℓ=3650	1	10,9	
	3	ф8АI,	ℓ=370	29	0,15	

Арматура класса А-I по ГОСТ 5781-82,
АТ-$\overline{V}$с по ГОСТ 10884-81*.

Нач. отд.	Бродский		
Н. контр.	Зорин		
Гл. конст.	Зорин		
Рук. гр.	Шахновский		
Разраб.	Боднянская		
Рассчит.	Петраш		
Исполн.	Минаева		
Провер.	Боднянская		

3.015-3/82. II-5-95

Каркас
Кр21-1; Кр21-2

Стадия	Лист	Листов
Р		1

ХАРЬКОВСКИЙ ПРОМСТРОЙНИИПРОЕКТ

Взам. инв. №
Подпись и дата
Инв. № подл.

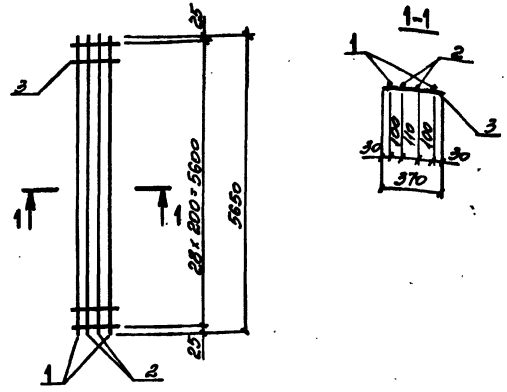

Марка каркаса	Поз.	Наименование		Кол.	Масса ед., кг	Общая масса, кг
Кр23-1	1	ф22АТ$\overline{V}$с,	ℓ=5650	2	16,9	63,9
	2	ф20АТ$\overline{V}$с,	ℓ=5650	2	13,9	
	3	ф6АI,	ℓ=370	29	0,08	

Арматура класса А-I по ГОСТ 5781-82,
АТ-$\overline{V}$с по ГОСТ 10884-81*.

Нач. отд.	Бродский		
Н. контр.	Зорин		
Гл. конст.	Зорин		
Рук. гр.	Шахновский		
Разраб.	Боднянская		
Рассчит.	Петраш		
Исполн.	Минаева		
Провер.	Боднянская		

3.015-3/82. II-5-96

Каркас
Кр23-1

Стадия	Лист	Листов
Р		1

ХАРЬКОВСКИЙ ПРОМСТРОЙНИИПРОЕКТ

Взам. инв. №
Подпись и дата
Инв. № подл.

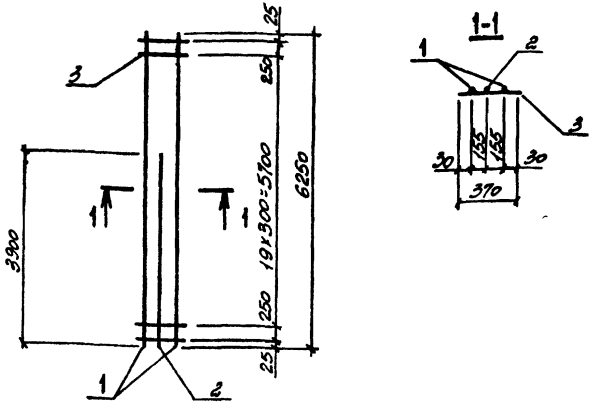

Марка каркаса	Поз.	Наименование		Кол.	Масса ед., кг	Общая масса, кг
Кр25-1	1	ф20 АтIVс,	ℓ=6250	2	15,4	42,2
	2	ф20 АтIVс,	ℓ=3900	1	9,6	
	3	ф6 АI,	ℓ=370	22	0,08	
Кр25-2	1	ф22 АтIVс,	ℓ=6250	2	18,6	50,7
	2	ф22 АтIVс,	ℓ=3900	1	11,6	
	3	ф6 АI,	ℓ=370	22	0,08	
Кр25-3	1	ф18 АтIVс,	ℓ=6250	2	12,5	34,6
	2	ф18 АтIVс,	ℓ=3900	1	7,8	
	3	ф6 АI,	ℓ=370	22	0,08	

Арматура класса А-I по ГОСТ 5781-82,
Ат-IVс по ГОСТ 10884-81*.

Нач. отд.	Бродский		
Н. контр.	Зорин		
Гл. констр.	Зорин		
Рук. гр.	Шахновский		
Разраб.	Боднянский		
Рассчит.	Петряш		
Исполн.	Минаева		
Провер.	Боднянский		

3.015-3/82. II-5-97

Каркас
Кр25-1... Кр25-3

Стадия	Лист	Листов
Р		1

ХАРЬКОВСКИЙ ПРОМСТРОЙНИИПРОЕКТ

Инв. № подл. | Подпись и дата | Взам. инв. №

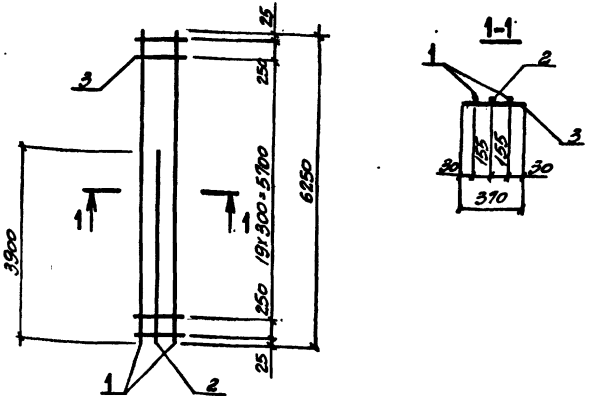

Марка каркаса	Поз.	Наименование		Кол.	Масса ед., кг	Общая масса, кг
Кр25-4	1	ф25 АтIVс,	ℓ=6250	2	24,1	63,1
	2	ф22 АтIVс,	ℓ=3900	1	11,6	
	3	ф8 АI,	ℓ=370	22	0,15	
Кр25-5	1	ф25 АтIVс,	ℓ=6250	2	24,1	59,3
	2	ф18 АтIVс,	ℓ=3900	1	7,8	
	3	ф8 АI,	ℓ=370	22	0,15	

Арматура класса А-I по ГОСТ 5781-82,
Ат-IVс по ГОСТ 10884-81*.

Нач. отд.	Бродский		
Н. контр.	Зорин		
Гл. конст.	Зорин		
Рук. гр.	Шахновский		
Разраб.	Боднянский		
Рассчит.	Петряш		
Исполн.	Минаева		
Провер.	Боднянский		

3.015-3/82. II-5-98

Каркас
Кр25-4; Кр25-5.

Стадия	Лист	Листов
Р		1

ХАРЬКОВСКИЙ ПРОМСТРОЙНИИПРОЕКТ

Инв. № подл. | Подпись и дата | Взам. инв. №

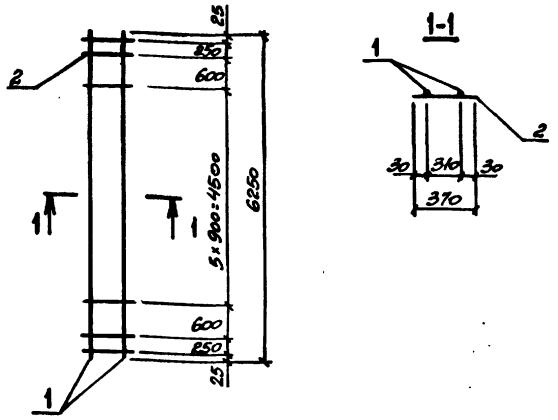

Марка каркаса	Поз.	Наименование		Кол.	Масса ед., кг	Общая масса, кг
Кр26-1	1	ф20АтIVс,	ℓ=6250	2	15,4	31,6
	2	ф6АI,	ℓ=370	10	0,08	
Кр26-2	1	ф22АтIVс,	ℓ=6250	2	18,6	38,1
	2	ф6АI,	ℓ=370	10	0,08	
Кр26-3	1	ф18АтIVс,	ℓ=6250	2	12,5	25,8
	2	ф6АI,	ℓ=370	10	0,08	
Кр26-4	1	ф25АтIVс,	ℓ=6250	2	24,1	49,7
	2	ф8АI,	ℓ=370	10	0,15	

Арматура класса А-I по ГОСТ 5781-82,
Ат-IVс по ГОСТ 10884-81*.

Нач. отд.	Бродский	
Н. контр.	Зорин	
Гл. конст.	Зорин	
Рук. гр.	Шахновский	
Разраб.	Болтянская	
Рассчит.	Петраш	
Исполн.	Минаева	
Провер.	Болтянская	

3.015-3/82 ВУ-5-99

Каркас Кр26-1... Кр26-4

Стадия	Лист	Листов
Р		1

ХАРЬКОВСКИЙ ПРОМСТРОЙНИИПРОЕКТ

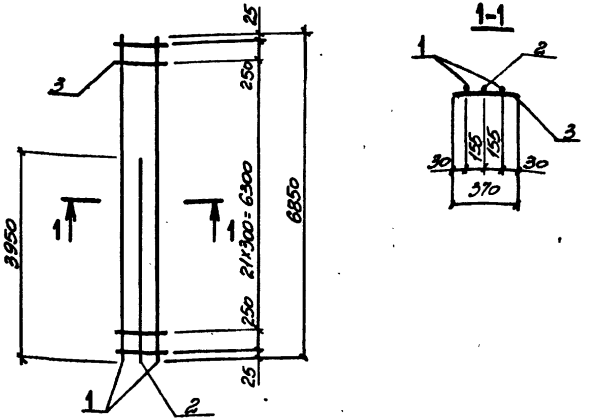

Марка каркаса	Поз.	Наименование		Кол.	Масса ед., кг	Общая масса, кг
Кр27-1	1	ф22АтIVс,	ℓ=6850	2	20,4	52,4
	2	ф20АтIVс,	ℓ=3950	1	9,7	
	3	ф6АI,	ℓ=370	24	0,08	
Кр27-2	1	ф22АтIVс,	ℓ=6850	2	20,4	54,6
	2	ф22АтIVс,	ℓ=3950	1	11,8	
	3	ф6АI,	ℓ=370	24	0,08	
Кр27-3	1	ф25АтIVс,	ℓ=6850	2	26,4	71,6
	2	ф25АтIVс,	ℓ=3950	1	15,2	
	3	ф8АI,	ℓ=370	24	0,15	

Арматура класса А-I по ГОСТ 5781-82,
Ат-IVс по ГОСТ 10884-81*.

Нач. отд.	Бродский	
Н. контр.	Зорин	
Гл. конст.	Зорин	
Рук. гр.	Шахновский	
Разраб.	Болтянская	
Рассчит.	Петраш	
Исполн.	Минаева	
Провер.	Болтянская	

3.015-3/82 ВУ-5-100

Каркас Кр27-1... Кр27-3

Стадия	Лист	Листов
Р		1

ХАРЬКОВСКИЙ ПРОМСТРОЙНИИПРОЕКТ

Инв. № подл. | Подпись и дата | Взам. инв. №

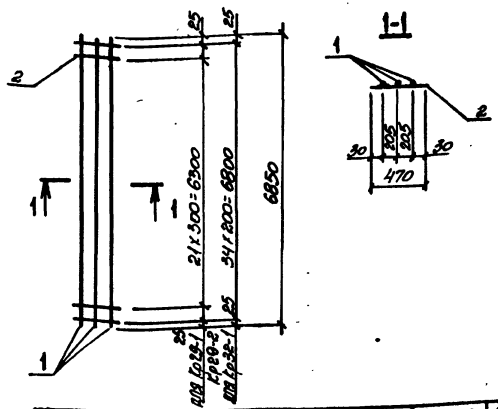

Марка каркаса	Поз.	Наименование		Кол.	Масса ед., кг	Общая масса, кг
Кр29-1	1	ф20 АтIVс,	ℓ=6850	3	16,9	53,1
	2	ф6 АI,	ℓ=470	24	0,1	
Кр29-2	1	ф28 АтIVс,	ℓ=6850	3	33,1	103,9
	2	ф8 АI,	ℓ=470	24	0,19	
Кр32-1	1	ф20 АтIVс,	ℓ=6850	3	16,9	54,2
	2	ф6 АI,	ℓ=470	35	0,1	

Арматура класса А-I по ГОСТ 5781-82,
Ат-IVс по ГОСТ 10884-81*.

Нач. отд.	Бродский		3.015-3/82. Ё-5-101
Н. контр.	Зорин		
Гл. констр.	Зорин		
Рук. гр.	Шаховская		Каркас Кр29-1; Кр29-2; Кр32-1.
Разраб.	Богданова		Стадия: Р; Лист; Листов: 1
Рассчит.	Петраш		ХАРЬКОВСКИЙ ПРОМСТРОЙНИИПРОЕКТ
Исполн.	Иванаева		
Провер.	Богданова		

Инв. № подл. | Подпись и дата | Взам. инв. №

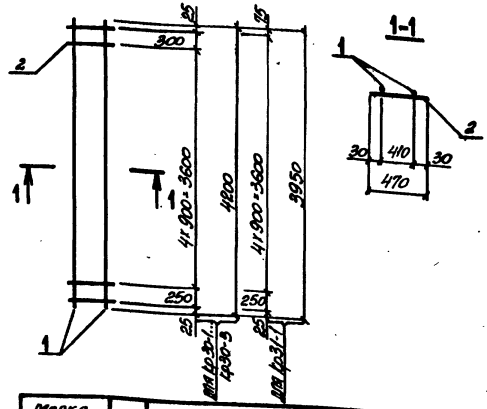

Марка каркаса	Поз.	Наименование		Кол.	Масса ед., кг	Общая масса, кг
Кр30-1	1	ф16 АтIVс,	ℓ=4200	2	6,6	14,0
	2	ф6 АI,	ℓ=470	7	0,1	
Кр30-2	1	ф22 АтIVс,	ℓ=4200	2	12,5	26,4
	2	ф8 АI,	ℓ=470	7	0,19	
Кр30-3	1	ф20 АтIVс,	ℓ=4200	2	10,4	21,4
	2	ф6 АI,	ℓ=470	7	0,1	
Кр31-1	1	ф22 АтIVс,	ℓ=3950	2	11,8	24,7
	2	ф8 АI,	ℓ=470	6	0,19	

Арматура класса А-I по ГОСТ 5781-82,
Ат-IVс по ГОСТ 10884-81*.

Нач. отд.	Бродский		3.015-3/82. Ё-5-102
Н. контр.	Зорин		
Гл. констр.	Зорин		
Рук. гр.	Шаховская		Каркас Кр30-1... Кр30-3; Кр31-1
Разраб.	Богданова		Стадия: Р; Лист; Листов: 1
Рассчит.	Петраш		ХАРЬКОВСКИЙ ПРОМСТРОЙНИИПРОЕКТ
Исполн.	Иванаева		
Провер.	Богданова		

Инв. № подл. | Подпись и дата | Взам. инв. №

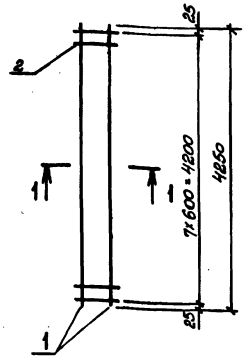

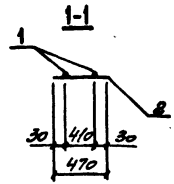

Марка каркаса	Поз.	Наименование		Кол.	Масса ед., кг	Общая масса, кг
Кр33-1	1	ф16АТ$\overline{IV}$с,	ℓ=4250	2	6,7	14,2
	2	ф6АI,	ℓ=470	8	0,1	

Арматура класса А-I по ГОСТ 5781-82,
АТ-$\overline{IV}$с по ГОСТ 10884-81*.

Нач. отд.	Бродский	
Н. контр.	Зорин	
Гл. конст.	Зорин	
Рук. гр.	Шахновский	
Разраб.	Болнянская	
Рассчит.	Петраш	
Исполн.	Минаева	
Провер.	Болнянская	

3.015-3/82. II-5-103

Каркас Кр33-1

Стадия	Лист	Листов
Р		1

ХАРЬКОВСКИЙ ПРОМСТРОЙНИИПРОЕКТ

Взам. инв. №

Подпись и дата

Инв. № подл.

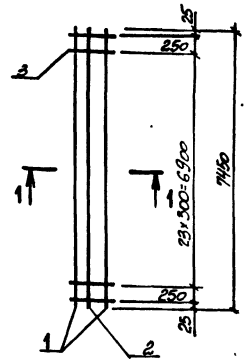

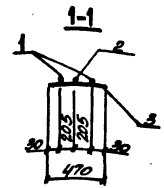

Марка каркаса	Поз.	Наименование		Кол.	Масса ед., кг	Общая масса, кг
Кр34-1	1	ф25АТ$\overline{IV}$с,	ℓ=7450	2	28,7	84,5
	2	ф22АТ$\overline{IV}$с,	ℓ=7450	1	22,2	
	3	ф8АI,	ℓ=470	26	0,19	
Кр34-2	1	ф22АТ$\overline{IV}$с,	ℓ=7450	2	22,2	65,4
	2	ф20АТ$\overline{IV}$с,	ℓ=7450	1	18,4	
	3	ф6АI,	ℓ=470	26	0,1	

Арматура класса А-I по ГОСТ 5781-82,
АТ-$\overline{IV}$с по ГОСТ 10884-81*.

Нач. отд.	Бродский	
Н. контр.	Зорин	
Гл. конст.	Зорин	
Рук. гр.	Шахновский	
Разраб.	Болнянская	
Рассчит.	Петраш	
Исполн.	Минаева	
Провер.	Болнянская	

3.015-3/82. II-5-104

Каркас Кр34-1; Кр34-2.

Стадия	Лист	Листов
Р		1

ХАРЬКОВСКИЙ ПРОМСТРОЙНИИПРОЕКТ

Взам. инв. №

Подпись и дата

Инв. № подл.

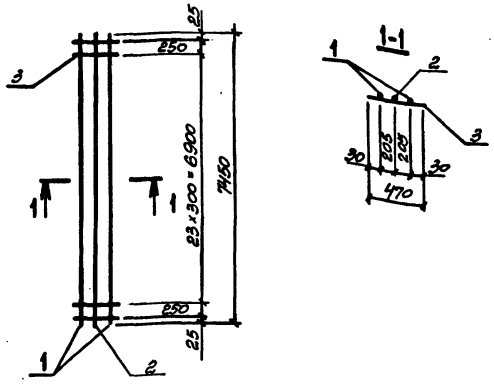

Марка каркаса	Поз.	Наименование		Кол.	Масса ед., кг	Общая масса, кг
Кр34-3	1	ф25АтIVс,	ℓ=7450	2	28,7	91,0
	2	ф25АтIVс,	ℓ=7450	1	28,7	
	3	ф8АI,	ℓ=470	26	0,19	
Кр34-4	1	ф20АтIVс,	ℓ=7450	2	18,4	51,1
	2	ф16АтIVс,	ℓ=7450	1	11,8	
	3	ф6АI,	ℓ=470	26	0,1	

Арматура класса А-I по ГОСТ 5781-82,
Ат-IVс по ГОСТ 10884-81*.

Нач. отд.	Бродский		
Н. контр.	Зорин		
Гл. конст.	Зорин		
Рук. гр.	Шестовский		
Разраб.	Болманская		
Рассчит.	Петраш		
Исполн.	Тинаева		
Провер.	Болманская		

3.015-3/82 ИИ-5-105

Каркас Кр34-3; Кр34-4

Стадия	Лист	Листов
Р		1

ХАРЬКОВСКИЙ ПРОМСТРОЙНИИПРОЕКТ

Инв. № подл. | Подпись и дата | Взам. инв. №

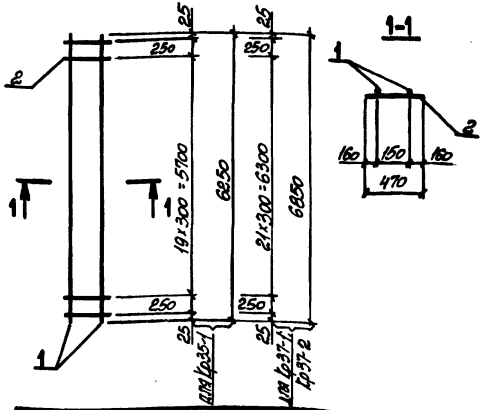

Марка каркаса	Поз.	Наименование		Кол.	Масса ед., кг	Общая масса, кг
Кр35-1	1	ф18АтIVс,	ℓ=6250	2	12,5	29,2
	2	ф8АI,	ℓ=470	22	0,19	
Кр37-1	1	ф22АтIVс,	ℓ=6850	2	20,4	45,4
	2	ф8АI,	ℓ=470	24	0,19	
Кр37-2	1	ф20АтIVс,	ℓ=6850	2	16,9	38,4
	2	ф8АI,	ℓ=470	24	0,19	

Арматура класса А-I по ГОСТ 5781-82,
Ат-IVс по ГОСТ 10884-81*.

Нач. отд.	Бродский		
Н. контр.	Зорин		
Гл. конс.	Зорин		
Рук. гр.	Шестовский		
Разраб.	Болманская		
Рассчит.	Петраш		
Исполн.	Тинаева		
Провер.	Болманская		

3.015-3/82 ИИ-5-106

Каркас Кр35-1; Кр37-1; Кр37-2

Стадия	Лист	Листов
Р		1

ХАРЬКОВСКИЙ ПРОМСТРОЙНИИПРОЕКТ

Инв. № подл. | Подпись и дата | Взам. инв. №

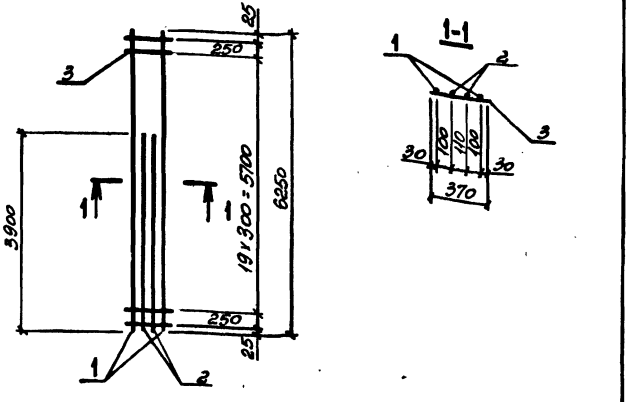

Марка каркаса	Поз.	Наименование		Кол.	Масса ед., кг	Общая масса, кг
Кр36-1	1	ф25АтIVс,	ℓ=6250	2	24,1	67,1
	2	ф18АтIVс,	ℓ=3900	2	7,8	
	3	ф8АI,	ℓ=370	22	0,15	
Кр36-2	1	ф22АтIVс,	ℓ=6250	2	18,6	54,6
	2	ф18АтIVс,	ℓ=3900	2	7,8	
	3	ф6АI,	ℓ=370	22	0,08	
Кр36-3	1	ф22АтIVс,	ℓ=6250	2	18,6	51,4
	2	ф16АтIVс,	ℓ=3900	2	6,2	
	3	ф6АI,	ℓ=370	22	0,08	

Арматура класса А-I по ГОСТ 5781-82,
Ат-IVс по ГОСТ 10884-81*

Инв.№подл. | Подпись и дата | Взам.инв.№

Нач.отд.	Бродский		
Н.контр.	Зорин		
Гл.конс.	Зорин		
Рук.гр.	Шатковский		
Разраб.	Болтянская		
Рассчит.	Петраш		
Исполн.	Минаева		
Провер.	Болтянская		

3.015-3/82.II-5-107

Каркас
Кр36-1 ... Кр36-3

Стадия	Лист	Листов
Р		1

ХАРЬКОВСКИЙ ПРОМСТРОЙНИИПРОЕКТ

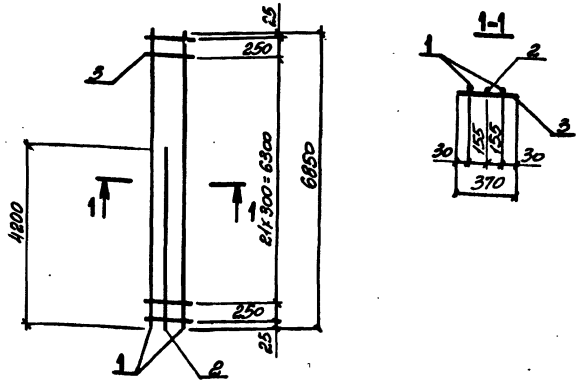

Марка каркаса	Поз.	Наименование		Кол.	Масса ед., кг	Общая масса, кг
Кр38-1	1	ф25АтIVс,	ℓ=6850	2	26,4	68,9
	2	ф22АтIVс,	ℓ=4200	1	12,5	
	3	ф8АI,	ℓ=370	24	0,15	
Кр38-2	1	ф25АтIVс,	ℓ=6850	2	26,4	72,6
	2	ф25АтIVс,	ℓ=4200	1	16,2	
	3	ф8АI,	ℓ=370	24	0,15	

Арматура класса А-I по ГОСТ 5781-82,
Ат-IVс по ГОСТ 10884-81*

Инв.№подл. | Подпись и дата | Взам.инв.№

Нач.отд.	Бродский		
Н.контр.	Зорин		
Гл.конс.	Зорин		
Рук.гр.	Шатковский		
Разраб.	Болтянская		
Рассчит.	Петраш		
Исполн.	Минаева		
Провер.	Болтянская		

3.015-3/82.II-5-108

Каркас
Кр38-1; Кр38-2

Стадия	Лист	Листов
Р		1

ХАРЬКОВСКИЙ ПРОМСТРОЙНИИПРОЕКТ

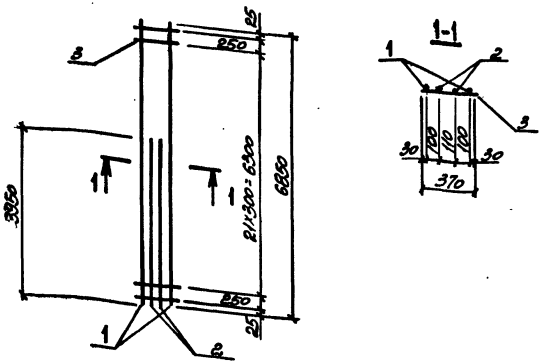

Марка каркаса	Поз.	Наименование		Кол.	Масса ед., кг	Общая масса, кг
Кр39-1	1	ф25АтIVс,	ℓ=6850	2	26,4	76,0
	2	ф20АтIVс,	ℓ=3950	2	9,8	
	3	ф8АI,	ℓ=370	24	0,15	
Кр39-2	1	ф28АтIVс,	ℓ=6850	2	33,1	89,3
	2	ф20АтIVс,	ℓ=3950	2	9,8	
	3	ф8АI,	ℓ=370	24	0,15	

Арматура класса А-I по ГОСТ 5781-82, Ат-IVс, по ГОСТ 10884-81*.

Нач. отд.	Бровский		3.015-3/82.ГТ-5-109
Н. контр.	Зорин		
Гл. конст.	Зорин		
Рук. гр.	Шахновский		Каркас Кр39-1; Кр39-2.
Разраб.	Болынянская		Стадия: Р; Лист; Листов: 1
Рассчит.	Петраш		ХАРЬКОВСКИЙ ПРОМСТРОЙНИИПРОЕКТ
Исполн.	Тимяева		
Провер.	Болынянская		

Инв. № подл. | Подпись и дата | Взам. инв. №

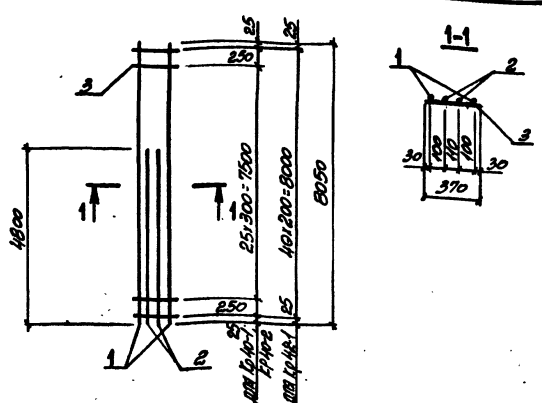

Марка каркаса	Поз.	Наименование		Кол.	Масса ед., кг	Общая масса, кг
Кр40-1	1	ф22АтIVс,	ℓ=8050	2	24,0	65,4
	2	ф16АтIVс,	ℓ=4800	2	7,6	
	3	ф6АI,	ℓ=370	28	0,08	
Кр40-2	1	ф22АтIVс,	ℓ=8050	2	24,0	64,4
	2	ф18АтIVс,	ℓ=4800	2	9,6	
	3	ф6АI,	ℓ=370	28	0,08	
Кр42-1	1	ф22АтIVс,	ℓ=8050	2	24,0	66,5
	2	ф16АтIVс,	ℓ=4800	2	7,6	
	3	ф6АI,	ℓ=370	41	0,08	

Арматура класса А-I по ГОСТ 5781-82, Ат-IVс по ГОСТ 10884-81*.

Нач. отд.	Бровский		3.015-3/82.ГТ-5-110
Н. контр.	Зорин		
Гл. конст.	Зорин		
Рук. гр.	Шахновский		Каркас Кр40-1; Кр40-2; Кр42-1.
Разраб.	Болынянская		Стадия: Р; Лист; Листов: 1
Рассчит.	Петраш		ХАРЬКОВСКИЙ ПРОМСТРОЙНИИПРОЕКТ
Исполн.	Тимяева		
Провер.	Болынянская		

Инв. № подл. | Подпись и дата | Взам. инв. №

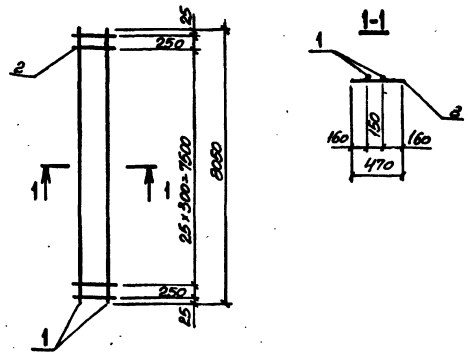

Марка каркаса	Поз.	Наименование		Кол.	Масса ед., кг	Общая масса, кг
Кр41-1	1	ф16АТⅣС,	l=8050	2	12,7	28,2
	2	ф6АI,	l=470	28	0,10	
Кр41-2	1	ф18АТⅣС,	l=8050	2	16,1	35,0
	2	ф6АI,	l=470	28	0,10	
Кр41-3	1	ф20АТⅣС,	l=8050	2	19,9	42,6
	2	ф6АI,	l=470	28	0,10	
Кр41-4	1	ф22АТⅣС,	l=8050	2	24,0	50,8
	2	ф6АI,	l=470	28	0,10	

Арматура класса А-I по ГОСТ 5781-82,
АТ-ⅣС по ГОСТ 10884-81*.

Нач. отд.	Бродский	
Н. контр.	Зорин	
Гл. конс.	Зорин	
Рук. гр.	Шахновский	
Разраб.	Боднянская	
Рассчит.	Петраш	
Исполн.	Минаева	
Провер.	Боднянская	

3.015-3/82. II-5-111

Каркас Кр41-1 ... Кр41-4

Стадия	Лист	Листов
Р		1

ХАРЬКОВСКИЙ ПРОМСТРОЙНИИПРОЕКТ

Инв. № подл. | Подпись и дата | Взам. инв. №

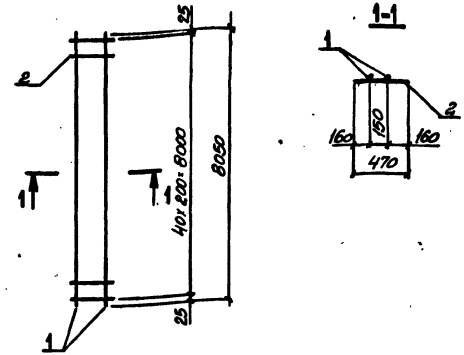

Марка каркаса	Поз.	Наименование		Кол.	Масса ед., кг	Общая масса, кг
Кр43-1	1	ф16АТⅣС,	l=8050	2	12,7	29,5
	2	ф6АI,	l=470	41	0,10	
Кр43-2	1	ф20АТⅣС,	l=8050	2	19,9	43,9
	2	ф6АI,	l=470	41	0,10	

Арматура класса А-I по ГОСТ 5781-82,
АТ-ⅣС по ГОСТ 10884-81*.

Нач. отд.	Бродский	
Н. контр.	Зорин	
Гл. конс.	Зорин	
Рук. гр.	Шахновский	
Разраб.	Боднянская	
Рассчит.	Петраш	
Исполн.	Минаева	
Провер.	Боднянская	

3.015-3/82. II-5-112

Каркас Кр43-1; Кр43-2

Стадия	Лист	Листов
Р		1

ХАРЬКОВСКИЙ ПРОМСТРОЙНИИПРОЕКТ

Инв. № подл. | Подпись и дата | Взам. инв. №

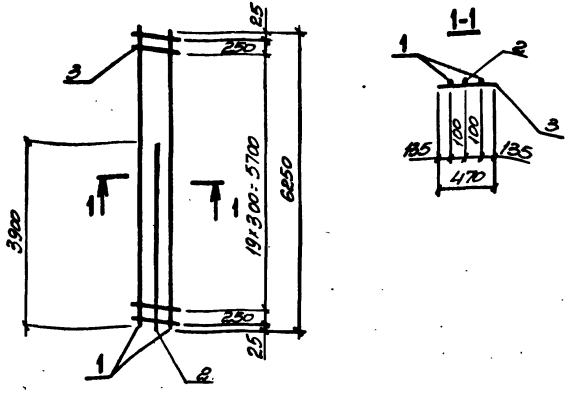

Марка каркаса	Поз.	Наименование		Кол.	Масса ед., кг	Общая масса, кг
Кр44-1	1	ф18 АтIVс,	ℓ=6250	2	12,5	35,0
	2	ф18 АтIVс,	ℓ=3900	1	7,8	
	3	ф6 АI,	ℓ=470	22	0,10	
Кр44-2	1	ф16 АтIVс,	ℓ=6250	2	9,9	28,2
	2	ф16 АтIVс,	ℓ=3900	1	6,2	
	3	ф6 АI,	ℓ=470	28	0,10	

Арматура класса А-I по ГОСТ 5781-82,
Ат-IVс по ГОСТ 10884-81*

Инв.№ подл. | Подпись и дата | Взам. инв.№

Нач. отд.	Бродский		
Н. контр.	Зорин		
Гл. конст.	Зорин		
Рук. гр.	Шагновский		
Разраб.	Болтянская		
Рассчит.	Петраш		
Исполн.	Тимаева		
Провер.	Болтянская		

3.015-3/82 Ї-5-113

Каркас Кр44-1; Кр44-2

Стадия	Лист	Листов
Р		1

ХАРЬКОВСКИЙ ПРОМСТРОЙНИИПРОЕКТ

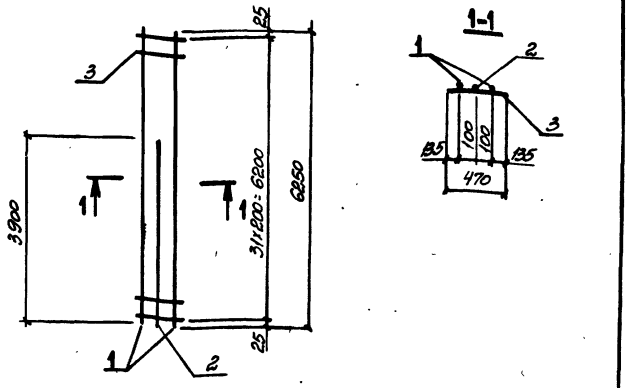

Марка каркаса	Поз.	Наименование		Кол.	Масса ед., кг	Общая масса, кг
Кр45-1	1	ф18 АтIVс,	ℓ=6250	2	12,5	36,0
	2	ф18 АтIVс,	ℓ=3900	1	7,8	
	3	ф6 АI,	ℓ=470	32	0,10	
Кр45-2	1	ф16 АтIVс,	ℓ=6250	2	9,9	29,2
	2	ф16 АтIVс,	ℓ=3900	1	6,2	
	3	ф6 АI,	ℓ=470	32	0,10	

Арматура класса А-I по ГОСТ 5781-82,
Ат-IVс по ГОСТ 10884-81*

Инв.№ подл. | Подпись и дата | Взам. инв.№

Нач. отд.	Бродский		
Н. контр.	Зорин		
Гл. конст.	Зорин		
Рук. гр.	Шагновский		
Разраб.	Болтянская		
Рассчит.	Петраш		
Исполн.	Тимаева		
Провер.	Болтянская		

3.015-3/82 Ї-5-114

Каркас Кр45-1; Кр45-2

Стадия	Лист	Листов
Р		1

ХАРЬКОВСКИЙ ПРОМСТРОЙНИИПРОЕКТ

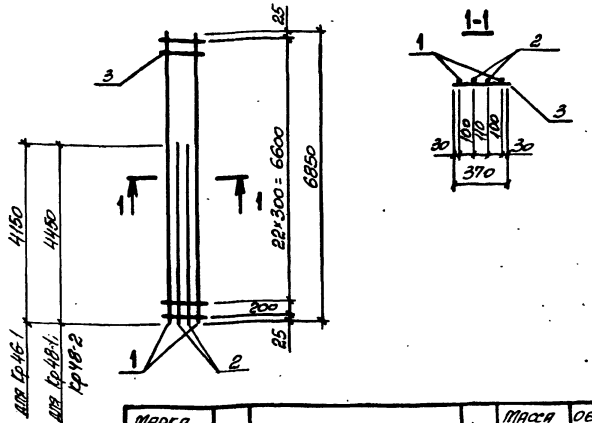

Марка каркаса	Поз	Наименование		Кол.	Масса ед., кг	Общая масса, кг
Кр46-1	1	ф22АтIVс,	l=6850	2	20,4	55,9
	2	ф16АтIVс,	l=4150	2	6,6	
	3	ф6АI,	l=370	24	0,08	
Кр48-1	1	ф20АтIVс,	l=6850	2	16,9	53,5
	2	ф18АтIVс,	l=4450	2	8,9	
	3	ф6АI,	l=370	24	0,08	
Кр48-2	1	ф20АтIVс,	l=6850	2	16,9	57,7
	2	ф20АтIVс,	l=4450	2	11,0	
	3	ф6АI,	l=370	24	0,08	

Арматура класса А-I по ГОСТ 5781-82,
АтIVс по ГОСТ 10884-81*

Нач. отд.	Бродский	
Н. контр.	Зорин	
Гл. конст.	Зорин	
Рук. гр.	Шасковский	
Разраб.	Боднянская	
Рассчит.	Петраш	
Исполн.	Минаева	
Провер.	Боднянская	

3.015-3/82. II-5-115

Каркас Кр46-1; Кр48-1; Кр48-2

Стадия	Лист	Листов
Р		1

ХАРЬКОВСКИЙ ПРОМСТРОЙНИИПРОЕКТ

Взам. инв. №

Подпись и дата

Инв. № подл.

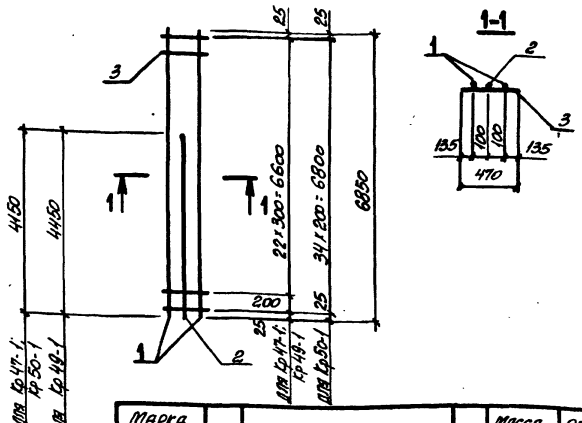

Марка каркаса	Поз	Наименование		Кол.	Масса ед., кг	Общая масса, кг
Кр47-1	1	ф16АтIVс,	l=6850	2	10,8	30,6
	2	ф16АтIVс,	l=4150	1	6,6	
	3	ф6АI,	l=470	24	0,10	
Кр49-1	1	ф18АтIVс,	l=6850	2	13,7	38,7
	2	ф18АтIVс,	l=4450	1	8,9	
	3	ф6АI,	l=470	24	0,10	
Кр50-1	1	ф16АтIVс,	l=6850	2	10,8	31,7
	2	ф16АтIVс,	l=4150	1	6,6	
	3	ф6АI,	l=470	35	0,10	

Арматура класса А-I по ГОСТ 5781-82,
АтIVс по ГОСТ 10884-81*

Нач. отд.	Бродский	
Н. контр.	Зорин	
Гл. конст.	Зорин	
Рук. гр.	Шасковский	
Разраб.	Боднянская	
Рассчит.	Петраш	
Исполн.	Минаева	
Провер.	Боднянская	

3.015-3/82. II-5-116

Каркас Кр47-1; Кр49-1; Кр50-1

Стадия	Лист	Листов
Р		1

ХАРЬКОВСКИЙ ПРОМСТРОЙНИИПРОЕКТ

Взам. инв. №

Подпись и дата

Инв. № подл.

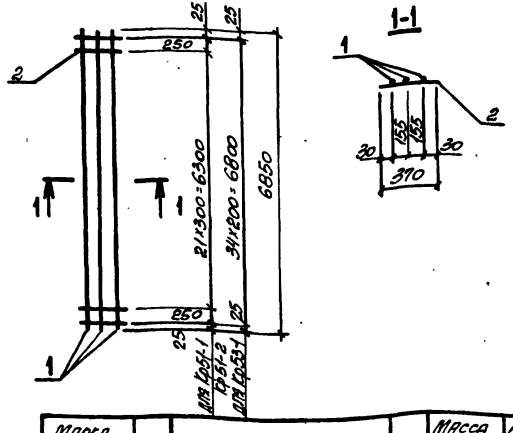

Марка каркаса	поз.	Наименование	кол.	Масса ед., кг	Общая масса, кг
Кр51-1	1	ф20 АтIVс, ℓ=6850	3	16,9	52,7
	2	ф6 АI, ℓ=370	24	0,08	
Кр51-2	1	ф22 АтIVс, ℓ=6850	3	20,4	63,1
	2	ф6 АI, ℓ=370	24	0,08	
Кр53-1	1	ф22 АтIVс, ℓ=6850	3	20,4	64,0
	2	ф6 АI, ℓ=370	35	0,08	

Арматура класса А-I по ГОСТ 5781-82, Ат-IVс по ГОСТ 10884-81*.

Нач. отд.	Бродский		
Н. контр.	Зорин		
Гл. конс.	Зорин		
Рук. гр.	Масновский		
Разраб.	Бойченская		
Рассчит.	Петраш		
Исполн.	Минаева		
Провер.	Боженская		

3.015-3/82 Ī-5-117

Каркас Кр51-1; Кр51-2; Кр53-1.

Стадия	Лист	Листов
Р		1

ХАРЬКОВСКИЙ ПРОМСТРОЙНИИПРОЕКТ

Инв. № подл. | Подпись и дата | Взам. инв. №

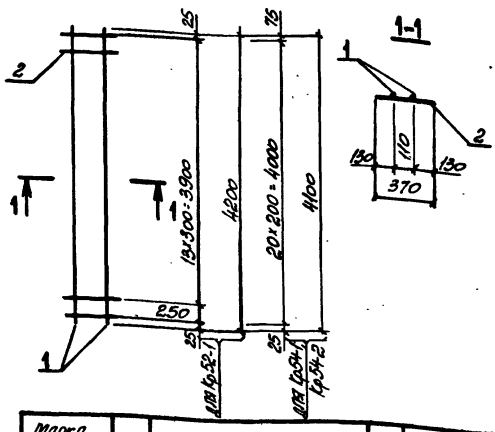

Марка каркаса	поз.	Наименование	кол.	Масса ед., кг	Общая масса, кг
Кр52-1	1	ф20 АтIVс, ℓ=4200	2	10,4	22,0
	2	ф6 АI, ℓ=370	15	0,08	
Кр54-1	1	ф20 АтIVс, ℓ=4100	2	10,1	21,9
	2	ф6 АI, ℓ=370	21	0,08	
Кр54-2	1	ф22 АтIVс, ℓ=4100	2	12,3	26,2
	2	ф6 АI, ℓ=370	21	0,08	

Арматура класса А-I по ГОСТ 5781-82, Ат-IVс по ГОСТ 10884-81*.

Нач. отд.	Бродский		
Н. контр.	Зорин		
Гл. конс.	Зорин		
Рук. гр.	Масновский		
Разраб.	Бойченская		
Рассчит.	Петраш		
Исполн.	Минаева		
Провер.	Боженская		

3.015-3/82 Ī-5-118

Каркас Кр52-1; Кр54-1; Кр54-2.

Стадия	Лист	Листов
Р		1

ХАРЬКОВСКИЙ ПРОМСТРОЙНИИПРОЕКТ

Инв. № подл. | Подпись и дата | Взам. инв. №

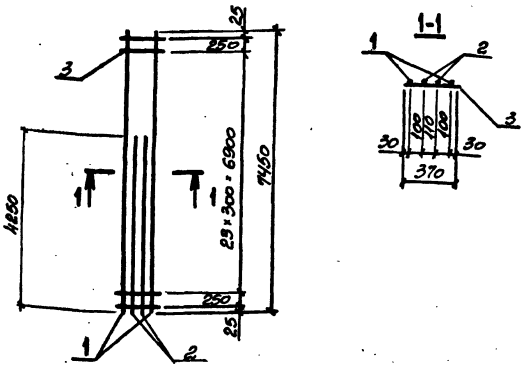

Марка каркаса	Поз.	Наименование		Кол.	Масса ед., кг	Общая масса, кг
Кр55-1	1	ф22 АтIVс,	ℓ=7450	2	22,2	67,6
	2	ф20 АтIVс,	ℓ=4250	2	10,5	
	3	ф6 АI,	ℓ=370	26	0,08	

Арматура класса А-I по ГОСТ 5781-82,
Ат-IVс по ГОСТ 10884-81*.

Нач. отд.	Бродский		
Н. контр.	Зорин		
Гл. конст.	Зорин		
Рук. гр.	Шахновский		
Разраб.	Болтянская		
Рассчит.	Петраш		
Исполн.	Минаева		
Провер.	Болтянская		

3.015-3/82 ВУ-5-119

Каркас Кр55-1

Стадия	Лист	Листов
Р		1

ХАРЬКОВСКИЙ ПРОМСТРОЙНИИПРОЕКТ

Инв. № подл. | Подпись и дата | Взам. инв. №

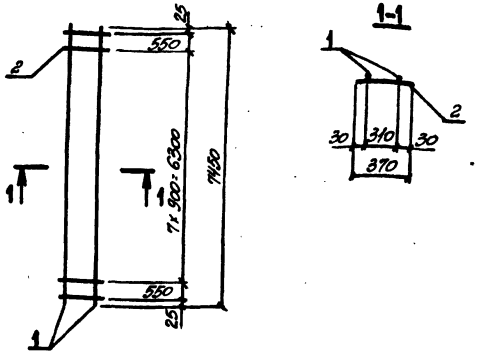

Марка каркаса	Поз.	Наименование		Кол.	Масса ед., кг	Общая масса, кг
Кр56-1	1	ф20 АтIVс,	ℓ=7450	2	18,4	37,5
	2	ф6 АI,	ℓ=370	10	0,08	

Арматура класса А-I по ГОСТ 5781-82,
Ат-IVс по ГОСТ 10884-81*.

Нач. отд.	Бродский		
Н. контр.	Зорин		
Гл. конст.	Зорин		
Рук. гр.	Шахновский		
Разраб.	Болтянская		
Рассчит.	Петраш		
Исполн.	Минаева		
Провер.	Болтянская		

3.015-3/82 ВУ-5-120

Каркас Кр56-1

Стадия	Лист	Листов
Р		1

ХАРЬКОВСКИЙ ПРОМСТРОЙНИИПРОЕКТ

Инв. № подл. | Подпись и дата | Взам. инв. №

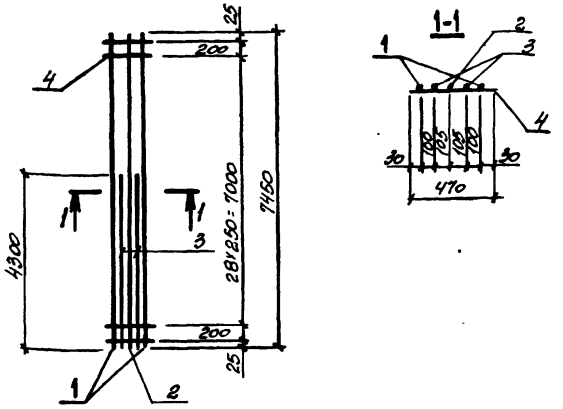

Марка каркаса	Поз.	Наименование		Кол.	Масса ед., кг	Общая масса, кг
Кр57-1	1	ф25 АтIVс,	ℓ=7450	2	28,7	111,1
	2	ф22 АтIVс,	ℓ=7450	1	22,2	
	3	ф22 АтIVс,	ℓ=4300	2	12,8	
	4	ф8 АI,	ℓ=470	31	0,19	

Арматура класса А-I по ГОСТ 5781-82,
Ат-IVс по ГОСТ 10884-81*.

Нач. отд.	Бродский		
Н. контр.	Зорин		
Гл. конст.	Зорин		
Рук. гр.	Шаховской		
Разраб.	Болдянская		
Рассчит.	Петраш		
Исполн.	Минаева		
Провер.	Болдянская		

3.015-3/82. II-5-121

Каркас Кр57-1

Стадия	Лист	Листов
Р		1

ХАРЬКОВСКИЙ ПРОМСТРОЙНИИПРОЕКТ

Инв. № подл. | Подпись и дата | Взам. инв. №

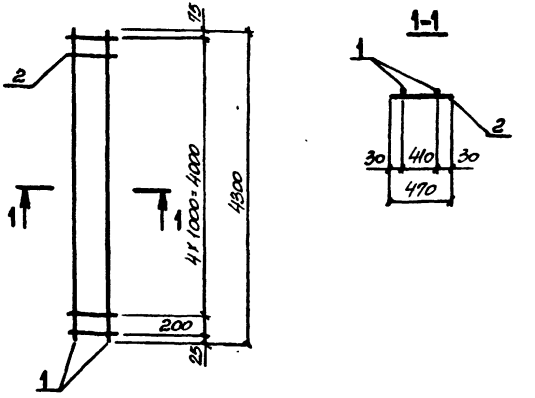

Марка каркаса	Поз.	Наименование		Кол.	Масса ед., кг	Общая масса, кг
Кр58-1	1	ф22 АтIVс,	ℓ=4300	2	12,8	26,6
	2	ф8 АI,	ℓ=470	6	0,19	

Арматура класса А-I по ГОСТ 5781-82,
Ат-IVс по ГОСТ 10884-81*.

Нач. отд.	Бродский		
Н. контр.	Зорин		
Гл. конст.	Зорин		
Рук. гр.	Шаховской		
Разраб.	Болдянская		
Рассчит.	Петраш		
Исполн.	Минаева		
Провер.	Болдянская		

3.015-3/82. II-5-122

Каркас Кр58-1

Стадия	Лист	Листов
Р		1

ХАРЬКОВСКИЙ ПРОМСТРОЙНИИПРОЕКТ

Инв. № подл. | Подпись и дата | Взам. инв. №

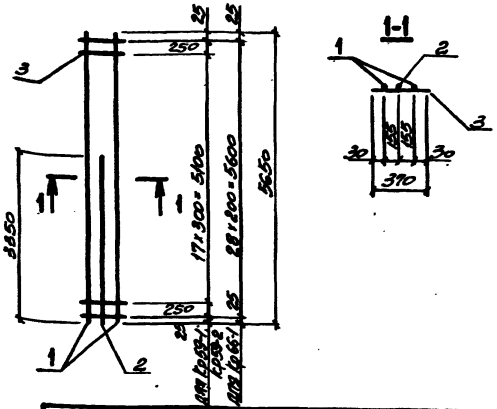

Марка каркаса	Поз.	Наименование		Кол.	Масса ед., кг	Общая масса, кг
Кр59-1	1	ф22АтIVс,	ℓ=5650	2	16,9	45,4
	2	ф22АтIVс,	ℓ=3350	1	10,0	
	3	ф6АI,	ℓ=370	20	0,08	
Кр59-2	1	ф28АтIVс,	ℓ=5650	2	27,3	70,5
	2	ф25АтIVс,	ℓ=3350	1	12,9	
	3	ф8АI,	ℓ=370	20	0,15	
Кр66-1	1	ф22АтIVс,	ℓ=5650	2	16,9	46,1
	2	ф22АтIVс,	ℓ=3350	1	10,0	
	3	ф6АI,	ℓ=370	29	0,08	

Арматура класса А-I по ГОСТ 5781-82, АТ-IVс по ГОСТ 10884-81*.

Нач. отд.	Бродский		
Н. контр.	Зорин		
Гл. конст.	Зорин		
Рук. гр.	Шахновский		
Разраб.	Боднянская		
Рассчит.	Петраш		
Исполн.	Минаева		
Провер.	Боднянская		

3.015-3/82. II-5-123

Каркас Кр59-1; Кр59-2; Кр66-1.

Стадия	Лист	Листов
Р		1

ХАРЬКОВСКИЙ ПРОМСТРОЙНИИПРОЕКТ

Инв. № подл. | Подпись и дата | Взам. инв. №

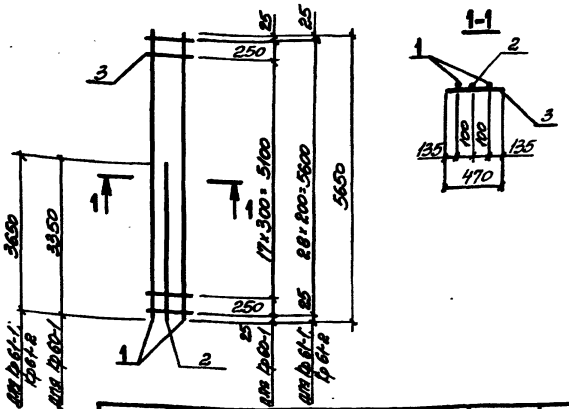

Марка каркаса	Поз.	Наименование		Кол.	Масса ед., кг	Общая масса, кг
Кр60-1	1	ф16АтIVс,	ℓ=5650	2	8,9	25,1
	2	ф16АтIVс,	ℓ=3350	1	5,3	
	3	ф6АI,	ℓ=470	20	0,10	
Кр61-1	1	ф22АтIVс,	ℓ=5650	2	16,9	45,5
	2	ф20АтIVс,	ℓ=3650	1	9,0	
	3	ф6АI,	ℓ=470	29	0,10	
Кр61-2	1	ф20АтIVс,	ℓ=5650	2	13,9	39,7
	2	ф20АтIVс,	ℓ=3650	1	9,0	
	3	ф6АI,	ℓ=470	29	0,10	

Арматура класса А-I по ГОСТ 5781-82, АТ-IVс по ГОСТ 10884-81*.

Нач. отд.	Бродский		
Н. контр.	Зорин		
Гл. конс.	Зорин		
Рук. гр.	Шахновский		
Разраб.	Боднянская		
Рассчит.	Петраш		
Исполн.	Минаева		
Провер.	Боднянская		

3.015-3/82. II-5-124

Каркас Кр60-1; Кр61-1; Кр61-2.

Стадия	Лист	Листов
Р		1

ХАРЬКОВСКИЙ ПРОМСТРОЙНИИПРОЕКТ

Инв. № подл. | Подпись и дата | Взам. инв. №

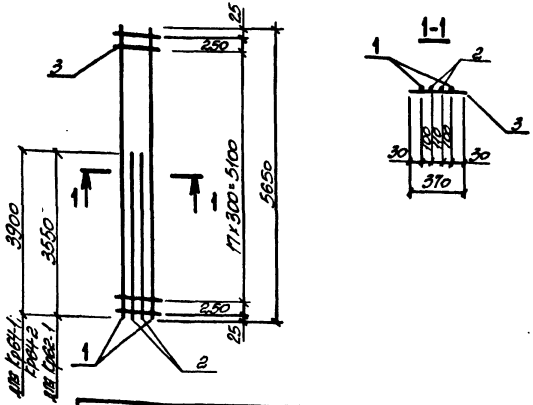

Марка каркаса	Поз.	Наименование		Кол.	Масса ед., кг	Общая масса, кг
Кр62-1	1	ф20 АтIVс,	ℓ=5650	2	13,9	40,7
	2	ф16 АтIVс,	ℓ=3550	2	5,6	
	3	ф6 АI,	ℓ=370	20	0,08	
Кр64-1	1	ф22 АтIVс,	ℓ=5650	2	16,9	54,6
	2	ф20 АтIVс,	ℓ=3900	2	9,6	
	3	ф6 АI,	ℓ=370	20	0,08	
Кр64-2	1	ф25 АтIVс,	ℓ=5650	2	21,8	69,8
	2	ф22 АтIVс,	ℓ=3900	2	11,6	
	3	ф8 АI,	ℓ=370	20	0,15	

Арматура класса А-I по ГОСТ 5781-82,
Ат-IVс по ГОСТ 10884-81*.

Взам. инв. № | Подпись и дата | Инв. № подл.

Нач. отд.	Бродский	
Н. контр.	Зорин	
Гл. конст.	Зорин	
Рук. гр.	Шехновская	
Разраб.	Болтянская	
Рассчит.	Петраш	
Исполн.	Минаева	
Провер.	Болтянская	

3.015-3/82. II-5-125

Каркас
Кр62-1; Кр64-1; Кр64-2

Стадия	Лист	Листов
Р		1

ХАРЬКОВСКИЙ ПРОМСТРОЙНИИПРОЕКТ

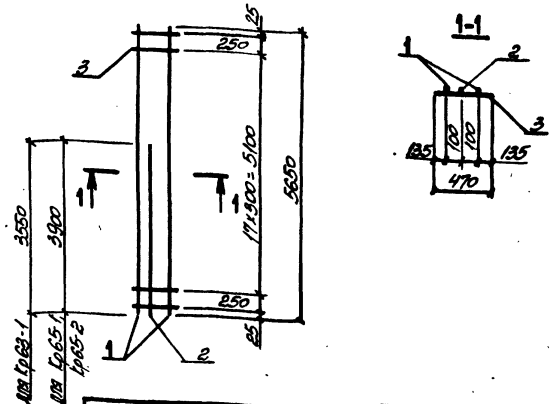

Марка каркаса	Поз.	Наименование		Кол.	Масса ед., кг	Общая масса, кг
Кр63-1	1	ф20 АтIVс,	ℓ=5650	2	13,9	38,6
	2	ф20 АтIVс,	ℓ=3550	1	8,7	
	3	ф6 АI,	ℓ=470	20	0,1	
Кр65-1	1	ф20 АтIVс,	ℓ=5650	2	13,9	39,5
	2	ф20 АтIVс,	ℓ=3900	1	9,6	
	3	ф6 АI,	ℓ=470	20	0,1	
Кр65-2	1	ф22 АтIVс,	ℓ=5650	2	16,9	48,4
	2	ф22 АтIVс,	ℓ=3900	1	11,6	
	3	ф8 АI,	ℓ=470	20	0,15	

Арматура класса А-I по ГОСТ 5781-82,
Ат-IVс по ГОСТ 10884-81*.

Взам. инв. № | Подпись и дата | Инв. № подл.

Нач. отд.	Бродский	
Н. контр.	Зорин	
Гл. конст.	Зорин	
Рук. гр.	Шехновская	
Разраб.	Болтянская	
Рассчит.	Петраш	
Исполн.	Минаева	
Провер.	Болтянская	

3.015-3/82. II-5-126

Каркас
Кр63-1; Кр65-1; Кр65-2

Стадия	Лист	Листов
Р		1

ХАРЬКОВСКИЙ ПРОМСТРОЙНИИПРОЕКТ

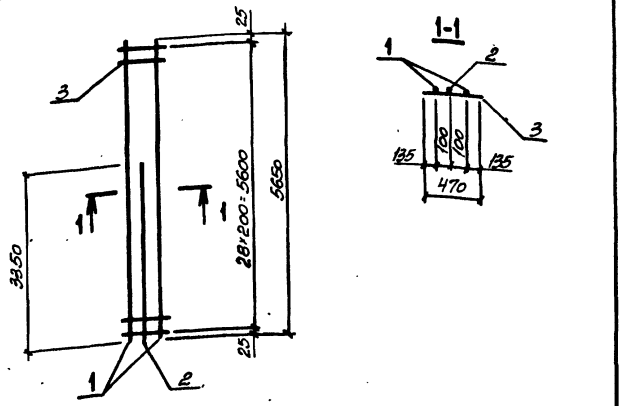

Марка каркаса	Поз.	Наименование		Кол.	Масса ед., кг	Общая масса, кг
Кр67-1	1	ф16АтIVс,	ℓ=5650	2	8,9	26,0
	2	ф16АтIVс,	ℓ=3350	1	5,3	
	3	ф6АI,	ℓ=470	29	0,10	

Арматура класса А-I по ГОСТ 5781-82,
Ат-IVс по ГОСТ 10884-81*

Нач. отд.	Бродский		
Н. контр.	Зорин		
Гл. конст.	Зорин		
Рук. гр.	Шаховской		
Разраб.	Болтянская		
Рассчит.	Петрай		
Исполн.	Тинаева		
Провер.	Болтянская		

3.015-3/82. II-5-127

Каркас Кр67-1.

Стадия	Лист	Листов
Р		1

ХАРЬКОВСКИЙ ПРОМСТРОЙНИИПРОЕКТ

Инв.№ подл. | Подпись и дата | Взам. инв.№

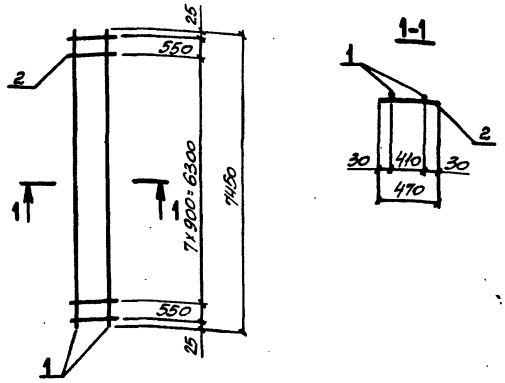

Марка каркаса	Поз.	Наименование		Кол.	Масса ед., кг	Общая масса, кг
Кр68-1	1	ф16АтIVс,	ℓ=7450	2	11,8	25,5
	2	ф8АI,	ℓ=470	10	0,19	
Кр68-2	1	ф18АтIVс,	ℓ=7450	2	14,9	30,8
	2	ф6АI,	ℓ=470	10	0,10	
Кр68-3	1	ф25АтIVс,	ℓ=7450	2	28,7	59,3
	2	ф8АI,	ℓ=470	10	0,19	

Арматура класса А-I по ГОСТ 5781-82,
Ат-IVс по ГОСТ 10884-81*

Нач. отд.	Бродский		
Н. контр.	Зорин		
Гл. конст.	Зорин		
Рук. гр.	Шаховской		
Разраб.	Болтянская		
Рассчит.	Петрай		
Исполн.	Тинаева		
Провер.	Болтянская		

3.015-3/82 II-5-128

Каркас Кр68-1... Кр68-3.

Стадия	Лист	Листов
Р		1

ХАРЬКОВСКИЙ ПРОМСТРОЙНИИПРОЕКТ

Инв.№ подл. | Подпись и дата | Взам. инв.№

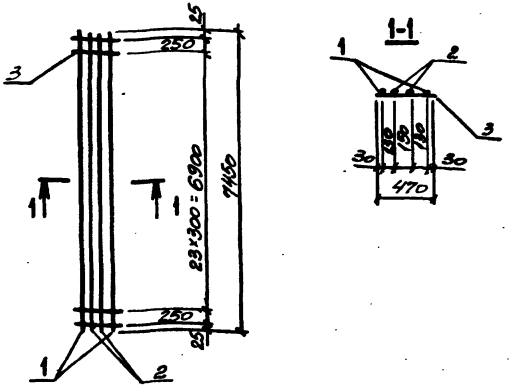

Марка каркаса	Поз.	Наименование		Кол.	Масса ед., кг	Общая масса, кг
Кр 69-1	1	ф22 АтIVс,	ℓ=7450	2	22,2	91,5
	2	ф22 АтIVс,	ℓ=7450	2	22,2	
	3	ф6 АI,	ℓ=470	26	0,10	
Кр 69-2	1	ф25 АтIVс,	ℓ=7450	2	28,7	93,1
	2	ф20 АтIVс,	ℓ=7450	2	18,4	
	3	ф8 АI,	ℓ=470	26	0,19	
Кр 69-3	1	ф28 АтIVс,	ℓ=7450	2	36,0	113,7
	2	ф20 АтIVс,	ℓ=7450	2	18,4	
	3	ф8 АI,	ℓ=470	26	0,19	

Арматура класса А-I по ГОСТ 5781-82,
Ат-IVс по ГОСТ 10884-81*.

Нач. отд.	Бродский		3.015-3/82. Ї-5-129
Н. контр.	Зорин		
Гл. конс.	Зорин		
Рук. гр.	Шасковский		Каркас Кр 69-1...Кр 69-3
Разраб.	Болтянская		Стадия: Р; Лист: ; Листов: 1
Рассчит.	Петраш		ХАРЬКОВСКИЙ ПРОМСТРОЙНИИПРОЕКТ
Исполн.	Минаева		
Провер.	Болтянская		

Инв. № подл. | Подпись и дата | Взам. инв. №

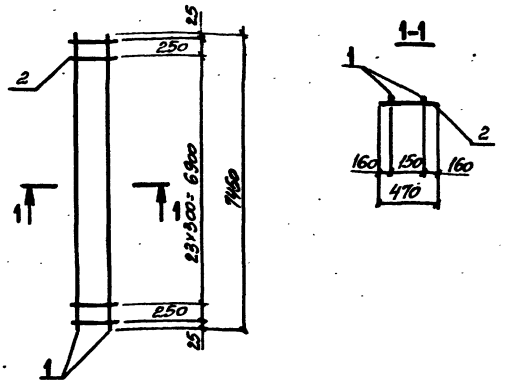

Марка каркаса	Поз.	Наименование		Кол.	Масса ед., кг	Общая масса, кг
Кр 70-1	1	ф18 АтIVс,	ℓ=7450	2	14,9	34,7
	2	ф8 АI,	ℓ=470	26	0,19	
Кр 70-2	1	ф16 АтIVс,	ℓ=7450	2	11,8	26,2
	2	ф6 АI,	ℓ=470	26	0,10	
Кр 70-3	1	ф20 АтIVс,	ℓ=7450	2	18,4	41,7
	2	ф8 АI,	ℓ=470	26	0,19	

Арматура класса А-I по ГОСТ 5781-82,
Ат-IVс по ГОСТ 10884-81*.

Нач. отд.	Бродский		3.015-3/82. Ї-5-130
Н. контр.	Зорин		
Гл. конс.	Зорин		
Рук. гр.	Шасковский		Каркас Кр 70-1...Кр 70-3.
Разраб.	Болтянская		Стадия: Р; Лист: ; Листов: 1
Рассчит.	Петраш		ХАРЬКОВСКИЙ ПРОМСТРОЙНИИПРОЕКТ
Исполн.	Минаева		
Провер.	Болтянская		

Инв. № подл. | Подпись и дата | Взам. инв. №

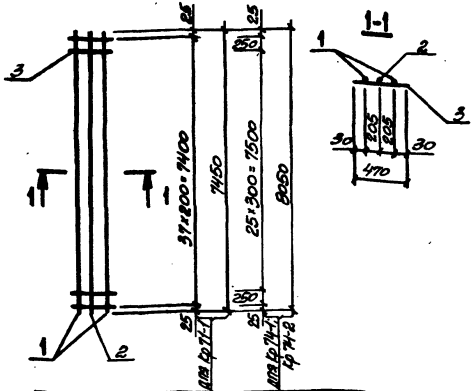

Марка каркаса	Поз.	Наименование		Кол.	Масса ед., кг	Общая масса, кг
Кр 71-1	1	ф20 АТ IVс,	ℓ=7450	2	18,4	52,3
	2	ф16 АТ IVс,	ℓ=7450	1	11,8	
	3	ф6 АТ I,	ℓ=470	38	0,10	
Кр 74-1	1	ф22 АТ IVс,	ℓ=8050	2	24,0	74,9
	2	ф22 АТ IVс,	ℓ=8050	1	24,0	
	3	ф6 АТ I,	ℓ=470	28	0,10	
Кр 74-2	1	ф25 АТ IVс,	ℓ=8050	2	31,0	91,3
	2	ф22 АТ IVс,	ℓ=8050	1	24,0	
	3	ф6 АТ I,	ℓ=470	28	0,19	

Арматура класса А-I по ГОСТ 5781-82,
АТ-IVс по ГОСТ 10884-81*.

Нач. отд.	Бродский		3.015-3/82. Ī-5-131
Н. контр.	Зорин		
Гл. конст.	Зорин		
Рук. гр.	Шахновский		Каркас Кр 71-1; Кр 74-1; Кр 74-2.
Разраб.	Бахманская		Стадия: Р; Лист; Листов: 1
Рассмотр.	Петраш		ХАРЬКОВСКИЙ ПРОМСТРОЙНИИПРОЕКТ
Исполн.	Минаева		
Провер.	Бахманская		

Инв.№ подл. | Подпись и дата | Взам. инв.№

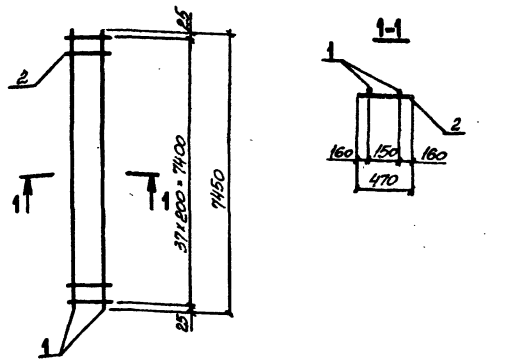

Марка каркаса	Поз.	Наименование		Кол.	Масса ед., кг	Общая масса, кг
Кр 72-1	1	ф16 АТ IVс,	ℓ=7450	2	11,8	27,3
	2	ф6 АТ I,	ℓ=470	38	0,10	

Арматура класса А-I по ГОСТ 5781-82,
АТ-IVс по ГОСТ 10884-81*.

Нач. отд.	Бродский		3.015-3/82. Ī-5-132
Н. контр.	Зорин		
Гл. конст.	Зорин		
Рук. гр.	Шахновский		Каркас Кр 72-1.
Разраб.	Бахманская		Стадия: Р; Лист; Листов: 1
Рассмотр.	Петраш		ХАРЬКОВСКИЙ ПРОМСТРОЙНИИПРОЕКТ
Исполн.	Минаева		
Провер.	Бахманская		

Инв.№ подл. | Подпись и дата | Взам. инв.№

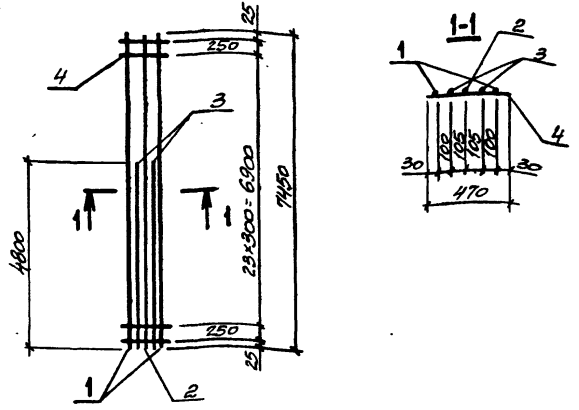

Марка каркаса	Поз.	Наименование		Кол.	Масса ед., кг	Общая масса, кг
Кр73-1	1	ф28 АтIVс,	ℓ=7450	2	36,0	142,5
	2	ф25 АтIVс,	ℓ=7450	1	28,7	
	3	ф25 АтIVс,	ℓ=4800	2	18,5	
	4	ф8 АI,	ℓ=470	26	0,19	

Арматура класса А-I по ГОСТ 5781-82, Ат-IVс по ГОСТ 10884-81*.

Нач. отд.	Бродский			3.015-3/82. ТП-5-133		
Н. контр.	Зорин					
Гл. конст.	Зорин					
Рук. гр.	Шаповский			Каркас Кр73-1	Стадия: Р	Лист:	Листов: 1
Разраб.	Богданская				ХАРЬКОВСКИЙ ПРОМСТРОЙНИИПРОЕКТ	
Рассчит.	Петраш					
Исполн.	Минаева					
Провер.	Богданская					

Инв. № подл. | Подпись и дата | Взам. инв. №

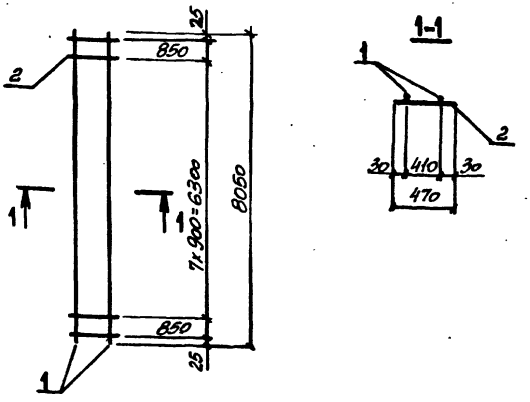

Марка каркаса	Поз.	Наименование		Кол.	Масса ед., кг	Общая масса, кг
Кр75-1	1	ф22 АтIVс,	ℓ=8050	2	24,0	49,0
	2	ф6 АI,	ℓ=470	10	0,10	
Кр75-2	1	ф20 АтIVс,	ℓ=8050	2	19,8	41,7
	2	ф8 АI,	ℓ=470	10	0,19	

Арматура класса А-I по ГОСТ 5781-82, Ат-IVс по ГОСТ 10884-81*.

Нач. отд.	Бродский			3.015-3/82. ТП-5-134		
Н. контр.	Зорин					
Гл. конс.	Зорин					
Рук. гр.	Шаповский			Каркас Кр75-1; Кр75-2.	Стадия: Р	Лист:	Листов: 1
Разраб.	Богданская				ХАРЬКОВСКИЙ ПРОМСТРОЙНИИПРОЕКТ	
Рассчит.	Петраш					
Исполн.	Минаева					
Провер.	Богданская					

Инв. № подл. | Подпись и дата | Взам. инв. №

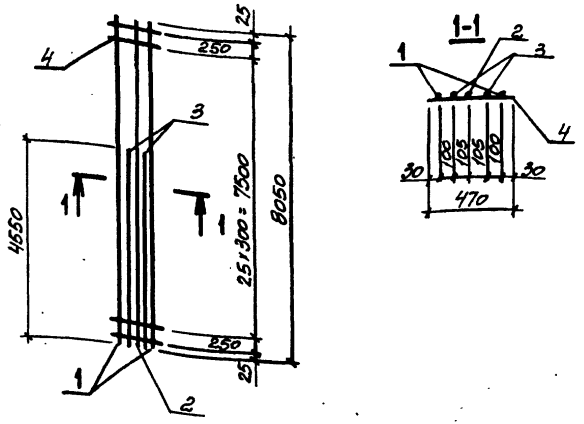

Марка каркаса	Поз.	Наименование		Кол.	Масса ед., кг	Общая масса, кг
Кр 76-1	1	ф25 АТ IVс,	ℓ=8050	2	31,0	109,6
	2	ф20 АТ IVс,	ℓ=8050	1	19,8	
	3	ф20 АТ IVс,	ℓ=4550	2	11,2	
	4	ф8 АI,	ℓ=470	28	0,19	
Кр 76-2	1	ф28 АТ IVс,	ℓ=8050	2	38,9	125,4
	2	ф20 АТ IVс,	ℓ=8050	1	19,8	
	3	ф20 АТ IVс,	ℓ=4550	2	11,2	
	4	ф8 АI,	ℓ=470	28	0,19	

Арматура класса А-I по ГОСТ 5781-82,
АТ-IVс по ГОСТ 10884-81*.

Нач. отд.	Бродский		3.015-3/82. II-5-135
Н. контр.	Зорин		
Гл. констр.	Зорин		
Рук. гр.	Шахновский		
Разраб.	Бодянская		Каркас Кр 76-1; Кр 76-2.
Рассчит.	Петраш		
Исполн.	Минаева		
Провер.	Бодянская		

Стадия	Лист	Листов
Р		1

ХАРЬКОВСКИЙ ПРОМСТРОЙНИИПРОЕКТ

Инв. № подл. | Подпись и дата | Взам. инв. №

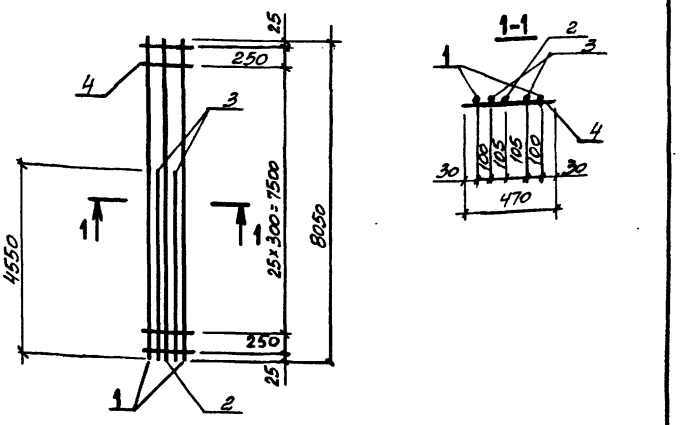

Марка каркаса	Поз.	Наименование		Кол.	Масса ед., кг	Общая масса, кг
Кр 76-3	1	ф22 АТ IVс,	ℓ=8050	2	24,0	93,0
	2	ф20 АТ IVс,	ℓ=8050	1	19,8	
	3	ф20 АТ IVс,	ℓ=4550	2	11,2	
	4	ф6 АI,	ℓ=470	28	0,10	

Арматура класса А-I по ГОСТ 5781-82,
АТ-IVс по ГОСТ 10884-81*.

Нач. отд.	Бродский		3.015-3/82. II-5-136
Н. контр.	Зорин		
Гл. констр.	Зорин		
Рук. гр.	Шахновский		
Разраб.	Бодянская		Каркас Кр 76-3
Рассчит.	Петраш		
Исполн.	Минаева		
Провер.	Бодянская		

Стадия	Лист	Листов
Р		1

ХАРЬКОВСКИЙ ПРОМСТРОЙНИИПРОЕКТ

Инв. № подл. | Подпись и дата | Взам. инв. №

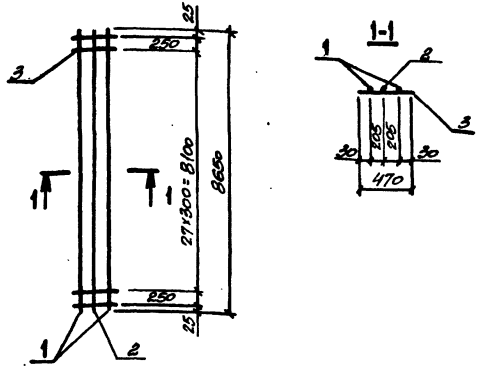

Марка каркаса	Поз.	Наименование		Кол.	Масса ед., кг	Общая масса, кг
Кр77-1	1	ф22АтVс,	ℓ=8650	2	25,8	83,1
	2	ф22АтVс,	ℓ=8650	1	25,8	
	3	ф8АI,	ℓ=470	30	0,19	
Кр77-2	1	ф25АтVс,	ℓ=8650	2	32,3	98,1
	2	ф22АтVс,	ℓ=8650	1	25,8	
	3	ф8АI,	ℓ=470	30	0,19	

Арматура класса А-I по ГОСТ 5781-82,
Ат-Vс по ГОСТ 10884-81*.

Нач. отд.	Бродский		
Н. контр.	Зорин		
Гл. конс.	Зорин		
Рук. гр.	Шаховский		
Разраб.	Болтянская		
Рассчит.	Петраш		
Исполн.	Минаева		
Провер.	Болтянская		

3.015-3/82 Ѵ-5-137

Каркас Кр77-1; Кр77-2.

Стадия	Лист	Листов
Р		1

ХАРЬКОВСКИЙ ПРОМСТРОЙНИИПРОЕКТ

Инв.№ подл. | Подпись и дата | Взам. инв.№

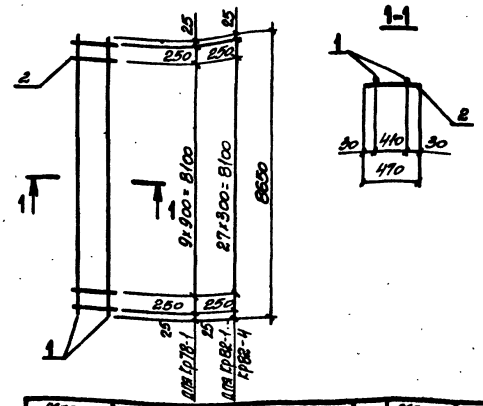

Марка каркаса	Поз.	Наименование		Кол.	Масса ед., кг	Общая масса, кг
Кр78-1	1	ф22АтVс,	ℓ=8650	2	25,8	53,9
	2	ф8АI,	ℓ=470	12	0,19	
Кр82-1	1	ф16АтVс,	ℓ=8650	2	13,6	30,2
	2	ф6АI,	ℓ=470	30	0,10	
Кр82-2	1	ф20АтVс,	ℓ=8650	2	21,3	45,6
	2	ф6АI,	ℓ=470	30	0,10	
Кр82-3	1	ф18АтVс,	ℓ=8650	2	17,3	40,3
	2	ф8АI,	ℓ=470	30	0,19	
Кр82-4	1	ф18АтVс,	ℓ=8650	2	17,3	37,6
	2	ф6АI,	ℓ=470	30	0,10	

Арматура класса А-I по ГОСТ 5781-82,
Ат-Vс по ГОСТ 10884-81*.

Нач. отд.	Бродский		
Н. контр.	Зорин		
Гл. конс.	Зорин		
Рук. гр.	Шаховский		
Разраб.	Болтянская		
Рассчит.	Петраш		
Исполн.	Минаева		
Провер.	Болтянская		

3.015-3/82 Ѵ-5-138

Каркас Кр78-1; Кр82-1...Кр82-4

Стадия	Лист	Листов
Р		1

ХАРЬКОВСКИЙ ПРОМСТРОЙНИИПРОЕКТ

Инв.№ подл. | Подпись и дата | Взам. инв.№

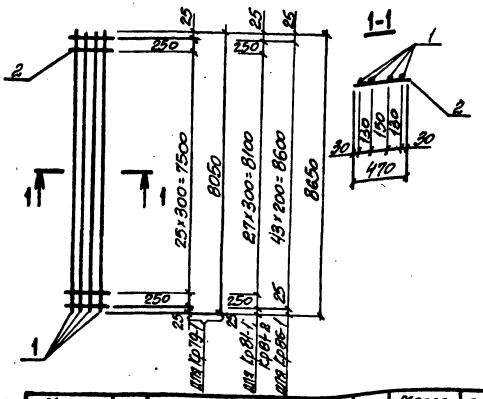

Марка каркаса	Поз.	Наименование	кол.	Масса ед., кг	Общая масса, кг
Кр79-1	1	ф20 АтIVс, ℓ=8050	4	199	824
	2	ф6 АI, ℓ=470	28	0,1	
Кр81-1	1	ф20 АтIVс, ℓ=8650	4	21,3	884
	2	ф6 АI, ℓ=470	30	0,1	
Кр81-2	1	ф25 АтIVс, ℓ=8650	4	33,3	1389
	2	ф8 АI, ℓ=470	30	0,19	
Кр86-1	1	ф20 АтIVс, ℓ=8650	4	21,3	896
	2	ф6 АI, ℓ=470	44	0,1	

Арматура класса А-I по ГОСТ 5781-82,
Ат-IVс по ГОСТ 10884-81*.

Нач. отд.	Бродский		
Н. контр.	Зорин		
Гл. конст.	Зорин		
Рук. гр.	Шаховский		
Разраб.	Болганская		
Рассчит.	Петраш		
Нотолн.	Минаева		
Провер.	Болганская		

3.015-3/82. IV-5-139

Каркас
Кр79-1; Кр81-1; Кр81-2; Кр86-1.

Стадия	Лист	Листов
Р		1

ХАРЬКОВСКИЙ ПРОМСТРОЙНИИПРОЕКТ

Инв. № подл. | Подпись и дата | Взам. инв. №

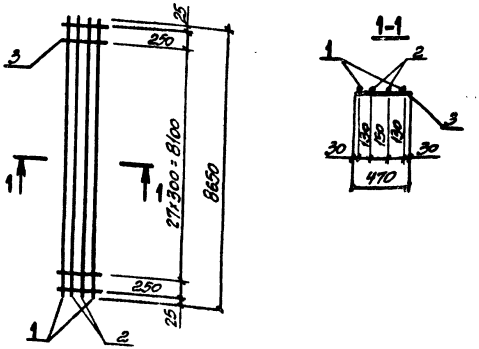

Марка каркаса	Поз.	Наименование	кол.	Масса ед., кг	Общая масса, кг
Кр81-3	1	ф25 АтIVс, ℓ=8650	2	33,3	124,0
	2	ф22 АтIIIс, ℓ=8650	2	25,8	
	3	ф8 АI, ℓ=470	30	0,19	
Кр81-4	1	ф28 АтIVс, ℓ=8650	2	41,8	156,0
	2	ф25 АтIVс, ℓ=8650	2	33,3	
	3	ф8 АI, ℓ=470	30	0,19	

Арматура класса А-I по ГОСТ 5781-82,
Ат-IVс по ГОСТ 10884-81*.

Нач. отд.	Бродский		
Н. контр.	Зорин		
Гл. конс.	Зорин		
Рук. гр.	Шаховский		
Разраб.	Болганская		
Рассчит.	Петраш		
Нотолн.	Минаева		
Провер.	Болганская		

3.015-3/82. IV-5-140

Каркас
Кр81-3; Кр81-4.

Стадия	Лист	Листов
Р		1

ХАРЬКОВСКИЙ ПРОМСТРОЙНИИПРОЕКТ

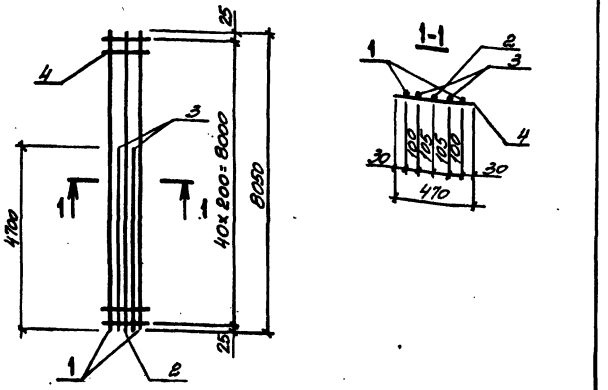

Марка каркаса	Поз.	Наименование		Кол.	Масса ед., кг	Общая масса, кг
Кр80-1	1	ф22 АтIVс,	ℓ=8050	2	24,0	104,1
	2	ф22 АтIVс,	ℓ=8050	1	24,0	
	3	ф22 АтIVс,	ℓ=4700	2	14,0	
	4	ф6 АI,	ℓ=470	41	0,1	
Кр80-2	1	ф22 АтIVс,	ℓ=8050	2	24,0	79,6
	2	ф16 АтIVс,	ℓ=8050	1	12,7	
	3	ф16 АтIVс,	ℓ=4700	2	7,4	
	4	ф6 АI,	ℓ=470	41	0,1	

Арматура класса А-I по ГОСТ 5781-82,
Ат-IVс по ГОСТ 10884-81*.

Нач. отд.	Бродский		3.015-3/82. Т-5-141
Н. контр.	Зорин		
Гл. конст.	Зорин		
Рук. гр.	Прохоренко		Каркас Кр80-1; Кр80-2.
Разраб.	Болтянская		Стадия Р; Лист; Листов 1
Рассчит.	Петраш		ХАРЬКОВСКИЙ ПРОМСТРОЙНИИПРОЕКТ
Исполн.	Минаева		
Провер.	Болтянская		

Взам. инв. № | Подпись и дата | Инв. № подл.

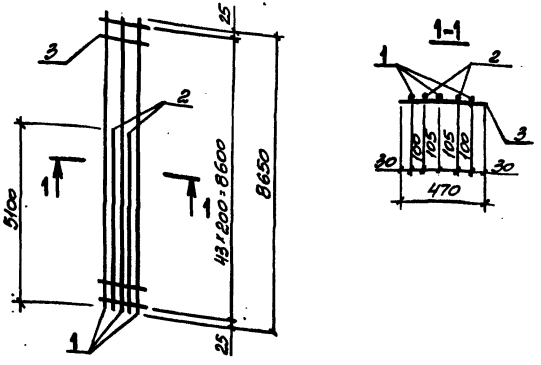

Марка каркаса	Поз.	Наименование		Кол.	Масса ед., кг	Общая масса, кг
Кр83-1	1	ф22 АтIVс,	ℓ=8650	3	25,8	112,2
	2	ф22 АтIVс,	ℓ=5100	2	15,2	
	3	ф6 АI,	ℓ=470	44	0,1	
Кр83-2	1	ф20 АтIVс,	ℓ=8650	3	21,3	93,5
	2	ф20 АтIVс,	ℓ=5100	2	12,6	
	3	ф6 АI,	ℓ=470	44	0,1	

Арматура класса А-I по ГОСТ 5781-82,
Ат-IVс по ГОСТ 10884-81*.

Нач. отд.	Бродский		3.015-3/82. Т-5-142
Н. контр.	Зорин		
Гл. конст.	Зорин		
Рук. гр.	Прохоренко		Каркас Кр83-1; Кр83-2.
Разраб.	Болтянская		Стадия Р; Лист; Листов 1
Рассчит.	Петраш		ХАРЬКОВСКИЙ ПРОМСТРОЙНИИПРОЕКТ
Исполн.	Минаева		
Провер.	Болтянская		

Взам. инв. № | Подпись и дата | Инв. № подл.

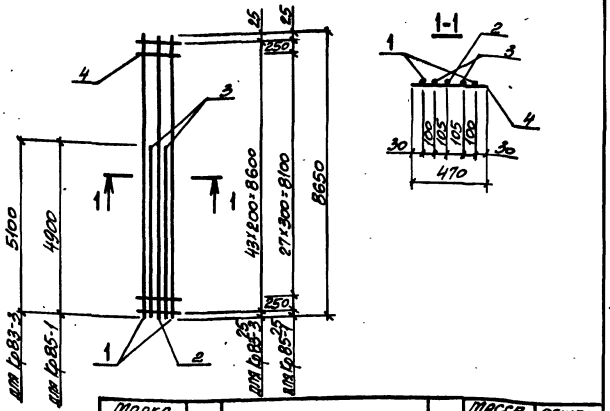

Марка каркаса	Поз.	Наименование	Кол.	Масса ед., кг	Общая масса, кг
Кр83-3	1	ф20АтIVс,	2	21,3	76,6
	2	ф16АтIVс,	1	13,6	
	3	ф16АтIVс,	2	8,0	
	4	ф6АI,	44	0,1	
Кр85-1	1	ф22АтIVс,	2	25,8	100,1
	2	ф20АтIVс,	1	21,3	
	3	ф20АтIVс,	2	12,1	
	4	ф6АI,	30	0,1	

Арматура класса А-I по ГОСТ 5781-82,
Ат-IVс по ГОСТ 10884-81*.

Нач. отд.	Бродский		
Н. контр.	Зорин		
Гл. конст.	Зорин		
Рук. гр.	Шостовский		
Разраб.	Болтянская		
Рассчит.	Петраш		
Исполн.	Тынаева		
Провер.	Болтянская		

3.015-3/82.IV-5-143

Каркас Кр83-3; Кр85-1.

Стадия	Лист	Листов
Р		1

ХАРЬКОВСКИЙ ПРОМСТРОЙНИИПРОЕКТ

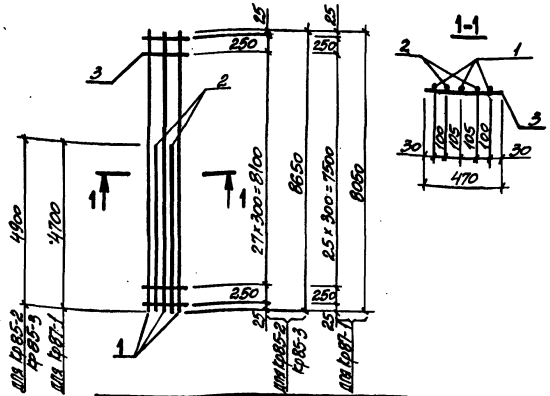

Марка каркаса	Поз.	Наименование	Кол.	Масса ед., кг	Общая масса, кг
Кр85-2	1	ф22АтIVс,	3	25,8	109,6
	2	ф22АтIVс,	2	14,6	
	3	ф6АI,	30	0,1	
Кр85-3	1	ф20АтIVс,	3	21,3	91,1
	2	ф20АтIVс,	2	12,1	
	3	ф6АI,	30	0,1	
Кр87-1	1	ф18АтIVс,	3	16,1	69,9
	2	ф18АтIVс,	2	9,4	
	3	ф6АI,	28	0,1	

Арматура класса А-I по ГОСТ 5781-82,
Ат-IVс по ГОСТ 10884-81*.

Нач. отд.	Бродский		
Н. контр.	Зорин		
Гл. конст.	Зорин		
Рук. гр.	Шостовский		
Разраб.	Болтянская		
Рассчит.	Петраш		
Исполн.	Тынаева		
Провер.	Болтянская		

3.015-3/82.IV-5-144

Каркас Кр85-2, Кр85-3, Кр87-1.

Стадия	Лист	Листов
Р		1

ХАРЬКОВСКИЙ ПРОМСТРОЙНИИПРОЕКТ

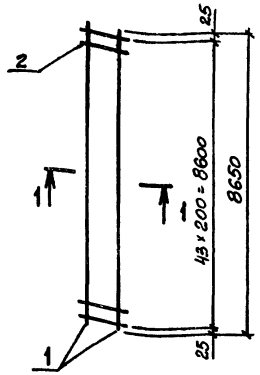

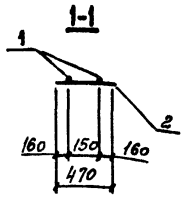

Марка каркаса	Поз.	Наименование		Кол.	Масса ед., кг	Общая масса, кг
Кр84-1	1	ф20 АтIVс,	ℓ=8650	2	21,3	47,0
	2	ф6 АI,	ℓ=470	44	0,1	
Кр84-2	1	ф16 АтIVс,	ℓ=8650	2	13,6	31,6
	2	ф6 АI,	ℓ=470	44	0,1	

Арматура класса А-I по ГОСТ 5781-82,
Ат-IVс по ГОСТ 10884-81*.

Нач. отд.	Бродский		
Н. контр.	Зорин		
Гл. конст.	Зорин		
Рук. гр.	Шахновский		
Разраб.	Болнянская		
Рассчит.	Петраш		
Исполн.	Минаева		
Провер.	Болнянская		

3.015-3/82. II-5-145

Каркас Кр84-1; Кр84-2.

Стадия	Лист	Листов
Р		1

ХАРЬКОВСКИЙ ПРОМСТРОЙНИИПРОЕКТ

Инв. № подл. | Подпись и дата | Взам. инв. №

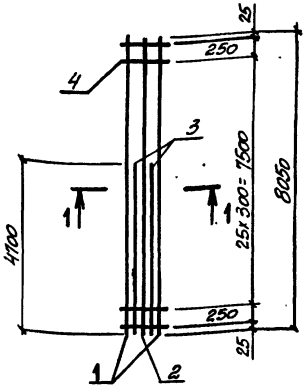

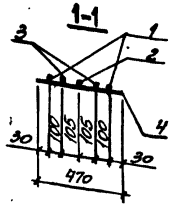

Марка каркаса	Поз.	Наименование		Кол.	Масса ед., кг	Общая масса, кг
Кр87-2	1	ф22 АтIVс,	ℓ=8050	2	24,0	85,7
	2	ф18 АтIVс,	ℓ=8050	1	16,1	
	3	ф18 АтIVс,	ℓ=4700	2	9,4	
	4	ф6 АI,	ℓ=470	28	0,1	
Кр87-3	1	ф22 АтIVс,	ℓ=8050	2	24,0	78,3
	2	ф16 АтIVс,	ℓ=8050	1	12,7	
	3	ф16 АтIVс,	ℓ=4700	2	7,4	
	4	ф6 АI,	ℓ=470	28	0,1	

Арматура класса А-I по ГОСТ 5781-82,
Ат-IVс по ГОСТ 10884-81*.

Нач. отд.	Бродский		
Н. контр.	Зорин		
Гл. конст.	Зорин		
Рук. гр.	Шахновский		
Разраб.	Болнянская		
Рассчит.	Петраш		
Исполн.	Минаева		
Провер.	Болнянская		

3.015-3/82. II-5-146

Каркас Кр87-2; Кр87-3

Стадия	Лист	Листов
Р		1

ХАРЬКОВСКИЙ ПРОМСТРОЙНИИПРОЕКТ

Инв. № подл. | Подпись и дата | Взам. инв. №

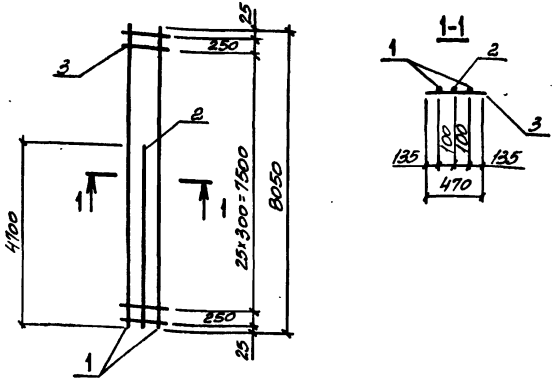

Марка каркаса	Поз.	Наименование		Кол.	Масса ед., кг	Общая масса, кг
Кр 88-1	1	ф16 Ат IVс,	ℓ=8050	2	12,7	35,6
	2	ф16 Ат IVс,	ℓ=4700	1	7,4	
	3	ф6 АI,	ℓ=470	28	0,1	
Кр 88-2	1	ф18 Ат IVс,	ℓ=8050	2	16,1	44,4
	2	ф18 Ат IVс,	ℓ=4700	1	9,4	
	3	ф6 АI,	ℓ=470	28	0,1	

Арматура класса А-I по ГОСТ 5781-82,
Ат-IVс по ГОСТ 10884-81*

Нач. отд.	Бродский		
Н. контр.	Зорин		
Гл. констр.	Зорин		
Рук. гр.	Шаховский		
Разраб.	Болтянская		
Рассчит.	Петраш		
Исполн.	Минаева		
Провер.	Болтянская		

3.015-3/82 Т-5-147

Каркас
Кр 88-1; Кр 88-2.

Стадия	Лист	Листов
Р		1

ХАРЬКОВСКИЙ ПРОМСТРОЙНИИПРОЕКТ

Инв. № подл. | Подпись и дата | Взам. инв. №

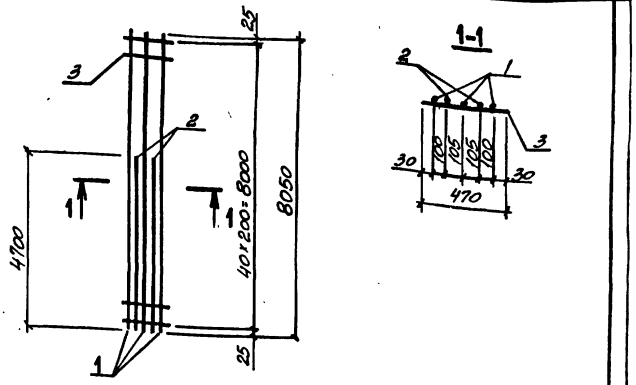

Марка каркаса	Поз.	Наименование		Кол.	Масса ед., кг	Общая масса, кг
Кр 89-1	1	ф18 Ат IVс,	ℓ=8050	3	16,1	71,2
	2	ф18 Ат IVс,	ℓ=4700	2	9,4	
	3	ф6 АI,	ℓ=470	41	0,1	

Арматура класса А-I по ГОСТ 5781-82,
Ат-IVс по ГОСТ 10884-81*

Нач. отд.	Бродский		
Н. контр.	Зорин		
Гл. конст.	Зорин		
Рук. гр.	Шаховский		
Разраб.	Болтянская		
Рассчит.	Петраш		
Исполн.	Минаева		
Провер.	Болтянская		

3.015-3/82 Т-5-148

Каркас
Кр 89-1

Стадия	Лист	Листов
Р		1

ХАРЬКОВСКИЙ ПРОМСТРОЙНИИПРОЕКТ

Инв. № подл. | Подпись и дата | Взам. инв. №

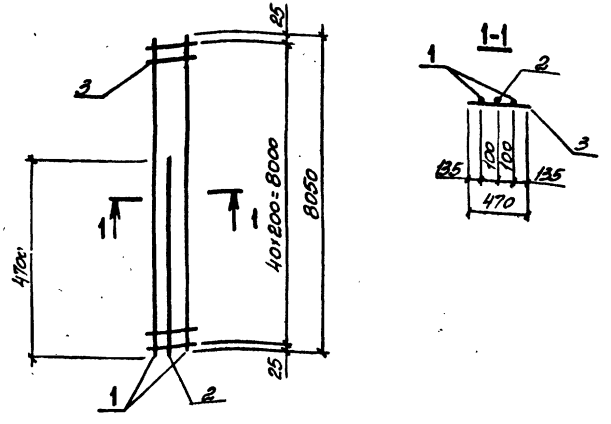

Марка каркаса	Поз.	Наименование		Кол.	Масса ед., кг	Общая масса, кг
Кр 90-1	1	ф16АтIVс,	ℓ=8050	2	12,7	36,9
	2	ф16АтIVс,	ℓ=4700	1	7,4	
	3	ф6АI,	ℓ=470	41	0,1	
Кр 90-2	1	ф16АтIVс,	ℓ=8050	2	12,7	40,6
	2	ф16АтIVс,	ℓ=4700	1	7,4	
	3	ф8АI,	ℓ=470	41	0,19	

Арматура класса А-I по ГОСТ 5781-82,
Ат-IVс по ГОСТ 10884-81*

Нач. отд.	Бродский		3.015-3/82.Т-5-149
Н. контр.	Зорин		
Гл. констр.	Зорин		
Рук. гр.	Шахновская		Каркас Кр 90-1; Кр 90-2.
Разраб.	Войнянская		Стадия: Р; Лист: ; Листов: 1
Рассчит.	Петрам		ХАРЬКОВСКИЙ ПРОМСТРОЙНИИПРОЕКТ
Исполн.	Минаева		
Провер.	Войнянская		

Инв. № подл. | Подпись и дата | Взам. инв. №

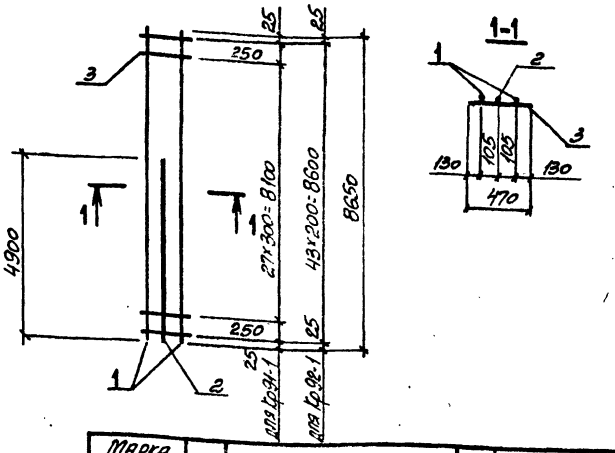

Марка каркаса	Поз.	Наименование		Кол.	Масса ед., кг	Общая масса, кг
Кр 91-1	1	ф16АтIVс,	ℓ=8650	2	13,7	38,1
	2	ф16АтIVс,	ℓ=4900	1	7,7	
	3	ф6АI,	ℓ=470	30	0,1	
Кр 92-1	1	ф16АтIVс,	ℓ=8650	2	13,7	39,5
	2	ф16АтIVс,	ℓ=4900	1	7,7	
	3	ф6АI,	ℓ=470	44	0,1	

Арматура класса А-I по ГОСТ 5781-82,
Ат-IVс по ГОСТ 10884-81*

Нач. отд.	Бродский		3.015-3/82.Т-5-150
Н. контр.	Зорин		
Гл. конст.	Зорин		Каркас Кр 91-1; Кр 92-1.
Рук. гр.	Шахновская		Стадия: Р; Лист: ; Листов: 1
Разраб.	Войнянская		ХАРЬКОВСКИЙ ПРОМСТРОЙНИИПРОЕКТ
Рассчит.	Петрам		
Исполн.	Минаева		
Провер.	Войнянская		

Инв. № подл. | Подпись и дата | Взам. инв. №

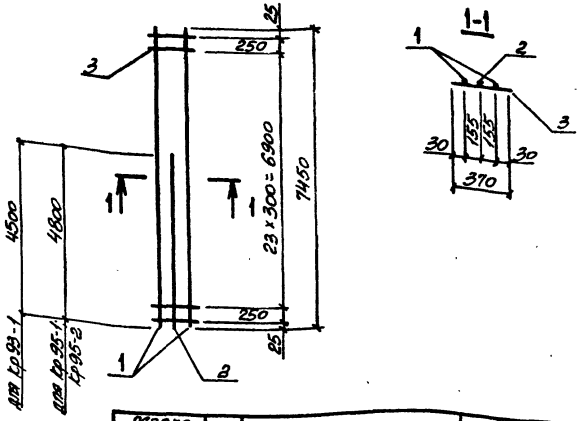

Марка каркаса	Поз.	Наименование		Кол.	Масса ед., кг	Общая масса, кг
Кр93-1	1	ф20АтIVс,	ℓ=7450	2	18,4	50,0
	2	ф20АтIVс,	ℓ=4500	1	11,1	
	3	ф6АI,	ℓ=370	26	0,08	
Кр95-1	1	ф22АтIVс,	ℓ=7450	2	22,2	58,4
	2	ф20АтIVс,	ℓ=4800	1	11,9	
	3	ф6АI,	ℓ=370	26	0,08	
Кр95-2	1	ф25АтIVс,	ℓ=7450	2	28,7	79,8
	2	ф25АтIVс,	ℓ=4800	1	18,5	
	3	ф8АI,	ℓ=370	26	0,15	

Арматура класса А-I по ГОСТ 5781-82,
Ат-IVс по ГОСТ 10884-81*

Нач. отд.	Бродский		
Н. контр.	Зорин		
Гл. конст.	Зорин		
Рук. гр.	Шагновский		
Разраб.	Богданская		
Рассчит.	Петраш		
Исполн.	Тимаева		
Провер.	Богданская		

3.015-3/82. ВУ-5-151

Каркас
Кр93-1; Кр95-1; Кр95-2.

Стадия	Лист	Листов
Р		1

ХАРЬКОВСКИЙ ПРОМСТРОЙНИИПРОЕКТ

Инв. № подл. | Подпись и дата | Взам. инв. №

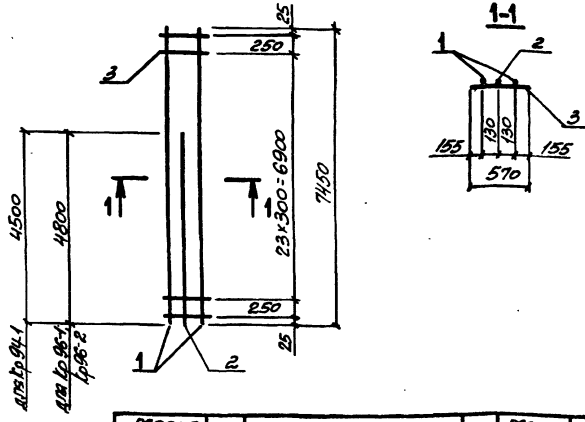

Марка каркаса	Поз.	Наименование		Кол.	Масса ед., кг	Общая масса, кг
Кр94-1	1	ф20АтIVс,	ℓ=7450	2	18,4	47,3
	2	ф16АтIVс,	ℓ=4500	1	7,1	
	3	ф6АI,	ℓ=570	26	0,13	
Кр96-1	1	ф20АтIVс,	ℓ=7450	2	18,4	52,1
	2	ф20АтIVс,	ℓ=4800	1	11,9	
	3	ф6АI,	ℓ=570	26	0,13	
Кр96-2	1	ф22АтIVс,	ℓ=7450	2	22,2	62,1
	2	ф22АтIVс,	ℓ=4800	1	14,3	
	3	ф6АI,	ℓ=570	26	0,13	

Арматура класса А-I по ГОСТ 5781-82,
Ат-IVс по ГОСТ 10884-81*

Нач. отд.	Бродский		
Н. контр.	Зорин		
Гл. конст.	Зорин		
Рук. гр.	Шагновский		
Разраб.	Богданская		
Рассчит.	Петраш		
Исполн.	Тимаева		
Провер.	Богданская		

3.015-3/82. ВУ-5-152

Каркас
Кр94-1; Кр96-1; Кр96-2

Стадия	Лист	Листов
Р		1

ХАРЬКОВСКИЙ ПРОМСТРОЙНИИПРОЕКТ

Инв. № подл. | Подпись и дата | Взам. инв. №

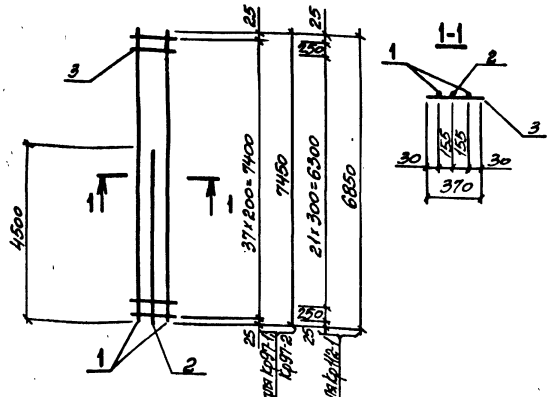

Марка каркаса	Поз.	Наименование		Кол.	Масса ед., кг	Общая масса, кг
Кр 97-1	1	ф20АтIVс,	ℓ=7450	2	18,4	50,9
	2	ф20АтIVс,	ℓ=4500	1	11,1	
	3	ф6АI,	ℓ=370	38	0,08	
Кр 97-2	1	ф28АтIVс,	ℓ=7450	2	36,0	91,1
	2	ф22АтIVс,	ℓ=4500	1	13,4	
	3	ф8АI,	ℓ=370	38	0,15	
Кр 112-1	1	ф25АтIVс,	ℓ=6850	2	26,4	73,7
	2	ф25АтIVс,	ℓ=4500	1	17,3	
	3	ф8АI,	ℓ=370	24	0,15	

Арматура класса А-I по ГОСТ 5781-82,
Ат-IVс по ГОСТ 10884-81*

Нач. отд.	Бродский		3.015-3/82. Т-5-153
Н. контр.	Зорин		
Гл. констр.	Зорин		
Рук. гр.	Шаховский		Каркас Кр 97-1; Кр 97-2; Кр 112-1.
Разраб.	Болтянская		Стадия: Р; Лист; Листов: 1
Рассчит.	Петраш		ХАРЬКОВСКИЙ ПРОМСТРОЙНИИПРОЕКТ
Исполн.	Минаева		
Провер.	Болтянская		

Инв. № подл. | Подпись и дата | Взам. инв. №

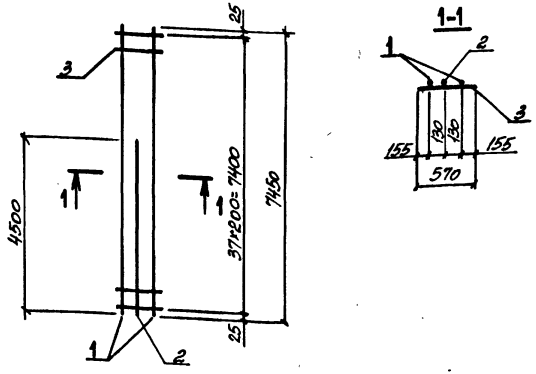

Марка каркаса	Поз.	Наименование		Кол.	Масса ед., кг	Общая масса, кг
Кр 98-1	1	ф20АтIVс,	ℓ=7450	2	18,4	48,8
	2	ф16АтIVс,	ℓ=4500	1	7,1	
	3	ф6АI,	ℓ=570	38	0,13	

Арматура класса А-I по ГОСТ 5781-82,
Ат-IVс по ГОСТ 10884-81*

Нач. отд.	Бродский		3.015-3/82. Т-5-154
Н. контр.	Зорин		
Гл. констр.	Зорин		
Рук. гр.	Шаховский		Каркас Кр 98-1.
Разраб.	Болтянская		Стадия: Р; Лист; Листов: 1
Рассчит.	Петраш		ХАРЬКОВСКИЙ ПРОМСТРОЙНИИПРОЕКТ
Исполн.	Минаева		
Провер.	Болтянская		

Инв. № подл. | Подпись и дата | Взам. инв. №

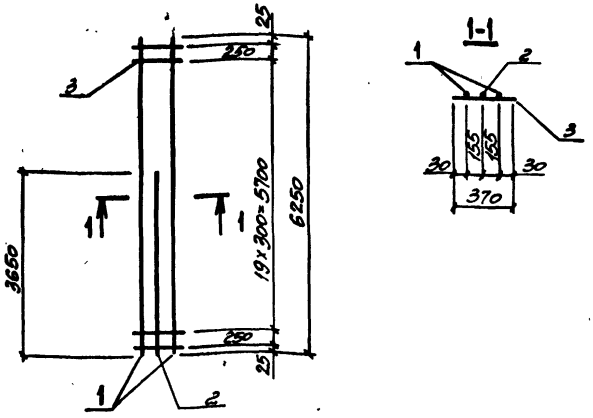

Марка каркаса	Поз.	Наименование		Кол.	Масса ед., кг	Общая масса, кг
Кр 99-1	1	ф22 АтIVс,	ℓ=6250	2	18,6	46,3
	2	ф18 АтIVс,	ℓ=3650	1	7,3	
	3	ф6 АI,	ℓ=370	22	0,08	
Кр 99-2	1	ф22 АтIVс,	ℓ=6250	2	18,6	48,0
	2	ф20 АтIVс,	ℓ=3650	1	9,0	
	3	ф6 АI,	ℓ=370	22	0,08	
Кр 99-3	1	ф22 АтIVс,	ℓ=6250	2	18,6	49,9
	2	ф22 АтIVс,	ℓ=3650	1	10,9	
	3	ф6 АI,	ℓ=370	22	0,08	

Арматура класса А-I по ГОСТ 5781-82,
Ат-IVс по ГОСТ 10884-81*.

Нач. отд.	Бродский	
Н. контр.	Зорин	
Гл. конст.	Зорин	
Рук. гр.	Шехновский	
Разраб.	Болтянская	
Рассчит.	Петраш	
Исполн.	Минаева	
Провер.	Болтянская	

3.015-3/82. II-5-155

Каркас
Кр 99-1 ... Кр 99-3.

Стадия	Лист	Листов
Р		1

ХАРЬКОВСКИЙ ПРОМСТРОЙНИИПРОЕКТ

Инв.№ подл. | Подпись и дата | Взам. инв.№

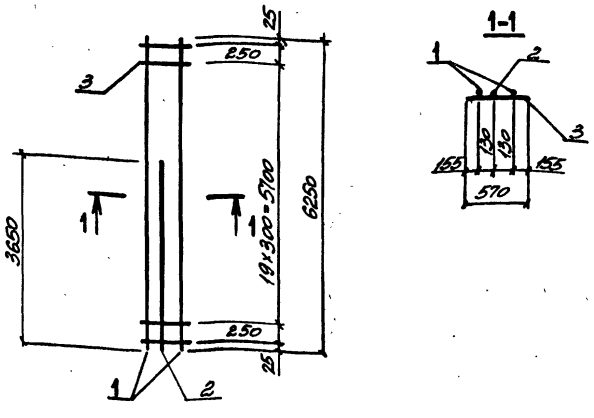

Марка каркаса	Поз.	Наименование		Кол.	Масса ед., кг	Общая масса, кг
Кр 100-1	1	ф22 АтIV,	ℓ=6250	2	18,6	51,0
	2	ф22 АтIVс,	ℓ=3650	1	10,9	
	3	ф6 АI,	ℓ=570	22	0,13	

Арматура класса А-I по ГОСТ 5781-82,
Ат-IVс по ГОСТ 10884-81*.

Нач. отд.	Бродский	
Н. контр.	Зорин	
Гл. конст.	Зорин	
Рук. гр.	Шехновский	
Разраб.	Болтянская	
Рассчит.	Петраш	
Исполн.	Минаева	
Провер.	Болтянская	

3.015-3/82. II-5-156

Каркас
Кр 100-1.

Стадия	Лист	Листов
Р		1

ХАРЬКОВСКИЙ ПРОМСТРОЙНИИПРОЕКТ

Инв.№ подл. | Подпись и дата | Взам. инв.№

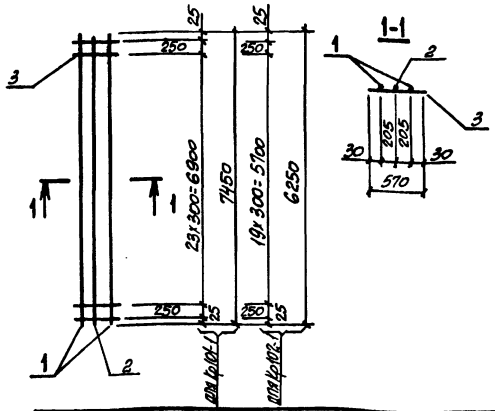

Марка каркаса	Поз.	Наименование		Кол.	Масса ед., кг	Общая масса, кг
Кр 101-1	1	ф28 АтIVс,	ℓ=7450	2	36,0	96,4
	2	ф20 АтIVс,	ℓ=7450	1	18,4	
	3	ф8 АтI,	ℓ=570	26	0,23	
Кр 102-1	1	ф25 АтIVс,	ℓ=6250	2	24,1	77,4
	2	ф25 АтIVс,	ℓ=6250	1	24,1	
	3	ф8 АтI,	ℓ=570	22	0,23	

Арматура класса АI по ГОСТ 5781-82,
АтIVс по ГОСТ 10884-81*.

Нач. отд.	Бронский		3.015-3/82. II-5-157
Н. контр.	Зорин		
Гл. констр.	Зорин		
Рук. гр.	Мухновский		Каркас Кр101-1; Кр102-1.
Разраб.	Богданская		Стадия Р; Лист; Листов 1
Рассчит.	Петраш		ХАРЬКОВСКИЙ ПРОМСТРОЙНИИПРОЕКТ
Исполн.	Минаева		
Провер.	Богданская		

Инв. № подл. | Подпись и дата | Взам. инв. №

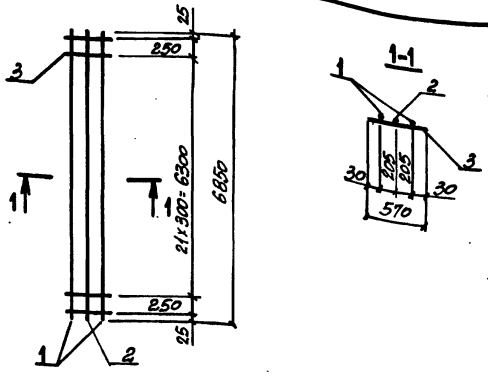

Марка каркаса	Поз.	Наименование		Кол.	Масса ед., кг	Общая масса, кг
Кр 103-1	1	ф28 АтIVс,	ℓ=6850	2	33,0	97,9
	2	ф25 АтIVс,	ℓ=6850	1	26,4	
	3	ф8 АтI,	ℓ=570	24	0,23	

Арматура класса АI по ГОСТ 5781-82,
АтIVс по ГОСТ 10884-81*.

Нач. отд.	Бронский		3.015-3/82. II-5-158
Н. контр.	Зорин		
Гл. констр.	Зорин		
Рук. гр.	Мухновский		Каркас К 103-1.
Разраб.	Богданская		Стадия Р; Лист; Листов 1
Рассчит.	Петраш		ХАРЬКОВСКИЙ ПРОМСТРОЙНИИПРОЕКТ
Исполн.	Минаева		
Провер.	Богданская		

Инв. № подл. | Подпись и дата | Взам. инв. №

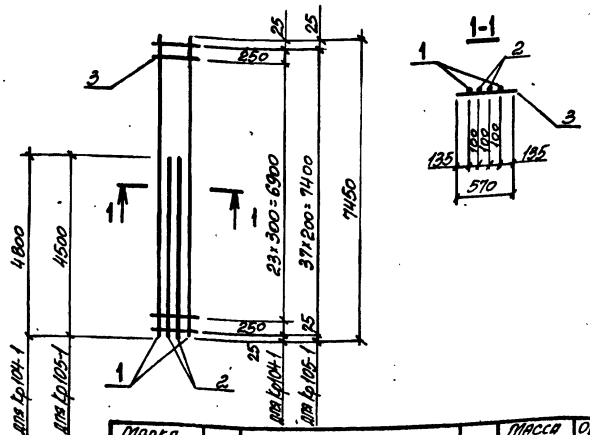

Марка каркаса	Поз.	Наименование		Кол.	Масса ед., кг	Общая масса, кг
Кр104-1	1	ф25АтIVс,	ℓ=7450	2	28,7	87,2
	2	ф20АтIVс,	ℓ=4800	2	11,9	
	3	ф8АI,	ℓ=570	26	0,23	
Кр105-1	1	ф22АтIVс;	ℓ=7450	2	22,2	72,9
	2	ф22АтIVс,	ℓ=4500	2	13,4	
	3	ф8АI,	ℓ=570	38	0,23	

Арматура класса А-I по ГОСТ 5781-82,
Ат-IVс по ГОСТ 10884-81*.

Нач. отд.	Бродский		
Н. контр.	Зорин		
Гл. констр.	Зорин		
Рук. гр.	Шатновский		
Разраб.	Богданская		
Рассчит.	Петраш		
Исполн.	Минаева		
Провер.	Богданская		

3.015-3/82. Т-5-159

Каркас Кр104-1; Кр105-1

Стадия	Лист	Листов
Р		1

ХАРЬКОВСКИЙ ПРОМСТРОЙНИИПРОЕКТ

Инв. № подл. | Подпись и дата | Взам. инв. №

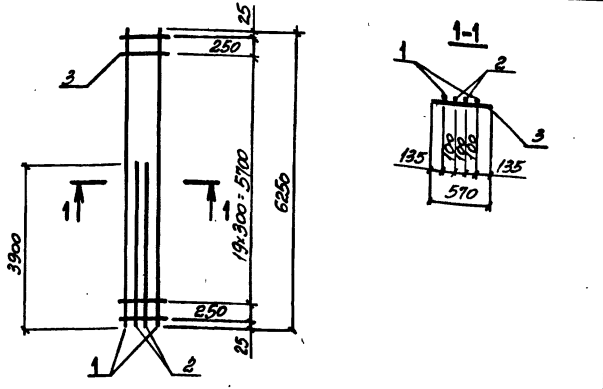

Марка каркаса	Поз.	Наименование		Кол.	Масса ед., кг	Общая масса, кг
Кр106-1	1	ф20АтIVс,	ℓ=6250	2	15,4	52,9
	2	ф20АтIVс,	ℓ=3900	2	9,6	
	3	ф6АI,	ℓ=570	22	0,13	
Кр106-2	1	ф16АтIVс,	ℓ=6250	2	9,9	35,1
	2	ф16АтIVс,	ℓ=3900	2	6,2	
	3	ф6АI,	ℓ=570	22	0,13	

Арматура класса А-I по ГОСТ 5781-82,
Ат-IVс по ГОСТ 10884-81*.

Нач. отд.	Бродский		
Н. контр.	Зорин		
Гл. констр.	Зорин		
Рук. гр.	Шатновский		
Разраб.	Богданская		
Рассчит.	Петраш		
Исполн.	Минаева		
Провер.	Богданская		

3.015-3/82. Т-5-160

Каркас Кр106-1; Кр106-2

Стадия	Лист	Листов
Р		1

ХАРЬКОВСКИЙ ПРОМСТРОЙНИИПРОЕКТ

Инв. № подл. | Подпись и дата | Взам. инв. №

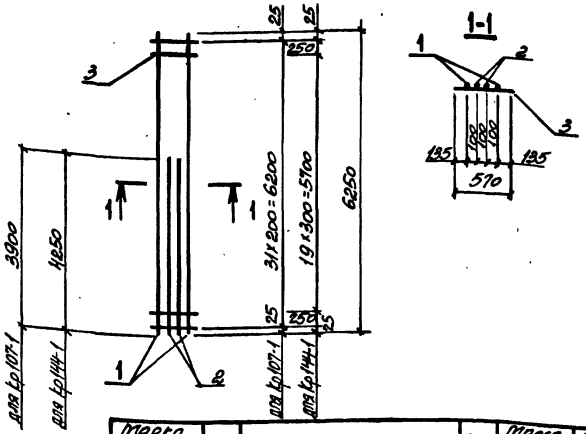

Марка каркаса	Поз.	Наименование		Кол.	Масса ед., кг	Общая масса, кг
Кр107-1	1	ф16АтIVс,	ℓ=6250	2	9,9	36,4
	2	ф16АтIVс,	ℓ=3900	2	6,2	
	3	ф6АI,	ℓ=570	32	0,13	
Кр144-1	1	ф20АтIVс,	ℓ=6250	2	15,4	54,7
	2	ф20АтIVс,	ℓ=4250	2	10,5	
	3	ф6АI,	ℓ=570	22	0,13	

Арматура класса А-I по ГОСТ 5781-82,
Ат-IVс по ГОСТ 10884-81*.

Нач. отд.	Бродский		3.015-3/82.II-5-161
Н. контр.	Зорин		
Гл. констр.	Зорин		
Рук. гр.	Шаховский		Каркас Кр107-1; Кр144-1.
Разраб.	Болтянская		Стадия Р; Лист; Листов 1
Рассчит.	Петраш		ХАРЬКОВСКИЙ ПРОМСТРОЙНИИПРОЕКТ
Исполн.	Минаева		
Провер.	Болтянская		

Инв.№ подл. | Подпись и дата | Взам. инв.№

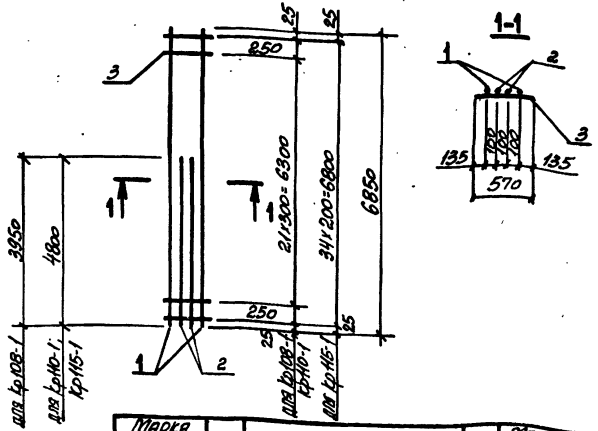

Марка каркаса	Поз.	Наименование		Кол.	Масса ед., кг	Общая масса, кг
Кр108-1	1	ф20АтIVс,	ℓ=6850	2	16,9	56,5
	2	ф20АтIVс,	ℓ=3950	2	9,8	
	3	ф6АI,	ℓ=570	24	0,13	
Кр110-1	1	ф16АтIVс,	ℓ=6850	2	10,8	39,9
	2	ф16АтIVс,	ℓ=4800	2	7,6	
	3	ф6АI,	ℓ=570	24	0,13	
Кр115-1	1	ф16АтIVс,	ℓ=6850	2	10,8	41,4
	2	ф16АтIVс,	ℓ=4800	2	7,6	
	3	ф6АI,	ℓ=570	35	0,13	

Арматура класса А-I по ГОСТ 5781-82,
Ат-IVс по ГОСТ 10884-81*.

Нач. отд.	Бродский		3.015-3/82.II-5-162
Н. контр.	Зорин		
Гл. констр.	Зорин		
Рук. гр.	Шаховский		Каркас Кр108-1; Кр110-1; Кр115-1.
Разраб.	Болтянская		Стадия Р; Лист; Листов 1
Рассчит.	Петраш		ХАРЬКОВСКИЙ ПРОМСТРОЙНИИПРОЕКТ
Исполн.	Минаева		
Провер.	Болтянская		

Инв.№ подл. | Подпись и дата | Взам. инв.№

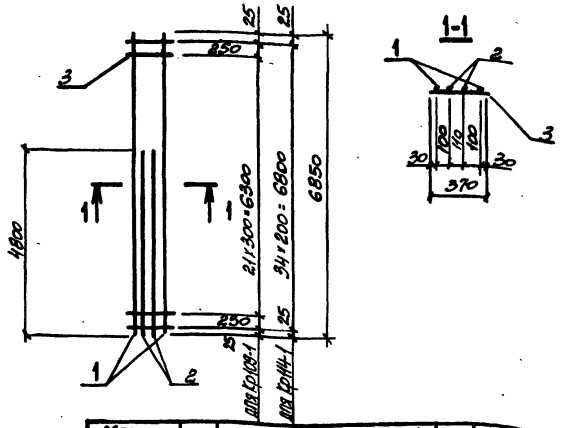

Марка каркаса	Поз.	Наименование	Кол.	Масса ед., кг	Общая масса, кг
Кр 109-1	1	ф16АтIVс, ℓ=6850	2	10,8	38,7
	2	ф16АтIVс, ℓ=4800	2	7,6	
	3	ф6АI, ℓ=370	24	0,08	
Кр114-1	1	ф16АтIVс, ℓ=6850	2	10,8	39,6
	2	ф16АтIVс, ℓ=4800	2	7,6	
	3	ф6АI, ℓ=370	35	0,08	

Арматура класса А-I по ГОСТ 5781-82,
Ат-IVс по ГОСТ 10884-81*.

Взам. инв. №
Подпись и дата
Инв. № подл.

Нач. отд.	Бродский	
Н. контр.	Зорин	
Гл. конст.	Зорин	
Рук. гр.	Тарновский	
Разраб.	Болванская	
Рассчит.	Петраш	
Исполн.	Тимаева	
Провер.	Болванская	

3.015-3/82 II-5-163

Каркас Кр109-1; Кр114-1.

Стадия	Лист	Листов
Р		1

ХАРЬКОВСКИЙ ПРОМСТРОЙНИИПРОЕКТ

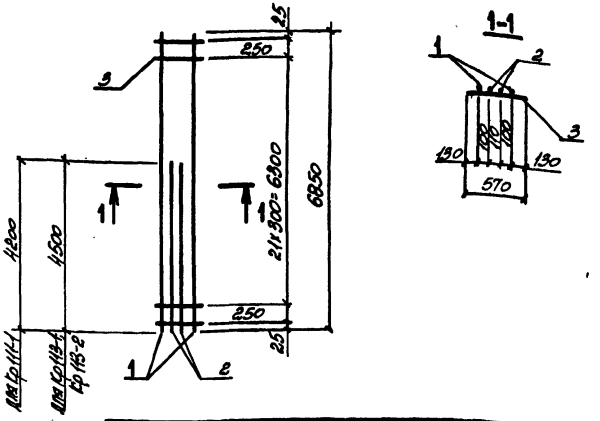

Марка каркаса	Поз.	Наименование	Кол.	Масса ед., кг	Общая масса, кг
Кр 111-1	1	ф18АтIVс, ℓ=6850	2	13,7	49,7
	2	ф18АтIVс, ℓ=4200	2	8,4	
	3	ф8АI, ℓ=570	24	0,23	
Кр 113-1	1	ф20АтIVс, ℓ=6850	2	16,9	61,5
	2	ф20АтIVс, ℓ=4500	2	11,1	
	3	ф8АI, ℓ=570	24	0,23	
Кр 113-2	1	ф20АтIVс, ℓ=6850	2	16,9	59,1
	2	ф20АтIVс, ℓ=4500	2	11,1	
	3	ф6АI, ℓ=570	24	0,13	

Арматура класса А-I по ГОСТ 5781-82,
Ат-IVс по ГОСТ 10884-81*.

Взам. инв. №
Подпись и дата
Инв. № подл.

Нач. отд.	Бродский	
Н. контр.	Зорин	
Гл. конст.	Зорин	
Рук. гр.	Тарновский	
Разраб.	Болванская	
Рассчит.	Петраш	
Исполн.	Тимаева	
Провер.	Болванская	

3.015-3/82. II-5-164

Каркас Кр111-1; Кр113-1; Кр113-2

Стадия	Лист	Листов
Р		1

ХАРЬКОВСКИЙ ПРОМСТРОЙНИИПРОЕКТ

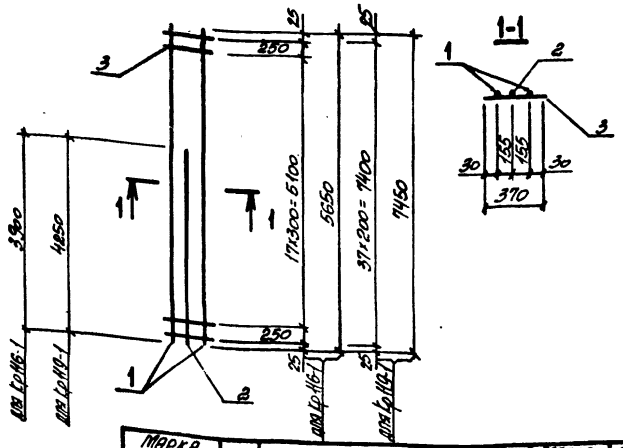

Марка каркаса	Поз.	Наименование		Кол.	Масса ед., кг	Общая масса, кг
Кр 116-1	1	ф20 Ат IVс,	ℓ=5650	2	14,0	39,2
	2	ф20 Ат IVс,	ℓ=3900	1	9,6	
	3	ф6 АI,	ℓ=370	20	0,08	
Кр 119-1	1	ф28 Ат IVс,	ℓ=7450	2	36,0	86,2
	2	ф18 Ат IVс,	ℓ=4250	1	8,5	
	3	ф8 АI,	ℓ=370	38	0,15	

Арматура класса А-I по ГОСТ 5781-82,
Ат-IVс по ГОСТ 10884-81*.

Нач. отд.	Бродский		3.015-3/82.II-5-165
Н. контр.	Зорин		
Гл. констр.	Зорин		
Рук. гр.	Шаховская		Каркас Кр 116-1; Кр 119-1.
Разраб.	Болтянская		Стадия Р; Лист; Листов 1
Рассчит.	Петраш		ХАРЬКОВСКИЙ ПРОМСТРОЙНИИПРОЕКТ
Исполн.	Минаева		
Провер.	Болтянская		

Инв. № подл. | Подпись и дата | Взам. инв. №

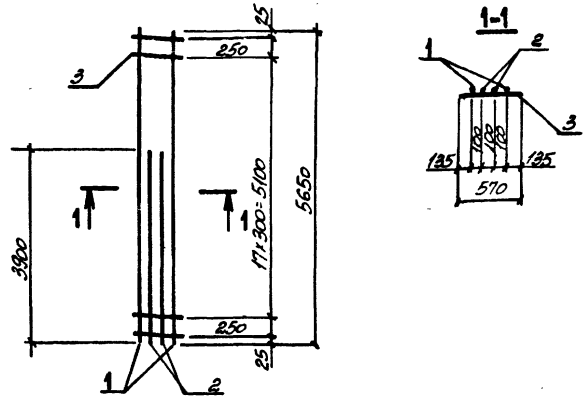

Марка каркаса	Поз.	Наименование		Кол.	Масса ед., кг	Общая масса, кг
Кр 117-1	1	ф20 Ат IVс,	ℓ=5650	2	14,0	49,8
	2	ф20 Ат IVс,	ℓ=3900	2	9,6	
	3	ф6 АI	ℓ=570	20	0,13	

Арматура класса А-I по ГОСТ 5781-82,
Ат-IVс по ГОСТ 10884-81*.

Нач. отд.	Бродский		3.015-3/82.II-5-166
Н. контр.	Зорин		
Гл. констр.	Зорин		
Рук. гр.	Шаховская		Каркас Кр 117-1.
Разраб.	Болтянская		Стадия Р; Лист; Листов 1
Рассчит.	Петраш		ХАРЬКОВСКИЙ ПРОМСТРОЙНИИПРОЕКТ
Исполн.	Минаева		
Провер.	Болтянская		

Инв. № подл. | Подпись и дата | Взам. инв. №

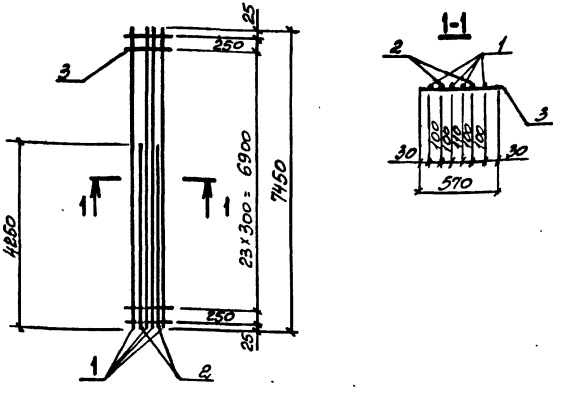

Марка каркаса	Поз.	Наименование		Кол.	Масса ед., кг	Общая масса, кг
Кр 118-1	1	ф25 AT IVс,	ℓ= 7450	4	28,7	153,6
	2	ф25 AT IVс,	ℓ= 4250	2	16,4	
	3	ф8 AI,	ℓ= 570	26	0,23	

Арматура класса A-I по ГОСТ 5781-82,
AT-IVс по ГОСТ 10884-81*.

Инв. № подл.	Подпись и дата	Взам. инв. №	

Нач. отд.	Бродский		
Н. контр.	Зорин		
Гл. констр.	Зорин		
Рук. гр.	Шахновский		
Разраб.	Болтянская		
Рассчит.	Петраш		
Исполн.	Тиняева		
Провер.	Болтянская		

3.015-3/82. II-5-167

Каркас Кр 118-1.

Стадия	Лист	Листов
Р		1

ХАРЬКОВСКИЙ ПРОМСТРОЙНИИПРОЕКТ

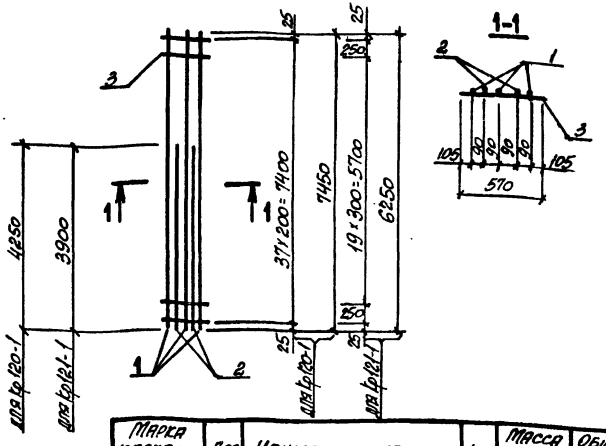

Марка каркаса	Поз.	Наименование		Кол.	Масса ед., кг	Общая масса, кг
Кр120-1	1	ф18 AT IVс,	ℓ=7450	3	14,9	70,4
	2	ф18 AT IVс,	ℓ=4250	2	8,5	
	3	ф8 AI,	ℓ=570	38	0,23	
Кр121-1	1	ф18 AT IVс,	ℓ=6250	3	12,5	56,0
	2	ф18 AT IVс,	ℓ=3900	2	7,8	
	3	ф6 AI,	ℓ=570	22	0,13	

Арматура класса AI по ГОСТ 5781-82,
AT-IVс по ГОСТ 10884-81*.

Инв. № подл.	Подпись и дата	Взам. инв. №	

Нач. отд.	Бродский		
Н. контр.	Зорин		
Гл. конст.	Зорин		
Рук. гр.	Шахновский		
Разраб.	Болтянская		
Рассчит.	Петраш		
Исполн.	Тиняева		
Провер.	Болтянская		

3.015-3/82. II-5-168

Каркас Кр120-1; Кр121-1.

Стадия	Лист	Листов
Р		1

ХАРЬКОВСКИЙ ПРОМСТРОЙНИИПРОЕКТ

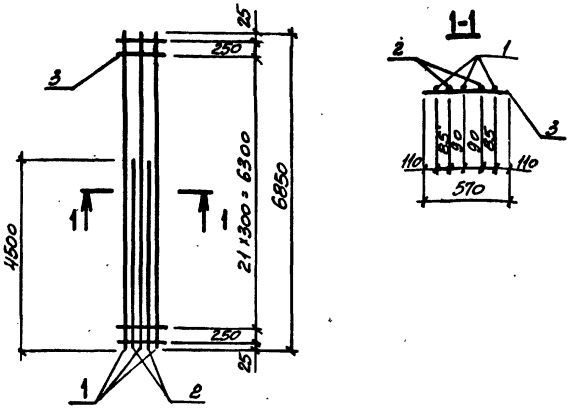

Марка каркаса	Поз.	Наименование	Кол.	Масса ед., кг	Общая масса, кг
Кр122-1	1	ф20 Ат IVс, l=6850	3	16,9	76,0
	2	ф20 Ат IVс, l=4500	2	11,1	
	3	ф6 АI, l=570	24	0,13	

Арматура класса А-I по ГОСТ 5781-82,
Ат-IVс по ГОСТ 10884-81*.

Нач. отд.	Бродский		
Н. контр.	Зорин		
Гл. констр.	Зорин		
Рук. гр.	Шахновский		
Разраб.	Боднянская		
Рассчит.	Петраш		
Исполн.	Минаева		
Провер.	Боднянская		

3.015-3/82. II-5-169

Каркас Кр 122-1.

Стадия	Лист	Листов
Р		1

ХАРЬКОВСКИЙ ПРОМСТРОЙНИИПРОЕКТ

Взам. инв. №
Подпись и дата
Инв. № подл.

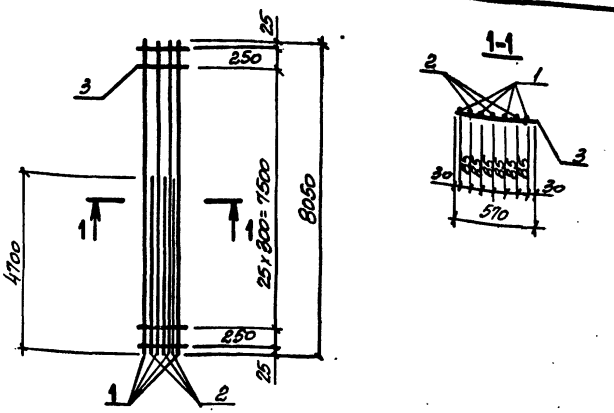

Марка каркаса	Поз.	Наименование	Кол.	Масса ед., кг	Общая масса, кг
Кр123-1	1	ф18 Ат IVс, l=8050	4	16,1	96,2
	2	ф18 Ат IVс, l=4700	3	9,4	
	3	ф6 АI, l=570	28	0,13	

Арматура класса А-I по ГОСТ 5781-82,
Ат-IVс по ГОСТ 10884-81*.

Нач. отд.	Бродский		
Н. контр.	Зорин		
Гл. констр.	Зорин		
Рук. гр.	Шахновский		
Разраб.	Боднянская		
Рассчит.	Петраш		
Исполн.	Минаева		
Провер.	Боднянская		

3.015-3/82. II-5-170

Каркас Кр 123-1.

Стадия	Лист	Листов
Р		1

ХАРЬКОВСКИЙ ПРОМСТРОЙНИИПРОЕКТ

Взам. инв. №
Подпись и дата
Инв. № подл.

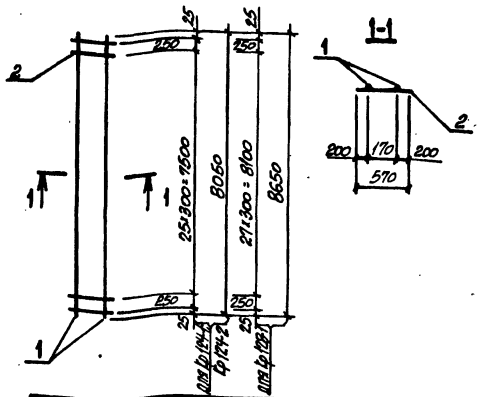

Марка каркаса	Поз.	Наименование		Кол.	Масса ед., кг	Общая масса, кг
Кр124-1	1	ф20АтIVс,	l=8050	2	19,9	46,2
	2	ф8АI,	l=570	28	0,23	
Кр124-2	1	ф20АтIVс,	l=8050	2	19,9	43,4
	2	ф6АI,	l=570	28	0,13	
Кр128-1	1	ф20АтIVс,	l=8650	2	21,4	49,7
	2	ф8АI,	l=570	30	0,23	

Арматура класса А-I по ГОСТ 5781-82,
Ат-IVс по ГОСТ 10884-81*.

Нач. отд.	Бродский	
Н. контр.	Зорин	
Гл. конст.	Зорин	
Рук. гр.	Шахновский	
Разраб.	Боднянская	
Рассчит.	Петраш	
Исполн.	Минаева	
Провер.	Боднянская	

3.015-3/82. II-5-171

Каркас Кр124-1; Кр124-2, Кр128-1.

Стадия	Лист	Листов
Р		1

ХАРЬКОВСКИЙ ПРОМСТРОЙНИИПРОЕКТ

Инв. № подл. | Подпись и дата | Взам. инв. №

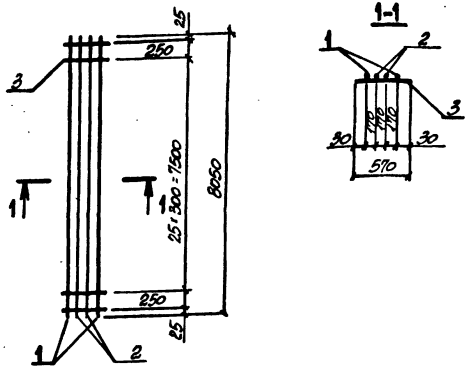

Марка каркаса	Поз.	Наименование		Кол.	Масса ед., кг	Общая масса, кг
Кр125-1	1	ф28АтIVс,	l=8050	2	38,9	146,2
	2	ф25АтIVс,	l=8050	2	31,0	
	3	ф8АI,	l=570	28	0,23	

Арматура класса А-I по ГОСТ 5781-82,
Ат-IVс по ГОСТ 10884-81*.

Нач. отд.	Бродский	
Н. контр.	Зорин	
Гл. конст.	Зорин	
Рук. гр.	Шахновский	
Разраб.	Боднянская	
Рассчит.	Петраш	
Исполн.	Минаева	
Провер.	Боднянская	

3.015-3/82. II-5-172

Каркас Кр125-1.

Стадия	Лист	Листов
Р		1

ХАРЬКОВСКИЙ ПРОМСТРОЙНИИПРОЕКТ

Инв. № подл. | Подпись и дата | Взам. инв. №

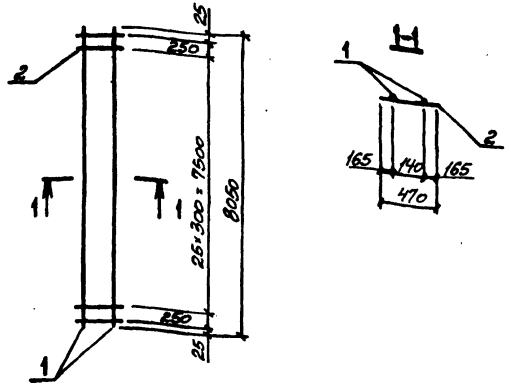

Марка каркаса	Поз.	Наименование		Кол.	Масса ед., кг	Общая масса, кг
Кр126-1	1	ф25АтIVс,	ℓ=8050	2	31,0	67,3
	2	ф8АI,	ℓ=470	28	0,19	
Кр126-2	1	ф16АтIVс,	ℓ=8050	2	12,7	30,7
	2	ф8АI,	ℓ=470	28	0,19	

Арматура класса А-I по ГОСТ 5781-82,
Ат-IVс по ГОСТ 10884-81*.

Нач. отд.	Бродский		3.015-3/82. II-5-173
Н. контр.	Зорин		
Гл. конст.	Зорин		
Рук. гр.	Шестовский		Каркас Кр126-1; Кр126-2.
Разраб.	Болнакская		
Рассчит.	Петраш		
Исполн.	Минаева		
Провер.	Болнакская		

Стадия	Лист	Листов
Р		1

ХАРЬКОВСКИЙ ПРОМСТРОЙНИИПРОЕКТ

Инв. № подл. | Подпись и дата | Взам. инв. №

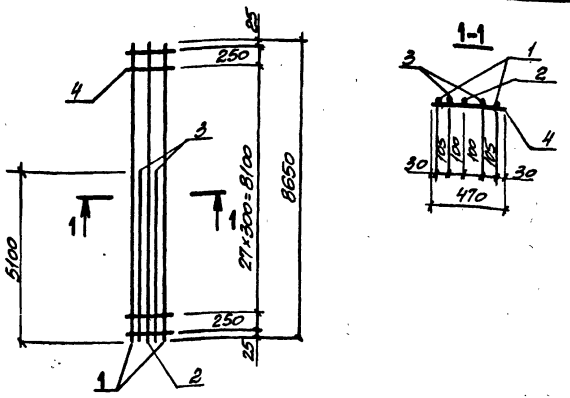

Марка каркаса	Поз.	Наименование		Кол.	Масса ед., кг	Общая масса, кг
Кр127-1	1	ф28АтIVс,	ℓ=8650	2	41,8	135,9
	2	ф20АтIVс,	ℓ=8650	1	21,4	
	3	ф20АтIVс,	ℓ=5100	2	12,6	
	4	ф8АI,	ℓ=470	30	0,19	
Кр127-2	1	ф20АтIVс,	ℓ=8650	2	21,4	92,4
	2	ф20АтIVс,	ℓ=8650	1	21,4	
	3	ф20АтIVс,	ℓ=5100	2	12,6	
	4	ф6АI,	ℓ=470	30	0,10	

Арматура класса А-I по ГОСТ 5781-82,
Ат-IVс по ГОСТ 10884-81*.

Нач. отд.	Бродский		3.015-3/82. II-5-174
Н. контр.	Зорин		
Гл. конст.	Зорин		
Рук. гр.	Шестовский		Каркас Кр127-1; Кр127-2.
Разраб.	Болнакская		
Рассчит.	Петраш		
Исполн.	Минаева		
Провер.	Болнакская		

Стадия	Лист	Листов
Р		1

ХАРЬКОВСКИЙ ПРОМСТРОЙНИИПРОЕКТ

Инв. № подл. | Подпись и дата | Взам. инв. №

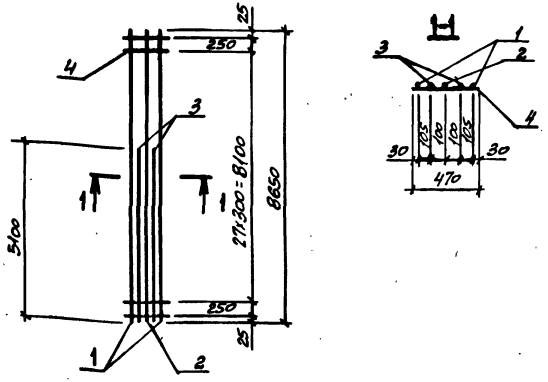

Марка каркаса	Поз.	Наименование		Кол.	Масса ед., кг	Общая масса, кг
Кр127-3	1	ф20 AIIIс,	ℓ=8650	2	21,4	75,7
	2	ф16 AIIIс,	ℓ=8650	1	13,7	
	3	ф16 AIIIс,	ℓ=5100	2	8,1	
	4	ф6 AI,	ℓ=470	30	0,10	

Арматура класса A-I по ГОСТ 5781-82,
AT-IIIс по ГОСТ 10884-81*.

Нач. отд.	Бродский		
Н. контр.	Зорин		
Гл. конс.	Зорин		
Рук. гр.	Шуховский		
Разраб.	Болманская		
Рассчит.	Петраш		
Испол.	Минаева		
Провер.	Болманская		

3.015-3/82. II-5-175

Каркас Кр127-3.

Стадия	Лист	Листов
Р		1

ХАРЬКОВСКИЙ ПРОМСТРОЙНИИПРОЕКТ

Инв. № подл. | Подпись и дата | Взам. инв. №

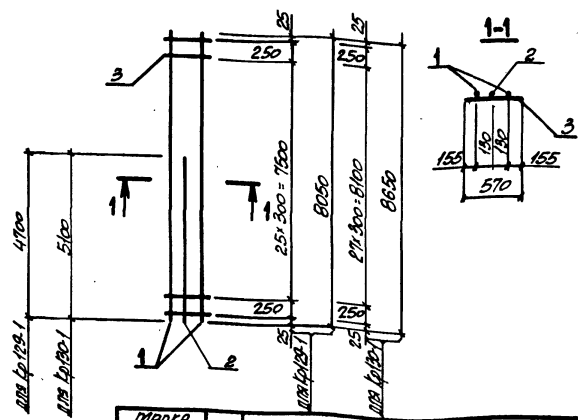

Марка каркаса	Поз.	Наименование		Кол.	Масса ед., кг	Общая масса, кг
Кр129-1	1	ф18 AIIIс,	ℓ=8050	2	16,1	45,2
	2	ф18 AIIIс,	ℓ=4700	1	9,4	
	3	ф6 AI,	ℓ=570	28	0,13	
Кр130-1	1	ф20 AIIIс,	ℓ=8650	2	21,4	59,3
	2	ф20 AIIIс,	ℓ=5100	1	12,6	
	3	ф6 AI,	ℓ=570	30	0,13	

Арматура класса A-I по ГОСТ 5781-82,
AT-IIIс по ГОСТ 10884-81*.

Нач. отд.	Бродский		
Н. контр.	Зорин		
Гл. конс.	Зорин		
Рук. гр.	Шуховский		
Разраб.	Болманская		
Рассчит.	Петраш		
Испол.	Минаева		
Провер.	Болманская		

3.015-3/82. II-5-176

Каркас Кр129-1; Кр130-1.

Стадия	Лист	Листов
Р		1

ХАРЬКОВСКИЙ ПРОМСТРОЙНИИПРОЕКТ

Инв. № подл. | Подпись и дата | Взам. инв. №

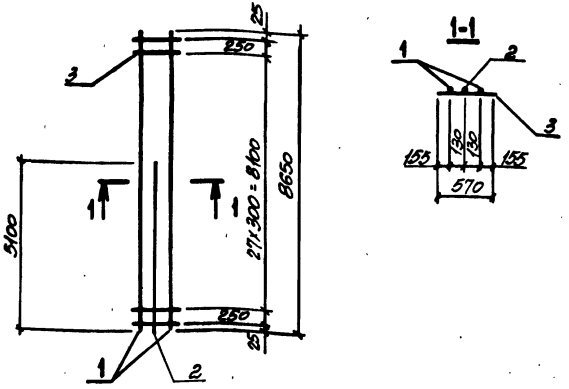

Марка каркаса	Поз.	Наименование		Кол.	Масса ед., кг	Общая масса, кг
Кр130-2	1	ф22АтIVс,	ℓ=8650	2	25,8	73,7
	2	ф22АтIVс,	ℓ=5100	1	15,2	
	3	ф8АI,	ℓ=570	30	0,23	
Кр130-3	1	ф25АтIVс,	ℓ=8650	2	33,3	93,1
	2	ф25АтIVс,	ℓ=5100	1	19,6	
	3	ф8АI,	ℓ=570	30	0,23	

Арматура класса А-I по ГОСТ 5781-82,
Ат-IVс по ГОСТ 10884-81*.

Нач. отд.	Брацский		
Н. контр.	Зорин		
Гл. конст.	Зорин		
Рук. гр.	Шахновский		
Разраб.	Волнянская		
Рассчит.	Петраш		
Исполн.	Минаева		
Провер.	Волнянская		

3.015-3/82. I-5-177

Каркас
Кр130-2; Кр130-3.

Стадия	Лист	Листов
Р		1

ХАРЬКОВСКИЙ ПРОМСТРОЙНИИПРОЕКТ

Инв. № подл. | Подпись и дата | Взам. инв. №

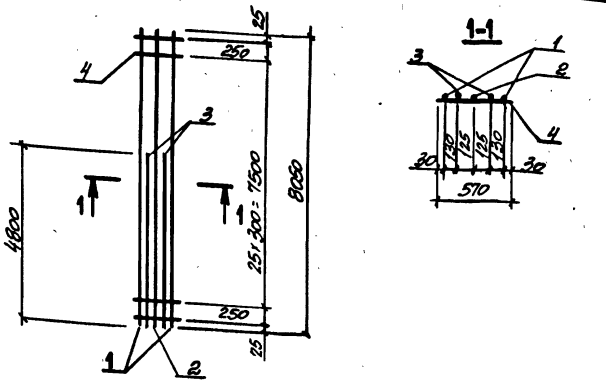

Марка каркаса	Поз.	Наименование		Кол.	Масса ед., кг	Общая масса, кг
Кр131-1	1	ф20АтIVс,	ℓ=8050	2	19,9	71,3
	2	ф16АтIVс,	ℓ=8050	1	12,7	
	3	ф16АтIVс,	ℓ=4800	2	7,6	
	4	ф6АI,	ℓ=570	28	0,13	
Кр131-2	1	ф22АтIVс,	ℓ=8050	2	24,0	104,2
	2	ф22АтIVс,	ℓ=8050	1	24,0	
	3	ф22АтIVс,	ℓ=4800	2	14,3	
	4	ф6АI,	ℓ=570	28	0,13	

Арматура класса А-I по ГОСТ 5781-82,
Ат-IVс по ГОСТ 10884-81*.

Нач. отд.	Брацский		
Н. контр.	Зорин		
Гл. конст.	Зорин		
Рук. гр.	Шахновский		
Разраб.	Волнянская		
Рассчит.	Петраш		
Исполн.	Минаева		
Провер.	Волнянская		

3.015-3/82. I-5-178

Каркас
Кр131-1; Кр131-2.

Стадия	Лист	Листов
Р		1

ХАРЬКОВСКИЙ ПРОМСТРОЙНИИПРОЕКТ

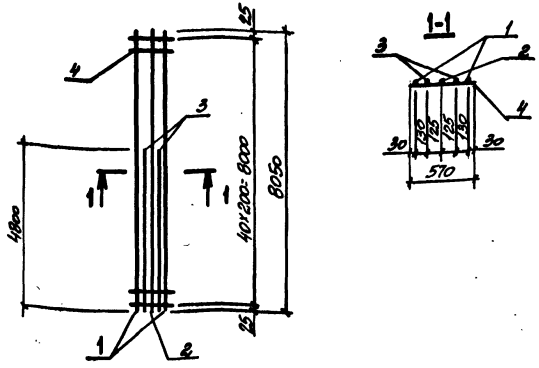

Марка каркаса	Поз.	Наименование		Кол.	Масса ед., кг	Общая масса, кг
Кр132-1	1	ф20АтIVс,	l=8050	2	19,9	73,0
	2	ф16АтIVс,	l=8050	1	12,7	
	3	ф16АтIVс,	l=4800	2	7,6	
	4	ф6АI,	l=570	41	0,13	

Арматура класса А-I по ГОСТ 5781-82,
Ат-IVс по ГОСТ 10884-81*.

Нач. отд.	Бродский	
Н. контр.	Зорин	
Гл. констр.	Зорин	
Рук. гр.	Шахновский	
Разраб.	Боднянская	
Рассчит.	Петраш	
Исполн.	Минаева	
Провер.	Боднянская	

3.015-3/82.II-5-179

Каркас Кр 132-1.

Стадия	Лист	Листов
Р		1

ХАРЬКОВСКИЙ ПРОМСТРОЙНИИПРОЕКТ

Взам. инв. №

Подпись и дата

Инв. № подл.

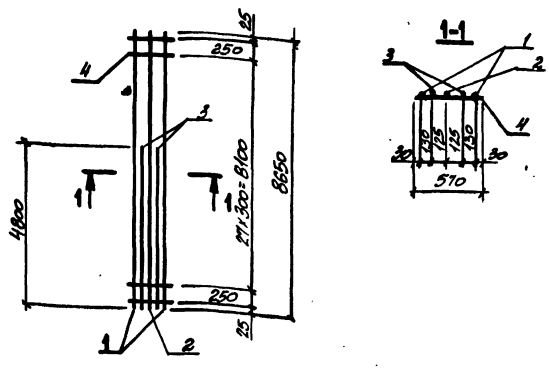

Марка каркаса	Поз.	Наименование		Кол.	Масса ед., кг	Общая масса, кг
Кр133-1	1	ф20АтIVс,	l=8650	2	21,4	75,6
	2	ф16АтIVс,	l=8650	1	13,7	
	3	ф16АтIVс,	l=4800	2	7,6	
	4	ф6АI,	l=570	30	0,13	
Кр133-2	1	ф20АтIVс,	l=8650	2	21,4	83,2
	2	ф18АтIVс,	l=8650	1	17,3	
	3	ф18АтIVс,	l=4800	2	9,6	
	4	ф6АI,	l=570	30	0,13	

Арматура класса А-I по ГОСТ 5781-82,
Ат-IVс по ГОСТ 10884-81*.

Нач. отд.	Бродский	
Н. контр.	Зорин	
Гл. конст.	Зорин	
Рук. гр.	Шахновский	
Разраб.	Боднянская	
Рассчит.	Петраш	
Исполн.	Минаева	
Провер.	Боднянская	

3.015-3/82.II-5-180

Каркас Кр 133-1; Кр 133-2.

Стадия	Лист	Листов
Р		1

ХАРЬКОВСКИЙ ПРОМСТРОЙНИИПРОЕКТ

Взам. инв. №

Подпись и дата

Инв. № подл.

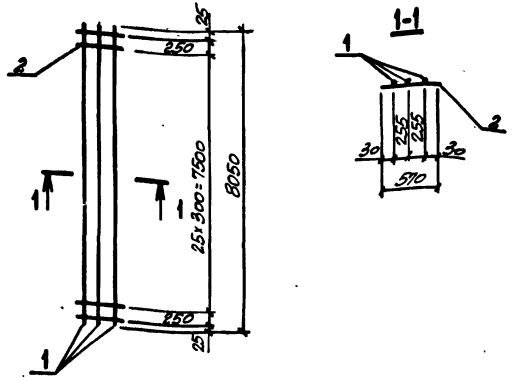

Марка каркаса	Поз.	Наименование		Кол.	Масса ед., кг	Общая масса, кг
Кр 134-1	1	ф25 AT-IVс,	ℓ=8050	3	31,0	99,4
	2	ф8 AI,	ℓ=570	28	0,23	

Арматура класса A-I по ГОСТ 5781-82,
AT-IVс по ГОСТ 10884-81*.

Инв. № подл.	Подпись и дата	Взам. инв. №	

Нач. отд.	Бродский		3.015-3/82.Ī-5-181
Н. контр.	Зорин		
Гл. констр.	Зорин		
Рук. гр.	Шаховская		
Разраб.	Болынская		Каркас Кр 134-1.
Рассчит.	Петраш		
Испольн.	Тимаева		
Провер.	Болынская		

Стадия	Лист	Листов
Р		1

ХАРЬКОВСКИЙ ПРОМСТРОЙНИИПРОЕКТ

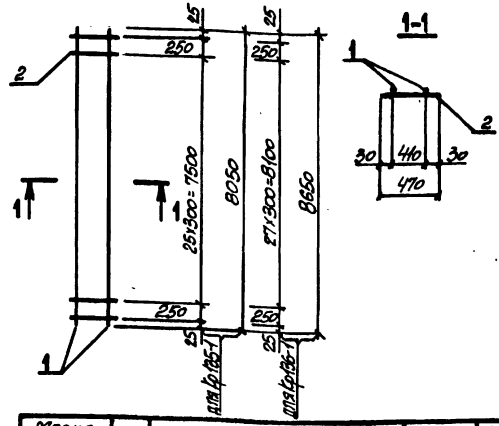

Марка каркаса	Поз.	Наименование		Кол.	Масса ед., кг	Общая масса, кг
Кр 135-1	1	ф22 AT-IVс,	ℓ=8050	2	24,0	53,3
	2	ф8 AI,	ℓ=470	28	0,19	
Кр 136-1	1	ф25 AT-IVс,	ℓ=8650	2	33,3	72,3
	2	ф8 AI,	ℓ=470	30	0,19	

Арматура класса A-I по ГОСТ 5781-82,
AT-IVс по ГОСТ 10884-81*.

Инв. № подл.	Подпись и дата	Взам. инв. №	

Нач. отд.	Бродский		3.015-3/82.Ī-5-182
Н. контр.	Зорин		
Гл. констр.	Зорин		
Рук. гр.	Шаховская		
Разраб.	Болынская		Каркас Кр 135-1; Кр 136-1.
Рассчит.	Петраш		
Испольн.	Тимаева		
Провер.	Болынская		

Стадия	Лист	Листов
Р		1

ХАРЬКОВСКИЙ ПРОМСТРОЙНИИПРОЕКТ

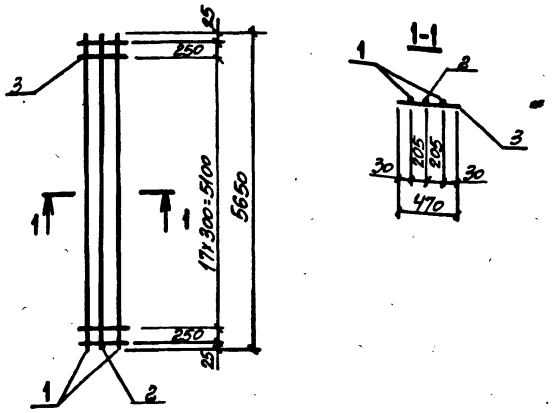

Марка каркаса	Поз.	Наименование		Кол.	Масса ед., кг	Общая масса, кг
Кр 137-1	1	ф28 АтIVс,	ℓ=5650	2	27,3	63,4
	2	ф12 АтIVс,	ℓ=5650	1	5,0	
	3	ф8 АI,	ℓ=470	20	0,19	

Арматура класса А-I по ГОСТ 5781-82,
Ат-IVс по ГОСТ 10884-81*.

Нач. отд.	Бродский		
Н. контр.	Зорин		
Гл. конст.	Зорин		
Рук. гр.	Шахновский		
Разраб.	Болнянская		
Рассчит.	Петраш		
Исполн.	Тиняева		
Провер.	Болнянская		

3.015-3/82.IV-5-183

Каркас
Кр 137-1.

Стадия	Лист	Листов
Р		1

ХАРЬКОВСКИЙ ПРОМСТРОЙНИИПРОЕКТ

Инв. № подл. | Подпись и дата | Взам. инв. №

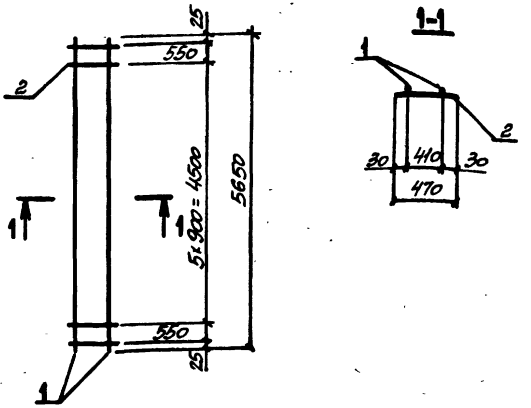

Марка каркаса	Поз.	Наименование		Кол.	Масса ед., кг	Общая масса, кг
Кр 138-1	1	ф20 АтIVс,	ℓ=5650	2	14,0	29,5
	2	ф8 АI,	ℓ=470	8	0,19	

Арматура класса А-I по ГОСТ 5781-82,
Ат-IVс по ГОСТ 10884-81*.

Нач. отд.	Бродский		
Н. контр.	Зорин		
Гл. конст.	Зорин		
Рук. гр.	Шахновский		
Разраб.	Болнянская		
Рассчит.	Петраш		
Исполн.	Тиняева		
Провер.	Болнянская		

3.015-3/82.IV-5-184

Каркас
Кр 138-1.

Стадия	Лист	Листов
Р		1

ХАРЬКОВСКИЙ ПРОМСТРОЙНИИПРОЕКТ

Инв. № подл. | Подпись и дата | Взам. инв. №

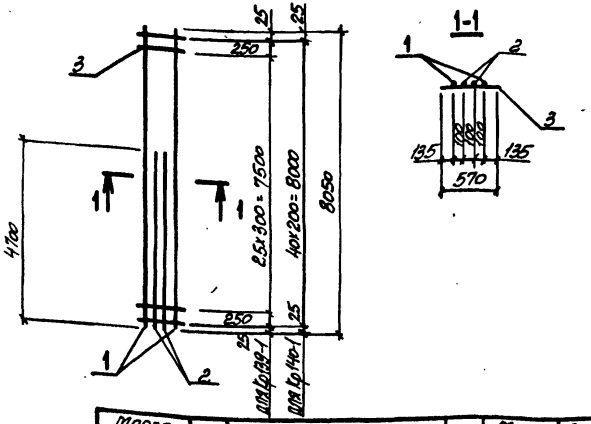

Марка каркаса	Поз.	Наименование		Кол.	Масса ед., кг	Общая масса, кг
Кр139-1	1	ф22 Ат-IVс,	ℓ=8050	2	24,0	79,6
	2	ф22 Ат-IVс,	ℓ=4700	2	14,0	
	3	ф6 АI,	ℓ=570	28	0,13	
Кр140-1	1	ф22 Ат-IVс,	ℓ=8050	2	24,0	81,3
	2	ф22 Ат-IVс,	ℓ=4700	2	14,0	
	3	ф6 АI,	ℓ=570	41	0,13	

Арматура класса А-I по ГОСТ 5781-82,
Ат-IVс по ГОСТ 10884-81*

Инв. № подл. / Подпись и дата / Взам. инв. №			
Нач. отд.	Бродский		
Н. контр.	Зорин		
Гл. конст.	Зорин		
Рук. гр.	Шаховский		
Разраб.	Волынская		
Рассчит.	Петрак		
Исполн.	Тинаева		
Провер.	Волынская		

3.015-3/82. II-5-185

Каркас Кр139-1; Кр140-1.

Стадия	Лист	Листов
Р		1

ХАРЬКОВСКИЙ ПРОМСТРОЙНИИПРОЕКТ

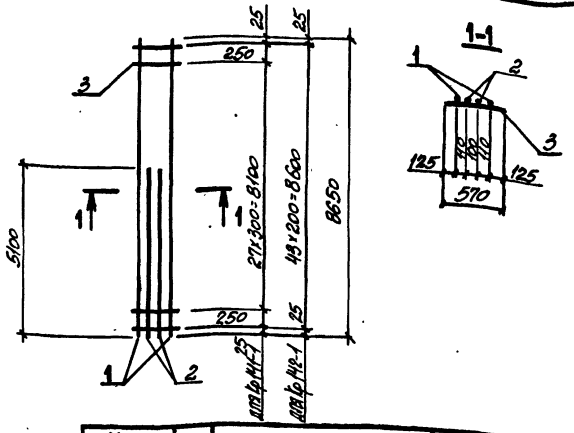

Марка каркаса	Поз.	Наименование		Кол.	Масса ед., кг	Общая масса, кг
Кр141-1	1	ф20 Ат-IVс,	ℓ=8650	2	21,4	71,9
	2	ф20 Ат-IVс,	ℓ=5100	2	12,6	
	3	ф6 АI,	ℓ=570	30	0,13	
Кр142-1	1	ф20 Ат-IVс,	ℓ=8650	2	21,4	73,7
	2	ф20 Ат-IVс,	ℓ=5100	2	12,6	
	3	ф6 АI,	ℓ=570	44	0,13	

Арматура класса А-I по ГОСТ 5781-82,
Ат-IVс по ГОСТ 10884-81*

Инв. № подл. / Подпись и дата / Взам. инв. №			
Нач. отд.	Бродский		
Н. контр.	Зорин		
Гл. конст.	Зорин		
Рук. гр.	Шаховский		
Разраб.	Волынская		
Рассчит.	Петрак		
Исполн.	Тинаева		
Провер.	Волынская		

3.015-3/82. II-5-186

Каркас Кр141-1; Кр142-1.

Стадия	Лист	Листов
Р		1

ХАРЬКОВСКИЙ ПРОМСТРОЙНИИПРОЕКТ

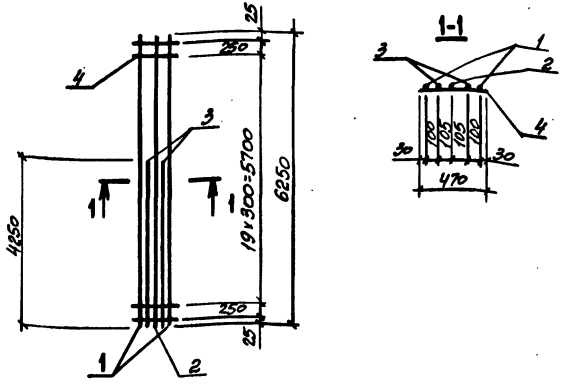

Марка каркаса	Поз.	Наименование		Кол.	Масса ед., кг	Общая масса, кг
Кр143-1	1	ф22АтIVс,	ℓ=6250	2	18,6	75,8
	2	ф20АтIVс,	ℓ=6250	1	15,4	
	3	ф20АтIVс,	ℓ=4250	2	10,5	
	4	ф6АI,	ℓ=470	22	0,10	

Арматура класса А-I по ГОСТ 5781-82,
Ат-IVс по ГОСТ 10884-81*.

Нач. отд.	Бродский		
Н. контр.	Зорин		
Гл. констр.	Зорин		
Рук. гр.	Шаховский		
Разраб.	Большакова		
Рассчит.	Петраш		
Исполн.	Минаева		
Провер.	Большакова		

3.015-3/82.I-5-187

Каркас Кр143-1.

Стадия	Лист	Листов
Р		1

ХАРЬКОВСКИЙ ПРОМСТРОЙНИИПРОЕКТ

Инв. № подл. | Подпись и дата | Взам. инв. №

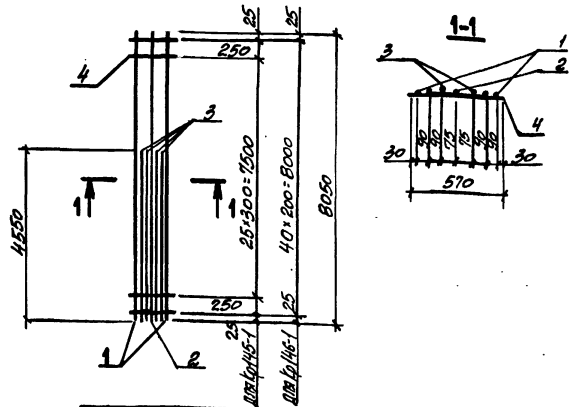

Марка каркаса	Поз.	Наименование		Кол.	Масса ед., кг	Общая масса, кг
Кр145-1	1	ф25АтIVс,	ℓ=8050	2	31,0	109,9
	2	ф16АтIVс,	ℓ=8050	1	12,7	
	3	ф16АтIVс,	ℓ=4550	4	7,2	
	4	ф8АI,	ℓ=570	28	0,23	
Кр146-1	1	ф25АтIVс,	ℓ=8050	2	31,0	112,9
	2	ф16АтIVс,	ℓ=8050	1	12,7	
	3	ф16АтIVс,	ℓ=4550	4	7,2	
	4	ф8АI,	ℓ=570	41	0,23	

Арматура класса А-I по ГОСТ 5781-82,
Ат-IVс по ГОСТ 10884-81*.

Нач. отд.	Бродский		
Н. контр.	Зорин		
Гл. констр.	Зорин		
Рук. гр.	Шаховский		
Разраб.	Большакова		
Рассчит.	Петраш		
Исполн.	Минаева		
Провер.	Большакова		

3.015-3/82.I-5-188

Каркас Кр145-1; Кр146-1.

Стадия	Лист	Листов
Р		1

ХАРЬКОВСКИЙ ПРОМСТРОЙНИИПРОЕКТ

Инв. № подл. | Подпись и дата | Взам. инв. №

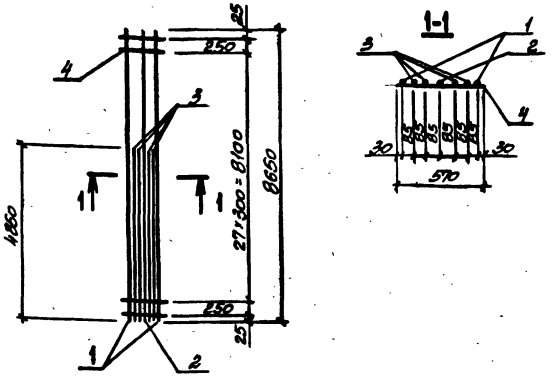

Марка каркаса	Поз.	Наименование		Кол.	Масса ед., кг	Общая масса, кг
Кр147-1	1	ф22 AT IVс,	ℓ=8650	2	25,8	111,6
	2	ф18 AT IVс,	ℓ=8650	1	17,3	
	3	ф18 AT IVс,	ℓ=4850	4	9,7	
	4	ф6 AI,	ℓ=570	30	0,13	

Арматура класса AI по ГОСТ 5781-82,
AT-IVс по ГОСТ 10884-81*.

Изм.	Кол. уч.	Лист	№ док.	Подпись	Дата
Нач. отд.	Бродский				
Н. контр.	Зорин				
Гл. констр.	Зорин				
Рук. гр.	Шаховский				
Разраб.	Большакова				
Рассчит.	Петраш				
Исполн.	Минаева				
Провер.	Большакова				

Инв. № подл. | Подпись и дата | Взам. инв. №

3.015-3/82. ВУ-5-189

Каркас Кр147-1.

Стадия	Лист	Листов
Р		1

ХАРЬКОВСКИЙ ПРОМСТРОЙНИИПРОЕКТ

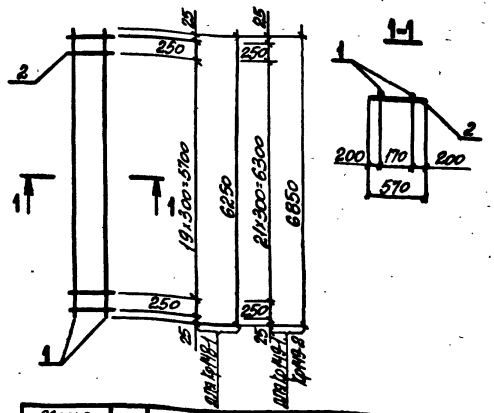

Марка каркаса	Поз.	Наименование		Кол.	Масса ед., кг	Общая масса, кг
Кр148-1	1	ф20 AT IVс,	ℓ=6250	2	15,4	33,7
	2	ф6 AI,	ℓ=570	22	0,13	
Кр149-1	1	ф22 AT IVс,	ℓ=6850	2	20,4	43,9
	2	ф6 AI,	ℓ=570	24	0,13	
Кр149-2	1	ф20 AT IVс,	ℓ=6850	2	16,9	39,3
	2	ф8 AI,	ℓ=570	24	0,23	

Арматура класса A-I по ГОСТ 5781-82,
AT-IVс по ГОСТ 10884-81*.

Изм.	Кол. уч.	Лист	№ док.	Подпись	Дата
Нач. отд.	Бродский				
Н. контр.	Зорин				
Гл. констр.	Зорин				
Рук. гр.	Шаховский				
Разраб.	Большакова				
Рассчит.	Петраш				
Исполн.	Минаева				
Провер.	Большакова				

Инв. № подл. | Подпись и дата | Взам. инв. №

3.015-3/82. ВУ-5-190

Каркас Кр148-1; Кр149-1, Кр149-2.

Стадия	Лист	Листов
Р		1

ХАРЬКОВСКИЙ ПРОМСТРОЙНИИПРОЕКТ

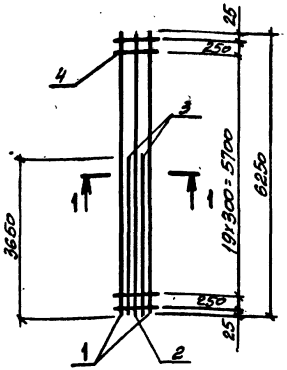

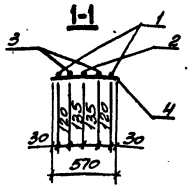

Марка каркаса	Поз.	Наименование		Кол.	Масса ед., кг	Общая масса, кг
Кр150-1	1	ф25АТ IVс,	ℓ=6250	2	24,1	93,7
	2	ф22АТ IVс,	ℓ=6250	1	18,6	
	3	ф22АТ IVс,	ℓ=3650	2	10,9	
	4	ф8АI,	ℓ=570	22	0,23	
Кр150-2	1	ф22АТ IVс,	ℓ=6250	2	18,6	67,2
	2	ф18АТ IVс,	ℓ=6250	1	12,5	
	3	ф18АТ IVс,	ℓ=3650	2	7,3	
	4	ф6АI,	ℓ=570	22	0,13	

Арматура класса А-I по ГОСТ 5781-82,
АТ-IVс по ГОСТ 10884-81*.

Нач. отд.	Бродский		
Н. контр.	Зорин		
Гл. констр.	Зорин		
Рук. гр.	Шахновский		
Разраб.	Боднянская		
Рассчит.	Петраш		
Исполн.	Минаева		
Провер.	Боднянская		

3.015-3/82. II-5-191

Каркас Кр150-1; Кр150-2.

Стадия	Лист	Листов
Р		1

ХАРЬКОВСКИЙ ПРОМСТРОЙНИИПРОЕКТ

Инв. № подл. | Подпись и дата | Взам. инв. №

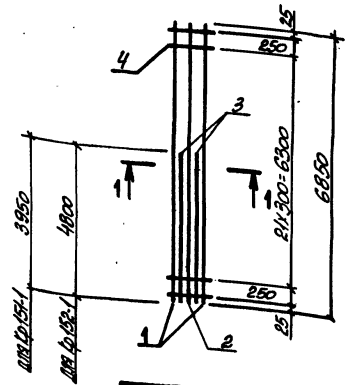

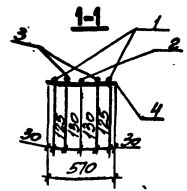

Марка каркаса	Поз.	Наименование		Кол.	Масса ед., кг	Общая масса, кг
Кр151-1	1	ф28АТ IVс,	ℓ=6850	2	33,1	108,2
	2	ф20АТ IVс,	ℓ=6850	1	16,9	
	3	ф20АТ IVс,	ℓ=3950	2	9,8	
	4	ф8АI,	ℓ=570	24	0,23	
Кр152-1	1	ф25АТ IVс,	ℓ=6850	2	26,4	121,7
	2	ф25АТ IVс,	ℓ=6850	1	26,4	
	3	ф25АТ IVс,	ℓ=4800	2	18,5	
	4	ф8АI,	ℓ=570	24	0,23	

Арматура класса А-I по ГОСТ 5781-82,
АТ-IVс по ГОСТ 10884-81*.

Нач. отд.	Бродский		
Н. контр.	Зорин		
Гл. конст.	Зорин		
Рук. гр.	Шахновский		
Разраб.	Боднянская		
Рассчит.	Петраш		
Исполн.	Минаева		
Провер.	Боднянская		

3.015-3/82 II-5-192

Каркас Кр151-1; Кр152-1.

Стадия	Лист	Листов
Р		1

ХАРЬКОВСКИЙ ПРОМСТРОЙНИИПРОЕКТ

Инв. № подл. | Подпись и дата | Взам. инв. №

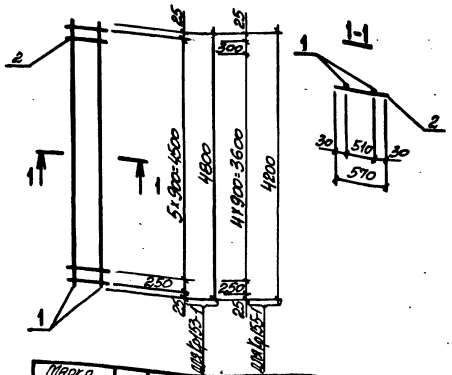

Марка каркаса	Поз.	Наименование		Кол.	Масса ед., кг	Общая масса, кг
Кр153-1	1	ф18 Ат-IIIс,	ℓ=4800	2	9,6	20,8
	2	ф6 АI,	ℓ=570	7	0,23	
Кр155-1	1	ф18 Ат-IIIс,	ℓ=4200	2	8,4	17,7
	2	ф6 АI,	ℓ=570	7	0,13	

Арматура класса А-I по ГОСТ 5781-82,
Ат-IIIс по ГОСТ 10884-81*.

Нач. отд.	Бродский		
Н. контр.	Зорин		
Гл. конс.	Зорин		
Рук. гр.	Шевяковский		
Разраб.	Болтянская		
Рассчит.	Петраш		
Исполн.	Тиняева		
Провер.	Болтянская		

3.015-3/82. Ї-5-193

Каркас Кр 153-1; Кр 155-1.

Стадия	Лист	Листов
Р		1

ХАРЬКОВСКИЙ ПРОМСТРОЙНИИПРОЕКТ

Инв. № подл. | Подпись и дата | Взам. инв. №

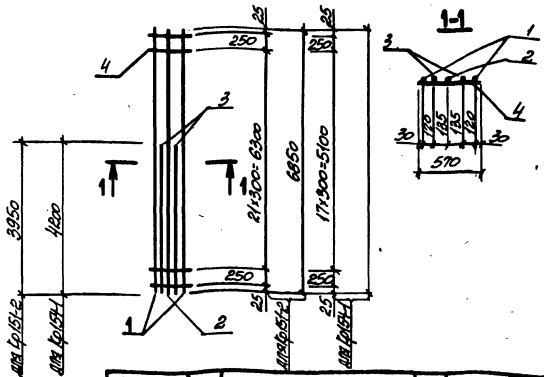

Марка каркаса	Поз.	Наименование		Кол.	Масса ед., кг	Общая масса, кг
Кр154-2	1	ф22 Ат-IIIс,	ℓ=6850	2	20,4	79,4
	2	ф18 Ат-IIIс,	ℓ=6850	1	13,7	
	3	ф18 Ат-IIIс,	ℓ=3950	2	7,9	
	4	ф6 АI,	ℓ=570	24	0,13	
Кр154-1	1	ф22 Ат-IIIс,	ℓ=5650	2	16,8	78,0
	2	ф22 Ат-IIIс,	ℓ=5650	1	16,8	
	3	ф22 Ат-IIIс,	ℓ=4200	2	12,5	
	4	ф6 АI,	ℓ=570	20	0,13	

Арматура класса А-I по ГОСТ 5781-82,
Ат-IIIс по ГОСТ 10884-81*.

Нач. отд.	Бродский		
Н. контр.	Зорин		
Гл. конс.	Зорин		
Рук. гр.	Шевяковский		
Разраб.	Болтянская		
Рассчит.	Петраш		
Исполн.	Тиняева		
Провер.	Болтянская		

3.015-3/82. Ї-5-194

Каркас Кр154-2; Кр 154-1.

Стадия	Лист	Листов
Р		1

ХАРЬКОВСКИЙ ПРОМСТРОЙНИИПРОЕКТ

Инв. № подл. | Подпись и дата | Взам. инв. №

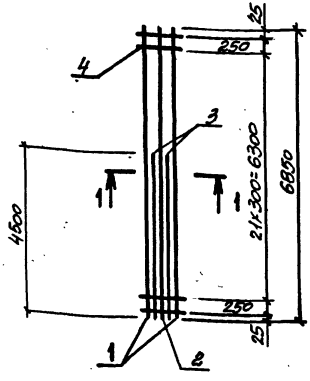

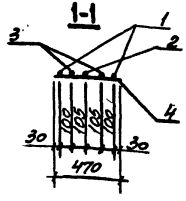

Марка каркаса	Поз.	Наименование		Кол.	Масса ед., кг	Общая масса, кг
Кр 156-1	1	ф22 Ат IVс,	l=6850	2	20,4	82,3
	2	ф20 Ат IVс,	l=6850	1	16,9	
	3	ф20 Ат IVс,	l=4500	2	11,1	
	4	ф6 АI,	l=470	24	0,10	

Арматура класса А-I по ГОСТ 5781-82,
Ат-IVс по ГОСТ 10884-81*.

Нач. отд.	Бродский		
Н. контр.	Зорин		
Гл. конст.	Зорин		
Рук. гр.	Шахновский		
Разраб.	Болнянская		
Рассчит.	Петраш		
Исполн.	Минаева		
Провер.	Болнянская		

3.015-3/82. II-5-195

Каркас Кр 156-1.

Стадия	Лист	Листов
Р		1

ХАРЬКОВСКИЙ ПРОМСТРОЙНИИПРОЕКТ

Инв. № подл. | Подпись и дата | Взам. инв. №

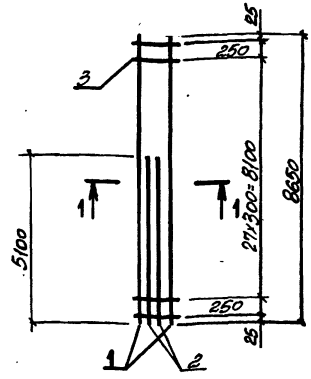

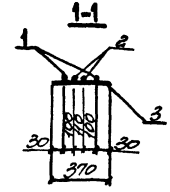

Марка каркаса	Поз.	Наименование		Кол.	Масса ед., кг	Общая масса, кг
Кр157-1	1	ф22 Ат IVс,	l=8650	2	25,8	70,0
	2	ф16 Ат IVс,	l=5100	2	8,0	
	3	ф6 АI,	l=370	30	0,08	
Кр157-2	1	ф22 Ат IVс,	l=8650	2	25,8	84,4
	2	ф22 Ат IVс,	l=5100	2	15,2	
	3	ф6 АI,	l=370	30	0,08	

Арматура класса А-I по ГОСТ 5781-82,
Ат-IVс по ГОСТ 10884-81*.

Нач. отд.	Бродский		
Н. контр.	Зорин		
Гл. конст.	Зорин		
Рук. гр.	Шахновский		
Разраб.	Болнянская		
Рассчит.	Петраш		
Исполн.	Минаева		
Провер.	Болнянская		

3.015-3/82. II-5-196

Каркас Кр157-1; Кр157-2.

Стадия	Лист	Листов
Р		1

ХАРЬКОВСКИЙ ПРОМСТРОЙНИИПРОЕКТ

Инв. № подл. | Подпись и дата | Взам. инв. №

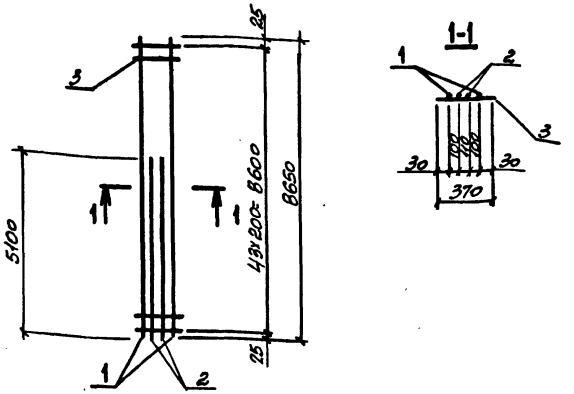

Марка каркаса	Поз.	Наименование		Кол.	Масса ед., кг	Общая масса, кг
Кр 158-1	1	ф22 Ат IVс,	ℓ=8650	2	25,8	71,1
	2	ф16 Ат IVс,	ℓ=5100	2	8,0	
	3	ф6 АI,	ℓ=370	44	0,08	
Кр 158-2	1	ф22 Ат IVс,	ℓ=8650	2	25,8	85,5
	2	ф22 Ат IVс,	ℓ=5100	2	15,2	
	3	ф6 АI,	ℓ=370	44	0,08	

Арматура класса А-I по ГОСТ 5781-82,
Ат-IVс по ГОСТ 10884-81*.

Нач. отд.	Бродский		3.015-3/82.I-5-197
Н. контр.	Зорин		
Гл. конст.	Зорин		
Рук. гр.	Шахновский		Каркас Кр 158-1; Кр 158-2.
Разраб.	Болтянская		Стадия Р; Лист; Листов 1
Рассчит.	Петраш		ХАРЬКОВСКИЙ ПРОМСТРОЙНИИПРОЕКТ
Исполн.	Минаева		
Провер.	Болтянская		

Инв. № подл. | Подпись и дата | Взам. инв. №

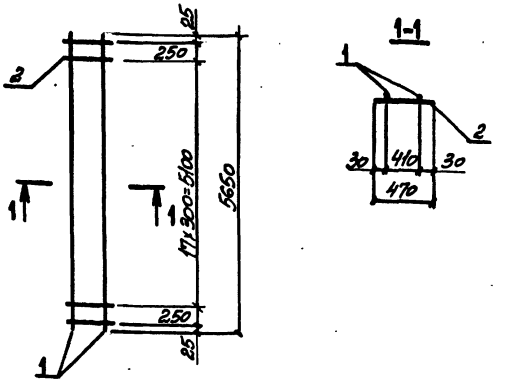

Марка каркаса	Поз.	Наименование		Кол.	Масса ед., кг	Общая масса, кг
Кр 159-1	1	ф18 Ат IVс,	ℓ=5650	2	11,3	24,6
	2	ф6 АI,	ℓ=470	20	0,10	
Кр 159-2	1	ф20 Ат IVс,	ℓ=5650	2	14,0	34,0
	2	ф6 АI,	ℓ=470	20	0,10	
Кр 159-3	1	ф16 Ат IVс,	ℓ=5650	2	8,9	19,8
	2	ф6 АI,	ℓ=470	20	0,10	
Кр 159-4	1	ф25 Ат IVс,	ℓ=5650	2	21,8	47,4
	2	ф8 АI,	ℓ=470	20	0,19	

Арматура класса А-I по ГОСТ 5781-82,
Ат-IVс по ГОСТ 10884-81*.

Нач. отд.	Бродский		3.015-3/82.I-5-198
Н. контр.	Зорин		
Гл. конст.	Зорин		
Рук. гр.	Шахновский		Каркас Кр 159-1 ... Кр 159-4.
Разраб.	Болтянская		Стадия Р; Лист; Листов 1
Рассчит.	Петраш		ХАРЬКОВСКИЙ ПРОМСТРОЙНИИПРОЕКТ
Исполн.	Минаева		
Провер.	Болтянская		

Инв. № подл. | Подпись и дата | Взам. инв. №

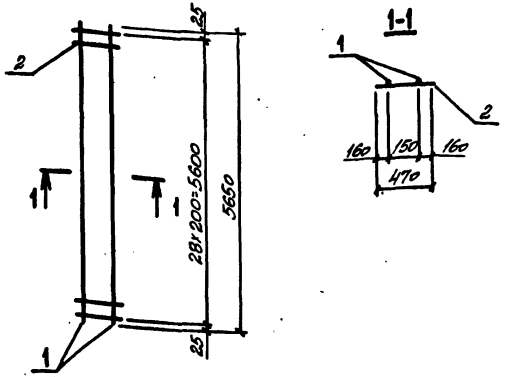

Марка каркаса	Поз.	Наименование		Кол.	Масса ед., кг	Общая масса, кг
Кр160-1	1	ф22 АтIVс,	ℓ=5650	2	16,8	39,1
	2	ф8 АI,	ℓ=470	29	0,19	
Кр160-2	1	ф20 АтIVс,	ℓ=5650	2	14,0	30,9
	2	ф6 АI,	ℓ=470	29	0,10	
Кр160-3	1	ф16 АтIVс,	ℓ=5650	2	8,9	20,7
	2	ф6 АI,	ℓ=470	29	0,10	

Арматура класса А-I по ГОСТ 5781-82.
Ат-IVс по ГОСТ 10884-81*.

Нач. отд.	Бродский		
Н. контр.	Зорин		
Гл. констр.	Зорин		
Рук. гр.	Шаховской		
Разраб.	Болнянская		
Рассчит.	Петраш		
Исполн.	Минаева		
Провер.	Болнянская		

3.015-3/82. II-5-199

Каркас Кр160-1... Кр160-3.

Стадия	Лист	Листов
Р		1

ХАРЬКОВСКИЙ ПРОМСТРОЙНИИПРОЕКТ

Взам. инв. № | Подпись и дата | Инв. № подл.

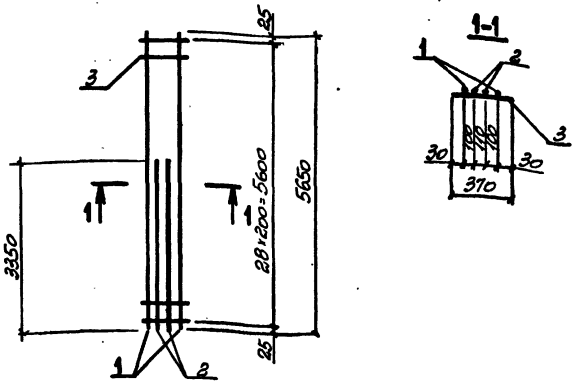

Марка каркаса	Поз.	Наименование		Кол.	Масса ед., кг	Общая масса, кг
Кр161-1	1	ф20 АтIVс,	ℓ=5650	2	14,0	40,9
	2	ф16 АтIVс,	ℓ=3350	2	5,3	
	3	ф6 АI,	ℓ=370	29	0,08	
Кр161-2	1	ф16 АтIVс,	ℓ=5650	2	8,9	30,7
	2	ф16 АтIVс,	ℓ=3350	2	5,3	
	3	ф6 АI,	ℓ=370	29	0,08	

Арматура класса А-I по ГОСТ 5781-82.
Ат-IVс по ГОСТ 10884-81*.

Нач. отд.	Бродский		
Н. контр.	Зорин		
Гл. констр.	Зорин		
Рук. гр.	Шаховской		
Разраб.	Болнянская		
Рассчит.	Петраш		
Исполн.	Минаева		
Провер.	Болнянская		

3.015-3/82. II-5-200

Каркас Кр161-1; Кр161-2.

Стадия	Лист	Листов
Р		1

ХАРЬКОВСКИЙ ПРОМСТРОЙНИИПРОЕКТ

Взам. инв. № | Подпись и дата | Инв. № подл.

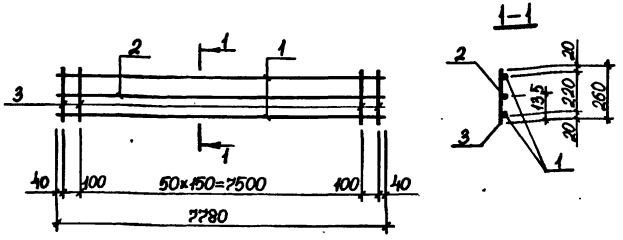

Марка каркаса	Поз.	Наименование	Кол.	Масса ед., кг	Общая масса, кг
Кр162-1	1	Ф10АтIIIс, ℓ=7780	2	4,8	14,5
	2	Ф6АI, ℓ=7780	1	1,7	
	3	Ф6АI, ℓ=260	53	0,06	
Кр163-1	1	Ф12АтIIIс, ℓ=7780	2	6,9	18,7
	2	Ф6АI, ℓ=7780	1	1,7	
	3	Ф6АI, ℓ=260	53	0,06	
Кр164-1	1	Ф14АтIIIс, ℓ=7780	2	9,4	23,7
	2	Ф6АI, ℓ=7780	1	1,7	
	3	Ф6АI, ℓ=260	53	0,06	

Арматура класса А-I по ГОСТ 5781-82,
Ат-IIIс по ГОСТ 10884-81*

Нач.отд.	Бродский	3.015-3/82.II-5-201	
Н.контр.	Зорин		
Гл.конст.	Зорин		
Рук. гр.	Шахновский		
Разраб.	Боднянская	Каркас Кр162-1...Кр164-1	Стадия: Р; Лист: ; Листов: 1
Рассчит.	Петраш		
Исполн.	Жучкова		ХАРЬКОВСКИЙ ПРОМСТРОЙНИИПРОЕКТ
Провер.	Боднянская		

Инв. № подл. | Подпись и дата | Взам. инв. №

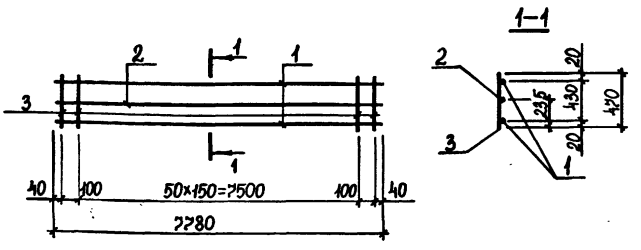

Марка каркаса	Поз.	Наименование	Кол.	Масса ед., кг	Общая масса, кг
Кр165-1	1	Ф10АтIIIс, ℓ=7780	2	4,8	16,6
	2	Ф6АI, ℓ=7780	1	1,7	
	3	Ф6АI, ℓ=420	53	0,1	

Арматура класса А-I по ГОСТ 5781-82,
Ат-IIIс по ГОСТ 10884-81*

Нач.отд.	Бродский	3.015-3/82.II-5-202	
Н.контр.	Зорин		
Гл.конст.	Зорин		
Рук. гр.	Шахновский		
Разраб.	Боднянская	Каркас Кр165-1	Стадия: Р; Лист: ; Листов: 1
Рассчит.	Петраш		
Исполн.	Жучкова		ХАРЬКОВСКИЙ ПРОМСТРОЙНИИПРОЕКТ
Провер.	Боднянская		

Инв. № подл. | Подпись и дата | Взам. инв. №

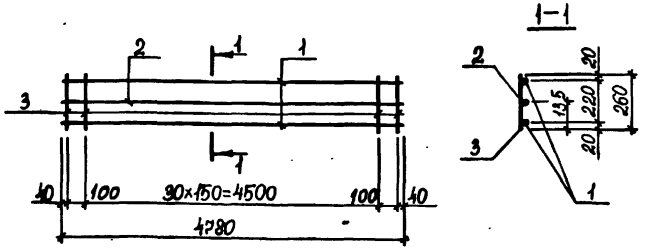

Марка каркаса	Поз.	Наименование	Кол.	Масса ед., кг	Общая масса, кг
Кр 166-1	1	Ф16 АтIVс, ℓ=4780	2	7,6	19,6
	2	Ф6 AI, ℓ=4780	1	1,1	
	3	Ф8 AI, ℓ=260	33	0,1	

Арматура класса AI по ГОСТ 5781-82,
Ат-IVс по ГОСТ 10884-81*

Нач.отд.	Бродский		
Н.контр.	Зорин		
Гл.конст.	Зорин		
Рук. гр.	Шахновский		
Разраб.	Боднянская		
Рассчит.	Петраш		
Исполн.	Жучкова		
Провер.	Боднянская		

3.015-3/82.II-5-203

Каркас Кр 166-1

Стадия	Лист	Листов
Р		1

ХАРЬКОВСКИЙ ПРОМСТРОЙНИИПРОЕКТ

Взам. инв. № | Подпись и дата | Инв. № подл.

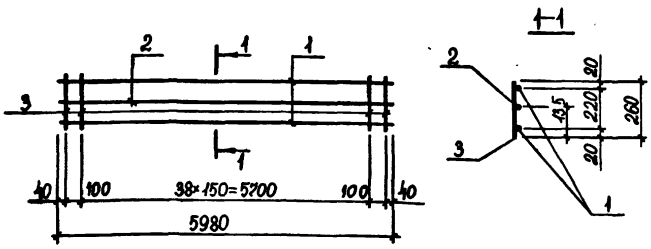

Марка каркаса	Поз.	Наименование	Кол.	Масса ед., кг	Общая масса, кг
Кр 167-1	1	Ф14 АтIVс, ℓ=5980	2	2,2	18,2
	2	Ф6 AI, ℓ=5980	1	1,3	
	3	Ф6 AI, ℓ=260	41	0,06	

Арматура класса AI по ГОСТ 5781-82,
Ат-IVс по ГОСТ 10884-81*

Нач.отд.	Бродский		
Н.контр.	Зорин		
Гл.конст.	Зорин		
Рук. гр.	Шахновский		
Разраб.	Боднянская		
Рассчит.	Петраш		
Исполн.	Жучкова		
Провер.	Боднянская		

3.015-3/82.II-5-204

Каркас Кр 167-1

Стадия	Лист	Листов
Р		1

ХАРЬКОВСКИЙ ПРОМСТРОЙНИИПРОЕКТ

Взам. инв. № | Подпись и дата | Инв. № подл.

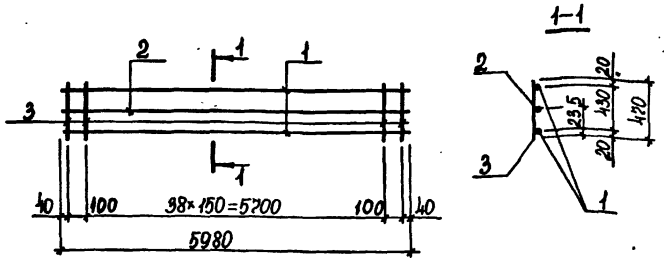

Марка каркаса	Поз.	Наименование	Кол.	Масса ед., кг	Общая масса, кг
Кр 168-1	1	Ф14АтIVс, ℓ=5980	2	7,2	24,6
	2	Ф8АI, ℓ=5980	1	2,4	
	3	Ф8АI, ℓ=430	41	0,19	
Кр 169-1	1	Ф10АтIVс, ℓ=5980	2	3,7	12,8
	2	Ф6АI, ℓ=5980	1	1,3	
	3	Ф6АI, ℓ=430	41	0,1	

Арматура класса А-I по ГОСТ 5781-82,
Ат-IVс по ГОСТ 10884-81*

Нач.отд.	Бродский	3.015-3/82.II-5-205	
Н.контр.	Зорин		
Гл.конст.	Зорин		
Рук.гр.	Шахновский		
Разраб.	Боднянская	Каркас Кр 168-1; Кр 169-1	Стадия Р; Лист; Листов 1
Рассчит.	Петраш		ХАРЬКОВСКИЙ ПРОМСТРОЙНИИПРОЕКТ
Исполн.	Жучкова		
Провер.	Боднянская		

Инв.№ подл. | Подпись и дата | Взам. инв.№

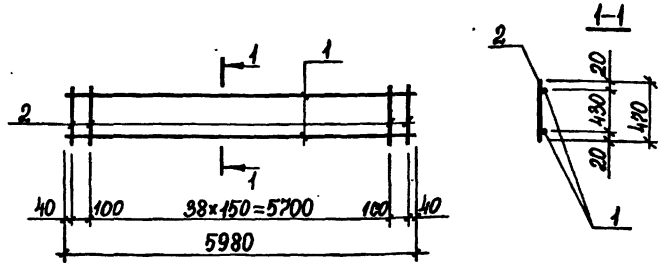

Марка каркаса	Поз.	Наименование	Кол.	Масса ед., кг	Общая масса, кг
Кр 170-1	1	Ф10АтIVс, ℓ=5980	2	3,7	11,8
	2	Ф6АI, ℓ=430	44	0,1	

Арматура класса А-I по ГОСТ 5781-82,
Ат-IVс по ГОСТ 10884-81*

Нач.отд.	Бродский	3.015-3/82.II-5-206	
Н.контр.	Зорин		
Гл.конст.	Зорин		
Рук.гр.	Шахновский		
Разраб.	Боднянская	Каркас Кр 170-1	Стадия Р; Лист; Листов 1
Рассчит.	Петраш		ХАРЬКОВСКИЙ ПРОМСТРОЙНИИПРОЕКТ
Исполн.	Жучкова		
Провер.	Боднянская		

Инв.№ подл. | Подпись и дата | Взам. инв.№

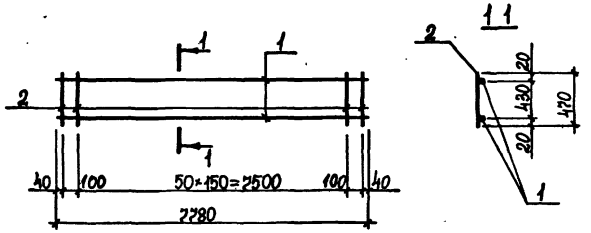

Марка каркаса	Поз.	Наименование	Кол.	Масса ед., кг	Общая масса, кг
Кр 171-1	1	⌀10 АтIVс, ℓ=7780	2	4,8	14,9
	2	⌀6 AI, ℓ=470	53	0,1	
Кр 173-1	1	⌀12 АтIVс, ℓ=7780	2	6,9	19,1
	2	⌀6 AI, ℓ=470	53	0,1	
Кр 175-1	1	⌀18 АтIVс, ℓ=7780	2	15,6	36,5
	2	⌀6 AI, ℓ=470	53	0,1	

Арматура класса A-I по ГОСТ 5781-82,
Ат-IVс по ГОСТ 10884-81*

Нач.отд.	Бродский		
Н.контр.	Зорин		
Разраб.	Боднянская		
Рассчит.	Петраш		
Исполн.	Жучкова		
Провер.	Боднянская		

3.015-3/82.II-5-207

Каркас Кр 171-1; Кр 173-1; Кр 175-1

Стадия	Лист	Листов
Р		1

ХАРЬКОВСКИЙ ПРОМСТРОЙНИИПРОЕКТ

gost.e-ecolog.ru

Взам. инв. № | Подпись и дата | Инв. № подл.

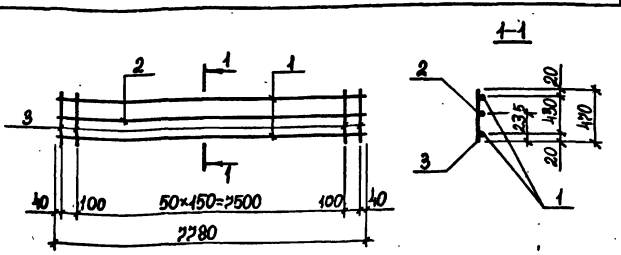

Марка каркаса	Поз.	Наименование	Кол.	Масса ед., кг	Общая масса, кг
Кр 172-1	1	⌀12 АтIVс, ℓ=7780	2	6,9	20,8
	2	⌀6 AI, ℓ=7780	1	1,7	
	3	⌀6 AI, ℓ=470	53	0,1	
Кр 174-1	1	⌀18 АтIVс, ℓ=7780	2	15,6	38,2
	2	⌀6 AI, ℓ=7780	1	1,7	
	3	⌀6 AI, ℓ=470	53	0,1	

Арматура класса A-I по ГОСТ 5781-82,
Ат-IVс по ГОСТ 10884-81*

Нач.отд.	Бродский		
Н.контр.	Зорин		
Гл.конс.	Зорин		
Рук.гр.	Шахновский		
Разраб.	Боднянская		
Рассчит.	Петраш		
Исполн.	Жучкова		
Провер.	Боднянская		

3.015-3/82.II-5-208

Каркас Кр 172-1; Кр 174-1

Стадия	Лист	Листов
Р		1

ХАРЬКОВСКИЙ ПРОМСТРОЙНИИПРОЕКТ

Взам. инв. № | Подпись и дата | Инв. № подл.