ТИПОВЫЕ КОНСТРУКЦИИ, ИЗДЕЛИЯ И УЗЛЫ
ЗДАНИЙ И СООРУЖЕНИЙ

зам. вып. 1, 2 серии

СЕРИЯ ПК—01—110/81

1.463.1-19
(8.10, 11-93)

ЖЕЛЕЗОБЕТОННЫЕ ПРЕДВАРИТЕЛЬНО НАПРЯЖЕННЫЕ ПОДСТРОПИЛЬНЫЕ ФЕРМЫ ДЛЯ ПОКРЫТИЙ ЗДАНИЙ СО СКАТНОЙ КРОВЛЕЙ

ВЫПУСК 2

АРМАТУРНЫЕ И ЗАКЛАДНЫЕ ИЗДЕЛИЯ

РАБОЧИЕ ЧЕРТЕЖИ

18589-02
ЦЕНА 0-82

gost.e-ecolog.ru

ЦЕНТРАЛЬНЫЙ ИНСТИТУТ ТИПОВОГО ПРОЕКТИРОВАНИЯ
ГОССТРОЯ СССР

Москва, А-445, Смольная ул., 22

Сдано в печать III 1983 года

Заказ № 2855 Тираж 4520 экз.

ТИПОВЫЕ КОНСТРУКЦИИ, ИЗДЕЛИЯ И УЗЛЫ
ЗДАНИЙ И СООРУЖЕНИЙ

СЕРИЯ ПК–01–110/81

ЖЕЛЕЗОБЕТОННЫЕ ПРЕДВАРИТЕЛЬНО НАПРЯЖЕННЫЕ ПОДСТРОПИЛЬНЫЕ ФЕРМЫ ДЛЯ ПОКРЫТИЙ ЗДАНИЙ СО СКАТНОЙ КРОВЛЕЙ

ВЫПУСК 2

АРМАТУРНЫЕ И ЗАКЛАДНЫЕ ИЗДЕЛИЯ

РАБОЧИЕ ЧЕРТЕЖИ

РАЗРАБОТАНЫ ГПИ ПРОМСТРОЙПРОЕКТ
С УЧАСТИЕМ НИИЖБ

ГПИ ПРОМСТРОЙПРОЕКТ

ГЛАВНЫЙ ИНЖЕНЕР ИНСТИТУТА — В.И. КОРОЛЕВ
ГЛАВНЫЙ КОНСТРУКТОР ИНСТИТУТА — В.М. БЕЗРУКОВ
ГЛАВНЫЙ ИНЖЕНЕР ПРОЕКТА — Ю.А. РЕПЕНКО

НИИЖБ

ЗАМЕСТИТЕЛЬ ДИРЕКТОРА — Н.Н КОРОВИН
РУКОВОДИТЕЛЬ ЛАБОРАТОРИИ № 3 — Г.И БЕРДИЧЕВСКИЙ
РУКОВОДИТЕЛЬ ЛАБОРАТОРИИ № 24 — В.А. КЛЕВЦОВ

УТВЕРЖДЕНЫ И ВВЕДЕНЫ В ДЕЙСТВИЕ С 01.04.83
ПОСТАНОВЛЕНИЕМ ГОССТРОЯ СССР
от 19.01.83 № 14

10600-ПЭ 3

Обозначение	Наименование	Стр.
	Содержание	2;3
ПК-01-110/81.2-ТО	Техническое описание	4
ПК-01-110/81.2-1000	Каркас пространственный КП1	5
ПК-01-110/81.2-2000	Каркас пространственный КП2	6
ПК-01-110/81.2-2000 СБ	Каркас пространственный КП2	
	Сборочный чертеж	7
ПК-01-110/81.2-3000	Каркас пространственный КП3	8
ПК-01-110/81.2-3000 СБ	Каркас пространственный КП3	
	Сборочный чертеж	9
ПК-01-110/81.2-4000	Каркас пространственный КП4	10
ПК-01-110/81.2-0010	Каркас плоский КР1	11
ПК-01-110/81.2-0020	Каркас плоский КР2	12
ПК-01-110/81.2-0030	Каркас плоский КР3	13
ПК-01-110/81.2-0030 СБ	Каркас плоский КР3	
	Сборочный чертеж	14
ПК-01-110/81.2-0040	Каркас плоский КР4	15-17
ПК-01-110/81.2-0040 СБ	Каркас плоский КР4	
	Сборочный чертеж	18
ПК-01-110/81.2-0050	Каркас плоский КР5	19
ПК-01-110/81.2-0060	Каркас плоский КР6	20
ПК-01-110/81.2-0070	Каркас плоский КР7	21
ПК-01-110/81.2-0080	Каркас плоский КР8	22
ПК-01-110/81.2-0090	Каркас плоский КР9	23
ПК-01-110/81.2-0100	Каркас плоский КР10	24
ПК-01-110/81.2-0110	Каркас плоский КР11	25
ПК-01-110/81.2-0120	Каркас плоский КР12	26
ПК-01-110/81.2-0130	Каркас плоский КР13	27
ПК-01-110/81.2-0140	Каркас плоский КР14	28
ПК-01-110/81.2-0150	Каркас плоский КР15	29
ПК-01-110/81.2-0160	Каркас плоский КР16	30
ПК-01-110/81.2-0170	Каркас плоский КР17	31

Обозначение	Наименование	Стр.
ПК-01-110/81.2 - 0180	Каркас плоский КР 18	32
ПК-01-110/81.2 - 0190	Каркас плоский КР 19	33
ПК-01-110/81.2 - 0200	Изделие закладное МН1	34
ПК-01-110/81.2 - 0210	Изделие закладное МН2	35
ПК-01-110/81.2 - 0001	Стержень напрягаемый СТН	
	(СТН1 - СТН38)	36,37
ПК-01-110/81.2-0002	Стержень арматурный	38-40
ПК-01-110/81.2-0003	Пластина	41

Инв.№ подл. | Подпись и дата | Взам.инв.№

1. В выпуске 2 серии ПК-01-110/81 приведены рабочие чертежи арматурных и закладных изделий для железобетонных подстропильных ферм пролетом 12 м.

2. Указания по применению арматуры в фермах приведены в п.п. 3.3, 5.2.1 и 5.2.2 документа ПК-01-110/81.1-ТО. Марку стали следует назначать в проекте здания с учетом эксплуатационных условий (приложение 3 главы СНиП II-21-75).

3. Арматурные и закладные изделия должны изготовляться в соответствии с требованиями действующих нормативных и инструктивных документов.

4. Арматурные каркасы должны изготовляться при помощи контактной сварки, при этом сварке подлежат все пересечения стержней.

Сварные арматурные изделия должны удовлетворять требованиям ГОСТ 10922-75.

5. Объединение плоских каркасов в пространственные производить в кондукторах при помощи электросварочных клещей.

6. При изготовлении закладных изделий анкерные стержни приваривать к пластинам дуговой сваркой под слоем флюса по ГОСТ 19292-73.

7. Для изготовления закладных изделий должна применяться углеродистая сталь по ГОСТ 380-71.

Марку стали следует назначать в проекте здания с учетом эксплуатационных условий (приложение 4 главы СНиП II-21-75).

8. Все размеры (кроме оговоренных) арматурных и закладных изделий даны по осям стержней.

9. Открытые поверхности закладных изделий должны быть защищены соответствующими антикоррозионными покрытиями согласно требованиям главы СНиП II-28-73.

Конкретные указания по антикоррозийной защите должны быть приведены в составе проекта здания.

Нач. СКО-1	Власкин			ПК-01-110/81.2-ТО			
Ч. контр.	Котова						
Гл. конст.	Матвеев			Техническое описание	Стадия	Лист	Листов
Инж.	Репенко				Р		1
Ук.	Копылов				ПРОМСТРОЙПРОЕКТ		

18500-02 5

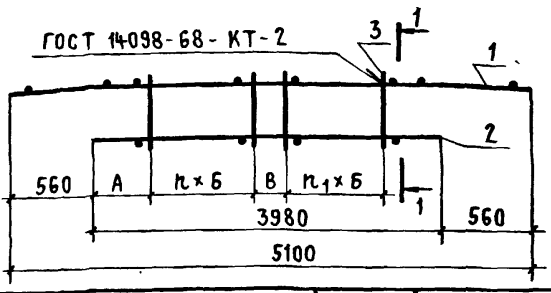

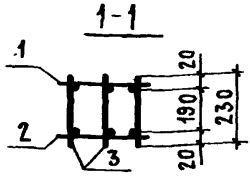

Обозначение	Марка	Размеры, мм			n	n1	Масса кг
		А	Б	В			
ПК-01-110/81.2-1000	КП1	680	150	70	9	8	27,0
-01	КП1-1	655	250	170	5	5	57,5

Формат	Зона	Поз.	Обозначение	Наименование	Кол.	Примечание
			ПК-01-110/81.2-1000			КП1
			Сборочные единицы			
11		1	ПК-01-110/81.2-0010	Каркас плоский КР1	1	
11		2	ПК-01-110/81.2-0020	Каркас плоский КР2	1	
			Детали			
11		3	ПК-01-110/81.2-0002-02	Стержень арматурный	57	
			ПК-01-110/81.2-1000-01			КП1-1
			Сборочные единицы			
11		1	ПК-01-110/81.2-0010-01	Каркас плоский КР1-1	1	
11		2	ПК-01-110/81.2-0020-01	Каркас плоский КР2-1	1	
			Детали			
11		3	ПК-01-110/81.2-0002-06	Стержень арматурный	36	

Взам. инв. №

Подпись и дата

Инв. № подл.

Нач. СКО-1	Власкин	
Н. контр.	Котова	
Гл. констр.	Матвеев	
Гл. инж. пр.	Репенко	
Рук. бриг.	Копылов	
Техник	Чернышова	
Проверил	Котова	

ПК-01-110/81.2-1000

Каркас пространственный КП1

Стадия	Масса	Масштаб
Р	См. табл.	
Лист	Листов 1	

Промстройпроект

18589-1

Формат	Зона	Поз.	Обозначение	Наименование	Кол.	Примечание
				Документация		
11			ПК-01-110/81.2-2000 СБ	Сборочный чертеж		
			ПК-01-110/81.2-2000			КП2
			Сборочные единицы			
11		1	ПК-01-110/81.2-0030	Каркас плоский КР3	1	
11		2	ПК-01-110/81.2-0030-01	Каркас плоский КР3-1	1	
			Детали			
11		3	ПК-01-110/81.2-0002-01	Стержень арматурный	78	
			ПК-01-110/81.2-2000-01			КП2-1
			Сборочные единицы			
11		1	ПК-01-110/81.2-0030-02	Каркас плоский КР3-2	1	
11		2	ПК-01-110/81.2-0030-03	Каркас плоский КР3-3	1	
			Детали			
11		3	ПК-01-110/81.2-0002-05	Стержень арматурный	48	
			ПК-01-110/81.2-2000-02			КП2-2
			Сборочные единицы			
11		1	ПК-01-110/81.2-0030-04	Каркас плоский КР3-4	1	
11		2	ПК-01-110/81.2-0030-05	Каркас плоский КР3-5	1	
			Детали			
11		3	ПК-01-110/81.2-0002-01	Стержень арматурный	72	
			ПК-01-110/81.2-2000-03			КП2-3
			Сборочные единицы			
11		1	ПК-01-110/81.2-0030-06	Каркас плоский КР3-6	1	
11		2	ПК-01-110/81.2-0030-07	Каркас плоский КР3-7	1	
			Детали			
11		3	ПК-01-110/81.2-0002-05	Стержень арматурный	45	

Нач. СКО-1	Власкин	
Н. контроль	Котова	
Гл. констр.	Матвеев	
Гл. инж. пр.	Репенко	
Рук. бриг.	Копылов	
Ст. техник	Чернышова	
Проверил	Котова	

ПК-01-110/81.2-2000

Каркас пространственный КП2

Стадия	Лист	Листов
Р		1

Промстройпроект

18589-02 7

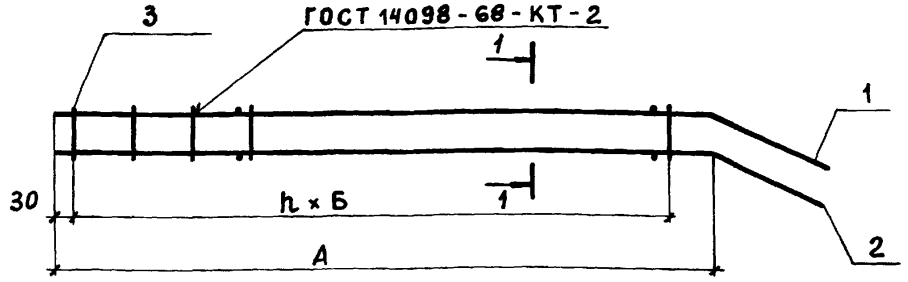

1 – 1

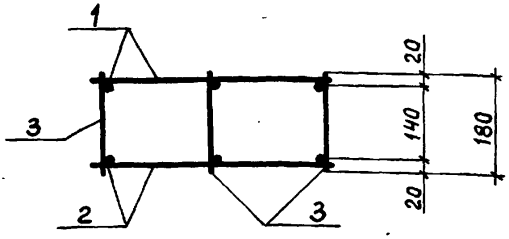

Обозначение	Марка	Размеры, мм		h	Масса кг
		А	Б		
ПК-01-110/81.2-2000	КП2	3970	150	25	26,8
– 01	КП2-1	3970	250	15	56,1
– 02	КП2-2	3720	150	23	24,8
– 03	КП2-3	3720	250	14	52,8

Взам. инв. №

Подпись и дата

Инв. № подл.

Нач. СКО-1	Власкин	
Н. контр.	Котова	
Гл. констр.	Матвеев	
Гл. инж. пр.	Репенко	
Рук. бриг.	Копылов	
Техник	Чернышова	
Проверил	Котова	

ПК-01-110/81.2-2000 СБ

Каркас пространственный КП2

Сборочный чертеж

Стадия	Масса	Масштаб
Р	см табл.	
Лист	Листов 1	

ПРОМСТРОЙПРОЕКТ

Формат	Зона	Поз.	Обозначение	Наименование	Кол.	Примечание
				Документация		
11			ПК-01-110/81.2-3000 СБ	Сборочный чертеж		
			ПК-01-110/81.2-3000			КП3
			Сборочные единицы			
11		1	ПК-01-110/81.2-0040	Каркас плоский КР4	1	
11		2	ПК-01-110/81.2-0040-01	Каркас плоский КР4-1	1	
			Детали			
11		3	ПК-01-110/81.2-0002-10	Стержень арматурный	72	
			ПК-01-110/81.2-3000-01			КП3-1
			Сборочные единицы			
11		1	ПК-01-110/81.2-0040-02	Каркас плоский КР4-2	1	
11		2	ПК-01-110/81.2-0040-03	Каркас плоский КР4-3	1	
			Детали			
11		3	ПК-01-110/81.2-0002-12	Стержень арматурный	72	
			ПК-01-110/81.2-3000-02			КП3-2
			Сборочные единицы			
11		1	ПК-01-110/81.2-0040-04	Каркас плоский КР4-4	1	
11		2	ПК-01-110/81.2-0040-05	Каркас плоский КР4-5	1	
			Детали			
11		3	ПК-01-110/81.2-0002-12	Стержень арматурный	72	
			ПК-01-110/81.2-3000-03			КП3-3
			Сборочные единицы			
11		1	ПК-01-110/81.2-0040-06	Каркас плоский КР4-6	1	
11		2	ПК-01-110/81.2-0040-07	Каркас плоский КР4-7	1	
			Детали			
11		3	ПК-01-110/81.2-0002-12	Стержень арматурный	72	

Нач.СКО-1	Власкин	
Н.контр.	Котова	
Гл.констр.	Матвеев	
Гл.инжлр.	Репенко	
Рук.бриг.	Колылов	
Ст.техник	Чернышова	
Проверил	Котова	

ПК-01-110/81.2-3000

Каркас пространственный КП3

Стадия	Лист	Листов
Р		1

ПРОМСТРОЙПРОЕКТ

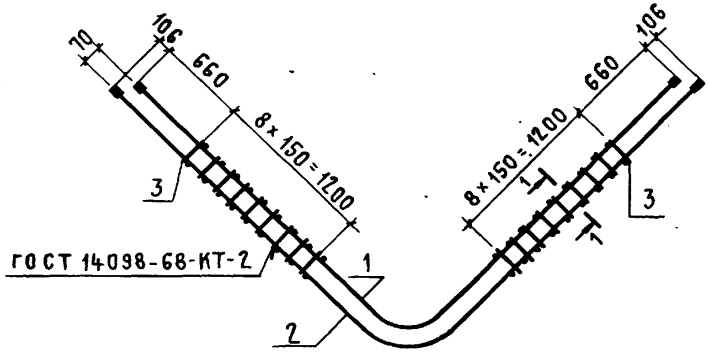

1-1

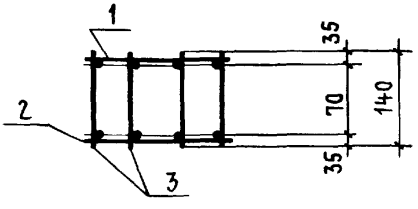

ОБОЗНАЧЕНИЕ	МАРКА	МАССА, кг
ПК-01-110/81.2 - 3000	КП3	147,5
-01	КП3-1	193,4
-02	КП3-2	216,7
-03	КП3-3	240,1

ПК-01-110/81.2- 3000 СБ

Нач.СКО-1	ВЛАСКИН	
Н. контр	КОТОВА	
Гл. констр	МАТВЕЕВ	
Гл инж.пр	РЕПЕНКО	
Рук. бриг.	КОПЫЛОВ	
Инженер	КАЛИНОВСКАЯ	
Проверил	КОТОВА	

Каркас пространственный КП3 Сборочный чертеж

Стадия	Масса	Масштаб
Р	см. табл.	
Лист	Листов 1	

ПРОМСТРОЙПРОЕКТ

Взам. инв. №

Подпись и дата

Инв. № подл.

18589-ПЗ ТМ

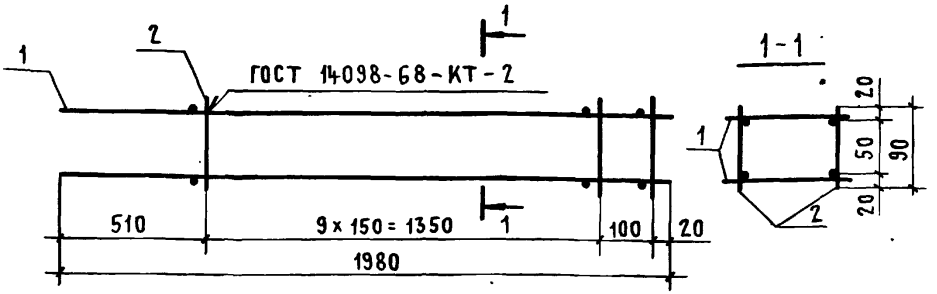

Формат	Зона	Поз.	Обозначение	Наименование	Кол.	Примечание
				Сборочные единицы		
11		1	ПК-01-110/81.2 - 0050	Каркас плоский КР5	2	
				Детали		
11		2	ПК-01-110/81.2 - 0002	Стержень арматурный	22	

Нач.СКО-1	Власкин	
Н.контр.	Котова	
Гл.констр.	Матвеев	
Гл.инж.пр.	Репенко	
Рук.бриг.	Копылов	
Инженер	Калиновская	
Проверил	Котова	

ПК-01-110/81.2 - 4000

Каркас пространственный КП4

Стадия	Масса	Масштаб
Р	7,8	
Лист	Листов 1	

Промстройпроект

18589-02 11

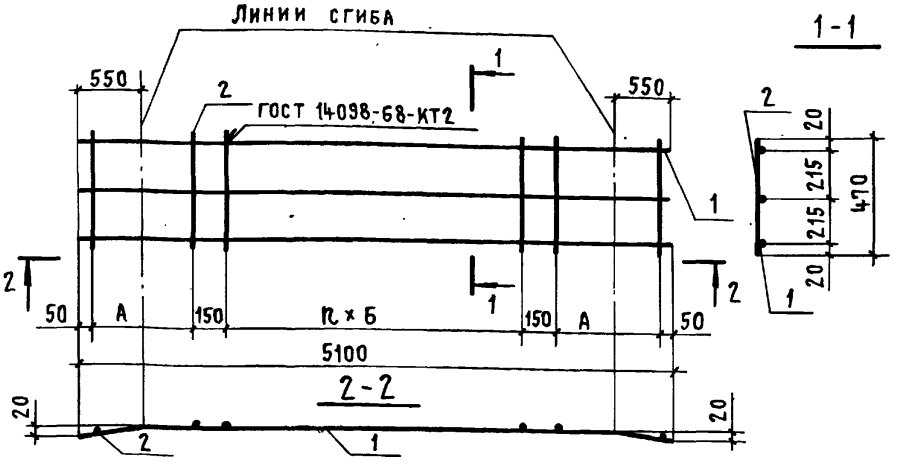

Обозначение	Марка	Размеры, мм		n	Масса ед. кг
		А	Б		
ПК-01-110/81.2-0010	КР1	1000	150	18	14,5
-01	КР1-1	975	250	11	31,7

Формат	Зона	Поз.	Обозначение	Наименование	Кол.	Примечание
			ПК-01-110/81.2-0010			КР1
			Детали			
11		1	ПК-01-110/81.2-0002-33	Стержень арматурный	3	
11		2	-04	Стержень арматурный	23	
			ПК-01-110/81.2-0010-01			КР1-1
			Детали			
11		1	ПК-01-110/81.2-0002-37	Стержень арматурный	3	
11		2	-07	Стержень арматурный	16	

Взам. инв. №

Подпись и дата

Инв. № подл.

Нач. СКО-1	Власкин	
Н. контр.	Котова	
Гл. констр.	Матвеев	
Гл. инж. пр.	Репенко	
Рук. бриг.	Копылов	
Техник	Чернышова	
Проверил	Котова	

ПК-01-110/81.2-0010

Каркас плоский КР1

Стадия	Масса	Масштаб
Р	См. табл.	
Лист	Листов 1	

ПРОМСТРОЙПРОЕКТ

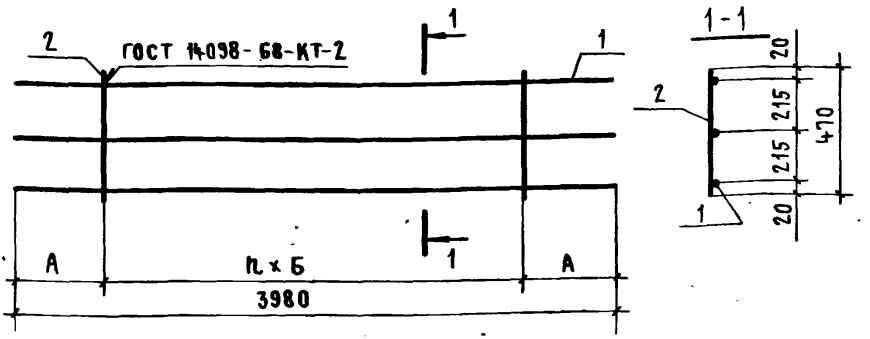

Обозначение	Марка	Размеры, мм		n	Масса кг
		А	Б		
ПК-01-110/81.2-0020	КР2	640	150	18	11,4
-01	КР2-1	615	250	11	24,7

Формат	Зона	Поз.	Обозначение	Наименование	Кол.	Примечание
			ПК-01-110/81.2-0020			КР2
			Детали			
11		1	ПК-01-110/81.2-0002-30	Стержень арматурный	3	
11		2	-04	Стержень арматурный	19	
			ПК-01-110/81.2-0020-01			КР2-1
			Детали			
11		1	ПК-01-110/81.2-0002-34	Стержень арматурный	3	
11		2	-07	Стержень арматурный	12	

...ач.СКО-1	Власкин		
...Контр.	Котова		
...Констр.	Матвеев		
...инж.пр.	Репенко		
...Бриг.	Копылов		
...хн...	Чернышова		
...Сверил	...това		

ПК-01-110/81.2-0020

Каркас плоский КР2

Стадия	Масса	Масштаб
Р	см табл.	
Лист	Листов 1	

ПРОМСТРОЙПРОЕКТ

18589-ПР 13

Формат	Зона	Поз.	Обозначение	Наименование	Кол.	Примечание
				Документация		
11			ПК-01-110/81.2-0030 СБ	Сборочный чертеж		
			ПК-01-110/81.2-0030; ПК-01-110/81.2-0030-01			КРЗ; КРЗ-1
			Детали			
11		1	ПК-01-110/81.2-0002-32	Стержень арматурный	3	
11		2	-04	Стержень арматурный	21	
			ПК-01-110/81.2-0030-02; ПК-01-110/81.2-0030-03			КРЗ-2; КРЗ-3
			Детали			
11		1	ПК-01-110/81.2-0002-36	Стержень арматурный	3	
11		2	-07	Стержень арматурный	13	
			ПК-01-110/81.2-0030-04; ПК-01-110/81.2-0030-05			КРЗ-4; КРЗ-5
			Детали			
11		1	ПК-01-110/81.2-0002-31	Стержень арматурный	3	
11		2	-04	Стержень арматурный	19	
			ПК-01-110/81.2-0030-06; ПК-01-110/81.2-0030-07			КРЗ-6; КРЗ-7
			Детали			
11		1	ПК-01-110/81.2-0002-35	Стержень арматурный	3	
11		2	-07	Стержень арматурный	12	

Взам. инв. №

Подпись и дата

Инв. № подл.

Нач. СКО-1	Власкин	
Н. контр.	Котова	
Гл. констр.	Матвеев	
Гл. инж. пр.	Репенко	
Рук. бриг.	Копылов	
Ст. техн.	Чернышова	
Проверил	Котова	

ПК-01-110/81.2-0030

Каркас плоский КРЗ

Стадия	Лист	Листов
Р		1

Промпроект

Рис. 1

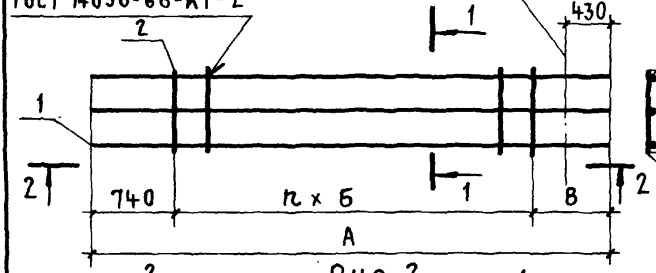

Рис. 4
1-1

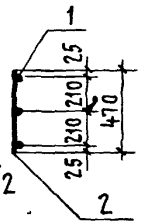

Рис. 5
1-1

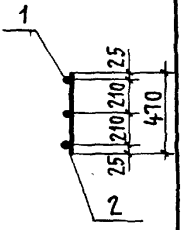

Рис. 2
2-2

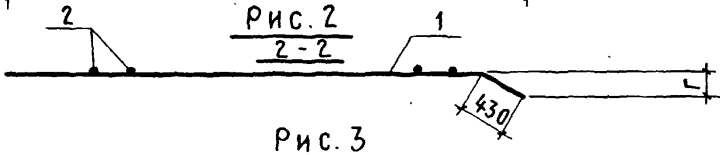

Рис. 3
2-2

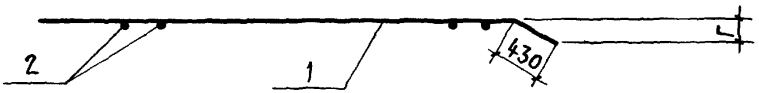

Обозначение	Марка	Рис.	Размеры, мм А	Б	В	Г	n	Масса кг
ПК-01-110/81.2-0030	КР3	1;2;4	4400	150	660	195	20	12,6
-01	КР3-1	1;3;5						12,6
-02	КР3-2	1;2;4		250			12	27,3
-03	КР3-3	1;3;5						27,3
-04	КР3-4	1;2;4	4150	150	710	210	18	11,7
-05	КР3-5	1;3;5						11,7
-06	КР3-6	1;2;4		250	660		11	25,7
-07	КР3-7	1;3;5						25,7

Нач. СКО-1	Власкин	
Н. контр.	Котова	
Гл. констр.	Матвеев	
Гл. инж. пр.	Репенко	
Рук. бриг.	Копылов	
Техник	Чернышова	
Проверил	Котова	

ПК-01-110/81.2-0030 СБ

Каркас плоский КР3
Сборочный чертеж

Стадия	Масса	Масштаб
Р	См. табл.	.
Лист	Листов 1	

Промстройпроект

Формат	Зона	Поз.	Обозначение	Наименование	Кол.	Примечание
				Документация		
11			ПК-01-110/81.2-0040 СБ	Сборочный чертеж		
			ПК-01-110/81.2-0040			КР4
				Детали		
11		1	ПК-01-110/81.2-0002-39	Стержень арматурный	2	
11		2	-39	Стержень арматурный	2	
11		3	-11	Стержень арматурный	18	
11		4	-38	Стержень арматурный	8	
11		5	-38	Стержень арматурный	8	
			ПК-01-110/81.2-0040-01			КР4-1
				Детали		
11		1	ПК-01-110/81.2-0002-40	Стержень арматурный	2	
11		2	-40	Стержень арматурный	2	
11		3	-11	Стержень арматурный	18	
11		4	-38	Стержень арматурный	8	
11		5	-38	Стержень арматурный	8	
			ПК-01-110/81.2-0040-02			КР4-2
				Детали		
11		1	ПК-01-110/81.2-0002-42	Стержень арматурный	2	
11		2	-42	Стержень арматурный	2	
11		3	-13	Стержень арматурный	18	
11		4	-41	Стержень арматурный	8	
11		5	-41	Стержень арматурный	8	

Инв. № подл. | Подпись и дата | Взам. инв. №

Нач. СКО-1	Власкин	
Н. контр.	Котова	
Гл. констр.	Матвеев	
Гл. инж. пр.	Репенко	
Рук. бриг.	Копылов	
Ст. техник	Чернышова	
Проверил	Котова	

ПК-01-110/81.2-0040

Каркас плоский КР4

Стадия	Лист	Листов
Р	1	3

Промстройпроект

Формат	Зона	Поз.	Обозначение	Наименование	Кол.	Примечание
			ПК-01-110/81.2-0040-03.			КР4-3
			Детали			
11		1	ПК-01-110/81.2-0002-43	Стержень арматурный	2	
11		2	-43	Стержень арматурный	2	
11		3	-13	Стержень арматурный	18	
11		4	-41	Стержень арматурный	8	
11		5	-41	Стержень арматурный	8	
			ПК-01-110/81.2-0040-04			КР4-4
			Детали			
11		1	ПК-01-110/81.2-0002-42	Стержень арматурный	2	
11		2	-45	Стержень арматурный	2	
11		3	-13	Стержень арматурный	18	
11		4	-41	Стержень арматурный	8	
11		5	-44	Стержень арматурный	8	
			ПК-01-110/81.2-0040-05			КР4-5
			Детали			
11		1	ПК-01-110/81.2-0002-43	Стержень арматурный	2	
11		2	-46	Стержень арматурный	2	
11		3	-13	Стержень арматурный	18	
11		4	-41	Стержень арматурный	8	
11		5	-44	Стержень арматурный	8	

Формат	Зона	Поз.	Обозначение	Наименование	Кол.	Примечание
			ПК-01-110/81.2-0040-06			КР4-6
			Детали			
11		1	ПК-01-110/81.2-0002-45	Стержень арматурный	2	
11		2	-45	Стержень арматурный	2	
11		3	-13	Стержень арматурный	18	
11		4	-44	Стержень арматурный	8	
11		5	-44	Стержень арматурный	8	
			ПК-01-110/81.2-0040-07			КР4-7
			Детали			
11		1	ПК-01-110/81.2-0002-46	Стержень арматурный	2	
11		2	-46	Стержень арматурный	2	
11		3	-13	Стержень арматурный	18	
11		4	-44	Стержень арматурный	8	
11		5	-44	Стержень арматурный	8	

Инв. № подл. | Подпись и дата | Взам. инв. №

Рис.1 Развертка

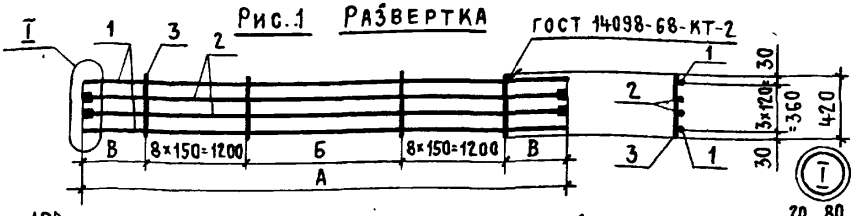

Рис.2

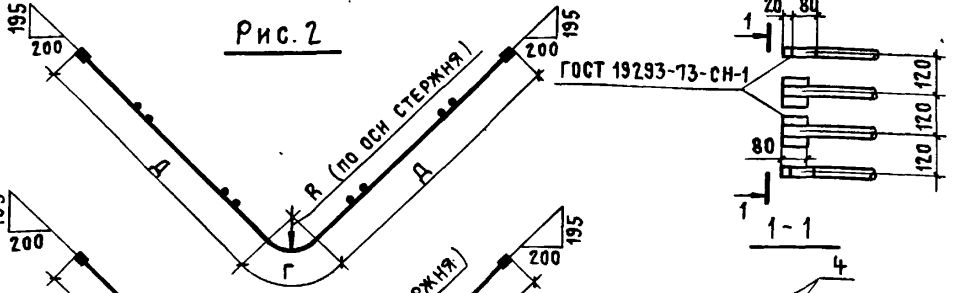

Рис.3

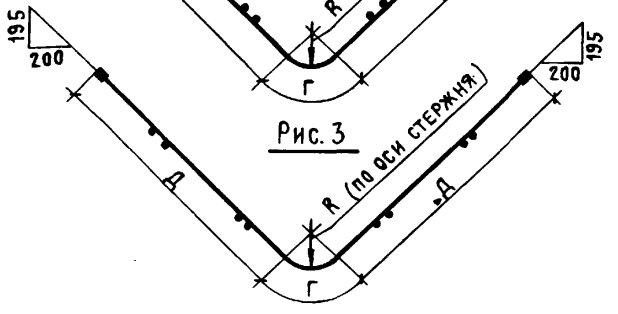

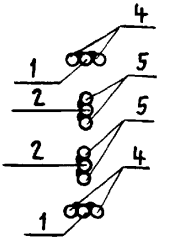

Обозначение	Марка	Рис.	Размеры, мм						Масса кг
			А	Б	В	Г	Д	R	
ПК-01-110/81.2-0040	КР4	1;2	5470	1670	700	504	2483	325	70,7
-01	КР4-1	1;3	5790	1790	800	612	2589	395	74,6
-02	КР4-2	1;2	5470	1670	700	504	2483	325	92,1
-03	КР4-3	1;3	5790	1790	800	612	2589	395	97,0
-04	КР4-4	1;2	5470	1670	700	504	2483	325	103,4
-05	КР4-5	1;3	5790	1790	800	612	2589	395	109,0
-06	КР4-6	1;2	5470	1670	700	504	2483	325	114,8
-07	КР4-7	1;3	5790	1790	800	612	2589	395	121,0

Нач. СКО-1	Власкин	
Н. контр.	Котова	
Гл. констр.	Матвеев	
Гл. инж. пр.	Репенко	
Рук. бриг.	Копылов	
Ст. техник	Чернышова	
Проверил	Котова	

ПК-01-110/81.2-0040 СБ

Каркас плоский КР4
Сборочный чертеж

Стадия	Масса	Масштаб
Р	См. табл	
Лист	Листов 1	

ПРОМСТРОЙПРОЕКТ

18589-02 19

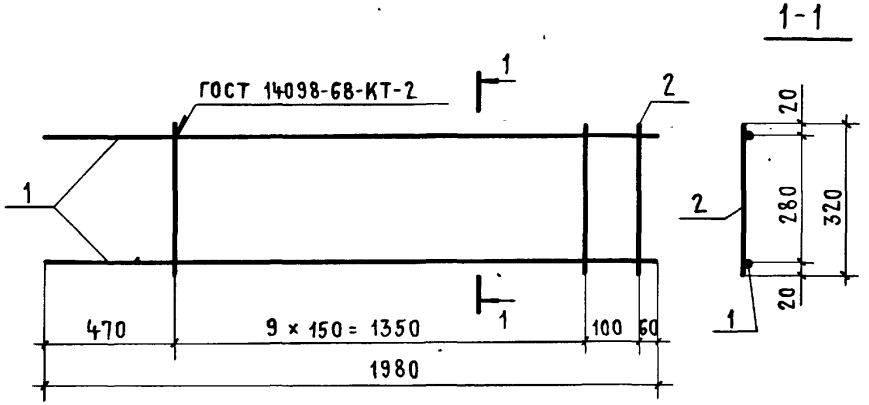

Формат	Зона	Поз.	Обозначение	Наименование	Кол.	Примечание
				Детали		
11		1	ПК-01-110/81.2-0002-29	Стержень арматурный	2	
11		2	-03	Стержень арматурный	11	

Нач. СКО-1	Власкин	
Н. контр.	Котова	
Гл. констр.	Матвеев	
Гл. инж. пр.	Репенко	
Рук. бриг.	Копылов	
Инженер	Калиновская	
Проверил	Котова	

ПК-01-110/81.2-0050

Каркас плоский КР5

Стадия	Масса	Масштаб
Р	3,8	
Лист	Листов 1	

Промстройпроект

Взам. инв. № | Подпись и дата | Инв. № подл.

18589-02 20

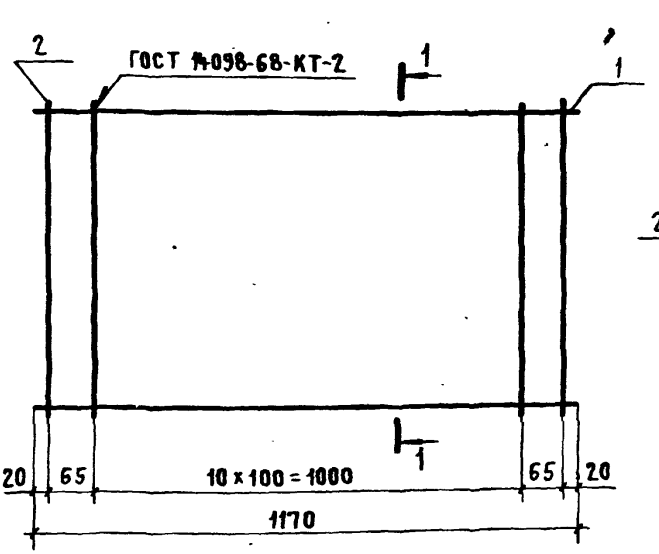

Формат	Зона	Поз.	Обозначение	Наименование	Кол.	Примечание
				ДЕТАЛИ		
11		1	ПК-01-110/81.2-0002-28	Стержень арматурный	2	
11		2	-26	Стержень арматурный	13	

Гл.инж.ско-1	Власкин		
Нач.отд.	Котова		
Гл.констр.	Матвеев		
Инж.пр.	Репенко		
Рук.бриг.	Копылов		
Инженер	Калиновская		
Проверил	Котова		

ПК-01-110/81.2-0060

Каркас плоский КР6

Стадия	Масса	Масштаб
Р	9,2	
Лист	Листов 1	

Промстройпроект

18589-ПР Р1

ГОСТ 14098-68-КТ-2

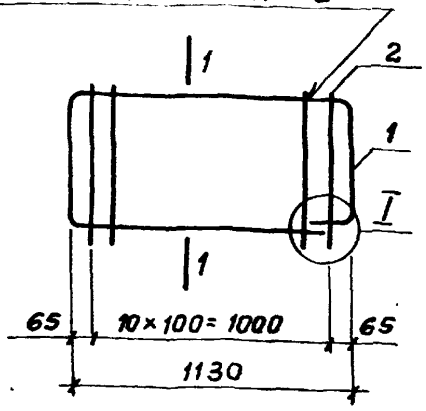

1-1

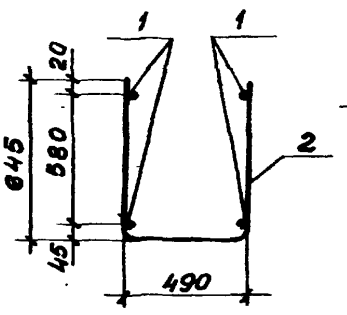

2-2

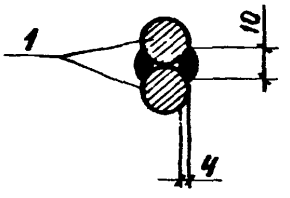

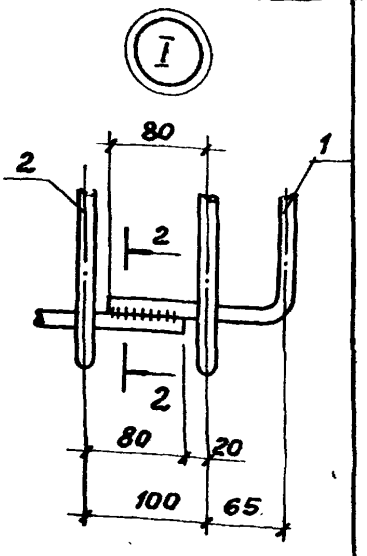

Формат	Зона	Поз.	Обозначение	Наименование	Кол.	Примечание
				Детали		
11		1	ПК-01-110/81.2-0002-49	Стержень арматурный	2	
11		2	-53	Стержень арматурный	11	

Взам. инв. №

Подпись и дата

Инв. № подл.

Нач. СКБ-1	Власкин		
Н. контр	Котова		
Гл. конст	Матвеев		
Гл. инж. пр.	Репенко		
Рук. бриг	Копылов		
Инженер	Калиновская		
Проверил	Котова		

ПК-01-110/81.2-0070

Каркас плоский КР1

Стадия	Масса	Масштаб
Р	23,2	
Лист	Листов 1	

ПРОМСТР...

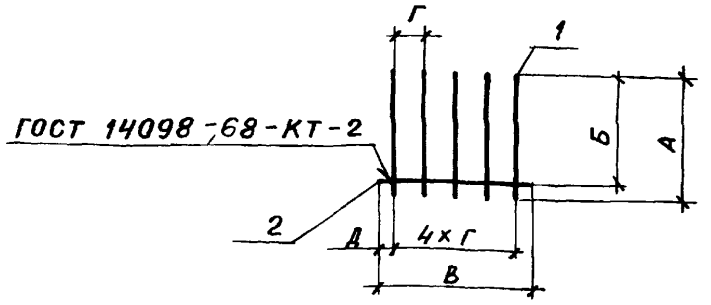

Обозначение	Марка	Размеры, мм					Масса, кг
		А	Б	В	Г	Д	
ПК-01-110/81.2-0080	КР8	250	240	520	90	80	0,4
-01	КР8-1	630	620	520	90	80	0,8
-02	КР8-2	520	505	440	100	20	2,4

Формат	Зона	Поз.	Обозначение	Наименование	Кол.	Примечание
			ПК-01-110/81.2-0080			КР8
			Детали			
11		1	ПК-01-110/81.2-0002-15	Стержень арматурный	5	
11		2	-17	Стержень арматурный	1	
			ПК-01-110/81.2-0080-01			КР8-1
			Детали			
11		1	ПК-01-110/81.2-0002-20	Стержень арматурный	5	
11		2	-17	Стержень арматурный	1	
			ПК-01-110/81.2-0080-02			КР8-2
			Детали			
11		1	ПК-01-110/81.2-0002-25	Стержень арматурный	5	
11		2	-16	Стержень арматурный	1	

Нач. СКО-1	Власкин	
Н контр.	Котова	
Гл конст.	Матвеев	
Гл инж. пр	Репенко	
Рук бриг	Копылов	
Инженер	Калиновская	
Проверил	Котова	

ПК-01-110/81.2-0080

Каркас плоский КР8

Стадия	Масса	Масштаб
Р	см табл.	—
Лист	Листов 1	

ПРОМСТРОЙПРОЕКТ

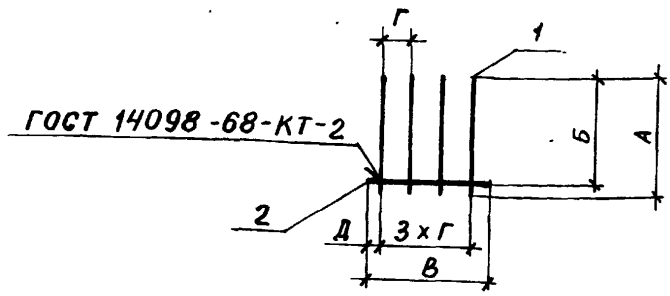

Обозначение	Марка	Размеры, мм					Масса, кг
		А	Б	В	Г	Д	
ПК-01-110/81.2-0090	КР 9	520	510	250	60	35	0,5
-01	КР9-1	250	240	520	120	80	0,4

Формат	Зона	Поз.	Обозначение	Наименование	Кол.	Примечание
				ПК-01-110/81.2-0090		КР 9
				Детали		
11		1	ПК-01-110/81.2-0002-17	Стержень арматурный	4	
11		2	-15	Стержень арматурный	1	
				ПК-01-110/81.2-0090-01		КР 9-1
				Детали		
11		1	ПК-01-110/81.2-0002-15	Стержень арматурный	4	
11		2	-17	Стержень арматурный	1	

Взам. инв. №

Подпись и дата

Инв. № подл.

Нач СКО-1	Власкин		
Н. контр	Котова		
Гл. констр	Матвеев		
Гл. инж. пр.	Репенко		
Рук. бриг	Копылов		
Инженер	Калиновская		
Проверил	Котова		

ПК-01-110/81.2-0090

Каркас плоский КР 9

Стадия	Масса	Масштаб
Р	см. табл.	
Лист	Листов 1	

ПРОМСТРОЙПРОЕКТ

18589-02 24

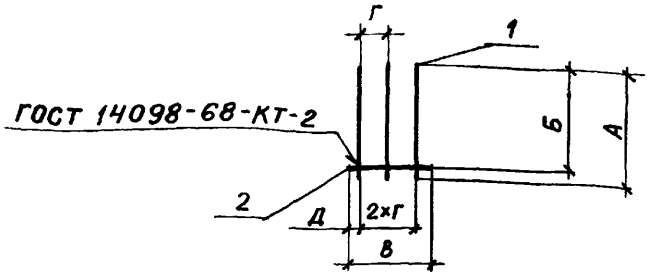

Обозначение	Марка	Размеры, мм					Масса кг
		А	Б	В	г	Д	
ПК-01-110/81.2-0100	КР10	520	510	180	70	20	0,4
-01	КР10-1	520	510	250	100	25	0,4

Формат	Зона	Поз.	Обозначение	Наименование	Кол.	Примечание
				ПК-01-110/81.2-0100		КР10
				Детали		
11		1	ПК-01-110/81.2-0002-17	Стержень арматурный	3	
11		2	-14	Стержень арматурный	1	
				ПК-01-110/81.2-0100-01		КР10-1
				Детали		
11		1	ПК-01-110/81.2-0002-17	Стержень арматурный	3	
11		2	-15	Стержень арматурный	1	

Нач СКО-1	Власкин	
Н. контр.	Котова	
Гл конструктор	Матвеев	
Гл инж пр	Репенко	
Рук. бриг.	Копылов	
Инженер	Калиновская	
Проверил	Котова	

ПК-01-110/81.2-0100

Каркас плоский КР10

Стадия	Масса	Масштаб
Р	см. табл.	
Лист	Листов 1	

ПРОМСТРОЙПРОЕКТ

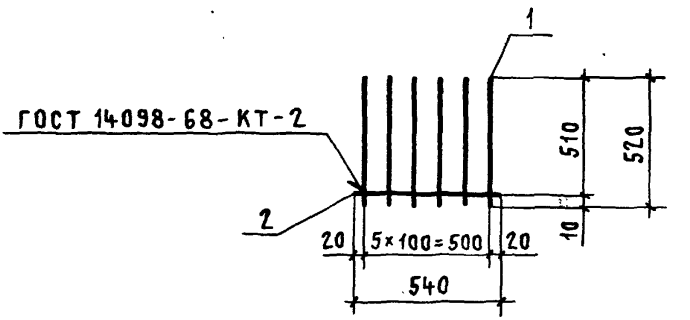

Формат	Зона	Поз.	Обозначение	Наименование	Кол.	Примечание
				Детали		
11		1	ПК-01-110/81.2-0002-17	Стержень арматурный	6	
11		2	-18	Стержень арматурный	1	

Взам. инв. №

Подпись и дата

Инв. № подл

Нач. СКО-1	Власкин	
Н. контр.	Котова	
Гл. констр.	Матвеев	
Гл. инж. пр.	Репенко	
Рук. бриг.	Копылов	
Инженер	Калиновская	
Проверил	Котова	

ПК-01-110/81.2-0110

Каркас плоский КР 11

Стадия	Масса	Масштаб
Р	0,8	
Лист	Листов 1	

Промстройпроект

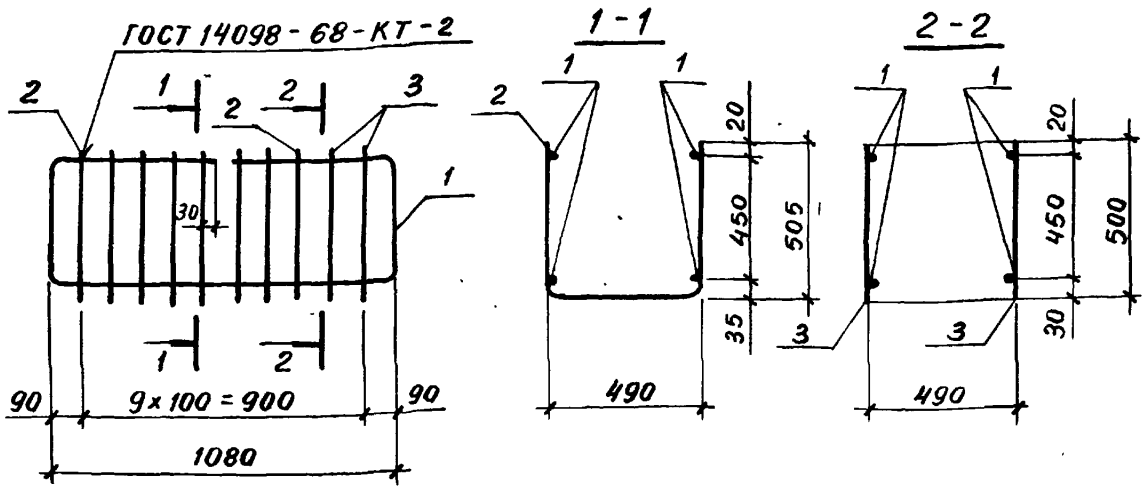

Формат	Зона	Поз.	Обозначение	Наименование	Кол.	Примечание
				Детали		
11		1	ПК-01-110/81.2-0002-50	Стержень арматурный	2	
11		2	-52	Стержень арматурный	8	
11		3	-24	Стержень арматурный	4	

Нач СКО-1	Власкин	
Н контр.	Котова	
Гл.констр	Матвеев	
Гл инж пр	Репенко	
Рук бриг	Копылов	
Инженер	Калиновская	
Проверил	Котова	

ПК-01-110/81.2-0120

Каркас плоский

КР 12

Стадия	Масса	Масштаб
Р	17,4	
Лист	Листов 1	

ПРОМСТРОЙПРОЕКТ

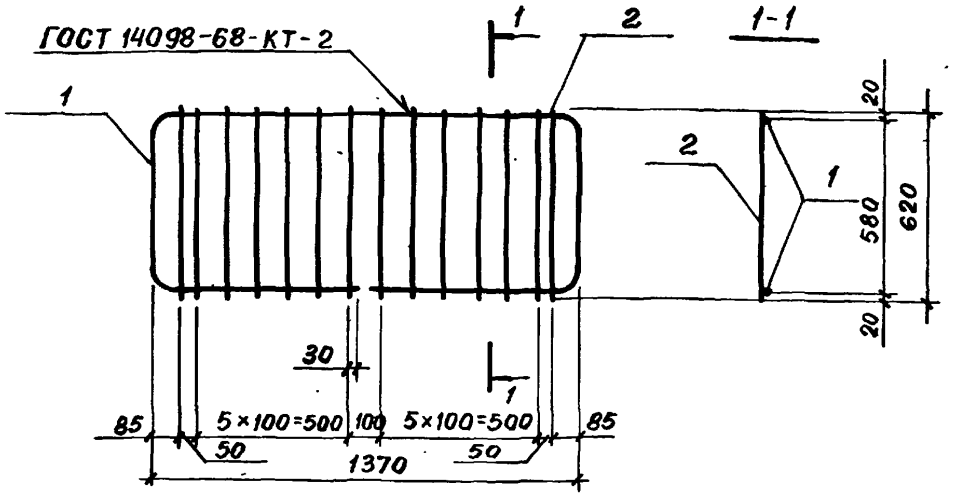

Формат	Зона	Поз.	Обозначение	Наименование	Кол.	Примечание
				Детали		
11		1	ПК-01-110/81.2-0002-51	Стержень арматурный	1	
11		2	-26	Стержень арматурный	14	

Нач СКО-1	Власкин		
Н. контр.	Котова		
Гл. констр.	Матвеев		
Гл. инж. пр	Репенко		
Рук бриг.	Копылов		
Инженер	Калиновская		
Проверил	Котова		

ПК-01-110/81.2-0130

Каркас плоский КР 13

Стадия	Масса	Масштаб
Р	11,1	
Лист	Листов 1	

ПРОМСТРОЙПРОЕКТ

Взам. инв. № | Подпись и дата | Инв. № подл.

18589-ПЭ ВВ

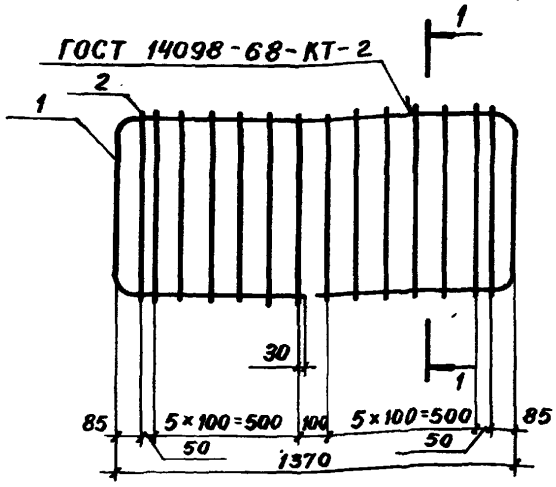

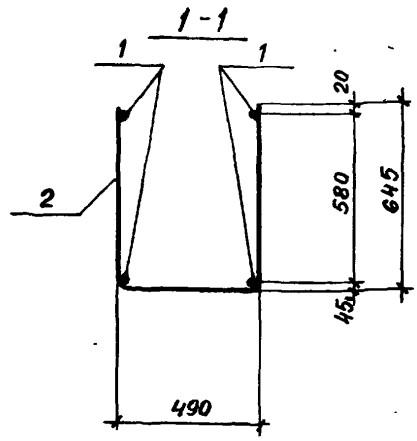

Формат	Зона	Поз.	Обозначение	Наименование	Кол.	Примечание
				Детали		
11		1	ПК-01-110/81.2-0002-51	Стержень арматурный	2	
11		2	-53	Стержень арматурный	14	

Взам. инв. №

Подпись и дата

Инв. № подл.

Нач. СКО-1	Власкин		
Н. контр.	Котова		
Гл. констр.	Матвеев		
Гл. инж. пр.	Репенко		
Н. бриг.	Копылов		
Разраб.	Калиновская		
Проверил	Котова		

ПК-01-110/81.2-0140

Каркас плоский КР14

Стадия	Масса	Масштаб
Р	28,5	
Лист	Листов 1	

ПРОМСТРОЙПРОЕКТ

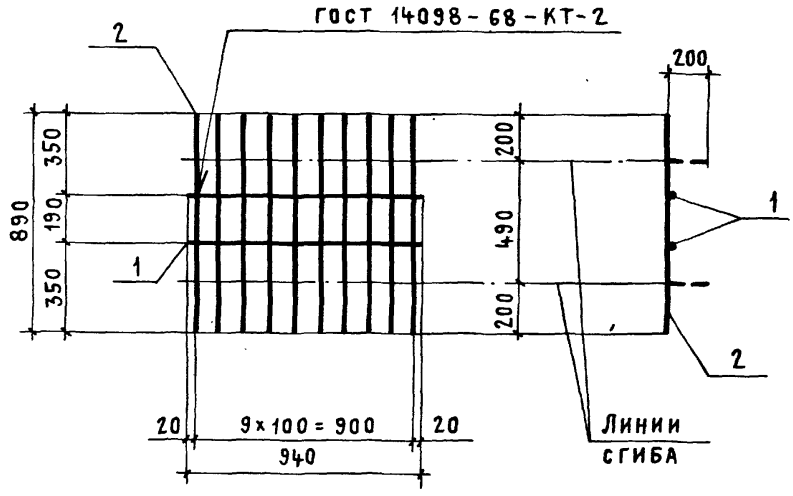

Формат	Зона	Поз.	Обозначение	Наименование	Кол.	Примечание
				Детали		
11		1	ПК-01-110/81.2-0002 -27	Стержень арматурный	2	
11		2	-21	Стержень арматурный	10	

Взам. инв. №

Подпись и дата

Инв. № подл.

Нач. СКО-1	Власкин	
Н. контр.	Котова	
Гл. констр.	Матвеев	
Гл. инж. пр.	Репенко	
Рук. бриг.	Копылов	
Ст. техн.	Чернышова	
Проверил	Котова	

ПК-01-110/81.2-0150

Каркас плоский КР 15

Стадия	Масса	Масштаб
Р	3,7	
Лист	Листов 1	

ПРОМСТР

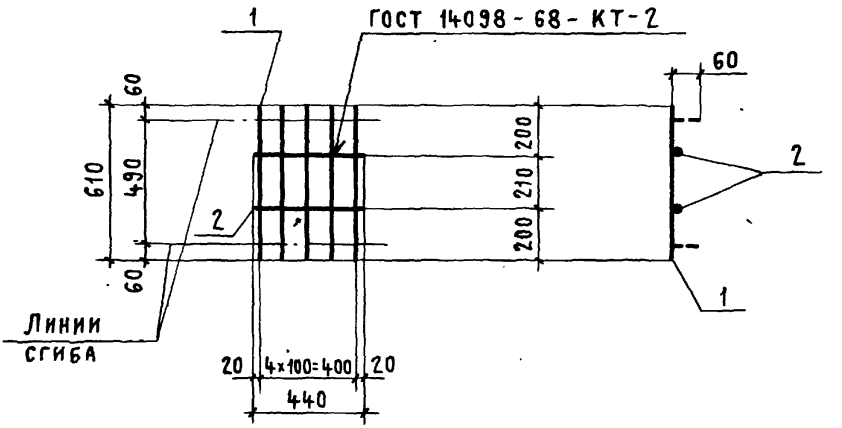

Формат	Зона	Поз.	Обозначение	Наименование	Кол.	Примечание
				Детали		
11		1	ПК-01-110/81.2-0002 - 19	Стержень арматурный	5	
11		2	- 16	Стержень арматурный	2	

Нач. СКО-1	Власкин	
Н. контр.	Котова	
Гл. констр.	Матвеев	
Гл. инж. пр.	Репенко	
Рук. бриг.	Копылов	
Инженер	Калиновская	
Проверил	Котова	

ПК-01-110/81.2-0160

Каркас плоский КР16

Стадия	Масса	Масштаб
Р	0,9	
Лист	Листов 1	

Промстройпроект

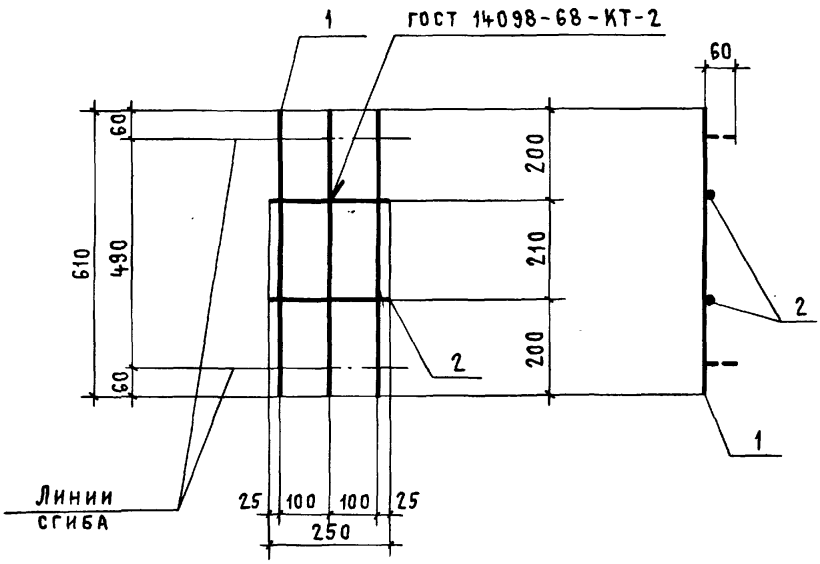

Формат	Зона	Поз.	Обозначение	Наименование	Кол.	Примечание
				Детали		
11		1	ПК-01-110/81.2-0002-19	Стержень арматурный	3	
11		2	-15	Стержень арматурный	2	

Инв.№ подл. | Подпись и дата | Взам.инв.№

Нач.СКО-1	Власкин	
Н. контр.	Котова	
Гл. констр.	Матвеев	
Гл.инж.пр.	Репенко	
Рук.бриг.	Копылов	
Инженер	Калиновская	
Проверил	Котова	

ПК-01-110/81.2-0170

Каркас плоский КР 17

Стадия	Масса	Масштаб
Р	0,5	
Лист	Листов 1	

Промстройпроект

18589-02 32

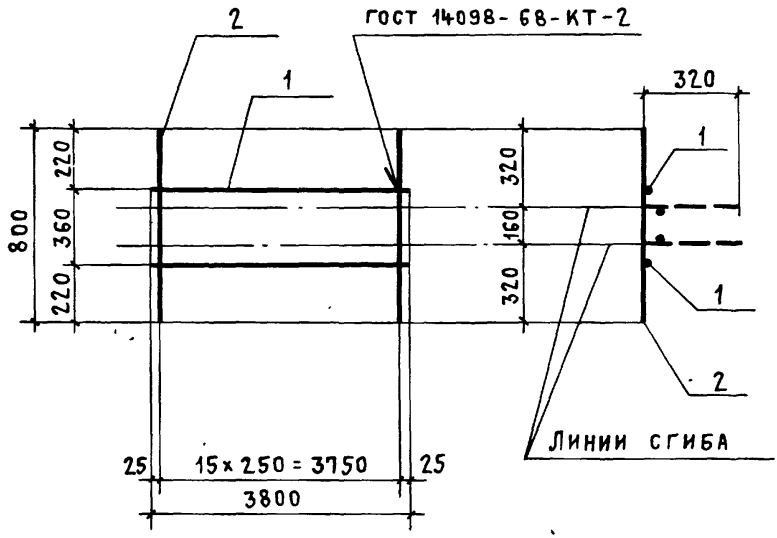

Формат	Зона	Поз.	Обозначение	Наименование	Кол.	Примечание
				Детали		
11		1	ПК-01-110/81.2 - 0002 - 09	Стержень арматурный	2	
11		2	- 08	Стержень арматурный	16	

Нач. СКО-1	Власкин	
Н. контр.	Котова	
Гл. констр.	Матвеев	
Гл. инж. пр.	Репенко	
Рук. бриг.	Копылов	
Инженер	Калиновская	
Проверил	Котова	

ПК-01-110/81.2 - 0180

Каркас плоский КР18

Стадия	Масса	Масштаб
Р	3,1	
Лист	Листов 1	

ПРОМСТРОЙПРОЕКТ

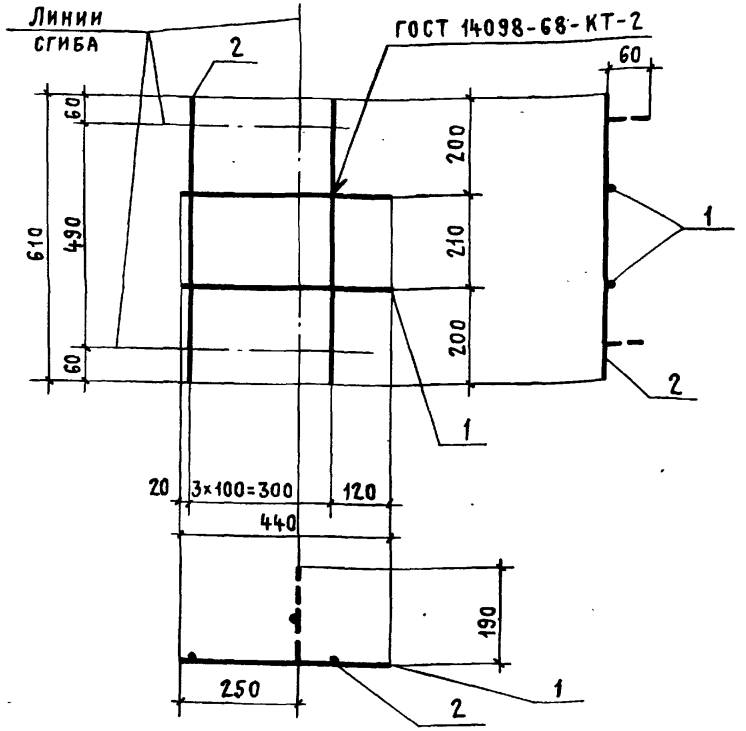

Формат	Зона	Поз.	Обозначение	Наименование	Кол.	Примечание
				Детали		
11		1	ПК-01-110/81.2-0002 - 16	Стержень арматурный	2	
11		2	- 19	Стержень арматурный	4	

Взам. инв. №

Подпись и дата

Инв. № подл.

Нач. СКО-1	Власкин	
Н. контр.	Котова	
Гл. констр.	Матвеев	
Гл. инж. пр.	Репенко	
Рук. бриг.	Копылов	
Инженер	Калиновская	
Проверил	Котова	

ПК-01-110/81.2 - 0190

Каркас плоский КР19

Стадия	Масса	Масштаб
Р	0,8	
Лист	Листов 1	

Промстройпроект

18.589-КР 2Ц

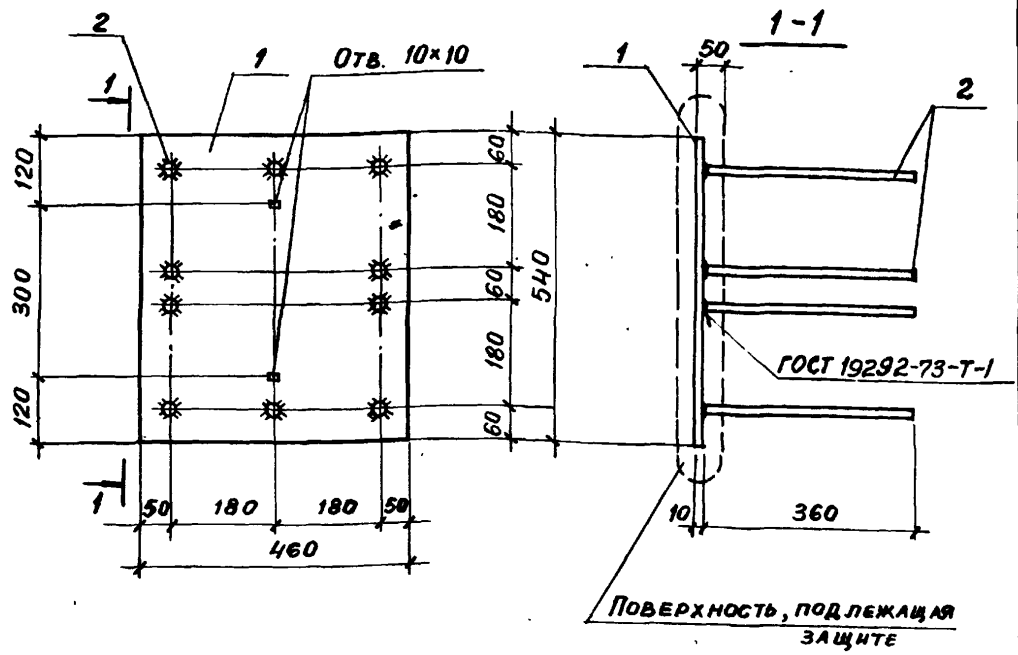

Формат	Зона	Поз.	Обозначение	Наименование	Кол.	Примечание
				Детали		
11		1	ПК-01-110/81.2-0003	Пластина	1	
11		2	ПК-01-110/81.2-0002-23	Стержень арматурный	10	

Нач. СКО-1	Власкин		
Н. контр	Котова		
Гл конструктор	Матвеев		
Гл инж. пр.	Репенко		
Рук. бриг.	Копылов		
Инженер	Калиновская		
Проверил	Котова		

ПК-01-110/81.2-0200

Изделие закладное МН1

Стадия	Масса	Масштаб
Р	22,7	
Лист	Листов 1	

ПРОМСТРОЙПРОЕКТ

Взам. инв. №

Подпись и дата

Инв. № подл.

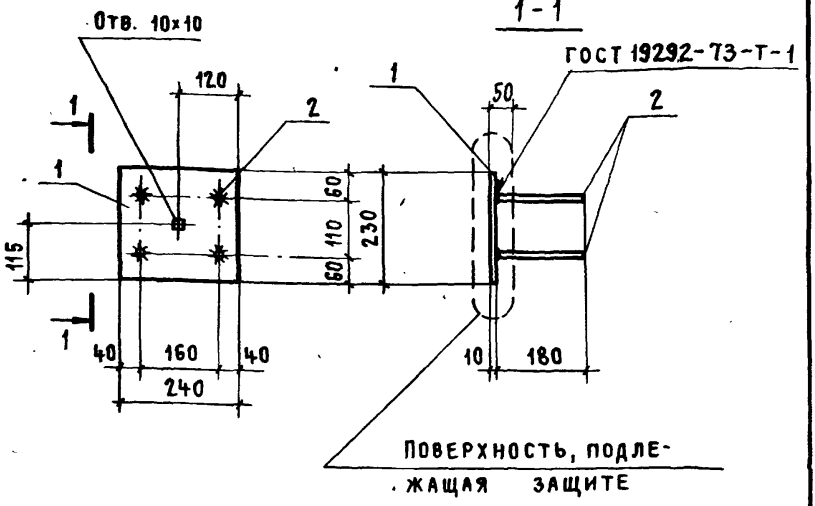

Формат	Зона	Поз.	Обозначение	Наименование	Кол.	Примечание
				Детали		
11		1	ПК-01-110/81.2 - 0003 - 01	Пластина	1	
11		2	ПК-01-110/81.2 - 0002 - 22	Стержень арматурный	4	

Ач.СКО-1	Власкин		
I. контр.	Котова		
Л. констр.	Матвеев		
инж.пр.	Репенко		
К.бриг.	Копылов		
жен. пр.	Калиновская		
зверил.	Котова		

ПК-01-110/81.2 - 0210

Изделие закладное МН2

Стадия	Масса	Масштаб
Р	5,0	

Лист | Листов 1

ПРОМСТРОЙПРОЕКТ

Инв.№ подл. | Подпись и дата | Взам.инв.№

18589-ПР 36

Обозначение	Марка	ф мм	Длина мм	Масса кг	Класс стали
ПК-01-110/81.2-0001	СТН1	16	11960	18,9	А-III в ГОСТ 5781-81
-01	СТН2	18		23,9	
-02	СТН3	20		29,5	
-03	СТН4	22		35,7	
-04	СТН5	25		45,9	
-05	СТН6	28		57,8	
-06	СТН7	18		23,9	А-IV ГОСТ 5781-81
-07	СТН8	20		29,5	
-08	СТН9	22		35,7	
-09	СТН10	25		45,9	
-10	СТН11	16		18,9	А-V ГОСТ 5781-81
-11	СТН12	18		23,9	
-12	СТН13	20		29,5	
-13	СТН14	22		35,7	
-14	СТН15	14		14,5	А-VI ГОСТ 5781-81
-15	СТН16	16		18,9	
-16	СТН17	18		23,9	
-17	СТН18	20		29,5	
-18	СТН19	15		13,3	К-7 ГОСТ 13840-68

Напрягаемая арматура класса А-IV, А-V и А-VI может быть заменена термически упрочненной арматурой класса соответственно Ат-IV, Ат-V (Ат-VСК) и Ат-VI без изменения диаметра.

Инв.№подл. | Подпись и дата | Взам.инв.№

Нач.СКО-1	Власкин	
Н.контр.	Котова	
Гл.констр.	Матвеев	
ГИП	Репенко	
Рук.бриг.	Колылов	
Ст.техн.	Чернышова	
Проверил	Котова	

ПК-01-110/81.2-0001

Стержень напрягаемый СТН (СТН1 – СТН38)

Стадия	Лист	Листов
Р	1	2

Промстройпроект

Обозначение	Марка	ф мм	Длина мм	Масса кг	Класс стали
ПК-01-110/81.2-0001-19	СТН20	16	11860	18,7	А-IIIв ГОСТ 5781-81
-20	СТН21	18		23,7	
-21	СТН22	20		29,2	
-22	СТН23	22		35,4	
-23	СТН24	25		45,5	
-24	СТН25	28		57,3	
-25	СТН26	18		23,7	А-IV ГОСТ 5781-81
-26	СТН27	20		29,2	
-27	СТН28	22		35,4	
-28	СТН29	25		45,5	
-29	СТН30	16		18,7	А-V ГОСТ 5781-81
-30	СТН31	18		23,7	
-31	СТН32	20		29,2	
-32	СТН33	*22		35,4	
-33	СТН34	14		14,3	А-VI ГОСТ 5781-81
-34	СТН35	16		18,7	
-35	СТН36	18		23,7	
-36	СТН37	20		29,2	
-37	СТН38	15		13,2	К-7 ГОСТ 13840-68

Взам. инв. №

Подпись и дата

Инв. № подл.

Обозначение	ф, мм и класс	Длина мм	Масса кг	Примечание
ПК-01-110/81.2-0002	4 Вр I	90	0,01	ГОСТ 6727-80
-01	4 Вр I	160	0,02	
-02	4 Вр I	230	0,02	
-03	4 Вр I	320	0,03	
-04	4 Вр I	470	0,04	
-05	5 Вр I	180	0,03	
-06	5 Вр I	230	0,03	
-07	5 Вр I	470	0,07	
-08	5 Вр I	800	0,12	
-09	5 Вр I	3800	0,58	
-10	6 А I	140	0,03	ГОСТ 5781-81
-11	6 А I	420	0,09	
-12	8 А I	140	0,06	
-13	8 А I	420	0,16	
-14	6 А III	180	0,04	
-15	6 А III	250	0,06	
-16	6 А III	440	0,10	
-17	6 А III	520	0,12	
-18	6 А III	540	0,12	
-19	6 А III	610	0,14	
-20	6 А III	630	0,14	
-21	6 А III	890	0,20	
-22	12 А III	180	0,16	
-23	12 А III	360	0,32	
-24	12 А III	500	0,44	
-25	12 А III	520	0,46	
-26	12 А III	620	0,55	

Взам.инв.№

Подпись и дата

Инв.№ подл.

Нач.СКО-1	Власкин	
Н.контр.	Котова	
Гл.констр.	Матвеев	
Гл.инж.пр.	Реленко	
Рук.бриг.	Копылов	
Ст.техн.	Чернышова	
Проверил	Котова	

ПК-01-110/81.2-0002

Стержень арматурный

Стадия	Лист	Листов
Р	1	3

ПРОМСТРОЙПРОЕКТ

Обозначение	ф, мм и класс	Длина мм	Масса кг	Примечание
ПК-01-110/81.2-0002 – 27	12 AIII	940	0,83	
– 28	12 AIII	1170	1,04	
– 29	12 AIII	1980	1,76	
– 30	12 AIII	3980	3,53	
– 31	12 AIII	4150	3,63	
– 32	12 AIII	4400	3,91	
– 33	12 AIII	5100	4,53	
– 34	18 AIII	3980	7,95	
– 35	18 AIII	4150	8,29	
– 36	18 AIII	4400	8,79	ГОСТ 5781-81
– 37	18 AIII	5100	10,19	
– 38	22 AIII	80	0,24	
– 39	22 AIII	5470	16,32	
– 40	22 AIII	5790	17,28	
– 41	25 AIII	80	0,31	
– 42	25 AIII	5470	21,06	
– 43	25 AIII	5790	22,29	
– 44	28 AIII	80	0,39	
– 45	28 AIII	5470	26,42	
– 46	28 AIII	5790	27,97	

Рис. 1

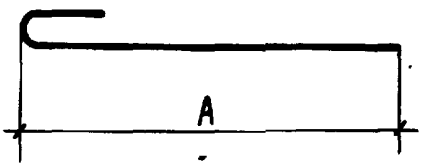

Рис. 2

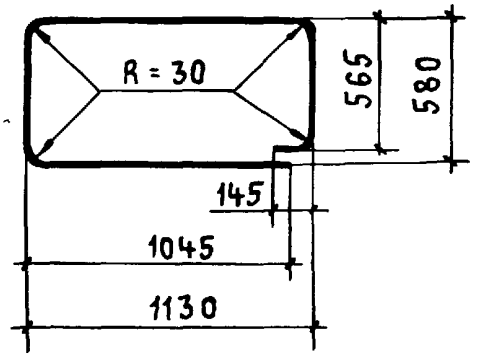

Рис. 3

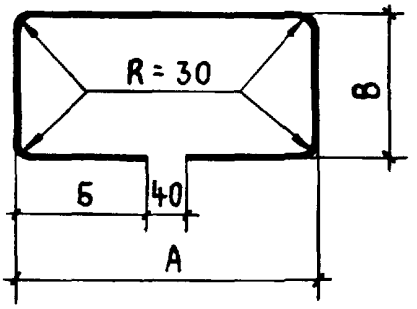

Рис. 4

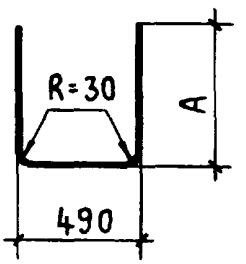

Обозначение	Рис.	ф, мм и класс	Размеры, мм			Длина, мм	Масса, кг	Примечание
			А	Б	В			
ПК-01-110/81.2-0002 – 47	1	6AI	580	—	—	650	0,14	ГОСТ 5781-81
– 48			530	—	—	600	0,13	
– 49	2	12AIII	—	—	—	3410	3,03	
– 50	3		1080	520	450	2970	2,64	
– 51			1370	665	580	3800	3,37	
– 52	4		505	—	—	1470	1,3	
– 53			645	—	—	1750	1,55	

Инв. № подл. | Подпись и дата | Взам. инв. №

Рис. 1

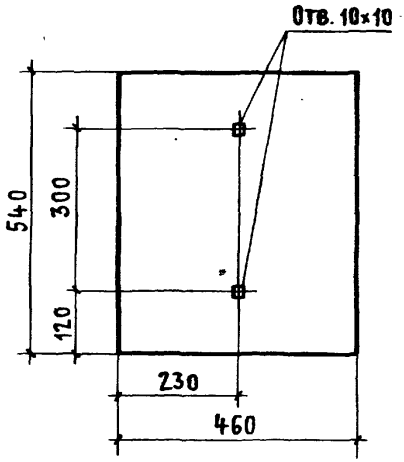

Рис. 2

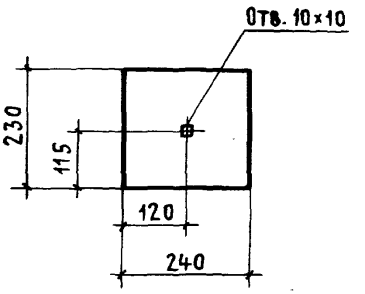

Обозначение	Рис.	Толщина листа, мм	Масса, кг	Примечание
ПК-01-110/81.2-0003	1	10	19,50	ГОСТ 19903-74
-01	2	10	4,33	ГОСТ 19903-74

...ач. СКО-1	Власкин		
...Контр.	Котова		
...Констр.	Матвеев		
	...енко		
К. Брил	Копылов		
...тел	Чернышова		
...верил	Котова		

ПК-01-110/81.2-0003

Пластина

Стадия	Масса	Масштаб
Р	см. табл.	1:10
Лист	Листов 1	

Промстройпроект

Взам. инв. № | Подпись и дата | Инв. №

gost.e-ecolog.ru

18589-02 (12)