ПРОЕКТНЫЙ ИНСТИТУТ

ЛЕНЖИЛПРОЕКТ

АЛЬБОМ

ТИПОВЫХ ЧЕРТЕЖЕЙ КОНСТРУКТИВНЫХ ДЕТАЛЕЙ ДЛЯ КАПИТАЛЬНОГО РЕМОНТА И РЕКОНСТРУКЦИИ ЖИЛЫХ ЗДАНИЙ

24-НТ-3/75

ПЕРЕКРЫТИЯ

gost.e-ecolog.ru

ЛЕНИНГРАД 1975г.

Номер и дата изменения	Краткое содержание изменения	№№ чертежей		
		Корректировка	Дополнения	Аннулирование
10.01.85	Изменение анкеровки настилов в соответствии с СНиП II-22-81 „Каменные и армокаменные конструкции"	Содержание альбома		
			2.140-КР-3.001	21/265
			2.140-КР-3.002	21/273
			2.140-КР-3.003	21/266
			2.140-КР-3.004	21/274
			2.140-КР-3.011	21/273 А
29.01.86	Дополнение в связи с устройством чердачного перекрытия из керамзитобетонных панелей.		листы 2.140-КР-3.018 Схемы чердачного перекрытия из керамзитобетонных панелей (1 лист) 2.140-КР-3.019 Детали чердачного перекрытия из керамзитобетонных панелей (3 листа)	
		2.140-КР-3.000 ИКи	Информационная карта 2.140-КР-3.000 ИКи	2.140-КР-3.000 ИК

Номер и дата изменения	Краткое содержание изменения	№№ чертежей		
		Корректировка	Дополнения	Аннулирование

2.140-КР-3.000 ИКи

Гл. констр.	Кузьменко		
Нач. отд.	Москалев		
Инвент.	Пинер		

Информационная карта

Лист 1 | Листов 1

Взам. инв. №

Дата и дата

Наименование чертежей	NN листов	NN чертежей	
Содержание альбома	—	—	
Пояснительная записка	Стр. 1.		
Схемы устройства междуэтажного и чердачного перекрытий.	1	21/265	2.140 КР-3.001
Монтажные схемы перекрытий с применением сборных железобетонных элементов.	2	21/273	2.140 КР-3.002
Монтажные детали фундаментов под колонны и анкеровки настилов перекрытий. Детали 1,2,3	3	21/266	2.140 КР-3.003
Монтажные детали анкеровки настилов перекрытий. Деталь 7	4	21/274	2.140 КР-3.004
Монтажные детали крепления железобетонных прогонов к колоннам и анкеровка прогонов. Детали 4,5,6	5	21/267	
Детали опирания прогона на колонну (высота подъема прогона 10-70 мм)	6	21/271	
Деталь опирания прогона на колонну (высота подъема прогона 80-90 мм)	7	21/272	
Монтажные детали колонн	8	21/268	
Оголовки колонн	9	21/275-1	
Детали стыка колонны	10	21/275-2	
Детали анкеровки настилов	11	21/237А	2.140 КР-3.011
Армирование монолитных участков	12	21/269	
Основание под колонну, устанавливаемую вдоль стены.	13	21/270	
Основание под колонну, устанавливаемую поперек стены.	14	21/279	
Подпольные каналы для трубопроводов и железобетонные плиты П-45; П-65; П-95	15	18/205	
Вкладыш, В-7 опалубочный чертеж и армирование	16	В-7	
Анкер	17	М-11	

Проектный институт ЛЕНЖИЛПРОЕКТ	Технический отдел	
Гл. инж. инст.	Гл. конструктор	Нач. отдела
Савицкий	Сдобников	Воронцов
Конструировал	Проверил	Кузьменко
Дерюгина	Хомич	

Перекрытия | Содержание альбома. | 24-НТ-3/75 | 1975 | —

ПОЯСНИТЕЛЬНАЯ ЗАПИСКА

В альбоме 24-НТ-3/75 "Перекрытия" разработаны типовые чертежи для капитального ремонта и реконструкции жилых зданий.

В альбоме даны решения по устройству междуэтажных и чердачных перекрытий из предварительно напряженных пустотных настилов высотой 220 мм и перекрывающих пролет в свету без промежуточных опор до 7,12 м; для чердачных перекрытий - до 7,24 м (без учета штукатурки). Расчетная нагрузка на перекрытия, с учетом собственного веса, 900 кг/м2.

Для заполнения пространства между выпускными ребрами железобетонных настилов предусматривается железобетонный вкладыш В-7. Опалубочный чертеж и армирование вкладыша В-7 даны на листе I6 (чертеж В-7)данного альбома.

Различные случаи раскладки настилов и их анкеровка показаны на листах №№ I,2.

Конструктивные решения перекрытий при пролетах в свету свыше 7,I2 м см.на листе № 2.

По согласованию с заводом "Стройдеталь" УКР в данном альбоме дано изменение оголовка колонны, разработанного институтом в альбоме I-НТ, см.листы №№ 9,I0.

Устройство и армирование монолитных участков даны в альбоме на листе № I2 (чертеж 2I/269).

Устройство подпольных каналов для трубопроводов см. на листе № I5 (чертеж I8/205).

Устройство перекрытий из мелкоразмерных сборных железобетонных плит по металлическим балкам, способы устройства и усиления перекрытий с использованием существующих металлических балок, а также примыкание нового перекрытия к существующему см.в альбоме 69-НТ выпущенного институтом "Ленжилпроект".

Проектный институт ЛЕНЖИЛПРОЕКТ	Гл. инж. инст		Савицкий	Конструировал	Дерюгина
	Гл. конструктор		Сдобников	Проверил	Хомич
Технический отдел	Нач. отдела		Воронцов		
	Гл. инж. пр		Кузьменко		

Междуэтажные перекрытия многопролетного здания

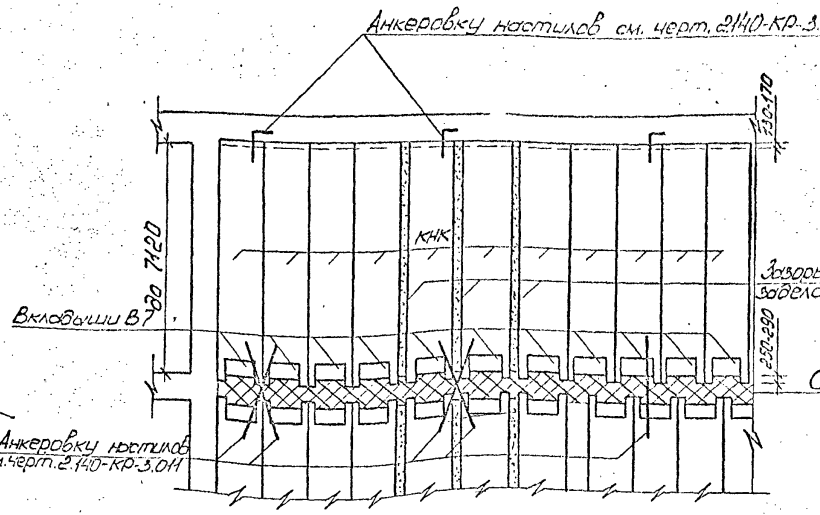

Чердачное перекрытие

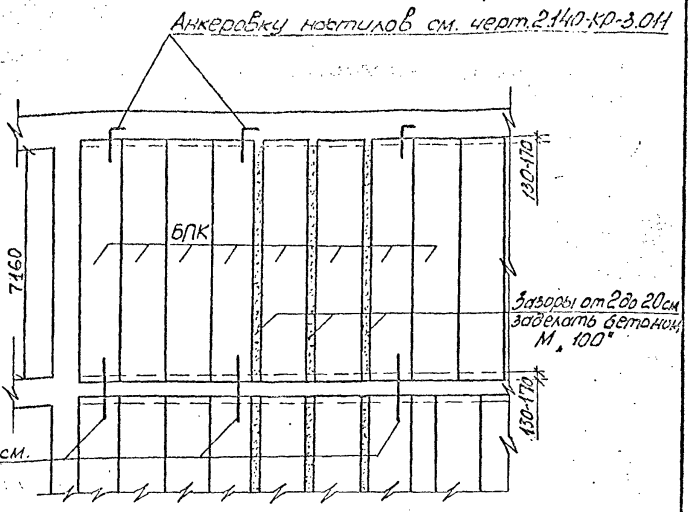

Однопролетное здание.

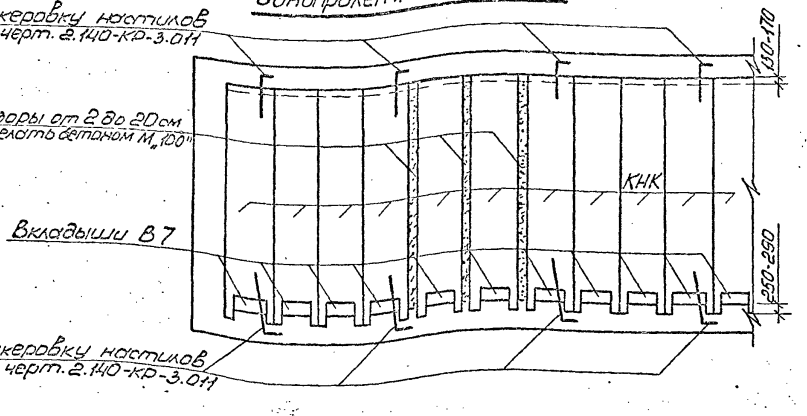

1. Борозды в стенах для заводки настилов разрешаются пробивать участками длиной не менее 4м. Размеры пробиваемой борозды не должны превышать по глубине 18см и по высоте 30см.
2. Длина гнезд для заводки выпускных ребер настилов должна быть не более 30 см.
3. Пробивка сплошных борозд для заводки выпускных ребер настилов не допускается.
4. Монолитные участки и зазоры между настилами шириной более 20см армировать и детанировать по чертежу №21/269. альбома 24-НТ-3/75
5. Анкера располагать через 4-5 метров.
6. Если перекладка средней стены предусматривается проектом, то следует принять настилы типа БПК аналогично схеме для чердачного перекрытия.

Гл.констр.	Курьменко		
Нач.отд.	Четверикова		
Гл.спец.	Винер		
Инженер	Шишкова		01.85
Н.контр.	Винер		

2.140-КР-3.001

Схемы устройства междуэтажных и чердачного перекрытий.

Стадия	Лист	Листов
Р	1	2

институт ЛЕНИНГИПРОЕКТ

Инв.№ подл. | Подпись и дата | Взам.инв.№ | Копировал | Формат А4

Изм. | Кол.уч. | Лист | № док. | Подпись | Дата

Междуэтажные перекрытия многопролетного здания

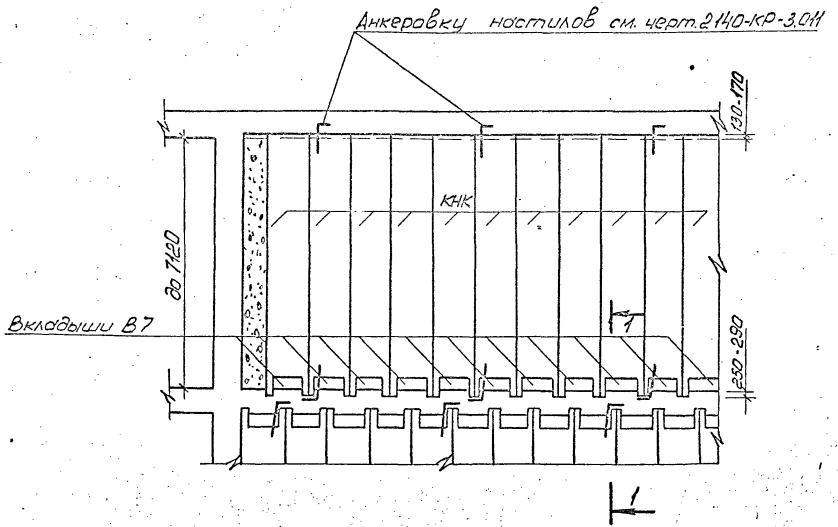

1-1

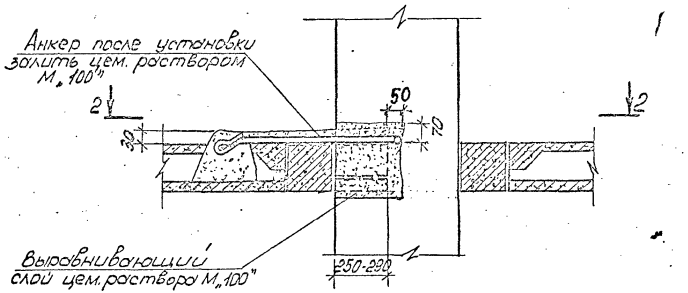

2-2

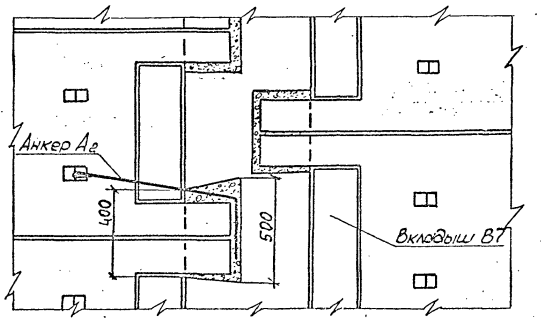

1. Анкер $А_2$ см. чертеж 2.140-кр-3.011 лист 2.
2. Анкера располагать через 4-5 метров.

Схема 1

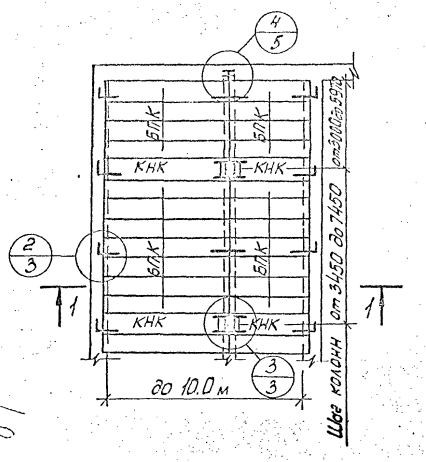

Схема 2

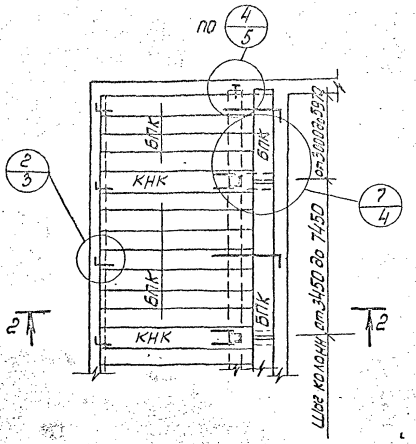

1-1

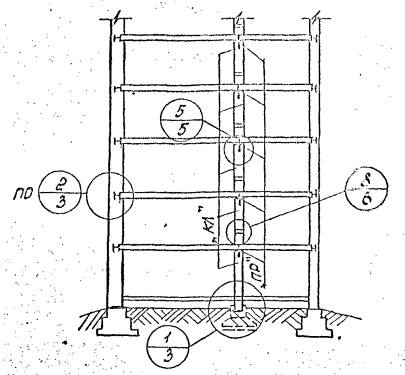

2-2

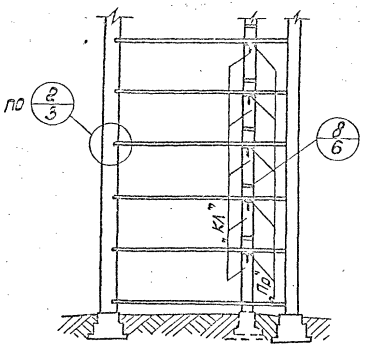

Конструкцию перекрытий по схемам 1 и 2 рекомендуется проектировать с равным или отличающимся между собой шагом колонн до 20%. При шаге колонн, отличающимся более 20%, колонны должны быть проверены на внецентренное сжатие.

Анкера располагать через 4-5 метров.

				2.140-КР-3.002			
Гл.конст.	Кузьменко			Монтажные схемы перекрытий с применением сборных железобетонных элементов.	Стад.	Лист	Листов
Нач.отд.	Четвериков				Р	1	1
Гл.спец.	Винер				ЛЕНИНГРАДСКИЙ ИНСТИТУТ ЛЕНИНГРАДПРОЕКТ		
Инж.кон.	Шишкова		01.85				
Н.конт.	Винер						

Инв.№ подл. | Подпись и дата | Взам.инв.№ | Инв.№ дубл. | Подпись и дата | Ф.И.О. | Подпись

Формат А3

1 Деталь фундамента под колонну.

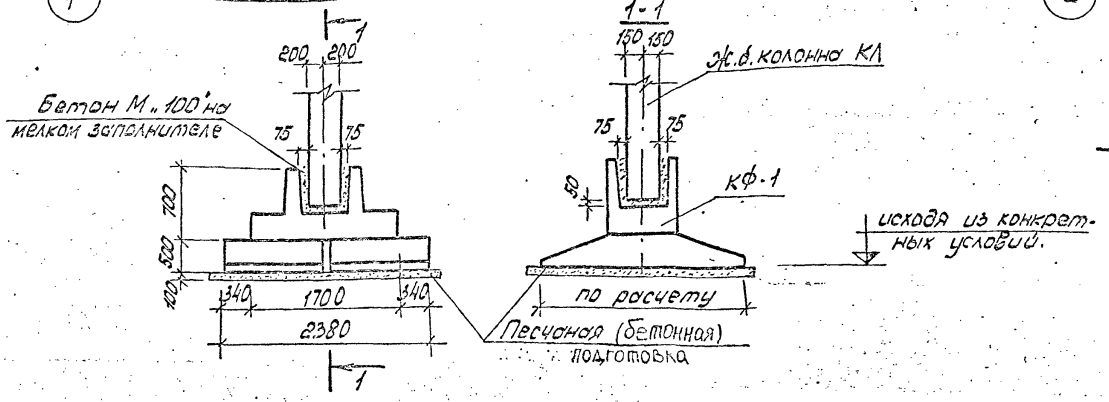

2 Деталь анкеровки настила.

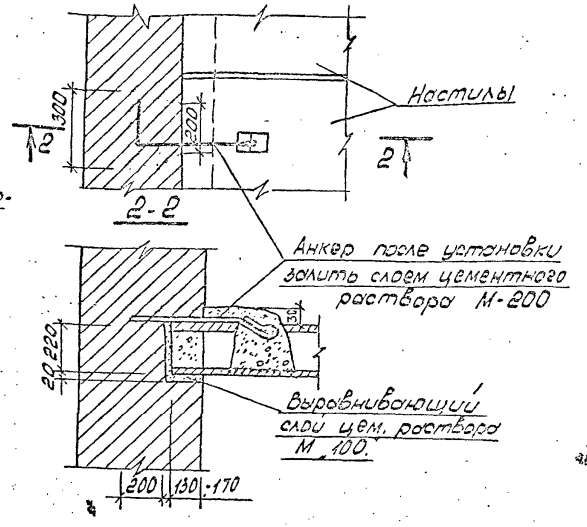

3 Деталь анкеровки настила на участке пропуска колонны.

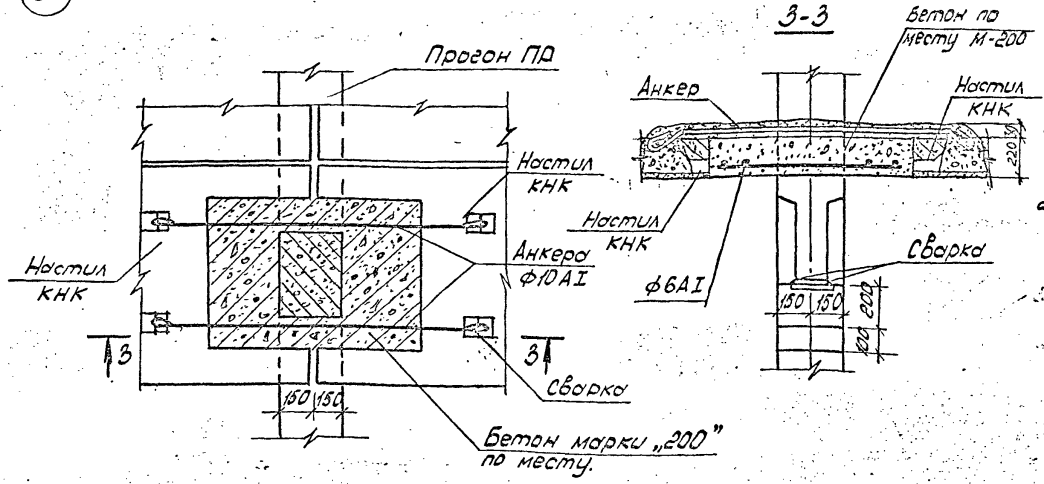

1. Характеристика основания для фундаментов под колонны должна быть указана в пояснительной записке к проекту
2. Зазоры между железобетонными настилами должны быть очищены от пыли и заделаны цементным раствором М „100" /зазоры до 2 см/.
3. Размеры борозд и гнезд для опирания железобетонных настилов см. чертеж 2.140-КР-3.001

Гл.конст.	Кузьменко			2.140-КР-3.003			
Нач.отд.	Четвериков			Монтажные детали фундаментов под колонны и анкеровки настилов перекрытий. Детали 1,2,3.	Стадия	Лист	Листов
Гл.спец.	Винер				Р	1	1
Инж.					Институт		

Инв. № подл. | Подпись и дата | Взам. инв. № | Согласовано | Ф.И.О. | Подпись
Нач. техотд. укр. | Гольдин М.Б.

7 Деталь анкеровки настила при раскладке по схеме 2.

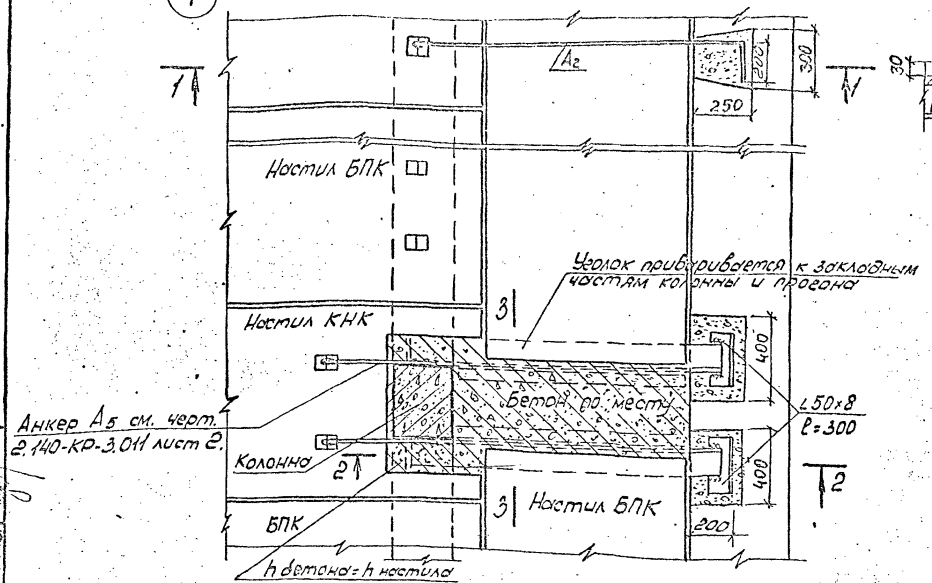

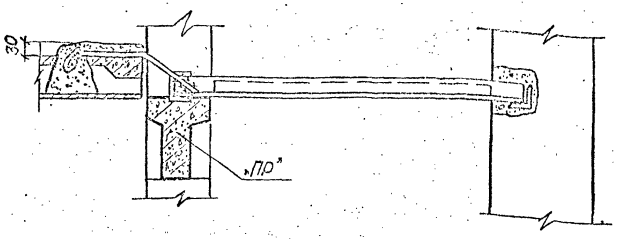

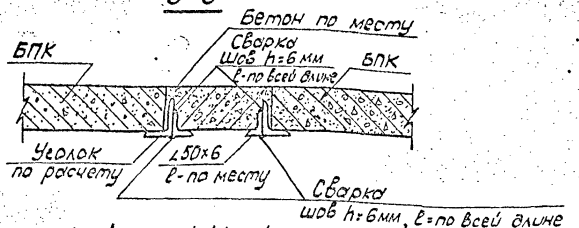

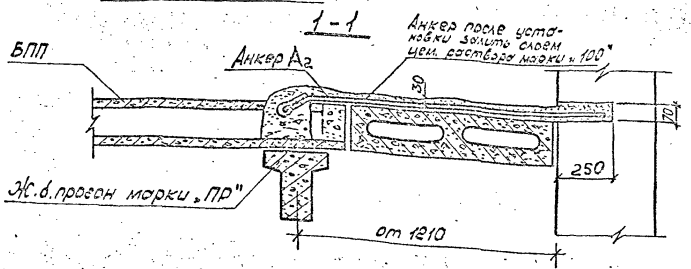

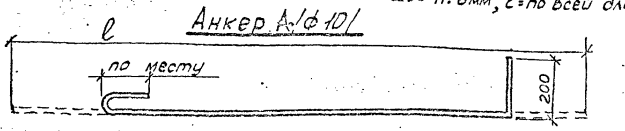

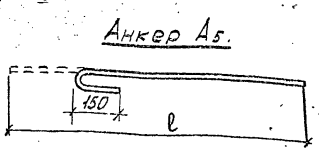

1. Перед установкой металлические изделия должны быть очищены от ржавчины /особенно на участках сварки/.
2. До установки анкера в стену гнезда очистить от мусора, промыть и тщательно заделать бетоном М „100".
3. Сварные швы варить электродом марки Э-42 /ГОСТ 9467-75/.

				2.140-КР-3.004		
Гл.конст.	Кузьменко			Монтажные детали анкеровки настилов перекрытий. Деталь 7.	Стадия	Лист	Листов
Нач.отд.	Четвериков				Р	1	1
Гл.спец.	Винер				институт ЛЕНИНИЛПРОЕКТ		
Инженер	Шишлаков		01.85				
Н.контр.	Винер						

N подл.	Подпись и дата	Взам.инв. N	Согласовано	Ф.И.О.	Подпись
			Нач.тех.отд.УКР	Гольдин М.Б.	

Формат А3

4 Деталь анкеровки ж.б. прогона „ПР"

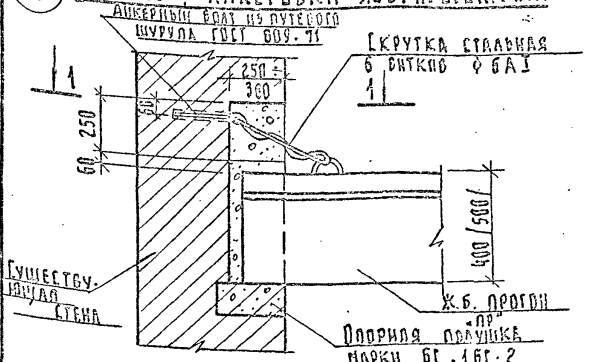

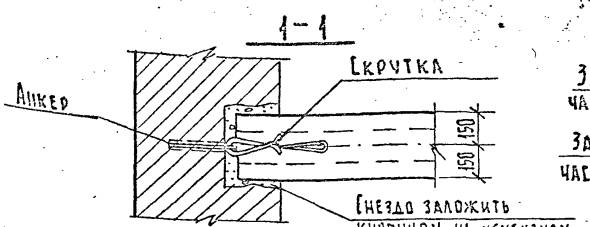

5 Деталь опирания ж.б. прогонов на колонну

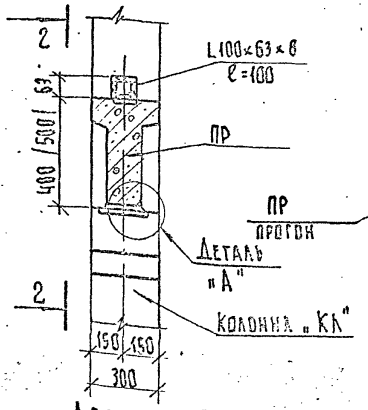

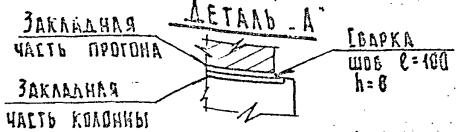

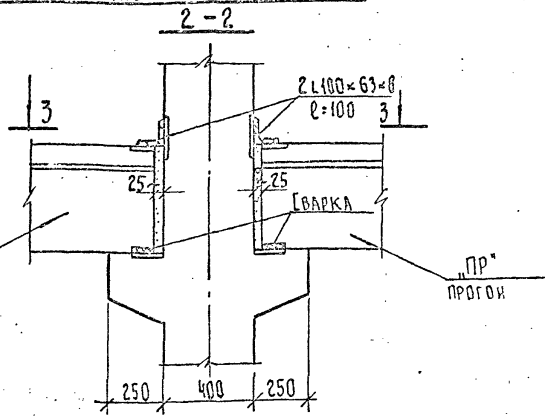

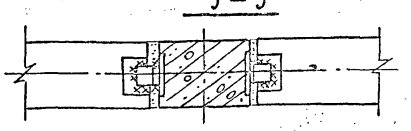

5А Деталь опирания ж.б. прогонов разной высоты на колонну

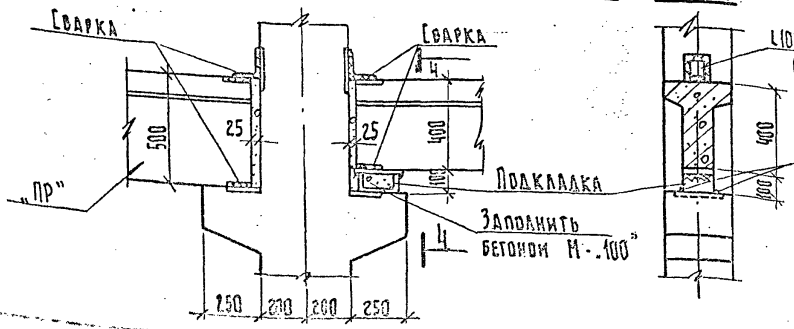

Подкладка

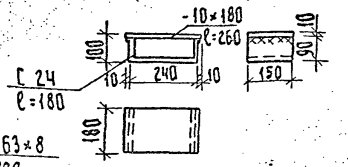

6 Деталь обетонирования прогона на опоре

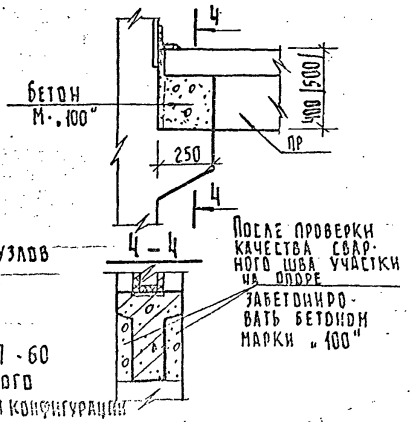

Примечания

1. Маркировку приведенных узлов см. на монтажных схемах лист №2
2. Все сварные швы $h_{шв}$ = 8 мм электроды Э-42 ГОСТ 9467-60
3. Анкер изготовляется из путевого шурупа ГОСТ 809-71 путем изменения конфигурации головки кузнечным способом. См. лист №2

ГИП	Дерюгина		
ГИ. инж. инст.	Хонич		
ГИ. конструктор	Савицкий	Конструировал	
Нач. отдела	Садовников	Проверил	
ГА. инж. пр.	Рабинович	Копировал	
	Кузьменко		

Проектный институт Сантехпроект

Технический отдел

5б При высоте подъема 10 - 40 мм

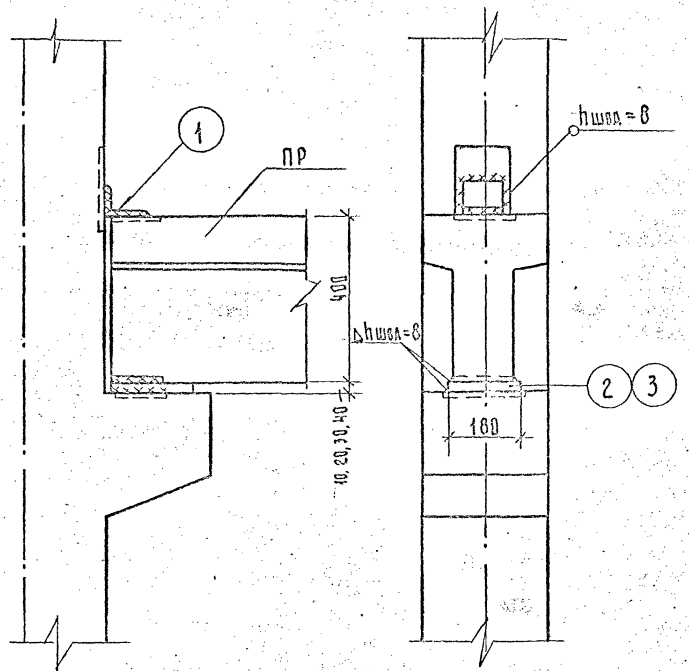

5в При высоте подъема 50-70 мм

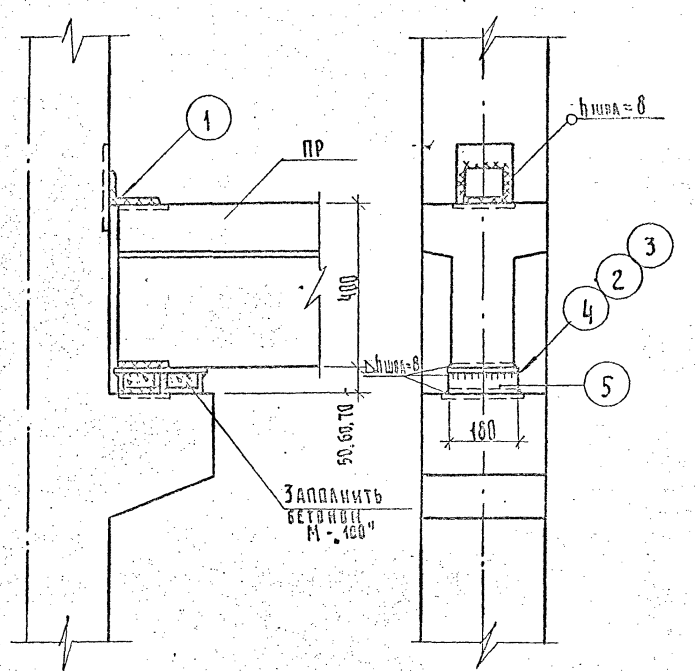

Сварка электродом Э42 ГОСТ 9467-60

Спецификацию металла см. лист N7

Проектный институт ЛЕНЖИЛПРОЕКТ	Гл. инж. инст.	Савицкий	Конструиров.	Дерюгина
	Гл. конструкт.	Сабников	Проверил	Хомич
Технический отдел	Нач. отдела	Рабинович	Копировал	Дольникова
	Гл. инж. пр-та	Кузьменко		

Перекрытия	Детали опирания прогона на колонну / Высота подъема прогона 10 - 70 мм /	24-НТ-3/75	21/271 1975 Лист № 6

5г При высоте подъема 80-90 мм

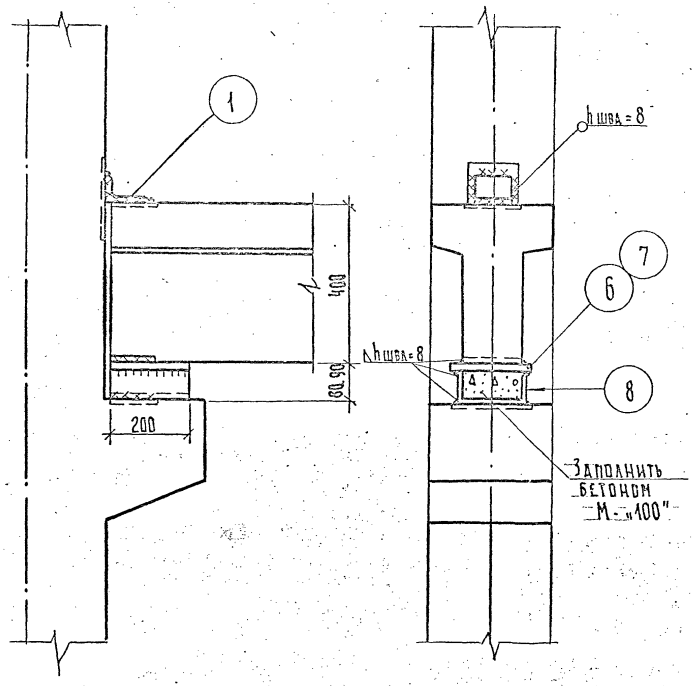

Сталь полосовая — ГОСТ 103-57
Сталь угловая неравнобокая — ГОСТ 8510-72
Швеллеры — ГОСТ 8240-72
Металл в ст 3 КП2 — ГОСТ 380-71*
Детали подъема прогона на 10 ÷ 70 мм см. лист N 6

Спецификация металла

Величина подъема в мм	№№ поз.	Профиль	Длина в мм	Кол-во шт.	Масса в кг: Одного эл-та	Масса в кг: Всех эл-тов	Масса в кг: Общая
10	1	L 100×63×8	100	1	0.99	0.99	3.82
	2	— 10×180	200	1	2.83	2.83	
20	1	L 100×63×8	100	1	0.99	0.99	6.64
	3	— 20×180	200	1	5.65	5.65	
30	1	L 100×63×8	100	1	0.99	0.99	9.47
	2	— 10×180	200	1	2.83	2.83	
	3	— 20×180	200	1	5.65	5.65	
40	1	L 100×63×8	100	1	0.99	0.99	12.29
	3	— 20×180	200	2	5.65	11.30	
50	1	L 100×63×8	100	1	0.99	0.99	5.33
	4	— 4×180	220	1	1.24	1.24	
	5	C 10	180	2	1.55	3.10	
60	1	L 100×63×8	100	1	0.99	0.99	8.52
	2	— 10×180	220	1	3.19	3.19	
	4	— 4×180	220	1	1.24	1.24	
	5	C 10	180	2	1.55	3.10	
70	1	L 100×63×8	100	1	0.99	0.99	11.55
	3	— 20×180	220	1	6.22	6.22	
	4	— 4×180	220	1	1.24	1.24	
	5	C 10	180	2	1.55	3.10	
80	1	L 100×63×8	100	1	0.99	0.99	7.39
	6	— 10×200	200	1	3.14	3.14	
	8	C 18	200	1	3.26	3.26	
90	1	L 100×63×8	100	1	0.99	0.99	10.53
	7	— 20×200	200	1	6.28	6.28	
	8	C 18	200	1	3.26	3.26	

Проектный институт Ленжилпроект
Технический отдел
Гл. инж. инст. — Гл. конструктор — Нач. отдела — Гл. инж. пр.
Савицкий — Сдобников — Рабинович — Кузьменко
Конструировал — Проверил — Копировал
Дерюгина — Хомич

8 Деталь стыка колонн

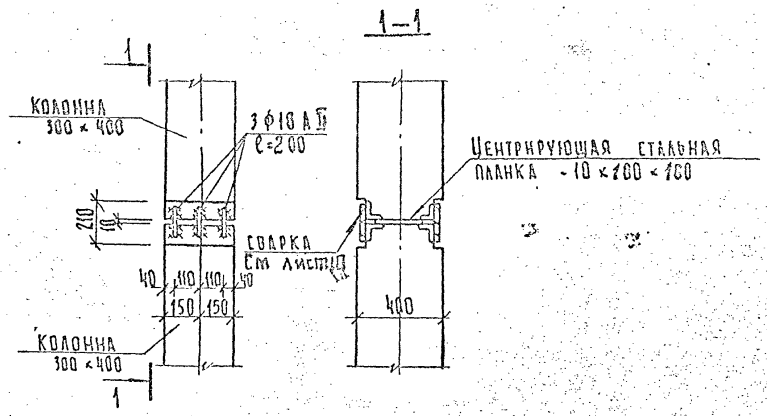

9 Приспособление для крепления колонн при монтаже

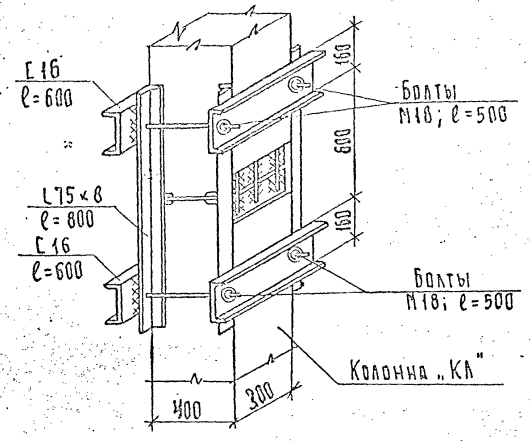

10 Деталь опирания ж. б. прогонов на колонну с металл. консолями

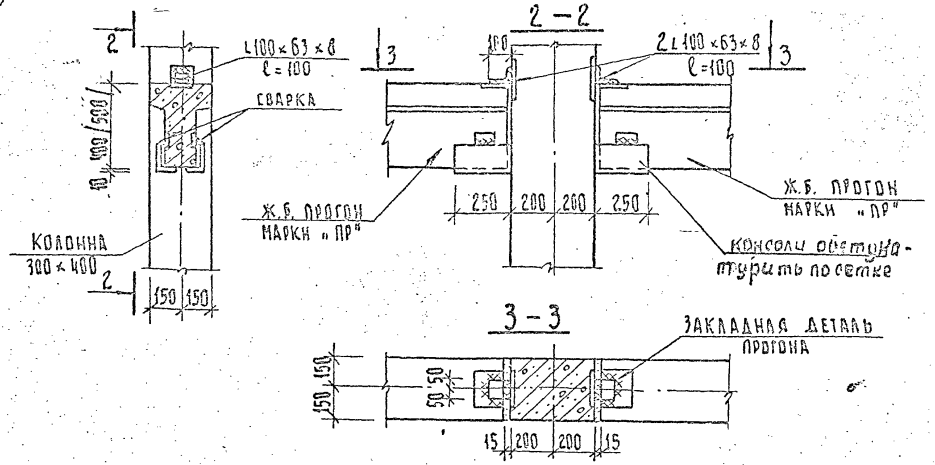

1. Металлические консоли колонн до установки прогона обернуть сеткой и после установки прогона оштукатурить
2. При необходимости поднять отметку прогона относительно консоли, сделать подливку из цементного раствора, о чем должно быть оговорено в проекте

Проектный институт Ленжилпроект	Гл. инж. инст.	Гл. конструктор	Гл. инж. пр.	Технический отдел
	Гл. конструктор	Нач. отдела		
	Гл. инж. пр.	Гл. инж. пр.		
Савицкий	Конструировал	Проверил	Копировал	
Дерюгина	Хонич			

Перекрытия	Монтажные детали колонн	24-НТ-3/75	21/266 1975 Лист №8

Проектный институт Ленжилпроект
Технический отдел
Гл. инж. инст. Савицкий
Гл. конструктор
Нач. отдела
Гл. инж. проекта
Конструировал Дерюгина
Проверил Хомич
Копировал Корбацкая
Сдобников
Баронцов
Кузьменко

Опалубочный чертеж

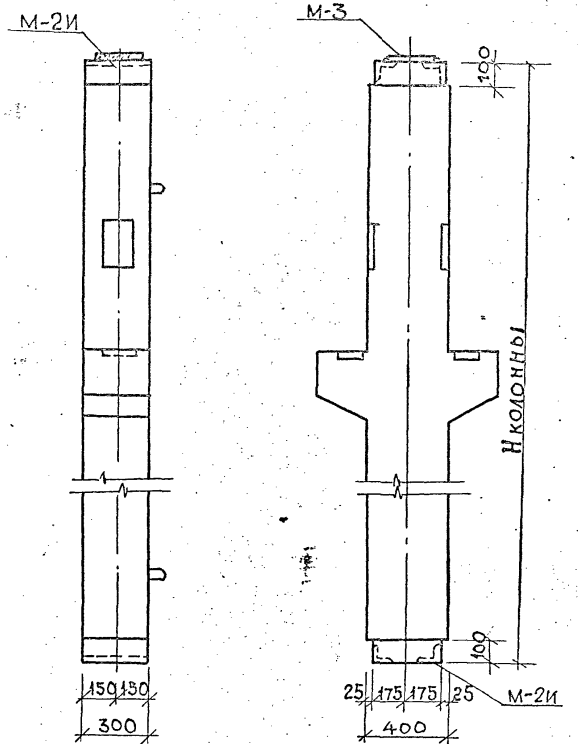

Разрез по колонне

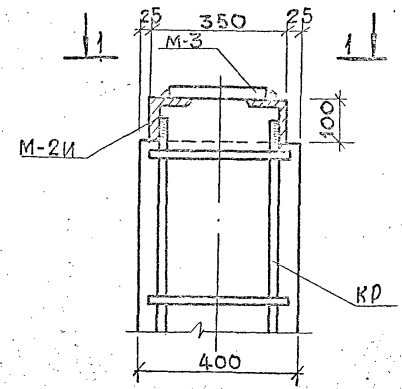

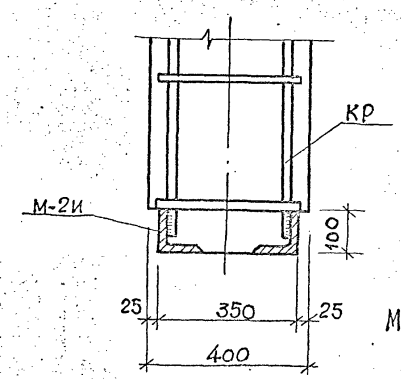

1-1

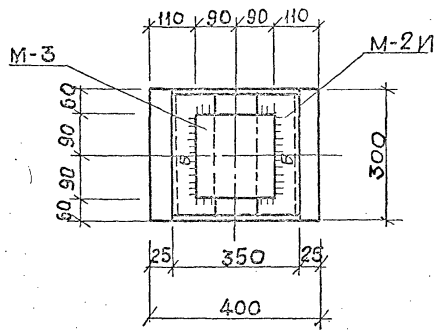

1. Опалубку и армирование колонн см. альбом 1-НТ ин-та „Ленжилпроект"
2. По согласованию с заводом „Стройдеталь" УКР. Закладной элемент М-2 (см. альбом 1-НТ) при изготовлении колонн заменить на М-2И, разработанной на листе №6; М-2И приварить к каркасу колонны „КР"
3. Спецификацию на закладные элементы см. на листе №6.

Деталь стыка колонны

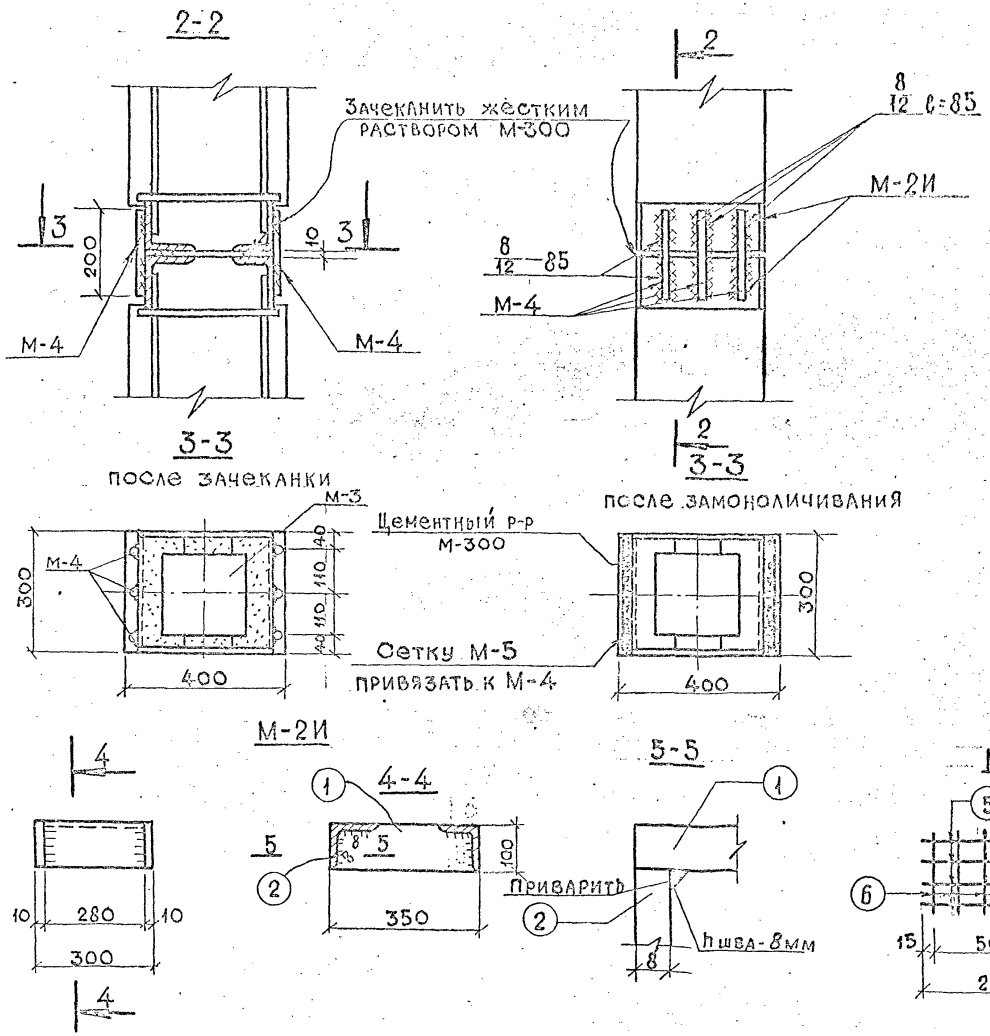

Спецификация стали на один элемент

Марка элем.	N поз.	Профиль	Длина мм	Кол. шт.	Масса в кг
М-2И	1	-100×10	350	2	5,5
	2	∠100×8	280	2	6,8
М-3	3	-180×10	180	1	2,8
М-4	4	⌀18 AII	200	3	1,2
М-5	5	⌀4 BI	280	4	0,1
	6	⌀4 BI	200	6	0,1

Оголовки колонн см. на листе №9

Согласовано:
Объединение „Стройдеталь" УКР
нач. ОТК п/п /Дадыченко/
13.06.75

Подпись верна: /Кузьменко/

Гл. инженер инст	Савицкий	Конструировал	Дерюгина
Гл. конструктор	Сдобников	Проверил	Хомич
Нач. отдела	Воронцов	Копировала	Корвацкая
Гл. инж. проекта	Кузьменко		

роектный институт
енжиапроект
ехнический отдел

Перекрытия | Деталь стыка колонны | 24-НТ-3/75 | 21/275-2 | 1975 | лист №10

Анкеровка настилов с выпускными ребрами во внутренней стене
/Анкеровка при совпадении швов настилов при толщине стены 51-90см/

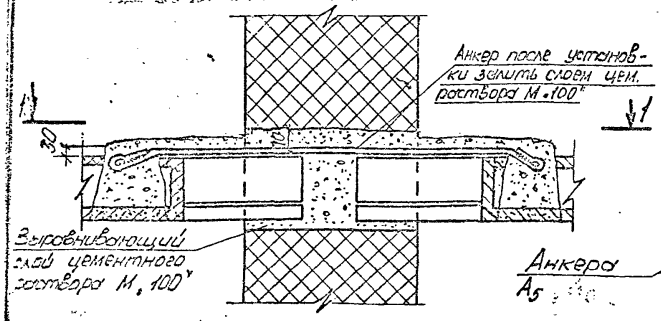

1-1

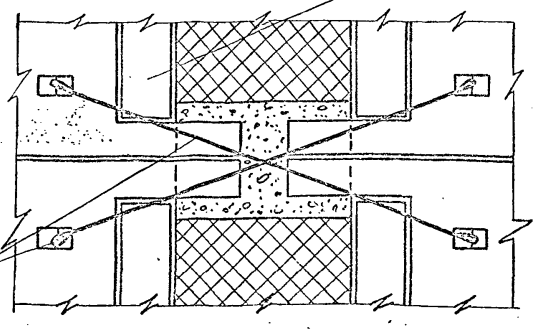

Анкеровка для однопролетных звеньев.

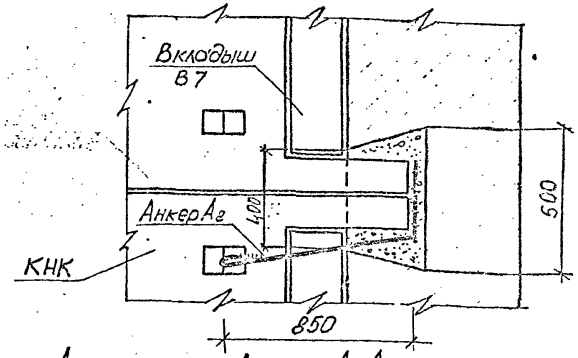

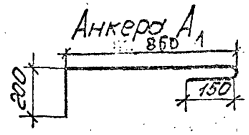

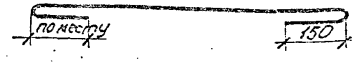

Анкеровка настилов в наружной стене

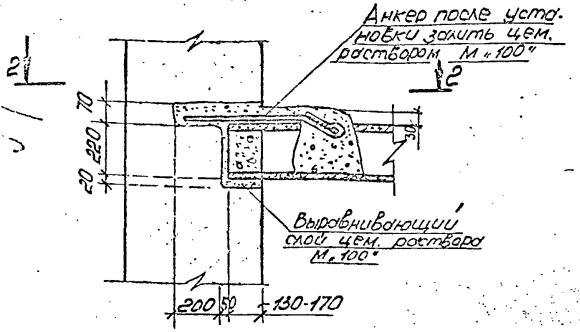

2-2

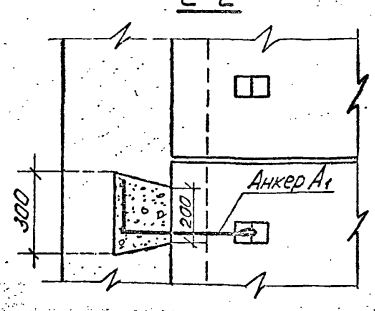

Анкеровка настилов с выпускными ребрами во внутренней стене при несовпадении швов настилов при толщине стены 51-90см

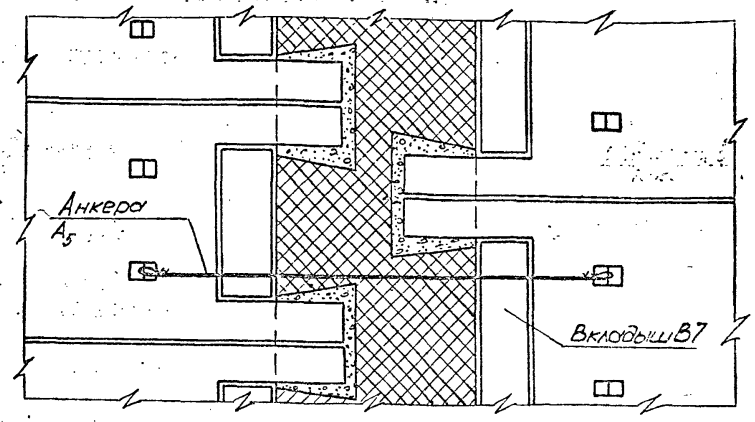

Анкеровка настилов без выпускных ребер во внутренней стене.

Анкеровка при несовпадении швов настилов. в новой кладке

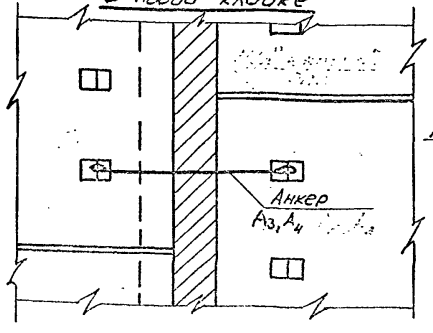

Анкеровка при совпадении швов настилов при толщине стены 38 и 51см в новой кладке.

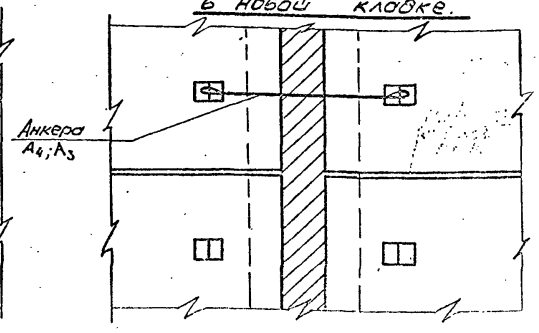

ГИП	Кузьмина		
Нач.отд.	Петерников		
Констр.	Ашнер		
Инж.-эл.	Шишкина		01.05
Инж.-сан.			

2.140-кр-3.011

Детали анкеровки настилов.

Стадия	Лист	Листов
Р	1	2

Институт Ленпромпроект

Инв.№ подл. | Подпись и дата | Взам.инв.№ | Инв.№ дубл. | Подпись | Ф.И.О. | Инв.№ подл. | Подпись и дата

Марка	Поз.	Профиль	Длина в мм	Кол.	Масса ед., кг			Примечание
					Поз.	Всех	Всего	
A_1		ф 10 А I	1240	1	0.77	0.77	0.77	
A_2		ф 10 А I	1830	1	1.13	1.13	1.13	
A_3		ф 10 А I	1200	1	0.74	0.74	0.74	
A_4		ф 10 А I	2400	1	1.48	1.48	1.48	
A_5		ф 10 А I	700	1	0.43	0.43	0.43	

1. Анкера выполнять из горячекатанной круглой стали класса 10 А I ГОСТ 5781-82.
2. Перед установкой металлические изделия должны быть очищены от ржавчины.

Инв. № подл.	Подпись и дата	Взам. инв. №	Согласовано	Ф.И.О.	Подпись
19	10.15		Нач. тех. отд. УКР	Гольдин М.Б.	

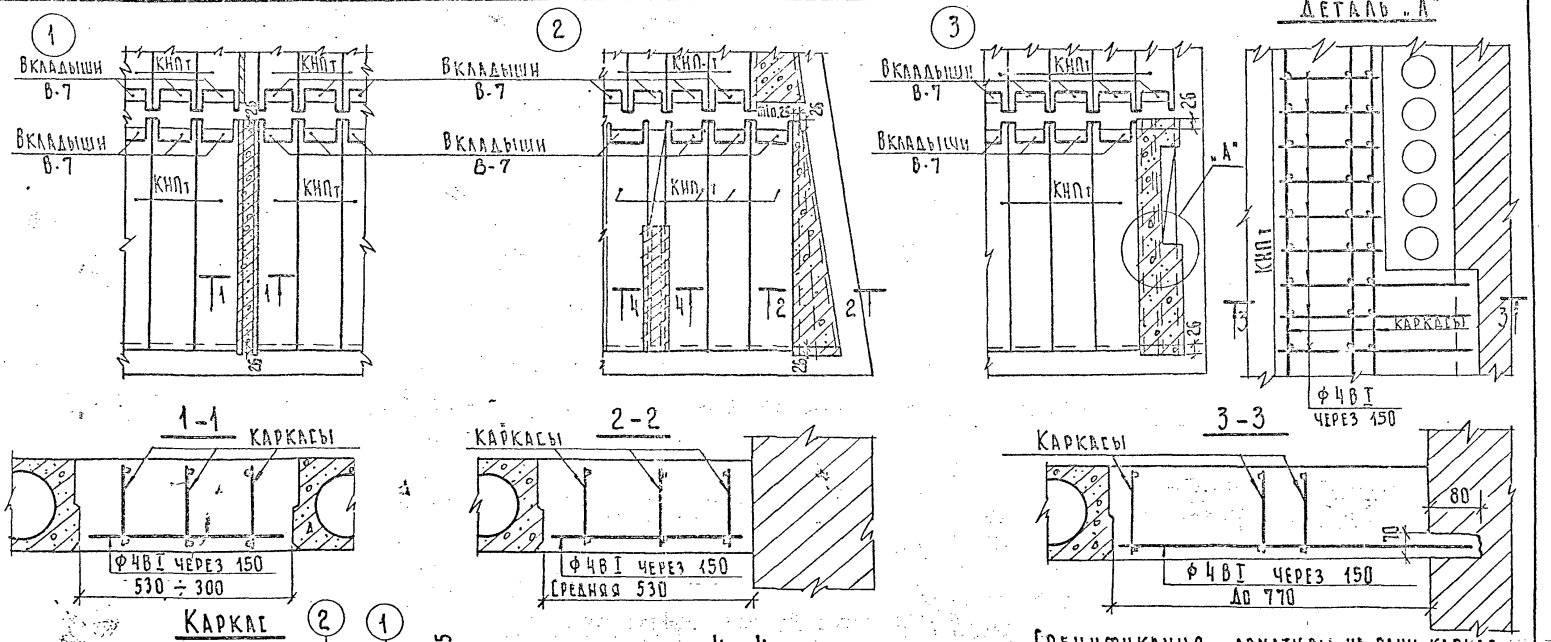

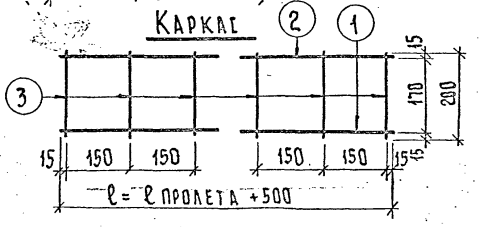

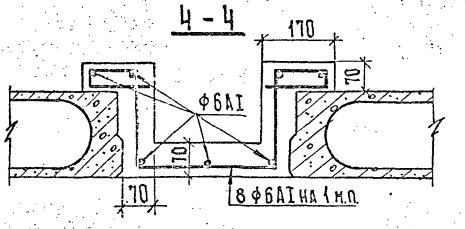

1. При величине монолитного участка от 200 до 300 мм устанавливать два каркаса.
2. Бетон для монолитных участков М - „200"
3. Защитный слой для позиции 1 и 2 - 2 см.

Спецификация арматуры на один каркас

Длина балки	N N поз.	Эскиз	Ф мм	Длина в мм	К-во шт.
282-412	1	2800 - 4100	10 А II	2800 - 4100	1
	2	2800 - 4100	6 А I	2800 - 4100	1
	3	200	6 А I	200	20-27
422-522	1	4200 - 5200	12 А II	4200 - 5200	1
	2	4200 - 5200	6 А I	4200 - 5200	1
	3	200	6 А I	200	27-34
532-622	1	5300 - 6200	14 А II	5300 - 5200	1
	2	5300 - 6200	6 А I	5300 - 6200	1
	3	200	6 А I	200	35-41
632-772	1	6300 - 7700	16 А II	6300 - 7700	1
	2	6300 - 7700	6 А I	6300 - 7700	1
	3	200	6 А I	200	42-51

Проектный институт Ленжилпроект
Технический отдел
Гл. инж. инст. — Гл. конструкт. — Нач. отдела — Гл. инж. пр.
Савицкий — Сдобников — Рабинович — Кузьменко
Конструировал — Проверил — Копировал
Дерюгина — Хомич

Общий вид основания под колонну.

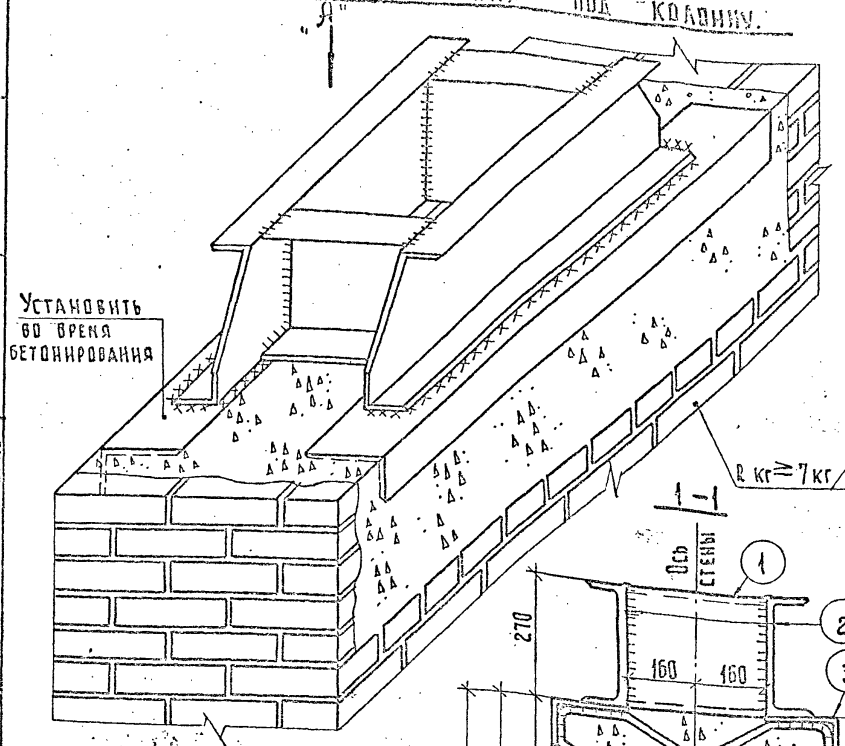

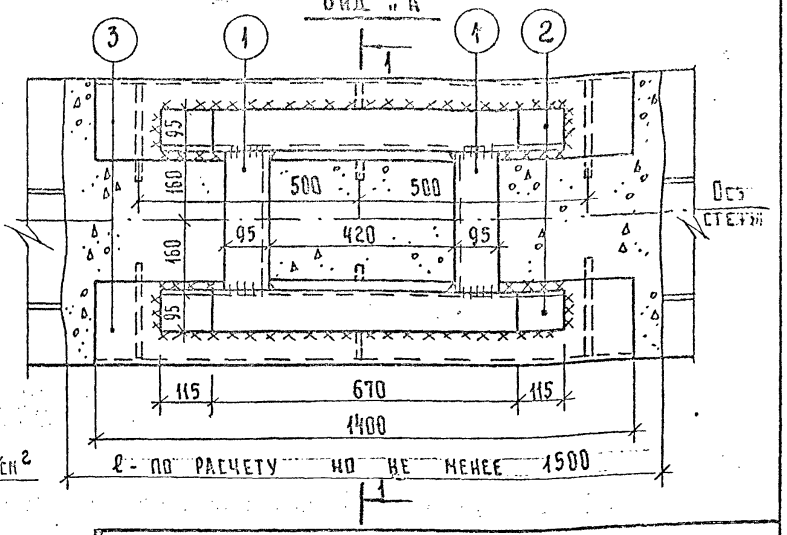

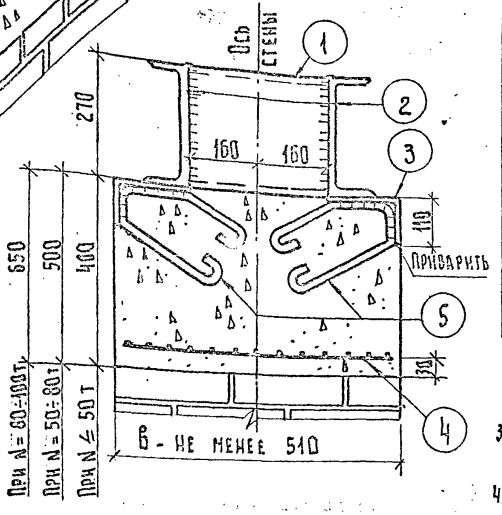

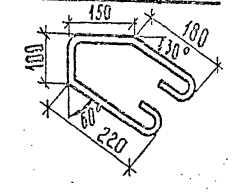

Спецификация металла

Наименование	№№ поз.	Профиль	Длина мм	Кол-во шт.	Масса в кг одной поз.	Масса в кг всех поз.
Основание под колонну /башмак/	1	[27	320	2	8.9	17.8
	2	[27	900	2	25.0	50.0
Опорные уголки	3	∟160×110×10	1400	2	31.1	62.2
Арматурная сетка	4	⌀5 В I	по месту	1	с ячейками 50×50 мм	
Закладные детали	5	⌀12 А I	100	6	0.61	3.66

1. Основание под колонну, ставить по оси стены
2. Перед установкой башмака на стену, произвести тщательное обследование существующей стены с целью определения ее несущей способности и технического состояния. При необходимости вызвать представителя ни-та "Ленжилпроект"
3. Под опорные уголки сделать бетонное основание из бетона М - 200" армированное сеткой ⌀5 В I с ячейками 50×50 мм.
4. Площадь бетонного основания принимается из условия $\frac{N}{B \cdot \ell} \leq R_{кл}$ прочности кирпичной кладки /существующей/
5. При толщине стены более 64 см. ширину бетонного основания принимать 64 см.
6. Все швы варить электродом Э42-8 ГОСТ 9467-60 Взамен 21/226

Проектный институт АЛЕНЖИЛПРОЕКТ	Гл. инж. инст.	Савчукий	Деревянко
	Гл. конструктор	Садовников	Хонин
	Нач. отдела	Рабинович	
Технический отдел	Гл. инж. пр.	Кузьменко	
	Конструировал		
	Проверил		

Перекрытия

Основание под колонну, устанавливаемую вдоль стены.

21-НТ-3/75	21/270	
	1975 г	Лист №3

Проектный институт „ЛЕНЖИЛПРОЕКТ"
Технический отдел

Гл. инж. ин-та	Савицкий	Конструировал	Дерюгина
Гл. конструктор	Сдобников	Проверил	Хомич
Нач. отдела	Воронцов	Копировала	Корвацкая
Гл. инж. пр.	Кузьменко		

Общий вид основания под колонну

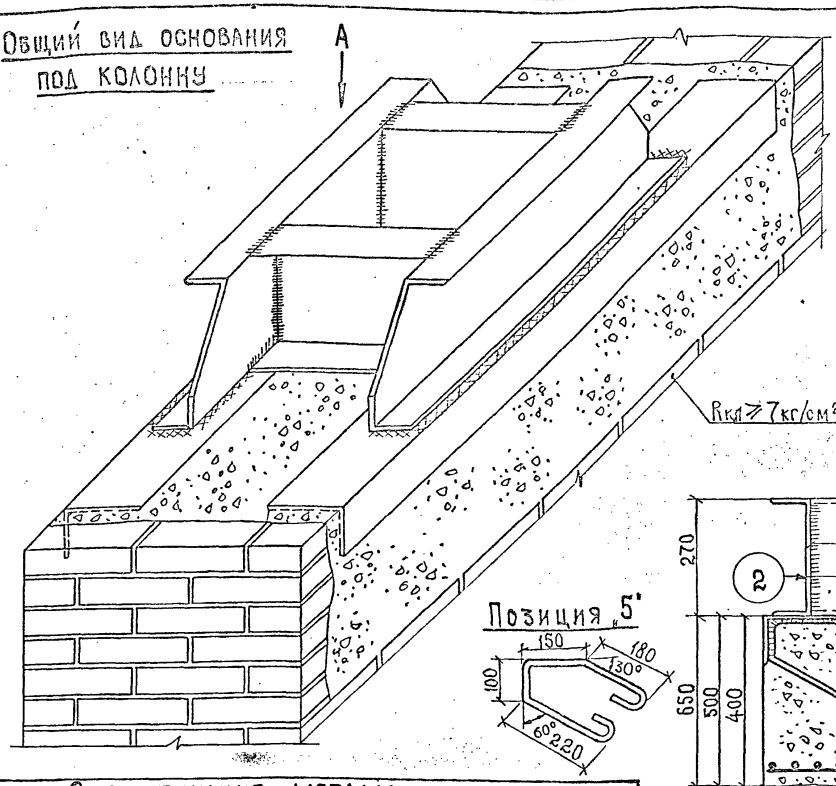

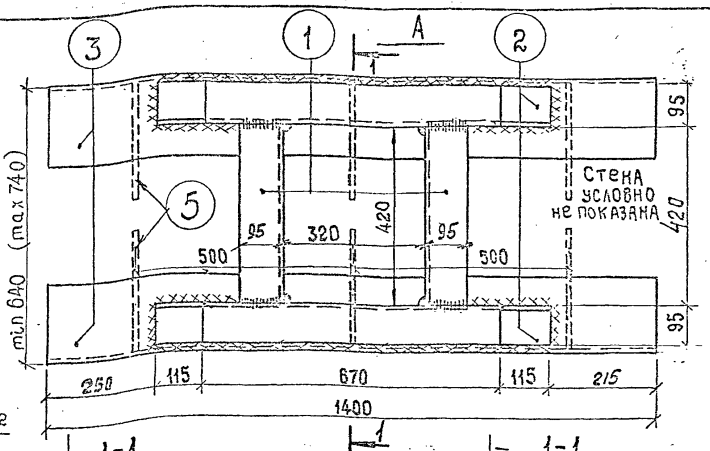

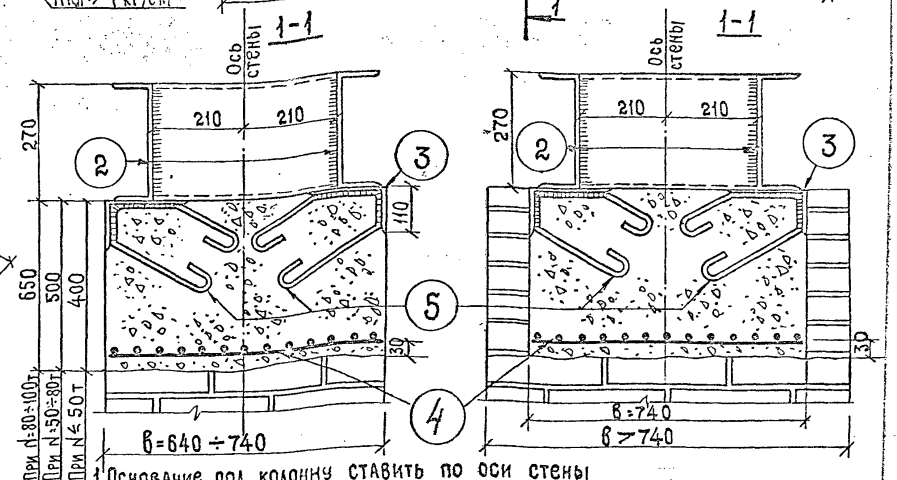

Спецификация металла

Наименование	NN поз.	Профиль	Длина мм	Кол-во шт	Масса в кг. Одной поз.	Масса в кг. Всех поз.
Основание под колонну (башмак)	1	[27	420	2	11,6	23.2
	2	[27	900	2	25.0	50.0
Опорные уголки	3	L180×110×10	1400	2	31.1	62.2
Арматурная сетка	4	⌀5ВI	по месту	1	с ячейками 50×50 мм	
Закладные детали	5	⌀12АI	700	6	0.61	3.66

1. Основание под колонну ставить по оси стены
2. Перед установкой башмака на стену произвести тщательное обследование существующей стены с целью определения ее несущей способности и технического состояния. При необходимости вызвать представителя института „Ленжилпроект".
3. Под опорные уголки сделать основание из бетона М-200", армированное сеткой ⌀5ВI с ячейками 50×50 мм.
4. Площадь бетонного основания принимается из условия прочности кирпичной кладки (существующей) $\frac{N}{в \cdot l} \leq R_{кл}$.
5. При толщине стены больше 740 мм, решение по облицовке железобетонного пояса должно оговариваться в проекте.
6. Все швы варить электродом Э42 ГОСТ 9467-60

Взамен 21/227

Перекрытия

Основание под колонну устанавливаемую поперек стены

24-НТ-3/15 | 21/279 | 1975 | Лист 114

Пол паркетный или дощатый

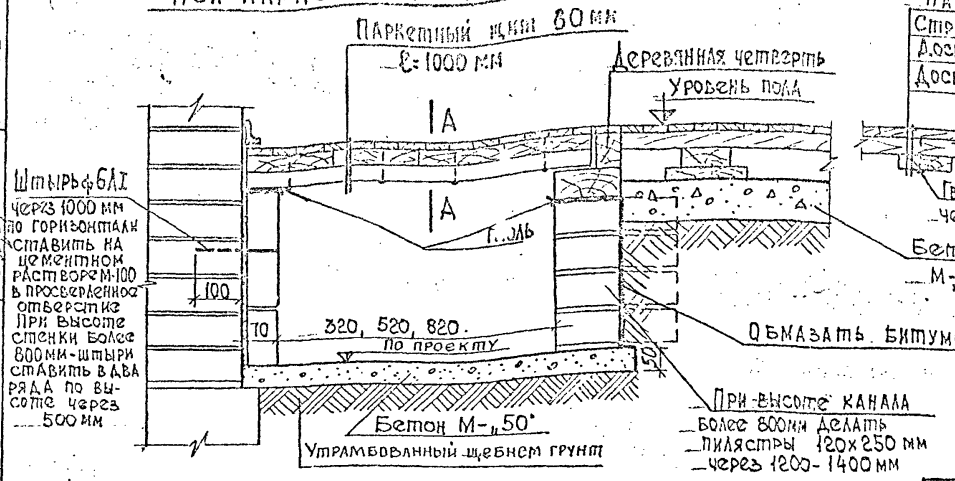

А–А



Пол мозаичный или из металлических плиток

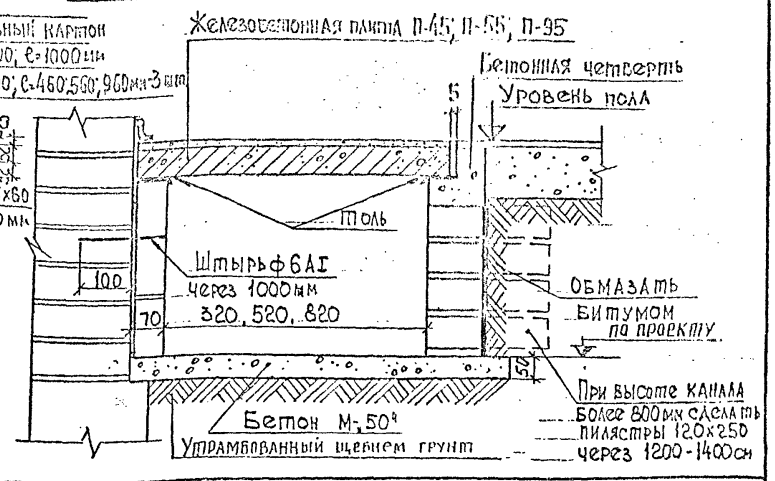

Деревянная четверть

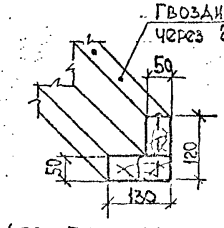

Сборная бетонная четверть ℓ=1100 мм

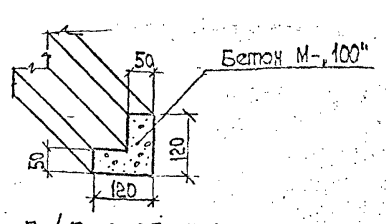

Железобетонные плиты П-45, П-65, П-95

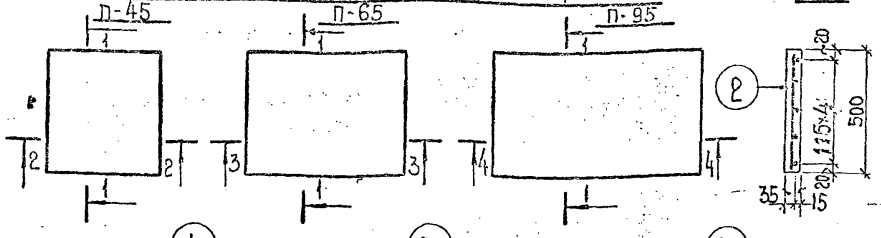

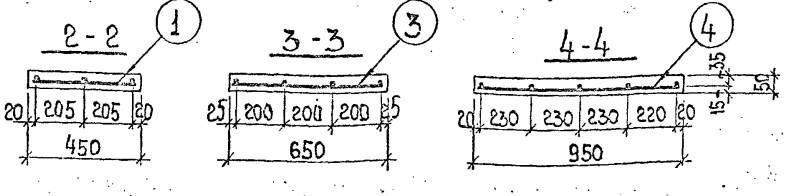

Спецификация арматуры на одну плиту

Марка плиты	Сетка	№ поз.	Эскиз	ф мм	Длина в мм	К-во стержн.	Общая длина в м.
П-45	С-1 шт. 1	1	430	4 AI	430	5	2.15
		2	480	4 AI	480	3	1.44
П-65	С-1 шт. 1	3	630	4 AI	630	5	3.15
		2	480	4 AI	480	4	1.92
П-95	С-1 шт. 1	4	930	4 AI	930	5	4.65
		2	480	4 AI	480	5	2.40

Основные показатели на одну плиту

Марка плиты	Масса элемента в кг.	Размеры в мм			Расход материала		Содержание стали в м³ бетона	Марка бетона
		Длина	Ширина	Высота	Бетон в м³	Сталь в кг.		
П-45	27.5	450	500	50	0.011	0.35	33	200
П-65	40.0	650	500	50	0.016	0.50	31	200
П-95	60.0	950	500	50	0.024	0.70	29	200

1. По данному чертежу
2. Устройство каналов выполнять только при отсутствии грунтовых вод в районе канала.
3. Стенки и пилястры выполнять из кирпича М-„75" ГОСТ 530-71 на растворе М-„25"
4. Если канал не примыкает к стене ограждающие стенки выполнять одинаковыми - толщиной в полкирпича.
5. Сварные сетки выполнять в соответствии с СНиП III-В 1-70.
6. Кирпичные стенки приямков, соприкасающиеся с грунтом, обмазать горячим битумом за 2 раза.

Взамен 18/204

Проектный институт „Ленжилпроект"
Технический отдел
Гл. инж. инст. — Дерюгина
Гл. конструктор — Хомич
Нач. отдела — Согласовано:
Гл. инж. пр. — Лобков
Конструировал — Савицкий
Проверил — Сдобников
Согласовано: — Воронцов
Гл. санинженер ин-та — Кузьменко

Перекрытия.

Подпольные каналы для трубопроводов и железобетонные плиты П-45, П-65, П-95.

24-НТ-3/75 | 18/205 | 1975 г. | Лист 15

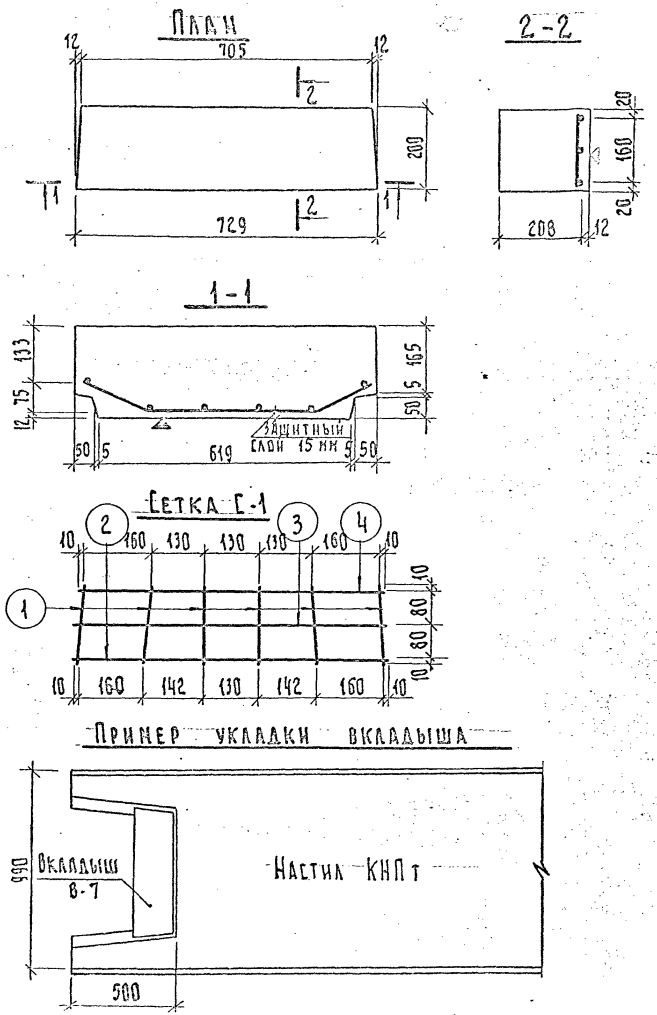

Спецификация арматуры на один вкладыш

Марка элемента	Марка и к-во сеток	№№ поз.	Эскиз	Ф мм	Длина мм	К-во шт. в одн. сетке	К-во шт. в одн. эл-т	Общая длина в м
В-7	С-1 шт. 1	1	180	4ВI	180	6	6	1.08
		2	170 414 170	4ВI	754	1	1	0.75
		3	170 402 170	4ВI	742	1	1	0.7[illegible]
		4	170 390 170	4ВI	730	1	1	0.7[illegible]

Основные показатели на один вкладыш

Марка элемента	Масса в кг при γ=600 кг/м³ керамзита	Размеры в мм: Длина	Размеры в мм: Ширина	Размеры в мм: Высота	Марка керамзита кг/м³	Объем керамзитобетона м³	Масса стали в кг	Кол-во стали на м³ керамзитобетона
В-7	18.3	200	729	220	600	0.0305	0.33	11

Примечания

1. Вкладыш укладывать на цементном растворе М-100".
2. Сварную сетку выполнять из холоднотянутой проволоки ГОСТ 2590-71 в соответствии с СН и П III В. 1-70
3. Плоскость отмеченная Δ должна быть гладкой подготовленной под шпаклевку.
4. Вкладыши делать из керамзитобетона М-200"

Проектный институт Ленжилпроект	Гл. инж. инст.	Савицкий	Конструировал	Дерюгина
	Гл. конструктор	Слобников	Проверил	Хомич
	Нач. отдел	Рабинович	Копировала	
	Гл. инж. пр.	Кузьменко		
Технический отдел				

Перекрытия | Вкладыш В-7 Опалубочный чертеж и армирование | 24-НТ-3/75 | В-7 | 1975 | Лист

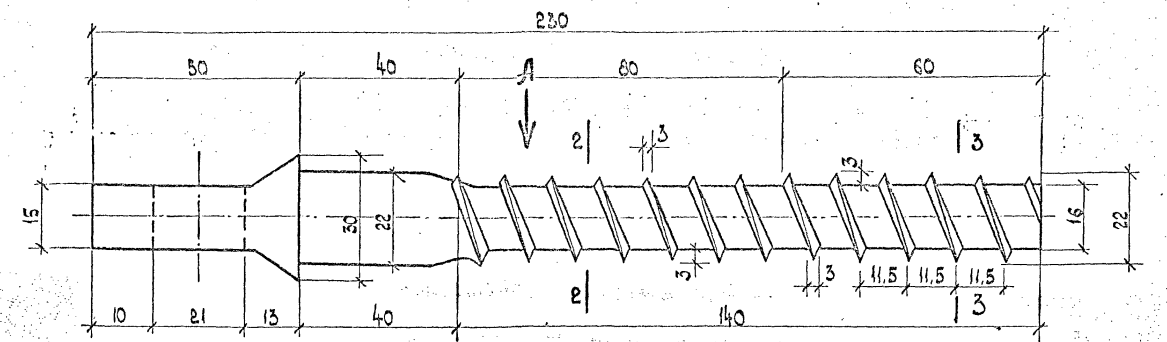

Вид А

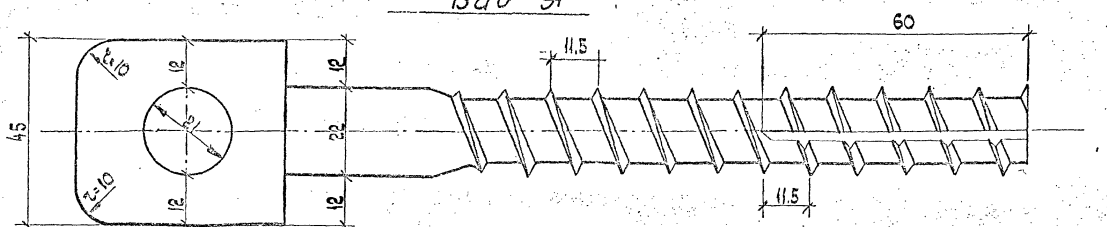

2-2



3-3

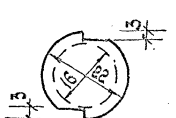

Примечания.

Анкер изготовляется из путевого шурупа ГОСТ-809-71 путём изменения конфигурации головки кузнечным способом.

Проектный институт „ЛЕНЖИЛПРОЕКТ"	Гл. инж. инст.	Савицкий	Конструировал	Дерюгина
	Гл. конструктор	Сдобников	Проверил	Хомич
	Нач. отдела	Рабинович	Копировал	
Технический отдел	Гл. инж. пр.	Кузьменко		

Перекрытия	Анкер	24-НТ-3/75	М-11 1975г	Лист 13

Однопролетное здание

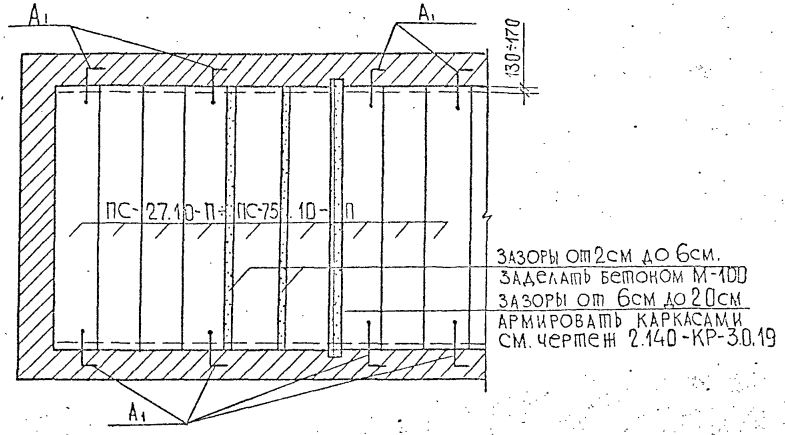

Двухпролетное здание

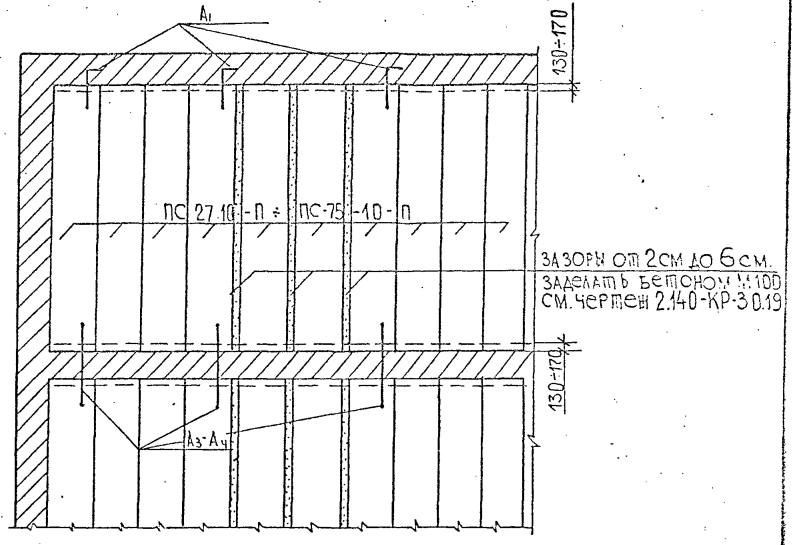

1. Зазоры между керамзитобетонными настилами (≤5.0) должны быть очищены от пыли и заделаны цементным раствором М,100' (см. сеч. 3-3 лист 2)
2. Глубина пробиваемой борозды не должна превышать 18см.
3. Монолитные участки и зазоры между настилами армировать и бетонировать по деталям и узлам черт. 2.140-КР-3.019
4. Анкера располагать через 4-5 метров
5. Анкера и анкеровку настилов см. чертежи 2.140-КР-3.011 (лист 1 и 2) А1; А3; А4.
6. Данный лист см. совместно с листами 2.140-КР-3.019

				2. 140-КР-3.0.18			
Гл.констр	Кузьменко			Схемы чердачного перекрытия из керамзитобетонных панелей	Стадия	Лист	Листо
Гл.спец	Винер				Р	1	1
Вед.инж	Рекуть		12.85		институт ЛЕНЖИЛПРОЕ		
Техник	Розанова						
Н.контр	Винер						

Инв. № подл.	Подпись и дата	Взам. инв. №	Инв. № подл.	Отдела УКР	Гольдин
	25.06.86				

Дешкиловский 2.0111-120-13.10.86.

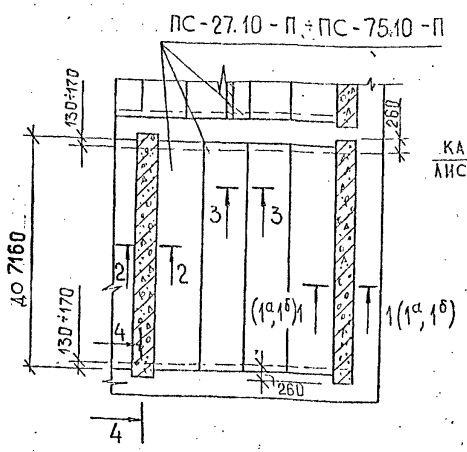

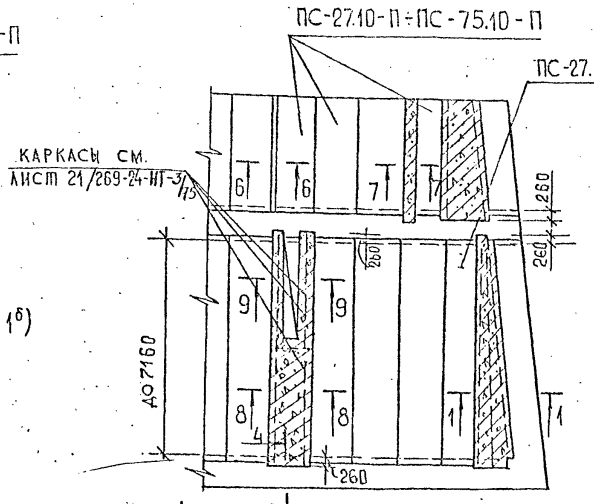

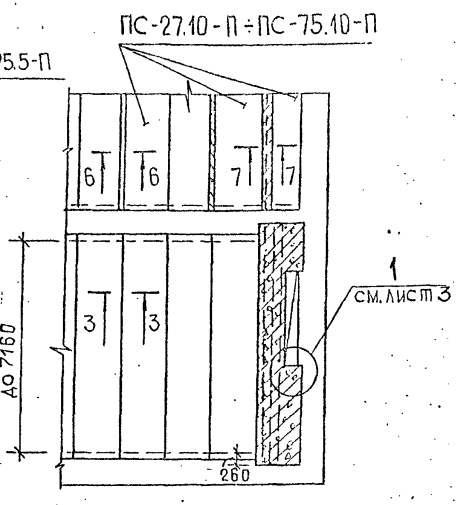

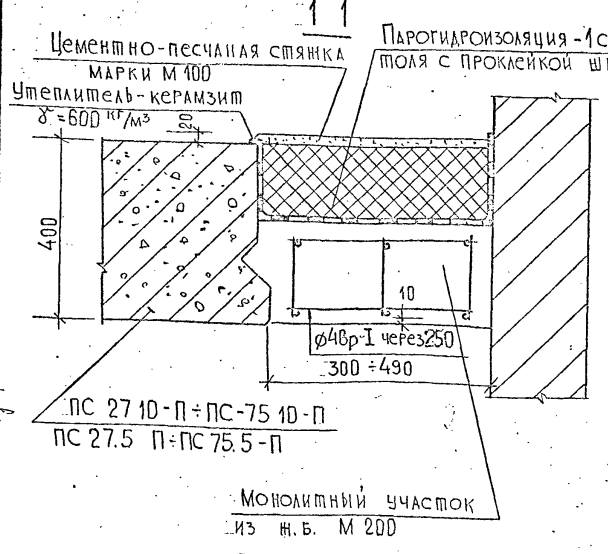

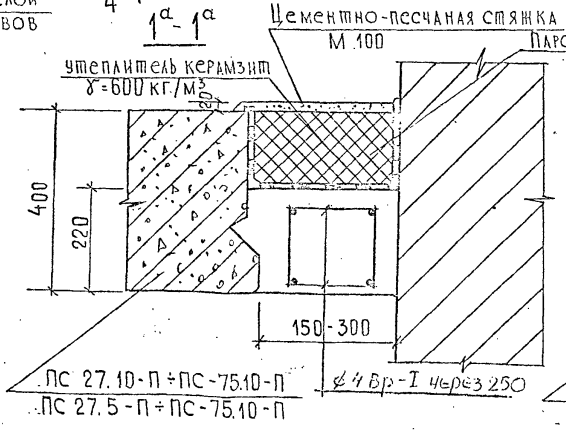

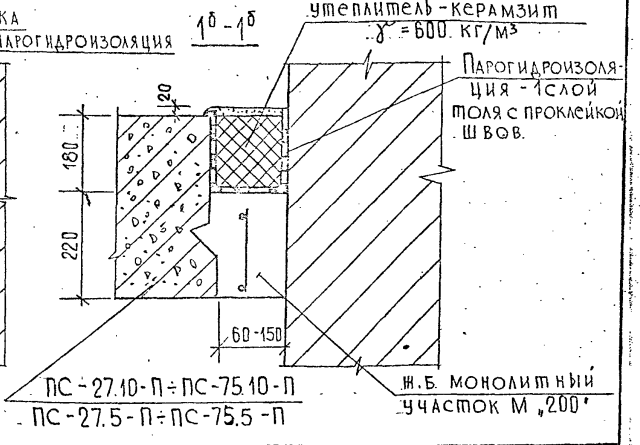

1. Разрезы 2-2; 3-3, 4-4, и узел 1 см. лист 2
2. Разрезы 6-6, 7-7, 8-8 и 9-9 см. лист 3

ГАконстр	Кузьменко		
Гл.спец.	Винер		
Вед.инж	Рекуть		25.12.85
Техник	Мамаева		
Нконтр.	Винер		

2.140.-КР-3.0.19

Детали чердачного перекрытия из керамзитобетонных панелей

Стадия	Лист	Листов
Р	1	3

институт ЛЕННИИЛПРОЕКТ

ОТДЕЛА УКР ТОЛЬДИНА

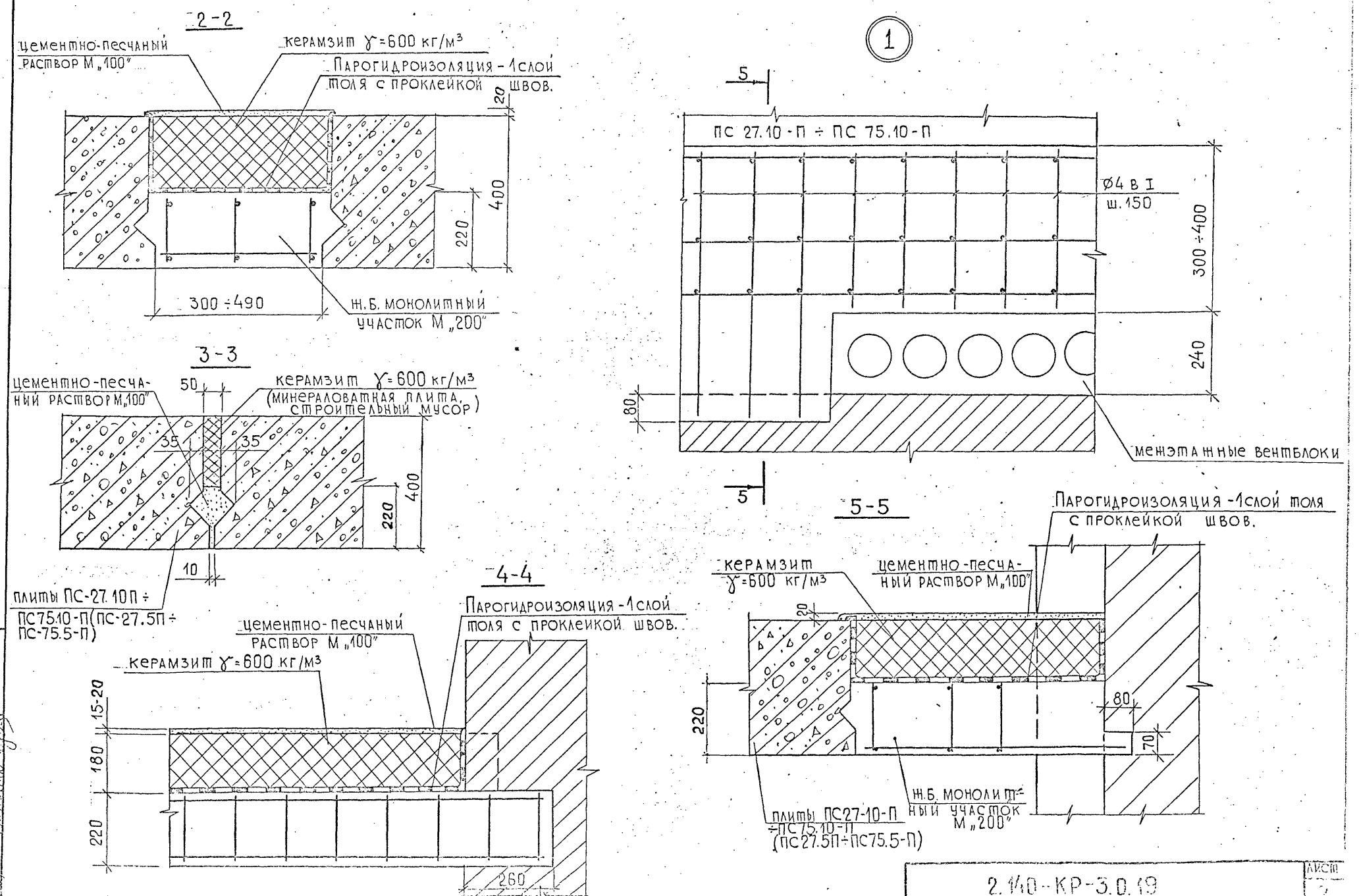

Подпись и дата	Взам. инв. №
25.06.86	

2.140-КР-3.0.19

Лист 2

6-6

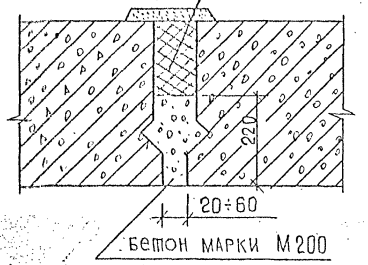

8-8

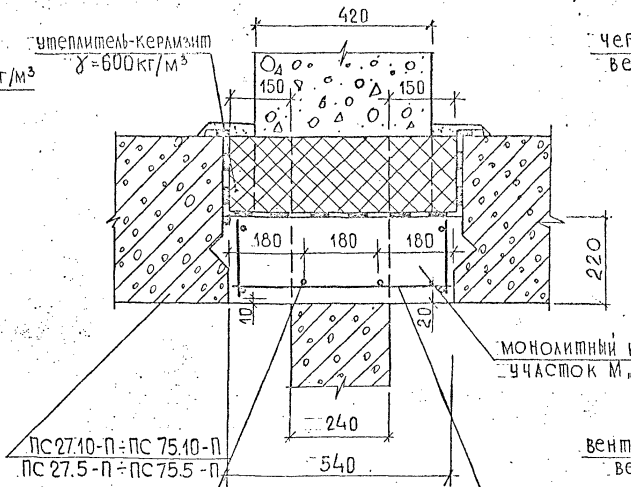

9-9

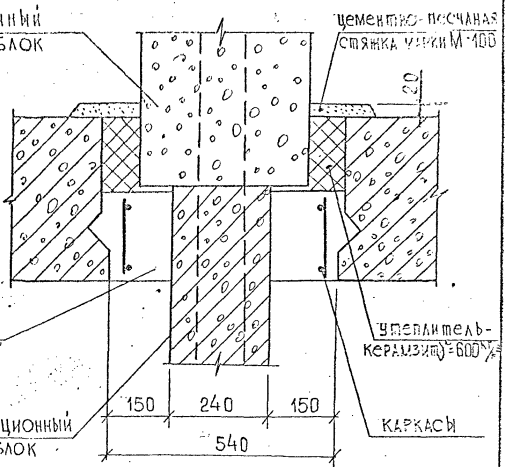

7-7

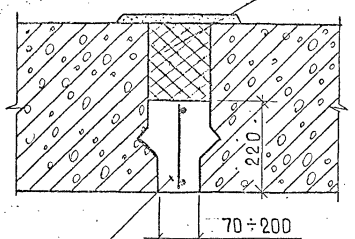

Вариант утепления монолитного железобетонного участка

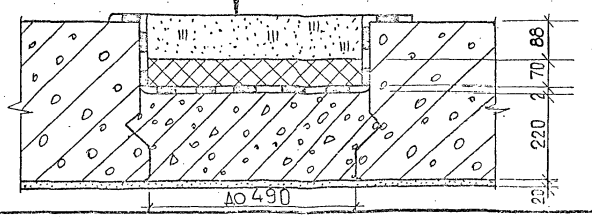

gost.e-ecolog.ru