ТИПОВЫЕ КОНСТРУКЦИИ, ИЗДЕЛИЯ
И УЗЛЫ ЗДАНИЙ И СООРУЖЕНИЙ

СЕРИЯ 7.906.9-2

ТЕПЛОВАЯ ИЗОЛЯЦИЯ ТРУБОПРОВОДОВ С ОТРИЦАТЕЛЬНЫМИ ТЕМПЕРАТУРАМИ

ВЫПУСК 2

ТЕПЛОИЗОЛЯЦИОННЫЕ КОНСТРУКЦИИ АРМАТУРЫ
РАБОЧИЕ ЧЕРТЕЖИ

21824-04
Цена 6-04

gost.e-ecolog.ru

ТИПОВЫЕ КОНСТРУКЦИИ, ИЗДЕЛИЯ
И УЗЛЫ ЗДАНИЙ И СООРУЖЕНИЙ

СЕРИЯ 2906.9-2

ТЕПЛОВАЯ ИЗОЛЯЦИЯ ТРУБОПРОВОДОВ С ОТРИЦАТЕЛЬНЫМИ ТЕМПЕРАТУРАМИ

ВЫПУСК 2

ТЕПЛОИЗОЛЯЦИОННЫЕ КОНСТРУКЦИИ АРМАТУРЫ

РАБОЧИЕ ЧЕРТЕЖИ

РАЗРАБОТАНЫ
ВНИПИТеплопроектом

ГЛАВНЫЙ ИНЖЕНЕР ИНСТИТУТА С. В. БОЛЬШАКОВ
ГЛАВНЫЙ ИНЖЕНЕР ПРОЕКТА С. Я. САВРАНСКАЯ

УТВЕРЖДЕНЫ И ВВЕДЕНЫ В ДЕЙСТВИЕ
МИНМОНТАЖСПЕЦСТРОЕМ СССР С 01.03.87
ПРОТОКОЛОМ ЦТ 08.08-86

Обозначение	Наименование	Стр.
	Титульный лист	1
7.906.9-2.2-00С	Содержание	2,3
7.906.9-2.2-00ТО	Техническое описание	4,5
7.906.9-2.2-01	Тепловая изоляция фланцевого соединения Ду 15-1400мм. Съемная	6-14
7.906.9-2.2-02	Тепловая изоляция фланцевого соединения Ду 15-1400мм. Несъемная	15
7.906.9-2.2-03	Элемент кожуха	16-21
7.906.9-2.2-04	Тепловая изоляция арматуры муфтовой несоосной Ду 10-20мм. Съемная	22,23
7.906.9-2.2-05	Тепловая изоляция арматуры муфтовой несоосной Ду 10-20мм. Несъемная	24,25
7.906.9-2.2-06	Элемент кожуха	26,27
7.906.9-2.2-07	Тепловая изоляция арматуры муфтовой угловой Ду 10-25мм. Съемная	28,29
7.906.9-2.2-08	Тепловая изоляция арматуры муфтовой угловой Ду 10-25мм. Несъемная	30,31

Продолжение

Обозначение	Наименование	Стр.
7.906.9-2.2-09	Тепловая изоляция арматуры Ду 20-50мм. Съемная	32-34
7.906.9-2.2-10	Тепловая изоляция арматуры Ду 20-50мм. Несъемная	35-37
7.906.9-2.2-11	Элемент кожуха	38,39
7.906.9-2.2-12	Тепловая изоляция арматуры Ду 80-600мм. Съемная	40-48
7.906.9-2.2-13	Тепловая изоляция арматуры Ду 80-600мм. Несъемная	49-57
7.906.9-2.2-14	Элемент кожуха	58-66
7.906.9-2.2-15	Тепловая изоляция арматуры несоосной Ду 25-200мм. Съемная	67-72
7.906.9-2.2-16	Тепловая изоляция арматуры несоосной Ду 25-200мм. Несъемная	73-78
7.906.9-2.2-17	Элемент кожуха	79-84

Т.П. 7.906.9-2; 82

Взам. инв. № | Подпись и дата | Инв. № подл.

ГИП	Савранская		07.08.85
Н.контр	Коржихина		07.08.85
Нач.отд	Дибровенко		07.08.85
Рук.гр.	Сидорова		07.08.85
Инж.	Покровская		07.08.85

7.906.9-2.2-00С

Содержание

Стадия	Лист	Листов
Р	1	2

ВНИПИ ТЕПЛОПРОЕКТ

Формат А3

Продолжение

Обозначение	Наименование	Стр.
7.906.9-2.2-18	Элемент кожуха	85
7.906.9-2.2-19	Тепловая изоляция арматуры угловой Ду 15-200мм. Съемная	86-93
7.906.9-2.2-20	Тепловая изоляция арматуры угловой Ду 15-200мм. Несъемная	94-101
7.906.9-2.2-21	Элемент кожуха	102-109
7.906.9-2.2-22	Тепловая изоляция арматуры Ду 80-250мм полуфутлярами	110-115
7.906.9-2.2-23	Полуфутляр тип I, II	116-118
7.906.9-2.2-24	Полуфутляр тип III, IV	119-121
7.906.9-2.2-25	Полукожух тип I	122-127
7.906.9-2.2-26	Полукожух тип II	128-133
7.906.9-2.2-27	Полукожух тип III	134-139
7.906.9-2.2-28	Полукожух тип IV	140-145

Продолжение

Обозначение	Наименование	Стр.
7.906.9-2.2-29	Матрац	146,147
7.906.9-2.2-30	Матрац в пленке	148
7.906.9-2.2-31	Бандаж с пряжкой	149-154
7.906.9-2.2-32	Бандаж с замком	155,156
7.906.9-2.2-33	Отделка торца изоляции	157

ТП 7.906.9-2; 6.

Н10716

Инв.№ подл. | Подпись и дата | Взам. инв.№

В настоящем выпуске 2 типовых рабочих чертежей предусмотрено два вида конструкций тепловой изоляции арматуры (вентилей, задвижек, клапанов): несъемная и съемная.

Несъемная конструкция изоляции арматуры рекомендуется только в том случае, когда во время эксплуатации не требуется часто осматривать фланцевые соединения арматуры. Эта конструкция наиболее надежна в эксплуатации. Выполняется она, как правило, теми же материалами, что и изоляционная конструкция примыкающего трубопровода за исключением покровного слоя, который выполняется в основном из металлического листа. Применение рулонных материалов для покровного слоя допускается при изоляции муфтовой арматуры. Стыки пароизоляционного и покровного слоя, а также места примыкания их к изоляционной конструкции трубопровода должны быть соответственно проклеены или герметизированы.

Съемные конструкции арматуры выполняются в виде матрацев в полиэтиленовой пленке с проклейкой швов лентой с липким слоем и кожухов, либо футлярами из листового металла толщиной 0,8мм с прикрепленными к нему теплоизоляционными материалами мягкими или жесткими. Выбор съемной конструкции изоляции арматуры производят в зависимости от габаритов и конфигурации арматуры. Обязательным является условие, чтобы масса отдельных съемных элементов не превышала 20 кг.

При изоляции матрацами в полиэтиленовой пленке и кожухами, изделия готовят заранее.

Матрацы готовят из мягких теплоизоляционных материалов, затем оборачивают их полиэтиленовой пленкой с проклейкой всех стыков лентой с липким слоем.

Укладывают матрацы в пленке с плотным прижатием к изоляции трубопровода и по возможности к корпусу арматуры, крепят бандажами из ленты стальной упаковочной 0,7×20 или алюминиевой 0,8×20. В этом случае материал ленты должен соответствовать материалу кожуха. Допускается крепить матрацы в пленке кольцами из киперной ленты. Все стыки матрацев и места примыкания их к корпусу арматуры, к изоляции трубопровода должны быть проклеены лентой с липким слоем.

Кожуха из металлического листа уста-

				7.906.9 - 2.2 - 00 ТО		
ГИП	Савранская		7.08.86			
Н.контр.	Коржихина		7.08.86			
Нач.отд.	Дыбровенко		7.08.86	Техническое описание	Стадия: Р	Лист: 1	Листов: 2
Гл.констр.	Савранская		7.08.86		ВНИПИ ТЕПЛОПРОЕКТ	
Ведущ.	Степахина		7.08.86			

навливают поверх матрацев.

Рекомендации по выбору материала кожухов даны в выпуске 0. Толщину листов принимают равной 0,8 мм. Допускается применение листов алюминиевых толщиной 1 мм, а для арматуры с условным диаметром до 100 мм допускается применение листов толщиной 0,7 мм. При покровном слое на трубопроводе из металлических листов материал кожухов должен соответствовать материалу покровного слоя.

При покровном слое из рулонных материалов отделку торца изоляции у фланцевых соединений следует выполнять из того же материала, что и кожух.

Крепление кожухов производят бандажами с пряжками тип I или с замками. Все стыки кожухов и места их соприкосновения с корпусом арматуры и с изоляцией трубопровода должны быть герметизированы мастикой „Бутэпрол - 2М" или другой аналогичной.

Футляры для изоляции арматуры должны быть также изготовлены заранее. Толщина листов в этом случае принимается 0,8 мм. Допускается применять алюминиевые листы толщиной 1 мм. Теплоизоляционные материалы, применяемые в футлярах, могут быть мягкие или жесткие.

Мягкие материалы крепят скобами, сегменты из жестких материалов приклеивают к поверхности металла.

При изготовлении футляров следует обращать особое внимание на то, чтобы все неплотности в них были тщательно герметизированы во избежание подсоса влаги из воздуха в изоляционный слой.

Кожуха для футляров должны быть изготовлены либо с приклепанным угольником (стальным или алюминиевым в зависимости от материала кожуха), либо с двойной отбортовкой стенки.

Болтовое соединение футляров на арматуре производят с герметизацией швов резиновыми прокладками.

Места сопряжения футляра с корпусом арматуры и с изоляцией трубопровода должны быть герметизированы мастикой „Бутэпрол-2М" или другой аналогичной.

Количество материалов в таблицах выпуска дано без учета отходов и потерь при монтаже и транспортировке.

т.п. 7.906 9-2 в.2

Н10716

Инв.№ подл. | Подпись и дата | Взам. инв.№

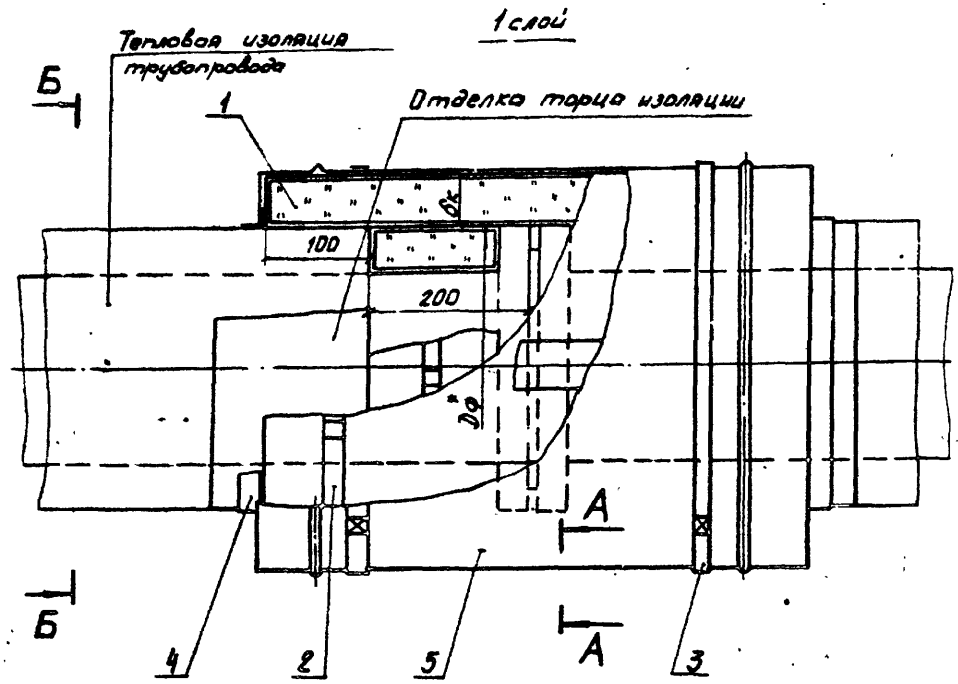

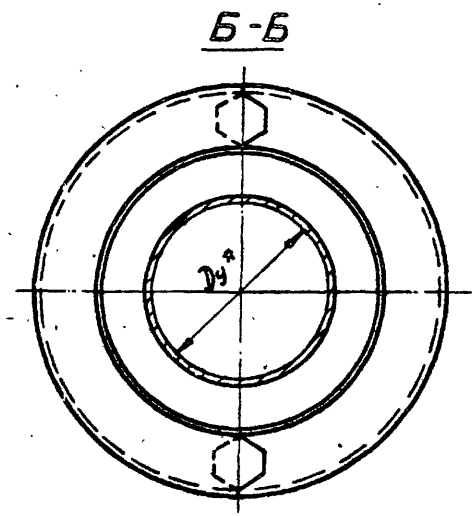

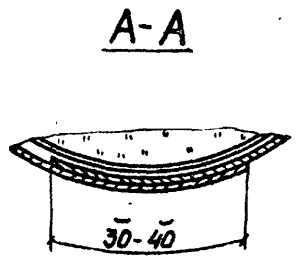

Марка, поз.	Обозначение	Наименование	Кол.	Масса ед., кг	Примечание
1	7.906.9 - 2.2 - 30	Матрац в пленке			
2	7.906.9 - 2.2 - 31	Бандаж с пряжкой			
3	7.906.9 - 2.2 - 32	Бандаж с замком			
4		Лента полиэтиленовая с липким слоем марки А50 ГОСТ 20477-75			
5	7.906.9 - 2.2 - 03	Элемент кожуха			

1. Техническое описание см. 7.906.9 -2.2 - 00 ТО.
2. Количество материалов на теплоизоляцию одного фланцевого соединения см. 7.906.9 - 2.2 - 01, лист 3...9.
3. Стыки матрацев в пленке поз. 1, места примыкания их к теплоизоляции трубопровода и к арматуре тщательно проклеить лентой поз. 4 по каждому слою матрацев в пленке.
4. * Размеры для справок.

ГИП	Савранская	[signature]	07.08.86
Н. контр.	Коржихина	[signature]	07.08.86
Нач. отд.	Либровенко	[signature]	07.08.86
Вед. инж.	Степахина	[signature]	07.08.86
Инж.	Покровская	[signature]	07.08.86

7.906.9 - 2.2 - 01

Тепловая изоляция фланцевого соединения Ду 15 - 1400 мм Съемная

Стадия	Лист	Листов
Р	1	9

ВНИПИ ТЕПЛОПРОЕКТ

Формат А3

Т.П. 7.906.9-2; В2

Н10716

Инв. № подл. | Подпись и дата | Взам. инв. №

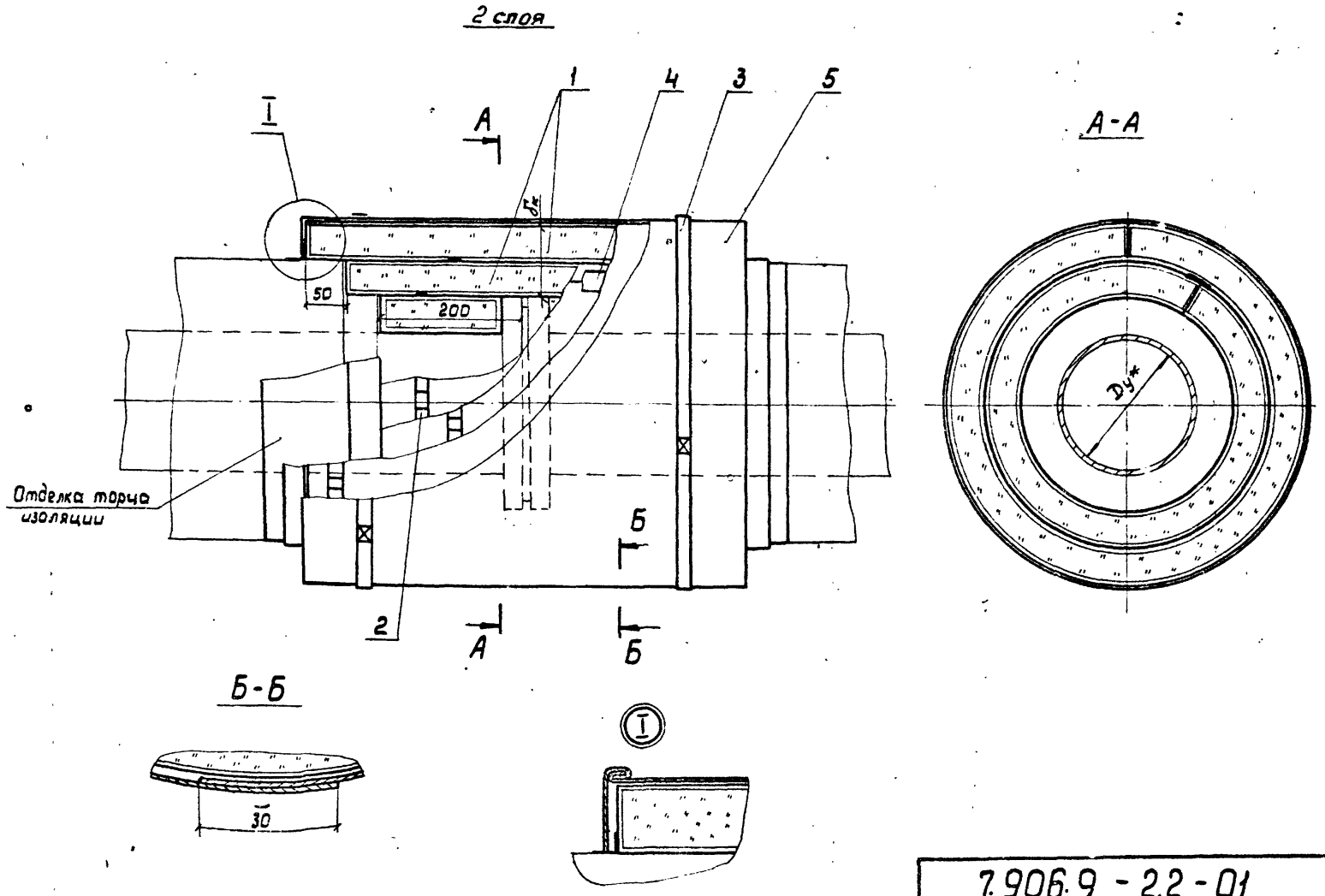

Т.П. 7 906 9-2. 82

Н10716

Инв. № подл.	Подпись и дата	Взам. инв. №

7.906.9 - 2.2 - 01

Лист 2

Формат А3

Количество материалов на теплоизоляцию одного фланцевого соединения

Dy^*, мм	$Dф^*$, мм	$\delta к$, мм	Поз. 1 Кол., $м^3$	Поз. 1 Масса ед., кг	Поз. 2 Кол.	Поз. 2 Масса ед., кг	Поз. 3 Кол.	Поз. 3 Масса ед., кг	Поз. 4 Кол., м	Поз. 4 Масса ед., кг	Поз. 5 Кол.	Поз. 5 Масса ед., кг
15	95	30	0,009	115	6	0,029	—	—	1,2	0,015	2	0,45
		40	0,014			0,031			1,2			0,50
		50	0,019			0,034			1,3			0,56
		60	0,025			0,036			1,3			0,61
		70	0,032			0,040			1,4			0,67
20	105	30	0,009			0,030			1,2			0,48
		40	0,014			0,033			1,3			0,54
		50	0,020			0,036			1,3			0,59
		60	0,026			0,039			1,4			0,64
		70	0,033			0,041			1,4			0,70
25	115	30	0,010			0,030			1,2			0,50
		40	0,015			0,033			1,3			0,56
		50	0,021			0,035			1,4			0,61
		60	0,027			0,038			1,5			0,67
		70	0,034			0,041			1,7			0,72
		80	0,042			0,044			1,8			0,77
		90	0,051			0,046			2,0			0,83
		100	0,060			0,048			2,1			0,88
32	135	30	0,011			0,034			1,3			0,57
		40	0,017			0,037			1,4			0,62
		50	0,023			0,040			1,5			0,68
		60	0,030			0,043			1,6			0,73
		70	0,037			0,045			1,7			0,78
		80	0,045			0,048			1,8			0,84
		90	0,054			0,050			2,0			0,89
		100	0,064			0,054			2,2			0,95

Продолжение

Dy^* мм	$Dф^*$ мм	$\delta к$, мм	Поз. 1 Кол., $м^3$	Поз. 1 Масса ед., кг	Поз. 2 Кол.	Поз. 2 Масса ед., кг	Поз. 3 Кол.	Поз. 3 Масса ед., кг	Поз. 4 Кол., м	Поз. 4 Масса ед., кг	Поз. 5 Кол.	Поз. 5 Масса ед., кг
40	145	30	0,012	115	6	0,036	—	—	1,3	0,015	2	0,59
		40	0,017			0,038			1,4			0,64
		50	0,023			0,041			1,6			0,71
		60	0,031			0,044			1,7			0,76
		70	0,038			0,046			1,8			0,81
		80	0,047			0,050			1,9			0,87
		90	0,056			0,052			2,0			0,92
		100	0,066			0,055			2,2			0,98
		110	0,077		8	0,057			2,3			1,03
		120	0,088			0,060			2,4			1,08
50	160	30	0,013		6	0,038			1,4			0,62
		40	0,018			0,041			1,5			0,68
		50	0,026			0,043			1,6			0,73
		60	0,032			0,046			1,7			0,78
		70	0,040			0,049			1,8			0,84
		80	0,048			0,051			2,0			0,89
		90	0,058			0,054			2,1			0,95
		100	0,068			0,057			2,3			1,01
		110	0,079		8	0,060			2,4			1,06
		120	0,090			0,062			2,6			1,11
		130	0,103			0,065			3,2			1,17
		140	0,116			0,068			3,3			1,22
		150	0,130			0,071			3,4			1,29
		160	0,145			0,074			3,6			1,33
65	180	30	0,014		4	0,040	2	0,130	1,6			0,68
		40	0,020			0,043		0,133	1,7			0,73

Т.П 2906 9-2; 82

Н10716

Взам. инв. №

Подпись и дата

Инв. № подл.

Продолжение

Dу*, мм	Dф*, мм	δк, мм	Поз. 1 Кол., м	Поз. 1 Масса ед., кг	Поз. 2 Кол.	Поз. 2 Масса ед., кг	Поз. 3 Кол.	Поз. 3 Масса ед., кг	Поз. 4 Кол., м	Поз. 4 Масса ед., кг	Поз. 5 Кол.	Поз. 5 Масса ед., кг
65	180	50	0,026	115	4	0,046	2	0,136	1,8	0,015	2	0,78
		60	0,034			0,049		0,139	1,9			0,84
		70	0,042			0,051		0,141	2,0			0,89
		80	0,051			0,054		0,144	2,1			0,95
		90	0,061			0,057		0,147	2,3			1,01
		100	0,072			0,060		0,150	2,4			1,06
		110	0,083		6	0,063		0,153	2,5			1,11
		120	0,095			0,066		0,156	2,6			1,17
		130	0,108			0,069		0,159	3,2			1,22
		140	0,121			0,071		0,161	3,3			1,29
		150	0,136			0,074		0,164	3,4			1,33
		160	0,151			0,077		0,167	3,6			1,39
		170	0,167			0,080		0,170	3,8			1,44
		180	0,183			0,082		0,172	4,0			1,50
80	195	30	0,015		4	0,043		0,133	1,6			0,74
		40	0,021			0,045		0,135	1,7			0,79
		50	0,028			0,048		0,138	1,8			0,85
		60	0,036			0,050		0,140	1,9			0,90
		70	0,045			0,054		0,144	2,0			0,96
		80	0,054			0,056		0,146	2,1			1,01
		90	0,064			0,059		0,149	2,2			1,07
		100	0,075			0,062		0,152	2,4			1,12
		110	0,087		6	0,065		0,155	2,5			1,18
		120	0,100			0,067		0,157	2,6			1,23
		130	0,113			0,070		0,160	3,2			1,29
		140	0,123			0,073		0,163	3,4			1,35

Продолжение

Dу*, мм	Dф*, мм	δк, мм	Поз. 1 Кол., м	Поз. 1 Масса ед., кг	Поз. 2 Кол.	Поз. 2 Масса ед., кг	Поз. 3 Кол.	Поз. 3 Масса ед., кг	Поз. 4 Кол., м	Поз. 4 Масса ед., кг	Поз. 5 Кол.	Поз. 5 Масса ед., кг
80	195	150	0,141	115	6	0,076	2	0,166	3,6	0,015	2	1,40
		160	0,157			0,079		0,169	3,8			1,46
		170	0,173			0,081		0,171	4,0			1,51
		180	0,190			0,085		0,175	4,2			1,56
		190	0,208			0,089		0,179	4,4			1,62
100	215	30	0,016		4	0,045		0,135	1,7			0,79
		40	0,023			0,048		0,138	1,8			0,85
		50	0,030			0,051		0,141	1,9			0,90
		60	0,038			0,054		0,144	2,0			0,96
		70	0,048			0,056		0,146	2,1			1,01
		80	0,057			0,059		0,149	2,2			1,07
		90	0,068			0,061		0,151	2,4			1,12
		100	0,079			0,064		0,154	2,6			1,18
		110	0,091		6	0,067		0,157	2,7			1,23
		120	0,104			0,070		0,160	2,8			1,29
		130	0,118			0,073		0,163	3,4			1,35
		140	0,132			0,076		0,166	3,6			1,40
		150	0,147			0,079		0,169	3,8			1,46
		160	0,163			0,081		0,171	3,9			1,51
		170	0,179			0,084		0,174	4,0			1,56
		180	0,197			0,087		0,177	4,1			1,62
		190	0,215			0,089		0,179	4,3			1,67
		200	0,234			0,092		0,182	4,5			1,82
125	245	40	0,025		4	0,052		0,142	2,0			0,93
		50	0,033			0,055		0,145	2,1			0,99
		60	0,042			0,058		0,148	2,2			1,04

ТП 7.906.9-2.82

Н10716

Инв.№ подл. | Подпись и дата | Взам. инв.№

Продолжение

$D_у^*$, мм	$D_ф^*$, мм	$\delta_к$, мм	Поз. 1 Кол., м	Поз. 1 Масса ед., кг	Поз. 2 Кол.	Поз. 2 Масса ед., кг	Поз. 3 Кол.	Поз. 3 Масса ед., кг	Поз. 4 Кол., м	Поз. 4 Масса ед., кг	Поз. 5 Кол.	Поз. 5 Масса ед., кг
125	245	70	0,051	115	4	0,060	2	0,150	2,4	0,015	2	1,09
		80	0,062			0,063		0,153	2,5			1,15
		90	0,073			0,066		0,156	2,6			1,20
		100	0,085			0,069		0,159	2,8			1,26
		110	0,097		6	0,071		0,161	2,9			1,32
		120	0,111			0,074		0,164	3,0			1,37
		130	0,125			0,077		0,167	3,6			1,42
		140	0,140			0,080		0,170	3,8			1,48
		150	0,155			0,083		0,173	3,9			1,54
		160	0,172			0,086		0,176	4,0			1,60
		170	0,189			0,089		0,179	4,2			1,65
		180	0,207			0,091		0,181	4,3			1,69
		190	0,225			0,094		0,184	4,5			1,76
		200	0,245			0,097		0,187	4,7			1,81
		210	0,265			0,099		0,189	4,8			1,87
150	280	40	0,027		4	0,057		0,147	2,1			1,02
		50	0,036			0,060		0,150	2,2			1,07
		60	0,045			0,063		0,153	2,3			1,13
		70	0,055			0,066		0,156	2,4			1,19
		80	0,066			0,058		0,158	2,5			1,24
		90	0,078			0,071		0,161	2,7			1,30
		100	0,090			0,074		0,164	2,9			1,36
		110	0,104		6	0,076		0,166	3,0			1,41
		120	0,118			0,079		0,169	3,2			1,48
		130	0,132			0,082		0,172	3,8			1,52
		140	0,148			0,085		0,175	4,0			1,58

Продолжение

$D_у^*$, мм	$D_ф^*$, мм	$\delta_к$, мм	Поз. 1 Кол., м	Поз. 1 Масса ед., кг	Поз. 2 Кол.	Поз. 2 Масса ед., кг	Поз. 3 Кол.	Поз. 3 Масса ед., кг	Поз. 4 Кол., м	Поз. 4 Масса ед., кг	Поз. 5 Кол.	Поз. 5 Масса ед., кг
150	280	150	0,164	115	6	0,087	2	0,177	4,1	0,015	2	1,64
		160	0,181			0,090		0,180	4,3			1,69
		170	0,199			0,093		0,183	4,5			1,74
		180	0,217			0,096		0,186	4,7			1,81
		190	0,236			0,099		0,189	4,8			1,86
		200	0,256			0,102		0,192	4,9			1,92
		210	0,277			0,106		0,196	5,0			1,98
		220	0,299			0,110		0,200	5,1			2,03
200	335	40	0,032		4	0,065		0,155	2,5			1,19
		50	0,044			0,068		0,158	2,6			1,24
		60	0,052			0,071		0,161	2,7			1,31
		70	0,063			0,074		0,164	2,8			1,36
		80	0,075			0,076		0,166	2,9			1,41
		90	0,088			0,079		0,169	3,0			1,47
		100	0,102			0,081		0,171	3,2			1,52
		110	0,116		6	0,084		0,174	3,3			1,58
		120	0,131			0,087		0,177	3,5			1,64
		130	0,147			0,090		0,180	4,1			1,69
		140	0,164			0,093		0,183	4,3			1,74
		150	0,181			0,096		0,186	4,5			1,81
		160	0,199			0,099		0,189	4,6			1,86
		170	0,218			0,102		0,192	4,7			1,92
		180	0,238			0,105		0,195	4,9			1,98
		190	0,258			0,107		0,197	5,1			2,03
		200	0,279			0,109		0,199	5,3			2,09
		210	0,301			0,112		0,202	5,5			2,14

Т.П. 7.906.9-2 в 2

Н10716

Инв.№ подл. | Подпись и дата | Взам. инв.№

7.906.9-2.2-01

Лист 5

Формат А3

Продолжение

D_y^*, мм	$D_ф^*$, мм	$\delta_к$, мм	Поз. 1 Кол., м	Поз. 1 Масса ед., кг	Поз. 2 Кол.	Поз. 2 Масса ед., кг	Поз. 3 Кол.	Поз. 3 Масса ед., кг	Поз. 4 Кол., м	Поз. 4 Масса ед., кг	Поз. 5 Кол.	Поз. 5 Масса ед., кг
200	335	220	0,323		6	0,114		0,204	5,6			2,20
		230	0,347			0,117		0,207	5,7			2,25
		240	0,371			0,119		0,209	5,8			2,31
250	405	40	0,037	115	4	0,074		0,164	2,9	0,015	2	1,39
		50	0,048			0,077		0,167	3,0			1,45
		60	0,060			0,080		0,170	3,1			1,51
		70	0,072			0,083		0,173	3,2			1,56
		80	0,086			0,087		0,177	3,3			1,63
		90	0,100			0,089		0,179	3,4			1,68
		100	0,115			0,091		0,181	3,6			1,73
		110	0,130		6	0,094		0,184	3,7			1,80
		120	0,147			0,097		0,187	4,3			1,85
		130	0,164			0,100		0,190	4,5			1,90
		140	0,182			0,103		0,193	4,7			1,97
		150	0,201			0,107	2	0,197	4,9		2	2,02
		160	0,212			0,109		0,199	5,1			2,07
		170	0,240			0,112		0,202	5,3			2,14
		180	0,261			0,115		0,205	5,5			2,19
		190	0,283			0,117		0,207	5,6			2,25
		200	0,305			0,118		0,208	5,7			2,30
		210	0,328			0,122		0,212	5,8			2,35
		220	0,352			0,124		0,214	5,9			2,42
		230	0,377			0,127		0,217	6,0			2,47
		240	0,403			0,129		0,219	6,1			2,53
300	460	40	0,041		4	0,075		0,165	3,2			1,54
		50	0,053			0,078		0,168	3,3			1,59
		60	0,066			0,081		0,171	3,4			1,65

Продолжение

D_y^*, мм	$D_ф^*$, мм	$\delta_к$, мм	Поз. 1 Кол., м	Поз. 1 Масса ед., кг	Поз. 2 Кол.	Поз. 2 Масса ед., кг	Поз. 3 Кол.	Поз. 3 Масса ед., кг	Поз. 4 Кол., м	Поз. 4 Масса ед., кг	Поз. 5 Кол.	Поз. 5 Масса ед., кг
300	460	70	0,077	115	4	0,087	2	0,177	3,6	0,015	2	1,70
		80	0,093			0,090		0,180	3,8			1,76
		90	0,109			0,093		0,183	3,9			1,82
		100	0,124			0,096		0,186	4,0			1,88
		110	0,141		6	0,099		0,189	4,6			1,94
		120	0,158			0,102		0,192	4,7			2,00
		130	0,176			0,105		0,195	4,8			2,05
		140	0,195			0,108		0,198	4,9			2,11
		150	0,215			0,110		0,200	5,2			2,16
		160	0,235			0,113		0,203	5,3			2,22
		170	0,256			0,116		0,206	5,4			2,27
		180	0,278			0,119		0,209	5,5			2,33
		190	0,301			0,121		0,211	5,6			2,39
		200	0,324			0,123		0,213	5,7			2,45
		210	0,348			0,126		0,216	5,8			2,51
		220	0,373			0,129		0,219	5,9			2,56
		230	0,399			0,131		0,221	6,0			2,62
		240	0,425			0,134		0,224	6,3			2,68
		250	0,452			0,137		0,227	6,5			2,73
350	520	40	0,045		4	0,090		0,180	3,5			1,72
		50	0,058			0,093		0,183	3,6			1,78
		60	0,072			0,096		0,186	3,7			1,84
		70	0,087			0,099		0,189	3,8			1,89
		80	0,103			0,102		0,192	3,9			1,96
		90	0,119			0,104		0,194	4,1			2,01
		100	0,136			0,106		0,196	4,3			2,07
		110	0,153		6	0,108		0,198	4,9			2,13

ТП 7.906.9-2 В2

Н10716

Инв.№ подл. | Подпись и дата | Взам. инв.№

Продолжение

$D_у^*$, мм	$D_ф^*$, мм	$\delta_к$, мм	Поз. 1 Кол., м³	Поз. 1 Масса ед., кг	Поз. 2 Кол.	Поз. 2 Масса ед., кг	Поз. 3 Кол.	Поз. 3 Масса ед., кг	Поз. 4 Кол., м	Поз. 4 Масса ед., кг	Поз. 5 Кол.	Поз. 5 Масса ед., кг
350	520	120	0,172	115	6	0,111	2	0,201	5,2	0,015	2	2,18
		130	0,191			0,114		0,204	5,3			2,24
		140	0,211			0,118		0,208	5,4			2,30
		150	0,232			0,120		0,210	5,5			2,36
		160	0,253			0,123		0,213	5,6			2,41
		170	0,276			0,127		0,217	5,7			2,47
		180	0,299			0,130		0,220	5,8			2,53
		190	0,322			0,132		0,222	5,9			2,59
		200	0,347			0,134		0,224	6,1			2,64
		210	0,372			0,137		0,227	6,3			2,70
		220	0,398			0,140		0,230	6,5			2,76
		230	0,425			0,143		0,231	6,7			2,81
		240	0,452			0,147		0,233	6,8			2,87
		250	0,481			0,150		0,237	6,9			2,93
		260	0,510			0,153		0,240	7,0			2,97
400	580	40	0,050		4	0,098		0,188	3,7			1,91
		50	0,064			0,101		0,191	3,8			1,98
		60	0,066			0,104		0,194	3,9			2,03
		70	0,095			0,107		0,197	4,0			2,08
		80	0,112			0,110		0,200	4,1			2,15
		90	0,129			0,112		0,202	4,2			2,20
		100	0,147			0,115		0,205	4,3			2,26
		110	0,166		6	0,118		0,208	4,5			2,32
		120	0,185			0,121		0,211	5,6			2,38
		130	0,206			0,124		0,214	6,2			2,44
		140	0,227			0,127		0,217	6,3			2,50

Продолжение

$D_у^*$, мм	$D_ф^*$, мм	$\delta_к$, мм	Поз. 1 Кол., м³	Поз. 1 Масса ед., кг	Поз. 2 Кол.	Поз. 2 Масса ед., кг	Поз. 3 Кол.	Поз. 3 Масса ед., кг	Поз. 4 Кол., м	Поз. 4 Масса ед., кг	Поз. 5 Кол.	Поз. 5 Масса ед., кг
400	580	150	0,249	115	6	0,129	2	0,219	6,4	0,015	2	2,55
		160	0,271			0,131		0,221	6,5			2,62
		170	0,295			0,134		0,224	6,6			2,67
		180	0,319			0,139		0,227	6,7			2,72
		190	0,344			0,140		0,230	6,8			2,79
		200	0,369			0,143		0,233	7,0			2,84
		210	0,396			0,146		0,236	7,1			2,56
		220	0,423			0,149		0,239	7,2			2,96
		230	0,451			0,151		0,241	7,3			3,01
		240	0,480			0,154		0,244	7,4			3,07
		250	0,509			0,157		0,247	7,5			3,14
		260	0,539			0,159		0,249	7,6			3,19
		270	0,570			0,161		0,251	7,7			3,25
		280	0,602			0,163		0,253	7,8			3,31
500	710	40	0,060		4	0,110		0,200	4,6			2,41
		50	0,077			0,113		0,203	4,7			2,46
		60	0,095			0,116		0,206	4,8			2,53
		70	0,113			0,119		0,209	4,9			2,59
		80	0,133			0,122		0,212	5,0			2,65
		90	0,153			0,125		0,215	5,1			2,72
		100	0,173			0,128		0,218	5,2			2,77
		110	0,195		6	0,130		0,220	5,4			2,83
		120	0,217			0,133		0,223	5,6			2,89
		130	0,240			0,136		0,226	6,2			2,95
		140	0,264			0,138		0,228	6,3			3,01
		150	0,288			0,141		0,231	6,4			3,07

т.п. 7.906.9-2; 6.2

Н 10716

Взам. инв. №

Подпись и дата

Инв. № подл.

Продолжение

$D_у^*$, мм	$D_ф^*$, мм	$б_к$, мм	Поз. 1 Кол., $м^3$	Поз. 1 Масса ед., кг	Поз. 2 Кол.	Поз. 2 Масса ед., кг	Поз. 3 Кол.	Поз. 3 Масса ед., кг	Поз. 4 Кол., м	Поз. 4 Масса ед., кг	Поз. 5 Кол.	Поз. 5 Масса ед., кг
500	710	160	0,314	115	6	0,144	2	0,234	6,6	0,015	2	3,12
		170	0,340			0,147		0,237	6,8			3,19
		180	0,366			0,150		0,240	6,9			3,26
		190	0,394			0,153		0,243	7,0			3,32
		200	0,422			0,155		0,245	7,2			3,38
		210	0,451			0,158		0,248	7,3			3,44
		220	0,481			0,161		0,251	7,4			3,50
		230	0,512			0,164		0,254	7,5			3,56
		240	0,543			0,167		0,257	7,6			3,62
		250	0,575			0,169		0,259	7,7			3,69
		260	0,608			0,171		0,261	7,8			3,74
		270	0,641			0,174		0,264	7,9			3,81
		280	0,676			0,177		0,267	8,0			3,87
		290	0,711			0,180		0,270	8,2			3,93
		300	0,746			0,183		0,273	8,4			3,99
		310	0,783			0,136		0,276	8,8			4,05
		320	0,820			0,188		0,278	9,0			4,11
600	840	40	0,069		4	0,126		0,216	5,1			2,82
		50	0,089			0,129		0,219	5,2			2,88
		60	0,109			0,131		0,221	5,3			2,95
		70	0,129			0,134		0,224	5,4			3,00
		80	0,151			0,136		0,226	5,5			3,06
		90	0,173			0,137		0,227	5,6			3,13
		100	0,196			0,140		0,230	5,7			3,18
		110	0,220		6	0,143		0,233	5,8			3,25
		120	0,244			0,146		0,236	5,9			3,32
		130	0,270			0,151		0,241	6,5			3,38

Продолжение

$D_у^*$, мм	$D_ф^*$, мм	$б_к$, мм	Поз. 1 Кол., $м^3$	Поз. 1 Масса ед., кг	Поз. 2 Кол.	Поз. 2 Масса ед., кг	Поз. 3 Кол.	Поз. 3 Масса ед., кг	Поз. 4 Кол., м	Поз. 4 Масса ед., кг	Поз. 5 Кол.	Поз. 5 Масса ед., кг
500	840	140	0,296	115	6	0,154	2	0,244	6,6	0,015	2	3,44
		150	0,322			0,156		0,246	6,7			3,50
		160	0,350			0,158		0,248	6,8			3,56
		170	0,378			0,160		0,250	6,9			3,63
		180	0,407			0,162		0,252	7,2			3,69
		190	0,437			0,165		0,255	7,6			3,76
		200	0,467			0,169		0,259	7,8			3,82
		210	0,499			0,173		0,263	7,9			3,88
800	975	40	0,080		4	0,153		0,243	5,7			3,10
		50	0,102			0,156		0,246	5,8			3,17
		60	0,124			0,159		0,249	5,9			3,22
		70	0,148			0,161		0,251	6,0			3,28
		80	0,172			0,164		0,254	6,1			3,34
		90	0,197			0,167		0,257	6,2			3,40
		100	0,222			0,170		0,260	6,3			3,46
		110	0,249			0,173		0,263	6,4			3,52
		120	0,276			0,175		0,265	6,5			3,59
		130	0,304			0,178		0,268	7,1			3,64
		140	0,333			0,180		0,270	7,2			3,71
		150	0,362			0,183		0,273	7,3			3,76
		160	0,392		6	0,186		0,276	7,4			3,82
		170	0,423			0,189		0,279	7,5			3,87
		180	0,455			0,191		0,281	7,6			3,94
		190	0,487			0,194		0,284	7,7			3,99
		200	0,520			0,197		0,287	7,8			4,05
		210	0,554			0,201		0,291	8,0			4,11
1000	1175	40	0,095		4	0,181		0,271	7,6			3,71

Т.П. 7 906 9-2 ; В2

Н10716

Взам. инв. №

Подпись и дата

Инв. № подл.

Продолжение

$D_у^*$, мм	$D_ф^*$, мм	$\delta_к$, мм	Поз. 1 Кол., м³	Поз. 1 Масса ед., кг	Поз. 2 Кол.	Поз. 2 Масса ед., кг	Поз. 3 Кол.	Поз. 3 Масса ед., кг	Поз. 4 Кол., м	Поз. 4 Масса ед., кг	Поз. 5 Кол.	Поз. 5 Масса ед., кг
		50	0,121			0,183		0,273	7,7			3,76
		60	0,147			0,186		0,276	7,8			3,82
		70	0,174			0,189		0,279	7,9			3,87
		80	0,202		4	0,192		0,282	8,0			3,93
		90	0,231			0,195		0,285	8,1			3,99
		100	0,260			0,197		0,287	8,2			4,04
		110	0,290			0,200		0,290	8,3			4,11
		120	0,321			0,203		0,293	8,4			4,16
1000	1175	130	0,353			0,206		0,296	9,0			4,22
		140	0,385			0,209		0,299	9,1			4,29
		150	0,418			0,211		0,301	9,2			4,34
		160	0,452			0,214		0,304	9,3			4,41
		170	0,487	115		0,217		0,307	9,4	0,015		4,46
		180	0,523			0,220		0,310	9,6			4,52
		190	0,559		6	0,223	2	0,313	9,8		2	4,58
		200	0,596			0,225		0,315	10,0			4,64
		210	0,633			0,228		0,318	10,2			4,69
		40	0,110			0,212		0,302	8,8			4,29
		50	0,139			0,215		0,305	8,9			4,34
		60	0,170			0,218		0,308	9,0			4,41
		70	0,201		4	0,221		0,311	9,1			4,46
1200	1375	80	0,232			0,224		0,314	9,2			4,52
		90	0,265			0,227		0,317	9,3			4,58
		100	0,298			0,230		0,320	9,4			4,64
		110	0,332			0,232		0,322	9,15			4,69
		120	0,366		6	0,234		0,324	9,6			4,76
		130	0,402			0,237		0,327	10,2			4,81

Продолжение

$D_у^*$, мм	$D_ф^*$, мм	$\delta_к$, мм	Поз. 1 Кол., м³	Поз. 1 Масса ед., кг	Поз. 2 Кол.	Поз. 2 Масса ед., кг	Поз. 3 Кол.	Поз. 3 Масса ед., кг	Поз. 4 Кол., м	Поз. 4 Масса ед., кг	Поз. 5 Кол.	Поз. 5 Масса ед., кг
		140	0,438			0,239		0,329	10,3			4,87
		150	0,475			0,241		0,331	10,4			4,93
		160	0,513			0,245		0,335	10,6			4,99
		170	0,551		6	0,248		0,338	10,8			5,05
1200	1375	180	0,590			0,251		0,341	10,9			5,11
		190	0,630			0,254		0,344	11,1			5,17
		200	0,671			0,257		0,347	11,3			5,23
		210	0,713			0,259		0,349	11,5			5,29
		40	0,125			0,242		0,332	10,1			4,87
		50	0,158			0,245		0,335	10,2			4,93
		60	0,192			0,248		0,338	10,3			4,99
		70	0,227	115	4	0,251		0,341	10,4			5,05
		80	0,262			0,253		0,343	10,5	0,015		5,11
		90	0,296			0,256		0,346	10,6			5,16
		100	0,336			0,259	2	0,349	10,8		2	5,23
1400	1575	110	0,373			0,261		0,351	10,9			5,29
		120	0,412			0,263		0,353	11,0			5,34
		130	0,451			0,266		0,356	11,6			5,41
		140	0,491			0,269		0,359	11,8			5,47
		150	0,532		6	0,272		0,362	12,0			5,52
		160	0,573			0,275		0,365	12,2			5,58
		170	0,615			0,278		0,368	12,4			5,64
		180	0,658			0,281		0,371	12,6			5,70
		190	0,702			0,283		0,373	12,8			5,76
		200	0,746			0,286		0,376	13,0			5,81
		210	0,792			0,289		0,379	13,2			5,87

Т.П. 7.906-9-2; в2

Н10716

Инв. № подл. | Подпись и дата | Взам. инв. №

Формат А3

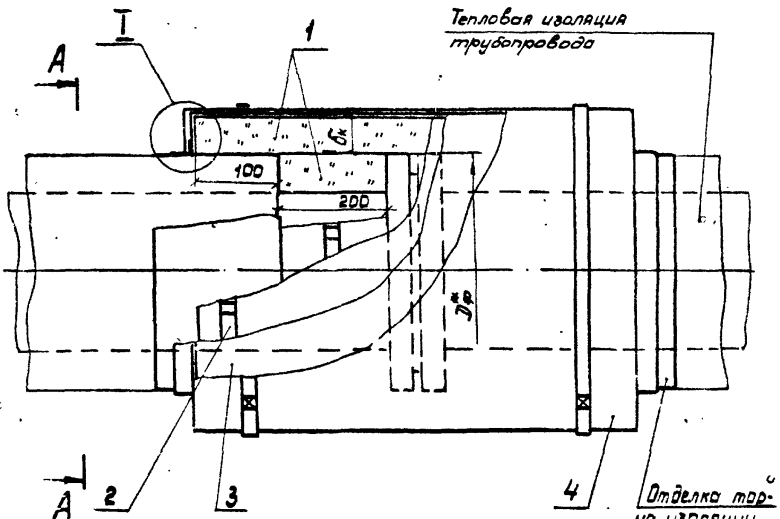

Марка, поз.	Обозначение	Наименование	Кол.	Масса ед., кг	Примечание
1		Плиты теплоизоляционные из минеральной ваты на синтетическом связующем ГОСТ 9573-82			
2	7.906.9-2.2-31	Бандаж с пряжкой			
3	7.906.9-2.1-33,34	Слой пароизоляционный			
4	7.906.9-2.1-35	Покрытие защитное			

А-А

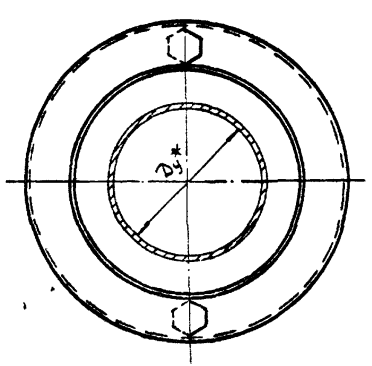

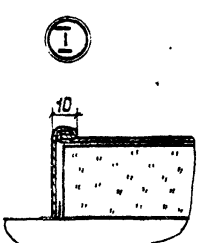

1. Количество материалов учитывается при изоляции трубопровода.
2. * Размеры для справок.

				7.906.9-2.2-02			
ГИП	Савражская	[signature]	07.08.86	Тепловая изоляция фланцевого соединения Ду 15-1400 мм несъемная	Стадия	Лист	Листов
Н. контр.	Коржикина	[signature]	07.08.86		Р		1
Нач. отд.	Дибровенко	[signature]	07.08.86		ВНИГИ ТЕПЛОПРОЕКТ		
Вед. инж.	Степахина	[signature]	07.08.86				
Инж.	Покровская	[signature]	07.08.86				

Формат А3

Инв. № подл. | Подпись и дата | Взам. инв. №

Т.П. 7.906.9-2; В.2

Н150716

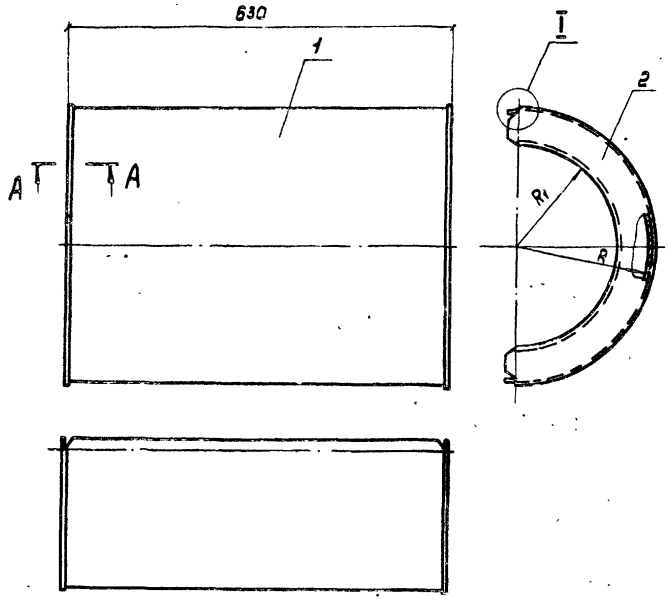

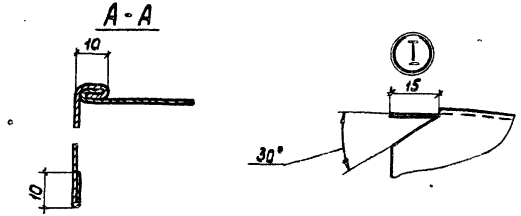

Марка, поз.	Обозначение	Наименование	Кол.	Масса ед, кг	Примечание
1		Стенка боковая			
		Лист АД1.Н-0.8			
		ГОСТ 21631-76			
2		Стенка торцовая			
		Лист АД1.Н-0.8			
		ГОСТ 21631-76			

1. Количество материалов на один элемент кожуха см. 7.906.9-2.2-03, лист 2 ... 6.
2. Вместо листа алюминиевого возможно применение стали оцинкованной или кровельной (см. 7.906.9-2.0-01, приложение 6).

ГИП	Савранская		07.08.03
Н.контр.	Коржихина		07.08.03
Нач.отд.	Добровенко		07.08.03
Вед.инж.	Степахина		07.08.03
Инж.	Покровская		07.08.03

7.906.9-2.2-03

Элемент кожуха

Стадия	Лист	Листов
	1	6

ВНИПИ ТЕПЛОПРОЕКТ

Формат А3

Т.П. 7.906.9-2, В2

Н10716

Инв.№ подл. | Подпись и дата | Взам. инв.№

Количество материалов на один элемент кожуха

Dу*, мм	R, мм	R1, мм	δк*, мм	Поз. 1 Кол.	Поз. 1 Масса ед., кг	Поз. 2 Кол.	Поз. 2 Масса ед., кг
15	80	40	30	1	0,39	2	0,031
	90	50	40		0,43		0,036
	100	60	50		0,48		0,041
	110	70	60		0,52		0,046
	120	80	70		0,57		0,051
20	85	45	30		0,41		0,034
	95	55	40		0,46		0,039
	105	65	50		0,50		0,043
	115	75	60		0,54		0,048
	125	85	70		0,59		0,053
25	90	50	30		0,43		0,036
	100	60	40		0,48		0,041
	110	70	50		0,52		0,046
	120	80	60		0,57		0,051
	130	90	70		0,61		0,056
	140	100	80		0,65		0,060
	150	110	90		0,70		0,065
	160	120	100		0,74		0,070
32	100	50	30		0,48		0,044
	110	60	40		0,52		0,050
	120	70	50		0,57		0,055
	130	80	60		0,61		0,061
	140	90	70		0,65		0,066

Продолжение

Dу*, мм	R, мм	R1, мм	δк*, мм	Поз. 1 Кол.	Поз. 1 Масса ед., кг	Поз. 2 Кол.	Поз. 2 Масса ед., кг
32	150	100	80	1	0,70	2	0,072
	160	110	90		0,74		0,077
	170	120	100		0,78		0,083
40	105	55	30		0,50		0,047
	115	65	40		0,54		0,052
	125	75	50		0,59		0,058
	135	85	60		0,63		0,063
	145	95	70		0,67		0,069
	155	105	80		0,72		0,075
	165	115	90		0,76		0,080
	175	125	100		0,81		0,086
	185	135	110		0,85		0,091
	195	145	120		0,89		0,095
50	110	60	30		0,52		0,050
	120	70	40		0,57		0,055
	130	80	50		0,61		0,061
	110	90	60		0,65		0,066
	150	100	70		0,70		0,072
	160	110	80		0,74		0,077
	170	120	90		0,78		0,083
	180	130	100		0,83		0,088
	190	140	110		0,87		0,094
	200	150	120		0,91		0,099

Продолжение

Dу*, мм	R, мм	R1, мм	δк*, мм	Поз. 1 Кол.	Поз. 1 Масса ед., кг	Поз. 2 Кол.	Поз. 2 Масса ед., кг
50	210	160	130	1	0,96	2	0,105
	220	170	140		1,00		0,110
	230	180	150		1,05		0,118
	240	190	160		1,09		0,121
65	120	70	30		0,57		0,055
	130	80	40		0,61		0,061
	140	90	50		0,65		0,066
	150	100	60		0,70		0,072
	160	110	70		0,74		0,077
	170	120	80		0,78		0,083
	180	130	90		0,83		0,088
	190	140	100		0,87		0,094
	200	150	110		0,91		0,099
	210	160	120		0,96		0,105
	220	170	130		1,00		0,110
	230	180	140		1,05		0,118
	240	130	150		1,09		0,121
	250	200	160		1,13		0,128
	260	210	170		1,18		0,131
	270	220	180		1,22		0,138
80	130	75	30		0,61		0,063
	140	85	40		0,65		0,069
	150	95	50		0,70		0,075

Продолжение

D_y^*, мм	R, мм	R_1, мм	$\delta_к^*$, мм	Поз. 1 Кол.	Поз. 1 Масса ед., кг	Поз. 2 Кол.	Поз. 2 Масса ед., кг
80	160	105	60	1	0,74	2	0,081
	170	115	70		0,78		0,090
	180	125	80		0,83		0,092
	190	135	90		0,87		0,098
	200	145	100		0,91		0,104
	210	155	110		0,96		0,110
	220	165	120		1,00		0,116
	230	175	130		1,05		0,122
	240	185	140		1,09		0,128
	250	195	150		1,13		0,134
	260	205	160		1,18		0,139
	270	215	170		1,22		0,145
	280	225	180		1,26		0,151
	290	235	190		1,31		0,155
100	140	85	30		0,65		0,069
	150	95	40		0,70		0,075
	160	105	50		0,74		0,081
	170	115	60		0,78		0,090
	180	125	70		0,83		0,092
	190	135	80		0,87		0,098
	200	145	90		0,91		0,104
	210	155	100		0,96		0,110
	220	165	110		1,00		0,116
	230	175	120		1,05		0,122
	240	185	130		1,09		0,128

Продолжение

D_y^*, мм	R, мм	R_1, мм	$\delta_к^*$, мм	Поз. 1 Кол.	Поз. 1 Масса ед., кг	Поз. 2 Кол.	Поз. 2 Масса ед., кг
100	250	195	140	1	1,13	2	0,134
	260	205	150		1,18		0,139
	270	215	160		1,22		0,145
	280	225	170		1,26		0,151
	290	235	180		1,31		0,155
	300	245	190		1,35		0,162
	310	255	200		1,39		0,217
125	165	110	40		0,76		0,083
	175	120	50		0,81		0,089
	185	130	60		0,85		0,095
	195	140	70		0,89		0,100
	205	150	80		0,94		0,107
	215	160	90		0,98		0,112
	225	170	100		1,02		0,119
	235	180	110		1,07		0,125
	245	190	120		1,11		0,130
	255	200	130		1,15		0,136
	265	210	140		1,20		0,142
	275	220	150		1,24		0,148
	285	230	160		1,29		0,154
	295	240	170		1,33		0,160
	305	250	180		1,37		0,162
	315	260	190		1,42		0,171
	325	270	200		1,46		0,177
	335	280	210		1,50		0,183

Продолжение

D_y^*, мм	R, мм	R_1, мм	$\delta_к^*$, мм	Поз. 1 Кол.	Поз. 1 Масса ед., кг	Поз. 2 Кол.	Поз. 2 Масса ед., кг
150	180	120	40	1	0,83	2	0,096
	190	130	50		0,87		0,102
	200	140	60		0,91		0,109
	210	150	70		0,96		0,115
	220	160	80		1,00		0,121
	230	170	90		1,05		0,127
	240	180	100		1,09		0,134
	250	190	110		1,13		0,140
	260	200	120		1,18		0,150
	270	210	130		1,22		0,152
	280	220	140		1,26		0,159
	290	230	150		1,31		0,164
	300	240	160		1,35		0,169
	310	250	170		1,39		0,177
	320	260	180		1,44		0,181
	330	270	190		1,48		0,187
	340	280	200		1,53		0,196
	350	290	210		1,57		0,203
	360	300	220		1,61		0,208
200	210	150	40		0,96		0,115
	220	160	50		1,00		0,121
	230	170	60		1,05		0,127
	240	180	70		1,09		0,134
	250	190	80		1,13		0,140
	260	200	90		1,18		0,146

Т.П. 2 906.9-2; 82

Инв. № подл. | Подпись и дата | Взам. инв. №

7906.9-22-03

Лист 3

Формат А3

Продолжение

Dу, мм	R, мм	R1, мм	δ*к, мм	Поз. 1 Кол.	Поз. 1 Масса ед., кг	Поз. 2 Кол.	Поз. 2 Масса ед., кг
200	270	210	100	1	1,22	2	0,152
	280	220	110		1,26		0,159
	290	230	120		1,31		0,164
	300	240	130		1,35		0,169
	310	250	140		1,39		0,177
	320	260	150		1,44		0,183
	330	270	160		1,48		0,189
	340	280	170		1,53		0,196
	350	290	180		1,57		0,203
	360	300	190		1,61		0,208
	370	310	200		1,66		0,214
	380	320	210		1,70		0,221
	390	330	220		1,74		0,228
	400	340	230		1,79		0,231
	410	350	240		1,83		0,238
250	245	180	40		1,11		0,142
	255	190	50		1,15		0,149
	265	200	60		1,20		0,156
	275	210	70		1,24		0,162
	285	220	80		1,29		0,169
	295	230	90		1,33		0,175
	305	240	100		1,37		0,182
	315	250	110		1,42		0,188
	325	260	120		1,46		0,195
	335	270	130		1,50		0,201

Продолжение

Dу, мм	R, мм	R1, мм	δ*к, мм	Поз. 1 Кол.	Поз. 1 Масса ед., кг	Поз. 2 Кол.	Поз. 2 Масса ед., кг
250	345	280	140	1	1,55	2	0,208
	355	290	150		1,59		0,215
	365	300	160		1,63		0,221
	375	310	170		1,69		0,228
	385	320	180		1,72		0,234
	395	330	190		1,77		0,241
	405	340	200		1,81		0,247
	415	350	210		1,85		0,252
	425	360	220		1,90		0,259
	435	370	230		1,94		0,266
	445	380	240		1,98		0,273
300	270	205	40		1,22		0,159
	280	215	50		1,26		0,166
	290	225	60		1,31		0,172
	300	235	70		1,35		0,176
	310	245	80		1,39		0,186
	320	255	90		1,44		0,191
	330	265	100		1,48		0,198
	340	275	110		1,53		0,206
	350	285	120		1,57		0,214
	360	295	130		1,61		0,219
	370	305	140		1,66		0,224
	380	315	150		1,70		0,231
	390	325	160		1,74		0,238
	400	335	170		1,79		0,242

Продолжение

Dу, мм	R, мм	R1, мм	δ*к, мм	Поз. 1 Кол.	Поз. 1 Масса ед., кг	Поз. 2 Кол.	Поз. 2 Масса ед., кг
300	410	345	180	1	1,83	2	0,252
	420	355	190		1,87		0,259
	430	365	200		1,92		0,266
	440	375	210		1,96		0,273
	450	385	220		2,01		0,276
	460	395	230		2,05		0,283
	470	405	240		2,10		0,290
	480	415	250		2,14		0,297
350	300	230	40		1,35		0,185
	310	240	50		1,39		0,193
	320	250	60		1,44		0,200
	330	260	70		1,48		0,207
	340	270	80		1,53		0,214
	350	280	90		1,57		0,221
	360	290	100		1,61		0,229
	370	300	110		1,66		0,235
	380	310	120		1,70		0,242
	390	320	130		1,74		0,248
	400	330	140		1,79		0,255
	410	340	150		1,83		0,263
	420	350	160		1,87		0,270
	430	360	170		1,92		0,277
	440	370	180		1,96		0,284
	450	380	190		2,01		0,290
	460	390	200		2,05		0,295

Продолжение

Dу*, мм	R, мм	R1, мм	б*к, мм	Поз. 1 Кол.	Поз. 1 Масса ед., кг	Поз. 2 Кол.	Поз. 2 Масса ед., кг
350	470	400	210	1	2,09	2	0,304
	480	410	220		2,14		0,311
	490	420	230		2,18		0,317
	500	430	240		2,22		0,324
	510	440	250		2,27		0,328
	520	450	260		2,31		0,331
400	330	255	40		1,48		0,216
	340	265	50		1,53		0,223
	350	275	60		1,57		0,230
	360	285	70		1,61		0,237
	370	295	80		1,66		0,244
	380	305	90		1,70		0,252
	390	315	100		1,74		0,259
	400	325	110		1,79		0,265
	410	335	120		1,83		0,274
	420	345	130		1,87		0,282
	430	355	140		1,92		0,290
	440	365	150		1,96		0,297
	450	375	160		2,01		0,303
	450	385	170		2,05		0,308
	470	395	180		2,09		0,317
	480	405	190		2,14		0,324
	490	415	200		2,18		0,331
	500	425	210		2,22		0,337
	510	435	220		2,27		0,343

Продолжение

Dу*, мм	R, мм	R1, мм	б*к, мм	Поз. 1 Кол.	Поз. 1 Масса ед., кг	Поз. 2 Кол.	Поз. 2 Масса ед., кг
400	520	445	230	1	2,31	2	0,348
	530	455	240		2,35		0,362
	540	465	250		2,40		0,369
	550	475	260		2,44		0,375
	560	485	270		2,49		0,381
	575	495	280		2,53		0,389
500	400	305	40		1,79		0,307
	410	315	50		1,83		0,317
	420	325	60		1,87		0,328
	430	335	70		1,92		0,339
	440	345	80		1,96		0,345
	450	355	90		2,01		0,352
	460	365	100		2,05		0,359
	470	375	110		2,09		0,369
	480	385	120		2,14		0,376
	490	395	130		2,18		0,386
	500	405	140		2,22		0,393
	510	415	150		2,27		0,400
	520	425	160		2,31		0,406
	530	435	170		2,35		0,422
	540	445	180		2,40		0,431
	550	455	190		2,44		0,438
	560	465	200		2,49		0,449
	570	475	210		2,53		0,455
	580	485	220		2,57		0,464

Продолжение

Dу*, мм	R, мм	R1, мм	б*к, мм	Поз. 1 Кол.	Поз. 1 Масса ед., кг	Поз. 2 Кол.	Поз. 2 Масса ед., кг
500	590	495	230	1	2,62	2	0,472
	600	505	240		2,66		0,481
	610	515	250		2,71		0,490
	620	525	260		2,75		0,498
	630	535	270		2,79		0,507
	640	545	280		2,84		0,515
	650	555	290		2,88		0,524
	660	565	300		2,92		0,533
	670	575	310		2,97		0,541
	680	585	320		3,01		0,550
600	460	355	40		2,05		0,383
	470	365	50		2,09		0,393
	480	375	60		2,14		0,404
	490	385	70		2,18		0,411
	500	395	80		2,22		0,421
	510	405	90		2,27		0,428
	520	415	100		2,31		0,435
	530	425	110		2,35		0,451
	540	435	120		2,40		0,46
	550	445	130		2,44		0,469
	560	455	140		2,49		0,476
	570	465	150		2,53		0,486
	580	475	160		2,57		0,496
	590	485	170		2,62		0,505
	600	495	180		2,66		0,515

Т.П. 7.906.9-2; в2

Н10716

Инв.№ подл. | Подпись и дата | Взам. инв. №

Продолжение

Dу*, мм	R, мм	R1, мм	δ*к, мм	Поз. 1 Кол.	Поз. 1 Масса ед., кг	Поз. 2 Кол.	Поз. 2 Масса ед., кг
600	610	505	190		2,71		0,524
	620	515	200		2,75		0,533
	630	525	210		2,79		0,543
800	530	450	40		2,35		0,376
	540	460	50		2,40		0,383
	550	470	60		2,44		0,391
	560	480	70		2,49		0,399
	570	490	80		2,53		0,406
	580	500	90		2,57		0,414
	590	510	100		2,62		0,421
	600	520	110	1	2,66	2	0,431
	610	530	120		2,71		0,437
	620	540	130		2,75		0,444
	630	550	140		2,79		0,458
	640	560	150		2,84		0,459
	650	570	160		2,88		0,468
	660	580	170		2,92		0,474
	670	590	180		2,97		0,482
	680	600	190		3,01		0,490
	690	610	200		3,05		0,497
	700	620	210		3,10		0,505
1000	630	550	40		2,79		0,458
	640	560	50		2,84		0,459
	650	570	60		2,88		0,468
	660	580	70		2,92		0,474

Продолжение

Dу*, мм	R, мм	R1, мм	δ*к, мм	Поз. 1 Кол.	Поз. 1 Масса ед., кг	Поз. 2 Кол.	Поз. 2 Масса ед., кг
1000	670	590	80		2,97		0,482
	680	600	90		3,01		0,490
	690	610	100		3,05		0,497
	700	620	110		3,10		0,505
	710	630	120		3,14		0,512
	720	640	130		3,18		0,520
	730	650	140		3,23		0,528
	740	660	150		3,27		0,535
	750	670	160		3,32		0,543
	760	680	170		3,36		0,550
	770	690	180	1	3,40	2	0,558
	780	700	190		3,45		0,565
	790	710	200		3,49		0,573
	800	720	210		3,53		0,581
1200	730	650	40		3,23		0,528
	740	660	50		3,27		0,535
	750	670	60		3,32		0,543
	760	680	70		3,36		0,550
	770	690	80		3,40		0,558
	780	700	90		3,45		0,565
	790	710	100		3,49		0,573
	800	720	110		3,53		0,581
	810	730	120		3,58		0,588
	820	740	130		3,62		0,596
	830	750	140		3,66		0,603

Продолжение

Dу*, мм	R, мм	R1, мм	δ*к, мм	Поз. 1 Кол.	Поз. 1 Масса ед., кг	Поз. 2 Кол.	Поз. 2 Масса ед., кг
1200	840	750	150		3,71		0,611
	850	770	160		3,75		0,619
	860	780	170		3,80		0,626
	870	790	180		3,84		0,634
	880	800	190		3,88		0,642
	890	810	200		3,93		0,649
	900	820	210		3,97		0,657
1400	830	750	40		3,66		0,603
	840	760	50		3,71		0,611
	850	770	60		3,75		0,619
	860	780	70	1	3,80	2	0,626
	870	790	80		3,84		0,634
	880	800	90		3,88		0,641
	890	810	100		3,93		0,649
	900	820	110		3,97		0,657
	910	830	120		4,01		0,666
	920	840	130		4,06		0,673
	930	850	140		4,11		0,679
	940	860	150		4,14		0,687
	950	870	160		4,19		0,694
	960	880	170		4,23		0,702
	970	890	180		4,28		0,71
	980	900	190		4,32		0,718
	990	910	200		4,36		0,725
	1000	920	210		4,41		0,731

т.п. 7.906.9-2 в2

А10716

Инв.№ подл. | Подпись и дата | Взам. инв. №

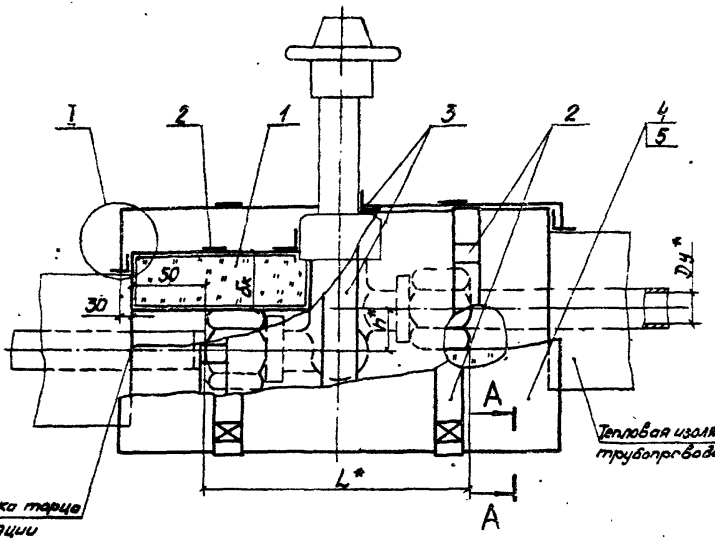

Марка, поз.	Обозначение	Наименование	Кол.	Масса ед., кг	Приме-чание
1	7.906.9-2.2-30	Матрац в пленке			
2	7.906.9-2.2-31	Бандаж с пряжкой			
3		Лента полиэтиленовая с липким слоем марки А 50 ГОСТ 20477-75			
4	7.906.9-2.2-06	Элемент кожуха			
5	-01	Элемент кожуха			

1. Техническое описание см. 7.906.9-2.2-0070.
2. Количество материалов на теплоизоляцию одной арматуры см. 7.906.9-2.2-04, лист 2.
3. Стыки матрацев в пленке поз. 1, места примыкания их к теплоизоляции трубопровода и к арматуре тщательно проклеить лентой поз. 3 по каждому слою матрацев в пленке.
4. * Размеры для справок.



А-А

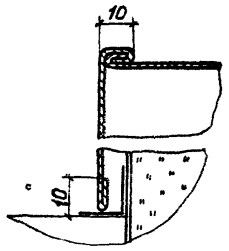

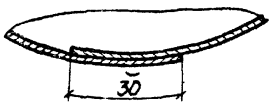

ГИП	Собранская		07.93
Н.контр.	Коржихина		07.93
Нач. отд.	Дубровенко		07.93
Вед.инж.	Степахина		07.93
Инж.	Покровская		07.93

7.906.9-2.2-04

Тепловая изоляция арматуры муфтовой несоосной Ду 10-20 мм съемная

Стадия	Лист	Листов
Р	1	2

ВНИПИ ТЕПЛОПРОЕКТ

т.п. 7.906.9-2 в.2

Н10716

Инв.№ подл. | Подпись и дата | Взам. инв.№

Формат А3

Количество материалов на теплоизоляцию одной арматуры

Марка арматуры	D_y^*, мм	L^*, мм	h^*, мм	$\delta_к$, мм	Поз. 1		Поз. 2		Поз. 3		Поз. 4, 5	
					Кол., м³	Масса ед., кг	Кол.	Масса ед., кг	Кол., м	Масса ед., кг	Кол.	Масса ед., кг
СА 22014-02	10	100	32	30	0,003			0,020	0,7			0,22
				40	0,004			0,023	0,9			0,24
				50	0,006			0,026	1,1			0,28
				60	0,008			0,028	1,3			0,30
				70	0,011			0,031	1,5			0,34
14с 98п1 СА 22014-02	15	110	46	30	0,003			0,020	0,8			0,23
				40	0,005			0,023	0,9			0,27
				50	0,007			0,026	1,1			0,29
				60	0,009	1,15	4	0,028	1,3	0,015	2	0,33
				70	0,011			0,031	1,5			0,35
14с 98п1 СА 22014-02	20	116	58	30	0,003			0,020	0,8			0,27
				40	0,005			0,023	1,0			0,29
				50	0,007			0,026	1,2			0,33
				60	0,009			0,028	1,4			0,35
				70	0,012			0,031	1,6			0,39
				80	0,015			0,034	1,7			0,41
				90	0,018			0,037	1,9			0,45
				100	0,022			0,039	2,1			0,47

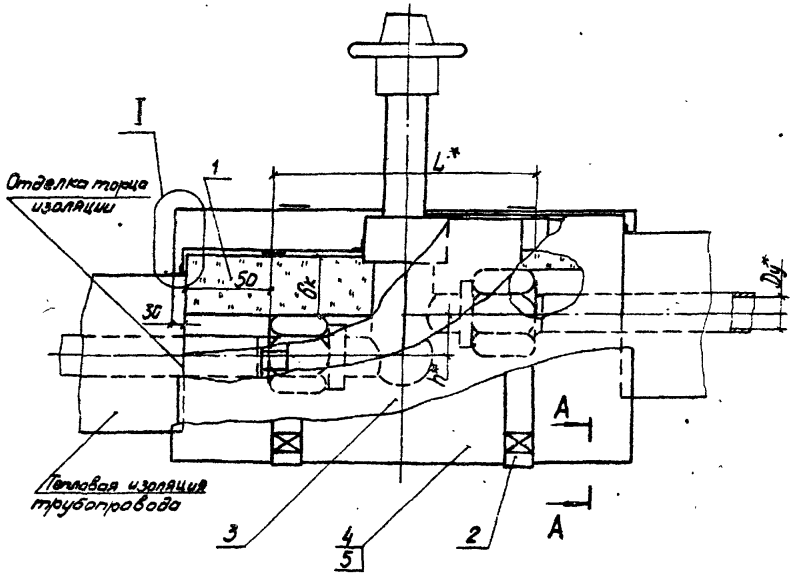

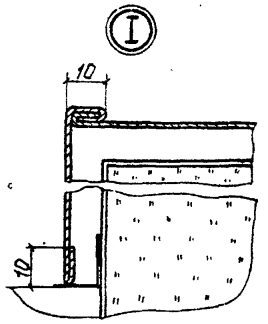

A-A

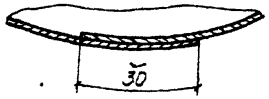

Марка, поз.	Обозначение	Наименование	Кол.	Масса ед., кг	Примечание
1	7.906.9-2.2-29	Матрац			
2	7.906.9-2.2-31	Бандаж с пряжкой			
3	7.906.9-2.1-33,34	Слой пароизоляционный			
4	7.906.9-2.2-06	Элемент кожуха			
5	-01	Элемент кожуха			

1. Техническое описание см. 7.906.9-2.2-00ТО.
2. Количество материалов на теплоизоляцию одной арматуры см. 7.906.9-2.2-05, лист 2.
3. Слой пароизоляционный поз. 3 предусмотрен из пленки полиэтиленовой марки Та толщиной 0,2 мм ГОСТ 10354-82. Масса единицы дана для одного слоя пароизоляции.
4. Количество слоев пароизоляции см. 7.906.9-2.0-01, приложение 5.
5. Стыки пароизоляции и места примыкания ее к теплоизоляции трубопровода и к арматуре тщательно проклеить лентой полиэтиленовой с липким слоем марки А 50 ГОСТ 20477-75.
6.* Размеры для справок.

				7.906.9-2.2-05	
ГИП	Сабранская		07.06.16	Тепловая изоляция арматуры муфтовой несоосной Ду 10-20 мм Несъемная	Стадия: Р; Лист: 1; Листов: 2
Н.контр.	Корыхина		07.06.16		
Нач.отд.	Либровенко		07.06.16		
Вед.инж.	Степахина		07.06.16		ВНИПИ ТЕПЛОПРОЕКТ
Инж.	Покровская		07.06.16		

Инв.№ подл. | Подпись и дата | Взам.инв.№

Т.П. 7.906.9-2 82

Н10716

Формат А3

Количество материалов на теплоизоляцию одной арматуры

Марка арматуры	Dу*, мм	L*, мм	h**, мм	δк, мм	Поз. 1		Поз. 2		Поз. 3		Поз. 4,5	
					Кол., м³	Масса ед., кг	Кол.	Масса ед., кг	Кол. м²	Масса ед., кг	Кол.	Масса ед., кг
СА 22014-02	10	100	32	30	0,003	115	4	0,020	0,11	0,184	2	0,22
				40	0,004			0,023	0,13			0,24
				50	0,006			0,026	0,14			0,28
				60	0,008			0,028	0,16			0,30
				70	0,011			0,031	0,18			0,34
14с 98 п1 СА 22014-02	15	110	46	30	0,003			0,020	0,11			0,23
				40	0,005			0,023	0,13			0,27
				50	0,007			0,026	0,15			0,29
				60	0,009			0,028	0,17			0,33
				70	0,011			0,031	0,19			0,35
14с 98 п1 СА 22014-02	20	116	58	30	0,003			0,020	0,11			0,27
				40	0,005			0,023	0,13			0,29
				50	0,007			0,026	0,15			0,33
				60	0,009			0,028	0,17			0,35
				70	0,012			0,031	0,19			0,39
				80	0,015			0,034	0,21			0,41
				90	0,018			0,037	0,23			0,45
				100	0,022			0,039	0,25			0,47

7.906.9 - 2.2-06 - изображено
7.906.9 - 2.2-06-01 - зеркальное отражение

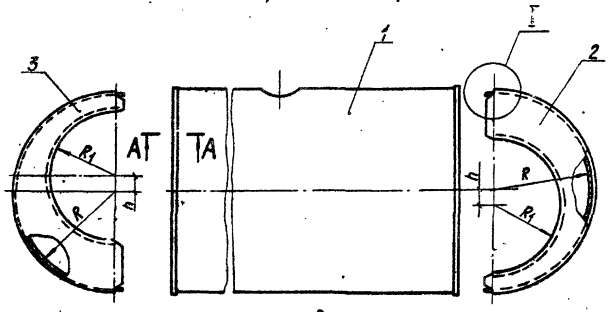

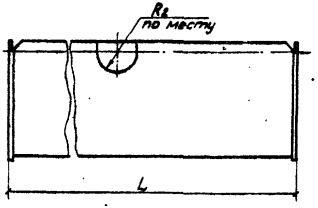

Марка, поз.	Обозначение	Наименование	Кол.	Масса ед., кг	Примечание
1		Стенка боковая			
		Лист АД1.Н-0,8			
		ГОСТ 21631-76			
2		Стенка торцовая			
		Лист АД1.Н-0,8			
		ГОСТ 21631-76			
3		Стенка торцовая			
		Лист АД1.Н-0,8			
		ГОСТ 21631-76			

1. Количество материалов на один элемент кожуха см. 7.906.9 - 2.2 - 06 лист 2.
2. Вместо листа алюминиевого возможно применение стали оцинкованной или кровельной (см. 7.906.9 - 2.0 - 01 приложение 6).

А-А

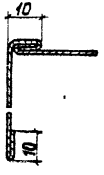

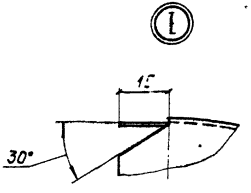

ГИП	Сабранская		07.08.86
Н.контр.	Коржихина		07.08.86
Нач. отд.	Дибровенко		07.08.86
Вед.инж.	Степахина		07.08.86
Инж.	Покровская		07.08.86

7.906.9 - 2.2 - 06

Элемент кожуха

Стадия	Лист	Листов
Р	1	2

ВНИПИ ТЕПЛОПРОЕКТ

Формат А3

Т.П. 7.906-9-2 В2

Н10716

Инв. № подл. | Подпись и дата | Взам. инв. №

Количество материалов на один элемент кожуха

Марка арматуры	Dу, мм	R, мм	R1, мм	L, мм	δк, мм	Поз. 1		Поз. 2		Поз. 3	
						Кол.	Масса ед., кг	Кол.	Масса ед., кг	Кол.	Масса ед., кг
СА 22014-02	10	75	40	260	30	1	0,16	1	0,028	1	0,028
		85	50		40		0,18		0,032		0,032
		95	60		50		0,20		0,036		0,036
		105	70		60		0,22		0,042		0,042
		115	80		70		0,24		0,046		0,046
14с 98 п1 СА 22014-02	15	80	40	270	30		0,17		0,031		0,031
		90	50		40		0,19		0,036		0,036
		100	60		50		0,21		0,041		0,041
		110	70		60		0,23		0,046		0,046
		120	80		70		0,25		0,051		0,051
14с 98 п1 СА 22014-02	20	90	45	280	30		0,19		0,037		0,037
		100	55		40		0,21		0,043		0,043
		110	65		50		0,23		0,048		0,048
		120	75		60		0,25		0,053		0,053
		130	88		70		0,27		0,058		0,058
		140	95		80		0,29		0,063		0,063
		150	105		90		0,31		0,069		0,069
		160	115		100		0,33		0,074		0,074

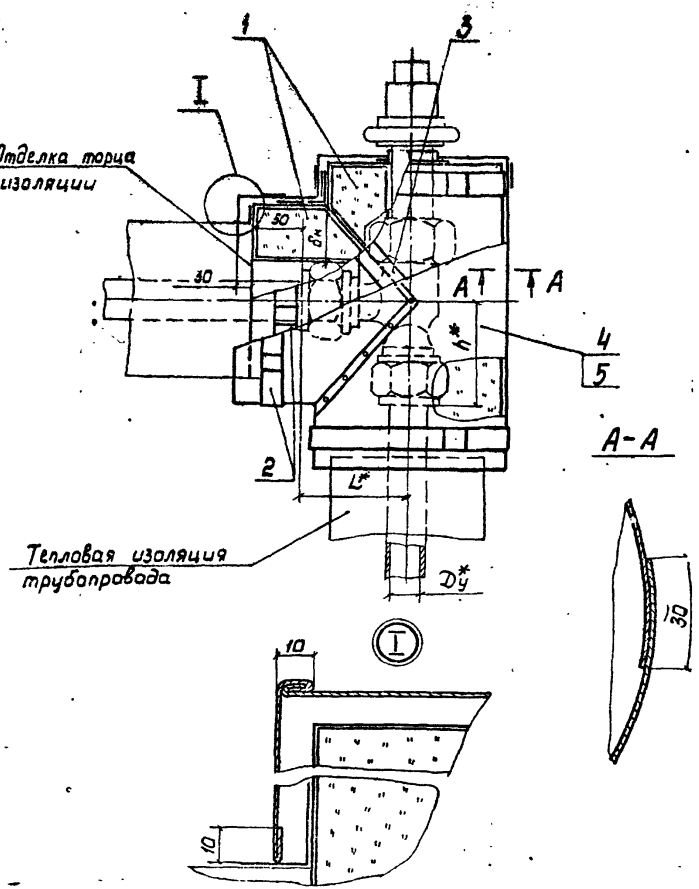

Марка, поз.	Обозначение	Наименование	Кол.	Масса ед., кг	Примечание
1	7.906.9-2.2-30	Матрац в пленке			
2	7.906.9-2.2-31	Бандаж с пряжкой			
3		Лента полиэтиленовая с липким слоем марки А50ГОСТ20477-75			
4	7.906.9-2.2-21	Элемент кожуха			по типу
5	-01	Элемент кожуха			то же

1. Техническое описание см. 7.906.9-2.2-00ТО.
2. Количество материалов на теплоизоляцию одной арматуры см. 7.906.9-2.2-07, лист 2.
3. Стыки матрацев в пленке поз. 1, места примыкания их к теплоизоляции трубопровода и к арматуре тщательно проклеить лентой поз. 4 по каждому слою матрацев в пленке.

				7 906.9-2.2-07			
ГИП	Собранская		07.88	Тепловая изоляция арматуры муфтовой угловой Ду 15-25 мм съемная	Стадия	Лист	Листов
Н.контр	Киржихина		07.88		Р	1	2
Нач.отд.	Дибровенко		07.88		ВНИПИ ТЕПЛОПРОЕКТ		
Вед.инж.	Стелахина		07.88				
Инж.	Покровская		07.88				

Инв.№ подл. | Подпись и дата | Взам. инв. №

Т.П 7.906.9-2.82
Н107/16

Формат А3

Количество материалов на теплоизоляцию одной арматуры

Марка арматуры	D_y^*, мм	L^*, мм	h^*, мм	$\delta_к$, мм	Поз. 1		Поз. 2		Поз. 3		Поз. 4, 5	
					Кол., $м^3$	Масса ед., кг	Кол.	Масса ед., кг	Кол., м	Масса ед., кг	Кол.	Масса ед., кг
14с27п1 14нж27п2	10	63	38	30	0,002			0,015	0,7			0,11
				40	0,004			0,018	0,9			0,14
				50	0,006			0,020	1,1			0,17
				60	0,009			0,023	1,3			0,19
				70	0,012			0,025	1,5			0,22
14с27п1 14нж27п2 17с11нж	15	75 72,5	52	30	0,003			0,015	0,8			0,12
				40	0,005			0,018	0,9			0,16
				50	0,007			0,021	1,2			0,19
				60	0,010			0,023	1,3			0,22
				70	0,014			0,026	1,5			0,26
14с27п1 14нж27п2	20	80	55	30	0,003			0,016	0,8			0,14
				40	0,005			0,018	1,0			0,17
				50	0,008			0,022	1,2			0,21
				60	0,011	115	6	0,025	1,4	0,015	2	0,24
				70	0,015			0,027	1,6			0,27
				80	0,019			0,030	1,8			0,31
				90	0,023			0,032	1,9			0,34
				100	0,027			0,036	2,1			0,36
17с11нж	25	90	65	30	0,004			0,017	0,9			0,16
				40	0,006			0,020	1,1			0,20
				50	0,009			0,022	1,2			0,23
				60	0,012			0,026	1,5			0,27
				70	0,016			0,028	1,6			0,31
				80	0,021			0,031	1,8			0,34
				90	0,026			0,034	2,1			0,38
				100	0,031			0,037	2,2			0,42

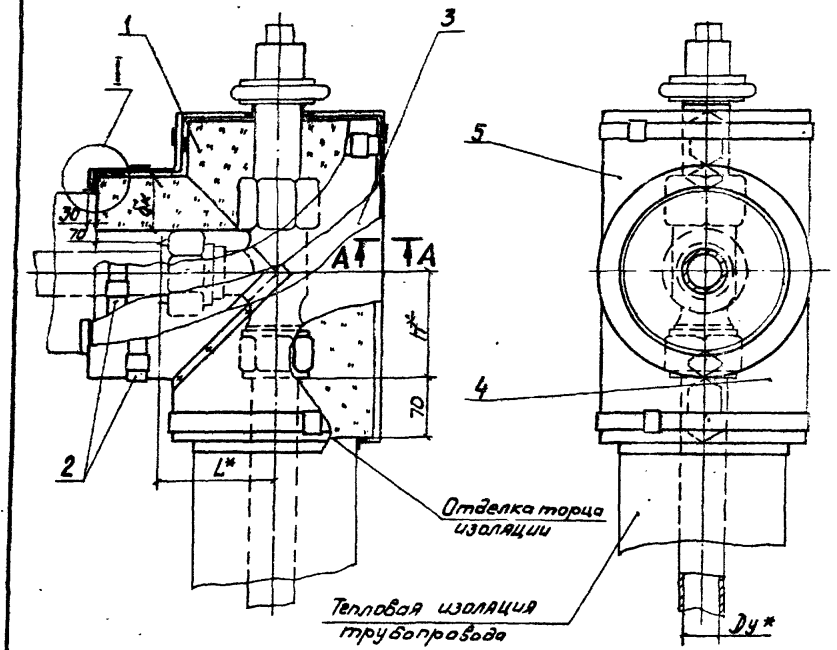

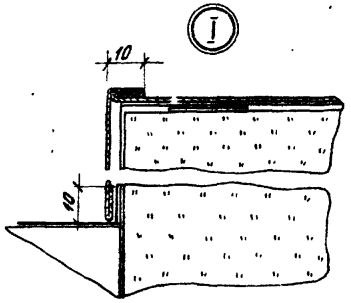

А-А

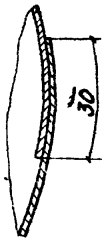

Марка, поз.	Обозначение	Наименование	Кол.	Масса ед., кг	Примечание
1	7.906.9-2.2-29	Матрац			
2	7.906.9-2.2-31	Бандаж с пряжкой			
3	7.906.9-2.1-33,34	Слой пароизоляционный			
4	7.906.9-2.2-21	Элемент кожуха			По типу
5	-01	Элемент кожуха			То же

1. Техническое описание см. 7.906.9-2.2-0070.
2. Количество материалов на теплоизоляцию одной арматуры см. 7.906.9-2.2-08, лист 2.
3. Слой пароизоляционный поз. 3 предусмотрен из пленки полиэтиленовой марки Та толщиной 0,2 мм ГОСТ 10354-82. Масса единицы дана для одного слоя пароизоляции.
4. Количество слоев пароизоляции см. 7.906.9-2.0-01, приложение 5.
5. Стыки пароизоляции и места примыкания ее к теплоизоляции трубопровода и к арматуре тщательно проклеить лентой полиэтиленовой с липким слоем А50 ГОСТ 20477-75.
6. Элемент кожуха поз. 4,5 изготовить по месту из листа АД1.Н-0,8 ГОСТ 21631-76 или из стали оцинкованной или кровельной (см. 7.906.9-2.0-01, приложение 6).
7. *Размер для справок.

				7.906.9-2.2-08			
ГИП	Савранская		07.08.86	Тепловая изоляция арматуры муфтовой узловой Ду 10-25 мм Несъемная	Стадия	Лист	Листов
Н.контр.	Коржихина		07.08.86		Р	1	2
Нач. отд.	Дубровенко		07.08.86		ВНИПИ ТЕПЛОПРОЕКТ		
Ведущ.	Степахина		07.08.86				
Инж.	Покровская		07.08.86				

Инв.№ подл. | Подпись и дата | Взам. инв. №

Н10716

т.п. 7.906.9-2 8.2

Формат А3

Количество материалов на теплоизоляцию одной арматуры

Марка арматуры	Dy*, мм	L*, мм	h*, мм	δк, мм	Поз. 1 Кол., м³	Поз. 1 Масса ед., кг	Поз. 2 Кол.	Поз. 2 Масса ед., кг	Поз. 3 Кол., м²	Поз. 3 Масса ед., кг	Поз. 4, 5 Кол.	Поз. 4, 5 Масса ед., кг
14с 27п1 14нж 27п2	10	63	38	30	0,002			0,015	0,08			0,11
				40	0,004			0,018	0,12			0,14
				50	0,006			0,020	0,14			0,17
				60	0,009			0,023	0,17			0,19
				70	0,012			0,025	0,20			0,22
17с 11нж 14с 27п1 14нж 27п2	15	72,5 75	52	30	0,003			0,015	0,12			0,12
				40	0,005			0,018	0,14			0,16
				50	0,007			0,021	0,16			0,19
				60	0,010			0,023	0,19			0,22
				70	0,014			0,026	0,23			0,26
14с 27п1 14нж 27п2	20	80	55	30	0,003			0,016	0,12			0,14
				40	0,005			0,018	0,14			0,17
				50	0,008	115	6	0,022	0,18	0,184	2	0,21
				60	0,011			0,025	0,21			0,24
				70	0,015			0,027	0,25			0,27
				80	0,019			0,030	0,27			0,31
				90	0,023			0,032	0,29			0,34
				100	0,027			0,036	0,31			0,35
17с 11нж	25	90	65	30	0,004			0,017	0,15			0,16
				40	0,006			0,020	0,17			0,20
				50	0,008			0,022	0,21			0,23
				60	0,012			0,026	0,23			0,27
				70	0,016			0,028	0,26			0,31
				80	0,021			0,031	0,30			0,34
				90	0,026			0,034	0,33			0,38
				100	0,031			0,037	0,36			0,42

Т.П. 7.906.9-2.2
Н10716
Инв. № подл. | Подпись и дата | Взам. инв. №

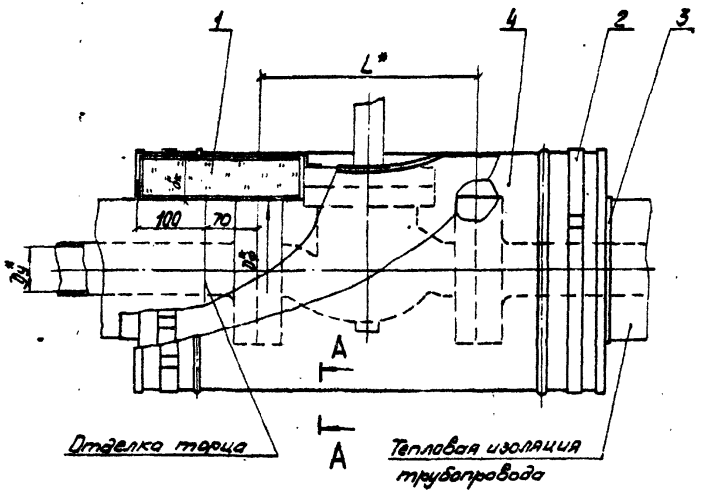

Марка, поз.	Обозначение	Наименование	Кол.	Масса ед., кг	Примечание
1	7.906.9 - 2.2 - 30	Матрац в пленке			
2	7.906.9 - 2.2 - 31	Бандаж с пряжкой			
3		Лента полиэтиле-			
		новая с липким			
		слоем А 50			
		ГОСТ 20477-75			
4	7.906.9 - 2.2 - 11	Элемент кожуха			

1. Техническое описание см. 7.906.9-2.2-00 ТО.
2. Количество материалов на теплоизоляцию одной арматуры см. 7.906.9-2.2-09, лист 2,3.
3. Стыки матрацев в пленке поз. 1, места примыкания их к теплоизоляции трубопровода и к арматуре тщательно проклеить лентой поз. 3 по каждому слою матрацев в пленке.
4. * Размеры для справок.

А-А

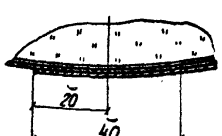

ГИП	Савранская	[signature]	7.08.84
Н.контр.	Коржихина	[signature]	7.08.84
Нач.отд.	Либровенко	[signature]	7.08.84
Вед.инж.	Степахина	[signature]	7.08.84
Ст.инж.	Сивакова	[signature]	7.08.84

7.906.9 - 2.2 - 09

Тепловая изоляция арматуры Ду 20-50 мм Съемная

Стадия	Лист	Листов
Р	1	3

ВНИПИ ТЕПЛОПРОЕКТ

Формат А3

Т.П. 7.906.9-2 В.2.

Н10716

Инв. № подл. | Подпись и дата | Взам. инв. №

Количество материалов на теплоизоляцию одной арматуры

Марка арматуры	$D_у$*, мм	$D_ф$*, мм	L*, мм	$\delta_к$, мм	Поз.1		Поз.2		Поз.3		Поз.4	
					Кол., м³	Масса ед., кг	Кол.	Масса ед., кг	Кол., м	Масса ед., кг	Кол.	Масса ед., кг
15с 94 бк1 15к4 32 п1	20	105	150	30	0,008	115	4	0,030	1,3	0,015	2	0,34
				40	0,012			0,033	1,4			0,41
				50	0,016			0,035	1,6			0,48
				60	0,020			0,038	1,7			0,55
				70	0,027			0,041	1,9			0,61
				80	0,033			0,044	2,0			0,69
				90	0,040			0,046	2,1			0,71
				100	0,048			0,050	2,3			0,76
114 15п 15с 32 п1 15с 94 бк1 14с 99 п1	25	115	160	30	0,008			0,032	1,3			0,34
				40	0,013			0,034	1,5			0,41
				50	0,017			0,037	1,6			0,48
				60	0,021			0,038	1,8			0,55
				70	0,028			0,043	2,0			0,61
				80	0,034			0,045	2,1			0,69
				90	0,040			0,048	2,3			0,71
				100	0,049			0,051	2,4			0,76
15с 94 бк1 14с 99 п1	32	135	180	30	0,009			0,034	1,5			0,41
				40	0,013			0,070	1,6			0,50
				50	0,018			0,040	1,7			0,59
				60	0,024			0,043	1,9			0,68
				70	0,03			0,045	2,0			0,77
				80	0,037			0,048	2,1			0,81
				90	0,044			0,050	2,3			0,87
				100	0,052			0,054	2,4			0,90
				110	0,060		6	0,056	2,6			0,95

Продолжение

Марка арматуры	$D_у^*$, мм	$D_ф^*$, мм	L^*, мм	$б_к$, мм	Поз. 1		Поз. 2		Поз. 3		Поз. 4	
					Кол., м	Масса ед., кг	Кол.	Масса ед., кг	Кол., м	Масса ед., кг	Кол.	Масса ед., кг
15с 946к-1 14с 99п-у	32	135	180	120	0,070	115	6	0,059	2,7	0,015	2	1,02
11ч 15п 14с 99п-1	40	145	200	30	0,009		4	0,036	1,5			0,46
				40	0,014			0,038	1,6			0,53
				50	0,019			0,041	1,8			0,60
				60	0,025			0,044	1,9			0,67
				70	0,031			0,046	2,1			0,74
				80	0,038			0,050	2,2			0,81
				90	0,046			0,052	2,4			0,85
				100	0,054			0,055	2,6			0,91
				110	0,063		6	0,057	2,8			0,96
				120	0,070			0,060	3,0			1,00
3КЛХ-40 13нж 54б-к 11ч 15п 11с 26-к	50	195	300	30	0,012		4	0,043	1,7			0,69
				40	0,017			0,045	1,8			0,75
				50	0,023			0,048	2,0			0,81
				60	0,029			0,050	2,1			0,84
				70	0,036			0,054	2,3			0,89
				80	0,044			0,056	2,4			0,91
				90	0,053			0,059	2,5			0,95
				100	0,062			0,062	2,7			1,06
				110	0,070		6	0,065	2,8			1,14
				120	0,082			0,067	3,0			1,22
				130	0,093			0,070	3,1			1,30
				140	0,100			0,073	3,3			1,38
				150	0,120			0,076	3,5			1,41
				160	0,130			0,079	3,6			1,47

Т.П. 7.906.9-2 82

Н10716

Инв. № подл. | Подпись и дата | Взам. инв. №

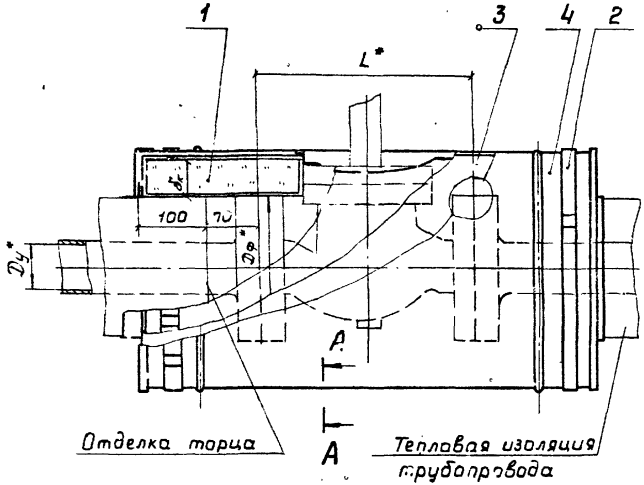

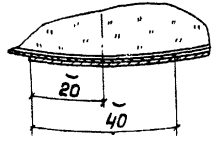

Марка, поз.	Обозначение	Наименование	Кол.	Масса ед., кг	Примечание
1	7.906.9-2.2-29	Матрац			
2	7.906.9-2.2-31	Бандаж с пряжкой			
3	7.906.9-2.1-33,34	Слой пароизоляционный			
4	7.906.9-2.2-11	Элемент кожуха			

1. Техническое описание см. 7.906.9-2.2-00ТО.

2. Количество материалов на теплоизоляцию одной арматуры см. 7.906.9-2.2-10, лист 2, 3.

3. Слой пароизоляционный поз. 3 предусмотрен из пленки полиэтиленовой марки Та толщиной 0,2мм ГОСТ 10354-82. Масса единицы дана для одного слоя пароизоляции.

4. Количество слоев пароизоляции см. 7.906.9-2.0-01, приложение 5.

5. Стыки пароизоляции и места примыкания ее к теплоизоляции трубопровода и к арматуре тщательно проклеить лентой полиэтиленовой с липким слоем А50 ГОСТ 20477-75.

6.* Размеры для справок.

				7.906.9-2.2-10			
ГИП	Савранская	[signature]	7.08.86	Тепловая изоляция арматуры Dy 20-50 мм несъемная	Стадия	Лист	Листов
Н. контр.	Коржихина	[signature]	7.08.86		Р	1	3
Нач. отд.	Дубровенко	[signature]	7.08.86		ВНИПИ ТЕПЛОПРОЕКТ		
Вед. инж.	Степакина	[signature]	7.08.86				
Ст. инж.	Сивакова	[signature]	7.08.86				

Т.П. 7.906.9-2.0.2

Н107.16

Взам. инв. №

Подпись и дата

Инв. № подл.

Формат А3

Количество материалов на теплоизоляцию одной арматуры

Марка арматуры	$D_у^*$, мм	$D_{фл}^*$, мм	L^*, мм	$\delta_к$, мм	Поз. 1 Кол., м³	Поз. 1 Масса ед., кг	Поз. 2 Кол.	Поз. 2 Масса ед., кг	Поз. 3 Кол., м²	Поз. 3 Масса ед., кг	Поз. 4 Кол.	Поз. 4 Масса ед., кг
15с 94бк1 15кч 32п 1	20	105	150	30	0,008	115	4	0,030	0,35	0,184	2	0,34
				40	0,012			0,033	0,38			0,41
				50	0,016			0,035	0,43			0,48
				60	0,020			0,038	0,48			0,55
				70	0,027			0,041	0,51			0,61
				80	0,033			0,044	0,58			0,69
				90	0,040			0,046	0,61			0,71
				100	0,048			0,050	0,65			0,76
11ч 15п 15с 32п 1 15с 94бк1 14с 99п 1	25	115	160	30	0,008			0,032	0,35			0,34
				40	0,013			0,034	0,38			0,41
				50	0,017			0,037	0,43			0,48
				60	0,021			0,038	0,48			0,55
				70	0,028			0,043	0,51			0,61
				80	0,034			0,045	0,58			0,69
				90	0,040			0,048	0,62			0,71
				100	0,049			0,051	0,67			0,76
15с 94бк1 14с 99п 1	32	135	180	30	0,009			0,034	0,41			0,41
				40	0,013			0,070	0,48			0,50
				50	0,018			0,040	0,53			0,59
				60	0,024			0,043	0,56			0,68
				70	0,030			0,045	0,60			0,77
				80	0,037			0,048	0,63			0,81
				90	0,044			0,050	0,69			0,87
				100	0,052			0,054	0,74			0,90
				110	0,060		6	0,056	0,77			0,95

Т.П. 7.906.9-2 В2

Инв. № подл. | Подпись и дата | Взам. инв. №

Н10716

Продолжение

Марка арматуры	Dу*, мм	Dфл*, мм	L*, мм	δк, мм	Поз. 1 Кол., м³	Поз. 1 Масса ед., кг	Поз. 2 Кол.	Поз. 2 Масса ед., кг	Поз. 3 Кол., м²	Поз. 3 Масса ед., кг	Поз. 4 Кол.	Поз. 4 Масса ед., кг
15с 94 бк 1 14с 99 п 1	32	135	180	120	0,070		6	0,540	0,84			1,02
				30	0,009			0,036	0,47			0,46
				40	0,014			0,038	0,51			0,53
				50	0,019			0,041	0,54			0,60
11ч 15п				60	0,025			0,044	0,59			0,67
14с 99п1	40	145	200	70	0,031			0,046	0,67			0,74
				80	0,038		4	0,050	0,71			0,81
				90	0,046			0,052	0,79			0,85
				100	0,054			0,055	0,82			0,91
				110	0,063		6	0,057	0,87			0,96
				120	0,070			0,060	0,93			1,00
				30	0,012	115		0,043	0,66	0,184	2	0,69
				40	0,017			0,045	0,71			0,75
				50	0,023			0,048	0,78			0,81
3КЛХ-40				60	0,029			0,050	0,83			0,84
13нж 54 бк				70	0,036		4	0,054	0,88			0,89
11ч 15п	50	195	300	80	0,044			0,056	0,91			0,91
11с 2 бк				90	0,053			0,059	0,95			0,95
				100	0,062			0,062	1,06			1,06
				110	0,070			0,065	1,08			1,14
				120	0,082			0,067	1,11			1,22
				130	0,093		6	0,070	1,24			1,30
				140	0,100			0,073	1,28			1,38
				150	0,120			0,076	1,35			1,41
				160	0,130			0,079	1,44			1,47

т.п. 7.906.9-2 в2

Н 10716

Инв. № подл. | Подпись и дата | Взам. инв. №

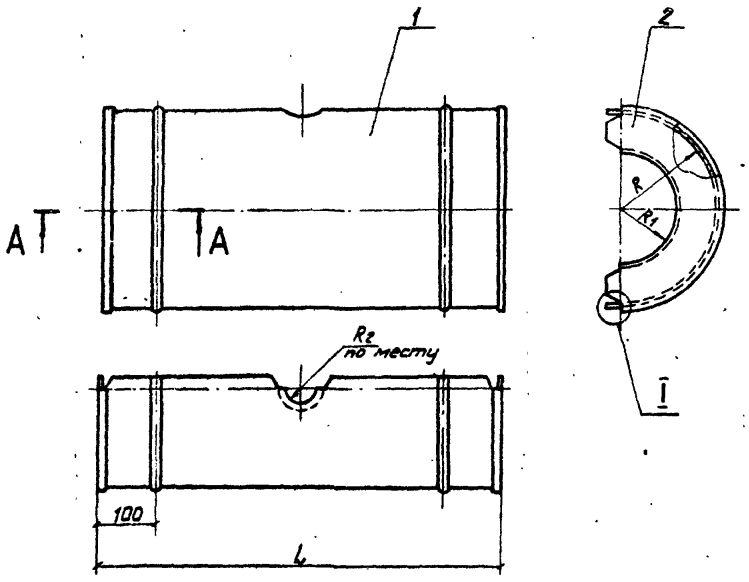

Марка, поз.	Обозначение	Наименование	Кол.	Масса ед., кг	Примечание
1		Стенка боковая			
		Лист АД1. Н-0,8			
		ГОСТ 21631-76			
2		Стенка торцовая			
		Лист АД1. Н-0,8			
		ГОСТ 21631-76			

1. Количество материалов на один элемент кожуха см. 7.906.9-2.2-11, лист 2.
2. В место листа алюминиевого возможно применение стали оцинкованной или кровельной (см. 7.906.9-20-01, приложение 6).
3. Вырез в стенке поз. 1 под арматуру выполнить по месту.

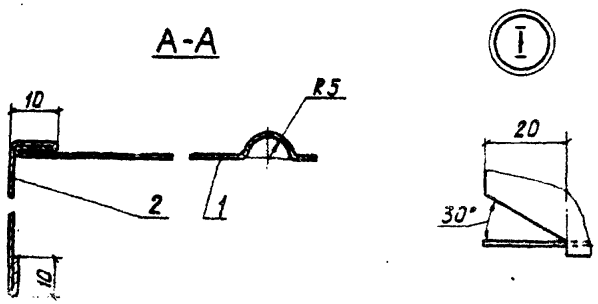

				7.906.9 - 2.2 - 11	
[illegible]	Савранская	[illegible]	[illegible]	Элемент кожуха	Стадия Р
[illegible]	[illegible]	[illegible]	[illegible]		
Нач. отд.	Дибровина	[illegible]	[illegible]		ВНИИ ТЕПЛОПРОЕКТ
Вед. инж.	Степахина	[illegible]	[illegible]		
Ст. инж.	Сувакова	[illegible]	[illegible]		

Формат А3

Т.П. 7.906.9-2 В.2

Н10716

Подпись и дата | Взам. инв. №

Количество материалов на один элемент кожуха

Марка	Dу, мм	L, мм	R, мм	R1, мм	δк*, мм	Поз. 1 Кол.	Поз. 1 Масса ед., кг	Поз. 2 Кол	Поз. 2 Масса ед., кг
15с 94бк 1 15к4 32п 1	20	490	90	45	30	1	0,30	2	0,020
			100	55	40		0,35		0,025
			110	60	50		0,40		0,030
			120	65	60		0,45		0,035
			130	70	70		0,50		0,040
			140	75	80		0,55		0,045
			150	80	90		0,60		0,050
			160	85	100		0,65		0,055
114 15п 15с 32п1 15с 94бк1 14с 99п1	25	500	90	50	30		0,30		0,020
			100	60	40		0,35		0,025
			110	70	50		0,40		0,030
			120	80	60		0,45		0,035
			130	90	70		0,50		0,040
			140	100	80		0,55		0,045
			150	110	90		0,60		0,050
			160	120	100		0,65		0,055
13с 94бк1 14с 99п1	32	520	100	50	30		0,35		0,025
			110	60	40		0,40		0,030
			120	70	50		0,46		0,035
			130	80	60		0,52		0,040
			140	90	70		0,58		0,045
			150	100	80		0,64		0,050
			160	110	90		0,70		0,055
			170	120	100		0,76		0,060
			180	130	110		0,82		0,065
			190	140	120		0,88		0,070

Продолжение

Марка	Dу*, мм	L, мм	R, мм	R1, мм	δк*, мм	Поз. 1 Кол.	Поз. 1 Масса ед., кг	Поз. 2 Кол.	Поз. 2 Масса ед., кг
114 15п 14с 99п1	40	540	110	55	30	1	0,40	2	0,030
			120	65	40		0,45		0,035
			130	75	50		0,50		0,040
			140	85	60		0,55		0,045
			150	95	70		0,60		0,050
			160	105	80		0,65		0,055
			170	115	90		0,70		0,060
			180	125	100		0,75		0,065
			190	135	110		0,80		0,070
			200	145	120		0,85		0,075
3 клх-40 13нж 54бк 114 15п 11с 26к	50	640	130	60	30		0,60		0,045
			140	70	40		0,65		0,050
			150	80	50		0,70		0,055
			160	90	60		0,75		0,060
			170	100	70		0,80		0,065
			180	110	80		0,85		0,070
			190	120	90		0,90		0,075
			200	130	100		0,95		0,080
			210	140	110		1,00		0,085
			220	150	120		1,05		0,090
			230	160	130		1,10		0,095
			240	170	140		1,15		0,100
			250	180	150		1,20		0,105
			260	190	160		1,25		0,110

Т.П. 7.906.9-2 В2

Н10716

Инв. № подл. | Подпись и дата | Взам. инв. №

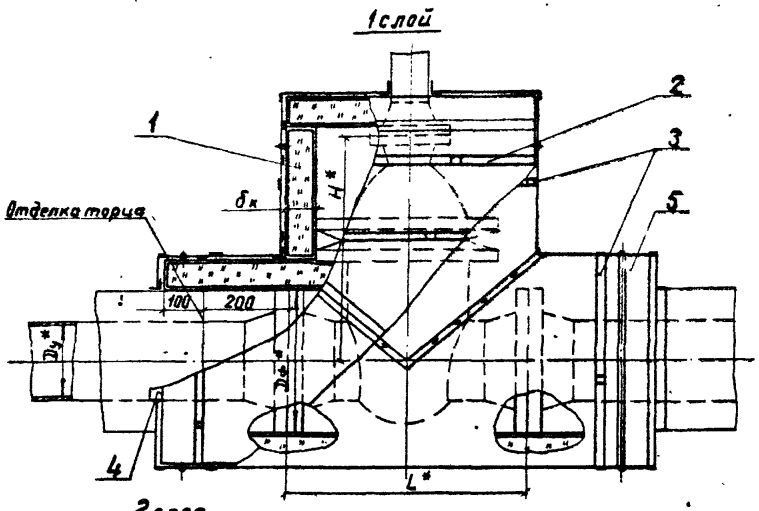

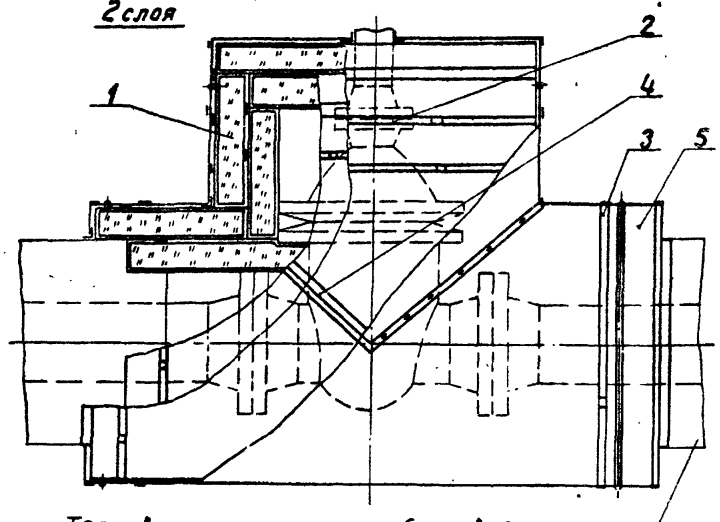

Тепловая изоляция трубопровода

Марка, поз.	Обозначение	Наименование	Кол.	Масса ед., кг	Примечание
1	7.906.9-2.2-30	Матрац в пленке			
2	7.906.9-2.2-31	Бандаж с пряжкой			
3	7.906.9-2.2-32	Бандаж с замком			
4		Лента полиэтиленовая с липким слоем А50 ГОСТ 20477-75			
5	7.906.9-2.2-14	Элемент кожуха			

1. Техническое описание см. 7.906.9-2.2-ООТО
2. Количество материалов на теплоизоляцию одной арматуры см. 7.906.9-2.2-12, лист 2...9.
3. Стыки матрацев в пленке поз. 1 места примыкания их к теплоизоляции трубопровода и к арматуре тщательно проклеить лентой поз. 4 по каждому слою матрацев в пленке.
4. *Размеры для справок.

				7.906.9-2.2-12			
ГИП	Савранская	[signature]	7.06.86	Тепловая изоляция арматуры Dy80-600мм Съемная	Стадия	Лист	Листов
Н.контр.	Коржихина	[signature]	7.06.86		Р	1	9
Нач. отд.	Дибровенко	[signature]	7.06.86		ВНИГИ ТЕПЛОПРОЕКТ		
Ст. инж.	Сивакова	[signature]	7.06.86				
Инж.	Якимова	[signature]	7.06.86				

Т.П. 7.906.9-2 в.2

Н10716

Взам. инв. №

Подпись и дата

Инв. № подл.

Формат А3

Количество материалов на теплоизоляцию одной арматуры

Марка арматуры	D_y^*, мм	D_ϕ^*, мм	L^*, мм	H^*, мм	$\delta_к$, мм	Поз. 1		Поз. 2		Поз. 3		Поз. 4		Поз. 5	
						Кол., м3	Масса ед., кг	Кол.	Масса ед., кг	Кол.	Масса ед., кг	Кол., м	Масса ед., кг	Кол.	Масса ед., кг
ЗЛ 1107.03 ЗЛ 1107.08 ЗЛ 1107.10 ЗКЛХ-40 31с 916 нж Б 14А 11017	80	210	310	680	30	0,04	115	4	0,045	3	0,135	4,8	0,015	2	1,8
					40	0,06			0,047		0,137	5,4			1,9
					50	0,07			0,050		0,140	5,7			2,0
					60	0,09			0,053		0,143	6,3			2,1
					70	0,12			0,055		0,147	6,6			2,2
					80	0,14			0,058		0,149	7,2			2,3
					90	0,16			0,061		0,151	7,5			2,5
					100	0,19			0,063		0,153	7,8			2,6
					110	0,22		8	0,065		0,155	16,8			2,8
					120	0,26			0,068		0,158	18,0			3,0
					130	0,29			0,070		0,161	18,6			3,2
					140	0,33			0,072		0,163	19,2			3,4
					150	0,36			0,075		0,166	20,4			3,5
					160	0,40			0,077		0,168	21,6			3,6
					170	0,44			0,080		0,171	22,8			3,6
					180	0,48			0,084		0,175	24,0			3,7
					190	0,53			0,088		0,179	24,6			3,8
	100	265	350	760	30	0,05		4	0,052		0,142	6,3			2,3
					40	0,07			0,055		0,145	6,9			2,5
					50	0,09			0,059		0,149	7,5			2,6
					60	0,11			0,063		0,153	5,1			2,8
					70	0,14			0,065		0,157	5,7			2,9
					80	0,17			0,068		0,158	9,0			3,0

ТП 7.906.9-2 ВВ

Н10716

Инв.№ подл. | Подпись и дата | Взам. инв. №

Продолжение

Марка арматуры	$D_у^*$, мм	$D_ф^*$, мм	L^*, мм	H^*, мм	$б_к$, мм	Поз. 1 Кол., м³	Поз. 1 Масса ед., кг	Поз. 2 Кол.	Поз. 2 Масса ед., кг	Поз. 3 Кол.	Поз. 3 Масса ед., кг	Поз. 4 Кол., м	Поз. 4 Масса ед., кг	Поз. 5 Кол.	Поз. 5 Масса ед., кг
3Л1107.03 3Л1107.08 3Л1107.10 3КЛх-40 3ІС.91БНЖ Б 14А11017	100	265	350	760	90	0,20	115	4	0,070	3	0,160	9,3	0,015	2	3,1
					100	0,23			0,072		0,162	9,6			3,3
					110	0,26		8	0,075		0,165	20,4			3,5
					120	0,30			0,077		0,167	21,6			3,6
					130	0,33			0,079		0,169	22,8			3,7
					140	0,37			0,081		0,171	24,0			3,8
					150	0,41			0,083		0,173	24,6			3,9
					160	0,46			0,085		0,175	25,8			4,2
					170	0,50			0,087		0,177	26,4			4,3
					180	0,55			0,092		0,182	27,6			4,5
					190	0,60			0,096		0,186	28,8			4,6
					200	0,65			0,100		0,190	30,0			4,7
	150	350	450	960	40	0,10		4	0,066		0,156	9,6			3,4
					50	0,14			0,069		0,159	10,2			3,6
					60	0,17			0,071		0,161	10,8			3,8
					70	0,20			0,073		0,163	11,4			4,0
					80	0,24			0,076		0,166	12,0			4,2
					90	0,28			0,080		0,170	12,6			4,3
					100	0,32			0,083		0,173	13,5			4,5
					110	0,37		8	0,086		0,176	28,2			4,7
					120	0,42			0,089		0,179	29,4			4,8
					130	0,47			0,091		0,181	30,6			4,9
					140	0,52			0,094		0,184	31,8			5,0

Н10316 · Т.П. 7.906.9-2.86 в.2

Инв.№ подл. | Подпись и дата | Взам. инв. №

Продолжение

Марка арматуры	Dy^*, мм	$D_ф^*$, мм	L^*, мм	H^*, мм	$б_к$, мм	поз. 1 Кол., м³	поз. 1 Масса ед., кг	поз. 2 Кол.	поз. 2 Масса ед., кг	поз. 3 Кол.	поз. 3 Масса ед., кг	поз. 4 Кол., м	поз. 4 Масса ед., кг	поз. 5 Кол	поз. 5 Масса ед., кг
					150	0,57			0,097		0,187	32,4			5,2
					160	0,63			0,099		0,189	33,6			5,4
					170	0,69			0,101		0,191	34,8			5,6
	150	350	450	960	180	0,75		8	0,104		0,194	36,0			5,7
					190	0,81			0,108		0,198	37,8			5,8
					200	0,88			0,110		0,200	39,0			6,0
					210	0,95			0,114		0,204	40,2			6,2
					220	1,01			0,120		0,210	41,4			6,3
ЗЛ 1107.03					40	0,13			0,078		0,168	12,9			4,7
ЗЛ 1107.08					50	0,17			0,081		0,171	13,8			4,8
ЗЛ. 1107.10					60	0,21			0,084		0,174	14,4			5,0
ЗКЛх-40					70	0,26			0,087		0,177	15,0			5,2
31с 91 БнжБ	200	430	550	1160	80	0,30	115	4	0,089	3	0,179	15,6	0,015	2	5,4
14А 11017					90	0,36			0,091		0,181	16,2			5,3
					100	0,41			0,094		0,184	16,8			5,7
					110	0,46			0,097		0,187	34,8			5,9
					120	0,52			0,100		0,190	36,0			6,0
					130	0,58			0,104		0,194	37,2			6,3
					140	0,64			0,107		0,197	38,4			6,5
					150	0,70		8	0,109		0,199	40,9			6,7
					160	0,77			0,112		0,202	42,0			6,9
					170	0,84			0,114		0,204	43,2			7,0
					180	0,91			0,116		0,206	44,4			7,1

Т.П. 7.906.9-2 в.2

Н10716

Инв.№ подл. | Подпись и дата | Взам. инв.№

Продолжение

Марка арматуры	Dу*, мм	Dф*, мм	L*, мм	H,* мм	бк, мм	Поз. 1		Поз. 2		Поз. 3		Поз. 4		Поз. 5	
						Кол., м³	Масса ед., кг	Кол.	Масса ед., кг	Кол.	Масса ед., кг	Кол., м	Масса ед., кг	Кол.	Масса ед., кг
3Л 1107.03 3Л 1107.08 3Л 1107.10 3КЛХ-40 31с 916бнж Б 14А 110 17	200	430	550	1160	190	0,95	115	8	0,119	3	0,209	45,6	0,015	2	7,3
					200	1,07			0,122		0,212	46,8			7,5
					210	1,15			0,125		0,215	48,0			7,9
					220	1,23			0,129		0,219	49,8			8,1
					230	1,31			0,131		0,221	51,0			8,5
					240	1,40			0,133		0,223	52,8			8,9
МА 110 21	250	405	450	960	40	0,11		4	0,074		0,154	11,4			3,7
					50	0,15			0,077		0,167	12,0			3,9
					60	0,18			0,080		0,170	12,6			4,0
					70	0,22			0,083		0,173	13,2			4,2
					80	0,27			0,087		0,177	13,8			4,4
					90	0,31			0,089		0,179	14,4			4,5
					100	0,35			0,091		0,181	14,7			4,6
					110	0,40		8	0,094		0,184	30,6			4,8
					120	0,45			0,097		0,187	31,8			5,0
					130	0,50			0,100		0,190	33,0			5,2
					140	0,56			0,103		0,193	34,2			5,4
					150	0,62			0,107		0,197	35,4			5,6
					160	0,68			0,109		0,199	36,6			5,8
					170	0,74			0,112		0,202	37,8			6,0
					180	0,80			0,115		0,205	40,2			6,1
					190	0,87			0,117		0,207	41,4			6,2
					200	0,93			0,118		0,208	42,0			6,3

Т.П. 7.906.9-2 В.2

Н10716

Инв.№ подл. | Подпись и дата | Взам. инв.№

Продолжение

Марка арматуры	Dу*, мм	Dф*, мм	l*, мм	H*, мм	бк, мм	Поз. 1 Кол., м	Поз. 1 Масса ед., кг	Поз. 2 Кол.	Поз. 2 Масса ед., кг	Поз. 3 Кол.	Поз. 3 Масса ед., кг	Поз. 4 Кол., м	Поз. 4 Масса ед., кг	Поз. 5 Кол.	Поз. 5 Масса ед., кг
МА11021	250	405	450	960	210	1,00	115	8	0,122	3	0,212	43,2	0,015	2	6,7
					220	1,10			0,124		0,214	44,4			7,0
					230	1,15			0,127		0,217	45,6			7,4
					240	1,29			0,129		0,219	46,8			7,6
					250	1,31			0,132		0,222	48,6			8,2
	300	460	500	1060	40	0,10		4	0,082		0,172	13,5			4,5
					50	0,18			0,085		0,175	14,4			4,7
					60	0,22			0,088		0,178	15,0			4,9
					70	0,26			0,091		0,181	15,6			5,1
					80	0,31			0,094		0,184	16,2			5,3
					90	0,36			0,096		0,186	16,8			5,4
					100	0,41			0,098		0,188	17,4			5,5
					110	0,47		8	0,102		0,192	36,0			5,7
					120	0,53			0,105		0,195	37,2			5,9
					130	0,56			0,108		0,198	38,4			6,1
					140	0,65			0,111		0,201	39,6			6,3
					150	0,70			0,113		0,203	40,8			6,5
					160	0,78			0,116		0,206	42,0			6,7
					170	0,85			0,119		0,209	43,2			6,9
					180	0,92			0,121		0,211	44,4			7,0
					190	0,99			0,124		0,214	45,6			7,2
					200	1,07			0,126		0,216	47,4			7,3
					210	1,15			0,129		0,219	48,6			7,4

т.п. 7.906.9-2 В.2

Н10716

Инв.№ подл. | Подпись и дата | Взам. инв.№

Продолжение

Марка арматуры	D_y^*, мм	$D_{ф_1}^*$, мм	L^*, мм	H^*, мм	$\delta_к$, мм	Поз. 1 Кол., м³	Поз. 1 Масса ед., кг	Поз. 2 Кол.	Поз. 2 Масса ед., кг	Поз. 3 Кол.	Поз. 3 Масса ед., кг	Поз. 4 Кол., м	Поз. 4 Масса ед., кг	Поз. 5 Кол.	Поз. 5 Масса ед., кг
	300	460	500	1060	220	1,23		8	0,132		0,222	49,8			7,6
					230	1,31			0,135		0,225	51,0			7,8
					240	1,40			0,137		0,227	52,2			7,9
					250	1,49			0,140		0,230	54,6			8,0
	350	520	550	1160	40	0,16		4	0,090		0,180	15,9			5,2
					50	0,21			0,093		0,183	16,5			5,4
					60	0,26			0,096		0,186	17,1			5,6
					70	0,31			0,099		0,189	17,7			5,8
					80	0,38			0,102		0,192	18,3			6,0
					90	0,42			0,104		0,194	18,9			6,2
					100	0,48			0,106		0,196	19,8			6,3
МА 11021					110	0,55	115	8	0,108	3	0,198	40,8	0,015	2	6,5
					120	0,61			0,111		0,201	42,0			6,7
					130	0,68			0,114		0,204	43,2			6,8
					140	0,75			0,118		0,208	45,0			6,9
					150	0,82			0,120		0,210	46,2			7,2
					160	0,90			0,123		0,213	47,4			7,3
					170	0,98			0,127		0,217	49,2			7,5
					180	1,06			0,130		0,220	50,4			7,8
					190	1,14			0,132		0,222	51,6			8,0
					200	1,22			0,134		0,224	53,4			8,1
					210	1,32			0,137		0,227	55,8			8,3
					220	1,40			0,140		0,230	58,2			8,4
					230	1,50			0,141		0,231	59,0			8,4

т.п. 7.906.9-2 82

Н 10716

Инв.№ подл. | Подпись и дата | Взам. инв. №

Продолжение

Марка арматуры	$D_у^*$, мм	$D_ф^*$, мм	L^*, мм	H^*, мм	$\delta_к$, мм	Поз. 1 Кол., м³	Поз. 1 Масса ед., кг	Поз. 2 Кол.	Поз. 2 Масса ед., кг	Поз. 3 Кол.	Поз. 3 Масса ед., кг	Поз. 4 Кол., м	Поз. 4 Масса ед., кг	Поз. 5 Кол.	Поз. 5 Масса ед., кг
МА 11021	350	520	550	1160	240	1,60	115	8	0,143	3	0,233	60,0	0,015	2	8,5
					250	1,70			0,147		0,237	61,2			8,7
					260	1,80			0,150		0,240	62,4			9,1
	400	580	600	1260	40	0,19		4	0,098		0,188	18,6			6,0
					50	0,24			0,101		0,191	19,2			6,2
					60	0,30			0,104		0,194	19,8			6,3
					70	0,37			0,107		0,197	20,4			6,4
					80	0,43			0,110		0,200	21,0			6,6
					90	0,49			0,112		0,202	21,9			6,8
					100	0,56			0,115		0,205	22,8			7,0
					110	0,63		8	0,118		0,208	46,8			7,3
					120	0,70			0,121		0,211	48,6			7,5
					130	0,79			0,124		0,214	49,8			7,7
					140	0,87			0,127		0,217	51,0			7,9
					150	0,95			0,129		0,219	52,8			8,1
					160	1,03			0,131		0,221	54,6			8,3
					170	1,12			0,134		0,224	56,4			8,5
					180	1,21			0,137		0,227	57,6			8,6
					190	1,30			0,140		0,230	58,8			8,8
					200	1,40			0,143		0,233	60,0			9,1
					210	1,50			0,146		0,236	61,8			9,2
					220	1,60			0,149		0,239	63,6			9,3
					230	1,70			0,151		0,241	64,8			9,4

Т.П. 7.906.9-2 в.2

Н10716

Инв. № подл. | Подпись и дата | Взам. инв. №

Формат А3

Продолжение

Марка арматуры	$D_у^*$, мм	$D_ф^*$, мм	L^*, мм	H^*, мм	$\delta_к$, мм	Поз. 1		Поз. 2		Поз. 3		Поз. 4		Поз. 5	
						Код, $м^3$	Масса ед., кг	Кол.	Масса ед., кг	Кол.	Масса ед., кг	Кол.	Масса ед., кг	Кол., м	Масса ед., кг
	400	580	600	1260	240	1,82		4	0,154		0,244	66,0			9,7
					250	1,93			0,157		0,247	67,2			10,0
					260	2,04			0,159		0,249	69,6			10,5
					270	2,11			0,161		0,251	71,4			10,9
					280	2,17			0,163		0,253	72,6			11,0
	600	840	800	1650	40	0,32			0,134		0,224	32,7			10,4
					50	0,41			0,137		0,227	33,0			10,6
					60	0,50			0,139		0,229	34,2			10,8
					70	0,60			0,142		0,232	35,4			11,0
					80	0,70			0,145		0,235	36,6			11,3
					90	0,80			0,148		0,238	39,0			11,5
МА 11021					100	0,90	115		0,151	3	0,241	38,1	0,015	2	11,7
					110	1,01		8	0,154		0,244	78,6			11,9
					120	1,12			0,157		0,247	80,4			12,1
					130	1,24			0,160		0,250	82,8			12,3
					140	1,35			0,162		0,252	84,0			12,5
					150	1,48			0,165		0,255	85,2			12,7
					160	1,60			0,168		0,258	87,0			12,9
					170	1,73			0,171		0,261	89,4			13,1
					180	1,86			0,173		0,263	91,8			13,6
					190	1,99			0,175		0,265	93,0			13,8
					200	2,13			0,178		0,268	94,8			14,0
					210	2,27			0,181		0,271	96,6			14,3

Т.П. 7.906.9-2 В.2

Н10716

Инв. № подл. | Подпись и дата | Взам. инв. №

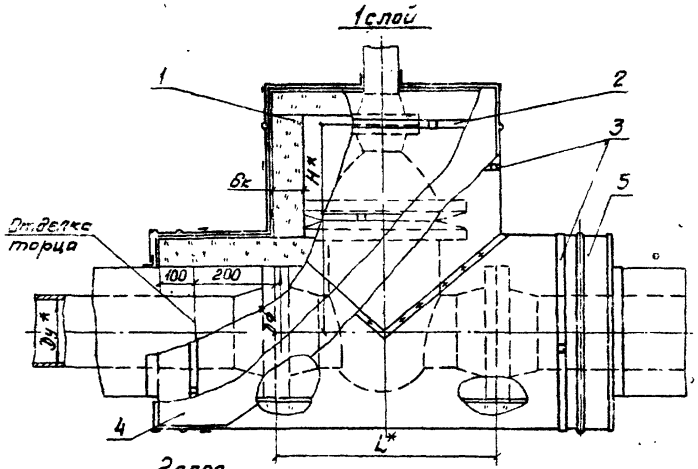

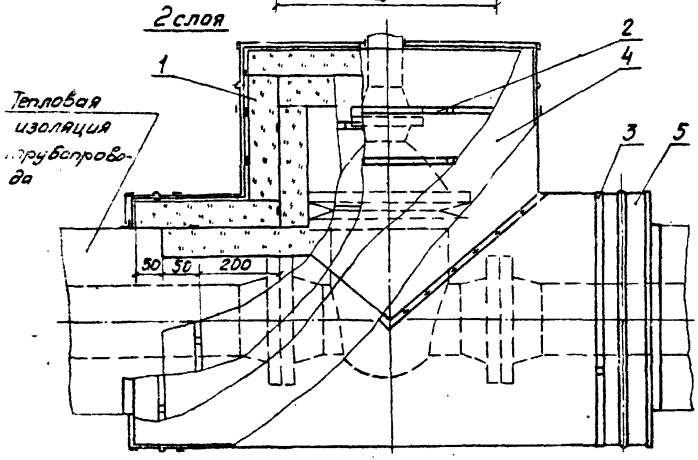

Марка, поз.	Обозначение	Наименование	Кол.	Масса ед.кг	Примечание
1	7.906.9-2.2-29	Матрац			
2	7.906.9-2.2-31	Бандаж с пряжкой			
3	7.906.9-2.2-32	Бандаж с замком			
4	7.906.9-2.1-33,34	Слой пароизоляционный			
5	7.906.9-2.2-14	Элемент кожуха			

1. Техническое описание см. 7.906.9-2.2-00 ТО.
2. Количество материалов на теплоизоляцию одной арматуры см. 7.906.9-2.2-13, лист 2...9.
3. Слой пароизоляционный поз. 4 предусмотрен из пленки полиэтиленовой марки Та толщиной 0,2 мм ГОСТ 10354-82. Масса единицы дана для одного слоя пароизоляции.
4. Количество слоев пароизоляции см. 7.906.9-2.0-01, приложение 5.
5. Стыки пароизоляции и места примыкания ее к теплоизоляции трубопровода и к арматуре тщательно проклеить лентой полиэтиленовой с липким слоем А50 ГОСТ 20477-75.
6. * Размеры для справок.

ГИП	Савражская	[illegible]	7.08.86
Н. контр.	Кожихина	[illegible]	7.08.86
Нач. отд.	Дибровенко	[illegible]	7.08.86
Ст. инж.	Сивакова	[illegible]	7.08.86
Инж.	Акимова	[illegible]	7.08.86

7.906.9 - 2.2-13

Тепловая изоляция арматуры Ду 80-600 мм. Несъемная

Стадия	Лист	Листов
Р	1	9

ВНИПИ ТЕПЛОПРОЕКТ

Формат А3

Т.П. 7.906.9-2 8.2

Н10716

Инв. № подл. | Подпись и дата | Взам. инв. №

Количество материалов на теплоизоляцию одной арматуры

Марка арматуры	$D_у^*$, мм	$D_ф^*$, мм	L^*, мм	H^*, мм	$\delta_к$, мм	Поз. 1 Кол., м³	Поз. 1 Масса ед., кг	Поз. 2 Кол.	Поз. 2 Масса ед., кг	Поз. 3 Кол.	Поз. 3 Масса ед., кг	Поз. 4 Кол., м²	Поз. 4 Масса ед., кг	Поз. 5 Кол.	Поз. 5 Масса ед., кг
3Л1107.03 3Л1107.08 3Л1107.10 3КЛХ-40 31с 91б нж Б 14А.11 017	80	210	310	680	30	0,04	115	4	0,045	3	0,135	1,6	0,184	2	1,8
					40	0,06			0,047		0,137	1,8			1,9
					50	0,07			0,050		0,140	1,9			2,0
					60	0,09			0,053		0,143	2,1			2,1
					70	0,12			0,055		0,147	2,2			2,2
					80	0,14			0,058		0,149	2,4			2,3
					90	0,16			0,061		0,151	2,5			2,5
					100	0,19			0,063		0,153	2,6			2,6
					110	0,22		8	0,065		0,155	2,8			2,8
					120	0,26			0,068		0,158	3,0			3,0
					130	0,29			0,070		0,161	3,1			3,2
					140	0,33			0,072		0,163	3,2			3,4
					150	0,36			0,075		0,166	3,4			3,5
					160	0,40			0,077		0,168	3,6			3,6
					170	0,44			0,080		0,171	3,8			3,6
					180	0,48			0,084		0,175	4,0			3,7
					190	0,53			0,088		0,179	4,1			3,8
	100	265	350	760	30	0,05		4	0,052		0,142	2,1			2,3
					40	0,07			0,055		0,145	2,3			2,5
					50	0,09			0,059		0,149	2,5			2,6
					60	0,11			0,063		0,153	2,7			2,8
					70	0,14			0,065		0,157	2,9			2,9
					80	0,17			0,068		0,158	3,0			3,0

т.п 7 906.9-2 в.2

Н10716

Подпись и дата | Взам. инв. №

7.906.9 - 2.2 - 13

Лист 2

Формат А3

Продолжение

Марка арматуры	D_y^*, мм	$D_ф^*$, мм	L^*, мм	H^*, мм	$б_к$, мм	Поз. 1 Кол.	Поз. 1 Масса ед., кг	Поз. 2 Кол.	Поз. 2 Масса ед., кг	Поз. 3 Кол	Поз. 3 Масса ед., кг	Поз. 4 Кол., м2	Поз. 4 Масса ед., кг	Поз. 5 Кол.	Поз. 5 Масса ед. кг
ЗЛ 1107.03 ЗЛ 1107.08 ЗЛ 1107.10 ЗКЛХ-40 31с 916нж Б 14А 11017	100	265	350	760	90	0,20	115	4	0,070	3	0,160	3,1	0,184	2	3,1
					100	0,23			0,072		0,162	3,2			3,3
					110	0,26		8	0,075		0,165	3,4			3,5
					120	0,30			0,077		0,167	3,6			3,6
					130	0,33			0,079		0,169	3,8			3,7
					140	0,37			0,081		0,171	4,0			3,8
					150	0,41			0,083		0,173	4,1			3,9
					160	0,46			0,085		0,175	4,3			4,2
					170	0,50			0,087		0,177	4,4			4,3
					180	0,55			0,092		0,182	4,6			4,5
					190	0,60			0,096		0,186	4,8			4,6
					200	0,65			0,100		0,190	5,0			4,7
	150	350	450	960	40	0,10		4	0,066		0,156	3,2			3,4
					50	0,14			0,069		0,159	3,4			3,6
					60	0,17			0,071		0,161	3,6			3,8
					70	0,20			0,073		0,163	3,8			4,0
					80	0,24			0,076		0,166	4,0			4,2
					90	0,28			0,080		0,170	4,2			4,3
					100	0,32			0,083		0,173	4,5			4,5
					110	0,37		8	0,086		0,176	4,7			4,7
					120	0,42			0,089		0,179	4,9			4,8
					130	0,47			0,091		0,181	5,1			4,9
					140	0,52			0,094		0,184	5,3			5,0

ТП 7.906.9-2 в2

Н10716

Инв.№ подл. | Подпись и дата | Взам. инв.№

Продолжение

Марка арматуры	Dу, мм	Dф, мм	L, мм	H, мм	δк, мм	Поз. 1 Кол. м²	Поз. 1 Масса ед., кг	Поз. 2 Кол.	Поз. 2 Масса ед., кг	Поз. 3 Кол.	Поз. 3 Масса ед., кг	Поз. 4 Кол. м²	Поз. 4 Масса ед., кг	Поз. 5 Кол.	Поз. 5 Масса ед., кг
3Л 1107.03 3Л 1107.08 3Л 1107.10 3КЛХ - 40 31с 91 б.нжБ 14А 11017	150	350	450	960	150	0,57	115	8	0,097	3	0,187	5,4	0,184	2	5,2
					160	0,63			0,099		0,189	5,6			5,4
					170	0,69			0,101		0,191	5,8			5,6
					180	0,75			0,104		0,194	6,0			5,7
					190	0,81			0,108		0,198	6,3			5,8
					200	0,88			0,110		0,200	6,5			6,0
					210	0,95			0,114		0,204	6,7			6,2
					220	1,01			0,120		0,210	6,9			6,3
	200	430	550	1160	40	0,13		4	0,078		0,168	4,3			4,7
					50	0,17			0,081		0,171	4,6			4,8
					60	0,21			0,084		0,174	4,8			5,0
					70	0,26			0,087		0,177	5,0			5,2
					80	0,30			0,089		0,179	5,2			5,4
					90	0,36			0,091		0,181	5,4			5,5
					100	0,41			0,094		0,184	5,6			5,7
					110	0,46		8	0,097		0,187	5,8			5,9
					120	0,52			0,100		0,190	6,0			6,0
					130	0,58			0,104		0,194	6,2			6,3
					140	0,64			0,107		0,197	6,4			6,5
					150	0,70			0,109		0,199	6,7			6,7
					160	0,77			0,112		0,202	7,0			6,9
					170	0,84			0,114		0,204	7,2			7,0
					180	0,91			0,116		0,206	7,4			7,1

Т.П 7.906.9-2 в.2

Н10716

Инв.№ подл. | Подпись и дата | Взам. инв. №

Продолжение

Марка арматуры	D_y^*, мм	$D_{ф}^*$, мм	L^*, мм	H^*, мм	$\delta_к$, мм	Поз. 1		Поз. 2		Поз. 3		Поз. 4		Поз. 5	
						Кол., м³	Масса ед., кг	Кол.	Масса ед., кг	Кол.	Масса ед., кг	Кол., м³	Масса ед., кг	Кол.	Масса ед., кг
ЗЛ 1107.03 ЗЛ 1107.08 ЗЛ 1107.10 ЗКЛХ-40 31с 916нжБ 14А 11 017	200	430	550	1160	190	0,95	115	8	0,119	3	0,209	7,6	0,184	2	7,3
					200	1,07			0,122		0,212	7,8			7,5
					210	1,15			0,125		0,215	8,0			7,9
					220	1,23			0,129		0,219	8,3			8,1
					230	1,31			0,131		0,221	8,5			8,5
					240	1,40			0,133		0,223	8,8			8,9
МА 11021	250	405	450	960	40	0,11		4	0,074		0,164	3,8			3,7
					50	0,15			0,077		0,167	4,0			3,9
					60	0,18			0,080		0,170	4,2			4,0
					70	0,22			0,083		0,173	4,4			4,2
					80	0,27			0,087		0,177	4,6			4,4
					90	0,31			0,089		0,179	4,8			4,5
					100	0,35			0,091		0,181	4,9			4,6
					110	0,40		8	0,094		0,184	5,1			4,8
					120	0,45			0,097		0,187	5,3			5,0
					130	0,50			0,100		0,190	5,5			5,2
					140	0,56			0,103		0,193	5,7			5,4
					150	0,62			0,107		0,197	5,9			5,6
					160	0,68			0,109		0,199	6,1			5,8
					170	0,74			0,112		0,202	6,3			6,0
					180	0,80			0,115		0,205	6,7			6,1
					190	0,87			0,117		0,207	6,9			6,2
					200	0,93			0,118		0,208	7,0			6,3

Продолжение

Марка арматуры	$D_у^*$, мм	$D_ф^*$, мм	L^*, мм	H^*, мм	$б_к$, мм	Поз. 1 Кол., м³	Поз. 1 Масса ед., кг	Поз. 2 Кол.	Поз. 2 Масса ед., кг	Поз. 3 Кол.	Поз. 3 Масса ед., кг	Поз. 4 Кол., м²	Поз. 4 Масса ед., кг	Поз. 5 Кол.	Поз. 5 Масса ед., кг
МА 11021	250	405	450	960	210	1,00	115	8	0,122	3	0,212	7,2	0,184	2	6,7
					220	1,10			0,124		0,214	7,4			7,0
					230	1,15			0,127		0,217	7,6			7,4
					240	1,29			0,129		0,219	7,8			7,6
					250	1,31			0,132		0,222	8,1			8,2
	300	460	500	1060	40	0,10		4	0,082		0,172	4,5			4,5
					50	0,18			0,085		0,175	4,8			4,7
					60	0,22			0,088		0,178	5,0			4,9
					70	0,26			0,091		0,181	5,2			5,1
					80	0,31			0,094		0,184	5,4			5,3
					90	0,36			0,096		0,186	5,6			5,4
					100	0,41			0,098		0,188	5,8			5,5
					110	0,44		8	0,102		0,192	6,0			5,7
					120	0,53			0,105		0,195	6,2			5,9
					130	0,56			0,108		0,198	6,4			6,1
					140	0,65			0,111		0,201	6,6			6,3
					150	0,70			0,113		0,203	6,8			6,5
					160	0,78			0,116		0,206	7,0			6,7
					170	0,85			0,119		0,209	7,2			6,9
					180	0,92			0,121		0,211	7,4			7,0
					190	0,99			0,124		0,214	7,6			7,2
					200	1,07			0,126		0,216	7,9			7,3
					210	1,15			0,129		0,219	8,1			7,4

Н10716

Инв. № подл. | Подпись и дата | Взам. инв. №

Формат А3

Продолжение

Марка арматуры	$D_у^*$, мм	$D_ф^*$, мм	L^*, мм	H^*, мм	$\delta_к$, мм	Поз. 1		Поз. 2		Поз. 3		Поз. 4		Поз. 5	
						Кол., м³	Масса ед., кг	Кол.	Масса ед., кг	Кол	Масса ед., кг	Кол., м²	Масса ед., кг	Кол.	Масса ед., кг
МА 11021	300	460	500	1060	220	1,23	115	8	0,132	2	0,222	8,3	0,184	2	7,6
					230	1,31			0,135		0,225	8,5			7,8
					240	1,40			0,137		0,227	8,7			7,9
					250	1,49			0,140		0,230	9,1			8,0
	350	520	550	1160	40	0,16		4	0,090		0,180	5,3			5,2
					50	0,21			0,093		0,183	5,6			5,4
					60	0,26			0,096		0,186	5,7			5,6
					70	0,31			0,099		0,189	5,9			5,8
					80	0,38			0,102		0,192	6,1			6,0
					90	0,42			0,104		0,194	6,3			6,2
					100	0,48			0,106		0,196	6,6			6,3
					110	0,55		8	0,108		0,198	6,8			6,5
					120	0,61			0,111		0,201	7,0			6,7
					130	0,68			0,114		0,204	7,2			6,8
					140	0,75			0,118		0,208	7,5			6,9
					150	0,82			0,120		0,210	7,7			7,2
					160	0,90			0,123		0,213	7,9			7,3
					170	0,98			0,127		0,217	8,2			7,5
					180	1,06			0,130		0,220	8,4			7,8
					190	1,14			0,132		0,222	8,6			8,0
					200	1,22			0,134		0,224	8,9			8,1
					210	1,32			0,137		0,227	9,3			8,3
					220	1,40			0,140		0,230	9,7			8,4

т.п. 7.906.9.2 в 2с

Н10716

Инв. № подл. | Подпись и дата | Взам. инв. №

Продолжение

Марка арматуры	Dу*, мм	Dф*, мм	L*, мм	H*, мм	δк, мм	Поз. 1 Кол., м³	Поз. 1 Масса ед., кг	Поз. 2 Кол.	Поз. 2 Масса ед., кг	Поз. 3 Кол.	Поз. 3 Масса ед., кг	Поз. 4 Кол., м²	Поз. 4 Масса ед., кг	Поз. 5 Кол.	Поз. 5 Масса ед., кг
МА 11021	350	520	550	1160	240	1,60	115	8	0,143	3	0,233	10,0	0,184	2	8,5
					250	1,70			0,147		0,237	10,2			8,7
					260	1,80			0,150		0,240	10,4			9,1
	400	580	600	1260	40	0,19		4	0,098		0,188	6,2			6,0
					50	0,24			0,101		0,191	6,4			6,2
					60	0,30			0,104		0,194	6,6			6,3
					70	0,37			0,107		0,197	6,8			6,4
					80	0,43			0,110		0,200	7,0			6,6
					90	0,49			0,112		0,202	7,3			6,8
					100	0,56			0,115		0,205	7,6			7,0
					110	0,63		8	0,118		0,208	7,8			7,3
					120	0,70			0,121		0,211	8,1			7,5
					130	0,79			0,124		0,214	8,3			7,7
					140	0,87			0,127		0,217	8,5			7,9
					150	0,95			0,129		0,219	8,8			8,1
					160	1,03			0,131		0,221	9,1			8,3
					170	1,12			0,134		0,224	9,4			8,5
					180	1,21			0,137		0,227	9,6			8,6
					190	1,30			0,140		0,230	9,8			8,8
					200	1,40			0,143		0,233	10,0			9,1
					210	1,50			0,146		0,236	10,3			9,2
					220	1,60			0,149		0,239	10,6			9,3
					230	1,70			0,151		0,241	10,8			9,4

Т.П. 7.906.9-2 В.2

Н10716

Инв.№ подл. | Подпись и дата | Взам. инв. №

Продолжение

Марка арматуры	$D_у^*$ мм	$D_ф^*$, мм	L^*, мм	H^*, мм	$б_к$, мм	Поз. 1 Кол., м³	Поз. 1 Масса ед., кг	Поз. 2 Кол.	Поз. 2 Масса ед., кг	Поз. 3 Кол.	Поз. 3 Масса ед., кг	Поз. 4 Кол. м²	Поз. 4 Масса ед., кг	Поз. 5 Кол.	Поз. 5 Масса ед., кг
МА 11.021	400	580	600	1260	240	1,82	115	8	0,154	3	0,244	11,0	0,184	2	9,7
					250	1,93			0,157		0,247	11,3			10,0
					260	2,04			0,159		0,249	11,6			10,5
					270	2,11			0,161		0,251	11,9			10,9
					280	2,17			0,163		0,253	12,1			11,0
	600	840	800	1660	40	0,32		4	0,134		0,224	10,9			10,4
					50	0,41			0,137		0,227	11,0			10,6
					60	0,50			0,139		0,229	11,4			10,8
					70	0,60			0,142		0,232	11,8			11,0
					80	0,70			0,145		0,235	12,2			11,3
					90	0,80			0,148		0,238	12,5			11,5
					100	0,90			0,151		0,241	12,7			11,7
					110	1,01		8	0,154		0,244	13,1			11,9
					120	1,12			0,157		0,247	13,4			12,1
					130	1,24			0,160		0,250	13,8			12,3
					140	1,35			0,162		0,252	14,0			12,5
					150	1,48			0,165		0,255	14,2			12,7
					160	1,60			0,168		0,258	14,5			12,9
					170	1,73			0,171		0,261	14,9			13,1
					180	1,86			0,173		0,263	15,3			13,6
					190	1,99			0,175		0,265	15,5			13,8
					200	2,13			0,178		0,268	15,8			14,0
					210	2,27			0,181		0,271	16,1			14,3

Т.П.7.906 9-2 8.2

Н10716

Инв. № подл. | Подпись и дата | Взам. инв. №

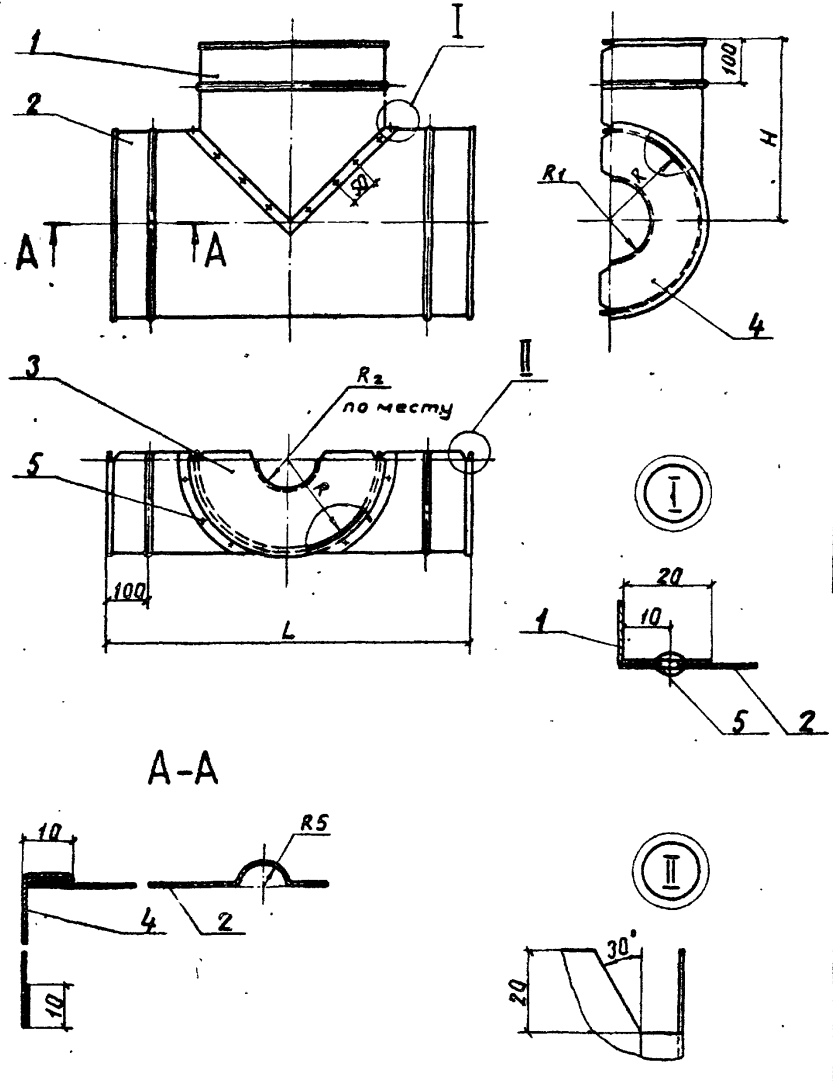

Марка, поз.	Обозначение	Наименование	Кол.	Масса ед., кг	Примечание
1		Стенка боковая			
		Лист АД1.Н-0,8			
		ГОСТ 21631-76			
2		Стенка боковая			
		Лист АД1.Н-0,8			
		ГОСТ 21631-76			
3		Стенка торцовая			
		Лист АД1.Н-0,8			
		ГОСТ 21631-76			
4		Стенка торцовая			
		Лист АД1.Н-0,8			
		ГОСТ 21631-76			
5		Заклепка 4×8.37			
		ГОСТ 10299-80			

1. Количество материалов на один элемент кожуха см. 7.906.9-2.2-14, лист 2...9.

2. Вместо листа алюминиевого возможно применение стали оцинкованной или кровельной (см. 7.906.9-2.0-01, приложение 6).

ГИП	Савранская	[signature]	7.08.86
Н.контр.	Коржихина	[signature]	7.08.86
Нач. отд.	Дибровенко	[signature]	7.08.86
Вед. инж.	Степахина	[signature]	7.08.86
Ст. инж.	Сивакова	[signature]	7.08.86

7.906.9-2.2-14

Элемент кожуха

Стадия	Лист	Листов
Р	1	9

ВНИПИ ТЕПЛОПРОЕКТ

Формат А3

Т.П. 7.906.9-2. В2

Н10716

Инв. № подл. | Подпись и дата | Взам. инв. №

Количество материалов на один элемент кожуха

Марка арматуры	D_y^*, мм	L, мм	H, мм	R_1, мм	R_{1_1}, мм	$\delta_к^*$, мм	Поз. 1		Поз. 2		Поз. 3		Поз. 4		Поз. 5	
							Кол.	Масса ед., кг	Кол.	Масса ед., кг	Кол.	Масса ед., кг	Кол	Масса ед., кг	Кол.	Масса ед., кг
3Л1107.03 3Л1107.08 3Л1107.10 3К.1х-40 31с 9.1б нж б 14А1107	80	910	710	140	80	30	1	0,60	1	1,00	1	0,07	2	0,045	10	0,0005
			720	150	90	40		0,64		1,06		0,08		0,052	11	
			730	160	100	50		0,68		1,12		0,09		0,053	12	
			740	170	110	60		0,72		1,21		0,10		0,055	13	
			750	180	120	70		0,75		1,29		0,11		0,057	14	
			760	190	130	80		0,80		1,35		0,12		0,058		
			770	200	140	90		0,83		1,39		0,13		0,06	15	
			780	210	150	100		0,87		1,47		0,14		0,062	16	
			790	220	160	110		0,91		1,53		0,16		0,069	17	
			800	230	170	120		0,95		1,61		0,18		0,076		
			810	240	180	130		0,99		1,68		0,20		0,082	18	
			820	250	190	140		1,03		1,71		0,21		0,087	19	
			830	260	200	150		1,07		1,77		0,23		0,092	20	
			840	270	210	160		1,11		1,85		0,25		0,098		
			850	280	220	170		1,15		1,93		0,27		0,104	21	
			860	290	230	180		1,19		1,99		0,29		0,107	22	
			870	300	240	190		1,23		2,03		0,31		0,110		
	100	950	790	170	90	30		0,78		1,24		0,10		0,070	13	
			800	180	100	40		0,82		1,30		0,11		0,075	14	
			810	190	110	50		0,87		1,37		0,12		0,080		
			820	200	120	60		0,91		1,45		0,13		0,085	15	
			830	210	130	70		0,95		1,52		0,14		0,090	16	
			840	220	140	80		0,99		1,60		0,15		0,095		

ТП 7.906.9-2 В.2

Н10716

Инв.№ подл. | Подпись и дата | Взам. инв. №

Продолжение

Марка арматуры	D_y^1, мм	L, мм	H, мм	R, мм	R_1, мм	$\delta_н^*$, мм	Поз. 1		Поз. 2		Поз. 3		Поз. 4		Поз. 5	
							Кол.	Масса ед., кг	Кол.	Масса ед., кг	Кол.	Масса ед., кг	Кол.	Масса ед., кг	Кол.	Масса ед., кг
3Л1107.03 3Л1107.08 3Л1107.10 3клх-40 31с 916нж Б 14АН017	100	950	850	230	150	90	1	1,04	1	1,65	1	0,17	2	0,098	17	0,0005
			860	240	160	100		1,07		1,7		0,19		0,1		
			870	250	170	110		1,11		1,78		0,21		0,107	19	
			880	260	180	120		1,16		1,85		0,23		0,114	20	
			890	270	190	130		1,21		1,91		0,25		0,123		
			900	280	200	140		1,25		1,99		0,27		0,13	21	
			910	290	210	150		1,30		2,05		0,29		0,137	22	
			920	300	220	160		1,35		2,14		0,32		0,144		
			930	310	230	170		1,37		2,22		0,34		0,155	23	
			940	320	240	180		1,45		2,29		0,36		0,16	24	
			950	330	250	190		1,48		2,33		0,38		0,165	25	
			960	340	260	200		1,51		2,4		0,4		0,17	26	
	150	1050	1000	220	120	40		1,26		1,74		0,17		0,11	16	
			1010	230	130	50		1,31		1,81		0,18		0,12	17	
			1020	240	140	60		1,36		1,91		0,2		0,13		
			1030	250	150	70		1,41		1,99		0,22		0,14	19	
			1040	260	160	80		1,46		2,11		0,24		0,15	20	
			1050	270	170	90		1,53		2,15		0,26		0,155		
			1060	280	180	100		1,58		2,19		0,27		0,16	21	
			1070	290	190	110		1,63		2,25		0,29		0,17	22	
			1080	300	200	120		1,69		2,34		0,32		0,18		
			1090	310	210	130		1,75		2,43		0,34		0,185	23	
			1100	320	220	140		1,80		2,49		0,36		0,19	24	

Продолжение

Марка арматуры	D_y^*, мм	L, мм	H, мм	R, мм	R_1, мм	$\delta_к^*$, мм	Поз. 1 Кол.	Поз. 1 Масса ед., кг	Поз. 2 Кол.	Поз. 2 Масса ед., кг	Поз. 3 Кол.	Поз. 3 Масса ед., кг	Поз. 4 Кол.	Поз. 4 Масса ед., кг	Поз. 5 Кол.	Поз. 5 Масса ед., кг
3Л 1107.03 3Л 1107.08 3Л 1107.10 3КЛХ-40 31с 91б нж Б 14 Я 11017	150	1050	1110	330	230	150	1	1,85	1	2,56	1	0,38	2	0,195	25	0,0005
			1120	340	240	160		1,90		2,63		0,4		0,2	26	
			1130	350	250	170		1,95		2,7		0,42		0,205		
			1140	360	260	180		2,01		2,78		0,44		0,21	27	
			1150	370	270	190		2,07		2,82		0,46		0,218	28	
			1160	380	280	200		2,12		2,93		0,48		0,225	29	
			1170	390	290	210		2,17		3,0		0,51		0,23		
			1180	400	300	220		2,23		3,08		0,55		0,24	30	
	200	1150	1200	260	155	40		1,77		2,23		0,23		0,15	20	
			1210	270	165	50		1,83		2,31		0,25		0,155		
			1220	280	175	60		1,91		2,39		0,27		0,16	21	
			1230	290	185	70		1,97		2,45		0,29		0,165	22	
			1240	300	195	80		2,03		2,52		0,31		0,17		
			1250	310	205	90		2,09		2,65		0,33		0,175	23	
			1260	320	215	100		2,16		2,71		0,35		0,18	24	
			1270	330	225	110		2,23		2,8		0,37		0,2	25	
			1280	340	235	120		2,29		2,88		0,39		0,2	26	
			1290	350	245	130		2,35		2,93		0,42		0,21		
			1300	360	255	140		2,42		3,01		0,44		0,22	27	
			1310	370	265	150		2,48		3,12		0,47		0,23	28	
			1320	380	275	160		2,54		3,21		0,5		0,24	29	
			1330	390	285	170		2,60		3,3		0,53		0,25		
			1340	400	295	180		2,69		3,35		0,56		0,26	30	

Т.П. 7.906.9-2 В2

Н10716

Инв. № подл. | Подпись и дата | Взам. инв. №

Формат А3

Продолжение

Марка арматуры	Dу*, мм	L, мм	H, мм	R, мм	R1, мм	δк*, мм	Поз. 1 Кол.	Поз. 1 Масса ед., кг	Поз. 2 Кол.	Поз. 2 Масса ед., кг	Поз. 3 Кол.	Поз. 3 Масса ед., кг	Поз. 4 Кол.	Поз. 4 Масса ед., кг	Поз. 5 Кол.	Поз. 5 Масса, ед., кг
ЗЛ 1107.03 ЗЛ 1107.09 ЗЛ 1107.10 ЗКЛХ-40 31с91бнжБ 14А11017	200	1150	1350	410	305	190	1	2,75	1	3,41	1	0,58	2	0,265	31	0,0005
			1360	420	315	200		2,81		3,53		0,6		0,27		
			1370	430	325	210		2,87		3,6		0,62		0,275	32	
			1380	440	335	220		2,93		3,68		0,64		0,28	33	
			1390	450	345	230		3,00		3,75		0,68		0,23	34	
			1400	460	355	240		3,07		3,85		0,73		0,3	35	
МА11021	250	1050	1000	250	180	40		1,33		2,0		0,21		0,1	19	
			1010	260	190	50		1,39		2,05		0,23		0,11	20	
			1020	270	200	60		1,43		2,1		0,25		0,115		
			1030	280	210	70		1,49		2,17		0,27		0,12	21	
			1040	290	220	80		1,54		2,25		0,29		0,125	22	
			1050	300	230	90		1,53		2,32		0,31		0,13		
			1060	310	240	100		1,59		2,41		0,33		0,13	23	
			1070	320	250	110		1,68		2,5		0,35		0,135	24	
			1080	330	260	120		1,75		2,58		0,37		0,14	25	
			1090	340	270	130		1,79		2,63		0,39		0,145	26	
			1100	350	280	140		1,85		2.7		0,42		0,15		
			1110	360	290	150		1,89		2,78		0,45		0,155	27	
			1120	370	300	160		1,94		2,87		0,47		0,16	28	
			1130	380	310	170		1,99		2,95		0,49		0,165	29	
			1140	390	320	180		2,04		3,03		0,51		0,17		
			1150	400	330	190		2,11		3,11		0,53		0,175	30	
			1160	410	340	200		2,15		3,16		0,58		0,18	31	

ТП 7 906 9-2 в.2.

Н10716

Инв. № подл. | Подпись и дата | Взам. инв. №

Продолжение

Марка арматуры	Dу*, мм	L, мм	H, мм	R, мм	R1, мм	δк*, мм	Поз. 1 Кол.	Поз. 1 Масса ед., кг	Поз. 2 Кол	Поз. 2 Масса ед., кг	Поз. 3 Кол.	Поз. 3 Масса ед., кг	Поз. 4 Кол.	Поз. 4 Масса ед., кг	Поз. 5 Кол	Поз. 5 Масса, ед., кг
МА 11021	250	1050	1170	420	350	210	1	2,20	1	3,25	1	0,62	2	0,185	31	0,0005
			1180	430	360	220		2,25		3,37		0,64		0,19	32	
			1190	440	370	230		2,30		3,45		0,66		0,195	33	
			1200	450	380	240		2,35		3,5		0,69		0,2	34	
			1210	460	390	250		2,40		3,53		0,73		0,21	35	
	300	1100	1100	280	210	40		1,65		2,3		0,3		0,12	21	
			1110	290	220	50		1,70		2,38		0,31		0,127	22	
			1120	300	230	60		1,75		2,45		0,32		0,134		
			1130	310	240	70		1,82		2,53		0,33		0,139	23	
			1140	320	250	80		1,87		2,6		0,36		0,145	24	
			1150	330	260	90		1,94		2,65		0,38		0,15	25	
			1160	340	270	100		1,99		2,77		0,4		0,15	26	
			1170	350	280	110		2,05		2,86		0,43		0,155		
			1180	360	290	120		2,11		2,95		0,45		0,16	27	
			1190	370	300	130		2,16		3,02		0,47		0,165	28	
			1200	380	310	140		2,21		3,09		0,49		0,17	29	
			1210	390	320	150		2,28		3,16		0,52		0,175		
			1220	400	330	160		2,34		3,25		0,54		0,18	30	
			1230	410	340	170		2,39		3,34		0,56		0,185	31	
			1240	420	350	180		2,45		3,43		0,58		0,19		
			1250	430	360	190		2,50		3,49		0,62		0,195	32	
			1260	440	370	200		2,56		3,55		0,67		0,2	33	
			1270	450	380	210		2,61		3,64		0,69		0,205	34	

ТП 7.906.9-2 В2

Н10716

Инв.№ подл. | Подпись и дата | Взам. инв. №

Продолжение

Марка арматуры	$T^*_{у}$, мм	L, мм	H, мм	R, мм	R_1, мм	$\delta^*_{к}$, мм	Поз. 1 Кол.	Поз. 1 Масса ед., кг	Поз. 2 Кол.	Поз. 2 Масса ед., кг	Поз. 3 Кол.	Поз. 3 Масса ед., кг	Поз. 4 Кол.	Поз. 4 Масса ед., кг	Поз. 5 Кол.	Поз. 5 Масса, ед., кг
МА 11021	300	1100	1280	460	390	220	1	2,66	1	3,71	1	0,71	2	0,21	35	0,0005
			1290	470	400	230		2,74		3,8		0,75		0,215		
			1300	480	410	240		2,79		3,87		0,8		0,22	36	
			1310	490	420	250		2,84		3,94		0,83		0,225	37	
	350	1150	1200	300	230	40		1,94		2,55		0,31		0,13	22	
			1210	310	240	50		2,0		2,63		0,32		0,135	23	
			1220	320	250	60		2,06		2,7		0,34		0,14	24	
			1230	330	260	70		2,14		2,78		0,36		0,145	25	
			1240	340	270	80		2,20		2,87		0,38		0,15	26	
			1250	350	280	90		2,26		2,93		0,41		0,155		
			1260	360	290	100		2,32		3,04		0,45		0,16	27	
			1270	370	300	110		2,38		3,14		0,47		0,165	28	
			1280	380	310	120		2,44		3,25		0,49		0,17	29	
			1290	390	320	130		2,50		3,33		0,51		0,175		
			1300	400	330	140		2,57		3,39		0,55		0,18	30	
			1310	410	340	150		2,63		3,45		0,58		0,185	31	
			1320	420	350	160		2,70		3,54		0,6		0,19		
			1330	430	360	170		2,75		3,62		0,63		0,195	32	
			1340	440	370	180		2,81		3,7		0,66		0,2	33	
			1350	450	380	190		2,89		3,78		0,7		0,205	34	
			1360	460	390	200		2,94		3,86		0,73		0,21	35	
			1370	470	400	210		3,00		3,95		0,77		0,215		
			1380	480	410	220		3,07		4,04		0,8		0,22	36	

Т.П. 7.906.9-2 В.2

Н10716

Инв. № подл. | Подпись и дата | Взам. инв. №

Формат А3

Продолжение

Марка арматуры:	$D_у^*$, мм	L, мм	H, мм	R, мм	R_1, мм	$\delta_к^{**}$, мм	Поз. 1		Поз. 2		Поз. 3		Поз. 4		Поз. 5	
							Кол.	Масса ед., кг	Кол.	Масса ед., кг	Кол.	Масса ед., кг	Кол.	Масса ед., кг	Кол.	Масса, ед., кг
МА11021	350	1150	1390	490	420	230	1	3,13	1	4,14	1	0,82	2	0,225	37	0,0005
			1400	500	430	240		3,19		4,22		0,84		0,23	38	
			1410	510	440	250		3,25		4,29		0,88		0,235		
			1420	520	450	260		3,31		4,35		0,93		0,24	39	
	400	1200	1300	335	260	40		2,3		3,0		0,4		0,17	25	
			1310	345	270	50		2,36		3,05		0,41		0,155	26	
			1320	355	280	60		2,42		3,15		0,45		0,16		
			1330	365	290	70		2,48		3,2		0,48		0,165	27	
			1340	375	300	80		2,56		3,25		0,5		0,17	28	
			1350	385	310	90		2,62		3,38		0,52		0,175	29	
			1360	395	320	100		2,7		3,46		0,54		0,19		
			1370	405	330	110		2,75		3,55		0,58		0,185	30	
			1380	415	340	120		2,82		3,63		0,62		0,19	31	
			1390	425	350	130		2,89		3,72		0,64		0,195		
			1400	435	360	140		2,95		3,8		0,66		0,2	32	
			1410	445	370	150		3,01		3,9		0,68		0,205	33	
			1420	455	380	160		3,08		4,0		0,72		0,21	34	
			1430	465	390	170		3,15		4,1		0,76		0,215	35	
			1440	475	400	180		3,23		4,19		0,79		0,22		
			1450	485	410	190		3,28		4,22		0,81		0,225	36	
			1460	495	420	200		3,34		4,3		0,84		0,23	37	
			1470	505	430	210		3,42		4,39		0,88		0,235	38	
			1480	515	440	220		3,48		4,47		0,92		0,24		

Продолжение

Марка арматуры	D_y^*, мм	L, мм	H, мм	R, мм	R_1, мм	$\delta_{к1}^*$, мм	Поз. 1 Кол.	Поз. 1 Масса ед., кг	Поз. 2 Кол.	Поз. 2 Масса ед., кг	Поз. 3 Кол.	Поз. 3 Масса ед., кг	Поз. 4 Кол.	Поз. 4 Масса ед., кг	Поз. 5 Кол.	Поз. 5 Масса, ед. кг
МА 11021	400	1200	1490	525	450	230	1	3,55	1	4,53	1	0,95	2	0,245	39	0,0005
			1500	535	460	240		3,61		4,62		0,99		0,25	40	
			1510	545	470	250		3,67		4,73		1,02		0,255	41	
			1520	555	480	260		3,73		4,87		1,08		0,26	42	
			1530	565	490	270		3,81		4,95		1,11		0,265		
			1540	575	500	280		3,87		5,0		1,14		0,27	43	
	600	1400	1700	470	360	40		4,10		4,77		0,8		0,3	35	
			1710	480	370	50		4,18		4,87		0,83		0,31	36	
			1720	490	380	60		4,28		4,91		0,86		0,32	37	
			1730	500	390	70		4,38		5,01		0,9		0,34	38	
			1740	510	400	80		4,38		5,25		0,93		0,35		
			1750	520	410	90		4,50		5,29		0,95		0,36	39	
			1760	530	420	100		4,60		5,34		0,97		0,37	40	
			1770	540	430	110		4,70		5,43		0,99		0,375	41	
			1780	550	440	120		4,80		5,51		1,02		0,38	42	
			1790	560	450	130		4,90		5,62		1,09		0,385		
			1800	570	460	140		4,95		5,73		1,12		0,39	43	
			1810	580	470	150		5,02		5,86		1,16		0,4		
			1820	590	480	160		5,12		5,97		1,19		0,405	44	
			1830	600	490	170		5,21		6,05		1,21		0,41	45	
			1840	610	500	180		5,32		6,14		1,26		0,415	46	
			1850	620	510	190		5,39		6,25		1,31		0,42		
			1860	630	520	200		5,44		6,36		1,37		0,43	47	
			1870	640	530	210		5,50		6,46		1,41		0,44	48	

Т.П 7.906.9-2 в 2

Н10716

Инв. № подл. | Подпись и дата | Взам. инв. №

1 слой

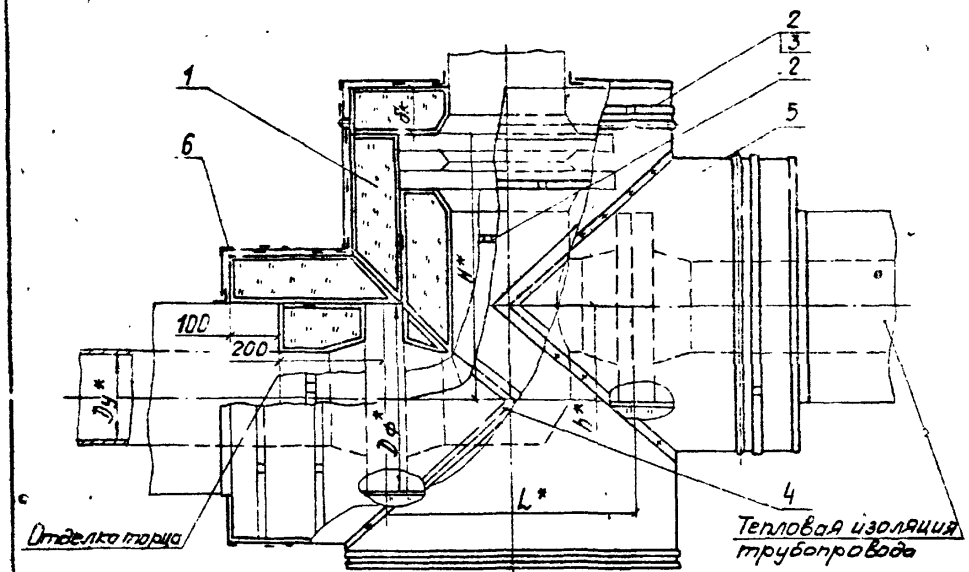

2 слоя

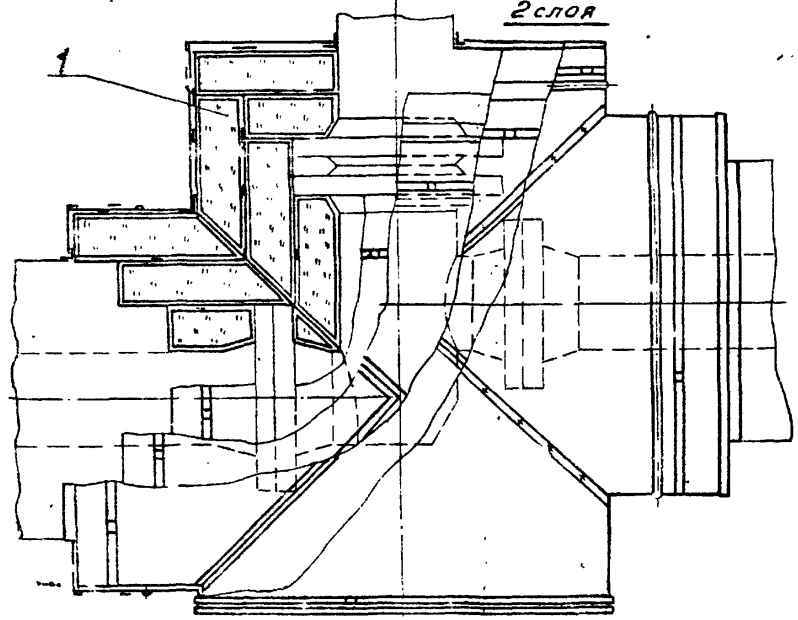

Марка поз.	Обозначение	Наименование	Кол	Масса ед., кг	Примечание
1	7.905.9-22-30	Матрац в пленке			
2	7.906.9-2.2-31	Бандаж с пряжкой			
3	7.906.9-2.2-32	Бандаж с замком			
4		Лента полиэтиленовая с липким слоем А50 ГОСТ 20477-75			
5	7.906.9-2.2-17	Элемент кожуха			
6	7.906.9-2.2-18	Элемент кожуха			

1. Техническое описание см. 7.906.9-2.2-ОПТО.
2. Количество материалов на теплоизоляцию одной арматуры см. 7.906.9-2.2-15, лист 2...6.
3. Стыки матрацев в пленке поз. 1, места примыкания их к теплоизоляции трубопровода и к арматуре тщательно проклеить лентой поз. 4 по каждому слою матрацев в пленке.
4. * Размеры для справок.

ГИП	Савранская		7.08.91
Н. контр.	Косжухина		7.08.91
Нач. отд.	Дибробенко		7.08.91
Вед. инж.	Степахина		7.08.91
Инж.	Акимова		7.08.91

7.906.9-2.2-15

Тепловая изоляция арматуры несоосной Ду 25-200 мм Съемная

Стадия	Лист	Листов
Р	1	6

ВНИПИ ТЕПЛОПРОЕКТ

Формат А3

Т.П. 7.906.9-2 В 2

Н10716

Инв. № подл. | Подпись и дата | Взам. инв. №

Количество материалов на теплоизоляцию одной арматуры

Марка арматуры	$D_у^*$, мм	$D_ф^*$, мм	L^*, мм	H^*, мм	h^*, мм	$\delta_к$, мм	Поз. 1 Кол., м³	Поз. 1 Масса ед., кг	Поз. 2 Кол.	Поз. 2 Масса ед., кг	Поз. 3 Кол.	Поз. 3 Масса ед., кг	Поз. 4 Кол., м	Поз. 4 Масса ед., кг	Поз. 5 Кол.	Поз. 5 Масса ед., кг	Поз. 6 Кол.	Поз. 6 Масса ед., кг
РХ 26384	25	115	190	140	70	30	0,016	110	12	0,030	—	—	3,0	0,015	1	0,79	1	0,79
						40	0,023			0,033			3,3			0,92		0,92
						50	0,032			0,035			3,6			1,01		1,01
						60	0,042			0,038			3,9			1,13		1,13
						70	0,053			0,041			4,2			1,22		1,22
						80	0,066			0,044			4,5			1,30		1,30
						90	0,078			0,046			5,1			1,41		1,41
						100	0,092			0,048			5,7			1,49		1,49
	40	110	220	170	85	30	0,017			0,030			3,0			0,83		0,83
						40	0,025			0,033			3,9			0,96		0,96
						50	0,034			0,035			4,5			1,05		1,05
						60	0,044			0,038			4,8			1,12		1,12
						70	0,057			0,041			5,1			1,28		1,28
						80	0,069			0,044			5,7			1,36		1,36
						90	0,084			0,046			6,0			1,46		1,46
						100	0,099			0,048			6,6			1,54		1,54
						110	0,115		13	0,050			8,0			1,66		1,66
						120	0,134			0,052			8,6			1,78		1,78
	50	125	230	200	100	30	0,020		12	0,033			3,9			1,00		1,00
						40	0,028			0,035			4,5			1,09		1,09
						50	0,038			0,038			4,8			1,22		1,22
						60	0,050			0,039			5,1			1,32		1,32
						70	0,060			0,044			5,7			1,42		1,42
						80	0,077			0,046			6,3			1,50		1,50
						90	0,092			0,049			6,9			1,61		1,61

Т.П. 7.906.9-2. 8.2

Н10716

Инв. № подл. | Подпись и дата | Взам. инв. №

Продолжение

Марка арматуры	D_y^*, мм	$D_ф^*$, мм	L^*, мм	H^*, мм	h^*, мм	$б_к$, мм	Поз. 1 Кол., м3	Поз. 1 Масса ед., кг	Поз. 2 Кол.	Поз. 2 Масса ед., кг	Поз. 3 Кол., м	Поз. 3 Масса ед., кг	Поз. 4 Кол., м	Поз. 4 Масса ед., кг	Поз. 5 Кол.	Поз. 5 Масса ед., кг	Поз. 6 Кол.	Поз. 6 Масса ед., кг
Рх 26 384	50	125	230	200	100	100	0,11	115	12	0,052	—	—	7,2	0,015	1	1,60	1	1,60
						110	0,13		10	0,055			8,5			1,73		1,73
						120	0,15			0,058			9,0			1,84		1,84
						130	0,17			0,061			9,5			1,96		1,96
						140	0,19			0,063			10,0			2,09		2,09
						150	0,21			0,065			10,5			2,29		2,29
						160	0,23			0,068			11,0			2,43		2,43
	80	110	270	210	135	30	0,02		8	0,035	4	0,125	3,6			1,06		1,06
						40	0,03			0,037		0,127	4,2			1,14		1,14
						50	0,04			0,040		0,130	5,1			1,28		1,28
						60	0,05			0,041		0,131	5,4			1,39		1,39
						70	0,06			0,046		0,136	6,3			1,50		1,50
						80	0,08			0,048		0,138	6,9			1,55		1,55
						90	0,09			0,051		0,141	7,5			1,74		1,74
						100	0,11			0,054		0,144	7,8			1,84		1,84
						110	0,13		9	0,057		0,147	9,0			1,94		1,94
						120	0,15			0,060		0,150	9,4			2,08		2,08
						130	0,17			0,063		0,153	9,9			2,17		2,17
						140	0,19			0,066		0,156	10,0			2,30		2,30
						150	0,22			0,069		0,159	10,5			2,42		2,42
						160	0,24			0,072		0,162	11,0			2,51		2,51
						170	0,27			0,075		0,165	11,5			2,63		2,63
						180	0,30			0,078		0,168	12,0			2,76		2,76
						190	0,33			0,081		0,171	12,5			2,87		2,87
У260 320-100-01	100	230	350	260	120	30	0,03		8	0,047		0,137	4,8			1,67		1,67

т.п. 7.906.9-2.2 в2

Н10716

Инв.№ подл. | Подпись и дата | Взам. инв.№

Продолжение

Марка арматуры	$D_у^*$, мм	$D_ф^*$, мм	L^*, мм	H^*, мм	h^*, мм	$\delta_к$, мм	Поз. 1 Кол., м³	Поз. 1 Масса ед., кг	Поз. 2 Кол.	Поз. 2 Масса ед., кг	Поз. 3 Кол.	Поз. 3 Масса ед., кг	Поз. 4 Кол., м	Поз. 4 Масса ед., кг	Поз. 5 Кол.	Поз. 5 Масса ед., кг	Поз. 6 Кол.	Поз. 6 Масса ед., кг
У260 320-100-01	100	230	350	260	120	40	0,05	115	8	0,049	4	0,139	5,1	0,015	1	1,76	1	1,76
						50	0,06			0,052		0,142	6,0			1,93		1,93
						60	0,08			0,054		0,144	7,2			2,03		2,03
						70	0,10			0,058		0,148	7,5			2,13		2,13
						80	0,12			0,060		0,150	8,1			2,29		2,29
						90	0,14			0,063		0,153	9,0			2,38		2,38
						100	0,16			0,066		0,156	9,6			2,51		2,51
						110	0,18		9	0,069		0,159	11,0			2,67		2,67
						120	0,21			0,071		0,161	11,6			2,77		2,77
						130	0,24			0,074		0,164	12,0			2,89		2,89
						140	0,26			0,077		0,167	12,4			3,02		3,02
						150	0,29			0,080		0,170	12,9			3,18		3,18
						160	0,30			0,083		0,173	13,5			3,31		3,31
						170	0,36			0,086		0,176	13,9			3,45		3,45
						180	0,39			0,090		0,180	14,1			3,57		3,57
						190	0,42			0,094		0,184	14,5			3,74		3,74
						200	0,46			0,098		0,188	15,0			3,86		3,86
	125	270	400	310	145	40	0,05		8	0,058		0,148	5,7			1,48		1,48
						50	0,07			0,062		0,152	6,3			1,62		1,62
						60	0,09			0,066		0,156	7,2			1,74		1,74
						70	0,11			0,068		0,158	7,5			1,86		1,86
						80	0,13			0,071		0,161	8,1			1,95		1,95
						90	0,16			0,073		0,163	8,7			2,07		2,07
						100	0,18			0,075		0,165	9,6			2,23		2,23
						110	0,21		9	0,078		0,168	11,4			2,34		2,34

Т.П. 7.906.9-2. В.2

Н10716

Взам. инв. №

Подпись и дата

Инв. № подл.

Продолжение

Марка арматуры	$D_у^*$, мм	$D_ф^*$, мм	L^*, мм	W^*, мм	H^*, мм	$б_к$, мм	Поз. 1 Кол., м³	Поз. 1 Масса ед., кг	Поз. 2 Кол.	Поз. 2 Масса ед., кг	Поз. 3 Кол.	Поз. 3 Масса ед., кг	Поз. 4 Кол., м²	Поз. 4 Масса ед., кг	Поз. 5 Кол.	Поз. 5 Масса ед., кг	Поз. 6 Кол.	Поз. 6 Масса ед., кг
						120	0,24			0,080			12,0			2,46		2,46
						130	0,27			0,082			12,5			2,60		2,60
						140	0,30			0,084			13,0			2,72		2,72
						150	0,33			0,086			13,5			2,87		2,87
	125	270	400	310	145	160	0,37		9	0,088			14,0			3,02		3,02
						170	0,40			0,090			14,5			3,12		3,12
						180	0,44			0,095			15,0			3,25		3,25
						190	0,46			0,099			15,5			3,35		3,35
						200	0,52			0,103			16,0			3,55		3,55
У260320-100-01						210	0,56			0,106			16,5			3,68		3,68
						40	0,07			0,060			6,0			2,47		2,47
						50	0,09			0,063			6,6			2,61		2,61
						60	0,11			0,065			7,5			2,73		2,73
						70	0,13		8	0,067			8,4			2,89		2,89
						80	0,16			0,070			9,0			3,03		3,03
						90	0,19			0,074			9,9			3,15		3,15
	150	300	480	350	180	100	0,22	115		0,077	4		10,2	0,015	1	3,30	1	3,30
						110	0,25			0,080			12,0			3,45		3,45
						120	0,28			0,083			12,4			3,62		3,62
						130	0,31		9	0,085			12,8			3,76		3,76
						140	0,35			0,088			13,0			3,90		3,90
						150	0,38			0,091			13,2			4,16		4,16
						160	0,43			0,093			13,5			4,33		4,33
						170	0,46			0,095			14,1			4,51		4,51
						180	0,51			0,098			14,1			4,64		4,64

т.п. 3.906.9-2 в2

Н10716

Инв.№ подл. | Подпись и дата | Взам. инв. №

Продолжение

Марка арматуры	$D_у^*$ мм	$D_ф^*$ мм	L^* мм	H^* мм	h^* мм	$б_к$ мм	Поз. 1 Кол., м³	Поз. 1 Масса ед., кг	Поз. 2 Кол.	Поз. 2 Масса ед., кг	Поз. 3 Кол.	Поз. 3 Масса ед., кг	Поз. 4 Кол. м	Поз. 4 Масса ед., кг	Поз. 5 Кол.	Поз. 5 Масса ед., кг	Поз. 6 Кол.	Поз. 6 Масса ед., кг
	150	300	480	350	180	190	0,55		9	0,102		0,192	14,7			4,70		4,70
						200	0,60			0,104		0,194	15,0			4,85		4,85
						210	0,65			0,108		0,198	16,2			5,05		5,05
						220	0,69			0,114		0,204	17,4			5,17		5,17
	200	360	600	430	230	40	0,09		8	0,067		0,157	8,4			2,91		2,91
						50	0,11			0,070		0,160	9,6			3,09		3,09
						60	0,14			0,072		0,162	10,2			3,24		3,24
						70	0,17			0,074		0,164	10,5			3,41		3,41
						80	0,20			0,075		0,165	11,4			3,65		3,65
						90	0,24			0,079		0,169	12,3	0,015		3,80		3,80
						100	0,27	115		0,082	4	0,172	12,9		1	3,97	1	3,97
4260 320-100-01						110	0,31		9	0,085		0,175	13,5			4,15		4,15
						120	0,35			0,088		0,178	14,4			4,32		4,32
						130	0,39			0,090		0,180	14,7			4,54		4,54
						140	0,43			0,093		0,183	15,3			4,70		4,70
						150	0,48			0,096		0,186	16,2			4,89		4,89
						160	0,53			0,098		0,188	16,5			5,12		5,12
						170	0,58			0,100		0,190	16,8			5,52		5,52
						180	0,63			0,103		0,193	17,4			5,74		5,74
						190	0,68			0,107		0,197	18,3			5,91		5,91
						200	0,73			0,109		0,199	19,2			6,10		6,10
						210	0,79			0,113		0,203	19,5			6,31		6,31
						220	0,85			0,119		0,209	20,1			6,56		6,56
						230	0,91			0,124		0,214	20,4			6,75		6,75
						240	0,97			0,129		0,219	21,3			6,96		6,96

Т.П. 7.906.9-2. 6.2

Н10716

Инв. № подл. | Подпись и дата | Взам. инв. №

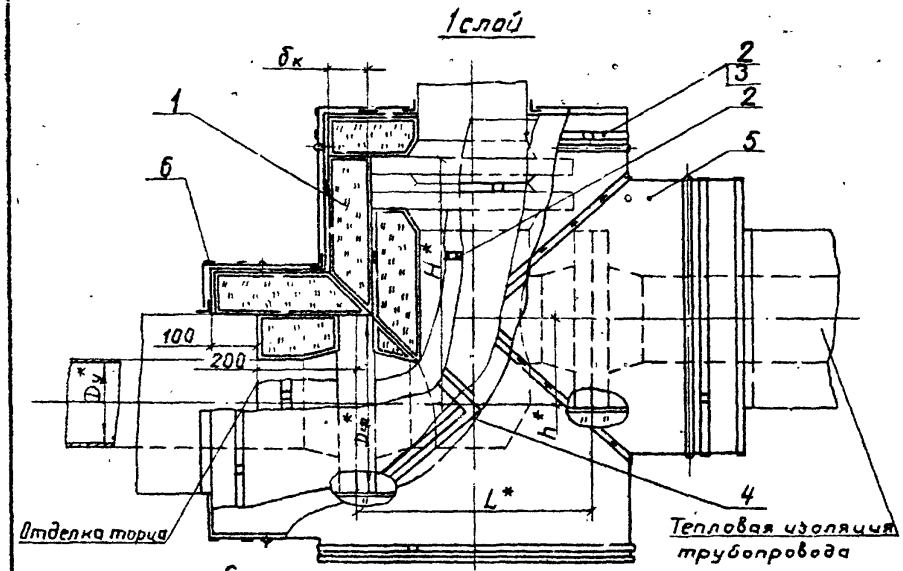

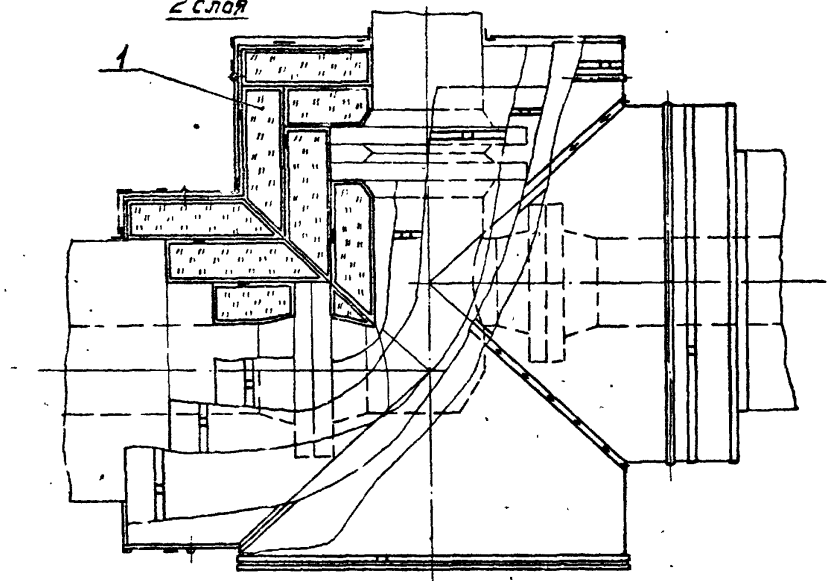

Марка, поз.	Обозначение	Наименование	Кол.	Масса ед., кг	Примечание
1	7.906.9-2.2-29	Матрац			
2	7.906.9-2.2-31	Бандаж с пряжкой			
3	7.906.9-2.2-32	Бандаж с замком			
4	7.906.9-2.1-33, 34	Слой пароизоляционный			
5	7.906.9-2.2-17	Элемент кожуха			
6	7.906.9-2.2-18	Элемент кожуха			

1. Техническое описание см. 7.906.9-2.2-00ТО.

2. Количество материалов на теплоизоляцию одной арматуры см. 7.906.9-2.2-16, лист 2...6.

3. Слой пароизоляционный поз. 4 предусмотрен из пленки полиэтиленовой марки Та толщиной 0,2 мм ГОСТ 10354-82. Масса единицы дана для одного слоя пароизоляции.

4. Количество слоев пароизоляции см. 7.906.9-2.0-01, приложение 5.

5. Стыки пароизоляции и места примыкания ее к теплоизоляции трубопровода и к арматуре тщательно проклеить лентой полиэтиленовой с липким слоем А50 ГОСТ 20477-75.

Гип	Савранская	[signature]	7.08.86
Ч.контр	Коржихина	[signature]	7.08.86
Нач отд.	Дубровенко	[signature]	7.08.86
Вед инж	Степахина	[signature]	7.08.86
Ст инж	Сивакова	[signature]	7.08.86

7.906.9-2.2-16

Тепловая изоляция арматуры несоосной Dy 25-200 мм Несъемная

Стадия	Лист	Листов
Р	1	6

ВНИПИ ТЕПЛОПРОЕКТ

Формат А3

Т.П. 7.906.9-2 8.2

Н10716

Взам. инв. №

Подпись и дата

Инв. № подл.

Количество материалов на теплоизоляцию одной арматуры

Марка арматуры	D_y^*, мм	D_Φ^*, мм	L^*, мм	H^*, мм	h^*, мм	$\delta_к$, мм	Поз. 1		Поз. 2		Поз. 3		Поз. 4		Поз. 5		Поз. 6	
							Кол., м³	Масса ед., кг	Кол.	Масса ед., кг	Кол.	Масса ед., кг	Кол., м²	Масса ед., кг	Кол.	Масса ед., кг	Кол.	Масса ед., кг
	25	115	190	140	70	30	0,016	115	10	0,030	—	—	0,69	0,184	1	0,79	1	0,79
						40	0,023			0,033			0,78			0,92		0,92
						50	0,032			0,035			0,86			1,01		1,01
						60	0,042			0,038			0,95			1,13		1,13
						70	0,053			0,041			1,06			1,22		1,22
						80	0,066			0,044			1,14			1,30		1,30
						90	0,078			0,046			1,20			1,41		1,41
						100	0,092			0,048			1,32			1,49		1,49
	40	110	200	170	85	30	0,017			0,030			0,72			0,83		0,83
						40	0,025			0,033			0,83			0,96		0,96
						50	0,034			0,035			0,90			1,05		1,05
						60	0,044			0,038			1,00			1,12		1,12
РХ 26384						70	0,057			0,041			1,10			1,28		1,28
						80	0,069			0,044			1,18			1,36		1,36
						90	0,084			0,046			1,30			1,46		1,46
						100	0,099			0,048			1,38			1,54		1,54
						110	0,115		13	0,050			1,49			1,66		1,66
						120	0,134			0,052			1,61			1,78		1,78
	50	125	230	200	100	30	0,020		10	0,033			0,85			1,00		1,00
						40	0,028			0,035			0,94			1,09		1,09
						50	0,038			0,038			1,03			1,22		1,22
						60	0,050			0,039			1,14			1,32		1,32
						70	0,060			0,044			1,22			1,42		1,42
						80	0,077			0,046			1,40			1,50		1,50
						90	0,092			0,049			1,38			1,61		1,61

Продолжение

Марка арматуры	D_y^*, мм	D_Φ^*, мм	L^*, мм	H^*, мм	h^*, мм	$\delta_к$, мм	Поз. 1		Поз. 2		Поз. 3		Поз. 4		Поз. 5		Поз. 6	
							Кол., м³	Масса ед., кг	Кол.	Масса ед., кг	Кол.	Масса ед., кг	Кол., м²	Масса ед., кг	Кол.	Масса ед., кг	Кол.	Масса ед., кг
РХ 26 384	50	125	230	200	100	100	0,11	115	10	0,052	—	—	1,49	0,184	1	1,60	1	1,60
						110	0,13		13	0,055			1,61			1,73		1,73
						120	0,15			0,058			1,72			1,84		1,84
						130	0,17			0,061			1,84			1,96		1,96
						140	0,19			0,063			1,95			2,09		2,09
						150	0,21			0,065			2,07			2,29		2,29
						160	0,23			0,068			2,18			2,43		2,43
	80	140	270	210	135	30	0,02		6	0,035	4	0,125	0,92			1,06		1,06
						40	0,03			0,037		0,127	1,01			1,14		1,14
						50	0,04			0,040		0,130	1,11			1,28		1,28
						60	0,05			0,041		0,131	1,22			1,39		1,39
						70	0,06			0,046		0,136	1,31			1,50		1,50
						80	0,08			0,048		0,138	1,40			1,55		1,55
						90	0,09			0,051		0,141	1,52			1,74		1,74
						100	0,11			0,054		0,144	1,60			1,84		1,84
						110	0,13		9	0,057		0,147	1,74			1,94		1,94
						120	0,15			0,060		0,150	1,84			2,08		2,08
						130	0,17			0,063		0,153	1,94			2,17		2,17
						140	0,19			0,066		0,156	2,05			2,30		2,30
						150	0,22			0,069		0,159	2,14			2,42		2,42
						160	0,24			0,072		0,162	2,25			2,51		2,51
						170	0,27			0,075		0,165	2,38			2,63		2,63
						180	0,30			0,078		0,168	2,49			2,76		2,76
						190	0,33			0,081		0,171	2,61			2,87		2,87
У260.320-100-01	100	230	350	260	120	30	0,03		6	0,047		0,137	1,48			1,67		1,67

т.п. 7.906.9-2 В.2

Н10716

Инв.№ подл. | Подпись и дата | Взам. инв. №

Продолжение

Марка арматуры	Dу*, мм	Dф*, мм	L*, мм	H*, мм	h*, мм	δк, мм	Поз. 1 Кол., м³	Поз. 1 Масса ед., кг	Поз. 2 Кол.	Поз. 2 Масса ед., кг	Поз. 3 Кол.	Поз. 3 Масса ед., кг	Поз. 4 Кол.	Поз. 4 Масса ед., кг	Поз. 5 Кол.	Поз. 5 Масса ед., кг	Поз. 6 Кол.	Поз. 6 Масса ед., кг
						40	0,05			0,049		0,139	1,60			1,76		1,76
						50	0,06			0,052		0,142	1,71			1,93		1,93
						60	0,06			0,054		0,144	1,83			2,03		2,03
						70	0,10			0,058		0,148	1,95			2,13		2,13
						80	0,12		6	0,060		0,150	2,07			2,29		2,29
						90	0,14			0,063		0,153	2,20			2,38		2,38
						100	0,16			0,066		0,156	2,30			2,51		2,51
	100	230	350	260	120	110	0,18			0,069		0,159	2,43			2,67		2,67
						120	0,21			0,071		0,161	2,53			2,77		2,77
						130	0,24			0,074		0,164	2,68			2,89		2,89
						140	0,26	115		0,077		0,167	2,78	0,184	1	3,02	1	3,02
У260320-100-01						150	0,29		9	0,080	4	0,170	2,91			3,18		3,18
						160	0,30			0,083		0,173	3,07			3,31		3,31
						170	0,36			0,086		0,176	3,20			3,45		3,45
						180	0,39			0,090		0,180	3,32			3,57		3,57
						190	0,42			0,094		0,184	3,46			3,74		3,74
						200	0,46			0,098		0,188	3,60			3,86		3,86
						40	0,05			0,058		0,148	1,83			1,48		1,48
						50	0,07			0,062		0,152	1,94			1,62		1,62
						60	0,09			0,066		0,156	2,09			1,74		1,74
						70	0,11		6	0,068		0,158	2,21			1,86		1,86
						80	0,13			0,071		0,161	2,31			1,95		1,95
	125	270	400	310	145	90	0,16			0,073		0,163	2,46			2,07		2,07
						100	0,18			0,075		0,165	2,60			2,23		2,23
						110	0,21		9	0,078		0,168	2,70			2,34		2,34

ТП 7.906.9-2 В.2

Н10116

Инв.№ подл. | Подпись и дата | Взам. инв. №

Продолжение

Марка арматуры	Dу*, мм	Dф*, мм	L*, мм	H*, мм	h*, мм	δк, мм	Поз. 1 Кол., м3	Поз. 1 Масса ед., кг	Поз. 2 кол.	Поз. 2 Масса ед., кг	Поз. 3 кол.	Поз. 3 Масса ед., кг	Поз. 4 Кол., м2	Поз. 4 Масса ед., кг	Поз. 5 кол.	Поз. 5 Масса ед., кг	Поз. 6 кол.	Поз. 6 Масса ед., кг
У260320-100-01	125	270	400	310	145	120	0,24	115	9	0,080	4	0,170	2,85	0,184	1	2,46	1	2,46
						130	0,27			0,082		0,172	2,97			2,60		2,60
						140	0,30			0,084		0,174	3,10			2,72		2,72
						150	0,33			0,086		0,176	3,28			2,87		2,87
						160	0,37			0,088		0,178	3,39			3,02		3,02
						170	0,40			0,090		0,180	3,53			3,12		3,12
						180	0,44			0,095		0,185	3,68			3,25		3,25
						190	0,46			0,099		0,189	3,82			3,35		3,35
						200	0,52			0,103		0,193	3,97			3,55		3,55
						210	0,56			0,106		0,196	4,10			3,68		3,68
	150	300	480	350	180	40	0,07		6	0,060		0,150	2,23			2,47		2,47
						50	0,09			0,063		0,153	2,36			2,61		2,61
						60	0,11			0,065		0,155	2,50			2,73		2,73
						70	0,13			0,067		0,157	2,62			2,89		2,89
						80	0,16			0,070		0,160	2,76			3,03		3,03
						90	0,19			0,074		0,164	2,90			3,15		3,15
						100	0,22			0,077		0,167	3,04			3,30		3,30
						110	0,25		9	0,080		0,170	3,18			3,45		3,45
						120	0,28			0,083		0,173	3,32			3,62		3,62
						130	0,31			0,085		0,175	3,48			3,76		3,76
						140	0,35			0,088		0,178	3,58			3,90		3,90
						150	0,38			0,091		0,181	3,77			4,16		4,16
						160	0,43			0,093		0,183	3,94			4,33		4,33
						170	0,46			0,095		0,185	4,07			4,51		4,51
						180	0,51			0,098		0,188	4,22			4,64		4,64

Продолжение

Марка арматуры	D_g^*, мм	$D_ф^*$, мм	L^*, мм	H^*, мм	h^*, мм	$δ_к$, мм	Поз. 1 Кол., м³	Поз. 1 Масса ед., кг	Поз. 2 Кол.	Поз. 2 Масса ед., кг	Поз. 3 Кол.	Поз. 3 Масса ед., кг	Поз. 4 Кол., м²	Поз. 4 Масса ед., кг	Поз. 5 Кол.	Поз. 5 Масса ед., кг	Поз. 6 Кол.	Поз. 6 Масса ед., кг
	150	300	480	350	180	190	0,55		9	0,102		0,192	4,38			4,70		4,70
						200	0,60			0,104		0,194	4,57			4,85		4,85
						210	0,65			0,108		0,198	4,71			5,05		5,05
						220	0,69			0,114		0,204	4,86			5,17		5,17
	200	360	600	430	230	40	0,09		6	0,067		0,157	2,90			2,91		2,91
						50	0,11			0,070		0,160	3,06			3,09		3,09
						60	0,14			0,072		0,162	3,20			3,24		3,24
						70	0,17			0,074		0,164	3,37			3,41		3,41
						80	0,20			0,075		0,165	3,51			3,65		3,65
						90	0,24	115		0,079		0,169	3,68			3,80		3,80
						100	0,27			0,082		0,172	3,84			3,97		3,97
У260.320-100-01						110	0,31		9	0,085	4	0,175	4,00	0,184	1	4,15	1	4,15
						120	0,35			0,088		0,178	4,15			4,32		4,32
						130	0,39			0,090		0,180	4,32			4,54		4,54
						140	0,43			0,093		0,183	4,47			4,70		4,70
						150	0,48			0,096		0,186	4,66			4,89		4,89
						160	0,53			0,098		0,188	4,80			5,12		5,12
						170	0,58			0,100		0,190	4,99			5,52		5,52
						180	0,63			0,103		0,193	5,18			5,74		5,74
						190	0,68			0,107		0,197	5,46			5,91		5,91
						200	0,73			0,109		0,199	5,50			6,10		6,10
						210	0,79			0,113		0,203	5,68			6,31		6,31
						220	0,85			0,119		0,209	5,84			6,56		6,56
						230	0,91			0,124		0,214	6,03			6,75		6,75
						240	0,97			0,129		0,219	6,20			6,96		6,96

Инв.№ подл. | Подпись и дата | Взам. инв. №

Н10716

тп 7.906.9-2 в.2

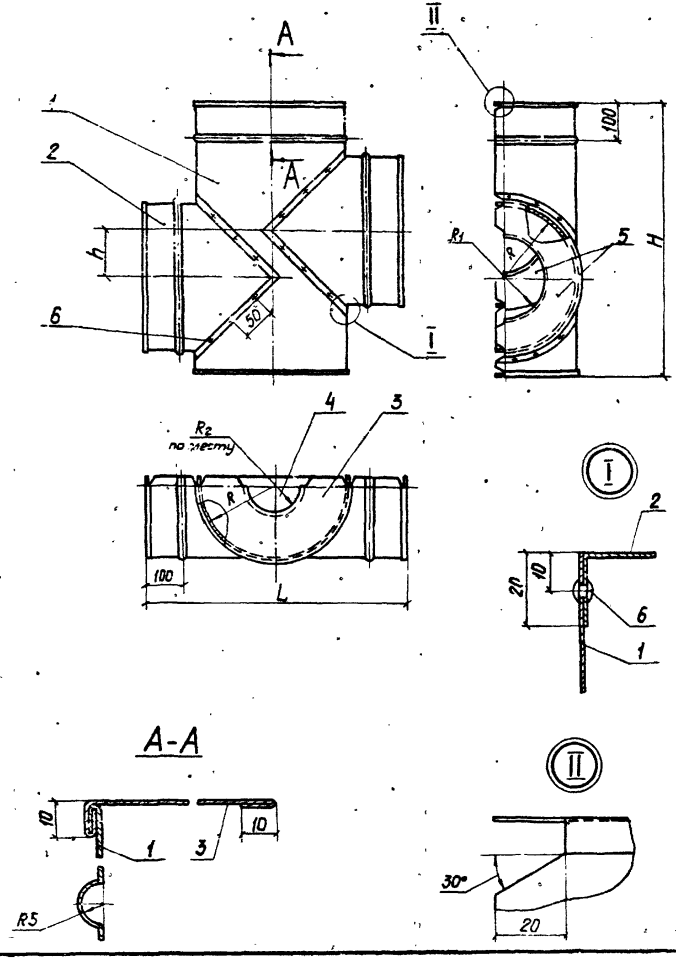

Марка, поз.	Обозначение	Наименование	Кол	Масса ед. кг	Примечание
1		Стенка боковая			
		Лист АД1. Н-0,8			
		ГОСТ 21631-76			
2		Стенка боковая			
		Лист АД1. Н-0,8			
		ГОСТ 21631-76			
3		Стенка торцовая			
		Лист АД1. Н-0,8			
		ГОСТ 21631-76			
4		Стенка торцовая			
		Лист АД1. Н-0,8			
		ГОСТ 21631-76			
5		Стенка торцовая			
		Лист АД1. Н-0,8			
		ГОСТ 21631-76			
6		Заклепка 4х8.37			
		ГОСТ 10299-80			

1. Количество материалов на один элемент кожуха см. 7.906.9-2.2-17, лист 2...6.

2. Вместо листа алюминиевого возможно применение стали оцинкованной или кровельной (см. 7.906.9-2.0-01, приложение 6).

ГИП	Савранская	[illegible]	[illegible]	7.906.9-2.2-17
Кон.	Коржихина	[illegible]	[illegible]	Элемент кожуха
Н. ч. тд.	Дибровенко	[illegible]	[illegible]	Стадия: Р; Лист: 7; Листов: 6
Вед. инж.	Стерехина	[illegible]	[illegible]	ВНИПИ ТЕПЛОПРОЕКТ
Ст. инж.	Сивакова	[illegible]	[illegible]	

Формат А3

ТП 7.906.9-2.2 В2

Н10716

Инв. № подл. | Подпись и дата | Взам. инв. №

Количество материалов на один элемент кожуха

Марка арматуры	D_y^*, мм	H, мм	h, мм	L, мм	R, мм	R_1, мм	$\delta_к^*$, мм	Поз. 1 Кол.	Поз. 1 Масса ед., кг	Поз. 2 Кол.	Поз. 2 Масса ед., кг	Поз. 3 Кол.	Поз. 3 Масса ед., кг	Поз. 4 Кол.	Поз. 4 Масса ед., кг	Поз. 5 Кол.	Поз. 5 Масса ед., кг	Поз. 6 Кол.	Поз. 6 Масса ед., кг
РХ 26384	25	310	70	790	90	50	30	1	0,24	2	0,22	1	0,03	1	0,04	2	0,015	6	0,0005
		330			100	60	40		0,28		0,23		0,04		0,05		0,041	7	
		350			110	70	50		0,32		0,24		0,05		0,06		0,047	8	
		370			120	80	60		0,37		0,26		0,06		0,07		0,053	9	
		390			130	90	70		0,42				0,07		0,08		0,058	10	
		410			140	100	80		0,46		0,27		0,08		0,09		0,062		
		430			150	110	90		0,52		0,28		0,09		0,10		0,065	12	
		450			160	120	100		0,57				0,10		0,11		0,058		
	40	340	85	820	90	55	30		0,26		0,23		0,03		0,04		0,015	6	
		360			100	65	40		0,30		0,24		0,04		0,05		0,041	7	
		380			110	75	50		0,34		0,25		0,05		0,06		0,047	8	
		400			120	85	60		0,40		0,27		0,06		0,07		0,053	9	
		420			130	95	70		0,44		0,28		0,07		0,08		0,058	10	
		440			140	105	80		0,50				0,08		0,09		0,062		
		460			150	115	90		0,55		0,29		0,09		0,10		0,065	11	
		480			160	125	100		0,60				0,10		0,11		0,068	12	
		500			170	135	110		0,66				0,12		0,13		0,080	13	
		520			180	145	120		0,73		0,30		0,13		0,14		0,082	14	
	50	380	100	830	100	60	30		0,32		0,25		0,04		0,05		0,041	7	
		400			110	70	40		0,36		0,26		0,05		0,06		0,048	8	
		420			120	80	50		0,42		0,28		0,06		0,07		0,053	9	
		440			130	90	60		0,46		0,29		0,07		0,08		0,058	10	
		460			140	100	70		0,52		0,30		0,08		0,09		0,062		
		480			150	110	80		0,57				0,09		0,10		0,066	11	
		500			160	120	90		0,63		0,31		0,10		0,11		0,068	12	

ТП 7.906-9-2 8.2

Н10716

Инв. № подл. | Подпись и дата | Взам. инв. №

Продолжение

Марка арматуры	Dу*, мм	H, мм	h, мм	L, мм	R, мм	R1, мм	δ*, мм	Поз.1 Кол.	Поз.1 Масса ед., кг	Поз.2 Кол.	Поз.2 Масса ед., кг	Поз.3 Кол.	Поз.3 Масса ед., кг	Поз.4 Кол.	Поз.4 Масса ед., кг	Поз.5 Кол.	Поз.5 Масса ед., кг	Поз.6 Кол.	Поз.6 Масса ед., кг
РХ26384	50	520	100	830	170	130	100	1	0,69	2	0,31	1	0,12	1	0,13	2	0,080	13	0,0005
		540			180	140	110		0,75		0,32		0,13		0,14		0,088		
		560			190	150	120		0,83				0,14		0,15			14	
		580			200	160	130		0,90		0,33		0,16		0,17		0,092	15	
		600			210	170	140		0,97				0,17		0,18				
		620			220	180	150		1,04		0,32		0,19		0,20		0,100	16	
		640			230	190	160		1,12				0,21		0,22		0,104		
	80	390	135	870	105	80	30		0,32		0,27		0,05		0,06		0,043	8	
		410			115	90	40		0,36		0,28		0,06		0,07		0,048		
		430			125	100	50		0,42		0,30		0,07		0,08		0,053	9	
		450			135	110	60		0,46		0,32		0,08		0,09		0,053	10	
		470			145	120	70		0,52		0,33		0,09		0,10		0,058		
		490			155	130	80		0,57		0,34		0,10		0,11		0,060	11	
		510			165	140	90		0,63		0,35		0,12		0,13			12	
		530			175	150	100		0,69		0,36		0,13		0,14		0,072	13	
		550			185	160	110		0,75				0,14		0,15			14	
		570			195	170	120		0,83				0,16		0,17		0,082	15	
		590			205	180	130		0,90		0,37		0,17		0,18		0,080		
		610			215	190	140		0,97				0,19		0,20		0,090	16	
		630			225	200	150		1,04				0,21		0,22		0,094	17	
		650			235	210	160		1,12				0,22		0,23		0,092	18	
		670			245	220	170		1,20				0,24		0,25		0,098		
		690			255	230	180		1,28		0,36		0,26		0,27		0,103	19	
		710			265	240	190		1,36		0,35		0,28		0,29		0,108	20	
У260320-100-01	100	480	120	950	150	90	30		0,57		0,37		0,09		0,10		0,078	11	

ТП 7.906.9-2 В.2

Н10716

Инв.№ подл. | Подпись и дата | Взам. инв.№

Продолжение

Марка арматуры	D_y^*, мм	H, мм	h, мм	L, мм	R, мм	R_1, мм	$б_к^*$, мм	Поз.1 Кол.	Поз.1 Масса ед., кг	Поз.2 Кол	Поз.2 Масса ед., кг	Поз.3 Кол.	Поз.3 Масса ед., кг	Поз.4 Кол.	Поз.4 Масса ед., кг	Поз.5 Кол.	Поз.5 Масса ед., кг	Поз.6 Кол.	Поз.6 Масса ед., кг
У260 320-100-01	100	500	120	950	160	100	40	1	0,63	2	0,38	1	0,10	1	0,11	2	0,082	12	0,0005
		520			170	110	50		0,69		0,39		0,12		0,13		0,096	13	
		540			180	120	60		0,75		0,40		0,13		0,14		0,098		
		560			190	130	70		0,83				0,14		0,15		0,100	14	
		580			200	140	80		0,90		0,41		0,16		0,17		0,112	15	
		600			210	150	90		0,97				0,17		0,18			16	
		620			220	160	100		1,04				0,19		0,20		0,122		
		640			230	170	110		1,12		0,42		0,21		0,22		0,132	17	
		660			240	180	120		1,20				0,22		0,23		0,130	18	
		680			250	190	130		1,28		0,41		0,24		0,25		0,139	19	
		700			260	200	140		1,36				0,26		0,27		0,144	20	
		720			270	210	150		1,47				0,28		0,29		0,152		
		740			280	220	160		1,56		0,40		0,30		0,31		0,158	21	
		760			290	230	170		1,65				0,32		0,33		0,163		
		780			300	240	180		1,74		0,39		0,34		0,35		0,168	22	
		800			310	250	190		1,84		0,38		0,37		0,38		0,181	23	
		820			320	260	200		1,94		0,37		0,39		0,40		0,184	24	
	125	570	145	1000	170	110	40		0,75		0,28		0,05		0,06		0,025	13	
		590			180	120	50		0,82		0,30		0,06		0,07		0,028		
		610			190	130	60		0,90		0,31		0,07		0,08		0,030	14	
		630			200	140	70		0,97		0,32		0,08		0,09		0,032	15	
		650			210	150	80		1,04				0,09		0,10			16	
		670			220	160	90		1,12		0,33		0,10		0,11				
		690			230	170	100		1,20		0,34		0,12		0,13		0,042	17	
		710			240	180	110		1,29				0,13		0,14		0,040		

Т.П. 7.906.9-2 В 2

Н10716

Инв.№ подл. | Подпись и дата | Взам. инв. №

Продолжение

Марка арматуры	Dу*, мм	H, мм	h, мм	L, мм	R, мм	R1, мм	δк*, мм	Поз. 1 Кол.	Поз. 1 Масса ед., кг	Поз. 2 Кол.	Поз. 2 Масса ед., кг	Поз. 3 Кол.	Поз. 3 Масса ед., кг	Поз. 4 Кол.	Поз. 4 Масса ед., кг	Поз. 5 Кол.	Поз. 5 Масса ед., кг	Поз. 6 Кол.	Поз. 6 Масса ед., кг
Ус60320-100-01	125	730	145	1000	250	190	120	1	1,37	2	0,35	1	0,14	1	0,15	2	0,039	19	0,0005
		750			260	200	130		1,46				0,16		0,17		0,044	20	
		770			270	210	140		1,57				0,17		0,18		0,042		
		790			280	220	150		1,65				0,19		0,20		0,048	21	
		810			290	230	160		1,76				0,21		0,22		0,053		
		830			300	240	170		1,85				0,22		0,23		0,048	22	
		850			310	250	180		1,95		0,34		0,24		0,25		0,051	23	
		870			320	260	190		2,01				0,26		0,27		0,054	24	
		890			330	270	200		2,19		0,33		0,28		0,29		0,057	50	
		910			340	280	210		2,29		0,32		0,30		0,31		0,059	25	
	150	630	180	1080	190	125	40		0,93		0,51		0,14		0,15		0,108	14	
		650			200	135	50		1,00		0,52		0,16		0,17		0,112	15	
		670			210	145	60		1,08				0,17		0,18		0,122	16	
		690			220	155	70		1,16		0,53		0,19		0,20		0,132		
		710			230	165	80		1,24				0,21		0,22		0,142	17	
		730			240	175	90		1,32		0,54		0,22		0,23				
		750			250	185	100		1,41				0,24		0,25		0,150	18	
		770			260	195	110		1,50				0,26		0,27		0,159	20	
		790			270	205	120		1,60		0,55		0,28		0,29		0,164		
		810			280	215	130		1,70				0,30		0,31		0,172	21	
		830			290	225	140		1,80		0,54		0,32		0,33		0,178	22	
		850			300	235	150		2,00				0,34		0,35		0,183	23	
		870			310	245	160		2,10		0,53		0,37		0,38		0,198	24	
		890			320	255	170		2,23				0,39		0,40		0,201		
		910			330	265	180		2,34		0,52		0,41		0,42		0,204	25	

Продолжение

Марка арматуры	D_y^*, мм	H, мм	h, мм	L, мм	R, мм	R_1, мм	$б_к^*$, мм	Поз. 1 Кол.	Поз. 1 Масса ед, кг	Поз. 2 Кол.	Поз. 2 Масса ед, кг	Поз. 3 Кол.	Поз. 3 Масса ед, кг	Поз. 4 Кол.	Поз. 4 Масса ед, кг	Поз. 5 Кол.	Поз. 5 Масса ед, кг	Поз. 6 Кол.	Поз. 6 Масса ед, кг
У260320-100-01	150	930	180	1080	340	275	190	1	2,34	2	0,51	1	0,44	1	0,45	2	0,217	26	0,0005
		950			350	285	200		2,46		0,50		0,46		0,47		0,219		
		970			360	295	210		2,57				0,49		0,50		0,230	27	
		990			370	305	220		2,69		0,48		0,51		0,52			28	
	200	740	230	1200	220	150	40		1,24		0,50		0,19		0,20		0,132	17	
		760			230	160	50		1,32		0,52		0,21		0,22		0,142		
		780			240	170	60		1,41		0,54		0,22		0,23			18	
		800			250	180	70		1,50		0,55		0,24		0,25		0,150	19	
		820			260	190	80		1,60		0,56		0,26		0,27		0,159	20	
		840			270	200	90		1,70		0,59		0,28		0,29		0,164		
		860			280	210	100		1,80		0,60		0,30		0,31		0,172	21	
		880			290	220	110		1,90		0,61		0,32		0,33		0,178	22	
		900			300	230	120		2,00		0,62		0,34		0,35		0,183		
		920			310	240	130		2,11		0,63		0,37		0,38		0,198	23	
		940			320	250	140		2,22				0,39		0,40		0,201	24	
		960			330	260	150		2,35		0,64		0,41		0,42		0,204	25	
		980			340	270	160		2,47		0,65		0,44		0,45		0,217		
		1000			350	280	170		2,83				0,46		0,47		0,219	26	
		1020			360	290	180		2,96				0,49		0,50		0,230	27	
		1040			370	300	190		3,09				0,51		0,52			28	
		1060			380	310	200		3,22		0,64		0,54		0,55		0,240		
		1080			390	320	210		3,35				0,57		0,58		0,249	29	
		1100			400	330	220		3,52				0,60		0,61		0,258	30	
		1120			410	340	230		3,66		0,63		0,63		0,64		0,264	31	
		1140			420	350	240		3,80				0,66		0,67		0,270		

Т.П.7906.9-2. 8.2

Н10716

Инв. № по | Подпись и дата | Взам. инв. №

Формат А3

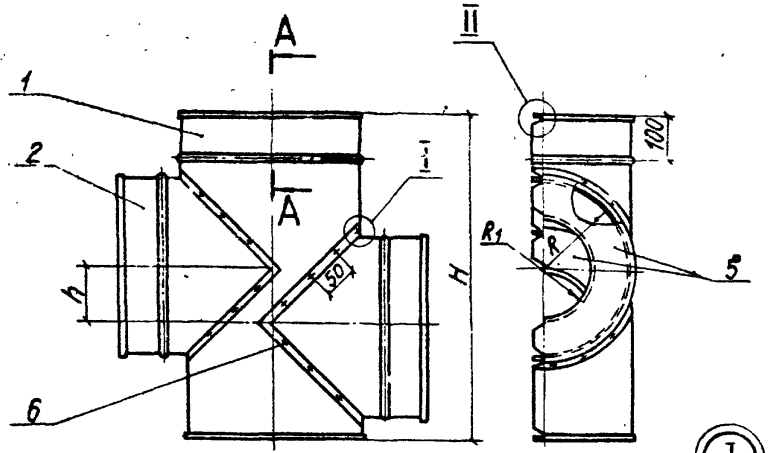

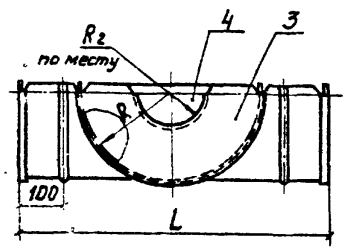

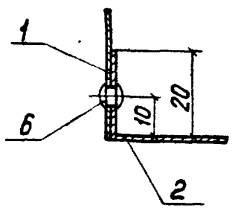

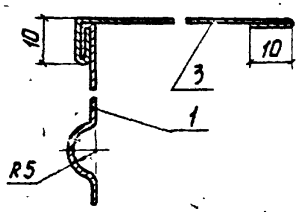

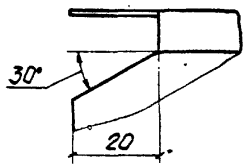

Марка, поз.	Обозначение	Наименование	Кол.	Масса ед., кг	Примечание
1		Стенка боковая			
		Лист АД1.Н-0,8			
		ГОСТ 21631-76			
2		Стенка боковая			
		Лист АД1.Н-0,8			
		ГОСТ 21631-76			
3		Стенка торцовая			
		Лист АД1.Н-0,8			
		ГОСТ 21631-76			
4		Стенка торцовая			
		Лист АД1.Н-0,8			
		ГОСТ 21631-76			
5		Стенка торцовая			
		Лист АД1.Н-0,8			
		ГОСТ 21631-76			
6		Заклепка 4х8.37			
		ГОСТ 10299-80			

1. Количество материалов на один элемент кожуха см. 7.906.9 - 2.2 -17, лист 2...6.

2. Вместо листа алюминиевого возможно применение стали оцинкованной или кровельной (см. 7.906.9 - 2.0 - 01, приложение 6)

				7.906.9 - 2.2 -18
ГИП	Собранская			
Н.контр.	Каржихина			Элемент кожуха
Нач.отд.	Дибровенко			
Ведущ.	Степахина			
Ст.инж.	Сивакова			

Стадия	Лист	Листов
Р		1

ВНИПИ ТЕПЛОПРОЕКТ

Формат А3

Т.П. 7 906.9-2 8.2

Н10716

Инв.№ подл. | Подпись и дата | Взам. инв. №

1 слой

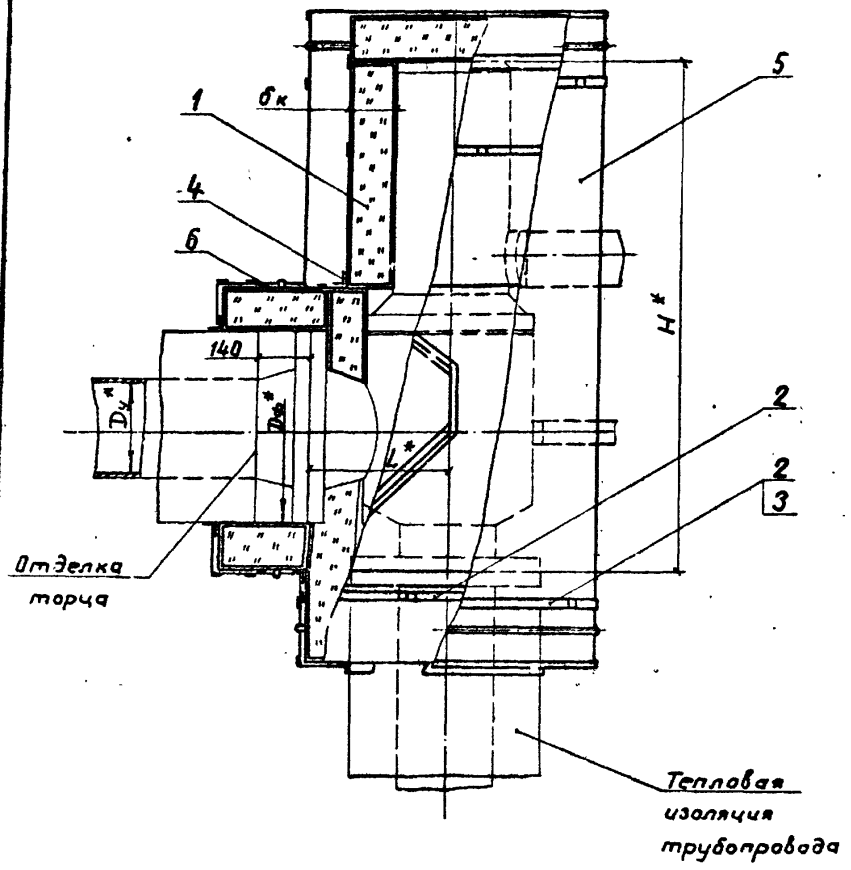

Марка, поз.	Обозначение	Наименование	Кол.	Масса ед., кг	Примечание
1	7.906.9-2.2-30	Матрац в пленке			
2	7.906.9-2.2-31	Бандаж с пряжкой			
3	7.906.9-2.2-32	Бандаж с замком			
4		Лента полиэтиленовая с липким слоем А50 ГОСТ 20477-75			
5	7.906.9-2.2-21	Элемент кожуха			
6	-01	Элемент кожуха			

1. Техническое описание см. 7.906.9-2.2-ОПТО.
2. Количество материалов на теплоизоляцию одной арматуры см. 7.906.9-2.2-19, лист 3...8.
3. Стыки матрацев в пленке поз. 1, места примыкания их к теплоизоляции трубопровода и к арматуре тщательно проклеить лентой поз. 4 по каждому слою матрацев в пленке.
4. *Размеры для справок.

ГИП	Сафронская			10.86
Н.контр.	Коржихина			10.86
Нач.отд.	Дубровенко			10.86
Ст.инж.	Сивакова			10.86
Инж.	Акимова			10.86

7.906.9-2.2-19

Тепловая изоляция арматуры угловой Ду 1 1/2-200 мм Съемная

Стадия	Лист	Листов
Р	1	8

ВНИПИ ТЕПЛОПРОЕКТ

Инв.№ подл. | Подпись и дата | Взам. инв.№

Т.П.906.9-2 В.2

Н10716

Формат А3

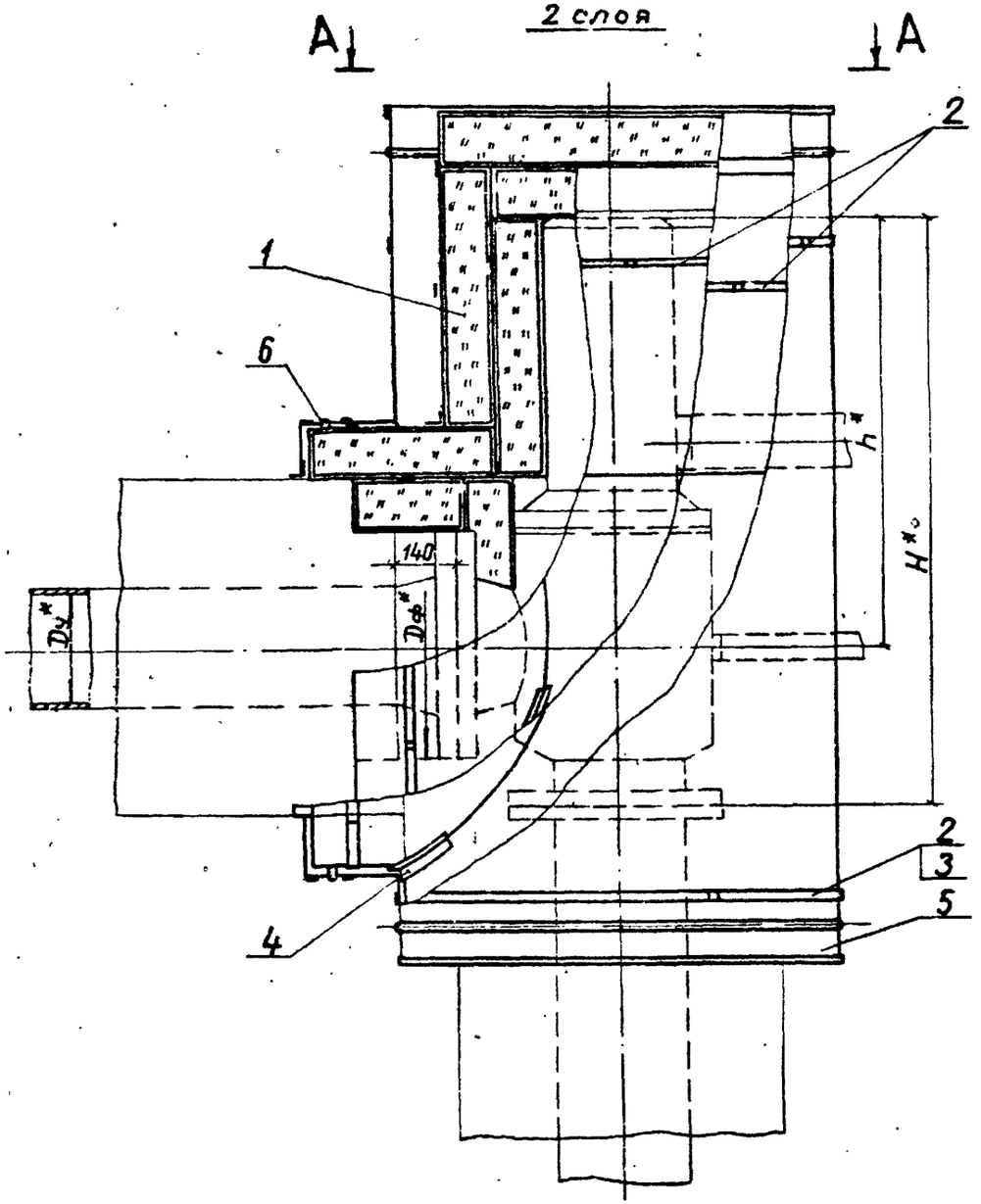

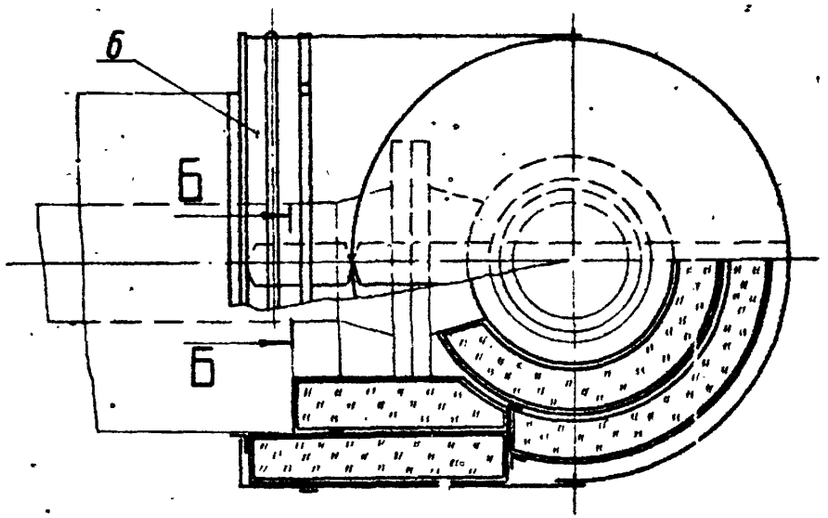

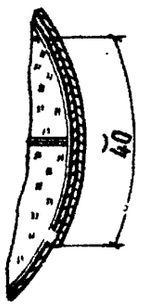

ТП 7.906.9-2.8.2

Н10716

Инв.№ подл.	Подпись и дата	Взам. инв.№	

7.906.9-2.2-19

Лист 2

Формат А3

Количество материалов на теплоизоляцию одной арматуры

Марка арматуры	D_y^*, мм	$D_ф^*$, мм	L^*, мм	H^*, мм	$б_к$, мм	Поз. 1 Кол., м³	Поз. 1 Масса ед., кг	Поз. 2 Кол.	Поз. 2 Масса ед., кг	Поз. 3 Кол.	Поз. 3 Масса ед., кг	Поз. 4 Кол., м	Поз. 4 Масса ед., кг	Поз. 5 Кол.	Поз. 5 Масса ед., кг	Поз. 6 Кол.	Поз. 6 Масса ед., кг
ПОУ-11	15	105	180	420	30	0,02	115	6	0,030	—	—	2,4	0,015	1	1,09	1	1,09
					40	0,03			0,033			2,7			1,29		1,29
					50	0,04			0,035			3,3			1,49		1,49
					60	0,06			0,038			3,6			1,71		1,71
					70	0,08			0,041			3,6			1,89		1,89
	20	125	190	440	30	0,02			0,033			2,7			1,19		1,19
					40	0,03			0,035			3,0			1,34		1,34
					50	0,04			0,038			3,3			1,58		1,58
					60	0,06			0,039			3,6			1,83		1,83
					70	0,08			0,044			3,9			2,08		2,08
					80	0,10			0,046			4,2			2,37		2,37
					90	0,13			0,049			4,5			2,63		2,63
					100	0,15			0,052			5,1			2,92		2,92
15с 76 нж1 15с 97 нж 15с 997 нж ВБ РЭ6139-01	40	165	150	360	30	0,02			0,039			2,7			1,18		1,18
					40	0,03			0,041			2,7			1,39		1,39
					50	0,04			0,044			3,0			1,62		1,62
					60	0,06			0,047			3,3			1,84		1,84
					70	0,08			0,049			3,6			2,12		2,12
					80	0,10			0,053			3,9			2,37		2,37
					90	0,12			0,055			4,5			2,62		2,62
					100	0,15			0,058			4,8			2,92		2,92
					110	0,17		9	0,060			5,1			3,20		3,20
					120	0,20			0,063			5,7			3,52		3,52
	50	200	170	400	30	0,02		6	0,043			3,3			1,41		1,41
					40	0,04			0,045			3,6			1,64		1,64

т.п. 7.906.9-2.8.2

Инв.№ подл. | Подпись и дата | Взам. инв. №

Продолжение

Марка арматуры	$D_у^*$, мм	$D_ф^*$, мм	L^*, мм	H^*, мм	$\delta_к$, мм	Поз. 1 Кол., м³	Поз. 1 Масса ед., кг	Поз. 2 Кол.	Поз. 2 Масса ед., кг	Поз. 3 Кол.	Поз. 3 Масса ед., кг	Поз. 4 Кол., м	Поз. 4 Масса ед., кг	Поз. 5 Кол.	Поз. 5 Масса ед., кг	Поз. 6 Кол.	Поз. 6 Масса ед., кг
15с 76 нж I 15с 97 нж 19с 997 нж V5 Р96 139-01	50	200	170	400	50	0,05	115	6	0,048	—	—	3,9	0,015	1	1,88	1	1,88
					60	0,07			0,050			4,2			2,15		2,15
					70	0,09			0,054			4,5			2,40		2,40
					80	0,11			0,056			4,8			2,68		2,68
					90	0,14			0,059			5,1			2,96		2,96
					100	0,17			0,062			5,7			3,26		3,26
					110	0,20		9	0,065			6,0			3,56		3,56
					120	0,23			0,067			6,6			3,91		3,91
					130	0,26			0,070			6,9			4,22		4,22
					140	0,30			0,073			6,9			4,56		4,56
					150	0,34			0,076			7,2			4,95		4,95
					160	0,38			0,079			7,2			5,31		5,31
	65	225	200	460	30	0,03		3	0,047	3	0,137	3,9			1,62		1,62
					40	0,04			0,049		0,139	3,9			1,86		1,86
					50	0,06			0,052		0,142	4,2			2,13		2,13
					60	0,08			0,054		0,144	4,5			2,40		2,40
					70	0,10			0,058		0,148	4,5			2,66		2,66
					80	0,13			0,060		0,150	4,5			2,95		2,95
					90	0,16			0,063		0,153	4,8			3,25		3,25
					100	0,19			0,066		0,156	4,8			3,56		3,56
					110	0,22		6	0,069		0,159	5,1			3,93		3,93
					120	0,26			0,071		0,161	5,4			4,23		4,23
					130	0,29			0,074		0,164	5,7			4,55		4,55
					140	0,33			0,077		0,167	6,3			4,97		4,97
					150	0,38			0,080		0,170	6,9			5,28		5,28

Т.П. 7.906.9-2.88

Н 10716

Инв.№ подл. | Подпись и дата | Взам. инв. №

7.906.9-2.2-19

Лист 4

Формат А3

Продолжение

Марка арматуры	D_y^*, мм	$D_ф^*$, мм	L^*, мм	H^*, мм	$\delta_к$, мм	Поз. 1 Кол., м³	Поз. 1 Масса ед., кг	Поз. 2 Кол.	Поз. 2 Масса ед., кг	Поз. 3 Кол.	Поз. 3 Масса ед., кг	Поз. 4 Кол., м	Поз. 4 Масса ед., кг	Поз. 5 Кол.	Поз. 5 Масса ед., кг	Поз. 6 Кол.	Поз. 6 Масса ед., кг
15с 76нж 1 15с 97нж 15с 997нж ИБ Р96139-01	65	225	200	460	160	0,42	115	6	0,083	3	0,173	7,8	0,015	1	5,71	1	5,71
					170	0,47			0,086		0,176	8,4			6,13		6,13
					180	0,52			0,090		0,180	9,0			6,56		6,56
	80	200	235	530	30	0,03		3	0,043		0,133	3,6			1,64		1,64
					40	0,04			0,045		0,135	3,9			1,91		1,91
					50	0,06			0,048		0,138	4,5			2,15		2,15
					60	0,08			0,050		0,140	4,8			2,45		2,45
					70	0,11			0,054		0,144	5,1			2,74		2,74
					80	0,14			0,056		0,146	5,4			3,01		3,01
					90	0,17			0,059		0,149	5,7			3,33		3,33
					100	0,20			0,062		0,152	6,0			3,65		3,65
					110	0,24		6	0,065		0,155	6,3			3,96		3,96
					120	0,28			0,067		0,157	6,9			4,36		4,36
					130	0,32			0,070		0,160	7,2			4,69		4,69
					140	0,36			0,073		0,163	7,5			5,06		5,06
					150	0,41			0,076		0,166	7,8			5,48		5,48
					160	0,46			0,079		0,169	8,1			5,85		5,85
					170	0,51			0,081		0,171	8,7			6,28		6,28
					180	0,57			0,085		0,175	9,9			6,68		6,68
					190	0,63			0,089		0,179	10,8			7,17		7,17
	100	190	175	410	30	0,02		3	0,043		0,133	3,0			1,39		1,39
					40	0,04			0,045		0,135	3,6			1,61		1,61
					50	0,05			0,048		0,138	3,9			1,83		1,83
					60	0,07			0,050		0,140	4,5			2,08		2,08
					70	0,09			0,054		0,144	4,8			2,34		2,34

Т.П. Р 906.9-2 В.2

Н10716

Инв. № подл. | Подпись и дата | Взам. инв. №

Продолжение

Марка арматуры	Dу*, мм	Dф*, мм	L*, мм	H*, мм	δк, мм	Поз. 1 Кол., м3	Поз. 1 Масса ед., кг	Поз. 2 Кол.	Поз. 2 Масса ед., кг	Поз. 3 Кол.	Поз. 3 Масса ед., кг	Поз. 4 Кол.,	Поз. 4 Масса ед., кг	Поз. 5 Кол.	Поз. 5 Масса ед., кг	Поз. 6 Кол.	Поз. 6 Масса ед., кг
15с 76 нж1 15с 97 нж 15с 997 нж УБ Р96 139-01	100	190	175	410	80	0,11	115	3	0,056	3	0,146	5,1	0,015	1	2,60	1	2,60
					90	0,14			0,059		0,149	5,4			2,90		2,90
					100	0,17			0,062		0,152	5,4			3,20		3,20
					110	0,20		6	0,065		0,155	5,7			3,51		3,51
					120	0,23			0,067		0,157	6,3			3,82		3,82
					130	0,27			0,070		0,160	6,6			4,16		4,16
					140	0,30			0,073		0,163	6,9			4,50		4,50
					150	0,35			0,076		0,166	7,2			4,86		4,86
					160	0,39			0,079		0,169	7,5			5,25		5,25
					170	0,43			0,081		0,171	8,1			5,62		5,62
					180	0,48			0,084		0,174	8,7			6,03		6,03
					190	0,53			0,088		0,178	8,7			6,41		6,41
					200	0,58			0,092		0,182	9,0			6,86		6,86
	125	330	290	640	40	0,07		3	0,063		0,153	5,4			2,02		2,02
					50	0,09			0,066		0,156	5,7			2,31		2,31
					60	0,12			0,068		0,158	6,3			2,62		2,62
					70	0,15			0,070		0,160	6,6			2,95		2,95
					80	0,19			0,073		0,163	6,9			3,26		3,26
					90	0,22			0,077		0,167	7,2			3,60		3,60
					100	0,26			0,080		0,170	7,5			3,97		3,97
					110	0,31		6	0,083		0,173	7,8			4,35		4,35
					120	0,36			0,086		0,176	8,4			4,72		4,72
					130	0,40			0,088		0,178	8,7			5,11		5,11
					140	0,46			0,091		0,181	9,0			5,52		5,52
					150	0,52			0,094		0,184	9,3			5,95		5,95

Т.П. 7.906.9-2 в 2

Н10716

Инв.№ подл. | Подпись и дата | Взам. инв.№

Продолжение

Марка арматуры	Dy*, мм	Dф*, мм	L*, мм	H*, мм	δк, мм	Поз. 1		Поз. 2		Поз. 3		Поз. 4		Поз. 5		Поз. 6	
						Кол., м3	Масса ед., кг	Кол.	Масса ед., кг	Кол.	Масса ед., кг	Кол., м	Масса ед., кг	Кол.	Масса ед., кг	Кол.	Масса ед., кг
15с 76 нж 1 15с 97 нж 15с 997 нж ВБ Р 96 139-01	125	330	290	640	160	0,58	115	6	0,096	3	0,186	9,6	0,015	1	6,36	1	6,36
					170	0,64			0,098		0,188	10,2			6,84		6,84
					180	0,70			0,101		0,191	10,8			7,27		7,27
					190	0,77			0,105		0,195	10,8			7,75		7,75
					200	0,85			0,107		0,197	11,1			8,21		8,21
					210	0,92			0,111		0,201	11,1			8,71		8,71
Р 96139-01	150	250	225	1050	40	0,05		3	0,055		0,145	4,8			1,96		1,96
					50	0,07			0,059		0,149	5,1			2,23		2,23
					60	0,09			0,063		0,153	5,7			2,49		2,49
					70	0,11			0,065		0,155	6,0			2,77		2,77
					80	0,14			0,068		0,158	6,3			3,08		3,08
					90	0,17			0,070		0,160	6,6			3,39		3,39
					100	0,20			0,072		0,162	6,6			3,69		3,69
					110	0,24		6	0,075		0,165	6,9			4,00		4,00
					120	0,28			0,077		0,167	7,2			4,37		4,37
					130	0,32			0,079		0,169	7,5			4,81		4,81
					140	0,37			0,081		0,171	7,8			5,10		5,10
					150	0,41			0,083		0,173	8,1			5,49		5,49
					160	0,47			0,085		0,175	8,4			5,89		5,89
					170	0,52			0,087		0,177	8,7			6,29		6,29
					180	0,58			0,092		0,182	9,3			6,72		6,72
					190	0,63			0,096		0,186	9,6			7,15		7,15
					200	0,70			0,100		0,190	9,9			7,50		7,50
					210	0,76			0,104		0,194	10,2			8,04		8,04

т.п. 7.906.9-2 В.2

10716

Инв.№ подл. | Подпись и дата | Взам. инв.№

Продолжение

Марка арматуры	D_y^*, мм	$D_ф^*$, мм	L^*, мм	H^*, мм	$\delta_к$, мм	Поз. 1		Поз. 2		Поз. 3		Поз. 4		Поз. 5		Поз. 6	
						Кол., м³	Масса ед., кг	Кол.	Масса ед., кг	Кол.	Масса ед., кг	Кол., м	Масса ед., кг	Кол.	Масса ед., кг	Кол.	Масса ед., кг
Р96139-01	150	250	225	1030	220	0,83	115	6	0,108	4	0,148	10,5	0,015	1	8,30	1	8,50
	200	320	270	1050	40	0,06		3	0,062		0,152	6,0			2,53		2,53
					50	0,09			0,065		0,155	6,6			2,82		2,82
					60	0,11			0,067		0,157	7,2			3,11		3,11
					70	0,14			0,069		0,159	7,2			3,42		3,42
					80	0,18			0,072		0,162	7,5			3,75		3,75
					90	0,21			0,076		0,166	7,8			4,14		4,14
					100	0,25			0,079		0,169	8,1			4,41		4,41
					110	0,29		6	0,082		0,172	8,4			4,78		4,78
					120	0,34			0,085		0,175	8,7			5,19		5,19
					130	0,39			0,087		0,177	9,3			5,52		5,52
					140	0,44			0,090		0,180	9,6			5,95		5,95
					150	0,49			0,093		0,183	9,9			6,40		6,40
					160	0,55			0,095		0,185	9,9			6,84		6,84
					170	0,61			0,097		0,187	10,2			7,24		7,24
					180	0,67			0,100		0,190	10,8			7,57		7,57
					190	0,74			0,104		0,194	11,1			7,92		7,92
					200	0,81			0,106		0,196	11,4			8,27		8,27
					210	0,88			0,110		0,200	11,7			8,67		8,67
					220	0,96			0,116		0,206	12,0			9,05		9,05
					230	1,04			0,121		0,211	12,6			9,45		9,45
					240	1,12			0,126		0,216	12,9			9,85		9,85

Инв.№ подл. | Подпись и дата | Взам. инв. №

Н10716

1:17906.9-2.82

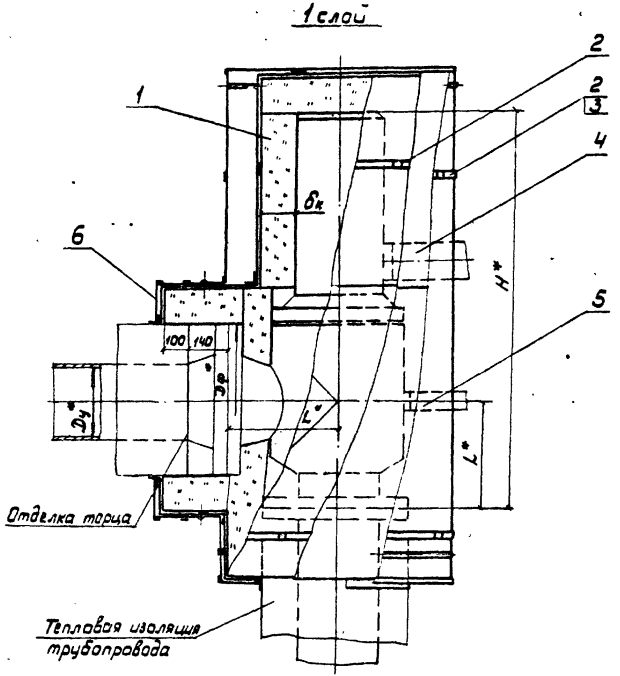

Марка, поз.	Обозначение	Наименование	Кол	Масса ед. кг	Примечание
1	7.906.9-2.2-29	Матрац			
2	7.906.9-2.2-31	Бандаж с пряжкой			
3	7.906.9-2.2-32	Бандаж с замком			
4	7.906.9-2.1-33,34	Слой пароизоляционный			
5	7.906.9-2.2-21	Элемент кожуха			
6	-01	Элемент кожуха			

1. Техническое описание см. 7.906.9-2.2-ОДТО.

2. Количество материалов на теплоизоляцию одной арматуры см. 7.906.9-2.2-20, лист 3...8.

3. Слой пароизоляционный поз. 4 предусмотрен из пленки полиэтиленовой марки Т толщиной 0,2мм ГОСТ 10354-82. Масса единицы дана для одного слоя пароизоляции.

4. Количество слоев пароизоляции см. 7.906.9-2.2-01, приложение 5.

5. Стыки пароизоляции и места примыкания ее к теплоизоляции трубопровода и к арматуре тщательно проклеить лентой полиэтиленовой с липким слоем №50 ГОСТ 20477-75.

6. *Размеры для справок.

7.906.9-2.2-20

ГИП	Савранская		7.08.86
Н.контр.	Каржикина		7.08.86
Нач.отд.	Дубровенко		7.08.86
Ст.инж.	Сивакова		7.08.86
Инж.	Акимова		7.08.86

Тепловая изоляция арматуры угловой Ду 15-200мм Неразъемная

Стадия	Лист	Листов
Р	1	8

ВНИПИ ТЕПЛОПРОЕКТ

Т.П. 7.906.9-2. В 2

Н10716

Инв.№ подл. | Подпись и дата | Взам. инв. №

Формат А2

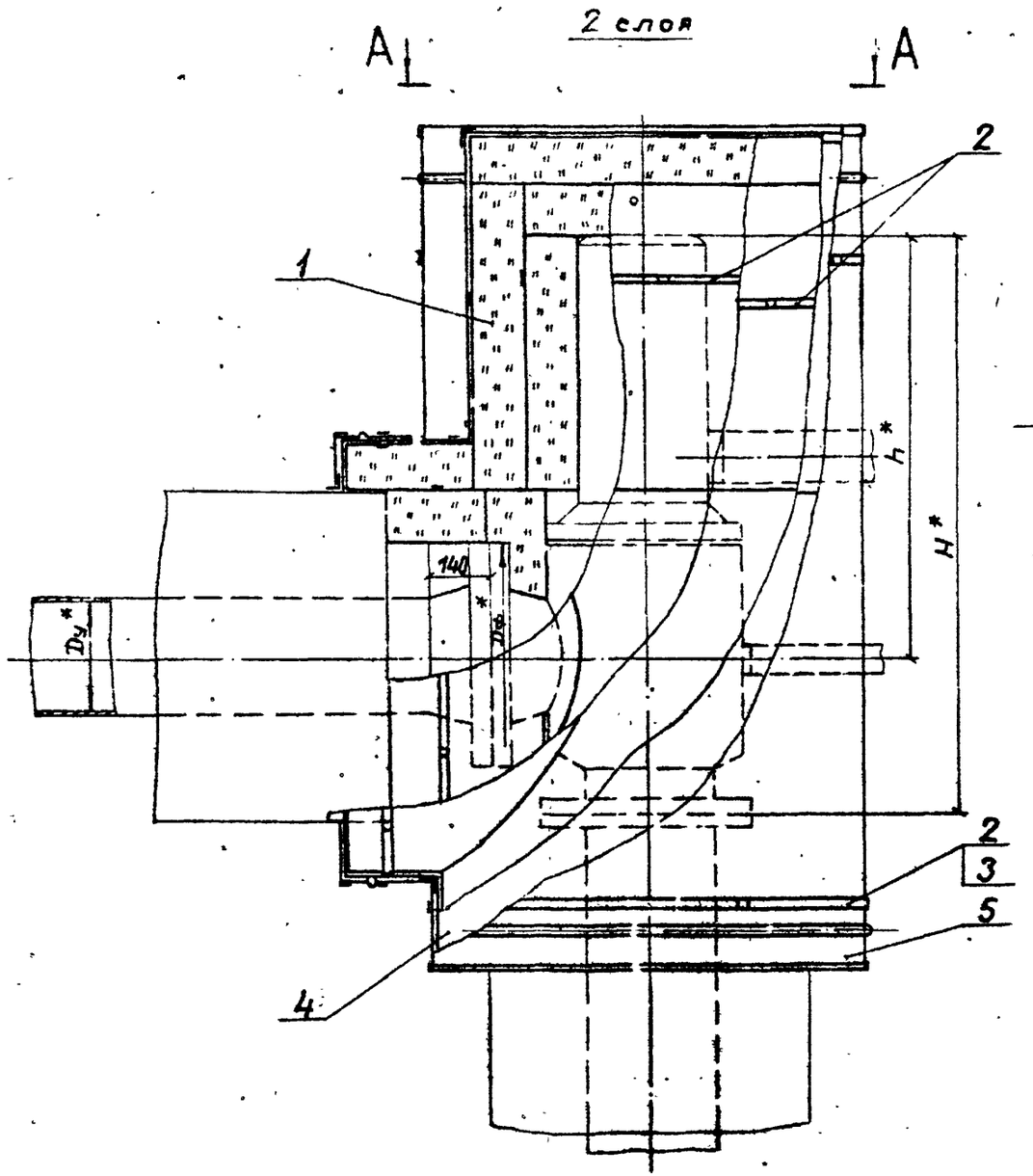

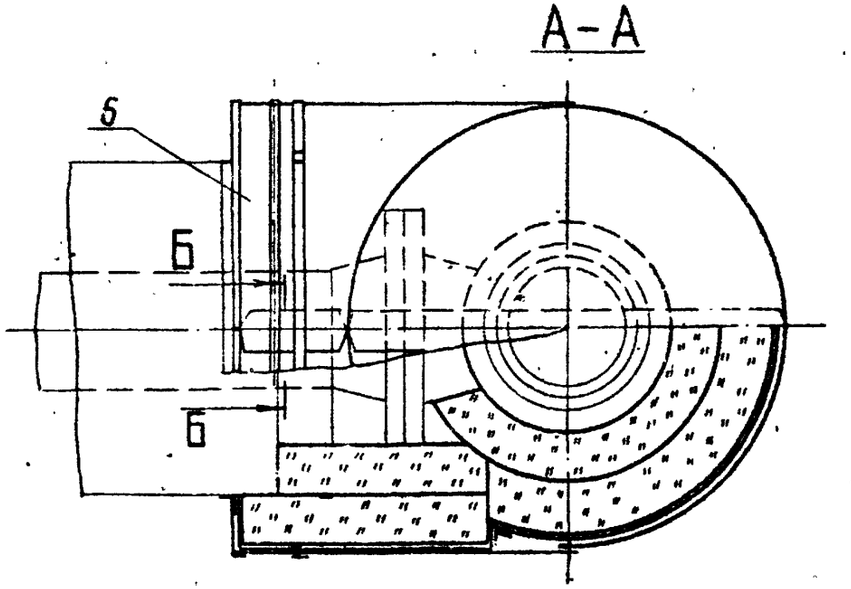

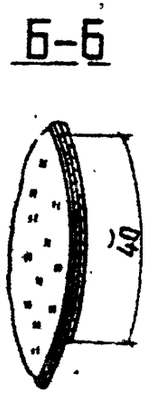

7.906.9-2.2-20

Лист 2

Формат А3

Н10716

Инв. № подл. | Подпись и дата | Взам. инв. №

т.п. 7.906.9-2 в.2

Количество материалов на теплоизоляцию одной арматуры

Марка арматуры	$D_у^*$, мм	$D_ф^*$, мм	L^*, мм	H^*, мм	$\delta_к$, мм	Поз. 1 Кол., м³	Поз. 1 Масса ед., кг	Поз. 2 Кол., м³	Поз. 2 Масса ед., кг	Поз. 3 Кол.	Поз. 3 Масса ед., кг	Поз. 4 Кол., м²	Поз. 4 Масса ед., кг	Поз. 5 Кол.	Поз. 5 Масса ед., кг	Поз. 6 Кол.	Поз. 6 Масса ед., кг
ПОУ-11	15	105	180	420	30	0,02	115	6	0,030	—	—	0,7	0,184	1	1,09	1	1,09
					40	0,03			0,033			0,9			1,29		1,29
					50	0,04			0,035			1,1			1,49		1,49
					60	0,06			0,038			1,2			1,71		1,71
					70	0,08			0,041			1,4			1,89		1,89
	20	125	190	440	30	0,02			0,033			0,8			1,19		1,19
					40	0,03			0,035			0,9			1,34		1,34
					50	0,04			0,038			1,0			1,58		1,58
					60	0,06			0,039			1,2			1,83		1,83
					70	0,08			0,044			1,4			2,08		2,08
					80	0,10			0,046			1,6			2,37		2,37
					90	0,13			0,049			1,8			2,63		2,63
					100	0,15			0,052			2,0			2,92		2,92
15с 76 нж1 15с 97 нж 15с 997 нж ВБ Р96 139-01	40	165	150	360	30	0,02			0,039			0,9			1,18		1,18
					40	0,03			0,041			1,0			1,39		1,39
					50	0,04			0,044			1,2			1,62		1,62
					60	0,06			0,047			1,4			1,84		1,84
					70	0,08			0,049			1,5			2,12		2,12
					80	0,10			0,053			1,7			2,37		2,37
					90	0,12			0,055			1,9			2,62		2,62
					100	0,15			0,058			2,0			2,92		2,92
					110	0,17		9	0,060			2,3			3,20		3,20
					120	0,20			0,063			2,5			3,52		3,52
	50	200	170	400	30	0,02		6	0,043			1,0			1,41		1,41
					40	0,04			0,045			1,2			1,64		1,64

Т.П. 7.906.9-2.82

Н10716

Инв. № подл. | Подпись и дата | Взам. инв. №

Продолжение

Марка арматуры	$D_у^*$, мм	$D_ф^*$, мм	L^*, мм	H^*, мм	$\delta_к$, мм	Поз. 1 Кол., м³	Поз. 1 Масса ед., кг	Поз. 2 Кол.	Поз. 2 Масса ед., кг	Поз. 3 Кол.	Поз. 3 Масса ед., кг	Поз. 4 Кол. м²	Поз. 4 Масса ед., кг	Поз. 5 Кол.	Поз. 5 Масса ед., кг	Поз. 6 Кол.	Поз. 6 Масса ед., кг
15с 76 нж 1 15с 97 нж 15с 997 нж VБ Р96 139-01	50	200	170	400	50	0,05	115	6	0,048	—	—	1,4	0,184	1	1,88	1	1,88
					60	0,07			0,050			1,6			2,15		2,15
					70	0,09			0,054			1,8			2,40		2,40
					80	0,11			0,056			2,0			2,68		2,68
					90	0,14			0,059			2,2			2,96		2,96
					100	0,17			0,062			2,4			3,26		3,26
					110	0,20		9	0,065			2,6			3,56		3,56
					120	0,23			0,067			2,8			3,91		3,91
					130	0,26			0,070			3,0			4,22		4,22
					140	0,30			0,073			3,2			4,56		4,56
					150	0,34			0,076			3,5			4,95		4,95
					160	0,38			0,079			3,8			5,31		5,31
	65	225	200	460	30	0,03		3	0,047	3	0,137	1,2			1,62		1,62
					40	0,04			0,049		0,139	1,4			1,86		1,86
					50	0,06			0,052		0,142	1,6			2,13		2,13
					50	0,08			0,054		0,144	1,8			2,40		2,40
					70	0,10			0,058		0,148	2,0			2,66		2,66
					80	0,13			0,060		0,150	2,2			2,95		2,95
					90	0,16			0,063		0,153	2,4			3,25		3,25
					100	0,19			0,066		0,156	2,7			3,56		3,56
					110	0,22		6	0,069		0,159	2,9			3,93		3,93
					120	0,26			0,071		0,161	3,1			4,23		4,23
					130	0,29			0,074		0,164	3,4			4,55		4,55
					140	0,33			0,077		0,167	3,6			4,97		4,97
					150	0,38			0,080		0,170	3,9			5,28		5,28

Т.П. 7.906.9-2 8.2

Н10716

Инв. № подл. | Подпись и дата | Взам. инв. №

7.906.9 - 2.2 - 20

Лист 4

Формат А3

Продолжение

Марка арматуры	Dу*, мм	Dф, мм	L*, мм	H*, мм	бк, мм	Поз. 1 Кол., м³	Поз. 1 Масса ед., кг	Поз. 2 Кол.	Поз. 2 Масса ед., кг	Поз. 3 Кол.	Поз. 3 Масса ед., кг	Поз. 4 Кол., м²	Поз. 4 Масса ед., кг	Поз. 5 Кол.	Поз. 5 Масса ед., кг	Поз. 6 Кол.	Поз. 6 Масса ед., кг
	65	225	200	460	160	0,42		6	0,083		0,173	4,1			5,71		5,71
					170	0,47			0,086		0,176	4,3			6,13		6,13
					180	0,52			0,090		0,180	4,6			6,56		6,56
	80	200	235	530	30	0,03		3	0,043		0,133	1,2			1,64		1,64
					40	0,04			0,045		0,135	1,4			1,91		1,91
					50	0,06			0,048		0,138	1,6			2,15		2,15
					60	0,08			0,050		0,140	1,9			2,45		2,45
					70	0,11			0,054		0,144	2,1			2,74		2,74
					80	0,14			0,056		0,146	2,3			3,01		3,01
					90	0,17			0,059		0,149	2,5			3,33		3,33
15с 76 нж1 15с 97.1ж 15с 997 нж ВБ Р96 139-01					100	0,20	115		0,062	3	0,152	2,8	0,184	1	3,65	1	3,65
					110	0,24		6	0,065		0,155	2,9			3,96		3,96
					120	0,28			0,067		0,157	3,2			4,36		4,36
					130	0,32			0,070		0,160	3,5			4,69		4,69
					140	0,36			0,073		0,163	3,7			5,06		5,06
					150	0,41			0,076		0,166	4,0			5,48		5,48
					160	0,46			0,079		0,169	4,3			5,85		5,85
					170	0,51			0,081		0,171	4,5			6,28		6,28
					180	0,57			0,085		0,175	4,8			6,68		6,68
					190	0,63			0,089		0,179	5,1			7,17		7,17
	100	190	175	410	30	0,02		3	0,043		0,133	1,0			1,39		1,39
					40	0,04			0,045		0,135	1,2			1,61		1,61
					50	0,05			0,048		0,138	1,4			1,83		1,83
					60	0,07			0,050		0,140	1,6			2,08		2,08
					70	0,09			0,054		0,144	1,7			2,34		2,34

т.п. Р.906.9-2 6-2

Н10716

Инв.№ подл. | Подпись и дата | Взам. инв.№

Продолжение

Марка арматуры	$D_у^*$, мм	$D_ф^*$, мм	L^*, мм	H^*, мм	$б_к$, мм	Поз. 1 Кол., м³	Поз. 1 Масса ед., кг	Поз. 2 Кол.	Поз. 2 Масса ед., кг	Поз. 3 Кол.	Поз. 3 Масса ед., кг	Поз. 4 Кол., м²	Поз. 4 Масса ед., кг	Поз. 5 Кол.	Поз. 5 Масса ед., кг	Поз. 6 Кол.	Поз. 6 Масса ед., кг
15с 76 нж 1 15с 97 нж 15с 997 нж ИБ Р96 139-01	100	190	175	410	80	0,11	115	3	0,056	3	0,146	1,9	0,184	1	2,60	1	2,60
					90	0,14			0,059		0,149	2,1			2,90		2,90
					100	0,17			0,062		0,152	2,4			3,20		3,20
					110	0,20		6	0,065		0,155	2,6			3,51		3,51
					120	0,23			0,067		0,157	2,8			3,82		3,82
					130	0,27			0,070		0,160	3,0			4,16		4,16
					140	0,30			0,073		0,163	3,2			4,50		4,50
					150	0,35			0,076		0,166	3,5			4,86		4,86
					160	0,39			0,079		0,169	3,7			5,25		5,25
					170	0,43			0,081		0,171	4,0			5,62		5,62
					180	0,48			0,084		0,174	4,2			6,03		6,03
					190	0,53			0,088		0,178	4,4			6,41		6,41
					200	0,58			0,092		0,182	4,7			6,86		6,86
	125	330	290	640	40	0,07		3	0,063		0,153	2,2			2,02		2,02
					50	0,09			0,066		0,156	2,4			2,31		2,31
					60	0,12			0,068		0,158	2,7			2,62		2,62
					70	0,15			0,070		0,160	2,9			2,95		2,95
					80	0,19			0,073		0,163	3,2			3,26		3,26
					90	0,22			0,077		0,167	3,4			3,60		3,60
					100	0,26			0,080		0,170	3,6			3,97		3,97
					110	0,31		6	0,083		0,173	4,0			4,35		4,35
					120	0,36			0,086		0,176	4,3			4,72		4,72
					130	0,40			0,088		0,178	4,5			5,11		5,11
					140	0,46			0,091		0,181	4,8			5,52		5,52
					150	0,52			0,094		0,184	5,1			5,95		5,95

Т.П. 7.906 9-2. В.2

Н10716

Инв.№ подл. | Подпись и дата | Взам. инв.№

Продолжение

Марка арматуры	$D_у^*$, мм	$D_ф^*$, мм	L^*, мм	H^*, мм	$\delta_к$, мм	Поз. 1 Кол., м³	Поз. 1 Масса ед., кг	Поз. 2 Кол.	Поз. 2 Масса ед., кг	Поз. 3 Кол.	Поз. 3 Масса ед., кг	Поз. 4 Кол., м²	Поз. 4 Масса ед., кг	Поз. 5 Кол.	Поз. 5 Масса ед., кг	Поз. 6 Кол.	Поз. 6 Масса ед., кг
13с 76 нж 1 15с 97 нж 15с 997 нж ВБ Р96 139-01	125	330	290	640	160	0,58	115	6	0,096	3	0,186	5,4	0,184	1	6,36	1	6,36
					170	0,64			0,098		0,188	5,7			6,84		6,84
					180	0,70			0,101		0,191	6,0			7,27		7,27
					190	0,77			0,105		0,195	6,3			7,75		7,75
					200	0,85			0,107		0,197	6,6			8,21		8,21
					210	0,92			0,111		0,201	6,9			8,71		8,71
Р96139-01	150	230	225	1050	40	0,05		3	0,055		0,145	1,5			1,96		1,96
					50	0,07			0,059		0,149	1,8			2,23		2,23
					60	0,09			0,063		0,153	2,0			2,49		2,49
					70	0,11			0,065		0,155	2,2			2,77		2,77
					80	0,14			0,068		0,158	2,4			3,08		3,08
					90	0,17			0,070		0,160	2,6			3,39		3,39
					100	0,20			0,072		0,162	2,9			3,69		3,69
					110	0,24		6	0,075		0,165	3,1			4,00		4,00
					120	0,28			0,077		0,167	3,3			4,37		4,37
					130	0,32			0,079		0,169	3,6			4,81		4,81
					140	0,37			0,081		0,171	3,9			5,10		5,10
					150	0,41			0,083		0,173	4,1			5,49		5,49
					160	0,47			0,085		0,175	4,3			5,89		5,89
					170	0,52			0,087		0,177	4,6			6,29		6,29
					180	0,58			0,092		0,182	4,9			6,72		6,72
					190	0,63			0,096		0,186	5,1			7,15		7,15
					200	0,70			0,100		0,190	5,4			7,60		7,60
					210	0,76			0,104		0,194	5,7			8,04		8,04

Т.П. 7.906.9-2.86

Н10716

Инв.№ подл. | Подпись и дата | Взам. инв. №

Продолжение

Марка арматуры	D_y^*, мм	D_ϕ^*, мм	L^*, мм	H^*, мм	$\delta_к$, мм	Поз. 1		Поз. 2		Поз. 3		Поз. 4		Поз. 5		Поз. 6	
						Кол., м³	Масса ед., кг	Кол.	Масса ед., кг	Кол.	Масса ед., кг	Кол., м²	Масса ед., кг	Кол.	Масса ед., кг	Кол.	Масса ед., кг
Р 96139-01	150	250	225	1050	220	0,83	115	6	0,108	4	0,198	5,7	0,184	1	8,50	1	8,50
	200	320	270	1050	40	0,06		3	0,062		0,152	2,0			2,53		2,53
					50	0,09			0,065		0,155	2,3			2,82		2,82
					60	0,11			0,067		0,157	2,5			3,11		3,11
					70	0,14			0,069		0,159	2,7			3,42		3,42
					80	0,18			0,072		0,162	3,0			3,75		3,75
					90	0,21			0,076		0,166	3,2			4,14		4,14
					100	0,25			0,079		0,169	3,4			4,41		4,41
					110	0,29		6	0,082		0,172	3,7			4,78		4,78
					120	0,34			0,085		0,175	4,0			5,19		5,19
					130	0,39			0,087		0,777	4,3			5,52		5,52
					140	0,44			0,090		0,180	4,5			5,95		5,95
					150	0,49			0,093		0,183	4,8			6,40		6,40
					160	0,55			0,095		0,185	5,1			6,84		6,84
					170	0,61			0,097		0,187	5,4			7,24		7,24
					180	0,67			0,100		0,190	5,6			7,67		7,67
					190	0,74			0,104		0,194	6,0			7,92		7,92
					200	0,81			0,106		0,196	6,3			8,27		8,27
					210	0,88			0,110		0,200	6,6			8,67		8,67
					220	0,96			0,116		0,206	7,0			9,05		9,05
					230	1,04			0,121		0,211	7,2			9,45		9,45
					240	1,12			0,126		0,216	7,6			9,85		9,85

Т.П. 2.906 9-2. В.2

Инв. № подл. | Подпись и дата | Взам. инв. №

7.906.9 - 2.2 - 21 – изображено

7.906.9 - 2.2 - 21 - 01 – зеркальное отражение

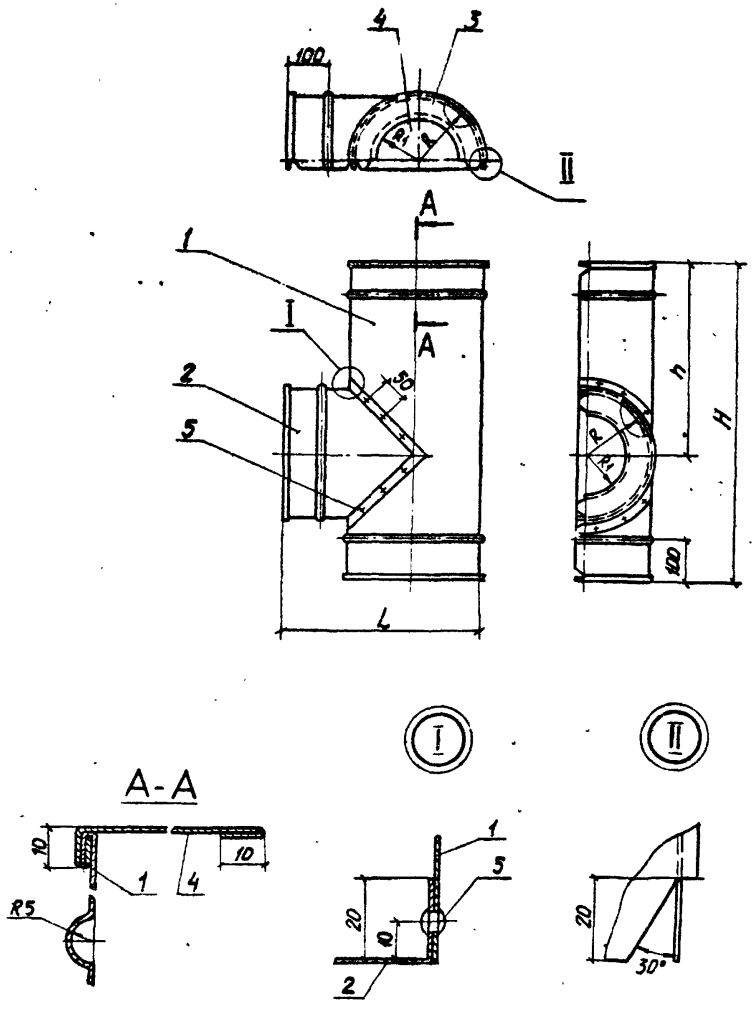

Марка, поз.	Обозначение	Наименование	Кол.	Масса ед., кг	Примечание
1		Стенка боковая			
		Лист АД1.Н-0,8			
		ГОСТ 21631-76			
2		Стенка боковая			
		Лист АД1.Н-0,8			
		ГОСТ 21631-76			
3		Стенка торцовая			
		Лист АД1.Н-0,8			
		ГОСТ 21631-76			
4		Стенка торцовая			
		Лист АД1.Н-0,8			
		ГОСТ 21631-76			
5		Заклепка 4х8.37			
		ГОСТ 10299-80			

1. Количество материалов на один элемент кожуха см. 7.906.9 - 2.2 - 21, лист 2...8.

2. Вместо листа алюминиевого возможно применение стали оцинкованной или кровельной (см. 7.906.9 - 2.0 - 01, приложение 6).

3. Вырезы в стенках поз. 1,4 под арматуру выполнить по месту.

ГИП	Савранская		2.08.86
Н.контр.	Коржихина		2.08.86
Нач.отд.	Дибровенко		2.08.86
Вед.инж.	Степахина		2.08.86
Ст.инж.	Сивакова		2.08.86

7.906.9 - 2.2 - 21

Элемент кожуха

Стадия	Лист	Листов
Р	1	8

ВНИПИ ТЕПЛОПРОЕКТ

Формат А3

Т.П. 7.906.9-2. В.2

Инв. № подл. | Подпись и дата | Взам. инв. №

М10716

Количество материалов на один элемент кожуха

Марка арматуры	D_y^*, мм	L, мм	H, мм	h, мм	R, мм	R_1, мм	$\delta_к^*$, мм	Поз. 1		Поз. 2		Поз. 3		Поз. 4		Поз. 5	
								Кол.	Масса ед., кг	Кол.	Масса ед., кг	Кол.	Масса ед., кг	Кол.	Масса ед., кг	Кол.	Масса ед., кг
ПОУ-11	15	510	700	275	88	45	30	1	0,64	1	0,33	2	0,04	1	0,04	5	0,0005
		520	710	285	108	55	40		0,76		0,37		0,05		0,06	7	
		530	720	295	128	65	50		0,87		0,40		0,07		0,08	8	
		540	730	305	148	75	60		0,99		0,44		0,09		0,10		
		550	740	315	168	85	70		1,10		0,47		0,10		0,12	9	
	20	530	720	285	95	45	30		0,75		0,32		0,04		0,04	7	
		540	730	295	115	55	40		0,81		0,37		0,05		0,06	8	
		550	740	305	135	65	50		0,93		0,43		0,07		0,08		
		560	750	315	155	75	60		1,05		0,50		0,09		0,10	9	
		570	760	325	175	85	70		1,17		0,56		0,11		0,13	10	
		580	770	335	195	95	80		1,30		0,63		0,14		0,16		
		590	780	345	215	105	90		1,42		0,70		0,16		0,19	11	
		600	790	355	235	115	100		1,55		0,78		0,18		0,22	12	
15с 76 нж1 15с 97 км 15с 99 нж УБ Р96139-01	40	510	640	245	115	55	30		0,72		0,30		0,05		0,06	8	
		520	650	255	135	65	40		0,82		0,35		0,07		0,08	9	
		530	660	265	155	75	50		0,93		0,40		0,09		0,11	10	
		540	670	275	175	85	60		1,03		0,46		0,11		0,13		
		550	680	285	195	95	70		1,15		0,52		0,14		0,16	11	
		560	690	295	215	105	80		1,27		0,58		0,16		0,19	12	
		570	700	305	235	115	90		1,38		0,65		0,18		0,22	13	
		580	710	315	255	125	100		1,5		0,71		0,22		0,25		
		590	720	325	275	135	110		1,63		0,78		0,24		0,30	14	
		600	730	335	295	145	120		1,76		0,85		0,28		0,34	15	

Т.П 7.906.9-2 В.2

Н10716

Инв.№ подл. | Подпись и дата | Взам. инв. №

Продолжение

Марка арматуры	D_y^*, мм	L, мм	H, мм	h, мм	R, мм	R_1, мм	$\delta_к^*$, мм	Поз. 1		Поз. 2		Поз. 3		Поз. 4		Поз. 5	
								Кол.	Масса ед., кг	Кол.	Масса ед., кг	Кол.	Масса ед., кг	Кол.	Масса ед., кг	Кол.	Масса ед., кг
15с 76 нж 1 15с 97 км 15с 99 нж УБ Р.96 139 - 01	50	540	680	265	135	60	30	1	0,85	1	0,34	2	0,07	1	0,08	10	0,0005
		550	690	275	155	70	40		0,96		0,39		0,09		0,11		
		560	700	285	175	80	50		1,08		0,44		0,11		0,13	11	
		570	710	295	195	90	60		1,20		0,50		0,14		0,16	12	
		580	720	305	215	100	70		1,32		0,56		0,16		0,19	13	
		590	730	315	235	110	80		1,44		0,63		0,19		0,22		
		600	740	325	255	120	90		1,56		0,69		0,22		0,26	14	
		610	750	335	275	130	100		1,69		0,76		0,25		0,30	15	
		620	760	345	295	140	110		1,82		0,83		0,28		0,34	16	
		630	770	355	315	150	120		1,96		0,91		0,32		0,39		
		640	780	365	325	160	130		2,10		0,98		0,35		0,43	17	
		650	790	375	355	170	140		2,23		1,06		0,39		0,48	18	
		660	800	385	375	180	150		2,38		1,14		0,44		0,54		
		670	810	395	395	190	160		2,52		1,23		0,48		0,59	19	
	65	590	740	295	145	70	30		0,98		0,38		0,08		0,09	10	
		600	750	305	165	80	40		1,10		0,43		0,10		0,12	11	
		610	760	315	185	90	50		1,23		0,50		0,12		0,15	12	
		620	770	325	205	100	60		1,35		0,56		0 15		0,18	13	
		630	780	335	225	110	70		1,48		0,62		0,17		0,21		
		640	790	345	245	120	80		1,61		0,69		0,20		0,24	14	
		650	800	355	265	130	90		1,74		0,76		0,23		0,28	15	
		660	810	365	285	140	100		1,88		0,83		0,26		0,32	16	
		670	820	375	305	150	110		2,02		0,90		0,31		0,38	17	

Т.П. 7.906.9-2.86 в.2

Н10716

Инв.№ подл. | Подпись и дата | Взам. инв.№

Продолжение

Марка арматуры	Dу*, мм	L, мм	H, мм	h, мм	R, мм	R1, мм	δк*, мм	Поз. 1 Кол.	Поз. 1 Масса ед., кг	Поз. 2 Кол.	Поз. 2 Масса ед., кг	Поз. 3 Кол.	Поз. 3 Масса ед., кг	Поз. 4 Кол.	Поз. 4 Масса ед., кг	Поз. 5 Кол.	Поз. 5 Масса ед., кг
15с 76 нж 1 15с 97 км 15с 99 нж ВБ Р96 139-01	65	680	830	385	325	160	120	1	2,17	1	0,98	2	0,33	1	0,44	18	0,0005
		690	840	395	345	170	130		2,31		1,06		0,36		0,45	19	
		700	850	405	365	180	140		2,46		1,14		0,42		0,52		
		710	860	415	385	190	150		2,61		1,23		0,44		0,55	20	
		720	870	425	405	200	160		2,76		1,32		0,50		0,62	21	
		730	880	435	425	210	170		2,92		1,41		0,55		0,69	22	
		740	890	445	445	220	180		3,07		1,50		0,61		0,76		
	80	610	810	330	135	80	30		1,00		0,42		0,07		0,08	10	
		620	820	340	155	90	40		1,14		0,48		0,09		0,11		
		630	830	350	175	100	50		1,27		0,55		0,10		0,13	11	
		640	840	360	195	110	60		1,40		0,62		0,13		0,16	12	
		650	850	370	215	120	70		1,55		0,69		0,15		0,19	13	
		660	860	380	235	130	80		1,69		0,76		0,17		0,22		
		670	870	390	255	140	90		1,83		0,83		0,20		0,26	14	
		680	880	400	275	150	100		1,97		0,91		0,23		0,30	15	
		690	890	410	295	160	110		2,10		0,99		0,26		0,34	16	
		700	900	420	315	170	120		2,28		1,08		0,30		0,39	17	
		710	910	430	335	180	130		2,43		1,16		0,33		0,43		
		720	920	440	355	190	140		2,58		1,25		0,37		0,48	18	
		730	930	450	375	200	150		2,75		1,34		0,42		0,54	19	
		740	940	460	395	210	160		2,91		1,44		0,45		0,59	20	
		750	950	470	415	220	170		3,08		1,54		0,50		0,65	21	
		760	960	480	435	230	180		3,24		1,64		0,54		0,71		

Т.П. 7.906.9-2 В.2

Н10716

Взам. инв. №

Подпись и дата

Инв. № подл.

Продолжение

Марка арматуры	Dу*, мм	L, мм	H, мм	h, мм	R, мм	R1, мм	δк*, мм	Поз. 1 Кол	Поз. 1 Масса ед, кг	Поз. 2 Кол.	Поз. 2 Масса ед, кг	Поз. 3 Кол.	Поз. 3 Масса ед, кг	Поз. 4 Кол.	Поз. 4 Масса ед, кг	Поз. 5 Кол.	Поз. 5 Масса ед, кг
15с 76 нж 1 15с 97 км 15с 99 нж УБ Р96 139-01	80	770	970	490	455	240	190	1	3,42	1	1,73	2	0,61	1	0,79	22	0,0005
	100	550	690	270	130	90	30		0,84		0,35		0,06		0,08	9	
		560	700	280	150	100	40		0,96		0,41		0,07		0,10	10	
		570	710	290	170	110	50		1,07		0,46		0,09		0,12	11	
		580	720	300	190	120	60		1,19		0,52		0,11		0,15		
		590	730	310	210	130	70		1,31		0,58		0,13		0,18	12	
		600	740	320	230	140	80		1,43		0,65		0,15		0,21	13	
		610	750	330	250	150	90		1,56		0,72		0,18		0,25	14	
		620	760	340	270	160	100		1,69		0,79		0,21		0,29		
		630	770	350	290	170	110		1,82		0,87		0,24		0,33	15	
		640	780	360	310	180	120		1,96		0,94		0,27		0,37	16	
		650	790	370	330	190	130		2,09		1,02		0,31		0,42	17	
		660	800	380	350	200	140		2,23		1,10		0,35		0,47		
		670	810	390	370	210	150		2,38		1,19		0,38		0,52	18	
		680	820	400	390	220	160		2,52		1,28		0,43		0,58	19	
		690	830	410	410	230	170		2,67		1,36		0,47		0,64	20	
		700	840	420	430	240	180		2,82		1,46		0,52		0,70		
		710	850	430	450	250	190		2,97		1,55		0,56		0,76	21	
		720	860	440	470	260	200		3,13		1,65		0,62		0,83	22	
	125	740	930	395	210	110	40		1,13		0,40		0,15		0,18	14	
		750	940	405	230	120	50		1,28		0,47		0,17		0,21	15	
		760	950	415	250	130	60		1,43		0,53		0,20		0,25	16	
		770	960	425	270	140	70		1,59		0,60		0,23		0,29	17	

Т.П. 7.906 9-2 8.2

Н10716

Инв.№ подл. | Подпись и дата | Взам. инв.№

Продолжение

Марка арматуры	Dу, мм	L, мм	H, мм	h, мм	R, мм	R1, мм	δ*к, мм	Поз. 1 Кол.	Поз. 1 Масса ед., кг	Поз. 2 Кол.	Поз. 2 Масса ед., кг	Поз. 3 Кол.	Поз. 3 Масса ед., кг	Поз. 4 Кол.	Поз. 4 Масса ед., кг	Поз. 5 Кол.	Поз. 5 Масса ед., кг
15с 76 нж 1 15с 97 км 15с 99 нж Б Р96 139-01	125	780	970	435	290	150	80	1	1,73	1	0,67	2	0,26	1	0,33	17	0,0005
		790	980	445	310	160	90		1,90		0,74		0,29		0,37	18	
		800	990	455	330	170	100		2,06		0,82		0,33		0,42	19	
		810	1000	465	350	180	110		2,23		0,90		0,37		0,47	20	
		820	1010	475	370	190	120		2,39		0,98		0,41		0,52		
		830	1020	485	390	200	130		2,54		1,06		0,46		0,58	21	
		840	1030	495	410	210	140		2,73		1,14		0,50		0,64	22	
		850	1040	505	430	220	150		2,90		1,24		0,55		0,70	23	
		860	1050	515	450	230	160		3,08		1,33		0,59		0,76		
		870	1060	525	470	240	170		3,27		1,43		0,65		0,83	24	
		880	1070	535	490	250	180		3,44		1,52		0,70		0,90	25	
		890	1080	545	510	260	190		3,63		1,62		0,76		0,97	26	
		900	1090	555	530	270	200		3,82		1,72		0,81		1,04		
		910	1100	565	550	280	210		4,01		1,83		0,87		1,12	27	
Р96 139-01	150	640	800	330	170	125	40		1,20		0,48		0,08		0,12	11	
		650	810	340	190	135	50		1,33		0,54		0,10		0,15	12	
		660	820	350	210	145	60		1,46		0,60		0,12		0,18	13	
		670	830	360	230	155	70		1,60		0,67		0,14		0,21	14	
		680	840	370	250	165	80		1,74		0,74		0,17		0,25		
		690	850	380	270	175	90		1,88		0,81		0,20		0,29	15	
		700	860	390	290	185	100		2,02		0,89		0,22		0,33	16	
		710	870	400	310	195	110		2,16		0,96		0,25		0,37	17	
		720	880	410	330	205	120		2,32		1,04		0,29		0,42		

Н10716

Тп. 906 9-2 В.8

Инв.№ подл. | Подпись и дата | Взам. инв.№

Продолжение

Марка арматуры	D*, мм	L, мм	H, мм	h, мм	K, мм	R1, мм	δ*к, мм	Поз. 1 Кол.	Поз. 1 Масса ед., кг	Поз. 2 Кол.	Поз. 2 Масса ед., кг	Поз. 3 Кол.	Поз. 3 Масса ед., кг	Поз. 4 Кол.	Поз. 4 Масса ед., кг	Поз. 5 Кол.	Поз. 5 Масса ед., кг
Р 96 139-01	150	730	890	420	350	215	130	1	2,48	1	1,13	2	0,32	1	0,47	18	0,0005
		740	900	430	370	225	140		2,63		1,22		0,36		0,52	19	
		750	910	440	390	235	150		2,79		1,31		0,40		0,58	20	
		760	920	450	410	245	160		2,94		1,40		0,45		0,64		
		770	930	460	430	255	170		3,11		1,49		0,49		0,70	21	
		780	940	470	450	265	180		3,28		1,59		0,54		0,76	22	
		790	950	480	470	275	190		3,44		1,69		0,59		0,83	23	
		800	960	490	490	285	200		3,62		1,79		0,64		0,90		
		810	970	500	510	295	210		3,79		1,89		0,69		0,97	24	
		820	980	510	530	305	220		3,97		2,00		0,74		1,04	25	
	200	720	890	375	205	150	40		1,55		0,57		0,11		0,18	14	
		730	900	385	225	160	50		1,70		0,64		0,13		0,21	15	
		740	910	395	245	170	60		1,85		0,71		0,15		0,24	16	
		750	920	405	265	180	70		1,99		0,78		0,18		0,28		
		760	930	415	285	190	80		2,15		0,85		0,21		0,32	17	
		770	940	425	305	200	90		2,30		0,93		0,26		0,38	18	
		780	950	435	325	210	100		2,45		1,00		0,27		0,41		
		790	960	445	345	220	110		2,63		1,09		0,30		0,45	19	
		800	970	455	365	230	120		2,79		1,17		0,35		0,52	21	
		810	980	465	385	240	130		2,96		1,26		0,37		0,55		
		820	990	475	405	250	140		3,13		1,35		0,42		0,62	22	
		830	1000	485	425	260	150		3,30		1,44		0,48		0,69	23	
		840	1010	495	445	270	160		3,47		1,54		0,53		0,76	24	

Т.П. 7.906.9-2. В.2

Н 10 716

Инв. № подл. | Подпись и дата | Взам. инв. №

Продолжение

Марка арматуры	D_y^*, мм	L, мм	H, мм	h, мм	R, мм	R_1, мм	$\delta_к^*$, мм	Поз. 1		Поз. 2		Поз. 3		Поз. 4		Поз. 5	
								Кол.	Масса ед., кг	Кол.	Масса ед., кг	Кол.	Масса ед., кг	Кол.	Масса ед., кг	Кол.	Масса ед., кг
Р 95139-01	200	850	1020	505	465	280	170	1	3,66	1	1,64	2	0,56	1	0,81	25	0,0005
		860	1030	515	485	290	180		3,76		1,70		0,61		0,88	26	
		870	1040	525	505	300	190		3,87		1,77		0,66		0,95	27	
		880	1050	535	525	310	200		3,98		1,84		0,71		1,02		
		890	1060	545	545	320	210		4,10		1,92		0,77		1,10	28	
		900	1070	555	565	330	220		4,21		1,99		0,83		1,18	29	
		910	1080	565	585	340	230		4,33		2,07		0,89		1,26	30	
		920	1090	575	605	350	240		4,44		2,14		0,95		1,35	31	

Инв. № подл. | Подпись и дата | Взам. инв. №

Т.П.7.906.9-2 в 2

7.906.9 - 2.2 - 21

Формат А3

Тепловая изоляция мягкими материалами

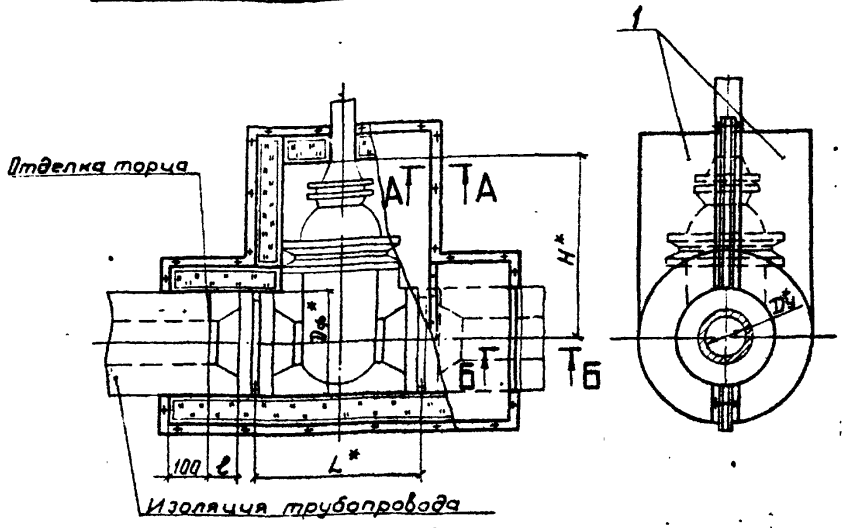

Тепловая изоляция жесткими материалами

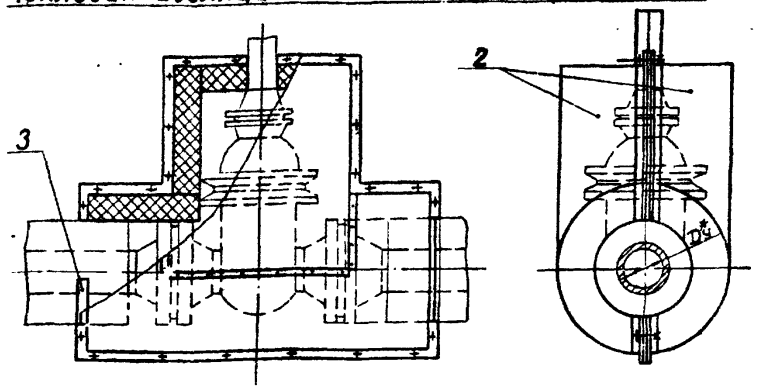

Марка, поз.	Обозначение	Наименование	Кол.	Масса ед., кг	Примечание
1	7.906.9-2.2-23	Полуфутляр тип I, II	2		
2	7.906.9-2.2-24	Полуфутляр тип III, IV	2		
3		Прокладка			См. п. 2
		Пластина Т, лист,			
		ТМКЩ-С-3 ГОСТ 7338-77			
4		Болт М8×25.56.019			То же
		ГОСТ 7798-70			
5		Гайка М8.5.019			"
		ГОСТ 5915-70			
6		Лента полиэтилено-			"
		вая с липким слоем			
		А50 ГОСТ 20477-75			

1. Техническое описание см. 7.906.9-2.2-ОПТО.
2. Количество материалов поз. 3-6 на теплоизоляцию одной арматуры см. 7.906.9-2.2-22, лист 2...6.
3. Место примыкания полуфутляров поз. 1,2 к изоляции трубопровода и к арматуре тщательно проклеить лентой полиэтиленовой с липким слоем А50 ГОСТ 20477-75.
4. * Размеры для справок.

Т.П. 7.906.9-2.2.2

Н10716

Инв. № подл. | Подпись и дата | Взам. инв. №

ГИП	Савченская		07.08.86
Н.контр.	Коржихина		07.08.86
Нач. отд.	Добровенко		07.08.86
Вед. инж.	Степахина		07.08.86
Инж.	Щелухина		07.08.86

7.906.9-2.2-22

Тепловая изоляция арматуры Ду 80-250 мм полуфутлярами

Стадия	Лист	Листов
Р	1	6

ВНИИПИ ТЕПЛОПРОЕКТ

Формат А3

А-А

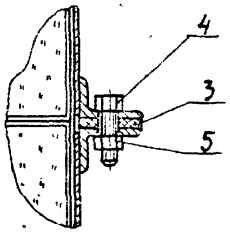

А-А вариант

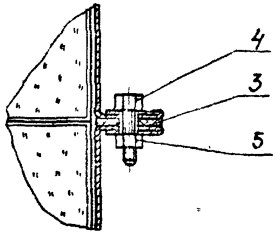

Б-Б

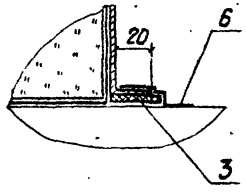

Количество материалов на теплоизоляцию одной арматуры

Марка арматуры	D_y^*, мм	$D_ф^*$, мм	L^*, мм	e, мм	H^*, мм	$\delta_к^*$, мм	Поз. 3		Поз. 4		Поз. 5		Поз. 6	
							Кол., м	Масса ед., кг	Кол.	Масса ед., кг	Кол.	Масса ед., кг	Кол., м	Масса ед., кг
						30	4,3						1,0	
						40	4,3						1,1	
						50	4,4						1,2	
						60	4,4						1,3	
3Л1107.03						70	4,4						1,5	
3Л1107.08	80	210	310	105	680	80	4,5						1,6	
3Л1107.10						90	4,5	0,135	27	0,015	27	0,005	1,7	0,3
3КЛХ-40						100	4,6						1,8	
31с 91бнж Б						110	4,6						2,0	
МА 11017						120	4,6						2,1	
						130	4,7						2,2	
						140	4,7						2,3	
						150	4,8						2,5	
						160	4,8						2,6	
						170	4,8						2,7	

т.п. 7.906.9-2.88
Н10716
Инв.№ подл. | Подпись и дата | Взам. инв.№

Продолжение

Марка арматуры	$D_у^*$, мм	$D_ф^*$, мм	L^*, мм	e, мм	H^*, мм	$б_к^*$, мм	Поз. 3 Кол., м	Поз. 3 Масса ед., кг	Поз. 4 Кол.	Поз. 4 Масса ед., кг	Поз. 5 Кол.	Поз. 5 Масса ед., кг	Поз. 6 Кол., м	Поз. 6 Масса ед., кг
3Л1107.03 3Л1107.08 3Л1107.10 3КЛХ-40 31с91бнжБ МА11017	80	210	310	105	680	180	4,9	0,135	27	0,015	27	0,005	2,8	0,3
						190	4,9						3,0	
	100	265	350	110	760	30	4,9		29		29		1,1	
						40	4,9						1,2	
						50	5,0						1,3	
						60	5,0						1,5	
						70	5,0						1,6	
						80	5,1						1,7	
						90	5,1						1,8	
						100	5,2						2,0	
						110	5,2						2,1	
						120	5,2						2,2	
						130	5,3						2,4	
						140	5,3						2,5	
						150	5,4						2,6	
						160	5,4						2,7	
						170	5,5						2,8	
						180	5,5						3,0	
						190	5,5						3,1	
						200	5,6						3,2	
	150	350	450	130	960	40	6,1		33		33		1,5	
						50	6,2						1,6	
						60	6,2						1,8	

Т.П. 7.906.9-2.2.2

Н10716

Инв. № подл. | Подпись и дата | Взам. инв. №

7.906.9 - 2.2 - 22

Лист 3

Формат А3

Продолжение

Марка арматуры	Dу, мм	Dф, мм	L*, мм	e, мм	H*, мм	б*к, мм	Поз. 3 Кол., м	Поз. 3 Масса ед., кг	Поз. 4 Кол.	Поз. 4 Масса ед., кг	Поз. 5 Кол.	Поз. 5 Масса ед., кг	Поз. 6 Кол., м	Поз. 6 Масса ед., кг
ЗЛ 1107.03 ЗЛ1107.08 ЗЛ1107.10 ЗКЛХ-40 31с 916нж Б МА 11017	150	350	450	130	960	70	6,2	0,135	33	0,015	33	0,005	1,9	0,3
						80	6,3						2,0	
						90	6,3						2,1	
						100	6,4						2,3	
						110	6,4						2,4	
						120	6,4						2,5	
						130	6,5						2,7	
						140	6,5						2,8	
						150	6,6						2,9	
						160	6,6						3,0	
						170	6,6						3,2	
						180	6,7						3,3	
						190	6,7						3,4	
						200	6,8						3,5	
						210	6,8						3,7	
						220	6,8						3,8	
	200	430	550	140	1160	40	7,2		35		35		1,9	
						50	7,3						2,0	
						60	7,3						2,1	
						70	7,4						2,3	
						80	7,4						2,4	
						90	7,4						2,5	
						100	7,5						2,7	

Т.П 7.906.9-2 В.2

Н10716

Взам. инв. №

Подпись и дата

Инв. № подл.

Продолжение

Марка арматуры	$D_у^*$, мм	$D_ф^*$, мм	L^*, мм	l, мм	H^*, мм	$\delta_к^*$, мм	Поз. 3		Поз. 4		Поз. 5		Поз. 6	
							Кол., м	Масса ед., кг	Кол.	Масса ед., кг	Кол.	Масса ед., кг	Кол., м	Масса ед., кг
3Л1107.03 3Л1107.С9 3Л1107.10 3Клх-40 31с91бнжБ МА11017	200	430	550	140	1160	110	7,5	0,135	35	0,015	35	0,005	2,8	0,3
						120	7,6						2,9	
						130	7,6						3,0	
						140	7,6						3,2	
						150	7,7						3,3	
						160	7,7						3,4	
						170	7,8						3,5	
						180	7,8						3,7	
						190	7,8						3,8	
						200	7,9						3,9	
						210	7,9						4,1	
						220	8,0						4,2	
						230	8,0						4,3	
						240	8,0						4,4	
МА 11021	250	405	450	105	960	40	6,3		31		31		2,2	
						50	6,4						2,4	
						60	6,4						2,5	
						70	6,4						2,6	
						80	6,5						2,7	
						90	6,5						2,9	
						100	6,6						3,0	
						110	6,6						3,1	
						120	6,6						3,2	

Н10716

Инв. № подл. | Подпись и дата | Взам. инв. №

Продолжение

Марка арматуры	$D_у^*$, мм	$D_ф^*$, мм	L^*, мм	ℓ, мм	H^*, мм	$\delta_к^*$, мм	Поз. 3		Поз. 4		Поз. 5		Поз. 6	
							Кол., м	Масса ед., кг	Кол.	Масса ед., кг	Кол.	Масса ед., кг	Кол., м	Масса ед., кг
						130	6,7						3,4	
						140	6,7						3,5	
						150	6,8						3,6	
						160	6,8						3,7	
						170	6,8						3,9	
	250	405	450	105	960	180	6,9						4,0	
						190	6,9						4,1	
						200	7,0						4,2	
						210	7,0						4,4	
МА 11021						220	7,0	0,135	31	0,015	31	0,005	4,5	0,3
						230	7,1						4,6	
						240	7,1						4,7	
						250	7,2						4,7	

Инв. № подл. | Подпись и дата | Взам. инв. № | т.п. 7.906.9-2 88.2

Н10-116

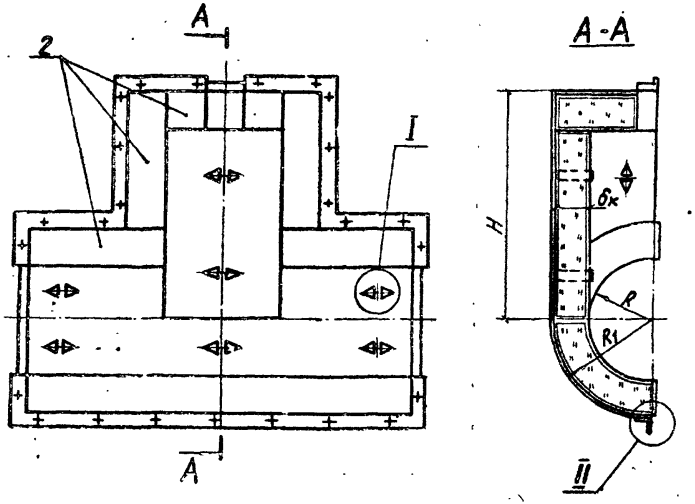

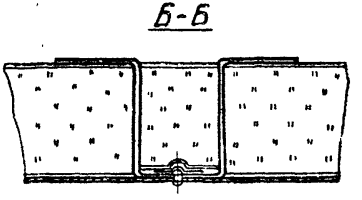

Марка, поз.	Обозначение	Наименование	Кол.	Масса ед., кг	Примечание
1	7.906.9 - 2.2 - 25	Полукожух тип I	1		См. п. 2
	7.906.9 - 2.2 - 26	Полукожух тип II	1		То же
2	7.906.9 - 2.2 - 23	Матрац			"

1. Общий вид изоляции арматуры см. 7.906.9 - 2.2-22
2. Количество материалов для одного полуфутляра см. 7.906.9 - 2.2-23, лист 2,3.

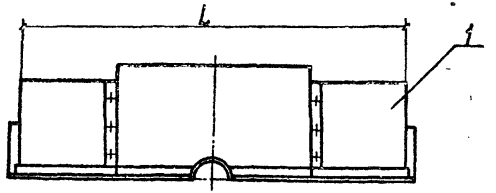

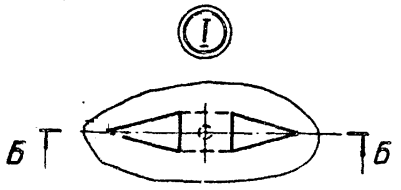

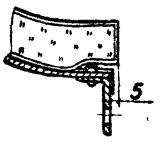

Т.П. 7.906.9-2 В.2

Н10716

Инв.№ подл. | Подпись и дата | Взам. инв. №

ГИП	Собранская			7.906.9 - 2.2 - 23	
Н.контр.	Горжихина			Полуфутляр тип I, II	Стадия: Р; Лист: 1; Листов: 3
Нач.отд.	Дибровенко				ВНИПИ ТЕПЛОПРОЕКТ
Рук.гр.	Сидорова				
Инж.	Шелухина				

Формат А3

Количество материалов на один полуфутляр

Марка арматуры	Размеры, мм						Поз. 1 Тип I Масса ед., кг	Поз. 1 Тип II Масса ед., кг	Поз. 2 Кол., м³	Поз. 2 Масса ед., кг
	Ду*	L	H	R	R1	бк				
ЗЛ 1107. 03 ЗЛ 1107. 08 ЗЛ 1107. 10 ЗКЛХ-40 31с 916нж-Б МА 11017	80	775	710	105	135	30	1,55	2,46	0,02	115
			720		145	40	1,93	2,82	0,03	
			730		155	50	2,06	2,96	0,04	
			740		165	60	2,21	3,12	0,05	
			750		175	70	2,32	3,23	0,06	
			760		185	80	2,44	3,36	0,087	
			770		195	90	2,60	3,53	0,08	
			780		205	100	2,72	3,65	0,09	
			790		215	110	2,84	3,78	0,1	
			800		225	120	2,98	3,93	0,12	
			810		235	130	3,12	4,06	0,13	
			820		245	140	3,26	4,22	0,15	
			830		255	150	3,41	4,37	0,16	
			840		265	160	3,56	4,54	0,18	
			850		275	170	3,71	4,69	0,2	
			860		285	180	3,86	4,85	0,21	
			870		295	190	4,02	5,00	0,23	
	100	830	790	133	163	30	2,36	3,65	0,03	
			800		173	40	2,47	3,76	0,04	
			810		183	50	2,63	3,80	0,05	
			820		193	60	2,76	3,83	0,06	
			830		203	70	2,91	3,86	0,07	
			840		213	80	3,05	4,00	0,08	
			850		223	90	3,20	4,15	0,1	
			860		233	100	3,33	4,30	0,11	

Продолжение

Марка арматуры	Размеры, мм						Поз. 1 Тип I Масса ед., кг	Поз. 1 Тип II Масса ед., кг	Поз. 2 Кол., м³	Поз. 2 Масса ед., кг
	Ду*	L	H	R	R1	бк				
ЗЛ 1107. 03 ЗЛ 1107. 08 ЗЛ 1107. 10 ЗКЛХ-40 31с 916нжБ МА 11017	100	830	870	133	243	110	3,50	4,44	0,13	115
			880		253	120	3,63	4,61	0,14	
			890		263	130	3,86	4,84	0,16	
			900		273	140	4,04	5,03	0,18	
			910		283	150	4,21	5,19	0,2	
			920		293	160	4,37	5,36	0,22	
			930		303	170	4,52	5,52	0,24	
			940		313	180	4,66	5,66	0,28	
			950		323	190	4,81	5,83	0,28	
			960		333	200	4,93	5,94	0,3	
	150	980	1000	175	215	40	3,88	4,91	0,06	
			1010		225	50	3,93	5,03	0,07	
			1020		235	60	4,14	5,19	0,09	
			1030		245	70	4,27	5,31	0,11	
			1040		255	80	4,39	5,45	0,12	
			1050		265	90	4,59	5,66	0,14	
			1060		275	100	4,76	5,84	0,16	
			1070		285	110	4,91	6,02	0,18	
			1080		295	120	5,26	6,33	0,21	
			1090		305	130	5,36	6,45	0,23	
			1100		315	140	5,53	6,60	0,25	
			1110		325	150	5,72	6,80	0,28	
			1120		335	160	5,86	6,94	0,3	
			1130		345	170	6,03	7,13	0,33	
			1140		355	180	6,22	7,34	0,36	

Н10716

Инв.№ подл. | Подпись и дата | Взам. инв.№

Продолжение

Марка арматуры	Размеры, мм Dу	L	H	R	R1	бк	Поз.1 Тип I Масса ед., кг	Поз.1 Тип II Масса ед., кг	Поз.2 Кол., м³	Поз.2 Масса ед., кг
	150	980	1150	175	365	190	6,45	7,56	0,39	
			1160		375	200	6,64	7,74	0,42	
			1170		385	210	6,81	7,90	0,45	
			1180		395	220	6,98	8,10	0,48	
	200	1110	1200	215	255	40	5,39	6,51	0,08	
			1210		265	50	5,53	6,57	0,1	
			1220		275	60	5,68	6,82	0,12	
ЗЛ 1107.03			1230		285	70	5,83	6,98	0,14	
ЗЛ 1107.08			1240		295	80	5,96	7,11	0,16	
ЗЛ1107.10			1250		305	90	6,13	7,27	0,19	
ЗКЛХ-40			1260		315	100	6,29	7,41	0,21	115
31с 91бнж Б			1270		325	110	6,60	7,75	0,24	
МА 11017			1280		335	120	6,77	7,91	0,27	
			1290		345	130	6,91	8,07	0,3	
			1300		355	140	7,06	8,24	0,33	
			1310		365	150	7,20	8,38	0,36	
			1320		375	160	7,40	8,59	0,39	
			1330		385	170	7,58	8,76	0,43	
			1340		395	180	7,82	9,01	0,45	
			1350		405	190	8,09	9,27	0,5	
			1360		415	200	8,24	9,44	0,53	
			1370		425	210	8,44	9,64	0,57	
			1380		435	220	8,67	9,87	0,61	
			1390		445	230	8,88	10,08	0,65	
			1400		455	240	9,09	10,30	0,69	

Продолжение

Марка арматуры	Размеры, мм Dу	L	H	R	R1	бк	Поз.1 Тип I Масса ед., кг	Поз.1 Тип II Масса ед., кг	Поз.2 Кол., м³	Поз.2 Масса ед., кг
			1000		243	40	5,89	6,71	0,09	
			1010		253	50	6,12	6,93	0,11	
			1020		263	60	6,31	7,13	0,14	
			1030		273	70	6,55	7,36	0,17	
			1040		283	80	6,79	7,58	0,19	
			1050		293	90	7,03	7,83	0,22	
			1060		303	100	7,28	8,07	0,26	
			1070		313	110	7,57	8,37	0,29	
			1080		323	120	7,75	8,54	0,32	
			1090		333	130	8,03	8,83	0,36	
МА 11021	250	915	1100	203	343	140	8,25	9,04	0,4	115
			1110		353	150	8,42	9,21	0,44	
			1120		363	160	8,80	9,58	0,48	
			1130		373	170	9,01	9,83	0,52	
			1140		383	180	9,29	10,08	0,56	
			1150		393	190	9,60	10,38	0,61	
			1160		403	200	9,90	10,68	0,66	
			1170		413	210	10,08	10,86	0,71	
			1180		423	220	10,36	11,14	0,76	
			1190		433	230	10,57	11,35	0,81	
			1200		443	240	10,92	11,69	0,86	
			1210		453	250	11,22	11,99	0,92	

Т.П 7 906.9-2 в 2

Н10718

Инв. № подл. | Подпись и дата | Взам. инв. №

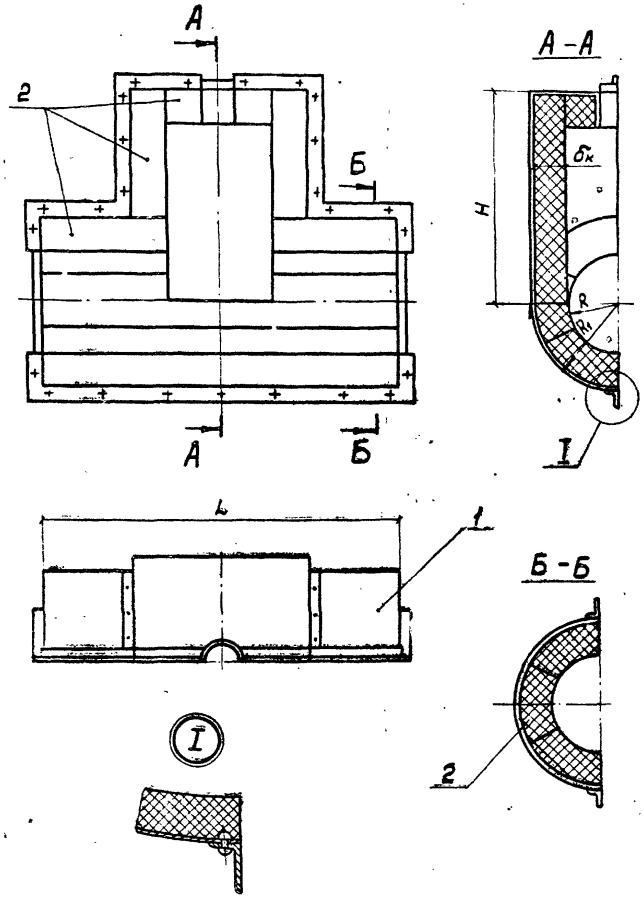

Марка, поз	Обозначение	Наименование	Кол.	Масса ед., кг	Примечание
1	7.906.9-2.2-27	Полукожух тип III			См. п. 2
	7.906.9-2.2-28	Полукожух тип IV			То же
2		Плиты теплоизоляционные из пенопласта полистирального ПСБ-С марки 40 ГОСТ 15588-70			"

1. Общий вид изоляции арматуры см. 7.906.9-2.2-22.
2. Количество материалов для одного полуфутляра см. 7.906.9-2.2-24, лист 2,3.

Гип	Савинская		07.08.86	7.906.9-2.2-24
Н. контр.	Коржикина		07.08.86	Полуфутляр тип III, IV
Нач. отд.	Дибровенко		07.08.86	
Рук. гр.	Сидорова		07.08.86	
Инж.	Шелухина		07.08.86	

Стадия	Лист	Листов
Р		3

БНИПИ ТЕПЛОПРОЕКТ

Формат А3

Инв. № подл. | Подпись и дата | Взам. инв. №

ТП. 7.906.9-2.8.2

Н10716

Количество материалов на один полуфутляр

Марка арматуры	Размеры, мм						Поз. 1		Поз. 2	
	Dy*	L	H	R	R1	бк	Тип III Масса ед, кг	Тип IV Масса ед, кг	Кол, м3	Масса ед, кг
ЗЛ 1107.03 ЗЛ 1107.08 ЗЛ 1107.10 ЗКЛХ-40 31с 91бнж Б МА 11017	80	775	710	105	135	30	1,45	2,36	0,02	40
			720		145	40	1,82	2,71	0,03	
			730		155	50	1,94	2,84	0,04	
			740		165	60	2,08	2,99	0,05	
			750		175	70	2,18	3,09	0,06	
			760		185	80	2,29	3,21	0,07	
			770		195	90	2,43	3,36	0,08	
			780		205	100	2,54	3,47	0,09	
			790		215	110	2,66	3,60	0,1	
			800		225	120	2,79	3,74	0,12	
			810		235	130	2,92	3,86	0,13	
			820		245	140	3,05	4,01	0,15	
			830		255	150	3,18	4,14	0,16	
			840		265	160	3,32	4,30	0,18	
			850		275	170	3,46	4,44	0,2	
			860		285	180	3,60	4,59	0,21	
			870		295	190	3,75	4,73	0,23	
	100	830	790	133	163	30	2,26	3,55	0,3	
			800		173	40	2,36	3,65	0,04	
			810		183	50	2,50	3,67	0,05	
			820		193	60	2,62	3,69	0,06	
			830		203	70	2,76	3,71	0,07	
			840		213	80	2,89	3,84	0,08	
			850		223	90	3,03	3,98	0,1	
			860		233	100	3,15	4,12	0,11	

Продолжение

Марка арматуры	Размеры, мм						Поз. 1		Поз. 2	
	Dy*	L	H	R	R1	бк	Тип III Масса ед, кг	Тип IV Масса ед, кг	Кол, м3	Масса ед, кг
ЗЛ 1107.03 ЗЛ 1107.08 ЗЛ 1107.10 ЗКЛХ-40 31с 91бнж Б МА 11017	100	830	870	133	243	110	3,32	4,26	0,13	40
			880		253	120	3,44	4,42	0,14	
			890		263	130	3,65	4,63	0,16	
			900		273	140	3,82	4,81	0,18	
			910		283	150	3,98	4,96	0,2	
			920		293	160	4,13	5,12	0,22	
			930		303	170	4,27	5,27	0,24	
			940		313	180	4,40	5,40	0,26	
			950		323	190	4,54	5,56	0,28	
			960		333	200	4,65	5,66	0,3	
	150	980	1000	175	215	40	3,75	4,78	0,06	
			1010		225	50	3,79	4,89	0,07	
			1020		235	60	3,99	5,04	0,09	
			1030		245	70	4,11	5,15	0,11	
			1040		255	80	4,22	5,28	0,12	
			1050		265	90	4,41	5,48	0,14	
			1060		275	100	4,57	5,65	0,16	
			1070		285	110	4,71	5,82	0,18	
			1080		295	120	5,05	6,12	0,21	
			1090		305	130	5,14	6,21	0,23	
			1100		315	140	5,30	6,37	0,25	
			1110		325	150	5,48	6,56	0,28	
			1120		335	160	5,61	6,69	0,3	
			1130		345	170	5,77	6,87	0,33	
			1140		355	180	5,94	7,06	0,36	

Инв. № подл. | Подпись и дата | Взам. инв. №

т.п. 7.906.9-2.2 в.2

Н10716

Продолжение

Марка арматуры	Размеры, мм Dy	L	H	R	R1	δк	Поз.1 Тип III Масса ед., кг	Поз.1 Тип IV Масса ед., кг	Поз.2 Кол., м³	Поз.2 Масса ед., кг
			1150		365	190	6,10	7,27	0,39	
	150	980	1160	175	375	200	6,34	7,44	0,42	
			1170		385	210	6,51	7,60	0,45	
			1180		395	220	6,67	7,79	0,48	
			1200		255	40	5,24	6,36	0,08	
			1210		265	50	5,38	6,42	0,1	
			1220		275	60	5,52	6,66	0,12	
			1230		285	70	5,66	6,81	0,14	
			1240		295	80	5,78	6,93	0,16	
ЗЛ 1107.03			1250		305	90	5,94	7,08	0,19	
ЗЛ 1107.08			1260		315	100	6,08	7,2	0,21	
ЗЛ1107.10	200	1110	1270	215	325	110	6,39	7,54	0,24	40
ЗКЛХ-40			1280		335	120	6,55	7,69	0,27	
31с 91 8нжБ			1290		345	130	6,68	7,84	0,3	
МА 11017			1300		355	140	6,82	8,00	0,33	
			1310		365	150	6,95	8,13	0,36	
			1320		375	160	7,13	8,32	0,39	
			1330		385	170	7,31	8,49	0,43	
			1340		395	180	7,53	8,72	0,46	
			1350		405	190	7,79	8,97	0,5	
			1360		415	200	7,93	9,13	0,53	
			1370		425	210	8,13	9,33	0,57	
			1380		435	220	8,35	9,55	0,61	
			1390		445	230	8,55	9,75	0,65	
			1400		455	240	8,74	9,95	0,69	

Продолжение

Марка арматуры	Размеры, мм Dy	L	H	R	R1	δк	Поз.1 Тип III Масса ед., кг	Поз.1 Тип IV Масса ед., кг	Поз.2 Кол., м³	Поз.2 Масса ед., кг
			1000		243	40	5,75	6,58	0,09	
			1010		253	50	5,98	6,79	0,11	
			1020		263	60	6,16	6,98	0,14	
			1030		273	70	6,39	7,20	0,17	
			1040		283	80	6,62	7,41	0,19	
			1050		293	90	6,85	7,65	0,22	
			1060		303	100	7,08	7,87	0,26	
			1070		313	110	7,37	8,17	0,29	
			1080		323	120	7,54	8,33	0,32	
			1090		333	130	7,81	8,61	0,36	
МА 11021	250	915	1100	203	343	140	8,02	8,81	0,4	40
			1110		353	150	8,18	8,97	0,44	
			1120		363	160	8,55	9,33	0,48	
			1130		373	170	8,74	9,55	0,52	
			1140		383	180	9,01	9,80	0,56	
			1150		393	190	9,31	10,09	0,61	
			1160		403	200	9,60	10,38	0,66	
			1170		413	210	9,78	10,56	0,71	
			1180		423	220	10,05	10,83	0,76	
			1190		433	230	10,25	11,03	0,81	
			1200		443	240	10,58	11,35	0,86	
			1210		453	250	10,87	11,64	0,92	

ТП. 7.906.9-2.8.2

Н10716

Взам. инв. №

Подпись и дата

Инв. № подл.

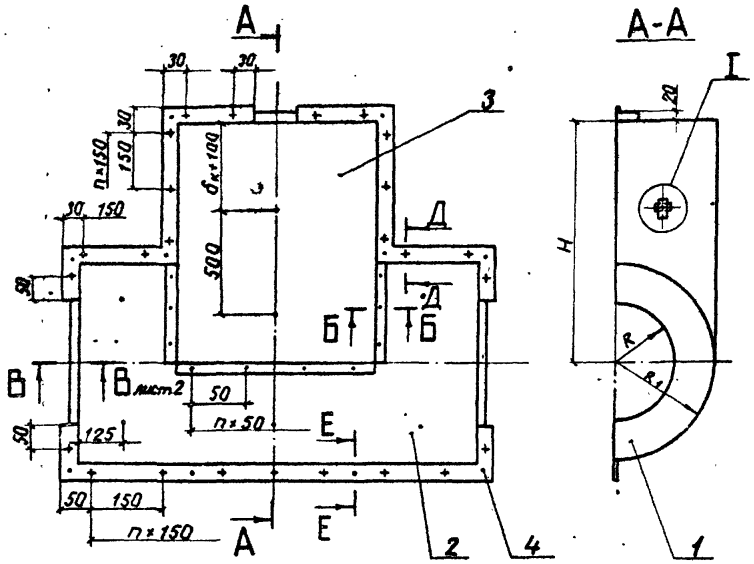

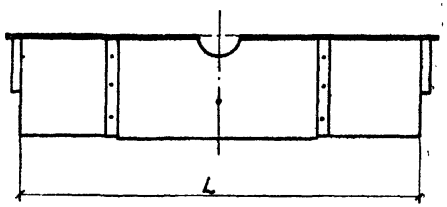

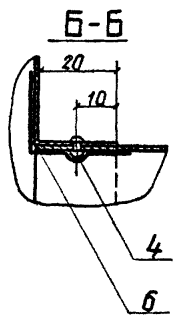

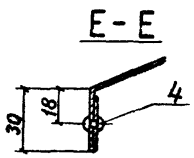

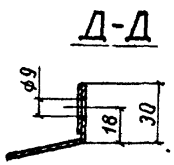

Марка, поз.	Обозначение	Наименование	Кол.	Масса ед., кг	Приме-чание
1		Стенка торцовая			
		Лист АД1.Н-0,8 ГОСТ 21631-76			
2		Стенка боковая			
		Лист АД1.Н-0,8 ГОСТ 21631-76			
3		Стенка верхняя			
		Лист АД1Н-0,8 ГОСТ 21631-76			
4		Заклепка 4×8.37.10			
		ГОСТ 10299-80			
5		Скоба			
		Лист АД1.Н-0,8 ГОСТ 21631-76			
6		Лента полиэтиленовая			
		с липким слоем А50			
		ГОСТ 20477-75			

1. Количество материалов на один полукожух см. 7.906.9-2.2-25, лист 2...6.

2. Вместо листа алюминиевого возможно применение стали оцинкованной или кровельной (см. 7.906.9-2.0-01, приложение 6).

ГИП	Савранская		
Н.контр.	Коржунина		
Нач. отд	Доброленко		
Рук. гр.	Судорова		
Инж.	Щерпухина		

7.906.9-2.2-25

Полукожух тип I

Стадия	Лист	Листов
Р	1	6

ГПИ ТЕПЛОЭЛЕКТРОПРОЕКТ

Т.П. 7.906.9-2 В.2

Н 10716

Инв. № подл. | Подпись и дата | Взам. инв. №

Формат А3

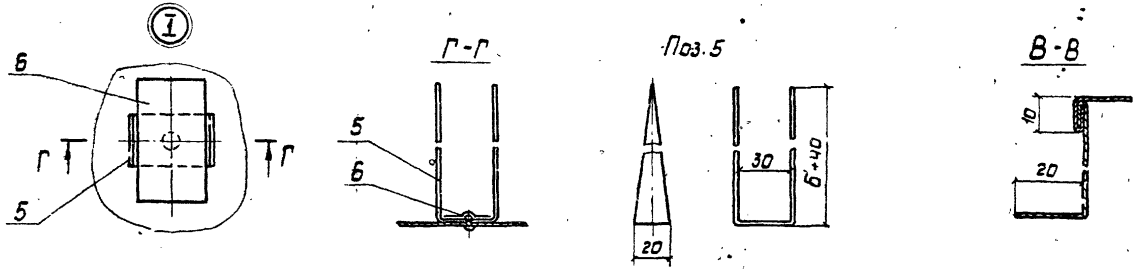

Количество материалов на один полукожух

Марка арматуры	Размеры, мм						Поз. 1		Поз. 2		Поз. 3		Поз. 4		Поз. 5		Поз. 6	
	D_y^*	L	H	R	R_1	$б_к^*$	Кол., шт.	Масса ед., кг	Кол., шт	Масса ед., кг	Кол., шт	Масса ед., кг	Кол., шт	Масса ед., кг	Кол., шт	Масса ед., кг	Кол., м	Масса ед., кг
3Л 1107.03 3Л 1107.08 3Л 1107.10 3КЛХ-40 31с 91бнж 6 МА 11017	80	775	710	105	135	30	2	0,03	1	0,63	1	0,74	33	0,0005	10	0,004	1,0	0,015
			720		145	40		0,04		0,81		0,91	36			0,005	1,1	
			730		155	50		0,05		0,86		0,96	36			0,006	1,1	
			740		165	60		0,06		0,91		1,03	36			0,007	1,2	
			750		175	70		0,07		0,97		1,05	37			0,008	1,2	
			760		185	80		0,08		1,03		1,08	39			0,009	1,2	
			770		195	90		0,10		1,08		1,13	39			0,010	1,3	
			780		205	100		0,11		1,13		1,17	42			0,011	1,3	
			790		215	110		0,12		1,19		1,21	42			0,011	1,4	
			800		225	120		0,14		1,24		1,25	43			0,012	1,4	
			810		235	130		0,15		1,3		1,3	43			0,013	1,5	

Т.П.7.906.9-2.8.2

Н10716

Инв. № подл. | Подпись и дата | Взам. инв. №

7.906.9 - 2.2 - 25

Лист 2

Формат А3

Продолжение

Марка арматуры	Размеры, мм						Поз. 1		Поз. 2		Поз. 3		Поз. 4		Поз. 5		Поз. 6	
	Dу	L	H	R	R1	бк*	Кол., шт.	Масса ед., кг	Кол., шт.	Масса ед., кг	Кол., шт.	Масса ед., кг	Кол., шт.	Масса ед., кг	Кол., шт.	Масса ед., кг	Кол., м	Масса ед., кг
			820		245	140		0,17		1,36		1,33	46			0,014	1,5	
			830		255	150		0,19		1,42		1,36	46			0,015	1,6	
	80	775	840	105	265	160		0,21		1,47		1,41	46			0,016	1,7	
			850		275	170		0,23		1,53		1,45	49			0,017	1,7	
			860		285	180		0,25		1,58		1,50	49			0,018	1,7	
			870		295	190		0,27		1,63		1,55	50			0,019	1,7	
			790		165	30		0,04		0,95		1,61	35			0,004	1,1	
3Л 1107.03			800		175	40		0,05		1,0		1,64	36			0,005	1,1	
3Л 1107.08			810		185	50		0,06		1,06		1,30	38			0,006	1,2	
3Л 1107.10			820		195	60	2	0,07	1	1,11	1	1,30	38	0,0005	10	0,007	1,3	0,015
3КЛХ - 40			830		205	70		0,09		1,17		1,39	39			0,008	1,3	
31с 91 бнж Б			840		215	80		0,10		1,23		1,44	41			0,009	1,3	
МА 11017			850		225	90		0,12		1,29		1,48	42			0,010	1,3	
	100	830	860	133	235	100		0,13		1,35		1,52	42			0,011	1,4	
			870		245	110		0,15		1,41		1,59	45			0,011	1,4	
			880		255	120		0,17		1,46		1,62	45			0,012	1,5	
			890		265	130		0,19		1,52		1,73	46			0,013	1,6	
			900		275	140		0,20		1,58		1,82	48			0,014	1,6	
			910		285	150		0,22		1,64		1,88	48			0,015	1,7	
			920		295	160		0,24		1,7		1,93	49			0,016	1,7	
			930		305	170		0,26		1,76		1,97	49			0,017	1,8	
			940		315	180		0,28		1,81		2,0	52			0,018	1,9	

Т.п. 7.906.9-2.2

Н10716

Инв. № подл. | Подпись и дата | Взам. инв. №

Продолжение

Марка арматуры	Размеры, мм						Поз. 1		Поз. 2		Поз. 3		Поз. 4		Поз. 5		Поз. 6	
	D_y^*	L	H	R	R_1	$\delta_к^*$	Кол., шт	Масса ед., кг	Кол., шт.	Масса ед., кг	Кол., шт.	Масса ед., кг	Кол., шт.	Масса ед., кг	Кол., шт.	Масса ед., кг	Кол., м	Масса ед., кг
			950		325	190		0,31		1,87		2,02	52			0,019	1,9	
	100	830	960	133	335	200		0,33		1,93		2,03	54			0,020	1,9	
			1000		215	40		0,06		1,43		2,53	42			0,005	1,3	
			1010		225	50		0,07		1,5		2,2	42			0,006	1,4	
			1020		235	60		0,09		1,57		2,22	42			0,007	1,4	
			1030		245	70		0,11		1,63		2,22	45			0,008	1,5	
3Л1107.03			1040		255	80		0,12		1,7		2,26	45			0,009	1,6	
3Л1107.08			1050		265	90		0,14		1,77		2,34	46			0,010	1,6	
3Л1107.10			1060		275	100		0,16		1,84		2,39	48			0,011	1,7	
3КЛХ-40	150	980	1070	175	285	110	2	0,18	1	1,91	1	2,41	49	0,0005	10	0,011	1,7	0,015
31с916нж6			1080		295	120		0,20		1,98		2,64	49			0,012	1,7	
МА11017			1090		305	130		0,22		2,0		2,67	50			0,013	1,8	
			1100		315	140		0,24		2,1		2,69	50			0,014	1,8	
			1110		325	150		0,26		2,16		2,77	52			0,015	1,9	
			1120		335	160		0,28		2,23		2,79	54			0,016	1,9	
			1130		345	170		0,31		2,3		2,82	55			0,017	1,9	
			1140		355	180		0,33		2,36		2,92	55			0,018	2,0	
			1150		365	190		0,36		2,43		2,99	56			0,019	2,1	
			1160		375	200		0,38		2,5		3,05	58			0,020	2,1	
			1170		385	210		0,41		2,57		3,09	59			0,020	2,1	
			1180		395	220		0,44		2,63		3,13	61			0,021	2,2	

Т.П. 2.906.9-2 В2

Н10716

Инв. № подл. | Подпись и дата | Взам. инв. №

Продолжение

Марка арматуры	Размеры, мм						Поз.1		Поз.2		Поз.3		Поз.4		Поз.5		Поз.6	
	Dу	L	H	R	R1	бк	Кол., шт.	Масса ед., кг	Кол., шт.	Масса ед., кг	Кол., шт.	Масса ед., кг	Кол., шт.	Масса ед., кг	Кол., шт.	Масса ед., кг	Кол., м	Масса ед., кг
			1200		255	40		0,07		1,89		3,19	45			0,005	1,5	
			1210		265	50		0,09		1,97		3,21	45			0,006	1,6	
			1220		275	60		0,11		2,04		3,24	48			0,007	1,7	
			1230		285	70		0,13		2,11		3,27	48			0,008	1,7	
			1240		295	80		0,15		2,18		3,28	48			0,009	1,7	
			1250		305	90		0,17		2,25		3,32	51			0,010	1,7	
			1260		315	100		0,19		2,32		3,35	51			0,011	1,8	
3Л 1107.03			1270		325	110		0,21		2,39		3,55	52			0,011	1,8	
3Л 1107.08			1280		335	120		0,23		2,46		3,6	54			0,012	1,9	
3Л1107.10			1290		345	130		0,25		2,53		3,62	54			0,013	2,0	
3КЛХ-40	200	1110	1300	215	355	140	2	0,28	1	2,6	1	3,63	55	0,0005	10	0,014	2,1	0,015
31с 91 6нж Б			1310		365	150		0,30		2,67		3,65	56			0,015	2,1	
МА 11017			1320		375	160		0,33		2,78		3,66	58			0,016	2,1	
			1330		385	170		0,35		2,85		3,73	58			0,017	2,1	
			1340		395	180		0,38		2,93		3,81	60			0,018	2,2	
			1350		405	190		0,41		3,00		3,94	61			0,019	2,2	
			1360		415	200		0,44		3,07		3,95	61			0,020	2,3	
			1370		425	210		0,47		3,15		4,01	61			0,020	2,4	
			1380		435	220		0,50		3,23		4,09	63			0,021	2,4	
			1390		445	230		0,53		3,30		4,16	63			0,022	2,5	
			1400		455	240		0,56		3,37		4,22	65			0,023	2,5	

Т.П. 7.906.9-2.2

110716

Инв.№ подл. | Подпись и дата | Взам. инв.№

Продолжение

Марка арматуры	Размеры, мм						Поз.1		Поз. 2		Поз. 3		Поз. 4		Поз. 5		Поз. 6	
	D_y^*	L	H	R	R_1	δ_k^*	Кол. шт.	Масса ед., кг	Кол. шт.	Масса ед., кг	Кол. шт.	Масса ед., кг	Кол. шт.	Масса ед., кг	Кол. шт.	Масса ед., кг	Кол. м	Масса ед., кг
			1000		245	40		0,07		1,35		4,25	47			0,005	1,6	
			1010		255	50		0,08		1,4		4,40	47			0,006	1,7	
			1020		265	50		0,10		1,46		4,48	47			0,007	1,7	
			1030		275	70		0,12		1,52		4,60	50			0,008	1,7	
			1040		285	80		0,14		1,57		4,74	51			0,009	1,8	
			1050		295	90		0,16		1,62		4,88	51			0,010	1,8	
			1060		305	100		0,18		1,67		5,02	53			0,011	1,9	
			1070		315	110		0,20		1,74		5,2	53			0,011	1,9	
			1080		325	120		0,22		1,81		5,26	54			0,012	2,0	
МА 11021	250	915	1090	203	335	130	2	0,25	1	1,88	1	5,4	54	0,0005	10	0,013	2,1	0,015
			1100		345	140		0,27		1,95		5,5	55			0,014	2,1	
			1110		355	150		0,29		2,02		5,55	55			0,015	2,2	
			1120		365	160		0,32		2,05		5,83	60			0,016	2,2	
			1130		375	170		0,34		2,06		6,01	60			0,017	2,3	
			1140		385	180		0,37		2,12		6,12	60			0,018	2,3	
			1150		395	190		0,40		2,18		6,3	61			0,019	2,3	
			1160		405	200		0,43		2,23		6,48	63			0,020	2,4	
			1170		415	210		0,46		2,29		6,54	63			0,020	2,4	
			1180		425	220		0,49		2,34		6,7	64			0,021	2,5	
			1190		435	230		0,51		2,4		6,8	66			0,022	2,5	
			1200		445	240		0,54		2,45		7,02	67			0,023	2,6	
			1210		455	250		0,57		2,5		7,2	67			0,024	2,7	

Н10716

Инв. № подл. | Подпись и дата | Взам. инв. №

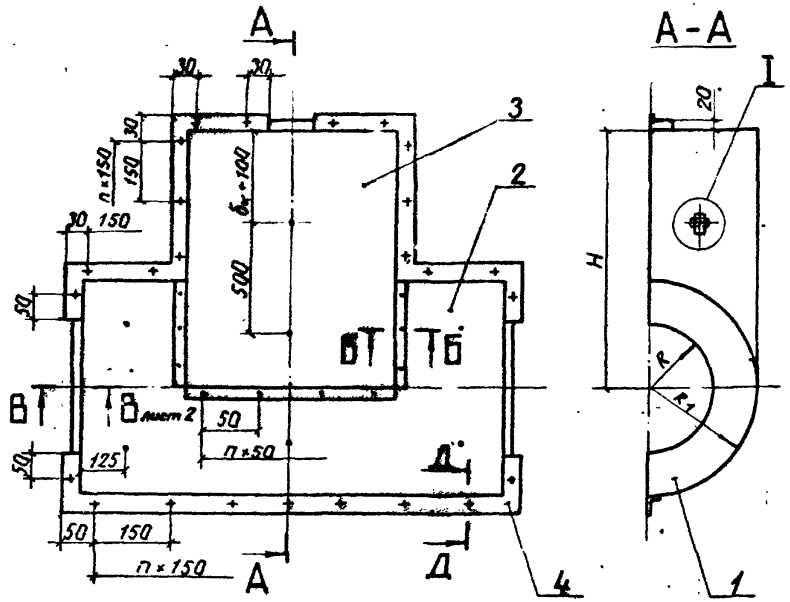

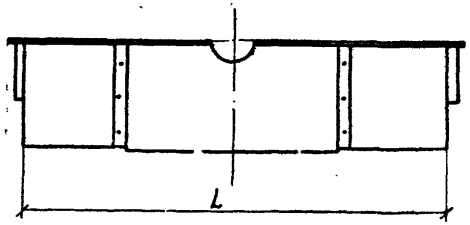

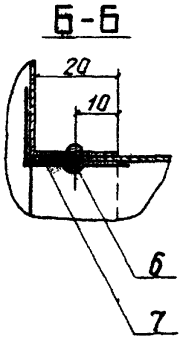

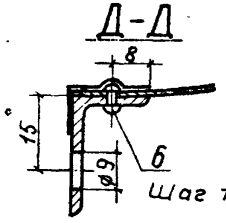

Шаг 100 мм

Марка, поз.	Обозначение	Наименование	Кол.	Масса ед., кг	Примечание
1		Стенка торцовая			
		Лист АД1.Н-0,8 ГОСТ 21631-76			
2		Стенка боковая			
		Лист АД1.Н-0,8 ГОСТ 21631-76			
3		Стенка верхняя			
4		Рама			
		Профиль 410636			
		ГОСТ 13738-80			
5		Скоба			
		Лист АД1.Н-0,8 ГОСТ 21631-76			
6		Заклепка 4×8.37.10			
		ГОСТ 10299-80			
7		Лента полиэтиленовая с липким слоем А50 ГОСТ 20477-75			

1. Количество материалов на один полукожух см. 7.906.9-2.2-26, лист 2...6.

2. Вместо листа алюминиевого возможно применение стали оцинкованной или кровельной (см. 7.906.9-2.0-01, приложение 6).

3. * Размеры для справок.

ГИП	Савранская		07.03.86
Н.контр.	Коржихина		07.03.86
Нач.отд.	Дубровенко		07.03.86
Рук.гр.	Сидорова		07.03.86
Инж.	Шелухина		07.03.86

7.906.9-2.2-26

Полукожух тип II

Стадия	Лист	Листов
Р	1	6

ВНИПИ ТЕПЛОПРОЕКТ

Формат А3

Инв.№ подл. | Подпись и дата | Взам. инв. №

Н 10716 Т.п. 7.906.9-2 В.2

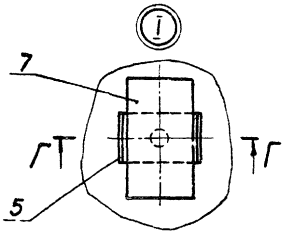

Г-Г

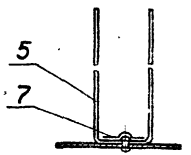

Поз. 5

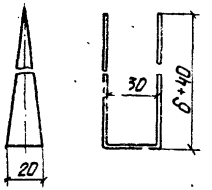

В-В

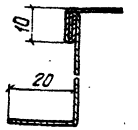

Количество материалов на один полукожух

Марка арматуры	Dу*, мм	L, мм	H, мм	R, мм	R1, мм	δк*, мм	Поз. 1		Поз. 2		Поз. 3		Поз. 4		Поз. 5		Поз. 6		Поз. 7	
							Кол., шт.	Масса ед., кг	Кол., шт.	Масса ед., кг	Кол., шт.	Масса ед., кг	Кол., м	Масса ед., кг	Кол., шт	Масса ед., кг	Кол., шт.	Масса ед., кг	Кол., м	Масса ед., кг
ЗЛ 1107.03 ЗЛ 1107.08 ЗЛ 1107.10 3КЛХ-40 31с 916нж Б МА 11017	80	775	710	105	135	30	2	0,08	1	0,95	1	0,99	3,02	0,358	10	0,009	59	0,0009	4,2	0,015
			720		145	40		0,10		0,99		1,04	3,06			0,010	59		4,3	
			730		155	50		0,11		1,04		1,07	3,10			0,011	63		4,4	
			740		165	60		0,12		1,09		1,11	3,14			0,011	63		4,5	
			750		175	70		0,14		1,14		1,15	3,18			0,012	64		4,6	
			760		185	80		0,15		1,19		1,19	3,22			0,013	65		4,7	
			770		195	90														
			780		205	100														
			790		215	110														
			800		225	120														
			810		235	130														

Т.П. 7.906.9 2 В.2
Н10716
Инв.№ подл. | Подпись и дата | Взам. инв.№

Продолжение

Марка арматуры	D_y^*, мм	L, мм	H, мм	R, мм	R_1, мм	$\delta_к^*$, мм	Поз. 1 Кол., шт.	Поз. 1 Масса ед., кг	Поз. 2 Кол., шт.	Поз. 2 Масса ед., кг	Поз. 3 Кол., шт	Поз. 3 Масса ед., кг	Поз. 4 Кол., м	Поз. 4 Масса ед., кг	Поз. 5 Кол., шт	Поз. 5 Масса ед., кг	Поз. 6 Кол., шт	Поз. 6 Масса ед., кг	Поз. 7 Кол., м	Поз. 7 Масса ед., кг
			820		245	140		0,17		1,25		1,22	3,26			0,014	68		4,8	
			830		255	150		0,19		1,30		1,25	3,30			0,015	68		4,9	
	80	775	840	105	265	160		0,21		1,35		1,29	3,34			0,016	68		5,0	
			850		275	170		0,23		1,40		1,33	3,38			0,017	72		5,0	
			860		285	180		0,25		1,45		1,38	3,42			0,018	72		5,1	
			870		295	190		0,27		1,50		1,42	3,46			0,019	73		5,2*	
			790		165	30		0,04		0,87		1,48	3,04			0,004	55		4,1	
			800		175	40		0,05		0,92		1,50	3,08			0,005	56		4,2	
3Л1107.03			810		185	50		0,06		0,97		1,19	3,12			0,006	59		4,3	
3Л 1107.08			820		195	60		0,07		1,02		1,24	3,16			0,007	59		4,4	
3Л 1107.10			830		205	70		0,09		1,07		1,28	3,20			0,008	60		4,5	
3Клх-40			840		215	80		0,10		1,13		1,32	3,24			0,009	63		4,6	
31с 91 бнж 6	100	830	850	133	225	90	2	0,12	1	1,18	1	1,36	3,28	0,358	10	0,010	64	0,0005	4,6	0,015
МА 11017			860		235	100		0,13		1,24		1,40	3,32			0,011	64		4,7	
			870		245	110		0,15		1,29		1,44	3,36			0,011	67		4,8	
			880		255	120		0,17		1,34		1,49	3,4			0,012	68		4,9	
			890		265	130		0,19		1,39		1,59	3,44			0,013	69		5,0	
			900		275	140		0,20		1,45		1,67	3,48			0,014	71		5,1	
			910		285	150		0,22		1,50		1,72	3,52			0,015	71		5,2	
			920		295	160		0,24		1,56		1,77	3,56			0,016	73		5,3	
			930		305	170		0,26		1,61		1,81	3,60			0,017	73		5,4	
			940		315	180		0,28		1,66		1,84	3,64			0,018	76		5,5	

Т.П.7 906.9-2.2

Н10716

Инв. № подл. | Подпись и дата | Взам. инв.

Продолжение

Марка арматуры	$D_{\text{ч}}^{*}$, мм	L, мм	H, мм	R, мм	R_1, мм	$\delta_{\text{к}}^{*}$, мм	Поз. 1		Поз. 2		Поз. 3		Поз. 4		Поз. 5		Поз. 6		Поз. 7	
							Кол. шт.	Масса ед., кг	Кол., шт.	Масса ед., кг	Кол., шт.	Масса ед., кг	Кол., м	Масса ед., кг	Кол., шт.	Масса ед., кг	Кол., шт.	Масса ед., кг	Кол., м	Масса ед., кг
			950		325	190		0,31		1,73		1,85	3,68			0,019	76		5,6	
	100	630	960	133	335	200		0,33		1,77		1,86	3,72			0,020	79		5,6	
			1000		215	40		0,06		1,31		2,32	3,69			0,005	66		5,0	
			1010		225	50		0,07		1,37		2,02	3,73			0,006	67		5,1	
			1020		235	60		0,09		1,44		2,04	3,77			0,007	57		5,2	
			1030		245	70		0,11		1,49		2,04	3,81			0,008	70		5,3	
3Л 1107.03			1040		255	80		0,12		1,56		2,07	3,85			0,009	70		5,4	
3Л 1107.08			1050		265	90		0,14		1,62		2,15	3,89			0,010	71		5,5	
3Л 1107.10			1060		275	100		0,16		1,69		2,19	3,93			0,011	74		5,6	
3КЛХ-40	150	980	1070	175	285	110	2	0,18	1	2,09	1	2,21	3,97	0,358	10	0,011	75	0,0005	5,7	0,015
31с 91 бнж Б			1080		295	120		0,20		1,82		2,42	4,01			0,012	76		5,7	
МА 11017			1090		305	130		0,22		1,83		2,45	4,05			0,013	77		5,8	
			1100		315	140		0,24		1,93		2,46	4,09			0,014	77		5,9	
			1110		325	150		0,26		1,98		2,54	4,13			0,015	80		6,0	
			1120		335	160		0,28		2,05		2,56	4,17			0,016	82		6,1	
			1130		345	170		0,31		2,11		2,59	4,21			0,017	83		6,2	
			1140		355	180		0,33		2,16		2,68	4,25			0,018	83		6,3	
			1150		365	190		0,36		2,23		2,74	4,29			0,019	85		6,4	
			1160		375	200		0,38		2,29		2,80	4,33			0,020	87		6,5	
			1170		385	210		0,41		2,35		2,83	4,37			0,020	88		6,5	
			1180		395	220		0,44		2,41		2,87	4,41			0,021	90		6,6	

Н10716

Инв. № подл. | Подпись и дата | Взам. инв. №

Формат А3

Продолжение

Марка арматуры	$Э_у^*$, мм	L, мм	H, мм	R, мм	R_1, мм	$Б_к^*$, мм	Поз. 1 Кол., шт.	Поз. 1 Масса ед., кг	Поз. 2 Кол., шт.	Поз. 2 Масса ед., кг	Поз. 3 Кол., шт.	Поз. 3 Масса ед., кг	Поз. 4 Кол., м	Поз. 4 Масса ед., кг	Поз. 5 Кол., шт.	Поз. 5 Масса ед., кг	Поз. 6 Кол., шт.	Поз. 6 Масса ед., кг	Поз. 7 Кол., м	Поз. 7 Масса ед., кг
			1200		255	40		0,07		1,73		2,92	4,27			0,005	73		5,8	
			1210		265	50		0,09		2,72		2,94	4,31			0,006	74		5,9	
			1220		275	60		0,11		1,87		2,97	4,35			0,007	77		6,0	
			1230		285	70		0,13		1,94		3,00	4,39			0,008	77		6,0	
			1240		295	80		0,15		2,00		3,01	4,43			0,009	78		6,1	
3Л 1107.03			1250		305	90		0,17		2,06		3,04	4,47			0,010	81		6,2	
3Л 1107.08			1260		315	100		0,19		2,13		3,07	4,51			0,011	81		6,3	
3Л 1107.10			1270		325	110		0,21		2,19		3,26	4,55			0,011	82		6,4	
3КЛХ-40	200	1110	1280	215	335	120	2	0,23	1	2,25	1	3,30	4,59	0,358	10	0,012	85	0,0005	6,5	0,015
31с 91 8нж Б			1290		345	130		0,25		2,32		3,32	4,63			0,013	85		6,6	
МА 11017			1300		355	140		0,28		2,39		3,33	4,67			0,014	86		6,7	
			1310		365	150		0,30		2,45		3,35	4,71			0,015	87		6,8	
			1320		375	160		0,33		2,55		3,36	4,75			0,016	90		6,9	
			1330		385	170		0,35		2,61		3,42	4,79			0,017	90		6,9	
			1340		395	180		0,38		2,69		3,49	4,83			0,018	92		7,0	
			1350		405	190		0,41		2,75		3,61	4,87			0,019	93		7,1	
			1360		415	200		0,44		2,82		3,62	4,91			0,020	94		7,2	
			1370		425	210		0,47		2,89		3,68	4,95			0,020	94		7,3	
			1380		435	220		0,50		2,96		3,75	4,99			0,021	96		7,4	
			1390		445	230		0,53		3,03		3,81	5,03			0,022	97		7,5	
			1400		455	240		0,56		3,09		3,87	5,07			0,023	99		7,6	

Т.П. 7.906.9-2 В.2

Н10716

Инв. № подл. | Подпись и дата | Взам. инв. №

Продолжение

Марка арматуры	$D_у^*$, мм	L, мм	H, мм	R, мм	R_1, мм	$\delta_к^*$, мм	Поз. 1		Поз. 2		Поз. 3		Поз. 4		Поз. 5		Поз. 6		Поз. 7	
							Кол., шт.	Масса ед., кг	Кол., шт.	Масса ед., кг	Кол., шт.	Масса ед., кг	Кол., м	Масса ед., кг	Кол., шт.	Масса ед., кг	Кол., шт.	Масса ед. кг	Кол., м	Масса ед., кг
			1000		245	40		0,07		1,24		3,90	3,51			0,005	70		5,1	
			1010		255	50		0,08		1,28		4,04	3,55			0,006	71		5,2	
			1020		265	60		0,10		1,34		4,11	3,59			0,007	71		5,3	
			1030		275	70		0,12		1,40		4,22	3,63			0,008	73		5,3	
			1040		285	80		0,14		1,44		4,34	3,67			0,009	75		5,4	
			1050		295	90		0,16		1,49		4,47	3,71			0,010	76		5,5	
			1060		305	100		0,18		1,53		4,60	3,75			0,011	78		5,6	
			1070		315	110		0,20		1,60		4,77	3,79			0,011	78		5,7	
			1080		325	120		0,22		1,66		4,82	3,83			0,012	80		5,8	
МА 11021	250	915	1090	203	335	130	2	0,25	1	1,72	1	4,95	3,87	0,358	10	0,013	80	0,0005	5,9	0,015
			1100		345	140		0,27		1,79		5,04	3,91			0,014	81		6,0	
			1110		355	150		0,29		1,85		5,05	3,95			0,015	81		6,1	
			1120		365	160		0,32		1,88		5,34	3,99			0,016	87		6,2	
			1130		375	170		0,34		1,89		5,51	4,03			0,017	87		6,3	
			1140		385	180		0,37		1,94		5,61	4,07			0,018	87		6,3	
			1150		395	190		0,40		2,00		5,77	4,11			0,019	88		6,4	
			1160		405	200		0,43		2,04		5,94	4,15			0,020	90		6,5	
			1170		415	210		0,46		2,10		5,99	4,19			0,020	91		6,5	
			1180		425	220		0,49		2,15		6,14	4,23			0,021	92		6,7	
			1190		435	230		0,51		2,20		6,23	4,27			0,022	94		6,8	
			1200		445	240		0,54		2,25		6,43	4,31			0,023	96		6,9	
			1210		455	250		0,57		2,29		6,60	4,35			0,024	96		7,0	

Т.П. 7.906.9-2 В.2

Н10716

Инв. № подл. | Подпись и дата | Взам. инв. №

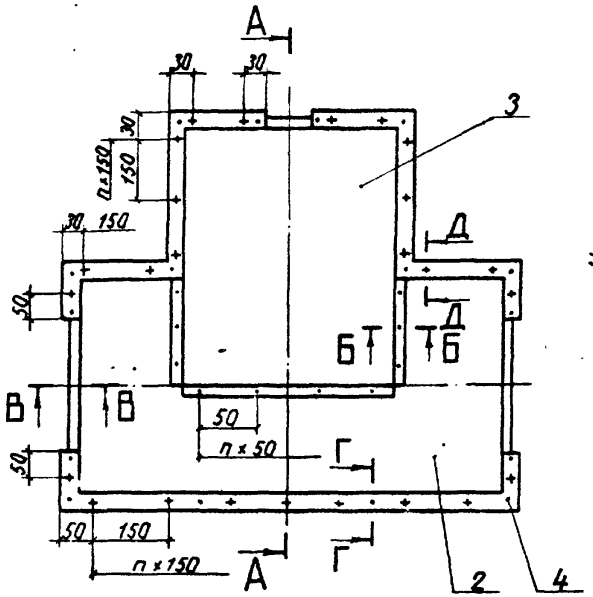

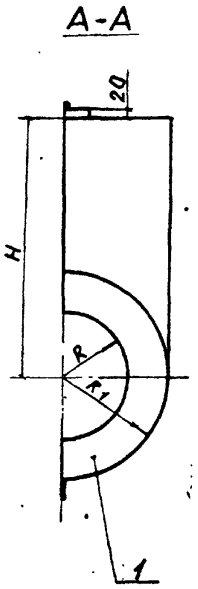

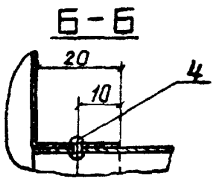

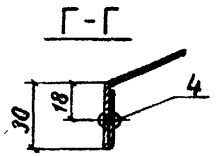

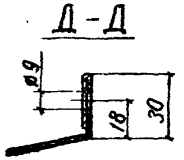

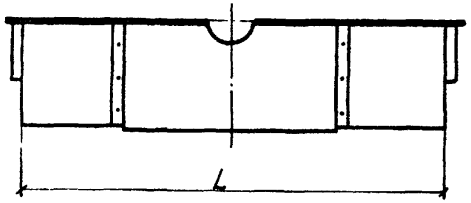

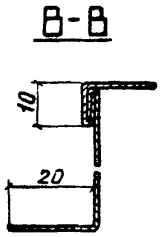

Марка, поз.	Обозначение	Наименование	Кол.	Масса ед., кг	Примечание
1	°	Стенка торцовая			
		Лист АД1.Н-0,8ГОСТ21631-76			
2		Стенка боковая			
		Лист АД1.Н-0,8ГОСТ21631-76			
3		Стенка верхняя			
		Лист АД1.Н-0,8ГОСТ21631-76			
4	°	Заклепка 4×8.37.10			
		ГОСТ 10299-80			

1. Количество материалов на один полукожух см. 7.906.9-2.2-27, лист 2...6.
2. Вместо листа алюминиевого возможно применение стали оцинкованной или кровельной (см. 7.906.9-2.0-01, приложение 6).
3. * Размеры для справок.

Гип	Савранская		07.08.86
Н.контр.	Коржихина		07.08.86
Нач.отд.	Дибровенко		07.08.86
Рук.гр.	Сидорова		07.08.86
Инж	Шепухина		07.08.86

7.906.9-2.2-27

Полукожух тип III

Стадия	Лист	Листов
Р	1	6

ВНИПИ ТЕПЛОПРОЕКТ

Формат А3

Т.П. 7.906.9-2 в.2

Н10716

Инв. № подл. | Подпись и дата | Взам. инв. №

Количество материалов на один полукожух

Марка арматуры	D_y^*, мм	L, мм	H, мм	R, мм	R_1, мм	$\delta_к^*$, мм	Поз. 1		Поз. 2		Поз. 3		Поз. 4	
							Кол., шт.	Масса ед., кг	Кол. шт.	Масса ед., кг	Кол., шт.	Масса ед., кг	Кол., шт.	Масса ед., кг
3Л 1107.03 3Л 1107.08 3Л 1107.10 3КЛХ - 40 31с 91бнж Б МА 11017	80	775	710	105	135	30	2	0,03	1	0,63	1	0,74	33	Ц0005
			720		145	40		0,04		0,81		0,91	36	
			730		155	50		0,05		0,86		0,96	36	
			740		165	60		0,06		0,91		1,03	36	
			750		175	70		0,07		0,97		1,05	37	
			760		185	80		0,08		1,03		1,08	39	
			770		195	90		0,10		1,08		1,13	39	
			780		205	100		0,11		1,13		1,17	42	
			790		215	110		0,12		1,19		1,21	42	
			800		225	120		0,14		1,24		1,25	43	
			810		235	130		0,15		1,3		1,3	43	
			820		245	140		0,17		1,36		1,33	46	
			830		255	150		0,19		1,42		1,36	46	
			840		265	160		0,21		1,47		1,41	46	
			850		275	170		0,23		1,53		1,45	49	
			860		285	180		0,25		1,58		1,50	49	
			870		295	190		0,27		1,63		1,55	50	
	100	830	790	133	165	30		0,04		0,95		1,21	35	
			800		175	40		0,05		1,0		1,24	36	
			810		185	50		0,06		1,06		1,3	38	
			820		195	60		0,07		1,11		1,35	38	
			830		205	70		0,09		1,17		1,39	39	

Инв. № подл. | Подпись и дата | Взам. инв. №

ТП 7.906.9-2 в.2

7716

Продолжение

Марка арматуры	D_y^*, мм	L, мм	H, мм	R, мм	R_1, мм	$\delta_к^*$, мм	Поз. 1 Кол., шт.	Поз. 1 Масса ед., кг	Поз. 2 Кол., шт.	Поз. 2 Масса ед., кг	Поз. 3 Кол., шт.	Поз. 3 Масса ед., кг	Поз. 4 Кол., шт.	Поз. 4 Масса ед., кг
			840		215	80		0,10		1,23		1,44	41	
			850		225	90		0,12		1,29		1,48	42	
			860		235	100		0,13		1,35		1,52	42	
			870		245	110		0,15		1,41		1,59	45	
			880		255	120		0,17		1,46		1,62	45	
	100	830	890	133	265	130		0,19		1,52		1,73	46	
3Л 1107.03			900		275	140		0,20		1,58		1,82	48	
3Л 1107.08			910		285	150		0,22		1,64		1,88	48	
3Л 1107.10			920		295	160		0,24		1,7		1,93	49	
3КЛХ-40			930		305	170		0,26		1,76		1,97	49	
31с 916нж Б			940		315	180		0,28		1,81		2,0	52	
МА 11017			950		325	190	2	0,31	1	1,87	1	2,02	52	0,0005
			960		335	200		0,33		1,93		2,03	54	
			1000		215	40		0,06		1,43		2,18	42	
			1010		225	50		0,07		1,5		2,20	42	
			1020		235	60		0,09		1,57		2,22	42	
	150	980	1030	175	245	70		0,11		1,63		2,24	45	
			1040		255	80		0,12		1,7		2,26	45	
			1050		265	90		0,14		1,77		2,34	46	
			1060		275	100		0,16		1,84		2,39	48	
			1070		285	110		0,18		1,91		2,41	49	
			1080		295	120		0,20		1,98		2,64	49	

Т.П. 7.906.9-2 В-2

Н10716

Инв. № подл. | Подпись и дата | Взам. инв. №

Продолжение

Марка арматуры	D_y^*, мм	L, мм	H, мм	R, мм	R_1, мм	$б_к^*$, мм	Поз. 1 Кол., шт.	Поз. 1 Масса ед., кг	Поз. 2 Кол., шт.	Поз. 2 Масса ед., кг	Поз. 3 Кол., шт.	Поз. 3 Масса ед., кг	Поз. 4 Кол., шт.	Поз. 4 Масса ед., кг
			1090		305	130		0,22		2,0		2,67	50	
			1100		315	140		0,24		2,1		2,69	50	
			1110		325	150		0,26		2,16		2,77	52	
			1120		335	160		0,28		2,23		2,79	54	
	150	980	1130	175	345	170		0,31		2,3		2,82	55	
			1140		355	180		0,33		2,36		2,92	55	
			1150		365	190		0,36		2,43		2,99	56	
3Л 1107.03			1160		375	200		0,38		2,5		3,05	58	
3Л 1107.08			1170		385	210		0,41		2,57		3,09	59	
3Л 1107.10			1180		395	220	2	0,44	1	2,63	1	3,13	61	0,0005
3КЛХ-40			1200		255	40		0,07		1,89		3,19	45	
31с916нжБ			1210		265	50		0,09		1,97		3,21	45	
МА 11017			1220		275	60		0,11		2,04		3,24	48	
			1230		285	70		0,13		2,11		3,27	48	
			1240		295	80		0,15		2,18		3,28	48	
	200	1110	1250	215	305	90		0,17		2,25		3,32	51	
			1260		315	100		0,19		2,32		3,35	51	
			1270		325	110		0,21		2,39		3,55	52	
			1280		335	120		0,23		2,46		3,6	54	
			1290		345	130		0,25		2,53		3,62	54	
			1300		355	140		0,28		2,60		3,63	55	
			1310		365	150		0,30		2,67		3,65	56	

Т.П.7906.9-2 В.2

Н10716

Инв.№ подл. | Подпись и дата | Взам. инв.№

Продолжение

Марка арматуры	D_y^*, мм	L, мм	H, мм	R, мм	R_1, мм	$б_к^*$, мм	Поз. 1 Кол., шт.	Поз. 1 Масса ед., кг	Поз. 2 Кол., шт.	Поз. 2 Масса ед., кг	Поз. 3 Кол., шт.	Поз. 3 Масса ед., кг	Поз. 4 Кол., шт.	Поз. 4 Масса ед., кг
ЭЛ 1107.03 ЭЛ 1107.08 ЭЛ 1107.10 ЭКЛХ-40 Э1с91бнжБ МА 11017	200	1110	1320	215	375	160		0,33		2,78		3,66	58	
			1330		385	170		0,35		2,85		3,73	58	
			1340		395	180		0,38		2,93		3,81	60	
			1350		405	190		0,41		3,0		3,94	61	
			1360		415	200		0,44		3,07		3,95	61	
			1370		425	210		0,47		3,15		4,01	61	
			1380		435	220		0,50		3,23		4,09	63	
			1390		445	230		0,53		3,30		4,16	63	
			1400		455	240		0,56		3,37		4,22	65	
МА 11021	250	915	1000	203	245	40	2	0,07	1	1,35	1	4,25	47	0,0005
			1010		255	50		0,08		1,4		4,4	47	
			1020		265	60		0,10		1,46		4,48	47	
			1030		275	70		0,12		1,52		4,6	50	
			1040		285	80		0,14		1,57		4,74	51	
			1050		295	90		0,16		1,62		4,88	51	
			1060		305	100		0,18		1,67		5,02	53	
			1070		315	110		0,20		1,74		5,2	53	
			1080		325	120		0,22		1,81		5,26	54	
			1090		335	130		0,25		1,88		5,4	54	
			1100		345	140		0,27		1,95		5,5	55	
			1110		355	150		0,29		2,02		5,55	55	
			1120		365	160		0,32		2,05		5,83	60	

Т.П. 7.906.9-2 В.2

Н10716

Инв. № подл. | Подпись и дата | Взам. инв. №

Продолжение

Марка арматуры	D_y^*, мм	L, мм	H, мм	R, мм	R_1, мм	$\delta_к^*$, мм	Поз. 1		Поз. 2		Поз. 3		Поз. 4	
							Кол., шт.	Масса ед., кг	Кол., шт.	Масса ед., кг	Кол., шт.	Масса ед., кг	Кол., шт.	Масса ед., кг
			1130		375	170		0,34		2,06		6,01	60	
			1140		385	180		0,37		2,12		6,12	60	
			1150		395	190		0,40		2,18		6,3	61	
			1160		405	200		0,43		2,23		6,48	63	
МА11021	250	915	1170	203	415	210	2	0,46	1	2,29	1	6,54	63	0,0085
			1180		425	220		0,49		2,34		6,7	64	
			1190		435	230		0,51		2,4		6,8	66	
			1200		445	240		0,54		2,45		7,02	67	
			1210		455	250		0,57		2,5		7,2	67	

Инв. № подл. | Подпись и дата | Взам. инв. №

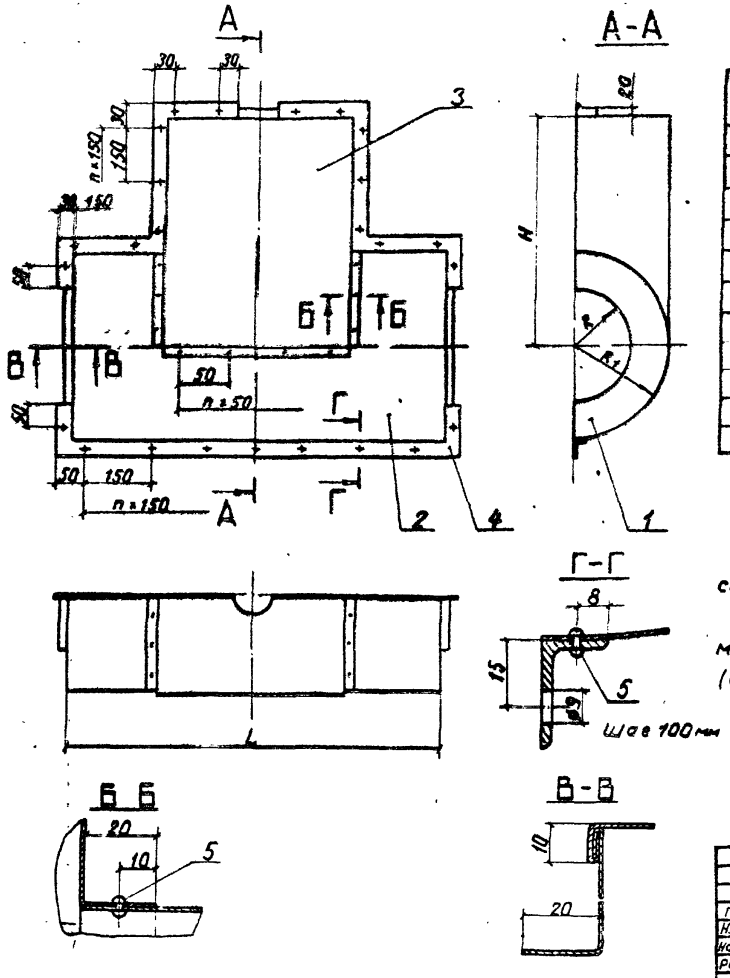

Марка, поз.	Обозначение	Наименование	Кол.	Масса ед., кг	Примечание
1		Стенка торцовая			
		Лист АД1.Н-0,8 ГОСТ 21631-76			
2		Стенка боковая			
		Лист АД1.Н-0,8 ГОСТ 21631-76			
3		Стенка верхняя			
		Лист АД1.Н-0,8 ГОСТ 21631-76			
4		Рама			
		Профиль 410636			
		ГОСТ 13738-80			
5		Заклепка 4×8.37.10			
		ГОСТ 10299-80			

1. Количество материалов на один полукожух см. 7.906.9-2.2-28, лист 2...6.
2. Вместо листа алюминиевого возможно применение стали оцинкованной или кровельной (см. 7.906.9-2.0-01, приложение 6).
3. * Размеры для справок.

Т.П. Р 906 9-2 в 2

Н10716

ГИП	Савранская		07.08.86
Н.контр.	Кормухина		07.08.86
Нач отд.	Либровенко		07.08.86
Рук гр.	Сидорова		07.08.86
Инж.	Шелухина		07.08.86

7.906.9-2.2-28

Полукожух тип IV

Стадия	Лист	Листов
Р	1	6

ВНИПИ ТЕПЛОПРОЕКТ

Формат А3

Количество материалов на один полукожух

Марка арматуры	D_y^*, мм	L, мм	H, мм	R, мм	R_1, мм	$\delta_к^*$, мм	Поз. 1		Поз. 2		Поз. 3		Поз. 4		Поз. 5	
							Кол.	Масса ед., кг	Кол.	Масса ед., кг	Кол.	Масса ед., кг	Кол., м	Масса ед., кг	Кол.	Масса ед., кг
			710		135	30		0,03		0,58		0,68	2,82		52	
			720		145	40		0,04		0,74		0,83	2,86		55	
			730		155	50		0,05		0,79		0,88	2,90		55	
			740		165	60		0,06		0,84		0,95	2,94		56	
			750		175	70		0,07		0,89		0,96	2,98		57	
3Л 1107.03			760		185	80		0,08		0,95		0,99	3,02		59	
3Л 1107.08			770		195	90		0,10		0,99		1,04	3,06		59	
3Л 1107.10			780		205	100		0,11		1,04		1,07	3,10		63	
3КЛХ-40	80	775	790	105	215	110	2	0,12	1	1,09	1	1,11	3,14	0,358	63	0,0005
31с91бнжБ			800		225	120		0,14		1,14		1,15	3,18		64	
МА11017			810		235	130		0,15		1,19		1,19	3,22		65	
			820		245	140		0,17		1,25		1,22	3,26		68	
			830		255	150		0,19		1,30		1,25	3,30		68	
			840		265	160		0,21		1,35		1,29	3,34		68	
			850		275	170		0,23		1,40		1,33	3,38		72	
			860		285	180		0,25		1,45		1,38	3,42		72	
			870		295	190		0,27		1,50		1,42	3,46		73	
			790		165	30		0,04		0,87		1,48	3,04		55	
			800		175	40		0,05		0,92		1,50	3,08		56	
	100	830	810	133	185	50		0,06		0,97		1,19	3,12		59	
			820		195	60		0,07		1,02		1,24	3,16		59	
			830		205	70		0,09		1,07		1,28	3,20		60	

Т.П 7.906.9-2 В.2

Н.07716

Инв.№ подл. | Подпись и дата | Взам. инв.№

Продолжение

Марка арматуры	Dу*, мм	L, мм	H, мм	R, мм	R1, мм	бк*, мм	Поз. 1 Кол.	Поз. 1 Масса ед., кг	Поз. 2 Кол.	Поз. 2 Масса ед., кг	Поз. 3 Кол.	Поз. 3 Масса ед., кг	Поз. 4 Кол., м	Поз. 4 Масса ед., кг	Поз. 5 Кол.	Поз. 5 Масса ед. кг
			840		215	80		0,10		1,13		1,32	3,24		63	
			850		225	90		0,12		1,18		1,36	3,28		64	
			860		235	100		0,13		1,24		1,40	3,32		64	
			870		245	110		0,15		1,29		1,44	3,36		67	
			880		255	120		0,17		1,34		1,49	3,4		68	
3Л1107.03																
3Л1107.08	100	830	890	133	265	130	2	0,19	1	1,39	1	1,59	3,44	0,358	69	0,0005
3Л1107.10																
3КЛХ-40			900		275	140		0,20		1,45		1,67	3,48		71	
31с91бнжБ			910		285	150		0,22		1,50		1,72	3,52		71	
МА11017			920		295	160		0,24		1,56		1,77	3,56		73	
			930		305	170		0,26		1,61		1,81	3,60		73	
			940		315	180		0,28		1,66		1,84	3,64		76	
			950		325	190		0,31		1,73		1,85	3,68		76	
			960		335	200		0,33		1,77		1,86	3,72		79	
			1000		215	40		0,06		1,31		2,32	3,69		66	
			1010		225	50		0,07		1,37		2,02	3,73		67	
			1020		235	60		0,09		1,44		2,04	3,77		67	
	150	380	1030	175	245	70		0,11		1,49		2,04	3,81		70	
			1040		255	80		0,12		1,56		2,07	3,85		70	
			1050		265	90		0,14		1,62		2,15	3,89		71	
			1060		275	100		0,16		1,69		2,19	3,93		74	
			1070		285	110		0,18		1,79		2,21	3,97		75	
			1080		295	120		0,20		1,82		2,42	4,01		76	

Т.П. 7.906.9-2 ВВ

Н 10716

Инв. № подл. | Подпись и дата | Взам. инв. №

Продолжение

Марка арматуры	Dу*, мм	L, мм	H, мм	R, мм	R1, мм	б*к, мм	Поз. 1		Поз 2		Поз. 3		Поз. 4		Поз. 5	
							Кол	Масса ед., кг	Кол.	Масса ед., кг	Кол.	Масса ед., кг	Кол., м	Масса ед., кг	Кол.	Масса ед., кг
			1090		305	130		0,22		1,83		2,45	4,05		77	
			1100		315	140		0,24		1,93		2,46	4,09		77	
			1110		325	150		0,26		1,98		2,54	4,13		80	
			1120		335	160		0,28		2,05		2,56	4,17		82	
	150	980	1130	175	345	170	2	0,31	1	2,11	1	2,59	4,21	0,358	83	
			1140		355	180		0,33		2,16		2,68	4,25		83	
			1150		365	190		0,36		2,23		2,74	4,29		85	
3Л 1107.03			1160		375	200		0,38		2,29		2,80	4,33		87	
3Л 1107.08			1170		385	210		0,41		2,35		2,83	4,37		88	
3Л 1107.10			1180		395	220		0,44		2,41		2,87	4,41		90	
3КЛХ-40			1200		255	40		0,07		1,73		2,92	4,27		73	
3т.с. 91 бнж Б			1210		265	50		0,09		2,72		2,94	4,31		74	
МА 11017			1220		275	60		0,11		1,87		2,97	4,35		77	
			1230		285	70		0,13		1,94		3,00	4,39		77	
			1240		295	80		0,15		2,00		3,01	4,43		78	
	200	1110	1250	215	305	90		0,17		2,06		3,04	4,47		81	
			1260		315	100		0,19		2,13		3,04	4,51		81	
			1270		325	110		0,21		2,19		3,26	4,55		82	
			1280		335	120		0,23		2,25		3,30	4,59		85	
			1290		345	130		0,25		2,32		3,32	4,63		85	
			1300		355	140		0,28		2,39		3,33	4,67		86	
			1310		365	150		0,30		2,45		3,25	4,71		87	

Т.П. 7.906.9-2 В2

Н10716

Инв.№ подл. | Подпись и дата | Взам. инв. №

Продолжение

Марка арматуры	Dу*, мм	L, мм	H, мм	R, мм	R1, мм	б*к, мм	Поз. 1 Кол.	Поз. 1 Масса ед., кг	Поз. 2 Кол.	Поз. 2 Масса ед., кг	Поз. 3 Кол.	Поз. 3 Масса ед., кг	Поз. 4 Кол., м	Поз. 4 Масса ед., кг	Поз. 5 Кол.	Поз. 5 Масса ед., кг
ЗЛ 1107.03 ЗЛ 1107.08 ЗЛ 1107.10 ЗКЛХ-40 31с91бнж.б МА 11017	200	1110	1320	215	375	160	2	0,33	1	2,55	1	3,36	4,75	0,358	90	0,0005
			1330		385	170		0,35		2,61		3,42	4,79		90	
			1340		395	180		0,38		2,69		3,49	4,83		92	
			1350		405	190		0,41		2,75		3,61	4,87		93	
			1360		415	200		0,44		2,82		3,62	4,91		94	
			1370		425	210		0,47		2,89		3,68	4,95		94	
			1380		435	220		0,50		2,96		3,75	4,99		95	
			1390		445	230		0,53		3,03		3,81	5,03		97	
			1400		455	240		0,56		3,09		3,87	5,07		99	
МА 11021	250	915	1000	203	245	40		0,07		1,24		3,30	3,51		70	
			1010		255	50		0,08		1,28		4,04	3,55		71	
			1020		265	60		0,10		1,34		4,11	3,59		71	
			1030		275	70		0,12		1,40		4,22	3,63		73	
			1040		285	80		0,14		1,44		4,34	3,67		75	
			1050		295	90		0,16		1,49		4,47	3,71		76	
			1060		305	100		0,18		1,53		4,60	3,75		78	
			1070		315	110		0,20		1,60		4,77	3,79		78	
			1080		325	120		0,22		1,66		4,82	3,83		80	
			1090		335	130		0,25		1,72		4,95	3,87		80	
			1100		345	140		0,27		1,79		5,04	3,91		81	
			1110		355	150		0,29		1,85		5,09	3,95		81	
			1120		365	160		0,32		1,88		5,34	3,99		87	

Т.П 7.906.9-2 в.2

Н10716

Инв.№ подл. | Подпись и дата | Взам. инв.№

7.906.9-2.2-28

Лист 5

Формат А3

Продолжение

Марка арматуры	D_y^*, мм	L, мм	H, мм	R, мм	R1, мм	$\delta_к^*$, мм	Поз. 1		Поз. 2		Поз. 3		Поз. 4		Поз. 5	
							Кол.	Масса ед., кг	Кол.	Масса ед., кг	Кол.	Масса ед., кг	Кол., м	Масса ед., кг	Кол.	Масса ед., кг
			1130		375	170		0,34		1,89		5,51	4,03		87	
			1140		385	180		0,37		1,94		5,61	4,02		87	
			1150		395	190		0,40		2,00		5,77	4,11		88	
			1160		405	200		0,43		2,04		5,94	4,15		90	
МА 11021	250	915	1170	203	415	210	2	0,46	1	2,10	1	5,99	4,19	0,358	91	0,005
			1180		425	220		0,49		2,15		6,14	4,23		92	
			1190		435	230		0,51		2,20		6,23	4,27		94	
			1200		445	240		0,54		2,25		6,43	4,31		96	
			1210		455	250		0,57		2,29		6,60	4,35		96	

Т.П. 7.906.9-2 В.2

Н10716

Инв.№ подл. | Подпись и дата | Взам.инв.№

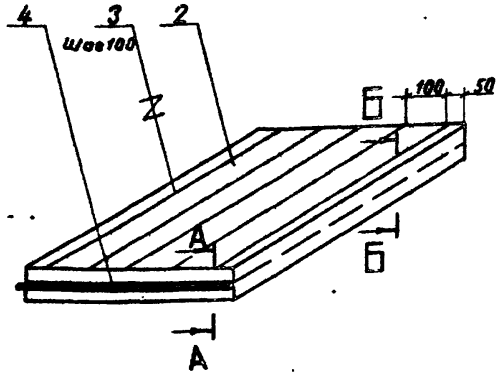

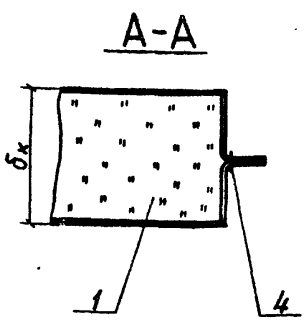

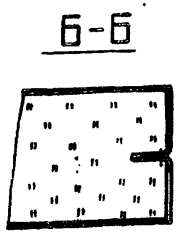

Марка, поз.	Обозначение	Наименование	Кол.	Масса ед., кг	Примечание
1		Слой теплоизоляционный			
2		Оболочка			
		Ткань стеклянная			
		Т-13(100) ГОСТ 19170-73			
3		Прошивка			
		Нить стеклянная			
		БС 10-160×1×3(50)			
		ГОСТ 8325-78			
4		Сшивка			
		Нить стеклянная			
		БС 10-160×1×3(50)			
		ГОСТ 8325-78			

1. Количество материалов на 1 м³ матрацев см. 7.906.9-2.2-29, лист 2.

2. В качестве слоя теплоизоляционного могут быть использованы маты минераловатные прошивные ГОСТ 21880-76, маты из супертонкого стекловолокна без связующего ТУ21-РСФСР-224-75 и др. (см. 7.906.9-2.0-01, приложение 1).

3. Размеры матрацев определить по чертежам тепловой изоляции фланцевых соединений, арматуры и трубопроводов.

4.* Матрац толщиной $\delta_к$ = 30 мм изготовить из матов супертонкого стекловолокна ТУ21-РСФСР-224-75.

ГИП	Савранская	[signature]	7.08.86
Н.контр.	Коржухина	[signature]	7.08.86
Нач. отд.	Дибровенко	[signature]	7.08.86
Гл.констр.	Савранская	[signature]	7.08.86
Вед.инж.	Степахина	[signature]	7.08.86

7.906.9-2.2-29

Матрац

Стадия	Лист	Листов
Р	1	2

ВНИПИ ТЕПЛОПРОЕКТ

Формат А3

Т.П. 7.906.9-2 8.2

Н10716

Взам. инв. №

Подпись и дата

Инв. № подл.

Количество материалов на 1 м³ матрацев

Поз.	Наименование материала	Толщина в конструкции ($\delta_к$, мм)									
		30	40	50	60	70	80	90	100	110	120
		Толщина заказная ($\delta_з$, мм)									
		—	60	70	90	100	120 (60+60)	140 (70+70)	150 (70+80)	170 (100+70)	180 (90+90)
1	Плиты из минеральной ваты на синтетическом связующем марки ГОСТ 9573-82, м³	*	1,5	1,5	1,5	1,5	1,5	1,5	1,5	1,5	1,5
2	Ткань стеклянная Т-13 (100) ГОСТ 19170-73, м	84	67	53	46	39	36	32	30	28	25
3,4	Нить стеклянная БС10-160×1×3(60) ГОСТ 8325-78, м	1140	1300	1080	960	820	780	680	640	600	550

Т.П. 7.906.9-2 В2.
Н10716
Инв.№ подл. | Подпись и дата | Взам. инв. №

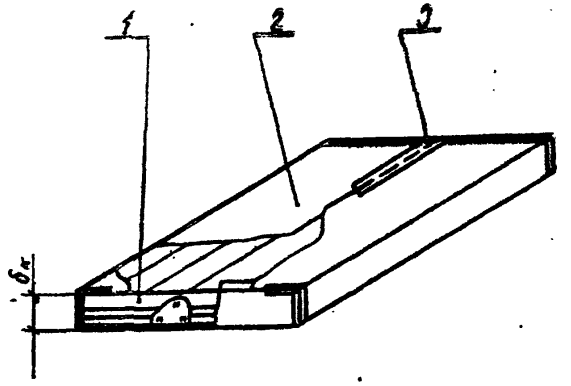

Марка, поз.	Обозначение	Наименование	Кол	Масса ед., кг	Примечание
1	7.906.9-2.2-29	Матрац			
2		Оболочка			
		Пленка полиэти-			
		леновая марки Та			
		гост 10354-82			
3		Лента полиэтиле-			
		новая с липким			
		слоем марки А50			
		гост 20477-75			

Количество материалов на 1 м³ матрацев в пленке

$\delta_к$, мм	Поз. 1		Поз. 2		Поз. 3	
	Кол., м³	Масса ед., кг	Кол., м²	Масса ед., кг	Кол., м	Масса ед., кг
30	1	50	79	0,184	140	0,015
40		115	61		108	
50			50		88	
60			44		76	
70			33		64	
80			35		60	
90			30		52	
100			28		48	
110			26		44	
120			24		40	

1. Количество материалов на 1 м³ матрацев в пленке см. таблицу.

2. Все стыки пленки полиэтиленовой поз. 2 проклеить лентой полиэтиленовой с липким слоем поз. 3.

3. Размеры матрацев определить по чертежам тепловой изоляции фланцевых соединений, арматуры.

Гип	Савранская	[signature]	7.08.86	7.906.9-2.2-30
Н.контр.	Коржихина	[signature]	7.08.86	Матрац в пленке
Нач.отд.	Дибровенко	[signature]	7.08.86	
Гл.констр.	Савранская	[signature]	7.08.86	
Вед.инж.	Степахина	[signature]	7.08.86	

Стадия	Лист	Листов
Р		1

ЗНИПИ ТЕПЛОПРОЕКТ

Формат А3

Т.П. 7.906.9-2 В.0

Н10716

Инв. № подл. | Подпись и дата | Взам. инв. №

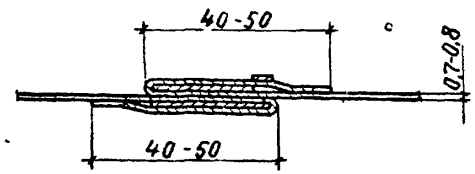

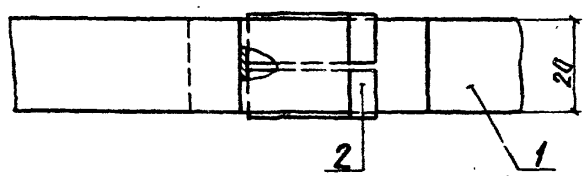

Марка, поз.	Обозначение	Наименование	Кол.	Масса ед., кг	Примечание
1		Лента АД1.М-0,8×40			
		ГОСТ 13726-78			См табл
2		Пряжка тип I-А			
		ТУ36-1492-77	1	0,0027	

1. Вместо ленты АД1.М-0,8×40 поз.1 может быть применена лента стальная упаковочная 0,7×20 ГОСТ3560-73 с пряжкой тип I-0 ТУ36-1492-77, Массу поз. 1 и 2 определить пересчетом.

2. Материал бандажа и пряжки должен соответствовать материалу защитного покрытия.

3. $d_н^*$ - наружный диаметр трубопровода.

Количество ленты на один бандаж

$d_н^*$, мм	$\delta_к^*$, мм	Поз. 1 L заг., м	Масса ед., кг
14	30	0,33	0,015
	40	0,40	0,018
	50	0,46	0,020
	60	0,52	0,023
	70	0,58	0,025
22	30	0,34	0,015
	40	0,41	0,018
	50	0,47	0,021

Продолжение

$d_н^*$, мм	$\delta_к^*$, мм	Поз. 1 L заг., м	Масса ед., кг
22	60	0,53	0,023
	70	0,60	0,026
25	30	0,37	0,016
	40	0,43	0,018
	50	0,49	0,022
	60	0,56	0,025
	70	0,62	0,027
	80	0,68	0,030

Т.П. 7.906.9-2 В2

Н10716

Взам. инв. №

Подпись и дата

Инв. № подл.

ГИП	Савранская	[signature]	7.08.86
Н.контр.	Коржихина	[signature]	7.08.86
Нач отд.	Дибровенко	[signature]	7.08.86
Гл констр	Савранская	[signature]	7.08.86
Вед.инж.	Степахина	[signature]	7.08.86

7.906.9-2.2-31

Бандаж с пряжкой

Стадия	Лист	Листов
Р	1	6

ВНИПИ ТЕПЛОПРОЕКТ

Формат А3

Продолжение

$d_н^*$, мм	$\delta_к^*$, мм	Поз.1 L заг., м	Масса, кг
25	90	0,74	0,032
	100	0,81	0,035
32	30	0,39	0,017
	40	0,45	0,020
	50	0,51	0,022
	60	0,58	0,026
	70	0,64	0,028
	80	0,70	0,031
	90	0,77	0,034
	100	0,83	0,037
45	30	0,43	0,019
	40	0,49	0,022
	50	0,56	0,025
	60	0,62	0,027
	70	0,68	0,030
	80	0,74	0,033
	90	0,81	0,036
	100	0,87	0,038
	110	0,93	0,041
	120	0,99	0,044
57	30	0,47	0,021
	40	0,53	0,023
	50	0,59	0,026
	60	0,66	0,029
	70	0,72	0,032
	80	0,78	0,034

Продолжение

$d_н^*$, мм	$\delta_к^*$, мм	Поз.1 L заг., м	Масса, кг
57	90	0,84	0,037
	100	0,91	0,040
	110	0,97	0,043
	120	1,03	0,045
	130	1,10	0,048
	140	1,16	0,051
	150	1,22	0,054
	160	1,28	0,056
76	30	0,53	0,023
	40	0,59	0,026
	50	0,65	0,029
	60	0,72	0,032
	70	0,78	0,034
	80	0,84	0,037
	90	0,90	0,040
	100	0,97	0,043
	110	1,03	0,047
	120	1,09	0,048
	130	1,16	0,051
	140	1,22	0,054
	150	1,28	0,056
	160	1,34	0,059
	170	1,41	0,062
	180	1,47	0,065
89	30	0,57	0,025
	40	0,63	0,028

Продолжение

$d_н^*$, мм	$\delta_к^*$, мм	Поз.1 L заг., м	Масса, кг
89	50	0,69	0,030
	60	0,76	0,033
	70	0,82	0,036
	80	0,88	0,039
	90	0,94	0,041
	100	1,01	0,044
	110	1,07	0,047
	120	1,14	0,050
	130	1,20	0,053
	140	1,26	0,055
	150	1,32	0,058
	160	1,38	0,061
	170	1,45	0,063
	180	1,51	0,066
	190	1,57	0,069
108	30	0,63	0,028
	40	0,69	0,030
	50	0,75	0,033
	60	0,82	0,036
	70	0,88	0,039
	80	0,94	0,041
	90	1,01	0,044
	100	1,07	0,047
	110	1,13	0,050
	120	1,19	0,052

Продолжение

$d_н^*$, мм	$\delta_к^*$, мм	Поз.1 L заг., м	Масса, кг
108	130	1,27	0,056
	140	1,32	0,058
	150	1,38	0,061
	160	1,44	0,063
	170	1,51	0,066
	180	1,57	0,069
	190	1,63	0,072
	200	1,70	0,075
133	40	0,77	0,034
	50	0,83	0,037
	60	0,90	0,040
	70	0,96	0,042
	80	1,02	0,045
	90	1,09	0,048
	100	1,15	0,051
	110	1,21	0,053
	120	1,27	0,056
	130	1,33	0,059
	140	1,40	0,062
	150	1,46	0,064
	160	1,52	0,067
	170	1,59	0,070
	180	1,65	0,073
	190	1,71	0,075
	200	1,77	0,078
	210	1,84	0,081

Т.п. 7.906.9-2 В.2

Н10716

Инв. № подл. | Подпись и дата | Взам. инв. №

Продолжение

$d_н^*$, мм	$\delta_к^*$, мм	Поз.1 L заг., м	Масса, кг
159	40	0,85	0,037
	50	0,91	0,040
	60	0,98	0,043
	70	1,04	0,046
	80	1,10	0,048
	90	1,16	0,051
	100	1,23	0,054
	110	1,29	0,057
	120	1,35	0,059
	130	1,42	0,062
	140	1,48	0,065
	150	1,54	0,068
	160	1,60	0,071
	170	1,67	0,074
	180	1,73	0,076
	190	1,79	0,079
	200	1,86	0,082
	210	1,92	0,084
	220	1,98	0,087
219	40	1,04	0,046
	50	1,10	0,048
	60	1,16	0,051
	70	1,23	0,054
	80	1,29	0,057
	90	1,35	0,059

Продолжение

$d_н^*$, мм	$\delta_к^*$, мм	Поз.1 L заг., м	Масса, кг
219	100	1,42	0,062
	110	1,48	0,065
	120	1,54	0,068
	130	1,60	0,071
	140	1,67	0,074
	150	1,73	0,076
	160	1,79	0,079
	170	1,86	0,082
	180	1,92	0,084
	190	1,98	0,087
	200	2,04	0,090
	210	2,11	0,093
	220	2,07	0,091
	230	2,13	0,094
	240	2,29	0,101
273	40	1,22	0,054
	50	1,27	0,056
	60	1,33	0,059
	70	1,40	0,062
	80	1,46	0,065
	90	1,52	0,067
	100	1,59	0,070
	110	1,65	0,073
	120	1,71	0,075
	130	1,77	0,078

Продолжение

$d_н^*$, мм	$\delta_к^*$, мм	Поз.1 L заг., м	Масса, кг
273	140	1,84	0,081
	150	1,90	0,084
	160	1,96	0,086
	170	2,03	0,089
	180	2,09	0,092
	190	2,15	0,095
	200	2,21	0,097
	210	2,28	0,101
	220	2,34	0,103
	230	2,40	0,106
	240	2,46	0,108
325	40	1,37	0,060
	50	1,43	0,063
	60	1,50	0,066
	70	1,56	0,069
	80	1,62	0,071
	90	1,69	0,074
	100	1,75	0,077
	110	1,81	0,080
	120	1,87	0,082
	130	1,94	0,083
	140	2,00	0,088
	150	2,06	0,091
	160	2,13	0,094
	170	2,19	0,096

Продолжение

$d_н^*$, мм	$\delta_к^*$, мм	Поз.1 L заг., м	Масса, кг
325	180	2,25	0,099
	190	2,31	0,102
	200	2,38	0,105
	210	2,44	0,107
	220	2,50	0,110
	230	2,56	0,113
	240	2,63	0,116
	250	2,69	0,118
377	40	1,54	0,068
	50	1,60	0,071
	60	1,66	0,073
	70	1,72	0,076
	80	1,79	0,079
	90	1,85	0,082
	100	1,91	0,084
	110	1,98	0,087
	120	2,04	0,090
	130	2,10	0,093
	140	2,16	0,095
	150	2,23	0,098
	160	2,29	0,101
	170	2,35	0,104
	180	2,41	0,106
	190	2,48	0,109
	200	2,54	0,112

т.п. 7.906.9-2 в.2

0716

Инв.№ подл. | Подпись и дата | Взам. инв. №

Продолжение

$d_н^*$, мм	$\delta_к^*$, мм	Поз. 1 $L_{заг}$, м	Масса, кг
377	210	2,60	0,115
	220	2,67	0,118
	230	2,73	0,120
	240	2,79	0,123
	250	2,85	0,125
	260	2,92	0,129
426	40	1,69	0,074
	50	1,75	0,077
	60	1,82	0,080
	70	1,88	0,083
	80	1,94	0,085
	90	2,00	0,088
	100	2,07	0,091
	110	2,13	0,094
	120	2,19	0,096
	130	2,25	0,099
	140	2,32	0,102
	150	2,38	0,105
	160	2,44	0,107
	170	2,51	0,110
	180	2,57	0,113
	190	2,63	0,116
	200	2,69	0,118
	210	2,76	0,121
	220	2,82	0,124

Продолжение

$d_н^*$, мм	$\delta_к^*$, мм	Поз. 1 $L_{заг}$, м	Масса, кг
426	230	2,88	0,127
	240	2,94	0,129
	250	3,01	0,133
	260	3,07	0,135
	270	3,13	0,138
	280	3,20	0,141
480	40	1,85	0,081
	50	1,91	0,084
	60	1,97	0,087
	70	2,03	0,089
	80	2,10	0,092
	90	2,16	0,095
	100	2,22	0,098
	110	2,29	0,101
	120	2,35	0,103
	130	2,41	0,106
	140	2,47	0,109
	150	2,54	0,112
	160	2,60	0,114
	170	2,66	0,117
	180	2,73	0,120
	190	2,79	0,124
	200	2,85	0,126
	210	2,91	0,129
	220	2,98	0,131

Продолжение

$d_н^*$, мм	$\delta_к^*$, мм	Поз. 1 $L_{заг}$, м	Масса, кг
480	230	3,04	0,134
	240	3,10	0,137
	250	3,16	0,139
	260	3,23	0,142
	270	3,29	0,145
	280	3,35	0,148
	290	3,42	0,151
	300	3,48	0,153
529	40	2,01	0,088
	50	2,08	0,092
	60	2,14	0,094
	70	2,20	0,097
	80	2,26	0,099
	90	2,33	0,103
	100	2,39	0,105
	110	2,45	0,108
	120	2,51	0,111
	130	2,58	0,114
	140	2,64	0,116
	150	2,70	0,119
	160	2,77	0,122
	170	2,83	0,125
	180	2,89	0,127
	190	2,95	0,130
	200	3,02	0,133

Продолжение

$d_н^*$, мм	$\delta_к^*$, мм	Поз. 1 $L_{заг}$, м	Масса, кг
529	210	3,08	0,136
	220	3,14	0,138
	230	3,21	0,141
	240	3,27	0,144
	250	3,33	0,147
	260	3,39	0,149
	270	3,46	0,152
	280	3,52	0,155
	290	3,58	0,158
	300	3,65	0,161
	310	3,71	0,163
	320	3,77	0,166
630	40	2,33	0,103
	50	2,39	0,105
	60	2,46	0,108
	70	2,52	0,111
	80	2,58	0,114
	90	2,64	0,116
	100	2,71	0,119
	110	2,77	0,122
	120	2,83	0,125
	130	2,89	0,127
	140	2,96	0,130
	150	3,02	0,133
	160	3,08	0,136

тп. 7.906.9-2 в.2

Н10716

Инв.№ подл. | Подпись и дата | Взам. инв.№

Продолжение

$d_н^*$, мм	$\delta_к^*$, мм	Поз. 1 L зае., м	Масса, кг
630	170	3,15	0,139
	180	3,21	0,141
	190	3,27	0,144
	200	3,33	0,147
	210	3,40	0,150
720	40	2,61	0,115
	50	2,67	0,117
	60	2,74	0,121
	70	2,80	0,123
	80	2,86	0,126
	90	2,93	0,129
	100	2,99	0,132
	110	3,05	0,134
	120	3,11	0,137
	130	3,18	0,140
	140	3,24	0,143
	150	3,30	0,145
	160	3,37	0,148
	170	3,43	0,151
	180	3,49	0,154
	190	3,55	0,156
	200	3,62	0,159
	210	3,68	0,162
820	40	2,93	0,129
	50	2,99	0,132

Продолжение

$d_н^*$, мм	$\delta_к^*$, мм	Поз. 1 L зае., м	Масса, кг
820	60	3,05	0,134
	70	3,11	0,137
	80	3,18	0,140
	90	3,24	0,143
	100	3,30	0,145
	110	3,37	0,148
	120	3,43	0,151
	130	3,49	0,154
	140	3,55	0,156
	150	3,62	0,159
	160	3,68	0,162
	170	3,74	0,165
	180	3,81	0,168
	190	3,87	0,170
	200	3,93	0,173
	210	3,99	0,176
920	40	3,24	0,143
	50	3,30	0,145
	60	3,37	0,148
	70	3,43	0,151
	80	3,49	0,154
	90	3,55	0,156
	100	3,62	0,159
	110	3,68	0,162
	120	3,74	0,165

Продолжение

$d_н^*$, мм	$\delta_к^*$, мм	Поз. 1 L зае., м	Масса, кг
920	130	3,81	0,168
	140	3,87	0,170
	150	3,93	0,173
	160	3,99	0,176
	170	4,06	0,179
	180	4,12	0,181
	190	4,18	0,184
	200	4,24	0,187
	210	4,31	0,190
1020	40	3,55	0,156
	50	3,62	0,159
	60	3,68	0,162
	70	3,74	0,165
	80	3,81	0,168
	90	3,87	0,170
	100	3,93	0,173
	110	3,99	0,176
	120	4,06	0,179
	130	4,12	0,181
	140	4,18	0,184
	150	4,24	0,187
	160	4,31	0,190
	170	4,37	0,192
	180	4,43	0,195
	190	4,50	0,198

Продолжение

$d_н^*$, мм	$\delta_к^*$, мм	Поз. 1 L зае., м	Масса, кг
1020	200	4,56	0,201
	210	4,62	0,204
1220	40	4,18	0,184
	50	4,24	0,187
	60	4,31	0,190
	70	4,37	0,192
	80	4,43	0,195
	90	4,50	0,198
	100	4,56	0,201
	110	4,62	0,203
	120	4,68	0,206
	130	4,75	0,209
	140	4,81	0,212
	150	4,87	0,214
	160	4,94	0,217
	170	5,00	0,220
	180	5,06	0,223
	190	5,12	0,225
	200	5,19	0,228
	210	5,25	0,231
1320	40	4,50	0,198
	50	4,56	0,201
	60	4,62	0,203
	70	4,68	0,206
	80	4,74	0,209

Т.П. 2006.9-2 В.2

Н10716

Инв. № подл. | Подпись и дата | Взам. инв. №

Продолжение

$d_н^*$, мм	$\delta_к^*$, мм	Поз.1 L зав., м	Поз.1 Масса, кг
1320	90	4,81	0,212
	100	4,87	0,214
	110	4,94	0,217
	120	5,00	0,220
	130	5,06	0,223
	140	5,12	0,225
	150	5,19	0,228
	160	5,25	0,231
	170	5,31	0,234
	180	5,38	0,237
	190	5,44	0,239
	200	5,50	0,242
	210	5,56	0,245
1420	40	4,81	0,212
	50	4,87	0,214
	60	4,94	0,217
	70	5,00	0,220
	80	5,06	0,223
	90	5,12	0,225
	100	5,19	0,228
	110	5,25	0,231
	120	5,31	0,234
	130	5,38	0,237
	140	5,44	0,239
	150	5,50	0,242

Продолжение

$d_н^*$, мм	$\delta_к^*$, мм	Поз.1 L зав., м	Поз.1 Масса, кг
1420	160	5,56	0,245
	170	5,63	0,248
	180	5,69	0,250
	190	5,75	0,253
	200	5,81	0,255
	210	5,88	0,259

Т.П. 7.906.9-2 В2

Н10716

Инв.№ подл. | Подпись и дата | Взам. инв.№



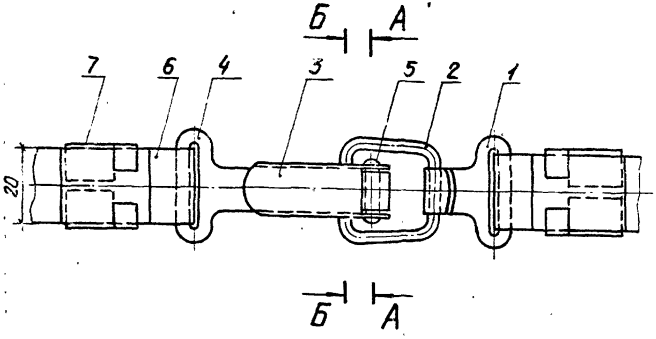

А-А

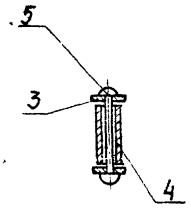

Б-Б

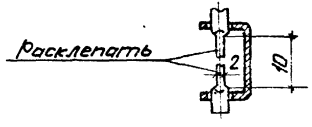

Марка, поз.	Обозначение	Наименование	Кол.	Масса ед., кг	Примечание
1		Крючок			
		Лист оцинкованный			
		1,5 ГОСТ 14918-80	1	0,015	
2		Серьга			
		Проволока 5-2Ц			
		ГОСТ 3282-74	1	0,02	
3		Рычаг			
		Лист оцинкованный			
		1,5 ГОСТ 14918-80	1	0,03	
4		Тяга			
		Лист оцинкованный			
		1,5 ГОСТ 14918-80	1	0,02	
5		Заклепка 4х26.01.019			
		ГОСТ 10299-80	1	0,003	
6		Лента АД1.М-0,8х40			Разрезать
		ГОСТ 13726-78	1м	0,044	пополам
7		Пряжка тип I			
		ТУ 36-1492-77	2	0,0027	

* Размеры для справок.

ГИП	Собренская		7.86
Н. контр.	Коржихина		7.86
Нач. отд.	Дубровенко		7.86
Гл. констр.	Собранская		7.86
Вед. инж.	Степахина		7.86

7.906.9 - 2.2 - 32

Бандаж с замком

Стадия	Лист	Листов
Р	1	2

ВНИПИ ТЕПЛОПРОЕКТ

Формат А3

Т.П. 7.906.9-2 В.2

Н10716

Инв. № подл. | Подпись и дата | Взам. инв. №

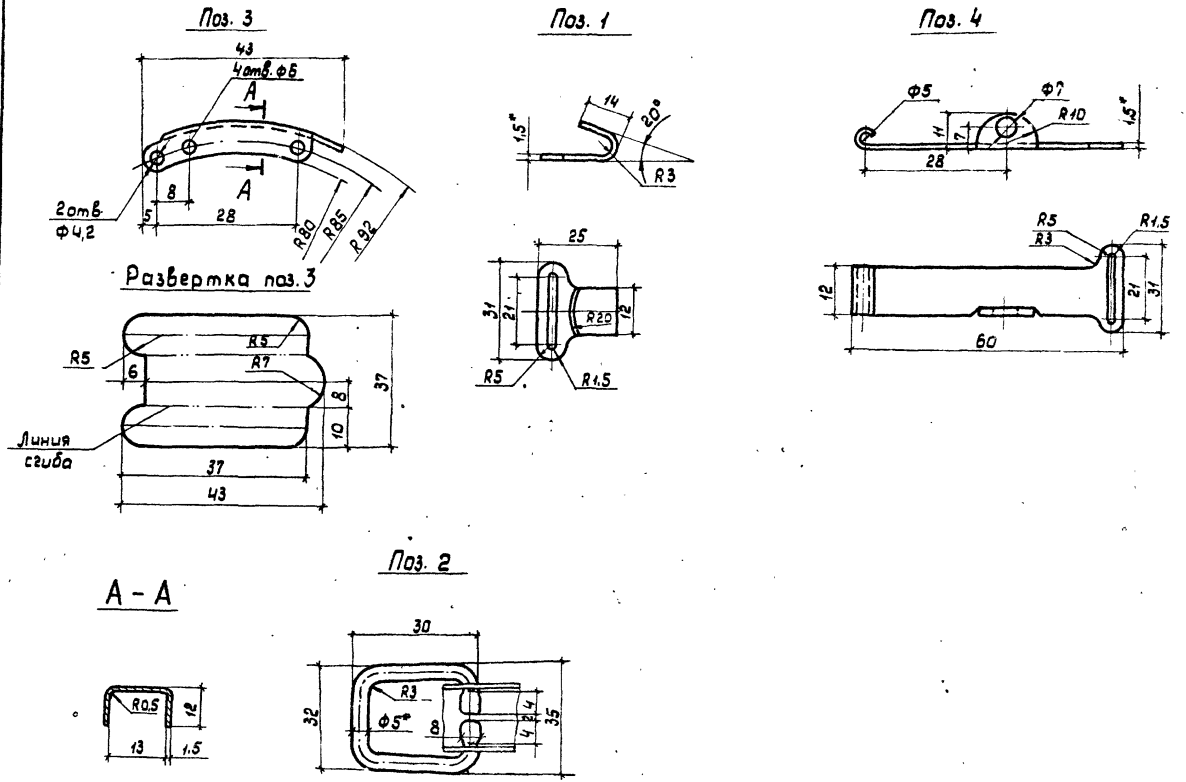

Т.П. 7.906.9-2 В.2

Н10716

Инв. № подл.	Подпись и дата	Взам. инв. №

7.906.9 - 2.2 - 32

Лист 2

Формат А3

При $D_{из} \geq D_ф$.

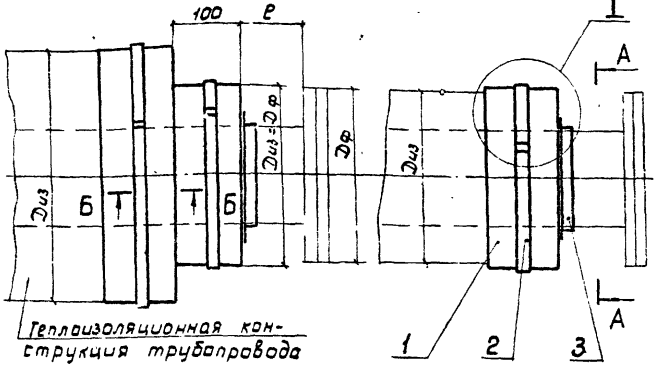

При $D_{из} \leq D_ф$

Теплоизоляционная конструкция трубопровода

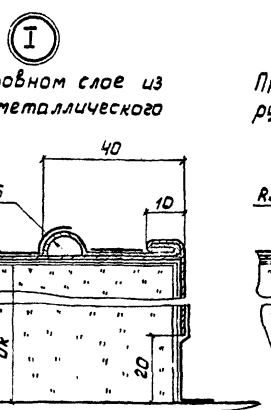



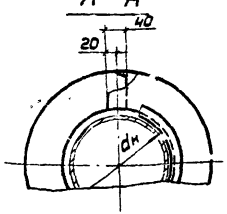

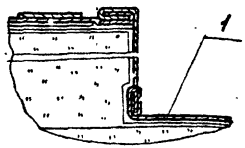

Марка поз.	Обозначение	Наименование	Кол.	Масса ед. кг	Примечание
1		Манжета			См. п.1
		Лист АД1.Н-0.8			
		ГОСТ 21631-76			
2	7.906.9-2.2-31	Бандаж с пряжкой			
3		Лента полиэтиленовая с липким слоем А5О ГОСТ 20477-75			

1. Размеры манжеты поз.1 и массу ед. определить по месту.
2. Количество отделок торца у фланцевого соединения и у арматуры – 2 штуки.
3. При защитном покрытии трубопровода из металлического листа материал манжеты соответствует материалу защитного покрытия.

ГИП	Савранская			7.86	7.906.9-2.2-33
Н. контр.	Коржикина			7.86	Отделка торца изоляции
Нач. отд.	Добровенко			7.86	
Гл. констр.	Савранская			7.86	
Вед. инж.	Степанина			7.86	

Стадия	Лист	Листов
Р		1

ВНИПИ ТЕПЛОПРОЕКТ

Формат А3

Инв. № подл. | Подпись и дата | Взам. инв. №

Н10716

т.п. 7.906.9-2.2 Б.2

Госстрой СССР
Тбилисский филиал
ЦИТП
Типовой проект /серия/
№ 7.906.9-2.82
Заказ № 1697
Цена 6 руб. 04 коп.
Тираж 2800
Дата „25" 09 1987 г.

gost.e-ecolog.ru