институт
ЛЕНЖИЛПРОЕКТ

ТИПОВЫЕ КОНСТРУКЦИИ И ДЕТАЛИ ЗДАНИЙ И СООРУЖЕНИЙ
ДЛЯ КАПИТАЛЬНОГО РЕМОНТА В ЛЕНИНГРАДЕ

СЕРИЯ 1.141-КР-3

ПАНЕЛИ ЖЕЛЕЗОБЕТОННЫЕ ПРЕДВАРИТЕЛЬНО-НАПРЯЖЕННЫЕ С КРУГЛЫМИ ПУСТОТАМИ СО СТЕРЖНЕВОЙ АРМАТУРОЙ С ВЫПУСКНЫМИ РЁБРАМИ ПОД РАСЧЁТНУЮ НАГРУЗКУ 900 кг/м²

Выпуск 1

Рабочие чертежи сборных железобетонных панелей шириной 0,99м
КНК 27.10-6А-IVт-1 ÷ КНК 75.10-6А-Vт-1

1986

gost.e-ecolog.ru

ТИПОВЫЕ КОНСТРУКЦИИ И ДЕТАЛИ ЗДАНИЙ И СООРУЖЕНИЙ

ДЛЯ КАПИТАЛЬНОГО РЕМОНТА В ЛЕНИНГРАДЕ

СЕРИЯ 1.141-КР-3

ПАНЕЛИ ЖЕЛЕЗОБЕТОННЫЕ ПРЕДВАРИТЕЛЬНО-НАПРЯЖЕННЫЕ С КРУГЛЫМИ ПУСТОТАМИ СО СТЕРЖНЕВОЙ АРМАТУРОЙ С ВЫПУСКНЫМИ РЁБРАМИ ПОД РАСЧЁТНУЮ НАГРУЗКУ 900 кг/м²

Выпуск 1

Рабочие чертежи сборных железобетонных панелей шириной 0,99 м
КНК 27.10-6А-IVт-1 ÷ КНК 75.10-6А-Vт-1

Согласовано:

НАЧАЛЬНИК ТЕХНИЧЕСКОГО ОТДЕЛА
УКР: М.Б. Гольдин

Главный инженер п/о Стройдеталь
УКР
Б. М. Марковский.

ГЛАВНЫЙ ИНЖЕНЕР ИНСТИТУТА	С.А. Лобков
ГЛАВНЫЙ КОНСТРУКТОР ИНСТИТУТА	В.В. Кузьменко
НАЧАЛЬНИК ТЕХНИЧЕСКОГО ОТДЕЛА	В.И. Кановский
ГЛАВНЫЙ СПЕЦИАЛИСТ ТЕХНИЧЕСКОГО ОТДЕЛА	Б.М. Винер

№ п/п	Обозначение	Наименование	Стр.
1	1.141.1-КР-3.1.00.0.00.0 ик	Информационная карта	5
2.	1.141.1-КР-3.1.00.0.00.0	Содержание	3-4
3.	1.141.1-КР-3.1.00.0.00.0 пз	Пояснительная записка	6-9
4.	1.141.1-КР-3.1.00.0.00.0 тби	Номенклатура многопустотных панелей КНК 27.10-6АтIVт-I ÷ КНК 75.10-6АтVт-I	10-12
5.	1.141.1-КР-3.1.01.0.00.0	Опалубочный чертеж многопустотных панелей КНК 27.10-6АтIVт-I ÷ ÷ КНК 75.10-6АтVт-I	13-14
6.	1.141.1-КР-3.1.01.1.00.0	Панели перекрытия КНК 27.10-6АтIVт-I ÷ КНК 75.10-6АтVт-I. Армирование.	15-25
7.	1.141.1-КР-3.1.01.1.00.0 сб.	Панели перекрытия КНК 27.10-6АтIVт-I ÷ КНК 75.10-6АтVт-I. Сборочный чертеж.	26-28
8.	1.141.1-КР-3.1.01.1.01.0	Каркас плоский КР (КР-1 ÷ КР-4)	29
9.	1.141.1-КР-3.1.01.1.01.0 сб	Каркас плоский КР (КР-1 ÷ ÷КР-4) Сборочный чертеж.	29
10.	1.141.1-КР-3.1.01.1.02.0	Каркас плоский КР (КР-5 ÷ ÷КР-8)	30
11.	1.141.1-КР-3.1.01.1.02.0 сб	Каркас плоский КР (КР-5 ÷ ÷КР-8) Сборочный чертеж	30
12	1.141.1-КР-3.1.01.1.03.0	Каркас плоский КР-9	31
13.	1.141.1-КР-3.1.01.1.04.0	Каркас плоский КР-10	31
14	1.141.1-КР-3.1.01.1.05.0	Сетка арматурная С-1 ÷ С-49	32-35
15	1.141.1-КР-3.1.01.1.05.0 сб.	Сетка арматурная С (С-1 ÷ С-49) Сборочный чертеж.	36-37
16	1.141.1-КР-3.1.01.1.06.0	Сетка арматурная С-50	38
17.	1.141.1-КР-3.1.01.1.07.0	Петли строповочные ПС-1; ПС-2.	38
18.	1.141.1-КР-3.1.01.0.01.0	Сопряжение каркасов КР-9 и КР-10 для армирования панелей. КНК-51.10-6АтVт-I ÷ КНК-75.10-6АтVт-I.	39
19	1.141.1-КР-3.1.00.0.00.0 врс	Ведомость расхода стали на элемент, кг	40-41
20.	1.141.1-КР-3.1.00.0.00.0 ди	Данные для испытания.	42-43
21.	1.141.1-КР-3.1.00.0.00.0 вр.	Ведомость расхода	

Инв. № подл. | Подпись и дата | Взам. инв. №

Гл. спец.	Винер		
Вед. инж.	Рекуть		06.80
Техник	Карузина		
Н. контр.	Винер		

1.141.1-КР-3.1.00.0.00.0

Содержание

Стадия	Лист	Листов
Р	1	2

институт ЛЕННИЛПРОЕКТ

Формат А-3

№№ п/п	Обозначение	Наименование	Стр.
		стали, цемента и инертных материалов на изделия КНР-27.10-6Ат-Vт-I ÷ КНР-75.10-6Ат-Vт-I	44-49

Номер и дата измерен.	Краткое содержание измерения.	№№ чертежей		
		корректировка	дополнения	аннулирование

Номер и дата измерен	Краткое содержание измерения	№№ чертежей		
		корректировка	дополнения	аннулирования

Инв.№ подл. | Подпись и дата | Взам.инв.№

1.141.1-ЦР-3.1.00.0.00.0 ИК.

Информационная карта

Стадия	Лист	Листов
Р	1	1

Институт ЛЕННИИПРОЕКТ

Формат А3

Настоящий альбом серии 1.141.1-КР-3 Выпуск 1. разработан на основании договора № 933 с производственным объединением „Стройдеталь" Управления капитального ремонта с целью максимальной экономии металла.

Альбом 1.141.1-КР-3. Выпуск 1 разработан взамен альбома 1.141.1-КР-1 часть I „Изделия панели КНК". 1977 года.

В настоящий альбом включены рабочие чертежи предварительно-напряженных панелей с круглыми пустотами на расчетную нагрузку 900 кг/м² с 2 мя выпускными ребрами ширина панели 0.99 м. длина 2,7÷7,5 м., высота 0,22 м.

Применение разработанных настилов типа КНК способствует экономии прокатного металла в результате применения арматуры класса А-V вместо А-IV.

Панели перекрытия следует применять в условиях отсутствия воздействия агрессивной среды на железобетонные конструкции.

Предел огнестойкости панелей перекрытий 1 час и более. Группа возгораемости панелей – несгораемые. В настоящий выпуск включены рабочие чертежи предварительно-напряженных панелей с круглыми пустотами со стержневой арматурой с выпускными ребрами под расчетную нагрузку 900 кг/м².

I Марки панелей.

1.1 Маркировка конструкций принята по ГОСТ 23009-78. Марки панелей перекрытий состоят из буквенно-цифровых групп.

1.2 Первая группа содержит:

а) Обозначение типа конструкций (КНК-панель с круглыми пустотами с консольными выпускными ребрами).

б) Определяющие габаритные размеры в дециметрах.

1.3 Вторая группа:

а) Несущую способность соответствующую расчетной равномерно распределенной нагрузке (без учета собственной массы), выраженной в центнерах на м².

б) Класс напрягаемой арматуры

в) Вид бетона, выраженный буквенным обозначением (т-тяжелый бетон).

Третья группа отражает конструктивные особенности панелей (усиление открытых

				1.141.1-КР-3. 1.00.0.00.0 пз.			
Гл.спец.	Винер			Пояснительная записка	Стадия	Лист	Листов
Вед.инж.	Рекуть		06.86		Р	1	4
Черт.кон.	Арнаутова				институт ЛЕНЖИЛПРОЕКТ		
Н.контр.	Винер						

Формат А-3

торцов панелей бетонными вкладышами) и обозначается цифрой „I".

1.4 Пример маркировки КНК 27.10-6А-$\overline{IV}_т$-I - панель с круглыми пустотами с выпускными ребрами длиной 2700 мм, шириной 990 мм, на расчетную равномерно распределенную нагрузку (без учета собственной массы) 600 кг/м² с напрягаемой арматурой класса А-IV, изготавливаемая из тяжелого бетона с усиленным торцом.

II Технические требования и расчетные данные

2.1. Панели изготавливаются в соответствии с ГОСТ 9561-76 по агрегатно-поточной технологии.

2.2. Изготавление панелей предусмотрено с открытыми торцами и с усилением открытых торцов панелей бетонными вкладышами. Торцы панелей с выходными отверстиями малого диаметра. Образуемых при формовании, укладываются на стену, несущую большую нагрузку.

Заделку пустот производить непосредственно после извлечения пуансонов, до пропаривания панелей, обеспечив плотное примыкание вкладышей.

Бетонные вкладыши Ф158мм, длиной 130мм, должны быть изготовлены из бетона той же марки, что и панели.

Расчет панелей произведен в соответствии с требованиями главы СНиП-2.03.01-84г.

2.4. Панели запроектированы по третьей категории требований, предъявляемых к трещиностойкости конструкций, т.е. допускается ограниченное по ширине кратковременное и длительное раскрытие трещин.

2.5 Панели изготавлять из тяжелого бетона проектного класса по прочности на сжатие В 22.5. Передаточную прочность бетона к моменту отпуска натяжения арматуры принять Rвр=210 кг/см².

Инв.№ подл. | Подпись и дата | Взам.инв.№

Значение нормируемой отпускной прочности бетона на сжатие в теплый период года следует обеспечивать равной 70% от класса или марки бетона, а в холодный период года - 85% от класса или марки бетона

2.6 Завод - изготовитель должен гарантировать получение 100% прочности бетона соответствующей его классу В 22,5 в проектном возрасте равном 28 суткам со дня изготовления.

2.7. В качестве напрягаемой арматуры принята сталь стержневая периодического профиля класса А IV, ГОСТ 5781-82 с расчетным сопротивлением R_A=6000 кг/см² и арматура класса А V (сталь стержневая периодического профиля) ГОСТ 5781-82 с расчетным сопротивлением R_A=8000 кг/см²

2.8 Предварительное напряжение арматуры осуществлять электротериическим натяжением стержней до твердения бетона (с одновременной передачей усилий на упоры формы.

2.9. Максимальное значение начального предварительного напряжения принято δ_0=4500 кг/см² для арматуры класса А IV и δ_0=7000 кг/см² для А V Максимальная температура электронагрева не должна превышать 450°С

2.10 Заготовку арматуры производить в соответствии с „Руководством по технологии изготовления предварительно напряженных железобетонных конструкций." (Москва, Стройиздат 1975 г.)

2.11 В чертежах на панели перекрытий различной длины расход напрягаемой арматуры указан в соответствии с длиной изделия.
В спецификациях арматуры приводятся длины и расход предварительно-напряженных стержней, соответствующие длине панели. Фактический расход и длина напрягаемой арматуры устанавливается с учетом существующей технологии на п/ф „Стройдеталь"

2.12. При отсутствии арматуры Ф 10 класса А-V возможна замена на арматуру Ф 12 класса А-IV.

2.13 На опорных участках панелей устанавливаются корытообразные опорные сетки для воспринятия местных напряжений в зоне заанкеривания напрягаемых стержней. Сетки приняты унифицированные согласно письму Госгражданстроя № ЮР-У-3113 от 23 ноября 1981 года.

2.14 По всей длине верхней зоны панелей установлена сварная сетка.

2.15. Плоские каркасы и сварные сетки выполнять из арматурной проволоки периодического профиля класса Вр-I (ГОСТ 6727-80) диаметром 4мм. с расчетным сопротивлением арматуры R_A=3750 кг/см²

2.16. Подъемные петли выполнять из стали класса А-I (ГОСТ 5781-82) марок Вст 3 СП 2 и ВСТ 3 ПС 2 (ГОСТ 380-71*). В случае монтажа панелей при температуре -40°С запрещается применять сталь марки В ст 3 ПС 2.

2.17 Нижняя, потолочная поверхность панелей должна быть гладкой, подготовленной под окраску.

2.18 Глубина опирания панелей должна быть не менее 130мм по всей ширине плиты и не менее 200мм выпускных ребер.

2.19 Для обеспечения равномерного распределения нагрузки на стены и улучшения гидроизоляции перекрытий в проектах должны быть даны указания о необходимости тщательного заполнения швов бетоном класса не ниже В 15 или цементным раствором марки 100 (зазоры до 4 см.)

III Правила приемки.

3.1. Приемку и паспортизацию панелей производить в соответствии с ГОСТ 13015.3-81, ГОСТ 9561-76*.

3.2. Отклонения от проектных размеров, а также внешний вид и качество поверхностей изделий должны соответствовать требованиям

Инв. № подл.	Подпись и дата	Взам. инв. №
1930	10.13.81	

Формат А-3

ГОСТ 13015.3-81, ГОСТ 9561-76*.

Маркировка, хранение и транспортирование.

4.1. Марки панелей проставляются в спецификациях проектов, в заказах заводу-изготовителю, и на готовых изделиях. Внесение изменений в обозначение марок не допускается.

4.2. Маркировку, хранение и транспортирование панелей производить в соответствии с требованиями ГОСТ 13015.2-81, ГОСТ 9561-76*.

4.3 Подъем панелей при транспортировании и монтаже осуществлять с захватом за монтажные петли при помощи траверсы или „паука"

4.4 Места опирания панелей при складировании и транспортировании принимаются на расстоянии 300мм от торцов по всей ширине панели.

Инв.№ подл. | Подпись и дата | Взам.инв.№

№№ п/п	Марка элемента	Эскиз
1.	КНК 27.10-6А-IVт-I	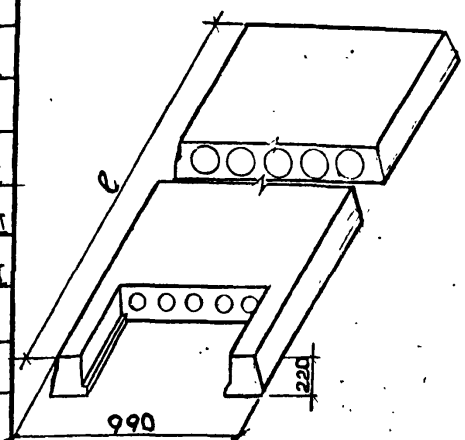
2.	КНК 28.10-6А-IVт-I	
3.	КНК 29.10-6А-IVт-I	
4.	КНК 30.10-6А-IVт-I	
5.	КНК 31.10-6А-IVт-I	
6.	КНК 32.10-6А-IVт-I	
7.	КНК 33.10-6А-IVт-I	
8.	КНК 34.10-6А-IVт-I	
9.	КНК-35.10-6А-IVт-I	
10.	КНК 36.10-6А-IVт-I	
11.	КНК 37.10-6А-IVт-I	
12.	КНК 38.10-6А-IVт-I	
13.	КНК 39.10-6А-IVт-I	
14.	КНК 40.10-6А-IVт-I	
15.	КНК 41.10-6А-IVт-I	
16.	КНК 42.10-6А-IVт-I	
17.	КНК 43.10-6А-IVт-I	
18.	КНК 44.10-6А-IVт-I	
19.	КНК 45.10-6А-IVт-I	

Длина ℓ мм	Перекрываемые пролеты в свету (без штукатурки) мм		Объем изделия по внешним размерам, м³	Приведенная толщина бетона, см	Масса изделия кг	Расход материалов: бетона, м³	стали, кг: всего на изделие	стали, кг: всего на 1 м² изделия	стали, кг: приведенной к стали класса А-I на изделие	стали, кг: приведенной к стали класса А-I на 1 м² изделия
	$\ell_{0\,max}$	$\ell_{0\,min}$								
2700	2320	2230	0.501	13.60	797	0.319	18.6	6.7	29.23	10.82
2800	2420	2330	0.523	13.50	825	0.330	18.8	6.53	29.64	10.58
2900	2520	2430	0.544	13.40	853	0.341	19.3	6.44	30.33	10.45
3000	2620	2530	0.566	13.30	880	0.352	19.5	6.33	30.88	10.29
3100	2720	2630	0.587	13.20	907	0.363	20.0	6.29	31.82	10.26
3200	2820	2730	0.608	13.20	935	0.374	20.4	6.21	32.62	10.19
3300	2920	2830	0.630	13.10	963	0.385	20.7	6.12	33.16	10.04
3400	3020	2930	0.651	13.00	990	0.396	21.2	6.08	34.04	10.01
3500	3120	3030	0.673	13.0	1017	0.407	21.4	5.97	34.51	9.86
3600	3220	3130	0.694	12.90	1045	0.418	21.9	5.94	35.45	9.84
3700	3320	3230	0.715	12.90	1073	0.429	22.2	5.86	36.01	9.73
3800	3420	3330	0.737	12.80	1100	0.440	22.6	5.81	36.81	9.68
3900	3520	3430	0.758	12.80	1130	0.451	23.2	5.82	37.83	9.7
4000	3620	3530	0.780	12.70	1155	0.462	23.7	5.8	38.84	9.71
4100	3720	3630	0.801	12.70	1183	0.473	23.8	5.68	38.99	9.50
4200	3820	3730	0.822	12.60	1210	0.484	24.2	5.64	39.79	9.47
4300	3920	3830	0.844	12.60	1237	0.495	24.5	5.58	40.25	9.36
4400	4020	3930	0.865	12.60	1265	0.506	25.0	5.56	41.12	9.34
4500	4120	4030	0.887	12.50	1293	0.517	25.2	5.48	41.72	9.27

Инв.№ подл. | Подпись и дата | Взам. инв.№

Гл.спец.	Винер	
Вед. инж.	Рекуть	
Техник	Карузина	
Н.контр.	Винер	

1.141.1-КР-3.1.00.0.00.0 ТБ И

Номенклатура многопустотных панелей КНК 27.10-6АтVт-I÷КНК 75.10-6АтVт-I

Стадия	Лист	Листов
Р	1	3

ИНСТИТУТ ЛЕНЖИЛПРОЕКТ

Формат А-3

№№ п/п	Марка элемента	Эскиз	Длина ℓ мм	Перекрываемые пролеты в свету (без штукатурки) мм		Объем изделия по внешним размерам м³	Приведенная толщина бетона см	Масса изделия кг	Расход материалов				
				ℓo max	ℓo min				бетона м³	стали, кг			
										всего		приведенной к стали класса А-I	
										на изделие	на 1 м² изделия	на изделие	на 1 м² изделия
20.	КНК 46.10-6А-IVт-I		4600	4220	4130	0.908	12.50	1320	0.528	25.8	5.5	42.81	9.3
21.	КНК 47.10-6А-IVт-I		4700	4320	4230	0.929	12.50	1347	0.539	26.2	5.46	43.41	9.23
22.	КНК 48.10-6А-IVт-I		4800	4420	4330	0.951	12.40	1375	0.550	27.4	5.39	44.01	9.16
23.	КНК 49.10-6А-IVт-I		4900	4520	4430	0.972	12.40	1403	0.561	27.9	5.38	44.98	9.17
24.	КНК 50.10-6А-IVт-I		5000	4620	4530	0.994	12.40	1430	0.572	28.0	5.3	45.12	9.02
25.	КНК 51.10-6А-IVт-I		5100	4720	4630	1.015	12.30	1457	0.583	28.5	5.29	46.07	9.03
26.	КНК 52.10-6А-IVт-I		5200	4820	4730	1.036	12.30	1485	0.594	28.8	5.25	46.51	8.94
27.	КНК 53.10-6А-IVт-I		5300	4920	4830	1.058	12.30	1513	0.605	29.2	5.22	47.31	8.92
28.	КНК-54.10-6А-IVт-I		5400	5020	4930	1.079	12.26	1540	0.616	29.7	5.22	48.27	8.93
29.	КНК-55.10-6А-IVт-I		5500	5120	5030	1.101	12.20	1567	0.627	28.0	5.18	48.81	8.87
30.	КНК-56.10-6А-IVт-I		5600	5220	5130	1.122	12.20	1595	0.638	30.3	5.5	52.47	9.36
31.	КНК 57.10-6А-IVт-I		5700	5320	5230	1.143	12.20	1623	0.649	31.2	5.56	52.37	9.77
32.	КНК 58.10-6А-IVт-I		5800	5420	5330	1.165	12.20	1650	0.660	31.4	5.5	52.77	9.77
33.	КНК 59.10-6А-IVт-I		5900	5520	5430	1.186	12.20	1677	0.671	31.5	5.42	52.91	9.6
34.	КНК 60.10-6А-IVт-I		6000	5620	5530	1.208	12.10	1705	0.682	32.0	5.44	53.84	9.59
35	КНК 61.10-6А-IVт-I		6100	5720	5630	1.229	12.10	1727	0.691	37.0	6.35	63.40	11.09
36.	КНК 62.10-6А-IVт-I		6200	5820	5730	1.250	12.10	1755	0.702	37.4	5.42	63.98	11.0
37.	КНК 63.10-6А VТ-I		6300	5920	5830	1.272	12.10	1785	0.714	33.9	5.34	61.71	10.44
38.	КНК 64.10-6А VТ-I		6400	6020	5930	1.293	12.10	1813	0.725	34.2	5.31	62.30	10.36
39.	КНК 65.10-6А VТ-I		6500	6120	6030	1.315	12.10	1843	0.737	34.4	5.26	62.74	10.26
40	КНК 66.10-6А VТ-I		6600	6220	6130	1.337	12.0	1870	0.748	34.7	5.22	63.32	10.2

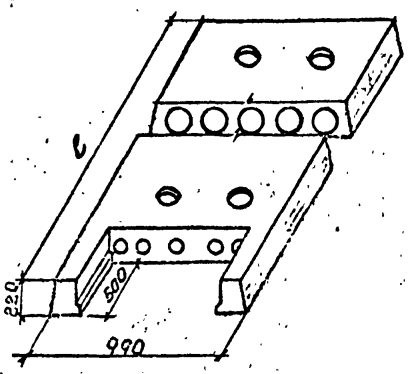

Инв.№подл | Подпись и дата | Взам.инв.№

№№ п/п	Марка элемента	Эскиз	Длина ℓ мм	Перекрываемые пролеты в свету (без штукатурки), мм		Объем изделия по внеш. размерам м³	Приведенная толщина бетона, см	Масса изделия кг	Расход материалов				
				ℓ₀max	ℓ₀min				Бетона м³	стали, кг			
										всего		приведенной стали класса А-I	
										на изделие	на 1м² изделия	на изделие	на 1 м² изделия
41.	КНК 67.10-6А Vт-I	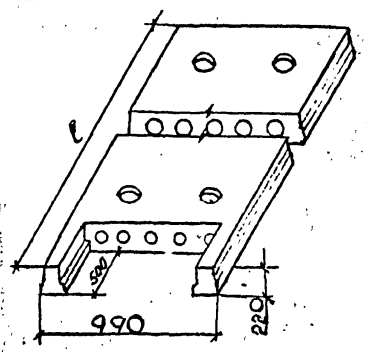	6700	6320	6230	1.358	12.0	1900	0.760	35.2	5.22	64.36	10.2
42.	КНК 68.10-6А Vт-I		6800	6420	6330	1.380	12.0	1930	0.772	40.0	6.25	74.83	11.69
43.	КНК 69.10-6А Vт-I		6900	6520	6430	1.401	12.0	1957	0.783	41.1	6.31	76.82	11.8[illegible]
44.	КНК 70.10-6А Vт-I		7000	6620	6530	1.423	12.0	1987	0.795	39.7	5.67	75.43	11.4[illegible]
45.	КНК 71.10-6А Vт-I		7100	6720	6630	1.444	12.0	2015	0.806	41.4	583	76,46	11.4[illegible]
46.	КНК 72.10-6А Vт-I		7200	6820	6730	1.465	12.0	2045	0.818	43.6	6.80	79,53	11. 59
47.	КНК 73.10-6А Vт-I		7300	6920	6830	1.487	12.0	2075	0.830	48.7	7.05	90. 69	13, 14
48.	КНК 74.10-6А Vт-I		7400	7020	6930	1.508	12.0	2103	0.841	48.2	6,88	89.21	12.74
49.	КНК 75.10-6А Vт-I		7500	7120	7030	1.530	12.0	2133	0.853	54.4	7.66	103,15	14.52

Инв.№ подл. | Подпись и дата | Взам.инв.№

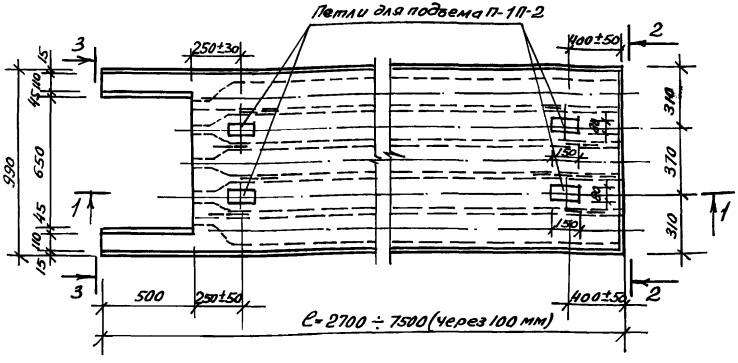

1-1

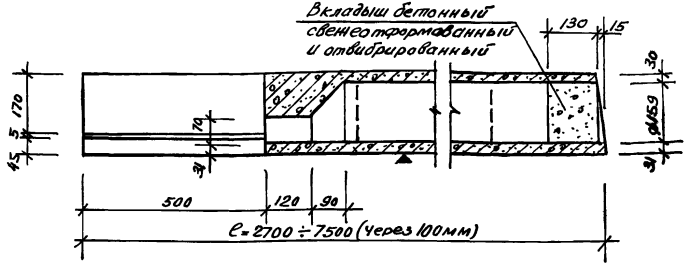

2-2

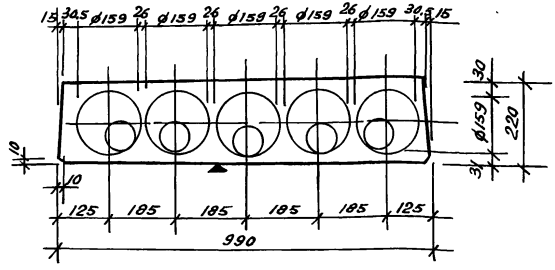

3-3

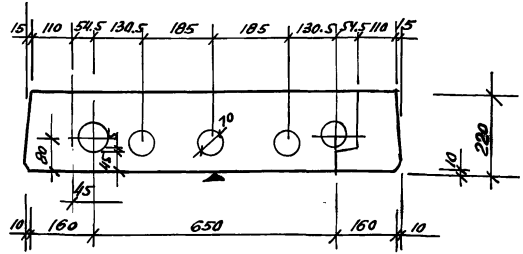

Расчетная схема

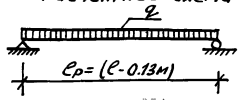

1. Панель разработана в соответствии со СНиП 2.03.01-84

2. Армирование настила см. черт. 1.141.1-КР-3.1.0

3. Плоскость, отмеченная знаком ▲, должна быть гладкой, подготовленной под окраску.

Нагрузки (включающие собственный вес панели)

Расчетная нагрузка по несущей способности	–	900 кг/м²
Нормативная нагрузка	–	780 кг/м²
Нормативные нагрузки при расчете прогиба		
Длительно действующая	–	630 кг/м²
Кратковременно действующая	–	150 кг/м²

Гл.спец.	Винер		
Вед.инж.	Рекуть		06.86
Техник	Карузина		
Н.контр.	Винер		

1.141.1-КР-3.1.01.0.00.0

Опалубочный чертеж многопустотных панелей КНК 27.10-6АтVт-I ÷ КНК 75.10-6АтVт-I

Стадия	Масса	Масштаб
Р		1:20 1:10
Лист 1	Листов 1	

ИНСТИТУТ ЛЕННИИЛПРОЕКТ

Инв.№ подл. | Подпись и дата | Взам.инв.№

Формат А-3

Обозначение	Марка	Длина, мм	Масса, кг
1.141.1-КР-3.1.01.1.00.0	КНК 27.10-6А-IVт-I	2700	740
-01	КНК 28.10-6А-IVт-I	2800	770
-02	КНК 29.10-6А-IVт-I	2900	798
-03	КНК 30.10-6А-IVт-I	3000	828
-04	КНК 31.10-6А-IV-I	3100	855
-05	КНК 32.10-6А-IVт-I	3200	885
-06	КНК 33.10-6А-IVт-I	3300	915
-07	КНК 34.10-6А-IVт-I	3400	943
-08	КНК 35.10-6А-IVт-I	3500	973
-09	КНК 36.10-6А-IVт-I	3600	1000
-10	КНК 37.10-6А-IVт-I	3700	1030
-11	КНК 38.10-6А-IVт-I	3800	1060
-12	КНК 39.10-6А-IVт-I	3900	1088
-13	КНК 40.10-6А-IVт-I	4000	1118
-14	КНК 41.10-6А-IVт-I	4100	1145
-15	КНК 42.10-6А-IVт-I	4200	1175
-16	КНК 43.10-6А-IVт-I	4300	1205
-17	КНК 44.10-6А-IVт-I	4400	1233
-18	КНК 45.10-6А-IVт-I	4500	1263
-19	КНК 46.10-6А-IVт-I	4600	1290
-20	КНК 47.10-6А-IVт-I	4700	1320
-21	КНК 48.10-6А-IVт-I	4800	1350
-22	КНК 49.10-6А-IVт-I	4900	1378
-23	КНК 50.10-6А-IVт-I	5000	1408
-24	КНК 51.10-6А-IVт-I	5100	1435

Обозначение	Марка	Длина, мм	Масса, кг
1.141.1-КР-3.1.01.1.00.0 -25	КНК 52.10-6А-IVт-I	5200	1465
-26	КНК 53.10-6А-IVт-I	5300	1495
-27	КНК 54.10-6А-IVт-I	5400	1523
-28	КНК 55.10-6А-IVт-I	5500	1553
-29	КНК 56.10-6А-IVт-I	5600	1580
-30	КНК 57.10-6А-IVт-I	5700	1610
-31	КНК 58.10-6А-IVт-I	5800	1640
-32	КНК 59.10-6А-IVт-I	5900	1668
-33	КНК 60.10-6А-IVт-I	6000	1698
-34	КНК 61.10-6А-Vт-I	6100	1725
-35	КНК 62.10-6А-Vт-I	6200	1755
-36	КНК-63.10-6А-Vт-I	6300	1785
-37	КНК 64.10-6А-Vт-I	6400	1813
-38	КНК 65.10-6А-Vт-I	6500	1843
-39	КНК 66.10-6А-Vт-I	6600	1870
-40	КНК 67.10-6А-Vт-I	6700	1900
-41	КНК 68.10-6А-Vт-I	6800	1930
-42	КНК 69.10-6А-Vт-I	6900	1958
-43	КНК 70.10-6А-Vт-I	7000	1988
-44	КНК 71.10-6А-Vт-I	7100	2015
-45	КНК 72.10-6А-Vт-I	7200	2045
-46	КНК 73.10-6А-Vт-I	7300	2075
-47	КНК 74.10-6А-Vт-I	7400	2103
-48	КНК 75.10-6А-Vт-I	7500	2133

Инв.№ подл. | Подпись и дата | Взам.инв.№

1930 | 10.03

1.141.1-КР-3.1.01.0.00.0 сб.

Лист

Формат А-3

Инв.№подл.	Подпись и дата	Взам.инв.№
1936	10.73	

Формат	Зона	Поз.	Обозначение	Наименование	Кол. на исполн. 1.141.1-КР-3.1.01.1.00.0 -01	-02	-03	-04	-05	-06	-07	-08	-09	Прим.
				Документация										
А-3			1.141.1-КР-3.1.01.1.00.0 СВ	Сборочный чертеж	×	×	×	×	×	×	×	×	×	
А-3			1.141.1-КР-3.1.01.0.00.0	Опалубочный чертеж	×	×	×	×	×	×	×	×	×	
А-3			1.141.1-КР-3.	Пояснительная записка	×	×	×	×	×	×	×	×	×	
А-3			1.141.1-КР-3.1.00.0.00.0 ТБ	Номенклатура	×	×	×	×	×	×	×	×	×	
А-4			1.141.1-КР-3.1.00.0.00.0 ВРС	Ведомость расхода										
				стали на элемент.	×	×	×	×	×	×	×	×	×	
				Сборочные единицы										
				Каркасы плоские										

Гл.спец.	Винер		
Вед.инж.	Рекуть		06.86
Техник	Карузина		
Н.контр.	Винер		

1.141.1-КР-3.1.01.1.00.0

Панели перекрытия
КНК 27.10-6АтIVт-I ÷
КНК 75.10-6АтVт-I
Армирование

Стадия	Лист	Листов
Р	1	21

институт
ЛЕННИИПРОЕКТ

Формат А-4

Инв.№подл.	Подпись и дата	Взам.инв.№

Формат	Зона	Поз.	Обозначение	Наименование	Кол. на исполн. 1.141.1-КР-3.1.01.1.00.0 -01	-02	-03	-04	-05	-06	-07	-08	-09	Прим.
А-4		1	1.141.1-КР-3.1.01.1.01.0	КР-1	6	6	6	6	6	6	6	6	6	
			-01	КР-2										
А-4		2	1.141.1-КР-3.1.01.1.02.0	КР-5	2	2	2	2	2	2	2	2	2	
			-01	КР-6										
А-4		3	1.141.1-КР-3.1.01.1.03.0	КР-9	1	1	1	1	1	1	1	1	1	
А-4		4	1.141.1-КР-3.1.01.1.04.0	КР-10	2	2	2	2	2	2	2	2	2	
				Сетки арматурные										
А-3		5	1.141.1-КР-3.1.01.1.05.0	С-1	1									
			-01	С-2		1								
			-02	С-3			1							
			-03	С-4				1						
			-04	С-5					1					
			-05	С-6						1				
			-06	С-7							1			

Формат А-4

Инв.№ подл. | Подпись и дата | Взам.инв.№

1930

Формат	Зона	Поз.	Обозначение	Наименование	Кол. на исполн. 1.141.1-КР-3.1.01.1.00.0 -01	-02	-03	-04	-05	-06	-07	-08	-09	Примеч.
		5	1.141.1-КР-3.1.01.1.05.-07	С-8							1			
			-08	С-9								1		
			-09	С-10									1	
А4		6	1.141.1-КР-3.1.01.1.06.0	С-50	2	2	2	2	2	2	2	2	2	
				Детали										
				Стержни напрягаемые										
				ГОСТ 10884-81										
		7	1.141.1-КР-3.1.01.1.00.1	ф12 А IV L=2700	2									2,4 кг
		8	-01	ф10 А IV L=2200	2									1,4 кг
		7	1.141.1-КР-3.1.01.1.00.2	ф12 А IV L=2800		2								2,5 кг
		8	-01	ф10 А IV L=2300		2								1,4 кг
		7	1.141.1-КР-3.1.01.1.00.3	ф12 А IV L=2900			2							2,5кг
		8	-01	ф10 А IV L=2400			2							1,5кг

Формат А4

1.141.1-КР-3.1.01.1.00.0 | Лист 3

Инв.№ подл. | Подпись и дата | Взам.инв.№

Формат	Зона	Поз.	Обозначение	Наименование	Кол. на исполн. 1.141.1-КР-3.1.01.1.00.0 -01	-02	-03	-04	-05	-06	-07	-08	-09	Примеч.
		7	1.141.1-КР-3.1.01.1.00.4	ф12 А IV L=3000			2							2,6 кг,
		8	-01	ф10 А IV L=2500			2							1,5кг
		7	1.141.1-КР-3.1.01.1.00.5	ф12 А IV L=3100				2						2,7 кг.
		8	-01	ф10 А IV L=2600				2						1,6кг.
		7	1.141.1-КР-3.1.01.1.00.6	ф12 А IV L=3200					2					2,8кг
		8	-01	ф10 А IV L=2700					2					1,7кг
		7	1.141.1-КР-3.1.01.1.00.7	ф12 А IV L=3300						2				2,9кг
		8	-01	ф10 А IV L=2800						2				1,7кг
		7	1.141.1-КР-3.1.01.1.008	ф12 А IV L=3400							2			3,0кг
		8	-01	ф10 А IV L=2900							2			1,8кг
		7	1.141.1-КР-3.1.01.1.00.9	ф12 А IV L=3500								2		3,1кг
		8	-01	ф10 А IV L=3000								2		1,8кг
		7	1.141.1-КР-3.1.01.1.00.10	ф12 А IV L=3600									2	3,2кг
		8	-01	ф10 А IV L=3100									2	1,9кг

Формат А4

1.141.1-КР-3.1.01.1.00.0 | Лист 4

Инв. N подл.	Подпись и дата	Взам. инв. N
1990	13.77г.	

Формат	Зона	Поз.	Обозначение	Наименование	Кол. на исполн. 1.141.1-КР-3.1.01.1.00.0										Примечан.
						-01	-02	-03	-04	-05	-06	-07	-08	-09	
				Петли строповочные.											
А-4		9	1.141.1-КР-3.1.01.1.07.0	ПС-1	4	4	4	4	4	4	4	4	4	4	
				Материалы.											
				Бетон М „300"	0.296	0.308	0.319	0.331	0.342	0.354	0.366	0.377	0.389	0.400	$м^3$

Формат А-4

Инв. N подл.	Подпись и дата	Взам. инв. N

Формат	Зона	Поз.	Обозначение	Наименование	Кол. на исполн. 1.141.1-КР-3.1.01.1.00.0										Примеч.
					-10	-11	-12	-13	-14	-15	-16	-17	-18	-19	
				Документация.											
А-3			1.141.1-КР-3.1.01.1.00.0 сб.	Сборочный чертеж											
А-3			1.141.1-КР-3.1.01.0.00.0	Опалубочный чертеж											
А-3			1.141.1-КР-3.1.00.0.00.0 п.з.	Пояснительная записка.											
А-3			1.141.1-КР-3.1.00.0.00.0 т.д.	Номенклатура.											
А-4			1.141.1-КР-3.1.00.0.00.0 В.р.с.	Ведомость расхода стали на элемент											
				Сборочные единицы.											
				Каркасы плоские											
А-4		1	1.141.1-КР-3.1.01.1.01.0	КР-1	6	6	6	6	6	6	6	6	6	6	
			-01	КР-2											
А-4		2	1.141.1-КР-3.1.01.1.02.0	КР-5	2	2	2	2	2	2	2	2	2	2	
			-01	КР-6											
А-4		3	1.141.1-КР-3.1.01.1.03.0	КР-9	1	1	1	1	1	1	1	1	1	1	

Формат А-4

Инв.№ подл. | Подпись и дата | Взам.инв.№

Формат	Зона	Поз.	Обозначение	Наименование	Рол. на испол. 1.141.1-КР-3.1.01.1.00.0. -10	-11	-12	-13	-14	-15	-16	-17	-18	-19	Примеч.
А4		4	1.141.1-КР-3.1.01.1.04.0	КР-10	2	2	2	2	2	2	2	2	2	2	
				Сетки арматурные											
А3		5	1.141.1-КР-3.1.01.1.05. -10	С-11	1										
			-11	С-12		1									
			-12	С-13			1								
			-13	С-14				1							
			-14	С-15					1						
			-15	С-16						1					
			-16	С-17							1				
			-17	С-18								1			
			-18	С-19									1		
			-19	С-20										1	
А4		6	1.141.1-КР-3.1.01.1.06.0	С-50	2	2	2	2	2	2	2	2	2	2	

Формат А4

Инв.№ подл. | Подпись и дата | Взам.инв.№

Формат	Зона	Поз.	Обозначение	Наименование	Рол. на испол. 1.141.1-КР-3.1.01.1.00.0 -10	-11	-12	-13	-14	-15	-16	-17	-18	-19	Примеч.
				Детали											
				Стержни напрягаемые											
				ГОСТ 10884-81											
		7	1.141.1-КР-3.1.01.1.00.11	ф12 AIV L=3700	2										3,3 кг.
		8	-01	ф10 AIV L=3200	2										1,7 кг
		7	1.141.1-КР-3.1.01.1.00.12	ф12 AIV L=3800		2									3,4 кг
		8	-01	ф10 AIV L=3300		2									2,0 кг
		7	1.141.1-КР-3.1.01.1.00.13	ф12 AIV L=3900			2								3,5 кг
		8	-01	ф10 AIV L=3400			2								2,1 кг
		7	1.141.1-КР-3.1.01.1.00.14	ф12 AIV L=4000				2							3,6 кг
		8	-01	ф10 AIV L=3500				2							2,2 кг
		7	1.141.1-КР-3.1.01.1.00.15	ф12 AIV L=4100					2						3,6 кг
		8	-01	ф10 AIV L=3600					2						2,2 кг
		7	1.141.1-КР-3.1.01.1.00.16	ф12 AIV L=4200						2					3,7 кг

Формат А4

Инв.№ подл.	Подпись и дата	Взам.инв.№
1930	[illegible]	

Формат	Зона	Поз.	Обозначение	Наименование	Кол. на испол. 1.141.1-КР-3.1.01.1.00.0 -10	-11	-12	-13	-14	-15	-16	-17	-18	-19	Примеч.
		8	1.141.1-КР-3.1.01.1.00.16-01	ф10 А IV L=3700						2					2.3 кг
		7	1.141.1-КР-3.1.01.1.00.17	ф12 А IV L=4300							2				3.8 кг
		8	-01	ф10 А IV L=3800							2				2.3 кг
		7	1.141.1-КР-3.1.01.1.00.18	ф12 А IV L=4400								2			3.9 кг
		8	-01	ф10 А IV L=3900								2			2.4 кг
		7	1.141.1-КР-3.1.01.1.00.19	ф12 А IV L=4500									2		3.9 кг
		8	-01	ф10 А IV L=4000									2		2.5 кг
		7	1.141.1-КР-3.1.01.1.00.20	ф12 А IV L=4600										2	4.1 кг
		8	-01	ф10 А IV L=4100										2	2.5 кг
				Петли строповочные.											
А-4		9	1.141.1-КР-3.1.01.1.07.0	ПС-1	4	4	4	4	4	4	4	4	4	4	
				Материалы.											
				Бетон М „300"	0.412	0.421	0.435	0.447	0.458	0.47	0.482	0.493	0.505	0.516	$м^3$

1.141.1-КР-3.1.01.1.00.0 Лист 9

Формат А-4

Инв.№ подл.	Подпись и дата	Взам.инв.№

Формат	Зона	Поз.	Обозначение.	Наименование.	Кол. на испол. 1.141.1-КР-3.1.01.1.00.0 -20	-21	-22	-23	-24	-25	-26	-27	-28	-29	Примеч.
				Документация.											
А-3			1.141.1-КР-3.1.01.1.00.0 сб.	Сборочный чертеж.	X	X	X	X	X	X	X	X	X	X	
А-3			1.141.1-КР-3.1.01.0.00.0	Опалубочный чертеж	X	X	X	X	X	X	X	X	X	X	
А-3			1.141.1-КР-3.1.00.0.00.0 пз	Пояснительная записка.	X	X	X	X	X	X	X	X	X	X	
А-3			1.141.1-КР-3.1.00.0.00.0 тз	Номенклатура.	X	X	X	X	X	X	X	X	X	X	
А-4			1.141.1-КР-3.1.00.0.00.0 вр.с.	Ведомость расхода											
				стали на элемент	X	X	X	X	X	X	X	X	X	X	
				Сборочные единицы											
				Каркасы плоские.											
А-4		1	1.141.1-КР-3.1.01.1.01.0	КР-1	6	6									
			-01	КР-2			6	6	6	6	6	6	6	6	
А-4		2	1.141.1-КР-3.1.01.1.02.0	КР-5	2	2									
			-01	КР-6			2	2	2	2	2	2	2	2	

1.141.1.КР-3.1.01.1.00.0 Лист 10

Формат А-4

Инв.№ подл. | Подпись и дата | Взам. инв.№
1930 | 10.03

Формат	Зона	Поз.	Обозначение	Наименование	Кол. на испол. 1.141.1-КР-3.1.01.1.00.0 -20	-21	-22	-23	-24	-25	-26	-27	-28	-29	Примеч.
А4		3	1.141.1-КР-3.1.01.1.03.0	КР-9	1	1	1	1	1	1	1	1	1	1	
А4		4	1.141.1-КР-3.1.01.1.04.0	КР-10	2	2	2	2	2	2	2	2	2	2	
				Сетки арматурные											
А3		5	1.141.1-КР-3.1.01.1.05-20	С-21	1										
			-21	С-22		1									
			-22	С-23			1								
			-23	С-24				1							
			-24	С-25					1						
			-25	С-26						1					
			-26	С-27							1				
			-27	С-28								1			
			-28	С-29									1		
			-29	С-30										1	
А4		6	1.141.1-КР-3.1.01.1.06.0	С-50	2	2	2	2	2	2	2	2	2	2	

Формат А4

Инв.№ подл. | Подпись и дата | Взам. инв.№

Формат	Зона	Поз.	Обозначение	Наименование	Кол. на испол. 1.141.1-КР-3.1.01.1.00.0 -20	-21	-22	-23	-24	-25	-26	-27	-28	-29	Примеч.
				Детали.											
				Стержни напрягаемые											
				ГОСТ 10884-81											
		7	1.141.1-КР-3.1.01.1.00.21	ф 12 А IV L=4700	2										4.2 кг
		8	-01	ф 10 А IV L=4200	2										2.6 кг
		7	1.141.1-КР-3.1.01.1.00.22	ф 12 А IV L=4800		2									4.3 кг
		8	-01	ф 10 А IV L=4300		2									2.6 кг
		7	1.141.1-КР-3.1.01.1.00.23	ф 12 А IV L=4900			2								4.4 кг
		8	-01	ф 10 А IV L=4400			2								2.7 кг
		7	1.141.1-КР-3.1.01.1.00.24	ф 12 А IV L=5000				2							4.4 кг
		8	-01	ф 10 А IV L=4500				2							2.7 кг
		7	1.141.1-КР-3.1.01.1.00.25	ф 12 А IV L=5100					2						4.5 кг
		8	-01	ф 10 А IV L=4600					2						2.8 кг
		7	1.141.1-КР-3.1.01.1.00.26	ф 12 А IV L=5200						2					4.6 кг
		8	-01	ф 10 А IV L=4700						2					2.8 кг

Формат А4

Инв.№ подл. | Подпись и дата | Взам.инв.№

Формат	Зона	Поз.	Обозначение	Наименование	Кол. на испол. 1.141.1-КР-3.1.01.1.00.0 -20	-21	-22	-23	-24	-25	-26	-27	-28	-29	Примеч.
		7	1.141.1-КР-3.1.01.1.00.27	ф 12 А IV L=5300							2				4.7 кг
		8	-01	ф 10 А IV L=4800							2				2.9 кг
		7	1.141.1-КР-3.1.01.1.00.28	ф 12 А IV L=5400								2			4.8 кг
		8	-01	ф 10 А IV L=4900								2			3.0 кг
		7	1.141.1-КР-3.1.01.1.00.29	ф 12 А IV L=5500									2		4.8 кг
		8	-01	ф 10 А IV L=5000									2		3.1 кг
		7	1.141.1-КР-3.1.01.1.00.30	ф 12 А IV L=5600										2	4.9 кг
		8	-01	ф 10 А IV L=5100										2	3.1 кг
				Петли строповочные											
А-4		9	1.141.1-КР-3.1.01.1.07.0	ПС-1	4	4	4	4	4	4	4	4	4	4	
				Материалы											
				Бетон М „300"	0.526	0.540	0.551	0.563	0.574	0.586	0.598	0.609	0.621	0.632	м³

Формат А-4

1.141.1-КР-3.1.01.1.00.0 — Лист 13

Инв.№ подл. | Подпись и дата | Взам.инв.№

Формат	Зона	Поз.	Обозначение	Наименование	Кол. на испол. 1.141.1-КР-3.1.01.1.00.0 -30	-31	-32	-33	-34	-35	-36	-37	-38	-39	Примеч.
				Документация											
А-3			1.141.1-КР-3.1.01.1.00.0 СБ	Сборочный чертеж	х	х	х	х	х	х	х	х	х	х	
А-3			1.141.1-КР-3.1.01.0.00.0	Опалубочный чертеж	х	х	х	х	х	х	х	х	х	х	
А-3			1.141.1-КР-3.1.00.0.00.0 ПЗ	Пояснительная записка	х	х	х	х	х	х	х	х	х	х	
А-3			1.141.1-КР-3.1.00.0.00.0 ТБ	Номенклатура	х	х	х	х	х	х	х	х	х	х	
А-3			1.141.1-КР-3.1.00.0.00.0 ВРС	Ведомость расхода стали на элемент	х	х	х	х	х	х	х	х	х	х	
				Сборочные единицы											
				Каркасы плоские											
А-4		1	1.141.1-КР-3.1.01.1.01.0-02	КР-2	6	6	6	6							
			-03	КР-3					6	6	6	6	6	6	

Формат А-4

1.141.1-КР-3.1.01.1.00.0 — Лист 14

Инв.№ подл. | Подпись и дата | Взам.инв.№

Формат	Зона	Поз.	Обозначение	Наименование	Кол. на испол. 1.141.1-КР-3.1.01.1.00.0 -30	-31	-32	-33	-34	-35	-36	-37	-38	-39	Прим.
А4		2	1.141.1-КР-3.1.01.1.02.0	КР-6	2	2	2	2							
			-01	КР-7					2	2	2	2	2	2	
А4		3	1.141.1-КР-3.1.01.1.03.0	КР-9	1	1	1	1	1	1	1	1	1	1	
А4		4	1.141.1-КР-3.1.01.1.04.0	КР-10	2	2	2	2	2	2	2	2	2	2	
				Сетки арматурные											
А3		5	1.141.1-КР-3.1.01.1.05 -30	С-31	1										
			-31	С-32		1									
			-32	С-33			1								
			-33	С-34				1							
			-34	С-35					1						
			-35	С-36						1					
			-36	С-37							1				
			-37	С-38								1			
			-38	С-39									1		

Инв.№ подл. | Подпись и дата | Взам.инв.№

Формат	Зона	Поз.	Обозначение	Наименование	Кол. на испол. 1.141.1-КР-3.1.01.1.00.0 -30	-31	-32	-33	-34	-35	-36	-37	-38	-39	Прим.
		5	1.141.1-КР-3.1.01.1.05. -39	С-40										1	
А4		6	1.141.1-КР-3.1.01.1.06.0	С-50	2	2	2	2	2	2	2	2	2	2	
				Детали											
				Стержни напрягаемые											
				ГОСТ 10884-81											
		7	1.141.1-КР-3.1.01.1.00.31	ф12 AIV L=5700	2										5.1кг
		8	-01	ф10 AIV L=5200	2										3.2кг
		7	1.141.1-КР-3.1.01.1.00.32	ф12 AIV L=5800		2									5.2кг
		8	-01	ф10 AIV L=5300		2									3.3кг
		7	1.141.1-КР-3.1.01.1.00.33	ф12 AIV L=5900			2								5.2кг
		8	-01	ф10 AIV L=5400			2								3.3кг
		7	1.141.1-КР-3.1.01.1.00.34	ф12 AIV L=6000				2							5.3кг
		8	-01	ф10 AIV L=5500				2							3.4кг

Формат А4

Инв. № подл.	Подпись и дата	Взам. инв. №
1950		

Формат	Зона	Поз.	Обозначение	Наименование	-30	-31	-32	-33	-34	-35	-36	-37	-38	-39	Прим.
					Кол. на испол. 1.141.1-КР-3.1.01.1.00.0										
		7	1.141.1-КР-3.1.01.1.00.35	ф 12 А IV L=6100					2						5.4 кг
		8	-01	ф 12 А IV L=5600					2						4.9 кг
		7	1.141.1-КР-3.1.01.1.00.36	ф 12 А IV L=6200						2					5.5 кг
		8	-01	ф 12 А IV L=5700						2					5.0 кг
		7	1.141.1-КР-3.1.01.1.00.37	ф 12 А V L=6300							2				5.6 кг
		8	-01	ф 10 А V L=5800							2				3.6 кг
		7	1.141.1-КР-3.1.01.1.00.38	ф 12 А V L=6400								2			5.7 кг
		8	-01	ф 10 А V L=5900								2			3.6 кг
		7	1.141.1-КР-3.1.01.1.00.39	ф 12 А V L=6500									2		5.7 кг
		8	-01	ф 10 А V L=6000									2		3.7 кг
		7	1.141.1-КР-3.1.01.1.00.40	ф 12 А V L=6600										2	5.8 кг
		8	-01	ф 10 А V L=6100										2	3.7 кг
				Петли строповочные											
А4		9	1.141.1-КР-3.1.01.1.070	ПС-1	4	4	4	4	4	4	4	4	4	4	
				Материалы.											
				Бетон М „300"	0.644	0.656	0.667	0.679	0.690	0.702	0.714	0.725	0.737	0.748	м³

Формат А4

		Лист
	1.141.1-КР-3.1.01.1.00.0	17

Инв. № подл.	Подпись и дата	Взам. инв. №

Формат	Зона	Поз.	Обозначение	Наименование	-40	-41	-42	-43	-44	-45	-46	-47	-48	-49	Прим.
					Кол. на испол. 1.141.1-КР-3.1.01.1.00.0										
				Документация.											
А3			1.141.1-КР-3.1.01.1.00.0 сб.	Сборочный чертеж.											
А3			1.141.1-КР-3.1.01.0.00.0	Опалубочный чертеж.											
А3			1.141.1-КР-3.1.00.0.00.0 пз.	Пояснительная записка.											
А3			1.141.1-КР-3.1.00.0.00.0 тб	Номенклатура.											
А4			1.141.1-КР-3.1.00.0.00.0 вос	Ведомость расхода стали на элемент.											
				Сборочные единицы.											
				Каркасы плоские.											
А4		1	1.141.1-КР-3.1.01.1.01.0	КР-3	6	6									
			-01	КР-4			6	6	6	6	6	6	6		
А4		2	1.141.1-КР-3.1.01.1.02.0	КР-7	2	2									
			-01	КР-8			2	2	2	2	2	2	2		
А4		3	1.141.1-КР-3.1.01.1.03.0	КР-9	1	1	1	1	1	1	1	1	1		

Формат А4

		Лист
	1.141.1-КР-3.1.01.1.00.0	18

Инв. № подл. | Подпись и дата | Взам. инв. №

1930

Формат	Зона	Поз.	Обозначение	Наименование	Кол. на испол. 1.141.1-КР-3.1.01.1.00.0 -40	-41	-42	-43	-44	-45	-46	-47	-48	-49	Примеч.
А4		4	1.141.1-КР-3.1.01.1.04.0	КР-10	2	2	2	2	2	2	2	2	2		
				Сетки арматурные											
А3		5	1.141.1-КР-3.1.01.1.05. -40	С-41	1										
			-41	С-42		1									
			-42	С-43			1								
			-43	С-44				1							
			-44	С-45					1						
			-45	С-46						1					
			-46	С-47							1				
			-47	С-48								1			
			-48	С-49									1		
А4		8	1.141.1-КР-3.1.01.1.08.0	С-50	2	2	2	2	2	2	2	2	2		
				Детали											
				Стержни напрягаемые											
				ГОСТ 10884-81											

Формат А4

Инв. № подл. | Подпись и дата | Взам. инв. №

Формат	Зона	Поз.	Обозначение	Наименование	Кол. на испол. 1.141.1-КР-3.1.01.1.00.0 -40	-41	-42	-43	-44	-45	-46	-47	-48	-49	Примеч.
	7		1.141.1-КР-3.1.01.1.00.41	ф 12 AV L=6700	2										5.9 кг
	8		-01	ф 10 AV L=6200	2										3.8 кг
	7		1.141.1-КР-3.1.01.00.42	ф 12 AV L=6800		2									6.0 кг
	8		-01	ф 12 AV L=6300		2									5.5 кг
	7		1.141.1-КР-3.1.01.00.43	ф 12 AV L=6900			2								6.1 кг
	8		-01	ф 12 AV L=6400			2								5.6 кг
	7		1.141.1-КР-3.1.01.00.44	ф 12 AV L=7000				2							6.2 кг
	8		-01	ф 12 AV L=6500				2							5.7 кг
	7		1.141.1-КР-3.1.01.00.45	ф 12 AV L=7100					2						6.3 кг
	8		-01	ф 12 AV L=6600					2						5.8 кг
	7		1.141.1-КР-3.1.01.00.46	ф 12 AV L=7200						2					6.4 кг
	8		-01	ф 12 AV L=6700						2					5.9 кг
	7		1.141.1-КР-3.1.01.00.47	ф 14 AV L=7300							2				8.9 кг
	8		-01	ф 12 AV L=6800							2				6.0 кг
	7		1.141.1-КР-3.1.01.00.48	ф 14 AV L=7400								2			8.9 кг
	8		-01	ф 12 AV L=6900								2			6.1 кг
	7		1.141.1-КР-3.1.01.00.49	ф 14 AV L=7500									2		9.0 кг
	8		-01	ф 14 AV L=7000									2		8.4 кг

Формат А4

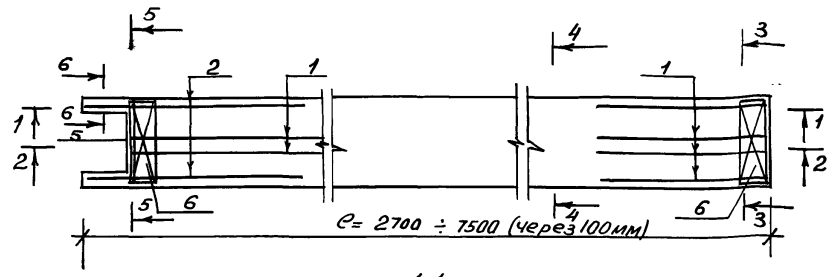

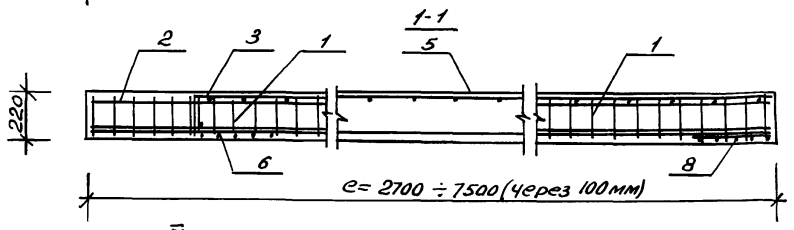

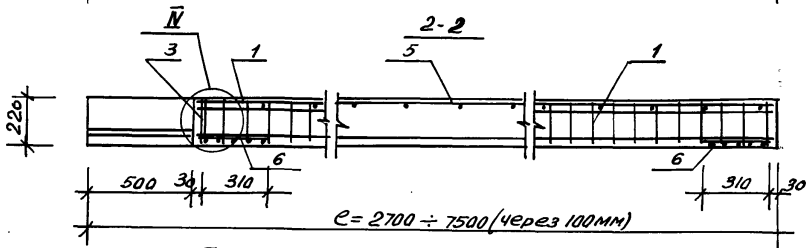

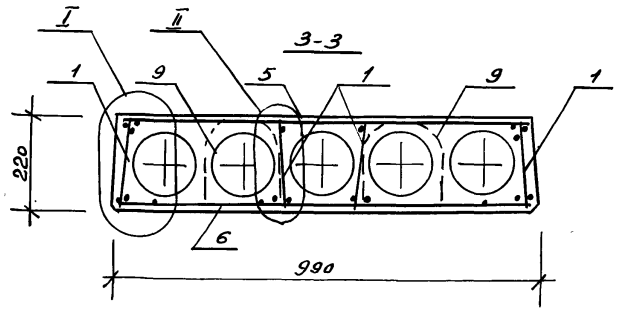

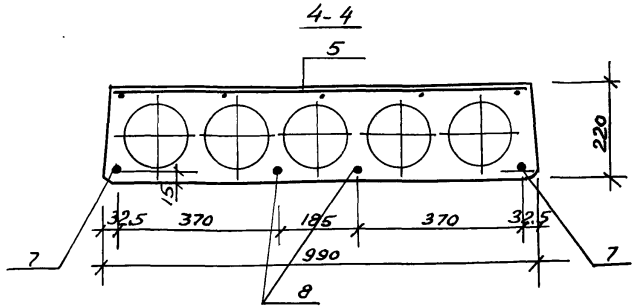

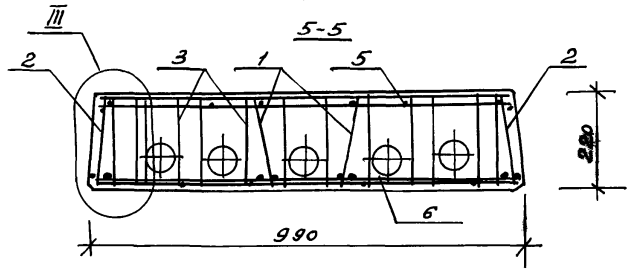

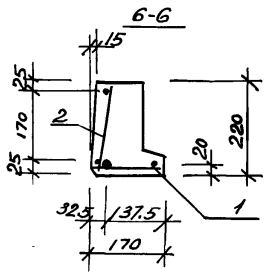

1. Предварительное напряжение арматуры контролируемое при натяжении $\sigma_0 = 6000$ кг/см^2

2 Петли ПС-1 (поз. 9) заводить за сетку С-2 (поз. 6)

3. Узлы I; II; III и IV см. листы 2; 3

4. Каркас КР-6 приварить к поз. 1 каркаса КР-5

				1.141.1-КР-3.1.01.1.00.0 СБ		
				Панели перекрытия КНК 27.10-6АтVт-I ÷ КНК 75.10-6АтVт-I; Сборочный чертеж	стадия: Р	лист:	масштаб: 1:10 1:20
					лист 1	листов 4
Гл.спец.	Винер					
Вед.инж.	Рекуть		06.86		институт ЛЕНЖИЛПРОЕКТ	
Техник	Карузина					
Н.контр.	Винер					

Инв.№ подл.	Подпись и дата	Взам.инв.№
4930	11.13	

Формат А-3

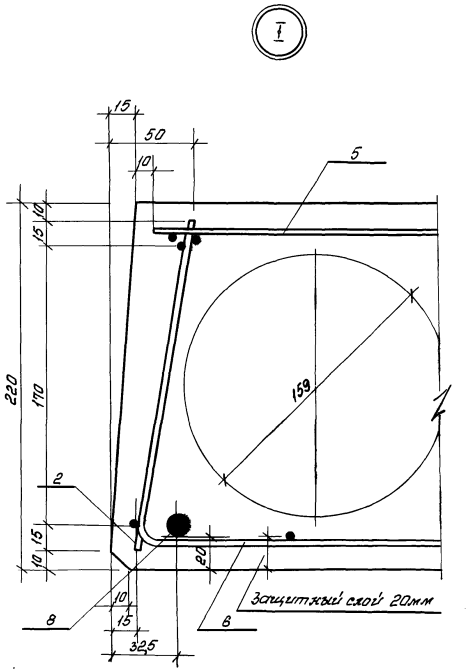

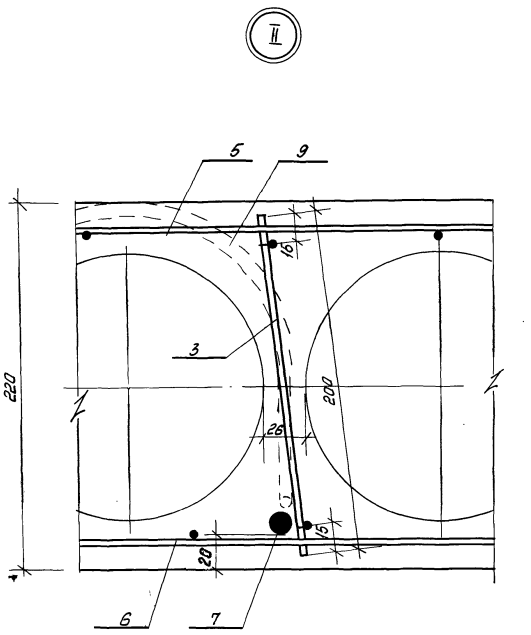

Инв.№ подл. | Подпись и дата | Взам.инв.№

Инв. № подл.	Подпись и дата	Взам. инв. №

Формат	Зона	Поз.	Обозначение	Наименование	Кол. на испол. 1.141.1-КР-3.1.01.1.000 -40	-41	-42	-43	-44	-45	-46	-47	-48	-49	Примеч.
				Петли строповочные											
А-4		9	1.141.1-КР-3.1.01.1.07.0 -01	ПС-2					4	4	4	4	4		
				Материалы											
				Бетон М„ 300"	0.76	0.772	0.783	0.795	0.806	0.818	0.83	0.841	0.853		$м^3$

Формат А4

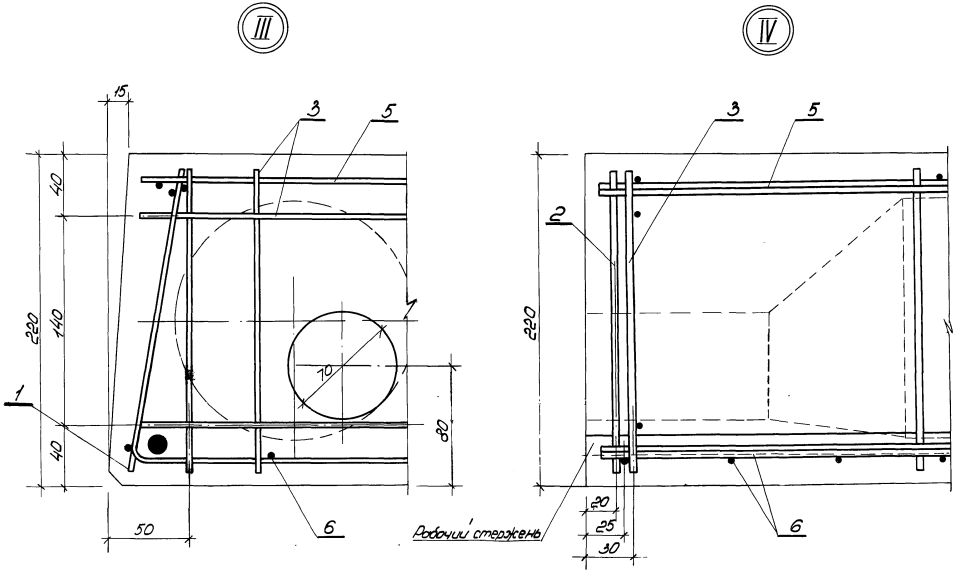

Инв.№ подл.	Подпись и дата	Взам.инв.№

1.141.1-КР-3.1.01.1.00.0 сб.

Лист 3

Формат А-3

Формат	Зона	Поз.	Обозначение	Наименование	Кол.	Примечание
				Документация		
			1.141.1-КР-3.1.01.1.01.0 СБ	Сборочный чертеж		
			1.141.1-КР-3.1.01.1.01.0	КР-1		0,499кг
				ГОСТ 6727-80		
			1.141.1-КР-3.1.01.1.01	ф4Вр-I ℓ=200	13	0,02кг
			1.141.1-КР-3.1.01.1.01.2	ф4Вр-I ℓ=1220	2	0,12 кг
			1.141.1-КР-3.1.01.1.01.01	КР-2		0,616 кг
				ГОСТ 6727-80		
			1.141.1-КР-3.1.01.1.01	ф4Вр-I ℓ=200	16	0,02 кг
			1.141.1-КР-3.1.01.1.01-01	ф4Вр-I ℓ=1520	2	0,14 кг
			1.141.1-КР-3.1.01.1.01.-02	КР-3		0,696 кг
				ГОСТ 6727-80		
			1.141.1-КР-3.1.01.1.01	ф4Вр-I ℓ=200	18	0,02 кг
			1.141.1-КР-3.1.01.1.01-02	ф4Вр-I ℓ=1720	2	0,17 кг
			1.141.1-КР-3.1.01.1.01-03	КР-4		0,776 кг
				ГОСТ 6727-80		
			1.141.1-КР-3.1.01.1.01	ф4Вр-I ℓ=200	20	0,02 кг
				ф4Вр-I ℓ=1920	2	0,19 кг

Инв.№подл. | Подпись и дата | Взам.инв.№

Гл.спец.	Винер	
Вед.инж.	Рекуть	
Техник	Смирнова	06.86
Н.контр.	Винер	

1.141.1-КР-3.1.01.1.01.0

Каркас плоский КР КР-1÷КР-4

Стадия	Лист	Листов
Р	1	1

институт ЛЕННИИЛПРОЕКТ

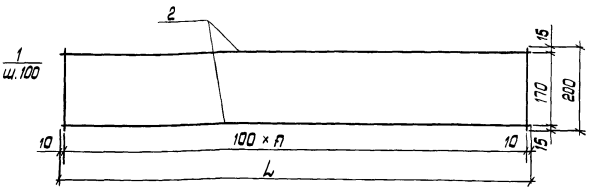

Каркасы изготовлять при помощи контактной точечной электросварки с требованиями ГОСТ 14098 и СН 393-78.

Обозначение	Марка	L мм	n	Масса кг
1.141.1-КР-3.1.01.1.01.0	КР-1	1220	13	0,499
-01	КР-2	1520	16	0,616
-02	КР-3	1720	18	0,696
-03	КР-4	1920	20	0,776

Инв.№подл. | Подпись и дата | Взам.инв.№

Гл.спец.	Винер	
Вед.инж.	Рекуть	
Техник	Смирнова	06.86
Н.контр.	Винер	

1.141.1-КР-3.1.01.1.01.0 СБ

Каркас плоский КР КР-1÷КР-4 Сборочный чертеж

Стадия	Масса	Масштаб
Р	см. таблицу	1:10
Лист 1	Листов 1	

институт ЛЕННИИЛПРОЕКТ

Формат	Зона	Поз.	Обозначение	Наименование	Кол.	Примечание
				Документация		
			1.141.1-КР-3.1.01.1.02.0 СБ	Сборочный чертеж		
			1.141.1-КР-3.1.01.1.02.0	КР-5		0,578кг
				ГОСТ 6727-80		
			1.141.1-КР-3.1.01.1.02.1	ф4Вр-I ℓ=200	18	0,02кг
			1.141.1-КР-3.1.01.1.02.2	ф4Вр-I ℓ=1220	2	0,109кг
			1.141.1-КР-3.1.01.1.02.0-01	КР-6		0,712кг
				ГОСТ 6727-80		
			1.141.1-КР-3.1.01.1.02.1	ф4Вр-I ℓ=200	22	0,02кг
			1.141.1-КР-3.1.01.1.02.1-01	ф4Вр-I ℓ=1520	2	0,136кг
			1.141.1КР-3.1.01.1.02.0-02	КР-7		0,808
				ГОСТ 6727-80		
			1.141.1-КР-3.1.01.1.02.1	ф4Вр-I ℓ=200	25	0,02кг
			1.141.1-КР-3.1.01.1.02.1-02	ф4Вр-I ℓ=1720	2	0,154кг
			1.141.1-КР-3.1.01.1.02.1-03	КР-8		0,904кг.
				ГОСТ 6727-80		
			1.141.1-КР-3.1.01.1.02.1	ф4Вр-I ℓ=200	28	0,02кг
			1.141.1-КР-3.1.01.1.02.1-03	ф4Вр-I ℓ=1920	2	0,172кг

Инв.№ подл. | Подпись и дата | Взам.инв.№

Гл.спец.	Винер	
Вед.инж.	Рекуть	
Техник	Смирнова	
Н.контр.	Винер	06.86

1.141.1-КР-3.1.01.1.02.0

Каркас плоский КР (КР-5÷КР-8)

Стадия	Лист	Листов
Р	1	1

институт ЛЕНИНИЛПРОЕКТ

Формат А-4

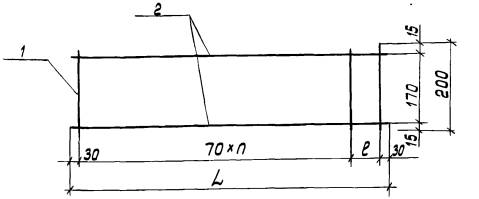

Каркасы изготовлять при помощи контактной точечной электросварки в соответствии с требованиями ГОСТ 14098-и СН 393-78

Обозначение	Марка	L мм	n	ℓ мм	Масса кг
1.141.1-КР-3.1.01.1.02.0	КР-5	1220	18	40	0,578
-01	КР-6	1520	22	60	0,712
-02	КР-7	1720	25	50	0,808
-03	КР-8	1920	28	40	0,904

Инв.№ подл. | Подпись и дата | Взам.инв.№

Гл.спец.	Винер	
Вед.инж.	Рекуть	
Техник	Смирнова	
Н.контр.	Винер	06.86

1.141.1-КР-3.1.01.1.02.0 сб

Каркас плоский КР КР-5÷КР-8 Сборочный чертеж

Стадия	Масса	Масштаб
Р	см. таблицу	1:10
Лист 1	Листов 1	

институт ЛЕНИНИЛПРОЕКТ

Формат А-4

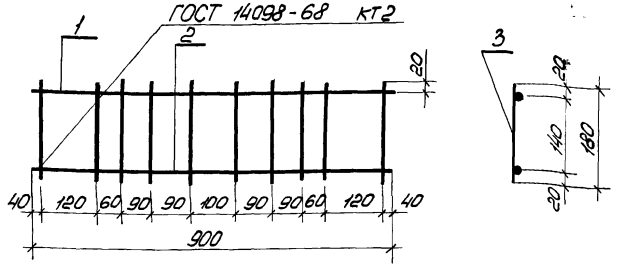

Каркас изготовлять при помощи контактной точечной электросварки в соответствии с требованиями ГОСТ 14098-68 и СН-393-78.

Формат	Зона	Поз	Обозначение	Наименование	Кол.	Примечание
				Детали.		
				ГОСТ 5781-82		
А4		1	1.141.1-КР-3.1.01.1.03.1	ф 8 А I L=950	1	0.38 кг
А4		2	1.141.1-КР-3.1.01.1.03.2	ф 6 А I L=950	1	0.21 кг
				ГОСТ 6727-80		
А4		3	1.141.1-КР-3.1.01.1.03.3	ф 4 Вр I L=200	12	0.02 кг

Инв.№ подл. | Подпись и дата | Взам.инв.№

Гл.спец.	Винер		
Вед.инж.	Декуть		06.86
Техник	Карузина		
Н.контр.	Винер		

1.141.1-КР-3.1.01.1.03.0

Каркас плоский КР-9

Стадия	Масса	Масштаб
Р	0.83кг	1:10
Лист 1	Листов 1	

институт ЛЕНИНИЛПРОЕКТ

Формат А-4

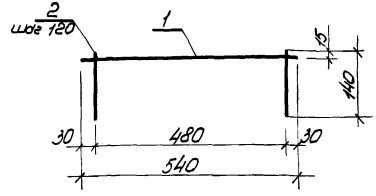

Каркас изготовлять при помощи контактной точечной электросварки в соответствии с требованиями ГОСТ 14098-68 и СН-393-78

Формат	Зона	Поз	Обозначение	Наименование	Кол.	Примечание
				Детали.		
				ГОСТ 6727-80		
		1	1.141.1-КР-3.1.01.1.04.1	ф 5 Вр I L=540	1	0.1 кг
		2	1.141.1-КР-3.1.01.1.04.2	ф 4 Вр I L=140	5	0.01 кг

Инв.№ подл. | Подпись и дата | Взам.инв.№

Гл.спец.	Винер		
Вед.инж.	Декуть		06.86
Техник	Карузина		
Н.контр.	Винер		

1.141.1-КР-3.1.01.1.04.0

Каркас плоский КР-10

Стадия	Масса	Масштаб
Р	0.15кг	1:10
Лист 1	Листов 1	

институт ЛЕНИНИЛПРОЕКТ

Формат А-4

Инв. № подл.	Подпись и дата	Взам. инв. №

Формат	Зона	Поз.	Обозначение	Наименование	Кол. на испол. 1.141.1-КР-3.1.01.1.05.0										Примеч.
						-01	-02	-03	-04	-05	-06	-07	-08	-09	
				Документация											
А3			1.141.1-КР-3.1.01.1.05.0 СБ	Сборочный чертеж	×	×	×	×	×	×	×	×	×	×	
				Детали											
				ГОСТ 6727-80											
		1	1.141.1-КР-3.1.01.1.05.1	ф 4 Вр I L = 930	10	10	11	11	12	12	12	13	13	14	
		2	1.141.1-КР-3.1.01.1.05.2	ф 4 Вр I L = 2180	5										0.196 кг
			-01	ф 4 Вр I L = 2280		5									0.205 кг
			-02	ф 4 Вр I L = 2380			5								0.214 кг
			-03	ф 4 Вр I L = 2480				5							0.223 кг
			-04	ф 4 Вр I L = 2580					5						0.232 кг
			-05	ф 4 Вр I L = 2680						5					0.241 кг
			-06	ф 4 Вр I L = 2780							5				0.25 кг
			-07	ф 4 Вр I L = 2880								5			0.259 кг
			-08	ф 4 Вр I L = 2980									5		0.268 кг

Гл. спец.	Вижер		
Ведущ.	Рекуть		06.86
Техник	Карузина		
Н. контр.	Вижер		

1.141.1-КР-3.1.01.1.05.0

Сетка арматурная С-1 ÷ С-49

Стадия	Лист	Листов
Р	1	1

ЛЕНЖИЛПРОЕКТ

Формат А-4

Инв. № подл.	Подпись и дата	Взам. инв. №

Формат	Зона	Поз.	Обозначение	Наименование	Кол. на испол. 1.141.1-КР-3.1.01.1.05.0										Примеч.
						-01	-02	-03	-04	-05	-06	-07	-08	-09	
		2	1.141.1-КР-3.1.01.1.05.2 -09	ф 4 Вр I L = 3080										5	0.277 кг

1.141.1-КР-3.1.01.1.05.0

Лист 2

Формат А-4

Инв.№ подл. | Подпись и дата | Взам. инв.№

Формат	Зона	Поз	Обозначение	Наименование	Кол. на испол. 1.141.1-КР-3.1.01.1.05.0 -10	-11	-12	-13	-14	-15	-16	-17	-18	-19	Прим.
				Документация											
А3			1.141.1-КР-3.1.01.1.05.0 СБ	Сборочный чертеж	×	×	×	×	×	×	×	×	×	×	
				Детали											
				ГОСТ 6727-80											
		1	1.141.1-КР-3.1.01.1.05.1	ф48 AI L=930	14	14	15	15	16	16	16	17	17	18	
		2	1.141.1-КР-3.1.01.1.05.2 -10	ф48 AI L=3180	5										0,286 кг
			-11	ф48 AI L=3280		5									0,295 кг
			-12	ф48 AI L=3380			5								0,304 кг
			-13	ф48 AI L=3480				5							0,313 кг
			-14	ф48 AI L=3580					5						0,322 кг
			-15	ф48 AI L=3680						5					0,331 кг
			-16	ф48 AI L=3780							5				0,34 кг
			-17	ф48 AI L=3880								5			0,349 кг
			-18	ф48 AI L=3980									5		0,358 кг
			-19	ф48 AI L=4080										5	0,367 кг

Формат А4

1.141.1-КР-3.1.01.1.05.0 | Лист 3

Инв.№ подл. | Подпись и дата | Взам. инв.№

Формат	Зона	Поз	Обозначение	Наименование	Кол. на испол. 1.141.1-КР-3.1.01.1.05.0 -20	-21	-22	-23	-24	-25	-26	-27	-28	-29	Прим.
				Документация											
А3			1.141.1-КР-3.1.01.1.05.0 СБ	Сборочный чертеж	×	×	×	×	×	×	×	×	×	×	
				Детали											
				ГОСТ 6727-80											
		1	1.141.1-КР-3.1.01.1.05.1	ф48 AI L=930	18	18	19	19	20	20	20	21	21	22	
		2	1.141.1-КР-3.1.01.1.05.2 -20	ф48 AI L=4180	5										0,376 кг
			-21	ф48 AI L=4280		5									0,385 кг
			-22	ф48 AI L=4380			5								0,394 кг
			-23	ф48 AI L=4480				5							0,403 кг
			-24	ф48 AI L=4580					5						0,412 кг
			-25	ф48 AI L=4680						5					0,421 кг
			-26	ф48 AI L=4780							5				0,43 кг
			-27	ф48 AI L=4880								5			0,439 кг
			-28	ф48 AI L=4980									5		0,448 кг
			-29	ф48 AI L=5080										5	0,457 кг

Формат А4

1.141.1-КР-3.1.01.1.05.0 | Лист 4

Инв.№ подл. | Подпись и дата | Взам. инв.№

Формат	Зона	Поз.	Обозначение	Наименование	Кол. на испол. 1.141.1-КР-3.1.01.1.05.0 -30	-31	-32	-33	-34	-35	-36	-37	-38	-39	Прим.
				Документация											
А3			1.141.1-КР-3.1.01.1.05.0 СБ	Сборочный чертеж	X	X	X	X	X	X	X	X	X	X	
				Детали											
				ГОСТ 6727-80											
		1	1.141.1-КР-3.1.01.1.05.1	ф4 ВрI L=930	22	22	23	23	24	24	24	25	25	26	
		2	1.141.1-КР-3.1.01.1.05.2 -30	ф4 ВрI L=5180	5										0.466 кг
			-31	ф4 ВрI L=5280		5									0.475 кг
			-32	ф4 ВрI L=5380			5								0.484 кг
			-33	ф4 ВрI L=5480				5							0.493 кг
			-34	ф4 ВрI L=5580					5						0.502 кг
			-35	ф4 ВрI L=5680						5					0.511 кг
			-36	ф4 ВрI L=5780							5				0.52 кг
			-37	ф4 ВрI L=5880								5			0.529 кг
			-38	ф4 ВрI L=5980									5		0.538 кг
			-39	ф4 ВрI L=6080										5	0.547 кг

Инв.№ подл. | Подпись и дат. | Взам. инв.№

Формат	Зона	Поз.	Обозначение	Наименование	Кол. на испол. 1.141.1-КР-3.1.01.01.05.0 -40	-41	-42	-43	-44	-45	-46	-47	-48	Прим.
				Документация										
А3			1.141.1-КР-3.1.01.1.05.0 СБ	Сборочный чертеж	X	X	X	X	X	X	X	X	X	
				Детали										
				ГОСТ 6727-80										
		1	1.141.1-КР-3.1.01.1.05.1	ф4 ВрI L=930	26	26	27	27	28	28	28	29	29	
		2	1.141.1-КР-3.1.01.1.05.2 -40	ф4 ВрI L=6180	5									0.556 кг
			-41	ф4 ВрI L=6280		5								0.565 кг
			-42	ф4 ВрI L=6380			5							0.574 кг
			-43	ф4 ВрI L=6480				5						0.583 кг
			-44	ф4 ВрI L=6580					5					0.592 кг
			-45	ф4 ВрI L=6680						5				0.601 кг

Формат А4

Инв.№ подл. | Подпись и дата | Взам. инв.№

Формат	Зона	Поз.	Обозначение	Наименование	Кол. на испол. 1.141.1-КР-3.1.01.1.05.0 -40	-41	-42	-43	-44	-45	-46	-47	-48		Прим.
		2	1.141.1-КР-3.1.01.1.05.2 -46	ф48рI L=6780							5				0,64 кг
			-47	ф48рI L=6880								5			0,649 кг
			-48	ф48рI L=6980									5		0,628 кг

Формат А4

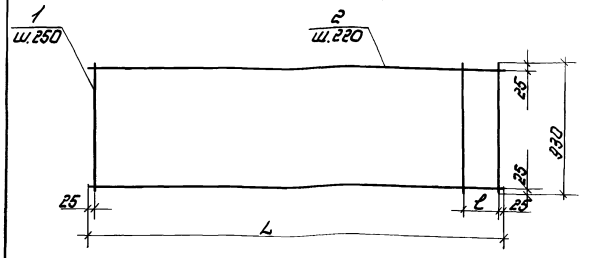

Сетки изготовлять при помощи контактной точечной электросварки в соответствии с требованиями ГОСТ 14098-68 и СН 393-78

Обозначение	Марка	L, мм.	ℓ, мм.	Масса, кг.
1.141.1-КР-3.1.01.1.05.0	С-1	2180	130	1.818
-01	С-2	2280	230	1.863
-02	С-3	2380	80	1.992
-03	С-4	2480	180	2.037
-04	С-5	2580	30	2.165
-05	С-6	2680	130	2.209
-06	С-7	2780	230	2.254
-07	С-8	2880	80	2.383
-08	С-9	2980	180	2.428
-09	С-10	3080	30	2.557
-10	С-11	3180	130	2.602
-11	С-12	3280	230	2.647
-12	С-13	3380	80	2.876
-13	С-14	3480	180	2.921
-14	С-15	3580	30	2.949
-15	С-16	3680	130	2.994
-16	С-17	3780	230	3.039
-17	С-18	3880	80	3.168
-18	С-19	3980	180	3.213
-19	С-20	4080	30	3.342

Гл.спец.	Винер		
Вед.инж.	Рекуть	Рекуть	06.86
Техник	Карузина		
Н.контр.	Винер		

1.141.1-КР-3.1.01.1.05.0 СБ

Сетка арматурная С (С-1 ÷ С-49)
Сборочный чертеж

Стадия	Масса	Масштаб
Р	см. табл.	1:20

Лист 1 | Листов 2

Институт ЛЕНЖИЛПРОЕКТ

Инв. № подл. | Подп. и дата | Взам. инв. №

Формат А-3

Обозначение	Марка	L мм	ℓ мм	Масса кг
1.141.1-КР-3.1.01.1.05.-20	С-21	4180	130	3.387
-21	С-22	4280	230	3.432
-22	С-23	4380	80	3.56
-23	С-24	4480	180	3.605
-24	С-25	4580	30	3.734
-25	С-26	4680	130	3.779
-26	С-27	4780	230	3.824
-27	С-28	4880	80	3.953
-28	С-29	4980	180	3.998
-29	С-30	5080	30	4.127
-30	С-31	5180	130	4.172
-31	С-32	5280	230	4.217
-32	С-33	5380	80	4.345
-33	С-34	5480	180	4.39
-34	С-35	5580	30	4.519
-35	С-36	5680	130	4.564
-36	С-37	5780	230	4.609
-37	С-38	5880	80	4.738
-38	С-39	5980	180	4.753
-39	С-40	6080	30	4.901
-40	С-41	6180	130	4.956
-41	С-42	6280	230	5.001
-42	С-43	6380	80	5.13
-43	С-44	6480	180	5.175
-44	С-45	6580	30	5.304
-45	С-46	6680	130	5.349
1.141.1-КР-3.1.01.1.05.-46	С-47	6780	230	5.394
-47	С-48	6880	80	5.522
-48	С-49	6980	180	5.567

Инв.№ подл. | Подпись и дата | Взам.инв.№

Формат А3

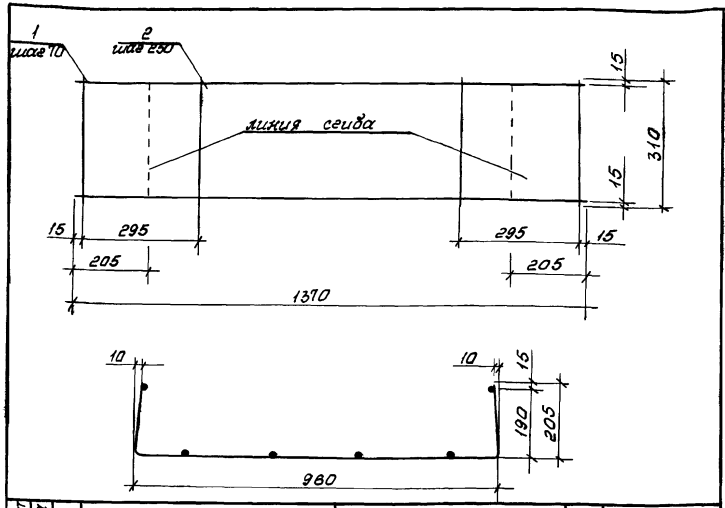

Формат	Зона	Поз.	Обозначение	Наименование	Кол.	Примечание
				Детали		
				ГОСТ 6727-80		
А-1		1	1.141.1-КР-3.1.01.1.06.1	ф 4 Вр I L = 1370	5	0.68 кг
А-1		2	1.141.1-КР-3.1.01.1.06.2	ф 3 Вр I L = 310	6	0.18 кг

1.141.1-КР-3.1.01.1.06.0				
Сетка арматурная С-50	Стадия	Масса	Масштаб	
	Р	0.86 кг	1:10	
	Лист 1	Листов 1		
Гл.спец. Вижер				
Ведущ.инж. Рекуть				
Техник Карузина				
Н.контр. Вижер				
	институт ЛЕНЖИЛПРОЕКТ			

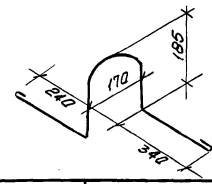

Формат	Зона	Поз.	Обозначение	Наименование	Кол.	Примечание
				Документация		
А-1			1.141.1-КР-3.1.01.1.07.0	ПС-1		
				Материал		
				ГОСТ 5781-82		
				ф 10 А I L = 1100	1	0.68 кг
			1.141.1-КР-3.1.01.1.07.0-01	ПС-2		
				ГОСТ 5781-82		
				ф 12 А I L = 1100	1	0.98 кг

1.141.1-КР-3.1.01.1.07.0				
Петли строповочные ПС-1; ПС-2	Стадия	Масса	Масштаб	
	Р	см. маркировочную	1:10	
	Лист 1	Листов 1		
Гл.спец. Вижер				
Ведущ.инж. Рекуть				
Техник Карузина				
Н.контр. Вижер				
	институт ЛЕНЖИЛПРОЕКТ			

Инв.№ подл. | Подпись и дата | Взам.инв.№

Формат А-4

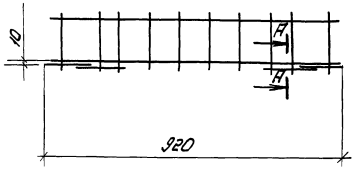

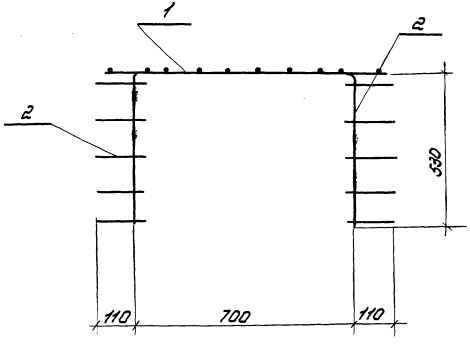

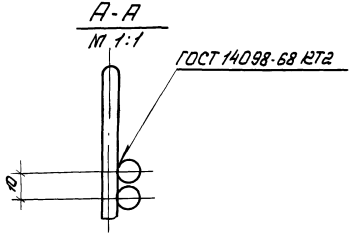

Форм.	Зона	Поз.	Обозначение	Наименование	Кол.	Примеч.
			Сборочные единицы			
			1.141-КР-3.1.01.1.03.0	Каркас Кр-5	1	0,83кг
			1.141-КР-3.1.01.1.04.0	Каркас Кр-6	1.	0.15кг

Гл.спец	Винер		
Вед.инж.	Рекуть		06.86
Техник	Карузина		
Черт-кон.	Арнаутова		
Н.контр.	Винер		

1.141.1-КР-3.1.01.0.01.0

Сопряжение каркасов КР-9 и КР-10 для армирования панелей КНК 51.10-6АтVт-I ÷ КНК 75.10-6АтVт-I

Стадия	Масса	Масштаб
Р	0.98	1:10

Лист- Листов 1

ИНСТИТУТ ЛЕНЖИЛПРОЕКТ

Инв.№ подл. | Подпись и дата | Взам.инв.№

Формат А3

Инв.N подл.	Подпись и дата	Взам.инв.N
1936	10-83	

Марка элемента	Напрягаемая арматура класса						Изделия арматурные										Общий расход
	А-IV		А-V			Всего	Арматура класса								Всего		
			ГОСТ 10884-81				А-I ГОСТ 5781-82					Вр I ГОСТ 6721-80					
	ф10	ф12			Итого		ф6	ф8	ф10	ф12	Итого	ф3	ф4	ф5	Итого		
КНК-27.10-6А IVт-I	2.8	4.8			7.6	7.6	0.2	0.4	2.7		3.3	0.2	7.3	0.2	7.7	11.0	18.6
КНК 28.10-6А IVт-I	2.8	5.0			7.8	7.8	0.2	0.4	2.7		3.3	0.2	7.3	0.2	7.7	11.0	18.8
КНК 29.10-6А IVт-I	3.0	5.0			8.0	8.0	0.2	0.4	2.7		3.3	0.2	7.6	0.2	8.0	11.3	19.3
КНК 30.10-6А IVт-I	3.0	5.2			8.2	8.2	0.2	0.4	2.7		3.3	0.2	7.6	0.2	8.0	11.3	19.5
КНК 31.10-6А IVт-I	3.2	5.4			8.6	8.6	0.2	0.4	2.7		3.3	0.2	7.7	0.2	8.1	11.4	20.0
КНК 32.10-6А IVт-I	3.4	5.6			9.0	9.0	0.2	0.4	2.7		3.3	0.2	7.7	0.2	8.1	11.4	20.4
КНК 33.10-6А IVт-I	3.4	5.8			9.2	9.2	0.2	0.4	2.7		3.3	0.2	7.8	0.2	8.2	11.5	20.7
КНК 34.10-6А IVт-I	3.6	6.0			9.6	9.6	0.2	0.4	2.7		3.3	0.2	7.9	0.2	8.3	11.6	21.2
КНК 35.10-6А IVт-I	3.6	6.2			9.8	9.8	0.2	0.4	2.7		3.3	0.2	7.9	0.2	8.3	11.6	21.4
КНК 36.10-6А IVт-I	3.8	6.4			10.2	10.2	0.2	0.4	2.7		3.3	0.2	8.0	0.2	8.4	11.7	21.9

				1.141.1-КР-3.1.00.0.00.0 ВРС
Гл.спец	Винер			Ведомость расхода стали на элемент, кг
Вед.инж	Рекуть		06.86	
Техник	Розанова			
Н.контр.	Винер			

Стадия	Лист	Листов
Р	1	4

Институт ЛЕНЖИЛПРОЕКТ

Формат А-4

Инв.N подл.	Подпись и дата	Взам.инв.N

Марка элемента	Напрягаемая арматура класса						Изделия арматурные										Общий расход
	А-IV		А-V			Всего	Арматура класса								Всего		
			ГОСТ 10884-81				А-I ГОСТ 5781-82					Вр I ГОСТ 6727-80					
	ф10	ф12			Итого		ф6	ф8	ф10	ф12	Итого	ф3	ф4	ф5	Итого		
КНК 37.10-6А IVт-I	3.8	6.6			10.4	10.4	0.2	0.4	2.7		3.3	0.2	8.1	0.2	8.5	11.8	22.2
КНК 38.10-6А IVт-I	4.0	6.8			10.8	10.8	0.2	0.4	2.7		3.3	0.2	8.1	0.2	8.5	11.8	22.6
КНК 39.10-6А IVт-I	4.2	7.0			11.2	11.2	0.2	0.4	2.7		3.3	0.2	8.3	0.2	8.7	12.0	23.2
КНК 40.10-6А-IVтI	4.4	7.2			11.6	11.6	0.2	0.4	2.7		3.3	0.2	8.4	0.2	8.8	12.1	23.7
КНК 41.10-6А IVт-I	4.4	7.2			11.6	11.6	0.2	0.4	2.7		3.3	0.2	8.5	0.2	8.9	12.2	23.8
КНК 42.10-6А-IVт-I	4.6	7.4			12.0	12.0	0.2	0.4	2.7		3.3	0.2	8.5	0.2	8.9	12.2	24.2
КНК 43.10-6А-IVтI	4.6	7.6			12.2	12.2	0.2	0.4	2.7		3.3	0.2	8.6	0.2	9.0	12.3	24.5
КНК 44.10-6А IVт-I	4.8	7.8			12.6	12.6	0.2	0.4	2.7		3.3	0.2	8.7	0.2	9.1	12.4	25.0
КНК 45.10-6А IVт-I	5.0	7.8			12.8	12.8	0.2	0.4	2.7		3.3	0.2	8.7	0.2	9.1	12.4	25.2
КНК 46.10-6А IVт-I	5.0	8.2			13.2	13.2	0.2	0.4	2.7		3.3	0.2	8.9	0.2	9.3	12.6	25.8
КНК 47.10-6А IVт-I	5.2	8.4			13.6	13.6	0.2	0.4	2.7		3.3	0.2	8.9	0.2	9.3	12.6	26.2
КНК 48.10-6А IVт-I	5.2	8.6			13.8	13.8	0.2	0.4	2.7		3.3	0.2	9.9	0.2	10.3	13.6	27.4
КНК 49.10-6А IVт-I	5.4	8.8			14.2	14.2	0.2	0.4	2.7		3.3	0.2	10.0	0.2	10.4	13.7	27.9

	1.141.1-КР-3.1.00.0.00.0 ВРС	Лист 2

Формат А-4

Инв. N подл.	Подпись и дата	Взам. инв. N
1990	20.05.94	

Марка элемента	Напрягаемая арматура класса					Изделия арматурные										Общий расход
						Арматура класса									Всего	
	А-IV			А V		А-I					Вр-I					
	ГОСТ 10884-81			ГОСТ 10884-81		ГОСТ 5781-82					ГОСТ 6727-80					
	ф10	ф12	ф14	ф10	Итого	ф6	ф8	ф10	ф12	Итого	ф3	ф4	ф5	Итого		
КНК 50.10-6А-IVТ-I	5.4	8.8			14.2	14.2	0.2	0.4	2.7		3.3	0.2	10.1	0.2	10.5	13.8	28.0
КНК 51.10-6А-IVТ-I	5.6	9.0			14.6	14.6	0.2	0.4	2.7		3.3	0.2	10.2	0.2	10.6	13.9	28.5
КНК 52.10-6А IVТ-I	5.6	9.2			14.8	14.8	0.2	0.4	2.7		3.3	0.2	10.3	0.2	10.7	14.0	28.8
КНК 53.10-6А IVТ-I	5.8	9.4			15.2	15.2	0.2	0.4	2.7		3.3	0.2	10.3	0.2	10.7	14.0	29.2
КНК 54.10-6А IVТ-I	6.0	9.6			15.6	15.6	0.2	0.4	2.7		3.3	0.2	10.4	0.2	10.8	14.1	29.7
КНК 55.10-6А IVТ-I	6.2	9.6			15.8	15.8	0.2	0.4	2.7		3.3	0.2	8.5	0.2	8.9	12.2	28.0
КНК 56.10-6А IVТ-I	6.2	9.8			16.0	16.0	0.2	0.4	2.7		3.3	0.2	10.6	0.2	11.0	14.3	30.3
КНК 57.10-6А IVТ-I	6.4	10.2			16.8	16.8	0.2	0.4	2.7		3.3	0.2	10.7	0.2	11.1	14.4	31.2
КНК 58.10-6А IVТ-I	6.6	10.4			17.0	17.0	0.2	0.4	2.7		3.3	0.2	10.7	0.2	11.1	14.4	31.4
КНК 59.10-6А IVТ-I	6.6	10,4			17.0	17.0	0.2	0.4	2.7		3.3	0.2	10.8	0.2	11.2	14.5	31.5
КНК 60.10-6А IVТ-I	6.8	10.6			17.4	17.4	0.2	0.4	2.7		3.3	0.2	10.9	0.2	11.3	14.6	32.0
КНК 61.10-6А IVТ-I		21.7			21.7	21.7	0.2	0.4	2.7		3.3	0.2	11.7	0.2	12.1	15.4	37.0
КНК 62.10-6А VТ-I		22.0			22.0	22.0	0.2	0.4	2.7		3.3	0.2	11.7	0.2	12.1	15.4	37.4

Инв. N подл.	Подпись и дата	Взам. инв. N

Марка элемента	Напрягаемая арматура класса					Изделия арматурные										Общий расход
						Арматура класса									Всего	
	А-IV	А-V				А-I					Вр-I					
		ГОСТ 10884-81				ГОСТ 5781-82					ГОСТ 6727-80					
		ф10	ф12	ф14	Итого	ф6	ф8	ф10	ф12	Итого	ф3	ф4	ф5	Итого		
КНК 63.10-6А VТ-I		7.2	11.2		18.4	18.4	0.2	0.4	2.7		3.3	0.2	11.8	0.2	12.2	15.5	33.9
КНК 64.10-6А VТ-I		7.2	11.4		18.6	18.6	0.2	0.4	2.7		3.3	0.2	11.9	0.2	12.3	15.6	34.2
КНК 65.10-6А VТ-I		7.4	11.4		18.8	18.8	0.2	0.4	2.7		3.3	0.2	11.9	0.2	12.3	15.6	34.4
КНК 66.10-6А VТ-I		7.4	11.6		19.0	19.0	0.2	0.4	2.7		3.3	0.2	12.0	0.2	12.4	15.7	34.7
КНК 67.10-6А VТ-I		7.6	11.8		19.4	19.4	0.2	0.4	2.7		3.3	0.2	12.1	0.2	12.5	15.8	35.2
КНК 68.10-6А VТ-I			24.1		24.1	24.1	0.2	0.4	2.7		3.3	0.2	12.1	0.2	12.5	15.8	40.0
КНК 69.10-6А VТ-I			24.5		24.5	24.5	0.2	0.4	2.7		3.3	0.2	12.9	0.2	13.3	16.6	41.1
КНК 70.10-6А VТ-I			23.8		23.8	23.8	0.2	0.4	2.7		3.3	0.2	13.0	0.2	13.4	16.7	40.5
КНК 71.10-6А VТ-I			24.2		24.2	24.2	0.2	0.4		3.9	4.5	0.2	13.1	0.2	13.5	18.0	42.2
КНК 72.10-6А VТ-I			25.6		25.6	30.2	0.2	0.4		3.9	4.5	0.2	13.1	0.2	13.5	18.0	43.6
КНК 73.10-6А-VТ-I			13.6	17.6	30.6	30.6	0.2	0.4		3.9	4.5	0.2	13.2	0.2	13.6	18.1	48.7
КНК 74.10-6А-VТ-I			12.2	14.8	30.0	30.0	0.2	0.4		3.9	4.5	0.2	13.3	0.2	13.7	18.2	48.2
КНК 75.10-6А-VТ-I				36.2	36.2	36.2	0.2	0.4		3.9	4.5	0.2	13.3	0.2	13.7	18.2	54.4

Таблица контрольных прогибов и

Марка панели	Расчетный пролет м.	Контрольн. прогиб мм.
КНК-27.10-6А-IVт-I	2.57	0.2
КНК-28.10-6А-IVт-I	2.67	0.21
КНК-29.10-6А-IVт-I	2.77	0.22
КНК-30.10-6А-IVт-I	2.87	0.25
КНК-31.10-6А-IVт-I	2.97	0.28
КНК-32.10-6А-IVт-I	3.07	0.33
КНК-33.10-6А-IVт-I	3.17	0.37
КНК-34.10-6А-IVт-I	3.27	0.43
КНК-35.10-6А-IVт-I	3.37	0.48
КНК-36.10-6А-IVт-I	3.47	0.54
КНК-37.10-6А-IVт-I	3.57	0.61
КНК-38.10-6А-IVт-I	3.67	0.68
КНК-39.10-6А-IVт-I	3.77	0.75
КНК-40.10-6А-IVт-I	3.87	0.84
КНК-41.10-6А-IVт-I	3.97	0.93
КНК-42.10-6А-IVт-I	4.07	1.03
КНК-43.10-6А-IVт-I	4.17	1.14
КНК-44.10-6А-IVт-I	4.27	1.26
КНК-45.10-6А-IVт-I	4.37	1.37

Схема испытания

/по ГОСТ 8829-85/

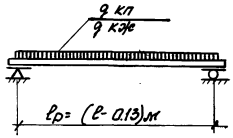

Контрольные нагрузки (дополнительные к собственному весу панели).

Контрольная разрушающая:

$q'_{кп} = 970 \frac{кг}{м^2}$ (С=1.4) $q''_{кп} = 1150 \frac{кг}{м^2}$ (С=1.6)

Контрольная нагрузка по проверке жесткости (дополнительная к собственному весу панели)

$q_{кж} = 480 \frac{кг}{м^2}$.

Инв.№ подл. | Подпись и дата | Взам.инв.№

Гл.спец.	Вижер		
Ведущ.	Рекуть		06.86
Техник	Розанова		
Н.контр.	Вижер		

1.141.1-КР-3.1.00.0.00.0 д.и

Данные для испытания

Стадия	Лист	Листов
Р	1	2

институт ЛЕНЖИЛПРОЕКТ

Формат А-3

Марка панели	Расчетный пролет м	Контрольный прогиб м
КНК 46.10-6А-IVт-I	4.47	1.50
КНК 47.10-6А-IVт-I	4.57	1.65
КНК 48.10-6А-IVт-I	4.67	1.79
КНК 49.10-6А-IVт-I	4.77	1.95
КНК 50.10-6А-IVт-I	4.87	2.12
КНК 51.10-6А-IVт-I	4.97	2.30
КНК 52.10-6А-IVт-I	5.07	2.50
КНК 53.10-6А-IVт-I	5.17	2.69
КНК 54.10-6А-IVт-I	5.27	2.91
КНК 55.10-6А-IVт-I	5.37	3.13
КНК 56.10-6А-IVт-I	5.47	3.37
КНК 57.10-6А-IVт-I	5.57	3.64
КНК 58.10-6А-IVт-I	5.67	3.90
КНК 59.10-6А-IVт-I	5.77	18.1
КНК 60.10-6А-IVт-I	5.87	21.8
КНК 61.10-6А-IVт-I	5.97	30.6
КНК 62.10-6А-Vт-I	6.07	5.1
КНК 63.10-6А-Vт-I	6.17	5.5
КНК 64.10-6А-Vт-I	6.27	5.8
КНК 65.10-6А-Vт-I	6.37	6.2
КНК 66.10-6А-Vт-I	6.47	6.6
КНК 67.10-6А-Vт-I	6.57	6.9

Марка панели	Расчетный пролет м.	Контрольн. прогиб мм
КНК 68.10-6А Vт-I	6.67	26.9
КНК 69.10-6А Vт-I	6.77	31.9
КНК 70.10-6А Vт-I	6.87	8.3
КНК 71.10-6А Vт-I	6.97	8.8
КНК 72.10-6А Vт-I	7.07	1.19
КНК 73.10-6А Vт-I	7.17	1.78
КНК 74.10-6А Vт-I	7.27	1.03
КНК 75.10-6А Vт-I	7.37	1.08

Номер строки	Наименование материала и единица измерения	Коэф К отх К пр	Код материала	Код ед. изм.	Количество на марку: КНК 27.10-6АIVт-I	КНК 28.10-6АIVт-I	КНК 29.10-6АIVт-I	КНК 30-10-6АIVт-I	КНК 31.10-6АIVт-I	КНК 32-10-6АIVт-I	КНК 33-10-6АIVт-I	КНК 34-10-6АIVт-I	КНК 35.10-6АIVт-I	КНК 36.10-6АIVт-I	КНК 37.10-6АIVт-I	КНК 38.10-6АIVт-I	КНК 39-10-6АIVт-I	КНК 40.10-6АIVт-I	КНК 41-10-6АIVт-I	КНК 42-10-6АIVт-I
1	Сталь стержневая арматурная кг:		093000	116																
2	класс А-I ГОСТ 5781-82																			
3	по серии				3.3	3.3	3.3	3.3	3.3	3.3	3.3	3.3	3.3	3.3	3.3	3.3	3.3	3.3	3.3	3.3
4	с учетом коэф. отхода	1.01			3.33	3.33	3.33	3.33	3.33	3.33	3.33	3.33	3.33	3.33	3.33	3.33	3.33	3.33	3.33	3.33
5	приведенный к классу А-I	1.00			3.33	3.33	3.33	3.33	3.33	3.33	3.33	3.33	3.33	3.33	3.33	3.33	3.33	3.33	3.33	3.33
6	класс АIV ГОСТ 5781-82		093007																	
7	по серии				7.6	7.8	8.0	8.2	8.6	9.0	9.2	9.6	9.8	10.2	10.4	10.8	11.2	11.6	11.6	12.0
8	с учетом коэф. отхода	1.02			7.75	7.96	8.16	8.36	8.77	9.18	9.38	9.79	9.99	10.40	10.61	11.02	11.48	11.83	11.83	12.24
9	приведенный к классу А-I	1.95			15.11	15.52	15.91	16.30	17.10	17.90	18.29	19.01	19.48	20.28	20.69	21.49	22.27	23.07	23.01	23.87
10	класс АV ГОСТ 5781-82																			
11	по серии																			
12	с учетом коэф. отхода	1.06																		
13	приведенный к классу А-I	2.2																		
14	итого стали стержн. арматурн. кг:		093000	116																
15	в натуральной массе				11.08	11.29	11.49	11.67	12.1	12.51	12.71	13.12	13.32	13.73	13.94	14.35	14.75	15.16	15.16	15.57
16	приведенной к классу А-I				18.44	18.85	19.24	19.63	20.43	21.23	21.62	22.34	22.81	23.61	24.02	24.82	25.6	26.4	26.4	27.2
17	в т.ч. по укрупн. сортаменту кг.			116																
18	Сталь мелкосортная																			
19	круглая ф 10 ÷ 19		093300		17.84	18.24	18.64	19.04	19.84	20.63	21.02	21.82	22.22	23.01	23.41	24.21	25.0	25.8	25.8	26.59
20	катанка																			
21	круглая ф 6 ÷ 9		093400		0.61	0.61	0.61	0.61	0.61	0.61	0.61	0.61	0.61	0.61	0.61	0.61	0.61	0.61	0.61	0.61
22																				
23	Металлоизделия промышленного																			
24	назначения (метизы) кг.		120000	116																
25	Проволока стальная низко-																			
26	углеродистая периодического																			

Инв. № подл. | Подпись и дата | Взам. инв. №

Гл. спец.	Винер		
Вед. инж.	Рекуть		06.86
Техник	Разанова		
Н. контр.	Винер		

1.141 - КР. 3.1.00.0.00.0 в.р.м.

Ведомость расхода стали, цемента и инертных материалов на изделие КНК 27.10-6АтVт-I÷КНК 75.10.6Ат-Vт-V

Стадия	Лист	Листов
Р	1	6

Институт Ленниилпроект

Формат А-3

Номер строки	Наименование материала и единица измерения	Коэф. к отх. к пр.	Код материала	Код ед. изм.	Количество на марку КНК 27.10-6А IV-I	КНК 29.10-6А IV-I	КНК 29.10-6А IV-I	КНК 30.10-6А IV-I	КНК 31.10-6А IV-I	КНК 32.10-6А IV-I	КНК 33.10-6А IV-I	КНК 34.10-6А IV-I	КНК 35.10-6А IV-I	КНК 36.10-6А IV-I	КНК 37.10-6А IV-I	КНК 38.10-6А IV-I	КНК 39.10-6А IV-I	КНК 40.10-6А IV-I	КНК 41.10-6А IV-I	КНК 42.10-6А IV-I
1	профиля																			
2	класса Вр-I гост 6727-80		121400																	
3	по серии				7.72	7.72	7.92	8.02	8.12	8.12	8.22	8.32	8.32	8.42	8.52	8.52	8.72	8.82	8.92	8.92
4	с учетом коэф. отхода	1.02			7.84	7.84	8.08	8.18	8.28	8.28	8.38	8.48	8.48	8.59	8.69	8.69	8.89	9.00	9.10	9.10
5	приведенный к классу А-I	1.47			11.53	11.53	11.88	12.03	12.17	12.17	12.31	12.47	12.48	12.62	12.77	12.77	13.07	13.23	13.38	13.40
6	Итого стали, кг			116																
7	в натуральной массе				18.92	19.13	19.57	19.87	20.32	20.79	21.10	21.61	21.81	22.32	22.63	23.04	23.64	24.16	24.26	24.67
8	приведенный к классу А-I				29.97	30.38	31.12	31.66	32.47	33.40	33.93	34.81	35.29	36.23	36.79	37.59	38.67	39.63	39.78	40.60
9																				
10	Бетон, м³			113																
11	Тяжелый „В20"				0.296	0.308	0.319	0.331	0.342	0.354	0.366	0.377	0.389	0.400	0.412	0.424	0.435	0.447	0.458	0.470
12	Цемент т		573000	168																
13	М „400"				0.108	0.112	0.116	0.121	0.125	0.129	0.134	0.137	0.142	0.146	0.150	0.155	0.158	0.163	0.167	0.172
14	с учетом коэф. отхода	1.006			0.108	0.113	0.116	0.122	0.126	0.129	0.135	0.138	0.143	0.147	0.151	0.156	0.159	0.164	0.168	0.173
15	приведенный к марке	1.00			0.108	0.113	0.116	0.122	0.126	0.129	0.135	0.138	0.143	0.147	0.151	0.156	0.159	0.164	0.168	0.173
16	Итого цемента, прив. к марке																			
17	М „400"				0.108	0.113	0.116	0.122	0.126	0.129	0.135	0.138	0.143	0.147	0.151	0.156	0.159	0.164	0.168	0.173
18	Инертные заполнители, м³		571000																	
19	Щебень		571100		0.237	0.246	0.255	0.263	0.274	0.283	0.293	0.302	0.311	0.320	0.329	0.339	0.348	0.357	0.366	0.376
20	Песок естественный		571140		0.177	0.185	0.191	0.198	0.205	0.212	0.219	0.226	0.233	0.240	0.247	0.254	0.261	0.268	0.275	0.282

Инв. № подл. | Подпись и дата | Взам. инв. №

1.141.1-КР-3.1.00.0.00.0 В.Р.М.

Лист

Формат А-3

Номер строки	Наименование материала и единица измерения	Коэф. к отх. к пр.	Код материала	Код ед. изм.	Количество на марку КНК 43.10-6А IV-I	КНК 44.10-6А IV-I	КНК 45.10-6А IV-I	КНК 46.10-6А IV-I	КНК 47.10-6А IV-I	КНК 48.10-6А IV-I	КНК 49.10-6А IV-I	КНК 50.10-6А IV-I	КНК 51.10-6А IV-I	КНК 52.10-6А IV-I	КНК 53.10-6А IV-I	КНК 54.10-6А IV-I	КНК 55.10-6А IV-I	КНК 56.10-6А IV-I	КНК 57.10-6А IV-I	КНК 58.10-6А IV-I
1	Сталь стержневая арматур. кг		0.93000	116																
2	Класс А-I ГОСТ 5781-82																			
3	по серии				3.3	3.3	3.3	3.3	3.3	3.3	3.3	3.3	3.3	3.3	3.3	3.3	3.3	3.3	3.3	3.3
4	с учетом коэф. отхода	1.01			3.33	3.33	3.33	3.33	3.33	3.33	3.33	3.33	3.33	3.33	3.33	3.33	3.33	3.33	3.33	3.33
5	приведенный к классу А-I	1.00			3.33	3.33	3.33	3.33	3.33	3.33	3.33	3.33	3.33	3.33	3.33	3.33	3.33	3.33	3.33	3.33
6	Класс А IV ГОСТ 5781-82		0.93007																	
7	по серии				12.2	12.6	12.8	13.2	13.6	13.8	14.2	14.2	14.6	14.8	15.2	15.6	15.8	16.0	16.8	17.0
8	с учетом коэф. отхода	1.02			12.4	12.8	13.1	13.5	13.8	14.1	14.5	14.5	14.9	15.1	15.5	15.9	16.1	16.4	17.1	17.3
9	приведенный к классу А-I	1.95			24.18	24.9	25.5	26.3	26.9	27.5	28.3	28.3	29.1	29.4	30.2	31.0	31.4	31.9	33.3	33.7
10	Класс А-V ГОСТ 5781-82		093007																	
11	по серии																			
12	с учетом коэф. отхода	1.06																		
13	приведенный к классу А-I	2.2																		
14	Итого стали стержн. арматур.		093000	116																
15	В натуральной массе				15.73	16.13	16.43	16.83	17.13	17.43	17.83	17.83	18.23	18.43	18.83	19.23	19.43	19.73	20.43	20.63
16	приведенной к классу А-I				27.51	28.23	28.83	29.63	30.23	30.83	31.63	31.63	32.43	32.73	33.53	34.33	34.73	35.23	36.63	37.03
17	в т.ч. по укруп. сортаменту			116																
18	Сталь мелкосортная																			
19	Круглая ф 10 ÷ 19		0.93300		26.99	27.78	28.18	28.98	29.77	30.17	30.69	30.69	31.76	32.16	32.96	33.75	34.15	34.55	36.14	36.54
20	Катанка																			
21	Круглая ф 6÷9		0.93400		0.61	0.61	0.61	0.61	0.61	0.61	0.61	0.61	0.61	0.61	0.61	0.61	0.61	0.61	0.61	0.61
22																				

Инв.№ подл. | Подпись и дата | Взам. инв.№

1.141.1-КР-3.1.00.0.00.0 ВРМ

Лист 3

Формат А-3

Номер строки	Наименование материала и единица измерения	Коэф. к отх. к пр.	Код Материал	Код ед. изм.	Количество на марку КНК 43.10-6А IV-I	КНК 44.10-6А IV-I	КНК 45.10-6А IV-I	КНК 46.10-6А IV-I	КНК 47.10-6А IV-I	КНК 48.10-6А IV-I	КНК 49.10-6А IV-I	КНК 50.10-6А IV-I	КНК 51.10-6А IV-I	КНК 52.10-6А IV-I	КНК 53.10-6А IV-I	КНК 54.10-6А IV-I	КНК 55.10-6А IV-I	КНК 56-10-6А IV-I	КНК 57.10-6А IV-I	КНК 58.10-6А IV-I
1	Металлоизделия промышленного																			
2	назначения (метизы) кг		120000	116																
3	Проволока стальная низко-																			
4	углеродистая периодического																			
5	профиля																			
6	Класса Вр-I ГОСТ 6727-80		121400																	
7	по серии				9.02	9.12	9.12	9.32	9.32	10.3	10.4	10.5	10.6	10.7	10.7	10.8	10.9	11.0	11.4	11.7
8	с учетом коэф. отхода	1.02			9.20	9.31	9.31	9.51	9.51	10.51	10.61	10.71	10.81	10.91	10.91	11.02	11.12	11.22	11.32	11.32
9	приведенный к классу А-I	1.47			13.53	13.69	13.69	13.98	13.98	15.45	15.59	15.74	15.89	16.04	16.04	16.20	16.35	16.49	16.64	16.64
10	Итого стали, кг			116																
11	в натуральной массе				24.33	25.43	25.73	26.34	26.64	27.94	28.44	28.54	29.04	29.38	29.75	30.25	30.56	30.95	31.75	31.95
12	приведенный к классу А-I				41.04	41.92	42.52	43.61	44.21	46.28	47.22	47.37	48.32	48.77	49.57	50.53	51.08	51.72	53.27	53.67
13	Бетон, м³			113																
14	Тяжелый „В 20"				0.482	0.493	0.505	0.516	0.528	0.540	0.551	0.563	0.574	0.586	0.598	0.609	0.681	0.632	0.644	0.656
15	Цемент, т		573000	168																
16	М „400"				0.176	0.179	0.184	0.188	0.193	0.197	0.201	0.205	0.209	0.214	0.218	0.222	0.226	0.231	0.235	0.239
17	С учетом коэф. отхода	1.006			0.177	0.180	0.185	0.187	0.194	0.198	0.202	0.206	0.210	0.215	0.219	0.223	0.227	0.232	0.236	0.240
18	приведенный к марке	1.00			0.177	0.180	0.185	0.189	0.194	0.198	0.200	0.206	0.210	0.215	0.219	0.223	0.227	0.238	0.236	0.240
19	Итого цемента прив. к марке																			
20	М „400"																			
21	Инертные заполнители		571000																	
22	Щебень		571000		0.386	0.394	0.404	0.413	0.422	0.432	0.441	0.450	0.459	0.468	0.478	0.487	0.496	0.506	0.515	0.623
23	Песок естественный		571400		0.289	0.296	0.303	0.309	0.317	0.324	0.331	0.338	0.344	0.352	0.358	0.365	0.373	0.379	0.386	0.394

Инв.№ подл. | Подпись и дата | Взам. инв.№

1.141.1-КР-3.1.00.0.00.0 в.р.м.

Лист 4

Формат А-3

Номер строки	Наименование материала и единица измерения	Коэф. к. отх. к пр.	Код материал	Код ед. изм	Количество на марку КНК59.10 6А IV-I	КНК60.10 6А IV-I	КНК61.10 6А IV-I	КНК62.10 6А V-I	КНК63.10 6А V-I	КНК64.10 6А V-I	КНК65.10 6А V-I	КНК66.10 6А V-I	КНК67.10 6А V-I	КНК68.10 6А V-I	КНК69.10 6А V-I	КНК70.10 6А V-I	КНК71.10 6А V-I	КНК72.10 6А V-I	КНК73.10 6А V-I	КНК74.10 6А V-I	КНК75.10 6А V-I
1	Сталь стержневая арматур. кг																				
2	Класс А-I ГОСТ 5781-82																				
3	по серии				3.3	3.3	3.3	3.3	3.3	3.3	3.3	3.3	3.3	3.3	3.3	3.3	4.5	4.5	4.5	4.5	4.5
4	с учетом коэф. отхода	1.01			3.33	3.33	3.33	3.33	3.33	3.33	3.33	3.33	3.33	3.33	3.33	3.33	4.55	4.55	4.55	4.55	4.55
5	приведенный к классу А-I	1.00			3.33	3.33	3.33	3.33	3.33	3.33	3.33	3.33	3.33	3.33	3.33	3.33	4.55	4.55	4.55	4.55	4.55
6	класс А IV ГОСТ 5781-82		093007																		
7	по серии				17.0	17.4	21.7	22.0													
8	с учетом коэф. отхода	1.02			17.34	17.75	22.13	22.44													
9	приведенный к классу А-I	1.95			33.81	34.61	43.16	42.9													
10	Класс А V ГОСТ 5781-82		093007																		
11	по серии								18.4	18.6	18.8	19.0	19.4	24.1	24.5	23.8	24.8	25.6	30.6	30.0	36.2
12	с учетом коэф. отхода	1.06							19.50	19.72	19.93	20.14	20.56	25.65	25.97	25.23	25.65	27.14	32.43	31.8	38.37
13	приведенный к классу А-I	2.2							42.70	43.38	43.85	44.31	45.23	56.20	58.13	55.51	56.43	59.69	71.36	69.96	84.41
14	Итого стали стержн. арматур. кг		093000	116																	
15	в натуральной массе				20.67	21.08	25.46	25.47	22.83	23.05	23.26	23.47	23.89	28.9	29.3	28.56	30.20	30.15	36.98	36.35	42.92
16	приведенной к классу А-I				37.14	37.94	46.49	46.23	46.23	46.71	47.18	47.64	48.56	59.53	60.46	58.84	60.98	64.24	75.91	74.51	88.98
17	в т.ч. по укруп. сортаменту кг			116																	
18	сталь мелкосортная																				
19	Круглая ф10÷19	16-21	0.93300		36.54	37.34	45.88	46.68	39.32	39.72	40.18	40.52	41.31	58.92	59.85	50.06	52.07	59.08	75.3	63.61	68.35
20	Катанка																				
21	Круглая ф6÷9		093400		0.61	0.61	0.61	0.61	0.61	0.61	0.61	0.61	0.61	0.61	0.61	0.61	0.61	0.61	0.61	0.61	0.61
22																					

Инв. № подл. | Подпись и дата | Взам. инв. №

1.141.1-КР-3.1.00.0.00.0 ВРМ.

Лист 5

Формат А-3

Номер строки	Наименование материала и единица измерения	Коэф. к отх. к пр.	Код материала	Код ед. изм.	Количество на марку КНК 59.10 6А IV-I	КНК 60.10 6А IV-I	КНК 61.10 6А IV-I	КНК 62.10 6А V-I	КНК 63.10 6А V-I	КНК 64.10 6А V-I	КНК 65.10 6А V-I	КНК 66.10 6А V-I	КНК 67.10 6А V-I	КНК 68.10 6А V-I	КНК 69.10 6А V-I	КНК 70.10 6А V-I	КНК 71.10 6А V-I	КНК 72.10 6А V-I	КНК 73.10 6А V-I	КНК 74.10 6А V-I	КНК 75.10 6А V-I
1	Металлоизделия промышленного																				
2	назначения (метизы) кг		120 000	116																	
3	Проволока стальная низко-																				
4	углеродистая периодического																				
5	профиля																				
6	класса Вр-I ГОСТ 6727-80		121400																		
7	по серии				11.2	11.3	12.1	12.1	12.2	12.3	12.3	12.4	12.5	12.5	13.35	13.45	13.55	13.55	13.65	13.75	13.75
8	с учетом коэф. отхода	1.02			11.43	11.53	12.34	12.34	12.44	12.55	12.55	12.65	12.75	12.75	13.62	13.72	13.82	13.82	13.93	14.03	14.03
9	приведенный к классу А-I	1.47			16.81	16.93	18.14	18.14	18.29	18.45	18.45	18.60	18.75	18.74	20.02	20.17	20.31	20.31	20.48	20.62	20.62
10	Итого стали, кг			116																	
11	в натуральной массе				32.10	32.61	37.81	34.91	35.27	35.58	35.81	36.12	36.61	38.5	38.95	42.28	44.01	43.97	46.36	50.37	52.4
12	приведенный к классу АI				53.95	54.89	64.63	64.37	65.0	65.16	65.63	66.24	67.31	78.27	80.48	79.01	81.29	84.55	93.99	95.13	109.58
13	Бетон, м³			113																	
14	Тяжелый „В 22.5"				0.667	0.679	0.690	0.702	0.714	0.725	0.737	0.748	0.760	0.772	0.783	0.795	0.806	0.818	0.830	0.841	0.853
15	Цемент, т		573000	168																	
16	М „400"				0.243	0.247	0.252	0.256	0.261	0.265	0.269	0.273	0.277	0.282	0.286	0.290	0.294	0.298	0.303	0.307	0.311
17	с учетом коэф. отхода	1.006			0.244	0.245	0.254	0.257	0.263	0.266	0.271	0.275	0.278	0.284	0.287	0.292	0.296	0.299	0.305	0.308	0.313
18	приведенный к марке	1.00			0.244	0.245	0.254	0.251	0.263	0.268	0.271	0.275	0.278	0.284	0.287	0.292	0.296	0.299	0.305	0.308	0.315
19	Итого цемента, прив. к марке																				
20	М „400"																				
21	Инертные заполнители, м3		571000																		
22	Щебень		571000		0.534	0.543	0.552	0.568	0.571	0.580	0.589	0.598	0.608	0.617	0.626	0.636	0.645	0.654	0.664	0.673	0.682
23	Песок естественный		571400		0.400	0.407	0.414	0.421	0.423	0.435	0.442	0.448	0.456	0.463	0.469	0.471	0.484	0.491	0.498	0.501	0.512

Инв. № подл. | Подпись и дата | Взам. инв. №

gost.e-ecolog.ru