ТИПОВЫЕ КОНСТРУКЦИИ, ИЗДЕЛИЯ И УЗЛЫ ЗДАНИЙ И СООРУЖЕНИЙ

СЕРИЯ 2.860-3

УЗЛЫ ПОКРЫТИЙ ПРОИЗВОДСТВЕННЫХ СЕЛЬСКОХОЗЯЙСТВЕННЫХ ЗДАНИЙ С НЕСУЩИМИ КЛЕЕФАНЕРНЫМИ КОНСТРУКЦИЯМИ

ВЫПУСК 2

СТАЛЬНЫЕ И ДЕРЕВЯННЫЕ ИЗДЕЛИЯ

РАБОЧИЕ ЧЕРТЕЖИ

16467-02
ЦЕНА 07б

gost.e-ecolog.ru

ЦЕНТРАЛЬНЫЙ ИНСТИТУТ ТИПОВОГО ПРОЕКТИРОВАНИЯ
ГОССТРОЯ СССР

Москва, А-445, Смольная ул., 22

Сдано в печать VI 1980 года

Заказ № 8996 Тираж 3000 экз.

ТИПОВЫЕ КОНСТРУКЦИИ, ИЗДЕЛИЯ И УЗЛЫ ЗДАНИЙ И СООРУЖЕНИЙ

СЕРИЯ 2.860-3

УЗЛЫ ПОКРЫТИЙ ПРОИЗВОДСТВЕННЫХ СЕЛЬСКОХОЗЯЙСТВЕННЫХ ЗДАНИЙ С НЕСУЩИМИ КЛЕЕФАНЕРНЫМИ КОНСТРУКЦИЯМИ

ВЫПУСК 2

СТАЛЬНЫЕ И ДЕРЕВЯННЫЕ ИЗДЕЛИЯ

РАБОЧИЕ ЧЕРТЕЖИ

РАЗРАБОТАН
ИНСТИТУТОМ «ЮЖГИПРОНИСЕЛЬСТРОЙ»
МИНСЕЛЬСТРОЯ СССР

ДИРЕКТОР ИНСТИТУТА — Ю.Д. ШАХОВ
ЗАМ. ДИРЕКТОРА — Ю.П. ОЖГИБЕСОВ
ГЛ. ИНЖЕНЕР ПРОЕКТА — М.И. ГЕРАСКИН
ЗАВ. ЛАБОРАТОРИЕЙ НОК — В.Г. ЖИТУШКИН

ИНСТИТУТОМ ЦНИИСК ИМ. КУЧЕРЕНКО

ЗАМ. ДИРЕКТОРА — А.М. ЧИСТЯКОВ
ЗАВ. ОТДЕЛЕНИЕМ — Я.Ф. ХЛЕБНОЙ
ЗАВ. ЛАБОРАТОРИЕЙ — Л.В. КАСАБЬЯН
ЗАВ. ЛАБОРАТОРИЕЙ — И.М. ЛИНЬКОВ

УТВЕРЖДЕНЫ
ОТДЕЛОМ ТИПОВОГО ПРОЕКТИРОВАН
И ОРГАНИЗАЦИИ ПРОЕКТНО-ИЗЫС
ТЕЛЬСКИХ РАБОТ ГОССТРОЯ СС
(ПИСЬМО ОТ 03.08.1979г N2/2-2

Содержание выпуска

	Обозначение	Наименование	Стр
1.	2.860-3.В2.-ООПЗ	Техническое описание	3-4
2.	2.860-3.В2.-010	Изделие соединительное МС1	5
3.	2.860-3.В2-010СБ	Изделие соединительное МС1 Сборочный чертеж	6
4.	2.860-3.В2-020	Изделие соединительное МС2	7
5	2.860-3.В2-020СБ	Изделие соединительное МС2 Сборочный чертеж	8
6	2.860-3.В2-030	Изделие соединительное МС 3	9-11
7	2.860-3.В2-030СБ	Изделие соединительное МС3 Сборочный чертеж	12
8	2.860-3.В2. 040	Связь стальная СС1.	13
9	2.860-3.В2-050	Муфта	14
10	2.860-3.В2.060	Изделие соединительное МС4	15
11	2.860-3.В2. 070	Изделие соединительное МС5.	16
12	2.860-3.В2.080	Изделие соединительное МС6	17
13	2.860-3.В2.090	Изделие соединительное МС7	18
14	2.860-3.В2-100	Изделие соединительное МС 8	19
15.	2.860-3.В2-110	Изделие соединительное МС9.	20
16	2.860-3.В2.120	Изделие соединительное МС10	21
17	2.860-3.В2-130	Изделие соединительное МС11	22
18	2.860-3.В2.140	Изделие соединительное МС12	23
19.	2.860-3.В2.150	Изделие соединительное МС13.	24
20	2.860-3.В2.150СБ	Изделие соединительное МС13 Сборочный чертеж	25
21	2.860-3.В2-160	Изделие соединительное МС14	26
22	2.860-3.В2.170	Изделие соединительное МС15.	27
23.	2.860-3.В2-180	Распарка Д.Р.	28
24	2.860-3.В2.190	Щит Щ1	29
25	2.860-3.В2.200	Щит Щ2	30
26	2.860-3.В2.210	Щит Щ3	31
27	2.860-3.В2.210СБ	Щит Щ3 Сборочный чертёж	32-33
28	2.860-3.В2-220	Изделие деревянное Д1	34
29.	2.860-3.В2-230	Ферма деревянная ФД1, ФД2	35-36
30	2.860-3.В2-230СБ.	Ферма деревянная ФД1, ФД2 Сборочный чертеж	37-38

I Общая часть

1.1. Чертежи узлов покрытий производственных сельскохозяйственных зданий с несущими клеефанерными конструкциями разработаны в двух выпусках:

Выпуск I - Указания по применению и рабочие чертежи,
Выпуск 2 - Стальные и деревянные изделия

1.2. Настоящий выпуск содержит рабочие чертежи деревянных и стальных крепежных изделий и основные указания по их изготовлению, хранению и транспортировке

2. Указания по изготовлению изделий

2.1. При изготовлении деревянных и стальных изделий необходимо выполнять требования следующих документов:

а) СНиП III-19-75 „Деревянные конструкции",

б) СНиП III-18-75 „Металлические конструкции";

в) Технических условий на изготовление изделий.

2.2 Деревянные конструкции изготавливаются из пиломатериалов хвойных пород (сосны или ели)

Качество древесины должно удовлетворять требованиям СНиП II-В.4-71* „Деревянные конструкции Нормы проектирования", для категорий элементов, указанных на листах рабочих чертежей изделий.

ГИП	Герасим		4.79
Н.контр.	Дорош		4.79
Нач.отд.	Москалев		10.79
Гл.спец.	Яковлев		3.79
Рук.гр.	Слапин		3.79
Пров.	Слапин		3.79
Разраб.	Дронова		4.79

2.860-382.000-ТО

Техническое описание

Стадия	Лист	Листов
Р	1	2

Минсельстрой СССР
ЮЖГИПРОНИСЕЛЬСТРОЙ
г. Краснодар

Инв. № подл. | Подпись и дата | Взам. инв. №

2.3. Стальные крепежные изделия изготавливаются из стали класса С 38/23.

Марки стали приведены на соответствующих рабочих чертежах изделий.

2.4. Сварка элементов стальных изделий выполняется электродами типа Э-42, которые должны удовлетворять требованиям ГОСТ 9467-75 „Электроды покрытые металлические для ручной дуговой сварки конструкционных и теплоустойчивых сталей Типы"

2.5. Толщина сварных швов принята номинальной, по толщине свариваемых элементов, кроме оговоренных

2.6. Изготовленные деревянные и стальные изделия обрабатываются защитными покрытиями от гниения и коррозии согласно указаниям рабочих чертежей проекта зданий или сооружения.

3. Указания по транспортировке и хранению изделий

3.1. При транспортировке и хранении изделий должны соблюдаться требования главы СНиП III-19-76 и СНиП III-А 11-70 „Техника безопасности в строительстве. Правила производства и приемки работ."

3.2 Деревянные изделия необходимо предохранять от воздействия атмосферных осадков, прямых солнечных лучей и механических повреждений.

3.3 Хранение деревянных и стальных изделий должно осуществляться в сухих закрытых помещениях или под навесами.

Деревянные изделия укладываются в штабели на подкладках и прокладках.

Формат	Зона	Позиц.	Обозначение	Наименование	Кол.	Примечание
				Документация		
11			2.860-3.82.010СБ	Сборочный чертеж		
11			2860-3.82.000ТО	Техническое описание		
				Детали		
Б4		1	2850-3.82.011	Пластина		
				Полоса $\frac{Б\ 12\times100\ ГОСТ\ 103\text{-}76}{ВСт3кп2\ ГОСТ\ 380\text{-}71}$	1	2,8 кг
Б4		2	2.860-3.82.012	Шпилька		
				Круг $\frac{В\ 18\ ГОСТ\ 2590\text{-}71}{ВСт3кп2\ ГОСТ\ 380\text{-}71}$	2	0,15 кг
Б4		3	2850-3.32.073	Шайба		
				Полоса $\frac{Б\ 8\times60\ ГОСТ\ 103\text{-}76}{ВСт3кп2\ ГОСТ\ 380\text{-}71}$	2	0,3 кг
				Стандартные изделия		
		4		Гайка М18.4 ГОСТ 5915-70*	2	

Утв.	Гераскун		3.79
Н. контр.	Дорош		3.79
Нач. отд.	Москалев		3.79
Гл. спец.	Яковлев		3.79
Рук. гр.	Слапин		3.79
Пров.	Слапин		3.79
Разраб.	Маляренко		3.79

2.860-3.82.010

Изделие соединительное

МС 1

Стадия	Лист	Листов
Р		1

Минсельстрой СССР
ЮЖГИПРОНИСЕЛЬСТРОЙ
г. Краснодар

Инв. № подл. | Подпись и дата | Взам. инв. №

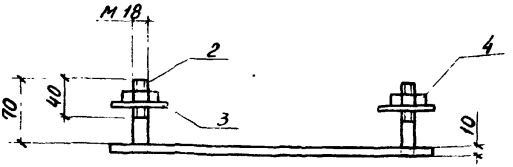

1-1
М1:2

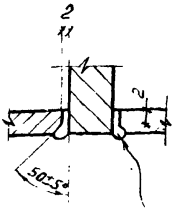

Зачищается заподлицо с пластиной

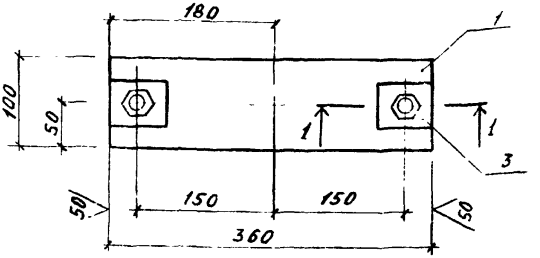

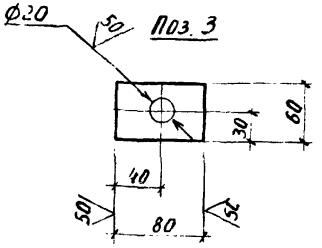

Утв.	Гераскин		03.79
Н.контр	Дорощ		3.79
Начотд	Москалев		03.79
Гл спец	Яковлев		3.79
Рук гр	Слапин		3.79
Пров	Слапин		3.79
Разраб	Маляренко		3.79

2.860-3.82.010СБ

Изделие соединительное МС1
Сборочный чертеж

Стадия	Масса	Масштаб
Р	38	1:5
Лист	Листов 1	

Минсельстрой СССР
ЮЖГИПРОНИСЕЛЬСТРОЙ
г. Краснодар

Копировал Формат А4

Формат	Зона	Поз.	Обозначение	Наименование	Кол.	Приме-чание
				Документация		
11			2860-3В2.020 СБ	Сборочный чертеж		
11			2860-3В2.000ТО	Техническое описание		
				Детали		
Б4		2	2860-3В2.022	Ребро		
				Полоса $\frac{Б\ 8\times140\ ГОСТ\ 103-76}{ВСт3кп2\ ГОСТ\ 380-71*}$		
				L = 100	2	0,9 кг
Б4		3	2860-3В2.023	Упор		
				Полоса $\frac{Б\ 6\times60\ ГОСТ\ 103-76}{ВСт3кп2\ ГОСТ\ 380-71*}$		
				L = 270	1	0,8 кг
				Переменные данные для исполнений		
				2.860-3В2.020		
				Детали		
Б4		1	2.860-3В2.021	Пластина		
				Полоса $\frac{Б\ 8\times140\ ГОСТ\ 103-76}{ВСт3кп2\ ГОСТ\ 380-71*}$		
				L=270	1	2,4 кг
				2.860-3В2.020-01		
				Детали		
Б4		1	- 01	Пластина		
				Полоса $\frac{Б\ 8\times140\ ГОСТ\ 103-76}{ВСт3кп2\ ГОСТ\ 380-71*}$		
				L = 300	1	2 Бкг

Утв.	Гераскин		2.79
Н.контр.	Дорош		3.79
Начотд.	Москалев		3.79
Гл.спец.	Яковлев		3.79
Рук. гр.	Слапин		3.79
Пров.	Слапин		3.79
Разраб.	Чаляренко		2.79

2.860-3.В2.020

Изделие соединительное МС2

Стадия	Лист	Листов
Р		1

Минсельстрой СССР
ЮЖГИПРОНИСЕЛЬСТРОЙ
г. Краснодар

Инв. № подл. | Подпись и дата | Взам. инв. №

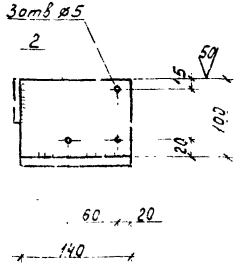

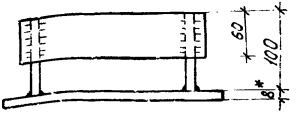

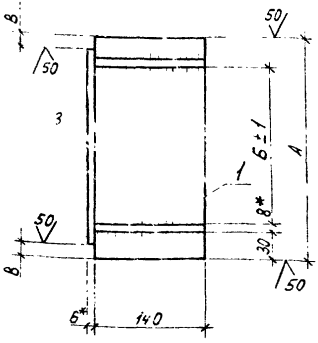

* Размеры для справок

Размеры в мм

Обозначение	А	Б	В	Масса, кг	Марка изделия
2.860-3.В2. 020	270	194	0	5.0	МС2-1
-01	300	224	15	5.2	МС2-2

Утв	Гераскин		3.79
Н. контр	Дорош		3.79
Нач. отд	Москалев		3.79
Гл. спец	Яковлев		3.79
Рук. гр	Слапин		3.79
Пров	Слапин		3.79
Разраб	Маляренко		3.79

2.860-3.В2. 020СБ

Изделие соединительное МС2.
Сборочный чертеж.

Стадия	Масса	Масштаб
Р	см. табл	—
Лист	Листов 1	

Минсельстрой СССР
ЮЖГИПРОНИСЕЛЬСТРОЙ
г. Краснодар

Копировал Литовченко Формат А4

Инв. № подл.	Подпись и дата	Взам. инв. №

Формат	Зона	Поз.	Обозначение	Наименование	Кол. на исполн. 2860-3.В2.030 –								Примечание
					–	01	02	03	04				
				Документация									
11			2.860-3.В2.030 СБ	Сборочный чертеж	X	X	X	X	X				
11			2860-3.В2.000 ТО	Техническое описание	X	X	X	X	X				
				Детали									
Б4		1	2860-3.В2.031	Пластина									
				Полоса Б 8х140 ГОСТ 103-76 / ВСт3кп2 ГОСТ 380-71*									
				L=270	1	1	1						2.1 кг
Б4		1	-01	L=300				1	1				2.6 кг
Б4		2	2860-3.В2.032	Ребро									
				Полоса Б 8х140 ГОСТ 103-76 / ВСт3кп2 ГОСТ 380-71*									
				L=240	2			2					2.1 кг
				Шифр	МС3-1	МС3-2	МС3-3	МС3-4	МС3-5				

Утв.	Гераскин		
Н.контр.	Дорош	[signature]	19.04
Нач.отд.	Москалев	[signature]	10.79
Гл.спец.	Яковлев	[signature]	8.79
Рук.груп.	Слапин	[signature]	3.79
Пров.	Слапин	[signature]	3.79
Разраб.	Малясенко	[signature]	2.79

2.860-3.В2.030

Изделие соединительное МС3

Стадия	Лист	Листов
Р	1	3

Минсельстрой СССР
ЮЖГИПРОНИСЕЛЬСТРОЙ
г. Краснодар

Формат	Зона	Поз	Обозначение	Наименование	Кол. на исполн. 2.860-3.В2.030-								Примечание
					–	01	02	03	04				
Б4		2	2.860-3.В2.032-01	Ребро									
				Полоса $\frac{Б\ 8\times140\ ГОСТ\ 103-76}{ВСт3кп2\ ГОСТ\ 380-71*}$									
				L = 250		2			2				2,2 кг
Б4		2	-02	L = 400			2						3,5 кг
Б4		3	2.860-3.В2.033	Упор									
				Полоса $\frac{Б\ 6\times60\ ГОСТ\ 103-76}{ВСт3кп2\ ГОСТ\ 380-71*}$	1	1	1	1	1				0,8 кг
Б4		4	2.860-3.В2.034	Полка									
				Полоса $\frac{Б\ 6\times140\ ГОСТ\ 103-76}{ВСт3кп2\ ГОСТ\ 380-71*}$									
				L = 190	1	1	1						1,3 кг
Б4		4	-01	L = 220				1	1				1,5 кг
Б4		5	2.860-3.В2.035	Ребро жесткости									
				Полоса $\frac{Б\ 6\times190\ ГОСТ\ 103-76}{ВСт3кп2\ ГОСТ\ 380-71*}$									
				L = 120	1								1,1 кг
Б4		5	-01	L = 130		1							1,2 кг
Б4		5	-02	L = 280			1						2,5 кг

2.860-3.В2.030

Лист 2

16467-02 11

Инв. № подл.	Подпись и дата	Взам. инв. №

Формат	Зона	Поз	Обозначение	Наименование	Кол на исполн 2.860-3.В2.030-								Примечание
					–	01	02	03	04				
Б4		5	2.860-3.В2.035-03	Ребро жесткости									
				Полоса $\frac{Б\ 6\times120\ ГОСТ103-76}{ВСт3кп2\ ГОСТ380-71*}$									
				L=220				1					1.2 кг
Б4		5	-04	Полоса $\frac{Б\ 6\times130\ ГОСТ103-76}{ВСт3кп2\ ГОСТ380-71*}$									
				L=220					1				1.3 кг

2.860-3.В2.030

Лист 3

16467-02 12

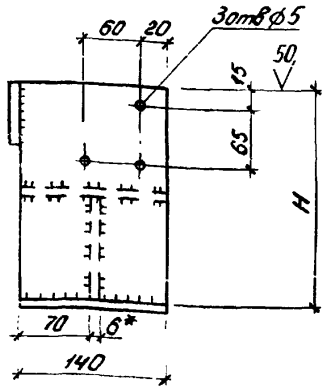

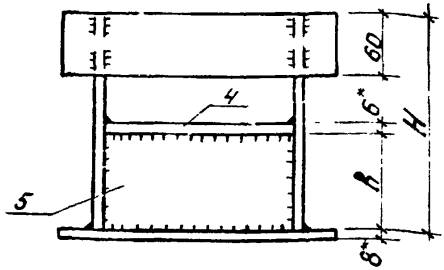

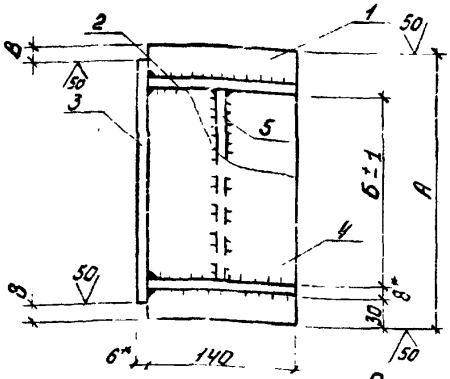

*Размеры для справок

Размеры в мм.

Обозначение	А	Б	В	Н	h	Масса кг	Марка изделия
2860-3.В2 030	270	194	0	240	120	9,8	МС3-1
-01	270	194	0	250	130	10,1	МС3-2
-02	270	194	0	400	280	14,0	МС3 3
-03	300	224	15	240	120	10,3	МС3-4
-04	300	224	15	250	130	10,6	МС3-5

Утв	Гераскин		
Н контр	Дорош		
Нач отд	Москалев		10.79
Гл спец	Яковлев		3.79
Рук гр.	Слапин		10.79
Пров.	Слапин		10.79
Разраб	Маляренко		3.79

2860-3.В2.030СБ

Изделие соединительное МС3
Сборочный чертеж

Стадия	Масса	Масштаб
Р	см табл	

Лист | Листов 1

Минсельстрой СССР
ЮЖГИПРОНИСЕЛЬСТРОЙ
г. Краснодар

Копировал Черново

Формат 11

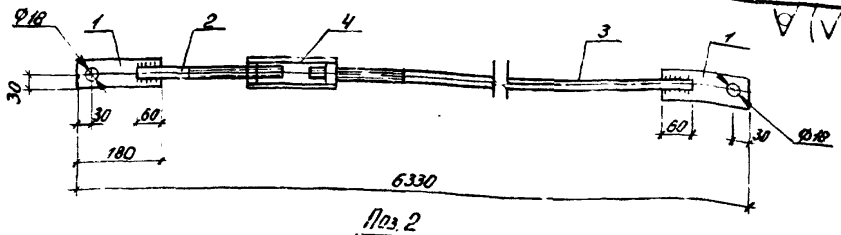

Поз. 2
М 1:5

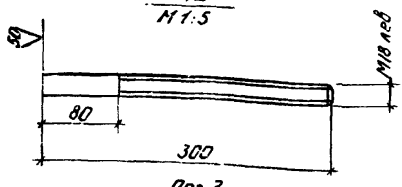

Поз. 3
М 1:5

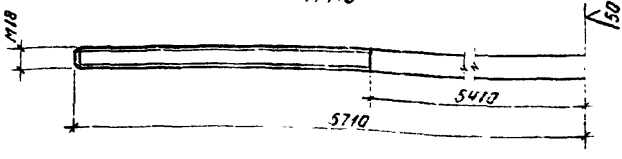

Высота сварных швов, $h_{шв} = 6$ мм.

Формат	Зона	Поз	Обозначение	Наименование	Кол.	Примечание
				Детали		
Б4		1	2.860-3.В2.041	Полоса Б6×60 ГОСТ 103-76 / ВСт3кп2 ГОСТ 380-71*	2	0,5кг
Б4		2	2.860-3.В2.042	Круг В18 ГОСТ 2590-71* / ВСт3кп2 ГОСТ 380-71*	1	0,6кг
Б4		3	2.860-3.В2.043	Круг В18 ГОСТ 2590-71* / ВСт3кп2 ГОСТ 380-71*	1	11,4кг
11		4	2.860-3.В2.050	Муфта	1	

Утв.	Гераскин		29.10.79
Н.контр.	Дорош		29.04
Нач.отд.	Москалев		10.79
Гл.спец.	Яковлев		3.79
Рук.гр.	Слапин		3.79
Пров.	Бухальцов		3.79
Разраб.	Маляренко		4.79

2.860-3.В2.040

Связь стальная СС1

Стадия	Масса	Масштаб
Р	14,6	1:10

Лист | Листов 1

Минсельстрой СССР
ЮЖГИПРОНИСЕЛЬСТРОЙ
г. Краснодар

Взам. инв. №
Подпись и дата
Инв. № подл.

Формат 11

А(√)

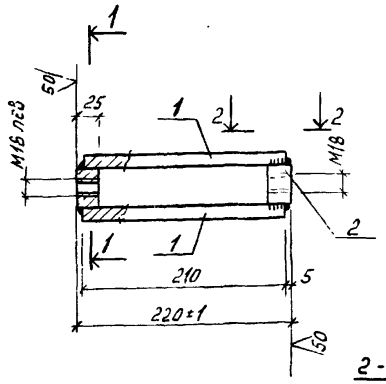

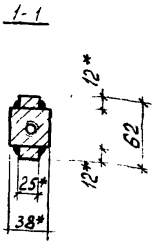

2-2
М1:2

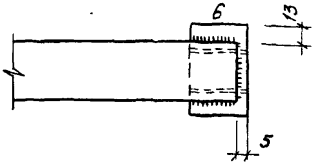

*Размер для справок

Формат	Зона	Поз.	Обозначение	Наименование	Кол	Примечание
				Детали		
Б4		1	2.860-3.В2.051	Полоса $\frac{Б\ 12\times25\ ГОСТ\ 103-76}{ВСт3кп2\ ГОСТ\ 380-71*}$	2	0.5 кг
Б4		2	2.860-3.В2.052	Квадрат $\frac{В38\ ГОСТ\ 2591-71*}{ВСт3кп2\ ГОСТ\ 380-71*}$	2	0.3 кг

Утв.	Гераскин		24.10.79
Н.контр.	Дарош		24.10.79
Нач.отд.	Москалев		10.79
Гл.спец.	Яковлев		3.79
Рук.гр.	Спапчи		3.79
Пров.	Бухальцов		3.79
Разраб.	Маляренко		3.79

2.860-3.В2.050

Муфта

Стадия	Масса	Масштаб
Р	1.6	1:5
Лист	Листов 1	

Минсельстрой СССР
ЮЖГИПРОНИСЕЛЬСТРОЙ
г. Краснодар

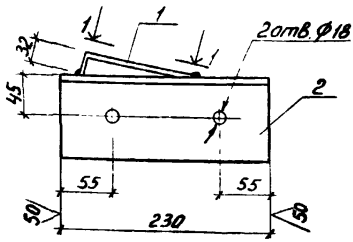

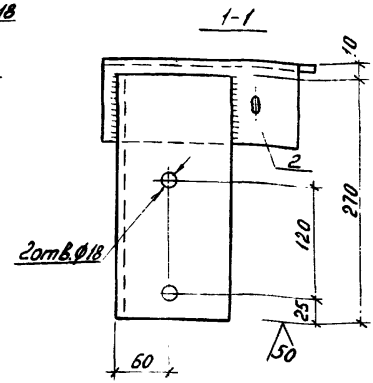

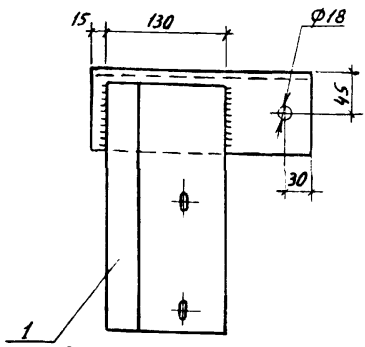

Высота сварных швов, $h_{шв.}$ = 6 мм

Формат	Зона	Поз	Обозначение	Наименование	Кол	Примечание
			2.860-3.В2.061	Детали		
Б4		1		Уголок $\frac{Б-125\times80\times8\ ГОСТ\ 8510-72}{ВСт3кп2\ ГОСТ\ 380-71*}$	1	3.4 кг
			2.860-3.В2.062			
Б4		2		Уголок $\frac{Б-90\times90\times8\ ГОСТ\ 8510-72}{ВСт3кп2\ ГОСТ\ 380-71*}$	1	3.5 кг

Утв	Гераскин		10.79
Н.контр	Дараш		10.79
Нач.отд	Москалев		10.79
Гл.спец.	Яковлев		3.79
Рук.гр.	Слапин		3.79
Пров.	Бухальцов		3.79
Разраб	Моляренко		2.79

Инв.№ подл. | Подп. и дата | Взам.инв.№

2.860-3.В2.060

Изделие соединительное МС4

Стадия	Масса	Масштаб
Р	6,9	1:5
Лист	Листов 1	

Минсельстрой СССР
ЮЖГИПРОНИСЕЛЬСТРОЙ
г. Краснодар

Копировал: Потапова

Формат А1

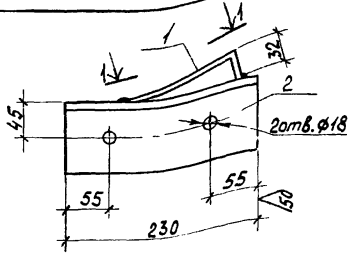

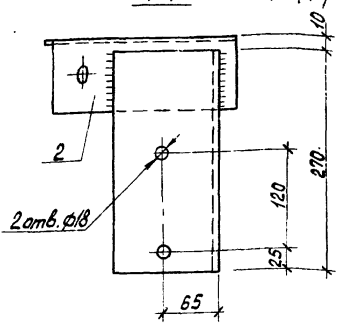

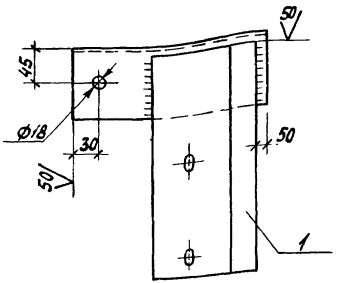

Высота сварных швов, $h_{шв} = 6$ мм

Формат	Зона	Поз.	Обозначение	Наименование	Кол.	Примечание
				Детали		
Б4		1	2.860-3.В2.071	Уголок $\frac{Б\text{-}125\times80\times8\ ГОСТ\ 8510\text{-}72}{ВСт3кп2\ ГОСТ\ 380\text{-}71^*}$	1	3.4 кг
Б4		2	2.860-3.В2.072	Уголок $\frac{Б\text{-}90\times90\times8\ ГОСТ\ 8510\text{-}72}{ВСт3кп2\ ГОСТ\ 380\text{-}71^*}$	1	3.5 кг

Утв.	Гераскин		04.10.79
Н. контр.	Дорош		5.10.79
Нач. отд.	Москалев		10.79
Гл. спец.	Яковлев		2.79
Рук. груп.	Слапин		3.79
Пров.	Бухальцов		3.79
Разраб.	Маляренко		3.79

2.860-3.В2.070

Изделие соединительное МС5

Стадия	Масса	Масштаб
Р	6.9	1:5
Лист	Листов 1	

Минсельстрой СССР
ЮЖГИПРОНИСЕЛЬСТРОЙ
г. Краснодар

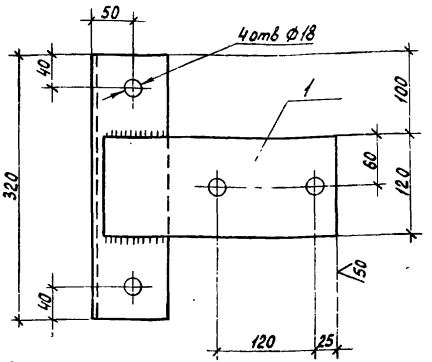

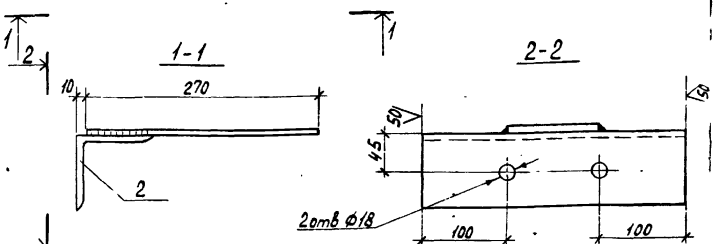

Высота сварных швов, $h_{шв}$=6мм

Формат	Зона	Поз	Обозначение	Наименование	Кол.	Примечание
				Детали		
Б4		1	2.860-3.82. 081	Полоса $\frac{58\times120\ ГОСТ\ 103-76}{ВСт3кп2\ ГОСТ\ 380-71*}$	1	2,0 кг
Б4		2	2.860-3.82. 082	Уголок $\frac{Б\text{-}90\times90\times8\ ГОСТ\ 8509-72}{ВСт3кп2\ ГОСТ\ 380-71*}$	1	3,5 кг

Утв.	Гераскин		04.79
Н.контр.	Дорош		03.79
Нач.отд.	Москалев		03.79
Гл.спец.	Яковлев		3.79
Рук.груп.	Слапин		3.79
Пров.	Бухальцов		3.79
Разраб.	Маляренко		3.79

2.860-3.82. 080

Изделие соединительное МС6

Стадия	Масса	Масштаб
Р	5,5	1:5
Лист	Листов 1	

Минсельстрой СССР
ЮЖГИПРОНИСЕЛЬСТРО
г. Краснодар

Копировал Литовченко Формат 11

Инв.№ подл. | Подпись и дата | Взам. инв.№

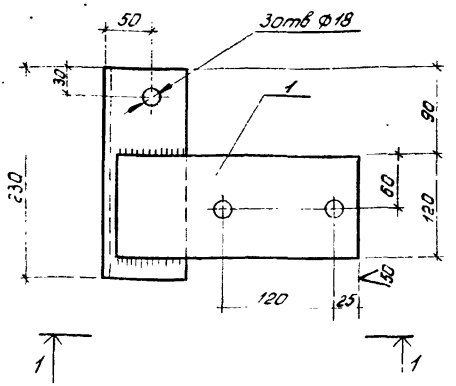

1-1

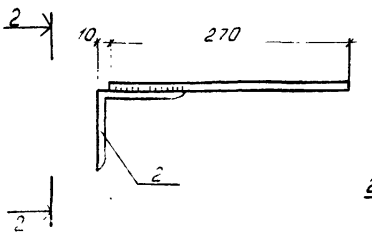

2-2

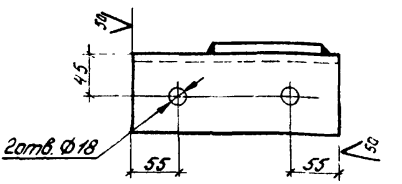

Высота сварных швов, $K_{шв}$ = 6мм.

Формат	Зона	Поз	Обозначение	Наименование	Кол	Примечание
				Детали		
Б4		1	2 860 - 3.В2.091	Полоса $\frac{Б\ 8\times120\ ГОСТ\ 103-76}{ВСт3кп2\ ГОСТ\ 380-71^{*}}$	1	2,0кг
Б4		2	2 860 - 3.В2.092	Уголок $\frac{Б\ 90\times90\times8\ ГОСТ\ 8509-72}{ВСт3кп2\ ГОСТ\ 380-71^{*}}$	1	2,5кг

Утв.	Гераскин		03.79
Н.контр.	Сараш		03.79
Нач.отд.	Масколев		10.79
Гл.спец.	Яковлев		3.79
Рук.гр.	Слапин		3.79
Провер.	Бухальцов		3.79
Разраб.	Малярчук		3.79

2.860-3.В2.090

Изделие соединительное МС7

стадия	масса	масштаб
Р	4,5	1:5
лист	листов 1	

Минсельстрой СССР
ЮЖГИПРОНИСЕЛЬСТРОЙ
г. Краснодар

Копировал: Чернова

Формат А1

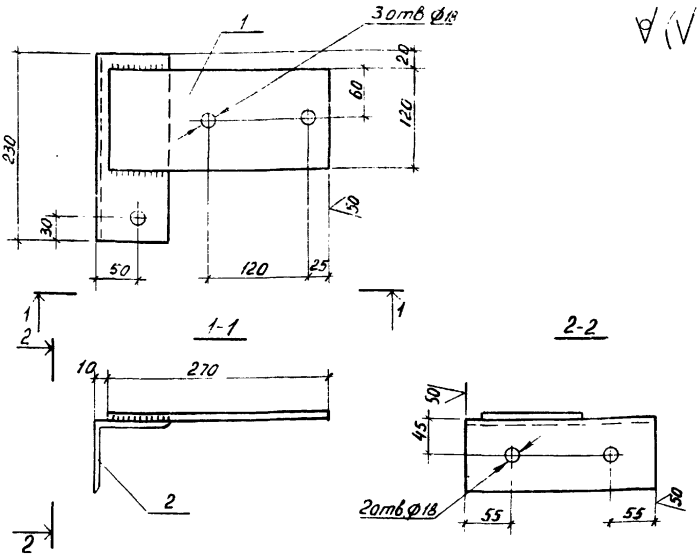

Высота сварных швов, $k_{шв}$ = 6мм.

Формат	Зона	Поз.	Обозначение	Наименование	Кол.	Примечание
				Детали		
Б4		1	2.860-3.82.101	Полоса $\frac{Б\ 8\times120\ ГОСТ\ 103-76}{ВСт3кп2\ ГОСТ\ 380-71^*}$	1	2.0 кг
Б4		2	2.860-3.82.102	Уголок $\frac{Б-90\times90\times8\ ГОСТ\ 8509-72}{ВСт3кп2\ ГОСТ\ 380-71^*}$	1	2.5 кг

Утв	Гераскин		3.79
Н.контр	Дарош		3.79
Начата	Москалев		3.79
Гл.спец	Яковлев		3.79
Рук.гр	Слапин		3.79
Пров.	Букальцов		3.79
Разраб	Маляренко		3.79

2.860-3.82.100

Изделие соединительное МСВ

Стадия	Масса	Масштаб
Р	4.5	1:5
Лист	Листов 1	

Монтажспецстрой СССР
ЮЖГИПРОНИСЕЛЬСТРОЙ
г. Краснодар

Инв.№ подл. | Подпись и дата | Взам. инв.№

Копировал Потапова Формат 11

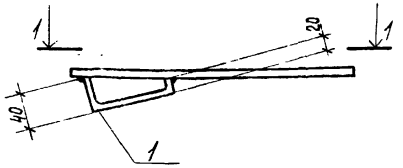

1-1

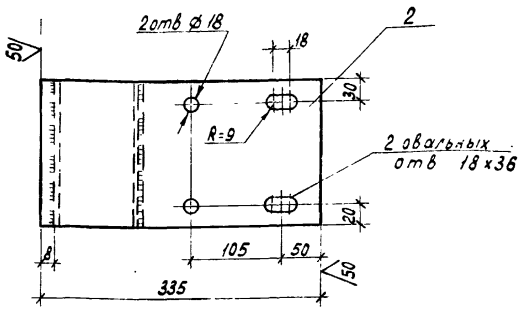

Высота сварных швов, $h_{шв}$ = 6 мм

Формат	Зона	Поз.	Обозначение	Наименование	Кол	Примечание
				Детали		
БЧ		1	2.860-3.В2.111	Швеллер 8 ГОСТ 8240-72 / ВСт3кп2 ГОСТ 380-71*	1	1,4 кг
БЧ		2	2 860-3.В2.112	Полоса Б 8х170 ГОСТ 103-76 / ВСт3 кп2 ГОСТ 380-71*	1	3.6 кг

Утв.	Герасим		3.79
Н.контр.	Дорош		3.79
Нач.отд.	Москалев		3.79
Гл.спец.	Яковлев		3.79
Рук.груп.	Слапин		3.79
Пров.	Бухальцов		3.79
Разраб.	Маляренко		3.79

2.860-3.В2. 110

Изделие соединительное МС9

Стадия	Масса	Масштаб
Р	5.0	1:5
Лист	Листов 1	

Минсельстрой СССР ЮЖГИПРОНИСЕЛЬСТРОЙ г. Краснодар

Копировал Литовченко Формат 11

Рис 1

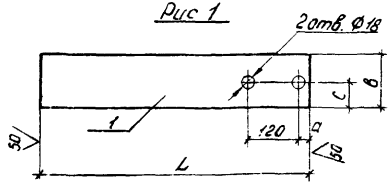

Рис 2
остальное см. рис. 1.

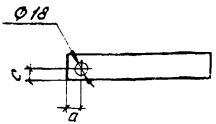

Размеры в мм

Обозначение	Марка	Рис.	L	a	в	c	Масса кг
2.860-3.В2. 120	МС10-1	2	350	30	60	30	1.3
-01	МС10-2	1	660	25	100	65	4.2

Формат	Зона	Поз	Обозначение	Наименование	Кол.	Примечание
				Детали		
				МС10-1		
Б4		1	2.860-3.В2. 121	Полоса Б 8×60 ГОСТ 103-76 / ВСт3кп2 ГОСТ 380-71*	1	1,3 кг
				МС10-2		
Б4		1	-01	Полоса Б 8×100 ГОСТ 103-76 / ВСт3кп2 ГОСТ 380-71*	1	4,2 кг

Утв	Гераскин		29.07
Н.контр.	Сорок		29.07
Нач.отд.	Москалев		30.79
Гл.спец.	Яковлев		3.79
Рук.груп.	Слапин		3.79
Провер.	Бухальцев		
Разраб.	Маляренко		3.79

2.860-3.В2.120

Изделие соединительное МС10

Стадия	Масса	Масштаб
Р	см табл.	1:10

Лист | Листов 1

Минсельстрой СССР
ЮЖГИПРОНИСЕЛЬСТРОЙ
г. Краснодар

Инв. № подл. | Подпись и дата | Взам. инв. №

Ф(√)

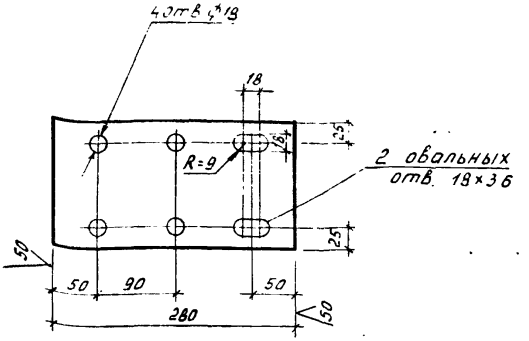

Утв.	Герасим		
Н.контр.	Дорош		
Нач.отд.	Москалев		10.79
Гл.спец.	Яковлев		4.79
Рук.гр.	Слапин		3.79
Пров.	Букальцов		10.3.79
Разраб.	Маляренко		3.79

2.860-3.82.130

Изделие соединительное МС11

Стадия	Масса	Масштаб
Р	3.0	1:5
Лист	листов 1	

Полоса Б 8×170 ГОСТ 103-76 ВСт3кп2 ГОСТ 380-71*

Минсельстрой СССР ЮЖГИПРОНИСЕЛЬСТРОЙ г. Краснодар

Копировал Потапова

Формат А1

А(V)

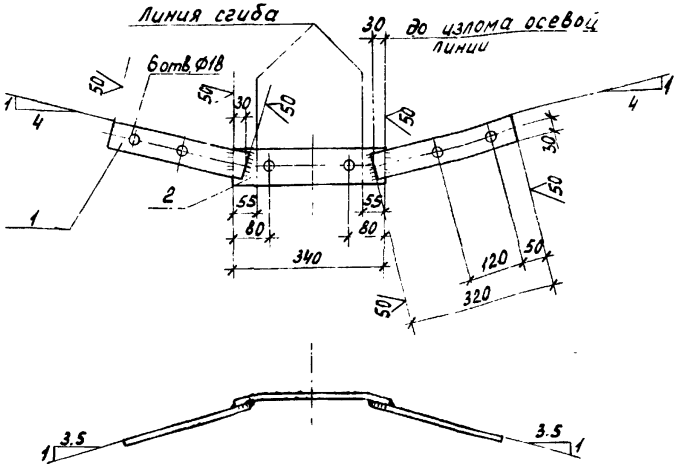

Высота сварных швов, $h_{шв.} = 6$ мм.

Формат	Зона	Поз.	Обозначение	Наименование	Кол.	Примечание
				Детали		
БЧ		1	2.860-3.В2. 141	Полоса $\frac{Б\ 8\times 80\ ГОСТ\ 103-76}{ВСт3кп2\ ГОСТ\ 380-71*}$	2	1.2 кг
БЧ		2	2.860-3.В2. 142	Полоса $\frac{Б\ 8\times 80\ ГОСТ\ 103-76}{ВСт3кп2\ ГОСТ\ 380-71*}$	1	1.7 кг

Утв.	Гераскин		23.10.79
Н.контр	Дорощ		15.10.79
Нач.отд.	Москалев		10.79
Гл. спец.	Яковлев		9.79
Рук. груп.	Слапин		3.79
Пров.	Бухальцов		10.3.79
Разраб.	Маляренко		2.79

2.860-3.В2. 140

Изделие соединительное МС12

Стадия	Масса	Масштаб
Р	41	1:10
Лист	Листов 1	

Минсельстрой СССР
ЮЖГИПРОНИСЕЛЬСТРОЙ
г. Краснодар

Копировал Литовченко Формат А1

Формат	Зона	Поз.	Обозначение	Наименование	Кол на исполн. 2860-3.В2. 150 –								Примечание
					–	01	02	03	04				
				Документация									
11			2.860-3.В2. 150СБ	Сборочный чертеж									
11			2 860-3.В2. 000ТО	Техническое описание									
				Детали									
БЧ		1	2.860-3.В2. 151	Полоса Б 4х45 ГОСТ 103-76 / ВСт3кп2 ГОСТ 380-71*									
				L = 320	1	1							0.45 кг
БЧ		1	-01	L = 400									0.56 кг
БЧ		2	2 860-3.В2. 152	Уголок Б-50х50х4 ГОСТ 8509-72 / ВСт3кп2 ГОСТ 380-71*									
				L = 80	2	2							0.24 кг
БЧ		2	-01	L = 150			2	2	2				0.45 кг
				Шифр	МС13-1	МС13-2	МС13-3	МС13-4	МС13-5				

Утв	Гераскин		
Н. контр.	Дорош		10.79
Начотд	Москалев		10.79
Гл. спец	Яковлев		10.79
Рук. груп	Слапин		3.79
Пров	Слапин		3.79
Разраб	Чалыренко		3.79

2.860-3.В2. 150

Изделие соединительное МС13

Стадия	Лист	Листов
Р		1

Минсельстрой СССР
ЮЖГИПРОНИСЕЛЬСТРОЙ
г. Краснодар

Копировал Формат А4

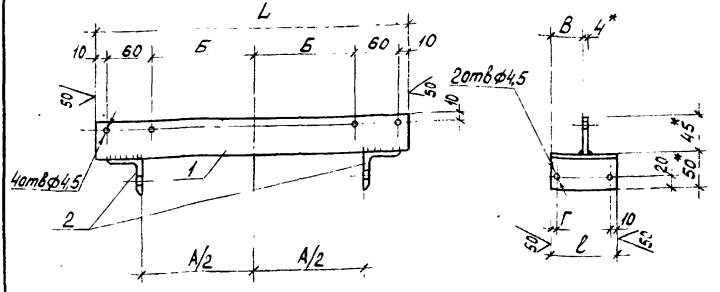

*Размеры для справок

Размеры в мм

Обозначение	А	Б	В	Г	L	ℓ	Масса кг	Марка изделия
2.860-3.82.150	140	90	38	10	320	80	0,95	МС 13-1
-01	170	90	38	10	320	80	0,95	МС 13-2
-02	190	90	8	60	320	150	1,35	МС13-3
-03	220	90	8	60	320	150	1,35	МС13-4
-04	290	130	8	60	400	150	1,46	МС13-5

Утв.	Гераскин		
Н. контр.	Дорош		
Нач. отд.	Москалев		
Гл. спец.	Яковлев		V. 79
Рук. груп.	Слапин		3.79
Пров.	Слапин		3.79
Разраб	Маляренко		3.79

2.860-3.82.150СБ

Изделие соединительное МС13

Сборочный чертеж.

Стадия	Масса	Масштаб
Р	см табл.	—
Лист	Листов 1	

Минсельстрой СССР ЮЖГИПРОНИСЕЛЬСТРОЙ г. Краснодар

Копировал Литовченко Формат А1

Инв. № подл. | Подпись и дата | Взам. инв. №

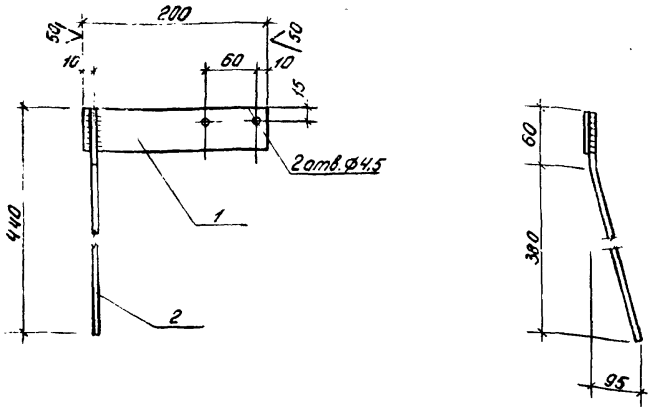

Формат	Зона	Поз	Обозначение	Наименование	Кол.	Примечание
				Детали		
64		1	2 860 - 3.В2. 161	Полоса Б 4х40 ГОСТ 103-76 / ВСт3кп2 ГОСТ 380-71*	1	0,25кг
64		2	2.860 - 3.В2. 162	Круг В12 ГОСТ 2590-71* / ВСт3кп2 ГОСТ 380-71*	1	0,40кг

Утв	Гераскин		29.10.79
Н.контр	Дорош		5.10.79
Нач.отд	Москалев		10.79
Гл.спец.	Яковлев		7.79
Рук.гр.	Слапин		3.79
Пров	Слапин		3.79
Разраб.	Маляренко		3.79

2 860 - 3.В2. 160

Изделие соединительное МС14

Стадия	Масса	Масштаб
Р	065	1:5

Лист | Листов 1

Минсельстрой СССР
ЮЖГИПРОНИСЕЛЬСТРОЙ
г. Краснодар

Копировал: Чернова

Формат 11

Рис 1

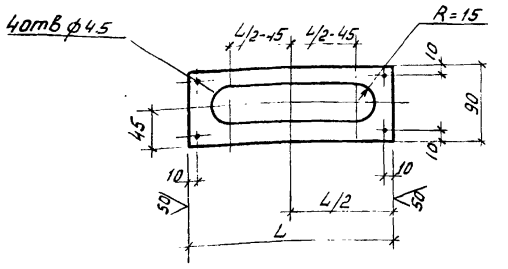

Рис.2

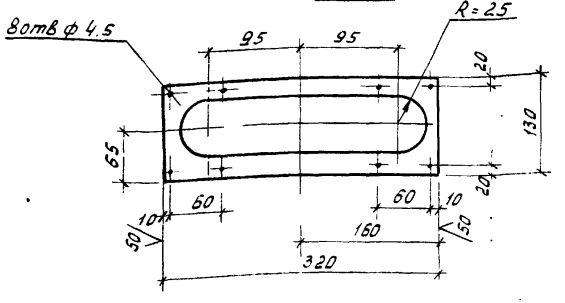

Обозначение	Рис	Материал	L, мм	Масса изделия кг	Марк изде
		Полоса $\frac{Б\ ГОСТ\ 103-76}{ВСт3КП2\ ГОСТ\ 380-71*}$			
2860-3.В2.170	1	-4×90	180	0.40	МС 15
-01	1	-4×90	240	0.50	МС 15
-02	2	-4×130	-	0.90	МС 15

Утв	Іераскин	[signature]	24.10.79
Н контр	Сорош	[signature]	29.10.79
Нач отд	Москалев	[signature]	6.79
Гл спец	Яковлев	[signature]	7.79
Рук гр	Слапин	[signature]	3.79
Пров	Слапин	[signature]	3.79
Разраб	Маляренко	[signature]	3.79

2.860-3.В2.170

Изделие соединительное МС15

Стадия	Масса	Масшт
Р	см табл.	-
лист	листов	

Минсельстрой СССР
ЮЖГИПРОНИСЕЛЬСТР
г Краснодар

Копировал: Потапова

Формат 11

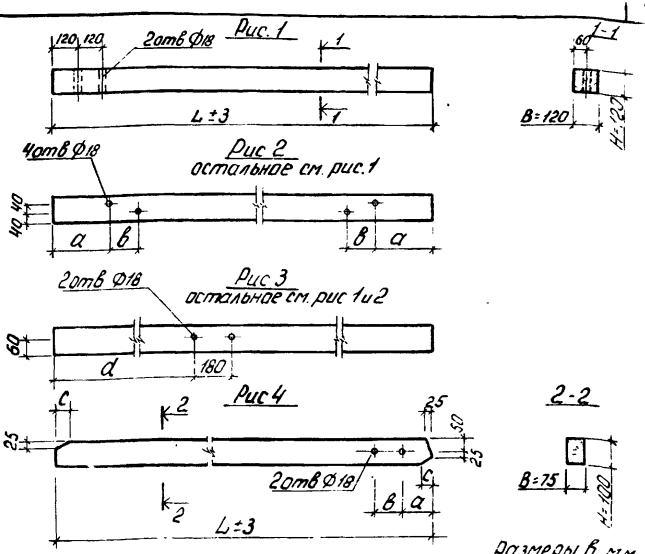

Размеры в мм

Обозначение	Марка	Рис.	L	a	в	c	d	Объем м³
2.860-3.В2.180	ДР1	4	2650	130	130	65	—	0,020
-01	ДР2	4	2730	100	100	50	—	0,021
-02	ДР3	1	2930	—	—	—	—	0,042
-03	ДР4	2	5590	2550	125	—	—	0,081
-04	ДР5	2	5590	2610	95	—	—	0,081
-05	ДР6	3	5680	440	575	—	2750	0,081
-06	ДР7	2	5680	440	575	—	—	0,081
-07	ДР8	2	5680	440	575	—	—	0,081
-08	ДР9	1	5700	—	—	—	—	0,082

Утв	Гераскин		29.10.79
Н.контр.	Дорош		29.10.79
Нач.отд	Москалев		10.79
Гл.спец	Яковлев		4.79
Рук.гр.	Слапин		3.79
Пров.	Букальцов		15.10.79
Разраб	Маляренко		3.79

2.860-3.В2.180

Распорка ДР

Стадия	Масса	Масштаб
Р	см табл	1:20
лист	листов 1	

Брусок В×Н ГОСТ 8486-66 / сосна II кат. влаж ≤20%

Минсельстрой СССР
ЮЖГИПРОНИСЕЛЬСТРОЙ
г. Краснодар

Копировал: Чернова

Формат 11

15467-02

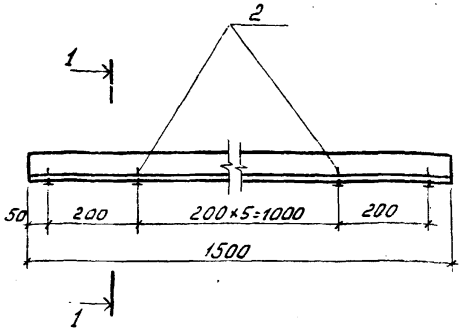

Формат	Зона	Поз.	Обозначение	Наименование	Кол.	Примечание
				Детали		
Б4		1	2.860-3.В2.191	Брусок 50×50 ГОСТ 8-3. сосна III кат. Влаж. ≤20%	1	0.004 м³
				Стандартные изде[illegible]		
		2		Шуруп Б4×40.09 ГОСТ 1.[illegible]	8	
				Материалы		
		3		Листы асбестоцементные		
				ЛП-П-1.5×В-6 ГОСТ 18124-75*	по проекту	м²

Утв.	Гераскин		29.10.79
Н.контр.	Дерош		25.10.79
Нач.отд	Москалев		10.79
Гл.спец.	Яковлев		3.79
Рук.груп	Слепин		3.79
Пров.	Слепин		3.79
Разраб.	Маляренко		2.79

Инв.№ подл. | Подпись и дата | Взам.инв.№

2.860-3.В2.190

Щит Щ1

Стадия	Масса	Масштаб
Р	по проекту	-
Лист	Листов 1	

Минсельстрой СССР
ЮЖГИПРОНИСЕЛЬСТРОЙ
г. Краснодар

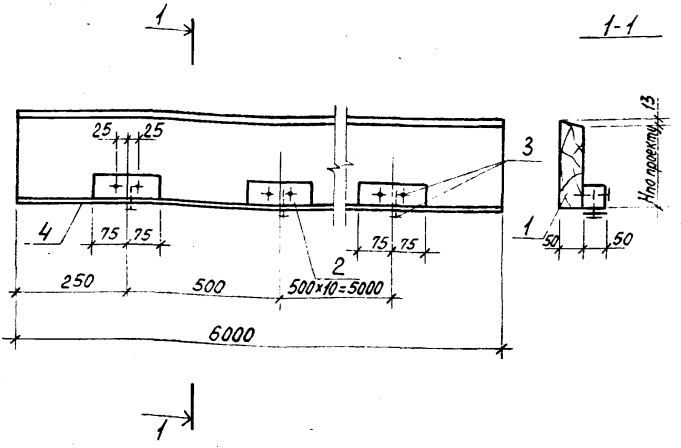

Формат	Зона	Поз.	Обозначение	Наименование	Кол.	Примечание
				Детали		
А4		1	2.860-3.В2.201	Доска деревянная 50×Н	1	
А4		2	2.860-3.В2.202	Брусок деревянный 50×50	12	0.000 м³
				Стандартные изделия		
		3		Гвозди К3×70 ГОСТ4028-63*	21	
				Материалы		
		4		Сетка №10-1.0 ГОСТ 12184-66*	0.4	кг

Гип.	Гераскин		2.79
Н.контр.	Дорош		2.79
Нач.отд.	Москалев		2.79
Гл.спец.	Яковлев		4.79
Рук.груп.	Слапин		3.79
Пров.	Слапин		3.79
Разраб.	Маляренко		2.79

2.860-3.В2.200

Щит Щ2

Стадия	Масса	Масштаб
Р	по проекту	1:10
Лист	Листов 1	

Пиломатериалы 50×Н ГОСТ8486-66 сосна III кат. влаж. ≤20%

Минсельстрой СССР
ЮЖГИПРОНИИСЕЛЬСТРОЙ
г. Краснодар

Копировал Литовченко Формат А1

Формат	Зона	Поз.	Обозначение	Наименование	Кол	Примечание
				Документация		
11			2.860-3.В2.210СБ	Сборочный чертёж	X	
			2.860-3.В2.000ТО	Техническое описание	X	
				Детали		
			2.860-3.В2.211	Доска 40×H×L ГОСТ 8486-68		
64		1		сосна II кат, влаж≤20%	1	
64		2	2.860-3.В2.212	То же	1	
64		3	2.860-3.В2.213	Полоса Б 4×40 ГОСТ 103-76		
				ВСт3кп2 ГОСТ 380-71*		
				L=140	2	0,18кг
64		4	2.860-3.В2.214	То же	2	0.18кг
				Стандартные изделия		
		5		Шуруп А4×40.09.1.ГОСТ 1144-70*	по проект	
				Материалы		
		6		Листы асбестоцементные		
				ЛП-П, L×a-8, ГОСТ 18124-75*	по проект	м²
		7		Рубероид РКМ-350Б		
				ГОСТ 10923-76	То же	м²

Утв.	Гераскин	[подпись]	29.0.79
Н.контр	Дорош	[подпись]	29.11.79
Нач.отд	Москалев	[подпись]	11.79
Гл.спец	Яковлев	[подпись]	4.79
Рук.гр	Слапин	[подпись]	3.79
Пров.	Слапин	[подпись]	3.79
Разраб	Дронова	[подпись]	10.79

2.860-3.В2.210

Щит Щ3

Стадия	Лист	Листов
Р		1

Минсельстрой СССР
ЮЖГИПРОНИСЕЛЬСТРОЙ
г. Краснодар

Инв. № подл. | Подпись и дата | Взам. инв. №

Копировал: Чернова Формат 11

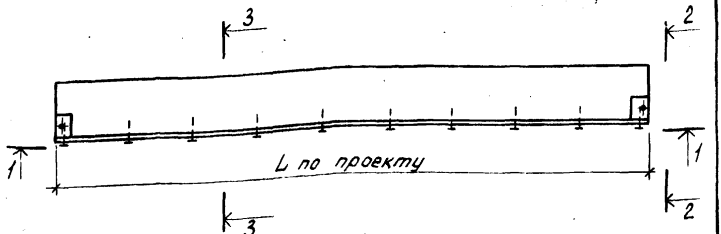

1-1

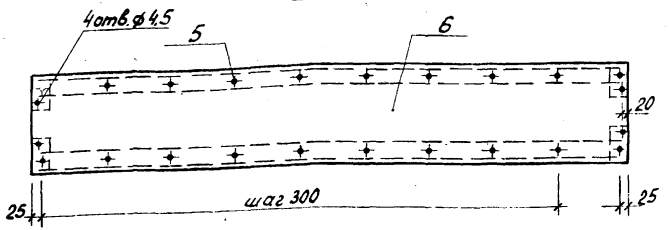

2-2

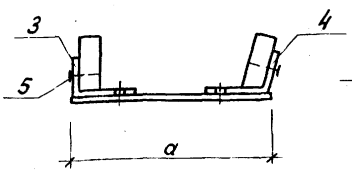

3-3

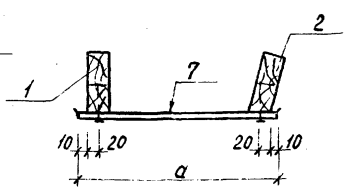

Утв.	Гераскин		24.10.79
Н.контр.	Дорощ		10.79
Нач.отд	Москалев		10.79
Гл. спец.	Яковлев		10.79
Рук.груп.	Слапин		3.79
Пров.	Слапин		3.79
Разраб.	Маляренко		3.79

2.860-3.82. 210СБ

Щит Щ3
Сборочный чертеж

Стадия	Масса	Масштаб
Р	по проекту	—
Лист 1	Листов 2	

Минсельстрой СССР
ЮЖГИПРОНИСЕЛЬСТРОЙ
г. Краснодар

Копировал Формат А4

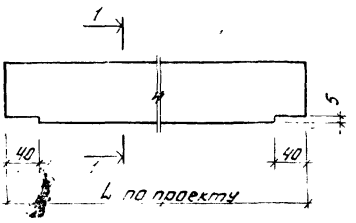

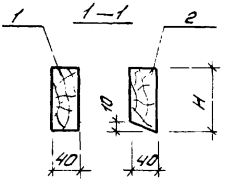

Поз. 3

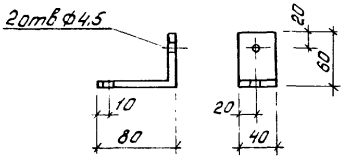

Поз. 4

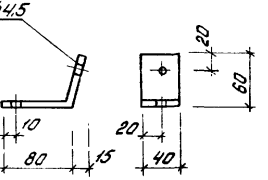

Шаг балок, м	Крайний пролёт, м	d, мм	H, мм
3	6	180	70
	7,5	220	
	9	270	
6	6	180	130
	7,5	220	
	9	270	

Взам инв № | Подпись и дата | Инв № подл

2.860-3.В2. 210СБ

Лист 2

Копировал: Чернова Формат 11

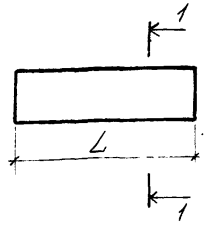

Рис 1

1 - 1

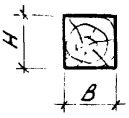

Рис 2

1-1

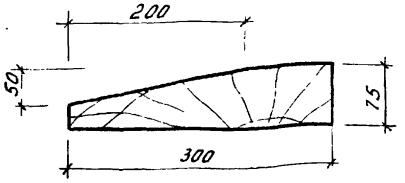

Размеры в мм

Обозначение	Рис	L	B	H	Расход древесины, м³	Марка изделия
2.860-3.В2.220	1	200	60	60	0.0007	Д1-1
-01	2	40	—	—	0.0009	Д1-2
-02	1	по проекту	80	по проекту	по проекту	Д1-3
-03	1	То же	130	То же	То же	Д1-4
-04	1	"	100	"	"	Д1-5
-05	1	"	20	70	"	Д1-6
-06	1	"	20	20	"	Д1-7

Утв.	Гераскин		
Н контр	Дарон		
Нач отд	Москалев		
Гл спец	Яковлев		
Рук гр	Слапин		
Пров	Слапин		3.79
Разраб	Дронова		3.79

2.860-3.В2.220

Изделие деревянное

Д1

Стадия	Масса	Масштаб
Р	—	-
Лист	Листов 1	

Пиломатериалы Вкн ГОСТ 8486-66 сосна, ель, Влажн≤20%

Минсельстрой СССР ЮЖГИПРОНИСЕЛЬСТРОЙ г. Краснодар

Копировал Золотова

Формат 11

Инв.№ подл. | Подпись и дата | Взам.инв.№

Формат	Зона	Поз	Обозначение	Наименование	Кол на испол 2.860-3.В2.230- —	01	Примечание
				Документация			
11			2.860-3.В2.230СБ	Сборочный чертеж			
11			2.860-3.В2.230ТО	Техническое описание			
				Детали			
Б4		1	2.860-3.В2.231	Нижний пояс			
				Доска 130×В ГОСТ 8486-66 сосна 2кат, влаж≤20%			
				L = 4700	1		
Б4		1	01	L = 7700		1	
Б4		2	2.860-3.В2.232	Верхний пояс			
				Доска 130×В ГОСТ 8486-66 сосна 2кат, влаж≤20%			
				L = 2420	2		
Б4		2	-01	L = 3970		2	
				Шифр	ФД1	ФД2	

Утв.	Гераскин		3.79
Н.контр	Дорош		3.79
Нач.отд	Москалев		10.79
Гл.спец	Яковлев		3.79
Рук.груп	Слапин		3.79
Пров	Слапин		3.79
Разраб	Дронова		3.79

2.860-3.В2.230

Ферма деревянная
ФД1, ФД2

Стадия	Лист	Листов
Р	1	2

Минсельстрой СССР
ЮЖГИПРОНИСЕЛЬСТРОЙ
г. Краснодар

Формат	Зона	Поз.	Обозначение	Наименование	Кол. на испол. 2.860-3.В2.230-								Примечание
					–	01							
Б4		3	2.860-3.В2. 233	Стойка									
				Доска 100×40 ГОСТ 8486-66 Сосна II кат, Влаж ≤ 20%									
				L = 515	1								0.002 м³
Б4		3	-01	L = 885		1							0.004 м³
Б4		7	2.860-3.В2. 234	L = 340	2								0.001 м³
Б4		7	-01	L = 465		2							0.002 м³
Б4		4	2.860-3.В2. 235	Накладка									
				Доска 120×19 ГОСТ 8486-66 Сосна II кат, влаж ≤ 20%									
				L = 1200	1	1							0.002 м³
Б4		8	2.860-3.В2. 236	L = 250	2	2							0.004 м³
				Стандартные изделия									
		5		Гвозди К4×100 ГОСТ 4028-63*	28	28							
		6		Гвозди К3×70 ГОСТ 4028-63*	30	30							

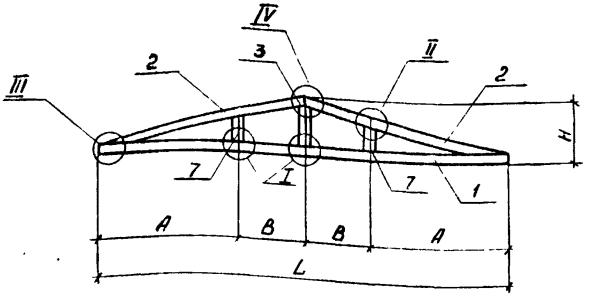

I
М1:10

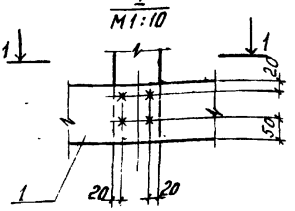

II
М1:10

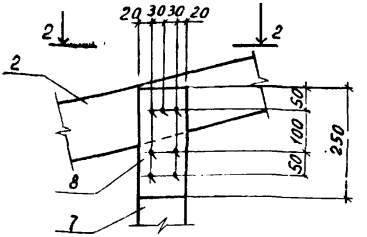

1-1

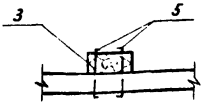

2-2

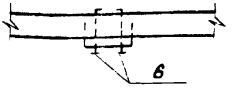

Размеры в мм.

Обозначение	L	H	A	B	Марка изделия
2 860 - 3.В2.230	4700	650	1600	750	ФД1
-01	7700	1020	2350	1500	ФД2

ГИП	Гераскин		23.10.79
Н.контр.	Сорин		23.10.79
Начата	Москалев		3.79
Гл.спец.	Яковлев		3.79
Рук.гр.	Слапин		3.79
Пров.	Слапин		3.79
Разраб.	Маляренко		3.79

2.860-3.В2.230СБ

Ферма деревянная ФД1, ФД2. Сборочный чертеж

Стадия	Масса	Масштаб
Р	По проекту	—

Лист 1 | Листов 2

Минсельстрой СССР
ЮЖГИПРОНИСЕЛЬСТРОЙ
г. Краснодар

Инв. № подл. | Подпись и дата | Взам. инв. №

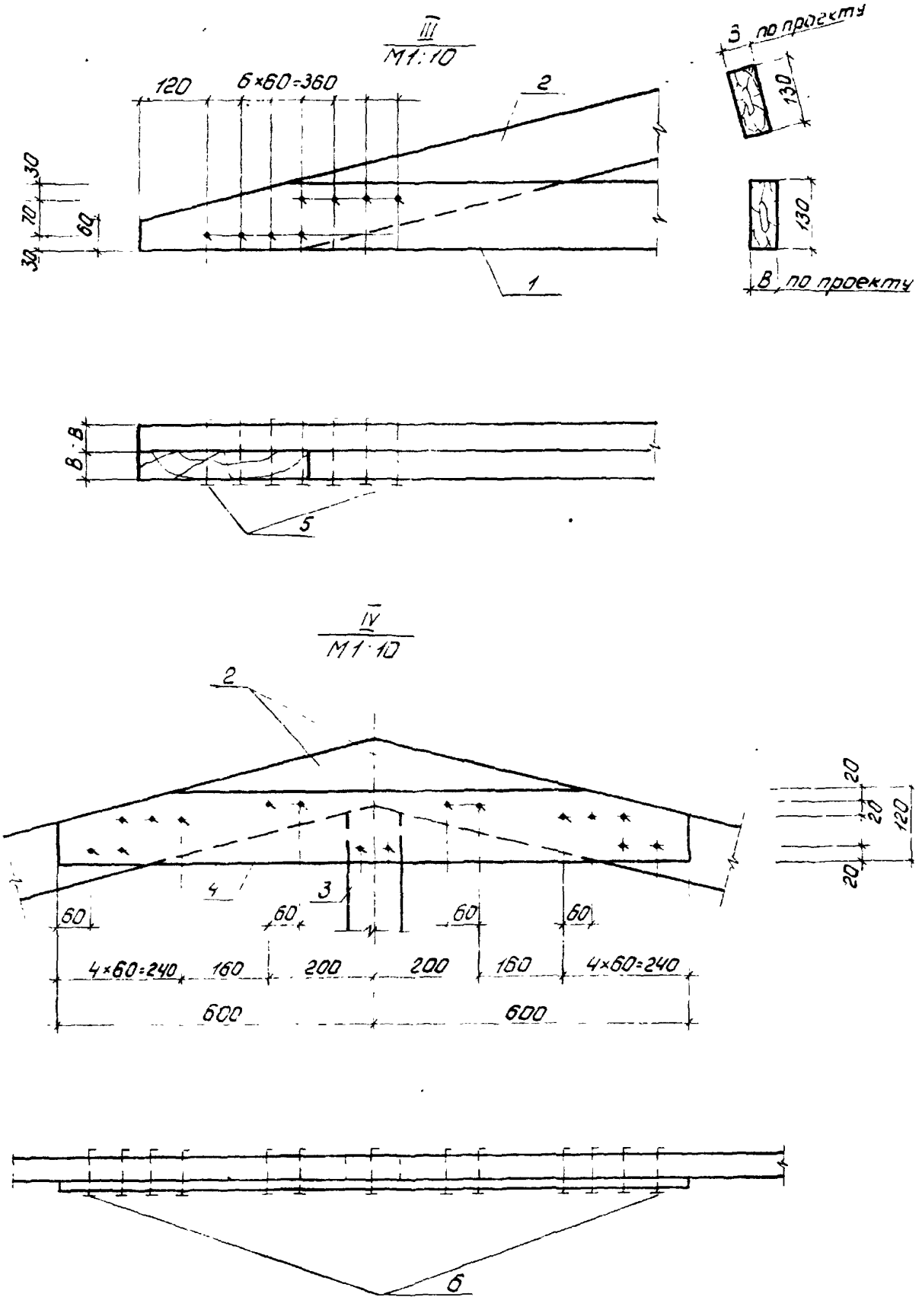

gost.e-ecolog.ru

2860-3.В2.230СБ

Лист 2