ТИПОВЫЕ КОНСТРУКЦИИ И ДЕТАЛИ ЗДАНИЙ И СООРУЖЕНИЙ

УНИФИЦИРОВАННЫЕ СБОРНЫЕ ЖЕЛЕЗОБЕТОННЫЕ КОНСТРУКЦИИ ДЛЯ ВОДОХОЗЯЙСТВЕННОГО СТРОИТЕЛЬСТВА

СЕРИЯ 3.820-9

Выпуск 5

КОНСТРУКЦИИ КРУГЛЫХ КОЛОДЦЕВ

КФ. ЦИТП инв. № 9165/1
Привязан
Инв. №

gost.e-ecolog.ru

ТИПОВЫЕ КОНСТРУКЦИИ И ДЕТАЛИ ЗДАНИЙ И СООРУЖЕНИЙ

УНИФИЦИРОВАННЫЕ СБОРНЫЕ ЖЕЛЕЗОБЕТОННЫЕ КОНСТРУКЦИИ ДЛЯ ВОДОХОЗЯЙСТВЕННОГО СТРОИТЕЛЬСТВА

СЕРИЯ 3.820-9

ВЫПУСК 5

КОНСТРУКЦИИ КРУГЛЫХ КОЛОДЦЕВ

КФ ЦИТП инв. №9165/1

				Привязан	
Инв. №					

Содержание

Марка	Наименование	Стр.
	Пояснительная записка	4..9
	Кольцо стеновое КС 10-1	10
	Каркас пространственный КП-1 для КС 10-1, каркас	
	пространственный КП1 для КС 10-2	11
	Кольцо стеновое КС 15-1	12
	Каркас пространственный КП-1 для КС 15-1, каркас	
	пространственный КП-1 для КС 15-2	13
	Кольцо стеновое КС 20-1	14
	Каркас пространственный КП1 для КС 20-1, каркас	
	пространственный КП1 для КС 20-2	15
	Кольцо стеновое КС 10-2	16
	Кольцо стеновое КС 15-2	17
	Кольцо стеновое КС 20-2	18
	Кольцо стеновое КС 10-2-1А	19
	Каркас пространственный КП1 для КС 10-2-1А, каркас	
	пространственный КП1 для КС 15-2-1А	20
	Кольцо стеновое КС 15-2-1А	21
	Кольцо стеновое КС 20-2-1А	22
	Каркас пространственный КП1 для КС 20-2-1А	23
	Кольцо стеновое КС 10-3	24
	Каркас пространственный КП 1 для КС 10-3, каркас	
	пространственный КП 1 для КС 15-3	25
	Кольцо стеновое КС 15-3	26
	Кольцо стеновое КС 20-3	27
	Каркас пространственный КП 1 для КС 20-3, каркас	
	пространственный КП 1 для КС 10-4	28
	Кольцо стеновое КС 10-4	29
	Кольцо стеновое КС 15-4	30

Продолжение

Марка	Наименование	Стр.
	Каркас пространственный КП 1 для КС 15-4, каркас	
	пространственный КП 1 для КС 20-4	31
	Кольцо стеновое КС 20-4	32
	Кольцо стеновое с днищем КСД 10-1	33
	Каркас пространственный КП 1 для КСД 10-1	34
	Кольцо стеновое с днищем КСД 10-2	35
	Каркас пространственный КП 1 для КСД 10-2	36
	Кольцо стеновое с днищем КСД 10-1-1Б	37
	Каркас пространственный КП1 для КСД 10-1-1Б	38
	Кольцо стеновое с днищем КСД 10-2-1Б	39
	Каркас пространственный КП 1 для КСД 10-2-1Б	40
	Кольцо стеновое с днищем КСД 15-1-1Б	41
	Каркас пространственный КП 1 для КСД 15-1-1Б	42
	Кольцо стеновое с днищем КСД 15-2-1Б	43
	Каркас пространственный КП 1 для КСД 15-2-1Б	44
	Кольцо стеновое с днищем КСД 20-2-1Б	45
	Каркас пространственный КП 1 для КСД 20-2-1Б	46
	Сетка арматурная С1 для КСД 20-2-1Б, сетка армату-	
	рная С1 для КСД 15-1-1Б	47
	Каркас пространственный КП1 для КСК 20-2, сетка	
	арматурная С1 для КСД 10-1	48
	Кольцо стеновое с крышкой КСК 10-1	49
	Каркас пространственный КП1 для КСК 10-1, каркас	
	пространственный КП2 для КСК 10-1	50
	Сетка арматурная С1 для КСК 10-1, каркас простран-	
	ственный КП 1 для КСК 15-2	51
	Кольцо стеновое с крышкой КСК 15-1	52
	Каркас пространственный КП 1, сетка арматурная С2	

сер. 3.820-9 в.5

Инв.№подл. | Подпись и дата | Взам.инв.№

Продолжение

Марка	Наименование	Стр.
	для КСК 15-1	53
	Каркас пространственный КП2 для КСК 15-1	54
	Сетка арматурная С1 для КСК 15-1	55
	Кольцо стеновое с крышкой КСК 10-2	56
	Каркас пространственный КП1, каркас пространственный КП2 для КСК 10-2	57
	Кольцо стеновое с крышкой КСК 15-2	58
	Кольцо стеновое с крышкой КСК 20-2	59
	Каркас пространственный КП2 для КСК 20-2	60
	Сетка арматурная С1 для КСК 20-2	61
	Крышка КР-7.5	62
	Сетка арматурная С1 для КР-7.5	63
	Плита перекрытия ПП 10-1-16	64
	Сетка арматурная С1, сетка арматурная С2 для ПП 10-1-16	65
	Плита перекрытия ПП15-1-16	66
	Сетка арматурная С1, сетка арматурная С2 для ПП 15-1-16	67
	Плита перекрытия ПП 20-1-16	68
	Сетка арматурная С1, сетка арматурная С2 для ПП 20-1-16	69
	Плита перекрытия ПП 10-1-25	70
	Сетка арматурная С1, сетка арматурная С2 для ПП 10-1-25	71
	Плита перекрытия ПП 15-1-25	72
	Сетка арматурная С1, сетка арматурная С2 для ПП 15-1-25	73
	Плита перекрытия ПП 20-1-25	74
	Сетка арматурная С1, сетка арматурная С2 для ПП 20-1-25	75

Продолжение

Марка	Наименование	Стр.
	Плита днища ПД 10-1	76
	Сетка арматурная С1, сетка арматурная С2 для ПД 10-1	77
	Плита днища ПД 15-1	78
	Сетка арматурная С1, сетка арматурная С2 для ПД 15-1	79
	Плита днища ПД 20-1	80
	Сетка арматурная С1, сетка арматурная С2 для ПД 20-1	81
	Плита упорная ПУ 2.5-6.0	82
	Сетка арматурная С1 для ПУ 2.5-6.0, сетка арматурная С1 для ПУ 3.0-6.0	83
	Плита упорная ПУ 3.0-6.0	84
	Плита упорная ПУ 3.5-6.0	85
	Сетка арматурная С1 для ПУ 3.5-6.0 сетка арматурная С1 для ПУ 4.0-6.0	86
	Плита упорная ПУ 4.0-6.0	87
	Плита упорная ПУ 5.0-6.0	88
	Сетка арматурная С1 для ПУ 5.0-6.0, сетка арматурная С1 для ПГ	89
	Плита гидранта ПГ	90

Инв. № подл. | Подпись и дата | Взам. инв. №

1. Общая часть

Типовой проект „Унифицированные сборные железобетонные конструкции для водохозяйственного строительства" Серия 3.820-9. Конструкции колодцев и устьев. Выпуск 1 „Конструкции колодцев, плиты упорные и плита гидранта" разработан институтом „Укргипроводхоз" на стадии рабочих чертежей по заданию, выданному В/О „Союзводпроект" согласно плана типового проектирования на 1984 год, утвержденному постановлением Госстроя СССР № 303 от 18 ноября 1983 года.

Корректировка рабочих чертежей выполнена в соответствии с „Каталогом унифицированных железобетонных конструкций", выпущенным В/О „Союзводпроект" в 1983 г и на основании типового проекта „Конструкции круглых колодцев и устьев"

При разработке проекта использовался опыт проектирования и строительства колодцев в зоне действия институтов „Укргипроводхоз", „Укрюжгипроводхоз", „Азгипроводхоз", „Белгипроводхоз" и „Средазгипроводхлопок"

Каждому изделию присвоен шифр, состоящий из буквенных и цифровых индексов. Буквы означают наименование изделия:

КС - кольцо стеновое;
КСД - кольцо стеновое с днищем;
КСК - кольцо стеновое с крышкой;
КР - крышка;
ПП - плита перекрытия;
ПД - плита днища;
ПУ - плита упорная,
ПГ - плита гидранта

Цифровые индексы в шифрах означают:

а) для блоков колодцев -
первая цифра - внутренний диаметр стеновых колец в дециметрах;
вторая цифра - порядковый номер типоразмера;
третья цифра - несущую способность

Для блоков, в которых имеются отверстия и вырезы или закладные детали, к обозначению шифра добавлен буквенный индекс:

б) для плит упорных -
первая цифра - диаметр условного прохода трубопровода в дециметрах;
вторая цифра - рабочее давление в трубопроводе в кгс/см²

2. Назначение изделий и область их применения

Разработанные в настоящем выпуске железобетонные изделия предназначены для применения в гидротехнических сооружениях различного функционального назначения на закрытой оросительной, дренажной и осушительной сети.

Кольца стеновые, плиты днища и плиты перекрытия служат для устройства колодцев, в которых устанавливается трубопроводная арматура и регулирующие устройства на закрытой оросительной и

9165/1

Типовой проект разработан в соответствии с действующими нормами и правилами

Главный инженер проекта: Н.В. Радченко

Инв. №				Привязан			
Разраб.	Радченко		05.06.84				
Пров.	Забулонский		05.06.84				
ГИП	Радченко		06.06.84				
Нач отд	Писнячевский		07.06.84				
Н контр.	Сильченко		08.06.84				
					Стадия	Лист	Листов
					Р	1	3
				Пояснительная записка (начало)	УКРГИПРОВОДХОЗ г. Киев		

Инв. № подл. | Подпись и дата | Взам. инв. №

сер. 3.820-9 в.5

осушительной сети, а также колодцев, выполняющих функции отстойников, переходов, поглотителей на коллекторах закрытой осушительной сети.

Упорные плиты служат для передачи на грунт сдвигающих усилий, возникающих от воздействия внутреннего давления в трубопроводе на закрытую задвижку. Областью применения упорных плит являются напорные трубопроводы с рабочим давлением не превышающим 6 кгс/см², стыки которых не рассчитаны на восприятие усилий, направленных вдоль оси трубопровода.

Плита гидранта служит для сопряжения стояка гидрантов, устанавливаемых на трубопроводах закрытой оросительной сети. Плиты укладываются попарно на поверхность земли в обхват стояка гидранта.

В составе альбома приведены рабочие чертежи элементов круглых колодцев в количестве 43 марки изделий: 15 марок стеновых колец, 7 марок стеновых колец с днищем, 5 марок стеновых колец с крышкой, одна крышка, 6 марок плит перекрытия, 3 марки плиты днища, 5 марок плит упорных и одна плита гидранта. Перекрываемый элементами колодцев диапазон глубин 1.2-6.9м в районах с сейсмичностью до 8 баллов.

3. Основные расчетные положения

Расчет элементов колодцев на прочность произведен в соответствии со СНиП II-56-77 с учетом изменений нормативных характеристик по постановлению Госстроя СССР от 11.05.81 г. № 67.

Конструкции колодцев-кольца стеновые, плиты перекрытия и днища-рассчитаны на постоянную и временную подвижную вертикальную нагрузки.

В качестве постоянной нагрузки приняты собственный вес конструкции и давление грунта. Давление грунта на конструкции определено в соответствии с указаниями СН 200-62.

Характеристики грунтов приняты по „Инструкции по типовому проектированию для промышленного строительства" (СН 227-82), при этом объемный вес грунта принят равным 1.8 т/м³, угол внутреннего трения $\varphi \geq 28°$. При условии соблюдения равномерности обсыпки (разница высот обсыпки в период строительства не должна превышать 0.5м) кольца могут применяться в грунтах с нормативным углом внутреннего трения $\varphi \geq 20°$

В качестве временной подвижной нагрузки в соответствии с указаниями СНиП II-Г-31-74* и СНиП II-Д. 7-62* приняты:

1. Равномерно-распределенная нагрузка $q = 500$ кг/м² и случайные заезды автомашин весом до 5т - для колодцев на трубопроводах, укладываемых на участках, где систематическое движение автотранспорта исключено (этот случай в шифре плит перекрытия обозначен цифрой „2").

2. Нагрузки по схеме Н-30 - для колодцев на трубопроводах, укладываемых на участках, где возможно движение автотранспорта.

При расчете конструкций расчетные нагрузки определены путем умножения нормативных значений на следующие коэффициенты перегрузки:

от собственного веса конструкций $K_1 = 1.1$

от давления грунта $K_2 = 1.2$

от автомобильной нагрузки $K_3 = 1.4$

Несущая способность стеновых колец и плит днища определена с учетом временной нагрузки по схеме Н-30 при заглублении в грунт 7 м.

Нагрузки, возникающие при монтаже конструкций взятые с учетом коэффициента динамичности, равного $K = 1.8$

Расчет упорных плит произведен на два случая: эксплуатационный и монтажный, а плиты гидранта на монтажный.

Упорные плиты в эксплуатационном случае рассчитаны на сдви-

Инв. № подл. | Подпись и дата | Взам. инв. №

гающие усилия, возникающие от воздействия внутреннего давления в трубопроводе на закрытую задвижку при $P_и$ = 10 кгс/см^2

Технология изготовления, технические требования, правила приемки и методы контроля изделий изложены в технических условиях и картах уровня и качества продукции.

Выводы

На основании опыта изготовления, эксплуатации и технико-экономических показателей из рассмотренных 44 блоков (см. табл. 1) к применению рекомендуются следующие виды изделий:

1. Кольца стеновые КС10-1, КС15-1, КС20-1, КС10-2, КС15-2, КС20-2, КС10-2-1А, КС15-2-1А, КС20-2-1А, КС10-3, КС15-3, КС20-3, КС10-4, КС15-4, КС20-4
2. Кольца стеновые с днищем КСД 10-1, КСД 10-2, КСД 10-1-1Б, КСД 10-2-1Б, КСД15-1-1Б, КСД 15-2-1Б, КСД 20-2-1Б.
3. Кольца стеновые с крышкой КСК 10-1, КСК 15-1, КСК10-2, КСК 15-2, КСК 20-2.
4. Крышка КР-75
5. Плиты перекрытия ПП 10-1-1Б, ПП15-1-1Б, ПП20-1-1Б, ПП10-1-2Б, ПП15-1-2Б, ПП20-1-2Б.
6. Плиты днища ПД 10-1, ПД 15-1, ПД 20-1.
7. Плиты упорные ПУ 2.5-6.0, ПУ3.0-6.0, ПУ 3.5-6.0, ПУ4.0-6.0, ПУ5.0-6.0
8. Плита гидронта ПГ.

Инв.№ подл. | Подпись и дата | Взам. инв.№

Привязан

Инв.№

Таблица 1

№ п/п	Наименование изделий	Шифр блока	Эскиз	Размеры, см Д	H	h	в	в₁	б	б₁	Марка бетона	Объем бетона	Масса блока кг	Арматура, кг А-I	А-III	Вр-I	Закладные детали, кг	Стоимость, руб.	Примечание
1	Кольца стеновые	КС-10-1	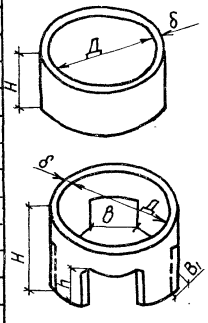	100	59				7	8	БГТ-20/В-4, Мрз ≥ 150	0.15	375	1.8	–	2.4			
2		КС-15-1		150	59				7	8		0.23	575	1.8	–	3.4			
3		КС-20-1		200	59				7	8		0.31	775	1.8	–	4.4			
4		КС-10-2		100	89				7	8		0.24	600	1.8	–	3.6			
5		КС-15-2		150	89				7	8		0.34	850	1.8	–	5.0			
6		КС-20-2		200	89				7	8		0.46	1150	3.0	–	6.4			
7		КС10-2-1А		100	89	40	32	–	7	8		0.22	550	1.8	–	3.8			
8		КС15-2-1А		150	89	50	60	–	7	8		0.27	675	2.4	–	5.4			
9		КС20-2-1А		200	89	50	90	40	7	8		0.38	950	2.4	–	6.8			
10		КС10-3		100	119				6	8		0.28	625	1.8	–	4.8			
11		КС15-3		150	119				6	8		0.40	1000	3	–	6.6			
12		КС20-3		200	119				6	8		0.53	1325	3	–	8.4			
13		КС10-4		100	179				6	10		0.47	1175	3	–	7.5			
14		КС15-4		150	179				6	10		0.70	1750	6.6	–	10.3			
15		КС20-4		200	179				6	10		0.90	2250	6.6	–	13.2			
16	Кольца стеновые с днищем	КСД10-1	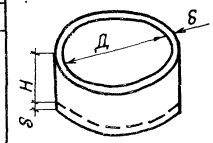	100	59	–	–	–	8	10		0.30	725	3.6	10.4	2.7			
17		КСД10-2		100	89	–	–	–	8	10		0.39	750	3.6	10.4	4.0			

Технико-экономические показатели

Инв.№ подл. | Подпись и дата | Взам. инв.№

Продолжение табл. 1

№ п/п	Наименование изделий	Шифр блока	Эскиз	Размеры, см Д	H	h	B	B₁	б	б₁	Марка бетона	Объем бетона	Масса блока, кг	Арматура, кг А-I	А-III	Вр-I	Закладные детали, кг	Стоимость руб.	Примечание
18	Кольца стеновые с днищем	КСД-10-1-15	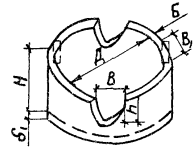	100	59	35	29.5	–	8	10	БГТ-200, В-4, Мрз ≥ 150	0.28	700	3.6	10.4	2.7			
19		КСД-10-2-15		100	89	50	32.5	–	8	10		0.40	1050	3.6	10.8	4.0			
20		КСД-15-1-15		150	59	45	63	–	9	11		0.50	1375	4.8	6.8	6.2			
21		КСД-15-2-15		150	89	55	65	–	9	12		0.65	1625	4.8	6.8	8.5			
22		КСД-20-2-15		200	89	65	94	49	10	12		0.98	1750	8.0	9.6	11.2			
23	Кольца стеновые с крышкой	КСК-10-1	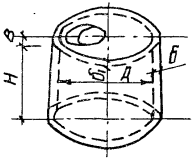	100	59		12		8	10		0.25	625	1.8	6.1	3.5			
24		КСК-15-1		150	59		12		9	11		0.50	1250	3.0	10.3	11.5			
25		КСК-10-2		100	89		12		8	11		0.36	900	1.8	6.1	4.2			
26		КСК-15-2		150	89		12		9	12		0.68	1700	3.0	10.3	13.7			
27		КСК-20-2		200	89		12		10	13		1.08	2700	6.6	15.0	19.1			
28	Крышка	КР-7.5	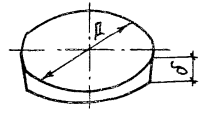	75					5			0.02	50	0.6	1.2				

Техника-экономические показатели

Инв. № подл. | Подпись и дата | Взам. инв. №

Продолжение табл.1

№ п/п	Наименование изделий	Шифр блока	Эскиз	Размеры, см Д	б	в	е	d	Марка бетона	Объем бетона, м3	Масса блока, кг	Арматура А-I	А-II	А-III	Закладные детали, кг	Стоимость, руб.	Примечание
29	Плиты перекрытия	ПП10-1-1б	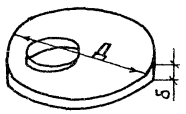	120	10	—	—	—	БГТ-200, В-4, Мрз ≥ 150	0,08	200	7,5	2,3	—	69	25,3	В стоимость плит перекрытия включена стоимость люка чугунного легкого - 18 руб.
30		ПП15-1-1б		172	10	—	—	—		0,20	500	7,2	—	20,2	69	37,0	
31		ПП20-1-1б		224	10	—	—	—		0,36	900	16,0	—	29,2	69	52,0	
32		ПП10-1-2б		120	10	—	—	—		0,08	200	5,3	1,5	—	69	25,0	
33		ПП15-1-2б		172	10	—	—	—		0,20	500	16,9	1,5	—	69	35,0	
34		ПП20-1-2б		224	10	—	—	—		0,36	900	28,7	2,3	—	69	49,0	
35	Плиты днища	ПД10-1	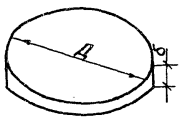	150	10	—	—	—		0,17	425	0,9	—	7,4		13,5	
36		ПД15-1		200	12	—	—	—		0,37	925	1,8	—	24,8		31,0	
37		ПД20-1		250	12	—	—	—		0,58	1450	1,8	—	45,5		50,0	
38	Плиты упорные	ПУ2.5-6.0	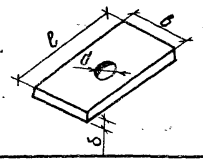	—	10	100	210	32	БГТ-200, В-4, Мрз ≥ 150	0,20	500	11,6	—	34,4		23,0	
39		ПУ3.0-6.0		—	12	110	240	37		0,30	750	14,80	—	55,6		34,4	
40		ПУ3.5-6.0		—	14	110	270	42		0,40	1000	16,6	—	64,8		43,4	
41		ПУ4.0-6.0		—	16	120	310	48		0,57	1425	21,6	—	94,4		62,0	
42		ПУ5.0-6.0		—	20	150	360	57		1,03	2575	34,8	—	178,2		113,0	
43																	
44	Плита гибронита	ПГ	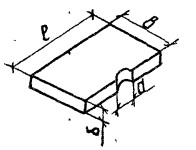	—	10	80	100	40		0,074	185	2,7	—	—		6,0	

Инв.№подл. | Подпись и дата | Взам.инв.№

1-1

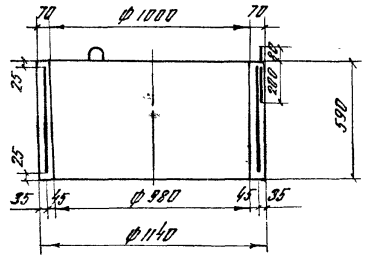

2-2

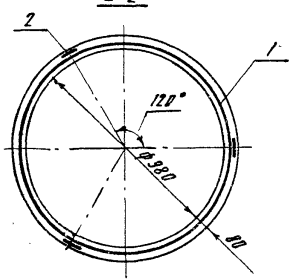

Формат	Зона	Поз	Обозначение	Наименование	Кол	Примечание
				Сборочные единицы		
А4		1	3.820-9-86 КС-10-1-01.00	Каркас пространственный КП-1	1	
				Детали		
Б4		2*	3.820-9-86 КС-10-1-01.01	ф10 А-I ГОСТ 5781-82 Ст3пс	3	0.6 кг
				Материалы		
				Бетон тяжелый марки 200		
				Мрз 150, В4		0.15 м³

Поз. 2* см ведомость деталей

Ведомость деталей

Поз	Эскиз
2	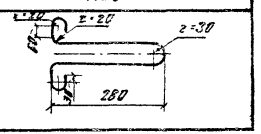

Ведомость расхода стали на элемент, кг

Марка элемента	Изделия арматурные				Общий расход
	Арматура класса				
	A-I		Bp-I		
	ГОСТ 5781-82		ГОСТ 6727-80		
	ф10	Итого	ф4	Итого	
КС-10-1	1.8	1.8	2.4	2.4	4.2

9165/1 10

Привязан

Инв.№

В зависимости от технологии производства скос внутренней грани допускается изменять в обратную сторону.

Разраб.	Кундренко		06.04.84
Пров.	Суворов		06.04.84
ГИП	Ровченко		06.04.84
Нач.отд	Лисниченский		06.04.84
Н.контр.	Сельченко		06.04.84

3.820-9-86 КС-10-1-00.00

Кольцо стеновое КС-10-1

Стадия	Масса	Масштаб
Р	375	1:20
Лист	Листов 1	

УКРГИПРОВОДХОЗ г. Киев

Инв.№ подл. | Подпись и дата | Взам.инв.№

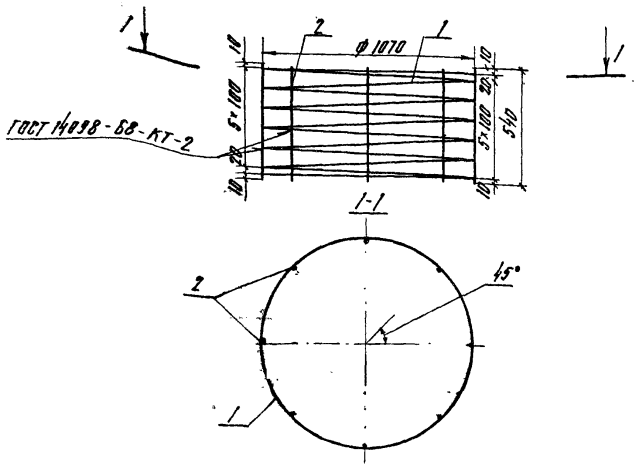

Формат	Зона	Поз	Обозначение	Наименование	Кол	Примечание
Б4		1	3.820-9-В5-КС 10-1-01.01	ф4Вр-I ГОСТ 6727-80 С=20160	1	2.0 кг
Б4		2	-01.02	ф4Вр-I ГОСТ 6727-80 С=540	8	0.05 кг

Изготовление сеток производить при помощи контактной точечной электросварки в соответствии с требованиями ГОСТ 14098-68 и СН 393-78

Привязан

Инв №

Разраб.	Кунденко		2.01.84
Пров.	Суворов		28.04.84
ГИП	Радченко		11.03.84
Нач. отд.	Писнячевский		28.04.84
Н. контр.	Сильченко		28.04.84

3.820-9-В5-КС 10-1-01.00

Каркас пространственный КП-1

Стадия	Масса	Масштаб
Р	2.4	б/м

Лист | Листов 1

УКРГИПРОВОДХОЗ г. Киев

Инв. № подл. | Подпись и дата | Взам. инв. №

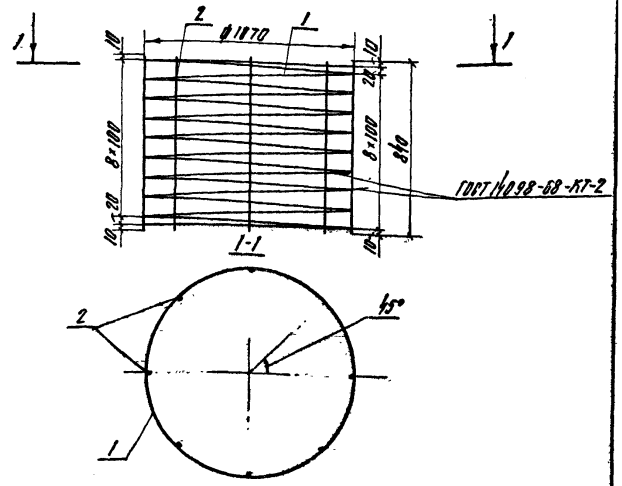

Формат	Зона	Поз	Обозначение	Наименование	Кол	Примечание
Б4		1	3.820-9-В5-КС 10-2-01.01	ф4Вр-I ГОСТ 6727-80 С=30240	1	3.0 кг
Б4		2	-01.02	ф4Вр-I ГОСТ 6727-80 С=840	8	0.08 кг

Изготовление сеток производить при помощи контактной точечной электросварки в соответствии с требованиями ГОСТ 14098-68 и СН 393-78

11

9165/1

Привязан

Инв. №

Разраб.	Кунденко		2.1.84
Пров.	Суворов		28.04.84
ГИП	Радченко		11.03.84
Нач. отд.	Писнячевский		28.04.84
Н. контр.	Сильченко		28.04.84

3.820-9-В5-КС 10-2-01.00

Каркас пространственный КП1

Стадия	Масса	Масштаб
Р	3.6	б/м

Лист | Листов 1

УКРГИПРОВОДХОЗ г. Киев

Инв. № подл. | Подпись и дата | Взам. инв. №

1-1

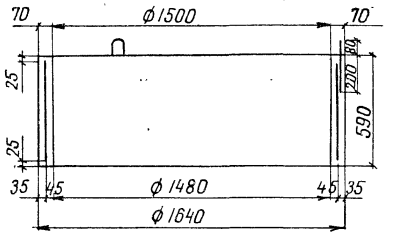

2-2

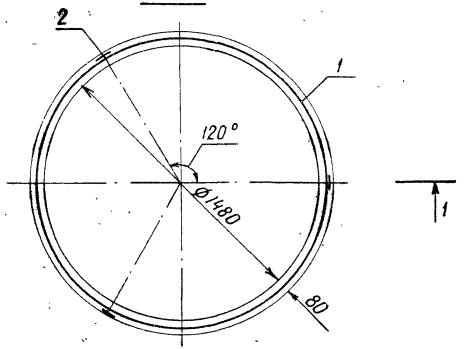

Формат	Зона	Поз.	Обозначение	Наименование	Кол.	Примеч.
				Сборочные единицы		
А4		1	3.820-9-В⅛-КС-15-1-01.00	Каркас пространственный	1	
				КП-1		
				Детали		
Б4		2*	3.820-9-В⅛-КС-15-1-00.01	ф10 А-I ГОСТ 5781-82 ℓ=947	3	0.6 кг
				Материалы		
				Бетон тяжелый		
				марки 200 Мрз. 150, В4		0,23 м³

Поз. 2* - см ведомость деталей

Ведомость деталей

Поз	Эскиз
2	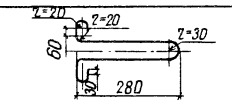

Ведомость расхода стали на элемент, кг

Марка элемента	Изделия арматурные				Общий расход
	Арматура класса				
	A-I		Bp-I		
	ГОСТ 5781-82		ГОСТ 6727-80		
	ф10	Итого	ф4	Итого	
КС-15-1	1.8	18	3.4	3.4	5.2

В зависимости от технологии производства скос внутренней грани допускается изменять в обратную сторону.

9165/1

Привязан

12 Инв №

Разраб	Кунденко		10.84
Пров	Суворов		20.04.84
ГИП	Радченко		27.04.84
Нач. отд	Писняченский		28.04.84
Н. контр	Ольченко		23.05.84

3.820-9-В⅛-КС-15-1-00.00

Кольцо стеновое КС-15-1

Стад	Масса	Масштаб
Р	575	1:20
Лист	Листов 1	

УКРГИПРОВОДХОЗ г. Киев

Инв. № подл. | Подпись и дата | Взам. инв. №

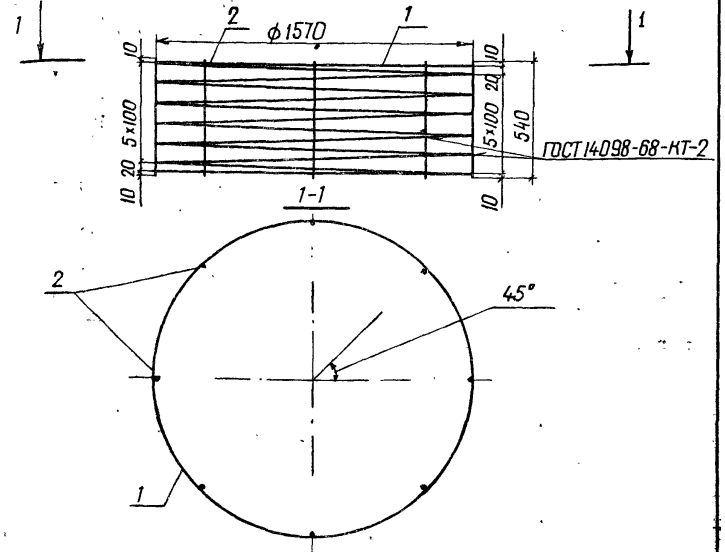

Формат	Зона	Поз	Обозначение	Наименование	Кол.	Примеч.
Б4		1	3820-9-ВБ-КС15-1-01.01	ф4 Вр-I ГОСТ 6727-80 ℓ=29580	1	3 кг
Б4		2	-01.02	ф4 Вр-I ГОСТ 6727-80 ℓ=540	8	0,05

Изготовление сеток производить при помощи контактной точечной электросварки в соответствии с требованиями ГОСТ 14098-68 и СН 393-78

Привязан

Инв. №

Разраб.	Кунденко		16.1.84
Пров.	Суворов		20.04.84
ГИП	Радченко		20.04.84
Нач. отд.	Писнячевский		07.05.84
Н. контр.	Сильченко		07.05.84

3820-9-ВБ-КС 15-1-01.00

Каркас пространственный КП-1

Стадия	Масса	Масштаб
Р	3,4	б/м
Лист	Листов 1	

УКРГИПРОВОДХОЗ г. Киев

Инв. № подл. | Подпись и дата | Взам. инв. №

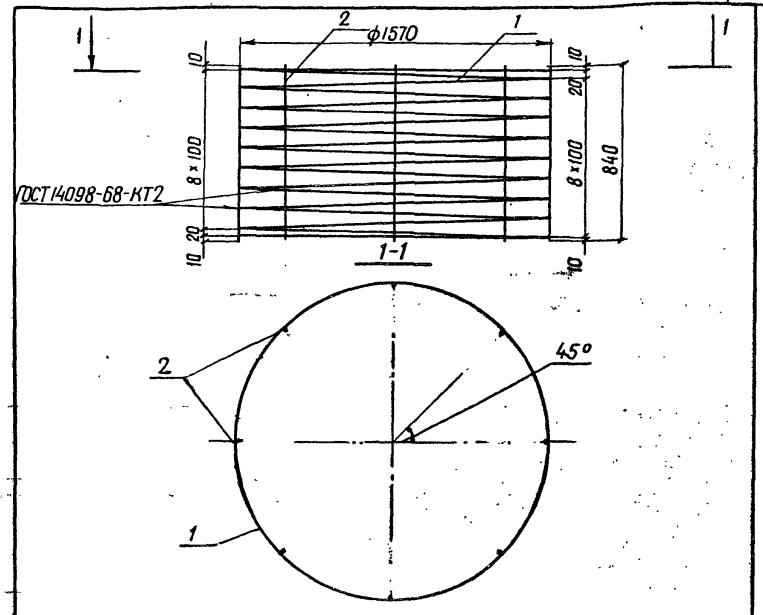

Формат	Зона	Поз	Обозначение	Наименование	Кол.	Примеч.
Б4		1	3820-9-ВБ-КС 15-2-01.01	ф4 Вр-I ГОСТ 6727-80 ℓ=44310	1	4,4 кг
Б4		2	-01.02	ф4 Вр-I ГОСТ 6727-80 ℓ=840	8	0,08

Изготовление сеток производить при помощи контактной точечной электросварки в соответствии с требованиями ГОСТ 14098-68 и СН 393-78

13

9165/1

Привязан

Инв. №

Разраб.	Кунденко		16.1.84
Пров.	Суворов		20.04.84
ГИП	Радченко		20.04.84
Нач. отд.	Писнячевский		07.05.84
Н. контр.	Сильченко		07.05.84

3820-9-ВБ-КС 15-2-01.00

Каркас пространственный КП-1

Стадия	Масса	Масштаб
Р	5,0	б/м
Лист	Листов 1	

УКРГИПРОВОДХОЗ г. Киев

Инв. № подл. | Подпись и дата | Взам. инв. №

1-1

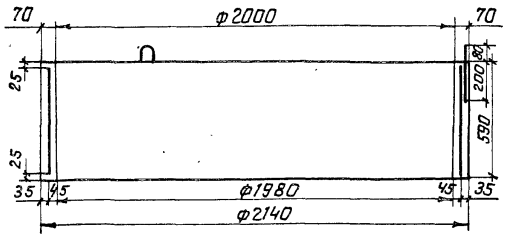

2-2

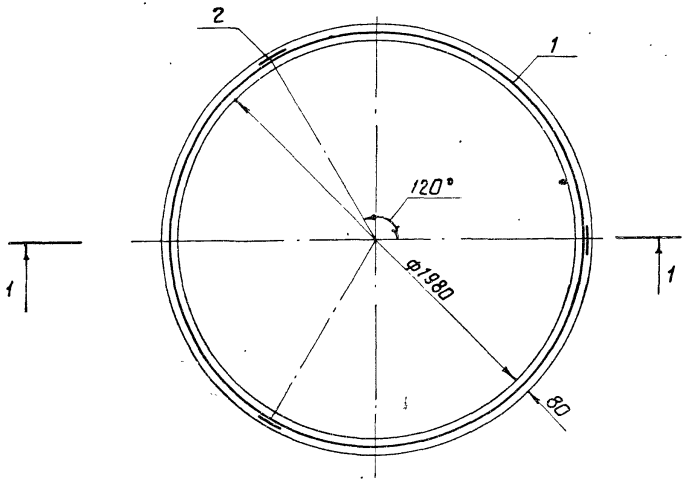

Формат	Зона	Поз.	Обозначение	Наименование	Кол.	Примечание
				Сборочные единицы		
А4		1	3.820-9-8Б.КС-20-1-01.00	Каркас пространственный КП-1	1	
				Детали		
Б4		2*	3.820-9-8Б.КС-20-1-00.01	ф10А-I ГОСТ 5781-82 ℓ=947	3	0.6 кг
				Материалы		
				Бетон тяжелый		
				марки 200, Мрз 150, В4		0.31 м³

поз. 2* - см. ведомость деталей

Ведомость деталей

Поз.	Эскиз
2	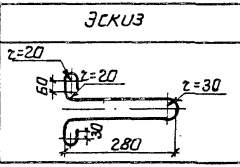

Ведомость расхода стали на элемент, кг

Марка элемента	Изделия арматурные				
	Арматура класса				Общий расход
	A-I ГОСТ 5781-82		Bp-I ГОСТ 6727-80		
	ф10	Итого	ф4	Итого	
КС-20-1	1.8	1.8	4.4	4.4	6.2

В зависимости от технологии производства скос внутренней грани допускается изменять в обратную сторону.

9165/1 14

Привязан

Инв. №

Разраб.	Кунаенко		18.1.84
Пров.	Суворов		24.1.84
ГИП	Родченко		24.1.84
Нач. отд.	Лисняевский		1.5.84
Н. контр.	Сильченко		7.5.84

3.820-9-8Б.КС-20-1-00.00

Кольцо стеновое КС-20-1

Стадия	Масса	Масштаб
Р	775	1:20
Лист	Листов 1	

УКРГИПРОВОДХОЗ г. Киев

Инв. № подл. | Подпись и дата | Взам. инв. №

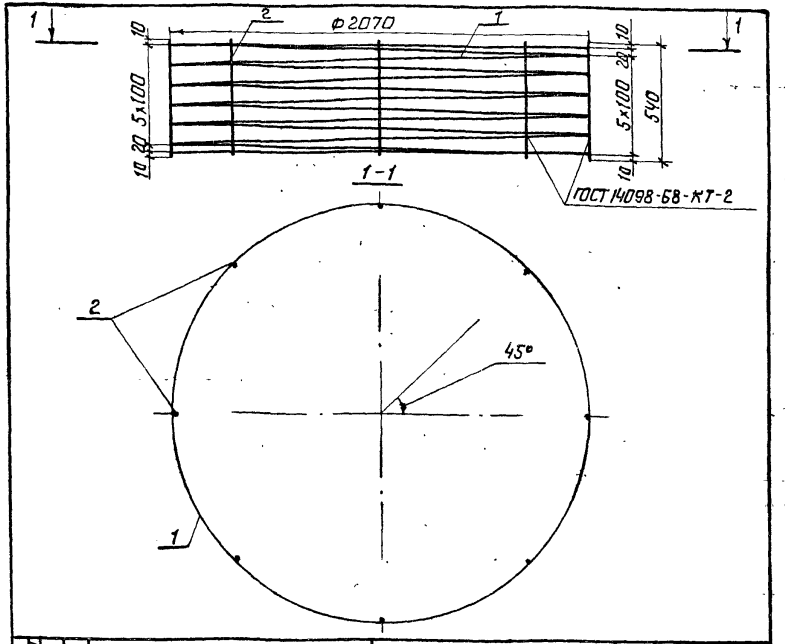

Формат	Зона	Поз.	Обозначение	Наименование	Кол.	Примечание
БЧ		1	3.820-9-8Ч-КС-20-1-01.01	ф4Вр-I ГОСТ 6727-80 ℓ=39000	1	4 кг
БЧ		2	-01.02	ф4Вр-I ГОСТ 6727-80 ℓ=540	8	0.05

1. Изготовление сеток производить при помощи контактной точечной электросварки в соответствии с требованиями ГОСТ 14098-68 и СН 393-78

Привязан

Инв. №

Инв. № подл. | Подпись и дата | Взам. инв. №

Разроб.	Кунденко		24.1.84
Пров.	Суворов		20.4.84
ГИП	Радченко		29.4.84
Нач. отд.	Лисняевский		1.5.84
Н. контр.	Сильченко		7.5.84

3.820-9-8Ч-КС-20-1-01.00

Каркас пространственный КП-1

Стадия	Масса	Масштаб
Р	4.4	б/м
Лист	Листов 1	

УКРГИПРОВОДХОЗ г. Киев

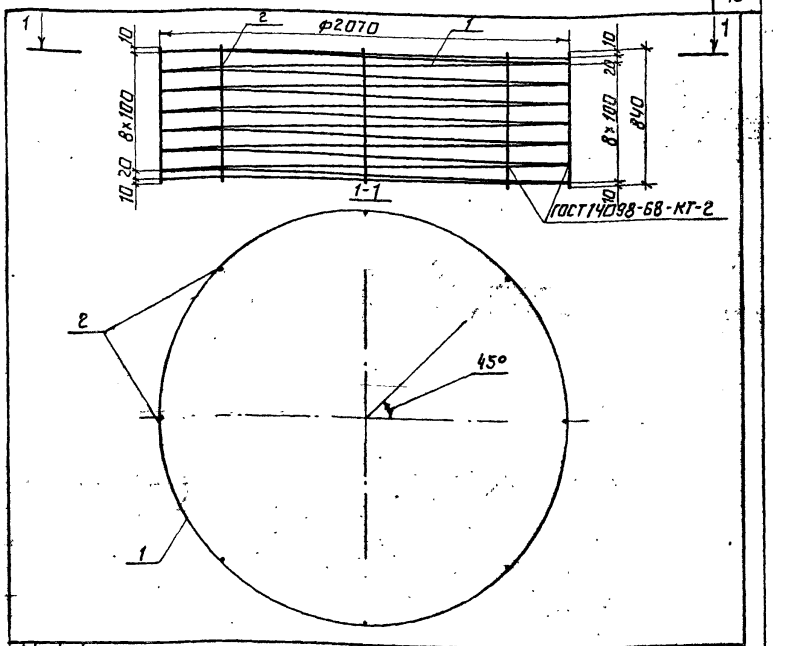

Формат	Зона	Поз.	Обозначение	Наименование	Кол.	Примечание
БЧ		1	3.820-9-8Ч-КС-20-2-01.01	ф4Вр-I ГОСТ 6727-80 ℓ=58498	1	5.8 кг
БЧ		8	-01.02	ф4Вр-I ГОСТ 6727-80 ℓ=840	8	0.08

Изготовление сеток производить при помощи контактной точечной электросварки в соответствии с требованиями ГОСТ 14098-68 и СН 393-78

9165/1 15

Привязан

Инв. №

Инв. № подл. | Подпись и дата | Взам. инв. №

Разроб.	Кунденко		24.1.84
Пров.	Суворов		22.4.84
ГИП	Радченко		29.4.84
Нач. отд.	Лисняевский		1.5.84
Н. контр.	Сильченко		7.5.84

3.820-9-8Ч-КС-20-2-01.00

Каркас пространственный КП-1

Стадия	Масса	Масштаб
Р	6.4	б/м
Лист	Листов 1	

УКРГИПРОВОДХОЗ г. Киев

1-1

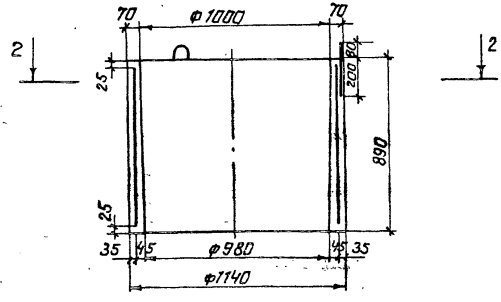

2-2

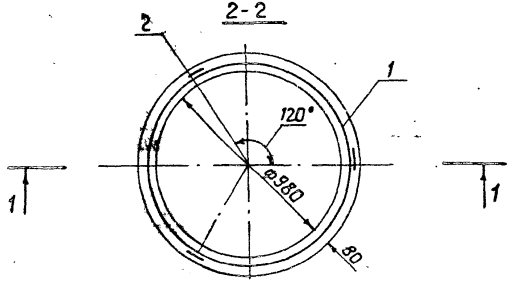

Формат	Зона	Поз.	Обозначение	Наименование	Кол.	Примечание
				Сборочные единицы		
А4		1	3.820-9-8 Ц-КС-10-2-01.00	Каркас пространственный КП-1	1	
				Детали		
Б4		2*	3.820-9-8 Ц-КС-10-2-00-01	ф10 А-I ГОСТ 5781-82 с-947	3	0.6кг
				Материалы		
				Бетон тяжелый		
				марки 200		
				Мрз. 150. В4		0.24м³

Поз. 2* - см. ведомость деталей

Ведомость деталей

Поз.	Эскиз
2	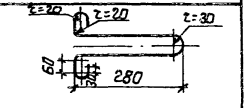

Ведомость расхода стали на элемент, кг

Марка элемента	Изделия арматурные				Общий расход
	Арматура класса				
	A-I		Bp-I		
	ГОСТ 5781-82		ГОСТ 6727-80		
	ф10	Итого	ф4	Итого	
КС-10-2	1.8	1.8	3.6	3.6	5.4

16
9165/1

В зависимости от технологии производства скос внутренней грани допускается изменять в обратную сторону.

Разраб.	Кунденко		6.1.84
Пров.	Суворов		7.4.84
ГИП	Радченко		7.4.84
Нач. отд.	Лисняевский		7.5.84
Н. контр.	Сильченко		7.5.84

3.820-9-8 Ц-КС-10-2-00.00

Кольцо стеновое КС-10-2

Стадия	Масса	Масштаб
Р	800	1:20
Лист	Листов 1	

УКРГИПРОВОДХОЗ г. Киев

Привязан

Инв. №

Инв. № подл. | Подпись и дата | Взам. инв. №

1-1

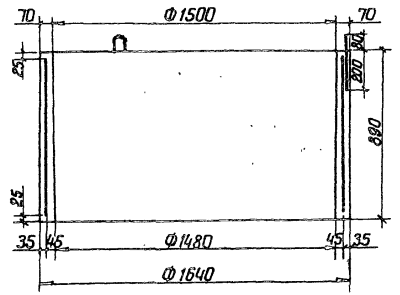

2-2

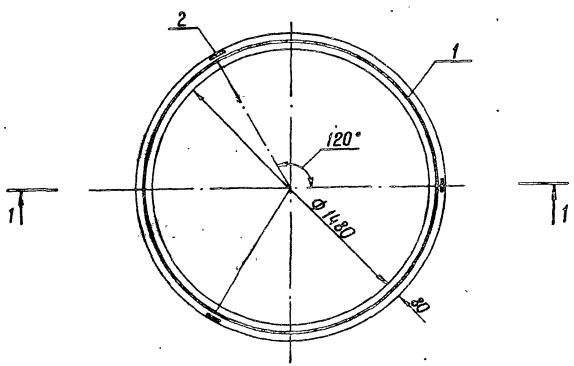

Формат	Зона	Поз.	Обозначение	Наименование	Кол.	Примеч.
				Сборочные единицы		
А4		1	3.820-9-8Б-КС-15-2-01.00	Каркас пространственный КП-1	1	
				Детали		
Б4		2*	3.820-9-8Б КС-15-2-00.01	Ф10 А-I ГОСТ 5781-82 ℓ=947	3	0,6 кг
				Материалы		
				Бетон тяжелый		
				марки 200, Мрз 150, В4		0,34 м³

поз. 2* см ведомость деталей

ведомость деталей

Поз.	Эскиз
2	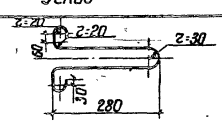

ведомость расхода стали на элемент, кг

Марка элемента	Изделия арматурные				
	Арматура класса				Общий расход
	A-I		Bp-I		
	ГОСТ 5781-82		ГОСТ 6727-80		
	Ф10	Итого	Ф4	Итого	
КС-15-2	1.8	1.8	5.0	5.0	6.8

9165/1 17

Привязан

Инв. № подл.

Подпись и дата	Взам. инв. №

В зависимости от технологии производства скос внутренней грани допускается изменять в обратную сторону.

Разраб.	Кунденко		12.01.84
Пров.	Суворов		20.01.84
ГИП	Радченко		20.01.84
Нач. отд.	Лисичевская		05.84
Н. контр.	Сильченко		4.05.84

Инв. № подл.

3.820-9-8Б-КС-15-2-00.00

Кольца стеновое КС-15-2

Стадия	Масса	Масштаб
Р	850	1:20
Лист	Листов 1	

УКРГИПРОВОДХОЗ г. Киев

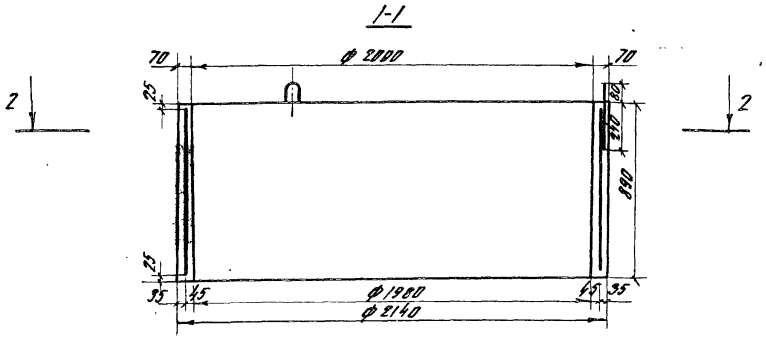

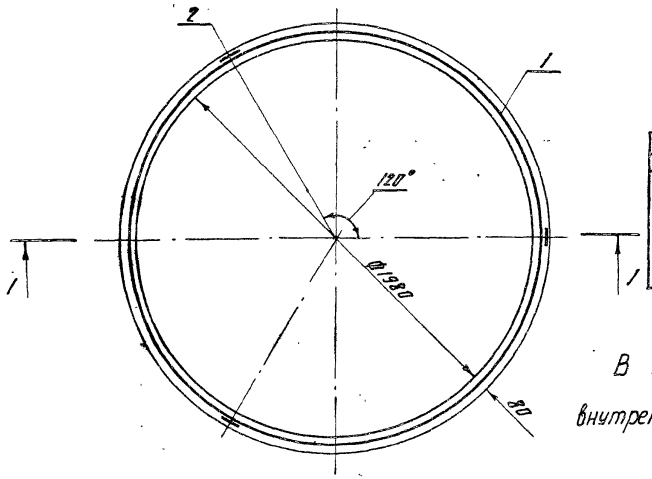

Формат	Зона	Поз	Обозначение	Наименование	Кол.	Примечание
				Сборочные единицы		
А4		1	3.820-9-ВС КС-20-2-01.00	Каркас пространственный КП-1	1	
				Детали		
Б4		2*	3820-9-ВС КС-20-2-00.01	ф12 А-I ГОСТ 5781-82 ℓ=1070	3	1 кг
				Материалы		
				Бетон тяжелый марки 200, Мрз. 150, В4		0.46 м³

Поз 2* - см ведомость деталей

Ведомость деталей

Поз.	Эскиз
2	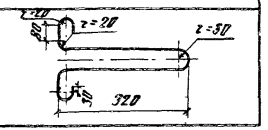

Ведомость расхода стали на элемент, кг

Марка элемента	Изделия арматурные				
	Арматура класса				Общий расход
	А-I		Вр-I		
	ГОСТ 5781-82		ГОСТ 6727-80		
	ф 12	Итого	ф4	Итого	
КС-20-2	3	3	6.4	6.4	9.4

В зависимости от технологии производства скос внутренней грани допускается изменять в обратную сторону.

18
9165/1

Привязан

Инв. №

Разраб	Кунденко	[signature]	20.1.84
Пров	Суворов	[signature]	20.04.84
ГИП	Родченко	[signature]	28.04.84
Нач отд.	Писнячевский	[signature]	07.05.84
Н контр	Ситьченко	[signature]	07.05.84

3 820 - 9 - ВС КС-20-2 - 00.00

Кольцо стеновое КС-20-2

Стадия	Масса	Масштаб
Р	1150	1:20

Лист | Листов 1

УКРГИПРОВОДХОЗ г. Киев

Инв № подл | Подпись и дата | Взам инв №

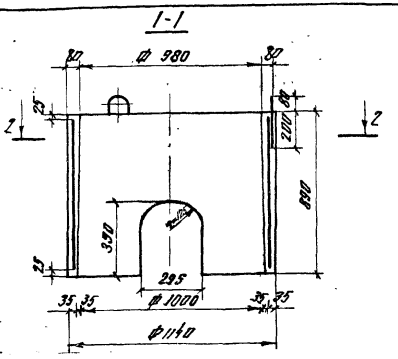

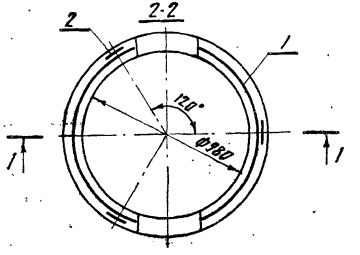

Формат	Зона	Поз	Обозначение	Наименование	Кол.	Примечание
				Сборочные единицы		
А4		1	3.820-9-ВЦ КС-10-2-1А-01.00	Каркас пространственный КП-1	1	
				Детали		
Б4		2*	3.820-9-ВЦ КС-10-2-1А-00.01	Ф10 АI ГОСТ 5781-82 С=947	3	0.6 кг
				Материалы		
				Бетон тяжелый марки 200, Мрз. 150. В4		0.22 м³

Поз. 2* - см. ведомость деталей

Ведомость деталей

Поз.	Эскиз
2	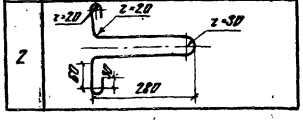

Ведомость расхода стали на элемент, кг

Марка элемента	Изделия арматурные				
	Арматура класса				Общий расход
	А I		Вр I		
	ГОСТ 5781-82		ГОСТ 6727-80		
	Ф10	Итого	Ф4	Итого	
КС-10-2-1А	1.8	1.8	3.8	3.8	5.6

19
9165/1

Привязан

Инв №

Разраб	Конягина	[signature]	12.04.84
Пров.	Суворов	[signature]	16.04.84
ГИП	Радченко	[signature]	13.05.84
Нач.отд.	Писнячевский	[signature]	08.05.84
Н.контр	Сильченко	[signature]	08.05.84

3.820-9-ВЦ КС-10-2-1А-00.00

Кольцо стеновое КС 10-2-1А

Стадия	Масса	Масштаб
Р	550	1:20

Лист | Листов

УКРГИПРОВОДХОЗ г. Киев

Инв. № подл. | Подпись и дата | Взам. инв. №

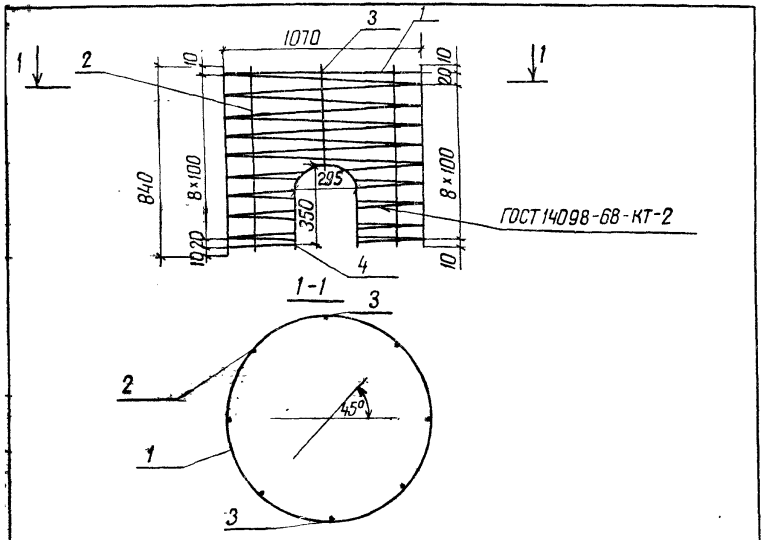

Формат	Зона	Поз	Обозначение	Наименование	Кол.	Примечание
Б4		1	3.820-9-ВЦ-КС-10-2-1А-01.01	ф4 Вр I ГОСТ 6727-80, ℓ=30240	1	30 кг
Б4		2	-01.02	ф4 Вр I ГОСТ 6727-80, ℓ=840	6	0,08 кг
Б4		3	-01.03	ф4 Вр I ГОСТ 6727-80, ℓ=440	2	0,04 кг
Б4		4	-01.04	ф4 Вр I ГОСТ 6727-80, ℓ=1140	2	0,1 кг

Изготовление сеток производить при помощи контактной точечной электросварки в соответствии с требованиями ГОСТ 14098-68 и СН 393-78

Привязан

Инв. №

Разраб.	Конягина		9.04.84
Пров.	Суворов		10.05.84
ГИП	Радченко		10.05.84
Нач. отд.	Лисячевский		10.05.84
Н. контр.	Вильченко		21.05.84

3820-9-ВЦ-КС-10-2-1А-01.00

Каркас пространственный КП-1

Стадия	Масса	Масштаб
Р	3,8	б/м
Лист	Листов 1	

УКРГИПРОВОДХОЗ г. Киев

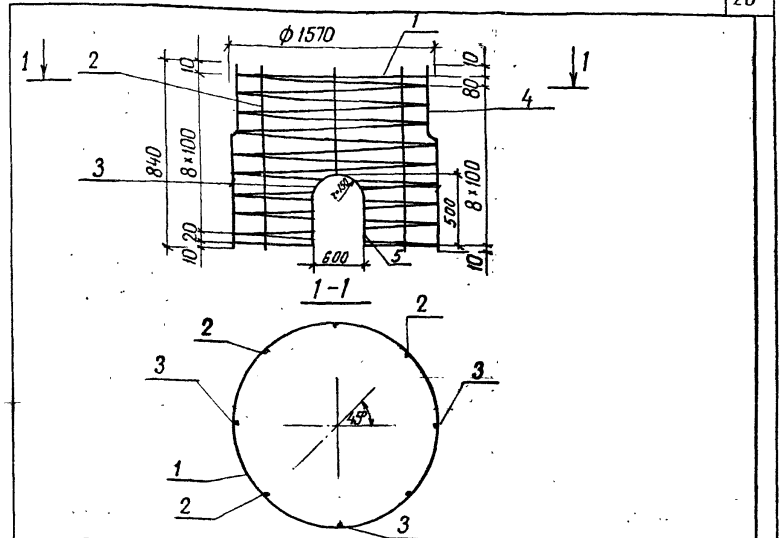

Формат	Зона	Поз	Обозначение	Наименование	Кол	Примечание
Б4		1	3.820-9-ВЦ-КС-15-2-1А-01.01	ф4 Вр I ГОСТ 6727-80, ℓ=44370	1	4,4 кг
Б4		2	-01.02	ф4 Вр I ГОСТ 6727-80, ℓ=840	4	0,08 кг
Б4		3	-01.03	ф4 Вр I ГОСТ 6.727-80, ℓ=340	4	0,03 кг
Б4		4	-01.04	ф4 Вр I ГОСТ 6.727-80, ℓ=1420	2	0,1 кг
Б4		5	-01.05	ф4 Вр I ГОСТ 6727-80, ℓ=1620	2	0,2 кг

Изготовление сеток производить при помощи контактной точечной электросварки в соответствии с требованиями ГОСТ 14098-68 и СН 393-78

Привязан

9165/1

Инв. №

Разраб.	Конягина		9.04.84
Пров.	Суворов		10.05.84
ГИП	Радченко		10.05.84
Нач. отд.	Лисячевский		10.05.84
Н. контр.	Сильченко		21.05.84

3820-9-ВЦ-КС-15-2-1А-01.00

Каркас пространственный КП-1

Стадия	Масса	Масштаб
Р	5,4	б/н
Лист	Листов 1	

УКРГИПРОВОДХОЗ г. Киев

Инв. № подл. | Подпись и дата | Взам. инв. №

1-1

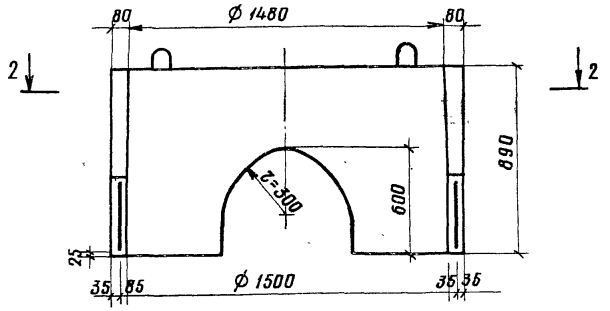

2-2

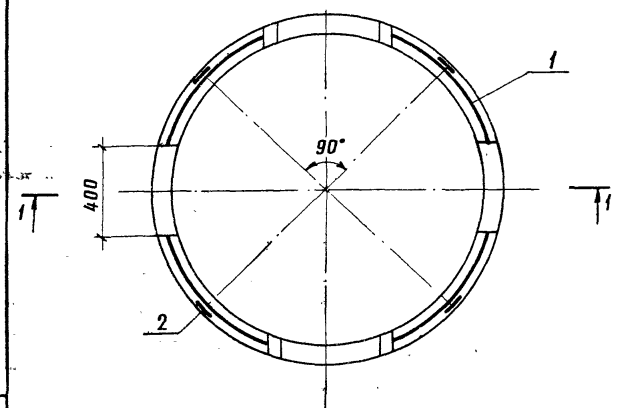

Ведомость деталей

Поз.	Эскиз
2	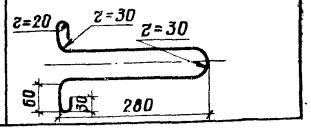

Формат	Зона	Поз.	Обозначение	Наименование	Кол.	Примеч.
				Сборочные единицы.		
А4		1	3.820-9-8Б КС-15-2-1А-01.00	Каркас пространственный КП-1	1	
				Детали		
Б4		2*	3.820-9-8Б КС-15-2-1А-00.01	ф10 А-I ГОСТ 5781-82, с-947	4	0,6 кг
				Материалы		
				Бетон тяжелый		
				марки 200, Мрз.150, В4.		0,27 м³

Поз. 2* см. ведомость деталей

Ведомость расхода стали на элемент, кг

Марка элемента	Изделия арматурные				Общий расход
	Арматура класса				
	А-I		Вр-I		
	ГОСТ 5781-82		ГОСТ 6727-80		
	ф10	Итого	ф4	Итого	
КС-15-2-1А	2,4	2,4	5,4.	5,4	7,8

2 9165/1

Привязан

Инв. №

Разраб.	Конягина		10.04.84
Пров.	Суворов		16.05.84
ГИП	Радченко		18.05.84
Нач. отд.	Писнячевский		21.05.84
Н. контр.	Сильченко		23.05.84

3.820-9-8Б КС-15-2-1А-00.00

Кольцо стеновое КС-15-2-1А

Стадия	Масса	Масштаб
Р	675	1:20
Лист	Листов 1	

УКРГИПРОВОДХОЗ г. Киев

Инв. № подл. | Подпись и дата | Взам. инв. №

1-1

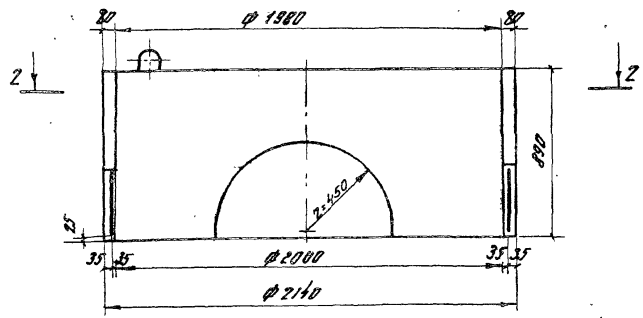

2-2

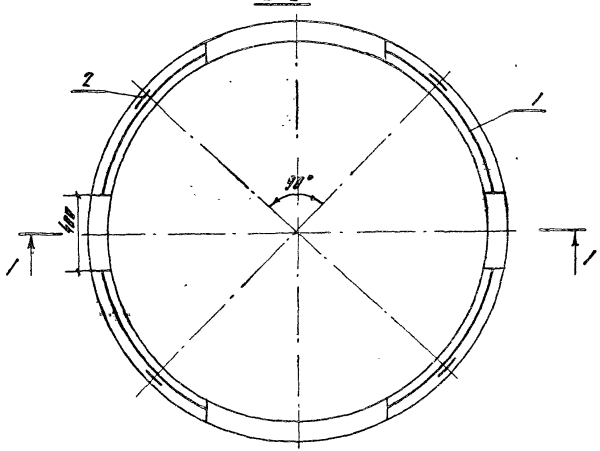

Формат	Зона	Поз	Обозначение	Наименование	Кол	Примечание
				Сборочные единицы		
А4		1	3.820-9-В-Ц-КС20-2-1А-01.00	Каркас пространственный КП1	1	
				Детали		
Б4		2*	3.820-9-В-Ц-КС20-2-1А-00.01	ф 10 А I ГОСТ 5781-82 С-947	4	0.6 кг
				Материалы		
				Бетон тяжелый марки 200. Мрз. 150, В4		0.38 м³

Поз. 2* - см. ведомость деталей

Ведомость расхода стали на элемент, кг

Марка элемента	Изделия арматурные				Общий расход
	Арматура класса				
	А-I		Вр-I		
	ГОСТ 5781-82		ГОСТ 6727-80		
	10 А I	Итого	4 Вр-I	Итого	
КС 20-2-1А	2.4	2.4	6.8	6.8	9.2

Ведомость деталей

Поз	Эскиз
2	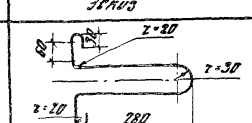

Привязан

22
9165/1

Инв. №

Разраб.	Конягина	[signature]	23.04.84
Пров.	Суворов	[signature]	15.05.84
ГИП	Радченко	[signature]	18.05.84
Нач отд	Пасначевский	[signature]	21.05.84
Н.контр	Сильченко	[signature]	23.05.84

3.820-9-ВЦ-КС-20-2-1А-00.00

Кольцо стеновое КС-20-2-1А

Стадия	Масса	Масштаб
Р	950	1:20

Лист | Листов 1

УКРГИПРОВОДХОЗ г. Киев

Инв. № подл. | Подпись и дата | Взам. инв. №

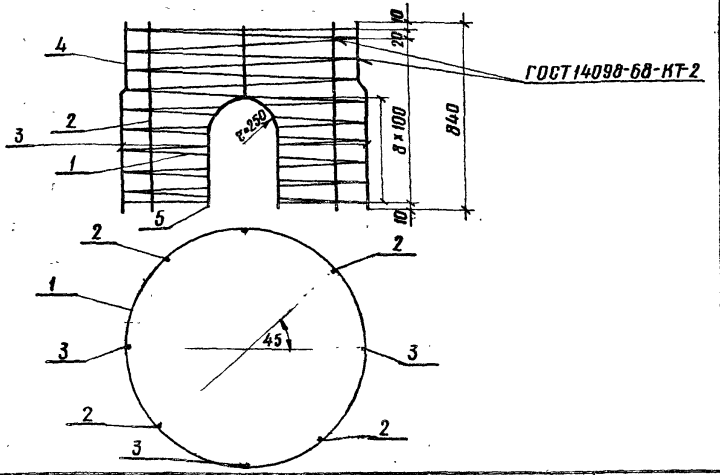

Формат	Зона	Поз	Обозначение	Наименование	Кол.	Примечание
БЧ		1	3.820-9-8Б КС-20-2-1А-01.01	Ø4 Вр I ГОСТ 6727-80, ℓ=5 8498	1	5,8 кг
БЧ		2	-01.02	Ø4 Вр I ГОСТ 6727-80, ℓ=840	4	0,06 кг
БЧ		3	-01.03	Ø4 Вр I ГОСТ 6727-80, ℓ=340	4	0,03 кг
БЧ		4	-01.04	Ø4 Вр I ГОСТ 6727-80, ℓ=1920	2	0,2 кг
БЧ		5	-01.05	Ø4 Вр I ГОСТ 6727-80, ℓ=1420	2	0,1 кг

Изготовление сеток производить при помощи контактной точечной электросварки в соответствии с требованиями ГОСТ 14098-68 и СН 393-78

9165/1

Привязан

Инв. №

Инв. № подл. | Подпись и дата | Взам. инв. №

Разраб.	Княгина		23.04.84
Провер.	Суворов		15.05.84
ГИП	Радченко		15.05.84
Нач. отд.	Писнячевский		21.05.84
Н. контр.	Сильченко		23.05.84

3.820-9-8Б КС-20-2-1А-01.00

Каркас пространственный КП-1

Стадия	Масса	Масштаб
Р	6,8	1/м
Лист	Листов 1	

УКРГИПРОВОДХОЗ г. Киев

23

Разраб.
Пров.

Стадия	Масса	Масштаб
Лист	Листов	

УКРГИПРОВОДХОЗ г. Киев

1-1

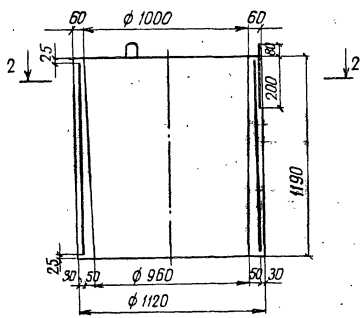

2-2

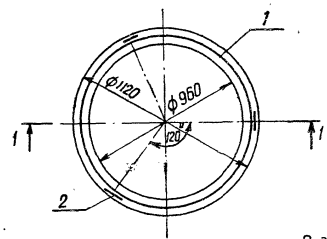

Формат	Зона	Поз.	Обозначение	Наименование	Кол	Примечание
				Сборочные единицы		
А4		1	3820-9-ВЦ-КС10-3-01 00	Каркас пространственный кп	1	
				Детали		
Б4		2*	3820-9-ВЦ-КС10-3-00 01	ф 10 А I ГОСТ 5781-82 ℓ=947	3	0,6 кг
				Материалы		
				Бетон тяжелый		
				марки 200, Мрз 150, В4		0,28 м³

Поз. 2* - см. ведомость деталей

Ведомость расхода стали на элемент, кг

Марка элемента	Изделия арматурные				
	Арматура класса				Общий расход
	А-I		Вр-I		
	ГОСТ 5781-82		ГОСТ 6727-80		
	ф 10	Итого	ф 4	Итого	
КС-10-3	1.8	1.8	4.8	4.8	6.6

24
9165/1

В зависимости от технологии производства скос внутренней грани допускается изменять в обратную сторону.

Ведомость деталей

Поз.	Эскиз
2	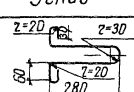

Разраб	Конягина		2.02.84
Пров	Суворов		3.02.84
ГИП	Радченко		24.02.84
Начотд	Писнячевский		28.05.84
Н контр	Сильченко		28.05.84

3.820-9-ВЦ-КС10-3-00.00

Кольцо стеновое КС10-3

Стад	Масса	Масштаб
Р	700	1:20

Лист | Листов 1

УКРГИПРОВОДХОЗ г. Киев

Привязан

Инв № подл. | Подпись и дата | Взам.инв №

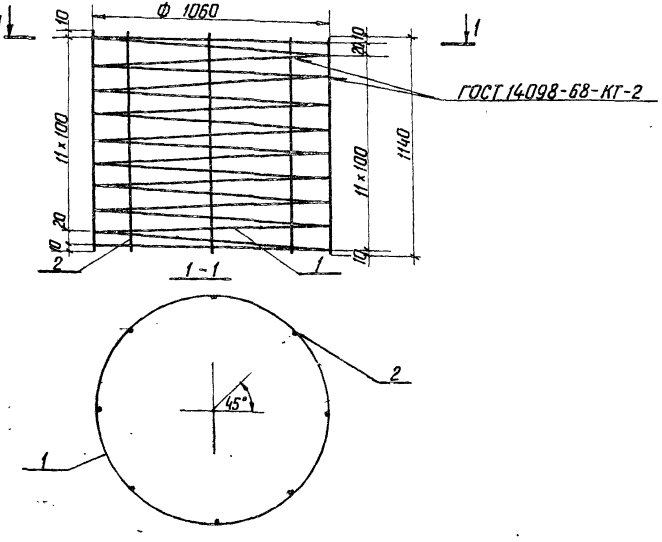

Формат	Зона	Поз	Обозначение	Наименование	Кол.	Примечание
Б4		1	3.820-9-8Б-КС 10-3-01.01	ф4 Вр-I ГОСТ 6727-80 ℓ=39940	1	4.0 кг
Б4		2	-01.02	ф4 Вр-I ГОСТ 6727-80 ℓ=1140	8	0.1 кг

Изготовление сеток производить при помощи контактной точечной электросварки в соответствии с требованиями ГОСТ 14098-68 и СН-393-78

Привязан

Инв. №

Разраб.	Конягина		3.02.84
Пров.	Суворов		15.02.84
ГИП	Райченко		24.02.84
Нач.отд.	Лисичевский		27.05.84
Н.контр.	Сильченко		27.05.84

3.820-9-8Б-КС 10-3-01.00

Каркас пространственный КП-1

Стадия	Масса	Масштаб
Р	4.8	б/м
Лист	Листов 1	

УКРГИПРОВОДХОЗ г. Киев

Инв.№ подл. | Подпись и дата | Взам. инв.№

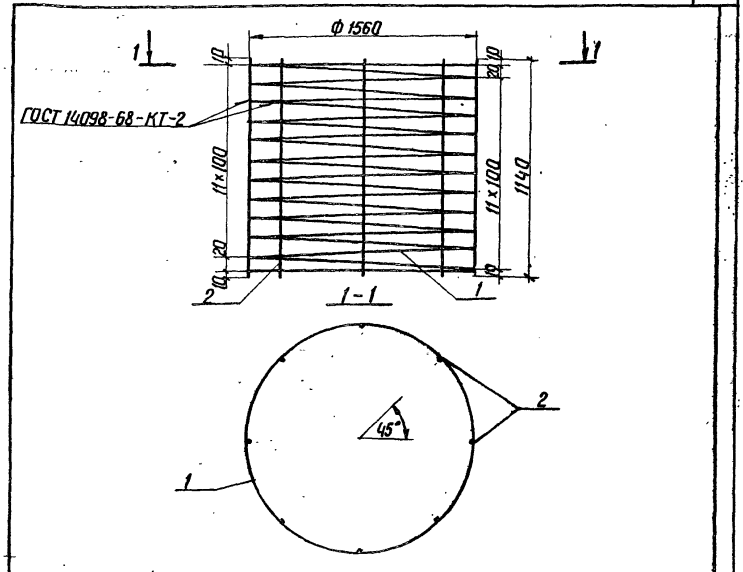

Формат	Зона	Поз	Обозначение	Наименование	Кол.	Примечание
Б4		1	3.820-9-8Б-КС 15-3-01.01	ф4 Вр-I ГОСТ 6727-80 ℓ=58800	1	5.8 кг
Б4		2	-01.02	ф4 Вр-I ГОСТ 6727-80 ℓ=1140	8	0.1 кг

Изготовление сеток производить при помощи контактной точечной электросварки в соответствии с требованиями ГОСТ 14098-68 и СН 393-78

9165/1

Привязан

25

Инв. №

Разраб.	Конягина		17.02.84
Пров.	Суворов		17.02.84
ГИП	Райченко		24.02.84
Нач.отд.	Лисичевский		27.05.84
Н.контр.	Сильченко		27.05.84

3.820-9-8Б-КС 15-3-01.00

Каркас пространственный КП-1

Стадия	Масса	Масштаб
Р	6.6	б/м
Лист	Листов 1	

УКРГИПРОВОДХОЗ г. Киев

Инв.№ подл. | Подпись и дата | Взам. инв.№

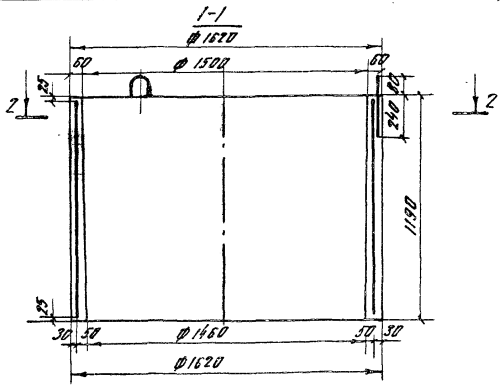

Формат	Зона	Поз	Обозначение	Наименование	Кол	Примечание
				Сборочные единицы		
А4		1	3.820-9-ВЦ КС15-3-01 00	Каркас пространственный КП-1	1	
				Детали		
Б4		2*	3.820-9-ВЦ КС15-3-00 01	ф12 А I ГОСТ 5781-82 ℓ=1070	3	1.0 кг
				Материалы		
				Бетон тяжелый		
				марки 200 Мрз 150, В4		0,40 м³

Поз. 2* см. ведомость деталей

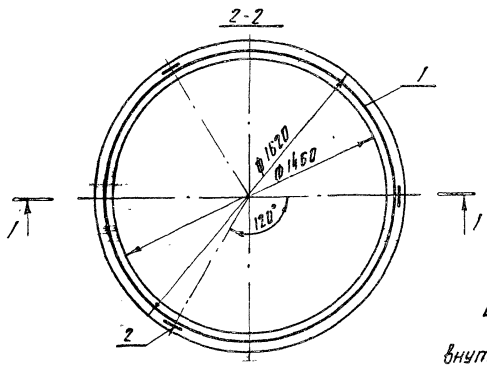

Ведомость расхода стали на элемент, кг

Марка элемента	Изделия арматурные				
	Арматура класса				Общий расход
	А-I		Вр-I		
	ГОСТ 5781-82		ГОСТ 6727-80		
	ф12	Итого	ф4	Итого	
КС 15-3	3.0	3.0	6.6	6.6	9.6

В зависимости от технологии производства скос внутренней грани допускается изменять в обратную сторону.

Ведомость деталей

Поз	Эскиз
2	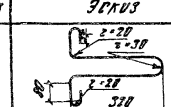

Разраб	Конягина		06.02.84
Пров.	Суворов		09.02.84
ГИП	Радченко		24.02.84
Нач отд.	Лисмачевский		28.05.84
Н контр.	Сильченко		28.05.84

3.820-9-ВЦ КС15-3-00.00

Кольцо стеновое КС15-3

Стадия	Масса	Масштаб
Р	1000	1:20

Лист | Листов 1

УКРГИПРОВОДХОЗ г. Киев

Инв. № подл. | Подпись и дата | Взам. инв. №

26

Привязан

9165/1 Инв. №

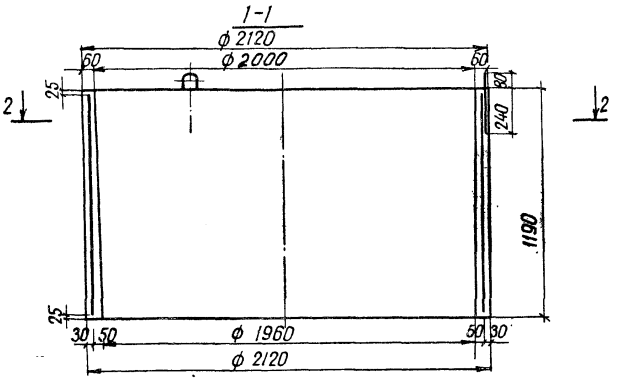

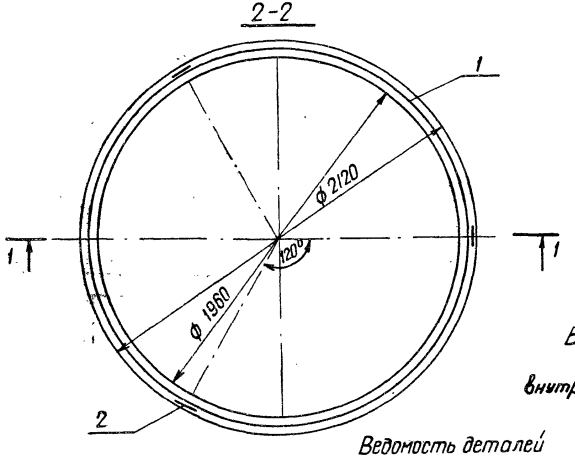

Формат	Зона	Поз	Обозначение	Наименование	Кол.	Примечание
				Сборочные единицы		
А4		1	3.820-9-В4-КС20-3-01.00	Каркас пространственный КП-1	1	
				Детали		
Б4		2*	3.820-9-В4-КС20-3-00.01	ф12 А-I ГОСТ 5781-82 ℓ=1070	3	1,0 кг
				Материалы		
				Бетон тяжелый		
				марки 200, Мрз 150, В4		0,53 м³

Поз. 2* - см. ведомость деталей

Ведомость расхода стали на элемент, кг

Марка элемента	Изделия арматурные				Общий расход
	Арматура класса				
	А-I		Вр-I		
	ГОСТ 5781-82		ГОСТ 6727-80		
	ф12	Итого	ф4	Итого	
КС 20-3	3,0	3,0	8,4	8,4	11,4

27
9165/1

В зависимости от технологии производства скос внутренней грани допускается изменять в обратную сторону.

Привязан

Инв. №

Ведомость деталей

Поз	Эскиз
2	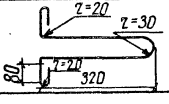

Разраб	Конягина		7.02.84
Пров	Суворов		7.02.84
ГИП	Радченко		24.02.84
Нач.отд	Писнячевский		28.05.84
Н.контр	Вильченко		7.05.84

3.820-9-В4-КС 20-3-00.00

Кольцо стеновое КС 20-3

Стадия	Масса	Масштаб
Р	1325	1:20
Лист	Листов 1	

УКРГИПРОВОДХОЗ г. Киев

Инв. № подл. | Подпись и дата | Взам. инв. №

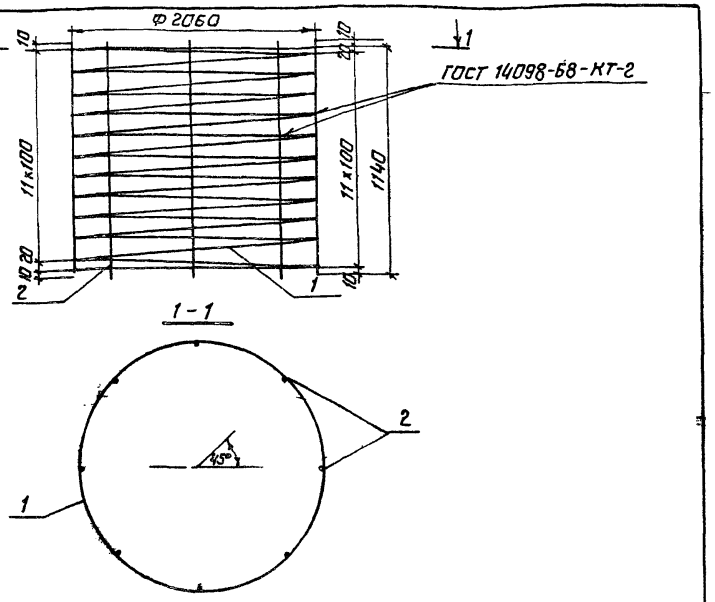

Формат	Зона	Поз.	Обозначение	Наименование	Кол.	Примечание
Б4		1	3.820-9-8Сб-КС20-3-01.01	ф4Вр-I ГОСТ 6727-80 е=77600	1	7.6 кг
Б4		2	-01.02	ф4Вр-I ГОСТ 6727-80 е=1140	8	0.1 кг

Изготовление сеток производить при помощи контактной точечной электросварки в соответствии с требованиями ГОСТ 14098-68 и СН 393-78.

Привязан

Инв. №

Разраб.	Конягина		8.2.84
Пров.	Суворов		10.2.84
ГИП	Радченко		24.2.84
Нач. отд.	Лисняевский		8.5.84
Н. контр.	Сильченко		8.5.84

3.820-9-8Сб-КС20-3-01.00

Каркас пространственный КП-1

Стадия	Масса	Масштаб
Р	8,4	б/м
Лист	Листов 1	

Инв. № подл. | Подпись и дата | Взам. инв. №

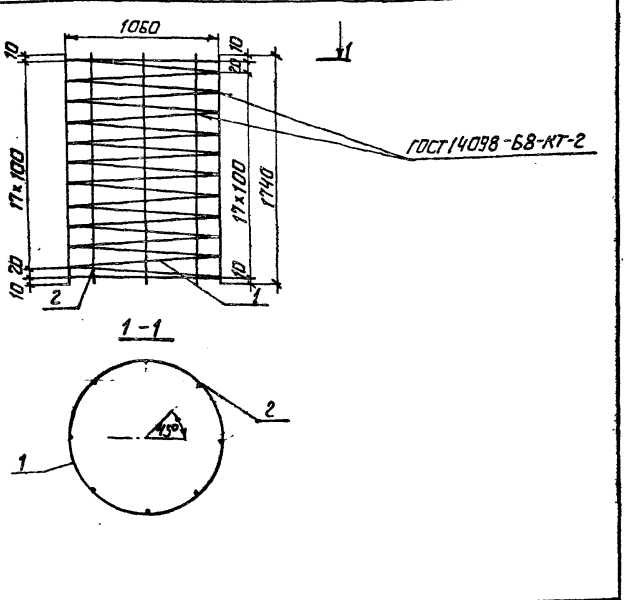

Формат	Зона	Поз.	Обозначение	Наименование	Кол.	Примечание
Б4		1	3.820-9-8Сб-КС10-4-01.01	ф4Вр-I ГОСТ 6727-80 е=60000	1	5.9 кг
Б4		2	-01.02	ф4Вр-I ГОСТ 6727-80 е=1740	8	0.2 кг

9165/1

Изготовление сеток производить при помощи контактной точечной электросварки в соответствии с требованиями ГОСТ 14098-68 и СН 393-78

28

Привязан

Инв. №

Разраб.	Конягина		8.2.84
Пров.	Суворов		10.2.84
ГИП	Радченко		23.2.84
Нач. отд.	Лисняевский		8.5.84
Н. контр.	Сильченко		8.6.84

3.820-9-8Сб-КС10-4-01.00

Каркас пространственный КП-1

Стадия	Масса	Масштаб
Р	7.5	б/м
Лист	Листов 1	

УКРГИПРОВОДХОЗ г. Киев

Инв. № подл. | Подпись и дата | Взам. инв. №

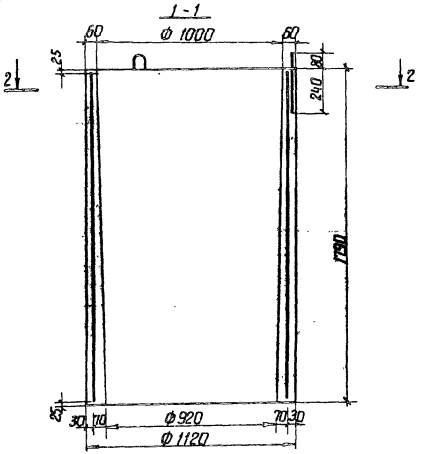

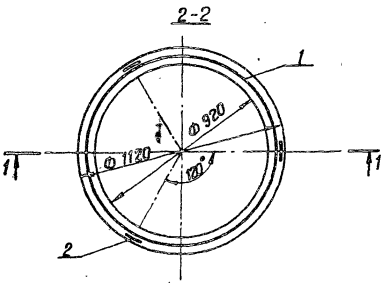

Формат	Зона	Поз.	Обозначение	Наименование	Кол.	Примечание
				Сборочные единицы		
А4		1	3.820-9-8Б- КС 10-4-01.00	Каркас пространственный КП-1	1	
				Детали		
Б4		2*	3.820-9-8Б- КС 10-4-00.01	ф 12 AI ГОСТ 5781-82 ℓ=1070	3	1.0кг
				Материалы		
				Бетон тяжелый		
				марки 200, Мрз 150, В4		0.47м³

Поз. 2* - см. ведомость деталей.

Ведомость расхода стали на элемент, кг

Марка элемента	Изделия арматурные				
	Арматура класса				Общий расход
	A I		Вр I		
	ГОСТ 5781-82		ГОСТ 6727-80		
	ф 12	Итого	ф 4	Итого	
КС 10-4	3.0	3.0	7.5	7.5	10.5

9165/1 29

В зависимости от технологии производства скос внутренней грани допускается изменять в обратную сторону.

Привязан

Инв. №

Ведомость деталей

Поз.	Эскиз
2	2-20, 2-30, 80, 2-20, 320

Разраб.	Княгинин		9.12.84
Пров.	Суворов		10.12.84
ГИП	Радченко		04.03.85
Нач.отд.	Лисичевский		08.05.85
Н.контр.	Сильченко		08.05.85

3.820-9-8Б- КС 10-4-00.00

Кольцо стеновое КС 10-4

Стадия	Масса	Масштаб
Р	1175	1:20
Лист	Листов 1	

УКРГИПРОВОДХОЗ г. Киев

Инв. № подл. | Подпись и дата | Взам. инв. №

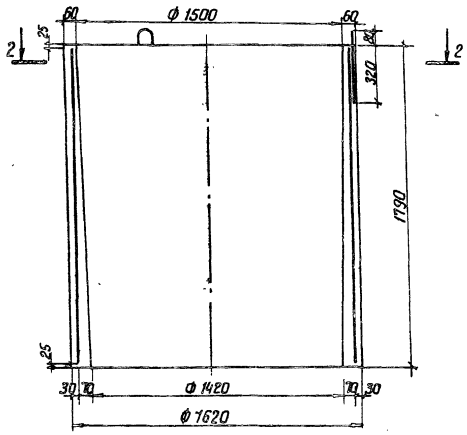

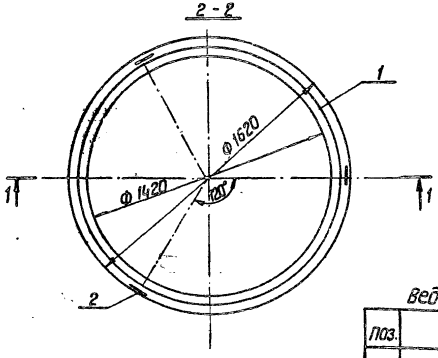

Формат	Зона	Поз.	Обозначение	Наименование	Кол.	Примечание
				Сборочные единицы		
А4		1	3.820-9-В$\frac{1}{2}$-КС 15-4-01.00	Каркас пространственный	1	
				КП-1		
				Детали		
Б4		2*	3.820-9-В$\frac{1}{2}$-КС 15-4-00.01	Ф 16 А I ГОСТ 5781-82 ℓ=1394	3	2,2 кг
				Материалы		
				Бетон тяжелый		
				марки 200, Мрз 150, В4.		0,70 м³

Поз. 2*-см. ведомость деталей.

Ведомость расхода стали на элемент, кг

Марка элемента	Изделия арматурные				
	Арматура класса				Общий расход
	А I		В р I		
	ГОСТ 5781-82		ГОСТ 6727-80		
	Ф 16	Итого	Ф 4	Итого	
КС 15-4	6,6	6,6	10,3	10,3	16,9

В зависимости от технологии производства скос внутренней грани допускается изменять в обратную сторону.

30

9165/1

Привязан

Инв. №

Ведомость деталей

Поз.	Эскиз
2	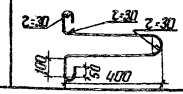

Разраб.	Конягина		14.02.84
Пров.	Суворов		15.02.84
ГИП	Радченко		05.03.84
Нач. отд.	Писнячевский		08.05.84
Н. контр.	Сильченко		08.05.84

3.820-9-В$\frac{1}{2}$-КС 15-4-00.00

Кольцо стеновое КС 15-4

Стадия	Масса	Масштаб
Р	1750	1:20

Лист | Листов 1

УКРГИПРОВОДХОЗ г. Киев

Инв. № подл. | Подпись и дата | Взам. инв. №

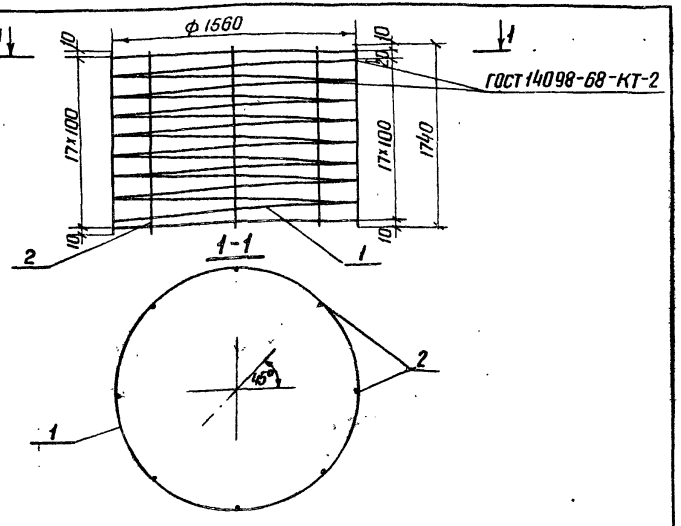

Формат	Зона	Поз.	Обозначение	Наименование	Кол.	Примечание
Б4		1	3.820-9-В⅀-КС15-4-01.01	ф4Вр-I ГОСТ 6727-80 ℓ=88200	1	8,7 кг
Б4		2	-01.02	ф4Вр-I ГОСТ 6727-80 ℓ=1740	8	0,2 кг

Изготовление сеток производить при помощи контактной точечной электросварки в соответствии с требованиями ГОСТ 14098-68 и СН 393-78

Привязан

Инв. №

Разраб.	Канягина		10.02.84
Пров.	Суворов		15.02.84
ГИП	Радченко		15.08.84
Нач. отд.	Лисняченский		18.09.84
Н. контр.	Сильченко		18.05.84

3.820-9-В⅀-КС15-4-01.00

Каркас пространственный КП-1

Стадия	Масса	Масштаб
Р	10,3	б/м
Лист	Листов 1	

Инв. № подл. | Подпись и дата | Взам. инв. №

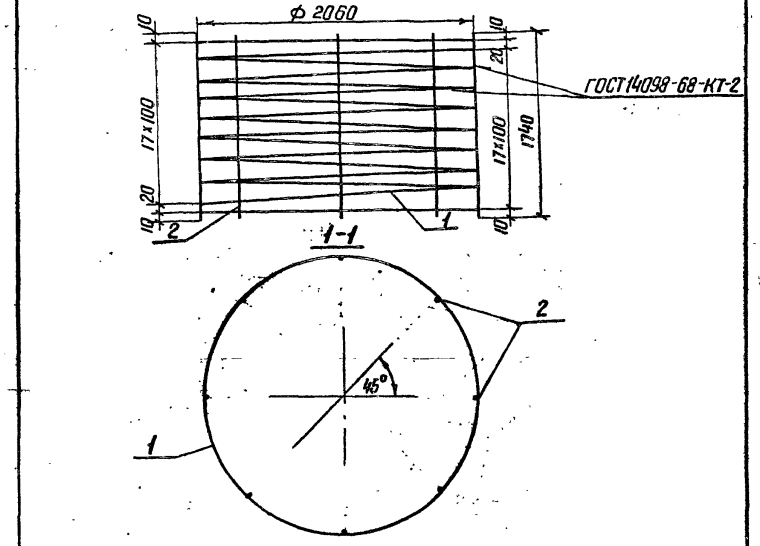

Формат	Зона	Поз.	Обозначение	Наименование	Кол.	Примечание
Б4		1	3.820-9-В⅀-КС20-4-01.01	ф4Вр-I ГОСТ 6727-80 ℓ=117000	1	11,6 кг
Б4		2	-01.02	ф4Вр-I ГОСТ 6727-80 ℓ=1740	8	0,2 кг

Изготовление сеток производить при помощи контактной точечной электросварки в соответствии с требованиями ГОСТ 14098-68 и СН 393-78

9165/1 31

Привязан

Инв. №

Разраб.	Канягина		12.12.84
Пров.	Суворов		15.02.84
ГИП	Радченко		06.03.84
Нач. отд.	Лисняченский		08.05.84
Н. контр.	Сильченко		08.05.84

3.820-9-В⅀-КС20-4-01.00

Каркас пространственный КП-1

Стадия	Масса	Масштаб
Р	13,2	б/м
Лист	Листов 1	

УКРГИПРОВОДХОЗ г. Киев

Инв. № подл. | Подпись и дата | Взам. инв. №

1-1

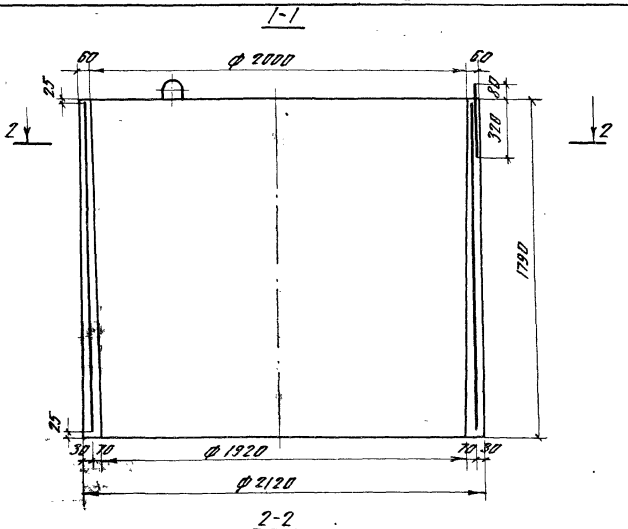

2-2

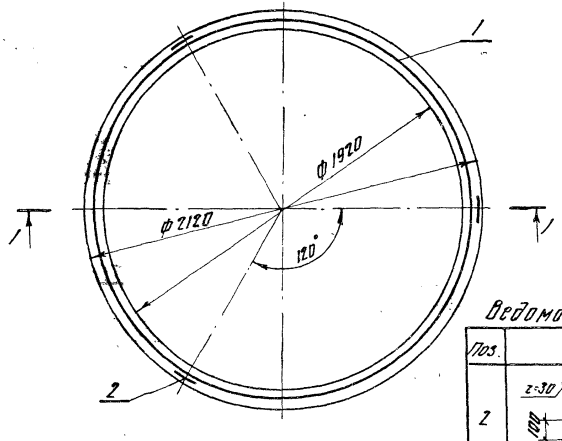

Формат	Зона	Поз	Обозначение	Наименование	Кол.	Примечание
				Сборочные единицы		
А4		1	3.820-9-ВЦ-КС20-4-01.00	Каркас пространственный КП-1	1	
				Детали		
Б4		2*	3.820-9-ВЦ-КС20-4-00.01	ф 16 АI ГОСТ 5781-82 ℓ=1394	3	2.2 кг
				Материалы		
				Бетон тяжелый		
				марки 200, Мрз 150, В4		0.90 м³

Поз. 2* - см. ведомость деталей

Ведомость расхода стали на элемент. кг

Марка элемента	Изделия арматурные				
	Арматура класса				Общий расход
	АI		ВрI		
	ГОСТ 5781-82		ГОСТ 6727-80		
	ф 16	Итого	ф 4	Итого	
КС 20-4	6.6	6.6	13.2	13.2	19.8

32

В зависимости от технологии производства скос внутренней грани допускается изменять в обратную сторону.

9165/1

Привязан

Инв. №

Ведомость деталей

Поз.	Эскиз
2	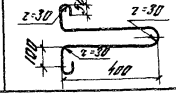

Разраб	Конягина	[signature]	13.02.84
Пров	Суворов	[signature]	20.02.84
ГИП	Радченко	[signature]	03.05.84
Нач. отд	Писнячевский	[signature]	08.05.84
Н. контр.	Сильченко	[signature]	08.05.84

3.820-9-ВЦ-КС20-4-00.00

Кольцо стеновое КС 20-4

Стадия	Масса	Масштаб
Р	2250	1:20

Лист | Листов 1

УКРГИПРОВОДХОЗ г. Киев

Инв. № подл. | Подпись и дата | Взам. инв. №

1-1

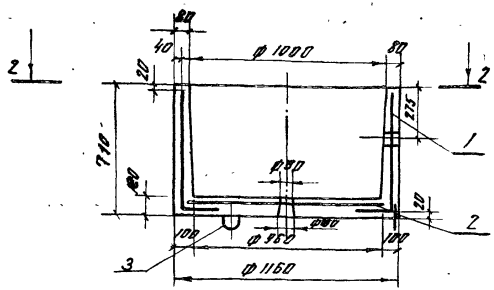

Вид 2-2

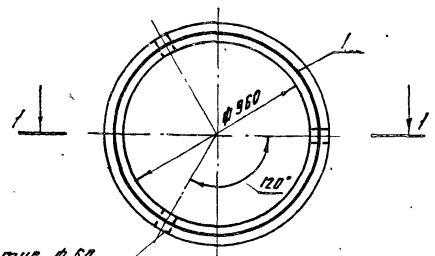

Ведомость деталей

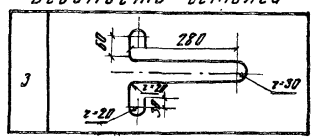

Формат	Зона	Поз.	Обозначение	Наименование	Кол.	Примечание
				Сборочные единицы		
		1	3.820-9-85 КСД-10-1-01.00	Каркас пространственный КП	1	
		2	3.820-9-85 КСД-10-1-02.00	Сетка арматурная С1	1	
				Детали		
		3*	3.820-9-85 КСД-10-1-00.01	ф10 А-I ГОСТ 5781-82 L=950	3	0,6 кг
				Материалы		
				Бетон тяжелый		
				марки М200, Мрз 150, В4		0,30 м³

*Позицию 3 - см. ведомость деталей

Ведомость расхода стали на элемент, кг

Марка элемента	Изделия арматурные						Общий расход
	Арматура класса						
	A-I		A-III		Bp-I		
	ГОСТ 5781-82		ГОСТ 5781-82		ГОСТ 6727-80		
	ф10	Итого	ф6	Итого	ф4	Итого	
КСД 10-1	1.8	1.8	10.4	10.4	2.7	2.7	14.9

1. Монтажные петли (поз. 3) привязать вязальной проволокой к стержням каркаса КП-1 (поз.1)

2. При монтаже отверстие в днище забетонировать

33
9165/1

Привязан

Инв. №

Разраб.	Супрунчук		09.06.84
Пров.	Князгина		11.06.84
ГИП	Рабченко		29.06.84
Нач. отд.	Письменецкий		30.06.84
Н. контр.	Сидельченко		11.06.84

3.820-9-85-КСД-10-1-00.00

Кольцо стеновое с днищем КСД 10-1

Стадия	Масса	Масштаб
Р	725	1:20

Лист | Листов

УКРГИПРОВОДХОЗ
г. Киев

Инв. № подл. | Подпись и дата | Взам. инв. №

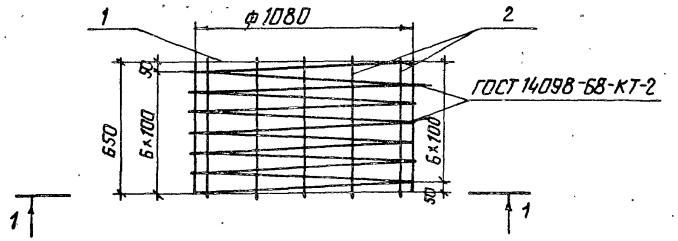

1-1

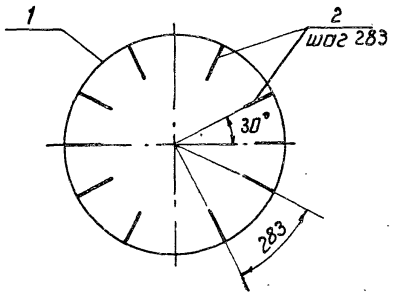

Формат	Зона	Поз.	Обозначение	Наименование	Кол.	Примечание
Б4		1	3.820-9-В$\frac{1}{2}$-КСД-10-1-01.01	ф4Вр-I ГОСТ 6728-80 ℓ=27129	1	2.7кг
Б4		2*	-01.02	ф6А-III ГОСТ 5781-82 ℓ=750	12	0.2кг

* Позицию 2 - см. ведомость деталей

Ведомость деталей

Поз.	Эскиз
2	650 / 100

Изготовление сеток производить при помощи контактной точечной электросварки в соответствии с требованиями ГОСТ 14098-68 и СН 393-68.

34
9165/1

Привязан

Инв. №

Разраб.	Супрунчук		19.4.84
Пров.	Конягина		21.5.84
ГИП	Радченко		28.5.84
Нач.отд.	Писнячевский		29.5.84
Н.контр.	Сильченко		31.5.84

3.820-9-В$\frac{1}{2}$-КСД-10-1-01.00

Каркас пространственный КП-1

Стадия	Масса	Масштаб
Р	5,1	1:20

Лист | Листов

УКРГИПРОВОДХОЗ г.Киев

Инв. № подл. | Подпись и дата | Взам. инв. №

1-1

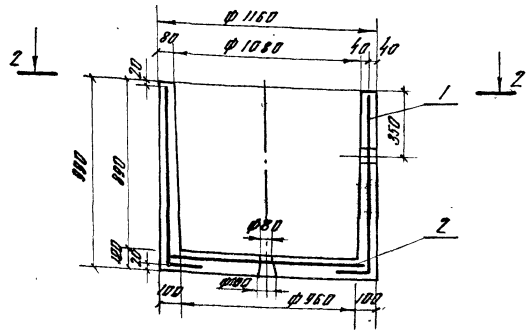

2-2

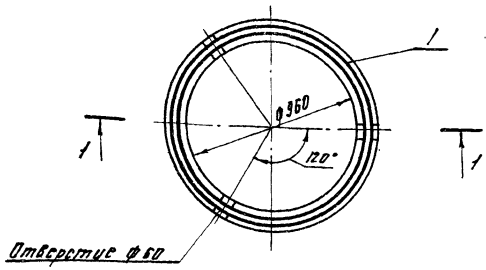

Формат	Зона	Поз	Обозначение	Наименование	Кол.	Примечание
				Сборочные единицы		
А3		1	3.820-9-ВЦ КСД10-2-01.00	Каркас пространственный КП1	1	
А4		2	3.820-9-ВЦ КСД-10-1-02.00	Сетка арматурная С1	1	
				Детали		
Бч		3*	3.820-9-ВЦ КСД-10-2-00.01	ф10 А-I ГОСТ 5781-82 Е=950	3	0.6 кг
				Материалы		
				Бетон тяжелый		
				марки М200, Мрз 150, В4		0.39 м³

* Позицию 3 - см. ведомость деталей

Ведомость расхода стали на элемент, кг

Марка элемента	Изделия арматурные						
	Арматура класса						Общий расход
	А-I		А-III		Вр-I		
	ГОСТ 5781-82		ГОСТ 5781-82		ГОСТ 6727-80		
	ф10	Итого	ф6	Итого	ф4	Итого	
КСД 10-2	1.8	1.8	10.4	10.4	4.0	4.0	16.2

Ведомость деталей

3	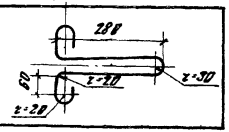

1. Монтажные петли (поз. 3) привязать вязальной проволокой к стержням каркаса КП-1.
2. При монтаже отверстия в днище забетонировать

Привязан

Инв. №

35

9165/1

Разраб.	Супрунчук		11.04.84
Пров.	Конягина		20.05.84
ГИП	Радченко		20.05.84
Нач. отд.	Лисичевский		20.05.84
Н. контр.	Сильченко		31.05.84

3.820-9-ВЦ КСД-10-2-00.00

Кольцо стеновое с днищем КСД-10-2

Стадия	Масса	Масштаб
Р	750	1:2
Лист	Листов	

УКРГИПРОВОДХОЗ г. Киев

Инв. № подл. | Подпись и дата | Взам. инв. №

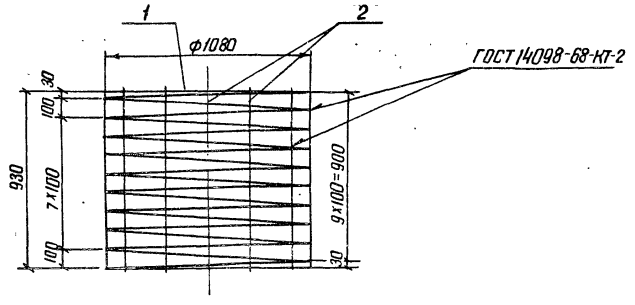

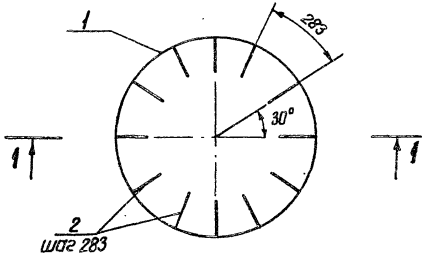

Формат	Зона	Поз.	Обозначение	Наименование	Кол.	Примечание
Б4		1	3.820-9-В⅀-КСД-10-2-01.01	ф4 Вр-I ГОСТ 6727-80 ℓ=4004	1	4,0
Б4		2*	– 01.02	ф6 А-III ГОСТ 5781-82 ℓ=1030	12	0,2 кг

* Позицию 2 – см. ведомость деталей

Ведомость деталей

Поз.	Эскиз
2	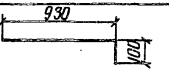

Изготовление сеток производить при помощи контактной точечной электросварки в соответствии с требованиями ГОСТ 14098-68 и СН 393-78.

36
9165/1

Привязан

Инв. №

Разраб.	Супрунчук		11.04.84
Пров.	Канягина		20.05.84
ГИП	Радченко		28.05.84
Нач. отд.	Лисичевский		31.05.84
Н. контр.	Сильченко		31.05.84

3.820-9-В⅀-КСД-10-2-01.00

Каркас пространственный КП-1

Стадия	Масса	Масштаб
Р	6,4	1:20
Лист	Листов 1	

УКРГИПРОВОДХОЗ
г. Киев

Инв. № подл. | Подпись и дата | Взам. инв. №

1-1

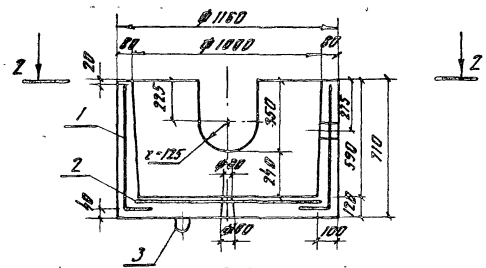

Вид 2-2

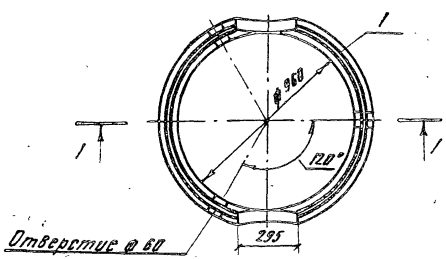

Формат	Зона	Поз	Обозначение	Наименование	Кол.	Примечание
				Сборочные единицы		
А3		1	3.820-9-ВЦ КСД-10-1-1Б-01.00	Каркас пространственный КП1	1	
А4		2	3.820-9-ВЦ КСД-10-1-02.00	Сетка арматурная С1	1	
				Детали		
Б4		3*	3.820-9-ВЦ КСД-10-1-1Б-00.01	ф10 А-I ГОСТ 5781-82 ℓ=950	3	0.6
				Материалы		
				Бетон тяжелый		
				марки М200, Мрз150, В4		0.28 м³

*Позицию 3 - см ведомость детали

Ведомость расхода стали на элемент. кг

Марка элемента	Изделия арматурные						
	Арматура класса						Общий расход
	А-I		А-III		Вр-I		
	ГОСТ 5781-82		ГОСТ 5781-82		ГОСТ 6727-80		
	ф10	Итого	ф6	Итого	ф4	Итого	
КСД 10-1-1Б	1.8	1.8	10.2	10.2	2.7	2.7	14.7

Ведомость деталей

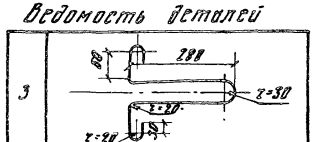

9165/1 37

Привязан

Инв. №

1. Монтажные петли (поз. 3) привязать вязальной проволокой к стержням каркаса КП1 (поз. 1)
2. При монтаже отверстие в днище забетонировать

Разраб.	Супрунчук		03.02.84
Пров.	Суворов		20.06.84
ГИП	Радченко		28.05.84
Нач. отд.	Писнячевский		30.05.84
Н. контр.	Сильченко		31.05.84

3.820-9-ВЦ КСД-10-1-1Б-00.00

Кольцо стеновое с днищем КСД-10-1-1Б

Стадия	Масса	Масштаб
Р	750	1:20

Лист | Листов 1

УКРГИПРОВОДХОЗ г. Киев

Инв. № подл. | Подпись и дата | Взам. инв. №

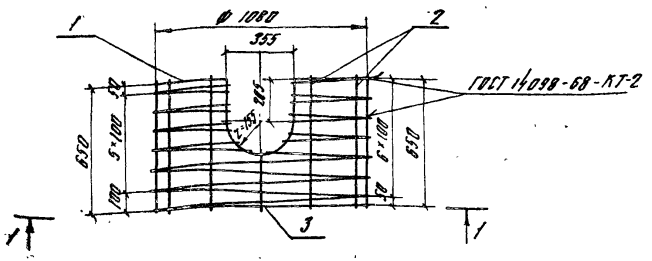

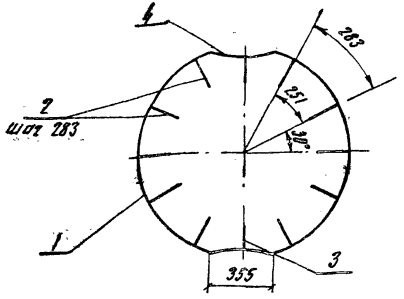

Формат	Зона	Поз	Обозначение	Наименование	Кол.	Примечание
Б4		1	3.820-9-ВЕ КСД-10-1-15-01.01	ф4 Вр-I ГОСТ 6727-80 С-27/29	1	2.7 кг
Б4		2*	-01.02	ф6 А-III ГОСТ 5781-82 С-750	10	0.2 кг
Б4		3*	-01.03	ф6 А-III ГОСТ 5781-82 С-390	2	0.1 кг
Б4		4*	-01.04	ф6 А-III ГОСТ 5781-82 С-900	2	0.2 кг

*Позиции 2,3,4 - см ведомость деталей

Ведомость деталей

Поз.	Эскиз
2	650
3	250
4	350, 283, 83, 22, 333, 308, 22, z=135

1. Каркас КП1 допускается изготавливать сплошным с последующей вырезкой в нем отверстия по чертежу.
2. Изготовление сеток производить при помощи контактной точечной электросварки в соответствии с требованиями ГОСТ 14098-68 и СН 393-78.

38
9165/1

Привязан

Инв.№

Разраб.	Супрунчук		07.08.84
Пров.	Суворов		07.08.84
ГИП	Радченко		07.08.84
Нач.отд	Лисичевский		07.08.84
Н.контр.	Сытьченко		07.08.84

3.820-9-ВЕ-КСД-10-1-15-01.00

Каркас пространственный КП1

Стадия	Масса	Масштаб
Р	53	б/м
Лист	Листов 1	

УКРГИПРОВОДХОЗ г. Киев

Инв.№ подл. | Подпись и дата | Взам. инв.№

1-1

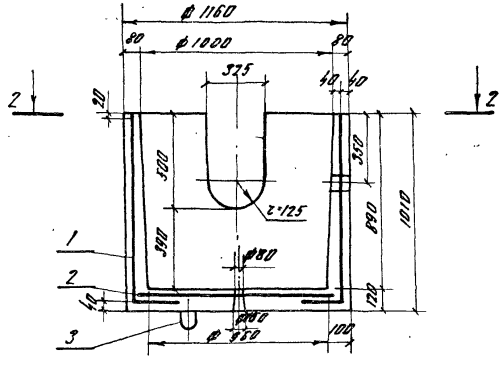

Вид 2-2

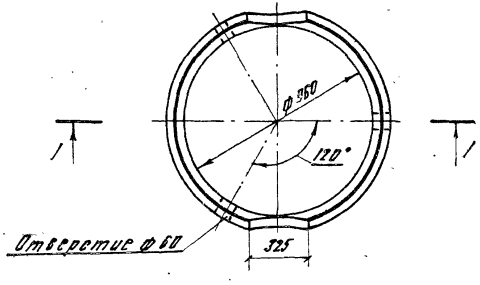

Ведомость деталей

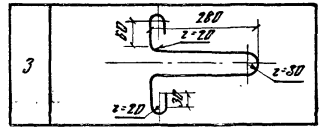

Формат	Зона	Поз	Обозначение	Наименование	Кол.	Примечание
				Сборочные единицы		
А3		1	3.820-9-85 КСД-10-2-15-01.00	Каркас пространственный КП1	1	
А4		2	3.820-9-85 КСД-10-1-02.00	Сетка арматурная С1	1	
				Детали		
Б4		3*	3.820-9-85 КСД-10-2-15-00.01	ф10А-I ГОСТ 5781-82 ℓ=950	3	0.6 кг
				Материалы		
				Бетон тяжелый		
				марки М200. Мрз 150. В4		0.40 м³

* Позицию 3 - см. ведомость деталей

Ведомость расхода стали на элемент, кг

Марка элемента	Изделия арматурные						Общий расход
	Арматура класса						
	А-I		А-III		Вр-I		
	ГОСТ 5781-82		ГОСТ 5781-82		ГОСТ 6727-80		
	ф10	Итого	ф6	Итого	ф4	Итого	
КСД-10-2-15	1.8	1.8	10.8	10.8	4.0	4.0	16.6

9165/1 39

Привязан

Инв. №

1. Монтажные петли (поз.3) привязать вязальной проволокой к стержням каркаса КП1 (поз.1).
2. При монтаже отверстие в днище забетонировать

Разраб.	Супрунчук		20.05.84
Пров.	Суворов		20.05.84
ГИП	Радченко		20.05.84
Нач. отд.	Лисничевский		21.05.84
Н. контр.	Силюченко		21.05.84

3.820-9-85 КСД-10-2-15-00.00

Кольцо стеновое с днищем КСД-10-2-15

Стадия	Масса	Масштаб
Р	1050	1:20
Лист	Листов 1	

УКРГИПРОВОДХОЗ г. Киев

Инв. № подл. | Подпись и дата | Взам. инв. №

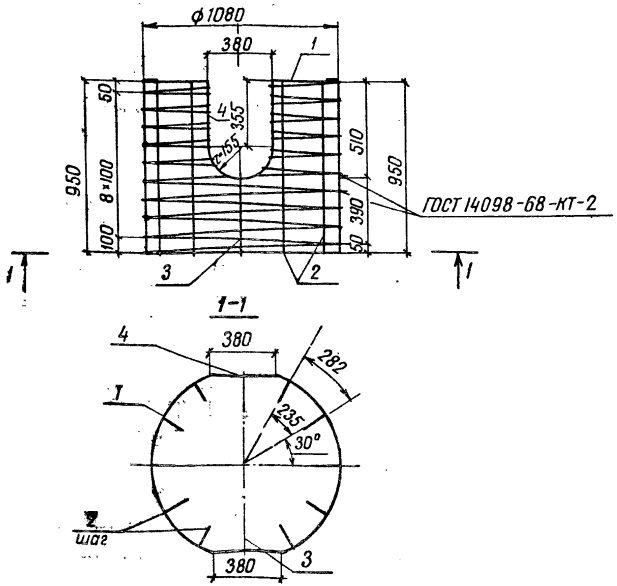

Формат	Зона	Поз.	Обозначение	Наименование	Кол.	Примечание
Б4		1	3.820-9-8Б.КСД-10-2-1Б-01.01	ф4 Вр-I ГОСТ 6727-80 ℓ=37303	1	4,0 кг
Б4		2*	-01.02	ф6 А-III ГОСТ 5781-82 ℓ=1050	10	0,2 кг
Б4		3*	-01.03	ф6 А-III ГОСТ 5781-82 ℓ=540	2	0,1 кг
Б4		4*	-01.04	ф6 А-III ГОСТ 5781-82 ℓ=1200	2	0,3 кг

*Позиции 2,3,4 - см Ведомость деталей

Ведомость деталей

Поз	Эскиз
2	
3	
4	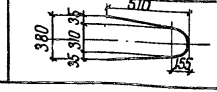

1. Каркас КП1 допускается изготавливать сплошным с последующей вырезкой в нем отверстия по чертежу.
2. Изготовление сеток производить при помощи контактной точечной электросварки в соответствии с требованиями ГОСТ 14098-68 и СН 393-78

40
9165/1

Привязан

Инв. N

Разраб	Сипэунчук		20.07.84
Пров	Суворов		20.07.84
ГИП	Радченко		28.05.84
Нач.отд	Ушпячевский		30.05.84
Н.контр	Сильченко		31.05.84

3.820-9-8Б.КСД-10-2-1Б-01.00

Каркас пространственный КП1

Стадия	Масса	Масштаб
Р	6,8	б/м
Лист	Листов 1	

УКРГИПРОВОДХОЗ г. Киев

Инв. № подл. | Подпись и дата | Взам. инв. №

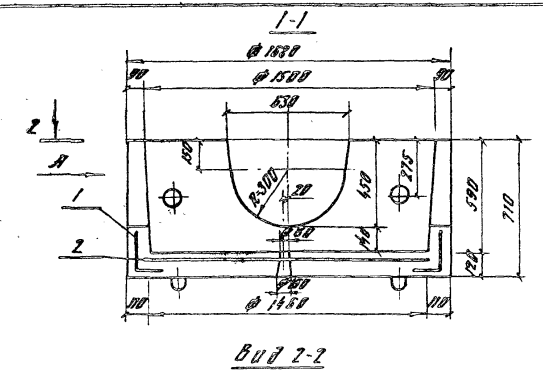

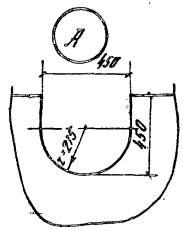

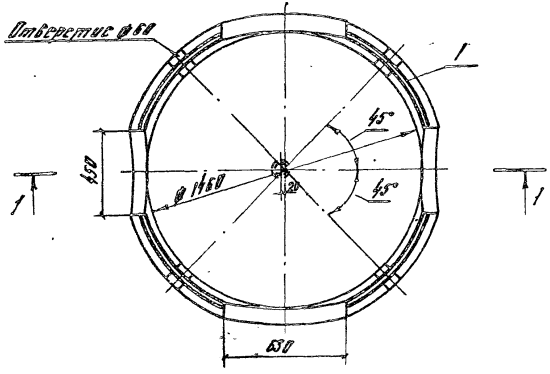

Ведомость деталей

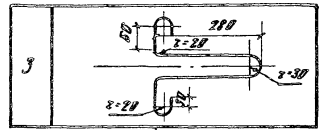

Формат	Зона	Поз	Обозначение	Наименование	Кол	Примечание
				Сборочные единицы		
А3		1	3.820-9-ВЦ-КСД-15-1-1Б-01.00	Каркас пространственный КП1	1	
А3		2	3.820-9-ВЦ-КСД-15-1-1Б-02.00	Сетка арматурная С1	1	
				Детали		
БЧ		3*	3.820-9-ВЦ-КСД-15-1-1Б-00.01	Ø10 А-I ГОСТ 5781-82, ℓ=950	4	0.6 кг
				Материалы		
				Бетон тяжелый		
				марки М200, Мр3150, В4		0.50 м³

* Позицию 3 - см ведомость деталей

Ведомость расхода стали на элемент, кг

Марка элемента	Изделия арматурные						Общий расход
	Арматура класса						
	А-I		А-III		Вр-I		
	ГОСТ 5781-82		ГОСТ 5781-82		ГОСТ 6727-80		
	Ø10	Итого	Ø6	Итого	Ø4	Итого	
КСД-15-1-1Б	2.4	2.4	6.8	6.8	6.2	6.2	15.4

41
9165/1

Привязан

Инв. №

1. Монтажные петли (поз 3.) привязать вязальной проволокой к стержням каркаса КП1
2. При монтаже отверстие в днище забетонировать

Разраб.	Супрунчук	[подпись]	08.02.84
Пров.	Суворов	[подпись]	20.08.84
ГИП	Родченко	[подпись]	28.05.84
Нач. отд.	Писначевский	[подпись]	20.05.84
Н. контр.	Сильченко	[подпись]	31.05.84

3.820-9-ВЦ-КСД-15-1-1Б-00.00

Кольцо стеновое с днищем КСД-15-1-1Б

Стадия	Масса	Масштаб
Р	1375	1:20

Лист | Листов 1

УКРГИПРОВОДХОЗ г. Киев

Инв. № подл. | Подпись и дата | Взам. инв. №

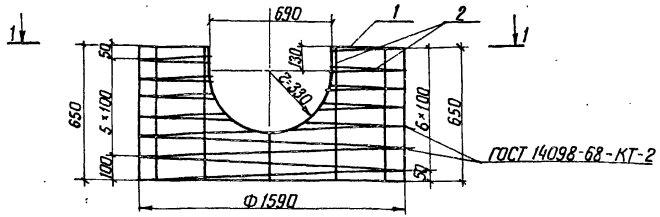

1-1

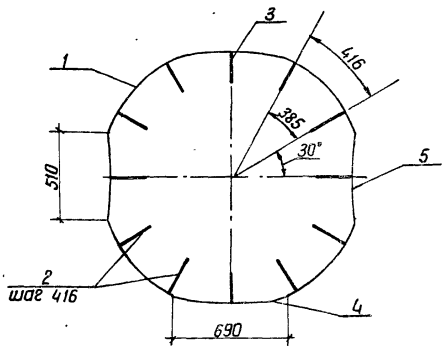

			Обозначение	Наименование	Кол.	Примечание
Б4		1	3.820-9-8 ⚡ КСД-15-1-16-01.01	Ф5 Вр-1 ГОСТ 6727-80 ℓ=39941	1	6.2 кг
Б4		2*	-01.02	Ф6 А-III ГОСТ 5781-82 ℓ=750	8	0.2 кг
Б4		3*	-01.03	Ф6 А-III ГОСТ 5781-82 ℓ=290	4	0.1 кг
Б4		4*	-01.04	Ф6 А-III ГОСТ 5781-82 ℓ=1300	2	0.3 кг
Б4		5*	-01.05	Ф6 А-III ГОСТ 5781-82 ℓ=1200	2	0.3 кг

* Позиции 2,3,4,5 - см ведомость деталей.

Ведомость деталей

Поз	Эскиз
2	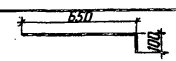
3	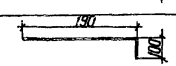
4	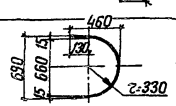
5	

42
9165/1

Привязан

Инв. №

Разраб	Супрунчук		09.02.84
Пров.	Суворов		20.04.84
ГИП	Родченко		28.05.84
Нач.отд.	Лисничевский		28.05.84
Н.контр.	Сильченко		31.05.84

3.820-9-8 ⚡ КСД-15-1-16-01.00

Каркас пространственный КП1

Стадия	Масса	Масштаб
Р	9.4	б/м

Лист | Листов 1

УКРГИПРОВОДХОЗ г. Киев

1 Каркас КП1 допускается изготовлять сплошным с последующей вырезкой в нем отверстия по чертежу.

2 Изготовление сеток производить при помощи контактной точечной электросварки в соответствии с требованиями ГОСТ 14098-68 и СН 393-78.

Инв. № подл. | Подпись и дата | Взам. инв. №

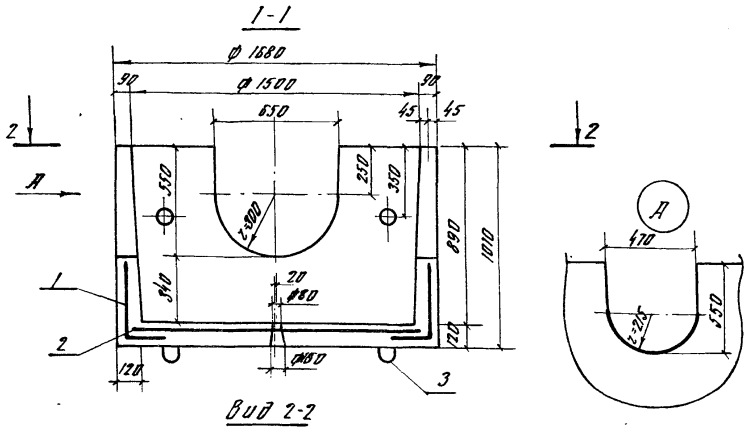

Формат	Зона	Поз	Обозначение	Наименование	Кол.	Примечание
				Сборочные единицы		
А3		1	3.820-9-85 КСД-15-2-16-01.00	Каркас пространственный К1	1	
А4		2	3.820-9-85 КСД-15-1-16-02.00	Сетка арматурная	1	
				Детали		
Б4		3*	3.820-9-85 КСД-15-2-16-00.01	ф 10А-I ГОСТ 5781-82 ℓ=950	4	0.6 кг
				Материалы		
				Бетон тяжелый марки М200, Мрз 150, В4		0.65 м³

* Позицию 3 - см. ведомость деталей

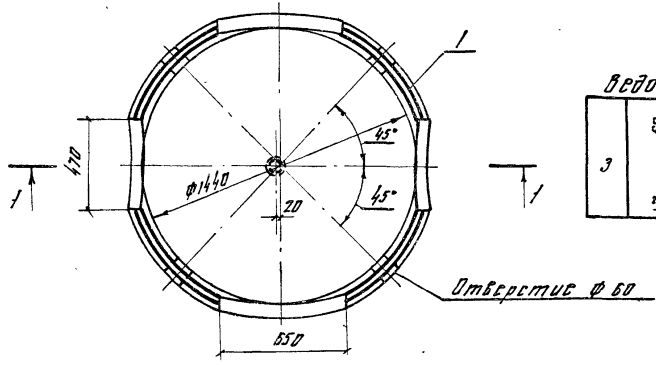

Ведомость деталей

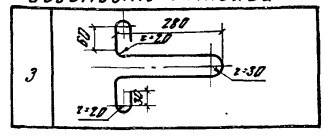

Ведомость расхода стали на элемент, кг

Марка элемента	Изделия арматурные						Общий расход
	Арматура класса						
	A-I		A-III		Bp-I		
	ГОСТ 5781-82		ГОСТ 5781-82		ГОСТ 6727-80		
	ф 10	Итого	ф 6	Итого	ф 5	Итого	
КСД-15-2-16	2.4	2.4	6.8	6.8	8.5	8.5	17.7

1. Монтажные петли (поз. 3) привязать вязальной проволокой к стержням каркаса К4
2. При монтаже отверстие в днище забетонировать

9165/1

Привязан

Инв. №

Разраб.	Супрунчук		13.07.84
Пров.	Суворов		20.07.84
ГИП	Родченко		23.07.84
Нач. отд.	Письменский		31.07.84
Н. контр.	Сельченко		09.08.84

3.820-9-85 КСД-15-2-16-00.00

Кольцо стеновое с днищем КСД-15-2-16

Стадия	Масса	Масштаб
Р	1625	1:20
Лист	Листов	

УКРГИПРОВОДХОЗ
г. Киев

Инв. № подл. | Подпись и дата | Взам. инв. №

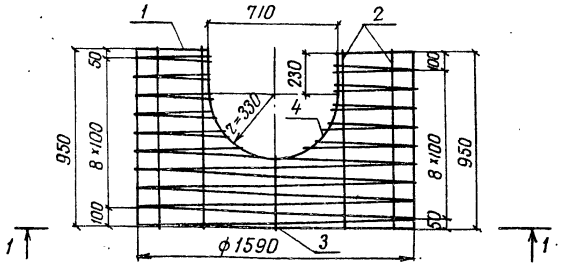

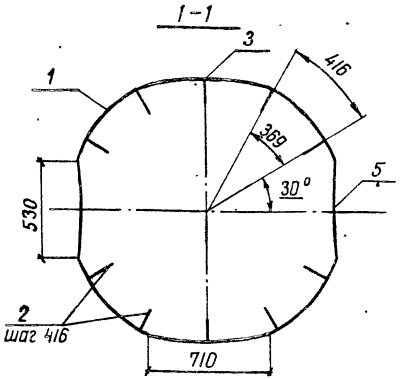

Формат	Зона	Поз	Обозначение	Наименование	Кол	Примечание
54		1	3.820-9-ВЦ-КСД-15-2-1Б-01 01	ф5Вр-I ГОСТ 5727-80 ℓ=54919	1	8,5кг
54		2*	-01 02	ф6А-III ГОСТ5781-82 ℓ=1050	8	0,2кг
54		3*	-01 03	ф6А-III ГОСТ 5781-82 ℓ=490	4	0,1кг
54		4*	-01 04	ф6А-III ГОСТ 5781-82 ℓ=1500	2	0,3кг
54		5*	-01 05	ф6А-III ГОСТ 5781-82 ℓ=1400	2	0,3кг

* Позиции 2,3,4,5 — см. ведомость деталей

Ведомость деталей

Поз	Эскиз
2	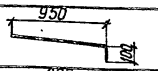
3	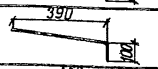
4	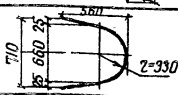
5	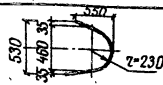

9165/1

Привязан

Инв №

44

1. Каркас КП1 допускается изготавливать сплошным с последующей вырезкой в нем отверстия по чертежу.
2. Изготовление сеток производить при помощи контактной точечной электросварки в соответствии с требованиями ГОСТ 14098-68 и СН 393-78.

Разраб	Супрунчук		11.02.84
Пров	Суворов		20.04.84
ГИП	Радченко		28.05.84
Начотд	Лисняченский		31.05.84
Н.контр	Сильченко		04.06.84

3820-9-ВЦ-КСД-15-2-1Б-01.00

Каркас пространственный КП1

Стадия	Масса	Масштаб
Р	11,7	б/м

Лист | Листов 1

УКРГИПРОВОДХОЗ г. Киев

Инв № подл. | Подпись и дата | Взам инв №

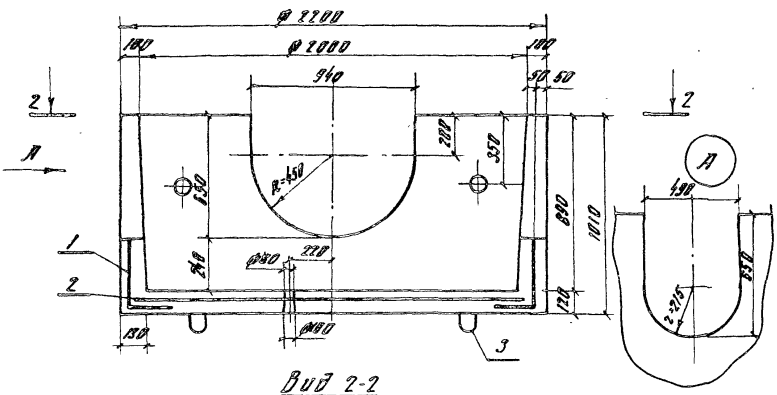

Формат	Зона	Поз	Обозначение	Наименование	Кол.	Примечание
				Сборочные единицы		
А3		1	3.820-9-ВЕ КСД-20-2-1Б-01.00	Каркас пространственный КП1	1	
А3		2	3.820-9-ВЕ КСД-20-2-1Б-02.00	Сетка арматурная С1	1	
				Детали		
Б4		3*	3.820-9-ВЕ КСД-20-2-1Б-00.01	ф 12 А-I ГОСТ 5781-82 С=1100	4	1.0 кг
				Материалы		
				Бетон тяжелый		
				марки М 200, Мрз 150, В4		0.98 м³

* Позицию 3. - см. ведомость деталей

Вид 2-2

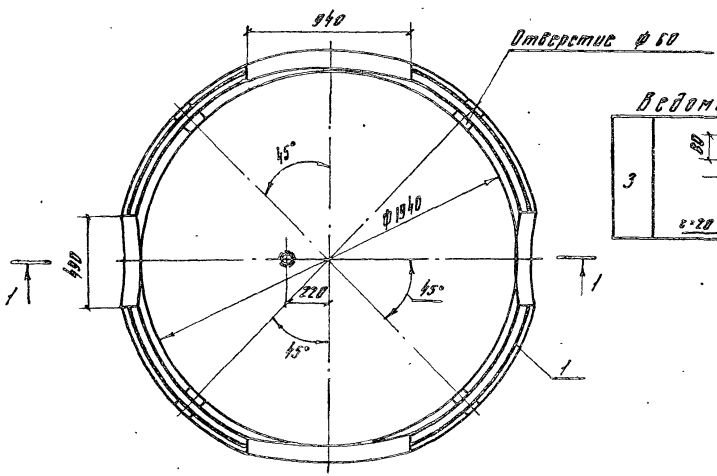

Ведомость деталей

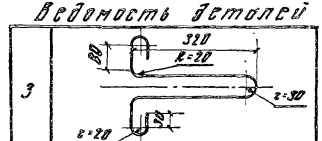

Ведомость расхода стали на элемент, кг

Марка элемента	Изделия арматурные						Общий расход
	Арматура класса						
	А-I		А-III		Вр-I		
	ГОСТ 5781-82		ГОСТ 5781-82		ГОСТ 6727-80		
	ф 12	Итого	ф 6	Итого	ф 5	Итого	
КСД-20-2-1Б	4.0	4.0	9.6	9.6	11.2	11.2	24.8

9165/1

Привязан

Инв. №

45

1. Монтажные петли (поз. 3) привязать вязальной проволокой к стержням каркаса КП1
2. При монтаже отверстие в днище забетонировать

Разраб.	Супрунчук	[подпись]	14.02.84
Пров.	Суворов	[подпись]	30.04.84
ГИП	Радченко	[подпись]	30.05.84
Нач. отд.	Пасначевский	[подпись]	30.05.84
Н. контр.	Сильченко	[подпись]	30.05.84

3.820-9-ВЕ КСД-20-2-1Б-00.00

Кольцо стеновое с днищем КСД-20-2-1Б

Стадия	Масса	Масштаб
Р	1750	1:20

Лист | Листов 1

УКРГИПРОВОДХОЗ г. Киев

Инв. № подл. | Подпись и дата | Взам. инв. №

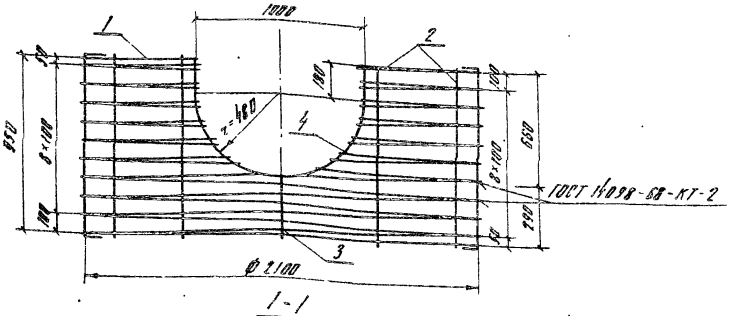

1-1

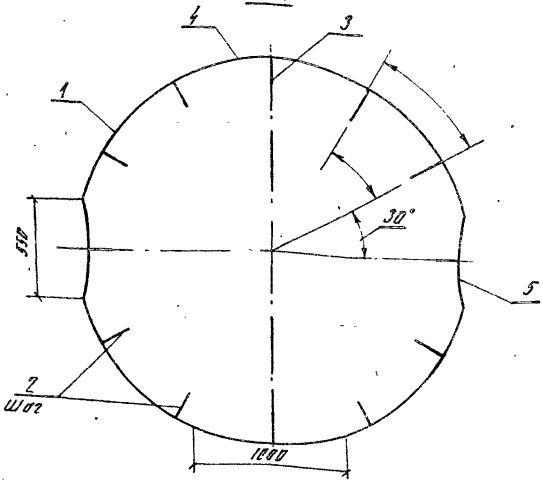

1. Изготовление сеток производить при помощи контактной точечной электросварки в соответствии с требованиями ГОСТ 14098-68 и СН 393-78.

2. Каркас КП1 допускается изготавливать сплошным с последующей вырезкой в нем отверстия по чертежу.

Формат	Зона	Поз	Обозначение	Наименование	Кол	Примечание
Б4		1	3.820-9-85-КСД-20-2-16-01.01	ф5 Вр-I ГОСТ 6727-80 С=72534	1	11.2
		2*	-01.02	ф6 А-III ГОСТ 5781-82 С=1050	8	0.2 кг
		3*	01.03	ф6 А-III ГОСТ 5781-82 С=390	4	0.1 кг
		4*	01.04	ф6 А-III ГОСТ 5781-82 С=1900	2	0.4
		5*	01.05	ф6 А-III ГОСТ 5781-82 С=1600	2	0.4

Позиции 2,3,4,5 - см. ведомость деталей

Ведомость деталей

Поз	Эскиз
2	
3	
4	
5	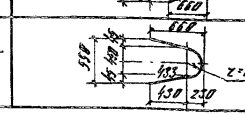

9165/1

Привязан

Инв.№

Разраб	Супрунюк		
Пров.	Суворов		
ГИП	Рабченко		
Нач.отд	Письменный		
Н.контр	Рыбченков		

3.820-9-85-КСД-20-2-16-01.00

Каркас пространственный КП1

Стадия	Масса	Масштаб
Р	11.8	б/м
Лист	Листов 1	

УКРГИПРОВОДХОЗ г. Киев

Инв.№ подл. | Подпись и дата | Взам.инв.№

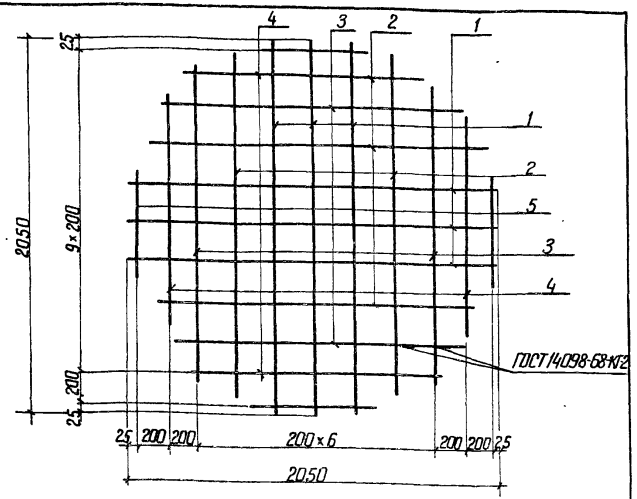

Формат	Зона	Поз.	Обозначение	Наименование	Кол	Примечание
		1	3.820-9-8Б-КСД-20-2-16-02-01	ф6 А-III ГОСТ 5781-82 ℓ=2050	6	0.5 кг
		2	-02.02	ф6 А-III ГОСТ 5781-82 ℓ=1890	4	0.4 кг
		3	-02.03	ф6 А-III ГОСТ 5781-82 ℓ=1630	4	0.4 кг
		4	-02.04	ф6 А-III ГОСТ 5781-82 ℓ=1290	4	0.3 кг
		5	-02.05	ф6 А-III ГОСТ 5781-82 ℓ=520	4	0.1 кг

Изготовление сеток производить при помощи контактной точечной электросварки в соответствии с требованиями ГОСТ 14098-68 и СН 393-78.

Привязан

Инв. №

Разраб	Супрунчук		16.02.84
Пров	Суворов		28.05.84
ГИП	Рабченко		30.05.84
Нач. отд	Писнячевский		31.05.84
Н. контр.	Сильченко		04.06.84

3.820-9-8Б-КСД 20-2-16-02 00

Сетка арматурная С1.

Стадия	Масса	Масштаб
Р	7.8	б/м
Лист	Листов 1	

УКРГИПРОВОДХОЗ г. Киев

Инв. № подл. | Подпись и дата | Взам. инв. №

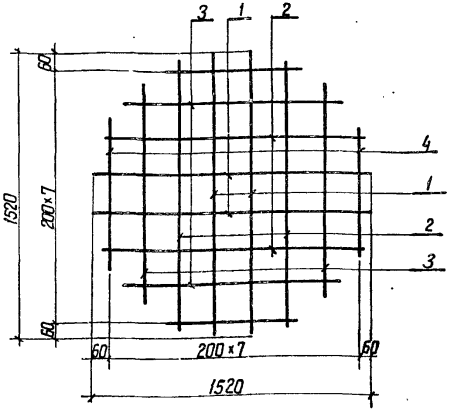

Формат	Зона	Поз	Обозначение	Наименование	Кол	Примечание
		1	3.820-9-8Б-КСД-15-2-16-02.01	ф6 А-III ГОСТ 5781-82 ℓ=1520	4	0.4
		2	-02.02	ℓ=1480	4	0.3
		3	-02.03	ℓ=1180	4	0.3
		4	-02.04	ℓ=690	4	0.1
		5				

Изготовление сеток производить при помощи контактной точечной электросварки в соответствии с требованиями ГОСТ 14098-68 и СН 393-78

47

9165/1

Привязан

Инв. №

Разраб	Супрунчук		16.02.84
Пров	Конягина		16.04.84
ГИП	Рабченко		28.05.84
Нач. отд	Писнячевский		04.06.84
Н. контр.	Сильченко		06.06.84

3.820-9-8Б-КСД-15-1-16-02 00

Сетка арматурная С1

Стадия	Масса	Масштаб
Р	4.4	б/м
Лист	Листов 1	

УКРГИПРОВОДХОЗ г. Киев

Инв. № подл. | Подпись и дата | Взам. инв. №

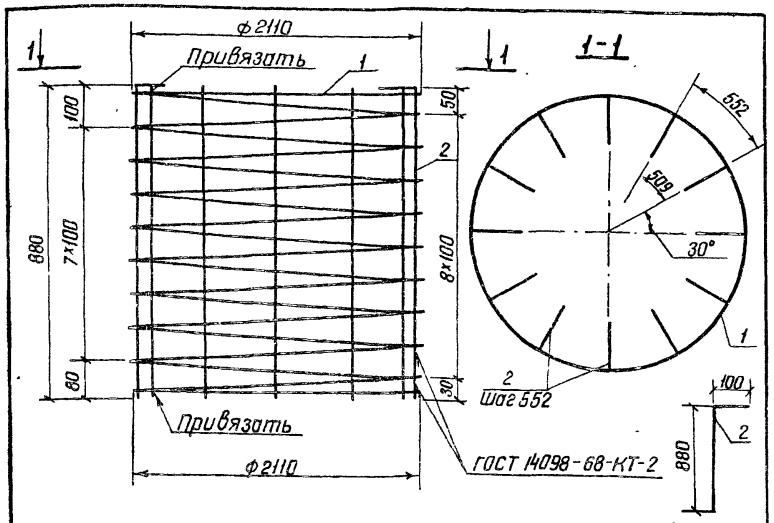

Формат	Зона	Поз.	Обозначение	Наименование	Кол.	Примечание
Б4		1	3.820-9-В-5-КСК-20-2-01.01	ф5 Вр-I ГОСТ6727-80 ℓ=73180	1	11,3кг
Б4		2	-01.02	ф6 А-III ГОСТ5781-82 ℓ=980	12	0,2кг

Изготовление сеток производить при помощи контактной точечной электросварки в соответствии с требованиями ГОСТ 14098-68 и СН 393-78.

Привязан

Инв. №

Разраб.	Суворов		20.05.84
Пров.	Конягина		23.05.84
ГИП	Радченко		25.05.84
Нач.отд	Лисняческий		28.05.84
Н.контр.	Сильченко		30.05.84

3.820-9-В-5-КСК-20-2-01.00

Каркас пространственный КП1

Стадия	Масса	Масштаб
Р	13,7	б/м
Лист	Листов 1	

УКРГИПРОВОДХОЗ г. Киев

Инв.№ подл. | Подп. и дата | Взам.инв.№

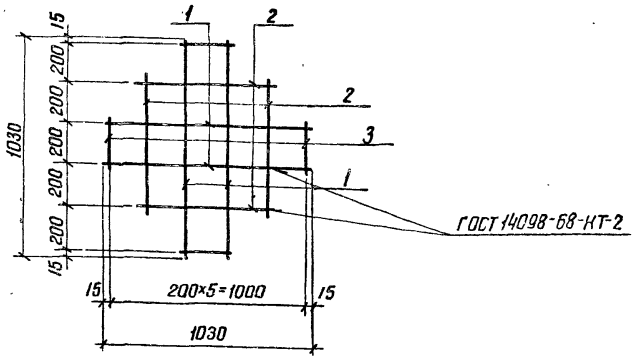

Формат	Зона	Поз.	Обозначение	Наименование	Кол.	Примечание
Б4		1	3.820-9-В5-КСД-10-1-02.01	ф6 А-III ГОСТ5781-82 ℓ=1030	4	0,9кг
Б4		2	-02.02	ℓ=870	4	0,8кг
Б4		3	-02.03	ℓ=350	2	0,3кг

Изготовление сеток производить при помощи контактной точечной электросварки в соответствии с требованиями ГОСТ 14098-68 и СН 393-78

48

9165/1

Привязан

Инв. №

Разраб.	Супгунчук		11.04.84
Пров.	Конягина		21.05.84
ГИП	Радченко		23.05.84
Нач.отд	Лисняческий		29.05.84
Н.контр.	Сильченко		31.05.84

3.820-9-В5-КСД-10-1-02.00

Сетка арматурная С1

Стадия	Масса	Масштаб
Р	8.0	б/м
Лист	Листов 1	

УКРГИПРОВОДХОЗ г. Киев

Инв.№ подл. | Подп. и дата | Взам.инв.№

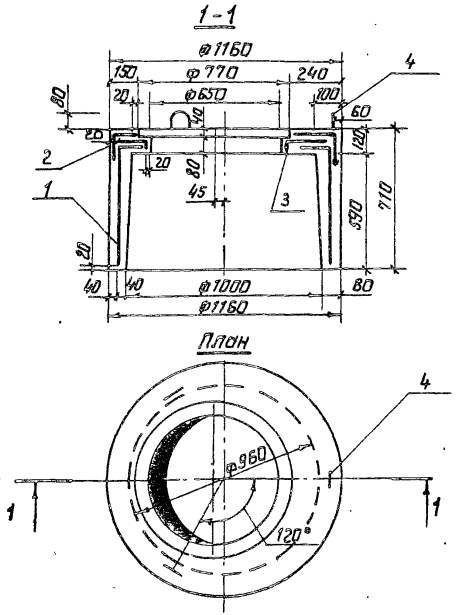

Формат	Зона	Поз.	Обозначение	Наименование	Кол.	Примечание
				Сборочные единицы		
А4		1	3.820-9-8-Ц-КСК-10-1-01.00	Каркас пространственный		
				КП 1	1	
А4		2	3.820-9-8-Ц-КСК-10-1-02.00	Каркас пространственный		
				КП2	1	
А4		3	3.820-9-8-Ц-КСК-10-1-03.00	Сетка арматурная С1	1	
				Детали		
Б4		4*	3.820-9-8-Ц-КСК-10-1-00.01	ф10А-I ГОСТ 5781-82		
				Р=950	3	0.6кг
				Материалы		
				Бетон тяжелый		
				марки 200, Мрз.150. В4		0.25м³

Позицию 4* - см. ведомость деталей

Ведомость деталей

Поз.	Эскиз
4	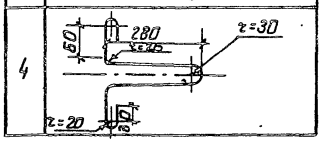

Ведомость расхода стали на элемент, кг

Марка элемента	Изделия арматурные						Общий расход
	Арматура класса						
	А-I		А-III		Вр-I		
	ГОСТ 5781-82		ГОСТ 5781-82		ГОСТ 6727-80		
	ф10	Итого	ф 6	Итого	ф 4	Итого	
КСК-10-1	1.8	1.8	6.1	6.1	3.5	3.5	11.4

1. Монтажные петли (поз. 4) привязать вязальной проволокой к стержням каркаса КП 1 (поз.1).

Привязан

49

9165/1

Инв. №

Разраб.	Суворов		10.V.84
Пров.	Конягина		12.V.84
ГИП	Радченко		17.V.84
Нач.отд.	Лисняевский		23.V.84
Н.контр.	Сильченко		25.V.84

3.820-9-8-Ц-КСК-10-1-00.00

Кольцо стеновое с крышкой КСК-10-1

Стадия	Масса	Масштаб
Р	625	1:20
Лист	Листов 1	

УКРГИПРОВОДХОЗ г.Киев

Инв.№ подл. | Подпись и дата | Взам.инв.№

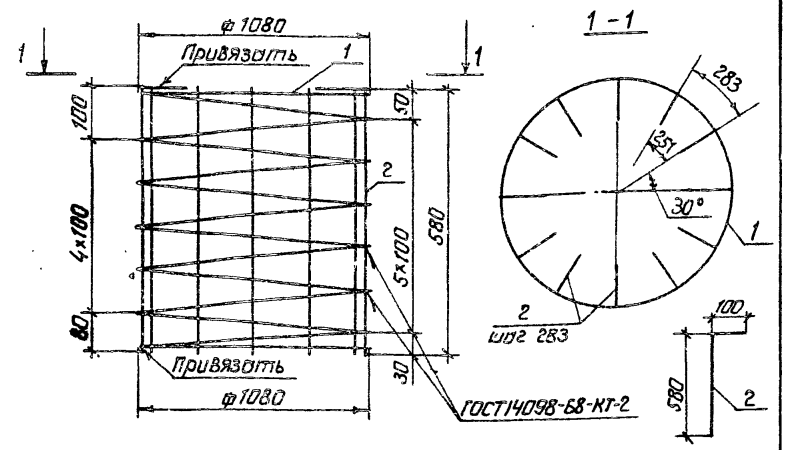

Формат	Зона	Поз.	Обозначение	Наименование	Кол.	Примечание
БЧ		1	3.820-9-В-5-КСК-10-1-01.01	ф4 Вр-I ГОСТ 6727-80 ℓ=2730	1	2.7 кг
БЧ		2	-01.02	ф6А-III ГОСТ 5781-82 ℓ=680	12	0.2 кг

Изготовление сеток производить при помощи контактной точечной электросварки в соответствии с требованиями ГОСТ 14098-68 и СН 393-78

Привязан

Инв.№

Разраб.	Суворов		16.4.84
Пров.	Конягина		17.4.84
ГИП	Родченко		20.4.84
Нач.отд.	Лисняевский		25.4.84
Н.контр.	Сильченко		26.4.84

3.820-9-В-5-КСК-10-1-01.00

Каркас пространственный КП1

Стадия	Масса	Масштаб
Р	5.1	б/м
Лист	Листов 1	

УКРГИПРОВОДХОЗ г.Киев

Инв.№ подл. | Подпись и дата | Взам. инв.№

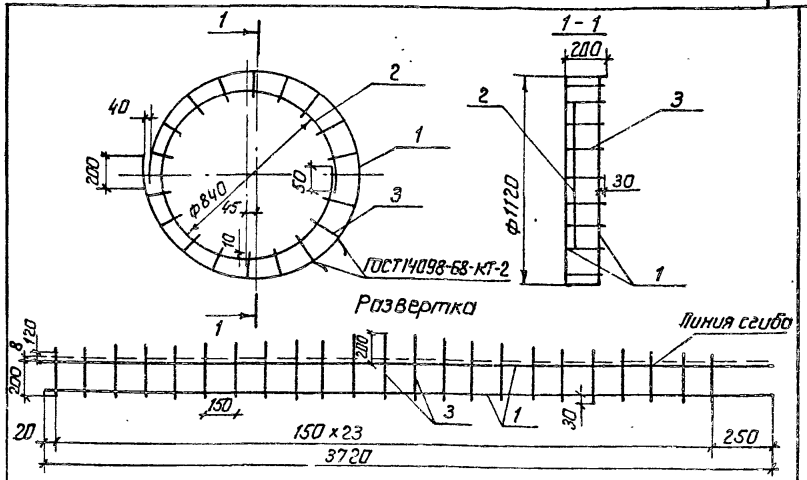

Стержни (поз. 3) допускается изготовливать одинаковой длины с последующей обрезкой по чертежу.

Формат	Зона	Поз.	Обозначение	Наименование	Кол.	Примечание
				ф6А-III ГОСТ 5781-82		
БЧ		1	3.820-9-В-5-КСК-10-1-02.01	ℓ=3720	2	0.8 кг
БЧ		2	-02.02	ℓ=2840	1	0.6 кг
БЧ		3	-02.03	ℓср=360	24	0.06 кг

Изготовление сеток производить при помощи контактной точечной электросварки в соответствии с требованиями ГОСТ 14098-68 и СН 393-78.

9165/1 50

Привязан

Инв.№

Разраб.	Суворов		16.4.84
Пров.	Конягина		17.4.84
ГИП	Родченко		20.4.84
Нач.отд.	Лисняевский		25.4.84
Н.контр.	Сильченко		26.4.84

3.820-9-В-5-КСК-10-1-02.00

Каркас пространственный КП2

Стадия	Масса	Масштаб
Р	3.7	б/м
Лист	Листов 1	

УКРГИПРОВОДХОЗ г.Киев

Инв.№ подл. | Подпись и дата | Взам. инв.№

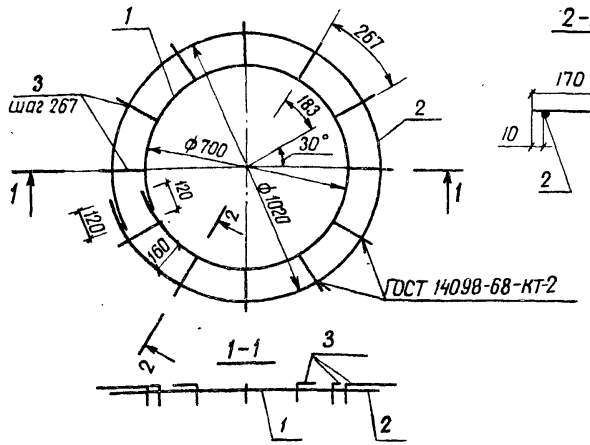

Формат	Зона	Поз	Обозначение	Наименование	Кол.	Примечание
				ф4 Вр-I ГОСТ 6727-80		
Б4		1	3.820-9-В-5 КСК 10-1-03.01	ℓ=2320	1	0,2 кг
Б4		2	-03.02	ℓ=3320	1	0,3 кг
Б4		3	-03.03	ℓ=210	12	0,02 кг

Изготовление сеток производить при помощи контактной точечной электросварки в соответствии с требованиями ГОСТ 14098-68 и СН 393-78.

Привязан

Инв №

Взам инв №

Подп. и дата

Инв № подл.

Разраб	Суворов		7.04.84
Пров	Конягина		18.04.84
ГИП	Радченко		20.04.84
Нач отд	Писняческий		27.04.84
Н.контр	Сильченко		28.04.84

3.820-9-В-5-КСК-10-1-03.00

Сетка арматурная С1

Стадия	Масса	Масштаб
Р	0,8	б/н
Лист	Листов 1	

УКРГИПРОВОДХОЗ г.Киев

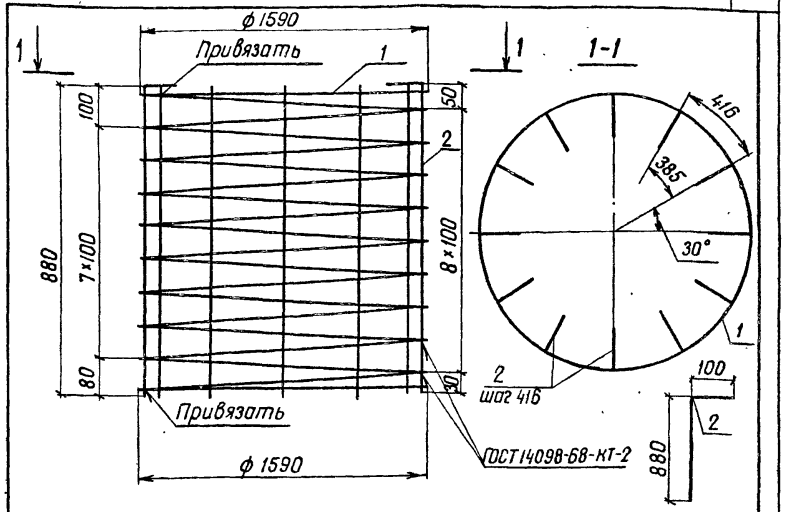

Формат	Зона	Поз	Обозначение	Наименование	Кол.	Примечание
Б4		1	3820-9-В-5 КСК-15-2-01.01	ф5 Вр-I ГОСТ 6727-80 ℓ=54520	1	8,4 кг
Б4		2	-01.02	ф6А-III ГОСТ 5781-82 ℓ=980	12	0,2 кг

Изготовление сеток производить при помощи контактной точечной электросварки в соответствии с требованиями ГОСТ 14098-68 и СН 393-78.

51

9165/1

Привязан

Инв №

Взам инв №

Подп. и дата

Инв № подл.

Разраб	Суворов		7.04.84
Пров	Конягина		18.04.84
ГИП	Радченко		20.04.84
Нач отд	Писняческий		27.04.84
Н.контр	Сильченко		28.04.84

3.820-9-В-5-КСК-15-2-01.00

Каркас пространственный КП1

Стад	Масса	Масшт
Р	10,8	б/м
Лист	Листов 1	

УКРГИПРОВОДХОЗ г.Киев

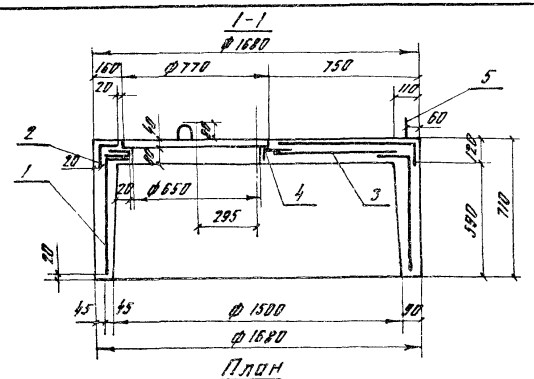

План

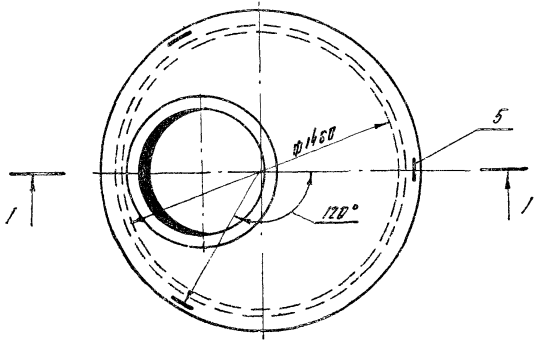

Монтажные петли (поз.5) привязать вязальной проволокой к стержням каркаса КП1 (поз.1)

Формат	Зона	Поз	Обозначение	Наименование	Кол	Примечание
				Сборочные единицы		
А4		1	3.820-9-В-Ц-КСК-15-1-01.00	Каркас пространственный КП1	1	
А3		2	3.820-9-В-Ц-КСК-15-1-02.00	Каркас пространственный КП2	1	
А3		3	3.820-9-В-Ц-КСК-15-1-03.00	Сетка арматурная С1	1	
А4		4	3.820-9-В-Ц-КСК-15-1-04.00	Сетка арматурная С2	1	
				Детали		
Б4		5*	3.820-9-В-Ц-КСК-15-1-00.01	ф12 А-I ГОСТ 5781-82		
				ℓ = 1100	3	1.0 кг
				Материалы		
				Бетон тяжелый		
				марки 200, Мрз 150, В4		0.50 м³

Позицию 5* см. ведомость деталей

Ведомость деталей

Поз	Эскиз
4	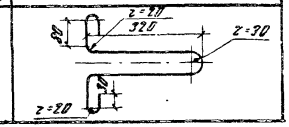

Ведомость расхода стали на элемент, кг

Марка элемента	Изделия арматурные						
	Арматура класса						Общий расход
	А-I		А-III		Вр-I		
	ГОСТ 5781-82		ГОСТ 5781-82		ГОСТ 6727-80		
	ф 12	Итого	ф 6	Итого	ф 5	Итого	
КСК-15-1	3.0	3.0	10.3	10.3	11.5	11.5	24.8

Привязан

Инв. №

52

9165/1

Разраб.	Суворов	[signature]	26.03.84
Пров.	Конягина	[signature]	27.03.84
ГИП	Радченко	[signature]	25.04.84
Нач. отд.	Дисначевский	[signature]	25.04.84
Н. контр.	Сальченко	[signature]	26.04.84

3.820-9-В-Ц-КСК-15-1-00.00

Кольцо стеновое с крышкой КСК-15-1

Стадия	Масса	Масштаб
Р	1250	1:20

Лист | Листов 1

УКРГИПРОВОДХОЗ г. Киев

Инв. № подл. | Подпись и дата | Взам. инв. №

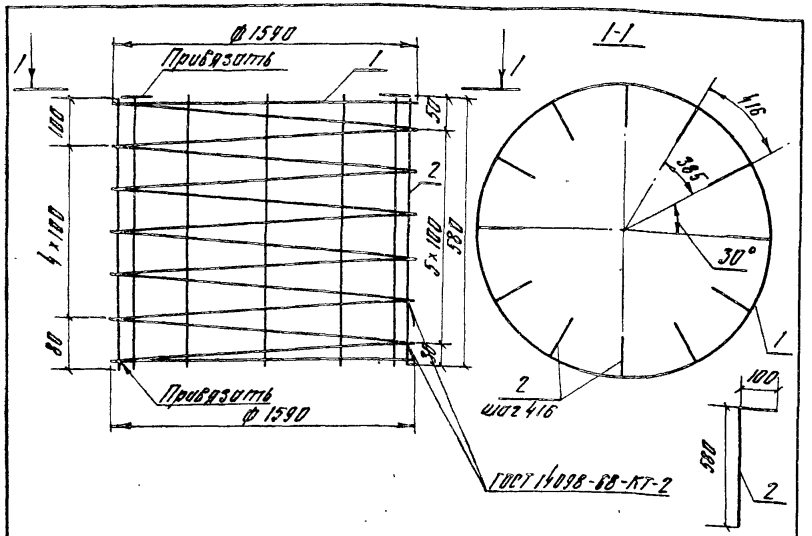

Формат	Зона	Поз	Обозначение	Наименование	Кол.	Примечание
БЧ		1	3.820-9-В-5 КСК-15-1-01.01	ф 5 Вр-I ГОСТ 6727-80 ℓ=4080	1	6.2 кг
БЧ		2	-01.02	ф 6,7-III ГОСТ 5781-82 ℓ=680	12	0.2 кг

Изготовление сеток производить при помощи контактной точечной электросварки в соответствии с требованиями ГОСТ 14098-68 и СН 393-78.

Привязан

Инв. №

Разраб	Суворов		11.05.87
Пров.	Конягина		15.05.87
ГИП	Радченко		18.05.87
Нач отд	Лисячевский		21.05.87
Н. контр	Сильченко		25.05.87

3 820 - 9 - В - 5 КСК - 15 - 1 - 01.00

Каркас пространственный КП1

Стадия	Масса	Масштаб
Р	8.6	б/м
Лист	Листов 1	

УКРГИПРОВОДХОЗ г. Киев

Инв. № подл. | Подпись и дата | Взам. инв. №

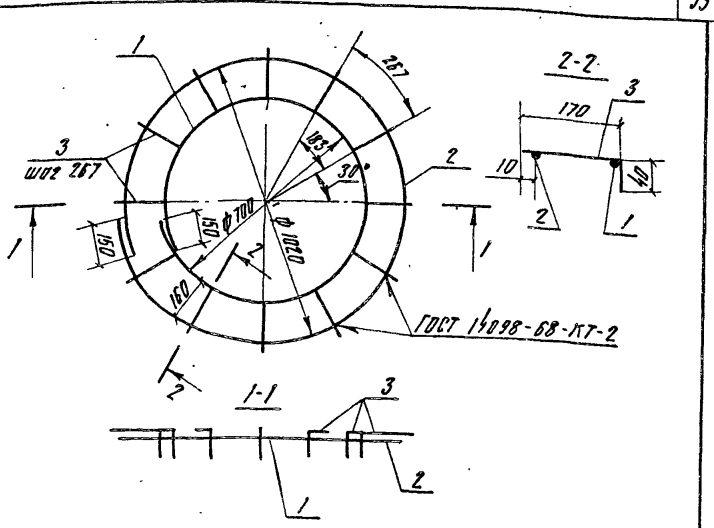

Формат	Зона	Поз	Обозначение	Наименование	Кол	Примечание
				ф 5 Вр-I ГОСТ 6727-80		
БЧ		1	3.820-9-В-5 КСК-15-1-04.01	ℓ=2350	1	0.4 кг
БЧ		2	-04.02	ℓ=3350	1	0.5 кг
БЧ		3	-04.03	ℓ=210	12	0.03 кг

Изготовление сеток производить при помощи контактной точечной электросварки в соответствии с требованиями ГОСТ 14098-68 и СН 393-78

53

9165/1

Привязан

Инв. №

Разраб	Суворов		11.05.87
Пров.	Конягина		15.05.87
ГИП	Радченко		18.05.87
Нач отд	Лисячевский		21.05.87
Н. контр	Сильченко		25.05.87

3.820-9-В-5 КСК-15-1-04.00

Сетка арматурная С2

Стадия	Масса	Масштаб
Р	1.3	б/м
Лист	Листов 1	

УКРГИПРОВОДХОЗ г. Киев

Инв. № подл. | Подпись и дата | Взам. инв. №

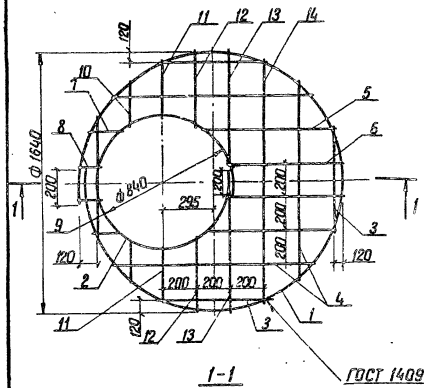

1-1

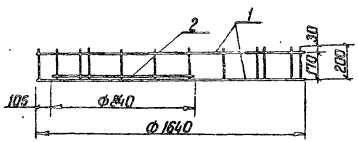

Ведомость деталей

Поз.	Эскиз
3	200 — 820 — 200
4	200 — 1290 — 200
5	200 — 780
6	200 — 770
7	200 — 180
8	200 — 120
9	200 — 330
10	200 — 290
11	200 — 350
12	200 — 450
13	200 — 680
14	200 — 1520 — 200

Формат	Зона	Поз	Обозначение	Наименование	Кол	Примечание
				Ф 6 А-III ГОСТ 5781-82		
64		1	3.820-9-В-Б КСК-15-1-02.01	ℓ = 5350	2	1,2 кг
64		2	-02.02	ℓ = 2840	1	0,6 кг
64		3*	-02.03	ℓ = 1220	3	0,3 кг
64		4*	-02.04	ℓ = 1690	3	0,4 кг
64		5*	-02.05	ℓ = 980	2	0,2 кг
64		6*	-02.06	ℓ = 910	2	0,2 кг
64		7*	-02.07	ℓ = 380	2	0,1 кг
64		8*	-02.08	ℓ = 320	2	0,1 кг
64		9*	-02.09	ℓ = 530	2	0,1 кг
64		10*	-02.10	ℓ = 490	2	0,1 кг
64		11*	-02.11	ℓ = 550	2	0,1 кг
64		12*	-02.12	ℓ = 650	2	0,1 кг
64		13*	-02.13	ℓ = 880	2	0,2 кг
64		14*	-02.14	ℓ = 1920	1	0,4 кг

Позиции 3* ÷ 14* см. ведомость деталей

1. Каркас КП 2 допускается изготовлять сплошным с последующей вырезкой в нем отверстия по чертежу.
2. Стержни (поз. 3÷14) сгибать по контуру кольца (поз. 1)

3 Изготовление сеток производить при помощи контактной точечной электросварки в соответствии с требованиями ГОСТ 14098-68 и СН 393-78.

Привязан		
Инв. №		

54

9165/1

Разраб.	Суворов	[signature]	16.04.84
Пров.	Конягина	[signature]	17.04.84
ГИП	Радченко	[signature]	20.04.84
Нач.отд.	Писнячевский	[signature]	25.04.84
Н.контр.	Сильченко	[signature]	26.04.84

3.820-9-В-Б-КСК-15-1-02.00

Каркас пространственный КП 2

Стадия	Масса	Масштаб
Р	7,9	б/м

Лист | Листов 1

УКРГИПРОВОДХОЗ г. Киев

Инв. № подл.	Подпись и дата	Взам. инв. №

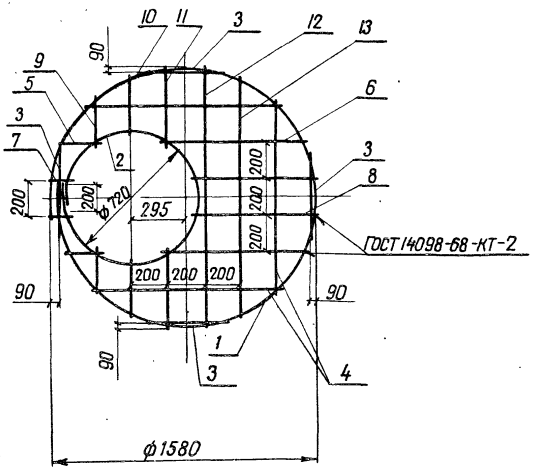

Формат	Зона	Поз	Обозначение	Наименование	Кол.	Примечание
				ф5 Вр-I ГОСТ 6727-80		
Б4		1	3.820-9-8-Г-КСК-15-1-03.01	ℓ=5160	1	0,8 кг
Б4		2	-03.02	ℓ=2460	1	0,4 кг
Б4		3	-03.03	ℓ=740	4	0,1 кг
Б4		4	-03.04	ℓ=1230	3	0,2 кг
Б4		5	-03.05	ℓ=260	2	0,1 кг
Б4		6	-03.06	ℓ=850	2	0,1 кг
Б4		7	-03.07	ℓ=160	2	0,1 кг
Б4		8	-03.08	ℓ=760	2	0,1 кг
Б4		9	-03.09	ℓ=340	2	0,1 кг
Б4		10	-03.10	ℓ=390	2	0,1 кг
Б4		11	-03.11	ℓ=500	2	0,1 кг
Б4		12	-03.12	ℓ=1580	1	0,2 кг
Б4		13	-03.13	ℓ=1480	1	0,2 кг

1. Сетку арматурную С1 допускается изготавливать сплошной с последующей вырезкой в ней отверстия
2. Изготовление сеток производить при помощи контактной точечной электросварки в соответствии с требованиями ГОСТ 14098-68 и СН 393-78.

Привязан

55

9165/1

Инв.№

Разраб.	Суворов		16.04.84
Пров.	Конягина		16.04.84
ГИП	Радченко		20.04.84
Нач. отд.	Лисняченский		26.04.84
Н. контр.	Сильченко		28.04.84

3.820-9-8-Г-КСК-15-1-03.00

Сетка арматурная С1

Стадия	Масса	Масштаб
Р	4,0	б/м

Лист | Листов 1

УКРГИПРОВОДХОЗ г. Киев

Инв.№ подл. | Подпись и дата | Взам. инв.№

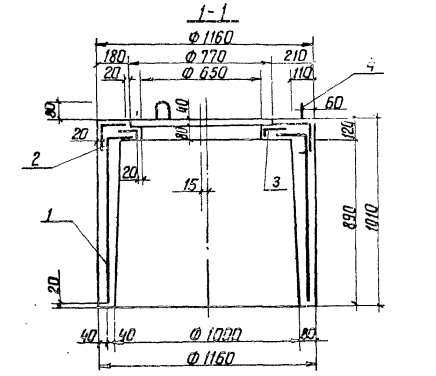

План

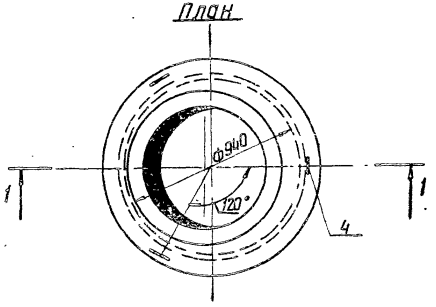

Формат	Зона	Поз.	Обозначение	Наименование	Кол.	Примечание
				Сборочные единицы		
А4		1	3.820-9-8-Г.КСК-10-2-01.00	Каркас пространствен-		
				ный КП 1	1	
А4		2	3.820-9-8-Г.КСК-10-2-02.00	Каркас пространствен		
				ный КП 2	1	
А4		3	3.820-9-8-Г.КСК-10-1-03.00	Сетка арматурная С1	1	
				Детали		
Б4		4*	3.820-9-8-Г.КСК-10-2-00.01	ф10 А-I ГОСТ 5781-82		
				ℓ=950	3	0,6 кг
				Материалы		
				Бетон тяжелый		
				марки 200, Мрз 150, В4		0,36 м³

Позицию 4* - см. ведомость деталей

Ведомость деталей

Поз.	Эскиз
4	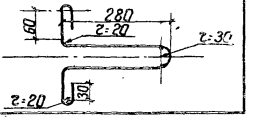

Ведомость расхода стали на элемент, кг

Марка элемента	Изделия арматурные						Общий расход
	Арматура класса						
	A-I		A-III		Bp-I		
	ГОСТ 5781-82		ГОСТ 5781-82		ГОСТ 6727-80		
	ф10	Итого	ф6	Итого	ф4	Итого	
КСК-10-2	1,8	1,8	6,1	6,1	4,2	4,2	12,1

Монтажные петли (поз. 4) привязать вязальной проволокой к стержням каркаса КП 1 (поз. 1)

Привязан

56

9165/1

Инв. №

Разраб.	Суворов		17.04.84
Пров.	Конягина		18.05.84
ГИП	Радченко		21.05.84
Нач. отд.	Писнячевский		23.05.84
Н. контр.	Сильченко		25.05.84

3.820-9-8-Г.КСК-10-2-00.00

Кольцо стеновое с крышкой КСК-10-2

Стадия	Масса	Масштаб
Р	900	1:20
Лист	Листов 1	

УКРГИПРОВОДХОЗ г. Киев

Инв. № подл. | Подпись и дата | Взам. инв. №

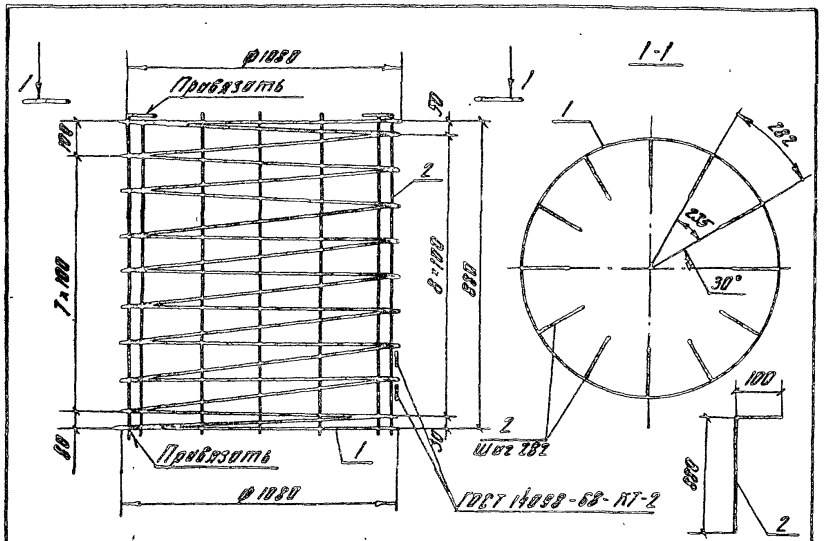

Формат	Зона	Поз	Обозначение	Наименование	Кол.	Примечание
БЧ		1	3.820-9-В-5-КСК-10-2-01.01	ф4Вр-I ГОСТ 6727-80 С=3150	1	3,1 кг
БЧ		2	-01.02	ф6А-III ГОСТ 5781-82 С=980	12	0,2 кг

Изготовление сеток производить при помощи контактной точечной электросварки в соответствии с требованиями ГОСТ 14098-68 и СН 393-78.

Привязан

Инв. №

Разраб.	Суворов		10.86
Пров.	Конягина		10.86
ГИП	Радченко		10.86
Нач. отд	Лисичевский		10.86
Н. контр.	Сильченко		10.86

3.820-9-В-5-КСК-10-2-01.00

Каркас пространственный КП1

Стадия	Масса	Масштаб
Р	5.8	б/м
Лист	Листов 1	

УКРГИПРОВОДХОЗ
г. Киев

Инв. № подл. | Подп. и дата | Взам. инв. №

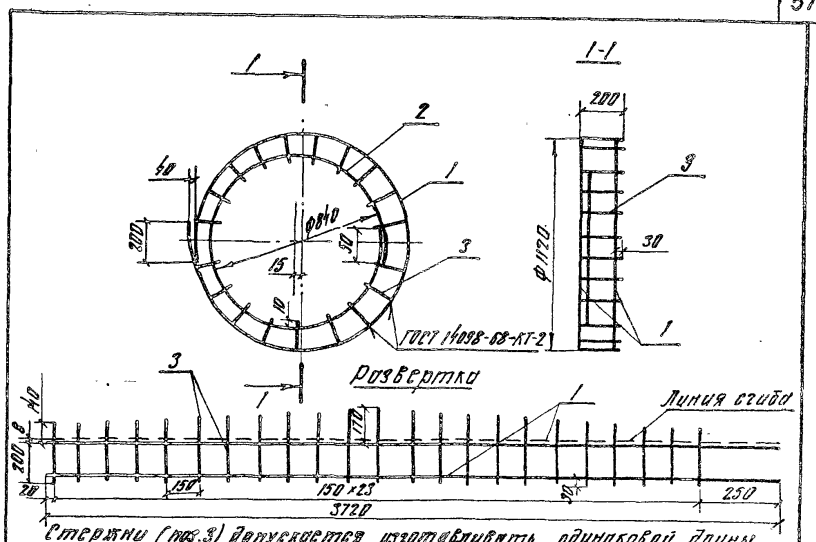

Стержни (поз.3) допускается изготавливать одинаковой длины с последующей обрезкой по чертежу.

Формат	Зона	Поз	Обозначение	Наименование	Кол.	Примечание
				ф6А-III ГОСТ 5781-82		
БЧ		1	3.820-9-В-5-КСК-10-2-02.01	С=3720	2	0,8 кг
БЧ		2	-02.02	С=2840	1	0,6 кг
БЧ		3	-02.03	Ср=355	24	0,05 кг

Изготовление сеток производить при помощи контактной точечной электросварки в соответствии с требованиями ГОСТ 14098-68 и СН 393-78

57

9165/1

Привязан

Инв. №

Разраб	Суворов		10.86
Пров.	Конягина		10.86
ГИП	Радченко		10.86
Нач. отд	Лисичевский		10.86
Н. контр.	Сильченко		10.86

3.820-9-В-5-КСК-10-2-02.00

Каркас пространственный КП2

Стадия	Масса	Масштаб
Р	3.7	б/м
Лист	Листов 1	

УКРГИПРОВОДХОЗ
г. Киев

Инв. № подл. | Подп. и дата | Взам. инв. №

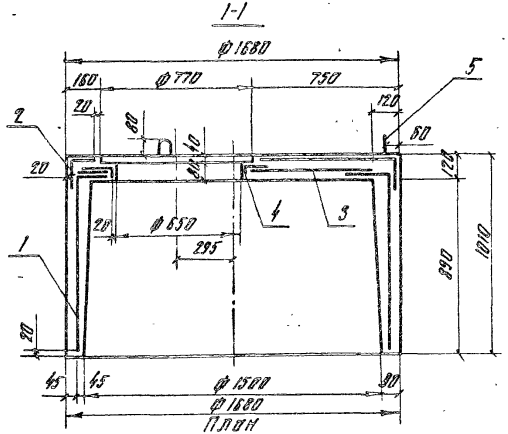

План

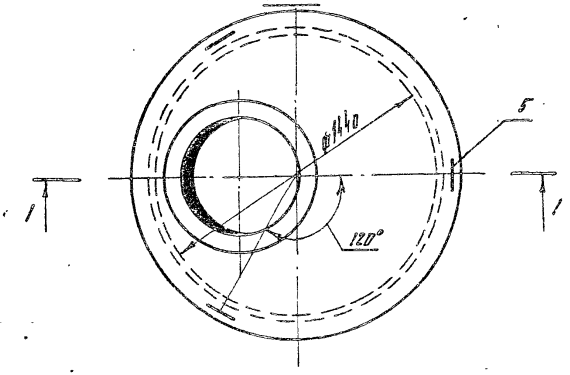

Монтажные петли (поз. 5) привязать вязальной проволокой к стержням каркаса КП1 (поз. 1).

Формат	Зона	Поз	Обозначение	Наименование	Кол	Примечание
				Сборочные единицы		
А4		1	3.820-9-В-Ц-КСК-15-2-01.00	Каркас пространственный КП1	1	
А3		2	3.820-9-В-Ц-КСК-15-1-02.00	Каркас пространственный КП2	1	
А3		3	3.820-9-В-Ц-КСК-15-1-03.00	Сетка арматурная С1	1	
А4		4	3.820-9-В-Ц-КСК-15-1-04.00	Сетка арматурная С2	1	
				Детали		
Б4		5*	3.820-9-В-Ц-КСК-15-2-00.01	ф12 А-I ГОСТ 5781-82		
				Р = 1100	3	1.0 кг
				Материалы		
				Бетон тяжелый		
				марки 200, Мрз 150, В4		0.68 м³

Позицию 5* – см. ведомость деталей

Ведомость деталей

Поз	Эскиз
5	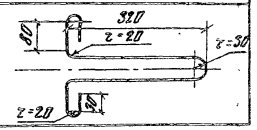

Ведомость расхода стали на элемент, кг

Марка элемента	Изделия арматурные						Общий расход
	Арматура класса						
	А-I		А-III		Вр-I		
	ГОСТ 5781-82		ГОСТ 5781-82		ГОСТ 6727-80		
	ф12	Итого	ф6	Итого	ф5	Итого	
КСК-15-2	3.0	3.0	10.3	10.3	13.7	13.7	27.0

Привязан

58

9165/1

Инв. №

Разраб	Суворов		20.05.84
Пров.	Конягина		25.05.84
ГИП	Радченко		28.05.84
Нач.отд	Лисначевский		30.05.84
Н. контр.	Сильченко		30.05.84

3.820-9-В-Ц-КСК-15-2-00.00

Кольцо стеновое с крышкой КСК-15-2

Стадия	Масса	Масштаб
Р	1700	1:20

Лист | Листов 1

УКРГИПРОВОДХОЗ г. Киев

Инв. № подл. | Подпись и дата | Взам. инв. №

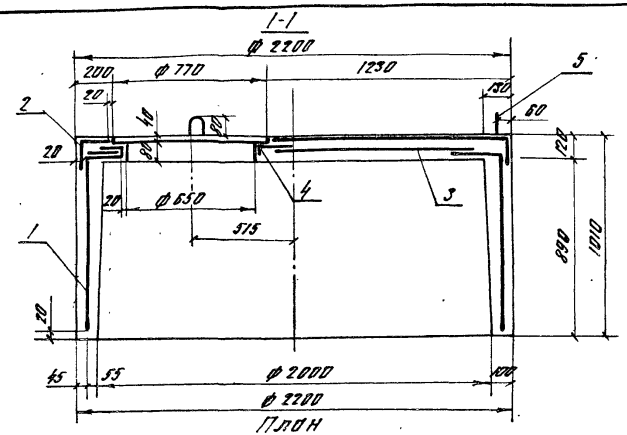

План

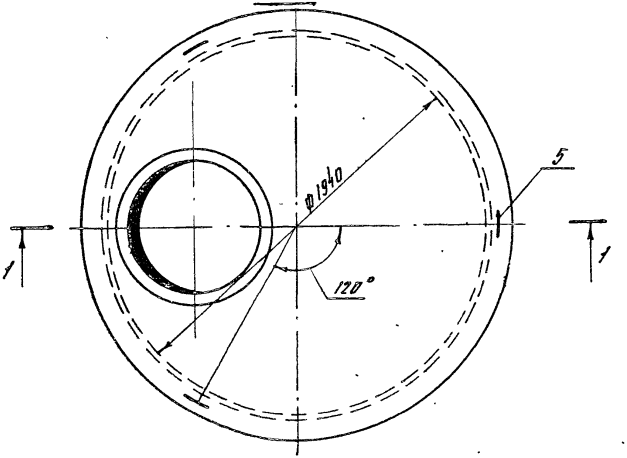

Формат	Зона	Поз	Обозначение	Наименование	Кол.	Примечание
				Сборочные единицы		
А4		1	3.820-9-В-Б КСК-20-2-01.00	Каркас пространственный КП1	1	
А3		2	3.820-9-В-Б КСК-20-2-02.00	Каркас пространственный КП2	1	
А3		3	3.820-9-В-Б КСК-20-2-03.00	Сетка арматурная С1	1	
А4		4	3.820-9-В-Б КСК-15-1-04.00	Сетка арматурная С2	1	
				Детали		
Б4		5*	3.820-9-В-Б КСК-20-2-00.01	ф16А-I ГОСТ 5781-82		
				ℓ = 1390	3	2.2 кг
				Материалы		
				Бетон тяжелый		
				марки 200, Мр.3 150, В4		1.08 м³

Позиция 5* см. ведомость деталей

Ведомость деталей

Поз	Эскиз
5	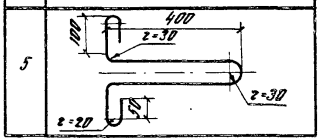

Ведомость расхода стали на элемент, кг

Марка элемента	Изделия арматурные						Общий расход
	Арматура класса						
	A-I		A-III		Bp-I		
	ГОСТ 5781-82		ГОСТ 5781-82		ГОСТ 6727-80		
	ф16	Итого	ф6	Итого	ф5	Итого	
КСК-20-2	6.6	6.6	15.0	15.0	19.1	19.1	40.7

Привязан

Инв. № 59 9165/1

Разраб.	Суворов		20.05.87
Пров.	Конягина		20.05.87
ГИП	Радченко		20.05.87
Нач. отд.	Пилипчевский		20.05.87
Н. контр.	Ольгуенко		20.05.87

3.820-9-В-Б-КСК-20-2-00.00

Кольцо стеновое с крышкой КСК-20-2

Стадия	Масса	Масштаб
Р	2700	1:20
Лист	Листов 1	

УКРГИПРОВОДХОЗ г. Киев

Инв. № подл. | Подпись и дата | Взам. инв. №

Ведомость деталей

Поз.	Эскиз
3	1200 / 200
4	1280 / 200
5	200 / 1920 / 200
6	200 / 1650 / 200
7	200 / 1200 / 200
8	240 / 200
9	160 / 200
10	420 / 200
11	450 / 200
12	540 / 200
13	690 / 200
14	1010 / 200
15	200 / 2140 / 200
16	200 / 2070 / 200

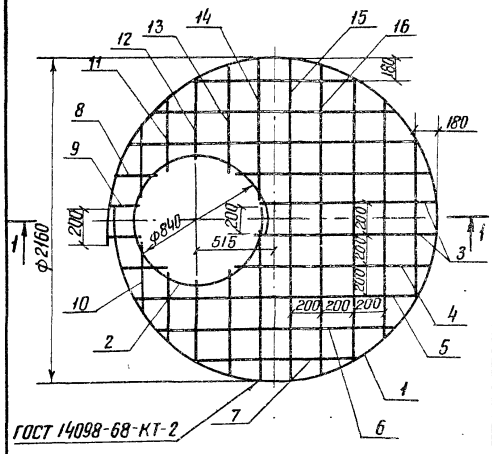

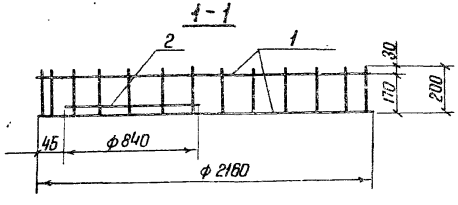

Формат	Зона	Поз.	Обозначение	Наименование	Кол.	Примечание
				ф 6А-III ГОСТ 5781-82		
Б4		1	3.820-9-В-Г-КСК-20-2-02.01	ℓ = 6980	2	1,6 кг
Б4		2	– 02.02	ℓ = 2840	1	0,6 кг
Б4		3*	– 02.03	ℓ = 1400	2	0,3 кг
Б4		4*	– 02.04	ℓ = 1480	2	0,3 кг
Б4		5*	– 02.05	ℓ = 2320	3	0,5 кг
Б4		6*	– 02.06	ℓ = 2050	3	0,5 кг
Б4		7*	– 02.07	ℓ = 1600	3	0,4 кг
Б4		8*	– 02.08	ℓ = 440	2	0,1 кг
Б4		9*	– 02.09	ℓ = 360	2	0,1 кг
Б4		10*	– 02.10	ℓ = 620	2	0,1 кг
Б4		11*	– 02.11	ℓ = 650	2	0,1 кг
Б4		12*	– 02.12	ℓ = 740	2	0,2 кг
Б4		13*	– 02.13	ℓ = 890	2	0,2 кг
Б4		14*	– 02.14	ℓ = 1210	2	0,3 кг
Б4		15*	– 02.15	ℓ = 2540	1	0,6 кг
Б4		16*	– 02.16	ℓ = 2470	1	0,6 кг

Позиции 3*÷16* см. ведомость деталей

1. Каркас КП2 допускается изготовлять сплошным с последующей вырезкой в нем отверстия по чертежу.
2. Стержни (3÷16 сгибать по контуру кольца (поз.1)

3. Изготовление сеток производить при помощи контактной точечной электросварки в соответствии с требованиями ГОСТ 14098-68 и СН 393-78.

Привязан

60

9165/1

Инв. №

Разраб.	Суворов		20.05.84
Пров.	Конягина		23.05.84
ГИП	Радченко		28.05.84
Нач.отд.	Тюняшевский		30.05.84
Н.контр.	Сильченко		30.05.84

3.820-9-В-Г-КСК-20-2-02.00

Каркас пространственный КП2

Стадия	Масса	Масштаб
Р	12,6	б/м
Лист	Листов 1	

УКРГИПРОВОДХОЗ г. Киев

Инв.№ подл. | Подпись и дата | Взам. инв.№

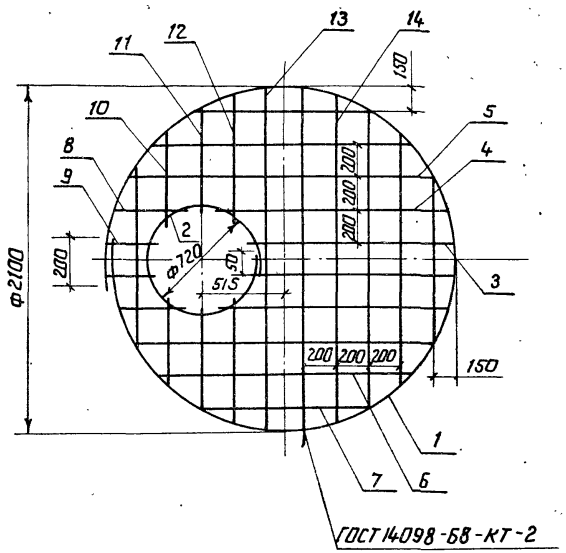

Формат	Зона	Поз	Обозначение	Наименование	Кол.	Примечание
				ф5 Вр-I ГОСТ 6727-80		
Б4		1	3.820-9-8-5КСК-20-2-03.01	P=6800	1	1.1кг
Б4		2	-03.02	P=2310	1	0.4кг
Б4		3	-03.03	P=1270	2	0.2кг
Б4		4	-03.04	P=1350	2	0.2кг
Б4		5	-03.05	P=1850	3	0.3кг
Б4		6	-03.06	P=1560	3	0.2кг
Б4		7	-03.07	P=1070	4	0.2кг
Б4		8	-03.08	P=300	2	0.1кг
Б4		9	-03.09	P=190	2	0.1кг
Б4		10	-03.10	P=480	2	0.1кг
Б4		11	-03.11	P=570	2	0.1кг
Б4		12	-03.12	P=740	2	0.1кг
Б4		13	-03.13	P=2080	2	0,3кг
Б4		14	-03.14	P=2010	1	0,3кг

1. Сетку арматурную С1 допускается изготавливать сплошной с последующей вырезкой в ней отверстия.
2. Изготовление сеток производить при помощи контактной точечной электросварки в соответствии с требованиями ГОСТ 14098-68 и СН 393-78.

Привязан

61
9165/1

Инв. №

Разраб.	Суворов		20.5.84
Пров.	Княгина		23.5.84
ГИП	Радченко		25.5.84
Нач.отд.	Лисняченко		28.5.84
Н.контр.	Сильченко		30.5.84

3.820-9-8-5КСК-20-2-03.00

Сетка арматурная С1

Стадия	Масса	Масштаб
Р	6,5	б/м
Лист	Листов 1	

УКРГИПРОВОДХОЗ г. Киев

Инв. № подл. | Подпись и дата | Взам. инв. №

1-1

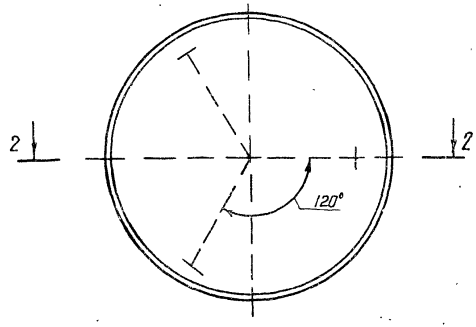

Формат	Зона	Поз.	Обозначение	Наименование	Кол.	Примечание
				Сборочные единицы		
А4		1	3.820-9-В5-КР-7,5-01.00	Сетка арматурная С1	1	
				Детали		
Б4		2	3.820-9-В5-КР-7,5-00.01	ф8А-I ГОСТ 5781-82 ℓ=600	3	0,2кг
				Материалы		
				Бетон тяжелый		
				кий марки М200, Мрз150, В4		0,02м³

Поз. 2 - см. ведомость деталей

2-2

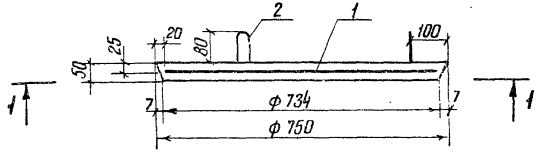

Ведомость деталей

Поз.	Эскиз
2	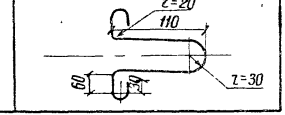

Ведомость расхода стали на элемент, кг

Марка элемента	Изделия арматурные				
	Арматура класса				Общий расход
	А-I		А-III		
	ГОСТ 5781-82		ГОСТ 5781-82		
	ф 8	Итого	ф 6	Итого	
КР-7,5	0,6	0,6	1,2	1,2	1,8

1. Монтажные петли (поз.2) прикреплять вязальной проволокой к стержням сетки С1 (поз.1)

Привязан

62
9165/1
Инв. №

Разраб.	Супрунчук		04.06.84
Пров.	Суворов		04.06.84
ГИП	Радченко		06.06.84
Нач. отд.	Лисняченский		07.06.84
Н. контр.	Сильченко		07.06.84

3.820-9-В5-КЖИ-КР-7.5

Крышка Кр-7.5

Стадия	Масса	Масштаб
Р	5	1:10
Лист	Листов 1	

УКРГИПРОВОДХОЗ
г. Киев

Инв. № подл. | Подпись и дата | Взам. инв. №

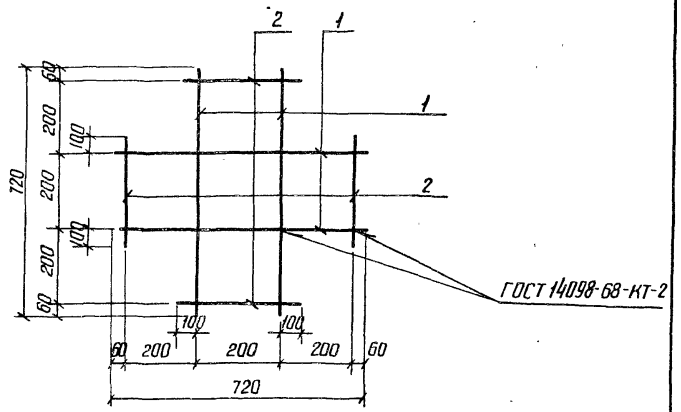

Формат	Зона	Поз.	Обозначение	Наименование	Кол.	Примечание
				6А-III ГОСТ 5781-82		
Б4		1	3.820-9-ВБ-КР-7,5-01.01	ℓ=720	4	0,2 кг
Б4		2	01.02	ℓ=400	4	0,1 кг

Изготовление сеток производить при помощи контактной точечной электросварки в соответствии с требованиями ГОСТ 14098-68 и СН 393-78.

9165/1

Привязан

Инв. №

Инв. № подл. | Подпись и дата | Взам. инв. №

Разраб.	Супрунчук		04.06.84
Пров	Суворов		06.06.84
ГИП	Радченко		06.06.84
Нач. отд.	Лисняевский		06.06.84
Н. контр.	Сильченко		01.06.84

3.820-9-ВБ-КЖИ-КР-7,5-С1

Сетка арматурная С1

Стадия	Масса	Масштаб
Р	1,2	б/м
Лист	Листов	

УКРГИПРОВОДХОЗ г. Киев

63

Разраб.			
Пров.			

УКРГИПРОВОДХОЗ г. Киев

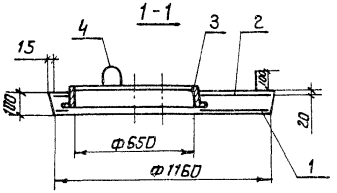

План

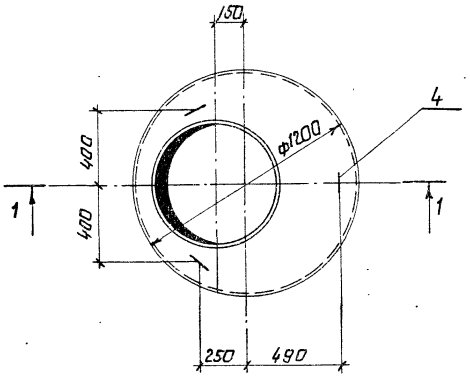

Формат	Зона	Поз.	Обозначение	Наименование	Кол.	Примечание
				Сборочные единицы		
А4		1	3.820-9-8-Б-ПП10-1-16-01.00	Сетка арматурная С1	1	
А4		2	3.820-9-8-Б-ПП10-1-16-02.00	Сетка арматурная С2	1	
Б4		3	3.820-9-8-Б-ПП10-1-16-03.00	Корпус люка с крышкой ГОСТ 3634-79	1	
				Детали		
Б4		4*	3.820-9-8-Б-ПП10-1-16-00.01	ф8 А-I ГОСТ 5781-82 Р=780	3	0.3кг
				Материалы		
				Бетон гидротехнический марки 200, Мрз 150, В4		0.08м³

Позицию 4* - см. ведомость деталей

Ведомость деталей

Поз.	Эскиз
4	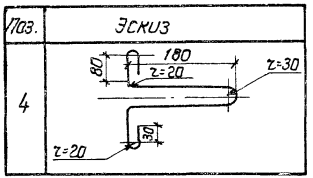

Ведомость расхода стали на элемент, кг

Марка элемента	Изделия арматурные					Всего	Закладные детали	Общий расход
	Арматура класса							
	A-I ГОСТ 5781-82			A-III ГОСТ 5781-82			Корпус люка с крышкой ГОСТ 3634-79	
	ф8	ф6	Итого	ф12	Итого			
ПП10-1-16	0.9	7.9	8.8	2.3	2.3	11.1	69.0	80.1

1. Монтажные петли (поз.4) привязать вязальной проволокой к стержням сетки С1 (поз.1)

Привязан

64
9165/1
Инв. №

Разраб.	Суворов		28.4.84
Пров.	Конягина		28.5.84
ГИП	Радченко		28.5.84
Нач. отд.	Лисняевский		21.6.84
Н. контр.	Силыченко		4.6.84

3.820-9-8-Б-ПП10-1-16-00.00

Плита перекрытия ПП10-1-16

Стадия	Масса	Масштаб
Р	200	1:20
Лист	Листов 1	

УКРГИПРОВОДХОЗ г. Киев

Инв. № подл. | Подпись и дата | Взам. инв. №

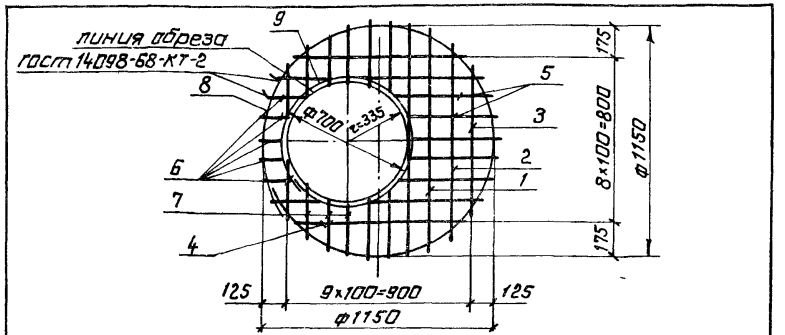

Сетку С1 допускается изготовливать сплошной с последующей вырезкой в ней отверстия.

Формат	Зона	Поз.	Обозначение	Наименование	Кол.	Примечание
Б4		1	3.820-9-В-Г-ПП10-1-1Б-01.01	ф6А-I ГОСТ 5781-82 Р=1030	1	0.2кг
Б4		2	-01.02	Р=910	1	0.2кг
Б4		3	-01.03	Р=710	1	0.2кг
Б4		4	-01.04	Р=820	2	0.2кг
Б4		5	-01.05	Р=430	13	0.1кг
Б4		6	-01.06	Р=130	5	0.1кг
Б4		7	-01.07	Р=210	10	0.1кг
Б4		8	-01.08	Р=3730	1	0.8кг
Б4		9	-01.09	ф12А-III ГОСТ 5781-82 Р=2560	1	2.3кг

Изготовление сеток производить при помощи контактной точечной электросварки в соответствии с требованиями ГОСТ 14098-68 и СН 393-78.

Привязан

Инв.№

Инв.№ подл. | Подпись и дата | Взам.инв.№

Разраб.	Суворов		28.5.84
Пров.	Коняшина		30.5.84
ГИП	Радченко		4.5.84
Нач.отд	Лисняченский		2.6.84
Н.контр.	Сильченко		7.6.84

3.820-9-В-Г-ПП10-1-1Б-01.00

Сетка арматурная С1

Стадия	Масса	Масштаб
Р	6.9	б/м
Лист	Листов 1	

УКРГИПРОВОДХОЗ г.Киев

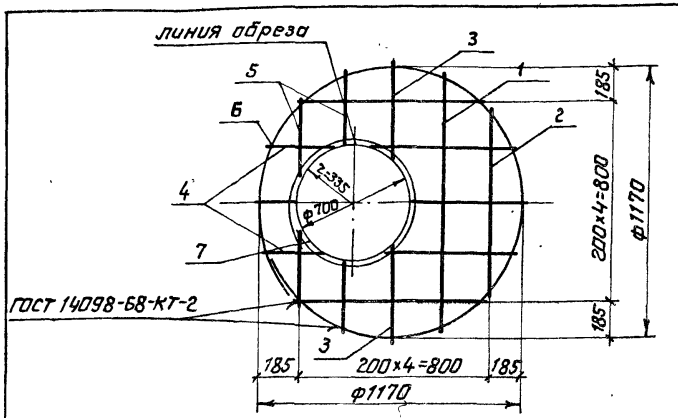

Сетку С2 допускается изготовливать сплошной с последующей вырезкой в ней отверстия.

Формат	Зона	Поз.	Обозначение	Наименование	Кол.	Примечание
Б4		1	3.820-9-В-Г-ПП10-1-1Б-02.01	ф6А-I ГОСТ 5781-82 Р=1100	1	0.2кг
Б4		2	-02.02	Р=850	3	0.2кг
Б4		3	-02.03	Р=430	5	0.1кг
Б4		4	-02.04	Р=130	3	0.1кг
Б4		5	-02.05	Р=210	4	0.1кг
Б4		6	-02.06	Р=3790	1	0.8кг
Б4		7	-02.07	Р=2380	1	0.5кг

Изготовление сеток производить при помощи контактной точечной электросварки в соответствии с требованиями ГОСТ 14098-68 и СН 393-78

9165/1 65

Привязан

Инв.№

Инв.№ подл. | Подпись и дата | Взам.инв.№

Разраб.	Суворов		28.5.84
Пров.	Коняшина		30.5.84
ГИП	Радченко		1.6.84
Нач.отд	Лисняченский		11.6.84
Н.контр.	Сильченко		4.6.84

3.820-9-В-Г-ПП10-1-1Б-02.00

Сетка арматурная С2

Стадия	Масса	Масштаб
Р	3.3	б/м
Лист	Листов 1	

УКРГИПРОВОДХОЗ г.Киев

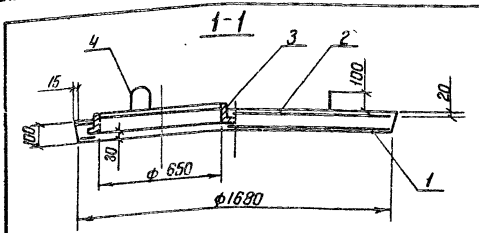

План

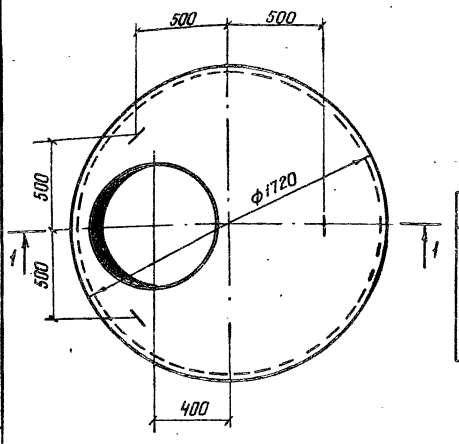

Ведомость деталей

Поз.	Эскиз
4	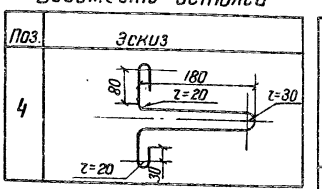

Формат	Зона	Поз.	Обозначение	Наименование	Кол	Примечание
				Сборочные единицы		
А4		1	3.820-9-В-Гпп-15-1-1Б-01.00	Сетка арматурная С1	1	
А4		2	3.820-9-В-Гпп-15-1-1Б-02.00	Сетка арматурная С2	1	
Б4		3	3.820-9-В-Гпп-15-1-1Б-03.00	Корпус люка с крышкой		
				ГОСТ 3634-79	1	
				Детали		
Б4		4*	3.820-9-В-Гпп15-1-1Б-00.01	ф8А-I ГОСТ 5781-82		
				ℓ=780	3	0,3кг
				Материалы		
				Бетон тяжелый		
				марки 200, Мрз 150, В4		0,2м³

Позицию 4* - см. Ведомость деталей

Ведомость расхода стали на элемент, кг

Марка элемента	Изделия арматурные						Всего	Закладные детали	Общий расход
	Арматура класса								
	A-I			A-III					
	ГОСТ 5781-82			ГОСТ 5781-82				Корпус люка с крышкой ГОСТ 3634-79	
	ф8	ф6	Итого	ф14	ф8	Итого			
ПП15-1-1Б	0,9	6,5	7,4	3,2	17,0	20,2	27,6	69,0	96,6

1. Монтажные петли (поз.4) привязать вязальной проволокой к стержням сетки С1 (поз.1)

9165/1

Привязан

66

Инв. №

Разраб.	Суворов		30.05.84
Пров.	Конягина		30.05.84
Гип	Рабченко		31.05.84
Нач.отд	Лисичевская		01.06.84
Н.контр.	Сильченко		04.06.84

3.820-9-В-Гпп15-1-1Б-00.00

Плита перекрытия ПП15-1-1Б

Стадия	Масса	Масштаб
Р	600	1:20
Лист	Листов 1	

УКРГИПРОВОДХОЗ г.Киев

Инв.№ подл. | Подпись и дата | Взам.инв.№

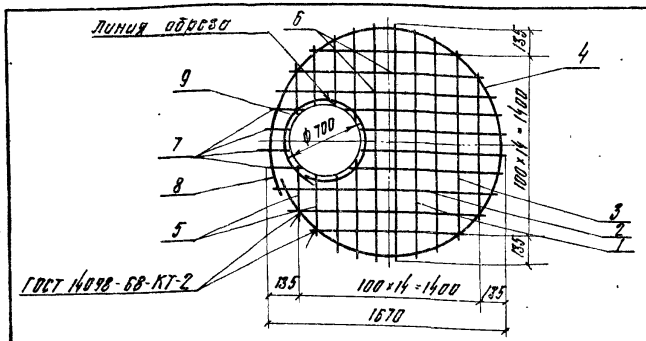

Сетку С1 допускается изготавливать сплошной с последующей вырезкой в ней отверстия

Формат	Зона	Поз	Обозначение	Наименование	Кол.	Примечание
Б4		1	3.820-9-В-Ҕ-ПП15-1-1Б-01.01	ф8А-III ГОСТ 5781-82 ℓ=1460	5	0.6 кг
Б4		2	-01.02	ℓ=1330	3	0.5 кг
Б4		3	-01.03	ℓ=1150	7	0.5 кг
Б4		4	-01.04	ℓ=910	7	0.4 кг
Б4		5	-01.05	ℓ=540	10	0.2 кг
Б4		6	-01.06	ℓ=1650	3	0.7 кг
Б4		7	-01.07	ℓ=200	7	0.1 кг
Б4		8	-01.08	ℓ=5420	1	2.1 кг
Б4		9	-01.09	ф14А-III ГОСТ 5781-82 ℓ=2620	1	3.2 кг

Изготовление сеток производить при помощи контактной точечной электросварки в соответствии с требованиями ГОСТ 14098-68 и СН 393-78

Привязан

Инв №

Разраб	Суворов	[подпись]	28.05.84
Пров	Конягина	[подпись]	30.05.84
ГИП	Родченко	[подпись]	31.05.84
Нач.отд	Лисняченский	[подпись]	01.06.84
Н.контр	Сильченко	[подпись]	04.06.84

3.820-9-В-Ҕ-ПП15-1-1Б-01.00

Сетка арматурная С1

Стадия	Масса	Масштаб
Р	20,2	б/м

Лист | Листов 1

УКРГИПРОВОДХОЗ г Киев

Взам инв №

Подпись и дата

Инв. № подл

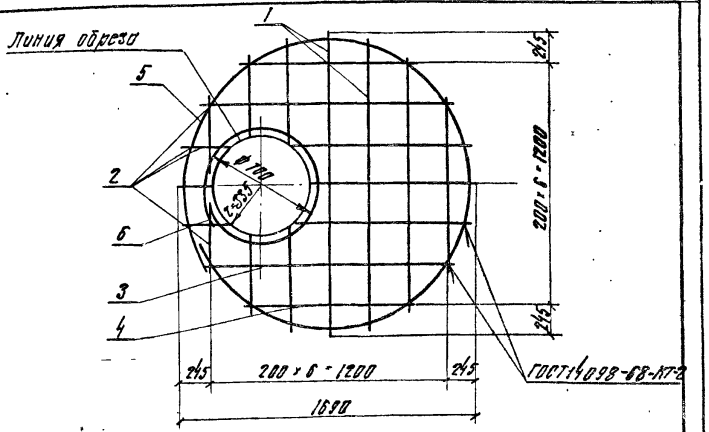

Сетку С2 допускается изготавливать сплошной с последующей вырезкой в ней отверстия

Формат	Зона	Поз	Обозначение	Наименование	Кол	Примечание
Б4		1	3.820-9-В-Ҕ-ПП15-1-1Б-02.01	ф6А-I ГОСТ 5781-82 ℓ=1690	2	0.4 кг
Б4		2	-02.02	ℓ=1640	4	0.4 кг
Б4		3	-02.03	ℓ=1480	4	0.3 кг
Б4		4	-02.04	ℓ=1180	4	0.3 кг
Б4		5	-02.05	ℓ=5420	1	1.2 кг
Б4		6	-02.06	ℓ=2380	1	0.5 кг

Изготовление сеток производить при помощи контактной точечной электросварки в соответствии с требованиями ГОСТ 14098-68 и СН 393-78

9165/1 67

Привязан

Инв №

Разраб.	Суворов	[подпись]	28.05.84
Пров.	Конягина	[подпись]	30.05.84
ГИП	Родченко	[подпись]	31.05.84
Нач.отд	Лисняченский	[подпись]	04.06.84
Н.контр	Сильченко	[подпись]	05.06.84

3.820-9-В-Ҕ-ПП15-1-1Б-02.00

Сетка арматурная С2

Стадия	Масса	Масштаб
Р	6.5	б/м

Лист | Листов 1

УКРГИПРОВОДХОЗ г Киев

Взам. инв. №

Подпись и дата

Инв. № подл

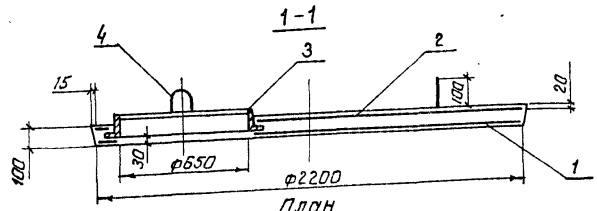

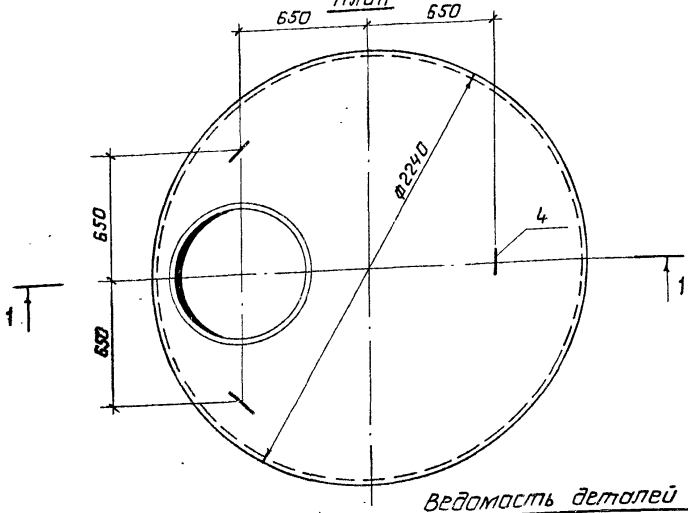

Ведомость деталей

Поз.	Эскиз
4	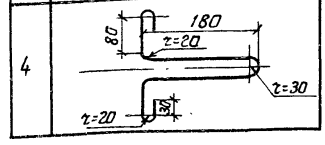

1. Монтажные петли (поз.4) привязать вязальной проволокой к стержням сетки С1 (поз.1)

Формат	Зона	Поз.	Обозначение	Наименование	Кол.	Примечание
				Сборочные единицы		
П4		1	3.820-9-8-Ус-ПП20-1-1Б-01.00	Сетка арматурная С1	1	
П4		2	3.820-9-8-Ус-ПП20-1-1Б-02.00	Сетка арматурная С2	1	
Б4		3	3.820-9-8-Ус-ПП20-1-1Б-03.00	Корпус люка с крышкой		
				ГОСТ 3634-79	1	
				Детали		
Б4		4*	3.820-9-8-Ус.ПП20-1-1Б-00.01	ф10 А-I ГОСТ 5781-82		
				ℓ=780	3	0,5кг
				Материалы		
				Бетон тяжелый		
				марки 200, Мрз 150, В4		0,36м³

Позицию 4* - см. ведомость деталей

Ведомость расхода стали на элемент, кг

Марка элемента	Изделия арматурные						Всего	Закладные детали	Общий расход
	Арматура класса								
	А-I			А-III				Корпус люка с крышкой	
	ГОСТ 5781-82			ГОСТ 5781-82				ГОСТ 3634-79	
	ф10	ф6	Итого	ф14	ф8	Итого			
ПП20-1-1Б	5,9	10,3	16,2	3,2	27,0	30,2	46,4	69,0	115,4

Привязан

68
9165/1

Инв. №

Разраб.	Суворов		28.6.84
Пров.	Коняшина		30.6.84
ГИП	Родченко		31.5.84
Нач. отд.	Лисняуевский		4.6.84
Н. контр.	Сильченко		6.6.84

3.820-9-8-Ус-ПП20-1-1Б-00.00

Плита перекрытия ПП20-1-1Б

Стадия	Масса	Масштаб
Р	900	1:20
Лист	Листов 1	

УКРГИПРОВОДХОЗ г. Киев

Инв. № подл. | Подпись и дата | Взам. инв. №

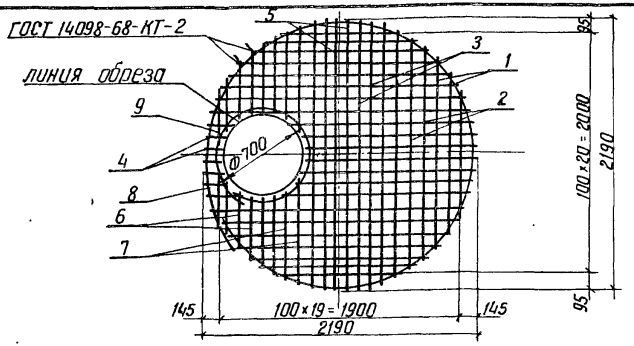

Сетку С1 допускается изготавливать сплошной с последующей вырезкой в ней отверстия

Формат	Зона	Поз	Обозначение	Наименование	Кол	Примечание
БЧ		1	3.820-9-8-Б ПП20-1-16-01.01	ф8 А-III ГОСТ 5781-82 ℓ=1080	5	0,4кг
БЧ		2	-01.02	ℓ=1490	10	0,6кг
БЧ		3	-01.03	ℓ=1690	9	0,7кг
БЧ		4	-01.04	ℓ=220	7	0,1кг
БЧ		5	-01.05	ℓ=2040	9	0,8кг
БЧ		6	-01.06	ℓ=620	8	0,3кг
БЧ		7	-01.07	ℓ=890	6	0,4кг
БЧ		8	-01.08	ф10 А-I ГОСТ 5781-82 ℓ=7120	1	4,4кг
БЧ		9	-01.09	ф14 А-III ГОСТ 5781-82 ℓ=2620	1	3,2кг

Изготовление сеток производить при помощи контактной точечной электросварки в соответствии с требованиями ГОСТ 14098-68 и СН 393-78

Привязан

Инв. №

Разраб.	Суворов		28.05.84
Пров.	Конягина		30.05.84
ГИП	Радченко		31.05.84
Нач. отд.	Писнячевский		01.06.84
Н. контр.	Сильченко		06.06.84

3.820-9-8-Б-ПП20-1-16-01.00

Сетка арматурная С1

Стадия	Масса	Масштаб
Р	34,6	б/м
Лист	Листов 1	

УКРГИПРОВОДХОЗ г. Киев

Инв. № подл. | Подпись и дата | Взам. инв. №

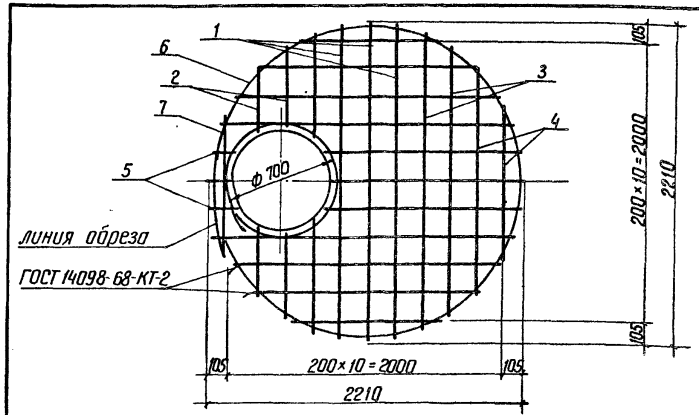

Сетку С2 допускается изготавливать сплошной с последующей вырезкой в ней отверстия

Формат	Зона	Поз.	Обозначение	Наименование	Кол	Примечание
БЧ		1	3.820-9-8-Б ПП20-1-16-02.01	ф6 А-I ГОСТ 5781-82 ℓ=2060	6	0,5кг
БЧ		2	-02.02	ℓ=910	8	0,2кг
БЧ		3	-02.03	ℓ=1860	3	0,4кг
БЧ		4	-02.04	ℓ=1520	7	0,3кг
БЧ		5	-02.05	ℓ=180	3	0,1кг
БЧ		6	-02.06	ℓ=7060	1	1,6кг
БЧ		7	-02.07	ℓ=2380	1	0,5кг

Изготовление сеток производить при помощи контактной точечной электросварки в соответствии с требованиями ГОСТ 14098-68 и СН 393-78

9165/1

Привязан

Инв. №

Разраб.	Суворов		28.05.84
Пров.	Конягина		30.05.84
ГИП	Радченко		31.05.84
Нач. отд.	Писнячевский		01.06.84
Н. контр.	Сильченко		06.06.84

3.820-9-8-Б-ПП20-1-16-02.00

Сетка арматурная С2

Стадия	Масса	Масштаб
Р	10,3	б/м
Лист	Листов 1	

УКРГИПРОВОДХОЗ г. Киев

Инв. № подл. | Подпись и дата | Взам. инв. №

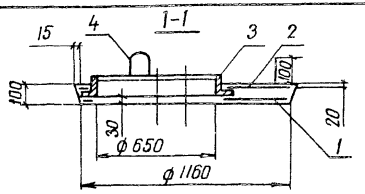

План

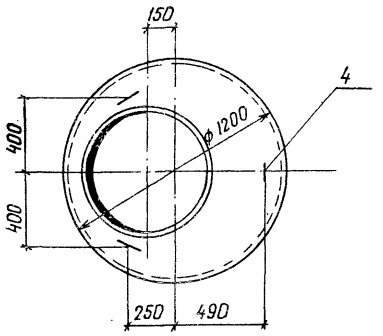

Формат	Зона	Поз.	Обозначение	Наименование	Кол	Примечание
				Сборочные единицы		
А4		1	3.820-9-8-Б-ПП10-1-2Б-01.00	Сетка арматурная С1	1	
А4		2	3.820-9-8-Б-ПП10-1-2Б-02.00	Сетка арматурная С2	1	
Б4		3	3.820-9-8-Б-ПП10-1-2Б-03.00	Корпус люка с крышкой ГОСТ 3634-79	1	
				Детали		
Б4		4*	3.820-9-8-Б-ПП10-1-2Б-00.01	ф8 А-I ГОСТ 5781-82 ℓ=780	3	0,3 кг
				Материалы		
				Бетон тяжелый марки 200, Мрз 150, В4		0,08 м³

Позицию 4* - см. Ведомость деталей

Ведомость деталей

Поз.	Эскиз
4	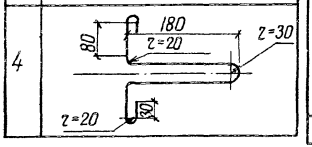

Ведомость расхода стали на элемент, кг

Марка элемента	Изделия арматурные					Всего	Закладные детали	Общий расход
	Арматура класса						Корпус люка с крышкой	
	A-I			A-III				
	ГОСТ 5781-82			ГОСТ 5781-82			ГОСТ 3634-79	
	ф8	ф6	Итого	ф10	Итого			
ПП10-1-2Б	0,9	6,2	7,1	1,5	1,5	8,6	69,0	77,6

1. Монтажные петли (поз 4) привязать вязальной проволокой к стержням сетки С1 (поз 1)

Привязан

70

9165/1

Инв. №

Разраб	Сиворов		25.05.84
Пров	Конягина		30.05.84
ГИП	Радченко		31.05.84
Нач.отд	Писячевский		01.06.84
Н.контр	Сильченко		01.06.84

3.820-9-8-Б-ПП10-1-2Б-00.00

Плита перекрытия ПП10-1-2Б

Стад	Масса	Масштаб
Р	200	1:20
Лист	Листов 1	

УКРГИПРОВОДХОЗ г. Киев

Инв. № подл. | Подпись и дата | Взам. инв. №

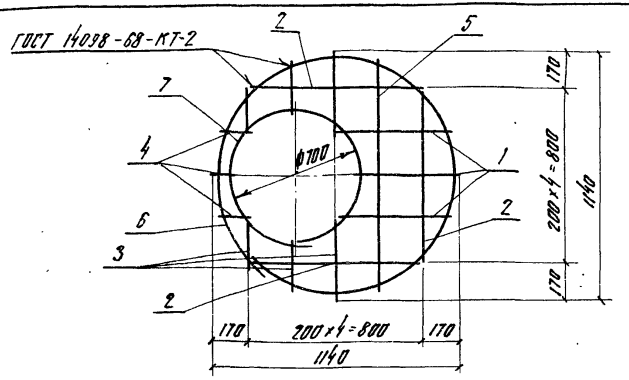

Сетку С1 допускается изготовливать сплошной с последующей вырезкой в ней отверстия

Формат	Зона	Поз	Обозначение	Наименование	Кол	Примечание
Б4		1	3.820-9-8-Б-ПП10-1-26-01.01	ф6А-I ГОСТ 5781-82, ℓ=430	3	0.1 кг
Б4		2	-01.02	ℓ=820	3	0.2 кг
Б4		3	-01.03	ℓ=280	6	0.1 кг
Б4		4	-01.04	ℓ=150	3	0.1 кг
Б4		5	-01.05	ℓ=1070	1	0.2 кг
Б4		6	-01.06	ℓ=3730	1	0.8 кг
Б4		7	-01.07	ф10А-III ГОСТ 5781-82 ℓ=2500	1	1.5 кг

Изготовление сеток производить при помощи контактной точечной электросварки в соответствии с требованиями ГОСТ 14098-68 и СН 393-78.

Привязан

Инв. №

Разраб.	Суворов		20.05.81
Пров.	Конягина		20.05.81
ГИП	Радченко		31.05.81
Нач. отд.	Писнячевский		4.06.81
Н. контр.	Сильченко		4.06.81

3.820-9-8-Б-ПП10-1-26-01.00

Сетка арматурная С1.

Стадия	Масса	Масштаб
Р	4.3	б/м

Лист | Листов

УКРГИПРОВОДХОЗ г. Киев

Инв. № подл. | Подпись и дата | Взам. инв. №

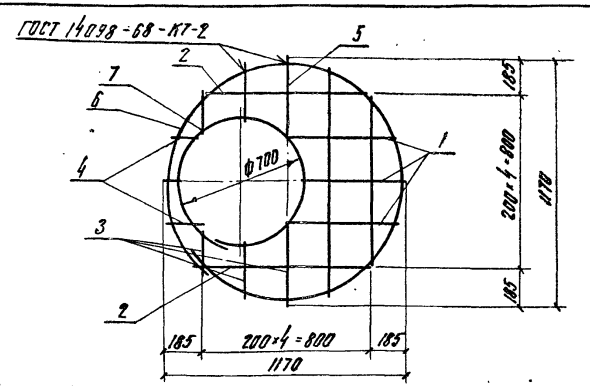

Сетку С2 допускается изготовливать сплошной с последующей вырезкой в ней отверстия

Формат	Зона	Поз	Обозначение	Наименование	Кол	Примечание
Б4		1	3.820-9-8-Б-ПП10-1-26-02.01	ф6А-I ГОСТ 5781-82 ℓ=430	3	0.1 кг
Б4		2	-02.02	ℓ=850	3	0.2 кг
Б4		3	-02.03	ℓ=300	6	0.1 кг
Б4		4	-02.04	ℓ=150	3	0.1 кг
Б4		5	-02.05	ℓ=1100	1	0.2 кг
Б4		6	-02.06	ℓ=3730	1	0.8 кг
Б4		7	-02.07	ℓ=2500	1	0.6 кг

Изготовление сеток производить при помощи контактной точечной электросварки в соответствии с требованиями ГОСТ 14098-68 и СН 393-78

71

9165/1

Привязан

Инв. №

Разраб.	Суворов		20.05.81
Пров.	Конягина		20.05.81
ГИП	Радченко		31.05.81
Нач. отд.	Писнячевский		1.06.81
Н. контр.	Сильченко		4.06.81

3.820-9-8-Б-ПП10-1-26-02.00

Сетка арматурная С2

Стадия	Масса	Масштаб
Р	3.4	б/м

Лист | Листов 1

УКРГИПРОВОДХОЗ г. Киев

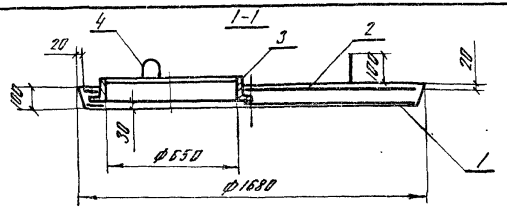

Формат	Зона	Поз	Обозначение	Наименование	Кол	Примечание
				Сборочные единицы		
А4		1	3.820-9-8-Б ПП15-1-2Б-01.00	Сетка арматурная С1	1	
А4		2	3.820-9-8-Б ПП15-1-2Б-02.00	Сетка арматурная С2	1	
Б4		3	3.820-9-8-Б-ПП15-1-2Б-03.00	Корпус люка с крышкой		
				ГОСТ 3634-79	1	
				Детали		
Б4		4*	3.820-9-8-Б ПП15-1-2Б-00.01	ф8 А-I ГОСТ 5781-82		
				ℓ=780	3	0.3 кг
				Материалы		
				Бетон тяжелый		
				марки 200 Мрз 150, В4		0.2 м³

Позицию 4* см ведомость деталей

План

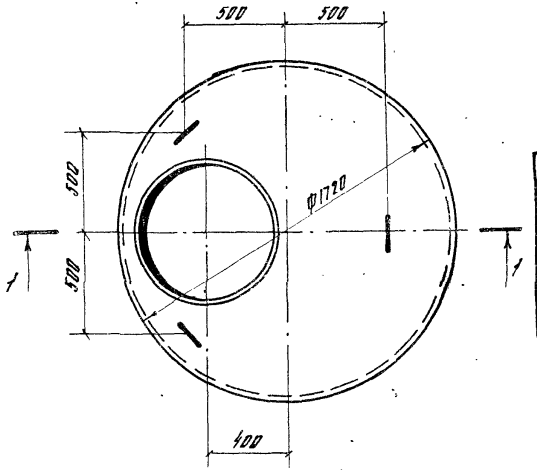

Ведомость деталей

Поз	Эскиз
4	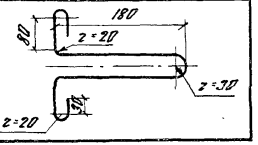

Ведомость расхода стали на элемент, кг

Марка элемента	Изделия арматурные					Всего	Закладные детали	Общий расход
	Арматура класса							
	А-I			А-III				
	ГОСТ 5781-82			ГОСТ 5781-82			Корпус люка с крышкой ГОСТ 3634-79	
	ф8	ф6	Итого	ф10	Итого			
ПП 15-1-2Б	10.4	5.9	16.3	1.5	1.5	17.8	69.0	86.8

Монтажные петли (поз.4) привязать вязальной проволокой к стержням сетки С1 (поз.1)

Привязан

Инв. №

72
9165/1

Разраб.	Суворов		
Пров.	Конязина		
ГИП	Рабченко		
Нач.отд.	Писнячевский		
Н.контр.	Сильченко		

3.820-9-8-Б ПП15-1-2Б-00.00

Плита перекрытия ПП 15-1-2Б

Стадия	Масса	Масштаб
Р	500	1:20
Лист	Листов 1	

УКРГИПРОВОДХОЗ г. Киев

Инв. № подл. | Подпись и дата | Взам. инв. №

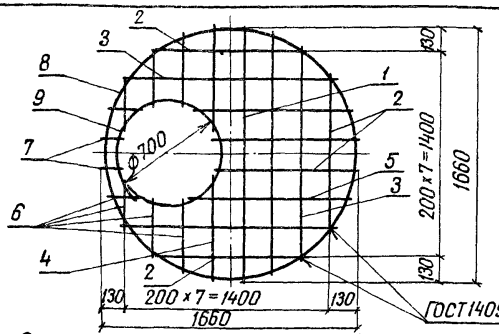

Сетку С1 допускается изготавливать сплошной с последующей вырезкой в ней отверстия

Формат	Зона	Поз	Обозначение	Наименование	Кол.	Примечание
Б4		1	3.820-9-В-Б-ПП15-1-2Б-01.01	ф8 А-I ГОСТ 5781-82 ℓ=1670	2	0,7 кг
Б4		2	-01.02	ℓ=920	5	0,4 кг
Б4		3	-01.03	ℓ=1340	3	0,5 кг
Б4		4	-01.04	ℓ=650	2	0,3 кг
Б4		5	-01.05	ℓ=1020	2	0,4 кг
Б4		6	-01.06	ℓ=350	8	0,1 кг
Б4		7	-01.07	ℓ=120	2	0,1 кг
Б4		8	-01.08	ℓ=5500	1	2,2 кг
Б4		9	-01.09	ф10 А-III ГОСТ 5781-82 ℓ=2500	1	1,5 кг

Изготовление сеток производить при помощи контактной точечной электросварки в соответствии с требованиями ГОСТ 14098-68 и СН 393-78

Привязан

Инв №

Взам инв №

Подпись и дата

Инв № подл.

Разраб	Суворов		28.05.84
Пров	Конягина		30.05.84
ГИП	Радченко		01.05.84
Нач отд	Лисняческий		04.06.84
Н.контр	Сильченко		06.06.84

3.820-9-В-Б-ПП15-1-2Б-01.00

Сетка арматурная С1

Стадия	Масса	Масштаб
Р	11,0	б/м
Лист	Листов 1	

УКРГИПРОВОДХОЗ г. Киев

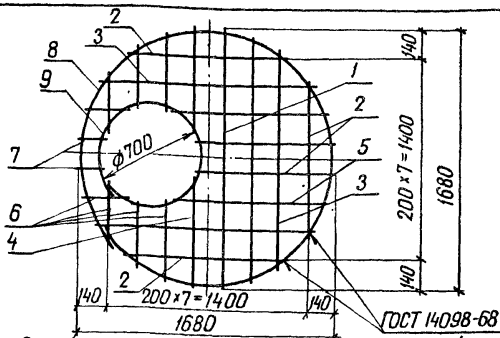

Сетку С2 допускается изготавливать сплошной с последующей вырезкой в ней отверстия.

Формат	Зона	Поз	Обозначение	Наименование	Кол.	Примечание
Б4		1	3.820-9-В-Б-ПП15-1-2Б-02.01	ф6А-I ГОСТ 5781-82 ℓ=1710	2	0,4 кг
Б4		2	-02.02	ℓ=960	5	0,2 кг
Б4		3	-02.03	ℓ=1380	3	0,3 кг
Б4		4	-02.04	ℓ=690	2	0,2 кг
Б4		5	-02.05	ℓ=1060	2	0,2 кг
Б4		6	-02.06	ℓ=390	8	0,1 кг
Б4		7	-02.07	ℓ=160	2	0,1 кг
Б4		8	-02.08	ℓ=5630	1	1,3 кг
Б4		9	-02.09	ℓ=2380	1	0,5 кг

Изготовление сеток производить при помощи контактной точечной электросварки в соответствии с требованиями ГОСТ 14098-68 и СН 393-78

73

9165/1

Привязан

Инв. №

Взам инв №

Подпись и дата

Инв № подл.

Разраб	Суворов		28.05.84
Пров	Конягина		30.05.84
ГИП	Радченко		30.05.84
Нач отд	Лисняческий		04.06.84
Н.контр	Сильченко		06.06.84

3.820-9-В-Б-ПП15-1-2Б-02.00

Сетка арматурная С2

Стад	Масса	Масштаб
Р	5,9	б/м
Лист	Листов 1	

УКРГИПРОВОДХОЗ г. Киев

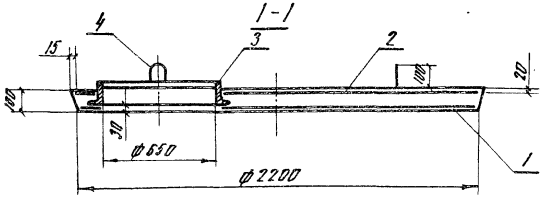

План

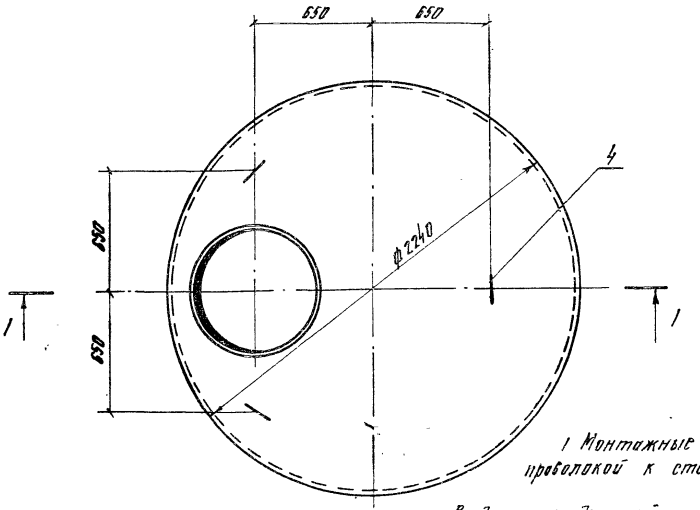

Формат	Зона	Поз	Обозначение	Наименование	Кол	Примечание
				Сборочные единицы		
А4		1	3.820-9-В-Ц ПП20-1-2Б-01.00	Сетка арматурная С1	1	
А4		2	3.820-9-В-Ц ПП20-1-2Б-02.00	Сетка арматурная С2	1	
Б4		3	3.820-9-В-Ц ПП20-1-2Б-03.00	Корпус люка с крышкой		
				ГОСТ 3634-79	1	
				Детали		
Б4		4*	3.820-9-В-Ц ПП20-1-2Б-00.01	ф10 А I ГОСТ 5781-82		
				С-780	3	0.5 кг
				Материалы		
				Бетон тяжелый		
				марки 200, Мрз 150, В4		0.36 м³

Позицию 4* - см. ведомость деталей

Ведомость расхода стали на элемент. кг

Марка элемента	Изделия арматурные							Закладные детали	Общий расход
	Арматура класса						Всего		
	А-I				А-III			Корпус люка с крышкой	
	ГОСТ 5781-82				ГОСТ 5781-82				
	ф10	ф8	ф6	Итого	ф12	Итого		ГОСТ 3634-79	
ПП20-1-2Б	1.5	16.5	10.3	28.3	2.3	2.3	30.6	69.0	99.6

1 Монтажные петли (поз.4) привязать вязальной проволокой к стержням сетки С1 (поз.1)

Ведомость деталей

Поз	Эскиз
4	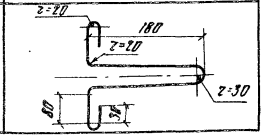

Привязан

Инв.№

74
9165/1

Разраб.	Суворов		28.05.84
Пров.	Конягина		30.05.84
ГИП	Радченко		31.05.84
Нач.отд	Писнячевский		04.06.84
Н.контр.	Сильченко		05.06.84

3.820-9-В-Ц ПП20-1-2Б-00.00

Плита перекрытия ПП20-1-2Б

Стадия	Масса	Масштаб
Р	900	1:20

Лист | Листов

УКРГИПРОВОДХОЗ г. Киев

Инв.№ подл. | Подпись и дата | Взам. инв.№

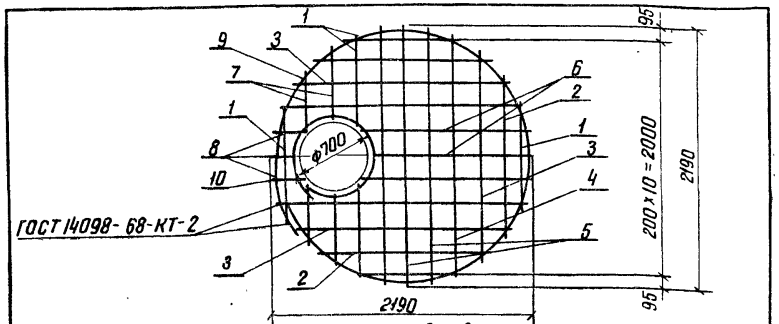

Сетку С1 допускается изготавливать сплошной с последующей вырезкой в ней отверстия

Формат	Зона	Поз.	Обозначение	Наименование	Кол.	Примечание
Б4		1	3.820-9-В-5 ПП20-1-2Б-01.01	ф8А-I ГОСТ 5781-82 ℓ=900	6	0,4кг
Б4		2	– 01.02	ℓ = 1600	3	0,6кг
Б4		3	– 01 03	ℓ = 1830	3	0,7кг
Б4		4	– 01 04	ℓ = 2010	3	0,8кг
Б4		5	– 01.05	ℓ = 2200	3	0,9кг
Б4		6	– 01.06	ℓ =1500	3	0,6кг
Б4		7	– 01.07	ℓ = 600	4	0,2кг
Б4		8	– 01.08	ℓ = 200	3	0 1 кг
Б4		9	– 01.09	ℓ =7040	1	2.8 кг
Б4		10	–01.10	ф12 А-III ГОСТ 5781-822-2560	1	2.3 кг

Изготовление сеток производить при помощи контактной точечной электросварки в соответствии с требованиями ГОСТ 14098-68 и СН 393-78

Привязан

Инв. №

Инв. № подл. | Подпись и дата | Взам. инв. №

Разраб.	Суворов		28.05.84
Пров.	Конягина		30.05.84
ГИП	Радченко		31.05.84
Нач. отд.	Лисняченский		04.06.84
Н. контр.	Сильченко		06.06.84

3.820-9-В-5-ПП20-1-2Б-01.00

Сетка арматурная С1

Стадия	Масса	Масштаб
Р	18.8	б/м
Лист	Листов 1	

УКРГИПРОВОДХОЗ г. Киев

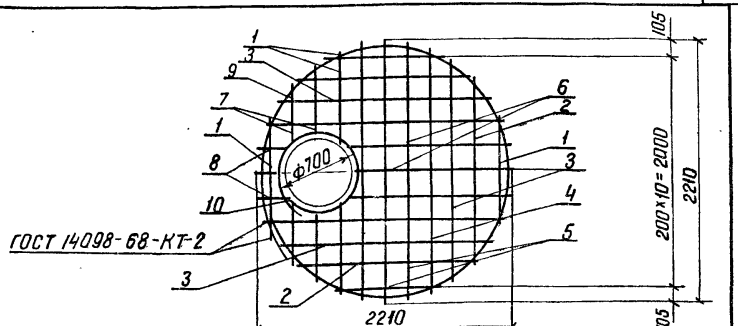

Сетку С2 допускается изготавливать сплошной с последующей вырезкой в ней отверстия

Формат	Зона	Поз.	Обозначение	Наименование	Кол.	Примечание
Б4		1	3.820-9-В-5 ПП20-1-2Б-02.01	ф6А-I ГОСТ 6781-82 ℓ=920	6	0.2 кг
Б4		2	– 02.02	ℓ = 1620	3	0.4 кг
Б4		3	– 02 03	ℓ = 1850	3	0.4 кг
Б4		4	– 02.04	ℓ = 2030	3	0.5 кг
Б4		5	– 02.05	ℓ = 2220	3	0.5 кг
Б4		6	– 02.06	ℓ =1520	3	0.3 кг
Б4		7	– 02 07	ℓ = 620	4	0.1 кг
Б4		8	– 02.08	ℓ =220	3	0.1 кг
Б4		9	– 02 09	ℓ =7080	1	1.6 кг
Б4		10	– 02.10	ℓ =2400	1	0.5 кг

Изготовление сеток производить при помощи контактной точечной электросварки в соответствии с требованиями ГОСТ 14098-68 и СН 393-78

75

9165/1

Привязан

Инв. №

Инв. № подл. | Подпись и дата | Взам. инв. №

Разраб.	Суворов		28.05.84
Пров.	Конягина		30.05.84
ГИП	Радченко		31.05.84
Нач. отд.	Лисняченский		04.06.84
Н. контр.	Сильченко		06.06.84

3.820-9-В-5-ПП20-1-2Б-02.00

Сетка арматурная С2

Стадия	Масса	Масштаб
Р	10,3	б/м
Лист	Листов 1	

УКРГИПРОВОДХОЗ г. Киев

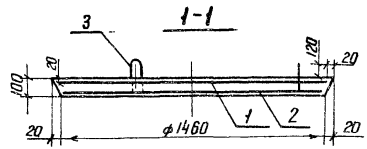

Формат	Зона	Поз.	Обозначение	Наименование	Кол.	Примеч.
				Сборочные единицы		
				Сетка арматурная		
А4		1	3.820-9-ВБ ПД-10-1-01.00	С-1	1	
А4		2	3.820-9-ВБ ПД-10-1-02.00	С-2	1	
				Детали		
Б4		3*	3.820-9-ВБ ПД-10-1-00.01	ф8 А-I ГОСТ 5781-82		
				ℓ=780	3	0,3 кг
				Материалы		
				Бетон тяжелый		
				марки 200, Мрз 150, В-4		0,17 м³

Поз. 3* см. ведомость деталей

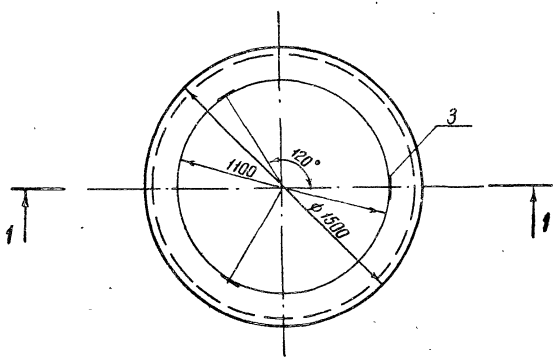

Ведомость деталей

Поз.	Эскиз
3	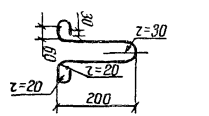

Ведомость расхода стали на элемент, кг

Марка элемента	Изделия арматурные				Общий расход
	Арматура класса				
	А-I		А-III		
	ГОСТ 5781-82		ГОСТ 5781-82		
	ф8	Итого	ф6	Итого	
ПД 10-1	0,9	0,9	7,6	7,6	8,5

Монтажные петли (поз. 3) привязать вязальной проволокой к стержням сетки С1 (поз. 1)

Привязан

76
9165/1

Инв. №

Разраб.	Кунденко		13.04.84
Пров.	Суворов		28.05.84
ГИП	Радченко		30.05.84
Нач. отд.	Лисняченский		31.05.84
Н. контр.	Сильченко		06.84

3.820-9-ВБ ПД-10-1-00.00

Плита днища ПД 10-1

Стадия	Масса	Масштаб
Р	425	1:20

Лист | Листов 1

УКРГИПРОВОДХОЗ
г. Киев

Инв. № подл. | Подпись и дата | Взам. инв. №

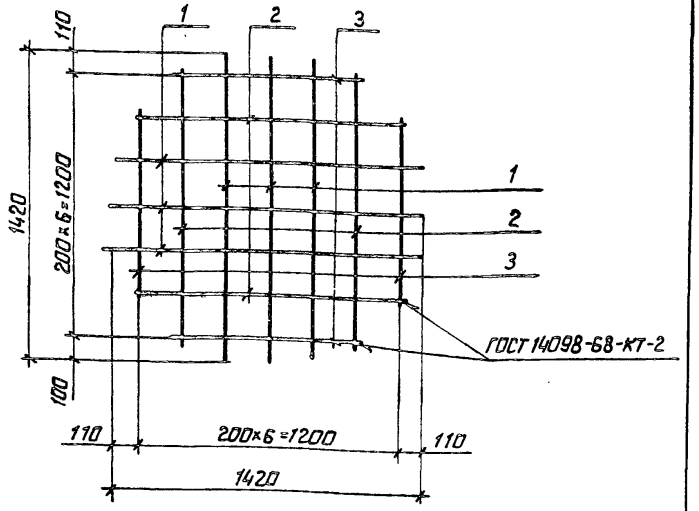

Формат	Зона	Поз	Обозначение	Наименование	Кол.	Примеч.
				ФБА-III ГОСТ 5781-82		
Б4		1	3.820-9-8-5-ПД-10-1-01.01	Р=1420	6	0.3кг
Б4		2	-01.02	Р=1240	4	0.3кг
Б4		3	-01.03	Р=850	4	0.2кг

Изготовление сеток производить при помощи контактной точечной электросварки в соответствии с требованиями ГОСТ 14098-68 и СН 393-78

Привязан

Инв.№

Взам.инв.№ | Подпись и дата | Инв.№ подл.

Разраб.	Кунденко		19.4.84
Пров.	Суворов		28.5.84
ГИП	Радченко		30.5.84
Нач.отд.	Лисичевский		31.5.84
Н.контр.	Сильченко		7.6.84

3.820-9-85-ПД-10-1-01.00

Сетка арматурная С1

Стадия	Масса	Масштаб
Р	3.8	6/м
Лист	Листов 1	

УКРГИПРОВОДХОЗ г.Киев

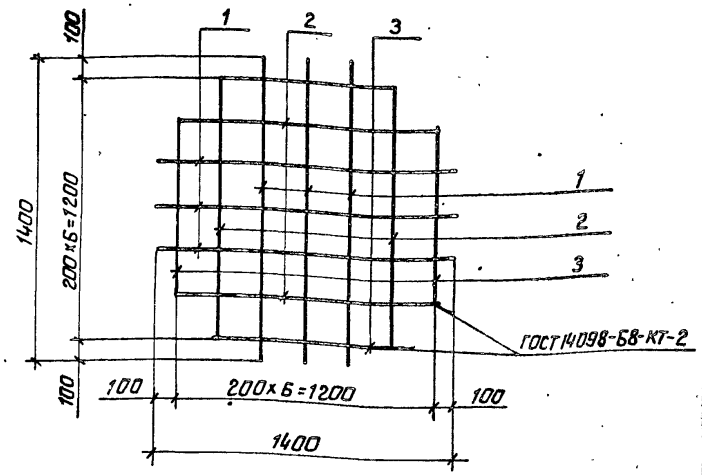

Формат	Зона	Поз.	Обозначение	Наименование	Кол.	Приме-чание
				ФБА-III ГОСТ 5781-82		
Б4		1	3.820-9-8-5-ПД-10-1-02.01	Р=1400	6	0.3
Б4		2	-02.02	Р=1200	4	0.3
Б4		3	-02.03	Р=820	4	0.2

Изготовление сеток производить при помощи контактной точечной электросварки в соответствии с требованиями ГОСТ 14098-68 и СН 393-78

77

9165/1

Привязан

Инв.№

Взам.инв.№ | Подпись и дата | Инв.№ подл.

Разраб.	Кунденко		19.4.84
Пров.	Суворов		28.5.84
ГИП	Радченко		30.5.84
Нач.отд.	Лисичевский		31.5.84
Н.контр.	Сильченко		7.6.84

3.820-9-85-ПД-10-1-02.00

Сетка арматурная С2

Стадия	Масса	Масштаб
Р	3.8	6/м
Лист	Листов 1	

УКРГИПРОВОДХОЗ г.Киев

1-1

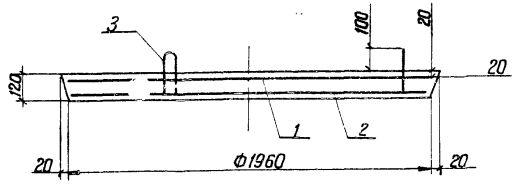

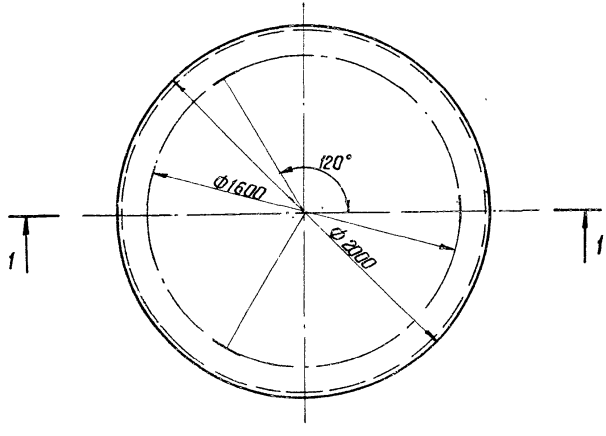

Формат	Зона	Поз.	Обозначение	Наименование	Кол.	Примеч.
				Сборочные единицы		
				Сетка арматурная		
А4		1	3.820-9-8Б.ПД-15-1-01.00	С1	1	
А4		2	3.820-9-8Б.ПД-15-1-02.00	С2	1	
				Детали		
Б4		3*	3.820-9-8Б.ПД-15-1-00.01	ф10А-I ГОСТ 5781-82		
				ℓ=950	3	0,6
				Материалы		
				Бетон тяжелый		
				марки 200, мрз.150 В-4		0,37

поз. 3*-см. ведомость деталей

Ведомость деталей

Поз.	Эскиз
3	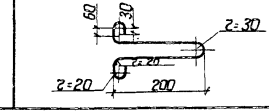

Ведомость расхода стали на элемент, кг

Марка элемента	Изделия арматурные					Общий расход
	Арматура класса					
	А-I		А-III			
	ГОСТ 5781-82		ГОСТ 5781-82			
	ф10	Итого	ф6	ф10	Итого	
ПД 10-1	1.8	1.8	6.8	18.4	25.2	27.0

Монтажные петли (поз.3) привязать вязальной проволокой к стержням сетки С1 (поз.1)

Привязан

78

9165/1

Инв.№

Разраб.	Кунденко		13.04.84
Пров.	Суворов		20.05.84
ГИП	Рабченко		30.05.84
Нач.отд	Писнячевский		31.05.84
Н.контр.	Сильченко		04.06.84

3.820-9-8Б.ПД-15-1-00.00

Плита днища ПД-15-1

Стадия	Масса	Масштаб
Р	925	1:20
Лист	Листов 1	

УКРГИПРОВОДХОЗ
г. Киев

Инв.№ подл. | Подпись и дата | Взам. инв.№

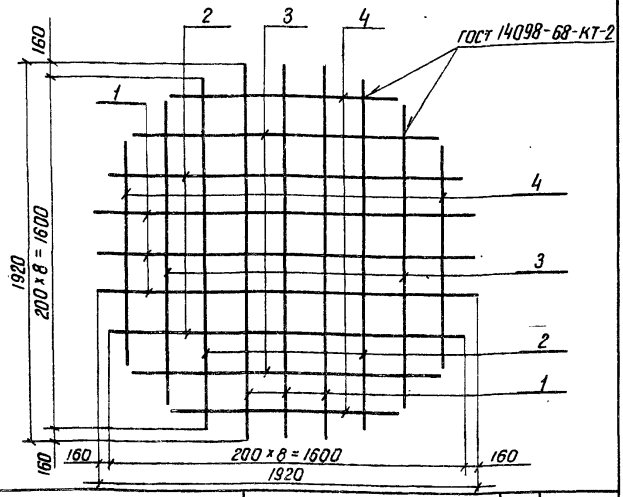

Формат	Зона	Поз.	Обозначение	Наименование	Кол.	Примеч.
				ф6А-III ГОСТ 5781-82		
Б.4		1	3.820-9-В-5-ПД-15-1-01.01	ℓ=1920	6	0,4
Б.4		2	– 01.02	ℓ=1800	4	0,4
Б.4		3	– 01.03	ℓ=1560	4	0,4
Б.4		4	– 01.04	ℓ=1150	4	0,3

Изготовление сеток производить при помощи контактной точечной электросварки в соответствии с требованиями ГОСТ 14098-68 и СН 393-78

Привязан

Инв. №

Разраб.	Кунденко		19.04.84
Пров.	Суворов		18.05.84
ГИП	Радченко		30.05.84
Нач.отд.	Лиснячевский		31.05.84
Н.контр.	Сильченко		04.06.84

3820-9-В-5-ПД-15-1-01.00

Сетка арматурная С1

Стадия	Масса	Масштаб
Р	6,8	б/м
Лист	Листов 1	

УКРГИПРОВОДХОЗ г. Киев

Инв. № подл. | Подпись и дата | Взам. инв. №

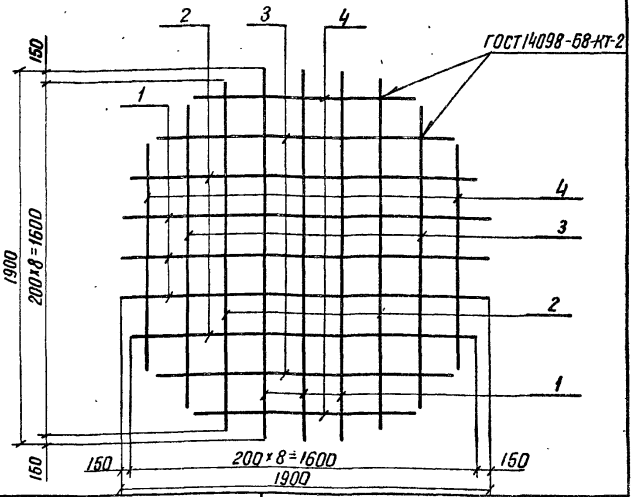

Формат	Зона	Поз.	Обозначение	Наименование	Кол.	Примеч.
				ф10А-III ГОСТ 5781-82		
Б.4		1	3.820-9-В-5-ПД-15-1-02.01	ℓ=1900	6	1,2
Б.4		2	– 02.02	ℓ=1790	4	1,1
Б.4		3	– 02.03	ℓ=1550	4	1
Б.4		4	– 02.04	ℓ=1140	4	0,7

Изготовление сеток производить при помощи контактной точечной электросварки в соответствии с требованиями ГОСТ 14098-68 и СН 393-78

79

9165/1

Привязан

Инв. №

Разраб.	Кунденко		18.04.84
Пров.	Суворов		28.05.84
ГИП	Радченко		30.05.84
Нач.отд.	Лиснячевский		31.05.84
Н.контр.	Сильченко		04.06.84

3.820-9-В-5-ПД-15-1-02.00

Сетка арматурная С2

Стадия	Масса	Масштаб
Р	18,4	б/м
Лист	Листов 1	

УКРГИПРОВОДХОЗ г. Киев

Инв. № подл. | Подпись и дата | Взам. инв. №

1-1

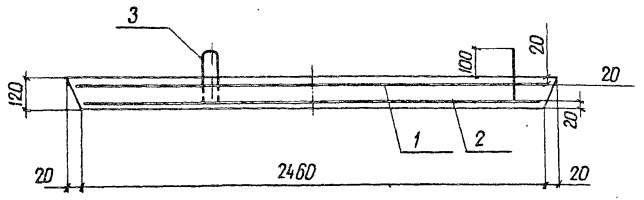

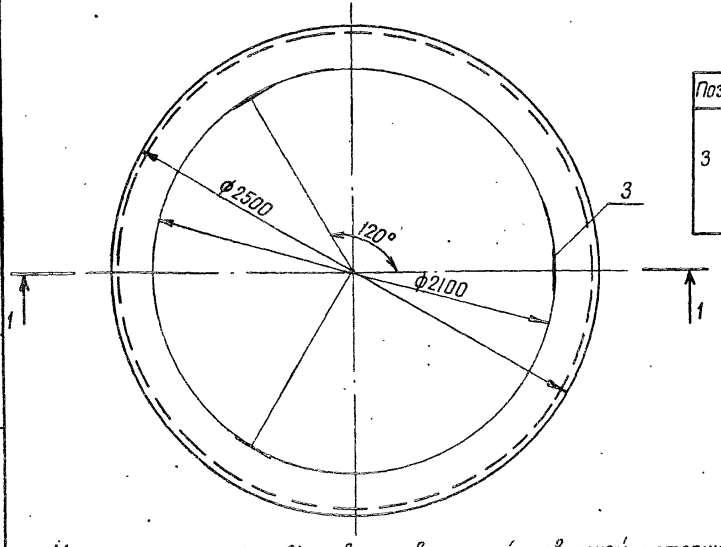

Монтажные петли (поз. 3) привязать вязальной проволокой к стержням сетки С 1 (поз. 1)

Формат	Зона	Поз.	Обозначение	Наименование	Кол.	Примеч.
				Сборочные единицы		
				Сетки арматурные		
А-4		1	3.820-9-8 Б ПД-20-1-01.00	С1	1	
А-4		2	3.820-9-8 Б ПД-20-1-02.00	С2	1	
				Детали		
Б4		3*	3.820-9-8 Б ПД-20-1-00.01	ф10 А-I ГОСТ 5781-82		
				ℓ=950	3	0.6
				Материалы		
				Бетон тяжелый		
				марки 200, Мрз 150 В-4		0.58

Поз. 3* - см. Ведомость деталей

Ведомость деталей

Поз.	Эскиз
3	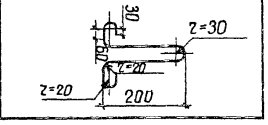

Ведомость расхода стали на элемент, кг

Марка элемента	Изделия арматурные					
	Арматура класса					Общий расход
	А-I ГОСТ 5781-82		А-III ГОСТ 5781-82			
	ф10	Итого	ф8	ф10	Итого	
ПД-20-1	1,8	1,8	18,1	27,4	45,5	47,3

Привязан

80

9165/1

Инв №

Разраб	Кунденко		23.04.84
Пров	Суворов		28.05.84
ГИП	Радченко		30.05.84
Нач.отд	Писняжевский		04.06.84
Н.контр	Ильченко		06.06.84

3820-9-8 Б ПД-20-1-00.00

Плита днища ПД-20-1

Стад	Масса	Масштаб
Р	1450	1:20

Лист Листов 1

УКРГИПРОВОДХОЗ г. Киев

Инв № подл. | Подпись и дата | Взам. инв. №

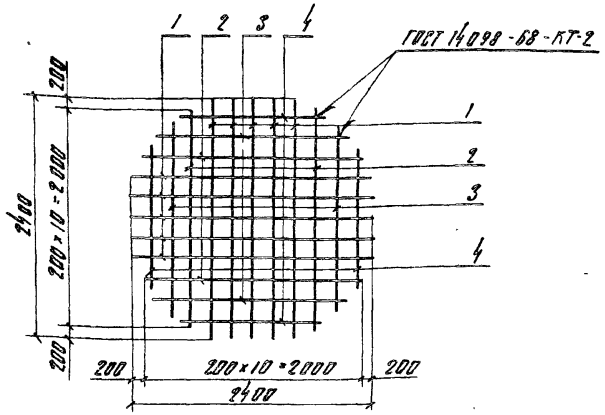

Формат	Зона	Поз	Обозначение	Наименование	Кол	Примечание
				ф8 А-III ГОСТ 5781-82		
Б4		1	3.820-9-В-5 ПД-20-1-01.01	ℓ=2400	10	0.9
Б4		2	-01.02	ℓ=2150	4	0.8
Б4		3	-01.03	ℓ=1880	4	0.7
Б4		4	-01.04	ℓ=1450	4	0.6

Изготовление сеток производить при помощи контактной точечной электросварки в соответствии с требованиями ГОСТ 14098-68 и СН 393-78.

Привязан

Инв. N°

Разраб.	Кунченко		
Пров.	Суворов		
ГИП	Радченко		
Нач. отд.	Пилячевский		
Н. контр.	Гильченко		

3.820-9-В5-ПД-20-1-01.00

Сетка арматурная С-2

Стадия	Масса	Масштаб
Р	17.4	б/м
Лист	Листов 1	

УКРГИПРОВОДХОЗ г. Киев

Инв. № подл. | Подпись и дата | Взам. инв. №

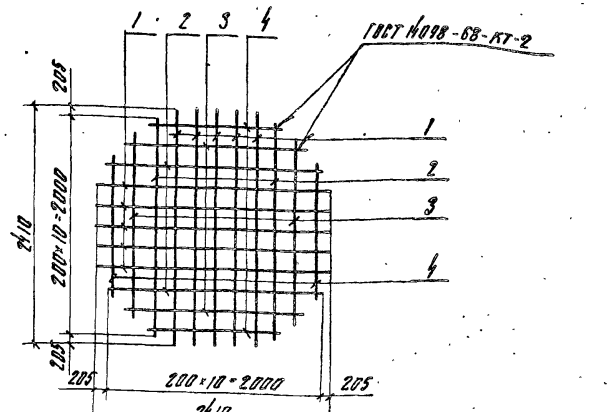

Формат	Зона	Поз	Обозначение	Наименование	Кол	Примечание
				ф10 А-III ГОСТ 5781-82		
Б4		1	3.820-9-В-5 ПД-20-1-02.01	ℓ=2300	10	1.4
Б4		2	-02.02	ℓ=2150	4	1.3
Б4		3	-02.03	ℓ=1830	4	1.1
Б4		4	-02.04	ℓ=1370	4	0.8

Изготовление сеток производить при помощи контактной точечной электросварки в соответствии с требованиями ГОСТ 14098-68 и СН 393-78

81

9165/1

Привязан

Инв. N°

Разраб.	Кунченко		
Пров.	Суворов		
ГИП	Радченко		
Нач. отд.	Пилячевский		
Н. контр.	Гильченко		

3.820-9-В5-ПД-20-1-02.00

Сетка арматурная С-2

Стадия	Масса	Масштаб
Р	26.8	б/м
Лист	Листов 1	

УКРГИПРОВОДХОЗ г. Киев

Инв. № подл. | Подпись и дата | Взам. инв. №

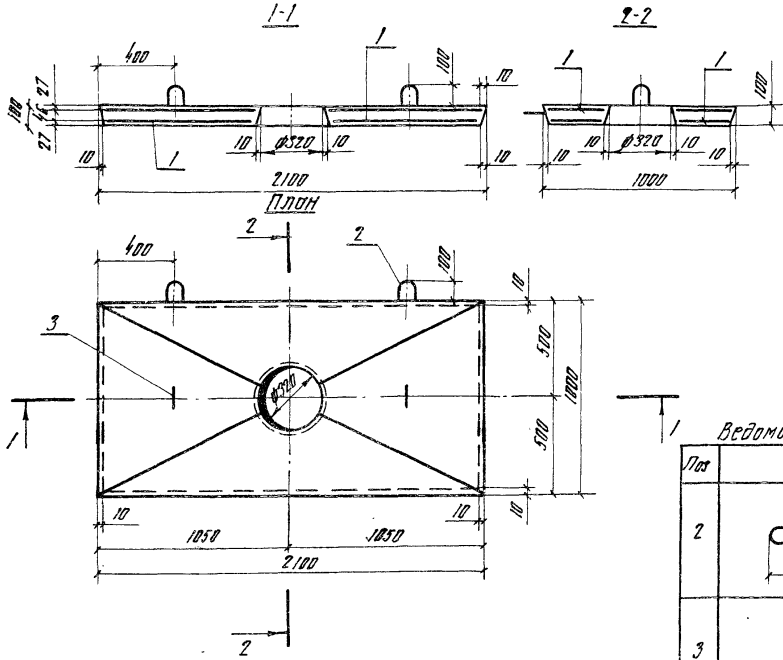

Формат	Зона	Поз	Обозначение	Наименование	Кол	Примечание
				Сборочные единицы		
				Сетка арматурная		
А4		1	3 820-9-В-Ҕ ПУ 25-6.0-01 00	С1	2	
				Детали		
Б4		2*	3 820-9-В-Ҕ ПУ 25-6.0-00 01	ф10 А-I ГОСТ 5781-82 ℓ=950	2	0.6 кг
Б4		3*	3.820-9-В-Ҕ ПУ 25-6.0-00.02	ф10 А-I ГОСТ 5781-82 ℓ=950	2	0.6 кг
				Материалы		
				Бетон тяжелый		
				марки 200, Мрз 150, В-6		0.20 м³

Поз 2*, 3* - см. ведомость деталей

Ведомость деталей

Поз	Эскиз
2	100, 400
3	170, 230, 100, 230

Ведомость расхода стали на элемент, кг

Марка элемента	Изделия арматурные					
	Арматура класса					Общий расход
	А-III		А-I			
	ГОСТ 5781-82		ГОСТ 5781-82			
	ф14	Итого	ф8	ф10	Итого	
ПУ 25-6.0	34.0	34.0	9.6	2.4	11.8	46.0

82

9165/1

Привязан

Инв. №

Монтажные петли (поз 2,3) привязать вязальной проволокой к стержням сетки С1 (поз 1)

Разраб	Кунденко		3.5.84
Пров	Суворов		6.06.84
ГИП	Радченко		7.06.84
Нач. отд.	Лисичевский		7.06.84
Н. контр.	Сильченко		8.06.84

3 820-9-В-Ҕ ПУ 25-6.0-00.00

Плита упорная ПУ 25-6.0

Стадия	Масса	Масштаб
Р	500	1:20

Лист | Листов 1

УКРГИПРОВОДХОЗ г. Киев

Инв. № подл. | Подпись и дата | Взам. инв. №

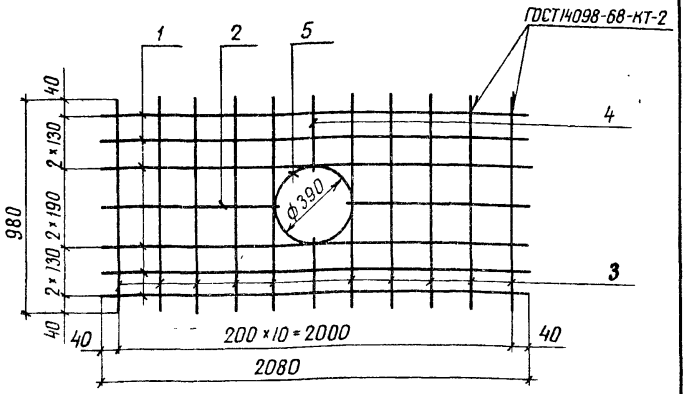

Формат	Зона	Поз	Обозначение	Наименование	Кол	Примеч.
Б4		1	3.820-9-В-Ц-ПУ25-6.0-01.01	ф14А-III ГОСТ5781-82 ℓ=2080	6	25
Б4		2	-01 02	ℓ=860	2	1.0
Б4		3	-01.03	ф8А-I ГОСТ5781-82 ℓ=980	10	04
Б4		4	-01 04	ℓ=310	2	0.1
Б4		5	-01 05	ℓ=1390	1	06

1. Сетку С1 допускается изготавливать сплошной с последующей вырезкой в ней отверстия

2. Изготовление сеток производить при помощи контактной точечной электросварки в соответствии с требованиями ГОСТ 14098-68 и СН 393-78

Привязан

Инв №

Разраб.	Кунденко		3584
Пров	Суворов		050684
ГИП	Радченко		060684
Нач.отд	Писнячевский		060684
Н.контр	Сильченко		080684

3820-9-В-Ц-ПУ 25-6.0-01.00

Сетка арматурная

Стадия	Масса	Масштаб
Р	21.8	б/м

Лист | Листов 1

УКРГИПРОВОДХОЗ г.Киев

Взам.инв № | Подпись и дата | Инв № подл

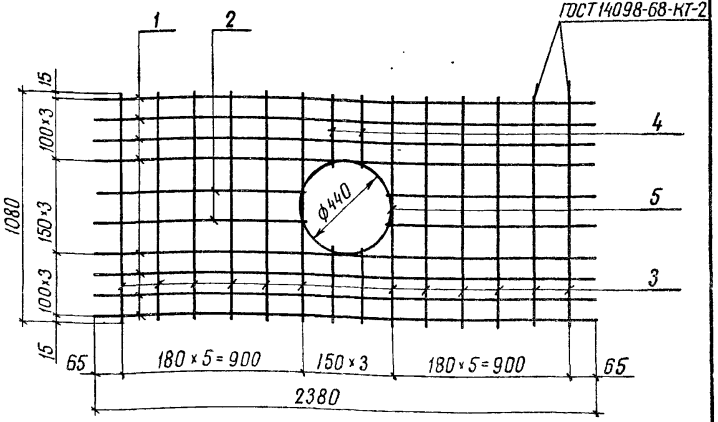

Формат	Зона	Поз	Обозначение	Наименование	Кол	Примеч
Б4		1	3820-9-В-Ц-ПУ30-60-01 01	ф14А-III ГОСТ5781-82 ℓ=2380	8	2.9
Б4		2	-01 02	ℓ=990	4	12
Б4		3	-01.03	ф8А-I ГОСТ5781-82 ℓ=1080	12	0.4
Б4		4	-01 04	ℓ=340	4	0.1
Б4		5	-01 05	ℓ=1540	1	0.6

1. Сетку С1 допускается изготавливать сплошной с последующей вырезкой в ней отверстия

2. Изготовление сеток производить при помощи контактной точечной электросварки в соответствии с требованиями ГОСТ 14098-68 и СН 393-78

83

9165/1

Привязан

Инв №

Разраб	Кунденко		4584
Пров	Суворов		050684
ГИП	Радченко		060684
Нач отд	Писнячевский		070684
Н контр.	Сильченко		080684

3820-9-В-Ц-ПУ 30-60-01.00

Сетка арматурная С-1

Стадия	Масса	Масштаб
Р	33.8	б/м

Лист | Листов 1

УКРГИПРОВОДХОЗ г.Киев

Взам.инв № | Подпись и дата | Инв № подл

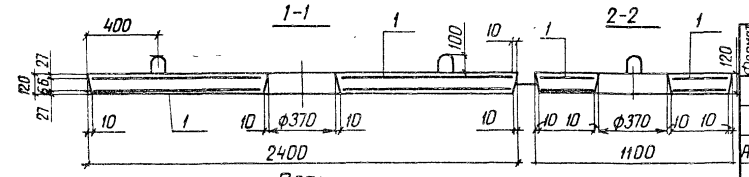

План

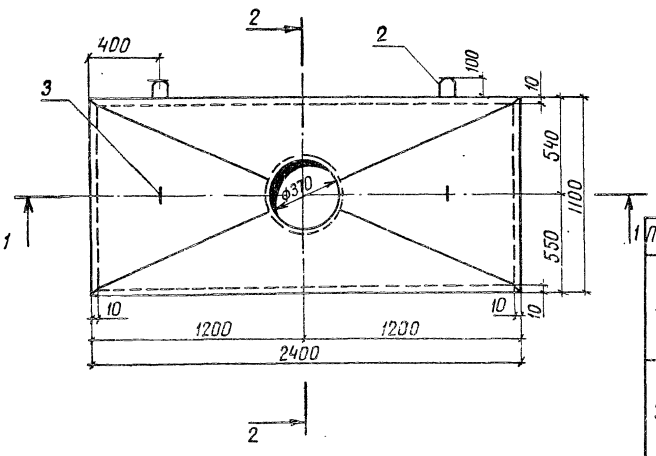

Формат	Зона	Поз.	Обозначение	Наименование	Кол.	Примеч.
				Сборочные единицы		
				Сетка арматурная		
А4		V	3.820-9-В-Б.ПУ3.0-6.0-01.00	С1	2	
				Детали		
Б4		2*	3.820-9-В-Б.ПУ3.0-60-00.01	ф10 А-I ГОСТ 5781-82 ℓ = 950	2	0,6 кг
Б4		3*	3.820-9-В-Б.ПУ3.0-60-00.02	ф10 А-I ГОСТ 5781-82 ℓ = 950	2	0,6 кг
				Материалы		
				Бетон тяжелый		
				марки 200, Мрз 150 В-6		0,30 м³

Поз. 2*, 3* - см. Ведомость деталей

Ведомость деталей

Поз.	Эскиз
2	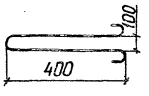
3	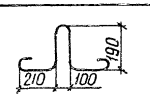

Ведомость расхода стали на элемент, кг

Марка элемента	Изделия арматурные					
	Арматура класса					Общий расход
	A-III		A-I			
	ГОСТ 5781-82		ГОСТ 5781-82			
	ф14	Итого	ф8	ф10	Итого	
ПУ 3.0-6.0	56,0	56,0	11,6	2,4	14,0	70,0

Монтажные петли (поз 2,3) привязать вязальной проволокой к стержням сетки С1 (поз 1)

Привязан

84
9165/1 Инв. №

Разраб	Жинденко		4.5.84
Пров	Сыворов		06.0684
ГИП	Радченко		06.0684
Нач отд	Писнячевский		06.0684
Н контр	Ольченко		06.0684

3.820-9-В-Б.ПУ 3.0-6.0-00.00

Плита упорная ПУ3.0-6.0

Стадия	Масса	Масштаб
Р	750	1:20
Лист	Листов 1	

УКРГИПРОВОДХОЗ г. Киев

Инв. № подл. | Подпись и дата | Взам. инв. №

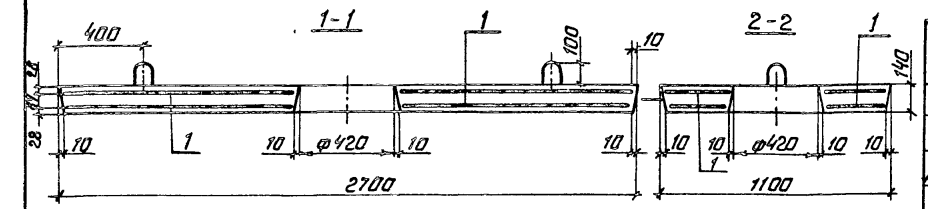

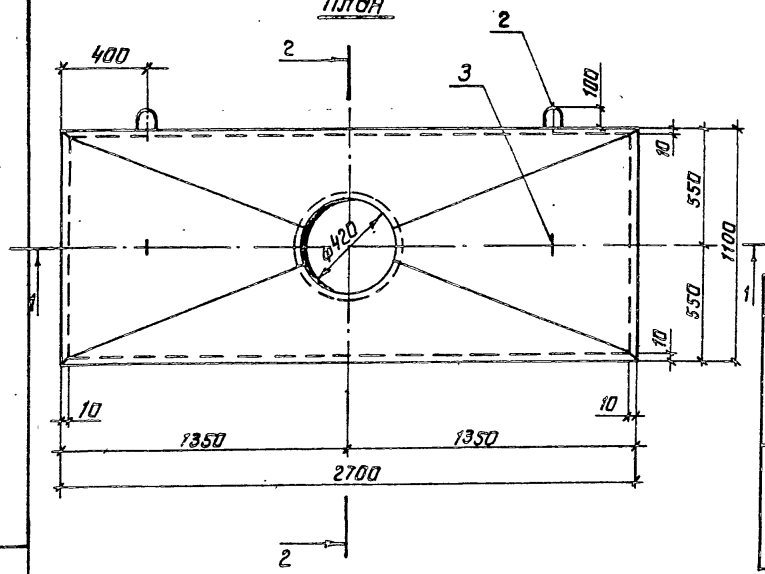

Формат	Зона	Поз.	Обозначение	Наименование	Кол.	Примечание
				Сборочные единицы		
				Сетка арматурная		
А4		1	3.820-9-В-Б.ПУ3.5-6.0-01.00	С1	2	
				Детали		
Б4		2*	3.820-9-В-Б.ПУ3.5-6.0-00.01	ф12 А-I ГОСТ 5781-82 ℓ=950	2	10
Б4		3*	3.820-9-В-Б.ПУ3.5-6.0-00.02	ф12 А-I ГОСТ 5781-82 ℓ=950	2	10
				Материалы		
				Бетон тяжелый		
				марки 200 Мрз 150, В-6		0.40

Поз. 2* 3*-см. Ведомость деталей

Ведомость деталей

Поз.	Эскиз
2	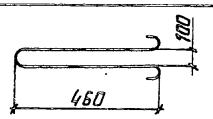
3	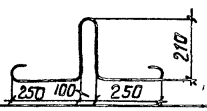

Ведомость расхода стали на элемент, кг

Марка элемента	Изделия арматурные					
	Арматура класса					Общий расход
	А-III		А-I			
	ГОСТ 5781-82		ГОСТ 5781-82			
	ф16	Итого	ф 8	ф12	Итого	
ПУ3.5-6.0	64.8	64.8	11.8	4.0	15.8	80.6

Монтажные петли (поз. 2, 3) привязать вязальной проволокой к стержням сетки С1 (поз. 1)

Привязан

85
9165/1

Инв. №

Разраб.	Кунденко		8.5.84
Пров.	Суворов		5.6.84
ГИП	Рабченко		6.6.84
Нач. отд.	Пилячевский		9.6.84
Н. контр.	Сильченко		9.6.84

3.820-9-В-Б.ПУ3.5-6.0-00.00

Плита упорная ПУ3.5-6.0

Стадия	Масса	Масштаб
Р	1000	1:20
Лист	Листов 1	

УКРГИПРОВОДХОЗ
г. Киев

Инв. № подл. | Подпись и дата | Взам. инв. №

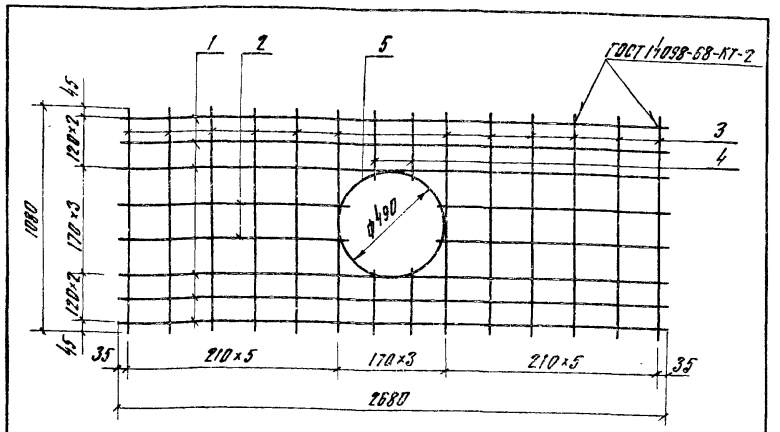

Формат	Зона	Поз	Обозначение	Наименование	Кол	Примечание
Б4		1	3.820-9-В-Ц ПУ3.0-6.0-01.01	ф16А-III ГОСТ 5781-82 ℓ=2680	6	4.2
Б4		2	-01.02	ℓ=1110	4	1.8
Б4		3	-01.03	ф8А-I ГОСТ 5781-82 ℓ=1080	12	0.4
Б4		4	-01.04	ℓ=310	4	0.1
Б4		5	-01.05	ℓ=1700	1	0.7

1. Сетку С-1 допускается изготавливать сплошной с последующей вырезкой в ней отверстия
2. Изготовление сеток производить при помощи контактной точечной электросварки в соответствии с требованиями ГОСТ 14098-68 и СН 393-78

Привязан

Инв №

Разраб	Кунденко		16.5.84
Пров.	Суворов		05.06.84
ГИП	Радченко		06.06.84
Нач отд	Писнячевский		06.06.84
Н контр	Сильченко		07.06.84

3.820-9-В-Ц ПУ3.5-6.0-01.00

Сетка арматурная С-1

Стадия	Масса	Масштаб
Р	38.3	б/м

Лист | Листов 1

УКРГИПРОВОДХОЗ г. Киев

Инв. № подл | Подпись и дата | Взам. инв. №

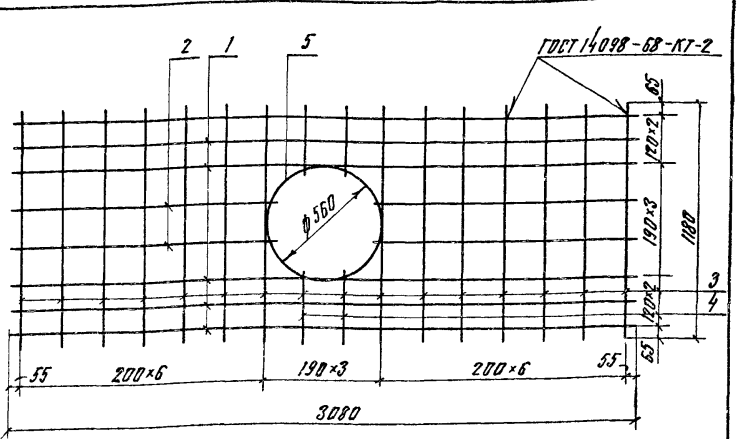

Формат	Зона	Поз	Обозначение	Наименование	Кол.	Примечание
Б4		1	3.820-9-В-Ц ПУ4.0-6.0-01.01	ф18А-III ГОСТ 5781-82 ℓ=3080	8	6.2
Б4		2	-01.02	ℓ=1280	4	2.6
Б4		3	-01.03	ф8А-I ГОСТ 5781-82 ℓ=1180	14	0.5
Б4		4	-01.04	ℓ=330	4	0.1
Б4		5	-01.05	ℓ=1920	1	0.8

1. Сетку С1 допускается изготавливать сплошной с последующей вырезкой в ней отверстия
2. Изготовление сеток производить при помощи контактной точечной электросварки в соответствии с требованиями ГОСТ 14098-68 и СН 393-78

86

9165/1

Привязан

Инв. №

Разраб	Кунденко		17.05.84
Пров	Суворов		05.06.84
ГИП	Радченко		06.06.84
Нач отд	Писнячевский		07.06.84
Н контр	Сильченко		08.06.84

3.820-9-В-Ц ПУ4.0-6.0-01.00

Сетка арматурная С-1

Стадия	Масса	Масштаб
Р	68.2	б/м

Лист | Листов 1

УКРГИПРОВОДХОЗ г. Киев

Инв. № подл | Подпись и дата | Взам. инв. №

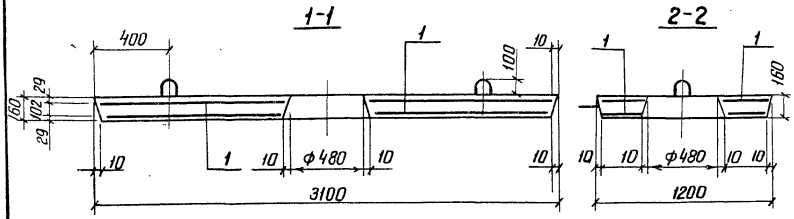

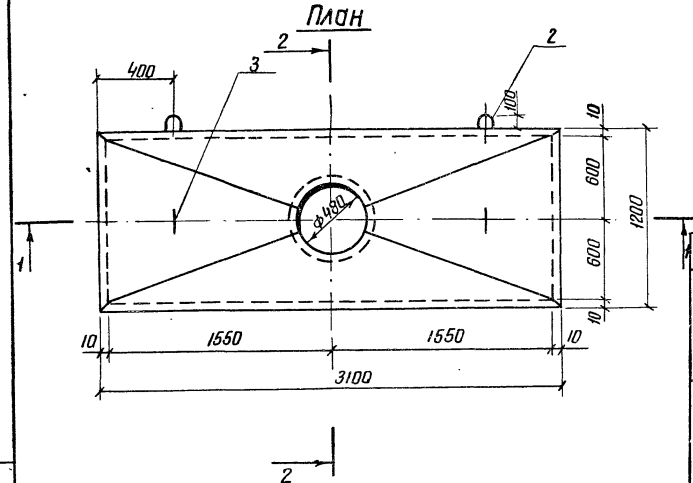

Формат	Зона	Поз.	Обозначение	Наименование	Кол.	Примеч.
				Сборочные единицы		
				Сетка арматурная		
А4		1	3.820-9-В-Ц ПУ4.0-6.0-01.00	С1	2	
				Детали		
Б4		2*	3.820-9-В-Ц ПУ4.0-6.0-00.01	ф14А-I ГОСТ 5781-82 ℓ=1230	2	1,5
Б4		3*	3.820-9-В-Ц ПУ4.0-6.0-00.02	ф14А-I ГОСТ 5781-82 ℓ=1230	2	1,5
				Материалы		
				Бетон тяжелый		0,57
				марки 200, Мрз 150, В-6		

Поз. 2*, 3* - см. ведомость деталей

Ведомость деталей

Поз.	Эскиз
2	100, 520
3	280, 290, 100

Ведомость расхода стали на элемент, кг

Марка элемента	Изделия арматурные					Общий расход
	Арматура класса					
	А-III		А-I			
	ГОСТ 5781-82		ГОСТ 5781-82			
	ф18	Итого	ф8	ф14	Итого	
ПУ 4.0-6.0	60,0	60,0	8,2	6.0	14,2	74,2

Монтажные петли (поз. 2,3) привязать вязальной проволокой к стержням сетки С1 (поз. 1.)

Привязан

87 9165/1

Инв. №

Разраб.	Кунденко		01.05.84
Пров	Суворов		05.06.84
ГИП	Радченко		06.06.84
Нач. отд.	Пилячевский		07.06.84
Н. контр.	Сильченко		08.06.84

3.820-9-В-Ц ПУ 4.0-6.0-00.00

Плита упорная ПУ 4.0-6.0

Стадия	Масса	Масштаб
Р	1425	1:25
Лист	Листов 1	

УКРГИПРОВОДХОЗ г. Киев

Инв. № подл. | Подпись и дата | Взам. инв. №

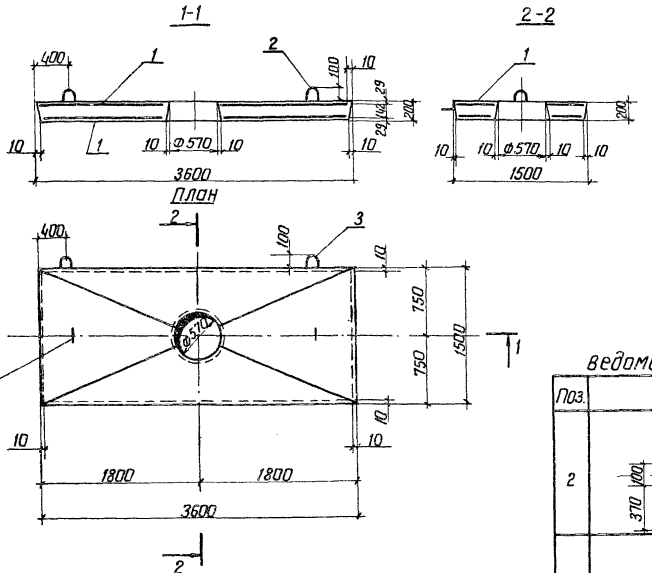

Формат	Зона	Поз.	Обозначение	Наименование	Кол	Примечание
				Сборочные единицы		
А4		1	3.820-9-8-Б-ПУ 5.0-6.0-01.00	Сетка арматурная		
				С1	2	
				Детали		
Б4		2*	3.820-9-8-Б-ПУ 5.0-6.0-00.01	Ø 18А-I ГОСТ 5781-82 ℓ = 1500	2	3.0
Б4		3*	3.820-9-8-Б-ПУ 5.0-6.0-00.02	Ø 18А-I ГОСТ 5781-82 ℓ = 1500	2	3.0
				Материалы		
				Бетон тяжелый		
				марки 200; Мрз 150, В 6		1.03 м³

Позицию 2*, 3* - см. ведомость деталей

Ведомость деталей

Поз.	Эскиз
2	270, 100, 370
3	100, 640

Ведомость расхода стали на элемент, кг

Марка элемента	Изделия арматурные					Общий расход
	Арматура класса					
	A-I			A-III		
	ГОСТ 5781-82			ГОСТ 5781-82		
	Ø 18	Ø 8	Итого	Ø 18	Итого	
ПУ 5.0-6.0	12	11.7	23.7	90	90	113.7

1. Монтажные петли (поз. 2,3) привязать вязальной проволокой к стержням сетки С1 (поз. 1)

Привязан

88
9165/1

Инв. №

Разраб.	Кунденко		20.06.84
Пров.	Субров		15.06.84
ГИП	Радченко		06.06.84
Нач. отд.	Писняевский		07.06.84
Н. контр.	Сильченко		08.06.84

3.820-9-8-Б-ПУ 5.0-6.0-00.00

Плита упорная ПУ 5.0-6.0

Стадия	Масса	Масштаб
Р	2575	1:40
Лист	Листов 1	

УКРГИПРОВОДХОЗ
г. Киев

Инв. № подл. | Подпись и дата | Взам. инв. №

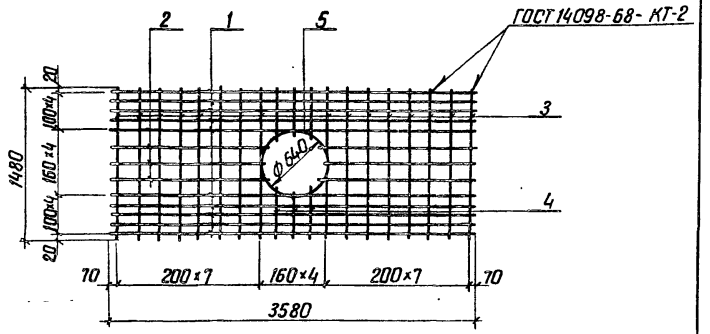

Формат	Зона	Поз	Обозначение	Наименование	Кол.	Примеч.
Б4		1	3.820-9-8-Ⅴ ПУ 5.0-6.0-01.01	ф18 А-Ⅲ ГОСТ 5781-82 ℓ=3580	10	7,2
Б4		2	-01.02	ℓ=1490	6	3,0
Б4		3	-01.03	ф 8А-I ГОСТ 5781-82 ℓ=1480	16	0,6
Б4		4	-01.04	ℓ=440	6	0,2
Б4		5	-01.05	ℓ=2170	1	0,9

1. Сетку С1 допускается изготовливать сплошной с последующей вырезкой в ней отверстия
2. Изготовление сеток производить при помощи контактной точечной электросварки в соответствии с требованиями ГОСТ 14098-68 и СН 393-78

Привязан

Инв. №

Инв. № подл. | Подпись и дата | Взам. инв. №

Разраб.	Кунденко		04.06.84
Пров.	Суваров		05.06.84
ГИП	Райченко		05.06.84
Нач. отд.	Писняческий		07.06.84
Н. контр.	Сильченко		08.06.84

3.820-9-8-Ⅴ ПУ 5.0-6.0-01.00

Сетка арматурная С-1

Стадия	Масса	Масштаб
Р	101,7	б/м
Лист	Листов 1	

УКРГИПРОВОДХОЗ г. Киев

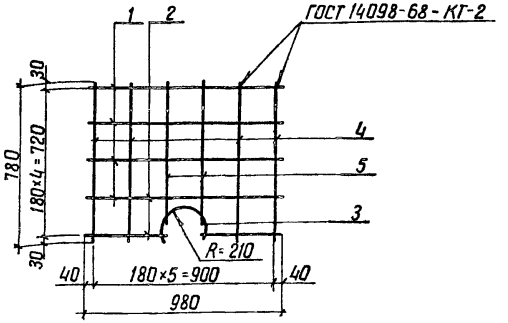

Формат	Зона	Поз.	Обозначение	Наименование	Кол.	Примеч.
Б4		1	3.820-9-8-Ⅴ ПГ-01-01	ф 6А-I ГОСТ 5781-82 ℓ=980	4	0,2
Б4		2	-01.02	ℓ=290	2	0,1
Б4		3	-01.03	ℓ=660	1	0,2
Б4		4	-01.04	ℓ=780	4	0,2
Б4		5	-01.05	ℓ=580	2	0,1

1. Сетку С-1 допускается изготовливать сплошной с последующей вырезкой в ней отверстия
2. Изготовление сеток производить при помощи контактной точечной электросварки в соответствии с требованиями ГОСТ 14098-68 и СН 393-78

89
9165/1

Привязан

Инв. №

Инв. № подл. | Подпись и дата | Взам. инв. №

Разраб.	Кунденко		04.06.84
Пров.	Суваров		05.06.84
ГИП	Райченко		05.06.84
Нач. отд.	Писняческий		07.06.84
Н. контр.	Сильченко		08.06.84

3.820-9-8-Ⅴ ПГ-01.00

Сетка арматурная С1

Стадия	Масса	Масштаб
Р	2,2	б/м
Лист	Листов 1	

УКРГИПРОВОДХОЗ г. Киев

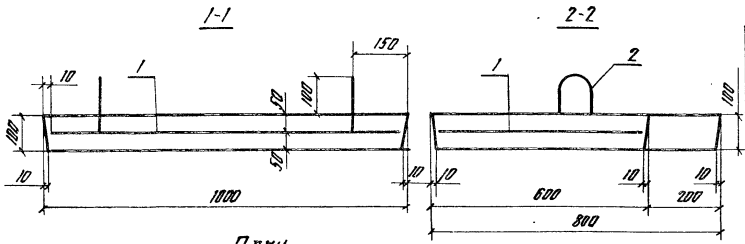

План

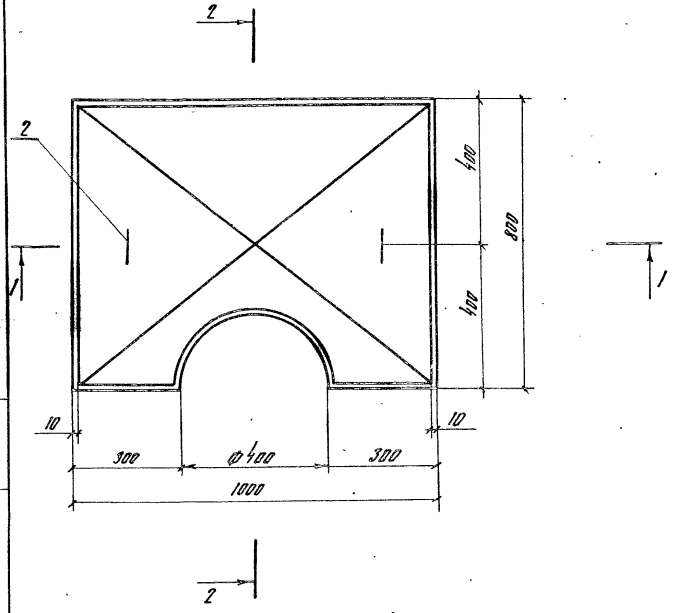

Монтажные петли (поз. 2) привязать вязальной проволокой к стержням сетки С1 (Поз 1)

Формат	Зона	Поз	Обозначение	Наименование	Кол	Примечание
				Сборочные единицы		
				Сетка арматурная		
А4		1	3.820-9-В-5-ПГ-01.00	С1	1	
				Детали		
Б4		2*	3.820-9-В-5-ПГ-00.01	ф8А-I ГОСТ 5781-82 С=820	2	0.3
				Материалы		
				Бетон тяжелый		0.074
				марки 200, Мрз 150, В-6		

Поз. 2* - см ведомость деталей

Ведомость деталей

Поз	Эскиз
2	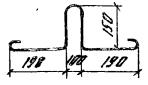

Ведомость расхода стали на элемент, кг

Марка элемента	Изделия арматурные			
	Арматура класса			Общий расход
	А-1			
	ГОСТ 5781-82			
	ф6	ф8	Итого	
ПГ	2.2	0.6	2.8	2.8

Привязан

90

9165/1

Инв. №

Разраб	Кунденко	[signature]	6.6.84
Пров	Суворов	[signature]	6.05.84
ГИП	Радченко	[signature]	07.06.84
Нач отд	Лисняченко	[signature]	08.06.84
Н.контр	Сильченко	[signature]	08.06.84

3.820-9-В-5-ПГ-00.00

Плита гидранта ПГ

Стадия	Масса	Масштаб
Р	185	1:20

Лист | Листов 1

УКРГИПРОВОДХОЗ г. Киев

Инв. № подл. | Подпись и дата | Взам. инв. №

ЦЕНТРАЛЬНЫЙ ИНСТИТУТ ТИПОВОГО ПРОЕКТИРОВАНИЯ
ГОССТРОЯ СССР
КИЕВСКИЙ ФИЛИАЛ
г. Киев-57 ул. Эжена Потье № 12

Заказ № 3906/45/21 Инв. № 9165/1 Тираж 180

Сдано в печать 14/5 1987 Цена 3-50

gost.e-ecolog.ru