ГОСУДАРСТВЕННЫЙ КОМИТЕТ ПО ГРАЖДАНСКОМУ СТРОИТЕЛЬСТВУ И АРХИТЕКТУРЕ
ПРИ ГОССТРОЕ СССР

ТИПОВЫЕ КОНСТРУКЦИИ И ДЕТАЛИ ЗДАНИЙ И СООРУЖЕНИЙ

СЕРИЯ 2.140-1

ДЕТАЛИ ПЕРЕКРЫТИЙ ЖИЛЫХ ЗДАНИЙ

ВЫПУСК 4

ПЕРЕКРЫТИЯ КРУПНОПАНЕЛЬНЫХ ЗДАНИЙ

11779
ЦЕНА 1-35

gost.e-ecolog.ru

ЦЕНТРАЛЬНЫЙ ИНСТИТУТ ТИПОВОГО ПРОЕКТИРОВАНИЯ
ГОССТРОЯ СССР

Москва, А 445, Смольная ул., 22

Сдано в печать 1978 г
Заказ № 4745 Тираж 1000 экз.

ГОСУДАРСТВЕННЫЙ КОМИТЕТ ПО ГРАЖДАНСКОМУ СТРОИТЕЛЬСТВУ И АРХИТЕКТУРЕ ПРИ ГОССТРОЕ СССР

ТИПОВЫЕ КОНСТРУКЦИИ И ДЕТАЛИ ЗДАНИЙ И СООРУЖЕНИЙ

СЕРИЯ 2.140-1

ДЕТАЛИ ПЕРЕКРЫТИЙ ЖИЛЫХ ЗДАНИЙ

ВЫПУСК 4

ПЕРЕКРЫТИЯ КРУПНОПАНЕЛЬНЫХ ЗДАНИЙ

РАЗРАБОТАНЫ
ЦНИИЭП ЖИЛИЩА

УТВЕРЖДЕНЫ И ВВЕДЕНЫ В ДЕЙСТВИЕ ГОСУДАРСТВЕННЫМ КОМИТЕТОМ ПО ГРАЖДАНСКОМУ СТРОИТЕЛЬСТВУ И АРХИТЕКТУРЕ ПРИ ГОССТРОЕ СССР 1 ЯНВАРЯ 1972г ПРИКАЗ N 190 ОТ 26 ОКТЯБРЯ 1971 г.

Рук. отделения проектных работ — А. Криппа
Гл. инж. отделения проектных работ — Я. Дыховичная
Гл. констр. отделения проектных работ — Б. Смирнов
Начальник отдела N 17 — Б. Шляпин
Гл. инженер проекта — И. Лисагор

Наименование листов	№ листов	№ страницы
Пояснительная записка	П-I, П-2	4,5
Примеры монтажных схем перекрытий с малым шагом поперечных несущих стен. Маркировка деталей	I	6
Опирание панели перекрытия на наружные стены у угла здания. Деталь I	2	7
Крепление панелей перекрытия между собой при опирании на наружную стену. Деталь 2	3	8
Крепление панелей перекрытия между собой при опирании на наружную стену. Деталь 3	4	9
Опирание панели перекрытия на стену лестничной клетки. Деталь 4	5	I0
Крепление панели перекрытия к наружной стене. Деталь 5	6	II
Опирание панелей перекрытия на наружные стены в месте деформационного шва. Деталь 6	7	I2
Крепление панелей перекрытия между собой при опирании на внутренние стены. Деталь 7	8	I3
Крепление панелей перекрытия между собой при опирании на внутренние стены и электропанель. Деталь 8	9	I4
Крепление панелей перекрытия между собой при опирании на внутренние стены. Деталь 9	I0	I5
Опирание панелей перекрытия на внутренние стены лестничной клетки. Деталь I0	II	I6
Крепление панелей перекрытия между собой при опирании на внутренние стены. Деталь II	I2	I7
Крепление панелей перекрытия между собой при опирании на стену лестничной клетки. Деталь I2	I3	I8
Крепление панелей перекрытия между собой при опирании на внутренние стены в месте деформационного шва. Деталь I3	I4	I9
Крепление панелей перекрытия между собой при опирании на внутреннюю стену. Детали I4, I5, I6	I5	20
Опирание панели перекрытия лоджии на внутреннюю поперечную стену. Деталь I7	I6	2I
Крепление панели перекрытия лоджии. Деталь I8	I7	22
Опирание панелей перекрытия лоджии на наружную стену. Деталь I9	I8	23

ТД	Перекрытия крупнопанельных зданий	Серия 2.140-1	
1971г	Содержание выпуска	Выпуск 4	Лист С-1

ЦНИИЭП жилища г. Москва

Согласовано: Шеренцис А.А., Аронова Р.И.; Рук сект отд НСК; Рук группы; Шляпин Б.Б., Росинский Н.Б., Лисагор И.А., Горлова Л.Л.; Рук отд констр; Гл инж отд конс; Гл инж проек.; Ст. инженер

Дата; Инвент №; Взамен

Наименование листов	№ листов	№ страницы
Крепление панелей перекрытия лоджий между собой. Деталь 20	I9	24
Крепление балконной плиты при толщине наружной стены 350-400 мм. Деталь 2I	20	25
Крепление балконной плиты при наружной стене толщиной 300 мм. Деталь 22	2I	26
Крепление балконной плиты при наружной стене толщиной 300 мм. К детали 22	22	27
Пример монтажной схемы перекрытия в доме с большим шагом поперечных несущих стен. Маркировка деталей	23	28
Опирание панелей перекрытия на наружные стены. Детали 23, 24	24	29
Опирание панелей перекрытия на стены лестничной клетки. Детали 25, 26	25	30
Крепление панели перекрытия к панели наружной стены. Деталь 27	26	3I
Опирание панелей перекрытия на стены в месте деформационного шва. Детали 28, 29	27	32
Опирание панелей перекрытия на внутренние стены. Деталь 30	28	33
Опирание панелей перекрытия на внутренние стены. Деталь 3I	29	34
Крепление панелей перекрытия между собой. Детали 32, 33	30	35
Опирание панели перекрытия лоджии на внутреннюю поперечную стену. Деталь 34	3I	36
Крепление панели перекрытия лоджии. Деталь 35	32	37
Крепление панели перекрытия лоджии. Деталь 36	33	38
Опирание панелей перекрытия лоджии на наружную стену. Деталь 37	34	39
Крепление панелей перекрытия лоджии между собой. Деталь 38	35	40
Крепление балконной плиты при толщине наружной стены 350-400 мм. Деталь 39	36	4I
Крепление балконной плиты при наружной стене толщиной 300 мм. Деталь 40	37	42
Крепление балконной плиты при наружной стене толщиной 300 мм. К детали 40	38	43

ВВЕДЕНИЕ

Альбомы типовых деталей жилых и общественных зданий предназначаются для применения при проектировании и строительстве жилых и общественных зданий.

Альбомы типовых деталей жилых зданий, строящихся в обычных условиях, являются основными. Альбомы типовых деталей для общественных зданий в обычных условиях строительства и для жилых и общественных зданий, строящихся в особых условиях, содержат необходимые детали, дополняющие детали основных альбомов.

Альбомы типовых деталей содержат основные узлы конструкций. При проектировании в необходимых случаях возможно применение деталей специфических для данного проекта.

Каждая серия альбомов типовых деталей состоит из одного или нескольких выпусков.

В каждом выпуске типовые детали имеют последовательную нумерацию и обозначены на листах цифрой в кружке.

При использовании альбомов типовых деталей непосредственно на строительстве на монтажных чертежах проекта ставится марка детали в виде дроби в кружке, где в числителе указывается номер серии альбома, а в знаменателе слева - номер выпуска, справа - номер детали, например



При использовании альбомов типовых деталей проектными организациями путем перекопирования деталей с внесением в необходимых случаях уточнений и дополнений, детали маркируются по системе, принятой в разрабатываемом проекте.

По мере развития строительной техники альбомы типовых деталей пополняются новыми решениями путем замены устаревших деталей и узлов или издания дополнительных выпусков альбомов.

Перекрытия крупнопанельных зданий

В настоящем выпуске приведены конструктивные решения опирания и крепления панелей перекрытий 5-9-этажных крупнопанельных жилых домов, предназначенных для строительства в обычных условиях.

Узлы и детали разработаны в соответствии с действующими нормативными документами и архитектурными и конструктивными решениями типовых проектов жилых домов для строительства в 1971-1975 гг.

Выпуск включает узлы и детали перекрытий для конструктивных схем домов с малым и большим шагом поперечных несущих стен.

Панели перекрытий укладываются на слой цементного раствора толщиной 10 мм. Швы между панелями также заполняются цементным раствором. Стыковые соединения при кон-

г. Москва

структивной схеме домов с малым шагом поперечных несущих стен заполняются тяжелым бетоном, а при конструктивной схеме домов с большим шагом - цементным раствором.

На чертежах бетон и раствор условно не показаны.

Сварка металлических соединительных элементов производится электродами типа Э-42.

Все металлические элементы должны быть очищены от окалины и шлака, а элементы, примыкающие к наружным стенам, защищены антикоррозийным составом в соответствии с требованиями
СН 206-62 "Временные указания по антикоррозийной защите стальных закладных деталей и сварных соединений в крупнопанельных зданиях".

Грани панелей перекрытий, примыкающие к наружным стенам, утепляются термовкладышами из пенополистирольных плит, минеральной ваты или войлока и других гнилостойких эффективных утеплителей; пакеты утеплителя должны иметь гидроизолирующую оболочку.

В качестве герметиков применяются материалы, принятые для герметизации всех стыков дома.

Перечень нормативных документов

I. СНиП П.В-I.62*	Бетонные и железобетонные конструкции. Нормы проектирования
2. СНиП П.Л-I.7I	Жилые здания. Нормы проектирования
3. СНиП П.А-7.7I	Строительная теплотехника. Нормы проектирования
4. СНиП Ш.В-3.62*	Бетонные и железобетонные конструкции сборные. Правила производства и приемки монтажных работ.
5. СНиП П.А-5.70	Противопожарные нормы проектирования зданий и сооружений
6. СН 32I-65	Указания по проектированию конструкций крупнопанельных жилых домов
7. СН 206-62	Временные указания по антикоррозийной защите стальных закладных деталей и сварных соединений в крупнопанельных зданиях
8. ГОСТ II309-65*	Дома жилые крупнопанельные. Основные технические требования.

ЦНИИЭП жилища г. Москва	РУК ОТД КОНС	ШЛЯПИН Б.Б.	СОГЛАСОВАНО
	ГЛ ИНЖ ОТД КОН	РОСИНСКИЙ НБ	РУК СЕКТ ОТД НСК
	ГЛ ИНЖ. ПРОЕК	ЛИСАГОР ИА	РУК. ГРУППЫ
	СТ. ИНЖЕНЕР	ГОРЛОВА Л.Л	

ДАТА | ИНВЕНТ № | ВЗАМЕН

ТД	Перекрытия крупнопанельных зданий	СЕРИЯ 2.140-1	
1971г	Пояснительная записка	ВЫПУСК 4	ЛИСТ П-2

11779 6

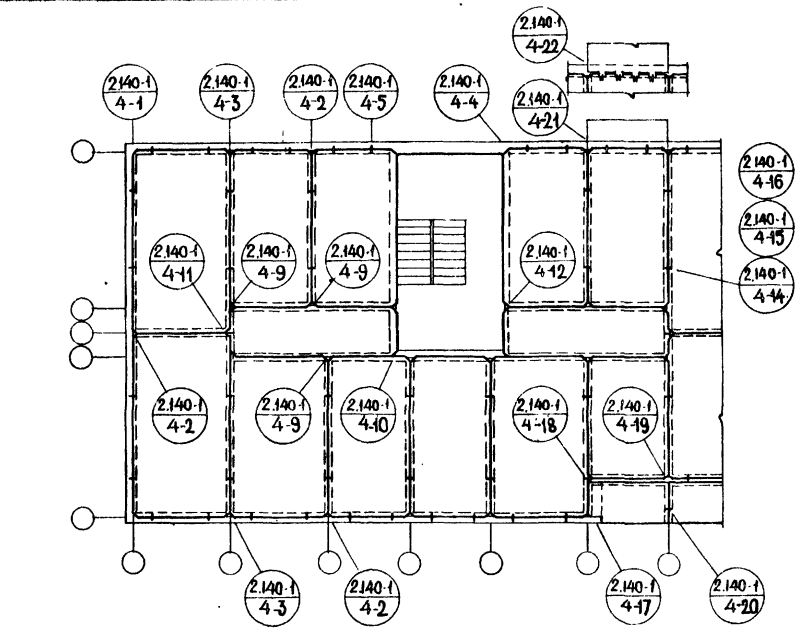

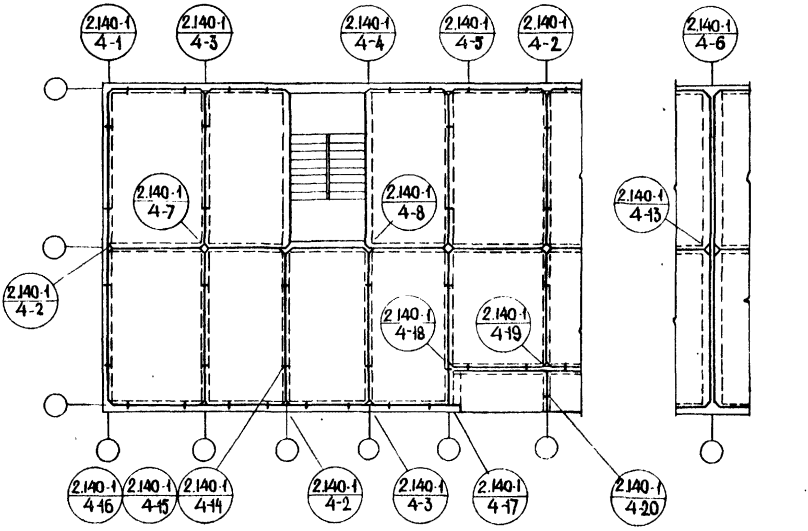

ТД	ПРИМЕРЫ МОНТАЖНЫХ СХЕМ ПЕРЕКРЫТИЙ В ДОМАХ С МАЛЫМ ШАГОМ ПОПЕРЕЧНЫХ НЕСУЩИХ СТЕН	СЕРИЯ 2.140-1	
1971г	МАРКИРОВКА ДЕТАЛЕЙ	ВЫПУСК 4	ЛИСТ 1

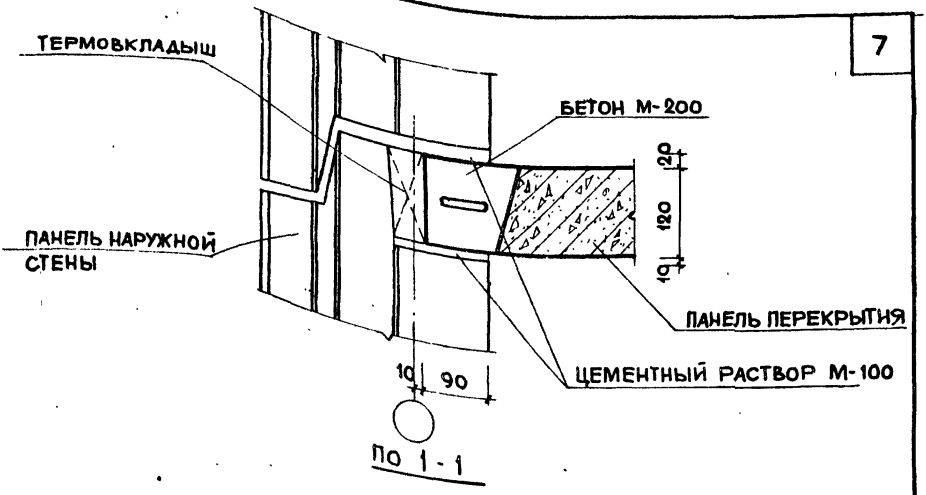

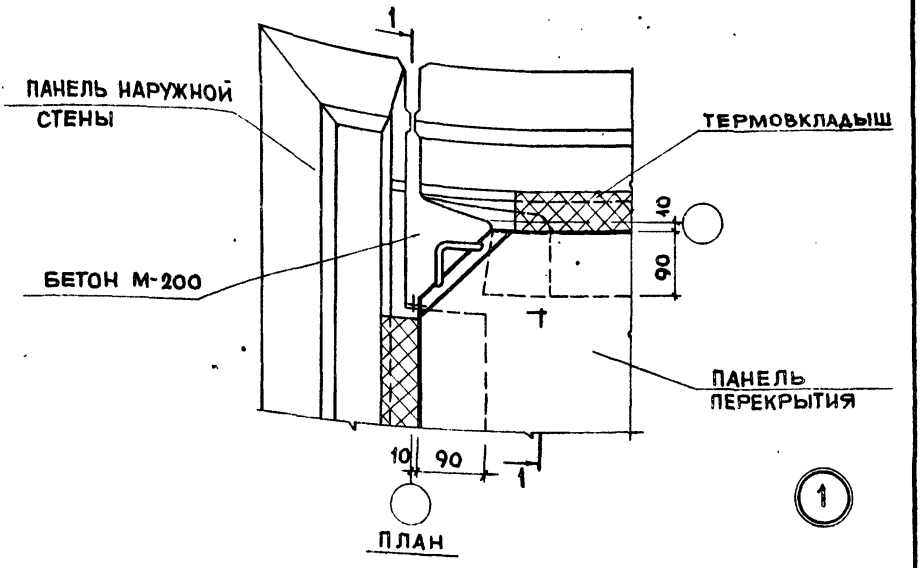

1

ПРИМЕЧАНИЕ:

ЗАДЕЛКА БЕТОНОМ И РАСТВОР УСЛОВНО НЕ ПОКАЗАНЫ

ТД	ОПИРАНИЕ ПАНЕЛИ ПЕРЕКРЫТИЯ НА НАРУЖНЫЕ СТЕНЫ У УГЛА ЗДАНИЯ	СЕРИЯ 2.140-1	
1971	ДЕТАЛЬ 1	ВЫПУСК 4	ЛИСТ 2

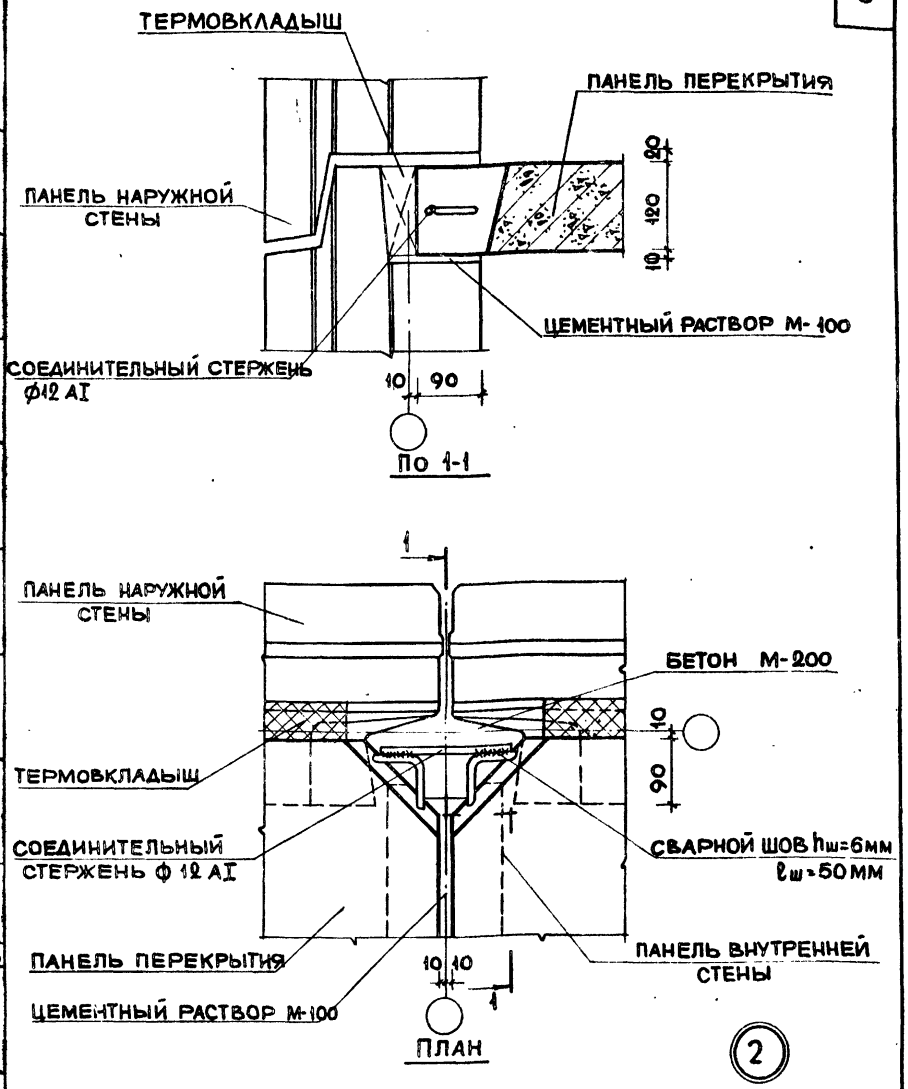

ПРИМЕЧАНИЕ:

ЗАДЕЛКА СТЫКОВ БЕТОНОМ И РАСТВОР УСЛОВНО НЕ ПОКАЗАНЫ.

ТД	КРЕПЛЕНИЕ ПАНЕЛЕЙ ПЕРЕКРЫТИЯ МЕЖДУ СОБОЙ ПРИ ОПИРАНИИ НА НАРУЖНУЮ СТЕНУ	СЕРИЯ 2.140-1
1971	ДЕТАЛЬ 2	ВЫПУСК 4 / ЛИСТ 3

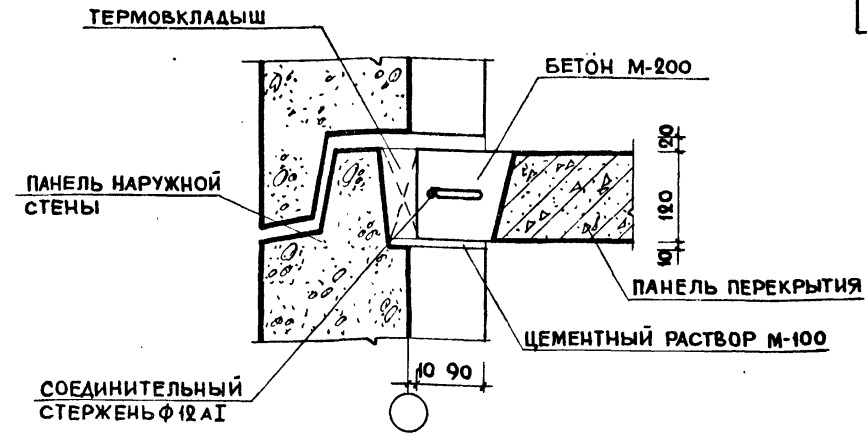

ПО 1-1

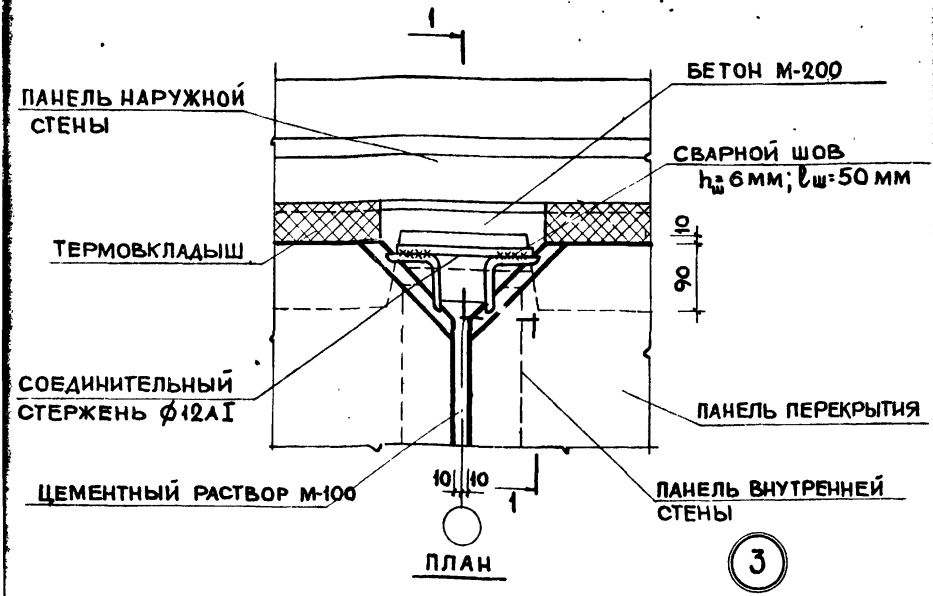

ПЛАН

3

ПРИМЕЧАНИЕ:

ЗАДЕЛКА БЕТОНОМ И РАСТВОР УСЛОВНО НЕ ПОКАЗАНЫ.

ТД	КРЕПЛЕНИЕ ПАНЕЛЕЙ ПЕРЕКРЫТИЯ МЕЖДУ СОБОЙ ПРИ ОПИРАНИИ НА НАРУЖНУЮ СТЕНУ	СЕРИЯ 2.140-1	
1971	ДЕТАЛЬ 3	ВЫПУСК 4	ЛИСТ 4

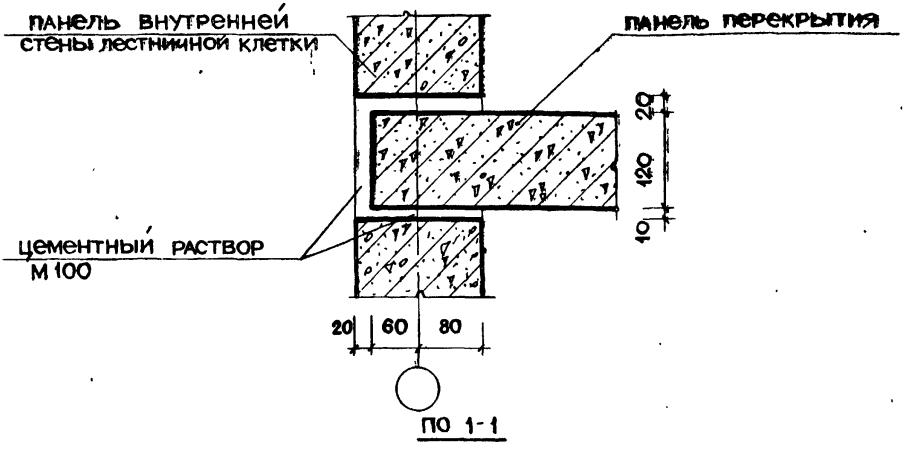

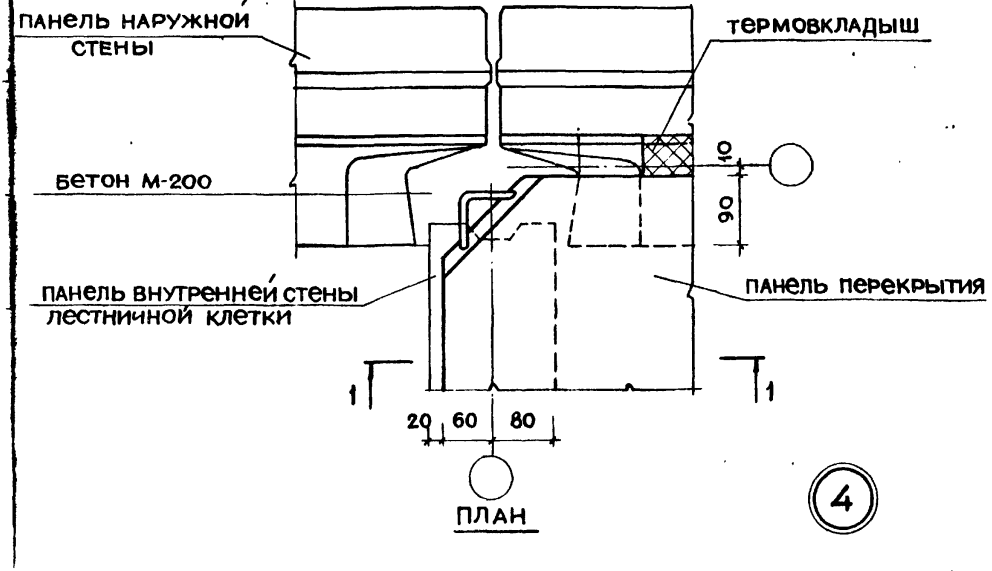

ПРИМЕЧАНИЕ:

ЗАДЕЛКА БЕТОНОМ И РАСТВОР УСЛОВНО НЕ ПОКАЗАНЫ

ТД	ОПИРАНИЕ ПАНЕЛИ ПЕРЕКРЫТИЯ НА СТЕНУ ЛЕСТНИЧНОЙ КЛЕТКИ	СЕРИЯ 2.140-1
1971г	ДЕТАЛЬ 4	ВЫПУСК 4 / ЛИСТ 5

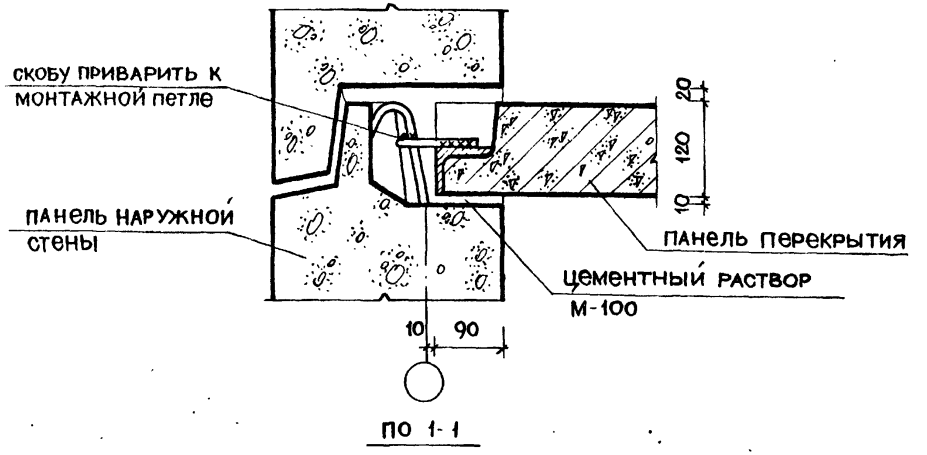

по 1-1

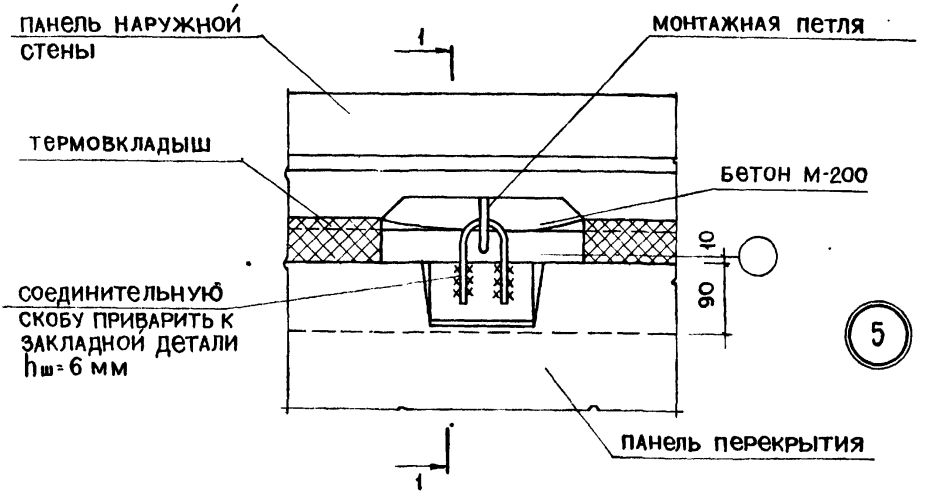

примечание

заделка бетоном и раствор условно не показаны

ТД	крепление панели перекрытия к наружной стене	серия 2.140-1
1971 г	деталь 5	выпуск 4 / лист 6

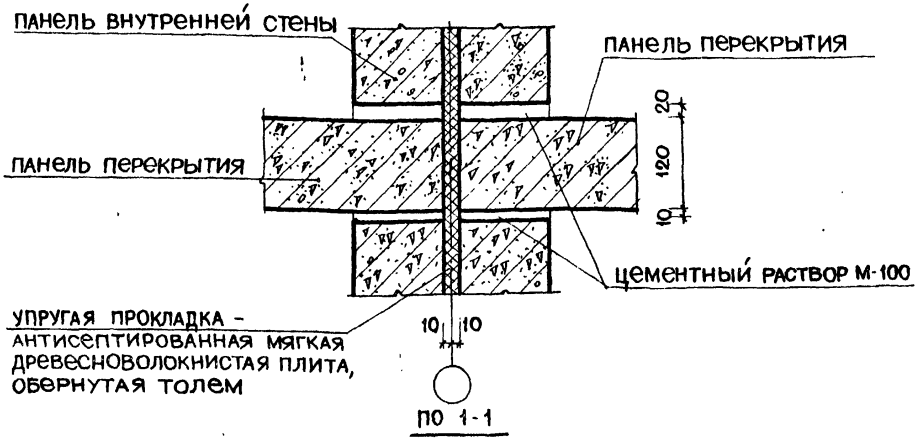

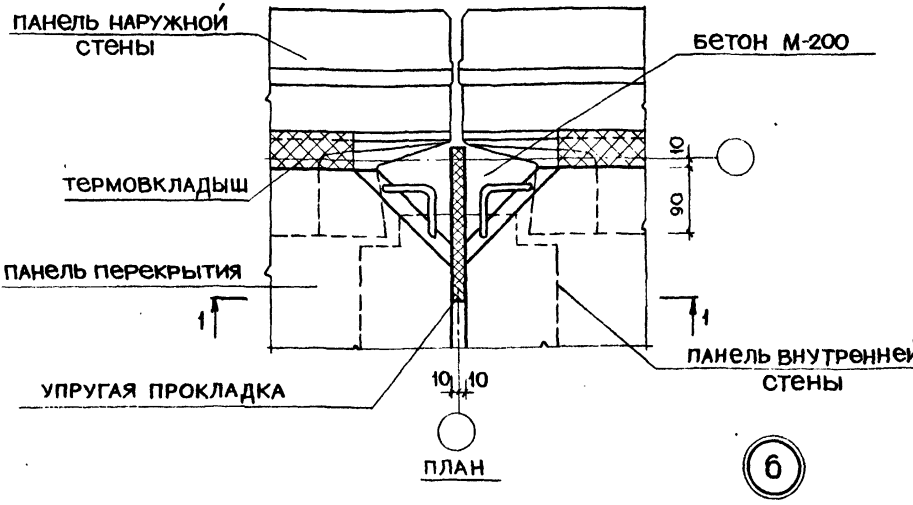

6

ПРИМЕЧАНИЕ:

ЗАДЕЛКА БЕТОНОМ И РАСТВОР УСЛОВНО НЕ ПОКАЗАНЫ

ТД	ОПИРАНИЕ ПАНЕЛЕЙ ПЕРЕКРЫТИЯ НА НАРУЖНЫЕ СТЕНЫ В МЕСТЕ ДЕФОРМАЦИОННОГО ШВА	СЕРИЯ 2.140-1
1971г	ДЕТАЛЬ 6	ВЫПУСК 4 / ЛИСТ 7

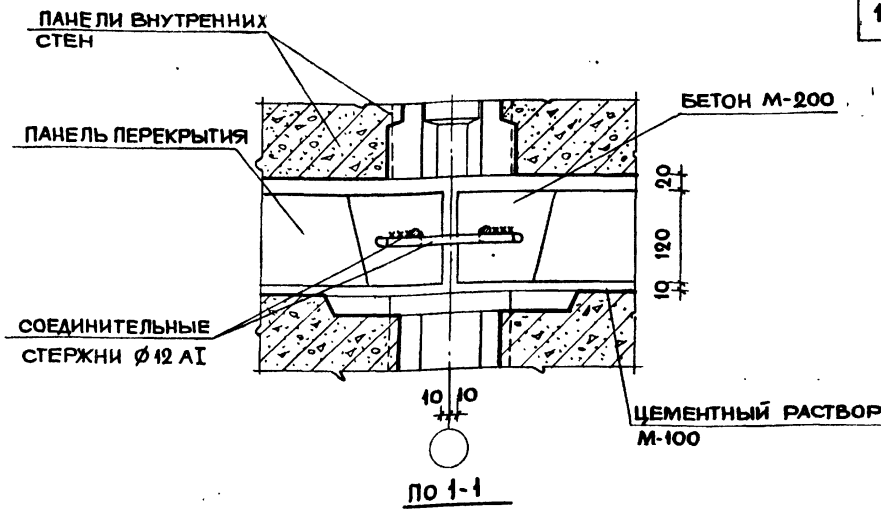

ПО 1-1

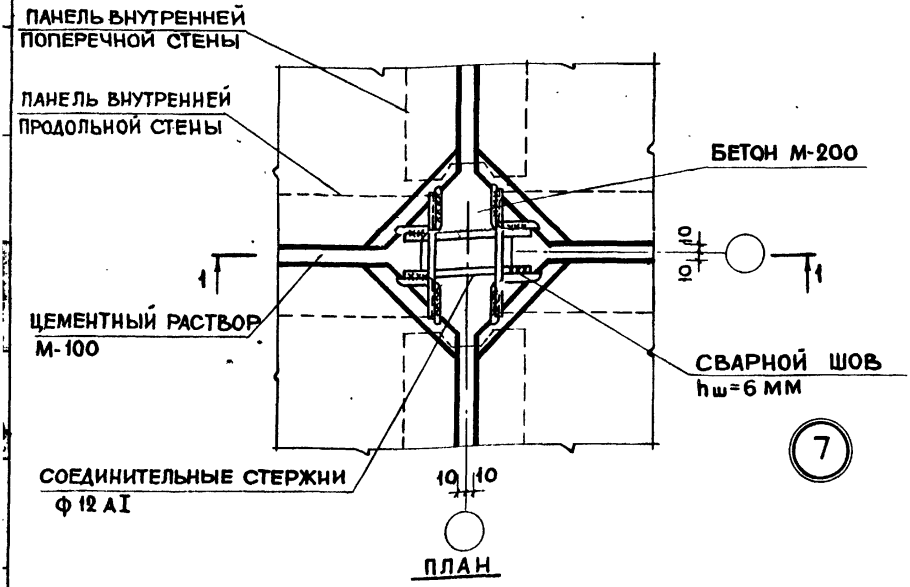

ПЛАН

7

ПРИМЕЧАНИЕ:

ЗАДЕЛКА БЕТОНОМ И РАСТВОР УСЛОВНО НЕ ПОКАЗАНЫ

ТД	КРЕПЛЕНИЕ ПАНЕЛЕЙ ПЕРЕКРЫТИЯ МЕЖДУ СОБОЙ ПРИ ОПИРАНИИ НА ВНУТРЕННИЕ СТЕНЫ	СЕРИЯ 2.140-1	
1971	ДЕТАЛЬ 7	ВЫПУСК 4	ЛИСТ 8

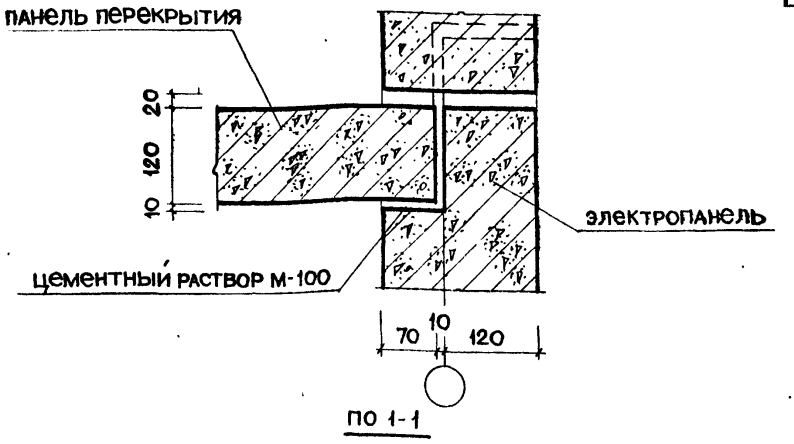

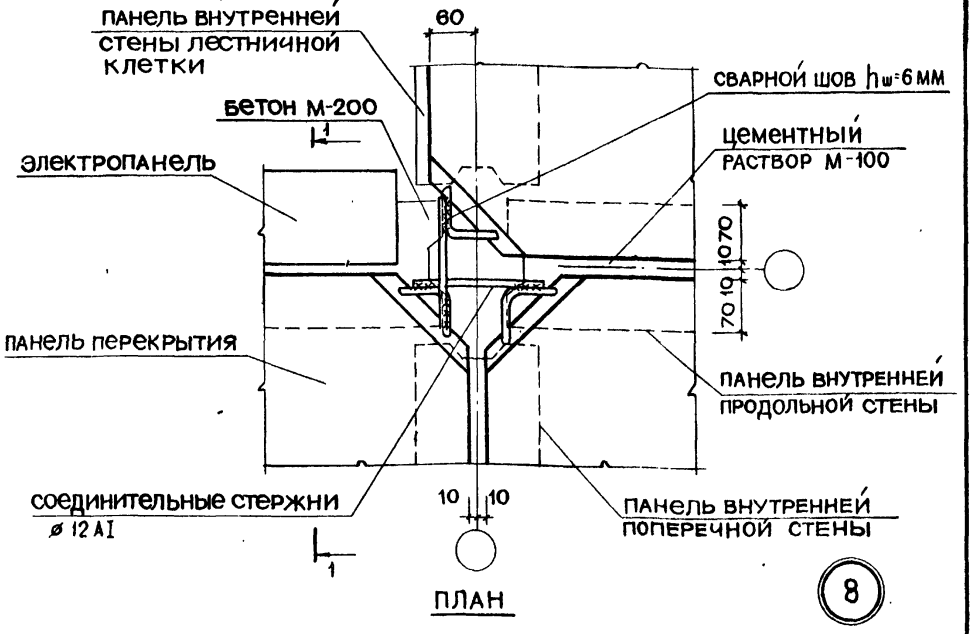

8

примечание:

заделка бетоном и раствор условно не показаны

ТД	крепление панелей перекрытия между собой при опирании на внутренние стены и электропанель	серия 2.140-1	
1971г	деталь 8	выпуск 4	лист 9

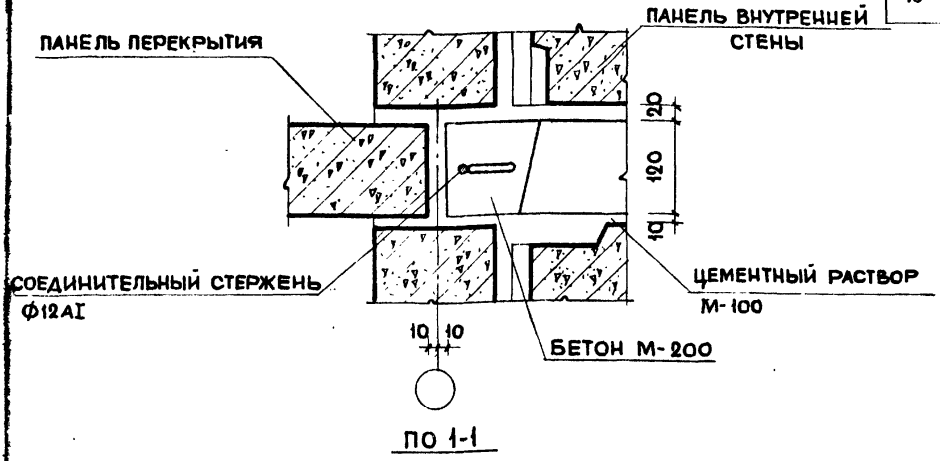

ПО 1-1

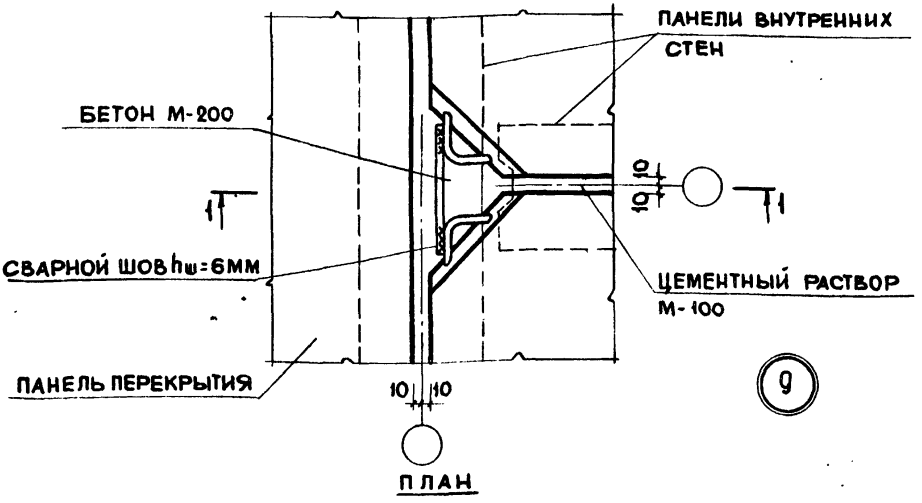

ПЛАН

ПРИМЕЧАНИЕ:

ЗАДЕЛКА БЕТОНОМ И РАСТВОР УСЛОВНО НЕ ПОКАЗАНЫ.

ТД	КРЕПЛЕНИЕ ПАНЕЛЕЙ ПЕРЕКРЫТИЯ МЕЖДУ СОБОЙ ПРИ ОПИРАНИИ НА ВНУТРЕННИЕ СТЕНЫ	СЕРИЯ 2.140-1
1971 г	ДЕТАЛЬ 9	ВЫПУСК 4 / ЛИСТ 10

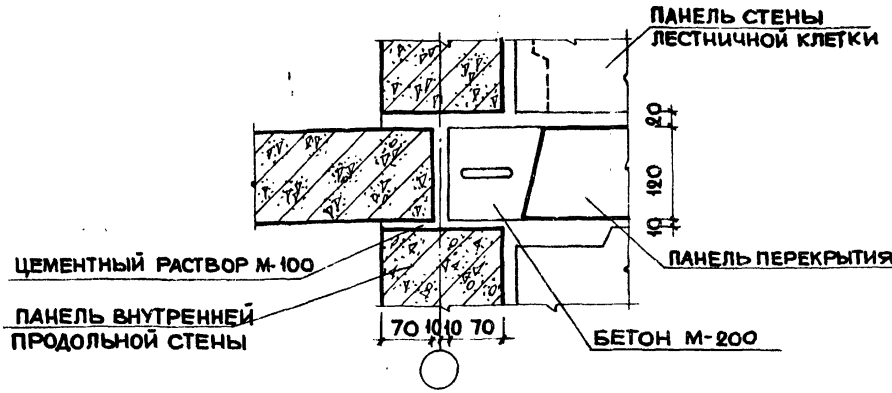

По 1-1

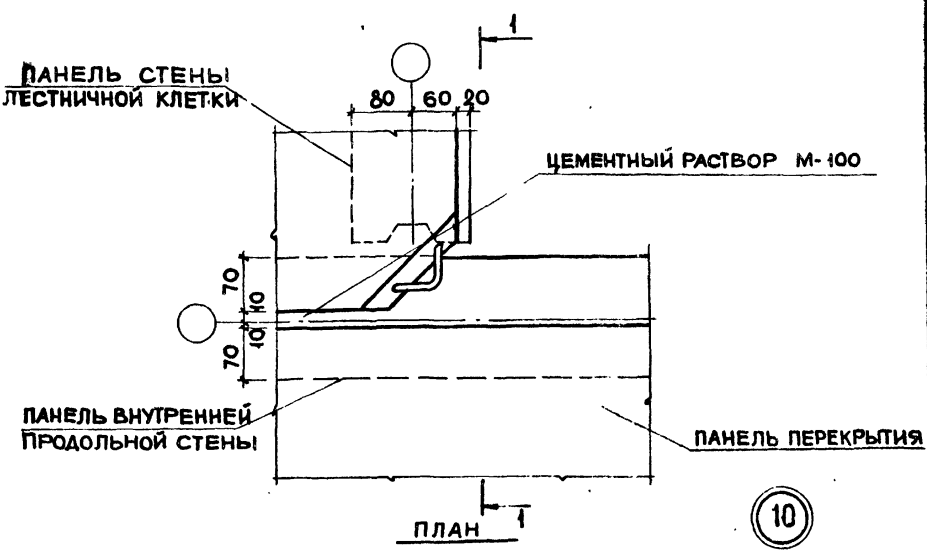

ПЛАН

(10)

ПРИМЕЧАНИЕ:

ЗАДЕЛКА БЕТОНОМ И РАСТВОР УСЛОВНО НЕ ПОКАЗАНЫ

ТД	ОПИРАНИЕ ПАНЕЛЕЙ ПЕРЕКРЫТИЯ НА ВНУТРЕННИЕ СТЕНЫ ЛЕСТНИЧНОЙ КЛЕТКИ.	СЕРИЯ 2.140-1
1971	ДЕТАЛЬ 10	ВЫПУСК 4 / ЛИСТ 11

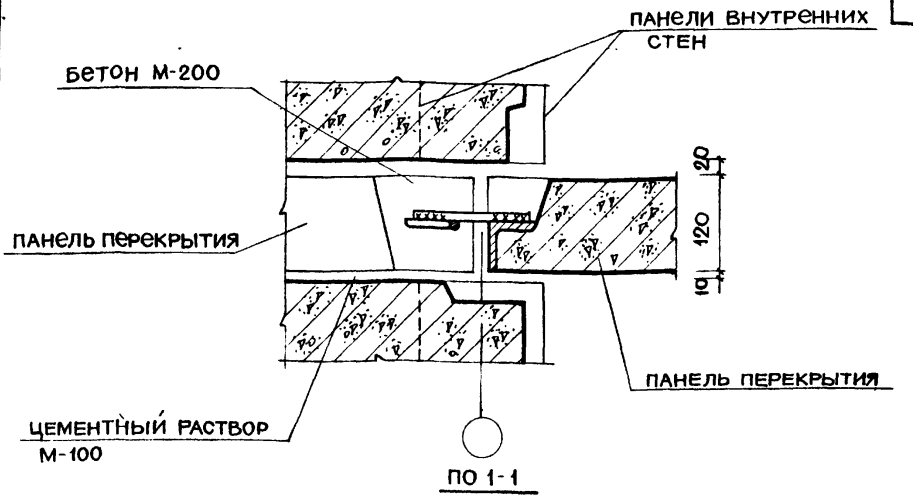

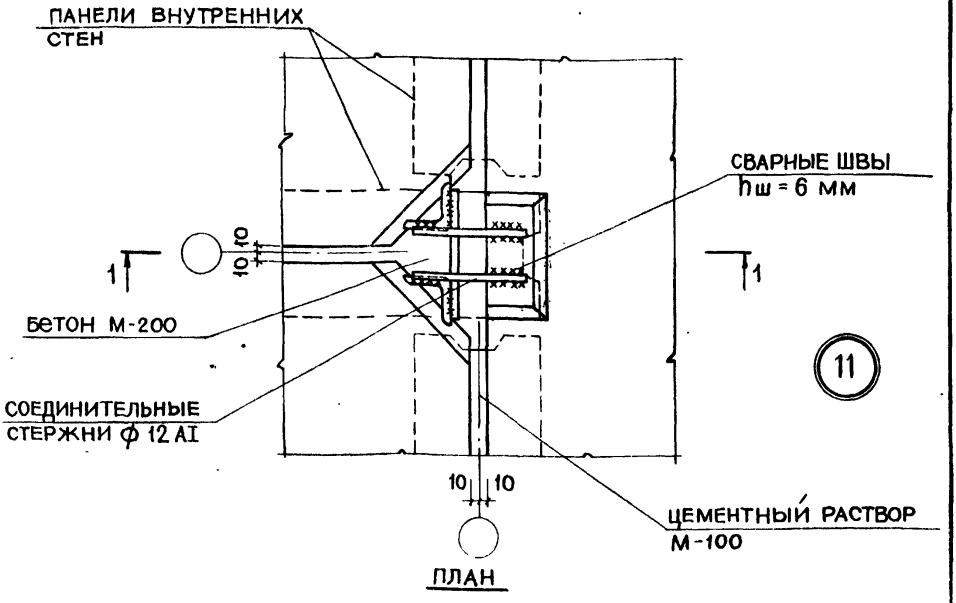

11

ПРИМЕЧАНИЕ:

ЗАДЕЛКА БЕТОНОМ И РАСТВОР УСЛОВНО НЕ ПОКАЗАНЫ

ТД	КРЕПЛЕНИЕ ПАНЕЛЕЙ ПЕРЕКРЫТИЯ МЕЖДУ СОБОЙ ПРИ ОПИРАНИИ НА ВНУТРЕННИЕ СТЕНЫ	СЕРИЯ 2.140-1
1971г	ДЕТАЛЬ 11	ВЫПУСК 4 / ЛИСТ 12

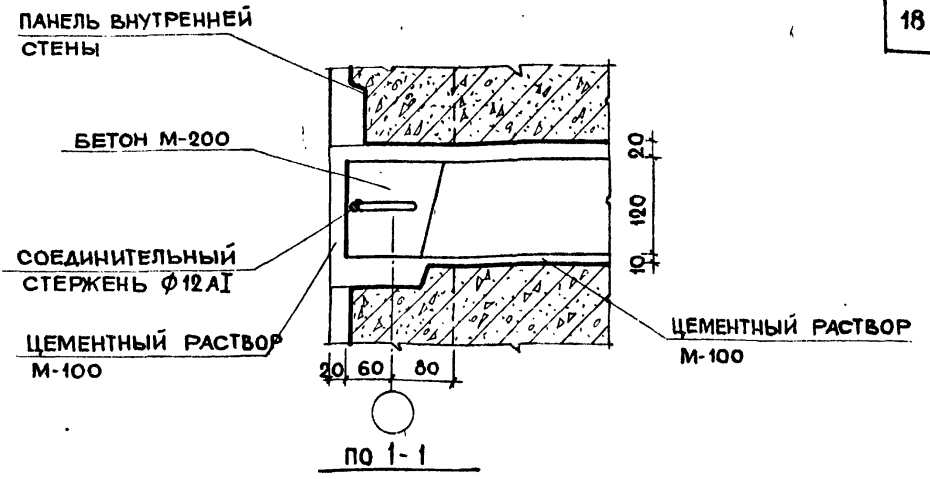

ПО 1-1

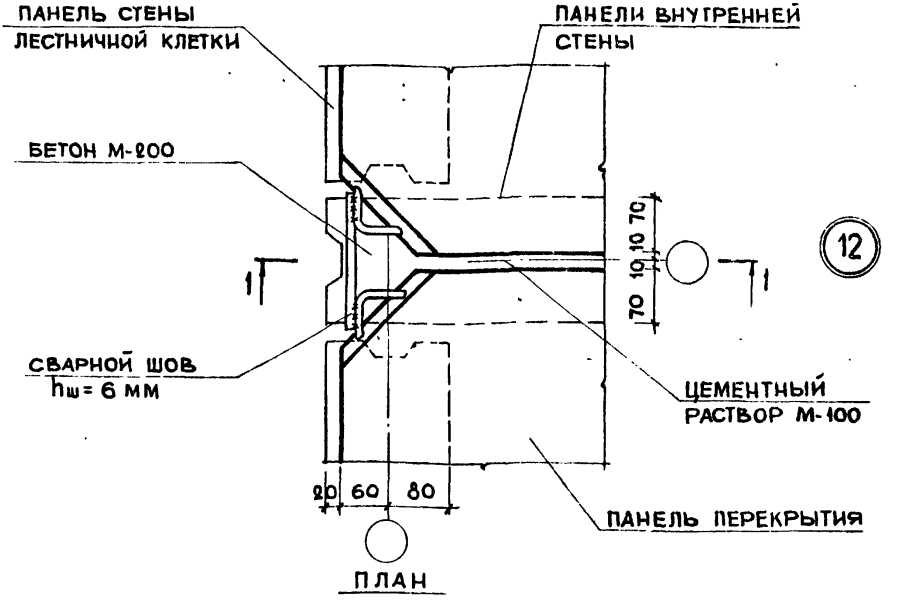

ПЛАН

ПРИМЕЧАНИЕ:

ЗАДЕЛКА БЕТОНОМ И РАСТВОР УСЛОВНО НЕ ПОКАЗАНЫ

ТД	КРЕПЛЕНИЕ ПАНЕЛЕЙ ПЕРЕКРЫТИЯ МЕЖДУ СОБОЙ ПРИ ОПИРАНИИ НА СТЕНУ ЛЕСТНИЧНОЙ КЛЕТКИ	СЕРИЯ 2.140-1	
1971	ДЕТАЛЬ 12	ВЫПУСК 4	ЛИСТ 13

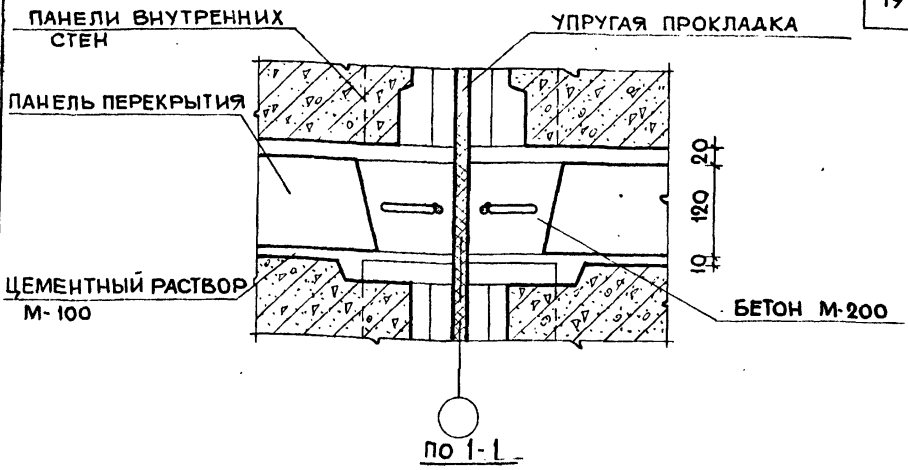

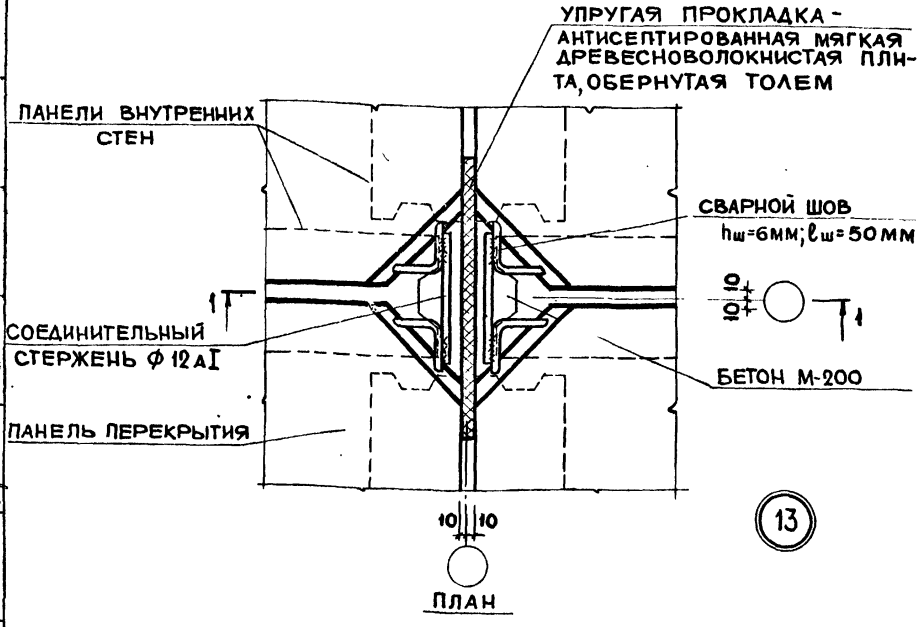

13

ПРИМЕЧАНИЕ:

ЗАДЕЛКА БЕТОНОМ И РАСТВОР УСЛОВНО НЕ ПОКАЗАНЫ

ТД	КРЕПЛЕНИЕ ПАНЕЛЕЙ ПЕРЕКРЫТИЯ МЕЖДУ СОБОЙ ПРИ ОПИРАНИИ НА ВНУТРЕННИЕ СТЕНЫ В МЕСТЕ ДЕФОРМАЦИОННОГО ШВА	СЕРИЯ 2.140-1	
1971	ДЕТАЛЬ 13	ВЫПУСК 4	ЛИСТ 14

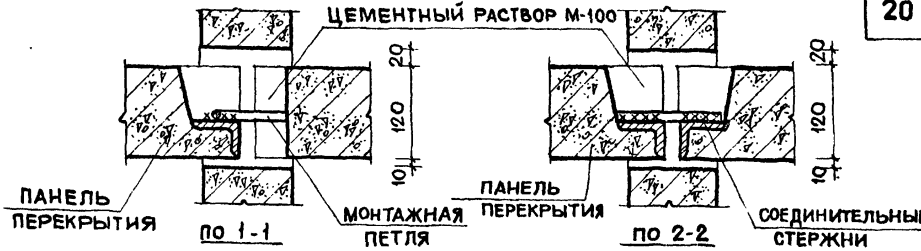

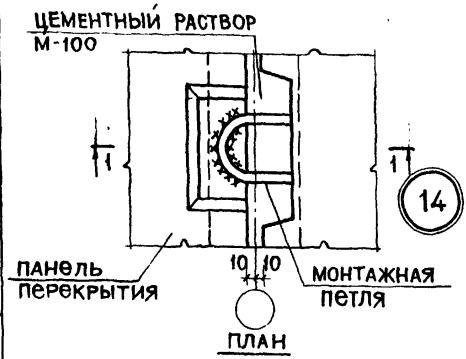

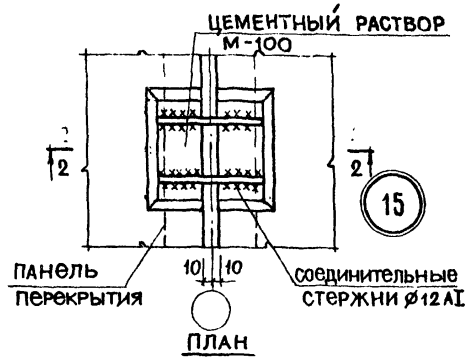



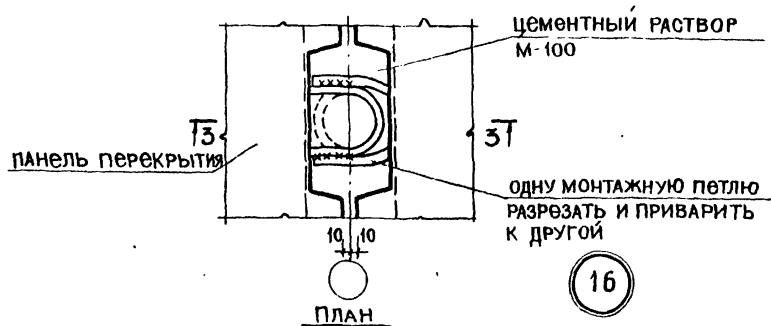

Примечание

ЗАДЕЛКА РАСТВОРОМ УСЛОВНО НЕ ПОКАЗАНА

ТД	Крепление панелей перекрытия между собой при опирании на внутреннюю стену	Серия 2.140-1
1971г	ДЕТАЛИ 14, 15, 16	Выпуск 4 / Лист 15

11779 21

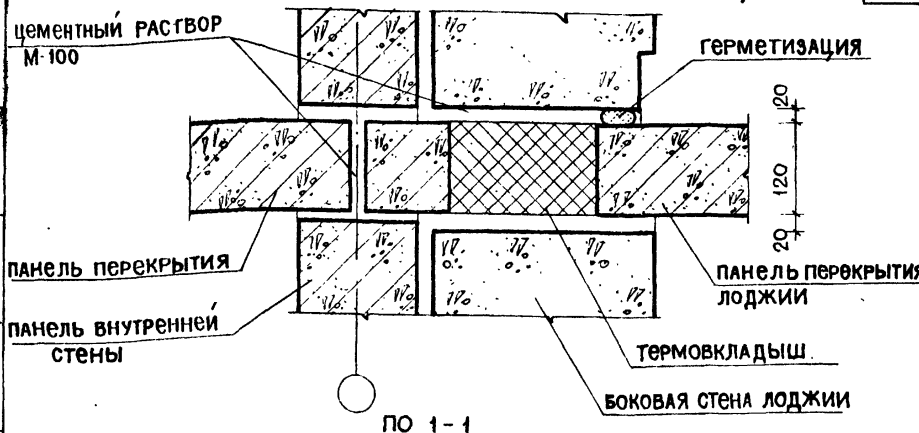

по 1-1

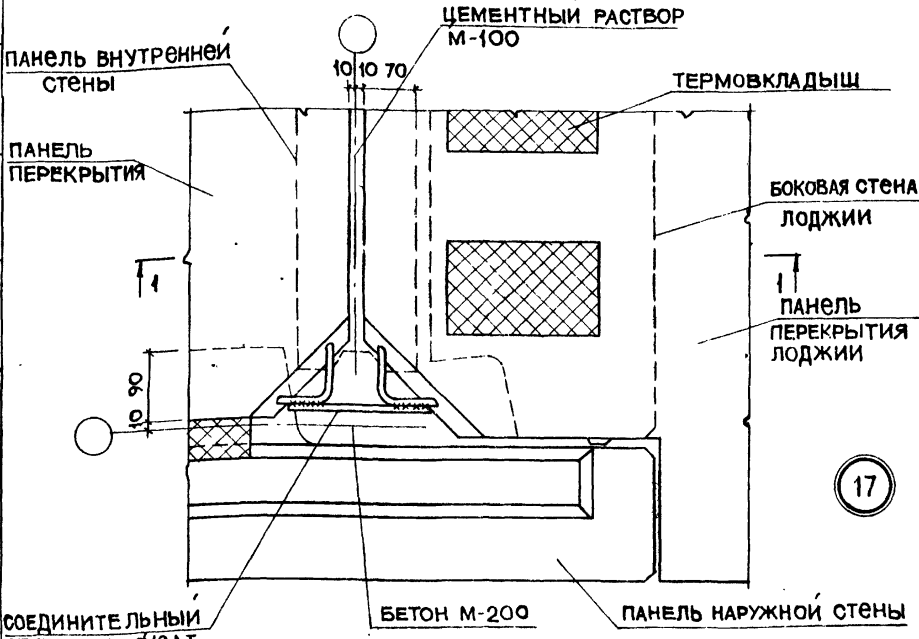

план

примечание:

заделка бетоном и раствор условно не показаны

ТД	опирание панели перекрытия лоджии на внутреннюю поперечную стену	серия 2.140-1	
1971г	деталь 17	выпуск 4	лист 16

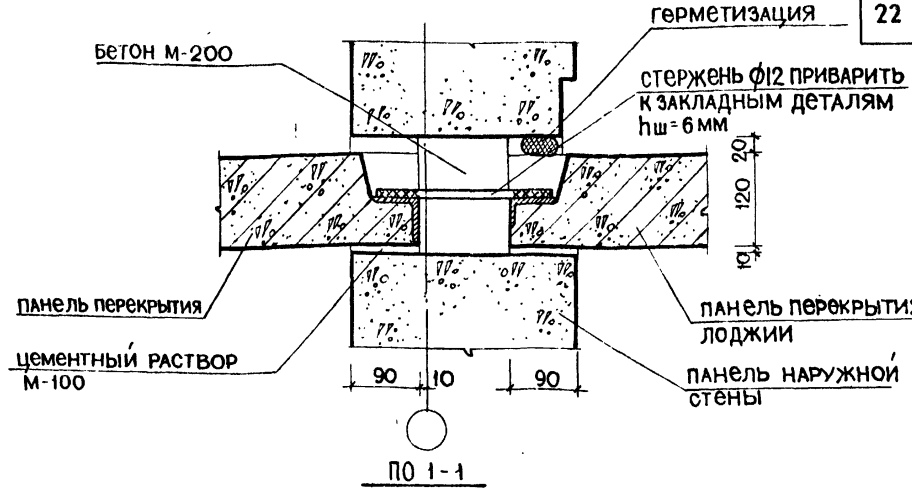

по 1-1

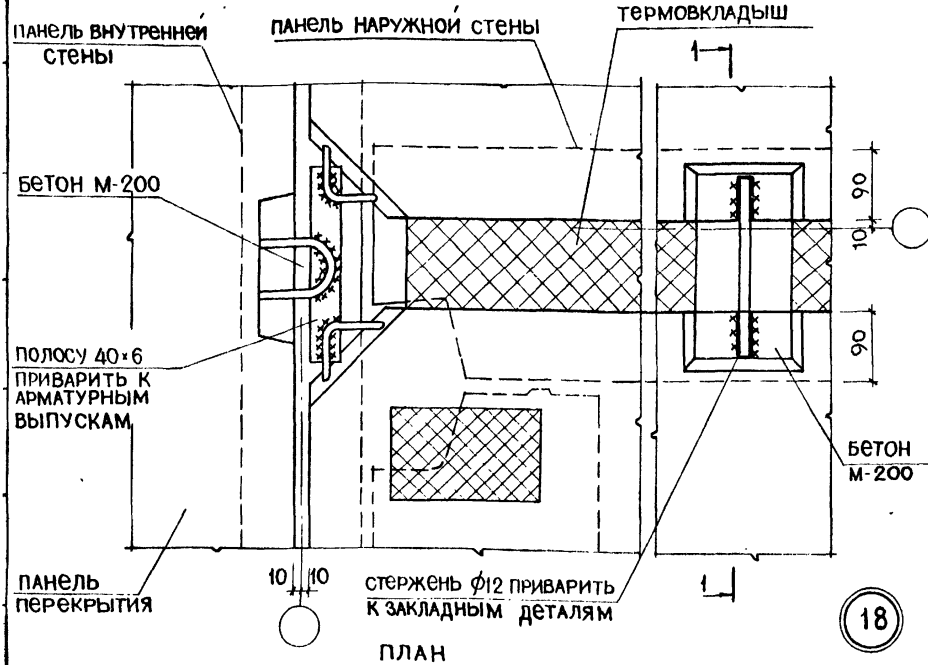

план

примечание:

заделка бетоном и раствор условно не показаны

ТД	крепление панели перекрытия лоджии	серия 2.140-1	
1971г	деталь 18	выпуск 4	лист 17

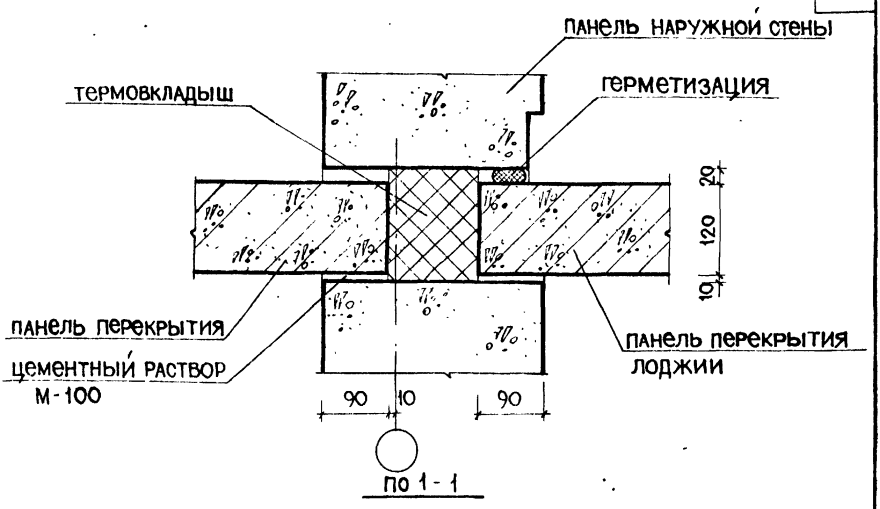

По 1 - 1

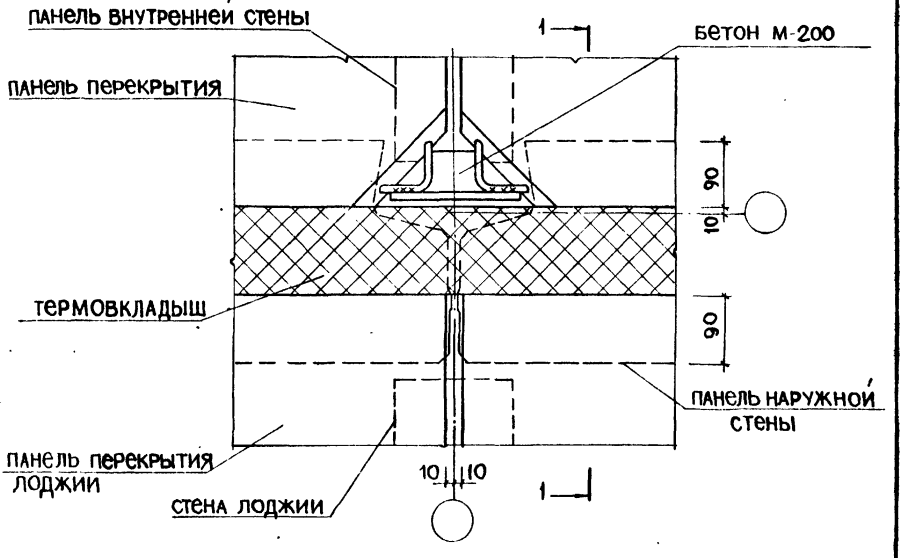

ПЛАН

19

Примечание:

ЗАДЕЛКА БЕТОНОМ И РАСТВОР УСЛОВНО НЕ ПОКАЗАНЫ

ТД	ОПИРАНИЕ ПАНЕЛЕЙ ПЕРЕКРЫТИЯ ЛОДЖИИ НА НАРУЖНУЮ СТЕНУ	СЕРИЯ 2.140-1
1971г	ДЕТАЛЬ 19	ВЫПУСК 4 / ЛИСТ 18

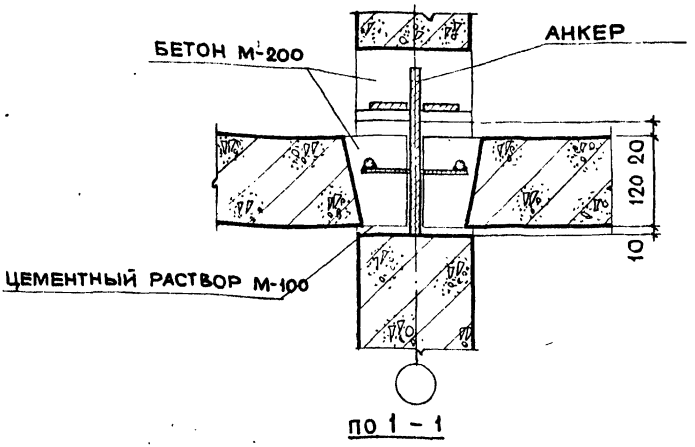

по 1 – 1

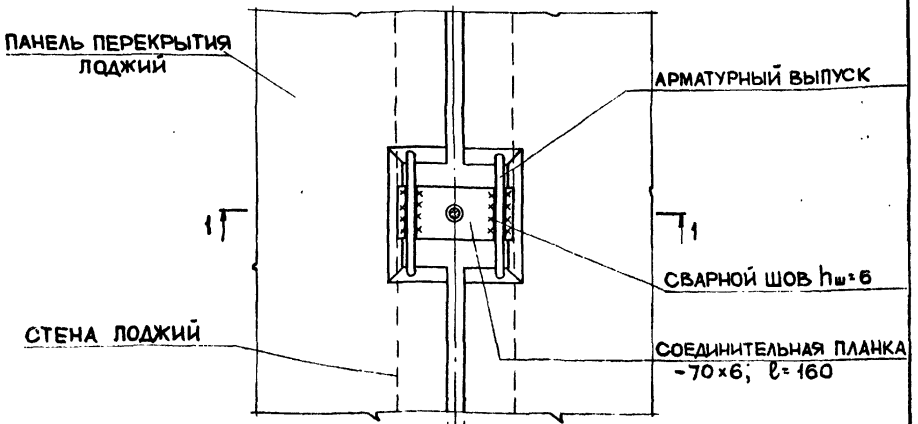

ПЛАН

20

ПРИМЕЧАНИЕ:
ЗАДЕЛКА БЕТОНОМ И РАСТВОР УСЛОВНО НЕ ПОКАЗАНЫ.

ТД	КРЕПЛЕНИЕ ПАНЕЛЕЙ ПЕРЕКРЫТИЯ ЛОДЖИЙ МЕЖДУ СОБОЙ	СЕРИЯ 2.140-1
1971 г.	ДЕТАЛЬ 20	ВЫПУСК 4 / ЛИСТ 19

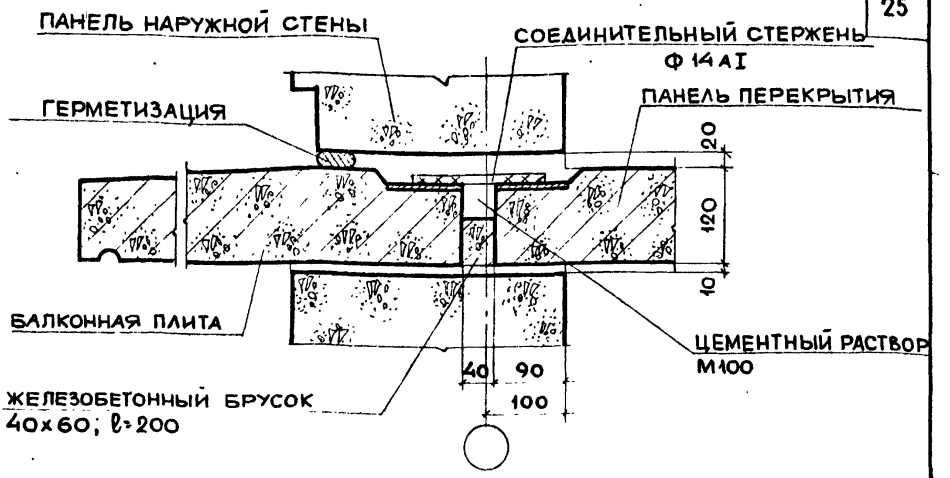

ПО 1 - 1

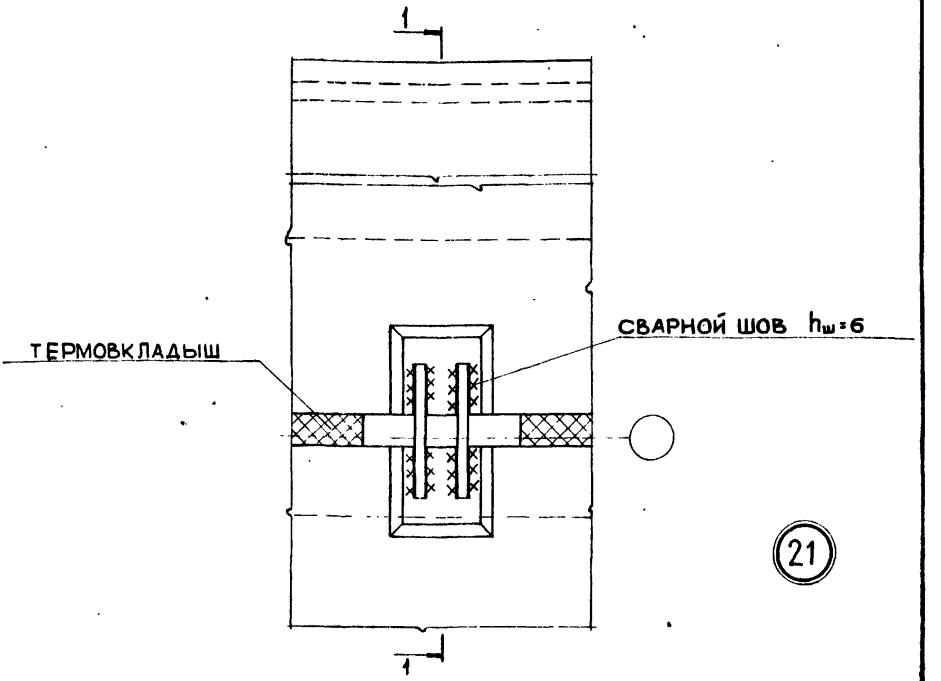

21

План

ПРИМЕЧАНИЯ:

1. Заделка швов раствором условно не показана
2. Устройство термовкладыша см. в пояснительной записке

ТД	КРЕПЛЕНИЕ БАЛКОННОЙ ПЛИТЫ ПРИ ТОЛЩИНЕ НАРУЖНОЙ СТЕНЫ 350 - 400 мм	СЕРИЯ 2.140-1
1971 г.	ДЕТАЛЬ 21	ВЫПУСК 4 / ЛИСТ 20

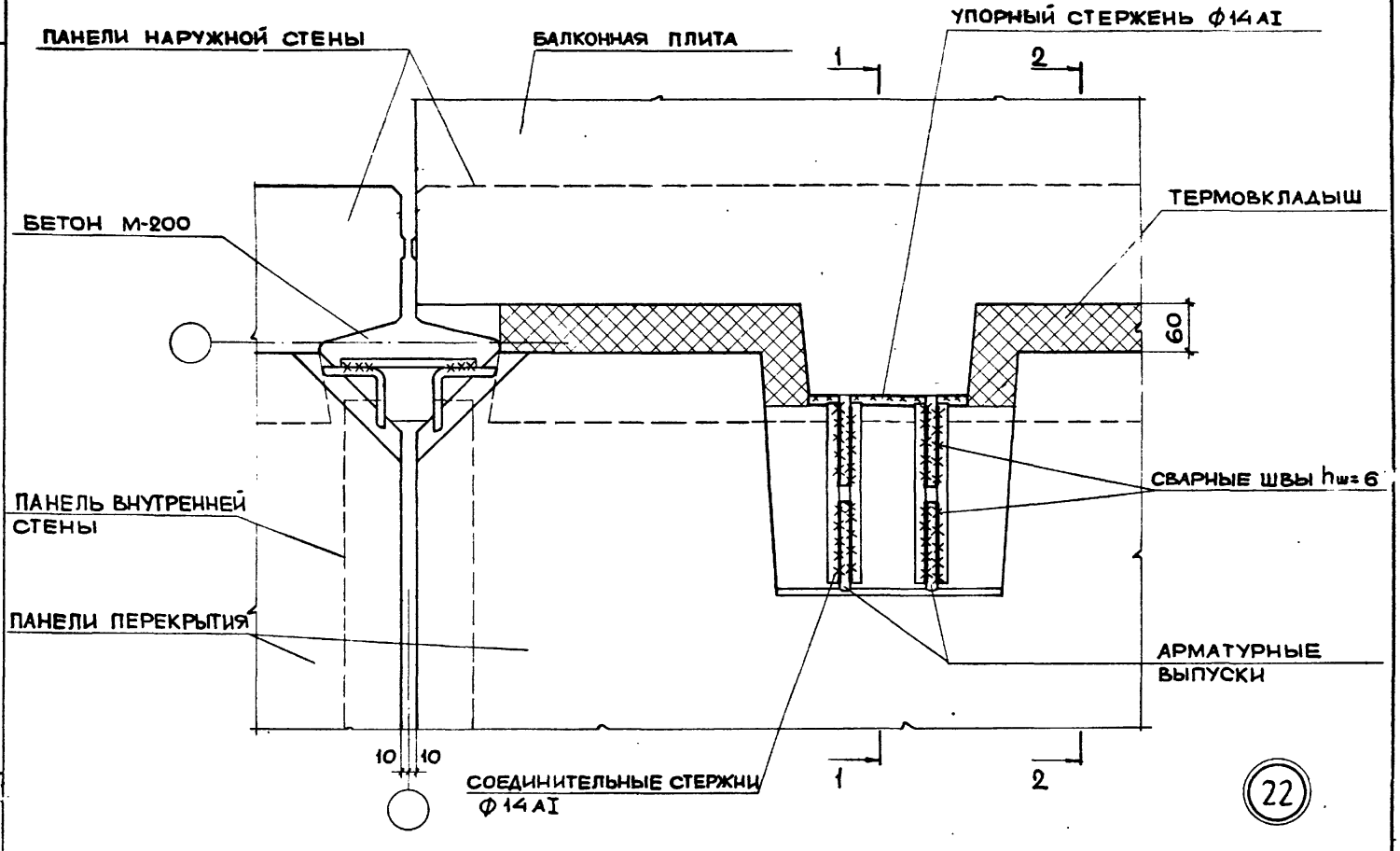

СЕЧЕНИЯ 1-1 И 2-2 И ПРИМЕЧАНИЯ СМ. НА ЛИСТЕ 22

11779 27

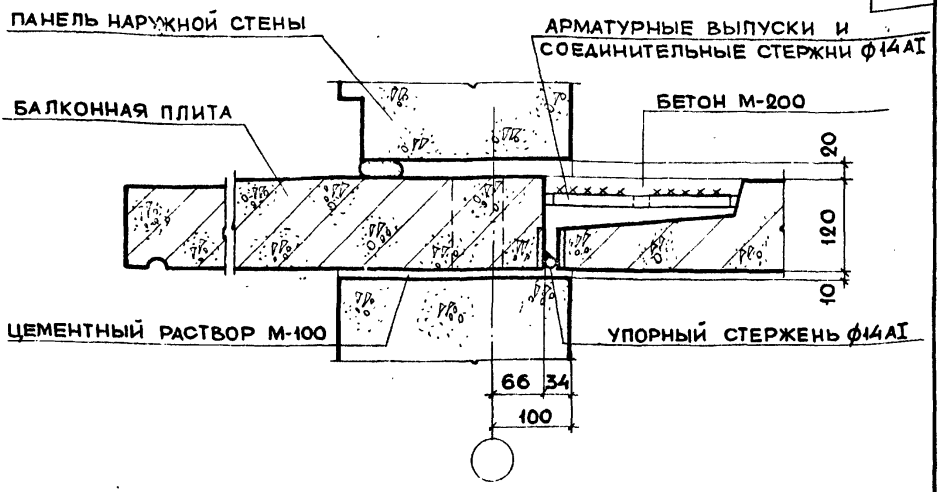

по 1 - 1

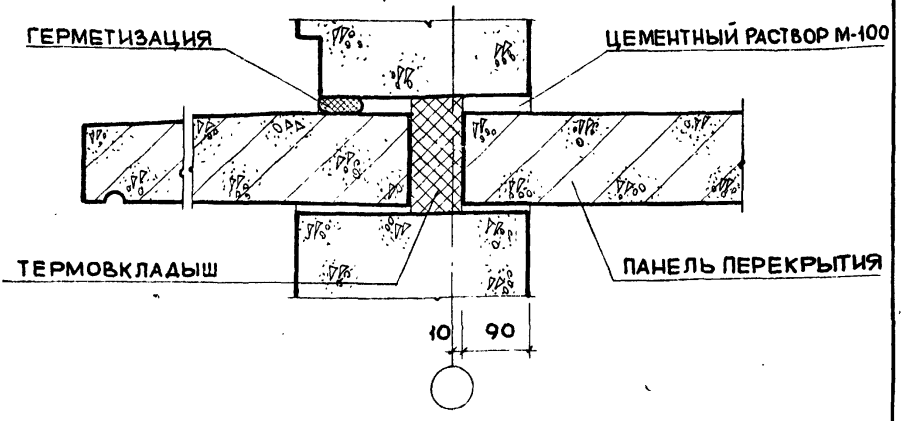

по 2 - 2

ПРИМЕЧАНИЯ:

1. НАСТОЯЩИЙ ЛИСТ СМОТРЕТЬ СОВМЕСТНО С ЛИСТОМ 21
2. УПОРНЫЙ СТЕРЖЕНЬ ПРИВАРИТЬ К БАЛКОННОЙ ПЛИТЕ ДО МОНТАЖА.
3. ЗАДЕЛКА БЕТОНОМ И РАСТВОР НА ЧЕРТЕЖАХ УСЛОВНО НЕ ПОКАЗАНЫ.
4. УСТРОЙСТВО ТЕРМОВКЛАДЫША СМ. В ПОЯСНИТЕЛЬНОЙ ЗАПИСКЕ.

ТД	Крепление балконной плиты при наружной стене толщиной 300 мм.	Серия 2.140-1	
1971 г.	К детали 22	Выпуск 4	Лист 22

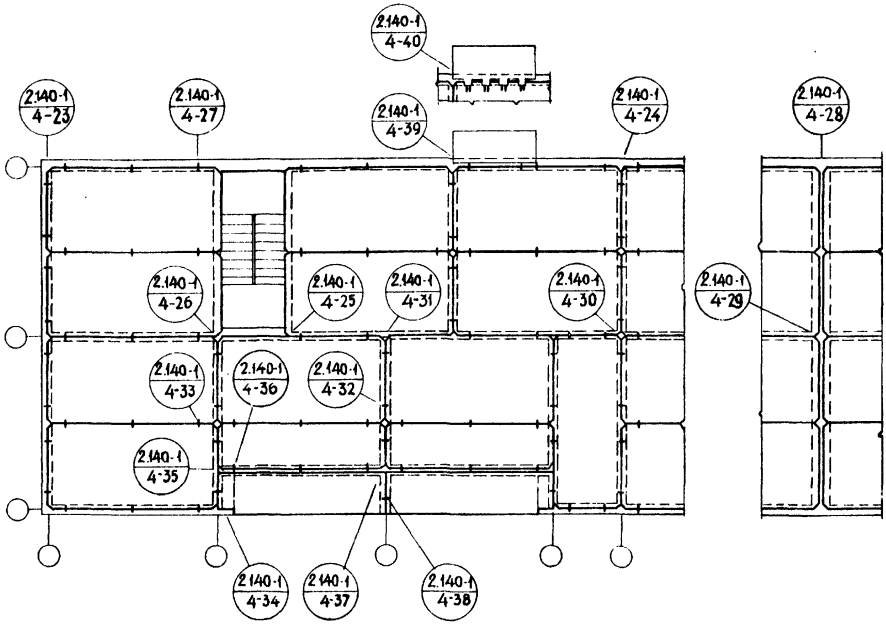

ТД	Пример монтажной схемы перекрытия в доме с большим шагом поперечных несущих стен	Серия 2.140-1
1971г	Маркировка деталей	выпуск 4 / лист 23

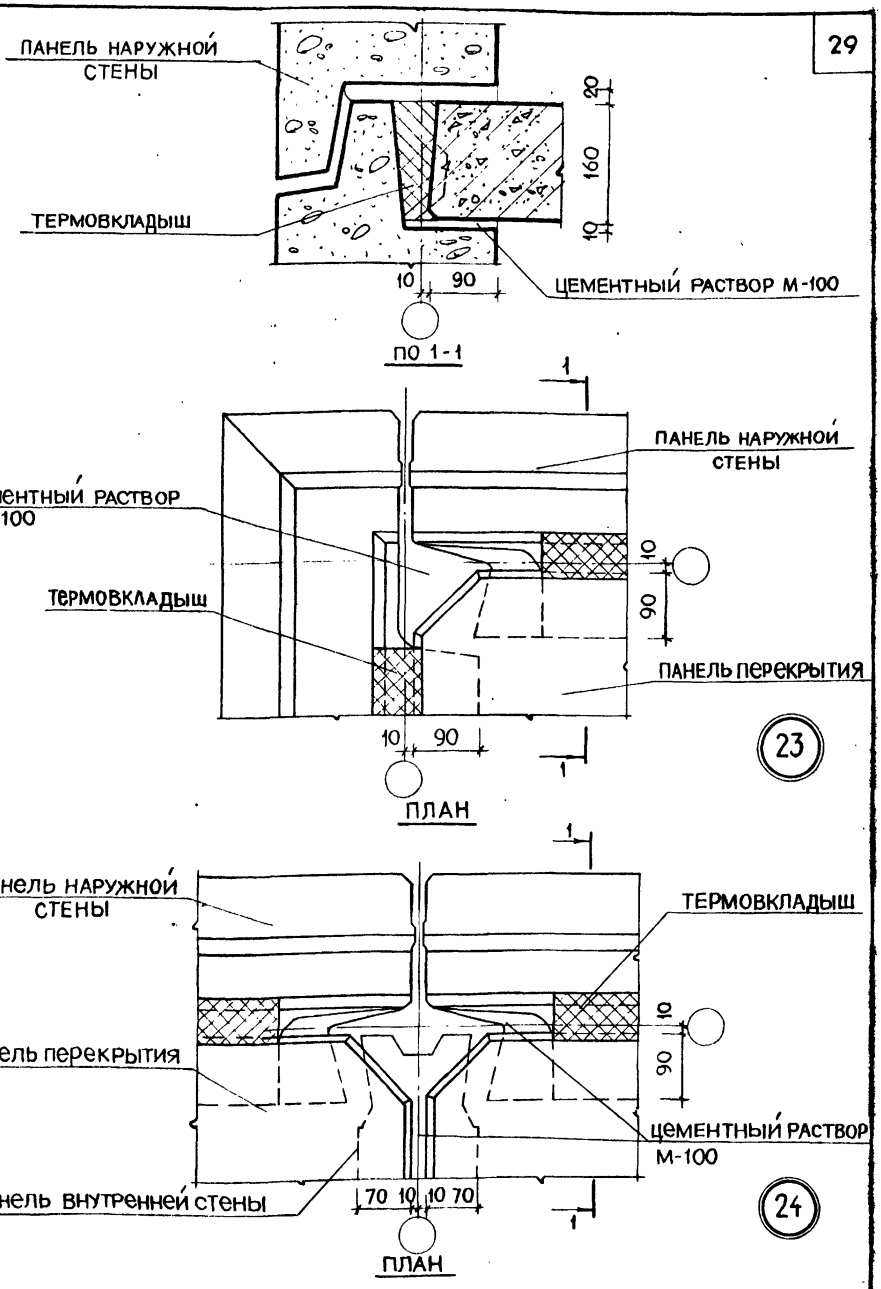

ПРИМЕЧАНИЕ: ЗАДЕЛКА СТЫКОВ И ШВОВ РАСТВОРОМ УСЛОВНО НЕ ПОКАЗАНА

ТД	ОПИРАНИЕ ПАНЕЛЕЙ ПЕРЕКРЫТИЯ НА НАРУЖНЫЕ СТЕНЫ	СЕРИЯ 2.140-1	
1971г	ДЕТАЛИ 23,24	ВЫПУСК 4	ЛИСТ 24

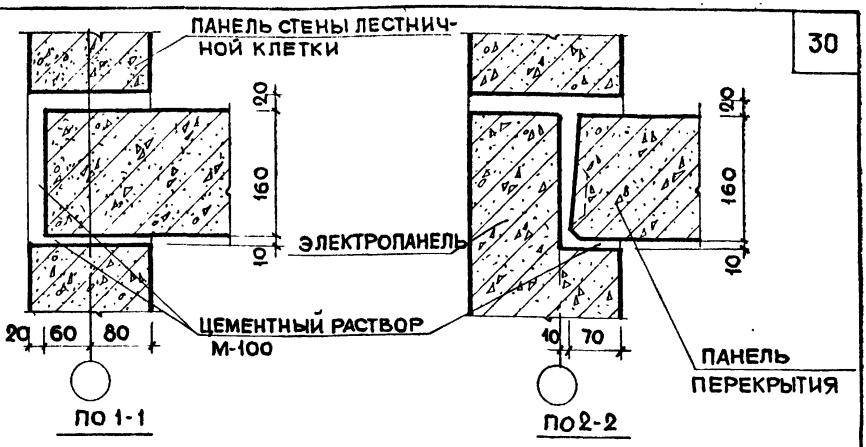

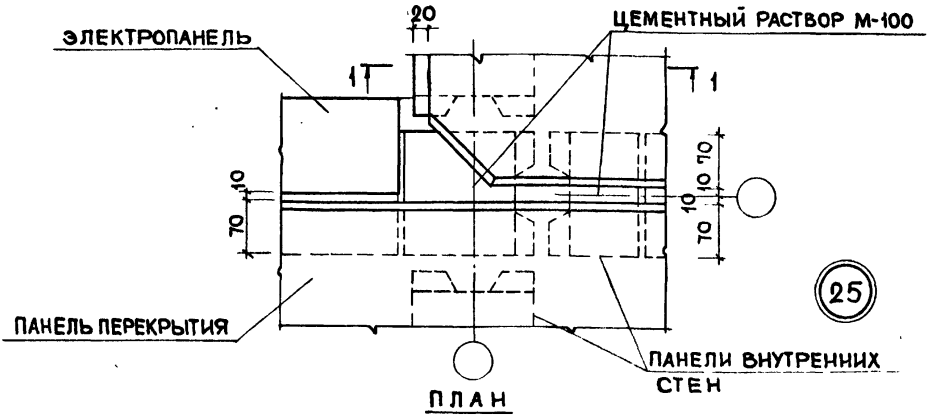

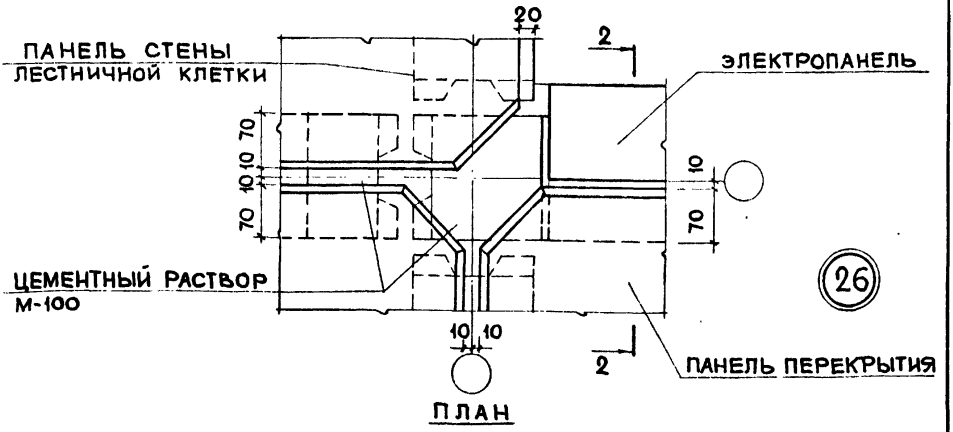

ПРИМЕЧАНИЕ: ЗАДЕЛКА СТЫКОВ И ШВОВ РАСТВОРОМ УСЛОВНО НЕ ПОКАЗАНА

ТД	ОПИРАНИЕ ПАНЕЛЕЙ ПЕРЕКРЫТИЯ НА СТЕНЫ ЛЕСТНИЧНОЙ КЛЕТКИ	СЕРИЯ 2.140-1	
1971 г.	ДЕТАЛИ 25,26	ВЫПУСК 4	ЛИСТ 25

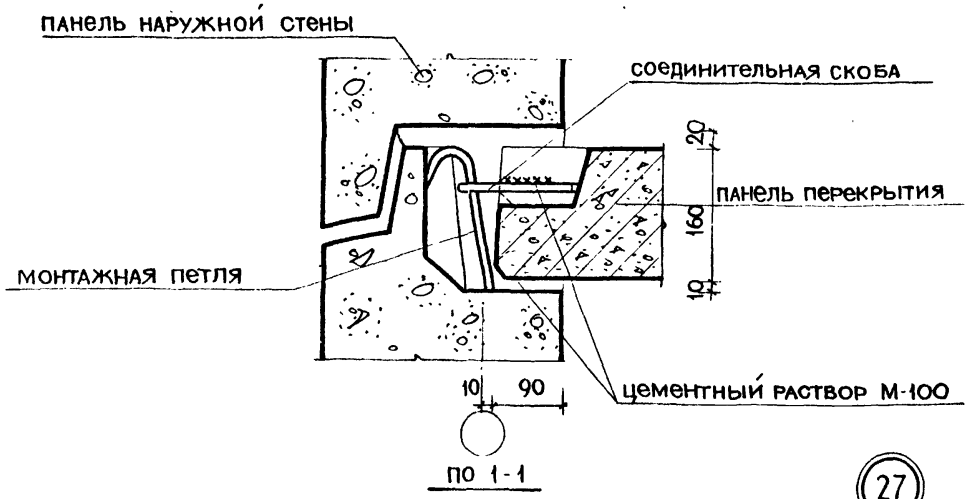

по 1-1

27

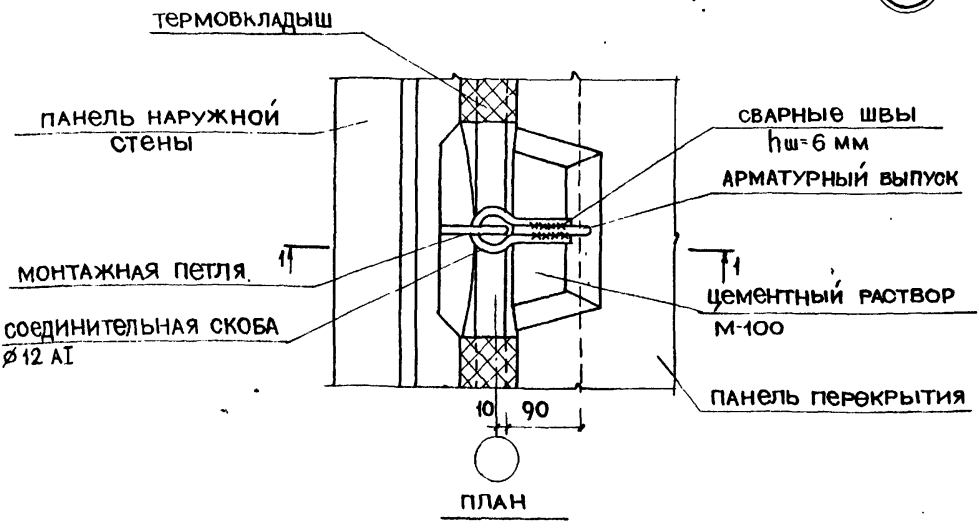

план

примечание:

заделка раствором условно не показана

ТД	крепление панели перекрытия к панели наружной стены	серия 2.140-1	
1971г	деталь 27	выпуск 4	лист 26

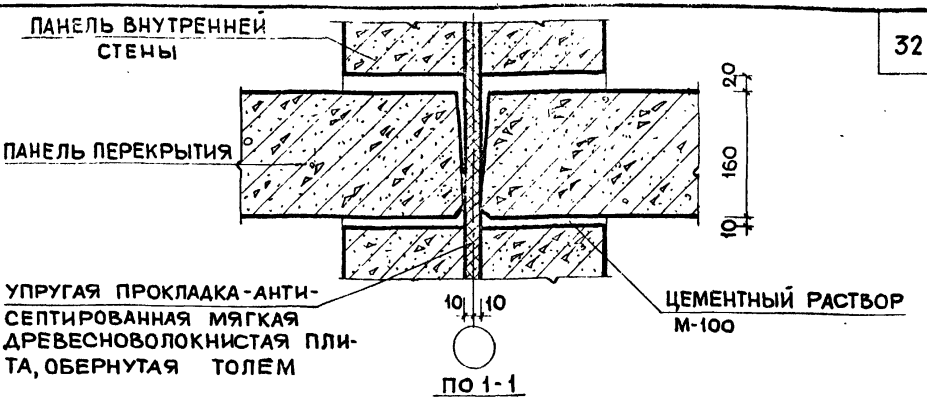

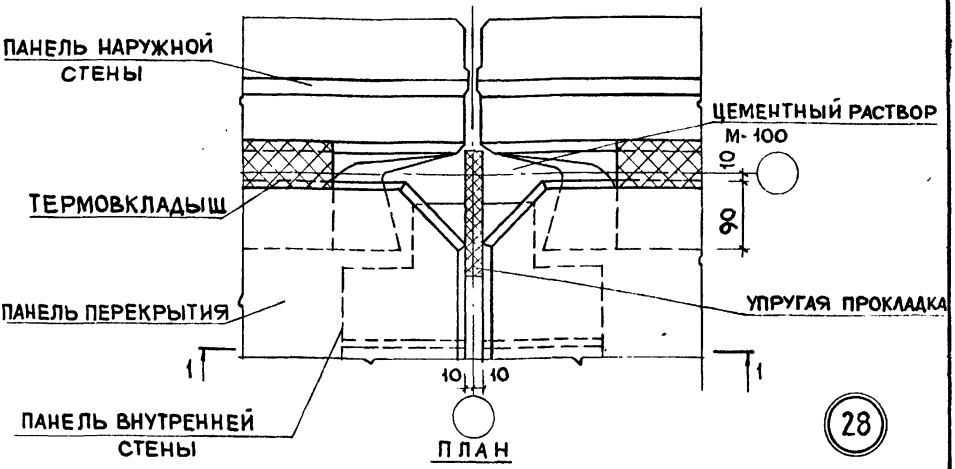

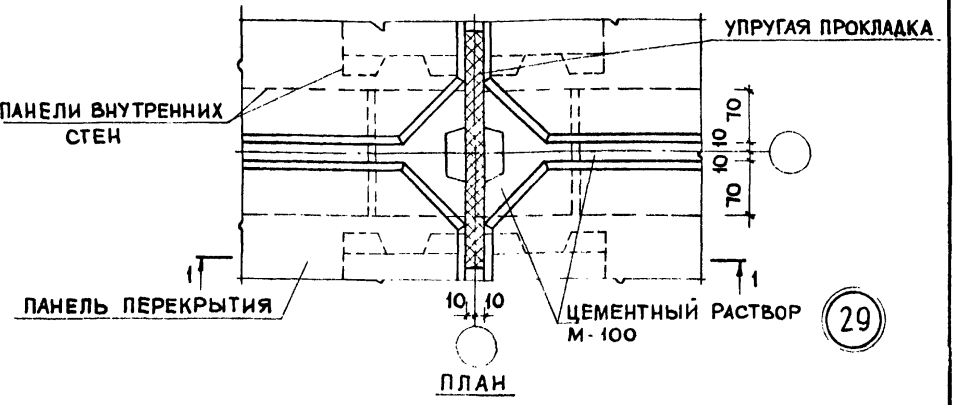

ПРИМЕЧАНИЕ: ЗАДЕЛКА СТЫКОВ И ШВОВ РАСТВОРОМ УСЛОВНО НЕ ПОКАЗАНА.

ТД	ОПИРАНИЕ ПАНЕЛЕЙ ПЕРЕКРЫТИЯ НА СТЕНЫ В МЕСТЕ ДЕФОРМАЦИОННОГО ШВА	СЕРИЯ 2.140-1	
1971 г.	ДЕТАЛИ 28, 29	ВЫПУСК 4	ЛИСТ 27

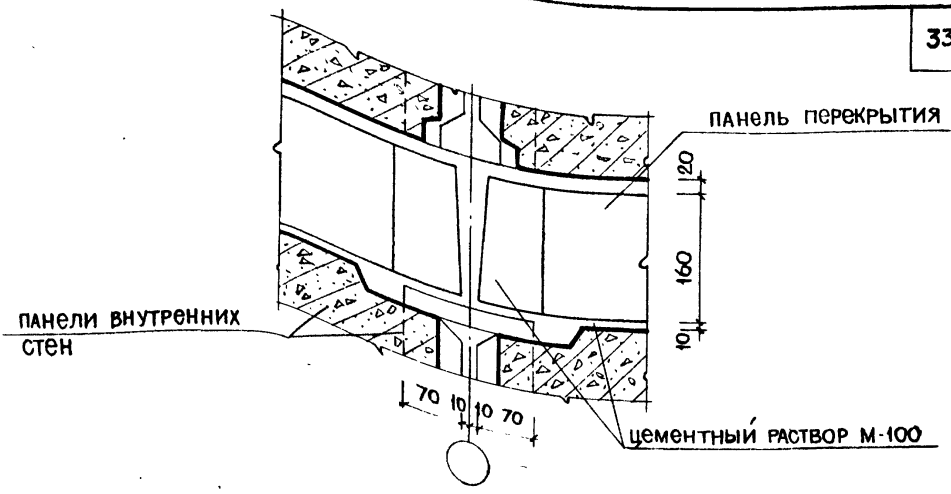

по 1-1

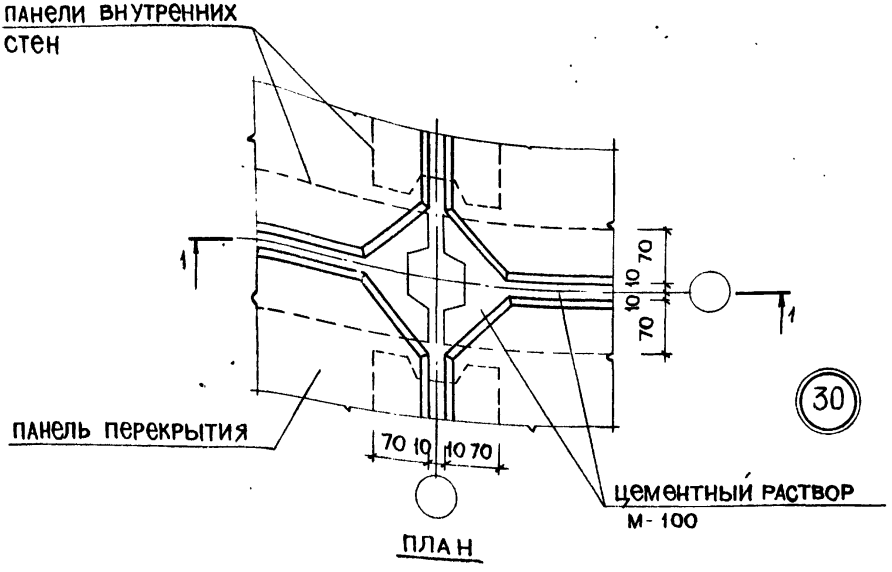

план

Примечание:

Заделка стыка и швов раствором условно не показана

ТД	Опирание панелей перекрытия на внутренние стены	серия 2.140-1	
1971 г	деталь 30	выпуск 4	лист 28

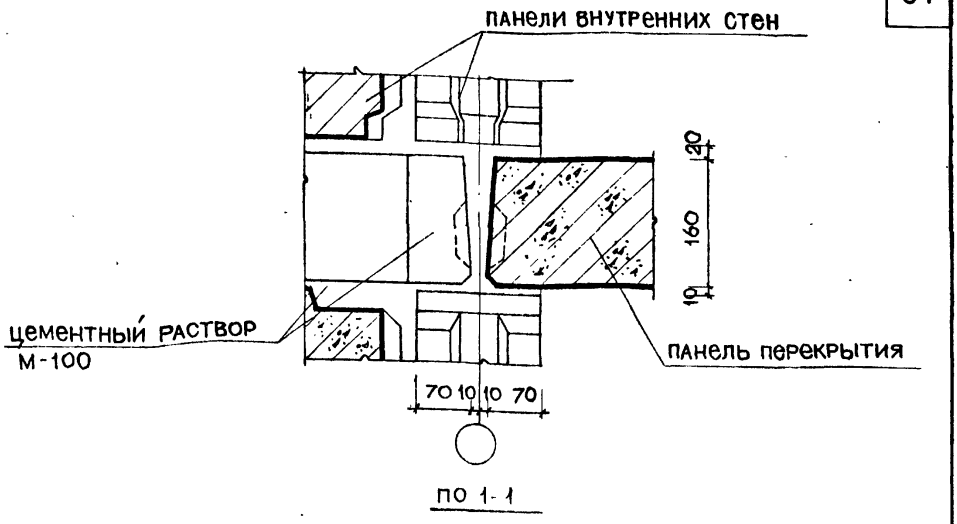

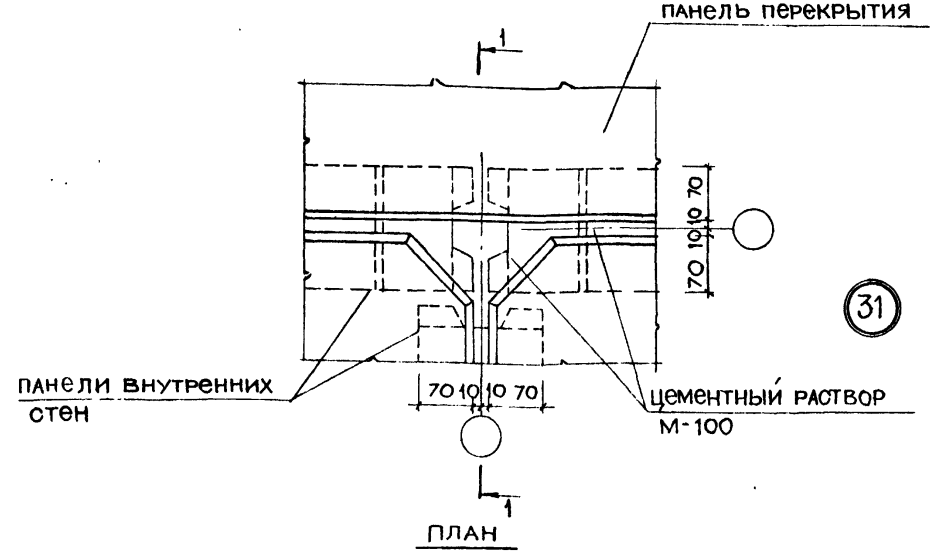

ПРИМЕЧАНИЕ:

ЗАДЕЛКА СТЫКА И ШВОВ РАСТВОРОМ УСЛОВНО НЕ ПОКАЗАНА

ТД	ОПИРАНИЕ ПАНЕЛЕЙ ПЕРЕКРЫТИЯ НА ВНУТРЕННИЕ СТЕНЫ	СЕРИЯ 2.140-1	
1971г	ДЕТАЛЬ 31	ВЫПУСК 4	ЛИСТ 29

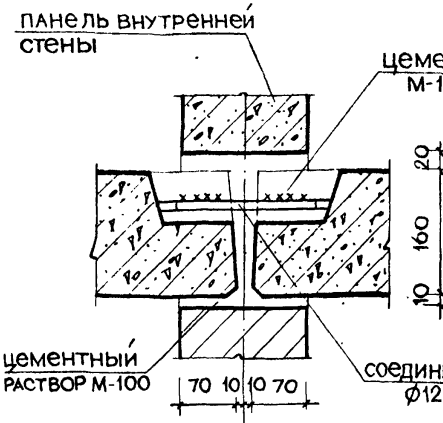

по 1-1

при опирании на стену

32

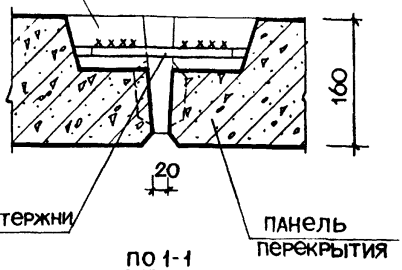

по 1-1

в пролете

33

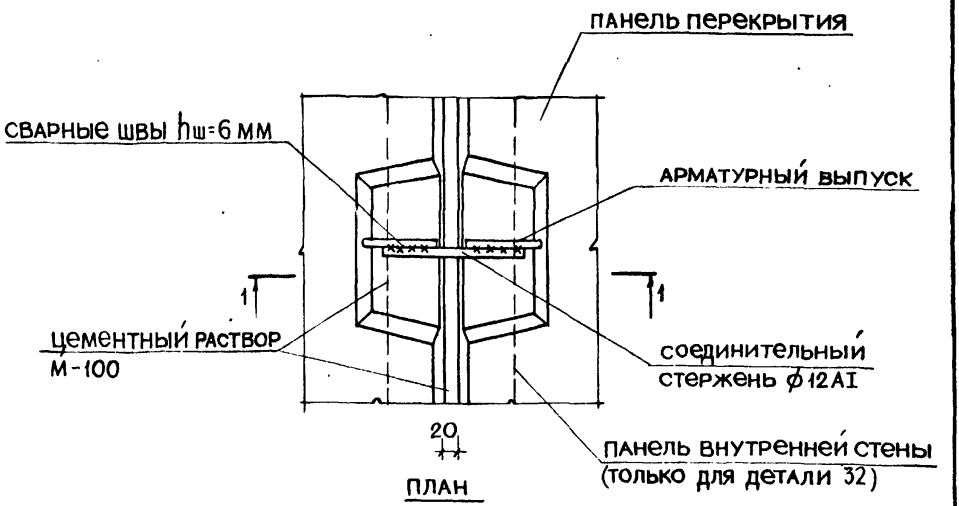

план

примечание:

заделка стыков и швов раствором условно не показана

ТД 1071г	крепление панелей перекрытий между собой	серия 2.140-1
	детали 32 33	выпуск 4 / лист 30

1779 36

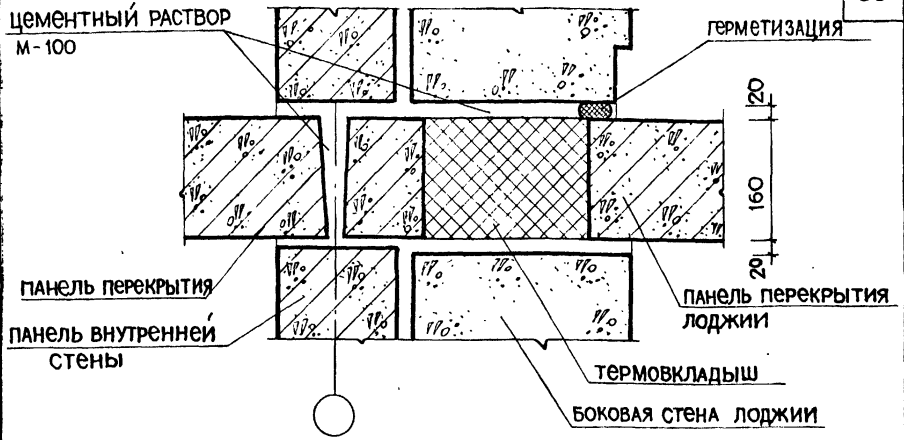

по 1-1

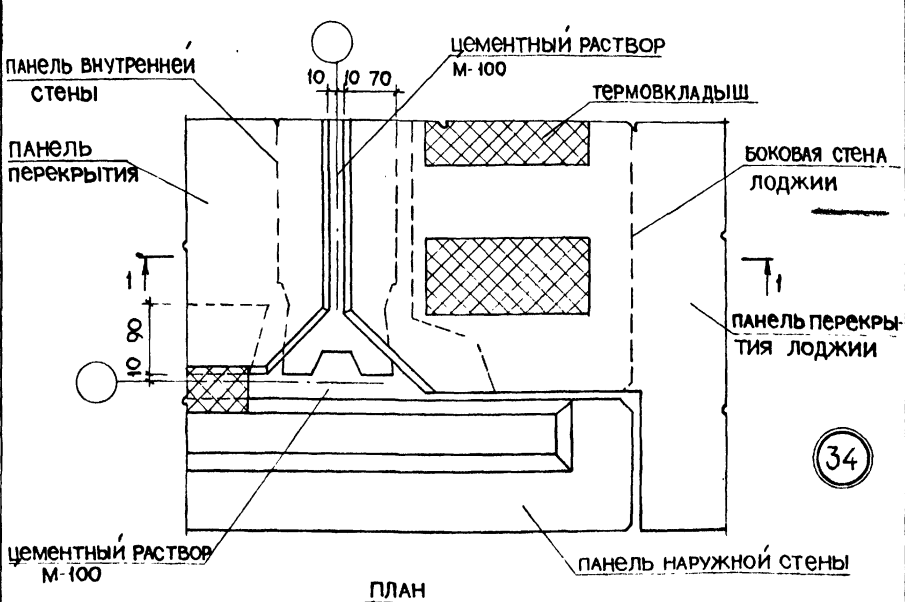

план

примечание

заделка стыка и швов раствором условно не показана

ТД	опирание панели перекрытия лоджии на внутреннюю поперечную стену	серия 2.140-1
1971г	деталь 34	выпуск 4 / лист 31

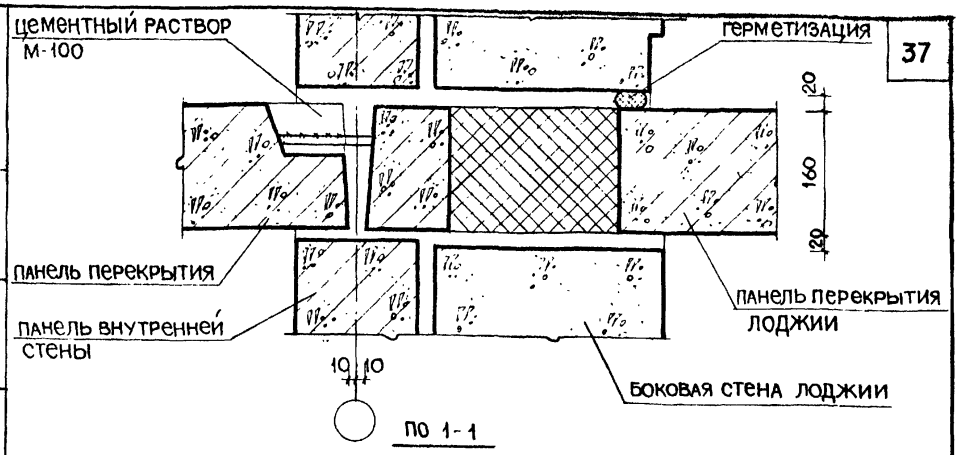

по 1-1

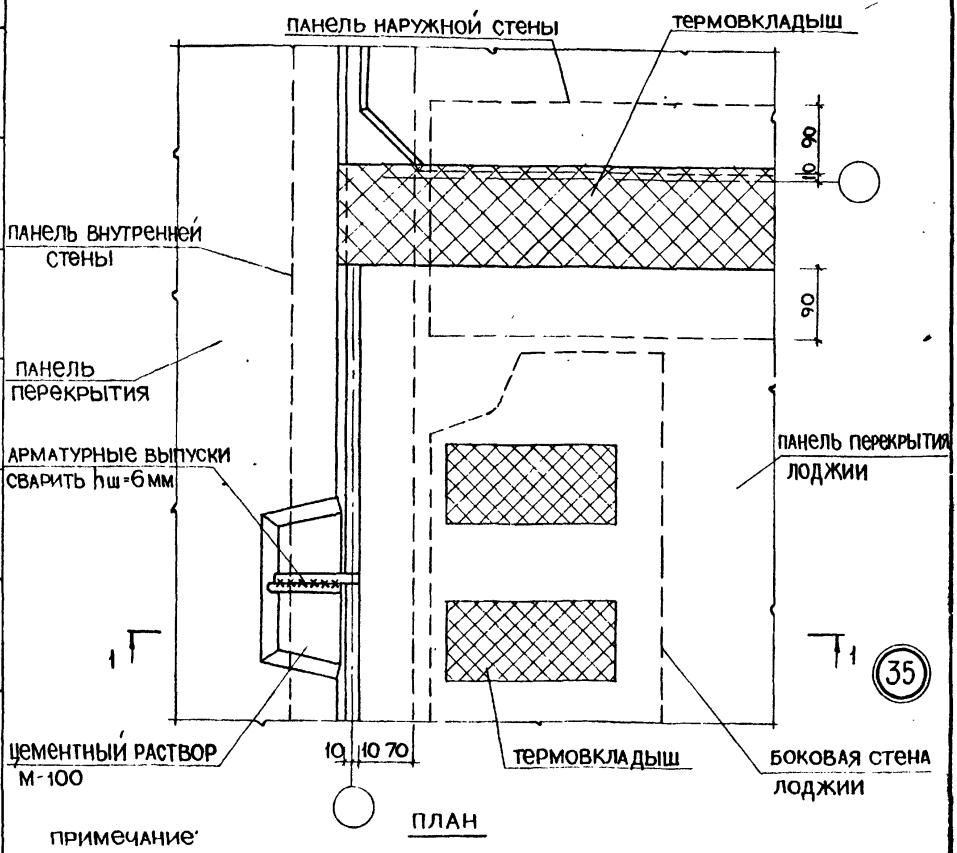

план

примечание

заделка стыков и швов раствором условно не показана

ТД	крепление панели перекрытия лоджии	серия 2.140-1
1971	деталь 35	выпуск 4 / лист 32

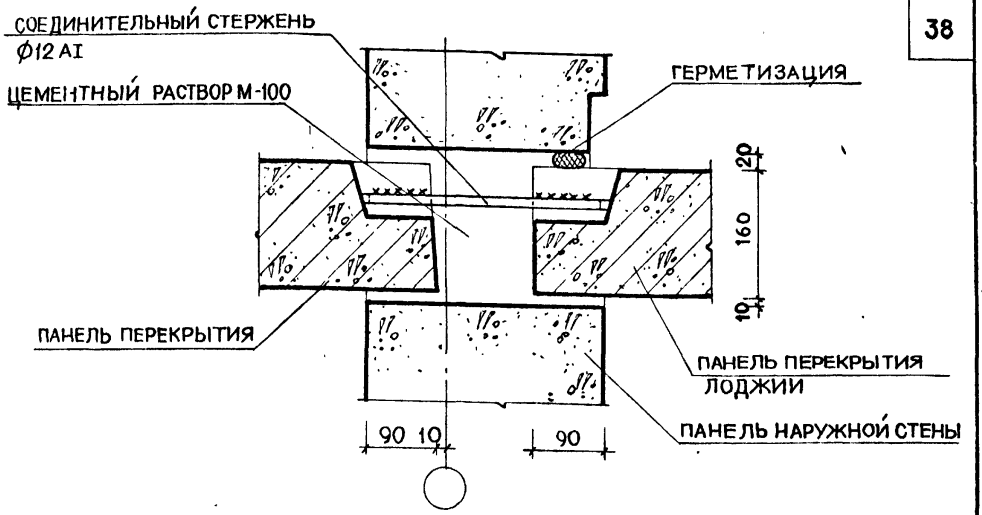

По 1 - 1

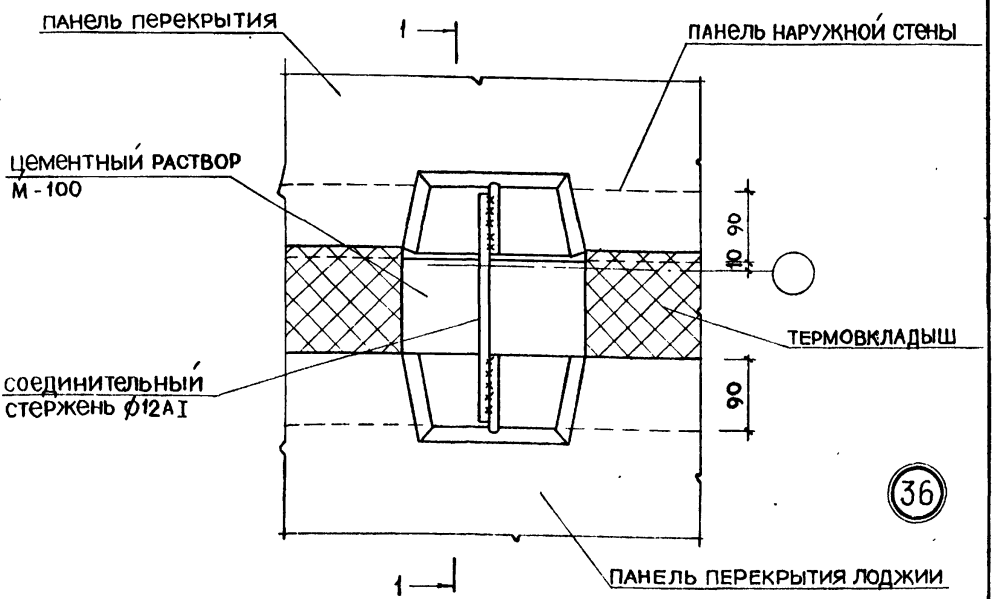

ПЛАН

ПРИМЕЧАНИЕ:
ЗАДЕЛКА СТЫКА И ШВОВ РАСТВОРОМ УСЛОВНО НЕ ПОКАЗАНА

ТД	КРЕПЛЕНИЕ ПАНЕЛИ ПЕРЕКРЫТИЯ ЛОДЖИИ	СЕРИЯ 2.140-1
1971г	ДЕТАЛЬ 36	ВЫПУСК 4 / ЛИСТ 33

ВЗАМЕН

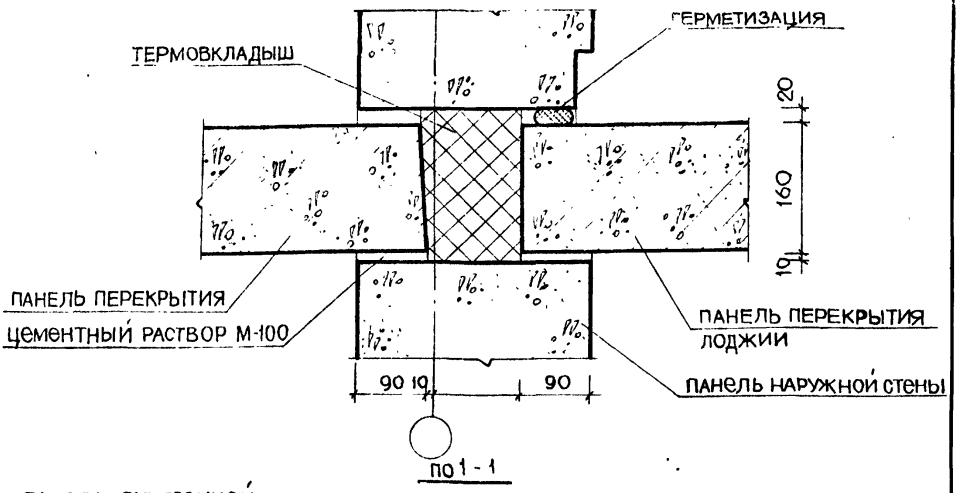

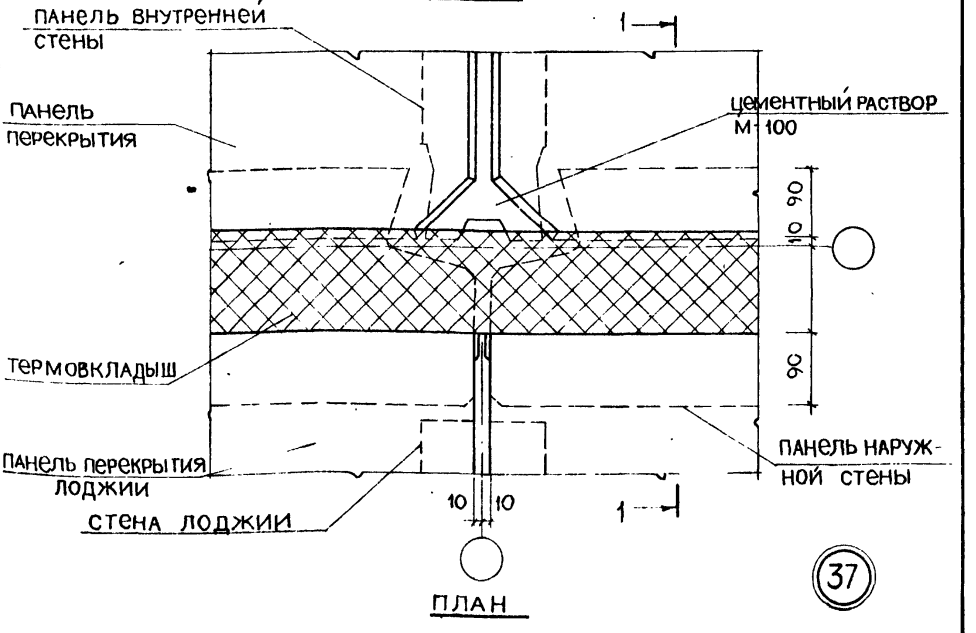

37

ПРИМЕЧАНИЕ

ЗАДЕЛКА СТЫКОВ И ШВОВ РАСТВОРОМ УСЛОВНО НЕ ПОКАЗАНА

ТД	ОПИРАНИЕ ПАНЕЛЕЙ ПЕРЕКРЫТИЯ ЛОДЖИИ НА НАРУЖНУЮ СТЕНУ	СЕРИЯ 2.140.1
1971г	ДЕТАЛЬ 37	ВЫПУСК 4 / ЛИСТ 34

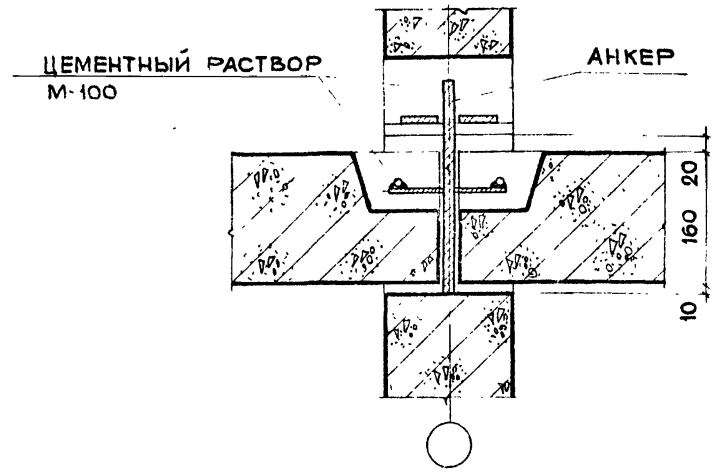

по 1 – 1

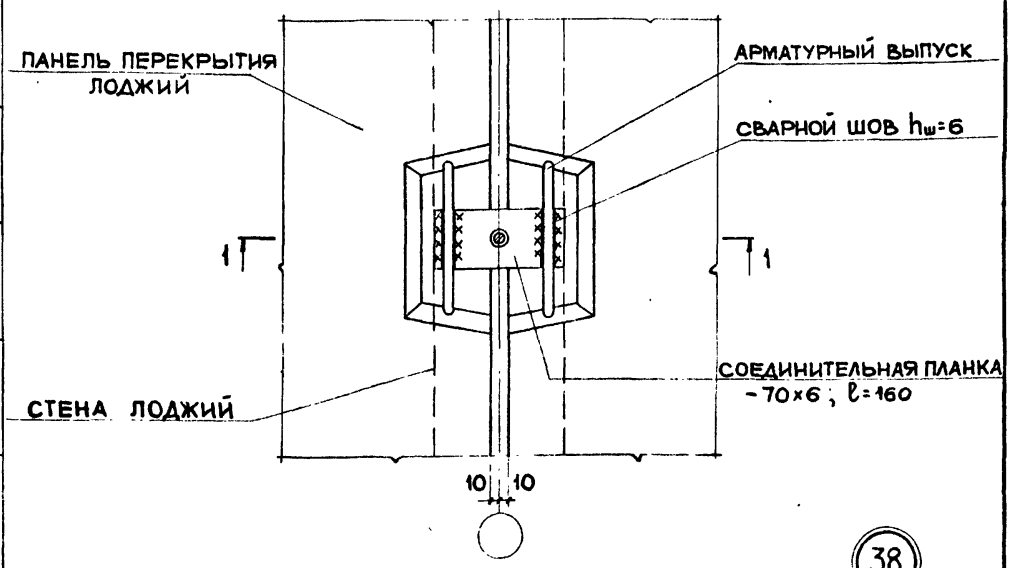

ПЛАН

38

ПРИМЕЧАНИЕ:
ЗАДЕЛКА СТЫКА И ШВОВ РАСТВОРОМ УСЛОВНО НЕ ПОКАЗАНА

ТД	КРЕПЛЕНИЕ ПАНЕЛЕЙ ПЕРЕКРЫТИЯ ЛОДЖИИ МЕЖДУ СОБОЙ	СЕРИЯ 2.140-1	
1971 г	ДЕТАЛЬ 38	ВЫПУСК 4	ЛИСТ 35

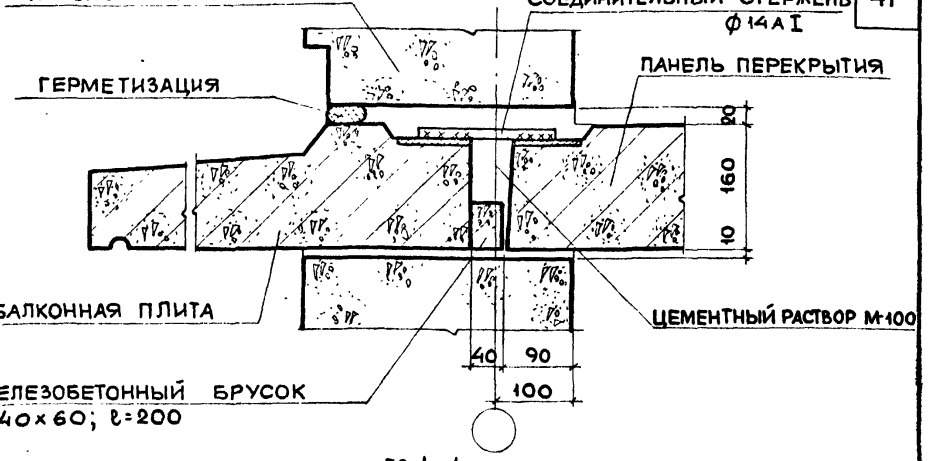

по 1-1

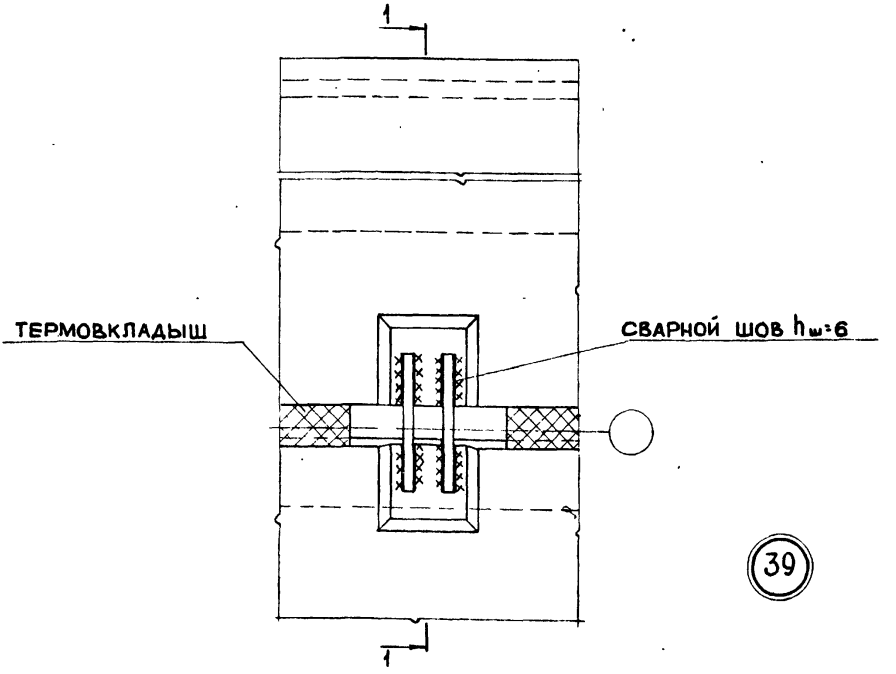

План

39

ПРИМЕЧАНИЯ:

1. ЗАДЕЛКА ШВОВ РАСТВОРОМ УСЛОВНО НЕ ПОКАЗАНА.
2. УСТРОЙСТВО ТЕРМОВКЛАДЫША СМ. В ПОЯСНИТЕЛЬНОЙ ЗАПИСКЕ.

ТД	КРЕПЛЕНИЕ БАЛКОННОЙ ПЛИТЫ ПРИ ТОЛЩИНЕ НАРУЖНОЙ СТЕНЫ 350-400 мм	СЕРИЯ 2.140-1	
1971 г.	ДЕТАЛЬ 39	ВЫПУСК 4	ЛИСТ 36

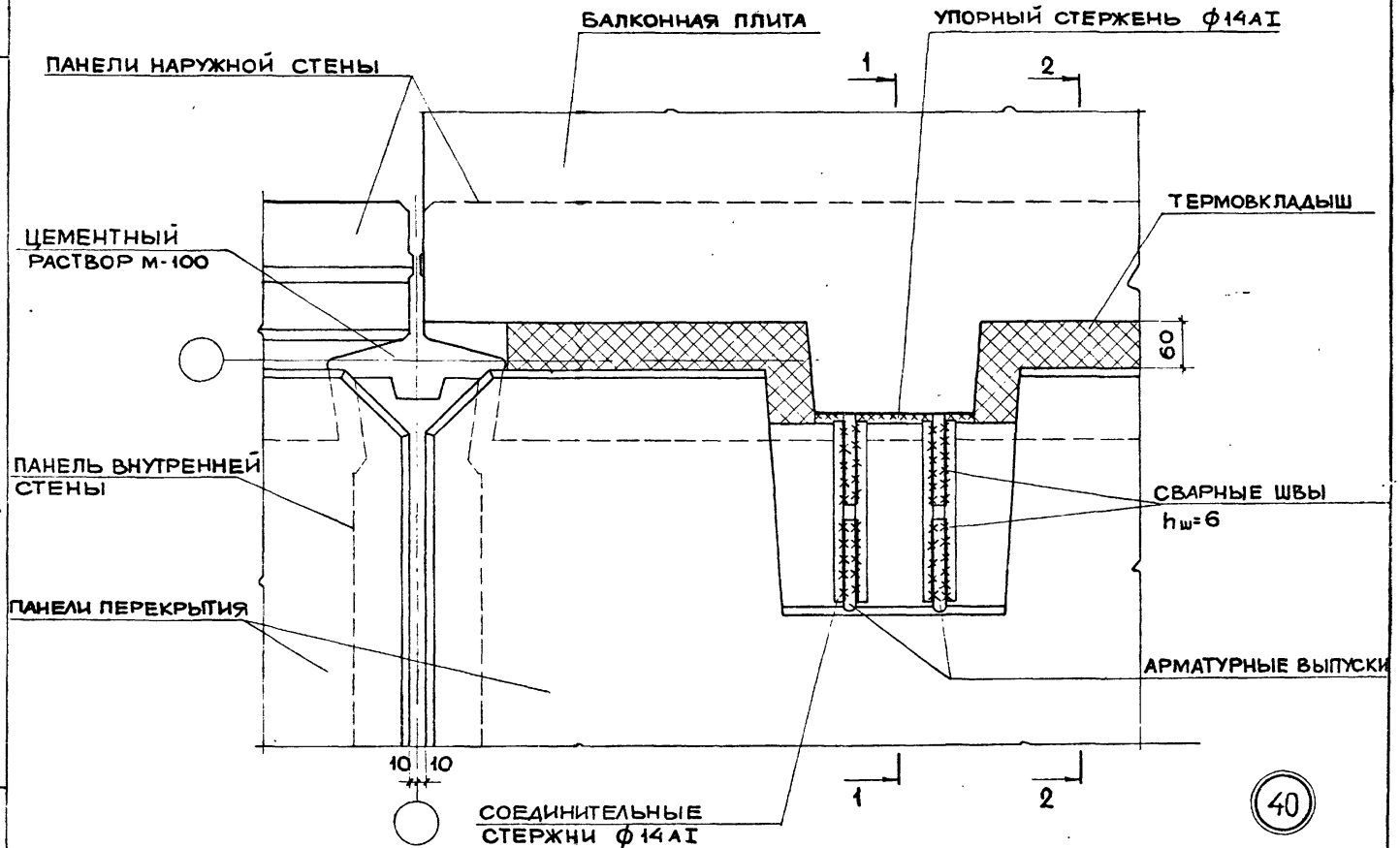

СЕЧЕНИЯ 1-1 И 2-2 И ПРИМЕЧАНИЯ СМ. НА ЛИСТЕ 38

42

ТД

1971 г.

КРЕПЛЕНИЕ БАЛКОННОЙ ПЛИТЫ ПРИ НАРУЖНОЙ СТЕНЕ ТОЛЩИНОЙ 300 ММ

ДЕТАЛЬ 40

СЕРИЯ 2.140-1

ВЫПУСК 4

ЛИСТ 37

11779 43

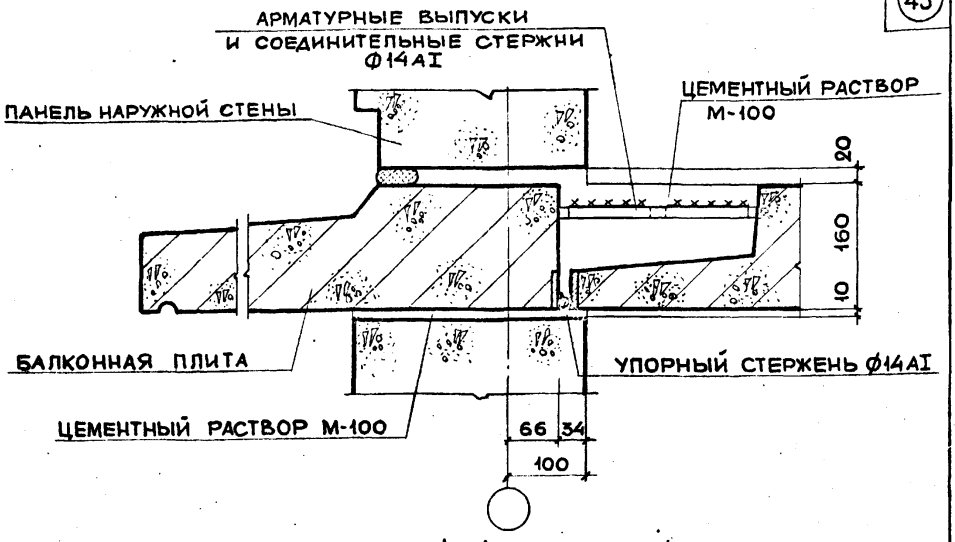

по 1 - 1

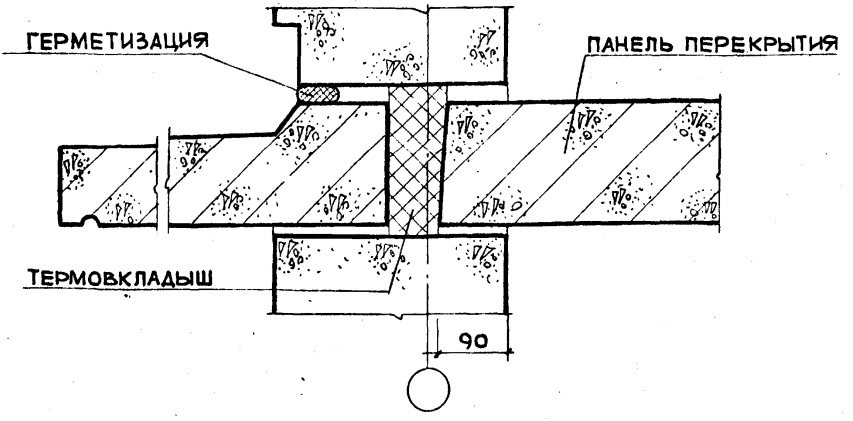

по 2 - 2

ПРИМЕЧАНИЯ:

1. НАСТОЯЩИЙ ЛИСТ СМ. СОВМЕСТНО С ЛИСТОМ 37
2. УПОРНЫЙ СТЕРЖЕНЬ ПРИВАРИТЬ К БАЛКОННОЙ ПЛИТЕ ДО МОНТАЖА
3. ЗАДЕЛКА РАСТВОРОМ НА ЧЕРТЕЖАХ УСЛОВНО НЕ ПОКАЗАНА.
4. УСТРОЙСТВО ТЕРМОВКЛАДЫША СМ. В ПОЯСНИТЕЛЬНОЙ ЗАПИСКЕ.

gost.e-ecolog.ru

ГПИ	КРЕПЛЕНИЕ БАЛКОННОЙ ПЛИТЫ ПРИ НАРУЖНОЙ СТЕНЕ ТОЛЩИНОЙ 300 ММ	СЕРИЯ 2.140-1
1971 г.	К ДЕТАЛИ 40	ВЫПУСК 4 / ЛИСТ 38