ТИПОВОЙ ПРОЕКТ
709-9-100.89
СКЛАД УГЛЯ
С ЖЕЛЕЗНОДОРОЖНОЙ ЭСТАКАДОЙ

АЛЬБОМ 2

НЕТИПОВЫЕ ИЗДЕЛИЯ
КОНСТРУКТОРСКАЯ ДОКУМЕНТАЦИЯ СТР. 2-29

gost.e-ecolog.ru

Указана в счет-накладной

ТИПОВОЙ ПРОЕКТ
709-9-100.89
СКЛАД УГЛЯ
С ЖЕЛЕЗНОДОРОЖНОЙ ЭСТАКАДОЙ
АЛЬБОМ 2

ПЕРЕЧЕНЬ АЛЬБОМОВ

АЛЬБОМ 1	ТХ	ТЕХНОЛОГИЯ ПРОИЗВОДСТВА
	ЭМ	ЭЛЕКТРООБОРУДОВАНИЕ СИЛОВОЕ
	ЭО	ЭЛЕКТРООСВЕЩЕНИЕ ВНУТРЕННЕЕ
	АР	РЕШЕНИЯ АРХИТЕКТУРНЫЕ
	КЖ	КОНСТРУКЦИИ ЖЕЛЕЗОБЕТОННЫЕ
	КМ	КОНСТРУКЦИИ МЕТАЛЛИЧЕСКИЕ
	ГП	ГЕНЕРАЛЬНЫЙ ПЛАН
	ОС	ОРГАНИЗАЦИЯ СТРОИТЕЛЬСТВА
АЛЬБОМ 2		НЕТИПОВЫЕ ИЗДЕЛИЯ КОНСТРУКТОРСКАЯ ДОКУМЕНТАЦИЯ
АЛЬБОМ 3		СПЕЦИФИКАЦИИ ОБОРУДОВАНИЯ
АЛЬБОМ 4		ВЕДОМОСТИ ПОТРЕБНОСТИ В МАТЕРИАЛАХ
АЛЬБОМ 5		СМЕТНАЯ ДОКУМЕНТАЦИЯ

ПРИМЕНЯЕМЫЕ МАТЕРИАЛЫ

СЕРИЯ 3.407-108

УНИФИЦИРОВАННЫЕ ПРОЖЕКТОРНЫЕ МАЧТЫ И ОТДЕЛЬНО СТОЯЩИЕ МОЛНИЕОТВОДЫ

Выпуск 1,2,3

РАЗРАБОТАН ИНСТИТУТАМИ
ХАРЬКОВСКИЙ САНТЕХПРОЕКТ
ГЛАВНЫЙ ИНЖЕНЕР ИНСТИТУТА В.А. СЛЮСАРЕВ
ГЛАВНЫЙ ИНЖЕНЕР ПРОЕКТА Л.И. ЛЕВОНТИН

ХАРЬКОВСКИЙ ПРОМСТРОЙНИИПРОЕКТ
ГЛАВНЫЙ ИНЖЕНЕР ИНСТИТУТА Н.Ф. ДОВГИЙ
ГЛАВНЫЙ ИНЖЕНЕР ПРОЕКТА А.М. МОНИН

УТВЕРЖДЕН
И ВВЕДЕН В ДЕЙСТВИЕ
ГПКНИИ САНТЕХНИИПРОЕКТ
ПРОТОКОЛ ОТ 12.07.1989 г. N 10

СОДЕРЖАНИЕ АЛЬБОМА №2

Обозначение	Наименование	Стр.
	Содержание	2
Б15М024.000ВС	Люкоподъемник. Ведомость	3
	спецификаций	
Б15М024.000	Люкоподъемники	
Б15М024.010	Люкозакрыватель	
Б15М024.000ВП	Люкоподъемники. Ведомость	4
	покупных изделий	
Б15М024.000СБ	Люкоподъемники. Сборочный чертеж	5-6
Б15М024.010СБ	Люкозакрыватель.	7
	Сборочный чертеж	
Б15М024.029	Крышка	8
Б15М024.031	Скоба	
Б15М024.040	Ограничитель усилия	
Б15М024.030	Крюк люкозакрывателя	9
Б15М024.001	Скоба замыкающая	
Б15М024.003	Стержень	
Б15М024.004	Ручка	
Б15М024.030СБ	Крюк люкозакрывателя	10-11
	Сборочный чертеж	
Б15М024.040СБ	Ограничитель усилия	12
	Сборочный чертеж	
Б15М024.005	Горелка подвижная	13
Б15М024.006	Втулка	
Б15М024.009	Стержень	
Б15М024.011	Упор	
Б15М024.007	Пружина	14
Б15М024.008	Пружина	
Б15М024.012	Гайка нижняя	15
Б15М024.013	Палец	
Б15М024.014	Кронштейн	
Б15М024.050	Крюк в сборе	
Б15М024.050СБ	Крюк в сборе	16
	сборочный чертеж	
Б15М024.060	Крюк	17
Б15М024.070	Кронштейн	
Б15М024.080	Корпус	
Б15М024.090	Проушина	
Б15М024.060СБ	Крюк. Сборочный чертеж	18
Б15М024.015	Накладка	19
Б15М024.017	Патрубок	
Б15М024.018	Штырь	
Б15М024.019	Вставка	
Б15М024.016	Крюк	20
Б15М024.070СБ	Кронштейн. Сборочный чертеж	
Б15М024.021	Ребро	21
Б15М024.025	Ребро	
Б15М024.023	Дно	
Б15М024.024	Ручка	
Б15М024.080СБ	Корпус. Сборочный чертеж	22
Б15М024.090СБ	Проушина. Сборочный чертеж	
Б15М024.027	Цилиндр	
Б15М024.028	Конус	
Б14И057.000	Каретка для гибкого подвода	23
Б14И057.010	Щека	
Б14И057.010СБ	Щека. Сборочный чертеж	
Б14И057.000СБ	Каретка для гибкого подвода	24
	Сборочный чертеж	
Б14И057.009	Боковина	25
Б14И057.001	Стяжка	
Б14И057.002	Крюк	
Б15М024.032	Втулка	
Б14И057.003	полухомут	26
Б14И057.004	Скоба	
Б14И057.005	Ролик	
Б14И057.006	Крышка	
Б14И057.007	Палец	27
Б14И057.008	Втулка	

Обозначение	Наименование	Стр.
Б14И058.000	Каретка для гибкого подвода	27
Б14И058.001	Стяжка	
Б14И058.000СБ	Каретка для гибкого подвода	28
	сборочный чертеж	29
Б14И058.002	Полухомут	

Формат	Зона	Поз.	Обозначение	Наименование	Кол.	Примеч.
				Документация		
*			Б15М024.000СБ	Сборочный чертеж		А2; А2
А3			Б15М024.000ВС	Ведомость спецификации		
*			Б15М024.000ВП	Ведомость покупных изделий		А3; А3
				Сборочные единицы		
А4		1	Б15М024.010	Люкозакрыватель	2	
				Прочие изделия		
		2		Таль электрическая ТЭ1-521	2	

Подп. и дата | Инв. № дубл. | Взам. инв. № | Подп. и дата | Инв. № подл.

Изм.	Лист	№ докум.	Подп.	Дата
Разраб.	Гончаренко			
Пров.	Извекова			
Нач. отд.	Коверченко			
Н. контр.	Севрюков			
Утв.				

Б15М024.000

Люкоподъемники

Лит.	Лист	Листов
И		1

Госстрой СССР Харьковский Сантехпроект

Формат А4

Формат	Зона	Поз.	Обозначение	Наименование	Кол.	Прим.
				Документация		
А2			Б15М024.010СБ	Сборочный чертеж		
				Сборочные единицы		
А4		1	Б15М024.030	Крюк люкозакрыватель	1	
А4		2	Б15М024.040	Ограничитель усилия	1	
				Детали		
А4		3	Б15М024.001	Скоба замыкающая	1	

Изм.	Лист	№ докум.	Подп.	Дата
Разраб.	Гончаренко			
Пров.	Извекова			
Нач. отд.	Коверченко			
Н. контр.	Севрюков			
Утв.				

Б15М024.010

Люкозакрыватель

Лит.	Лист	Листов
И		1

Госстрой СССР Харьковский Сантехпроект

Формат А4

Типовой проект 709-9-100.89 Альбом 2

№ строки	Обозначение	Наименование	Куда входит: Обозначение	Кол.	Общ. к-во	Примечание
1	Б15М024.000	Люкоподъемники				
2	Б15М024.010	Люкозакрыватель	Б15М024.000	2	2	
3	Б15М024.030	Крюк люкозакрывателя	Б15М024.010	1	2	
4	Б15М024.040	Ограничитель усилия	Б15М024.010	1	2	
5	Б15М024.050	Крюк в сборе	Б15М024.030	1	2	
6	Б15М024.060	Крюк	Б15М024.050	1	2	
7	Б15М024.070	Кронштейн	Б15М024.050	1	2	
8	Б15М024.080	Корпус	Б15М024.040	1	2	
9	Б15М024.090	Проушина	Б15М024.040	1	2	
10						
11						
12						
13						
14						
15						
16						

Подп. и дата | Инв. № дубл. | Взам. инв. № | Подп. и дата | Инв. № подл.

Изм.	Лист	№ докум.	Подп.	Дата
Разраб.	Гончаренко			
Пров.	Извекова			
Нач. отд.	Коверченко			
Н. контр.	Севрюков			
Утв.				

Б15М024.000ВС

Люкоподъемники Ведомость спецификаций

Лит.	Лист	Листов
И		1

Госстрой СССР Харьковский Сантехпроект

23937-02 6 Формат А3

№ строки	Наименование	Обозначение документа на поставку	Поставщик	Куда входит (обозначение)	Количество: на изделие	в комплекты	на регулировку	всего	Примеч.
1	Таль электрическая ТЭ1-521		Гороховецкий завод ПТО	Б15М024.000	2			2	
2									
3									
4	Выключатель		Предприятие УПТУТОС, г.Белая Церковь, Киевской обл.	Б15М024.040	2			2	
5	ВП21-21 Б131-55 У2.3								
6									
7									
8	Болты	ГОСТ 7805-70		Б15М024.040	8			8	
9	М6х12.36			Б15М024.040	4			4	
10	М5х15.36								
11									
12	Болты	ГОСТ 7798-70		Б15М024.040	2			2	
13	М8х16.36								
14									
15									
16	Винты	ГОСТ 1491-72		Б15М024.030	8			8	
17	М5х28.36			Б15М024.040	2			2	
18	М8х22.36								
19									
20									
21									
22									
23									
24									
25									
26									

Инв.№подл. | Подп. и дата | Взам.инв.№ | Инв.№дубл. | Подп. и дата

Изм.	Лист	№ докум.	Подп.	Дата
Разраб.		Гончаренко		
Пров.		Узбеков		
Нач.отд.		Коверченко		
Н.контр.		Севрюков		
Утв.				

Б15М024.000ВП

Люкоподъемники
ведомость покупных изделий

Лит	Лист	Листов
И	1	2

Госстрой СССР
Харьковский
САНТЕХПРОЕКТ

Формат А3

Альбом 2

Типовой проект 709-9-100.89

№ строки	Наименование	Обозначение документа на поставку	Поставщик	Куда входит (обозначение)	Количество: на изделие	в комплекты	на регулировку	всего	Примеч.
27	Гайка М5.4	ГОСТ 5927-70		Б15М024.040	8			8	
28	Гайки	ГОСТ 5915-70							
29	М5.4			Б15М024.030	8			8	
30	М10.4			Б15М024.030	4			4	
31									
32	Шайбы	ГОСТ 11371-78		Б15М024.040	12			12	
33	5			Б15М024.040	2			2	
34	20								
35									
36	Шайбы пружинные	ГОСТ 64-02-70							
37	5.65Г			Б15М024.030	8			8	
38	8.65Г			Б15М024.040	2			2	
39									
40									
41	Шплинт 4х32	ГОСТ 397-79		Б15М024.040	4			4	
42									
43									
44									
45									
46									
47									
48									
49									
50									
51									
52									

Инв.№подл. | Подп. и дата | Взам.инв.№ | Инв.№дубл. | Подп. и дата

Изм.	Лист	№ докум.	Подп.	Дата

Б15М024.000ВП

Формат А3

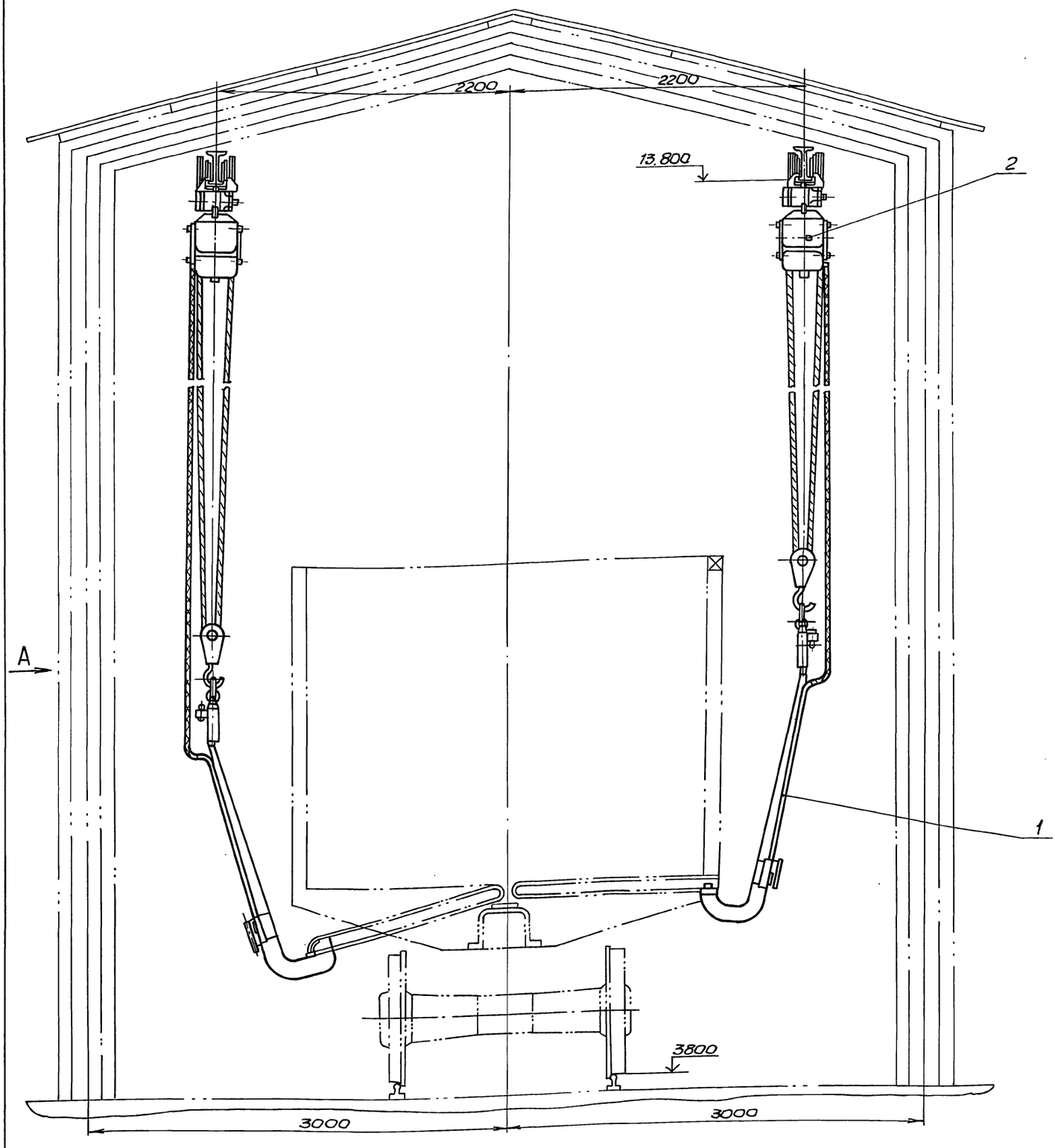

Типовой проект 709-9-100.89 Альбом 2

Техническая характеристика		
NN п/п	Наименование показателей	Показатели
	Таль ТЭ1-521	
1	Грузоподъемность	1т
2	Высота подъема	12м
3	Скорость подъема	8м/мин
4	Скорость передвижения	20м/мин
5	Род электрического тока	переменный 3-фазный, 380В
6	Наибольшее давление на колеса	400кг
7	Вес тали	220кг
	Люкозакрыватель	
8	Максимальное усилие закрывания	700кг
9	Время подъема одного люка	4сек

Изм.	Лист	№ докум.	Подп.	Дата	Б15М024.000СБ
Разраб.		Бичуренко			Люкоподъемники. Сборочный чертеж
Пров.		Извекова			Лит. И; Масса 527.0; Масштаб 1:20; Лист 1; Листов 2
Т.контр.		Сафронов			Госстрой СССР Харьковский Сантехпроект
Нач.отд.		Ковернев			
Н.контр.		Севрюков			
Утв.					

Инв.№подл. | Подп. и дата | Взам.инв.№ | Инв.№дубл. | Подп. и дата

Вид А

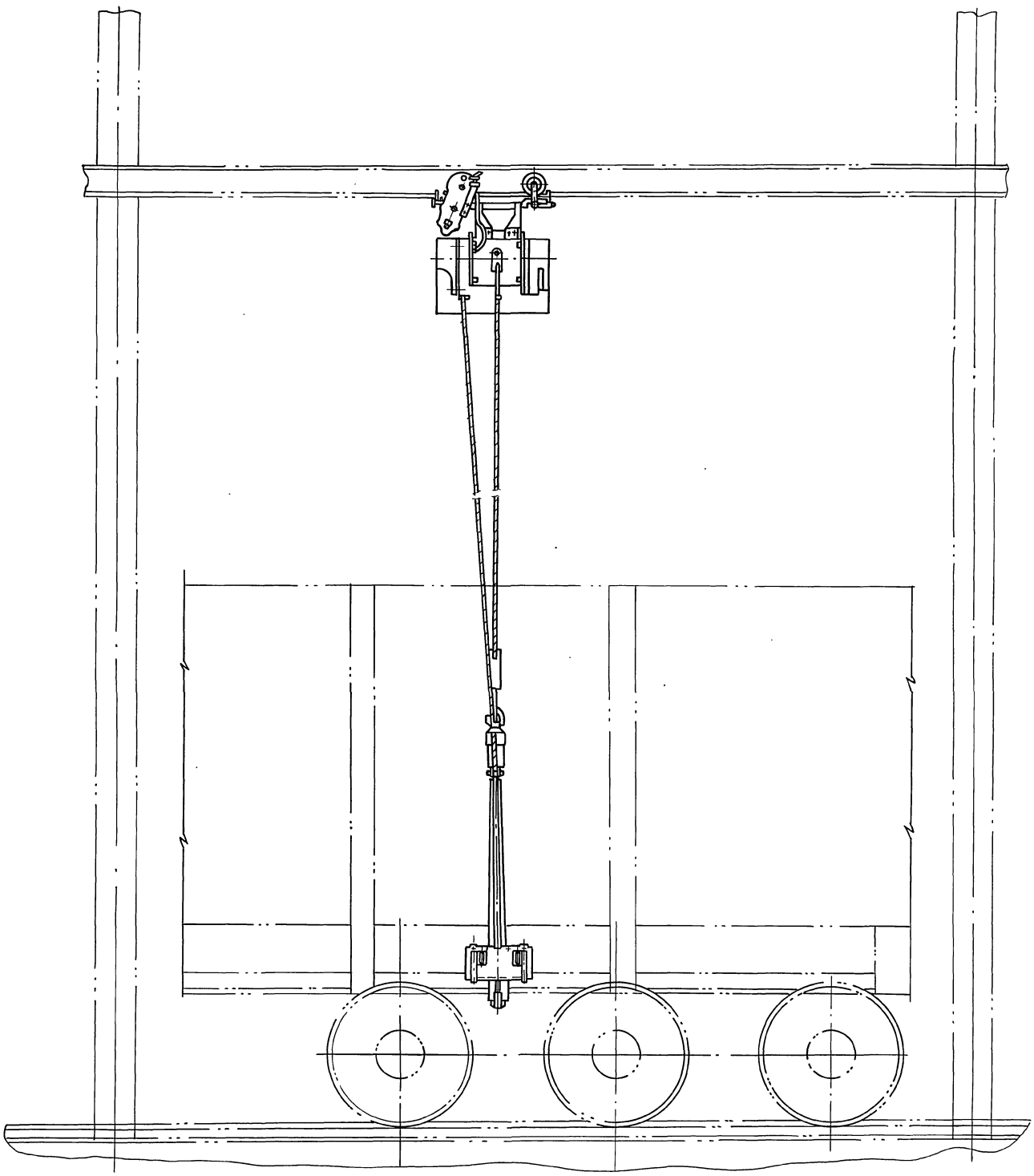

Типовой проект 709-9-100.89 Альбом 2

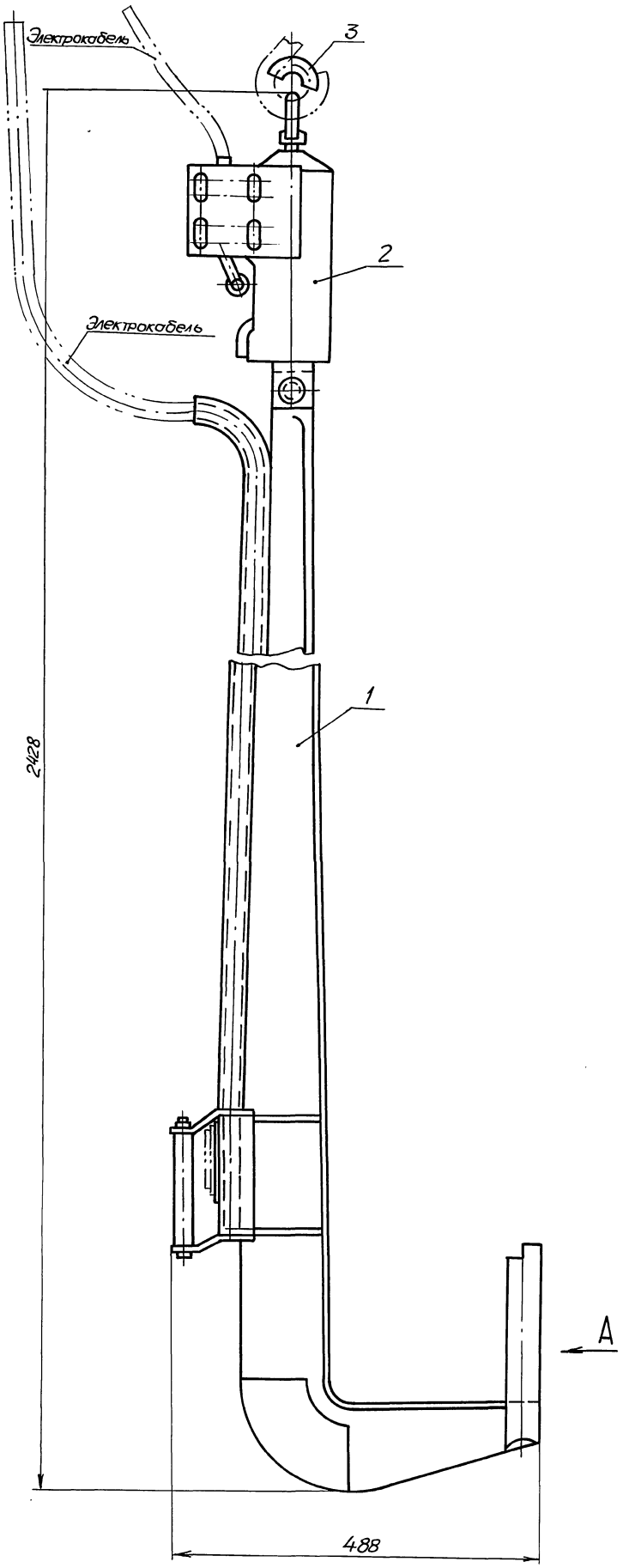

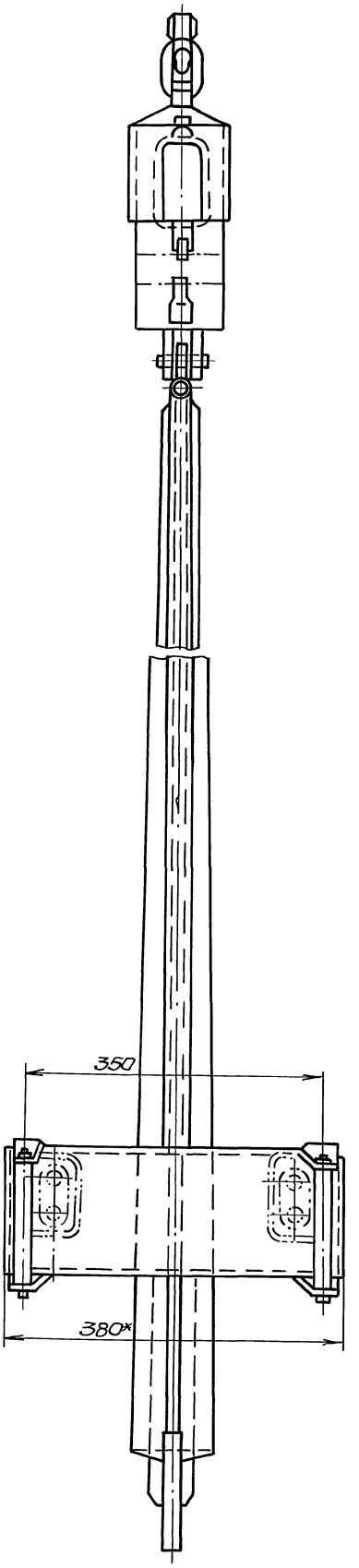

Вид А

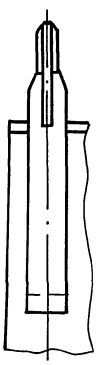

* Размер для справки.

Альбом 2

Типовой проект 709-9-100.89

Инв.№подл. | Подп. и дата | Взам.инв.№ | Инв.№дубл. | Подп. и дата

Изм.	Лист	№докум.	Подп.	Дата	
Разраб.		Кичаренко			
Провер.		Извекова			
Т.контр.		Севрюков			
Нач.отд.		Коверченко			
Н.контр.		Севрюков			
Утв.					

Б15М024.010СБ

Люкозакрыватель

Сборочный чертеж

Лит.	Масса	Масштаб
И	43,2	1:4

Лист | Листов 1

Госстрой СССР
Харьковский
Сантехпроект

Б15М024.029

Rz 80 (√)

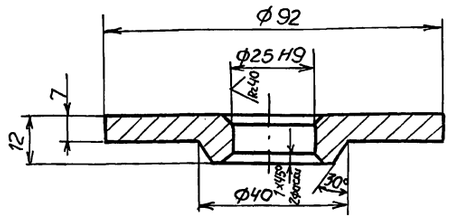

Неуказанные предельные отклонения размеров $\pm \frac{IT14}{2}$.

Изм.	Лист	№ докум.	Подп.	Дата	Б15М024.029			
Разраб.		Гончаренко			Крышка	Лит.	Масса	Масштаб
Пров.		Извекова				И	0,36	1:1
Т.контр.		Севрюков				Лист	Листов 1	
Нач.отд.		Коверченко			Круг В95 ГОСТ 2590-71 / Ст3 ГОСТ 535-79	Госстрой СССР Харьковский САНТЕХПРОЕКТ		
Н.контр.		Севрюков						
Утв.								

Формат А4

Б15М024.031

Rz 320 (√)

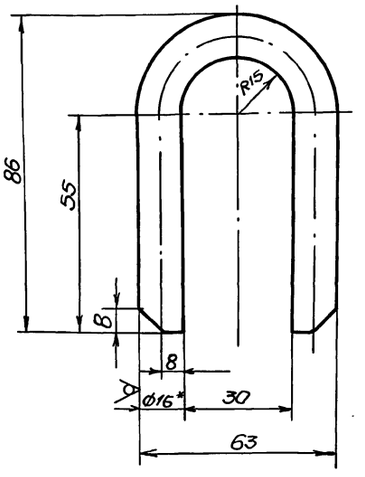

1. Длина развернутой детали 185.
2. Предельные отклонения размеров $\pm \frac{IT16}{2}$.
3. * Размер для справки.

Изм.	Лист	№ докум.	Подп.	Дата	Б15М024.031			
Разраб.		Гончаренко			Скоба	Лит.	Масса	Масштаб
Пров.		Извекова				И	0,3	1:1
Т.контр.		Севрюков				Лист	Листов 1	
Нач.отд.		Коверченко			Круг В-16 ГОСТ 2590-71 / Ст3 ГОСТ 535-79	Госстрой СССР Харьковский САНТЕХПРОЕКТ		
Н.контр.		Севрюков						
Утв.								

Формат А4

Альбом 2
Типовой проект 709-9-100.89

Формат	Зона	Поз.	Обозначение	Наименование	Кол.	Прим.
				Документация		
А3			Б15М024.040 СБ	Сборочный чертеж		
				Сборочные единицы		
А4		1	Б15М024.080	Корпус	1	
А4		2	Б15М024.090	Проушина	1	
				Детали		
А4		3	Б15М024.005	Тарелка подвижная	1	
А4		4	Б15М024.006	Втулка	1	
А3		5	Б15М024.007	Пружина	1	
А3		6	Б15М024.008	Пружина	1	
А4		7	Б15М024.009	Стержень	1	
А4		8	Б15М024.011	Упор	1	
А4		9	Б15М024.012	Гайка нижняя	1	
А4		10	Б15М024.013	Палец	1	
А4		11	Б15М024.014	Кронштейн	1	
				Стандартные изделия		
		13		Болт М6×12.46 ГОСТ 7805-70	4	
		14		Болт М5×15.46 ГОСТ 7805-70	2	
		15		Болт М8×16.46 ГОСТ 7798-70	1	
		16		Винт М8×22.46 ГОСТ 1491-72	1	
		17		Гайка М5.4 ГОСТ 5927-70	2	
		18		Шайба 5 ГОСТ 11371-78	6	
		19		Шайба 20 ГОСТ 11371-78	1	
		20		Шайба 8.65 Г ГОСТ 6402-70	1	
		21		Шплинт 4×32 ГОСТ 397-79	2	

Изм.	Лист	№ докум.	Подп.	Дата	Б15М024.040			
Разраб.		Гончаренко			Ограничитель усилия	Лит.	Лист	Листов
Пров.		Извекова				И	1	2
Нач.отд.		Коверченко				Госстрой СССР Харьковский САНТЕХПРОЕКТ		
Н.контр.		Севрюков						
Утв.								

Формат А4

Формат	Зона	Поз.	Обозначение	Наименование	Кол.	Прим.
				Прочие изделия		
		22		Выключатель ВП21-21Б131-55 У2.3	1	0,45кг

Б15М024.040 Лист 2

Инв.№ подл. | Подп. и дата | Взам. инв.№ | Инв.№ дубл. | Подп. и дата

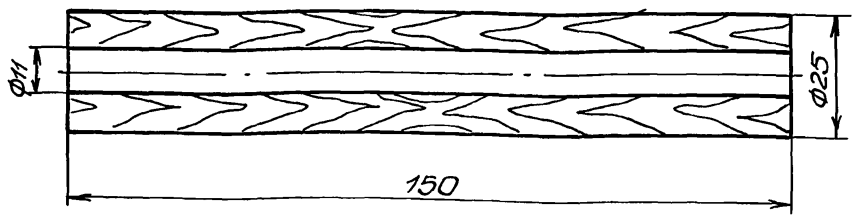

Изм.	Лист	№ докум.	Подп.	Дата	Б15М024.004			
Разраб.		Гончаренко			Ручка	Лит.	Масса	Масштаб
Пров.		Извекова				И	0,037	1:1
Т.контр.		Севрюков				Лист	Листов 1	
Нач.отд.		Коверченко			Береза	Госстрой СССР Харьковский САНТЕХПРОЕКТ		
Н.контр.		Севрюков						
Утв.								

Инв.№подл. | Подп. и дата | Взам.инв.№ | Инв.№дубл. | Подп. и дата

Формат А4

R240 √ (√)

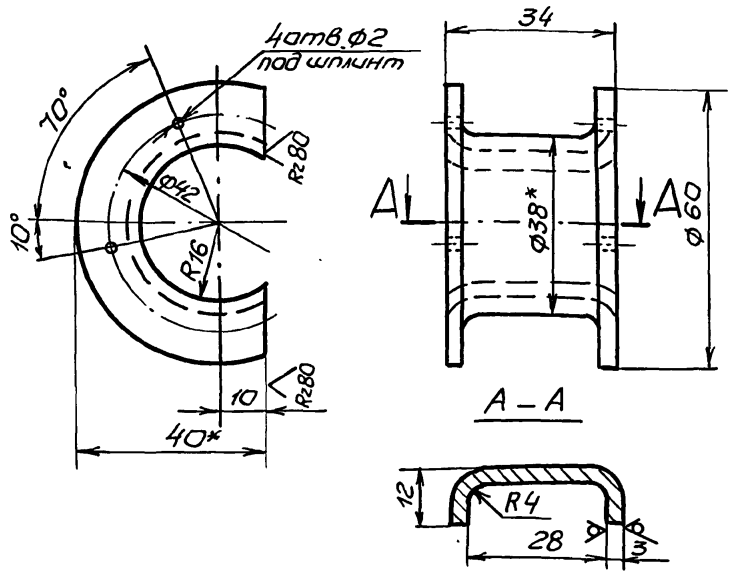

1. Размеры заготовки 47х108.
2. Предельные отклонения размеров $\pm \frac{IT14}{2}$.
3. * Размер для справки.

Изм.	Лист	№ докум.	Подп.	Дата	Б15М024.001			
Разраб.		Гончаренко			Скоба замыкающая	Лит.	Масса	Масштаб
Провер.		Извекова				И	0,12	1:1
Т.контр.		Севрюков				Лист	Листов 1	
Нач.отд.		Коверченко			Лист Б-3 ГОСТ 19903-74 / ВСт3 ГОСТ 16523-70	Госстрой СССР Харьковский САНТЕХПРОЕКТ		
Н.контр.		Севрюков						
Утв.								

Инв.№подл. | Подп. и дата | Взам.инв.№ | Инв.№дубл. | Подп. и дата

Формат А4

Альбом 2

Типовой проект 709-9-100.89

Rz80 √ (√)

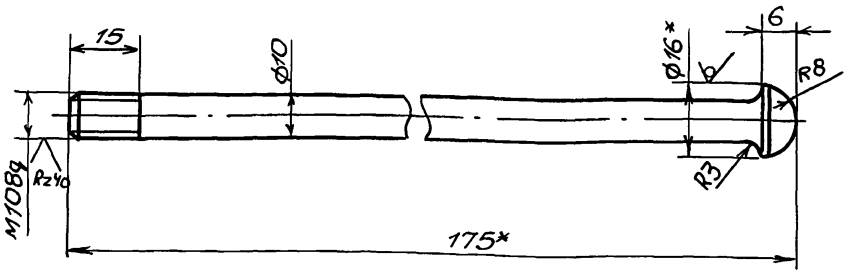

1. Неуказанные предельные отклонения размеров $\pm \frac{IT14}{2}$.
2. * Размер для справки.

Изм.	Лист	№ докум.	Подп.	Дата	Б15М024.003			
Разраб.		Гончаренко			Стержень	Лит.	Масса	Масштаб
Пров.		Извекова				И	0,11	1:1
Т.контр.		Севрюков				Лист	Листов 1	
Нач.отд.		Коверченко			Круг В16 ГОСТ 2590-71 / Ст3 ГОСТ 535-79	Госстрой СССР Харьковский САНТЕХПРОЕКТ		
Н.контр.		Севрюков						
Утв.								

Инв.№подл. | Подп. и дата | Взам.инв.№ | Инв.№дубл. | Подп. и дата

Формат А4

Формат	Зона	Поз.	Обозначение	Наименование	Кол.	Примечание
				Документация		
*			Б15М024.030СБ	Сборочный чертеж		А2; А2
				Сборочные единицы		
А4		1	Б15М024.050	Крюк в сборе	1	
				Детали		
А4		2	Б15М024.003	Стержень	2	
А4		3	Б15М024.004	Ручка	2	
				Стандартные изделия		
		5		Винт М5х28,46 ГОСТ 1491-72	4	
		6		Гайка М5,4 ГОСТ 5915-70	4	
		7		Гайка М10,4 ГОСТ 5915-70	2	
		8		Шайба 5,65Г ГОСТ 6402-70	4	

Изм.	Лист	№ докум.	Подп.	Дата	Б15М024.030			
Разраб.		Гончаренко			Крюк люкозакрывателя	Лит.	Лист.	Листов
Пров.		Извекова						
Нач.отд.		Коверченко				Госстрой СССР Харьковский САНТЕХПРОЕКТ		
Н.контр.		Севрюков						
Утв.								

Инв.№подл. | Подп. и дата | Взам.инв.№ | Инв.№дубл. | Подп. и дата

Б15М024.030СБ

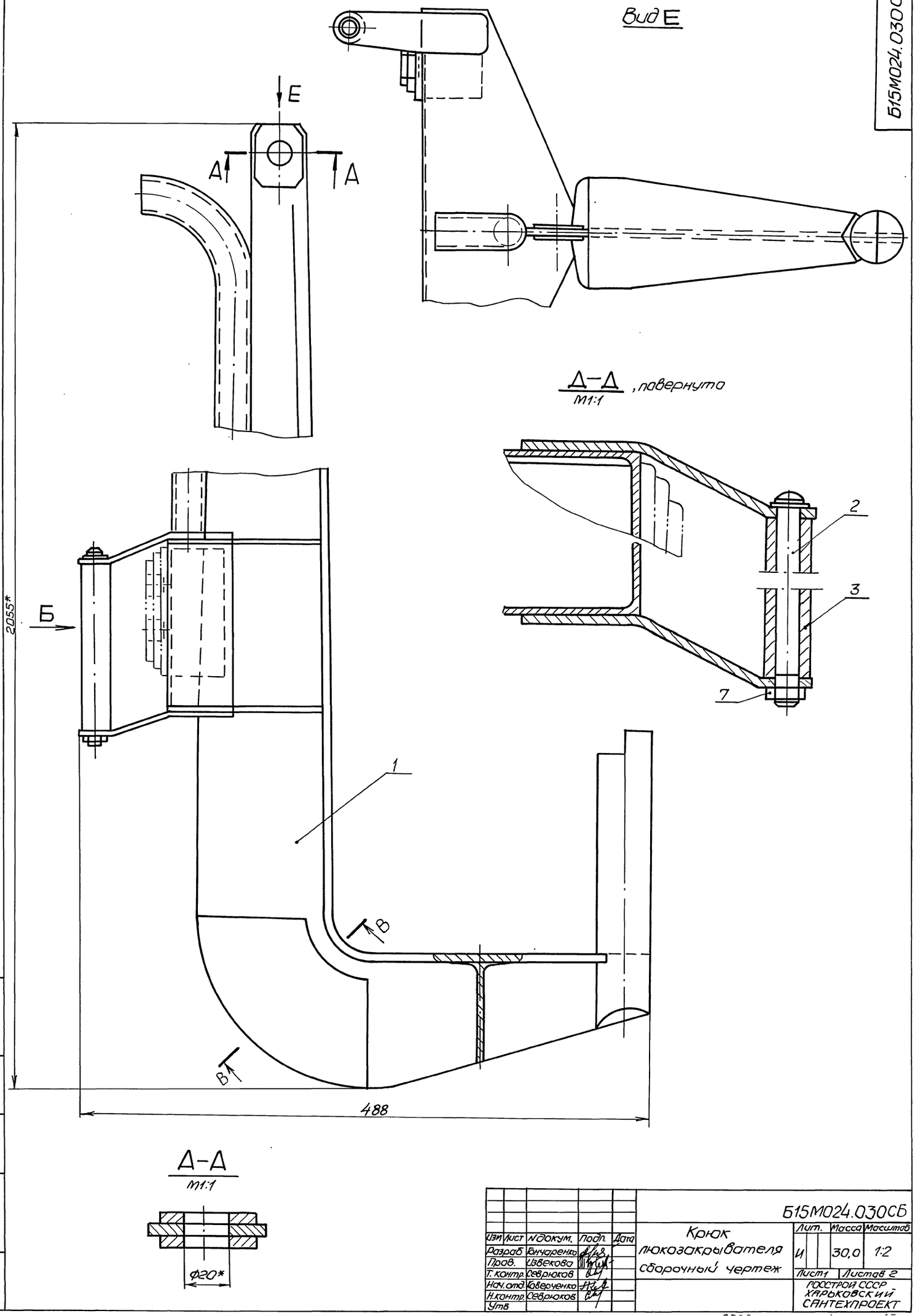

Типовой проект 709-9-100.89 Альбом 2

Изм	Лист	N докум.	Подп.	Дата	Крюк люкозакрывателя сборочный чертеж	Лит.	Масса	Масштаб
Разраб		Гончаренко				И	30,0	1:2
Пров.		Извекова				Лист 1	Листов 2	
Т. контр.		Севрюков				ГОССТРОЙ СССР ХАРЬКОВСКИЙ САНТЕХПРОЕКТ		
Нач. отд.		Коверченко						
Н. контр.		Севрюков						
Утв								

Б15М024.030СБ

Инв. № подл. | Подп. и дата | Взам. инв. № | Инв. № дубл. | Подп. и дата

Вид Б
М1:1

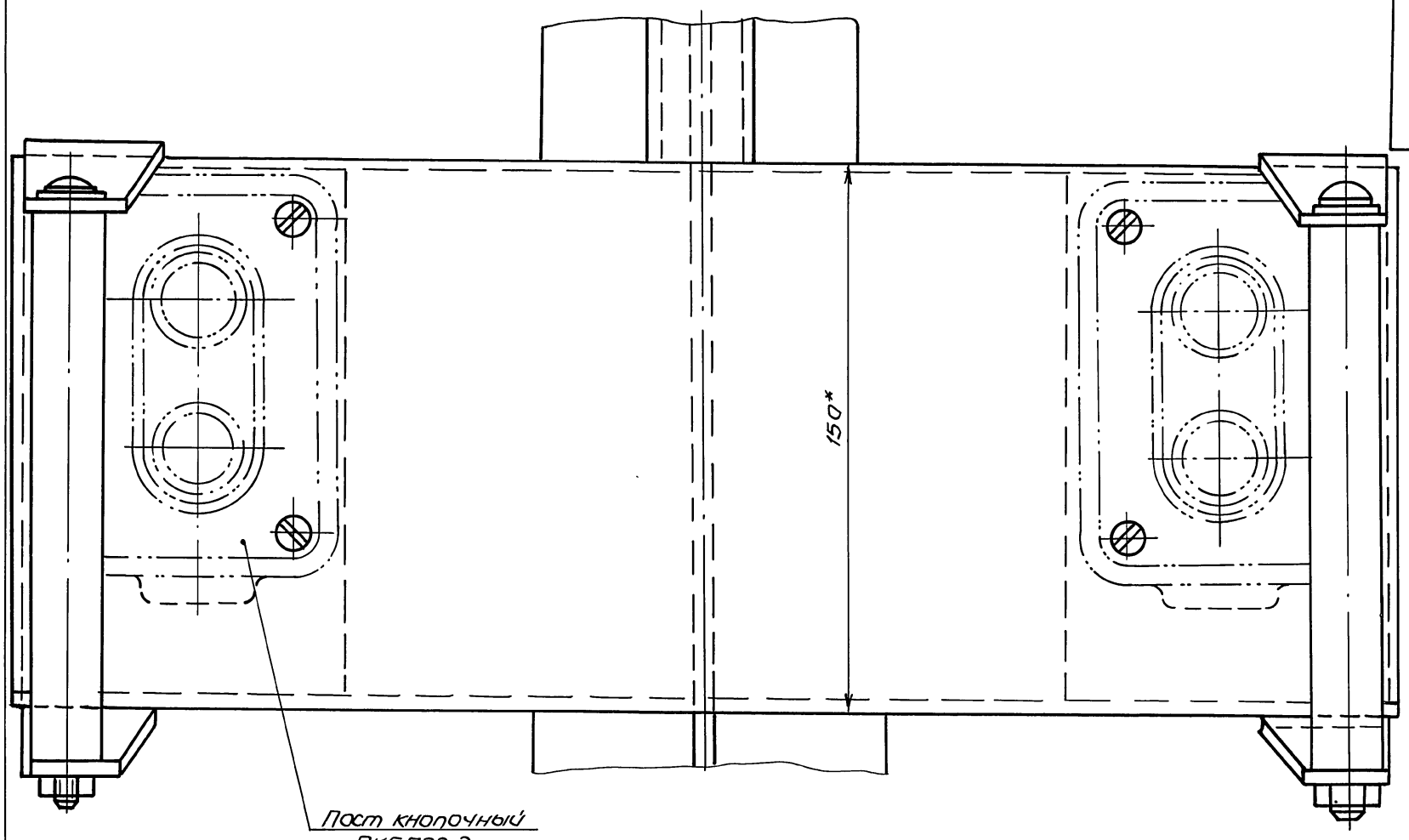

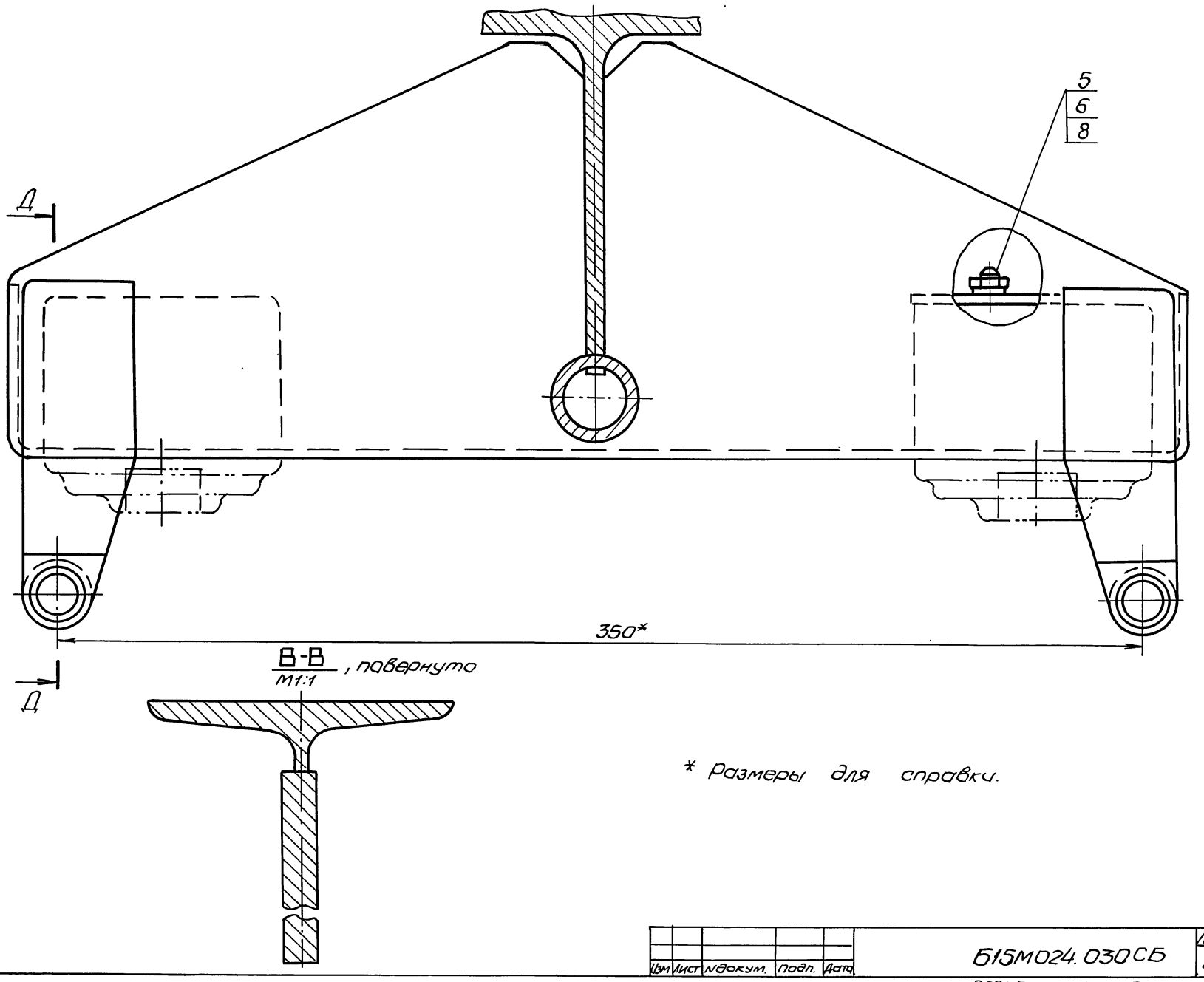

В-В
М1:1 , повернуто

* Размеры для справки.

Инв. № подл. | Подп. и дата | Взам. инв. № | Инв. № дубл. | Подп. и дата

Изм.	Лист	№ докум.	Подп.	Дата

Б15М024.040СБ

Вид А

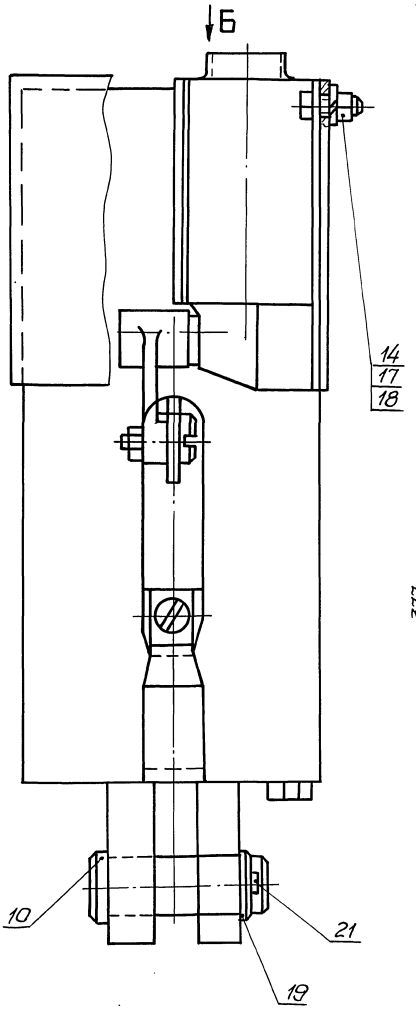

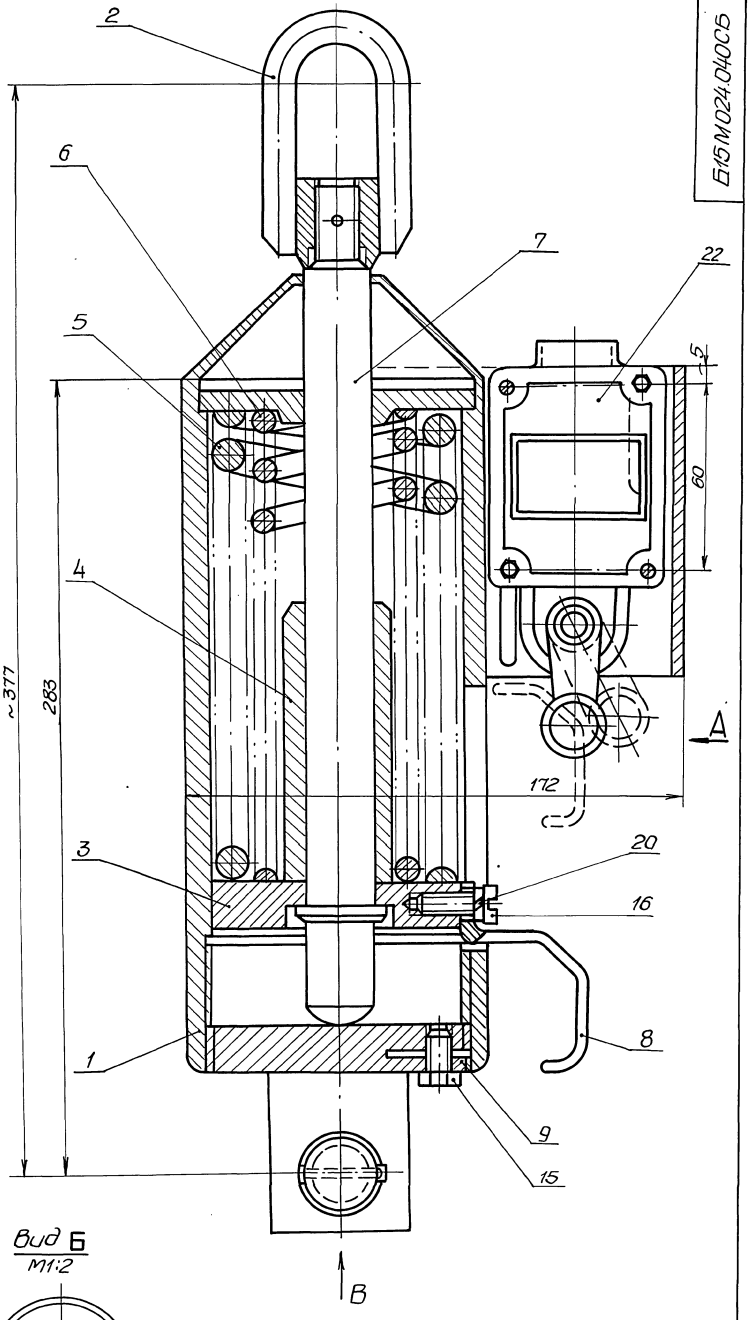

Вид В

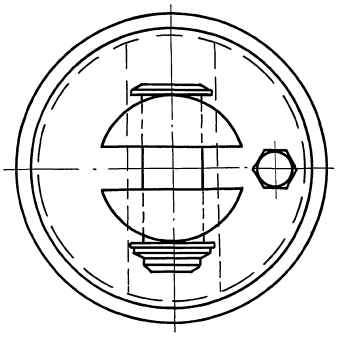

Вид Б
М1:2

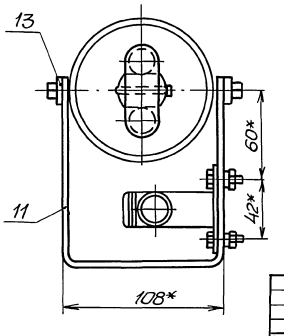

1. Положение конечного выключателя ограничителя усилия отрегулировать на срабатывание при нагрузке в 700 кг.
2.* Размеры для справки.

Типовой проект 709-9-100.89 Альбом 2

Изм	Лист	№ докум.	Подп.	Дата
Разраб.		Гончаренко		
Провер.		Извекова		
Т.контр.		Севрюков		
Нач.отд.		Ковеленко		
Н.контр.		Севрюков		
Утв.				

Б15М024.040СБ

Ограничитель усилия

Сборочный чертеж

Лит.	Масса	Масштаб
И	13,0	1:1

Лист | Листов 1

Госстрой СССР
Харьковский
САНТЕХПРОЕКТ

Инв.№ подл. | Подп. и дата | Взам.инв.№ | Инв.№ дубл. | Подп. и дата

Б15М024.005

Rz 40

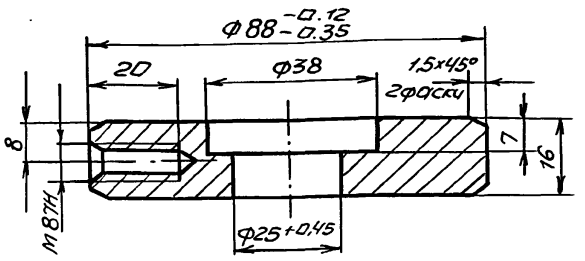

Неуказанные предельные отклонения размеров $\pm \frac{IT14}{2}$.

Изм.	Лист	N докум.	Подп.	Дата
Разраб.		Гончаренко		
Пров.		Извекова		
Т.контр.		Севрюков		
Нач.отд.		Ковер ченко		
Т.контр.		Севрюков		
Утв.				

Б15М024.005

Тарелка подвижная

Лит.	Масса	Масштаб
И	0,66	1:1
Лист	Листов 1	

Круг $\frac{В\text{-}90\ ГОСТ\ 2590\text{-}71}{Ст3\ ГОСТ\ 535\text{-}79}$

Госстрой СССР Харьковский САНТЕХПРОЕКТ

Формат А4

Б15М024.006

Rz 80 (√)

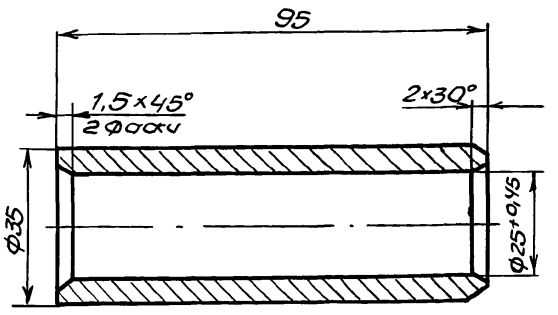

Неуказанные предельные отклонения размеров $\pm \frac{IT14}{2}$.

Изм.	Лист	N докум.	Подп.	Дата
Разраб.		Гончаренко		
Пров.		Извекова		
Т.контр.		Севрюков		
Нач.отд.		Ковер ченко		
Н.контр.		Севрюков		
Утв.				

Б15М024.006

Втулка

Лит	Масса	Масштаб
И	0,35	1:1
Лист	Листов 1	

Круг $\frac{В\text{-}36\ ГОСТ\ 2590\text{-}71}{Ст3\ ГОСТ\ 535\text{-}79}$

Госстрой СССР Харьковский САНТЕХПРОЕКТ

Формат А4

Альбом 2

Типовой проект 709-9-100.89

Б15М024.009

Rz 40 (√)

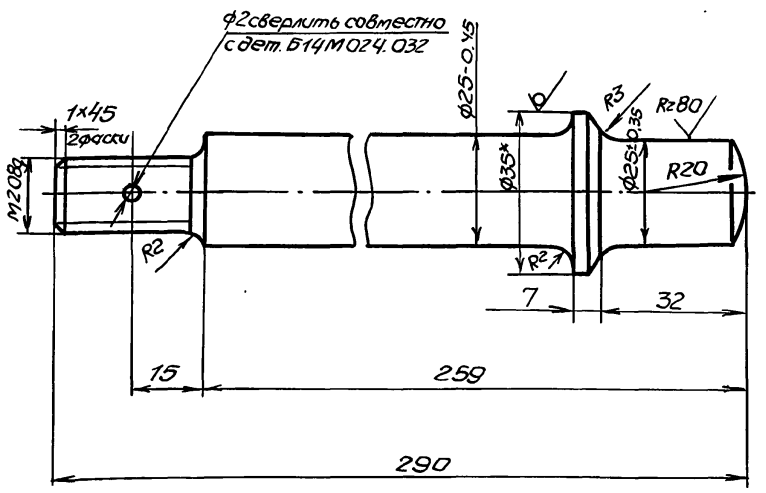

1. Неуказанные предельные отклонения размеров $\pm \frac{IT14}{2}$
2. * Размер для справки.

Изм.	Лист	N докум.	Подп.	Дата
Разраб.		Гончаренко		
Пров.		Извекова		
Т.контр.		Севрюков		
Нач.отд.		Ковер ченко		
Н.контр.		Севрюков		
Утв.				

Б15М024.009

Стержень

Лит	Масса	Масштаб
И	1,07	1:1
Лист	Листов 1	

Круг $\frac{В\ 35\ ГОСТ\ 2590\text{-}71}{Ст3\ ГОСТ\ 535\text{-}79}$

Госстрой СССР Харьковский САНТЕХПРОЕКТ

Формат А4

Б15М024.011

Rz 32D (√)

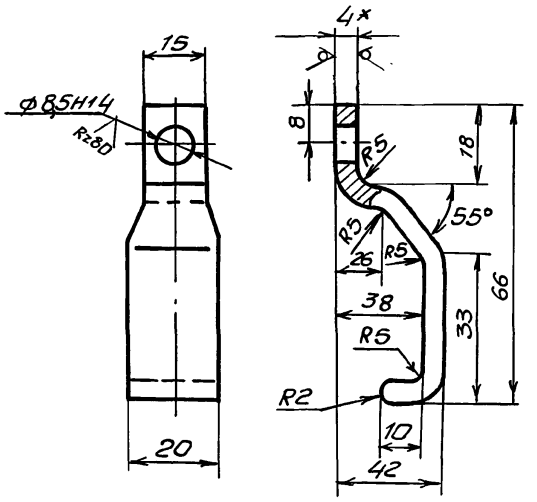

1. Неуказанные предельные отклонения размеров $\pm \frac{IT14}{2}$.
2. Длина развернутой детали 120.
3. * Размер для справки.

Изм.	Лист	N докум.	Подп.	Дата
Разраб.		Гончаренко		
Пров.		Извекова		
Т.контр.		Севрюков		
Нач.отд.		Ковер ченко		
Н.контр.		Севрюков		
Утв.				

Б15М024.011

Упор

Лит.	Масса	Масштаб
И	0,05	1:1
Лист	Листов 1	

Лист $\frac{Б\text{-}4\ ГОСТ\ 19903\text{-}74}{В\ Ст3\ ГОСТ\ 14637\text{-}79}$

Госстрой СССР Харьковский САНТЕХПРОЕКТ

Инв.№ подл. | Подп. и дата | Взам. инв.№ | Инв.№ дубл. | Подп. и дата

Б15М024.007

√(√)

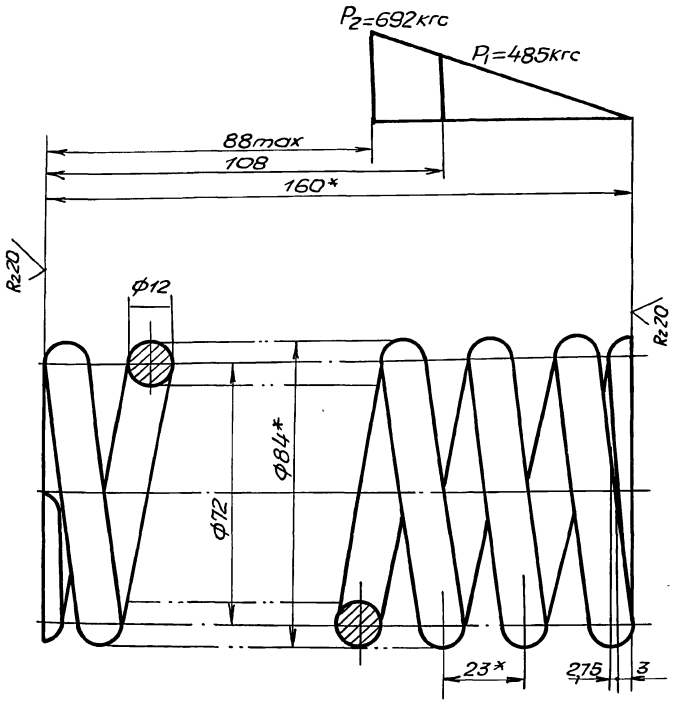

1. Модуль сдвига G=8000кгс/мм².
2. Твердость HRC 45÷50.
3. Напряжение касательное при кручении (максимальное) τ=84 кг/мм².
4. Длина развернутой пружины L=1710.
5. Число рабочих витков в n=6.
6. Число витков полное n=7,5.
7. Направление навивки – правая.
8. Диаметр контрольного стержня ф72.
9. * Размеры для справок.

Изм.	Лист	№ докум.	Подп.	Дата	Б15М024.007			
Разраб.		Гончаренко			Пружина	Лит.	Масса	Масштаб
Пров.		Извекова				И	1,5	1:1
Т.контр.		Сафронов				Лист	Листов 1	
Нач.отд.		Коваленко			Сталь 60с 2А ГОСТ 14959-79	Госстрой СССР Харьковский Сантехпроект		
Н.контр.		Сафронов						
Утв.								

Формат А3

Инв.№подл. | Подп. и дата | Взам.инв.№ | Инв.№дубл. | Подп. и дата

Б15М024.008

√(√)

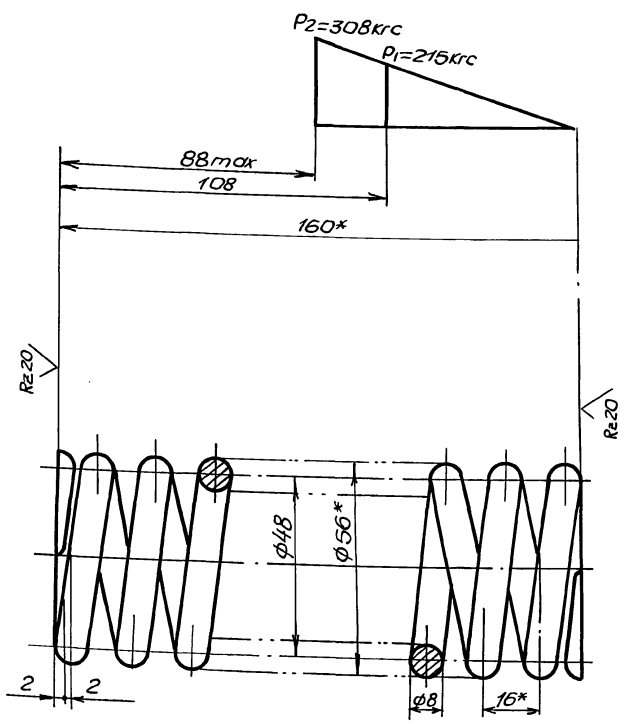

1. Модуль сдвига G=8000 кгс/мм²
2. Твердость HRC 40÷45.
3. Напряжение касательное при кручении (максимальное) τ=84кг/мм²
4. Длина развернутой пружины L=1600.
5. Число рабочих витков n=9
6. Число витков полное n=10,5
7. Направление навивки – левая
8. Диаметр контрольного стержня ф48.
9. * Размеры для справок.

Изм.	Лист	№ докум.	Подп.	Дата	Б15М024.008			
Разраб.		Гончаренко			Пружина	Лит.	Масса	Масштаб
Пров.		Извекова				И	0,63	1:1
Т.контр.		Сафронов				Лист	Листов 1	
Нач.отд.		Коваленко			Сталь 60с 2А ГОСТ 14959-79	Госстрой СССР Харьковский Сантехпроект		
Н.контр.		Сафронов						
Утв.								

Типовой проект 709-9-100.89 Альбом 2

Инв.№подл. | Подп. и дата | Взам.инв.№ | Инв.№дубл. | Подп. и дата

Б15М024.012

Rz80 (√)

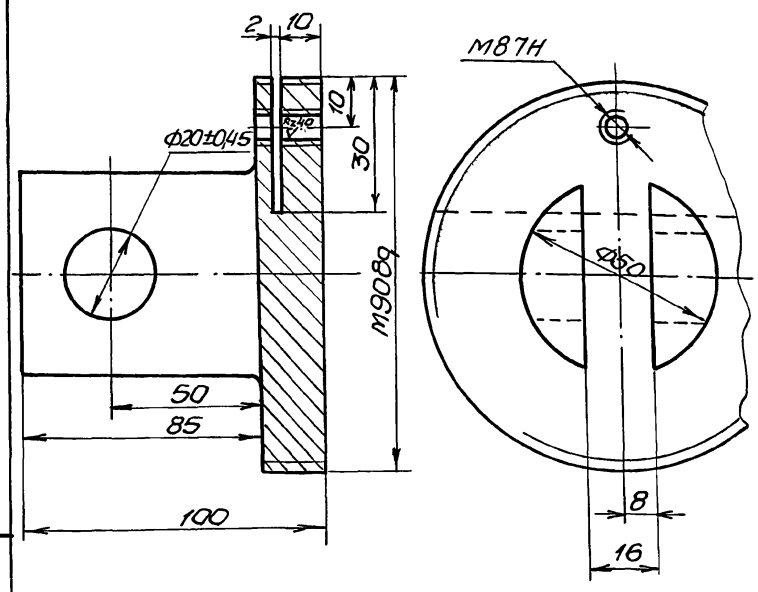

Неуказанные предельные отклонения размеров ± IT14/2.

					Б15М024.012		
Изм.	Лист	№докум.	Подп.	Дата			
Разраб.		Ончаренко			Гайка нижняя	Лит. И	Масса 1,4	Масштаб 1:1
Провер.		Извекова				Лист	Листов 1
Т.контр.		Севрюков			Круг В-95 ГОСТ 2590-71 / Ст3 ГОСТ 535-79	Госстрой СССР Харьковский САНТЕХПРОЕКТ	
Нач.отд.		Коверченко					
Н.контр.		Севрюков					
Утв.							

Формат А4

Б15М024.013

Rz80 (√)

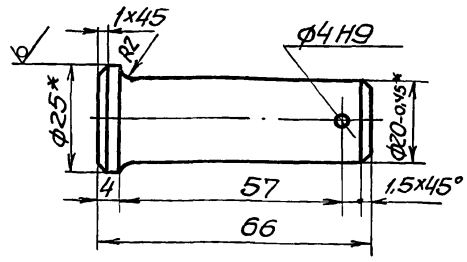

1. Неуказанные предельные отклонения размеров ± IT14/2.
2. * Размер для справки.

					Б15М024.013		
Изм.	Лист	№докум.	Подп.	Дата			
Разраб.		Ончаренко			Палец	Лит. И	Масса 0,17	Масштаб 1:1
Провер.		Извекова				Лист	Листов 1
Т.контр.		Севрюков			Круг В-25 ГОСТ 2590-71 / Ст3 ГОСТ 535-79	Госстрой СССР Харьковский САНТЕХПРОЕКТ	
Нач.отд.		Коверченко					
Н.контр.		Севрюков					
Утв.							

Формат А4

Альбом 2

Типовой проект 709-9-100.89

Б15М024.014

Rz320 (√)

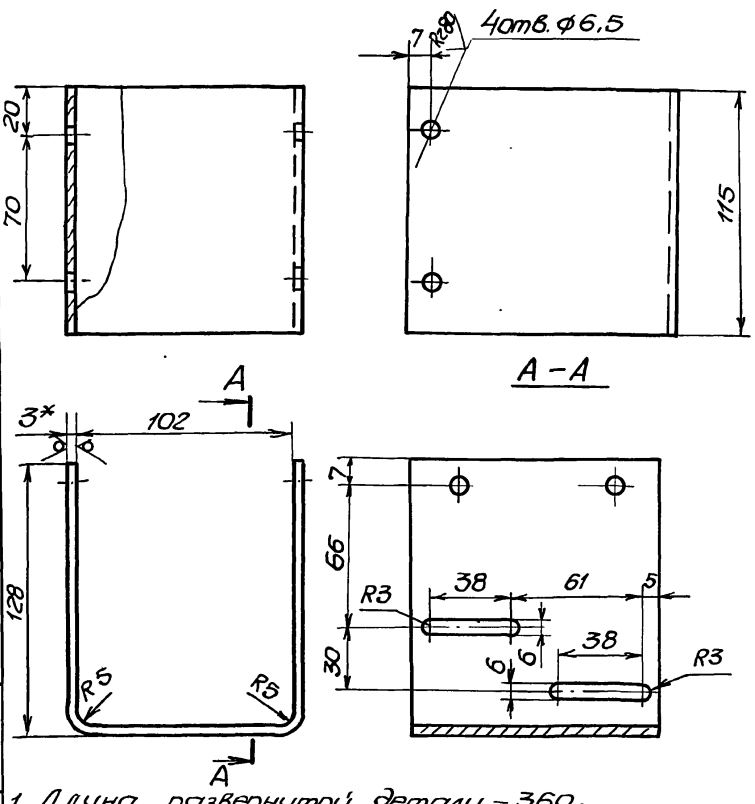

1. Длина развернутой детали – 360.
2. Предельные отклонения размеров ± IT16/2.
3. * Размер для справки.

					Б15М024.014		
Изм.	Лист	№докум.	Подп.	Дата			
Разраб.		Ончаренко			Кронштейн	Лит. И	Масса 0,63	Масштаб 1:2
Пров.		Извекова				Лист	Листов 1
Т.контр.		Севрюков			Лист Б-3 ГОСТ 19903-74 / В Ст3 ГОСТ 16523-70	Госстрой СССР Харьковский САНТЕХПРОЕКТ	
Нач.отд.		Коверченко					
Н.контр.		Севрюков					
Утв.							

Формат А4

Формат	Зона	Поз.	Обозначение	Наименование	Кол.	Примеч.
				Документация		
А2			Б15М024.050СБ	Сборочный чертеж		
				Сборочные единицы		
А4		1	Б15М024.060	Крюк	1	
А4		2	Б15М024.070	Кронштейн	1	

					Б15М024.050		
Изм.	Лист	№докум.	Подп.	Дата			
Разраб.		Ончаренко			Крюк в сборе	Лит. И	Масса	Масштаб 1
Провер.		Извекова				Лист	Листов 1
Нач.отд.		Коверченко				Госстрой СССР Харьковский САНТЕХПРОЕКТ	
Н.контр.		Севрюков					
Утв.							

Формат А4

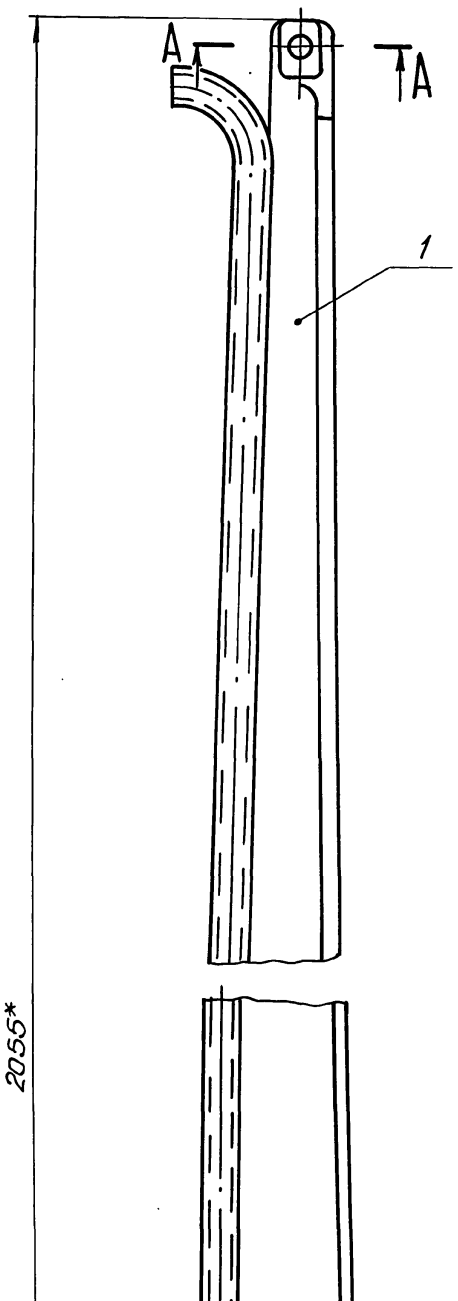

А-А
М1:1

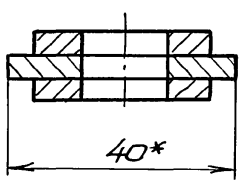

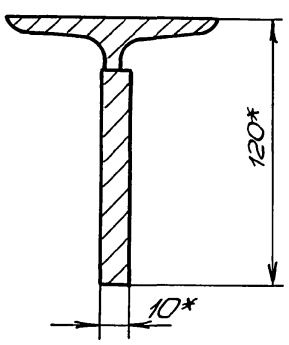

Б-Б повернуто
М1:2

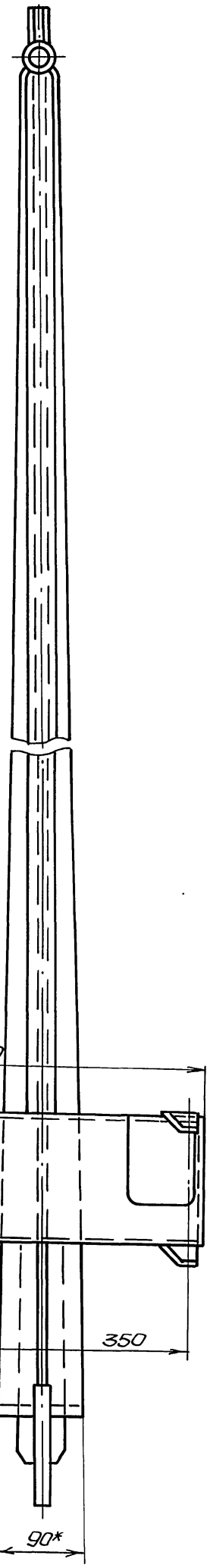

Вид В

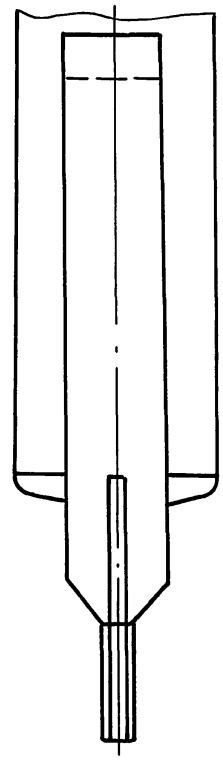

* Размеры для справки.

Альбом 2

Типовой проект 709-9-100.89

Инв. № подл. | Подп. и дата | Взам. инв. № | Инв. № дубл. | Подп. и дата

Изм.	Лист	№ докум.	Подп.	Дата
Разраб.		Бнчаренко		
Пров.		Извекова		
Т. контр.		Севрюков		
Нач. отд.		Коверченко		
Н. контр.		Севрюков		
Утв.				

Крюк в сборе

Сборочный чертеж

Б15М024.050СБ

Лит.	Масса	Масштаб
И	27,0	1:4

Лист	Листов 1

ГОССТРОЙ СССР
ХАРЬКОВСКИЙ
САНТЕХПРОЕКТ

Формат	Зона	Поз.	Обозначение	Наименование	Кол.	Прим.
				Документация		
А2			Б15М024.060СБ	Сборочный чертеж		
				Детали		
А4		1	Б15М024.015	Накладка	2	
А3		2	Б15М024.016	Крюк	1	
А4		3	Б15М024.017	Патрубок	1	
А4		4	Б15М024.018	Штырь	1	
А4		5	Б15М024.019	Вставка	1	
				Материалы		
				Металл наплавленный		0,2кг

Инв.№подл. | Подп. и дата | Взам.инв.№ | Инв.№дубл. | Подп. и дата

Изм.	Лист	N докум.	Подп.	Дата
Разраб.	Гончаренко			
Пров.	Извекова			
Нач.отд.	Ковер ченко			
Н.контр.	Севрюков			
Утв.				

Б15М024.060

Крюк

Лит.	Масса	Масштаб
И		

Листов
1

Госстрой СССР Харьковский САНТЕХПРОЕКТ

Формат А4

Формат	Зона	Поз.	Обозначение	Наименование	Кол.	Прим.
				Документация		
А3			Б15М024.070СБ	Сборочный чертеж		
				Детали		
А4		1	Б15М024.021	Ребро	1	
Б4		2	Б15М024.022	Основание		
				Лист Б3 ГОСТ 19903-74		
				Вст3 ГОСТ 16523-70		
				95×142	2	0,31кг
А4		3	Б15М024.023	Дно	1	
А4		4	Б15М024.024	Ручка	2	
А4		5	Б15М024.025	Ребро	1	
А4		6	Б15М024.024-01	Ручка	2	
				Материалы		
				Металл наплавленный		0,2кг

Инв.№подл. | Подп. и дата | Взам.инв.№ | Инв.№дубл. | Подп. и дата

Изм.	Лист	N докум.	Подп.	Дата
Разраб.	Гончаренко			
Провер.	Извекова			
Нач.отд.	Ковер ченко			
Н.контр.	Севрюков			
Утв.				

Б15М024.070

Кронштейн

Лит.	Масса	Масштаб
И		

Листов
1

Госстрой СССР Харьковский САНТЕХПРОЕКТ

Формат А4

Альбом 2

Типовой проект 709-9-100.89

Формат	Зона	Поз.	Обозначение	Наименование	Кол.	Прим.
				Документация		
А4			Б15М024.080СБ	Сборочный чертеж		
				Детали		
А4		1	Б15М024.027	Цилиндр	1	
А4		2	Б15М024.028	Конус	1	
А4		3	Б15М024.029	Крышка	1	
				Материалы		
				Металл наплавленный		0,1кг

Инв.№подл. | Подп. и дата | Взам.инв.№ | Инв.№дубл. | Подп. и дата

Изм.	Лист	N докум.	Подп.	Дата
Разраб.	Гончаренко			
Пров.	Извекова			
Нач.отд.	Ковер ченко			
Н.контр.	Севрюков			
Утв.				

Б15М024.080

Корпус

Лит.	Масса	Масштаб
И		

Листов
1

Госстрой СССР Харьковский САНТЕХПРОЕКТ

Формат А4

Формат	Зона	Поз.	Обозначение	Наименование	Кол.	Прим.
				Документация		
А4			Б15М024.090СБ	Сборочный чертеж		
				Детали		
А4		1	Б15М024.031	Скоба	1	
А4		2	Б15М024.032	Втулка	1	
				Материалы		
				Металл наплавленный		0,1кг

Инв.№подл. | Подп. и дата | Взам.инв.№ | Инв.№дубл. | Подп. и дата

Изм.	Лист	N докум.	Подп.	Дата
Разраб.	Гончаренко			
Пров.	Извекова			
Нач.отд.	Ковер ченко			
Н.контр.	Севрюков			
Утв.				

Б15М024.090

Проушина

Лит.	Масса	Масштаб
И		

Листов
1

Госстрой СССР Харьковский САНТЕХПРОЕКТ

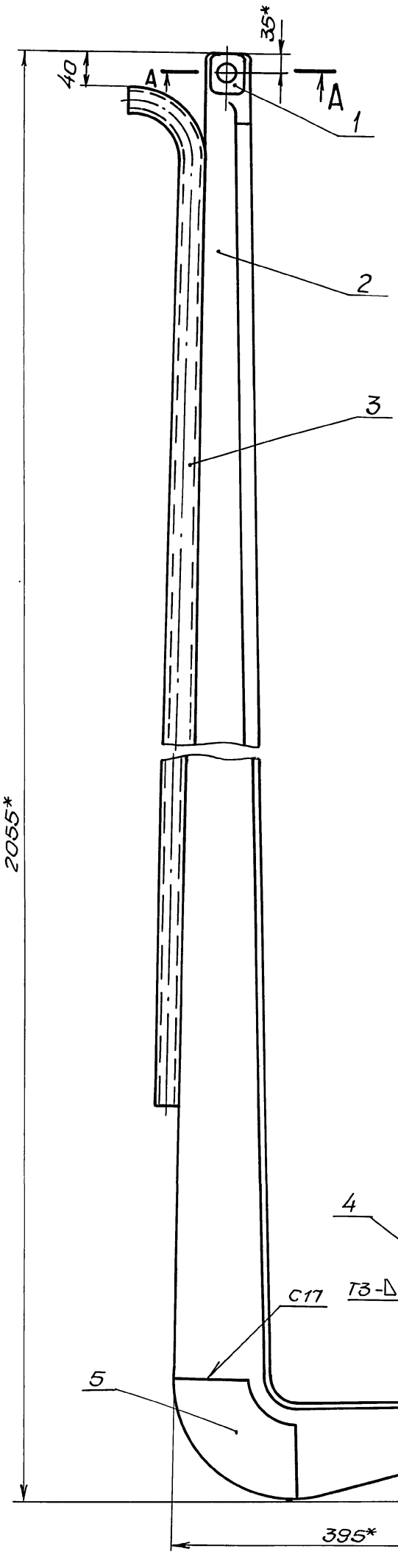

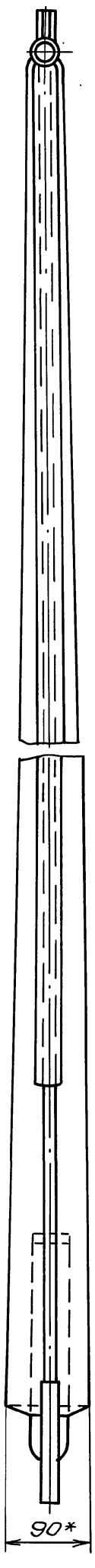

А–А
М1:1

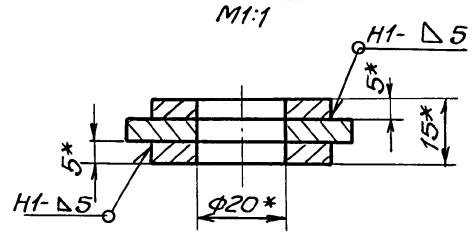

Вид Б
М1:2

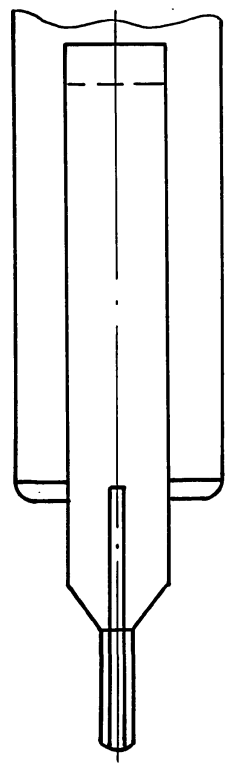

1. Предельные отклонения размеров $\pm \frac{IT14}{2}$
2. Сварные швы по ГОСТ 5264-80.
   Электроды Э-42 ГОСТ 9467-75
3. * Размеры для справки.

Изм.	Лист	№ докум.	Подп.	Дата	Б15М024.060СБ			
Разраб.		Гончаренко			Крюк сборочный чертеж	Лит.	Масса	Масштаб
Пров.		Извекова				И	21.0	1:4
Т.контр.		Севрюков				Лист	Листов 1	
Нач.отд.		Коверченко				Госстрой СССР Харьковский САНТЕХПРОЕКТ		
Н.контр.		Севрюков						
Утв.								

Типовой проект 709-9-100.89 Альбом 2

Инв.№подл. | Подп. и дата | Взам.инв.№ | Инв.№дубл. | Подп. и дата

Б15М024.015

Rz320 (√)

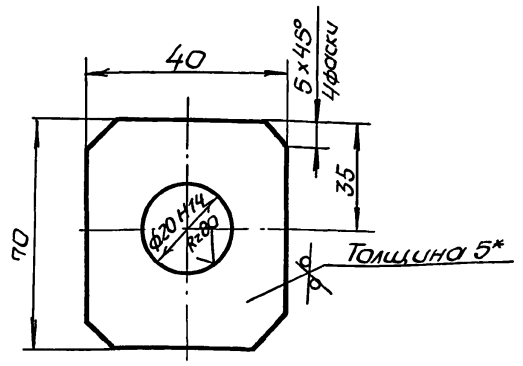

1. Неуказанные предельные отклонения размеров $\pm \frac{IT16}{2}$.
2.* Размер для справки.

Изм	Лист	N докум.	Подп.	Дата	Б15М024.015			
Разраб.		Гончаренко			Накладка	Лит	Масса	Масштаб
Пров.		Извекова				И	0,13	1:1
Т.контр.		Севрюков				Лист	Листов 1	
Нач.отд.		Коверченко			Лист Б5 ГОСТ 19903-74 / В Ст3 ГОСТ 14637-79	ГОССТРОЙ СССР ХАРЬКОВСКИЙ САНТЕХПРОЕКТ		
Н.контр.		Севрюков						
Утв.								

Формат А4

Б15М024.017

Rz320 (√)

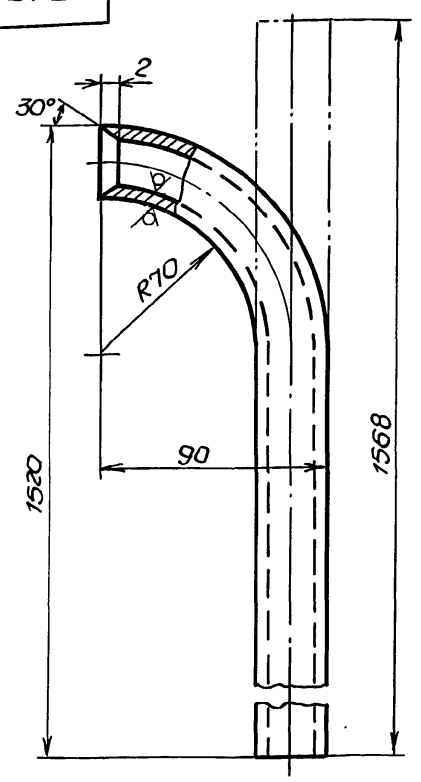

1. Предельные отклонения размеров $\pm \frac{IT16}{2}$.
2.* Размер для справки.

Изм	Лист	№ докум.	Подп.	Дата	Б15М024.017			
Разраб.		Гончаренко			Патрубок	Лит	Масса	Масштаб
Пров.		Извекова				И	1,6	1:2
Т.контр.		Севрюков				Лист	Листов 1	
Нач.отд.		Коверченко			Труба 20×2,8 ГОСТ 3262-75	ГОССТРОЙ СССР ХАРЬКОВСКИЙ САНТЕХПРОЕКТ		
Н.контр.		Севрюков						
Утв.								

Формат А4

Б15М024.018

Rz80 (√)

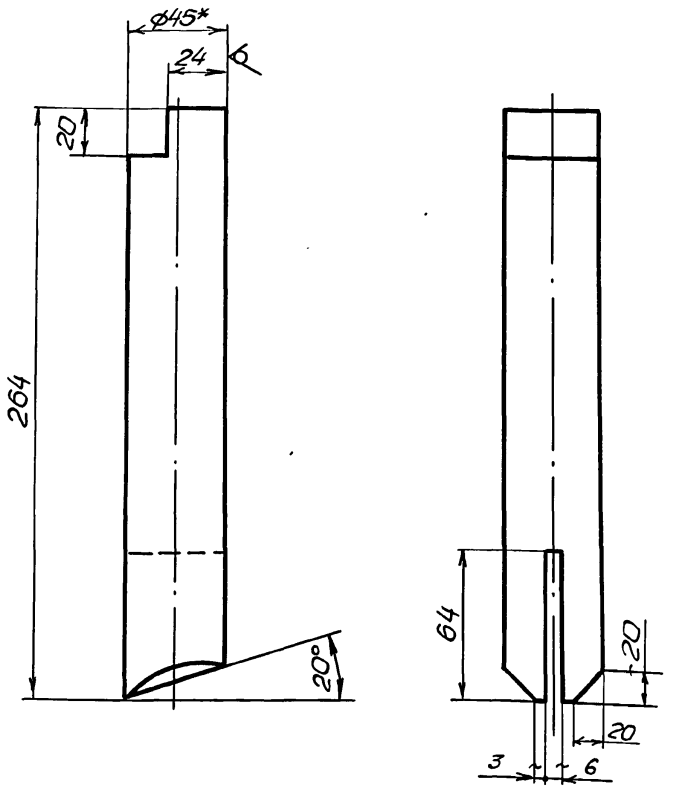

1. Предельные отклонения размеров $\pm \frac{IT14}{2}$.
2.* Размер для справки.

Изм	Лист	N докум.	Подп.	Дата	Б15М024.018			
Разраб.		Гончаренко			Штырь	Лит.	Масса	Масштаб
Пров.		Извекова				И	2,8	1:2
Т.контр.		Севрюков				Лист	Листов 1	
Нач.отд.		Коверченко			Круг В45 ГОСТ 2590-71 / Ст3 ГОСТ 535-79	ГОССТРОЙ СССР ХАРЬКОВСКИЙ САНТЕХПРОЕКТ		
Н.контр.		Севрюков						
Утв.								

Б15М024.019

Rz320 (√)

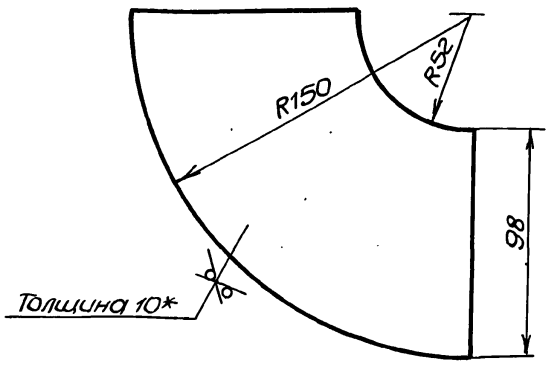

1. Предельные отклонения размеров $\pm \frac{IT16}{2}$.
2.* Размер для справки.

Изм	Лист	№ докум.	Подп.	Дата	Б15М024.019			
Разраб.		Гончаренко			Вставка	Лит.	Масса	Масштаб
Пров.		Извекова				И	1,22	1:2
Т.контр.		Севрюков				Лист	Листов 1	
Нач.отд.		Коверченко			Лист Б10 ГОСТ 19903-74 / В Ст3 ГОСТ 14637-79	ГОССТРОЙ СССР ХАРЬКОВСКИЙ САНТЕХПРОЕКТ		
Н.контр.		Севрюков						
Утв.								

Типовой проект 709-9-100.89 Альбом 2

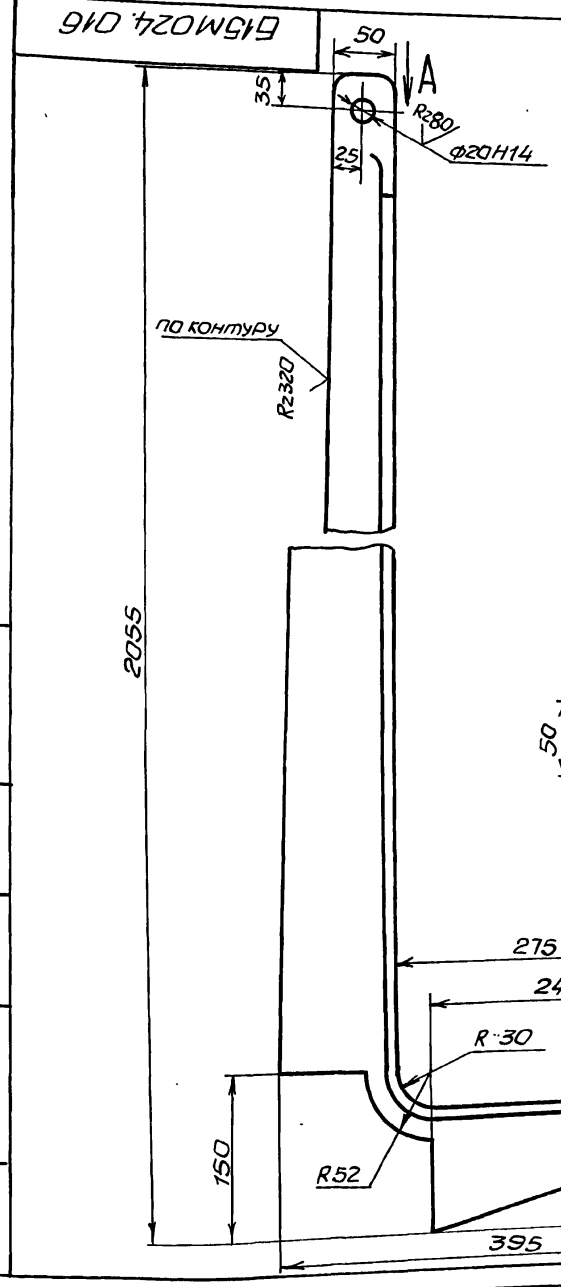

Вид А

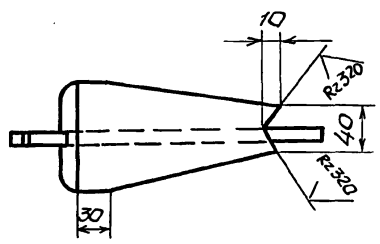

Вид Б повернуто М1:1

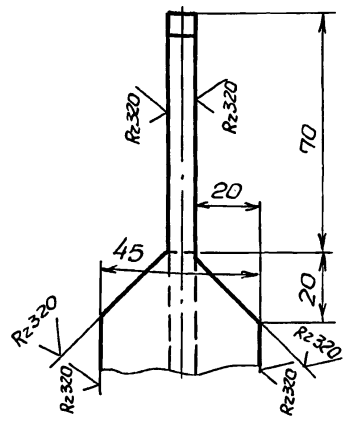

Развертка

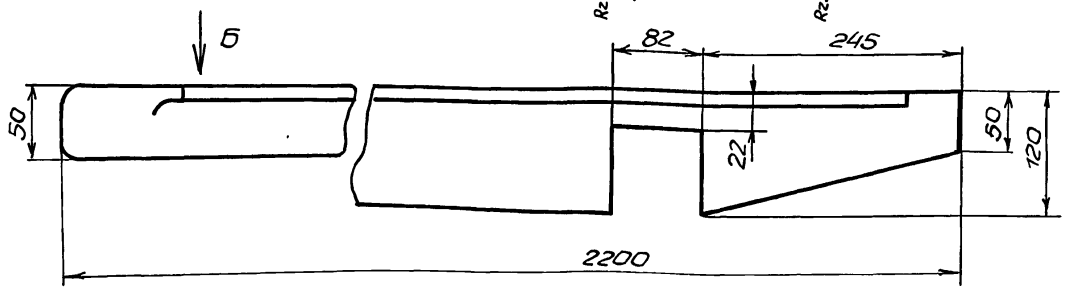

Неуказанные предельные отклонения размеров $\pm \frac{IT16}{2}$

					Б15М024.016	
Изм.	Лист	N докум.	Подп.	Дата		
Разраб.		Гончаренко			Крюк	Лит. И; Масса 15,25; Масштаб 1:4
Пров.		Извекова				Лист; Листов 1
Т.контр.		Севрюков			Двутавр 18 ГОСТ 8239-72 / Ст3 ГОСТ 535-79	Госстрой СССР Харьковский Сантехпроект
Нач.отд.		Коверченко				
Н.контр.		Севрюков				
Утв.						

Формат А3

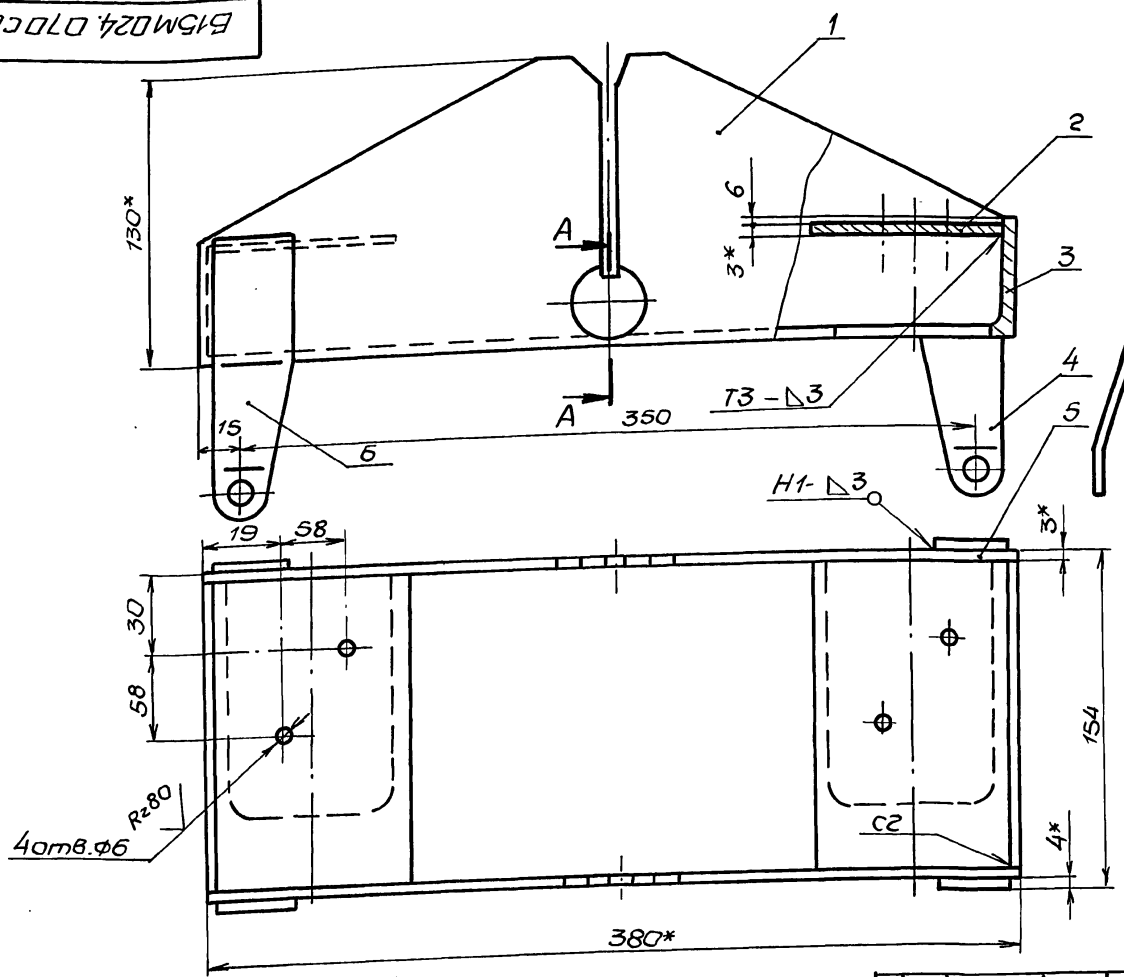

1. Предельные отклонения размеров $\pm \frac{IT16}{2}$.
2. Кромки реза деталей ВЧ- Rz320, остальное – ▽
3. Сварные швы по ГОСТ 5264-80. Электроды Э-42 ГОСТ 9467-75.
4. * Размеры для справки.

А – А

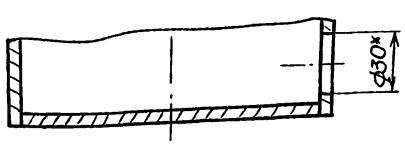

					Б15М024.070СБ	
Изм.	Лист	N докум.	Подп.	Дата		
Разраб.		Гончаренко			Кронштейн. Сборочный чертеж	Лит. И; Масса 3,8; Масштаб 1:2
Пров.		Извекова				Лист; Листов 1
Т.контр.		Севрюков				Госстрой СССР Харьковский Сантехпроект
Нач.отд.		Коверченко				
Н.контр.		Севрюков				
Утв.						

Инв.№ подл. | Подп. и дата | Взам. инв.№ | Инв.№ дубл. | Подп. и дата

Б15М024.021

Rz320 (√)

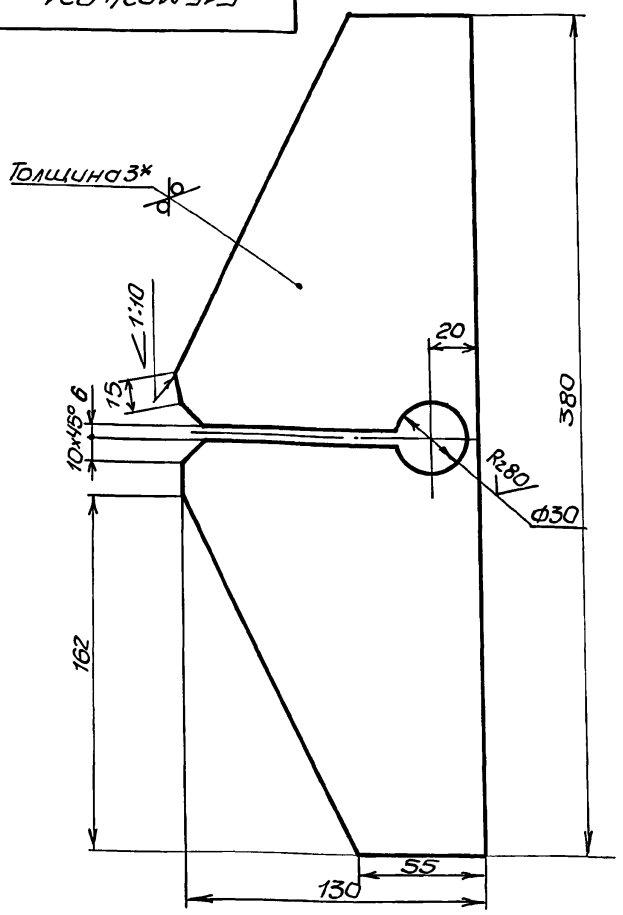

1. Предельные отклонения размеров $\pm \frac{IT16}{2}$.
2.* Размер для справки.

Изм.	Лист	№ докум.	Подп.	Дата
Разраб.		Гончаренко		
Пров.		Извекова		
Т.контр.		Севрюков		
Нач.отд.		Коверченко		
Н.контр.		Севрюков		
Утв.				

Б15М24.021

Ребро

Лит.	Масса	Масштаб
И	0,9	1:2

Лист | Листов 1

Лист Б-3 ГОСТ19903-74 / ВСТ3ГОСТ16523-70

ГОССТРОЙ СССР ХАРЬКОВСКИЙ САНТЕХПРОЕКТ

Формат А4

Б15М024.025

Rz320 (√)

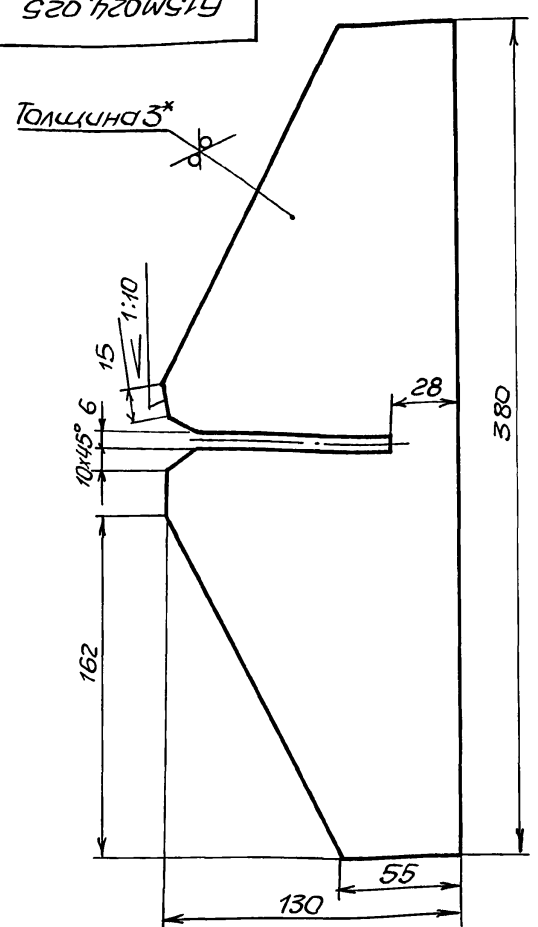

1. Предельные отклонения размеров $\pm \frac{IT16}{2}$.
2.* Размер для справки.

Изм.	Лист	№ докум.	Подп.	Дата
Разраб.		Гончаренко		
Провер.		Извекова		
Т.контр.		Севрюков		
Нач.отд.		Коверченко		
Н.контр.		Севрюков		
Утв.				

Б15М024.025

Ребро

Лит.	Масса	Масштаб
И	0,91	1:2

Лист | Листов 1

Лист Б-3 ГОСТ19903-74 / ВСТ3ГОСТ16523-70

ГОССТРОЙ СССР ХАРЬКОВСКИЙ САНТЕХПРОЕКТ

Формат А4

Б15М024.023

Rz320 (√)

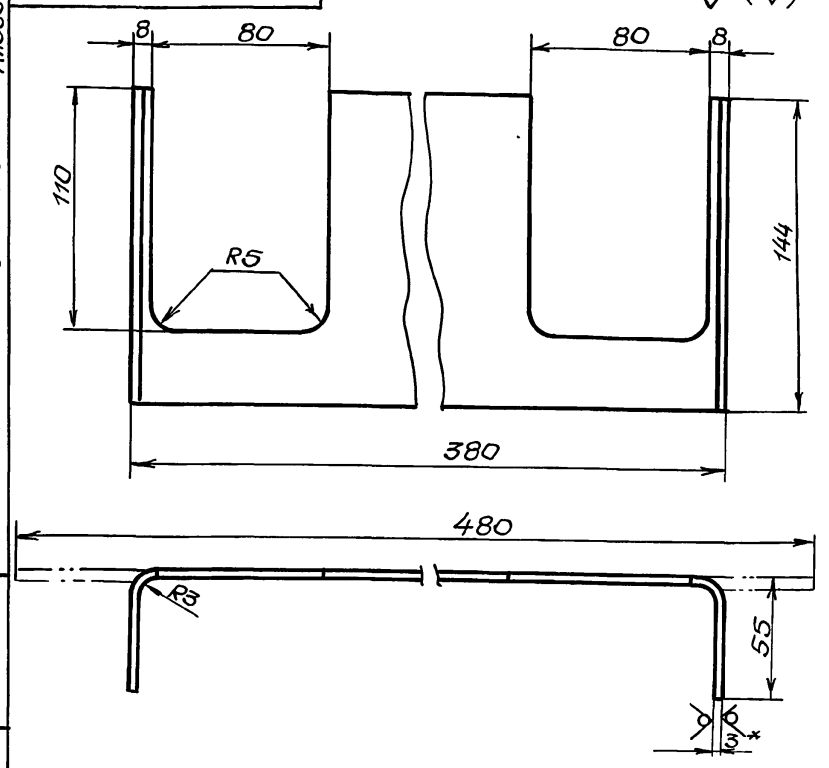

1. Предельные отклонения размеров $\pm \frac{IT16}{2}$.
2.* Размер для справки.

Изм.	Лист	№ докум.	Подп.	Дата
Разраб.		Гончаренко		
Пров.		Извекова		
Т.контр.		Севрюков		
Нач.отд.		Коверченко		
Н.контр.		Севрюков		
Утв.				

Б15Н024.023

Дно

Лит.	Масса	Масштаб
И	1,2	1:2

Лист | Листов 1

Лист Б-3 ГОСТ19903-74 / ВСТ3ГОСТ16523-70

ГОССТРОЙ СССР ХАРЬКОВСКИЙ САНТЕХПРОЕКТ

Формат А4

Б15М024.024

Rz320 (√)

Б15М024-024

Б15М024.024-01

остальное см. Б15М024.024

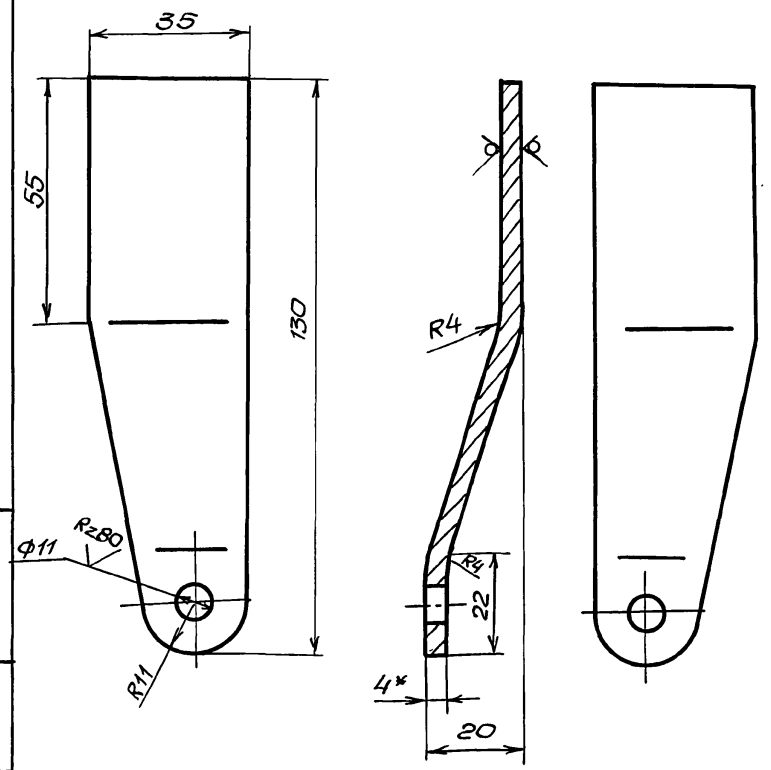

1. Длина развернутой детали – 137.
2. Предельные отклонения размеров $\pm \frac{IT16}{2}$.
3.* Размер для справки

Изм.	Лист	№ докум.	Подп.	Дата
Разраб.		Гончаренко		
Провер.		Извекова		
Т.контр.		Севрюков		
Нач.отд.		Коверченко		
Н.контр.		Севрюков		
Утв.				

Б15М024.024

Ручка

Лит.	Масса	Масштаб
И	0,09	1:1

Лист | Листов 1

Лист Б-4 ГОСТ19903-74 / ВСТ3ГОСТ14637-79

ГОССТРОЙ СССР ХАРЬКОВСКИЙ САНТЕХПРОЕКТ

Формат А4

Альбом 2

Типовой проект 709-9-100.89

Инв. № подл. | Подп. и дата | Взам. инв. № | Инв. № дубл. | Подп. и дата

Б15М024.080СБ

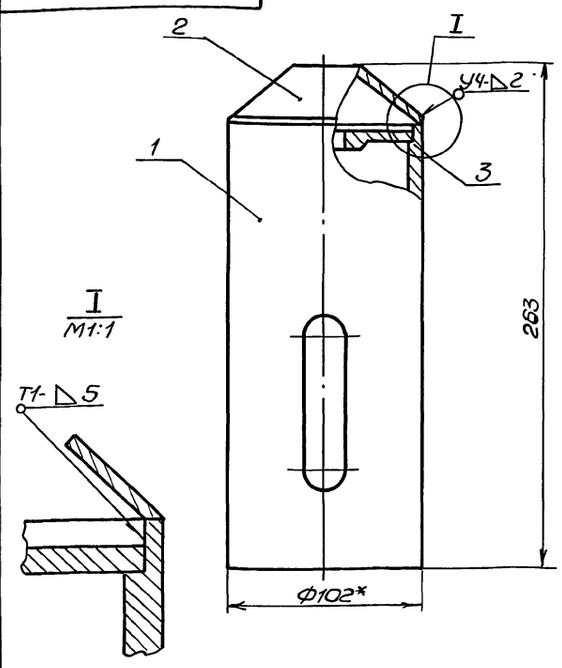

1. Предельные отклонения размеров $\pm \frac{IT16}{2}$.
2. Сварные швы по ГОСТ 5264-80. Электроды Э-42 ГОСТ 9467-75.
3. * Размер для справки.

Изм.	Лист	№ докум.	Подп.	Дата	Б15М024.080СБ			
Разраб.		Гончаренко			Корпус	Лит.	Масса	Масштаб
Пров.		Извекова			Сборочный чертеж	И	4,15	1:2
Т.контр.		Севрюков				Лист	Листов 1	
Нач.отд.		Коверченко				Госстрой СССР Харьковский САНТЕХПРОЕКТ		
Н.контр.		Севрюков						
Утв.								

Инв.№подл. | Подп. и дата | Взам.инв.№ | Инв.№дубл. | Подп. и дата

Формат А4

Б15М024.090СБ

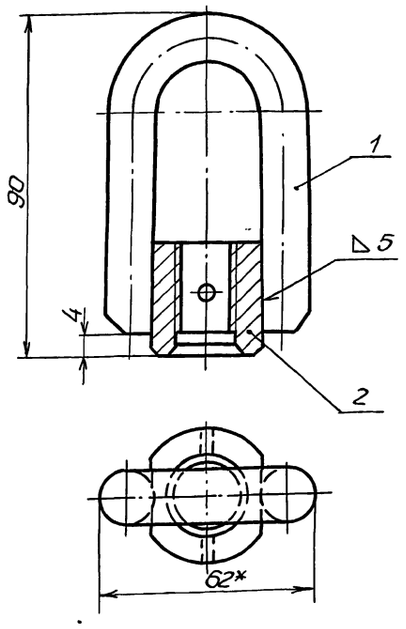

1. Предельные отклонения размеров $\pm \frac{IT16}{2}$.
2. Сварные швы по ГОСТ 5264-80. Электроды Э-42 ГОСТ 9467-75.
3. * Размер для справки.

Изм.	Лист	№ докум.	Подп.	Дата	Б15М024.090СБ			
Разраб.		Гончаренко			Проушина	Лит.	Масса	Масштаб
Провер.		Извекова			Сборочный чертеж	И	0,43	1:1
Т.контр.		Севрюков				Лист	Листов 1	
Нач.отд.		Коверченко				Госстрой СССР Харьковский САНТЕХПРОЕКТ		
Н.контр.		Севрюков						
Утв.								

Инв.№подл. | Подп. и дата | Взам.инв.№ | Инв.№дубл. | Подп. и дата

Формат А4

Альбом 2

Типовой проект 709-9-100.89

Б15М024.027

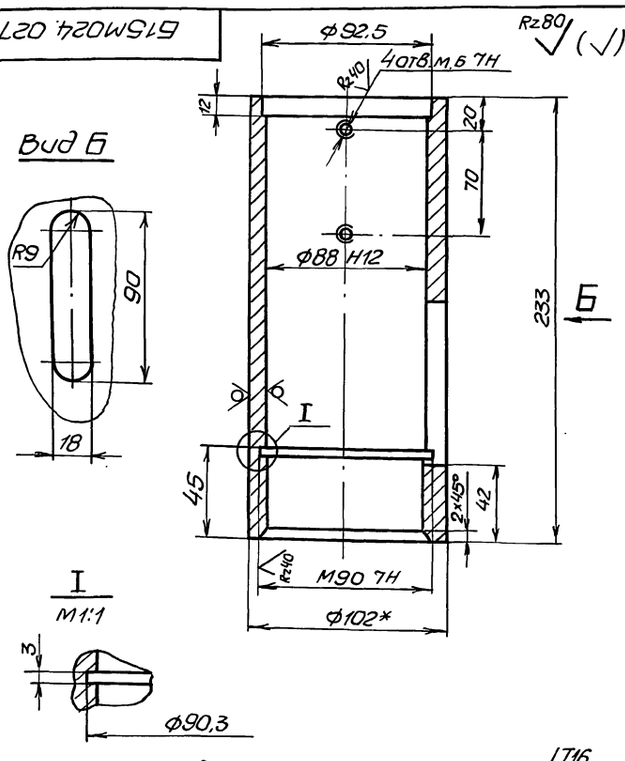

1. Неуказанные предельные отклонения размеров $\pm \frac{IT16}{2}$.
2. * Размер для справки.

Изм.	Лист	№ докум.	Подп.	Дата	Б15М024.027			
Разраб.		Гончаренко			Цилиндр	Лит.	Масса	Масштаб
Пров.		Извекова				И	3,6	1:2
Т.контр.		Севрюков				Лист	Листов 1	
Нач.отд.		Коверченко				Госстрой СССР Харьковский САНТЕХПРОЕКТ		
Н.контр.		Севрюков						
Утв.								

Труба 102×11 ГОСТ 8732-78
Сталь 10 ГОСТ 8731-74

Инв.№подл. | Подп. и дата | Взам.инв.№ | Инв.№дубл. | Подп. и дата

Формат А4

Б15М024.028

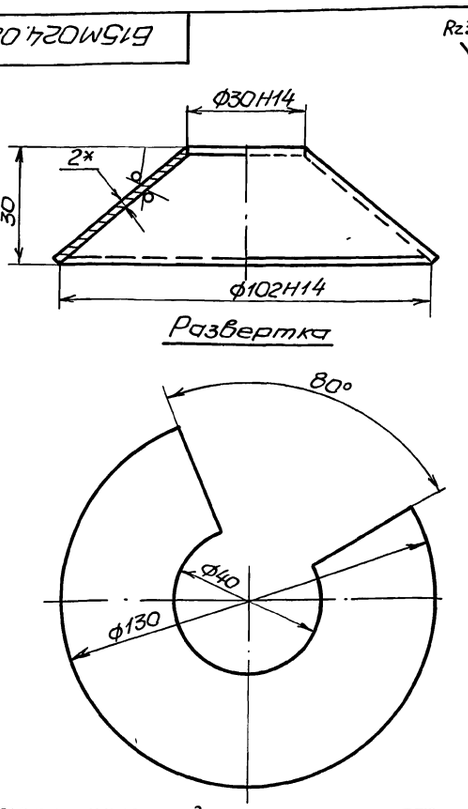

1. Неуказанные предельные отклонения размеров $\pm \frac{IT16}{2}$.
2. * Размер для справки.

Изм.	Лист	№ докум.	Подп.	Дата	Б15М024.028			
Разраб.		Гончаренко			Конус	Лит.	Масса	Масштаб
Провер.		Извекова				И	0,18	1:1
Т.контр.		Севрюков				Лист	Листов 1	
Нач.отд.		Коверченко				Госстрой СССР Харьковский САНТЕХПРОЕКТ		
Н.контр.		Севрюков						
Утв.								

Лист-Б-2 ГОСТ 19903-74
Вст3 ГОСТ 16523-70

Инв.№подл. | Подп. и дата | Взам.инв.№ | Инв.№дубл. | Подп. и дата

Формат А4

Формат	Зона	Поз.	Обозначение	Наименование	Кол.	Примеч.
				Документация		
А2			Б14И057.000СБ	Сборочный чертеж		
				Сборочные единицы		
А4		1	Б14И057.010	Щека	2	
				Детали		
А4		2	Б14И057.001	Стяжка	2	
А4		3	Б14И057.001-01	Стяжка	1	
А4		4	Б14И057.002	Крюк	1	
А4		5	Б14И057.003	Полухомут	2	
А4		6	Б14И057.004	Скоба	2	
А4		7	Б14И057.005	Ролик	4	
А4		8	Б14И057.006	Крышка	4	
А4		9	Б14И057.007	Палец	4	
А4		10	Б14И057.008	Втулка	4	
				Стандартные изделия		
		11		Гайка М6.5 ГОСТ 5915-70	2	
		12		Шайба 6 ГОСТ 11371-78	1	
		13		Болт М10х35.46 ГОСТ 5915-70	2	
		14		Гайка М10.5 ГОСТ 5915-70	2	
		15		Шайба 10.65 Г ГОСТ 6402-70	2	
		16		Гайка М16х1 ГОСТ 5915-70	6	
		17		Шайба 16.65 Г ГОСТ 6402-70	10	
		18		Гайка М16х1 ГОСТ 5916-70	4	
		19		Винт М5х14 ГОСТ 17475-80	16	
		20		Подшипник №203 ГОСТ 8338-75	4	
		21		Масленка 1.1.Ц6 ГОСТ 19853-74	4	

Инв. № подл. | Подп. и дата | Взам. инв. № | Инв. № дубл. | Подп. и дата

Изм.	Лист	№ докум.	Подп.	Дата
Разраб.		Извекова		
Пров.		Бончаренко		
Нач. отд.		Ковеременко		
Н. контр.		Севрюков		
Утв.				

Б14И057.000

Каретка для гибкого подвода

Лит.	Лист	Листов
И		1

Госстрой СССР Харьковский САНТЕХПРОЕКТ

Формат А4

Формат	Зона	Поз.	Обозначение	Наименование	Кол.	Примеч.
				Документация		
А3			Б14И057.010	Сборочный чертеж		
				Детали		
А4		1	Б14И057.009	Бокавина	1	
Б4		2	Б14И057.011	Накладка		
				Лист Б-Б ГОСТ 19903-74		
				Вст3 ГОСТ 14637-79		
				40х40	2	0,08кг
Б4		3	Б14И057.012	Стенка		
				Лист Б-Б ГОСТ 19903-74		
				Вст3 ГОСТ 14637-79		
				50х60	1	0,14кг
				Материалы		
				Металл наплавленный		0,1кг

Инв. № подл. | Подп. и дата | Взам. инв. № | Инв. № дубл. | Подп. и дата

Изм.	Лист	№ докум.	Подп.	Дата
Разраб.		Извекова		
Пров.		Гончаренко		
Нач. отд.		Ковеременко		
Н. контр.		Севрюков		
Утв.				

Б14И057.010

Щека

Лит.	Лист	Листов
И		1

Госстрой СССР Харьковский САНТЕХПРОЕКТ

Формат А4

Б14И057.010СБ

Типовой проект 709-9-100.89 Альбом 2

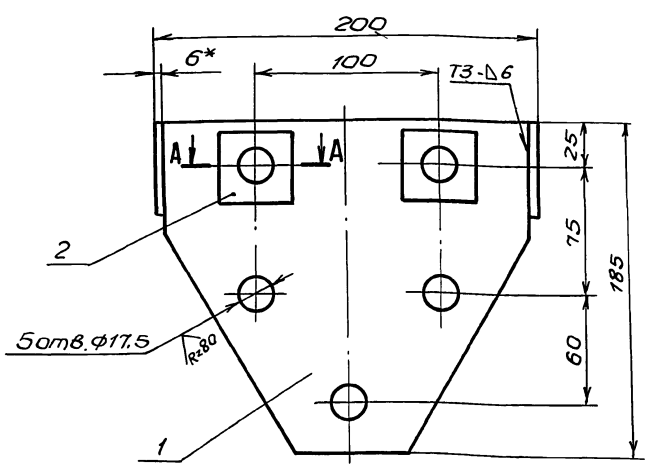

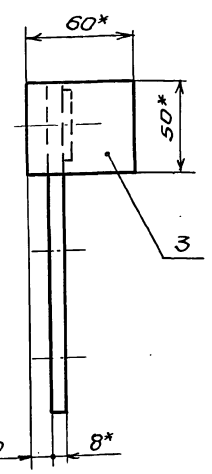

А-А
М1:2

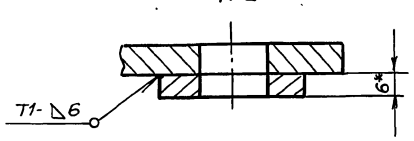

1. Предельные отклонения размеров $\pm \frac{IT16}{2}$.
2. Сварку производить электродами Э-42 ГОСТ 9467-75. Сварные швы по ГОСТ 5264-80.
3. Кромки реза деталей Б4- $\sqrt{Rz320}$, остальное- $\sqrt{}$
4. * Размеры для справки.

Изм.	Лист	№ докум.	Подп.	Дата
Разраб.		Извекова		
Пров.		Гончаренко		
Т. контр.		Севрюков		
Нач. отд.		Ковеременко		
Н. контр.		Севрюков		
Утв.				

Б14И057.010СБ

Щека
Сборочный чертеж

Лит.	Масса	Масштаб
И	2,0	1:2
Лист	Листов 1	

Госстрой СССР Харьковский САНТЕХПРОЕКТ

Инв. № подл. | Подп. и дата | Взам. инв. № | Инв. № дубл. | Подп. и дата

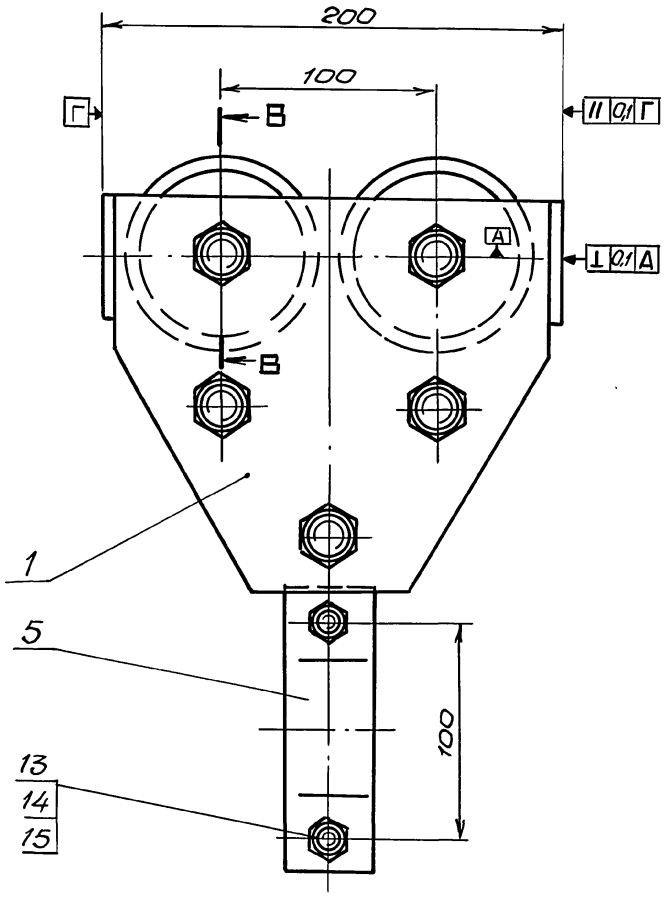

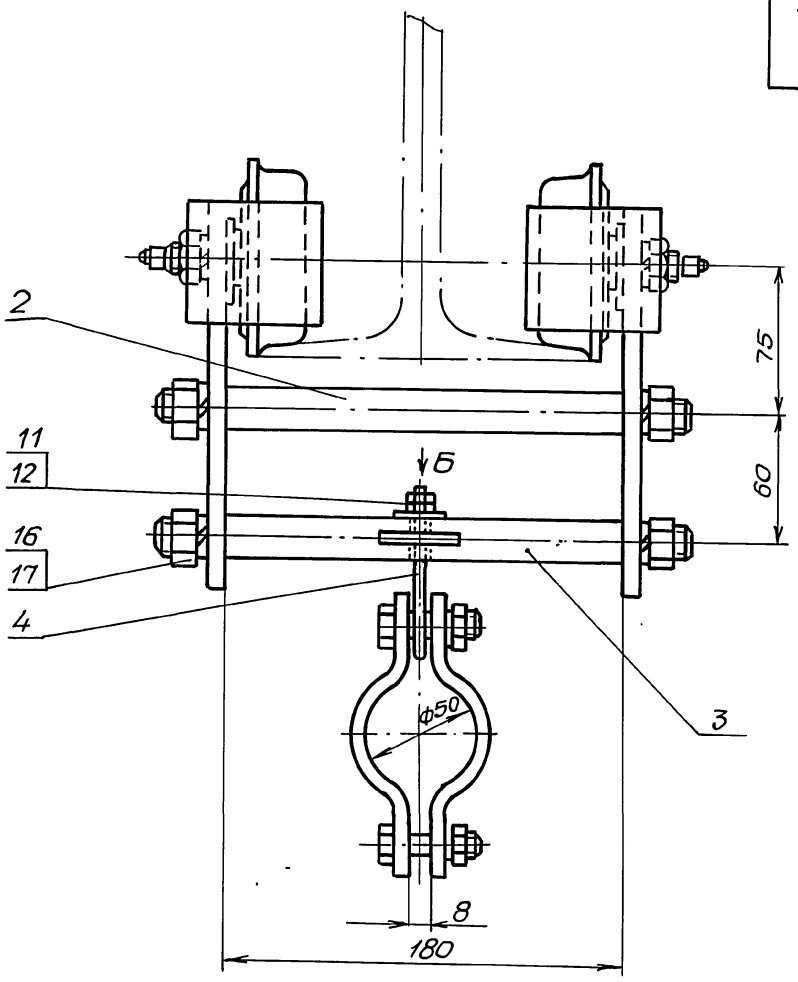

В-В
М1:1

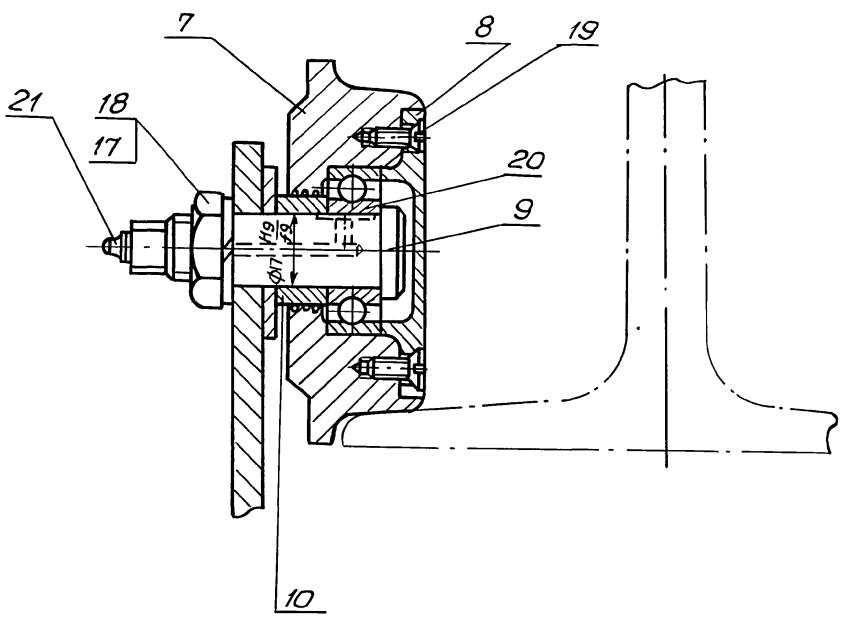

Вид Б
М1:1

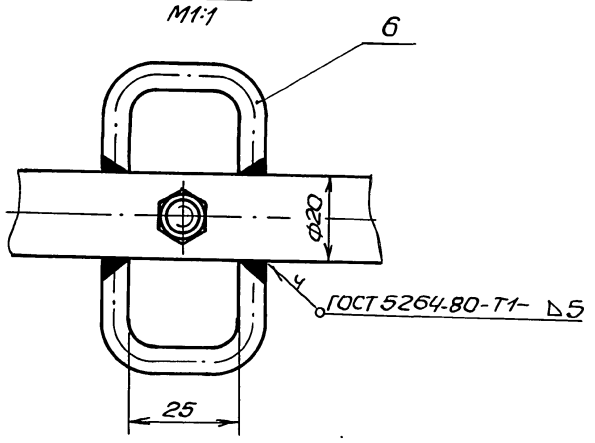

1. Каретка предназначена для подвески гибких кабелей питания эл. тали.
2. Электроды Э-42 ГОСТ 9467-75.

Типовой проект 709-9-100.89 Альбом 2

Инв. № подл. | Подп. и дата | Взам. инв. № | Инв. № дубл. | Подп. и дата

					Б14.057.000СБ
Изм.	Лист	№ докум.	Подп.	Дата	Каретка для гибкого подвода. Сборочный чертеж
Разраб.		Извекова			
Пров.		Гончаренко			
Т.контр.		Севрюков			
Нач.отд.		Коверченко			
Н.контр.		Севрюков			
Утв.					

Лит.	Масса	Масштаб
И	11.5	1:2
Лист	Листов 1	

ГОССТРОЙ СССР ХАРЬКОВСКИЙ САНТЕХПРОЕКТ

Б14И057.009

Rz320 (√)

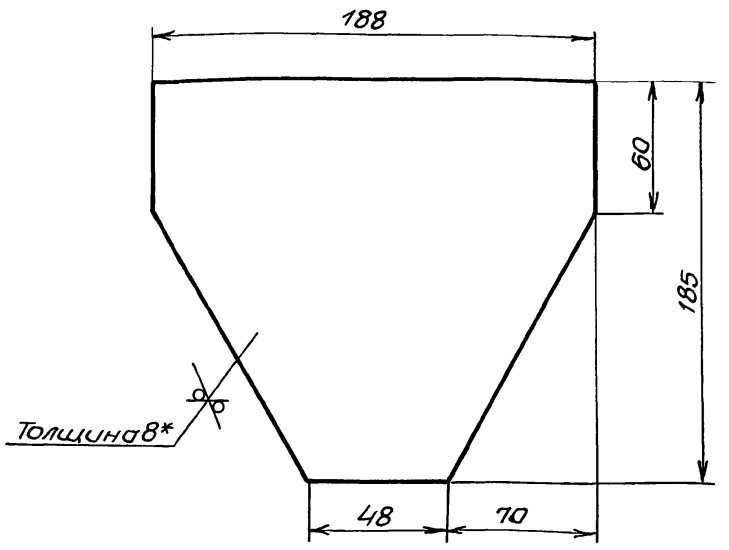

1. Предельные отклонения размеров $\pm \frac{IT16}{2}$.
2. * Размер для справки.

Изм.	Лист	№ докум.	Подп.	Дата	Б14И057.009			
Разраб.		Извекова			Боковина	Лит.	Масса	Масштаб
Пров.		Гончаренко				И	1,6	1:2
Т. контр.		Севрюков				Лист	Листов 1	
Нач. отд.		Коверченко			Лист Б8,0 ГОСТ 19903-74 / Вст3ГОСТ 14637-79	ГОССТРОЙ СССР ХАРЬКОВСКИЙ САНТЕХПРОЕКТ		
Н. контр.		Севрюков						
Утв.								

Инв. № подл. | Подп. и дата | Взам. инв. № | Инв. № дубл. | Подп. и дата

Формат А4

Б15М024.032

Rz80 (√)

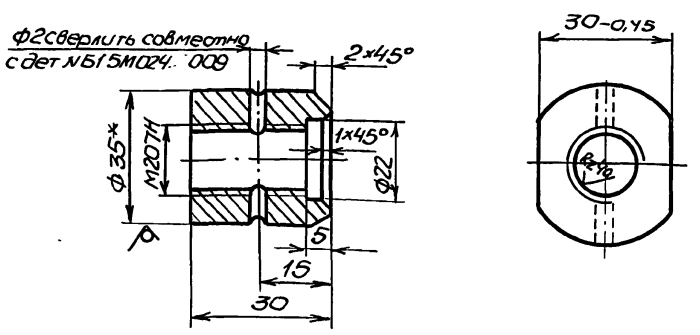

1. Неуказанные предельные отклонения размеров $\pm \frac{IT14}{2}$.
2. * Размер для справки.

Изм.	Лист	N докум.	Подп.	Дата	Б15М024.032			
Разраб.		Гончаренко			Втулка	Лит.	Масса	Масштаб
Пров.		Извекова				И	0,13	1:1
Т. контр.		Севрюков				Лист	Листов 1	
Нач. отд.		Коверченко			Круг В-35 ГОСТ 2590-71 / Ст3 ГОСТ 535-73	ГОССТРОЙ СССР ХАРЬКОВСКИЙ САНТЕХПРОЕКТ		
Н. контр.		Севрюков						
Утв.								

Инв. № подл. | Подп. и дата | Взам. инв. № | Инв. № дубл. | Подп. и дата

Формат А4

Альбом 2

Типовой проект 709-9-100.89

Б14И057.001

Rz80 (√)

Б14И057.001

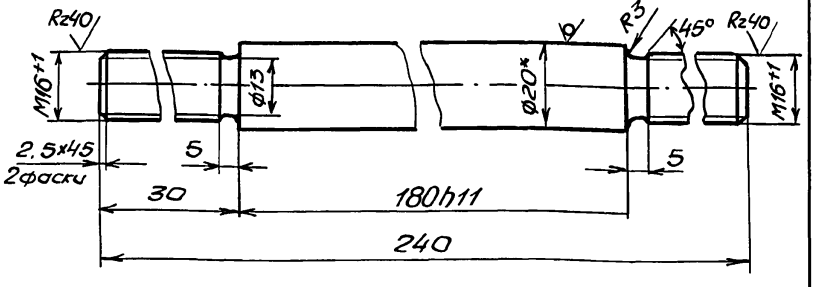

Б14И057.001-01

остальное смотри Б14И057.001

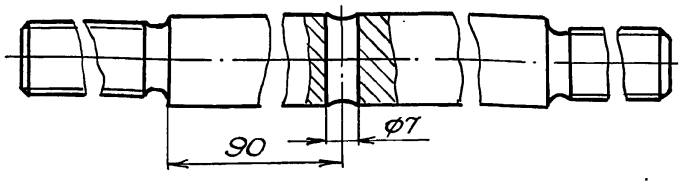

1. Предельные отклонения размеров $\pm \frac{IT16}{2}$.
2. * Размер для справки.

Изм.	Лист	№ докум.	Подп.	Дата	Б14И057.001			
Разраб.		Извекова			Стяжка	Лит.	Масса	Масштаб
Пров.		Гончаренко				И	0,5	1:1
Т. контр.		Севрюков				Лист	Листов 1	
Нач. отд.		Коверченко			Круг Б-20 ГОСТ 2590-71 / Ст3 ГОСТ 535-79	ГОССТРОЙ СССР ХАРЬКОВСКИЙ САНТЕХПРОЕКТ		
Н. контр.		Севрюков						
Утв.								

Инв. № подл. | Подп. и дата | Взам. инв. № | Инв. № дубл. | Подп. и дата

Формат А4

Б14И057.002

(√)

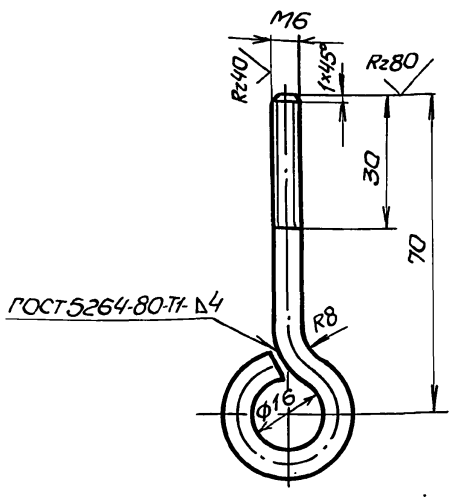

1. Предельные отклонения размеров $\pm \frac{IT16}{2}$.
2. Длина развернутой детали - 125мм.
3. Электроды Э-42 ГОСТ 9467-75.

Изм.	Лист	№ докум.	Подп.	Дата	Б14И057.002			
Разраб.		Извекова			Крюк	Лит.	Масса	Масштаб
Провер.		Гончаренко				И	0,03	1:1
Т. контр.		Севрюков				Лист	Листов 1	
Нач. отд.		Коверченко			Круг В-6 ГОСТ 2590-71 / Ст3 ГОСТ 535-79	ГОССТРОЙ СССР ХАРЬКОВСКИЙ САНТЕХПРОЕКТ		
Н. контр.		Севрюков						
Утв.								

Инв. № подл. | Подп. и дата | Взам. инв. № | Инв. № дубл. | Подп. и дата

Формат А4

Б14U057.003

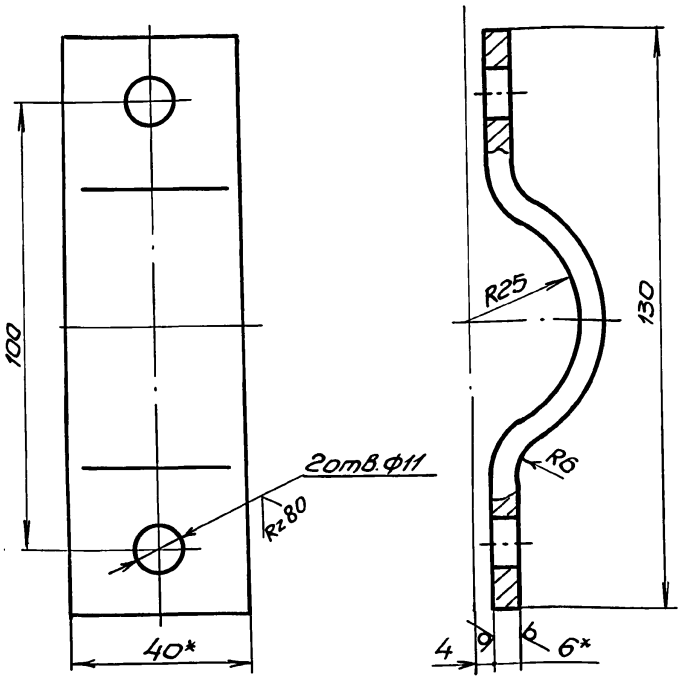

1. Длина развернутой детали ~150.
2. Предельные отклонения размеров $\pm \frac{IT16}{2}$.
3.* Размер для справки.

Изм	Лист	№ докум.	Подп.	Дата	Б14U057.003			
Разраб.		Извекова			Полухомут	Лит	Масса	Масштаб
Пров.		Гончаренко				И	0,28	1:1
Т.контр.		Севрюков				Лист	Листов 1	
Нач.отд.		Коверченко			Лист Б-6 ГОСТ19903-74 / Ст3 ГОСТ14637-79	ГОССТРОЙ СССР ХАРЬКОВСКИЙ САНТЕХПРОЕКТ		
Н.контр.		Севрюков						
Утв.								

Формат А4

Б14U057.004

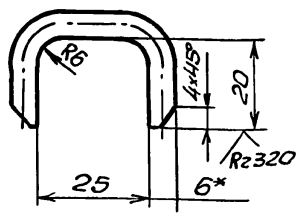

1. Длина развернутой детали —70.
2. Предельные отклонения размеров $\pm \frac{IT16}{2}$.
3.* Размеры для справки.

Изм	Лист	№ докум.	Подп.	Дата	Б14U057.004			
Разраб.		Извекова			Скоба	Лит.	Масса	Масштаб
Пров.		Гончаренко				И	0,02	1:1
Т.контр.		Севрюков				Лист	Листов 1	
Нач.отд.		Коверченко			Круг В6 ГОСТ2590-71 / Ст3 ГОСТ535-79	ГОССТРОЙ СССР ХАРЬКОВСКИЙ САНТЕХПРОЕКТ		
Н.контр.		Севрюков						
Утв.								

Формат А4

Б14U057.005

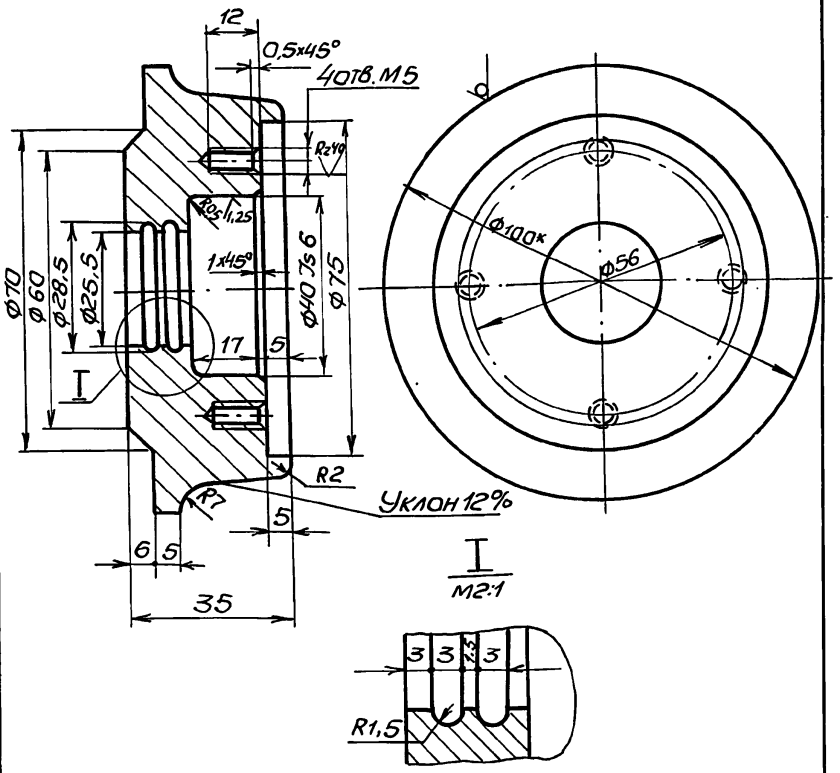

1. Предельные отклонения размеров $\pm \frac{IT14}{2}$.
2.* Размер для справки.
3. Калить HRC 38÷46.

Изм	Лист	№ докум.	Подп.	Дата	Б14U057.005			
Разраб.		Извекова			Ролик	Лит	Масса	Масштаб
Пров.		Гончаренко				И	1,0	1:1
Т.контр.		Севрюков				Лист	Листов 1	
Нач.отд.		Коверченко			Сталь 45 ГОСТ1050-74	ГОССТРОЙ СССР ХАРЬКОВСКИЙ САНТЕХПРОЕКТ		
Н.контр.		Севрюков						
Утв.								

Формат А4

Б14U057.006

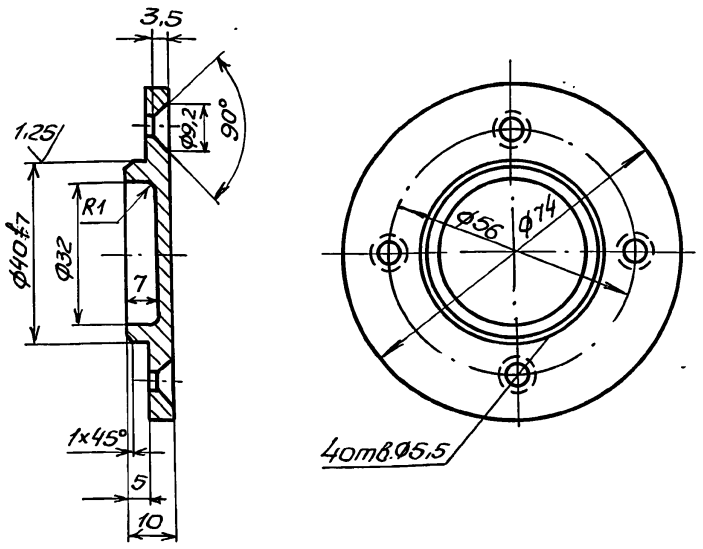

Предельные отклонения размеров $\pm \frac{IT14}{2}$.

Изм	Лист	№ докум.	Подп.	Дата	Б14U057.006			
Разраб.		Извекова			Крышка	Лит.	Масса	Масштаб
Пров.		Гончаренко				И	0,18	1:1
Т.контр.		Севрюков				Лист	Листов 1	
Нач.отд.		Коверченко			Ст3 ГОСТ380-71	ГОССТРОЙ СССР ХАРЬКОВСКИЙ САНТЕХПРОЕКТ		
Н.контр.		Севрюков						
Утв.								

Формат А4

Типовой проект 709-9-100.89 Альбом 2

Инв. № подл. | Подп. и дата | Взам. инв. № | Инв. № дубл. | Подп. и дата

Б14И057.007

Rz80 √(√)

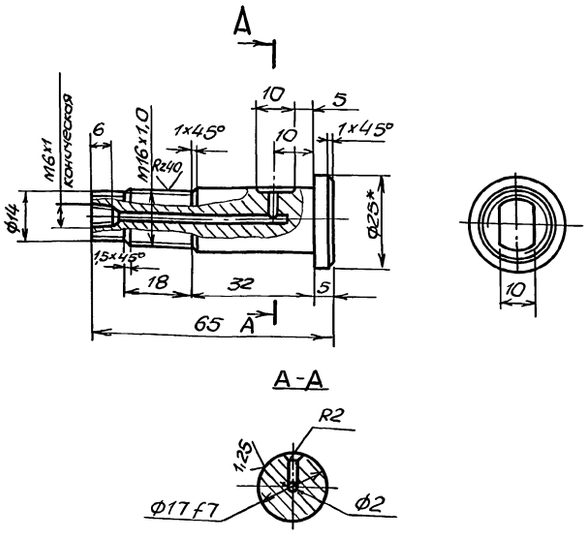

1. Неуказанные предельные отклонения размеров $\pm \frac{IT14}{2}$.
2. Размер для справки.

Изм.	Лист	№ докум.	Подп.	Дата	Б14И057.007			
Разраб.		Извекова			Палец	Лит.	Масса	Масштаб
Пров.		Гончаренко				И	0,12	1:1
Т.контр.		Севрюков				Лист	Листов 1	
Нач.отд.		Ковтуненко			Круг $\frac{В-25\ ГОСТ\ 2590-71}{Ст3\ ГОСТ\ 535-79}$	Госстрой СССР Харьковский САНТЕХПРОЕКТ		
Н.контр.		Севрюков						
Утв.								

Формат А4

Б14И057.008

Rz80 √(√)

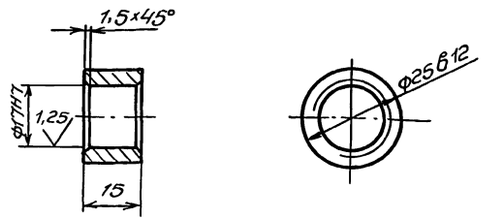

Неуказанные предельные отклонения размеров $\pm \frac{IT14}{2}$.

Изм.	Лист	№ докум.	Подп.	Дата	Б14И057.008			
Разраб.		Извекова			Втулка	Лит.	Масса	Масштаб
Пров.		Гончаренко				И	0,03	1:1
Т.контр.		Севрюков				Лист	Листов 1	
Нач.отд.		Ковтуненко			Ст3 ГОСТ 380-71	Госстрой СССР Харьковский САНТЕХПРОЕКТ		
Н.контр.		Севрюков						
Утв.								

Формат А4

Альбом 2

Типовой проект 709-9-100.89

Б14И058.001

Rz80 √(√)

Б14И058.001

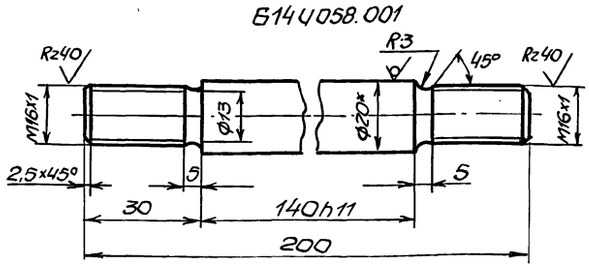

Б14И058.001-01

Остальное смотри Б14И058.001

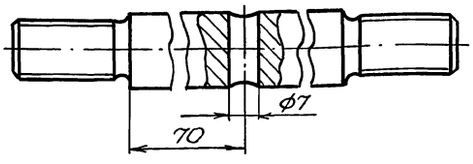

1. Предельные отклонения размеров $\pm \frac{IT16}{2}$.
2. * Размер для справки.

Изм.	Лист	№ докум.	Подп.	Дата	Б14И058.001			
Разраб.		Извекова			Стяжка	Лит.	Масса	Масштаб
Пров.		Гончаренко				И	0,4	1:1
Т.контр.		Севрюков				Лист	Листов 1	
Нач.отд.		Ковтуненко			Круг $\frac{В-20\ ГОСТ\ 2590-71}{Ст3\ ГОСТ\ 535-79}$	Госстрой СССР Харьковский САНТЕХПРОЕКТ		
Н.контр.		Севрюков						
Утв.								

Формат А4

Формат	Зона	Поз	Обозначение	Наименование	Кол.	Прим.
				Документация		
А2			Б14И058.000 СБ	Сборочный чертеж		
				Сборочные единицы		
А4		1	Б14И057.010	Щека	2	
				Детали		
А4		2	Б14И058.001	Стяжка	2	
А4		3	Б14И058.001-01	Стяжка	1	
А4		4	Б14И057.002	Крюк	1	
А4		5	Б14И058.002	Полухомут	2	
А4		6	Б14И057.004	Скоба	2	
А4		7	Б14И057.005	Ролик	4	
А4		8	Б14И057.006	Крышка	4	
А4		9	Б14И057.007	Палец	4	
А4		10	Б14И057.008	Втулка	4	
				Стандартные изделия		
		11		Гайка М6.5 ГОСТ 5915-70	2	
		12		Шайба 6 ГОСТ 11371-78	1	
		13		Болт М10х35.46 ГОСТ 7798-70	2	
		14		Гайка М10.5 ГОСТ 5915-70	2	
		15		Шайба 10.65 ГОСТ 6402-70	2	
		16		Гайка М16х1 ГОСТ 5915-70	6	
		17		Шайба 16.65 ГОСТ 6402-70	10	
		18		Гайка М16х1 ГОСТ 5916-70	4	
		19		Винт М5х14 ГОСТ 17475-80	16	
		20		Подшипник №203 ГОСТ 8338-75	4	
		21		Масленка 1.1.46 ГОСТ 19853-74	4	

Изм.	Лист	№ докум.	Подп.	Дата	Б14И058.000			
Разраб.		Извекова			Каретка для гибкого подвода	Лит.	Лист	Листов
Пров.		Гончаренко				И		1
Нач.отд.		Ковтуненко				Госстрой СССР Харьковский САНТЕХПРОЕКТ		
Н.контр.		Севрюков						
Утв.								

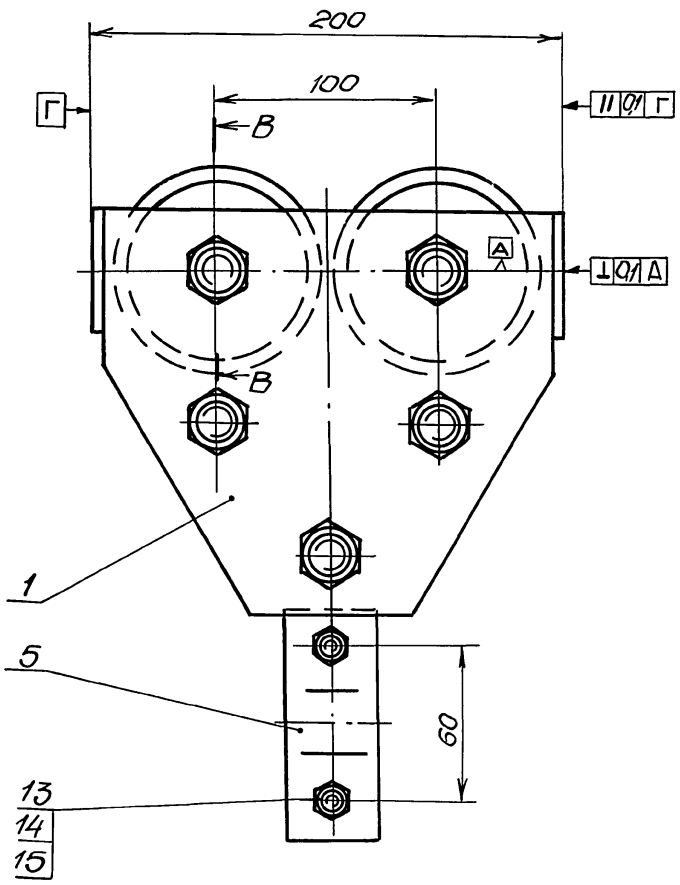

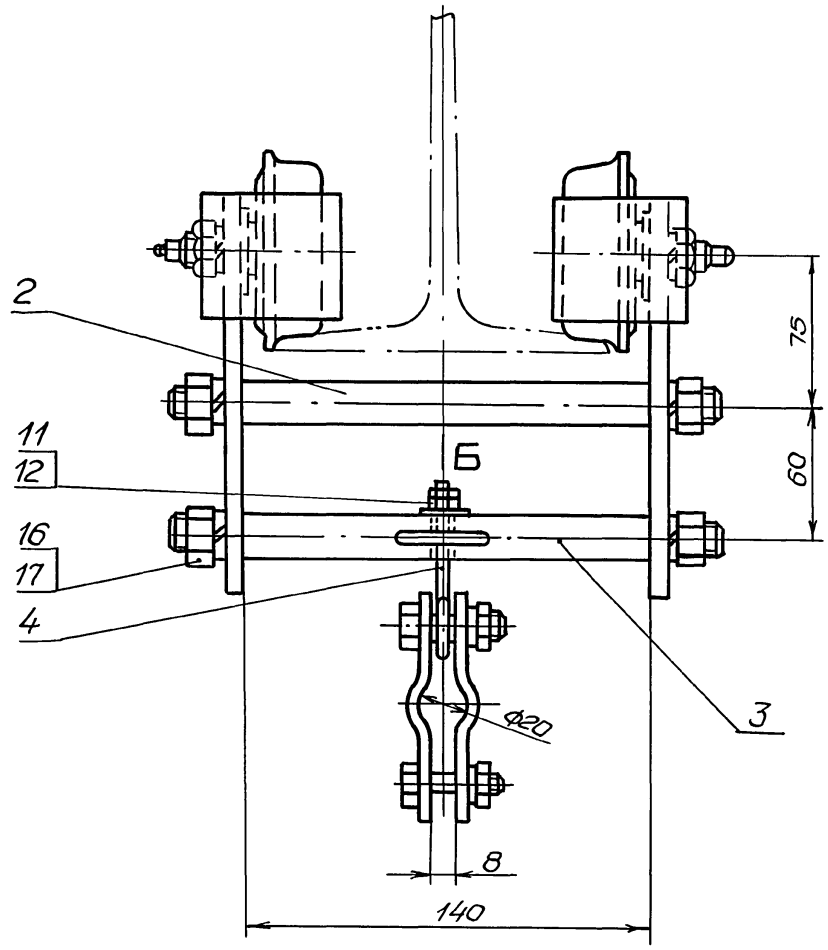

В - В
М1:1

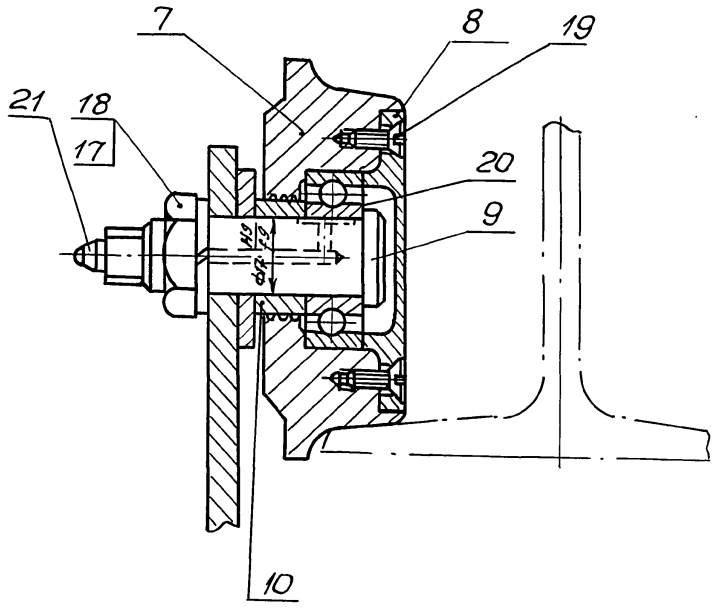

Вид Б
М1:1

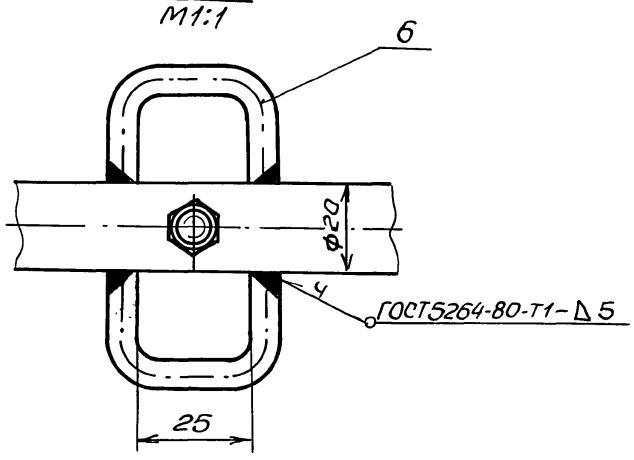

1. Каретка предназначена для подвески гибких кабелей питания эл. тали.
2 Электроды Э-42 ГОСТ 9467-75.

					Б14И058.000СБ		
Изм.	Лист	№ докум.	Подп.	Дата	Каретка для гибкого подвода	Лит.	Масса	Масштаб
Разраб.		Извекова				И	11,0	1:2
Пров.		Гончаренко			Сборочный чертеж	Лист	Листов 1	
Т.контр.		Севрюков						
Нач.отд		Коверченя				ГОССТРОЙ СССР ХАРЬКОВСКИЙ САНТЕХПРОЕКТ		
Н.контр		Севрюков						
Утв.								

Альбом 2

Типовой проект 709-9-100.89

Инв.№ подл. | Подп. и дата | Взам. инв.№ | Инв.№ дубл. | Подп. и дата

Типовой проект 709-9-100.89 Альбом 2

Б14U058.002

Rz320 (√)

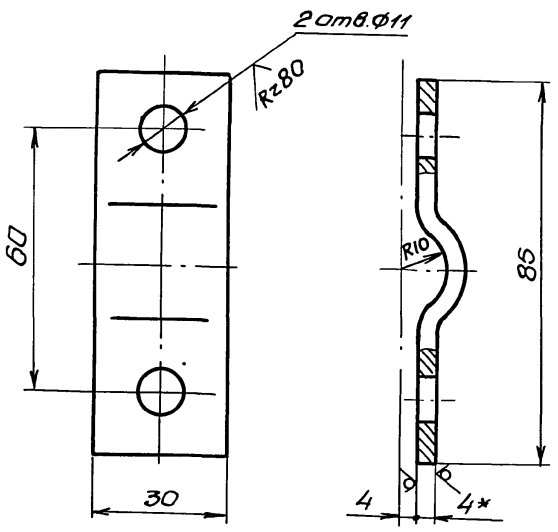

1. Длина развернутой детали – 95.
2. Предельные отклонения размеров $\pm \frac{IT16}{2}$.
3. * Размер для справки.

Изм	Лист	№ докум.	Подп.	Дата

Б14U058.002

Полухомут

Лит	Масса	Масштаб
И	0,09	1:1

Лист | Листов 1

Лист Б-4 ГОСТ19903-74 / Ст3 ГОСТ14637-79

Госстрой СССР ХАРЬКОВСКИЙ САНТЕХПРОЕКТ

Пров.	Гончаренко	
Т.контр.	Севрюков	
Нач.отд.	Коверченко	
Н.контр.	Севрюков	
Утв.		

Инв.№ подл. | Подп. и дата | Взам. инв.№ | Инв.№ дубл. | Подп. и дата

gost.e-ecolog.ru

Формат А4

23937-02 (30)