ТИПОВЫЕ ДЕТАЛИ И КОНСТРУКЦИИ ЗДАНИЙ И СООРУЖЕНИЙ

ОВ-02-155

ОГНЕЗАДЕРЖИВАЮЩИЕ КЛАПАНЫ ПРЯМОУГОЛЬНОГО СЕЧЕНИЯ

РАБОЧИЕ ЧЕРТЕЖИ

8457

МОСКВА 1966г.

ТИПОВЫЕ ДЕТАЛИ И КОНСТРУКЦИИ ЗДАНИЙ И СООРУЖЕНИЙ

ОВ-02-155

ОГНЕЗАДЕРЖИВАЮЩИЕ КЛАПАНЫ ПРЯМОУГОЛЬНОГО СЕЧЕНИЯ

РАБОЧИЕ ЧЕРТЕЖИ

РАЗРАБОТАНЫ
Государственным проектным институтом Госхимпроект

Введены в действие ГПИ „Госхимпроект“ Главного управления по строительному проектированию предприятий, зданий и сооружений Госстроя СССР
Приказ № 64 от 28 марта 1966 г

МОСКВА 1966 г.

Шифр
ОВ-58
Чертеж-лист
Инв. №

Пояснительная записка

Огнезадерживающие клапаны устанавливаются в приточных и вытяжных вентиляционных воздуховодах, в местах пересечения ими противопожарных преград (в противопожарных стенах и перекрытиях) в соответствии с СН и П II-Г, 7-62 § 7.10.

Огнезадерживающие клапаны предназначаются для отключения системы вентиляции от помещения, в котором возник пожар.

Конструкция клапана представляет собой металлический корпус (поз. №1 лист №1), соответствующий размерам принятого воздуховода, с подвижным полотном (поз. №3 лист №8), которое перекрывает воздуховод и отключает систему вентиляции от помещения, в котором возник пожар.

Полотно клапана в открытом (в рабочем) положении поддерживается легкоплавкой вставкой (поз. №3 лист №1) из сплава Вуда, или пороховой нити, или целлулоидной пленки. Пороховая нить или целлулоидная пленка пропускаются насквозь через корпус клапана и концы шплинтуются.

В качестве легкоплавкой вставки может быть также использован замок с плавкой вставкой, поставляемый заводом противопожарной автоматики в г. Прилуки Черниговской обл.

При возникновении пожара легкоплавкая вставка плавится, полотно клапана падает и перекрывает воздуховод.

В конструкции клапана предусматривается возможность ручного отключения системы с двух сторон противопожарной преграды, в которой он установлен, а также возвращение полотна клапана в рабочее положение с помощью системы блоков и рычага.

Для заправки легкоплавкой вставки, при монтаже клапана в стене оставляют ниши.

Размеры ниш определяются проектом в зависимости от толщины стены и размеров принятого клапана. Длина корпуса клапана „В" и трубы (поз. №8 лист №1) уточняются проектом в зависимости от толщины противопожарной преграды. Длины канатов (поз. №10 лист №1) определяются местом установки клапана. Концы канатов после установки клапана должны быть зафиксированы в положении „Открыто" и опломбированы.

При установке огнезадерживающего клапана в вертикальном воздуховоде полотно клапана (поз. №9 лист №1) располагается под углом 5-7° к вертикальной оси. В этом случае отверстия для легкоплавкой вставки соответственно перемещаются.

Места установки огнезадерживающих клапанов определяются по требованиям пожарной безопасности.

Места прохода огнезадерживающих клапанов в стене должны быть тщательно и прочно заделаны (наглухо) строительным раствором.

Огнезадерживающие клапаны в процессе эксплуатации должны периодически осматриваться, проверяться и очищаться от пыли и грязи. Все движущиеся части должны быть смазаны. Основные размеры клапана (А х Б) приняты в соответствии с размерами воздуховодов по единой классификации ЕЭВ'а.

При применении в проектах огнезадерживающих клапанов следует ограничиваться схематическим их изображением со ссылкой на тип клапана и шифр серии например: ОК-5 — Тип клапана

Состав проекта

	Наименование	№ стр
I	Пояснительная записка	2
II	Чертежи	№ листа
1.	Общий вид. Разрезы. Таблица размеров	1
2.	Корпус клапана. Общий вид. Таблица размеров	2
3	Корпус клапана. Детали.	3
4	Корпус клапана. Детали.	4
5	Детали общего вида и корпуса клапана	5
6	Блок с обоймой. Общий вид и детали	6
7	Блок с обоймой. Детали	7
8	Полотно клапана с валом. Общий вид.	8
9.	Полотно клапана с валом. Вал с планкой. Общий вид и детали.	9
10	Полотно клапана с валом. Детали.	10
11	Детали общего вида и узлов.	11

УПО МООП РСФСР проект согласован письмом от 15/XII-1965г. № 7/6/3410.

Гип.	Тимофеев	8/XII	1965
Нач. сект.	Кузнецов		
Нач. группы	Соловьев		
Нач. отдела	Гольц		

Государственный проектный институт ГОСХИМПРОЕКТ г. Москва

Огнезадерживающие клапаны прямоугольного сечения.

Пояснительная записка и состав проекта.

Типовой проект 03-02-159

Альбом-Лист

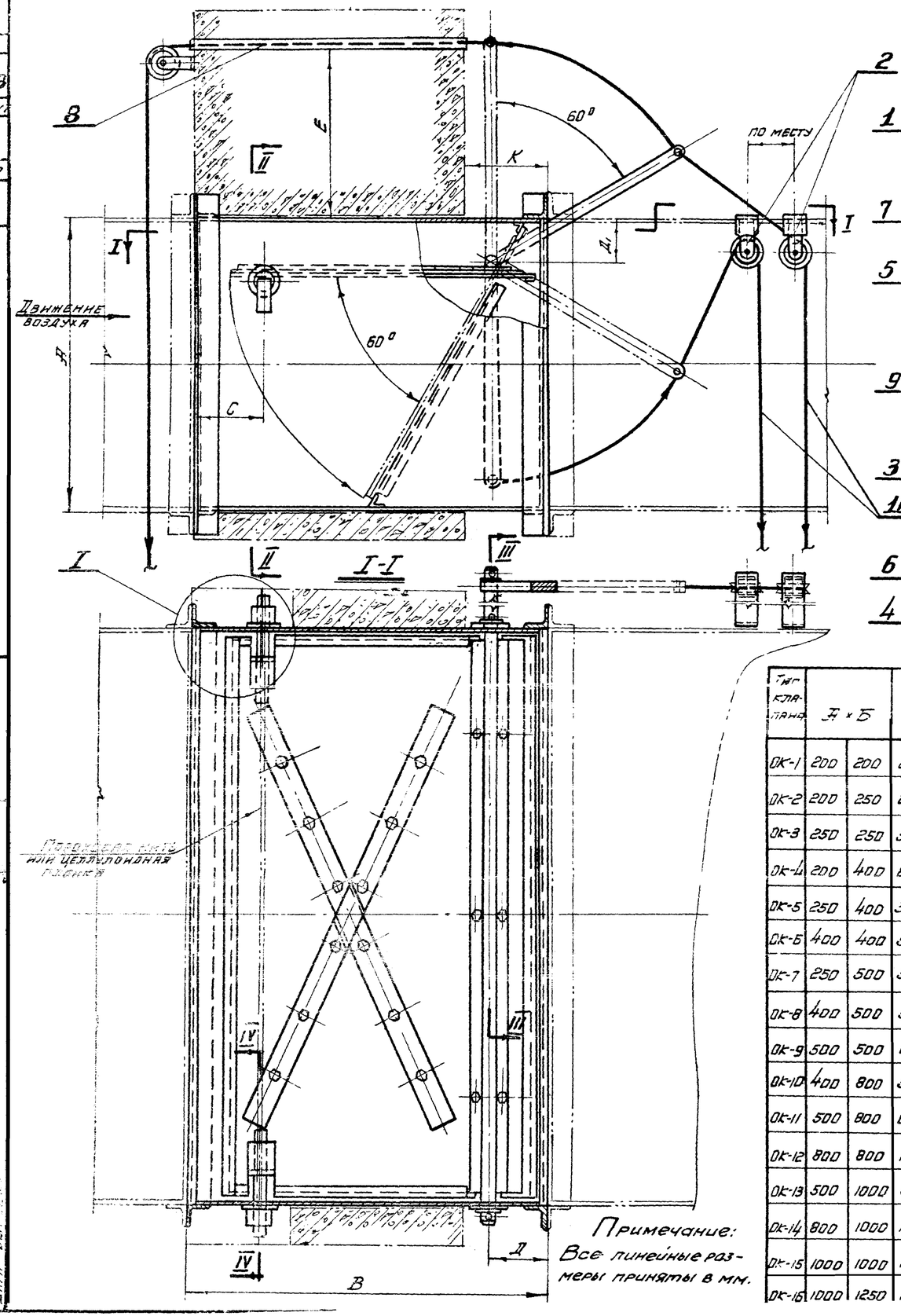

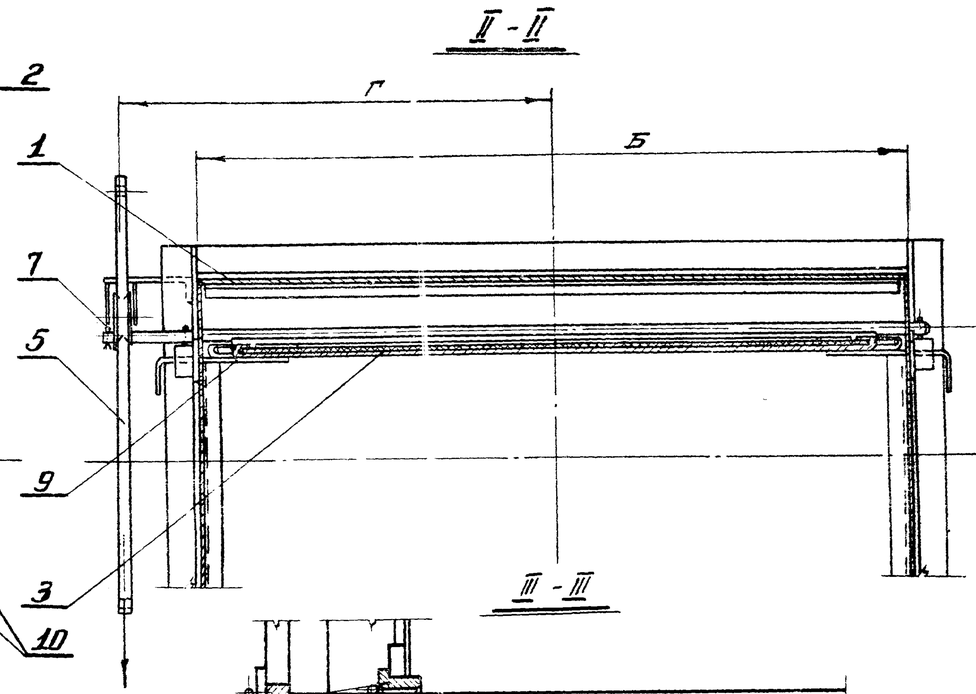

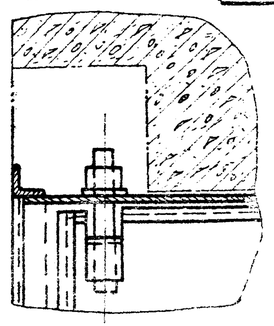

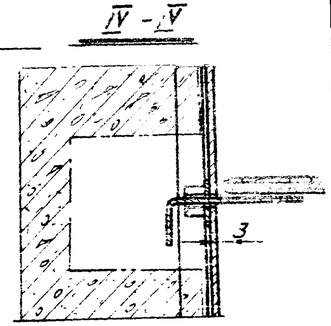

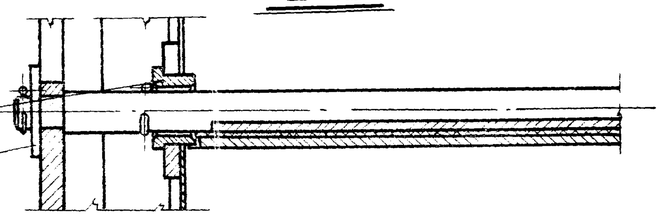

Тип клапана	Ж × Б	В	Г	Д	Д₁	И	К (не менее)	С	Е	Общий вес клапана в кг
ОК-1	200	200	250	143	65	45	42	100	40	100	6.90
ОК-2	200	250	250	168	65	45	42	100	40	100	7.65
ОК-3	250	250	350	178	65	45	52	100	85	155	11.10
ОК-4	200	400	250	243	65	45	42	100	40	100	9.87
ОК-5	250	400	350	253	65	45	52	100	100	155	13.95
ОК-6	400	400	500	256	105	80	55	150	80	170	22.53
ОК-7	250	500	350	303	65	45	52	100	100	155	15.93
ОК-8	400	500	500	305	105	80	55	150	80	170	25.15
ОК-9	500	500	600	317	130	100	65	180	65	200	32.77
ОК-10	400	800	500	457	105	80	55	150	85	170	33.42
ОК-11	500	800	600	467	130	100	65	180	65	200	42.05
ОК-12	800	800	1000	480	200	150	78	250	110	250	79.65
ОК-13	500	1000	600	567	130	100	65	180	65	200	48.70
ОК-14	800	1000	1000	580	200	150	78	250	110	250	88.50
ОК-15	1000	1000	1200	590	250	200	88	300	105	300	111.65
ОК-16	1000	1250	1200	715	250	200	88	300	105	300	124.90

Примечание:
Все линейные размеры приняты в мм.

Поз.	Обозначение	Наименование	Кол.	Материал	Масса ед. кг	Масса общ. кг	Примечание
10	ГОСТ 3062-55	Канат 3-Н-150-В	3	Ст. 3	—	—	6.90 ок-1
9	Лист 11	Штырь	2	Легкоплавкий материал	См. таблицу	См. таблицу	
8	ГОСТ 3262-62	Труба Б/Р 20	1	Ст. 3	—	—	2.70 ок-2 3.10 ок-3 2.50 ок-4 3.10 ок-5 3.50 ок-6 4.50 ок-7 3.50 ок-8 4.50 ок-9 5.50 ок-10 4.50 ок-11 5.50 ок-12 7.50 ок-13 5.50 ок-14 7.50 ок-15 9.50 ок-16 9.50
7	ГОСТ 397-64	Шплинт d × l	3	Ст. 3	См. таблицу	См. таблицу	
6	Лист 5	Втулка	2	Бр.АЖ9-4			—
5	Лист 11	Рычаг	1	Ст. 3			—
4	Лист 5	Шайба	1	Бр.АЖ9-4			—
3	Лист 8	Полотно клапана с валом	1	Сборн.			—
2	Лист 6	Блок с обоймой	3	Сборн.			—
1	Лист 2	Корпус клапана	1	Сборн.			—

СПЕЦИФИКАЦИЯ

Государственный проектный институт ГОСХИМПРОЕКТ	Противопожарные нормы	Типовой проект	
	Огнезадерживающие клапаны прямоугольного сечения		
	Общий вид, разрезы и таблица		165

Шифр ТОВ-58
Марка-лист 2
Инв. №

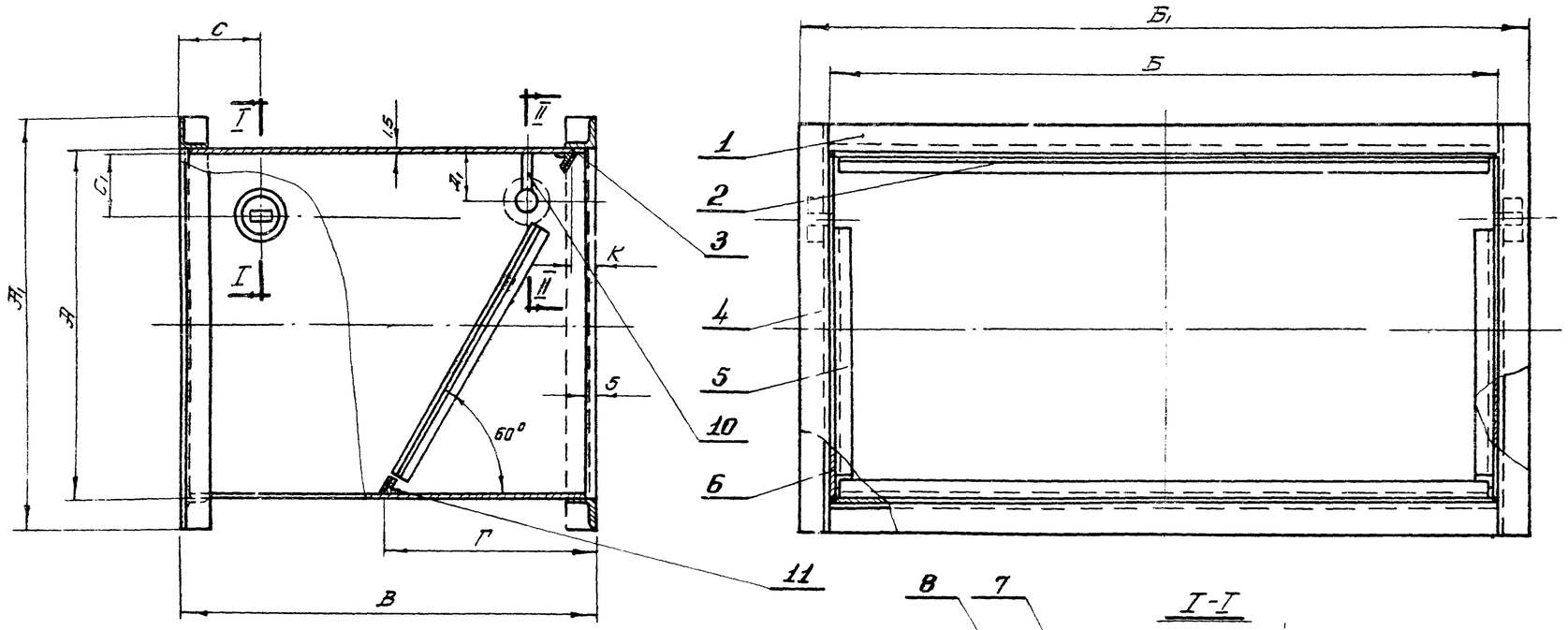

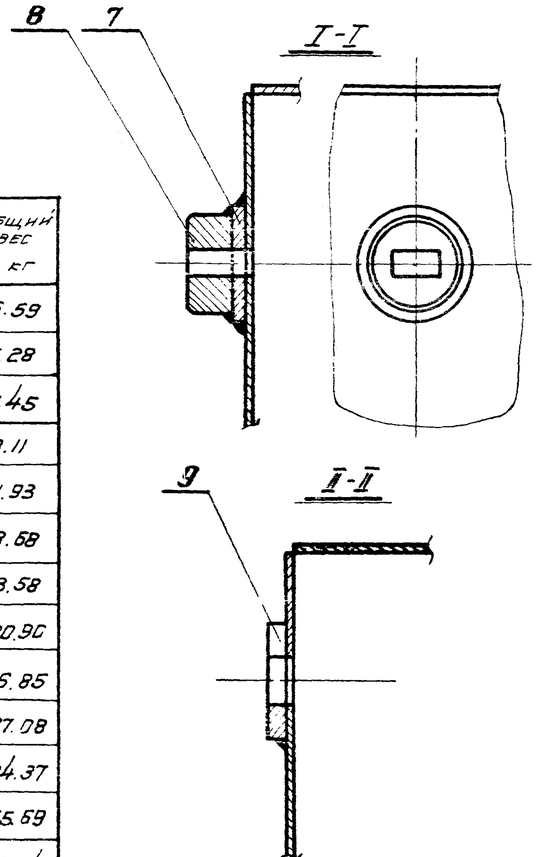

Примечание:
Отверстия во фланцах можно делать круглыми ф8; 10; 12мм.

Разбивка отверстий на фланцах (см. табл.)

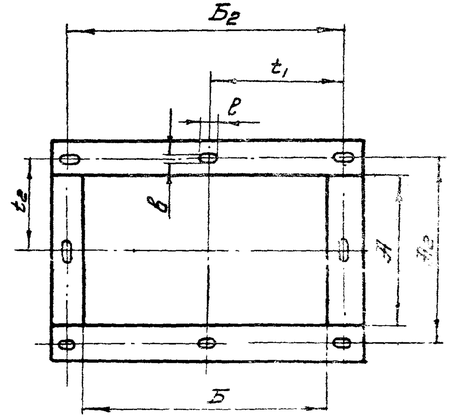

Примечания:

1. Конструкция корпуса сварная. Сварку производить сплошным нормальным швом по контуру прилегания деталей, катетом шва, равным наименьшей толщине свариваемых деталей.
2. Верхний лист клапана поз. №3, два уголка поз №1 и полосу поз. №10 приварить к корпусу клапана после установки полотна клапана с валом.
3. Прокладки поз. 11 наклеить на уголки поз. №2 и №3 при монтаже. Размеры прокладок соответствуют размерам уголков.

Тип клапана	А × Б		$А_1$	$Б_1$	В	Г	К	$Б_2$	t_1 (шаг)	$А_2$	t_2 (шаг)	Отверстия под болты: в × ℓ	Количество шт: Настороне Б	Настороне А	Общее	Общий вес в кг
ОК-1	200	200	250	250	250	140	28	230	115	230	115	7×10	3	1	8	5.59
ОК-2	200	250	250	300	250	140	28	280	140	230						6.28
ОК-3	250	250	314	314	350	168	28			280	140					9.45
ОК-4	200	400	250	450	250	140	28	430	143.3	230	115		4		10	8.11
ОК-5	250	400	314	464	350	168	28			280	140					11.93
ОК-6	400	400	472	472	500	273	45			430	143.3			2	12	18.68
ОК-7	250	500	314	564	350	168	28	536	134	286	143		5	1		13.58
ОК-8	400	500	472	572	500	273	45			436	145.3			2	14	20.90
ОК-9	500	500	580	580	600	346	60			536	134			3	16	26.85
ОК-10	400	800	472	872	500	273	45	840	166	440	146.6	9×14	6	2		27.08
ОК-11	500	800	580	880	600	346	60			540	135			3	18	34.37
ОК-12	800	800	890	890	1000	560	100			840	168			4	20	65.69
ОК-13	500	1000	580	1080	600	346	60	1048	149.7	548	137	11×16	8	3	22	39.34
ОК-14	800	1000	890	1090	1000	560	100			848	169.6			4	24	73.18
ОК-15	1000	1000	1100	1100	1200	690	115			1048	149.7			6	28	93.58
ОК-16	1000	1250	1100	1350	1200	690	115	1298	186.4	1048						104.52

№№ поз.	№ листа или ГОСТ	Наименование	К-во	Матер.	1 дет.	Общ.	Примеч.
11	Б/Ч	Прокладка S=2	4	Картон асбестов.	См. таблицы	См. таблицы	
10	Б/Ч	Полоса S=1.5мм	2	Ст. 3			
9	Лист 5	Шайба	2	Ст. 3			
8	Лист 5	Бобышка	2	—"—			
7	Лист 4	Шайба	2	—"—			
6	Лист 3	Лист	2	—"—			
5	Лист 4	Уголок	2	—"—			
4	Лист 3	Уголок	4	—"—			
3	Лист 4	Лист	2	—"—			
2	Лист 4	Уголок	2	—"—			
1	Лист 3	Уголок	4	Ст. 3			

Спецификация.

Государственный проектный институт ГОСХИМПРОЕКТ г. Москва

Огнезадерживающие клапаны прямоугольного сечения

Корпус клапана. Общий вид. Таблица

Типовой проект 08-02-155 Марка-лист

Изм. Кол. Лист № Подпись Дата
Согласовано
Инженер Бутакова
Ст. техник Бочкова
Проверил Бутакова
Гайц
Гуткин
Нач. сект. типовых
Дата выпуска 1966 г.

Шифр ТОВ-58 Альб. 1 Лист 3 Инв. №

▽2 остальное

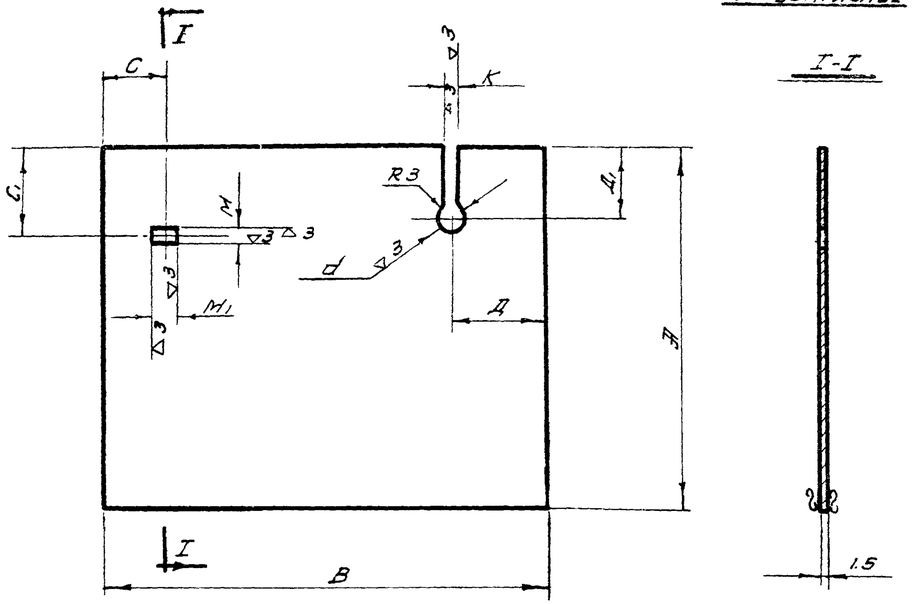

I-I

Заготовка - лист - ГОСТ 3680-57

Тип клапана	Л	В	Д	Д1	С	С1	М	М1	К	d	Вес 1 дет в кг
ОК-1	197	240	60	43.5	35	58	4	12	14	19	0.55
ОК-2	197	240	60	43.5	35	58	4	12	14	19	0.56
ОК-3	247	340	60	43.5	50	58	4	12	14	19	1.0
ОК-4	197	240	60	43.5	35	56	4	12	14	19	0.56
ОК-5	247	340	60	43.5	35	58	4	17	14	19	1.0
ОК-6	397	490	100	78.5	75	95	4	17	17	22	2.3
ОК-7	247	340	60	43.5	35	58	4	17	14	19	1.0
ОК-8	397	490	100	78.5	75	95	4	17	17	22	23
ОК-9	497	590	125	98.5	60	116	5	22	18	23	3.45
ОК-10	397	490	100	78.5	80	95	5	22	17	22	2.3
ОК-11	497	590	125	98.5	50	116	5	22	18	23	3.45
ОК-12	797	990	195	148.5	105	168	7	27	20	27	9.3
ОК-13	497	690	125	98.5	60	116	5	22	18	23	3.46
ОК-14	797	990	195	148.5	105	168	7	27	20	27	9.3
ОК-15	997	1190	245	198.5	105	220	7	27	22	29	14.0
ОК-16	997	1190	245	198.5	100	220	7	27	22	29	14.0

—	Лист	6	2	Ст. 3	См. таблицу 49 Вес 1 дет.	2 К листу	3 Лист №
М-6	Наименование	Нпоз.	К-80	Матер.			

▽2 остальное

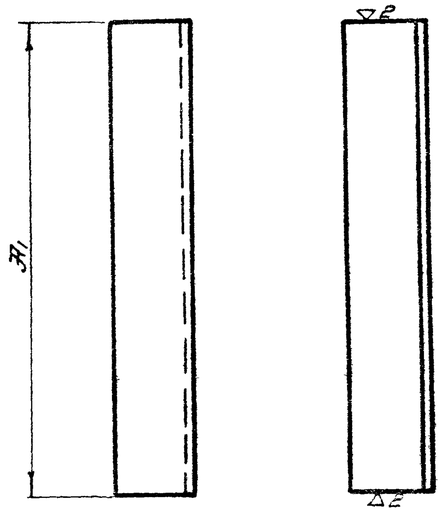

Заготовка - ∠ ГОСТ 8509-57

Тип клапана	№ № профиля уголка	Л1	Вес 1 дет в кг
ОК-1	25×25×4	250	0.36
ОК-2	25×25×4	250	0.36
ОК-3	32×32×4	314	0.61
ОК-4	25×25×4	250	0.36
ОК-5	32×32×4	314	0.61
ОК-6	36×36×4	472	1.04
ОК-7	32×32×4	314	0.61
ОК-8	36×36×4	472	1.04
ОК-9	40×40×4	580	1.41
ОК-10	36×36×4	472	1.04
ОК-11	40×40×4	580	1.41
ОК-12	45×45×5	890	3.05
ОК-13	40×40×4	580	1.41
ОК-14	45×45×5	890	3.05
ОК-15	50×50×5	1100	4.15
ОК-16	50×50×5	1100	4.15

—	Уголок	4	4	Ст. 3	См. таблицу 49 Вес 1 дет.	2 К листу	3 Лист №
М-6	Наименование	Нпоз.	К-80	Матер.			

▽2 остальное

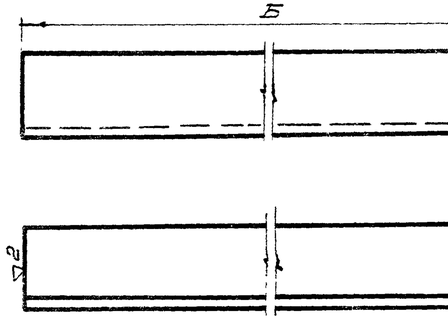

Заготовка: ∠ ГОСТ 8509-57

Тип клапана	№ № профиля уголка	Б	Вес 1 дет в кг
ОК-1	25×25×4	200	0.32
ОК-2	25×25×4	250	0.40
ОК-3	32×32×4	250	0.62
ОК-4	25×25×4	200	0.62
ОК-5	32×32×4	400	0.84
ОК-6	36×36×4	400	1.00
ОК-7	32×32×4	500	1.02
ОК-8	36×36×4	500	1.20
ОК-9	40×40×4	500	1.35
ОК-10	36×36×4	800	1.80
ОК-11	40×40×4	800	2.05
ОК-12	45×45×5	800	3.00
ОК-13	40×40×4	1000	2.52
ОК-14	45×45×5	1000	3.62
ОК-15	50×50×5	1000	4.05
ОК-16	50×50×5	1250	5.02

—	Уголок	4	4	Ст. 3	См. таблицу 49 Вес 1 дет.	2 К листу	3 Лист №
М-6	Наименование	Нпоз.	К-80	Матер.			

Государственный проектный институт ГОСХИМПРОЕКТ г. Москва

Огнезадерживающие клапаны прямоугольного сечения.

Корпус клапана. Детали.

Типовой проект 08-02-155 Марка - Лист

Подпись и дата | Инв. № подл. | Взам. инв. № | Инв. № дубл. | Подпись и дата

Гл. инж. проекта Ушаков; Гл. инж. Ташкин; Нач. отд. Гуткин; Нач. сект. Постнова; Конструктор Ботвинник; Проверил Трофимов

Издание выполнено в 1967

Тип клапана	Д	М	М1	S	Вес 1 дет в кг
ОК-1	30	4	12	3	0.016
ОК-2	30	4	12	3	0.016
ОК-3	30	4	12	3	0.016
ОК-4	30	4	12	3	0.016
ОК-5	35	4	17	3	0.021
ОК-6	35	4	17	3	0.021
ОК-7	35	4	17	3	0.021
ОК-8	35	4	17	3	0.021
ОК-9	40	5	22	4	0.036
ОК-10	40	5	22	4	0.036
ОК-11	40	5	22	4	0.036
ОК-12	55	7	27	5	0.087
ОК-13	40	5	22	4	0.036
ОК-14	55	7	27	5	0.087
ОК-15	55	7	27	5	0.087
ОК-15	55	7	27	5	0.087

▽3 остальное

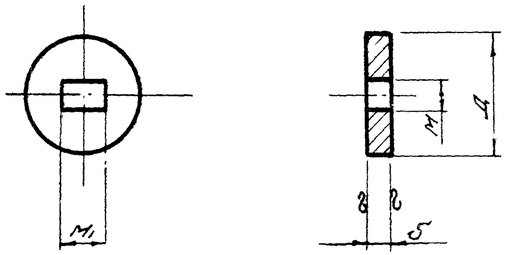

Заготовка: -сталь круглая ГОСТ 2590-57

—	Шайба	7	2	Ст.3	См. таблицу 4у	2	4
М-б	Наименование	Нпоз.	К-во	Матер.	Вес 1 дет.	К листу	Лист №

Тип клапана	А	Б	а	Вес 1 дет. в кг
ОК-1	193	20	10	0.092
ОК-2	243	20	10	0.115
ОК-3	243	20	10	0.115
ОК-4	393	20	10	0.186
ОК-5	393	20	10	0.186
ОК-6	393	30	15	0.278
ОК-7	493	20	10	0.231
ОК-8	493	30	15	0.350
ОК-9	493	30	15	0.350
ОК-10	793	30	15	0.560
ОК-11	793	30	15	0.560
ОК-12	793	40	20	0.750
ОК-13	993	30	15	0.705
ОК-14	993	40	20	0.935
ОК-15	993	40	20	0.935
ОК-16	1243	40	20	1.104

▽ Остальное

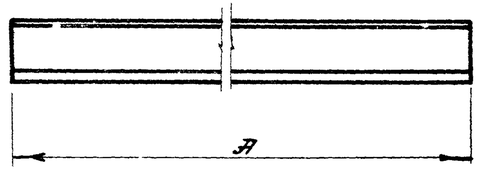

Развертка

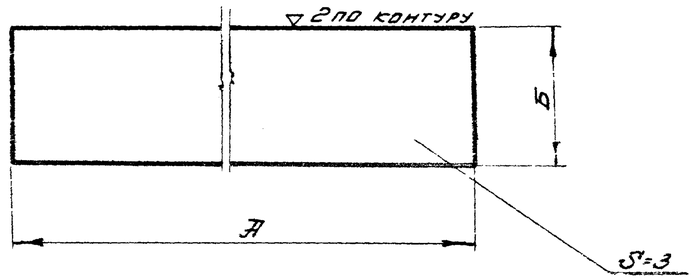

Заготовка: лист ГОСТ 3680-57

—	Уголок	2	2	Ст 3	См. таблицу 4у	2	4
М-б	Наименование	Нпоз.	К-во	Матер.	Вес 1 дет.	К листу	Лист №

Тип клапана	В	Б	Вес 1 дет в кг
ОК-1	240	197	0.56
ОК-2	240	247	0.70
ОК-3	340	247	0.98
ОК-4	240	397	1.13
ОК-5	340	397	1.6
ОК-6	490	397	2.3
ОК-7	340	497	2.0
ОК-8	490	497	2.89
ОК-9	590	497	3.46
ОК-10	490	797	4.6
ОК-11	590	797	5.55
ОК-12	990	797	0.93
ОК-13	590	997	6.3
ОК-14	990	997	11.6
ОК-15	1190	997	14.0
ОК-15	1190	1247	17.4

▽ Остальное

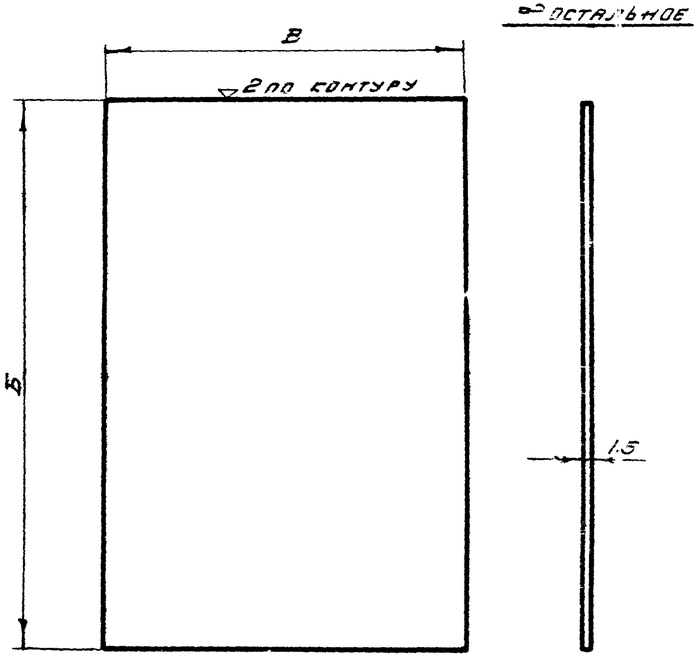

Заготовка: лист ГОСТ 3680-57

—	Лист	3	2	Ст.3	См. таблицу 4у	2	4
М-б	Наименование	Нпоз.	К-во	Матер.	Вес 1 дет.	К листу	Лист №

Тип клапана	А	Б	а	Вес 1 дет. в кг
ОК-1	145	20	10	0.068
ОК-2	145	20	10	0.068
ОК-3	200	20	10	0.095
ОК-4	145	20	10	0.068
ОК-5	200	20	10	0.095
ОК-6	320	30	15	0.226
ОК-7	200	20	10	0.095
ОК-8	320	30	15	0.226
ОК-9	415	30	15	0.292
ОК-10	320	30	15	0.228
ОК-11	415	30	15	0.292
ОК-12	700	40	20	0.660
ОК-13	415	30	15	0.290
ОК-14	700	40	20	0.660
ОК-15	870	40	20	0.820
ОК-15	870	40	20	

▽ Остальное

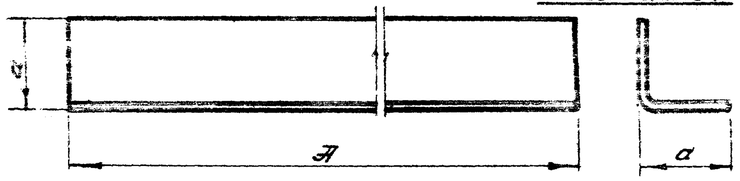

Развертка

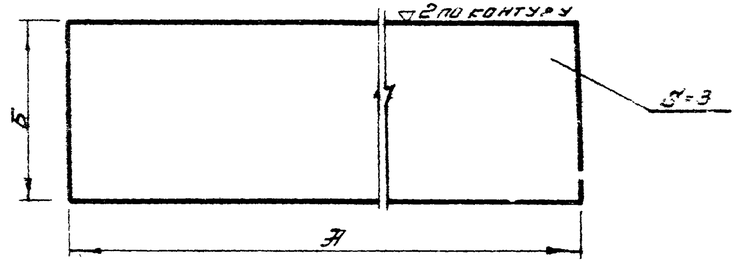

Заготовка: - Лист - ГОСТ 3680-57

—	Уголок	5	2	Ст 3	См. таблицу 4у	2	4
М-б	Наименование	Нпоз.	К-во	Матер.	Вес 1 дет.	К листу	Лист №

Согласовано: Главный инженер проекта Ермолаев; Гл. инженер Болотов; Гл. технолог Болотов; Гл. конструктор Гуськов; Руководитель группы Гуськов; Нач. сект. Гуськов; Гл. конструктор Гуськов; Гл. конструктор проекта Гуськов; Гл. конструктор проекта Гуськов; Гл. конструктор проекта

Шифр 708-58

Альбом-лист 3

Инв. №

▽3 кругом

Тип клапана	D	a	Вес 1 дет. в кг
ОК-1	20	10	0.004
ОК-2	20	10	0.004
ОК-3	20	10	0.004
ОК-4	20	10	0.004
ОК-6	20	10	0.004
ОК-5	24	12	0.005
ОК-7	20	10	0.004
ОК-8	24	12	0.005
ОК-9	26	13	0.006
ОК-10	24	12	0.005
ОК-11	26	13	0.006
ОК-12	30	14	0.009
ОК-13	26	13	0.006
ОК-14	30	14	0.009
ОК-15	35	16	0.012
ОК-16	35	15	0.012

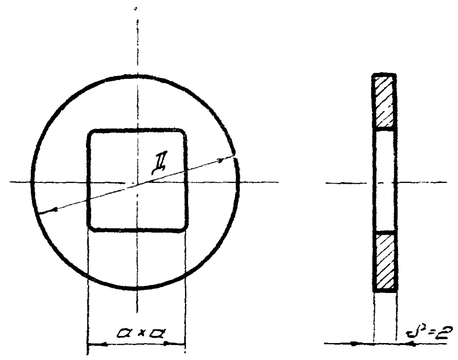

Заготовка: - пруток - бронза ГОСТ 1628-60

—	Шайба	4	1	Бр АМц 9-2	См. таблицу	1	5
М-6	Наименование	Nпоз.	К-во	Матер.	Вес 1 дет.	К листу	Лист N

▽3 остальное

Тип клапана	Д	d	M	S	Вес 1 дет. в кг
ОК-1	50	19	14	3	0.038
ОК-2	50	19	14	3	0.038
ОК-3	50	19	14	3	0.038
ОК-4	50	19	14	3	0.038
ОК-5	50	19	14	3	0.038
ОК-5'	60	22	17	5	0.099
ОК-7	50	19	14	3	0.038
ОК-8	60	22	17	5	0.099
ОК-9	70	23	18	5	0.130
ОК-10	60	22	17	5	0.099
ОК-11	70	23	18	5	0.130
ОК-12	80	27	20	6	0.200
ОК-13	70	23	8	5	0.130
ОК-14	80	27	20	6	0.200
ОК-15	80	29	22	6	0.200
ОК-16	80	29	22	6	0.200

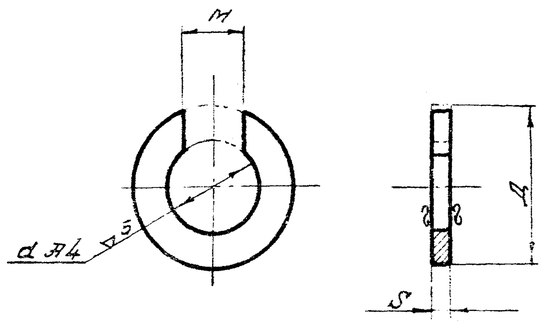

Заготовка: - сталь круглая ГОСТ 2590-57

—	Шайба	9	2	Ст. 3	См. таблицу	2	5
М-6	Наименование	Nпоз.	К-во	Матер.	Вес 1 дет.	К листу	Лист N

▽3 остальное

Тип клапана	D	d	d_2	R	S	Вес 1 дет. в кг
ОК-1	25	19	13	10	7	0.017
ОК-2	25	19	13	10	7	0.017
ОК-3	25	19	13	10	7	0.017
ОК-4	25	19	13	10	7	0.017
ОК-5	25	19	13	10	7	0.017
ОК-6	28	22	16	15	11	0.030
ОК-7	25	19	13	10	7	0.017
ОК-8	28	22	16	15	11	0.030
ОК-9	31	23	17	15	11	0.034
ОК-10	28	22	16	15	11	0.030
ОК-11	31	23	17	15	11	0.034
ОК-12	37	27	19	20	15	0.069
ОК-13	31	23	17	15	11	0.034
ОК-14	37	27	19	20	15	0.069
ОК-15	39	29	21	20	15	0.075
ОК-16	39	29	21	20	15	0.075

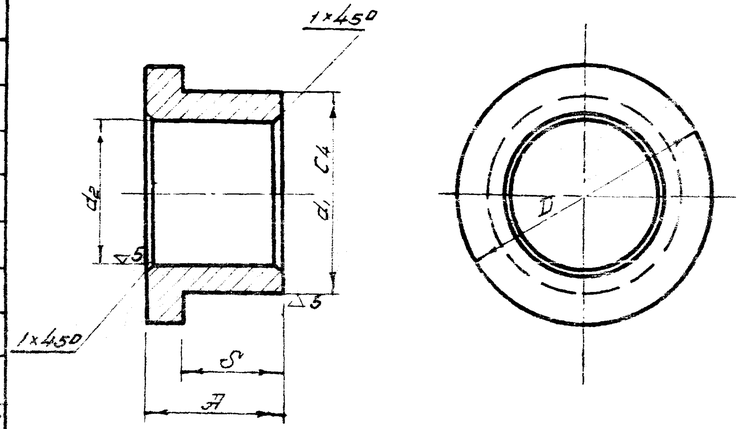

Заготовка: - пруток - бронза ГОСТ 1628-60

—	Втулка	6	2	Бр АМц 9-2	См. таблицу	1	5
М-6	Наименование				Вес		

▽3 кругом

Тип клапана	D	d	M	M_1	Вес 1 дет. в кг
ОК-1	25	5	4	12	0.019
ОК-2	25	5	4	12	0.019
ОК-3	25	5	4	12	0.019
ОК-4	25	5	4	12	0.019
ОК-5	30	5	4	17	0.026
ОК-6	30	5	4	17	0.026
ОК-7	30	5	4	17	0.026
ОК-8	30	5	4	17	0.026
ОК-9	35	8	5	22	0.057
ОК-10	35	8	5	22	0.057
ОК-11	35	8	5	22	0.057
ОК-12	50	10	7	27	0.148
ОК-13	35	8	5	22	0.057
ОК-14	50	10	7	27	0.148
ОК-15	50	10	7	27	0.148

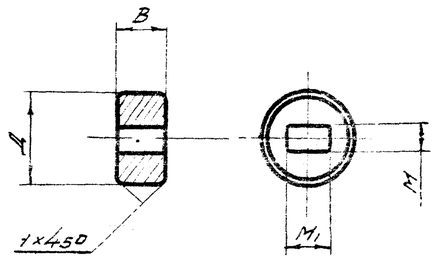

Заготовка: - сталь круглая ГОСТ 2590-57

—	Бобышка	8	2	Ст. 3	См. таблицу	2	5
М-6	Наименование	Nпоз.	К-во	Матер.	Вес 1 дет.	К листу	Лист N

Государственный проектный институт ГОСХИМПРОЕКТ

Пневмозадерживающие клапаны прямоугольного сечения.

Детали общего вида и корпуса клапана.

Типовой проект 03-02-15

Марка

Шифр 108-58

Марка-лист 6

Инв. №

Тип клапана	D	А	Б	В	Вес 1 дет. в кг
ОК-1	8	54	24	15	0.021
ОК-2	8	54	24	15	0.021
ОК-3	8	54	24	15	0.021
ОК-4	8	54	24	15	0.021
ОК-5	8	54	24	15	0.021
ОК-6	8	54	24	15	0.021
ОК-7	10	70	36	17	0.043
ОК-8	10	70	36	17	0.043
ОК-9	10	70	36	17	0.043
ОК-10	10	70	36	17	0.043
ОК-11	10	70	36	17	0.043
ОК-12	10	70	36	17	0.043
ОК-13	16	82	42	20	0.131
ОК-14	16	82	42	20	0.131
ОК-15	16	82	42	20	0.131
ОК-16	16	82	42	20	0.131

▽3 кругом

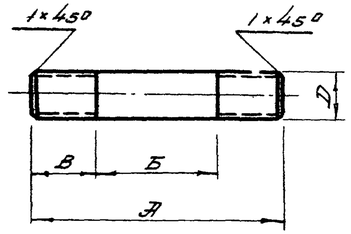

Заготовка: Сталь круглая ГОСТ 2590-57

—	Валик	6	1	Ст. 3	См. таблицу	Б	Б
М-в	Наименование	№ поз.	К-во	Матер	Вес 1 дет.	К листу	Лист №

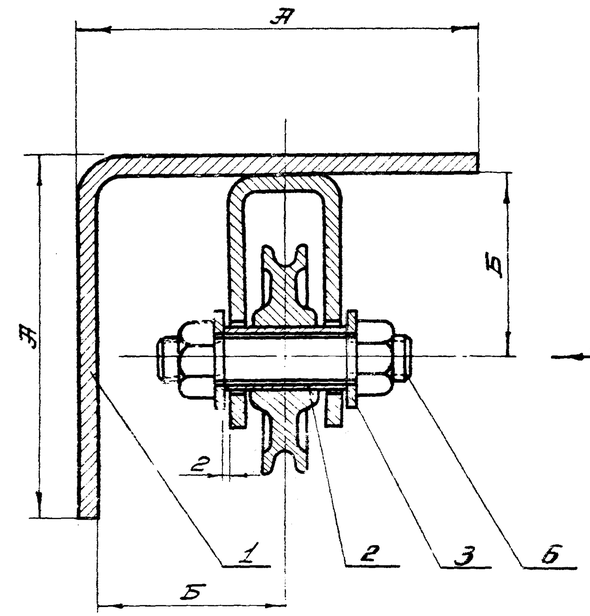

Вид К

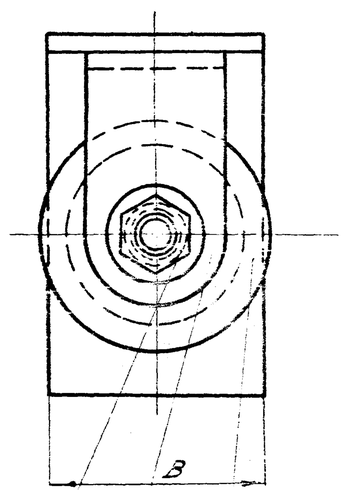

Тип клапана	D	d	А	Вес 1 дет в кг
ОК-1	14	9	30	0.021
ОК-2	14	9	30	0.021
ОК-3	14	9	30	0.021
ОК-4	14	9	30	0.021
ОК-5	14	9	30	0.021
ОК-6	14	9	30	0.021
ОК-7	18	11	36	0.048
ОК-8	18	11	36	0.048
ОК-9	18	11	36	0.048
ОК-10	18	11	36	0.048
ОК-11	18	11	36	0.048
ОК-12	18	11	36	0.048
ОК-13	24	17	42	0.079
ОК-14	24	17	42	0.079
ОК-15	24	17	42	0.079
ОК-16	24	17	42	0.079

▽3 остальное

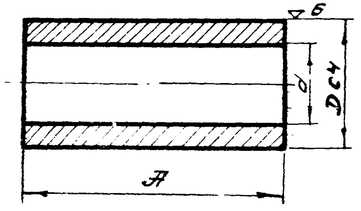

Заготовка: — трубка бронзовая ГОСТ 1208-54

—	Втулка	2	1	БрАМЦ9-2	См. таблицу	Б	Б
М-Б	Наименование	№ поз.	К-во	Матер	Вес 1 дет	К листу	Лист №

Тип клапана	А	Б	В	Тип гайки поз. 7	Общий вес в кг
ОК-1	100	50	50	М8	0.62
ОК-2	100	50	50	М8	0.62
ОК-3	100	50	50	М8	0.62
ОК-4	100	50	50	М8	0.62
ОК-5	100	50	50	М8	0.52
ОК-6	100	50	50	М8	0.62
ОК-7	130	65	65	М10	1.40
ОК-8	130	65	65	М10	1.40
ОК-9	130	65	65	М10	1.40
ОК-10	130	65	65	М10	1.40
ОК-11	130	65	65	М10	1.40
ОК-12	130	65	65	М10	1.40
ОК-13	150	80	80	М16	2.20
ОК-14	150	80	80	М16	2.20
ОК-15	150	80	80	М16	2.20
ОК-16	150	80	80	М16	2.20

№ поз.	ГОСТ или № листа	Наименование	К-во	Матер	Вес 1 дет.	Вес Общ. кг	Примеч.
7	ГОСТ 5915-62	Гайка	2	Ст. 3	—	—	
6	Лист 6	Валик	1	Ст. 3	См. таблицу	См. таблицу	
5	Лист 7	Обойма	1	Ст. 3			
4	Лист 7	Блок	1	АД 1			
3	Лист 7	Шайба	2	Ст. 3			
2	Лист 6	Втулка	1	БрАМЦ9-2			
1	Лист 11	Угольник	1	Ст. 3			

Спецификация

Государственный проектный институт ГОСХИМПРОЕКТ г. Москва

Огнезадерживающие клапаны прямоугольного сечения

Блок с обоймой. Общий вид и детали.

Типовой пр. 08-02-15

Марка-л. 6

Согласовано: Инв. № подл. | Подпись и дата | Взам. инв. №

Составил: Гринь

Проверил: Бутакова

Гл. техник: Бондарь

Руководитель группы: Кузнецов

Начальник отдела: Гринь

Гл. инженер проекта: Бутакова

Дата 8.VIII.65

▽3 остальное

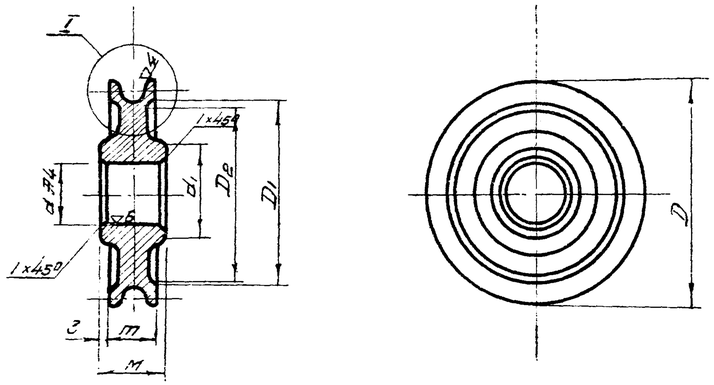

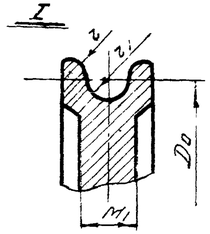

Заготовка: - пруток - алюминий ГОСТ 7857-55

Тип клапана	D	d	D_0	D_1	D_2	d_1	r	r_1	M	M_1	m	Вес 1 дет в кг
ОК-1	50	14	44	40	36	20	2	2	15	6	9	0.085
ОК-2	50	14	44	40	36	20	2	2	15	6	9	0.085
ОК-3	50	14	44	40	36	20	2	2	15	6	9	0.085
ОК-4	50	14	44	40	36	20	2	2	15	6	9	0.085
ОК-5	50	14	44	40	36	20	2	2	15	6	9	0.085
ОК-6	50	14	44	40	36	20	2	2	15	6	9	0.085
ОК-7	70	18	62	54	48	28	2	3	18	8	12	0.195
ОК-8	70	18	62	54	48	28	2	3	18	8	12	0.195
ОК-9	70	18	62	54	48	28	2	3	18	8	12	0.195
ОК-10	70	18	62	54	48	28	2	3	18	8	12	0.195
ОК-11	70	18	62	54	48	28	2	3	18	8	12	0.195
ОК-12	70	18	62	54	48	28	2	3	18	8	12	0.195
ОК-13	100	24	92	82	76	36	3	3	22	12	16	0.480
ОК-14	100	24	92	82	76	36	3	3	22	12	16	0.480
ОК-15	100	24	92	82	76	36	3	3	22	12	16	0.480
ОК-16	100	24	92	82	76	36	3	3	22	12	16	0.480

—	Блок	4	1	Ст 3	См. таблицу	6	7
М-6	Наименование	№поз	К-во	Матер	Вес 1 дет	К листу	Лист №

Тип клапана	A	d	Б	B	B	Вес 1 дет в кг
ОК-1	25	16	50	4	30	0.141
ОК-2	25	16	50	4	30	0.141
ОК-3	25	16	50	4	30	0.141
ОК-4	25	16	50	4	30	0.141
ОК-5	25	16	50	4	30	0.141
ОК-6	25	16	50	4	30	0.141
ОК-7	32	20	60	5	40	0.28
ОК-8	32	20	60	5	40	0.28
ОК-9	32	20	60	5	40	0.28
ОК-10	32	20	60	5	40	0.28
ОК-11	32	20	60	5	40	0.28
ОК-12	32	20	60	5	40	0.28
ОК-13	38	26	80	6	50	0.32
ОК-14	38	26	80	6	50	0.32
ОК-15	38	26	80	6	50	0.32
ОК-16	38	26	80	6	50	0.32

▽остальное

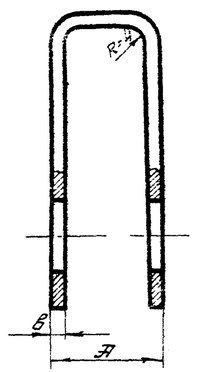

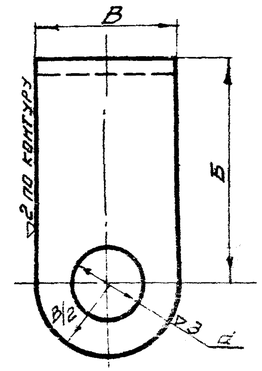

Заготовка: - полоса ГОСТ 103-57

Длина развертки для клапанов с №1 по №6 ℓ≈ 144 мм
с №7 по №12 ℓ≈ 183 мм
с №13 по №16 ℓ≈ 240 мм

—	Обойма	5	1	Ст 3	См. таблицу	6	7
М-6	Наименование	№поз	К-во	Матер	Вес 1 дет	К листу	Лист №

Тип клапана	D	d	S	Вес 1 дет в кг
ОК-1	22	9	2	0.005
ОК-2	22	9	2	0.005
ОК-3	22	9	2	0.005
ОК-4	22	9	2	0.005
ОК-5	22	9	2	0.005
ОК-6	22	9	2	0.005
ОК-7	26	11	3	0.006
ОК-8	26	11	3	0.006
ОК-9	26	11	3	0.006
ОК-10	26	11	3	0.006
ОК-11	26	11	3	0.006
ОК-12	26	11	3	0.006
ОК-13	32	17	3	0.013
ОК-14	32	17	3	0.013
ОК-15	32	17	3	0.013
ОК-16	32	17	3	0.013

▽3 кругом

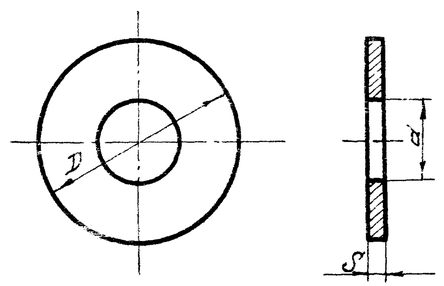

Заготовка: сталь круглая ГОСТ 2590-57

—	Шайба	3	2	Ст. 3	См. таблицу	6	7
М-6	Наименование	№поз	К-80	Матер.	Вес 1 дет.	К листу	Лист №

Государственный проектный институт ГОСХИМПРОЕКТ г. Москва

Огнезадерживающие клапаны прямоугольного сечения

Блок с обоймой. Детали.

Типовой проект 08-02-453

Марка-лист

Инв. № подл. | Подпись и дата | Взам. инв. №

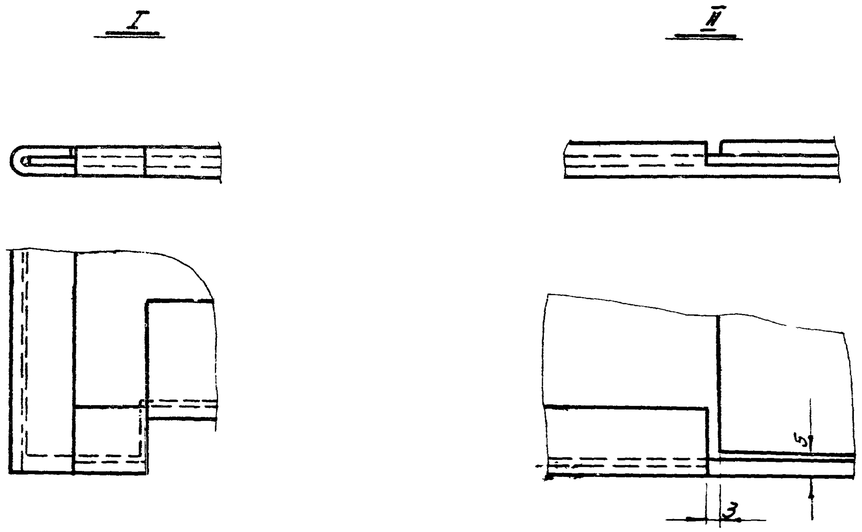

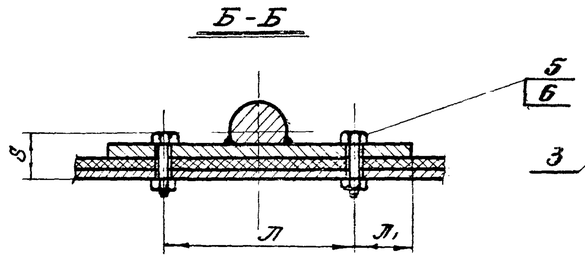

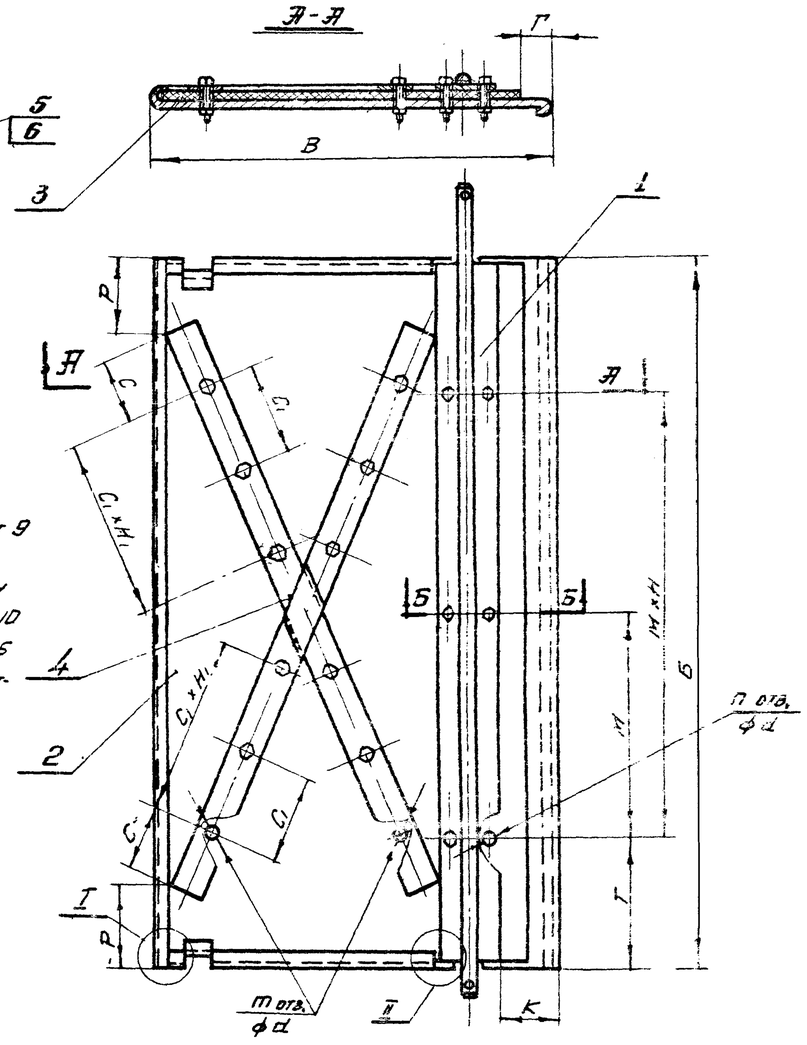

Примечание:

h отв. ϕd сверлить совместно при сборке вала с планкой лист 9 с деталями поз №2 и №3 лист 10.
m отв ϕd сверлить совместно при сборке деталей поз №2, 3 и 4 лист 10
Количество болтов поз. 5 и гаек поз. 6 принимается соответственно количеству отверстий n и m.

Тип клапана	Б	В	Л	Л1	М	Н	Т	К	Г	Р	С	С1	Н1	S	n	m	d отв.	Тип болта	Тип гайки	Общий вес в кг.
ОК-1	194	225	40	10	100	1	47	25	15	35	25	50	1	9	4	4	8	М6×15	М6	0.81
ОК-2	244	225	40	10	150	1	47	25	15	35	25	50	1	9	4	4	8	М6×15	М6	0.96
ОК-3	244	280	40	10	150	1	47	25	15	35	40	60	1	9	4	4	8	М6×15	М6	0.99
ОК-4	394	225	40	10	250	1	72	25	15	35	40	50	1	9	4	4	8	М6×15	М6	1.24
ОК-5	394	280	40	10	250	1	72	25	15	35	40	60	1	9	4	4	8	М6×15	М6	1.62
ОК-6	394	450	50	10	250	1	72	60	25	50	60	100	1	11	4	4	8	М6×15	М8	2.50
ОК-7	494	280	40	10	220	2	47	25	15	35	40	60	1	9	6	4	10	М8×15	М8	1.96
ОК-8	494	450	50	10	200	2	47	60	25	50	60	100	1	11	6	4	10	М8×15	М8	3.16
ОК-9	494	570	50	15	200	2	47	80	25	50	40	100	2	11.5	6	8	10	М8×15	М8	4.12
ОК-10	794	450	50	10	250	2	147	60	25	50	60	100	1	11.5	6	4	10	М8×15	М8	5.47
ОК-11	794	570	50	15	250	2	147	80	25	50	40	100	2	11.5	6	8	10	М8×15	М8	6.54
ОК-12	794	925	50	15	250	2	147	145	45	75	100	150	2	13.5	6	8	10	М8×15	М8	9.84
ОК-13	994	570	50	15	250	3	122	80	25	50	40	100	2	11.5	8	8	12	М10×20	М10	8.14
ОК-14	994	925	50	15	250	3	122	145	45	75	100	150	2	13.5	8	8	12	М10×20	М10	11.91
ОК-15	994	1140	60	20	250	3	122	185	45	90	150	200	2	14.5	8	8	12	М10×20	М10	15.58
ОК-16	1244	1140	60	20	250	4	122	185	45	90	150	200	2	14.5	10	8	12	М10×20	М10	18.37

№№ поз	№ листа или ГОСТ	Наименование	К-во	Матер.	1 дет.	Общ.	Примеч.
6	ГОСТ 5915-62	Гайка	См. таблицу	Ст. 3	–	–	
5	ГОСТ 7798-62	Болт		Ст. 3	–	–	
4	Лист 10	Планка	2	АД1	См. таблицы	См. таблицы	
3	Лист 10	Огнезащитная прокладка	1	Картон асбестов.			
2	Лист 10	Лист	1	АД1			
1	Лист 9	Вал с планкой	1	Сборн.			

Вес в кг.

Спецификация

Государственный проектный институт
ГОСХИМПРОЕКТ
г. Москва

Огнезадерживающие клапаны прямоугольного сечения.

Полотно клапана с валом.
Общий вид.

Типовой проект ОВ-02-155
Марка-лист 8

Инв. № | Марка-лист | Инв. № | Подпись | Дата выпуска | Тайц | Гуткин | Ст. техник | Проверил | Бунтакова | Бунтакова | Подпись | Дата

Шифр ТОВ-58
Мар. а-лист 9
Инв. №

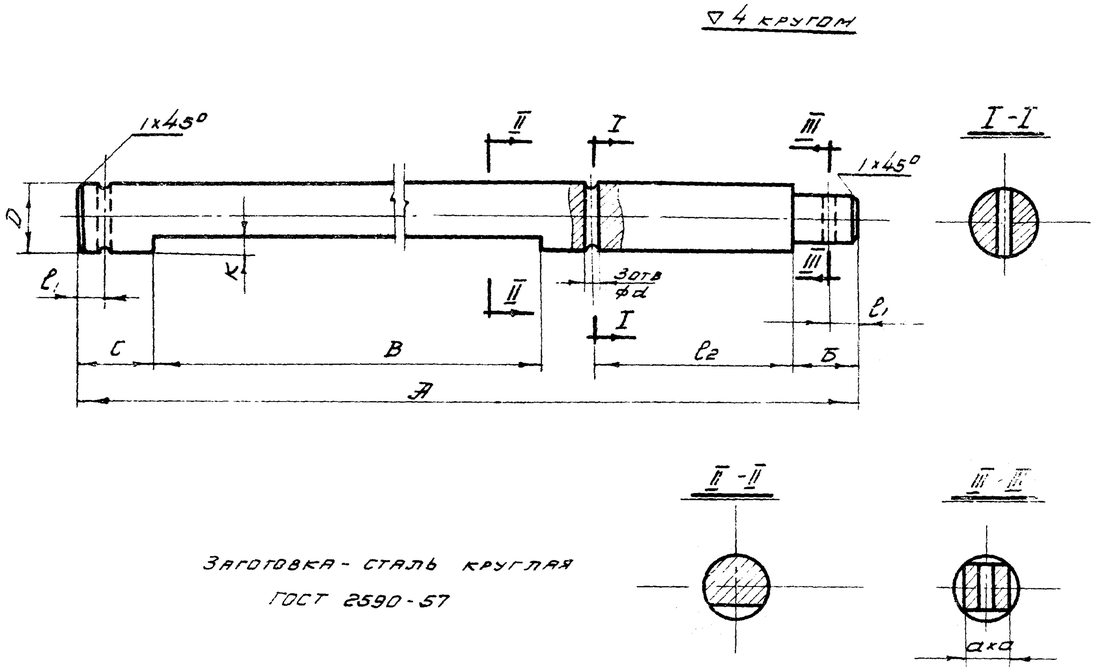

Заготовка - сталь круглая
ГОСТ 2590-57

Тип клапана	D	A	Б	B	C	K	d	l_1	l_2	n	Вес 1 дет. в кг
ОК-1	12	270	15	171	30	3	3	5	30	8.5	0.25
ОК-2	12	320	15	221	30	3	3	5	30	8.5	0.28
ОК-3	12	330	15	221	30	3	3	6	40	8.5	0.28
ОК-4	12	470	15	371	30	3	3	6	30	8.5	0.42
ОК-5	12	480	15	371	30	3	3	6	40	8.5	0.42
ОК-6	15	486	15	371	33	3.5	3	6	40	10.5	0.67
ОК-7	12	580	15	471	30	3	3	6	40	8.5	0.50
ОК-8	15	586	15	471	33	3.5	3	6	40	10.5	0.81
ОК-9	16	600	17	471	35	4	4	7	49	11.0	0.94
ОК-10	15	887	15	771	35	3.5	3	6	40	10.5	1.23
ОК-11	16	900	17	771	35	4	4	7	49	11.0	1.41
ОК-12	18	915	17	771	37	4	4	7	60	12.5	1.80
ОК-13	16	1100	17	971	35	4	4	7	49	11.0	1.75
ОК-14	18	1115	17	971	37	4	4	7	60	12.5	2.20
ОК-15	20	1125	17	971	37	4	4	7	70	14	2.76
ОК-16	20	1375	17	1221	37	4	4	7	70	14	3.37

М-Б	Наименование	N поз	К-во	Мат.	Вес
–	Вал	1	1	Ст. 3	См. таблицу 9

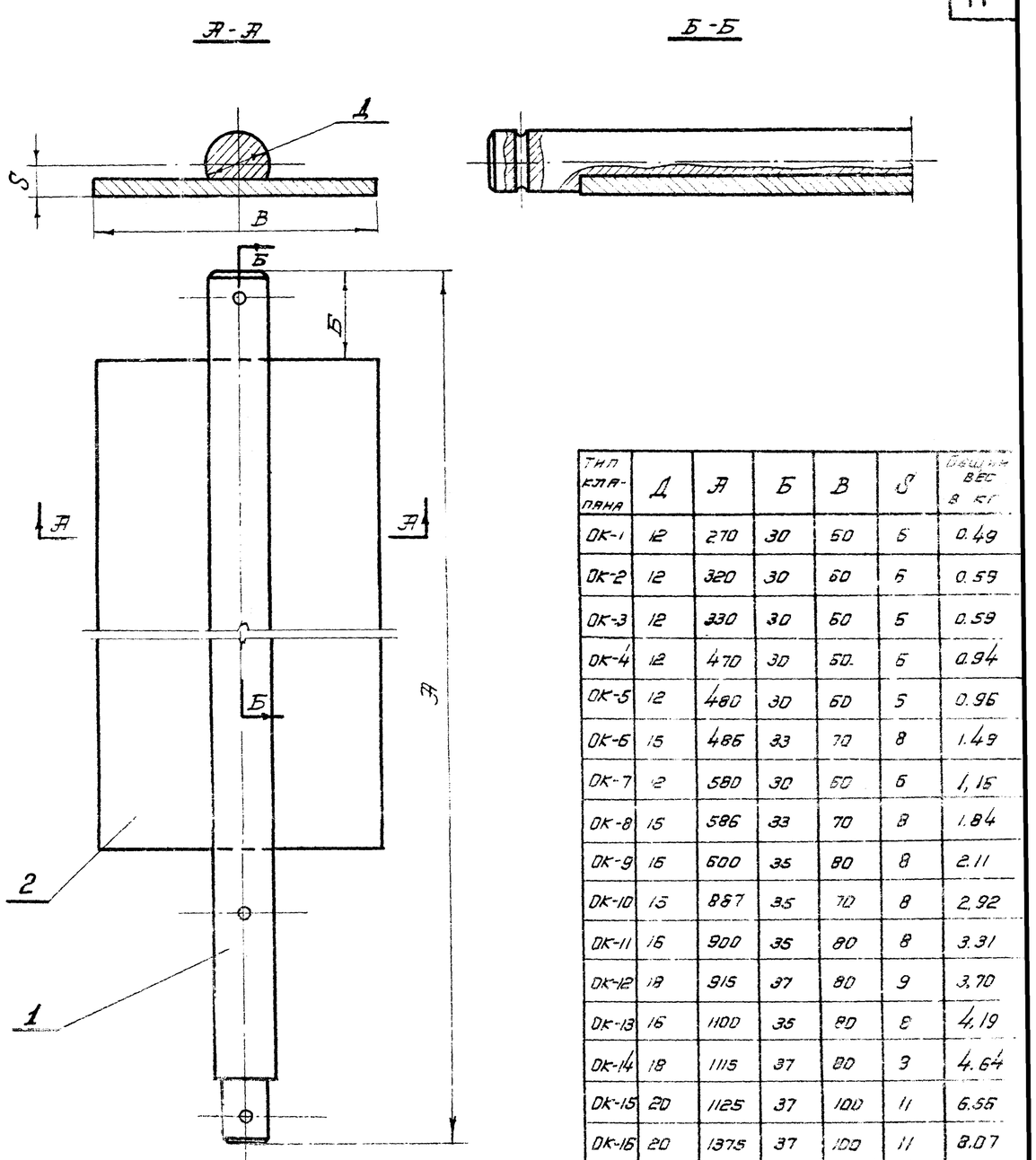

Тип клапана	Д	А	Б	В	S	Общий вес в кг
ОК-1	12	270	30	50	6	0.49
ОК-2	12	320	30	60	6	0.59
ОК-3	12	330	30	60	5	0.59
ОК-4	12	470	30	50	6	0.94
ОК-5	12	480	30	60	5	0.96
ОК-6	15	486	33	70	8	1.49
ОК-7	12	580	30	60	6	1,15
ОК-8	15	586	33	70	8	1.84
ОК-9	16	600	35	80	8	2.11
ОК-10	15	887	35	70	8	2.92
ОК-11	16	900	35	80	8	3.31
ОК-12	18	915	37	80	9	3.70
ОК-13	16	1100	35	80	8	4.19
ОК-14	18	1115	37	80	9	4.64
ОК-15	20	1125	37	100	11	6.56
ОК-16	20	1375	37	100	11	8.07

Примечание:

Конструкция вала с планкой сварная. Сварку производить сплошным нормальным швом по контуру прилегания деталей катетом шва, равным наименьшей толщине

N поз	N листа или ГОСТ	Наименование	К-во	Матер.	Вес в кг. 1 дет.	Вес в кг. Общ.	Примеч.
2	Лист 11	Планка	1	Ст. 3	См. таблицы	См. таблицы	
1	Лист 9	Вал	1	Ст. 3			

Спецификация.

Государственный проектный институт
ГОСХИМПРОЕКТ

Огнезадерживающие клапаны прямоугольного сечения.

Полотно клапана с валом. Вал с планкой

Типовой проект
08-02-1 ст

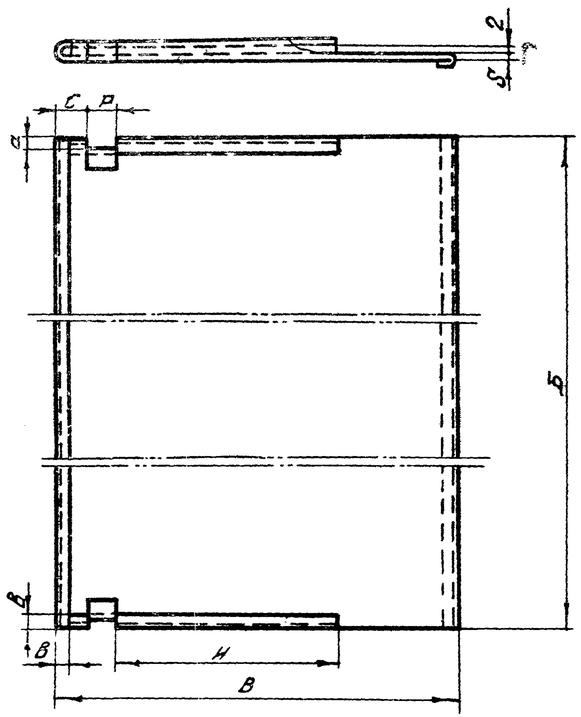

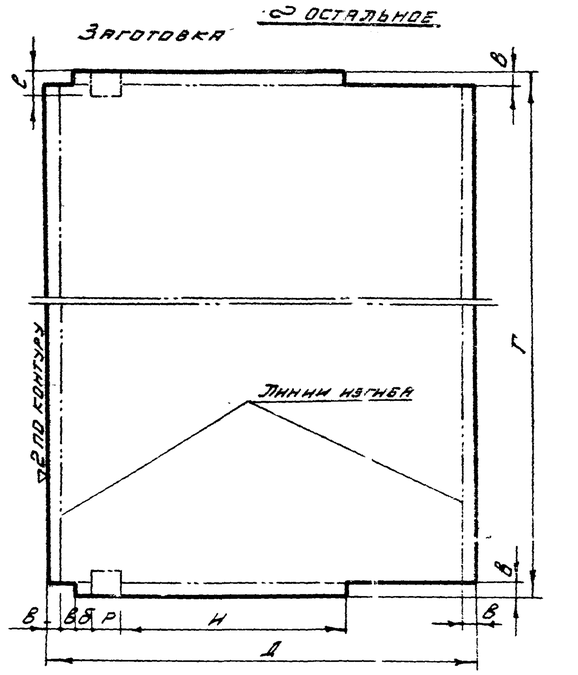

Заготовка: - Лист - алюминий ГОСТ 1946-50

Тип клапана	Б	Г	Вес 1 дет. в кг.
ОК-1	200	20	0.03
ОК-2	200	20	0.03
ОК-3	270	20	0.04
ОК-4	200	20	0.03
ОК-5	270	20	0.04
ОК-6	455	30	0.07
ОК-7	270	20	0.04
ОК-8	455	30	0.07
ОК-9	605	50	0.17
ОК-10	455	30	0.07
ОК-11	605	50	0.17
ОК-12	1000	100	0.57
ОК-13	605	500	0.17
ОК-14	1000	100	0.57
ОК-15	1300	100	0.74
ОК-16	1300	100	0.74

○ остальное

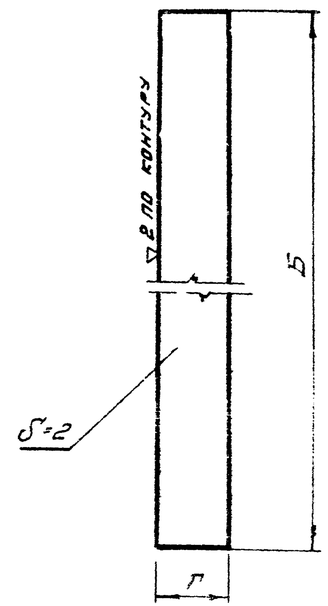

Заготовка: полоса - алюминий ГОСТ 1946-50

—	Планка	4	2	АД-1	См. таблицу	8	10
М-Б	Наименование	№ поз.	К-во	Матер.	Вес 1 дет	К листу	Лист №

Примечание:

Отбортовку листа поз. 2 лист 10 произвести при сборке с огнезащитной прокладкой поз. 3 лист 10.

Тип клапана	Б	В	Н	С	Р	а	б	в	ℓ	Д	г	S	Вес 1 дет в кг.
ОК-1	194	225	102	15	20	7	—	10	17	245	264	1	0.13
ОК-2	244	225	102	15	20	7	—	10	17	245	264	1	0.16
ОК-3	244	280	140	15	20	7	—	10	17	300	264	1	0.20
ОК-4	394	225	102	15	20	7	—	10	17	245	414	1	0.25
ОК-5	394	280	140	27	25	7	17	10	17	300	414	1	0.31
ОК-6	394	450	264	27	25	12	17	10	22	470	414	1	0.52
ОК-7	494	280	140	27	25	7	17	10	17	300	514	1	0.41
ОК-8	494	450	264	27	25	12	17	10	22	470	514	1	0.65
ОК-9	494	570	347	30	30	12	15	15	27	600	524	1.5	1.27
ОК-10	794	450	257	30	30	12	15	15	27	480	824	1.5	1.60
ОК-11	794	570	347	30	30	12	15	15	27	600	824	1.5	2.0
ОК-12	794	925	627	30	40	17	15	15	32	955	824	1.5	3.20
ОК-13	994	570	347	30	40	12	15	15	27	600	1024	1.5	2.50
ОК-14	994	925	627	30	40	17	15	15	32	955	1024	1.5	3.95
ОК-15	994	1140	772	40	40	17	20	20	37	1180	1034	1.5	4.96
ОК-16	1244	1140	772	40	40	17	20	20	37	1180	1284	1.5	5.70

—	Лист	2	1	АД-1	См. таблицу	8	10
М-Б	Наименование	№ поз.	К-во	Матер.	Вес 1 дет.	К листу	Лист №

Тип клапана	Б	В	а	С	Р	Вес 1 дет в кг
ОК-1	190	221	10	12	22	0.084
ОК-2	240	221	10	12	22	0.106
ОК-3	490	276	10	12	22	0.135
ОК-4	390	221	10	12	22	0.172
ОК-5	390	276	10	24	27	0.251
ОК-6	390	446	15	24	27	0.348
ОК-7	490	276	10	24	27	0.270
ОК-8	490	446	15	24	27	0.411
ОК-9	486	562	15	25	32	0.456
ОК-10	786	446	15	25	32	0.695
ОК-11	786	562	15	25	32	0.885
ОК-12	786	917	20	25	42	1.445
ОК-13	986	562	15	25	32	1.105
ОК-14	986	917	20	25	42	1.81
ОК-15	986	1132	20	35	42	2.22
ОК-16	1235	1132	20	35	42	2.76

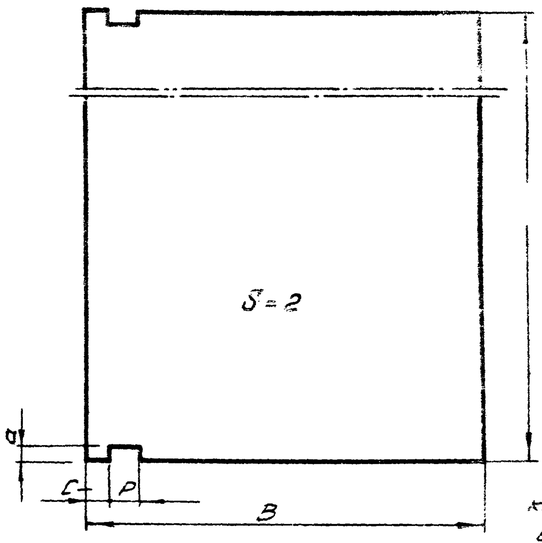

Заготовка: - картон асбестовый ГОСТ 2850-58

—	Огнезащитная прокладка	3	1	Картон асбестов.	См. таблицу	8	10
М-Б	Наименование	№ поз.	К-во	Матер.	Вес 1 дет	К листу	Лист №

Согласовано: Должность | Подпись | Фамилия

Должность | Фамилия: Гл. техн. инженер — Хетагуров; Гл. инж. проекта — Гаин; Нач. сектора — Гусенков; Гл. конструктор — Подберин; Гл. технолог — Белгородская; Гл. механик — Гоголев; Гл. энергетик — Ефимов; Гл. архитектор — Ефимов

Дата выпуска 1956 г.

Государственный проектный институт ГОСХИМПРОЕКТ г. Москва

Огнезадерживающие клапаны прямоугольного сечения.

Полотно клапана с валом. Детали.

Типовой проект 08-02-155

Марка, Альбом 10

Инфр
709-58
Арка-лист
11
Инв. №

▽3 кругом

Тип клапана	А	Б	В	S	Длина заготовки	Вес 1 дет. в кг.
ОК-1	34	30	10	2	60	0.012
ОК-2	34	30	10	2	60	0.012
ОК-3	34	30	10	2	60	0.012
ОК-4	34	30	10	2	60	0.012
ОК-5	44	35	15	2	75	0.022
ОК-6	44	35	15	2	75	0.022
ОК-7	44	35	15	2	75	0.022
ОК-8	44	35	15	2	75	0.022
ОК-9	59	40	20	3	104	0.061
ОК-10	59	40	20	3	104	0.061
ОК-11	59	40	20	3	104	0.061
ОК-12	93	55	25	4	142	0.165
ОК-13	59	40	20	3	104	0.061
ОК-14	93	66	26	4	142	0.165
ОК-15	93	55	25	4	142	0.166
ОК-16	93	55	25	4	142	0.165

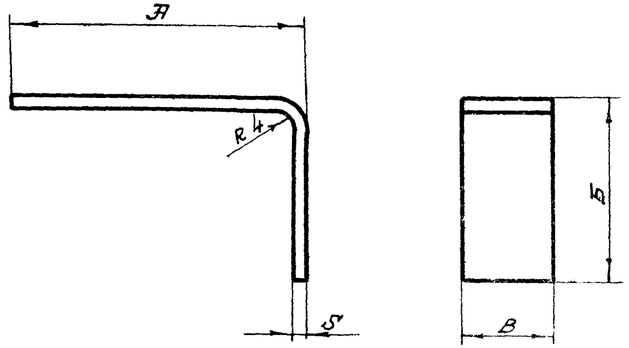

Заготовка - полоса - легкоплавкий металл (Сплав Вуда)

—	Штырь	9	2	Сплав Вуда	См. таблицу	1	11
М-5	Наименование	№поз	К-80	Матер	Вес 1 дет.	К листу	Лист №

Тип клапана	А	В	S	Длина развертки в мм	Вес 1 дет. в кг
ОК-1	100	50	4	207	0.32
ОК-2	100	60	4	207	0.32
ОК-3	100	50	4	207	0.32
ОК-4	100	50	4	207	0.32
ОК-5	100	50	4	207	0.32
ОК-6	130	65	5	257	0.68
ОК-7	100	50	4	207	0.32
ОК-8	130	65	5	257	0.68
ОК-9	130	65	5	257	0.68
ОК-10	130	65	5	257	0.68
ОК-11	130	65	5	257	0.68
ОК-12	150	80	6	307	1.16
ОК-13	130	65	5	257	0.68
ОК-14	150	80	6	307	1.16
ОК-15	150	80	6	307	1.16
ОК-16	150	80	6	307	1.16

▽ остальное

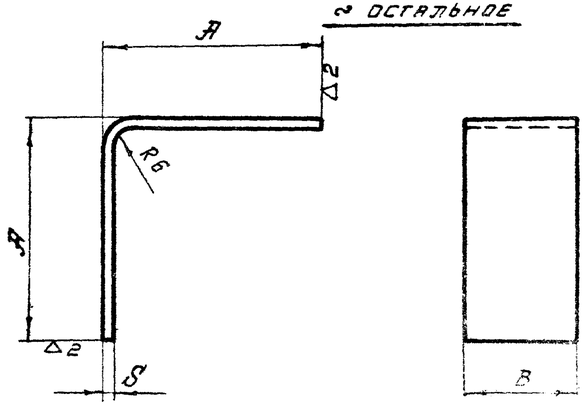

Заготовка - полоса ГОСТ 103-57

—	Уголь ник	1	1	Ст 3	См. таблицы	5	11
М-5	Наименование	№поз.	Кол-во	Матер.	Вес 1 дет.	К листу	Лист №

▽3 остальное

Тип клапана	А	а	Б	Г	Длина заготовки	Вес 1 дет в кг
ОК-1	150	9.0	25	13	325	0.27
ОК-2	150	9.0	25	13	325	0.27
ОК-3	200	9.0	25	13	425	0.37
ОК-4	150	9.0	25	13	325	0.27
ОК-5	200	9.0	25	13	425	0.37
ОК-6	250	11.0	30	14	530	0.55
ОК-7	200	9.0	25	13	425	0.37
ОК-8	250	11.0	30	14	530	0.55
ОК-9	300	11.5	30	14	630	0.68
ОК-10	250	11.0	30	14	530	0.55
ОК-11	300	11.5	30	14	630	0.68
ОК-12	400	13.0	40	20	840	1.19
ОК-13	300	11.5	30	14	630	0.68
ОК-14	400	13.0	40	20	840	1.19
ОК-15	500	14.5	40	20	1040	1.50
ОК-16	600	14.5	40	20	1040	1.50

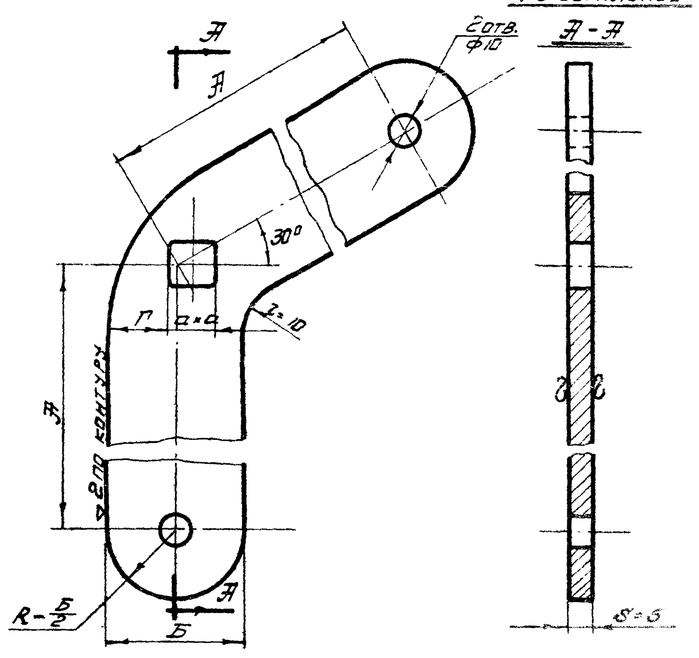

Заготовка: - полоса ГОСТ 103-57

—	Рычаг	5	1	Ст. 3	См. таблицу	1	11
М-5	Наименование	№поз	К-во	Матер	Вес	К листу	Лист №

Тип клапана	Б	В	S	Вес 1 дет в кг
ОК-1	170	60	3	0.24
ОК-2	220	60	3	0.31
ОК-3	220	60	3	0.31
ОК-4	370	60	3	0.52
ОК-5	370	60	3	0.52
ОК-6	370	70	4	0.81
ОК-7	470	60	3	0.66
ОК-8	470	70	4	1.03
ОК-9	470	80	4	1.17
ОК-10	770	70	4	1.69
ОК-11	770	80	4	1.90
ОК-12	770	80	4	1.90
ОК-13	970	80	4	2.44
ОК-14	970	80	4	2.44
ОК-15	970	100	6	3.8

∞ остальное

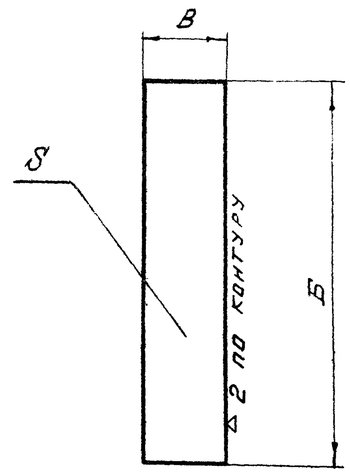

Заготовка - полоса ГОСТ 103-57

—	Планка	2	1	Ст. 3	См. таблицу	9	11
М-5	Наименование	№поз.	К-во	Матер	Вес 1 дет.	К листу	Лист №

Государственный проектный институт
ГОСХИМПРОЕКТ

Огнезадерживающие клапаны прямоугольного сечения.

Детали общего вида

Типовой проект 709-58/65