МИНПРОМСТРОЙ СССР
ГЛАВПРИОКСКСТРОЙ
ТРЕСТ „ОРГТЕХСТРОЙ"

ПЛИТЫ ПОКРЫТИЙ КОМПЛЕКСНЫЕ

ДЛЯ ПРОМЫШЛЕННЫХ ЗДАНИЙ

РАБОЧИЕ ЧЕРТЕЖИ ПЛИТ РАЗМЕРОМ 3×6М И 1,5×6М

АЛЬБОМ II
ШИФР 912

ТУЛА 1982

gost.e-ecolog.ru

МИНПРОМСТРОЙ СССР
ГЛАВПРИОКСКСТРОЙ
ТРЕСТ „ОРГТЕХСТРОЙ"

ПЛИТЫ ПОКРЫТИЙ КОМПЛЕКСНЫЕ

ДЛЯ ПРОМЫШЛЕННЫХ ЗДАНИЙ

РАБОЧИЕ ЧЕРТЕЖИ ПЛИТ РАЗМЕРОМ 3×6М И 1,5×6М

АЛЬБОМ II
ШИФР 912

СОГЛАСОВАНО

УПРАВЛЯЮЩИЙ ТР. „ОРГТЕХСТРОЙ" /Ю.Р. МЕЛЬНИК/

ЗАМ. УПРАВЛЯЮЩЕГО ТР. „ОРГТЕХСТРОЙ" /Б. Н. МАСЛОВСКИЙ/

НАЧ. ТЕХНИЧЕСКОГО УПРАВЛЕНИЯ ГЛАВПРИОКСКСТРОЯ /М.М ПАНТЕЛЕЕВ/

НАЧ УПРАВЛЕНИЯ СТРОИТЕЛЬНЫХ КОНСТРУКЦИЙ И ДЕТАЛЕЙ /В.Л БИРЮКОВ/

ТУЛА 1982

Инв. № 28238/1

NN п/п	НАИМЕНОВАНИЕ ЛИСТА	ЛИСТ	СТР.
1	2	3	4
1.	Перечень чертежей	1	2
2.	Пояснительная записка	2-7*	3-8*
3.	Общий вид комплексной плиты КПГ-Х°Т / М150. Технико-экономические показатели	8	9
4.	Общий вид комплексной плиты КПГ-Х°Т / П150. Технико-экономические показатели	9	10
5.	Таблицы подбора марок комплексных плит размером 3×6м КПГ-Х°Т / М150 и КПГ-Х°Т / П150	10	11
6.	Общий вид комплексных плит КПВ4-Х°Т / М150 и КПВ7-Х°Т / М150. Технико-экономические показатели	11	12
7.	Общий вид комплексных плит КПВ4-Х°Т / П150 и КПВ7-Х°Т / П150. Технико-экономические показатели	12	13
8.	Общий вид комплексных плит КПВ10-Х°Т / М150 и КПВ14-Х°Т / М150. Технико-экономические показатели	13	14
9.	Общий вид комплексных плит КПВ10-Х°Т / П150 и КПВ14-Х°Т / П150. Технико-экономические показатели	14	15
10.	Таблицы подбора комплексных плит КПВ4-Х°Т / М150 ÷ КПВ14-Х°Т / М150 и КПВ4-Х°Т / П150 ÷ КПВ14-Х°Т / П150	15	16
11.	Общий вид комплексной плиты КПД Шв / 1,5×6 М150 -Х°. Технико-экономические показатели	16	17
12.	Общий вид комплексной плиты КПД Шв / 1,5×6 П150 -Х°. Технико-экономические показатели	17	18
13.	Таблицы подбора марок комплексных плит КПД Шв / 1,5×6 М150 -Х° и КПД Шв / 1,5×6 П150 -Х°	18	19
14.	Общий вид комплексных плит КПД Шв-4 / 1,5×6 М150 -Х°, КПД Шв-7 / 1,5×6 М150 -Х°, КПД Ш-10 / 1,5×6 М150 -Х°. Технико-экономические показатели	19	20
15.	Общий вид комплексных плит КПД Шв-4 / 1,5×6 П150 -Х°, КПД Шв-7 / 1,5×6 П150 -Х°, КПД Ш-10 / 1,5×6 П150 -Х°. Технико-экономические показатели	20	21
16.	Таблицы подбора марок комплексных плит КПД Шв-4 / 1,5×6 М150 -Х° ÷ КПД Ш-10 / 1,5×6 М150 -Х° и КПД Шв-4 / 1,5×6 П150 -Х° ÷ КПД Ш-10 / 1,5×6 П150	21	22
17.	Узлы 1÷4	22	23
18.	Строповочная петля МП-1 (МИн-1) с опорным элементным изделием для комплексных плит размером 5×6	23	24
19.	Строповочная петля для комплексных плит 1,5×6м	24	25
20.	Схема складирования комплексных плит. Схема установки деревянных пробок.	25	26
21.	Примыкание плиты к парапету продольной стены при привязке колонн „0", примыкание к парапету торцевой стены	26	27
22.	Устройство кровли в продольных и поперечных стыках	27	28
23.	Примыкание плиты к парапету продольной стены при привязке колонн „250"	28	29
24.	Поперечный т.ш. со вставкой и без вставки	29	30

ГПИ „Оргтехстрой" г. Тула
Гл. инж. проекта — Ю.Н. Ушаков
Нач. отдела — А.А. Кочергина
Гл. конструктор — Н.Н. Мельникова
Разработал — Н.Н. Черкасова

Инв. № 28238/2

1982	Плиты покрытий комплексные для промышленных зданий	Перечень чертежей	Шифр 912	Альбом II / Лист 1

Формат А2

I.ОБЩАЯ ЧАСТЬ

I.I. Настоящий альбом разработан на основании задания технического управления Главприокскстроя от I8.II.I982г.

I.2. Альбом содержит рабочие чертежи комплексных железобетонных плит размерами 3х6м и I,5х6м, включая плиты с проемами в полке для пропуска вентиляционных шахт с дефлекторами и зонтами и воздуховодов с крышными вентиляторами.

I.3.В качестве несущей основы для комплексных плит размерами 3х6м приняты железобетонные плиты по ГОСТам 22701.0-77,22701.2-77,ГОСТ 22701-5-77,для комплексных плит размерами I,5х6м-по серии I.465-7 вып.3.

I.4.Комплексные железобетонные плиты предназначены для применения в покрытиях отапливаемых зданий с относительной влажностью воздуха внутри помещений не выше 75, при температуре до 23°С

I.5.При применении комплексных плит следует руководствоваться требованиями ГОСТ 22701.0-77÷÷ 22701.2-77 и серии I.465-7,вып.3.Выбор типа комплексных плит в зависимости от конкретных эксплуатационных и строительно-климатических условий должен осуществляться проектной организацией в соответствии с главой СНиП П-3-79 "Строительная теплотехника,нормы проектирования".

I.6.Структура маркировки принята следующая:

а) для комплексных плит размером 3х6м

тип плиты
(комплексная)
X $\boxed{XX - XXX}$ марка ж/б плиты
по ГОСТ 22701.0-77÷22701.2-77

XX
тип утеплителя — толщина утеплителя

К маркам плит,применяемый в слабоагрессивных газовых средах добавляется индекс "Н",в среднеагрессивных газовых средах - индекс "П".

Пример условного обозначения комплексной плиты типа ПГ,третьей по несущей способности,с напрягаемой арматурой класса А-Ш В из тяжелого бетона с утеплителем из минераловатной плиты толщ.I50мм

КПГ - ЗАШВ -Т

М I50

1982	Плиты покрытий комплексные для промышленных зданий	Пояснительная записка	ШИФР 912	альбом II	лист 2

ТРЕСТ ОРГТЕХСТРОЙ Г.ТУЛА

Арх 28238/3

Формат 12

То же, комплексной плиты типа ПВ с проемом диаметром 700мм, третьей по несущей способности, с напрягаемой арматурой класса А-ШВ из тяжелого бетона с утеплителем из пенопласта толщиной 150мм, предназначенной для работы при слабоагрессивной степени воздействия газовой среды.

$$\frac{\text{КПВ7-3АШВТ}}{\text{П 150}} - \text{Н}$$

б) для комплексных плит разм. 1,5х6м

тип плиты X | XX - X | марка ж/б плиты по ст.1.465-7, вып.3

(комплексная) X | XX

тип утеплителя | толщина утеплителя

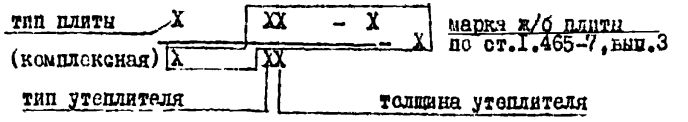

К маркам плит, применяемым в слабоагрессивных газовых средах добавляется индекс "К", в среднеагрессивных газовых средах - индекс "КП"

Пример условного обозначения комплексной плиты с напрягаемой арматурой классов А-Шв, третьей по несущей способности с утеплителем из пенопласта толщиной 150:

$$\frac{\text{КП АШВ}}{\text{1,5х6 П 150}} - 3$$

То же, комплексной плиты с напрягаемой арматурой класса А-ШВ, с проемом диаметром 400мм, третьей по несущей способности с утеплителем из минеральной ваты толщиной 150мм, предназначенной для работы при среднеагрессивной степени воздействия газовой среды:

$$\frac{\text{КПАШв} - 4}{\text{1,5х6 М150}} - 3 - \text{КП}.$$

II. КОНСТРУКТИВНОЕ РЕШЕНИЕ И ТЕХНИЧЕСКИЕ ТРЕБОВАНИЯ

2.1. Комплексные плиты представляют собой многослойную конструкцию, состоящую из несущей основы в виде ребристой предварительно напряженной железобетонной плиты, пароизоляции, слоя теплоизоляции и слоя гидроизоляционного ковра.

2.2. В качестве теплоизоляции применяется сочетание монолитного керамзитобетона γ=1000кг/м3 на кварцевом песке с теплоизоляционными плитами повышенной

1982	Плиты покрытий комплексные для промышленных зданий	Пояснительная записка	ШИФР 912	альбом II	лист 3

ФОРМАТ 12

ТРЕСТ ОРГТЕХСТРОЙ Г.ТУЛА

Инв. № 28238/4

жесткости на синтетическом связующем по ГОСТ 22950-78 или плитами из пенопласта (ФРП) по ГОСТ 20916-75.

2.3.Керамзитобетон должен иметь прочность на сжатие не менее 6 кгс/см2 и марку по морозостойкости не менее Мрз25.

2.4.Утеплитель укладывается на расстоянии 50мм от поперечных краев плиты и на 80мм от продольных краев,что дает возможность складировать плиты с использованием инвентарных прокладок,выполнить надежную пароизоляцию по швам между плитами и уложить теплоизоляцию в стыках.

2.5.В качестве пароизоляции применяется рубероид РаМ -350 ТУ-21-27-30-72.

2.6.Основанием нижнего слоя гидроизоляционного ковра служит цементно-песчаная стяжка толщиной 15мм из раствора марки 50.

Основание под гидроизоляционный ковер должно быть ровным;просветы между поверхностью основания и уложенной на него контрольной рейкой длиной 2м не должны превышать 2,5мм; выбоины и раковины не допускаются.

2.7.В качестве гидроизоляционного слоя применяется рубероид марки РаМ-350,ТУ-21-27-30-72.

При назначении количества слоев рулонной кровли рубероидный слой гидроизоляции комплексных плит следует рассматривать как нижний слой кровли.

2.8.Прочность на сжатие утеплителя из керамзитобетона к моменту наклейки полного гидроизоляционного ковра должна составлять не менее 70% его проектной прочности.

2.9.Отклонение общей высоты комплексной плиты от проектной величины не должно превышать ± 5мм.

2.10.Отклонение фактического веса плит при отпуске потребителю не должно превышать 7% номинального веса.

2.11.Петли для строповки комплексных плит в связи с увеличением массы изменены и разработаны в настоящем альбоме.

Ш.ТЕХНИЧЕСКИЕ УКАЗАНИЯ ПО ИЗГОТОВЛЕНИЮ,ПРИЕМКЕ,МАРКИРОВКЕ,ХРАНЕНИЮ И ПЕРЕВОЗКЕ КОМПЛЕКСНЫХ ПЛИТ

А.Технология изготовления

3.1.Изготовление комплексных плит осуществляется в следующей последовательности:

1982	Плиты покрытий комплексные для промышленных зданий	Пояснительная записка	ШИФР 912	альбом II	лист 4

ТРЕСТ ОРГТЕХСТРОЙ Г.ТУЛА

Инв. № 282 38/5

ФОРМАТ 12

а) формование несущей железобетонной плиты (см.указания ГОСТ 22701.0-77 и серии I.465-7 вып.3)

б) укладка пароизоляции по свежеотформованной и выровненной бетонной поверхности плиты;

в) установка бортоснастки (РАМКИ) на поверхности плиты;

г) укладка утеплителя из ФРП или минераловатных плит;

д) укладка керамзитобетона с выравниванием поверхности;

е) устройство цементно-песчаной стяжки;

ж) теплообработка плиты;

з) распалубка плиты;

и) наклейка гидроизоляционного слоя.

В.Правила приемки

3.2.Комплексные плиты должны приниматься ОТК завода-изготовителя в соответствии с требованиями,изложенными в настоящем альбоме и в рабочих чертежах соответствующих типовых плит серии I.465-7 вып.3,ГОСТ 22701.0-77÷÷22701.2-77.

При приемке плит должны проверяться:

а) прочность бетона плиты и утеплителя;

б) расположение закладных деталей и монтажных петель;

в) морозостойкость утеплителя;

г) внешний вид и размеры плиты;

д) толщина утеплителя,его об"емный вес и влажность;

е) прочность наклейки рулонного ковра к основанию;

ж) вес комплексной плиты.

3.3.Прочность бетона должна определяться испытанием кубиков на сжатие по ГОСТ 10180-78,керамзитобетона по ГОСТ 11051-64.

3.4.Испытания теплоизоляционных материалов для определения их об"емного веса,прочности,влажности и водопоглащения необходимо выполнять в соответствии с ГОСТ 17177-71г.

1982	Плиты покрытий комплексные для промышленных зданий	Пояснительная записка	ШИФР 912	альбом II	лист 5

ФОРМАТ 12

ТРЕСТ ОРГТЕХСТРОЙ Г.ТУЛА

Инв. № | Взамен. № | Дата

Инв. № 28238/6

3.5.Морозостойкость утеплителя следует определять в соответствии с ГОСТ 7025-78.

3.6.Толщину утеплителя необходимо измерять мерной линейкой по контуру плиты и определять как среднее арифметическое значение четырех измерений.

3.7.Оценку качества комплексных плит по прочности,жесткости и трещиностойкости производить выборочным их испытанием в соответствии с требованиями ГОСТ 8829-77 "Изделия железобетонные сборные,методы испытаний и оценка прочности,жесткости и трещиностойкости".Контрольные нагрузки приведены в рабочих чертежах несущих плит,контрольные испытания могут проводиться как комплексной плиты в целом ,так и ее несущей основы-типовой плиты,при испытаниях комплексной плиты при определении контрольных нагрузок учитывать вес утеплителя,пароизоляции и гидроизоляции.

3.8.Для проверки размеров,от партии плит одной марки в количестве 100 шт.отбирать не менее 6 образцов.

Проверку внешнего вида и качества поверхностей готовых комплексных плит необходимо производить поштучно.Внешний вид плит должен соответствовать требованиям,изложенным в рабочих чертежах серии I.465-7 вып.3 и ГОСТ 22701.0-77÷ 22701.2-77.

3.9.Прочность приклейки рубероида к основанию следует проверять через сутки после его приклейки путем медленного отрыва от поверхности плит.Приклейка считается нормальной,если не менее 50% площади разрыва проходит по рулонному материалу.

В.Маркировка и паспортизация.

3.10.На каждую подготовленную к отправке партию комплексных плит необходимо составлять паспорт, в котором подтверждается соответствие плит требованиям рабочих чертежей,а также указываются следующие данные:

а) наименование и адрес предприятия-изготовителя;

б) номер партии и дата изготовления плит;

в) марка и количество плит в партии

г) прочность бетона плиты и утеплителя;

д) результаты испытаний плит на прочность ,жесткость и трещиностойкость;

е) об"емный вес и влажность утеплителя;

ж) морозостойкость утеплителя;

з) серия рабочих чертежей.

1982	Плиты покрытий комплексные для промышленных зданий	Пояснительная записка	ШИФР 912	альбом II	лист 6

ТРЕСТ ОРГТЕХСТРОЙ Г.ТУЛА

Дух 28238/7

ФОРМАТ 12

Г.Хранение и перевозка

3.II.Погрузка,перевозка,разгрузка,складирование и приемка комплексных плит производится в соответствии с требованиями действующих нормативных и инструктивных документов.

3.I2.Комплексные плиты, рассортированные по маркам,должны храниться в штабелях с укладкой плит на деревянные прокладки в горизонтальном положении правильными рядами.Взамен прокладок могут быть использованы деревянные вкладыши,заложенные в плиты в процессе формования (см.лист 25).Между группами штабелей комплексных плит следует предусматривать проходы шириной не менее 1м и зазоры между смежными штабелями в группе не менее 0,2м.Проходы между группами штабелей устраиваются не реже,чем через каждые два штабеля в продольном направлении и 25м в поперечном направлении.Высота штабеля (с прокладками и подкладками) по условиям техники безопасности не должна превышать 2,5м.

Д.Монтаж плит и заделка стыков.

3.I3.Монтаж комплексных плит покрытий производить грузоподъемными механизмами в соответствии с проектом производства работ,разработанным с соблюдением действующих норм.

3.I4.Стыки между железобетонной несущей частью комплексных плит тщательно заделывать бетоном или раствором марки I50.

3.I5.Пароизоляцию швов между плитами выполнять путем наклейки полос рубероида шириной не менее 50мм на пароизоляцию комплексной плиты.Наклейка осуществляется с помощью холодных или горячих битумных мастик.

3.I6.Теплоизоляцию швов между комплексными плитами осуществлять укладкой вкладышей из ФРП или минераловатных плит на пароизоляцию с последующей засыпкой керамзитовым гравием с об"емным весом не более γ=600 кг/м3 ,по которой предусмотреть стяжку из цементно-песчаного раствора М I00 толщиной не менее 25мм.

3.I7.В местах примыкания комплексных плит к стенам,шахтам и другим вертикальным конструкциям,выходящим выше кровли необходимо оставлять продухи,выполненные,в виде деревянных целевых элементов.Заполнённые засыпным утеплителем швы совместно с вентиляционными продухами образуют дифузионную систему,обеспечивающую удаление влаги из утеплителя с целью обеспечения нормального влажностного режима комплексных плит.

3.I8.Устройство гидроизоляции ,перекрывающей швы между плитами,осуществлять путем укладка насухо (в пределах шва) слоя рубероида с приклейкой его краев к гидроизоляции комплексной плиты с наклейкой не менее чем на I00мм. Дальнейшие работы по устройству кровли выполнять в соответствии с правилами СНиП -Ш-20-74 "Кровли,гидроизоляция,пароизоляция и теплоизоляция" и с учетом положений СНиП-II-26-76 "Кровли".

1982	Плиты покрытий комплексные для промышленных зданий	Пояснительная записка	шифр 912	альбом II	лист 7

Трест Оргтехстрой г.Тула

Нач.отдела Овчинников
Зам.нач.отд. Нитков
Нач.группы Мишнякова
Проверил Нитков
Разработал Мальцевич

Н.контр. Мельникова

Инв.№ подл. | Подп. и дата | Взам.инв.№

Формат 12

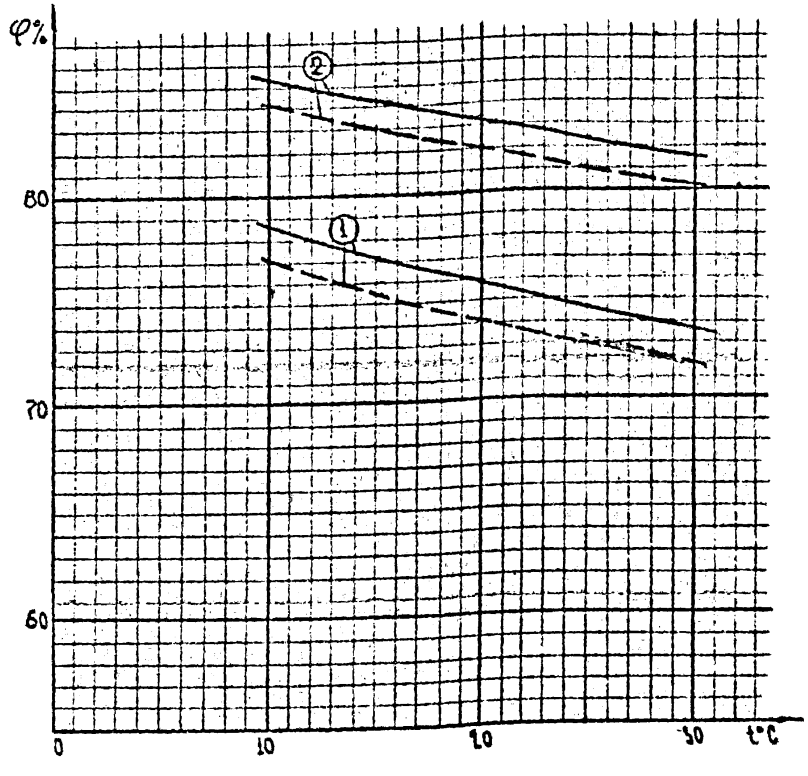

——— — соответствует комплексной плите с утеплителем ФРП.

— — — — — то же, с утеплителем - минплитой.

График зависимости применения разработанных комплексных плит покрытий от тепло-влажностного режима рабочего помещения.

Кривые ① ограничивают область оптимального применения разработанных комплексных плит покрытия в зависимости от тепловлажностного режима возводимого здания с учетом повышения уровня тепловой защиты зданий согласно письму ГОССТРОЯ РСФСР 5-2-44/1920 от 16.09.80 г.

Кривые ② ограничивают область применения разработанных комплексных плит покрытия в зависимости от параметров тепловлажностного режима возводимого здания, при которых на поверхности плит не возникнет конденсации.

Чтобы определить, подходит ли данная плита покрытия для возводимого здания, надо отложить точку, соответствующую внутренней температуре и относительной влажности в помещении. Данная точка должна лежать в непосредственной близости или ниже кривой ①.

ГПИСТ "ОРГТЕХСТРОЙ" г. Тула	1982	Плиты покрытий комплексные для промышленных зданий	Пояснительная записка	Шифр 912	Альбом II / Лист 7д

Инв. 28238/9

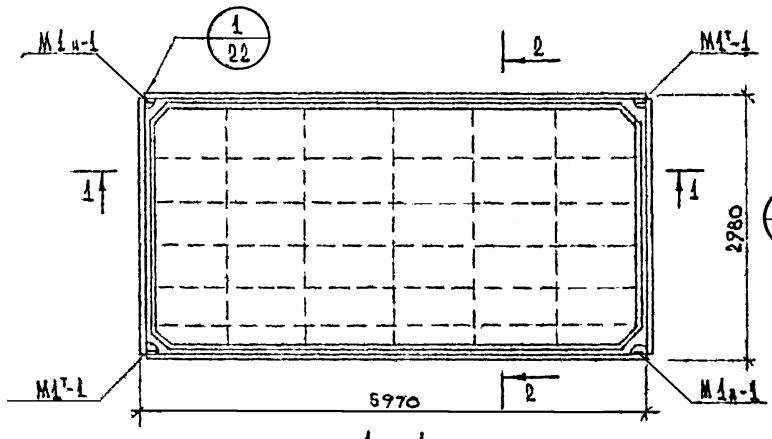

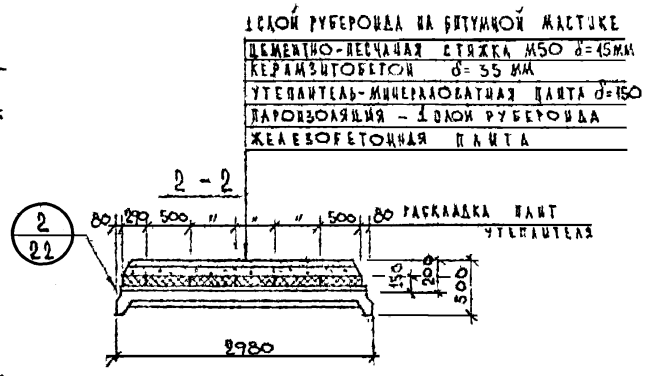

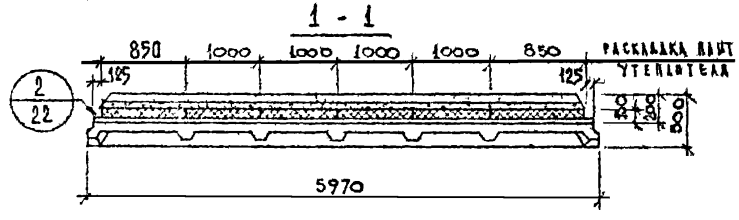

ТЕХНИКО-ЭКОНОМИЧЕСКИЕ ПОКАЗАТЕЛИ

МАРКА ПЛИТЫ	РАЗМЕРЫ, ММ			РАСХОД МАТЕРИАЛОВ				МАССА КОМПЛЕКСНОЙ ПЛИТЫ, Т
	δ кг	$h_р$	H	РУБЕРОИД, $м^2$	МИН. ПЛИТА, $м^3$	КЕРАМЗИТОБЕТОН $м^3$	ЦЕМ-ПЕСЧАН РАСТВОР, $м^3$	
КПГ-„Х"Т / М 150	150	200	500	37.9	2,39	0,57	0,25	4,28

ПРИМЕЧАНИЯ

1. В марке плит условный индекс „Х" – номер плиты в зависимости от ее несущей способности, класс стали
2. Монтажные петли М1н-1, М1т-1 на листе 23.
3. Указания по подбору марки плиты см. на листе 10.
4. Расход рубероида в таблице дан с учетом нахлестки смежных сторон.

1982	ПЛИТЫ ПОКРЫТИЙ КОМПЛЕКСНЫЕ ДЛЯ ПРОМЫШЛЕННЫХ ЗДАНИЙ.	ОБЩИЙ ВИД КОМПЛЕКСНЫХ ПЛИТ КПГ-„Х"Т / М 150 ТЕХНИКО-ЭКОНОМИЧЕСКИЕ ПОКАЗАТЕЛИ	Шифр 912	АЛЬБОМ II	ЛИСТ 8

ФОРМАТ 12

ТРЕСТ „ОРГТЕХСТРОЙ" Р. ТУЛА

НАЧ. ОТД.	ОВЧИННИКОВ	
ЗАМ. НАЧ.	МАРКОВ	
НАЧ. ГРУППЫ	ЧЕЛЬНИКОВА	
ПРОВЕРИЛ	МЕЛЬНИКОВА	
РАЗРАБОТ.	ПАШКОВА	
Н. КОНТР.	НЕНИЛИНА	

ДАТА | ИНВ. № | ВЗАМ. №

Пр. 28238/10

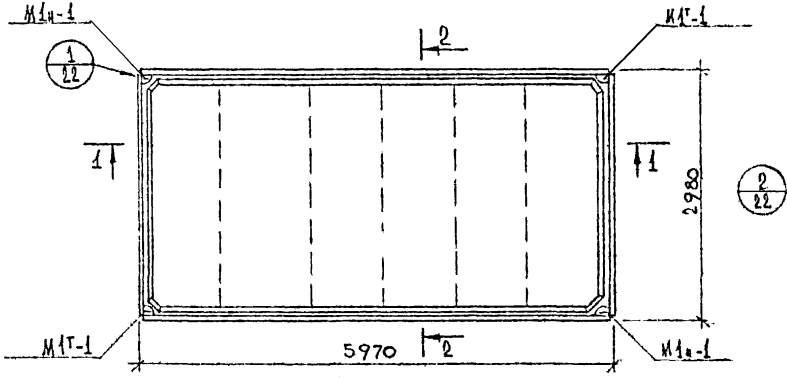

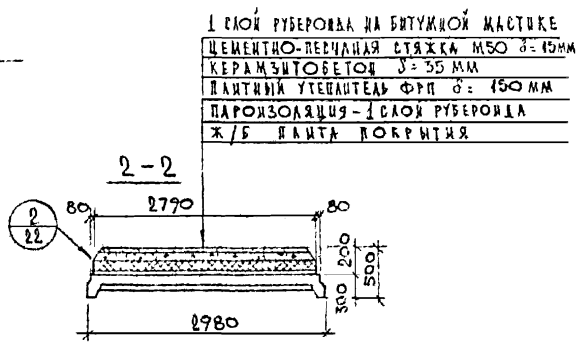

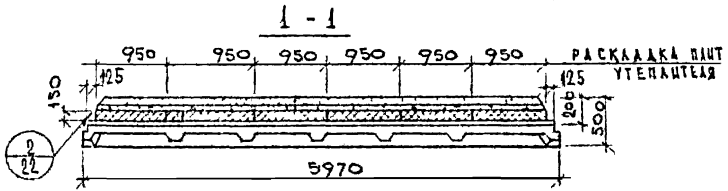

ТЕХНИКО-ЭКОНОМИЧЕСКИЕ ПОКАЗАТЕЛИ

МАРКА ПЛИТЫ	РАЗМЕРЫ, мм			РАСХОД МАТЕРИАЛОВ				МАССА КОМПЛЕКСН. ПЛИТЫ, т
	$\delta_{ут}$	$h_р$	H	РУБЕРОИД, м²	ФРП, м³	КЕРАМЗИТОБЕТОН, м³	ЦЕМ.-ПЕСЧАН. РАСТВОР м³	
КПГ-Х¹Т / П150	150	200	500	37,90	2,39	0,57	0,25	3,85

ПРИМЕЧАНИЯ

1. В марке плит условный индекс „Х" – порядковый номер плиты в зависимости от ее несущей способности, класс стали.
2. Монтажные петли М1т-1, М1н-1 см на листе 23.
3. Указания по подбору марки плиты см. л. 10
4. Расход рубероида в таблице дан с учетом нахлестки смежных сторон.

1982	Плиты покрытий комплексные для промышленных зданий.	Общий вид комплексных плит КПГ-Х¹Т / П150 Технико-экономические показатели	Шифр 912	Альбом II	Лист 9

Формат 12

Трест „Оргтехстрой" г. Тула

Нач. отд. Ольчинников
Зам. нач. Марков
Нач. группы Мельникова
Проверил Мельникова
Разработ. Пашкова
Н. контр. Ненилина

Дата
Инв. №
Взам. №

Арх 28238/11

ТАБЛИЦА ПОДБОРА МАРКИ ПЛИТЫ РАЗМЕРОМ 3×6М С УТЕПЛИТЕЛЕМ ИЗ МИНПЛИТЫ

Тепловлажность параметры		Толщина утеплителя δ	Номер плиты по несущей способности, класс стали „Х"	Равномерно распределенная нагрузка без учета веса плиты	
φ%	t°			Расчетн	Нормат
75	16	150	3 АIIIв	285	210
			4 АIIIв	385	270
			5 АIIIв	535	380
			6 АIIIв	705	500

ТАБЛИЦА ПОДБОРА МАРКИ ПЛИТЫ РАЗМЕРОМ 3×6М С УТЕПЛИТЕЛЕМ ИЗ ФРП

Тепловлажность параметры		Толщина утеплителя δ	Номер плиты по несущей способности, класс стали „Х"	Равномерно распределенная нагрузка без учета веса плиты	
φ%	t°			Расчетная	Нормативн
75	16	150	3 АIIIв	315	235
			4 АIIIв	415	295
			5 АIIIв	565	405
			6 АIIIв	735	525

Дата	Инв. №	Взам №			
Нач. отд.	Зам. нач.	Нач. группы	Проверил	Разработ.	Н. контр.
Овчинников	Марков	Мельникова	Мельникова	Пашкова	Ненашина

Трест „Оргтехстрой" г. Тула

Дрх 28238/12

1982	Плиты покрытий комплексные для промышленных зданий	Таблицы подбора марок комплексных плит размером 3×6м, $\frac{КПГ-„Х"Т}{М\ 150}$ и $\frac{КПГ-„Х"Т}{П\ 150}$	Шифр 912	Альбом II	Лист 10

Формат 12

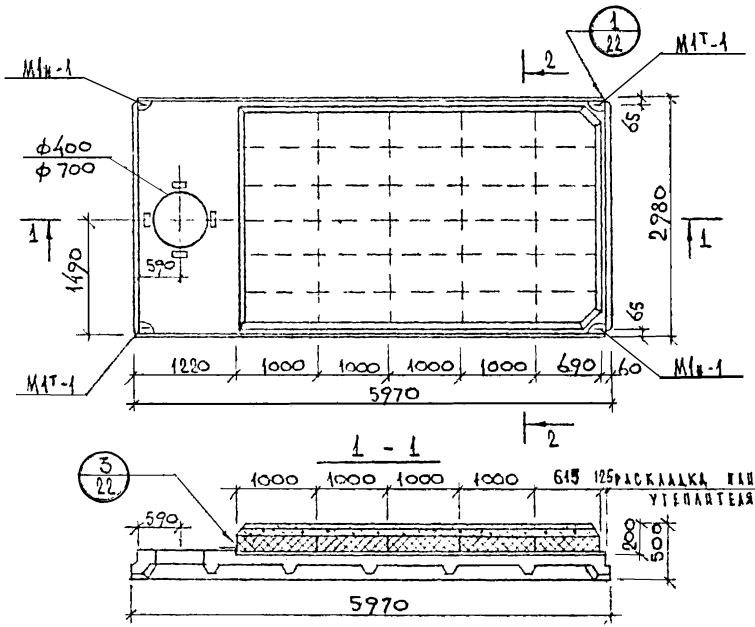

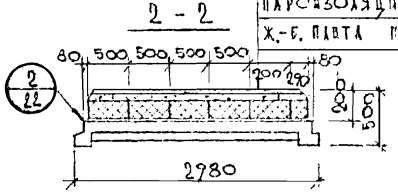

1 СЛОЙ РУБЕРОИДА НА БИТУМНОЙ МАСТИКЕ
ЦЕМЕНТНО ПЕСЧАНАЯ СТЯЖКА М50, δ=15ММ
КЕРАМЗИТОБЕТОН, δ = 35ММ
УТЕПЛИТЕЛЬ-МИНЕРАЛОВАТНАЯ ПЛИТА, δ=150
ПАРОИЗОЛЯЦИЯ, 1 СЛОЙ РУБЕРОИДА
Ж.-Б. ПЛИТА ПЕРЕКРЫТИЯ

ТЕХНИКО-ЭКОНОМИЧЕСКИЕ ПОКАЗАТЕЛИ

МАРКА ПЛИТЫ	РАЗМЕРЫ, ММ			РАСХОД МАТЕРИАЛОВ				МАССА
	$\delta_{ут.}$	$h_р$.	Ш	РУБЕРОИД, $м^2$	МИНПЛИТА, $м^3$	КЕРАМЗИТОБЕТОН, $м^3$	ЦЕМЕНТНО-ПЕСЧ. РАСТВ., $м^3$	КОМПЛЕКСН. ПЛИТЫ, Т
КПБ4-х'Т / М150	150	200	500	29,62	1,87	0,44	0,20	4,58
КПВ7-х'Т / М150								4,48

ПРИМЕЧАНИЯ

1. В МАРКЕ ПЛИТ УСЛОВНЫЙ ИНДЕКС „Х'" – ПОРЯДКОВЫЙ НОМЕР ПЛИТЫ В ЗАВИСИМОСТИ ОТ ЕЕ НЕСУЩЕЙ СПОСОБНОСТИ, КЛАССА СТАЛИ
2. МОНТАЖНЫЕ ПЕТЛИ М1и-1; М1Т-1 СМ. ЛИСТ 23.
3. УКАЗАНИЯ ПО ПОДБОРУ МАРКИ ПЛИТЫ СМ. ЛИСТ 15.
4. РАСХОД РУБЕРОИДА В ТАБЛИЦЕ ДАН С УЧЕТОМ НАХЛЕСТКИ СМЕЖНЫХ СТОРОН.

1982	ПЛИТЫ ПОКРЫТИЙ КОМПЛЕКСНЫЕ ДЛЯ ПРОМЫШЛЕННЫХ ЗДАНИЙ	ОБЩИЙ ВИД КОМПЛЕКСНЫХ ПЛИТ КПБ4-х'Т / М150 И КПВ7-х'Т / М150 ТЕХНИКО-ЭКОНОМИЧЕСКИЕ ПОКАЗАТЕЛИ		ШИФР 912	АЛЬБОМ II	ЛИСТ 11

ТРЕСТ ОРГТЕХСТРОЙ г. ТУЛА

ГИП ОТДЕЛА Якунников
ГЛ. ИНЖ. ОТД. Н.Ткова
НАЧ. ГРУППЫ Н.Ушакова
ПРОВЕРИЛ Н.Ткова
РАЗРАБОТАЛ Н.Ульянова
ГЛ. КОНСТР. Немцанинов

ИНВ. № 2838/13

ФОРМАТ 12

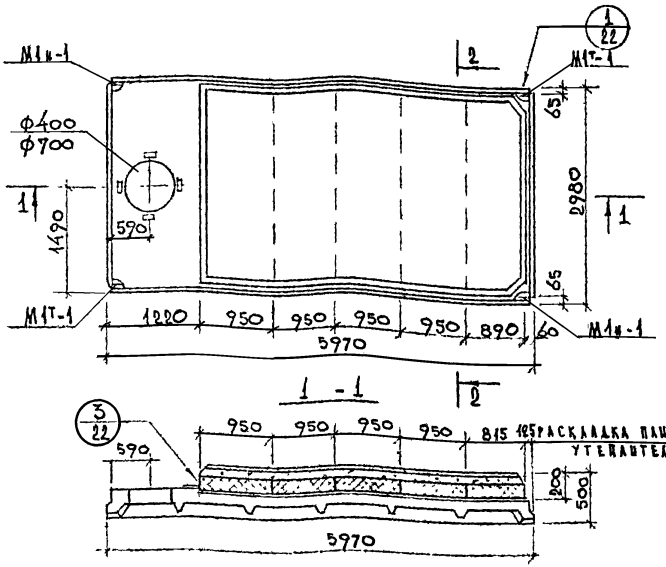

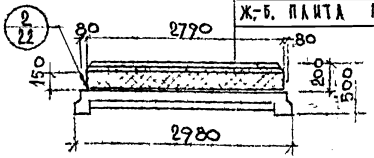

ТЕХНИКО-ЭКОНОМИЧЕСКИЕ ПОКАЗАТЕЛИ

МАРКА ПЛИТЫ	РАЗМЕРЫ, мм			РАСХОД МАТЕРИАЛОВ				МАССА
	$\delta_{ут.}$	$h_р$	Ц	РУБЕРОИД, $м^2$	ФРП, $м^3$	КЕРАМЗИТОБЕТОН, $м^3$	ЦЕМ.-ПЕСЧ. РАСТВОР, $м^3$	КОМПЛЕКСНОЙ ПЛИТЫ, Т
КПВ4-Х"Т / П150	150	200	500	29,62	1,87	0,44	0,20	4,24
КПВ7-Х"Т / П150								4,14

ПРИМЕЧАНИЯ

1. В марке плит условный индекс "Х" – порядковый номер плиты в зависимости от ее несущей способности, класс стали.
2. Монтажные петли М1т-1, М1к-1 см. на листе 23.
3. Указания по подбору марки плиты см. лист 15.

1982	ПЛИТЫ ПОКРЫТИЙ КОМПЛЕКСНЫЕ ДЛЯ ПРОМЫШЛЕННЫХ ЗДАНИЙ	ОБЩИЙ ВИД КОМПЛЕКСНЫХ ПЛИТ КПВ4-Х"Т / П150 И КПВ7-Х"Т / П150. ТЕХНИКО-ЭКОНОМИЧЕСКИЕ ПОКАЗАТЕЛИ	ШИФР 912	АЛЬБОМ II / ЛИСТ 12

ТРЕСТ Оргтехстрой г. Тула

Нач. отдела Пушников
Гл. инж. проекта Жукова
Нач. группы Мизинцев
Проверил Ягков
Разработал Мальковский

Инв. № подл. | Подп. и дата | Взам. инв. №

Цх 282 38/14

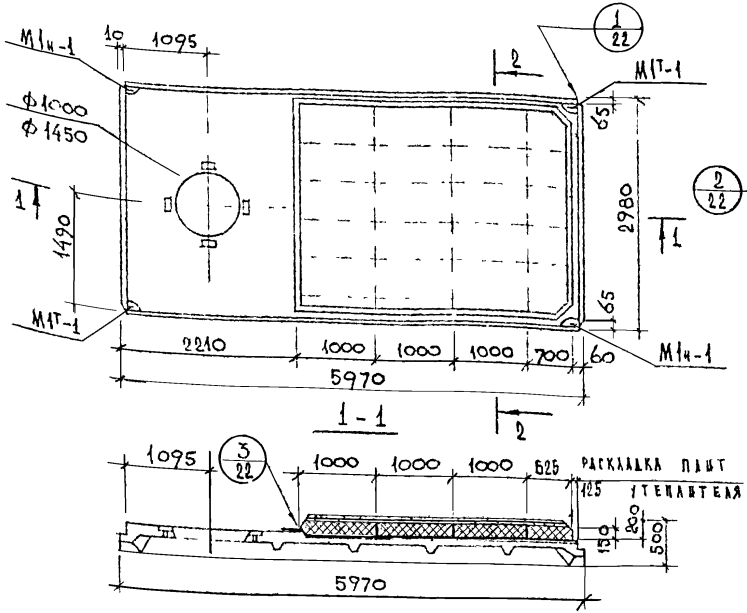

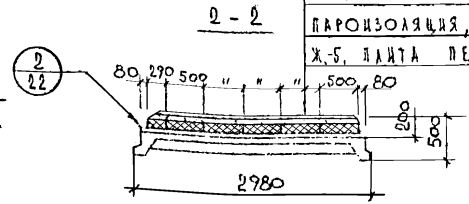

1 СЛОЙ РУБЕРОИДА НА БИТУМЕ МАСТ.
ЦЕМЕНТНО-ПЕСЧАНАЯ СТЯЖКА М50, δ=15 мм
КЕРАМЗИТОБЕТОН, δ=35 мм
УТЕПЛИТЕЛЬ - МИНПЛИТА, δ=150 мм
ПАРОИЗОЛЯЦИЯ, 1 СЛОЙ РУБЕРОИДА
Ж.-Б. ПЛИТА ПЕРЕКРЫТИЯ

ТЕХНИКО-ЭКОНОМИЧЕСКИЕ ПОКАЗАТЕЛИ

МАРКА ПЛИТЫ	РАЗМЕРЫ, ММ			РАСХОД МАТЕРИАЛОВ				МАССА КОМПЛЕКСН. ПЛИТЫ, Т
	$\delta_{ут.}$	$h_{р.}$	H	РУБЕРОИД, $м^2$	МИНПЛИТА, $м^3$	КЕРАМЗИТОБЕТОН, $м^3$	ЦЕМ. ПЕСЧ. РАСТВОР, $м^3$	
КПВ10-Х"Т / М150	150	200	500	24,52	1,55	0,369	0,16	4,7
КПВ14-Х"Т / М150								4,5

ПРИМЕЧАНИЯ

1. В МАРКЕ ПЛИТ УСЛОВНЫЙ ИНДЕКС „Х" — ПОРЯДКОВЫЙ НОМЕР ПЛИТЫ В ЗАВИСИМОСТИ ОТ ЕЕ НЕСУЩЕЙ СПОСОБНОСТИ, КЛАССА СТАЛИ
2. МОНТАЖНЫЕ ПЕТЛИ М1н-1, М1т-1 СМ. ЛИСТ 23.
3. УКАЗАНИЯ ПО ПОДБОРУ МАРКИ ПЛИТЫ СМ. ЛИСТ 15.

1982	ПЛИТЫ ПОКРЫТИЙ КОМПЛЕКСНЫЕ ДЛЯ ПРОМЫШЛЕННЫХ ЗДАНИЙ	ОБЩИЙ ВИД КОМПЛЕКСНЫХ ПЛИТ КПВ10-Х"Т / М150 И КПВ14-Х"Т / М150 ТЕХНИКО-ЭКОНОМИЧЕСКИЕ ПОКАЗАТЕЛИ	ШИФР 912	АЛЬБОМ II	ЛИСТ 13

ФОРМАТ 12

ТРЕСТ „ОРГТЕХСТРОЙ" Р. ТУЛА

НАЧ. ОТДЕЛА		ОВЧИННИКОВ
ЗАМ. НАЧ. ОТДЕЛА		МАРКОВ
НАЧ. ГРУППЫ		ЖЕЛЬНИКОВА
ПРОВЕРИЛ		НЕЛЬНИКОВА
РАЗРАБОТАЛ		СЕЛЕЗНЕВА
Н. КОНТР.		НЕНИЛИНА

ДАТА | ИНВ. | ВЗАМЕН

Арх 28238/5

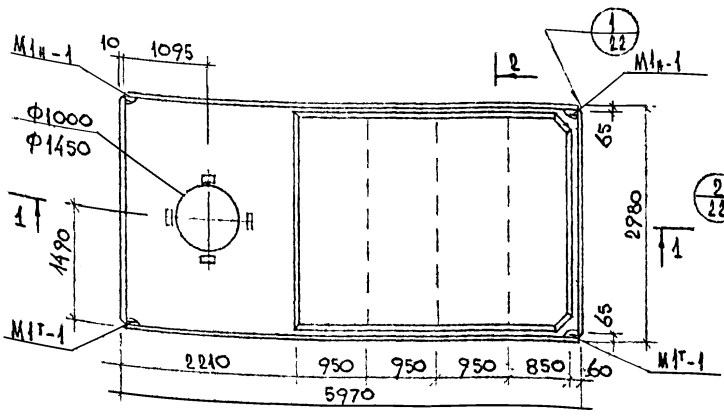

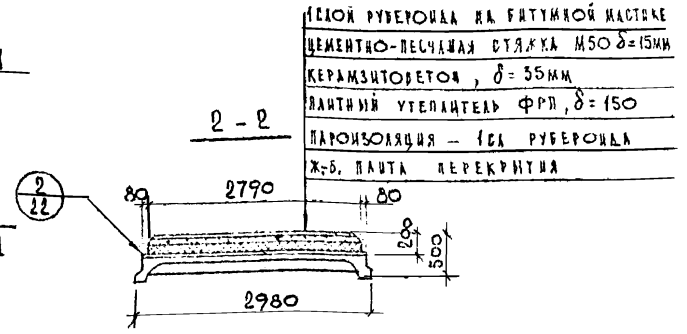

1 слой рубероида на битумной мастике
цементно-песчаная стяжка М50 δ=15мм
керамзитобетон, δ=35мм
плитный утеплитель ФРП, δ=150
пароизоляция – 1 сл. рубероида
ж.-б. плита перекрытия

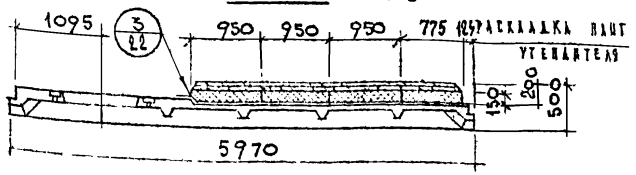

ТЕХНИКО-ЭКОНОМИЧЕСКИЕ ПОКАЗАТЕЛИ

Марка плиты	Размеры, мм			Расход материалов				Масса комплексн. плиты, т
	$\delta_{уг}$	h	H	Рубероид, м²	ФРП, м³	Керамзитобетон, м³	Цем. песч. раствор, м³	
КПВ10-„Х"Т / П150	150	200	500	24,52	1,55	0,369	0,16	4,39
КПВ14-„Х"Т / П150								4,19

ПРИМЕЧАНИЯ

1. В марке плит условный индекс „Х" — порядковый номер плиты в зависимости от ее несущей способности, класс стали.
2. Монтажные петли М1т-1; М1н-1 см. л. 23.
3. Указания по подбору марки плиты см. лист 15.

1982	Плиты покрытий комплексные для промышленных зданий.	Общий вид комплексных плит КПВ10-„Х"Т / П150 и КПВ14-„Х"Т / П150. Технико-экономические показатели.	Шифр 912	Альбом II	Лист 14

Формат 12

Трест „Оргтехстрой" г. Тула

Нач. отдела — Овчинников
Зам. нач. отдела — Марков
Нач. группы — Мельникова
Проверил — Мельникова
Разработал — Селезнева
Н. контр. — Ненилина

Дата
Инв. №
Взамен

Арх 282 38/16

ТАБЛИЦА ПОДБОРА МАРКИ ПЛИТЫ РАЗМЕРОМ 3×6М (С ОТВЕРСТИЯМИ), УТЕПЛИТЕЛЬ–МИНПЛИТА

ТЕПЛОВЛАЖНОСТИ ПАРАМЕТРЫ		ТОЛЩИНА УТЕПЛИТЕЛЯ, δ	НОМЕР ПЛИТЫ ПО НЕСУЩЕЙ СПОСОБНОСТИ КЛАСС СТАЛИ „Х"	РАВНОМЕРНО РАСПРЕДЕЛЕННАЯ НАГРУЗКА БЕЗ УЧЕТА ВЕСА ПЛИТЫ	
f%	t°			РАСЧЕТНАЯ	НОРМАТИВН.
75	16	150	3 АШВ	170	105
			4 АШВ	270	165
			5 АШВ	420	275
			6 АШВ	590	395

ТАБЛИЦА ПОДБОРА МАРКИ ПЛИТЫ РАЗМЕРОМ 3×6М (С ОТВЕРСТИЯМИ), УТЕПЛИТЕЛЬ–ФРП

ТЕПЛОВЛАЖНОСТИ ПАРАМЕТРЫ		ТОЛЩИНА УТЕПЛИТЕЛЯ, δ	НОМЕР ПЛИТЫ ПО НЕСУЩЕЙ СПОСОБНОСТИ, КЛАСС СТАЛИ, „Х"	РАВНОМЕРНО РАСПРЕДЕЛЕННАЯ НАГРУЗКА БЕЗ УЧЕТА ВЕСА ПЛИТЫ	
f%	t°			РАСЧЕТНАЯ	НОРМАТИВН.
75	16	150	3 АШВ	200	130
			4 АШВ	300	190
			5 АШВ	450	300
			6 АШВ	620	420

ГРЕСТ „ОРГТЕХСТРОЙ" ТУЛА	ГАК. ОТД.		ОВЧИННИКОВ								ДАТА
	ЗАМ. НАЧ.		МАРКОВ								ИНВ. №
	НАЧ. ГР.		МЕЛЬНИКОВА								ВЗАМ. №
	ПРОВЕРИЛ		МЕЛЬНИКОВА								
	РАЗРАБОТ		ПАШКОВА	Н. КОНТР.		НЕЧИЛИНА					

Дрх 28238/17

1982	ПЛИТЫ ПОКРЫТИЙ КОМПЛЕКСНЫЕ ДЛЯ ПРОМЫШЛЕННЫХ ЗДАНИЙ	ТАБЛИЦЫ ПОДБОРА МАРОК КОМПЛЕКСНЫХ ПЛИТ $\frac{КПВ4-Х^{\circ}Т}{М150} \div \frac{КПВ14-Х^{\circ}Т}{М150}$ И $\frac{КПВ4-Х^{\circ}Т}{П150} \div \frac{КПВ14-Х^{\circ}Т}{П150}$	ШИФР 912	АЛЬБОМ II	ЛИСТ 15

ФОРМАТ 12

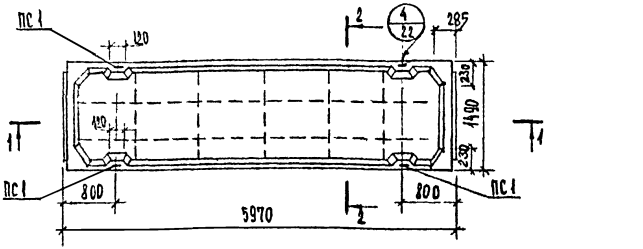

1-1

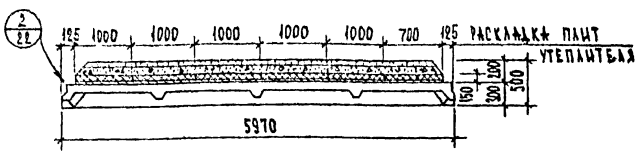

1 слой рубероида на битумной мастике
Цементно-песчаная стяжка М50, δ=15 мм
Керамзитобетон δ=35 мм.
Минплита δ=150 мм.
Пароизоляция, 1 слой рубероида.
Ж.-б. плита покрытия

2-2

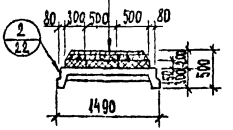

Примечания.

1. В марке плит условный индекс „Х" – порядковый номер плиты в зависимости от ее несущей способности.
2. Монтажную петлю ПС 1 см. на листе 24.
3. Указания по подбору марки плиты см. лист 18.

Технико-экономические показатели.

Марка плиты	Расход материалов				Масса комплексной плиты, т
	Рубероид м²	Минплита м³	Керамзитобетон, м³	Цем.-песчан. стяжка, м³	
КПА III в / 1.5×6 М 150 – „Х"	18.60	1.11	0.27	0.12	2.28

1982	Плиты покрытий комплексные для промышленных зданий.	Общий вид комплексных плит КПА III в / 1.5×6 М 150 – „Х" Технико-экономические показатели.	Шифр 912	Альбом II	Лист 16

Трест „Оргтехстрой" г. Тула

Нач. отдела — Овчинников
Зам. нач. отдела — Марков
Нач. группы — Мельникова
Проверил — Мельникова
Разработал — Селезнева
Н. контр. — Немилина

Дата
Инв. №
Взамен №

Арх 28238/8

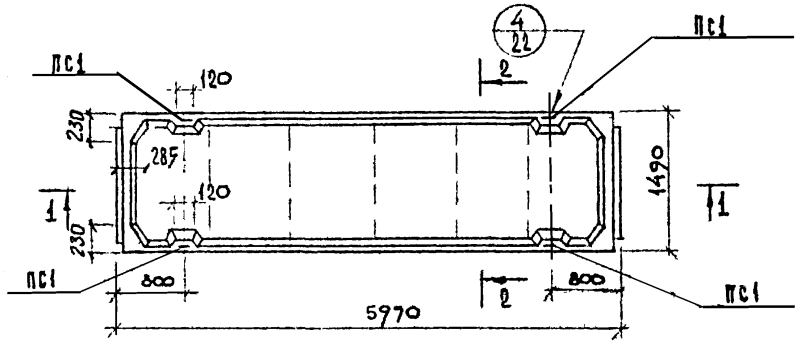

1 - 1

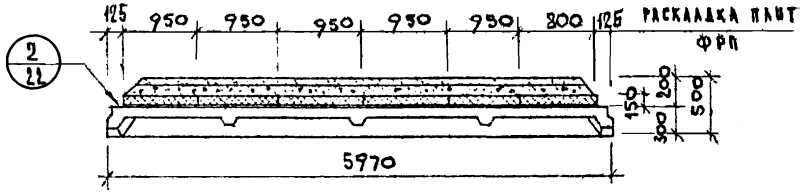

2 - 2

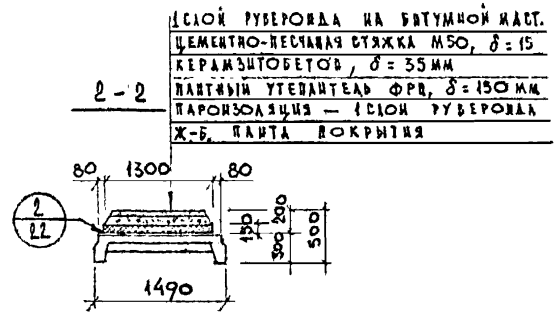

ПРИМЕЧАНИЯ

1. В МАРКЕ ПЛИТ УСЛОВНЫЙ ИНДЕКС „Х" — ПОРЯДКОВЫЙ НОМЕР ПЛИТЫ В ЗАВИСИМОСТИ ОТ ЕЕ НЕСУЩЕЙ СПОСОБНОСТИ.
2. МОНТАЖНУЮ ПЕТЛЮ ПС-1 СМ НА ЛИСТЕ 24.
3. УКАЗАНИЯ ПО ПОДБОРУ МАРКИ ПЛИТЫ СМ. НА ЛИСТЕ 18.

ТЕХНИКО-ЭКОНОМИЧЕСКИЕ ПОКАЗАТЕЛИ

МАРКА ПЛИТЫ	РАЗМЕРЫ, ММ			РАСХОД МАТЕРИАЛОВ				МАССА КОМПЛЕКСН. ПЛИТЫ, Т
	$\delta_{ут}$	$h_р$	H	РУБЕРОИД, $м^2$	ФРП, $м^3$	КЕРАМЗИТОБЕТОН, $м^3$	ЦЕМ. ПЕСЧАН. СТЯЖКА, $м^3$	
КПА III В / 1,5×6 П 150 „Х"	150	200	500	18,60	1,11	0,27	0,12	2,08

1982	ПЛИТЫ ПОКРЫТИЙ КОМПЛЕКСНЫЕ ДЛЯ ПРОМЫШЛЕННЫХ ЗДАНИЙ	ОБЩИЙ ВИД КОМПЛЕКСНОЙ ПЛИТЫ КПА III В / 1,5×6 П 150 „Х" ТЕХНИКО-ЭКОНОМИЧЕСКИЕ ПОКАЗАТЕЛИ	ШИФР 912	АЛЬБОМ II	ЛИСТ 17

ТРЕСТ „ОРГТЕХСТРОЙ" Р. ТУЛА

НАЧ. ОТД.	ОВЧИННИКОВ		
ЗАМ. НАЧ.	МАРКОВ		
НАЧ. ГРУППЫ	МЕЛЬНИКОВА		
ПРОВЕРИЛ	МЕЛЬНИКОВА		
РАЗРАБОТ.	НАШКОВА	Н. КОНТР.	НЕНИЛИНА

ДАТА | ИНВ. № | ВЗАМ. №

Арх 28238/19

Таблица подбора марки плиты размером 1,5×6м с утеплителем из минплиты

Тепловлажностн. параметры		Толщина утеплителя „δ"	Номер плиты по несущей способности, класс стали „x"	Равномерно-распределенная нагрузка	
φ%	t°			Расчетн.	Нормативн.
75	16	150	1АIIIв	240	180
			2АIIIв	380	270
			3АIIIв	580	430
			4АIIIв	780	590
			5АIIIв	1030	760

Таблица подбора марки плиты размером 1,5×6м с утеплителем из ФРП

Тепловлажностн. параметры		Толщина утеплителя „δ"	Номер плиты по несущей способности, класс стали „x"	Равномерно-распределенная нагрузка	
φ%	t°			Расчетн.	Нормативн.
75	16	150	1АIIIв	270	205
			2АIIIв	410	295
			3АIIIв	610	455
			4АIIIв	810	615
			5АIIIв	1060	785

Дата | Инв. № | Взамен №

Нач. отдела | Зам. нач. | Нач. группы | Гр. ведущ. | Разработ. | Н. контр. | Ненилина

Трест ОРГТ ЕХСТРОЙ г. Тула

Арх 28238/20

1982	Плиты покрытий комплексные для промышленных зданий	Таблицы подбора марок комплексных плит $\frac{КПА\,IIIв}{1,5\times6\ М150}$ -x° и $\frac{КПА\,IIIв}{1,5\times6\ П150}$ -x°	Шифр 912	Альбом II	Лист 18

Формат 12

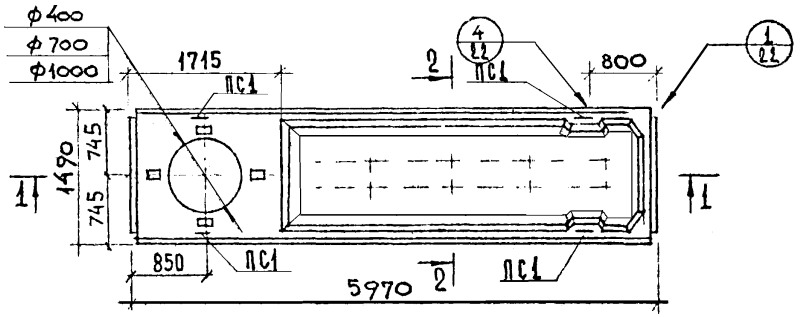

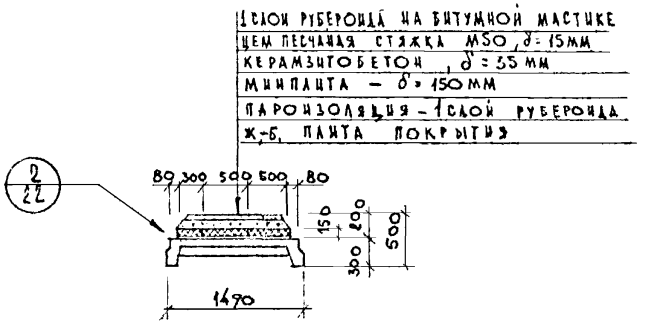

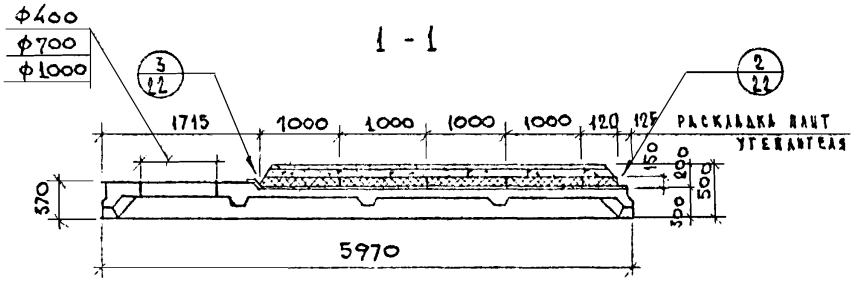

ПРИМЕЧАНИЯ

1. В марке плит условный индекс „Х" – порядковый номер плиты в зависимости от ее несущей способности
2. Монтажную петлю ПС1 см на листе 24
3. Указания по подбору марки плиты см лист 21.

Марка плиты	Размеры, мм			Расход материалов				Масса комплексной плиты, т
	$\delta_{ут}$	$h_р$	H	Рубероид, м²	Минплита, м³	Керамзитобетон, м³	Цем. песчан. стяжка	
КПА III В-4 / 1,5×6 М150 „Х"	150	200	500	13,76	0,80	0,18	0,082	2,49
КПА III В-7 / 1,5×6 М150 „Х"								2,44
КПА III В-10 / 1,5×6 М150 „Х"								2,34

Дата	Инв. №	Взам. №			
Н. контр.	Ненилина				
Нач. отдела	Обчинников				
Зам. нач.	Марков				
Нач. тр.	Мельникова				
Проверил	Мельникова				
Разработ.	Пашкова				

Трест „Оргтехстрой" г. Тула

1982	Плиты покрытий комплексные для промышленных зданий.	Общий вид комплексных плит КПА III В-4 / 1,5×6 М150 „Х"; КПА III В-7 / 1,5×6 М150 „Х"; КПА III В-10 / 1,5×6 М150 „Х". Технико-экономические показатели.	Шифр 912	Альбом II	Лист 19

Формат 12

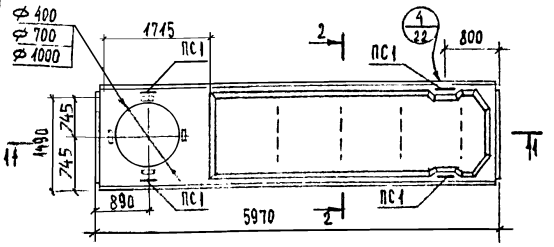

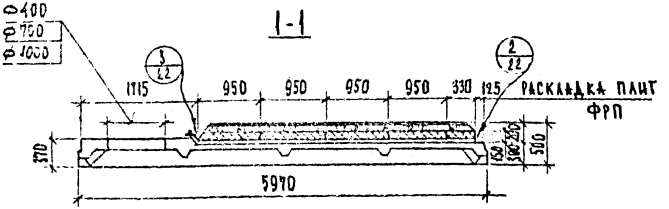

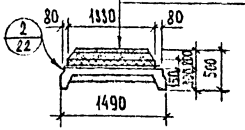

1 слой рубероида на битумной мастике
Цементно-песчаная стяжка М50 δ=15мм
Керамзитобетон δ=35мм
Плитный утеплитель ФРП δ=150мм
Пароизоляция, 1 слой рубероида.
Ж.-б. плита покрытия.

Технико-экономические показатели.

Марка плиты	Расход материалов				Масса комплексной плиты, т
	Рубероид м²	ФРП м³	Керамзитобетон, м³	Цем.-песчан. стяжка, м³	
КП4Ш8.4 1.5×6 П150 -Х"	13.76	0.80	0.18	0.082	2.35
КП4Ш8.7 1.5×6 П150 -Х"					2.30
КП4Ш8-10 1.5×6 П150 -Х"					2.20

Примечания.

1. В марке плит условный индекс „Х" - порядковый номер плиты в зависимости от ее несущей способности.
2. Монтажную петлю ПС1 см. на листе 24.
3. Указания по подбору марки плиты см. лист 21.

Трест Оргтехстрой г. Тула	1982	Плиты покрытий комплексные для промышленных зданий.	Общий вид комплексных плит КП4Ш8-4 / 1.5×6 П150 -Х"; КП4Ш8-7 / 1.5×6 П150 -Х"; КП4Ш8-10 / 1.5×6 П150 -Х". Технико-экономические показатели.	Шифр 912	Альбом II	Лист 20

Формат А2

Инв. № подл. | Подпись и дата | Взам. инв. №

Гл. инженер проекта Овчинников
Нач. отдела Никулов
Гл. специалист Мельникова
Руководитель группы Меланкова
Разработал Селезнева

ТАБЛИЦА ПОДБОРА МАРКИ ПЛИТЫ РАЗМЕРОМ 1,5×6М (С ОТВЕРСТИЯМИ) С УТЕПЛИТЕЛЕМ ИЗ МИНПЛИТЫ

ТЕПЛОВЛАЖНОСТН. ПАРАМЕТРЫ		ТОЛЩИНА УТЕПЛИТЕЛЯ	НОМЕР ПЛИТЫ ПО НЕСУЩЕЙ СПОСОБНОСТИ, КЛАСС СТАЛИ „Х"	РАВНОМЕРНО РАСПРЕДЕЛЕННАЯ НАГРУЗКА	
ϕ%	t°	δ		РАСЧЕТНАЯ	НОРМАТИВНАЯ
75	16	150	2АIIIВ	265	165
			3АIIIВ	465	325
			4АIIIВ	665	485
			5АIIIВ	915	655

ТАБЛИЦА ПОДБОРА МАРКИ ПЛИТЫ РАЗМЕРОМ 1,5×6М (С ОТВЕРСТИЯМИ) С УТЕПЛИТЕЛЕМ ИЗ ФРП

ТЕПЛОВЛАЖНОСТН. ПАРАМЕТРЫ		ТОЛЩИНА УТЕПЛИТЕЛЯ	НОМЕР ПЛИТЫ ПО НЕСУЩЕЙ СПОСОБНОСТИ, КЛАСС СТАЛИ „Х"	РАВНОМЕРНО РАСПРЕДЕЛ. НАГРУЗКА	
ϕ%	t°	δ		РАСЧЕТНАЯ	НОРМАТИВНАЯ
75	16	150	2АIIIВ	295	190
			3АIIIВ	495	350
			4АIIIВ	695	510
			5АIIIВ	945	680

ТРЕСТ ОРГТЕХСТРОЙ г. Тула	1982	Плиты покрытий комплексные для промышленных зданий	ТАБЛИЦЫ ПОДБОРА МАРОК КОМПЛЕКТНЫХ ПЛИТ КЖДШ 6-4 / 1,5×6 М150 -Х ÷ КПАШВ 10 / 1,5×6 М150 -„Х" и КЖДШ 6-4 / 1,5×6 П150 -„Х' ÷ КПАШВ-10 / 1,5×6 П150 -Х	ШИФР 912	АЛЬБОМ II	ЛИСТ 21

ФОРМАТ А3

Инв. № 8823-23/25

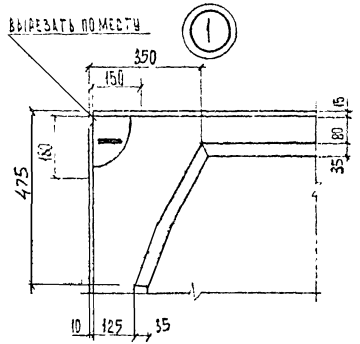

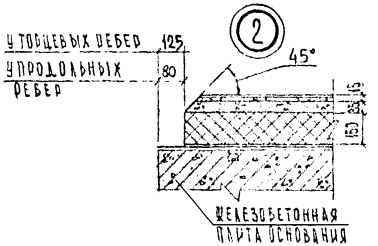

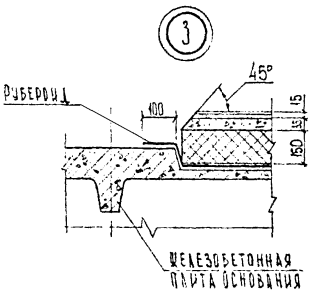

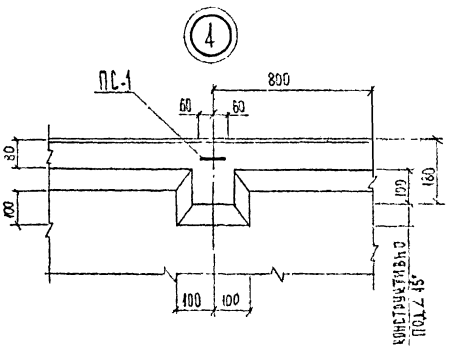

ПРИМЕЧАНИЕ

При укладке 2х и более слоев утеплителя плиты (утеплителя) должны быть уложены со смещением швов, на величину не менее их толщины.

1982	Плиты покрытий комплексные для промышленных зданий	УЗЛЫ 1 ÷ 4	ШИФР 912	АЛЬБОМ II	ЛИСТ 22

ФОРМАТ 12

ТРЕСТ ОРГТЕХСТРОЙ г. ТУЛА

НАЧ. ОТДЕЛА — ЗАМ. НАЧ. — НАЧ. ГРУПП. — ПРОВЕРИЛ — РАЗРАБОТАЛ

ЯРЧИННИКОВ — МАРКОВ — МЕЛЬНИКОВА — МЕЛЬНИКОВА — ЧЕРНИКОВА

Н. КОНТР. — МЕНИЛИНА

ДАТА И Н.В. № — ВЗАМЕН №

Арх 28238/21

$M1^{т}$-1 — изображено
$M1^{н}$-1 — зеркальное отражение

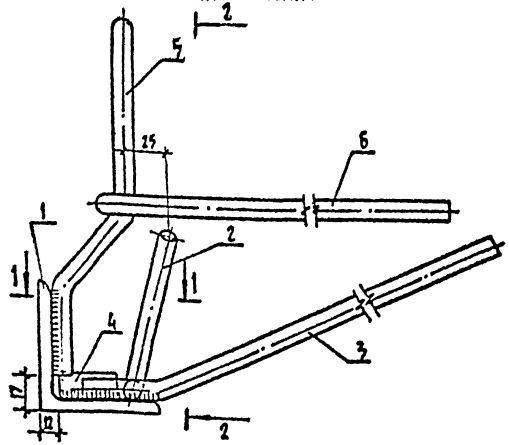

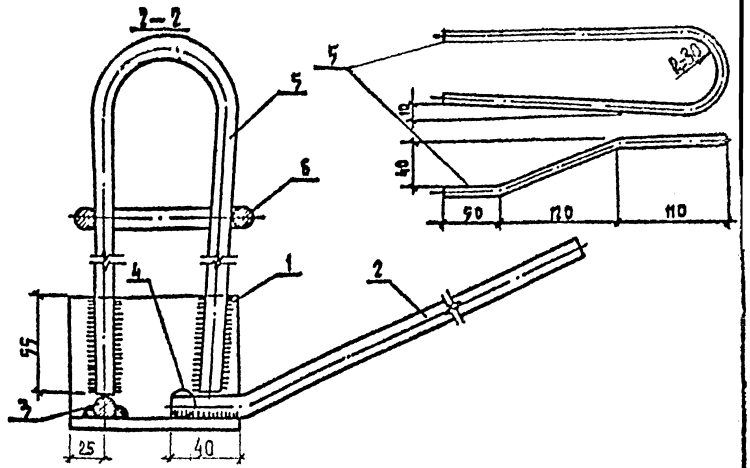

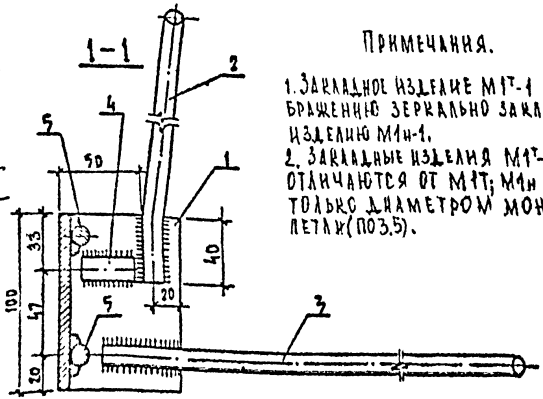

Примечания.

1. Закладное изделие $M1^{т}$-1 по изображению зеркально закладному изделию $M1_{н}$-1.
2. Закладные изделия $M1^{т}$-1 и $M1_{н}$-1 отличаются от $M1^{т}$; $M1_{н}$ только диаметром монтажной петли (по 3.5).

Спецификация и выборка стали на одно изделие

Марка изделия	№ поз	Эскиз	Ф или сечение	Длина мм	Кол-во шт.	Выборка стали: Ф или сечение мм	Общая длина м	Масса кг
$M1^{т}$-1 ($M1_{н}$-1)	1		75×75×8	100	1	2.75×75×8	0.1	0.9
	2	40 510	10 А III	550	тоже	12 А III	0.60	0.55
	3	50 550	12 А III	600	"	16 А I	0.62	0.95
	4	—	14 А III	39	"	10 А III	0.55	0.7
	5	см. чертеж	16 А I	620	"	Итого		2.7
Отдельные стержни	6	190	6 А III	470	"	6 А III	0.47	0.1

1982	Плиты покрытий комплексные для промышленных зданий	Строповочная петля $M1^{т}$-1 ($M1_{н}$-1) совмещенная с опорным закладным изделием для комплексных плит размером 3×6 м	Шифр 912	Альбом II	Лист 23

Трест Оргтехстрой г. Тула

Арх 28238/25

Дата | Инв. № | Взамен №

Нач. отдела | Зав. нач. | Нач. сект. | Проверил | Разработал | Ф. Шмидтова | Маркова | Мельникова | Ю. Конта | Ненашина

ФОРМАТ 12

ПС1

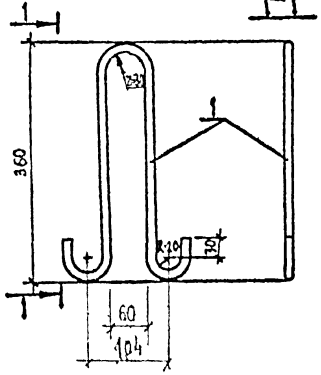

2-2

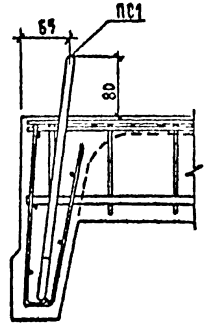

Деталь установки строповочной петли для комплексных плит 1.5х6 м

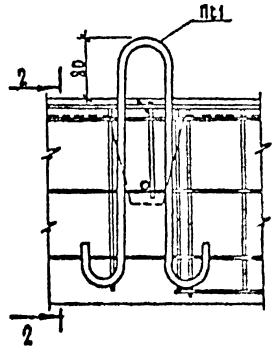

Спецификация и выборка стали на одно изделие

Марка изделия	№ поз	Ф мм	Длина мм	Кол. шт.	Выборка стали: Ф мм	Общая длина м	Общая масса кг
ПС1	1	12 АI	910	1	12 АI	0.9	0.8
						Итого	0.8

Сталь для строповочной петли ПС1 принять аналогично строповочным петлям для плит 3х6 м – ГОСТ 5781-75.

1982	Плиты покрытий комплексные для промышленных зданий	Строповочная петля для комплексных плит 1.5х6 м	Шифр 912	Альбом II	Лист 24

Фрк 28838/26

Гр. Оргтехстрой г. Тула

Нач. отдела, Зав. лаб., Нач. групп., Проверил, Разработал — Гринникова, Мирошников, Мельникова, Мельникова, Мерсашкина, Н. контр. — Неплюдина

Дата, Инв. № | Взамен №

ФОРМАТ 12

Схема складирования комплексных плит

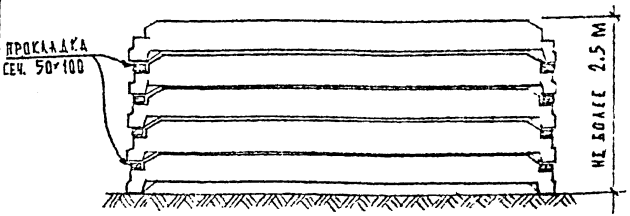

Схема установки деревянных пробок

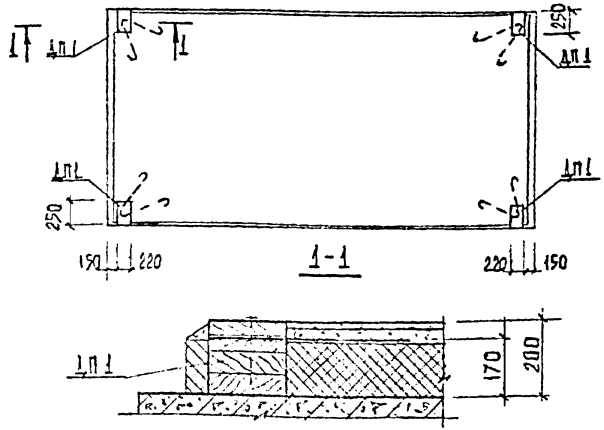

1 П 1

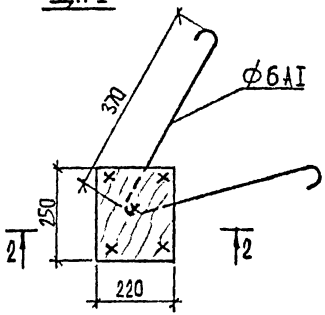

2-2

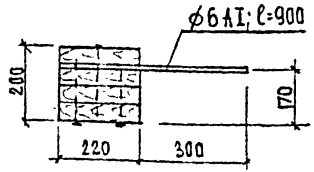

Примечания.

1. Установка деревянных вкладышей дается как вариант для перевозки и складирования плит (вместо прокладок).
2. Вкладыши по высоте можно набирать из досок разной толщины.
3. Расход материалов на плиту (4 вкладыша):

древесина	—	0.044 м³
сталь	—	0,8 кг

1982	Плиты покрытий комплексные для промышленных зданий.	Схема складирования комплексных плит. Схема установки деревянных пробок	шифр 912	альбом II	лист 25

трест «Оргтехстрой» г. Тула

Инв. № 28238/87

Примыкание панты к парапету продольной стены при привязке колонн „Д"

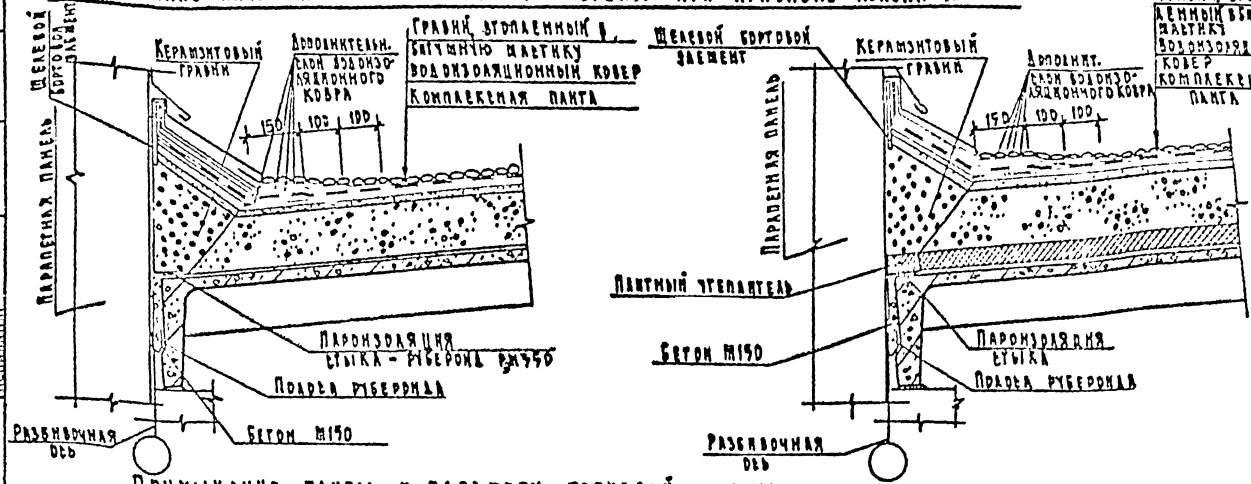

Примыкание панты к парапету торцевой стены

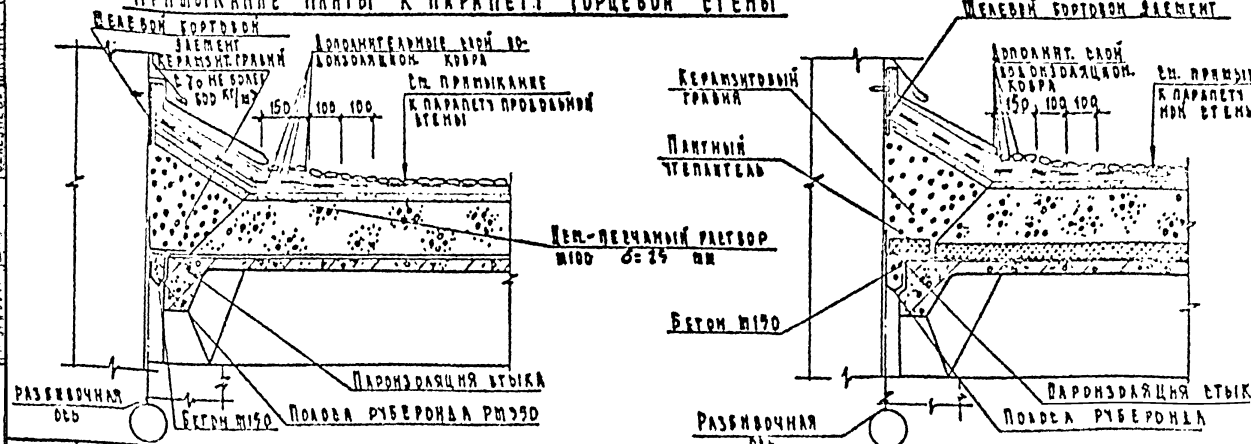

1982	Плиты покрытий комплексные для промышленных зданий	Примыкание панты к парапету продольной стены при привязке колонн „Д" примыкание к парапету торцовой стены"	Шифр 912	Альбом II	Лист 26

Трест Оргтехстрой г. Тула

Инв. № 28238/28

Формат А2

ПРОДОЛЬНЫЙ СТЫК

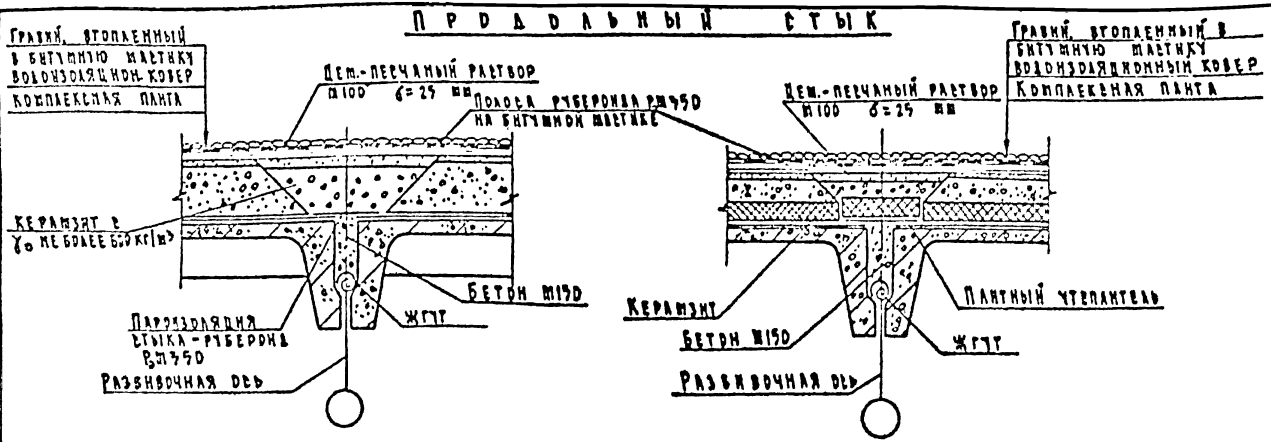

ПОПЕРЕЧНЫЙ СТЫК

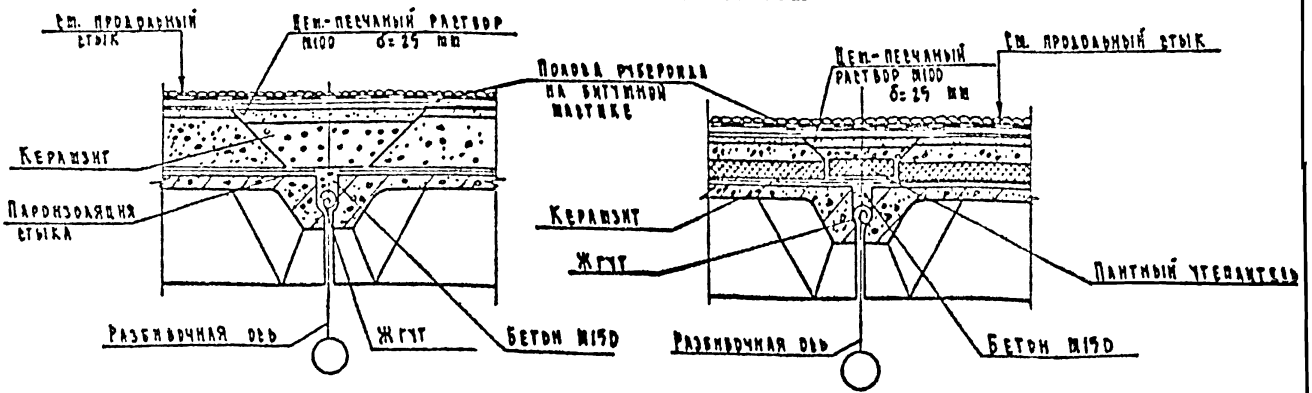

1982	Плиты покрытий комплексные для промышленных зданий	Устройство кровли в продольных и поперечных стыках	Шифр 912	Альбом II	Лист 27

Формат 12

Трест Оргтехстрой г. Тула

Дата | Инв. № | Взамен. №

Гл. отдела | Гл. инженера | Гл. архитектора | Гл. проверил | Гл. отдела | Обчинников | Матков | Мельникова | Мельникова | Селезнева | Н. с. отд. | Инженер

Арх 282 38/29

Примыкание плиты к парапету продольной стены при привязке колонн „250"

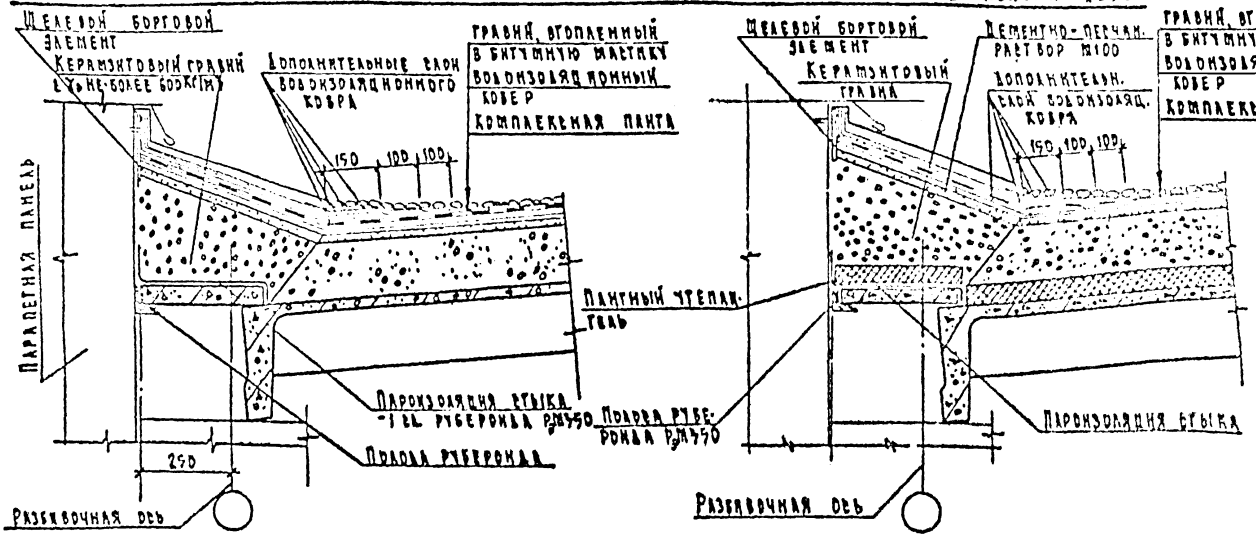

Щелевой бортовой элемент

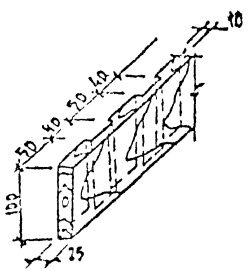

Деревянные щелевые бортовые элементы подвергаются защите от гниения в соответствии с требованиями СНиП III-19-76 „Деревянные конструкции"

1982	Плиты покрытий комплексные для промышленных зданий	Примыкание плиты к парапету продольной стены при привязке колонн „250"	Шифр 912	Альбом II	Лист 28

Трест „Оргтехстрой" г. Тула

Инв. № | Взамен № | Подп. | Дата

Гл. ч. отдела | Гл. инженер | Гл. проверил | Гл. проверил | Гл. работа | Обчинников | Марков | Мельникова | Мельникова | Селезнева | Н. контр. | Ненашева

Фрх 28238/30

Поперечный температурный шов со вставкой

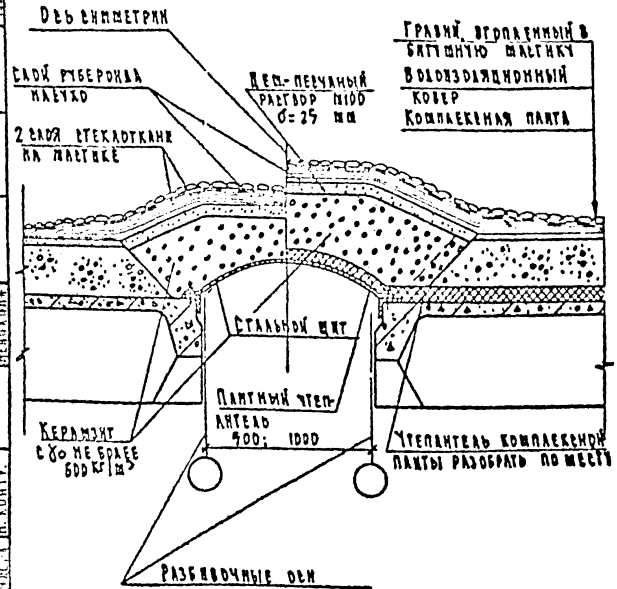

Поперечный температурный шов без вставки

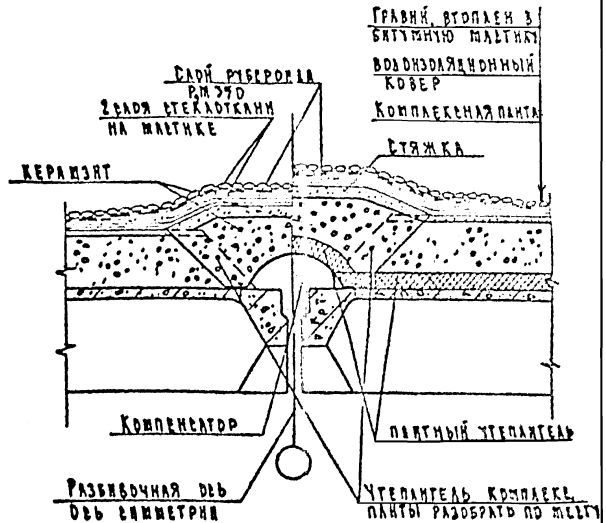

Примечание.

Продольный т.ш. выполнять аналогично.

1982	Плиты покрытий комплексные для промышленных зданий	Поперечный температурный шов со вставкой и без вставки.	Шифр 912	Альбом II	Лист 29

Дата | Инв. № | Взамен. № | Нач. отд. | Зам. нач. | Нач. тр. | Проверил | Разработал | Н. контр. | Черепанов | Чернышев | Ильинов | Мартынов | Сергеев | Трест Оргтехстрой Тула

Формат 12

gost.e-ecolog.ru

Арх 282 /31