ТИПОВОЕ ПРОЕКТНОЕ РЕШЕНИЕ

903-01-194

ТИПОВЫЕ РЕШЕНИЯ ПО СЖИГАНИЮ ГАЗА /С АВТОМАТИКОЙ БЕЗОПАСНОСТИ И РЕГУЛИРОВАНИЯ/ ДЛЯ ПАРОВЫХ И ВОДОГРЕЙНЫХ КОТЛОВ

ВОДОГРЕЙНЫЕ КОТЛЫ ТИПА ПТВМ

АЛЬБОМ 2

НЕТИПОВЫЕ КОНСТРУКЦИИ

18164-02
ЦЕНА 1-03

gost.e-ecolog.ru

Госстрой СССР

Тбилисский филиал
ЦИТП
Типовой проект /серия/
№ 903-01-194 а.2
Заказ № 162
Цена 1 руб 03 коп
Тираж 1000
Дата „ 4 " II 1983г

ТИПОВОЕ ПРОЕКТНОЕ РЕШЕНИЕ

903-01-194

ТИПОВЫЕ РЕШЕНИЯ ПО СЖИГАНИЮ ГАЗА /С АВТОМАТИКОЙ БЕЗОПАСНОСТИ И РЕГУЛИРОВАНИЯ/ ДЛЯ ПАРОВЫХ И ВОДОГРЕЙНЫХ КОТЛОВ

ВОДОГРЕЙНЫЕ КОТЛЫ ТИПА ПТВМ

СОСТАВ ПРОЕКТА

АЛЬБОМ 1 - ГАЗОСНАБЖЕНИЕ, МАЗУТОСНАБЖЕНИЕ, АВТОМАТИЗАЦИЯ ГАЗОСНАБЖЕНИЯ И МАЗУТОСНАБЖЕНИЯ.

АЛЬБОМ 2 - НЕТИПОВЫЕ КОНСТРУКЦИИ

АЛЬБОМ 2

РАЗРАБОТАНО
ИНСТИТУТОМ „МОСГАЗНИИПРОЕКТ"
ГЛАВНЫЙ ИНЖЕНЕР ИНСТИТУТА М.А. МАЕВСКИЙ
ГЛАВНЫЙ ИНЖЕНЕР ПРОЕКТА С.М. ЖДАНОВ

УТВЕРЖДЕНО И ВВЕДЕНО
В ДЕЙСТВИЕ ИНСТИТУТОМ
„МОСГАЗНИИПРОЕКТ"
ПРИКАЗ ОТ 24.06.82 № 98

Содержание альбома

Обозначение	Наименование	Стр.
	Титульный лист	
	Содержание	2
ПТВМ 01.00 ВО	Ограничитель поворота пробки крана (11Б6бк. ГОСТ 2704-77)	3
ПТВМ 02.00 ВО	Заслонка дроссельная	4
ПТВМ 03.00 ВО	Крепление газопровода Ду25 к трубопроводу Ду 250	5
ПТВМ 04.00 ВО	Крепление газопровода Ду40 к трубопроводу Ду 250	6
ПТВМ 05.00 ВО	Крепление газопровода Ду40 к трубопроводу Ду 400	7
ПТВМ 06.00 ВО	Крепление газопровода Ду15, 25 к трубопроводу Ду 150	8
ПТВМ 07.00 ВО	Подставка под газопровод на металлической площадке	9
ПТВМ 08.00 ВО	Подставка под газопровод	10
ПТВМ 09.00 ВО	Установка 6-ти датчиков-реле напора ДНТ-100	11
ПТВМ 10.00 ВО	Установка 5-ти тягонапоромеров ТДЖ на щите	12
ПТВМ 11.00 ВО	Установка 8-ми датчиков ДН-100 на щите	13
ПТВМ 12.00 ВО	Установка 2х манометров типа ЭКМ и одного датчика ДНТ-100 на щите	14
ПТВМ 13.00 ВО	Расширитель для установки газоанализатора МН-5106	15
ПТВМ 14.00 ВО	Установка путевого выключателя ВПК-2110 на кране	16
ПТВМ 15.00 ВО	Установка электрозапальника „ЭЗ" и контрольного электрода „КЭ" на горелке	17
ПТВМ 16.00 ВО	Сочленение исполнительного механизма типа МЭО с заслонкой на газопроводе	18
ПТВМ 17.00 ВО	Сочленения исполнительных механизмов МЭО с кранами на газе	
	и клапанами на воздухе	19
ПТВМ 18.00 ВО	Сочленение исполнительных механизмов МЭО с кранами на газе	
	и клапанами на воздухе	21
ПТВМ 19.00 ВО	Сочленение исполнительных механизмов МЭО с кранами на газе	
	и клапанами на воздухе	23
ПТВМ 20.00 ВО	Установка ЗЗУ-1 на растопочной горелке	25

Типовое проектное решение разработано в соответствии с действующими нормами и правилами и предусматривает мероприятия, обеспечивающие взрывную, взрывопожарную и пожарную безопасность при эксплуатации здания

Главный инженер проекта [подпись] Жданов

Копировал: Моисеева

Формат 12

ПТВМ01.00ВО

Тип. пр. реш. 903-01-194, ал.2

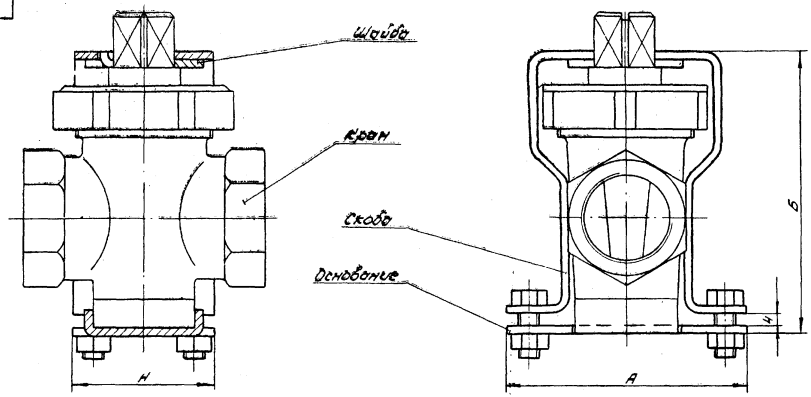

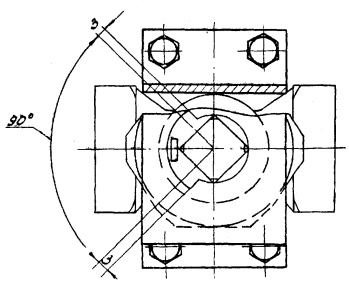

Обозначение	Размеры, мм			
	Ду	А	Б	Н
ПТВМ01.00	15	64	70	30
-01	20	70	82	35
-02	25	80	98	48
-03	32	90	111	55
-04	40	102	124	76
-05	50	112	140	88

Изм.	Лист	N° докум.	Подп.	Дата
Разраб.		Гулина		06.82
Пров.		Герасимова		06.82
Т. контр.				
Н. контр.		Иосилевич		06.82
Утв.		Иванов		06.82

ПТВМ01.00ВО

Ограничитель поворота пробки крана (11Б 6бк ГОСТ 2704-77)

Чертеж общего вида

Лит	Масса	Масштаб
		—

Лист | Листов 1

Институт Мосгазниипроект

Копировал: Родионова

Формат 12

Инв. N подл. | Подп. и дата | Взам. инв. N° | Инв. N дубл. | Подп. и дата

ПТВМ02.00ВО

Тип. пр. реш. 903-01-194, ал.2

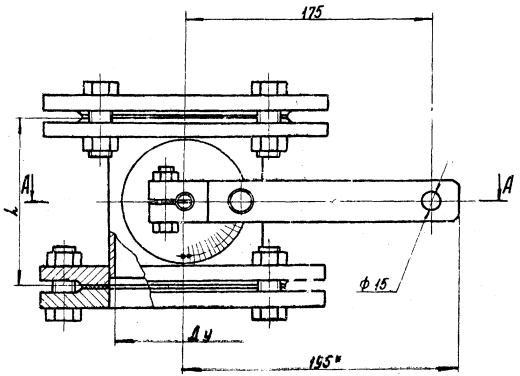

А – А

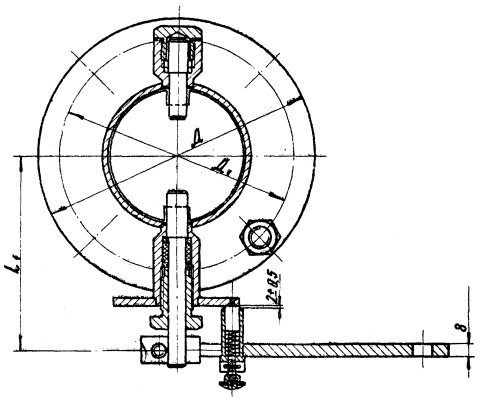

Обозначение	Ду, мм	Д, мм	Д1, мм	L, мм	L1, мм
ПТВМ02.00	175	290	255	130	175
-01	200	315	280		204
-02	300	435	295	160	255

Размеры для справок

					ПТВМ02.00ВО		
Изм.	Лист	№ докум.	Подп.	Дата	Заслонка дроссельная Чертеж общего вида	Лит.	Масса	Масштаб
Разраб.		Гулина		06.82				1:2
Провер.		Герасимова		06.82		Лист	Листов 1	
Т.контр.						Институт Мосгазниипроект		
Н.контр.		Носилевич		06.82				
Утв.		Иванов		06.82				

Инв. № подл. | Подпись и дата | Взам. инв. № | Инв. № дубл. | Подпись и дата

копировал: Карымова

формат 12

ПТВМ 03.00ВО

Тип. пр. реш. 903-01-194, ал.2

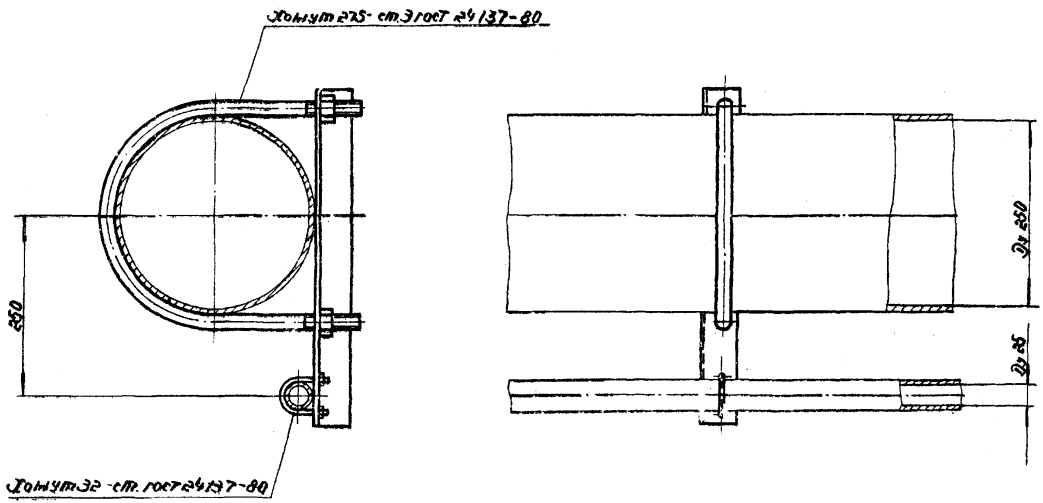

Размеры для справок.

					ПТВМ 03.00ВО			
Изм.	Лист	№ докум.	Подп.	Дата	Крепление газопровода Ду 25 к трубопроводу Ду 250	Лит.	Масса	Масштаб
Разраб.		Кузинов		06.82				1:5
Пров.		Иосилевич		06.82	Чертеж общего вида	Лист	Листов 1	
Т.контр.						Институт Мосгазниипроект		
Н.контр.		Иосилевич		06.82				
Утв.		Иванов		06.82				

Инв.№ подл. | Подп. и дата | Взам. инв.№ | Инв.№ дубл. | Подп. и дата

Копировал: [illegible]

Формат 12

ПТВМ04.0080

Тип. пр. реш. 903-01-194, ал. 2

Инв. № подл. | Подп. и дата | Взам. инв. № | Инв. № дубл. | Подп. и дата

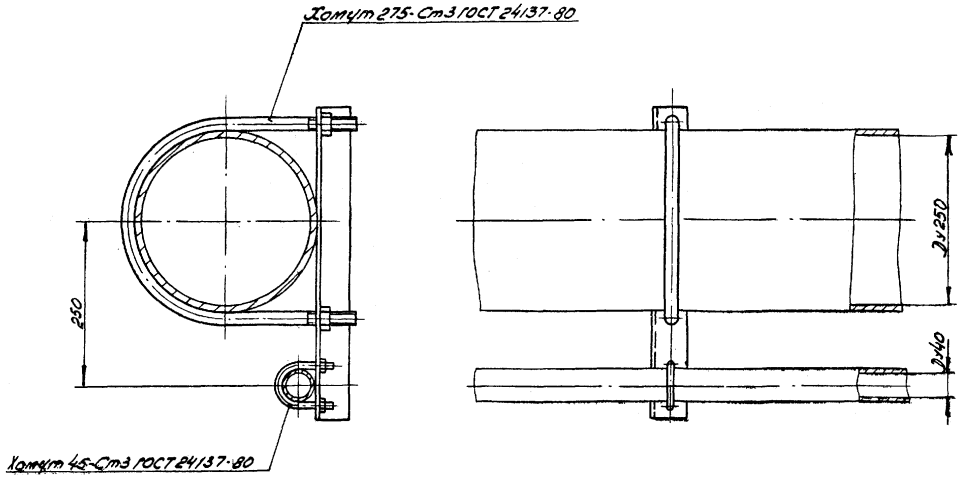

Размеры для справок

						ПТВМ04.00ВО	
Изд.	Лист	N докум.	Подп.	Дата	Крепление газопровода Dу 40 к трубопроводу Dу 250	Лит.	Масса	Масштаб
Разраб.		Кудинов		06.82				М 1:5
Пров.		Усилевич		06.82	Чертеж общего вида	Лист	Листов 1
Т.контр.							
Н.контр.		Усилевич		06.82		Институт: Мосгазниипроект	
Утв.		Кубанов		06.82			

Копировал:

Формат А2

ПТВМ05.0080

Тип. пр. реш. 903-01-194, ал.2

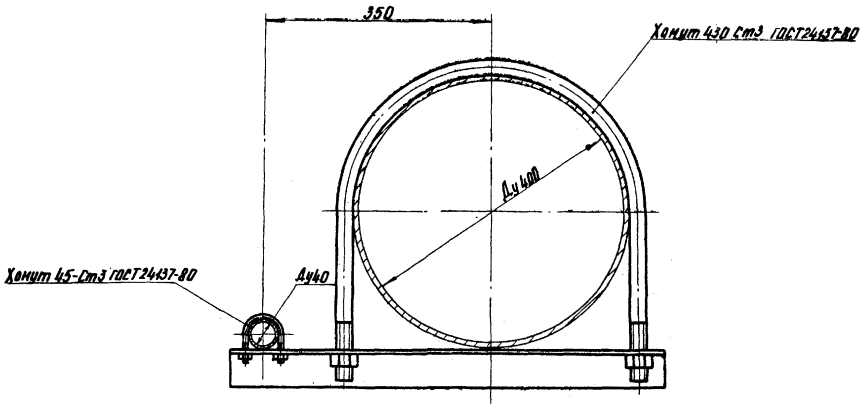

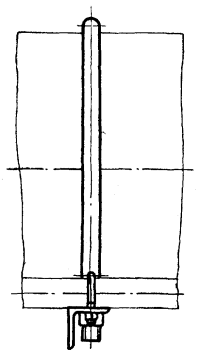

Размеры для справок

					ПТВМ05.0080			
Изм.	Лист	N Докум.	Подп.	Дата	Крепление газопровода Ду40 к трубопроводу Ду 400 Чертеж общего вида	Лит.	Масса	Масштаб
Разраб.		Гулина		06.82				1:5
Пров.		Герасимова		06.82		Лист	Листов 1	
Т.контр.						Институт Мосгазниипроект		
Н.контр.		Иосилевич		06.82				
Утв.		Иванов		06.82				

Инв. N подл. | Подпись и дата | Взам. инв. N | Инв. N дубл. | Подпись и дата

копировал: [illegible]

формат 12

ПТВМ 06.0080

Тип по реш. 903-01-194, ил.2

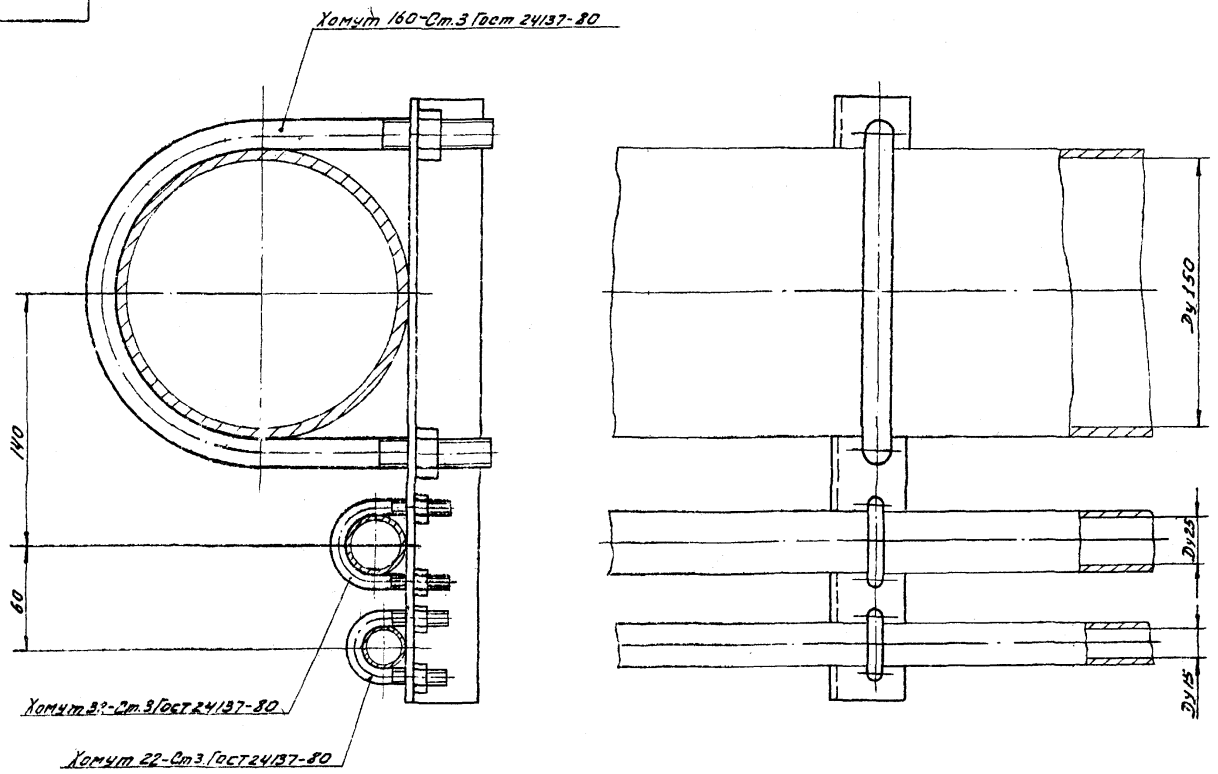

Размеры для справок

Изм.	Лист	№ докум.	Подп.	Дата
Разраб.		Кудинов		06.82
Провер.		Усилевич		06.82
Т. контр.				
Н. контр.		Усилевич		06.82
Утв.		Ивлиев		06.82

ПТВМ 06.0080

Крепление газопроводов Ду 15, 25 к трубопроводу Ду 150

Чертеж общего вида

Лит.	Масса	Масштаб
		1:2
Лист	Листов 1	

Институт Мосгазниипроект

Копировал: Моисеева

Формат 12

Инв. № подл. | Подп. и дата | Взам. инв. № | Инв. № дубл. | Подп. и дата

ПТВМ07.00ВО

Тип. пр. реш. 903-01-194, вып.2

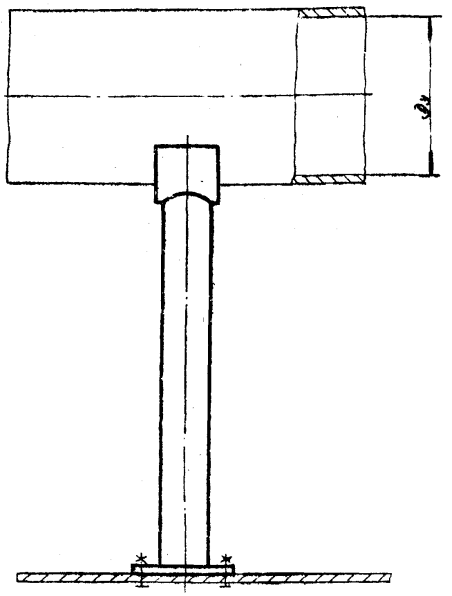

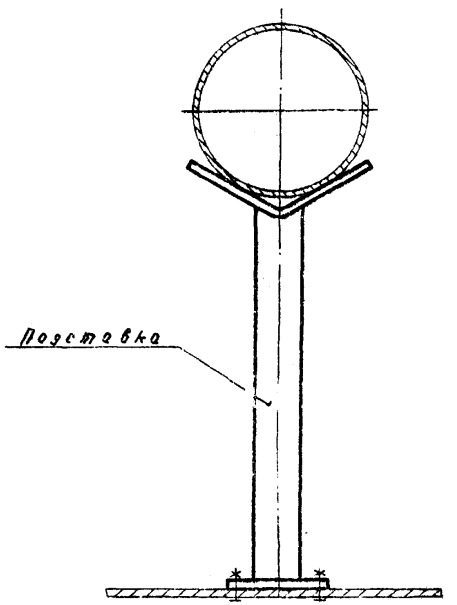

Обозначение	Dу, мм	H, мм
ПТВМ07.00	150	500
-01		700
-02		1050
-03	200	700
-04	400	

Размеры для справок.

Изм.	Лист	№ докум.	Подп.	Дата
Разраб.		Кузнецов		06.92
Пров.		Василевич		06.92
Т.контр.				
Н.контр.		Василевич		06.92
Утв.		Иванов		06.92

ПТВМ 07.00ВО

Подставка под газопровод на металлической площадке. Чертеж общего вида

Лит.	Масса	Масштаб
		—
Лист	Листов 1	

Институт Мосгазниипроект

Копировал: [illegible]

Формат А2

ПТВМ08.0080

Тип. пр. реш. 903-01-194, ал.2

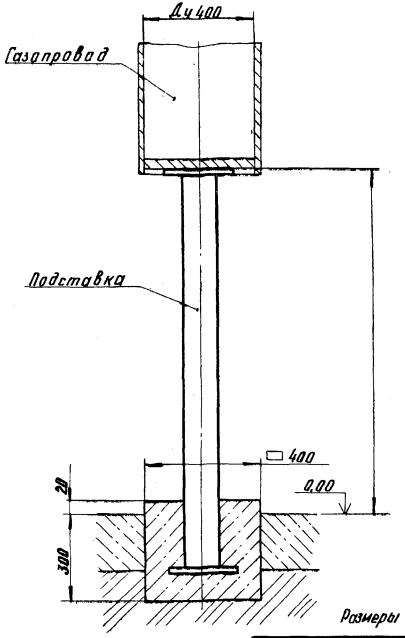

Размеры для справок

					ПТВМ 08.0080			
Изм	Лист	N Докум.	Подп.	Дат.	Подставка под газопровод Чертеж общего вида	Лит.	Масса	Масштаб
Разраб.		Кудинов		06.82				1:10
Провер.		Иосилевич		06.82		Лист	Листов 1	
Т. контр.						Институт Мосгазниипроект		
Н. контр.		Иосилевич		06.82				
Утв.		Иванов		06.82				

Инв. № подл. | Подпись и дата | Взам. инв. № | Инв. № дубл. | Подпись и дата

копировал: [illegible]

формат 12

ПТВМ 09.0080

Тип. пр. реш. 903-01-194, ал.2

Инв. № подл. | Подп. и дата | Взам. инв. № | Инв. № дубл. | Подп. и дата

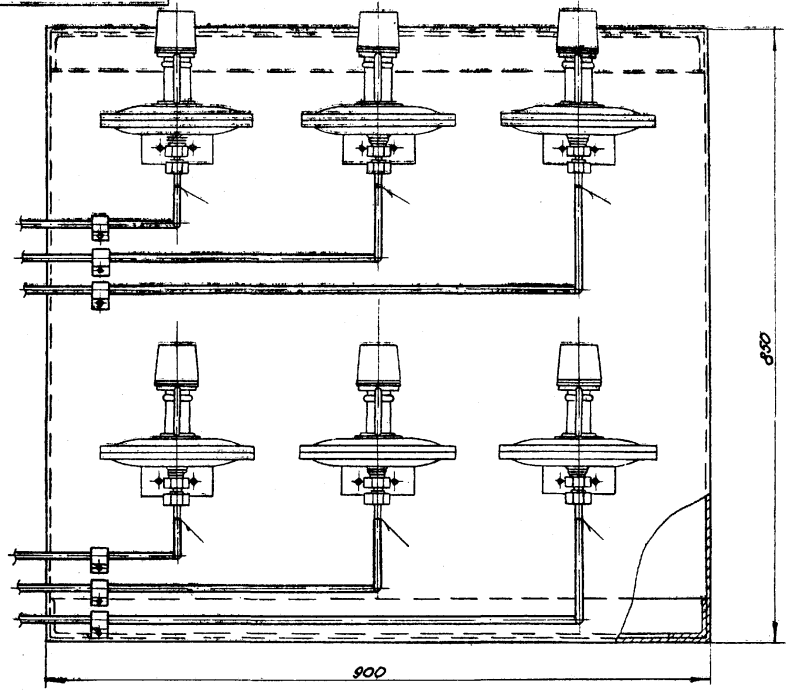

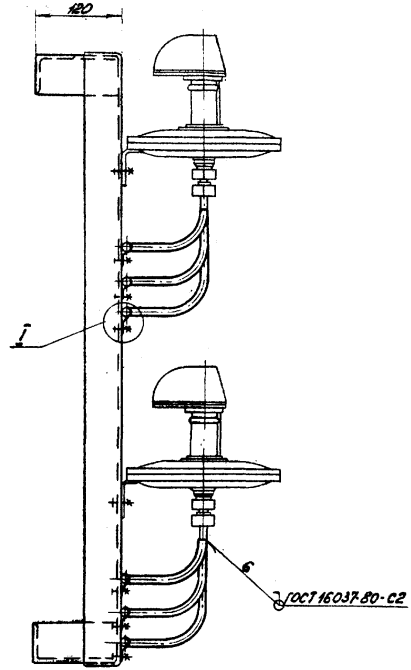

i
М 1:1

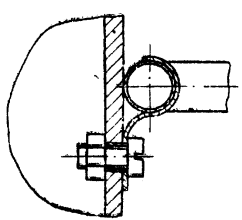

Размеры для справок

				ПТВМ 09.00ВО	
Изм.	Лист	№ докум.	Подп.	Дата	Установка 6-ти датчиков-реле напора ДНТ-100
Разраб.		Гулсина		06.82	
Пров.		Герасимова		06.82	Чертеж общего вида
Т. контр.					
Н. контр.		Усилевич		06.82	
Утв.		Иванов		06.82	

Лит	Масса	Масштаб
		1:5
Лист	Листов 1	

Институт Мосгазниипроект

Копировал: Радина Формат 12

ПТВМ 10.00ВО

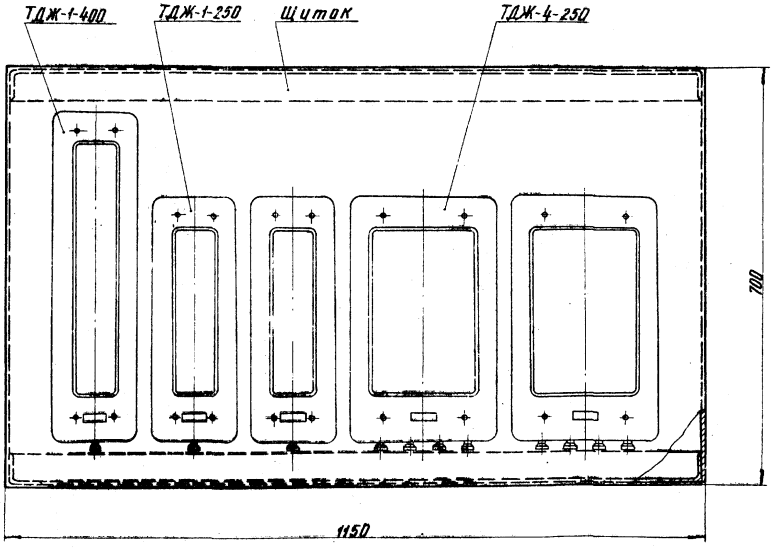

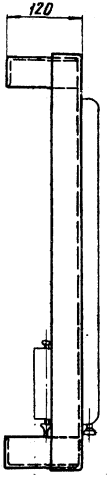

Размеры для справок

					ПТВМ 10.00ВО		
Изм.	Лист	№ докум.	Подп.	Дата	Установка 5-ти тяго-напоромеров ТДЖ на щите	Лит.	Масса	Масштаб
Разраб.		Гулина		06.82				1:5
Провер.		Герасимова			Чертеж общего вида	Лист	Листов 1
Т.контр.						Институт	
Н.контр.		Василевич		06.82		МосгазНИИпроект	
Утв.		Иванов		06.82			

Копировал: [signature] Формат 12

Тип. пр. реш. 903-01-194, ал.2

Инв. № подл. | Подпись и дата | Взам. инв. № | Инв. № дубл. | Подпись и дата

ПТВМ 11.0080

Тип. пр. реш. 903-01-194, ал 2

Инв. № подл. | Подп. и дата | Взам. инв. № | Инв. № дубл. | Подп. и дата

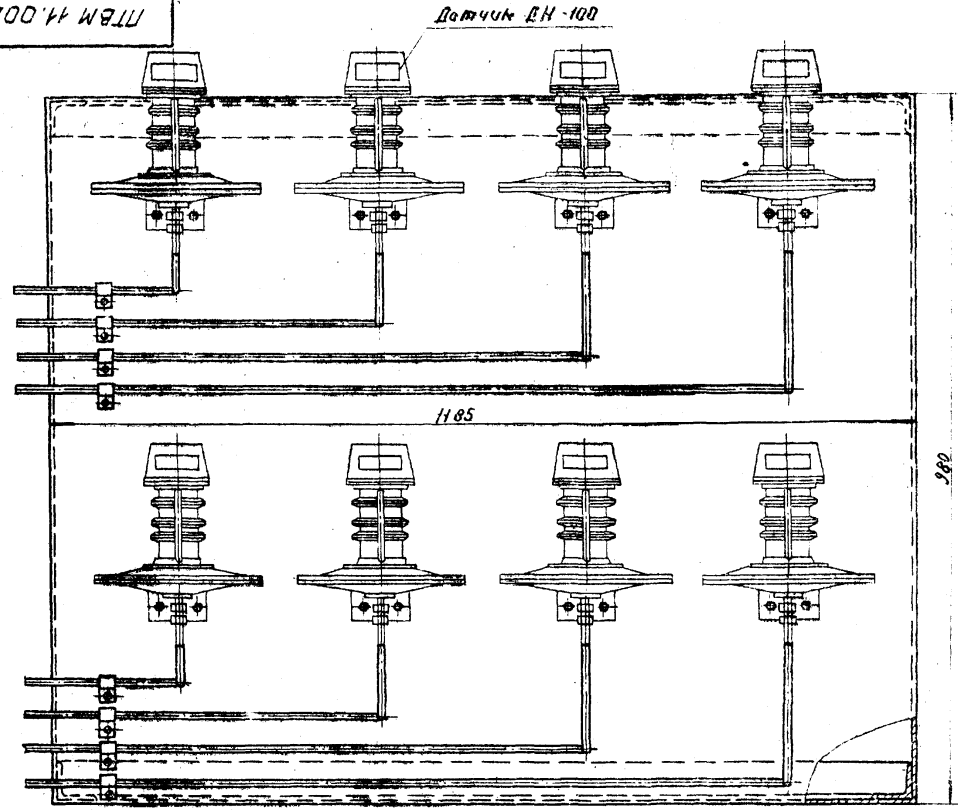

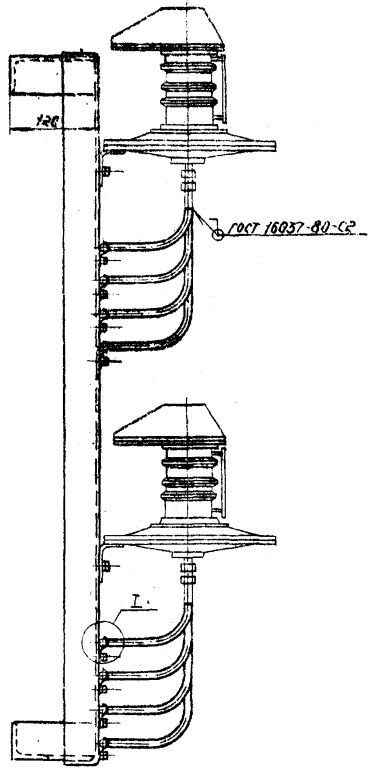

I
М 1:1

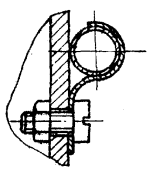

Изм. Лист	№ докум.	Подп.	Дата
Разраб.	Кучинов		06.82
Провер.	Герасимова		
Т.контр.			
Н.контр.	Иосилевич		
Утв.	Иванов		

ПТВМ11.00ВО

Установка вводных датчиков ДН-100 на щите

Чертеж общего вида

Лит.	Масса	Масштаб
		1:5

Лист Листов 1

Институт Мосгазниипроект

Копировал:

Формат А2

ПТВМ 12.0080

Тип. пр. реш. 903-01-194, ал.2

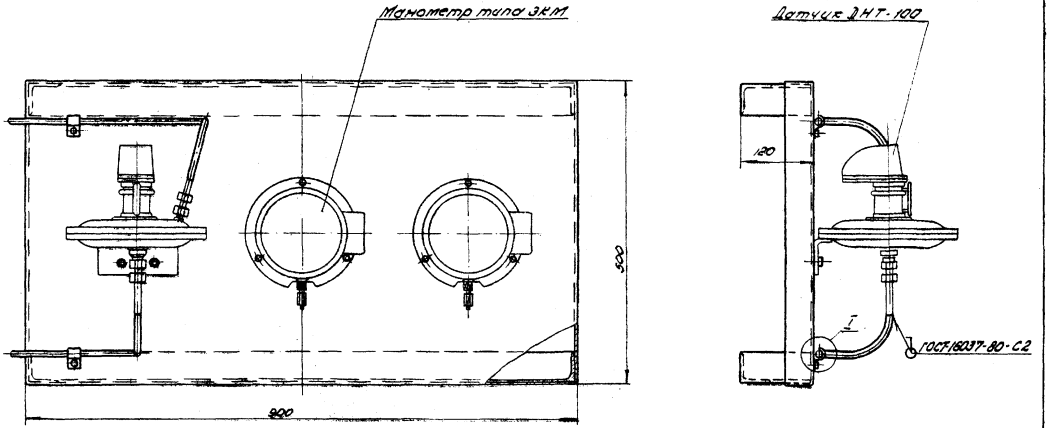

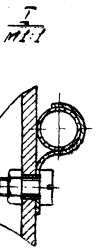

Изм.	Лист	№ докум.	Подп.	Дата	ПТВМ 12.0080		
Разраб.		Кудинов		16.8.2	Установка 2х манометров типа ЭКМ и одного датчика ДНТ-100 на щите. Чертеж общего вида	Лит.	Масса	Масштаб
Пров.		Герасимова		16.8.2				1:5
						Лист	Листов 1

Н. подп.	Подп. и дата	Взам. инв. №	Инв. № дубл.	Подп. и дата

ПТВМ4

Тип. пр. реш. 903-01-194, ал.2

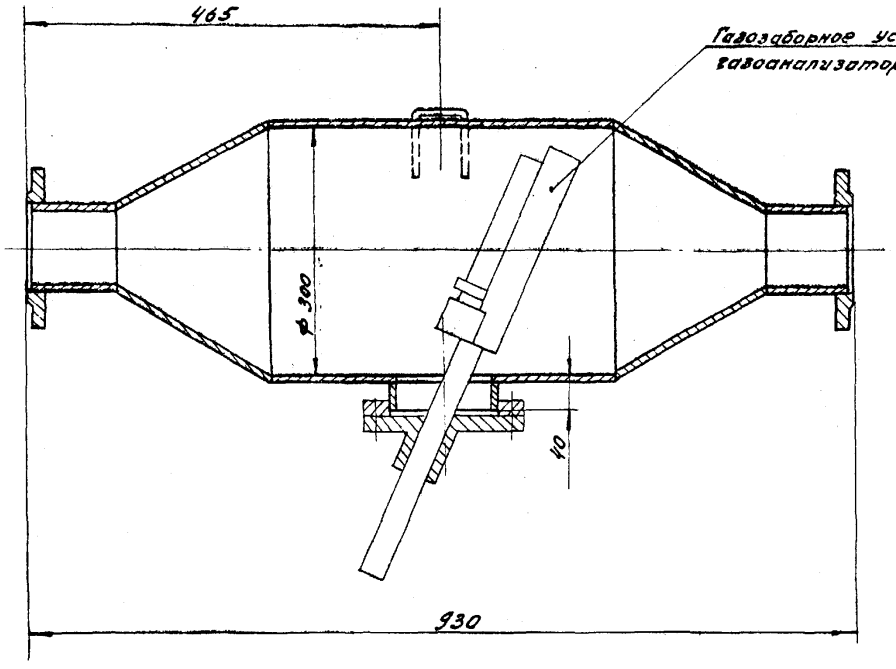

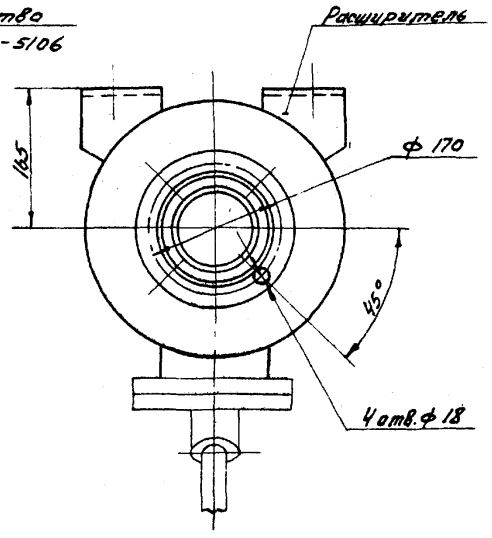

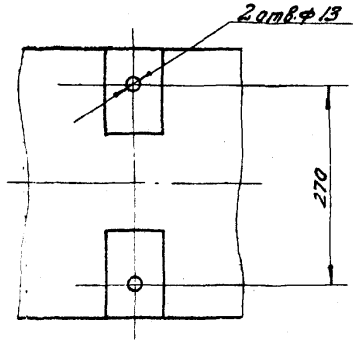

Размеры для справок

Изм. Лист	№ докум.	Подп.	Дата
Разраб.	Гулина		06.82
Провер.	Герасимова		06.82
Т. контр.			
Н. контр.	Иосилевич		06.82
Утв.	Иванов		06.82

ПТВМ13.00ВО

Расширитель для установки газоанализатора МН-5106

Чертеж общего вида

Лит.	Масса	Масштаб
		1:5
Лист	Листов 1	

Институт Мосгазниипроект

Копировал: Моисеева

Формат 12

Инв. № подл. | Подп. и дата | Взам. инв. № | Инв. № дубл. | Подп. и дата

ПТВМ14.2080

Тип по рем. 903-01-194, ал.2

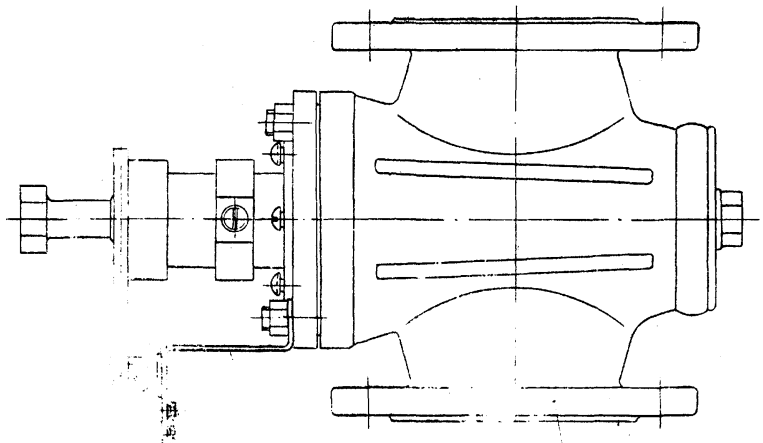

Путевой выключатель ВПК-2110

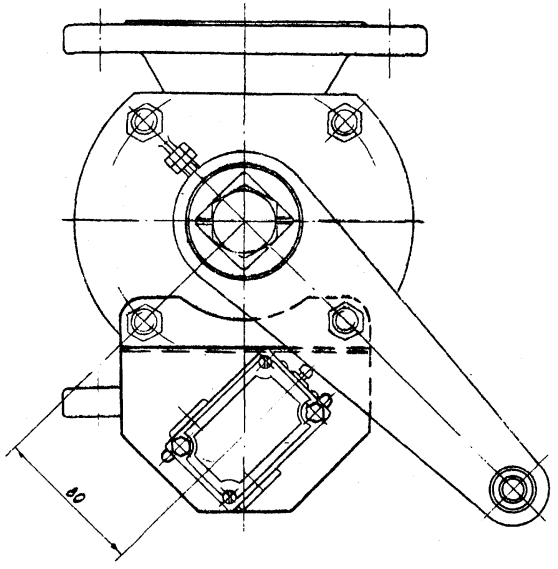

Размеры для справок

					ПТВМ14.2080	
Изм.	Лист	№ докум.	Подп.	Дата	Установка путевого выключателя ВПК-2110 на кране. Чертеж общего вида	Лит. / Масса / Масштаб: 1:2
Разраб.		Гуликс		06.82		
Пров.		Герасимова		06.82		Лист / Листов 1
Т.контр.						
Н.контр.		Васильев		06.82		Институт Мосэлектропроект
Утв.		Иванов		06.82		

Копировал: Формат А2

ПТВМ 15.0080

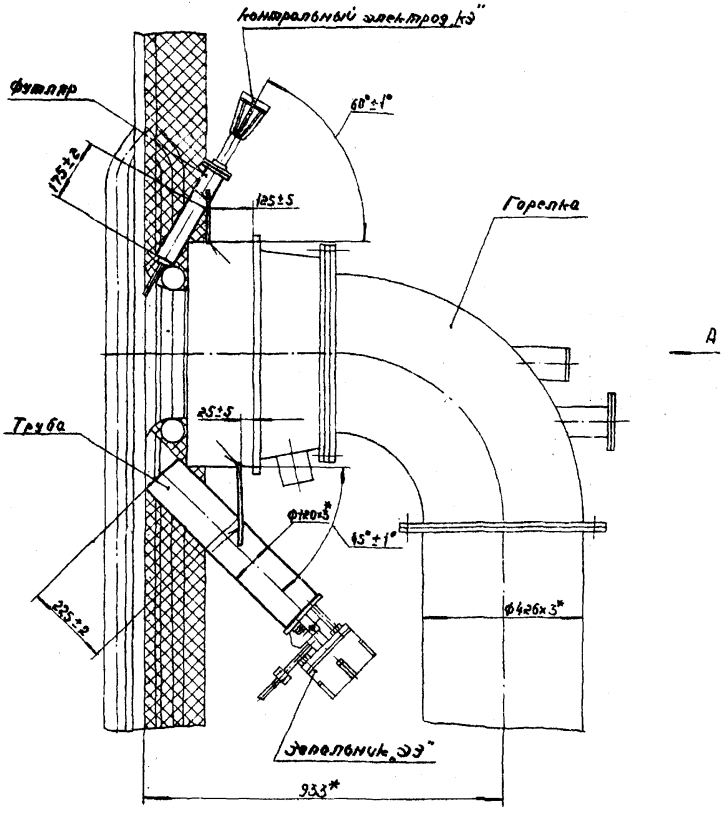

Вид А

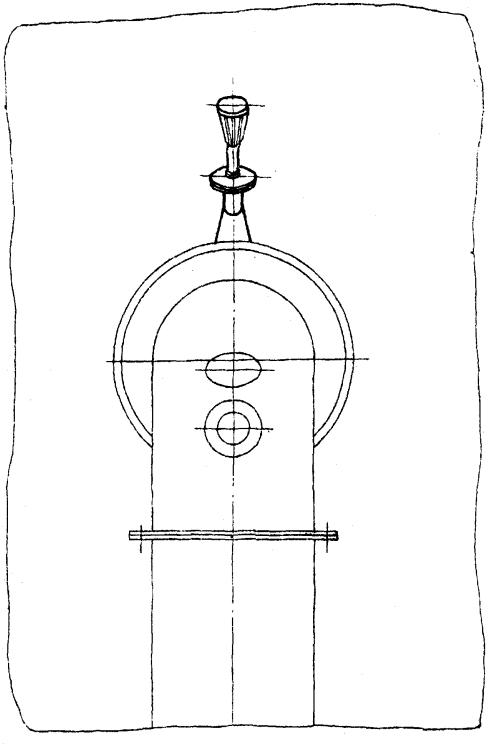

1. Сварные швы по ГОСТ 5264-80-Т1-Δ4.
2. * Размеры для справок.

					ПТВМ 15.0080			
Изм.	Лист	№ докум.	Подп.	Дата	Установка запальника „ЭЗ" и контрольного электрода „КЭ" на горелке	Лит.	Масса	Масштаб
Разраб.		Гулина		06.82				1:10
Пров.		Герасимова		06.82	Чертеж общего вида	Лист	Листов 1	
Т. контр.						Институт Мосгазниипроект		
Н. контр.		Иосилевич		06.82				
Утв.		Иванов		06.82				

Тип. пр. рещ. 903-01-194, вл.2

Инв. № подл. | Подп. и дата | Взам. инв. № | Инв. № дубл. | Подп. и дата

Копировал:

Формат 12

ПТВМ 16.0080

Тип. пр. реш. 903-01-194, ал. 2

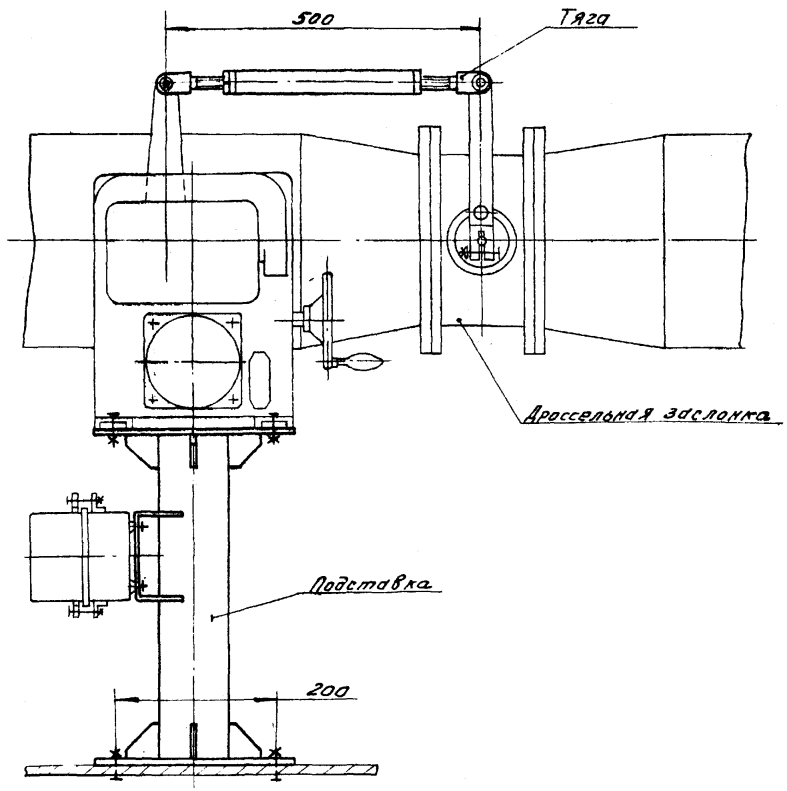

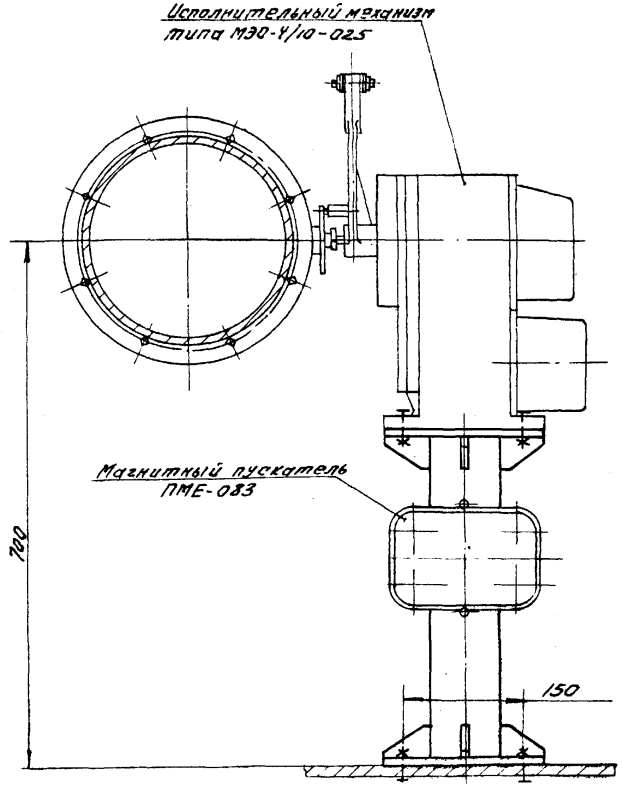

Кинематическая схема

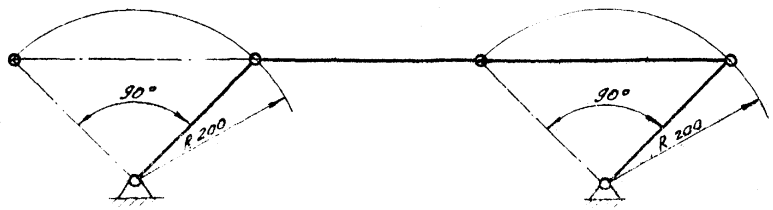

Размеры для справок

Изм.	Лист	№ докум.	Подп.	Дата
Разраб.		Гулина		06.82
Провер.		Герасимова		06.82
Т. контр.				
Н. контр.		Иосилевич		06.82
Утв.		Иванов		06.82

ПТВМ 16.0080

Сочленение исполнительного механизма типа МЭО с заслонкой на газопроводе
Чертеж общего вида

Лит	Масса	Масштаб
		1:5

Лист | Листов 1

Институт Мосгаз НИИпроект

Инв. № подл. | Подп. и дата | Взам. инв. № | Инв. № дубл. | Подп. и дата

ПТВМ 17.00ВО

Тип. пр. реш. 903-01-194, ал. 2

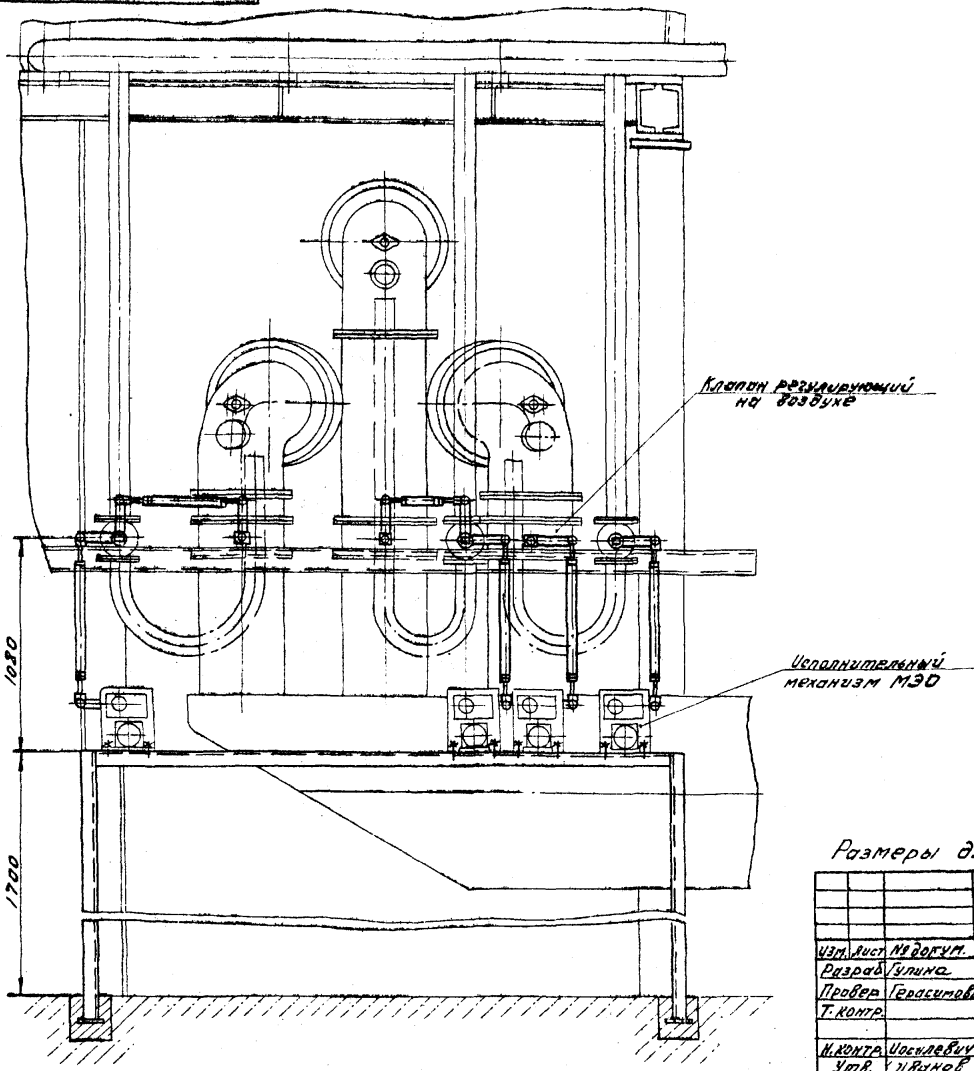

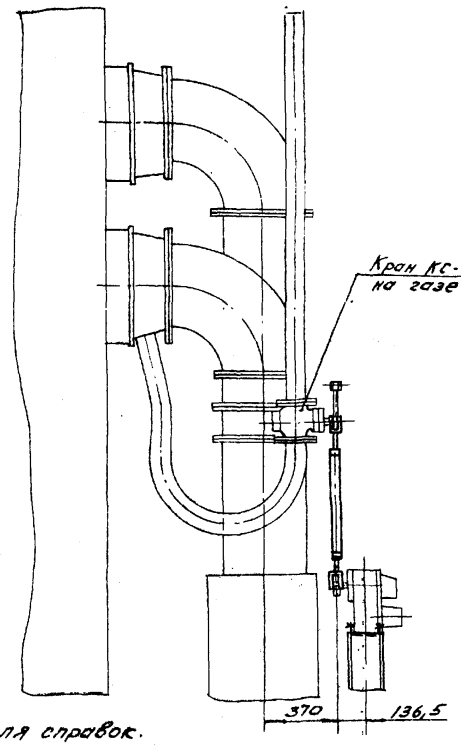

Размеры для справок.

Изм.	Лист	№ докум.	Подп.	Дата
Разраб.		Гулина		06.82
Провер.		Герасимова		06.82
Т. контр.				
Н. контр.		Иосилевич		06.82
Утв.		Иванов		06.82

ПТВМ 17.00ВО

Сочленения исполнительных механизмов МЭО с кранами на газе и клапанами на воздухе. Чертеж общего вида

Лит	Масса	Масштаб
		1:20

Лист 1 Листов 2

Институт Мосгазниипроект

Инв. № подл. | Подп. и дата | Взам. инв. № | Инв. № дубл. | Подп. и дата

Копировал: Моисеева

Формат 12

ПТВМ17.0080

Кинематические схемы

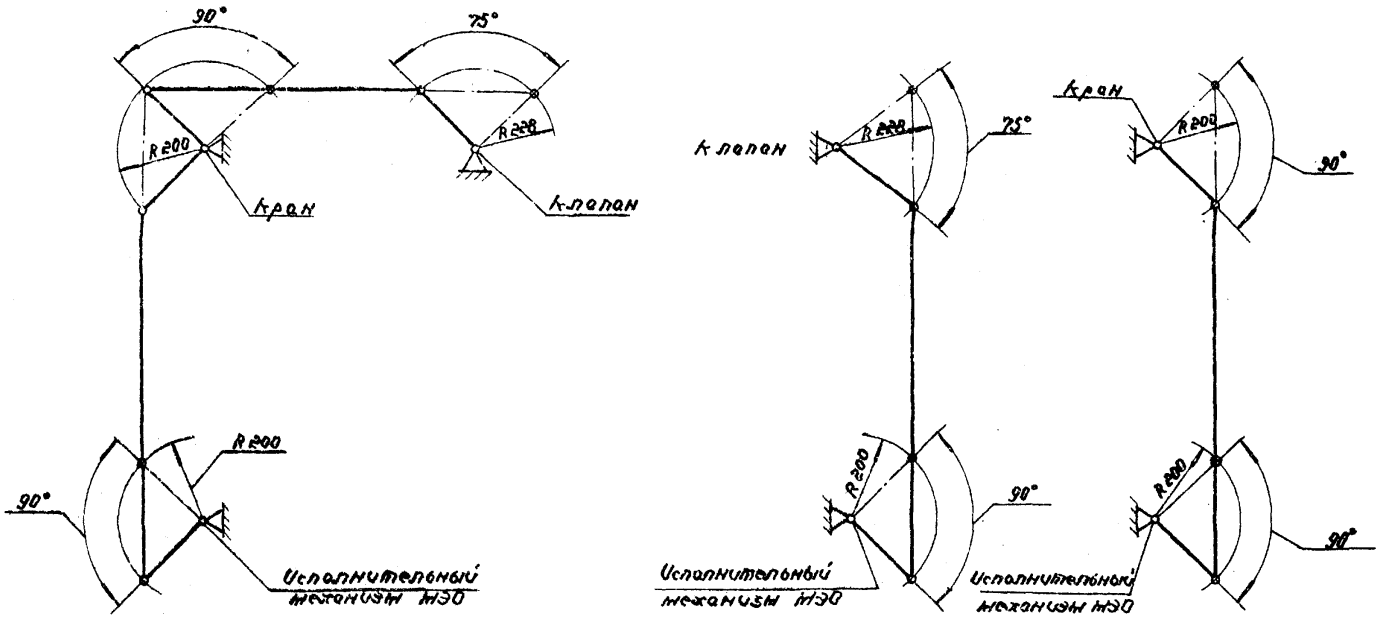

Тип. по рек. 903-01-194, ал. 2

Инв. № подл. | Подп. и дата | Взам. инв. № | Инв. № дубл. | Подп. и дата

Изм.	Лист	№ докум.	Подп.	Дата	

ПТВМ17.0080 Лист 2

Копировал: [illegible] Формат А3

Тип. пр. реш. 903-01-194 ал.2

Вид А
Лист 2

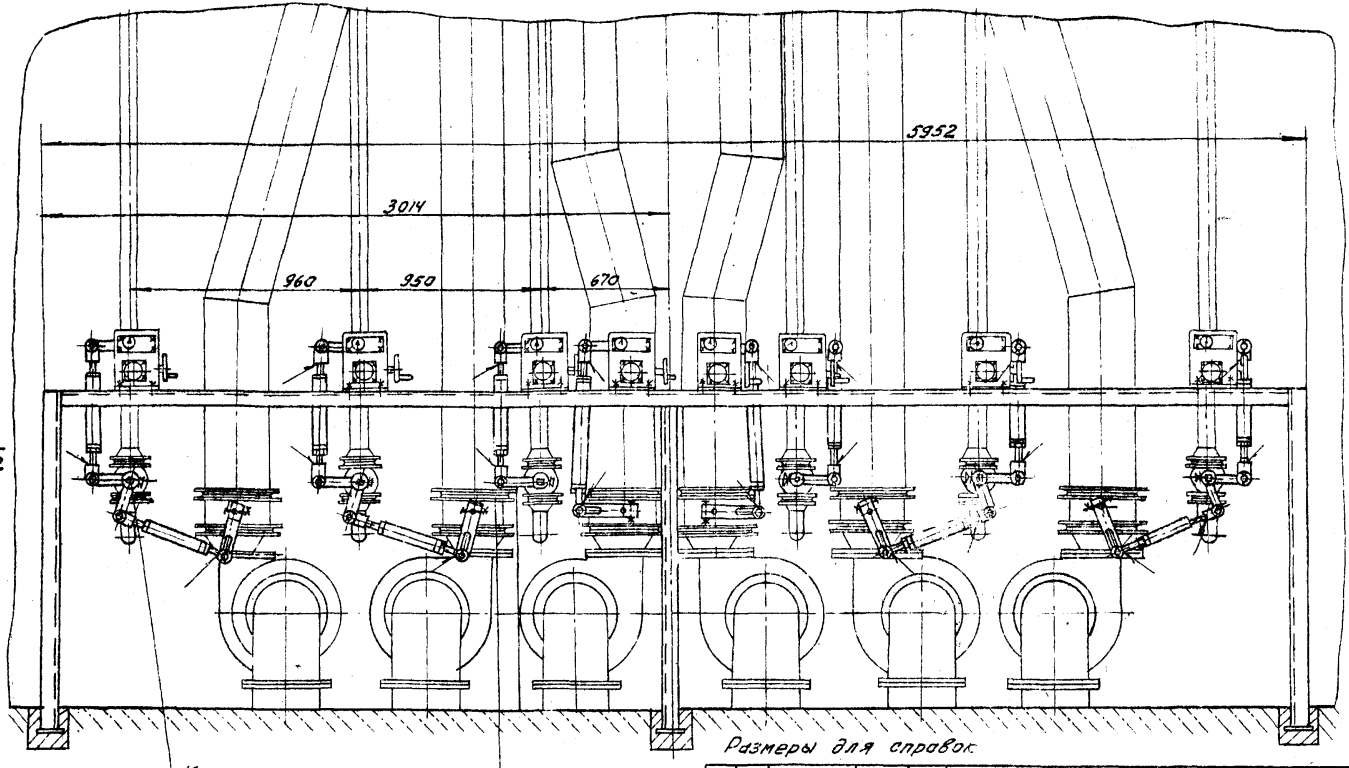

Изм.	Лист	№ докум.	Подп.	Дата
Разраб.		Гулина		06.82
Провер.		Герасимова		06.82
Т. контр.				
Н. контр.		Иосилевич		06.82
Утв.		Иванов		06.82

ПТВМ 18.0080

Сочленения исполнительных механизмов МЭО с кранами на газе и клапанами на воздухе
Чертеж общего вида

Лит	Масса	Масшт.
		1:20

Лист 1 | Листов 2

Институт
Мосгазниипроект

Копировал: Моисеева

Формат 12

Инв. № подл. | Подп. и дата | Взам. инв. № | Инв. № дубл. | Подп. и дата

ПТВМ 18.0080

Тип. пр. реш. 903-01-194, ал. 2

Инв. № подл. | Подп. и дата | Взам. инв. № | Инв. № дубл. | Подп. и дата

Вид А лист 1

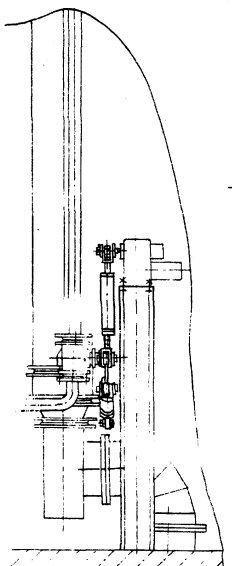

Кинематические схемы

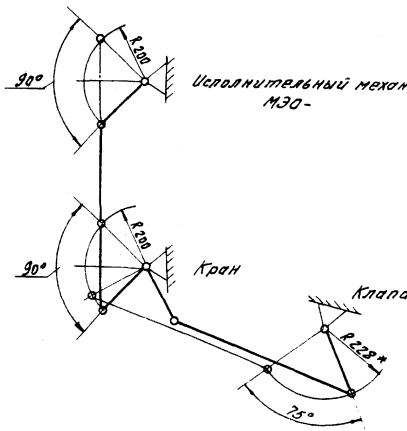

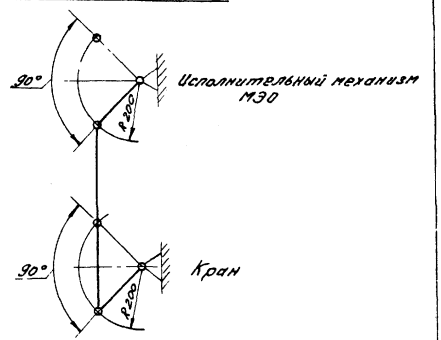

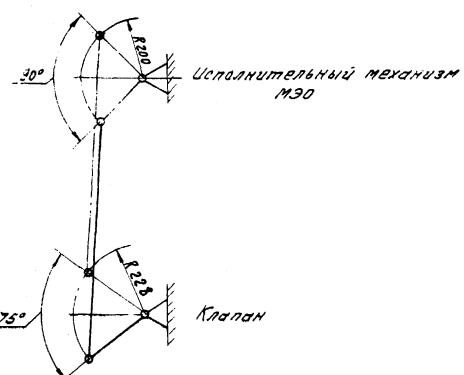

Изм.	Лист	№ докум.	Подп.	Дата	ПТВМ 18.0000	Лист 2

ПТВМ 19.0080

Тип. пр. реш. 503-04-194, ал.2

Инв.№подл. | Подп. и дата | Взам.инв.№ | Инв.№ дубл. | Подп. и дата

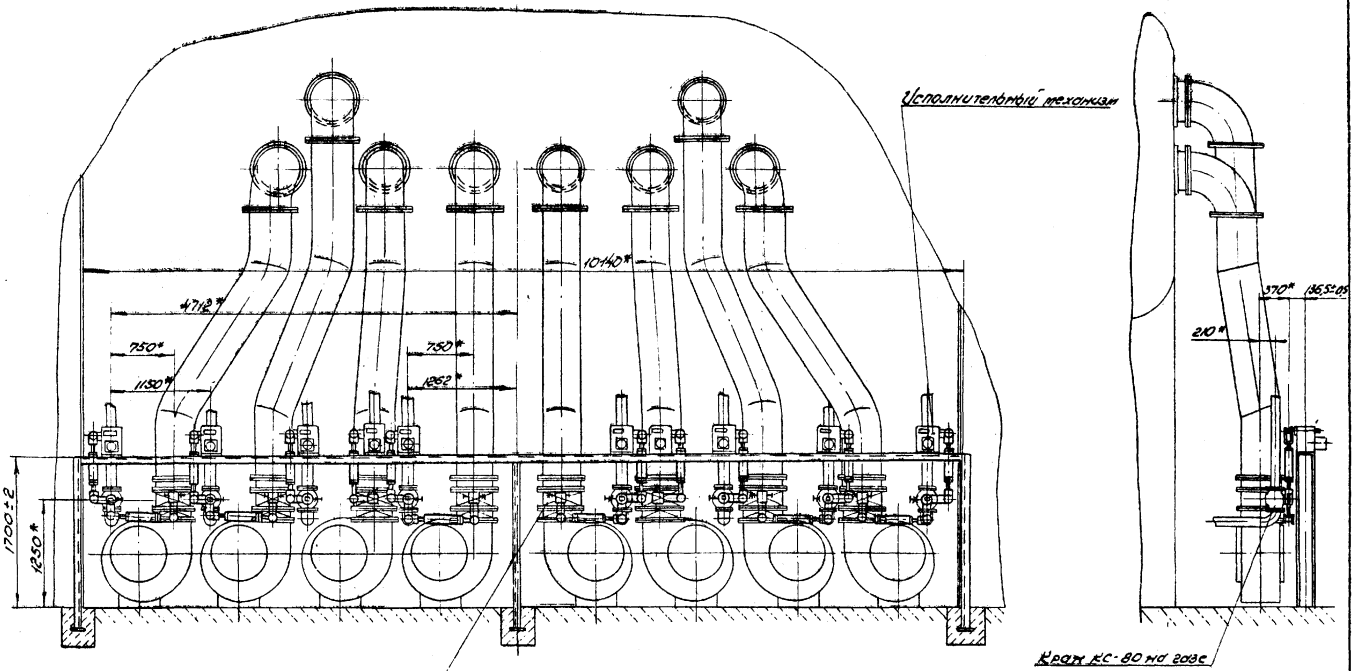

* Размеры для справок

						ПТВМ 19.0080		
Изм.	Лист	№ докум.	Подп.	Дата	Сочленение исполнительных механизмов ЗМЭО с кранами на газе и клапаном на воздухе. Чертеж общего вида.	Лит	Масса	Масштаб
Разраб.		Ушина		06.82				1:40
Пров.		Герасимова		06.82		Лист 1	Листов 2	
Т.контр.						Институт Мосгазниипроект		
Н.контр.		Иосилевич		06.82				
Утв.		Ивонов		06.82				

Копировал:

Формат 12

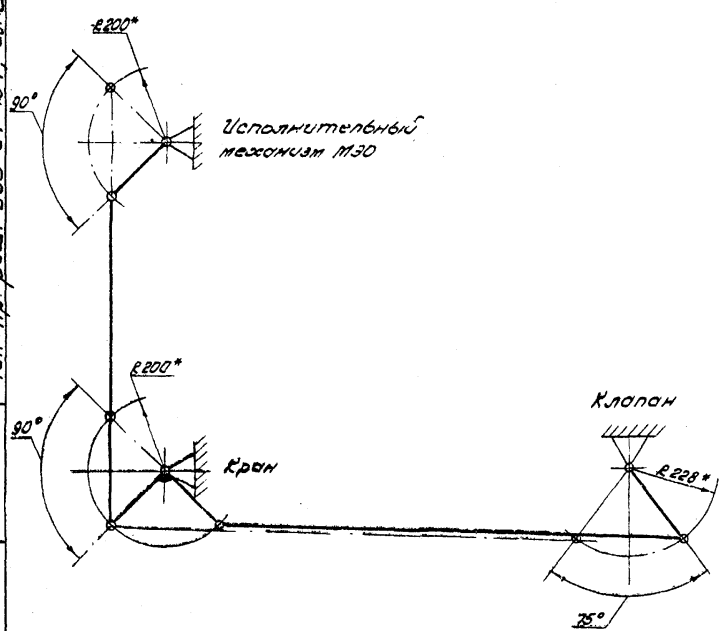

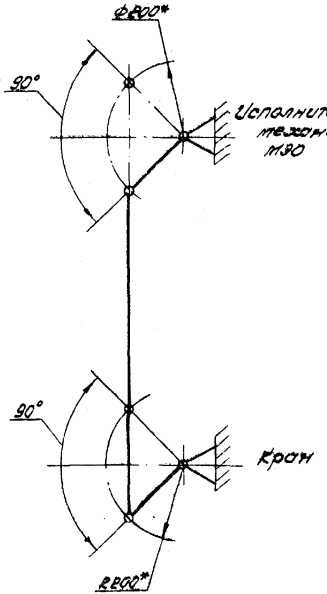

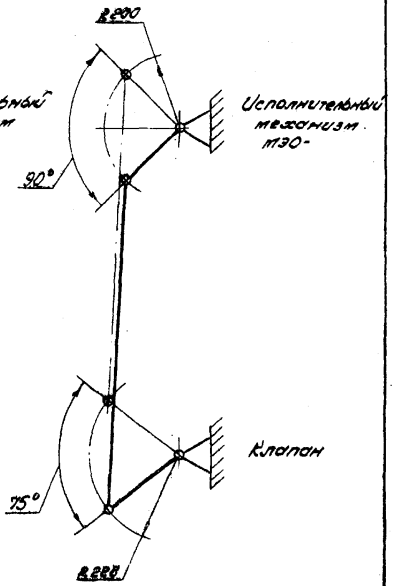

Тип. пр. реш. 903-01-194, ал. 2

Инв. № подл. | Подп. и дата | Взам. инв. № | Инв. № дубл. | Подп. и дата

Изм.	Лист	№ докум.	Подп.	Дата	ПТВМ 19.0080	Лист 2

Копировал: Ященко

Формат 12

ПТВМ20.00В0

Тип. пр. реш. 903-01-194, ал. 2

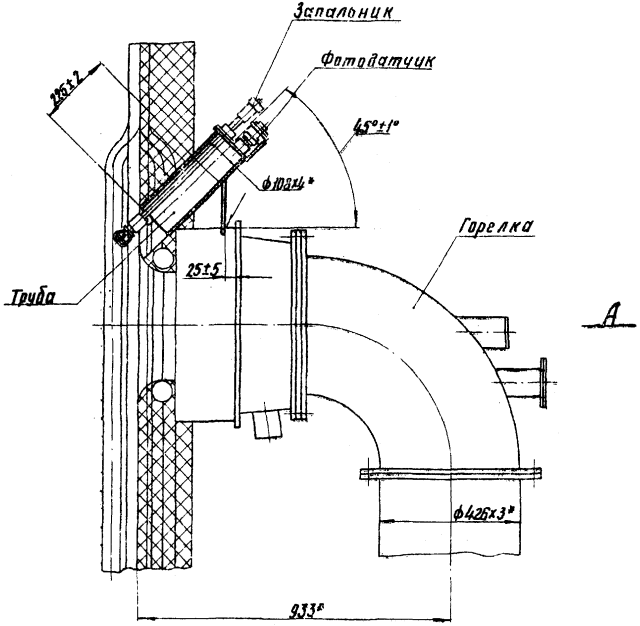

Вид А

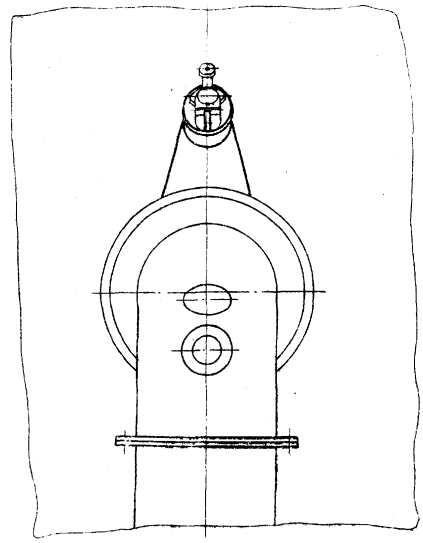

1. Сварные швы по ГОСТ 5264-80-Т1 -△ 4.
2. * Размеры для справок.

					ПТВМ20.00В0			
Изм	Лист	N Докум.	Подп.	Дата	Установка ЗЗУ-1 на растопочной горелке Чертеж общего вида	Лит.	Масса	Масштаб
Разраб.		Гулина		06.82				1:10
Провер.		Герасимова		06.82		Лист	Листов 1	
Т. контр.						Институт Мосгаз НИИпроект		
Н. контр.		Иосилевич		06.82				
Утв.		Иванов		06.82				

Копировал: [signature]

Формат 12

Инв. № подл. | Подпись и дата | Взам. инв. № | Инв. № дубл. | Подпись и дата

gost.e-ecolog.ru