ТИПОВОЕ ПРОЕКТНОЕ РЕШЕНИЕ

903-01-193

ТИПОВЫЕ РЕШЕНИЯ ПО СЖИГАНИЮ ГАЗА /С АВТОМАТИКОЙ БЕЗОПАСНОСТИ И РЕГУЛИРОВАНИЯ/ ДЛЯ ПАРОВЫХ И ВОДОГРЕЙНЫХ КОТЛОВ

ПАРОВЫЕ КОТЛЫ ТИПА ДЕ

АЛЬБОМ 2

НЕТИПОВЫЕ КОНСТРУКЦИИ.

18169-02
Цена: 0-53

gost.e-ecolog.ru

ТИПОВОЕ ПРОЕКТНОЕ РЕШЕНИЕ

903-01-193

ТИПОВЫЕ РЕШЕНИЯ ПО СЖИГАНИЮ ГАЗА /С АВТОМАТИКОЙ БЕЗОПАСНОСТИ И РЕГУЛИРОВАНИЯ/ ДЛЯ ПАРОВЫХ И ВОДОГРЕЙНЫХ КОТЛОВ

ПАРОВЫЕ КОТЛЫ ТИПА ДЕ

СОСТАВ ПРОЕКТА

АЛЬБОМ 1 - ГАЗОСНАБЖЕНИЕ, МАЗУТОСНАБЖЕНИЕ, АВТОМАТИЗАЦИЯ ГАЗОСНАБЖЕНИЯ И МАЗУТОСНАБЖЕНИЯ.

АЛЬБОМ 2 - НЕТИПОВЫЕ КОНСТРУКЦИИ

АЛЬБОМ 2

РАЗРАБОТАНО
ИНСТИТУТОМ „МОСГАЗНИИПРОЕКТ"
ГЛАВНЫЙ ИНЖЕНЕР ИНСТИТУТА М.А.МАЕВСКИЙ
ГЛАВНЫЙ ИНЖЕНЕР ПРОЕКТА С.М.ЖДАНОВ

УТВЕРЖДЕНО И ВВЕДЕНО
В ДЕЙСТВИЕ ИНСТИТУТОМ
„МОСГАЗНИИПРОЕКТ"

ПРИКАЗ ОТ 24.06.82 № 98

Госстрой СССР

Тбилисский филиал
ЦИТП
Типовой проект /серия/
№ 903-01-193 а.2
Заказ № 160
Цена 0 руб 53 коп
Тираж 1000
Дата „4" II 1983 г

Содержание альбома

Обозначение	Наименование	Стр.
	Титульный лист	
	Содержание альбома	2
ДЕ 01.00 ВО	Ограничитель поворота пробки крана (11б6бк ГОСТ 2704-77)	3
ДЕ 02.00 ВО	Подставка под газопровод на металлической площадке	4
ДЕ 03. 00 ВО	Заслонка дроссельная	5
ДЕ 04. 00 ВО	Установка датчика ДД, 3 датчиков ДН и датчика ДНТ-100 на щите	6
ДЕ 05. 00 ВО	Установка тягонапоромера типа ТДЖ на щите	7
ДЕ 06. 00 ВО	Установка 4 напоромеров НМП-52 на щите	8
ДЕ 07. 00 ВО	Сочленение исполнительного механизма МЭО с заслонкой на газопроводе	9
ДЕ 08. 00 ВО	Сочленение исполнительного механизма МЭ.. с клапаном 3с-4-1 на мазутопроводе	10
ДЕ 09. 00 ВО	Сочленение исполнительного механизма МЭО с направляющим аппаратом вентилятора	11
ДЕ 10. 00 ВО	Сочленение исполнительного механизма МЭО с направляющим аппаратом дымососа	12

Типовое проектное решение разработано в соответствии с действующими нормами и правилами и предусматривает мероприятия, обеспечивающие взрывную, взрывопожарную и пожарную безопасность при эксплуатации здания.

Главный инженер проекта Жданов

ДЕ 01.00ВО

Тип. пр. реш. 903-01-193, ал. 2

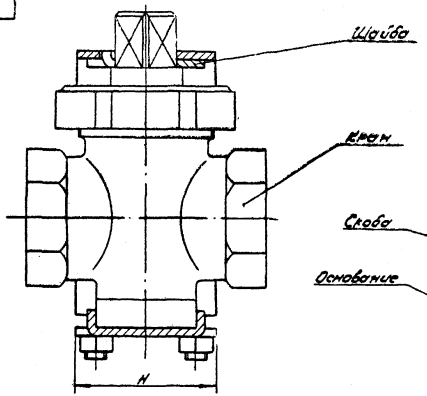

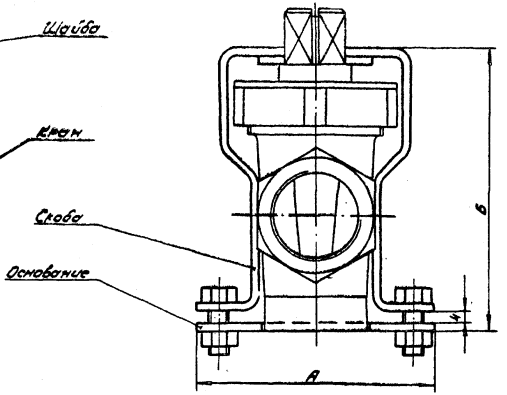

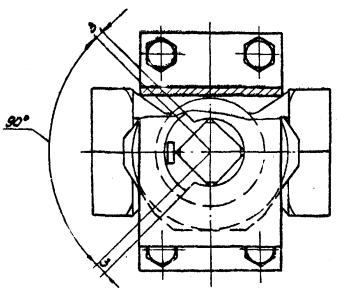

Обозначение	Размеры, мм			
	Ду	А	Б	Н
ДЕ 01.00	15	64	70	30
-01	20	70	82	35
-02	25	80	98	48
-03	32	90	111	55
-04	40	102	124	76
-05	50	112	140	88

Изм	Лист	№ докум.	Подп.	Дата
Разраб.		Гулина		06.92
Пров.		Герасимов		
Т.контр.				
Н.контр.		Иосилев		
Утв.		Иванов		

ДЕ 01.00ВО

Ограничитель поворота пробки крана (11Б 6бк ГОСТ 2704-77) Чертеж общего вида

Лит	Масса	Масштаб
		—

Лист | Листов 1

Институт Мосгазниипроект

Инв. № подл. | Подп. и дата | Взам. инв. № | Инв. № дубл. | Подп. и дата

Копировал: Гулина

Формат 12

ДЕ 02.0080

Тип. пр. реш. 803-01-193, ал.2

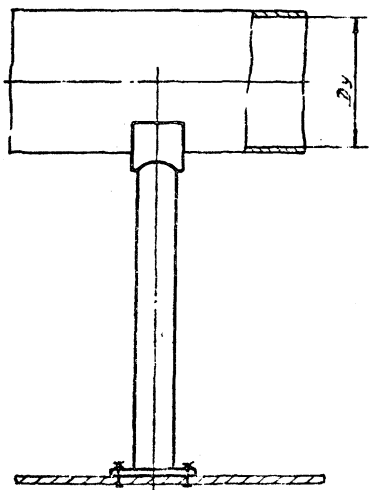

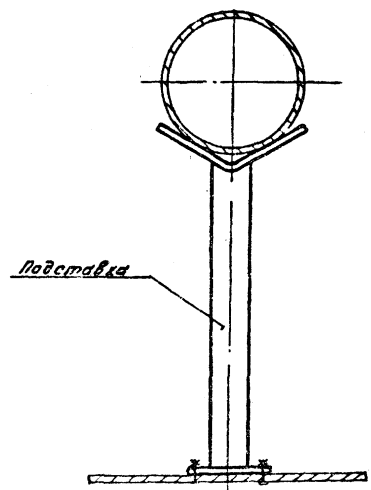

Обозначение	Ду, мм	H, мм
ДЕ 02.00	150	500
-01		700
-02		1050
-03	200	700
-04	400	

Размеры для справок

Изм.	Лист	№ докум.	Подп.	Дата
Разраб.		Кудинов		06.83
Провер.		Иосилевич		06.83
Т. контр.				
Н. контр.		Иосилевич		06.83
Утв.		Иванов		06.83

ДЕ 02.0080

Подставка под газопровод на металлической площадке

Чертеж общего вида

Лит.	Масса	Масшт.
		—

Лист | Листов 1

Институт Мосгазниипроект

Копировал: Моисеева

Формат 12

Инв. № подл. | Подп. и дата | Взам. инв. № | Инв. № дубл. | Подп. и дата

ДЕ 03.0080

Тип. пр. реш. 903-01-193, ал.2

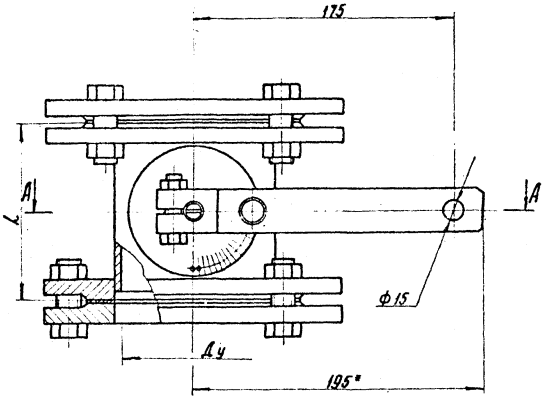

А - А

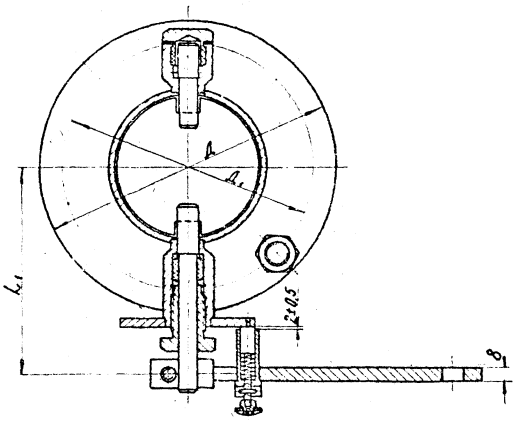

Обозначение	Ду, мм	Д, мм	Д1, мм	L, мм	L1, мм
ДЕ 03.00	50	140	110	120	115
-01	70	160	130		130
-02	80	185	150		140
-03	125	235	200		153

Размеры для справок

					ДЕ 03.0080			
Изм	Лист	N Докум.	Подп.	Дата	Заслонка дроссельная	Лит.	Масса	Масштаб
Разраб.		Гулина		06.82				1:2
Пров.		Герасимова			Чертеж общего вида	Лист	Листов 1	
Т.контр.						Институт		
Н.контр.		Цосилевич				МосгазНИИпроект		
Утв.		Иванов						

Инв. № подл. | Подп. и дата | Взам. инв. № | Инв. № дубл. | Подпись и дата

копировал: Гл. 1

формат 12

ДЕ 04.0080

Тип. пр. реш. 903-01-193, ал.2

Инв. № подл. | Подп. и дата | Взам. инв. № | Инв. № дубл. | Подп. и дата

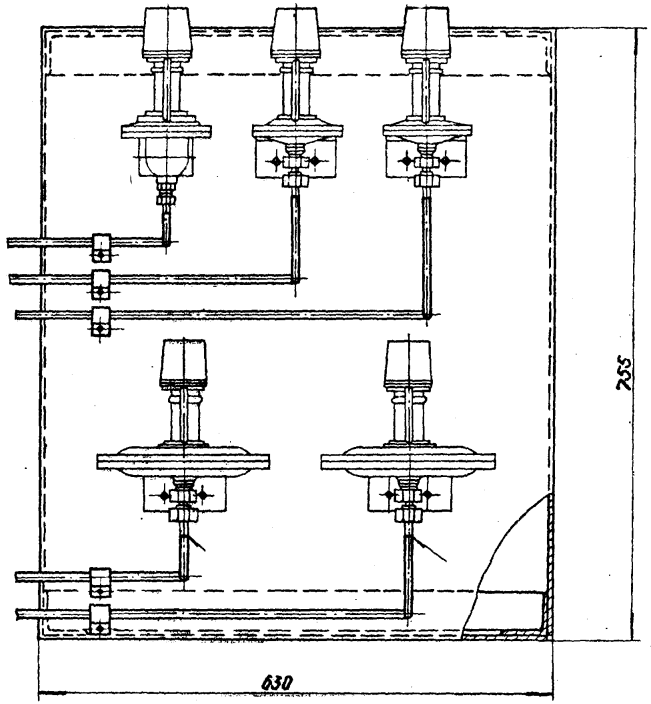

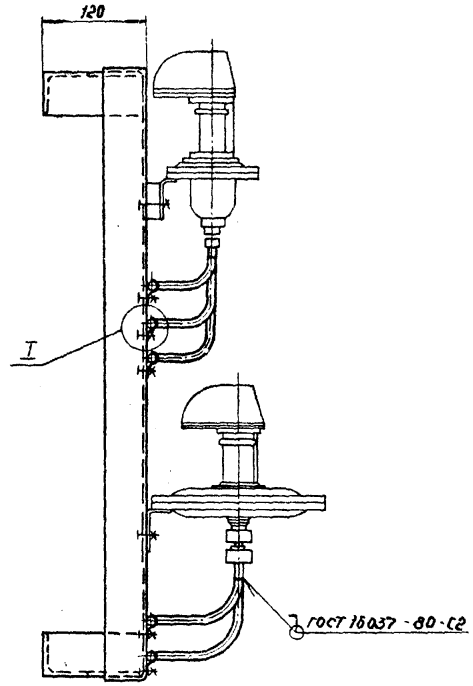

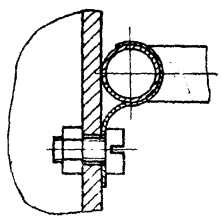

Размеры для справок

				ДЕ 04.0080	
Изм.	Лист	№ докум.	Подп.	Дата	Установка датчика ДД. 3Е датчиков ДНИ датчика ДНТ-100 на щите. Чертеж общего вида	Лит.	Масса	Масштаб
Разраб.		Гуличко		06.82				1:5
Пров.		Герасимова		06.82		Лист	Листов 1
Т. контр.						Институт Мосгазниипроект
Н. контр.		Иосилевич		06.82	
Утв.		Иванов		06.82	

Копировал: СКЛ

Формат А2

ДЕ 05.00ВО

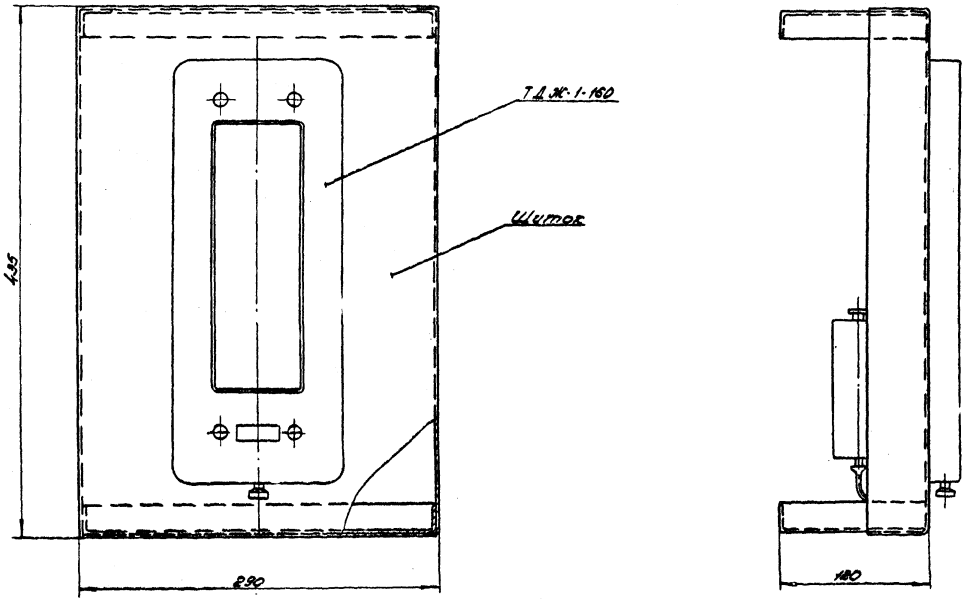

Размеры для справок

					ДЕ 05.00ВО			
Изм.	Лист	N докум.	Подп.	Дата	Установка тягонапоромера типа ТДЖ на щитке	Лит.	Масса	Масштаб
Разраб.		Гулина		06.82				1:2,5
Пров.		Герасимова		06.82	Чертеж общего вида	Лист	Листов 1	
Т.контр.						Институт Мосгазниипроект		
Н.контр.		Носилев		06.82				
Утв.		Иванов		06.82				

Копировал: Родина

Формат 12

Тип. пр. реш. 903-01-193, сл. 2

Инв. N подл. | Подп. и дата | Взам. инв. N | Инв. N дубл. | Подп. и дата

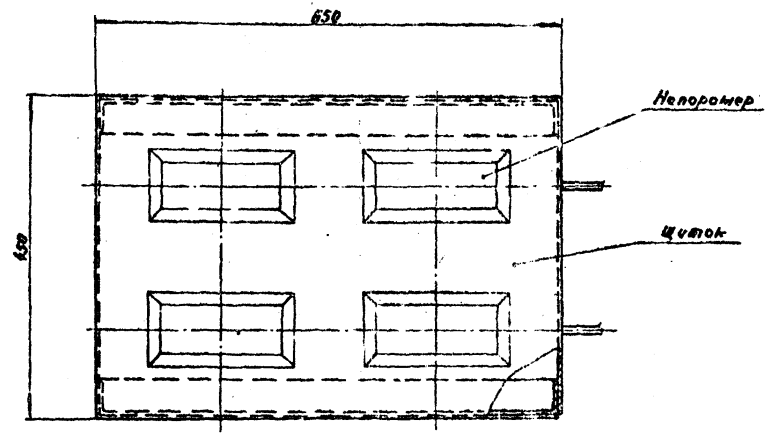

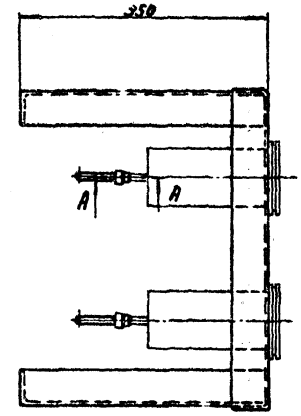

А-А
м2:1

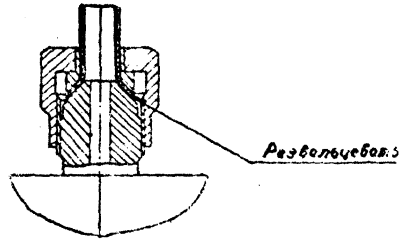

Размеры для справок.

					ДЕ 06.00ВО			
Изм.	Лист	№ докум.	Подп.	Дата	Установка 4х напоромеров НМП-5Р на щите	Лит	Масса	Масштаб
Разраб.		Гурина		06.89				1:5
Пров.		Герасимова		06.89	Чертеж общего вида.	Лист	Листов 1	
Т. контр.						Институт Мосгазнеипроект		
Н. контр.		Носилевич						
Утв.		Иван						

Копировал: [illegible]

Формат 12

Тип. пр. реш. 903-01-143, ал.2

Инв. № подл. | Подп. и дата | Взам. инв. № | Инв. № дубл. | Подп. и дата

ДЕ 07.00ВО

Тип. пр. реш. 903-01-193 ал.2

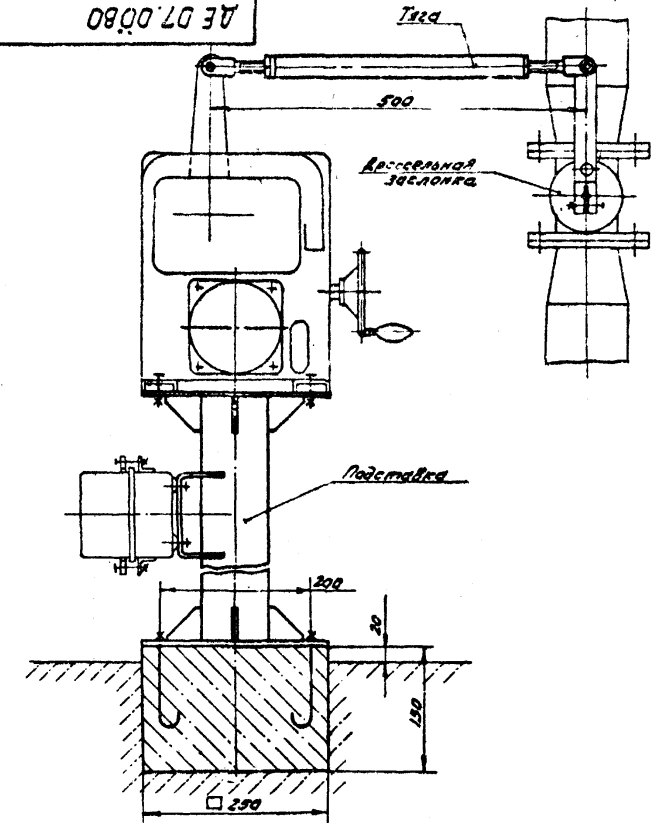

Кинематическая схема

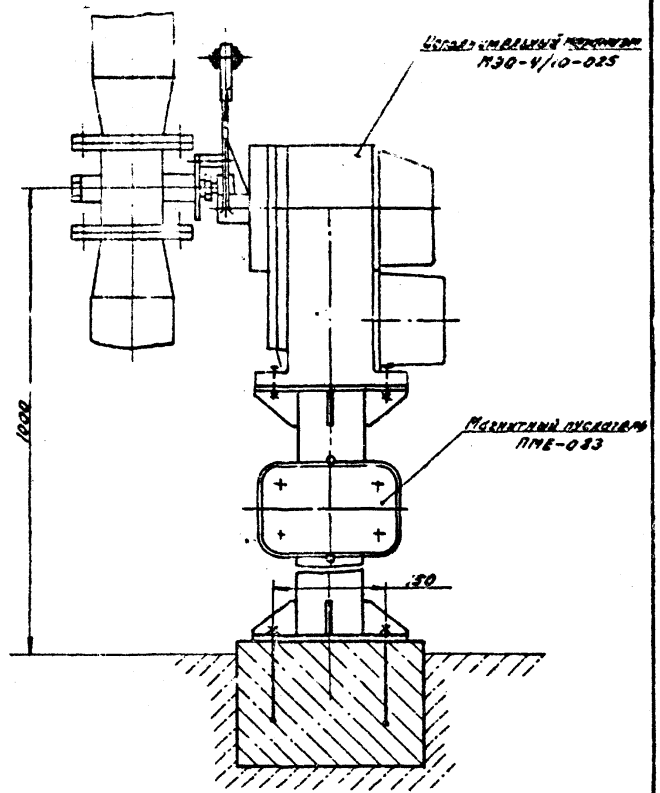

Размеры для справок.

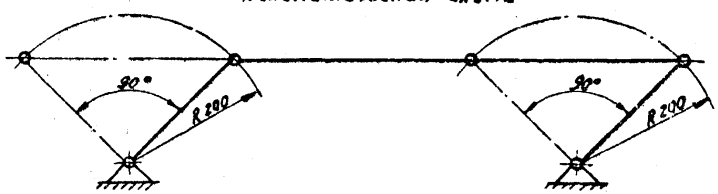

Изм.	Лист	№ докум.	Подп.	Дата
Разраб.		Гулина		06.82
Провер.		Герасимова		06.82
Т. контр.				
Н. контр.		Носилевич		06.82
Утв.		Иванов		06.82

ДЕ 07.00ВО

Сочленение исполнительного механизма МЭО с заслонкой на газопроводе

Чертеж общего вида

Лит.	Масса	Масштаб
		1:5

Лист | Листов 1

Институт Мосгазниипроект

Копировал: Моисеева

Формат 12

Инв. № подл. | Подп. и дата | Взам. инв. № | Инв. № дубл. | Подп. и дата

ДЕ 08.0080

Тип. пр. реш. 903-01-193 ал.2

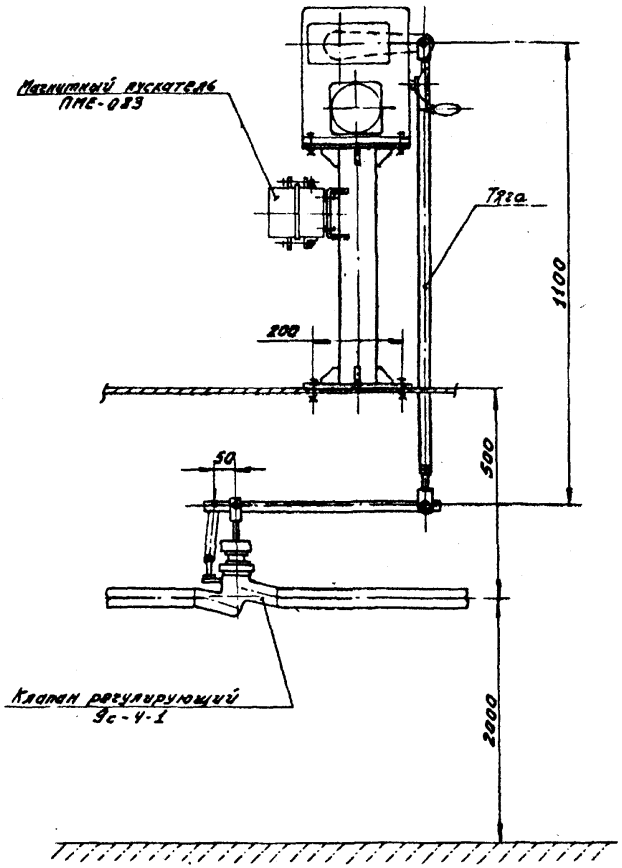

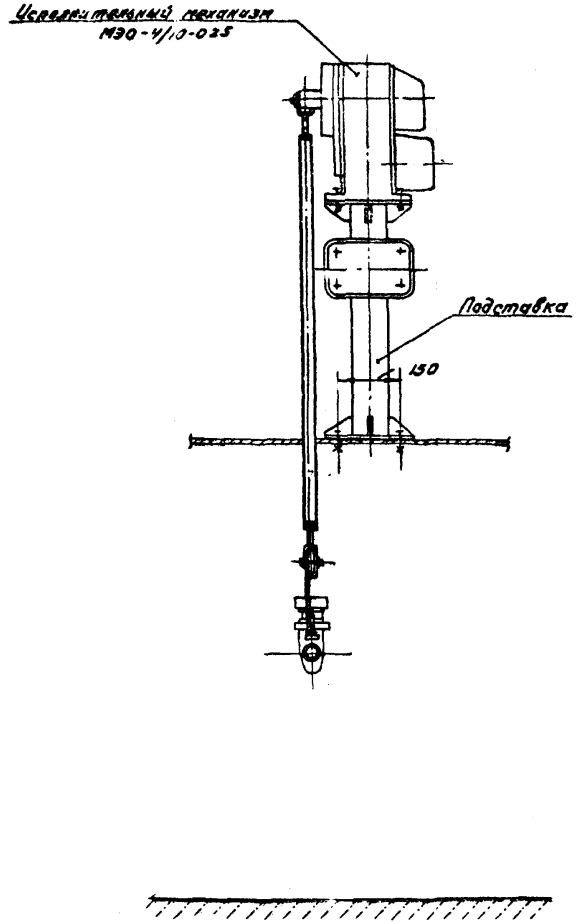

Кинематическая схема

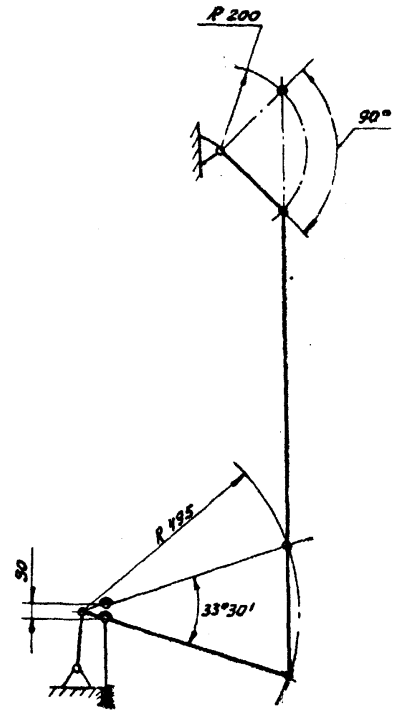

Размеры для справок

Изм.	Лист	№ докум.	Подп.	Дата
Разраб.		Гулина		08.12
Провер.		Герасимова		08.8
Т. контр.				
Н. контр.		Иосилевич		08.8
Утв.		Иванов		08.8

ДЕ 08.0080

Сочленение исполнительного механизма МЭО с клапаном 9с-4-1 на мазутопроводе

Чертеж общего вида.

Лит.	Масса	Масштаб
		1:10
Лист	Листов 1	

Институт Мосгазниипроект

Копировал: Маисеева

Формат А2

Инв. № подл. | Подп. и дата | Взам. инв. № | Инв. № дубл. | Подп. и дата

ДЕ 09.00ВС

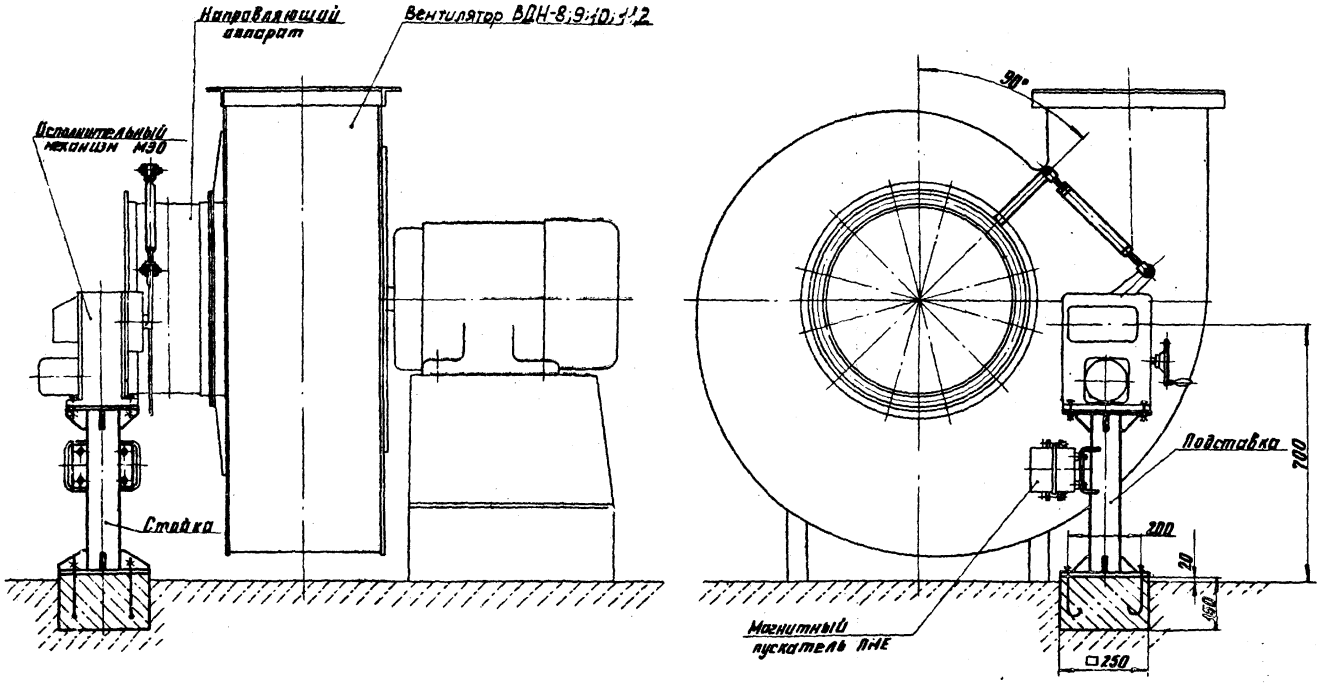

Размеры для справок

					ДЕ 09.00ВО			
Изм.	Лист	№ докум.	Подп.	Дата	Сочленение исполнительного механизма МЭО с направляющим аппаратом вентилятора	Лит.	Масса	Масштаб
Разраб.		Гулина		06.82				1:10
Провер.		Ипсилевич			Чертеж общего вида	Лист	Листов 1	
Т.контр.						Институт		
Н.контр.		Ипсилевич				МосгазНИИпроект		
Утв.		Иванов						

Тип. пр. реш. 903-01-193, ал.2

Инв. № подл. | Подпись и дата | Взам. инв. № | Инв. № дубл. | Подпись и дата

Копировал: Е.С.Л. Формат 12

ДЕ 10.00ВО

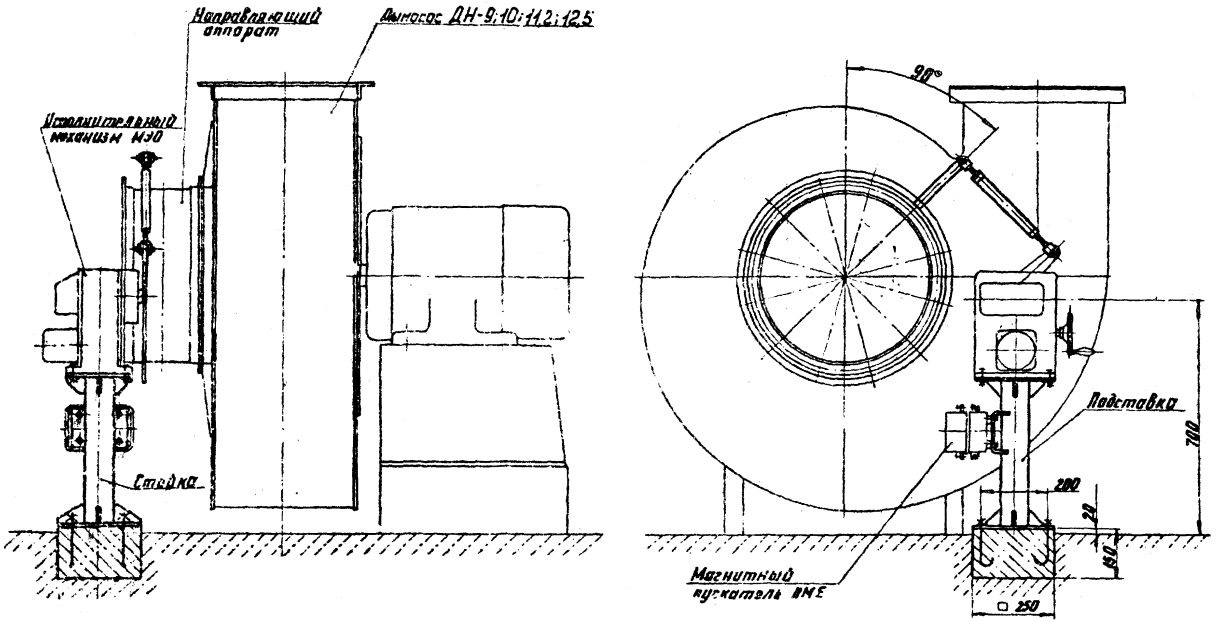

Размеры для справок

Изм.	Лист	№ докум.	Подп.	Дата	Сочленение исполнительного механизма МЭО с направляющим аппаратом дымососа	Лит	Масса	Масштаб
Разраб.		Гулина		06.82				1:10
Провер.		Иоселевич			Чертеж общего вида	Лист	Листов 1	
Т. контр.						Институт Мосгазниипроект		

Тип. пр. реш. 903-01-193, ал.2

Инв. № подл. | Подп. и дата | Взам. инв. № | Инв. № дубл. | Подпись и дата

gost.e-ecolog.ru