ТИПОВЫЕ РЕШЕНИЯ
СИСТЕМ И УСТРОЙСТВ ВНУТРЕННЕГО ОБОРУДОВАНИЯ
СООРУЖЕНИЙ ГРАЖДАНСКОЙ ОБОРОНЫ

СЕРИЯ

У-02-01

КОМПОНОВКА ФИЛЬТРО-ВЕНТИЛЯЦИОННОГО ОБОРУДОВАНИЯ УБЕЖИЩ ГРАЖДАНСКОЙ ОБОРОНЫ

gost.e-ecolog.ru

ТИПОВЫЕ РЕШЕНИЯ
СИСТЕМ И УСТРОЙСТВ ВНУТРЕННЕГО ОБОРУДОВАНИЯ
СООРУЖЕНИЙ ГРАЖДАНСКОЙ ОБОРОНЫ

СЕРИЯ
У-02-01

КОМПОНОВКА ФИЛЬТРО-ВЕНТИЛЯЦИОННОГО ОБОРУДОВАНИЯ УБЕЖИЩ ГРАЖДАНСКОЙ ОБОРОНЫ

Разработаны
ГПИ Сантехпроект
Госстроя СССР

Утверждены
и введены в действие
с 1 июня 1973
постановление Госстроя СССР
от 23 марта 1973

N N п/п	Наименование	Шифр листа	Стр.
1	Содержание альбома		2
2	Пояснительная записка	ОВ-1	3
3	Перечень вариантов	ОВ-2	4
4	Условные обозначения	ОВ-3	5
5	Убежище вместимостью 300 человек Вариант I. Установка П1, П2. Схемы систем П1, П2.	ОВ-4	6
6	Убежище вместимостью 300 человек Вариант II. Установки П1, П2. Схемы систем П1, П2.	ОВ-5	7
7	Убежище вместимостью 300 человек Вариант III Установки П1, П2. Схемы систем П1, П2.	ОВ-6	8
8	Убежище вместимостью 300 человек Вариант I, II, III Спецификация марок установок П1, П2.	ОВ-7	9
9	Убежище вместимостью 300 человек Вариант IV. Установки П1, П2. Схемы систем П1, П2.	ОВ-8	10
10	Убежище вместимостью 300 человек Вариант V Установки П1, П2, В1. Схемы систем П1, П2, В1	ОВ-9	11
11	Убежище вместимостью 300 человек Вариант IV, V. Спецификация марок установок. П1, П2	ОВ-10	12
12	Убежище вместимостью 450 человек. Вариант I. Установки П1, П2 Схемы систем П1, П2.	ОВ-11	13
13	Убежище вместимостью 450 человек Вариант II. Установки П1, П2. Схемы систем П1, П2.	ОВ-12	14
14	Убежище вместимостью 450 человек. Вариант III. Установки П1, П2. Схемы систем П1, П2. Схема холодоснабжения установок П1, П2.	ОВ-13	15
15	Убежище вместимостью 450 человек. Вариант I, II, III. Спецификация марок установок П1, П2.	ОВ-14	16
16	Убежище вместимостью 450 человек. Вариант IV. Установки П1, П2 План с размещением кондиционеров	ОВ-15	17
17	Убежище вместимостью 450 человек Вариант V Схемы систем П1, П2. Система оборотного водоснабжения кондиционеров К-12С. Спецификация марок установок П1, П2.	ОВ-16	18
18	Убежище вместимостью 600 человек. Вариант I Установки П1, П2. Схемы систем П1, П2.	ОВ-17	19
19	Убежище вместимостью 600 человек Вариант II. Установки П1, П2. Схемы систем П1, П2.	ОВ-18	20
20	Убежище вместимостью 600 человек Вариант I, II. Спецификация марок установок П1, П2.	ОВ-19	21
21	Убежище вместимостью 600 человек Вариант III. Установки П1, П2, В1.	ОВ-20	22
22	Убежище вместимостью 600 человек Вариант III. Схемы систем П1, П2, В1. Спецификация марок установок П1, П2, В1.	ОВ-21	23
23	Убежище вместимостью 900 человек Вариант I. Установки П1, П2	ОВ-22	24
24	Убежище вместимостью 900 человек Вариант I. Схема систем П1, П2. Спецификация марок установок П1, П2.	ОВ-23	25
25	Убежище вместимостью 900 человек Вариант II. Установки П1, П2	ОВ-24	26
26	Убежище вместимостью 900 человек Вариант II. Схема систем П1, П2. Спецификация марок установок П1, П2	ОВ-25	27
27	Убежище вместимостью 900 человек Вариант III. Установки П1, П2.	ОВ-26	28
28	Убежище вместимостью 900 человек. Вариант III. Схемы систем П1, П2. Система холодоснабжения установок П1, П2. Спецификация марок установок П1, П2.	ОВ-27	29
29	Убежище вместимостью 900 человек Вариант IV. Установки П1, П2.	ОВ-28	30
30	Убежище вместимостью 900 человек Вариант IV. Схема систем П1, П2 Система холодоснабжения установок П1, П2. Спецификация марок установок П1, П2.	ОВ-29	31
31	Убежище вместимостью 1200 человек. Вариант I Установки П1, П2.	ОВ-30	32
32	Убежище вместимостью 1200 человек Вариант I Схемы систем П1, П2. Спецификация марок установок П1, П2.	ОВ-31	33
33	Убежище вместимостью 1200 человек Вариант II. Установка П1. Схема системы П1. Спецификация марок установки	ОВ-32	34
34	Убежище вместимостью 1200 человек. Вариант II. Установка П2. Схема системы П2. Спецификация марок установки П2	ОВ-33	35
35	Убежище вместимостью 1200 человек Вариант III. Установки П1, П2	ОВ-34	36
36	Убежище вместимостью 1200 человек Вариант III. Установки П1, П2. Схема систем П1, П2	ОВ-35	37
37	Убежище вместимостью 1200 человек Вариант III Система оборотного водоснабжения. Система холодоснабжения установок П1, П2 Спецификация марок установок П1, П2	ОВ-36	38
38	Убежище вместимостью 300 человек. Вариант Убежище вместимостью 600 человек Вариант Б Установки В1, В2 Спецификация марок установок В1, В2	ОВ-37	39
39	Убежище вместимостью 900 и 1200 человек. Варианты А Б В Установки В1	ОВ-38	40
40	Убежище вместимостью 450 человек Вариант В Убежище вместимостью 600 человек Вариант Г Установки ВЕ1; ВЕ2 Спецификация марок установок ВЕ1; ВЕ2	ОВ-39	41
41	Убежище вместимостью 900 и 1200 человек Варианты Г, Д Установки В1, В2. Спецификация марок установок В1, В2.	ОВ-40	42

Гостарой СССР
САНТЕХПРОЕКТ
г. Москва

Гл. специал.		Сидоров	
Нач. отдела		Немирлаева	
Гл. спец. отд.		Синдинская	Копировал
Рук. группы		Садовская	
Рук. группы		Данилова	

Панова

1972	Компоновка фильтро-вентиляционного оборудования убежищ гражданской обороны.	Содержание альбома	Серия У-02-01	Лист —

Пояснительная записка

Компоновки фильтро-вентиляционного оборудования убежищ гражданской обороны разработаны в соответствии
1) с заданием штаба гражданской обороны СССР
2) с „Указаниями по проектированию убежищ гражданской обороны СН 405-70.

В настоящем альбоме приведены примеры размещения вентиляционного оборудования в фильтро-вентиляционных камерах для убежищ вместимостью 300, 450, 600, 900 и 1200 человек, располагаемых в 1-4ом климатических районах для 2 и 3 режимов.

Материалы по расчету и выбору оборудования приведены в „Указаниях по проектированию убежищ гражданской обороны" СН 405-70 и „Руководстве по проектированию убежищ гражданской обороны" (инженерно-техническое оборудование). Предлагаемые компоновки не исчерпывают все возможные варианты, последними следует пользоваться только, как примерами наиболее рационального расположения оборудования при проектировании вентиляции убежищ. Перечень вариантов компоновок дан на листе ОВ-2

Строительная планировка фильтро-вентиляционных камер принята из условий: сетка колонн 6×6 м; высота помещений 3м, высота ригеля 0,6 м Расположение фильтро-вентиляционных камер относительно аварийных выходов, предтамбуров и лестничных клеток определяется возможностью использования их для воздухозабора, что значительно сокращает стоимость убежищ.

Воздухозабор для режима чистой вентиляции во всех компоновках совмещен с аварийным выходом Воздухозабор фильтро-вентиляции целесообразно осуществлять из лестничных клеток и предтамбуров Наряду с такими решениями даны примеры с забором воздуха через оголовки

Для фильтро-вентиляционных камер убежищ вместимостью 300 человек (в 1ом и 2ом климатическом районах) и вместимостью 450 человек (в 1ом климатическом районе) помимо компоновок с электровентиляторами даны варианты компоновок с электроручными вентиляторами

В убежищах, вне зависимости от их вместимости, располагаемых в III климатическом районе, при отсутствии режима полной изоляции, удаление теплоизбытков осуществляется за счет увеличения объема воздуха фильтро-вентиляции до 8 м³/час на одного человека

Примеры компоновок камер с объемом подаваемого воздуха фильтро-вентиляцией 8 м³/час на человека приведены для убежищ вместимостью 600 и 1200 человек (вариант II) В убежищах с 3мя режимами вентиляции, располагаемых в III и IV климатических районах, и в убежищах с двумя режимами вентиляции, в которых за счет увеличения объема подачи воздуха на одного человека до 8 м³/час невозможно удалить теплоизбытки, необходимо применять рециркуляцию и воздухоохлаждающие установки

Наиболее экономичным способом искусственного охлаждения воздуха является применение калориферов, охлаждаемых водой, специально запасаемой на эти нужды в защищенных заглубленных резервуарах. В виду малой разности температур между водой и охлаждаемым воздухом, калориферные и вентиляторные установки получаются больших размеров, так как количество рециркулирующего воздуха примерно в 1,5-2 раза больше объема воздуха чистой вентиляции

Компоновки фильтро-вентиляционной камеры с калориферной установкой, охлаждаемой водой с температурой +20°С из заглубленного резервуара, выполнены для убежищ вместимостью 450 и 900 человек (Вариант III).

При невозможности получения в резервуаре воды с температурой +20°С для охлаждения калориферов может применяться вода от артезианских скважин или холодильных машин

При большой вместимости убежища или при обслуживании одной скважиной нескольких убежищ, а также при полезном использовании скважины в мирное время, затраты на сооружение воздухоохлаждающей установки со скважиной могут не привысить затраты на сооружение установки с заглубленным резервуаром.

При охлаждении калориферов водой от артскважины или холодильных машин, калориферная установка получается значительно меньше, чем при охлаждении водой из заглубленного резервуара.

Пример компоновки фильтро-вентиляционной камеры с охлаждением калориферов артезианской водой приведен для убежищ вместимостью 900 человек (вариант IV), с применением холодильных машин - для убежища вместимостью 1200 человек (Вариант III)

В отдельных случаях, при отсутствии артезианской воды и невозможности размещения на предприятии резервуаров большого размера, могут применяться автономные кондиционеры.

Из автономных кондиционеров наиболее целесообразно применять кондиционеры К-12С, так как для их охлаждения может применяться вода с температурой до +35°С, благодаря чему значительно сокращается объем запасного резервуара для воды.

Пример охлаждения убежища с применением кондиционеров К-12С приведен для убежища вместимостью 450 человек (Вариант IV)

В убежищах, для которых не предусматривается режим полной изоляции, можно применять кондиционеры с воздушным охлаждением КР1-16А.*

При применении этих кондиционеров не требуется вода, но зато значительно увеличивается площадь фильтро-вентиляционной камеры (см варианты V на 300 человек и III на 600 человек).

В альбоме даны так же варианты вытяжных установок общеобменной вытяжки из помещений для укрываемых и вытяжки из санузлов убежищ.

Как правило, следует предусматривать отдельные системы для вентиляции санузлов и помещений для укрываемых В случаях, когда не предусматривается использование чистой вентиляции в мирное время, можно предусматривать одну вытяжную систему (см Вариант А для убежищ вместимостью 300 человек).

В этом случае: при первом режиме - вытяжка осуществляется при помощи вентилятора, воздух удаляется через отверстие с сетками из санузла и помещений для укрываемых; при втором режиме - воздуховод с отверстиями отключается герметическим клапаном, удаление воздуха из санузла происходит через КИД'ы и неработающий вентилятор, за счет подпора воздуха в помещении, создаваемого приточным вентилятором.

* До серийного выпуска промышленностью кондиционера КР1-16А данную схему не применять.

Гл. инженер	Куприянов	Рук. группы	Кантарович	Денисова
Гл. специал.	Гуляев	Нач. отдела	Ненахаева	
Гл. спец. отд.	Сенчук	Рук. группы	Сафовская	

Госстрой СССР
САНТЕХПРОЕКТ
г. Москва

1972	Компоновка фильтро-вентиляционного оборудования убежищ гражданской обороны	Пояснительная записка.	Серия У-02-01	Лист ОВ-1

Перечень вариантов компоновок фильтро-вентиляционного оборудования убежищ гражданской обороны

NN п/п	Название	Содержание
1	Убежище вместимостью 300 человек. Вариант I	Приточные установки для 2 го района с электроручными вентиляторами для двух режимов
2	Убежище вместимостью 300 человек Вариант II	Приточные установки для 2 го района, с электроручными вентиляторами с режимом полной изоляции
3	Убежище вместимостью 300 человек. Вариант III	Приточные установки для 2 го района с электровентиляторами для двух режимов
4	Убежище вместимостью 300 человек. Вариант IV	Приточные установки для 2 го района с электровентиляторами, с режимом полной изоляции
5	Убежище вместимостью 300 человек. Вариант V	Приточные установки для 4 го района, для двух режимов с электровентиляторами и кондиционерами КР1-16А с воздушным охлаждением
6	Убежище вместимостью 450 человек. Вариант I	Приточные установки для 1 го района с электроручными вентиляторами с режимом полной изоляции
7	Убежище вместимостью 450 человек. Вариант II	Приточные установки для 2 го района с электровентиляторами с режимом полной изоляции
8	Убежище вместимостью 450 человек. Вариант III	Приточные установки для 4 го района с электровентиляторами для двух режимов с воздухоохлаждающей установкой, снабжаемой водой из заглубленного резервуара
9	Убежище вместимостью 450 человек. Вариант IV	Приточные установки для 4 го района с электровентиляторами, с режимом полной изоляции, с кондиционерами К-12С, снабжаемыми водой из заглубленного резервуара
10	Убежище вместимостью 600 человек Вариант I	Приточные установки для 2 го района с электровентиляторами с режимом полной изоляции
11	Убежище вместимостью 600 человек. Вариант II	Приточные установки для 3 го района с электровентиляторами для двух режимов и подачей фильтро-вентиляцией 8 м³/час воздуха на человека
12	Убежище вместимостью 600 человек. Вариант III	Приточные установки для 4 го района с электровентиляторами с кондиционерами КР1-16А с воздушным охлаждением
13	Убежище вместимостью 900 человек Вариант I	Приточные установки для 1 го района с электровентиляторами с режимом полной изоляции
14	Убежище вместимостью 900 человек Вариант II	Приточные установки для 2 го района с электровентиляторами для двух режимов
15	Убежище вместимостью 900 человек Вариант III	Приточные установки для 4 го района с электровентиляторами для двух режимов с охлаждающей установкой, снабжаемой водой из заглубленного резервуара
16	Убежище вместимостью 900 человек Вариант IV	Приточные установки для 4 го района с электровентиляторами с режимом полной изоляции с охлаждающей установкой снабжаемой водой из артскважины
17	Убежище вместимостью 1200 человек Вариант I	Приточные установки для 2 го района с электровентиляторами с режимом полной изоляции
18	Убежище вместимостью 1200 человек. Вариант II	Приточные установки для 3 го района с электровентиляторами для двух режимов подачей фильтро-вентиляцией по 8 м³/час воздуха на человека
19	Убежище вместимостью 1200 человек. Вариан III	Приточные установки для 4 го района с электровентиляторами с режимом полной изоляции с воздухоохлаждающей установкой, снабжаемой водой от холодильных машин
20	Убежище вместимостью 300 человек. Вариант А	Вытяжная установка общеобменной вытяжки и вытяжки из санузлов для 2 го района
21	Убежище вместимостью 600 человек. Вариант Б	Вытяжная установка общеобменной вытяжки для 2 го района
22	Убежище вместимостью 900 человек. Вариант А	Вытяжная установка общеобменной вытяжки для 4 го района
23	Убежище вместимостью 1200 человек. Вариант Б	Вытяжная установка общеобменной вытяжки для 2 го района
24	Убежище вместимостью 1200 человек Вариант В	Вытяжная установка общеобменной вытяжки для 4 го района
25	Убежище вместимостью 450 человек. Вариант В	Вытяжная установка из санузлов для 2 го района
26	Убежище вместимостью 600 человек. Вариант Г	Вытяжная установка из санузлов для 2 го района
27	Убежище вместимостью 900 человек. Вариант Г	Вытяжная установка из санузлов для 1, 2, 3, 4 районов
28	Убежище вместимостью 1200 человек. Вариант Д	Вытяжная установка из санузлов для 1, 2, 3, 4 районов

Березняк
Ст инж.
Сидоров
Нач отдела
Метелева
Гл специал
Синайская
Рук. группы
Зинчова
Рук. группы
Садовская

1 осстрои СССР
САНТЕХПРОЕКТ
г. Москва

1972	Компоновка фильтро-вентиляционного оборудования убежищ гражданской обороны	Перечень вариантов	Серия У-02-01	Лист ОВ-2

...словные обозначения

По действующим стандартам

Наименование	Обозначение
Шахта для забора воздуха	
Шахта для выброса воздуха.	
Отверстие или решетка для забора воздуха.	
Отверстие или решетка для выброса воздуха	
Фильтр для воздуха ФЯР	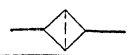
Насос лопастный центробежный	
Вентилятор центробежный	
Заслонка вентиляционная	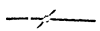
Воздухоохладитель	
Задвижка	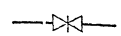
Конец трубопровода с заглушкой (пробкой)	
Выпуск воздуха в атмосферу	
Шайба дроссельная, сужающее устройство расходомерное (диафрагма)	
Переход	
Вентиль:	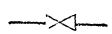

Не предусмотренные стандартом

Наименование	Обозначение
Унифицированная защитная секция УЗС малогабаритная защитная секция МЗС	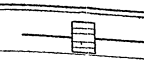
Герметический клапан	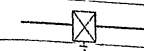
Фильтр ФП	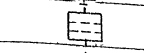
Регенеративный патрон РП	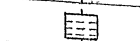
Кислородный баллон	
Воздуховод металлический	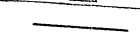
Воздуховод в строительных конструкциях.	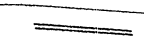
Отметки воздуховодов (круглых - по осям, прямоугольных - по низу воздуховодов)	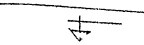
Приточная установка - № 1	П1
Вытяжная установка № 1	В1
Расход воздуха м³/час	L = 6000
Расход воздуха в м³/час для II режима, в скобках для III режима	L = 900 (600)
Диаметр воздуховода в мм.	ф 200
Сечение воздуховода в мм.	400×500
Лючок для замера воздуха	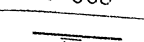
Подающий трубопровод оборотного водоснабжения	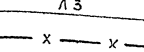
Обратный трубопровод оборотного водоснабжения	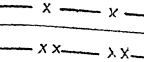
Трубопровод газообразного фреона.	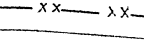
Трубопровод жидкого фреона	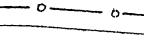
Трубопровод сжатого кислорода.	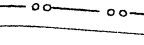
Трубопровод охлажденного холодоносителя	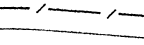
Трубопровод отепленного холодоносителя	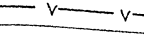

Разрез 1-1

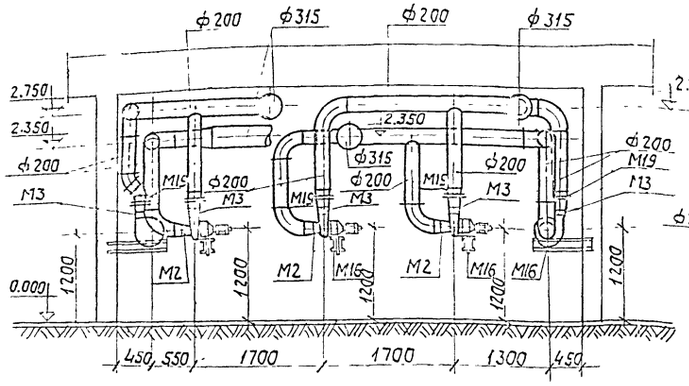

Разрез 2-2

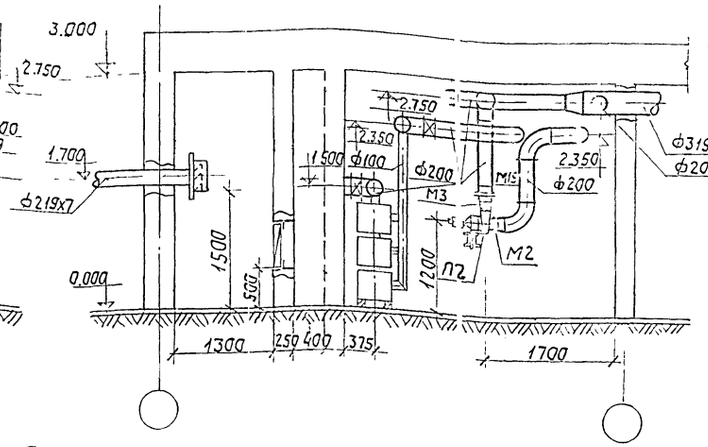

Разрез 3-3

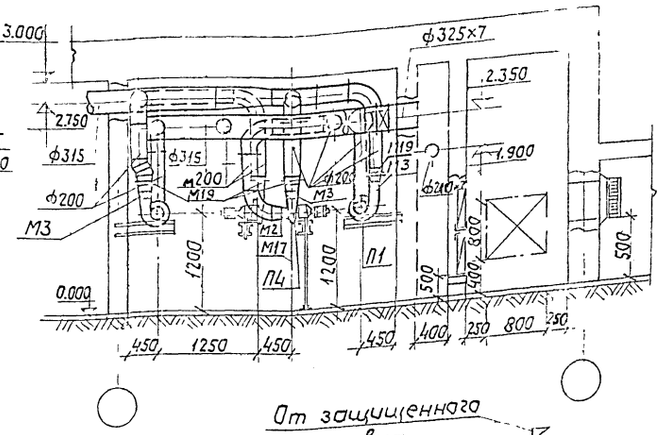

План на отм 0.00

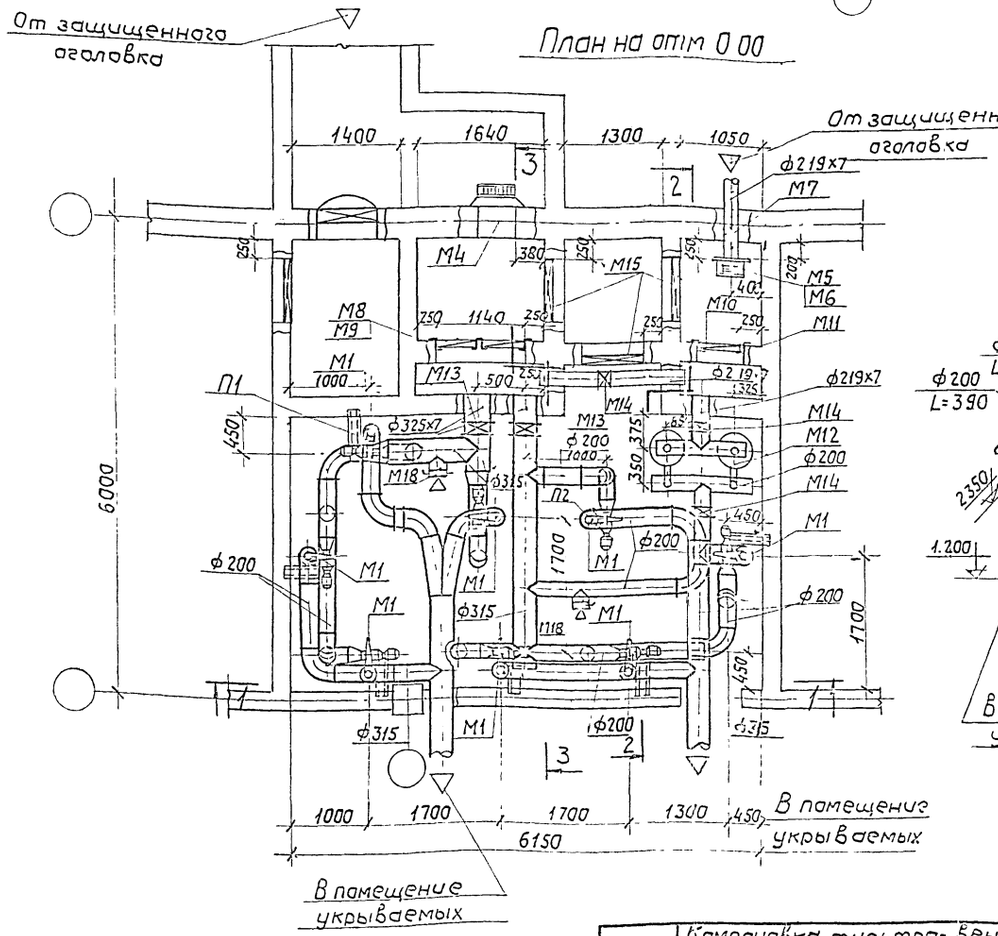

Защищенный оголовок П1, П2

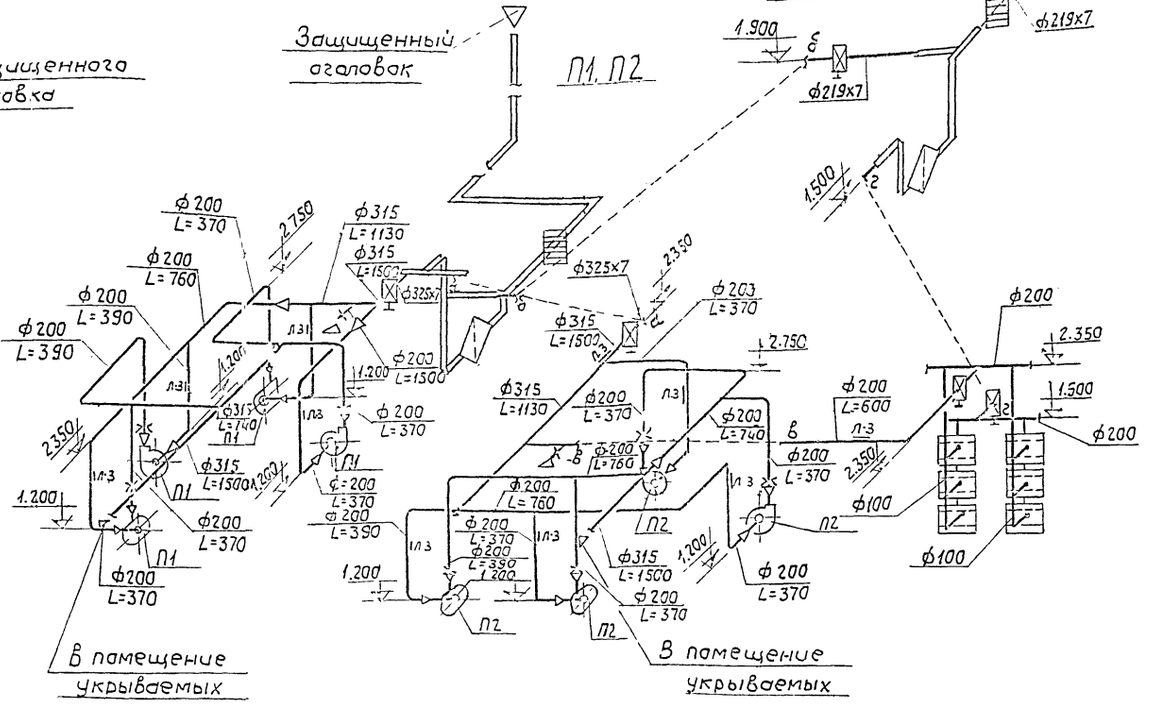

Госстрой СССР САНТЕХПРОЕКТ г Москва	Гл инженер Нач отдела Гл спец отд Рук группы Ст инженер	Сухорослов Данилов Гончаров Кириллов	Дачилина Сунайшкая Садовская Кирьязина	М1:50	1972	Компановка фильтро-вентиляционного оборудования убежищ гражданской обороны	Убежище вместимостью 300 человек Вариант I. Установки П1, П2 Схемы систем П1, П2.	Серия У-02-01	Лист ОВ-4

Разрез 1-1

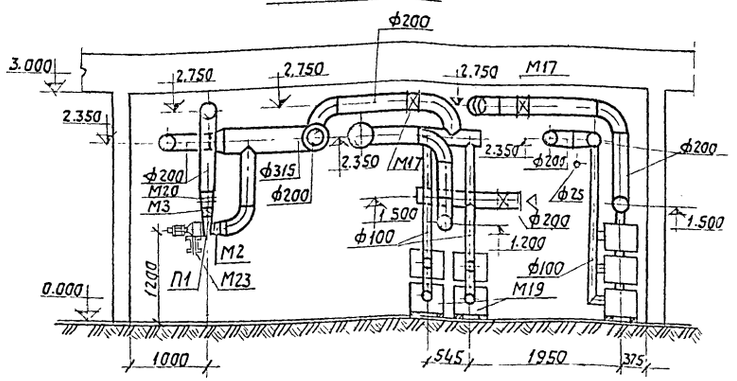

Разрез 2-2

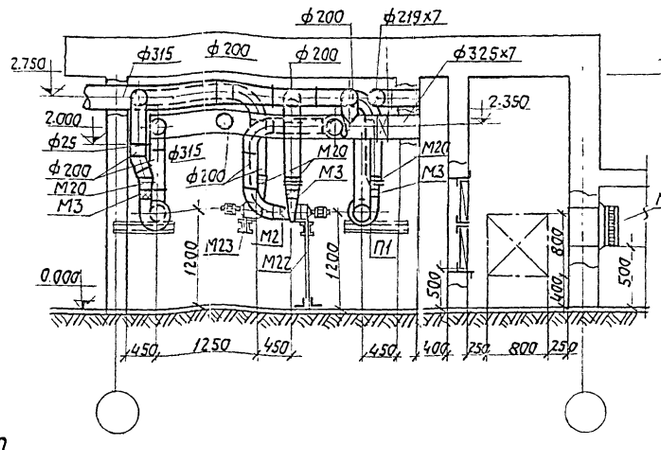

Разрез 3-3

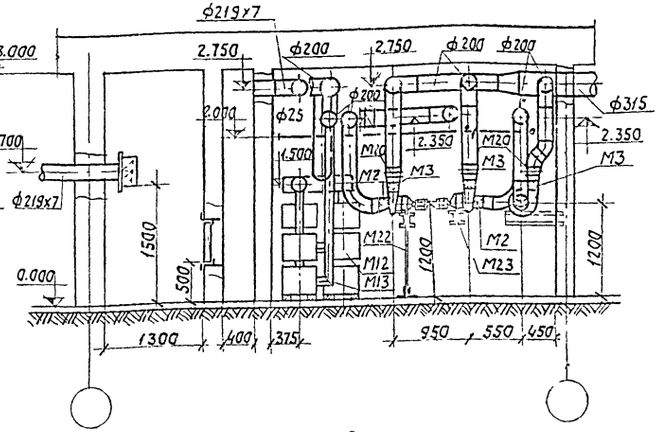

План на отм. 0.000

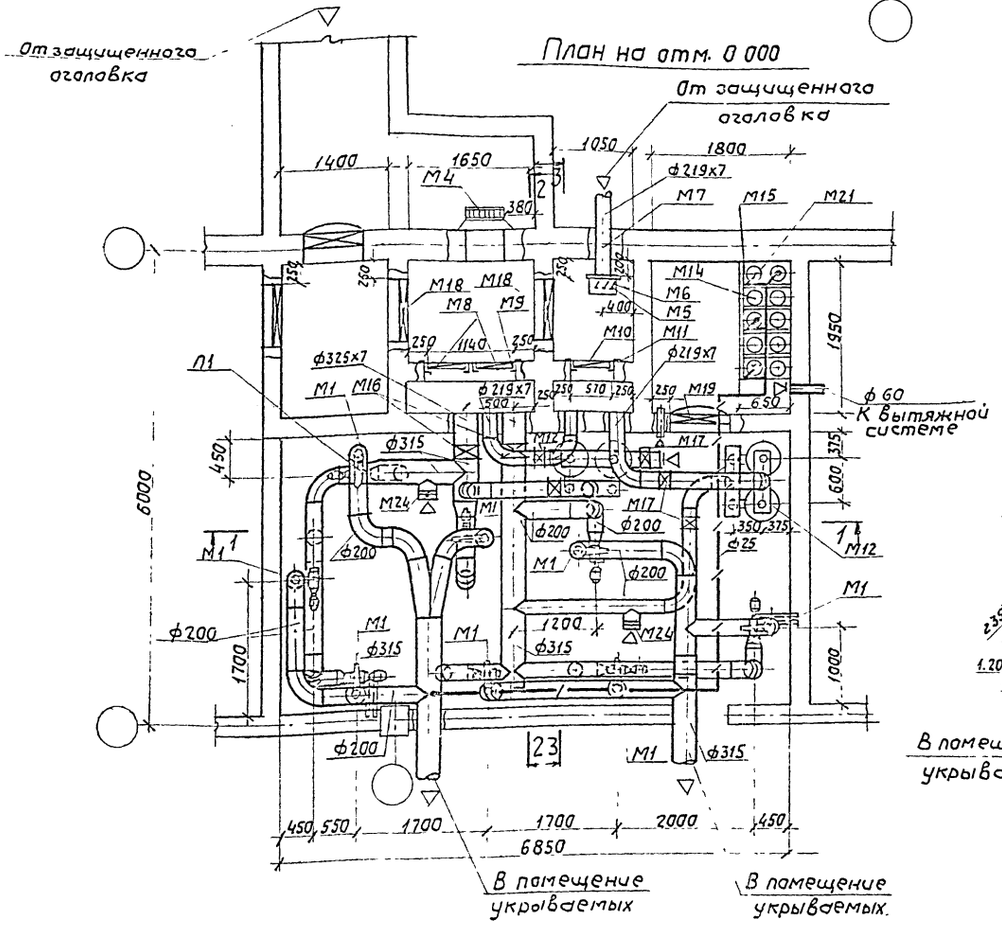

П1, П2

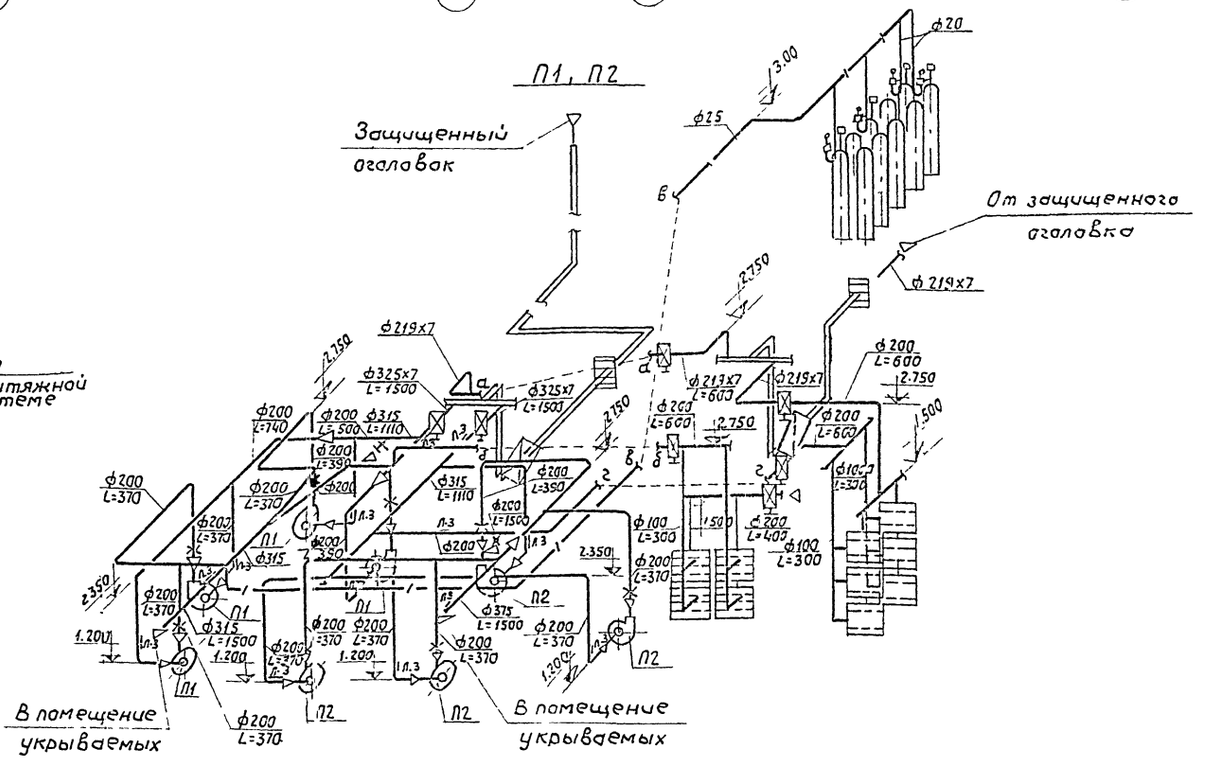

М1:50	1972	Компоновка фильтро-вентиляционного оборудования убежищ гражданской обороны.	Убежище вместимостью 300 человек Вариант II. Установки П1, П2. Схемы систем П1, П2.	Серия У-02-01 / Лист ОВ-5

ГПИ Сантехпроект г. Москва

Гл. инженер проекта — Данилина
Гл. спец. отд. — Ефимов
Нач. отдела — Кагарлов
Рук. группы — Синдинская
Ст. инженер — Сабовская
Конструктор — Бразина

Разрез 1-1

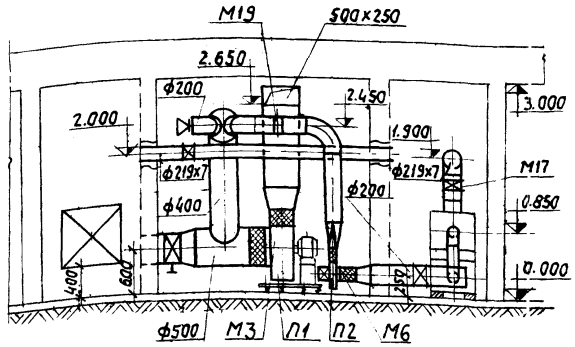

Разрез 2-2

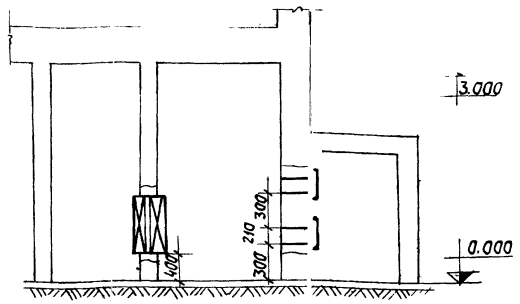

Разрез 3-3

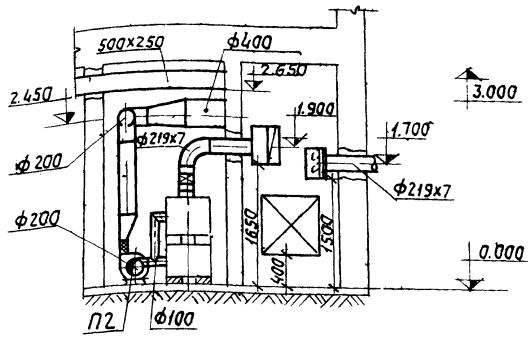

План на отм. 0.000

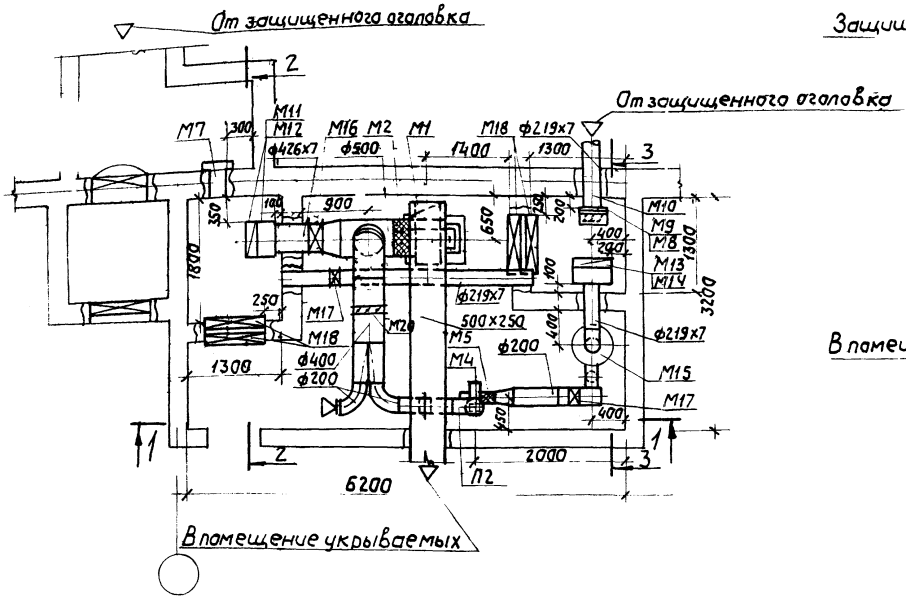

П1, П2

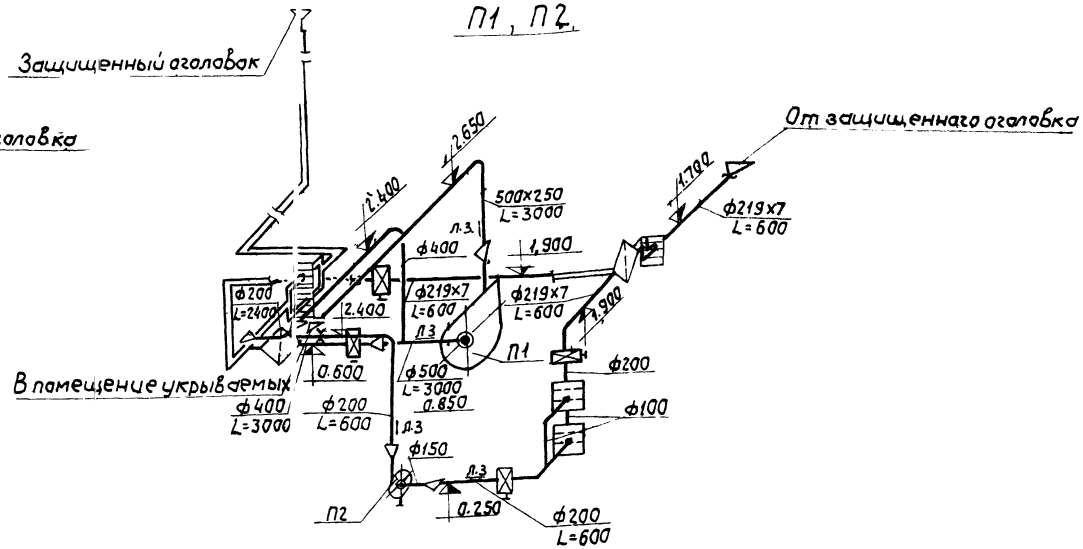

М1:50	1972	Компановка фильтро-вентиляционного оборудования убежищ гражданской обороны.	Убежище вместимостью 300 человек. Вариант III. Установки П1, П2. Схемы систем П1, П2.	Серия У-02-01	Лист ОВ-6

САНТЕХПРОЕКТ г. Москва

Нач. отдела Гл. спец. отд. Рук. группы Ст. инженер

Немоляева Синдицкая Садовская Березина

Копировал Данилина

12389 9

Вариант I

Спецификация марок установок П1; П2

Марка	Наименование	Кол. шт.	Масса, кг Един.	Масса, кг Общ.	Стандарт чертеж завод-изготовитель
М1	Вентилятор электроручной ЭРВ-49, исп 1, правого вращения, положение конуха „В", У=345 м³/час, Н=75 кг/м², с электродвигателем АОЛ-21-2, N=0,4 квт.	8	19,67	157	Икшанская детская трудовая колония
М2	Мягкая вставка на всасывании	8	—	—	—
М3	Мягкая вставка на нагнетании	8	—	—	—
М4	Противовзрывное устройство УЗС-8	1	75	75	Киевский экспериментальный завод нестандартного оборудования
М5	Противовзрывное устройство МЗС	1	17,0	17,0	—"—
М6	Коробка для установки МЗС	1	36,0	36,0	Альбом ТДКН-1-67 ч.II лист С-III-8
М7	Патрубок для установки МЗС в коробке	1	65,5	65,5	—"—
М8	Фильтр ячейковый унифицированный типа ФЯР	4	7,9	31,6	Крюковский вентиляторный завод
М9	Рама для установки ½ масляных ячейковых фильтров ФЯР	1	60,2	60,2	Типовой проект А-II-550-70/6 Альбом V листы ОВЭ-34,35
М10	Фильтр ячейковый унифицированный типа ФЯР	1	7,9	7,9	Крюковский вентиляторный завод
М11	Рама для установки 1-го масляного ячейкового фильтра ФЯР	1	17,3	17,3	Типовой проект А-II-550-70/6 Альбом V листы ОВЭ 34,35 (применительно)
М12	Фильтр-поглотитель ФП-100У	6	—	—	Предприятие п/я 101
М13	Герметический клапан 0.117.300 с ручным приводом	2	—	—	Киевский ремонтно-механический завод коммунального оборудования
М14	Герметический клапан 0.117.200 с ручным приводом	3	—	—	—"—
М15	Герметическая ставня СУ-IV-1	2	85	170	Кишиневский экспериментальный завод
М16	Рама для крепления электроручного вентилятора к стене	6	—	—	Разрабатывается в индивидуальном проекте
М17	Рама для крепления электроручного вентилятора к полу	2	—	—	—"—
М18	Заслонка воздушная унифицированная Р200 с ручным приводом	2	4,91	9,82	Серия 4.904-42. вып. 2
М19	Расходомер табельный	8	—	—	Икшанская детская трудовая колония

Вариант II

Спецификация марок установок П1; П2

Марка	Наименование	Кол. шт.	Масса, кг Един.	Масса, кг Общ.	Стандарт чертеж завод-изготовитель
М1	Вентилятор электроручной ЭРВ-49, исп 1, правого вращения, положение конуха „В", У=375 м³/час, Н=75 кг/м² с электродвигателем АОЛ-21-2 N=0,4 квт	8	19,67	157	Икшанская детская трудовая колония
М2	Мягкая вставка на всасывании	8	—	—	—
М3	Мягкая вставка на нагнетании	8	—	—	—
М4	Противовзрывное устройство УЗС-8	1	75	75	Киевский экспериментальный завод нестандартного оборудования
М5	Противовзрывное устройство МЗС	1	17,0	17,0	—"—
М6	Коробка для установки МЗС	1	36,0	36,0	Альбом ТДКН-1-67 ч.II лист С-III-9
М7	Патрубок для установки МЗС в коробке	1	65,5	65,5	—"—
М8	Фильтр ячейковый унифицированный типа ФЯР	4	7,9	31,6	Крюковский вентиляторный завод
М9	Рама для установки ½ масляных ячейковых фильтров ФЯР	1	60,2	60,2	Типовой проект А-II-550-70/6 Альбом V листы ОВЭ-34,35
М10	Фильтр ячейковый унифицированный типа ФЯР	1	7,9	7,9	Крюковский вентиляторный завод
М11	Рама для установки 1-го масляного ячейкового фильтра ФЯР	1	17,3	17,3	Типовой проект А-II-550-70/6 Альбом V листы ОВЭ 32,33 (применительно)
М12	Фильтр поглотитель ФП-100У	6	—	—	Предприятие п/я 101
М13	Регенеративные патроны РП-100	4	—	—	
М14	Кислородные баллоны А-40	10	68	680	—
М15	Каркас для установки кислородных баллонов	1	—	—	Разрабатывается в индивидуальном проекте
М16	Герметический клапан 0.117.300 с ручным приводом	2	—	—	Киевский ремонтно-механический завод коммунального оборудования
М17	Герметический клапан 0.117.200 с ручным приводом	5	—	—	—"—
М18	Герметическая ставня СУ-IV-1	2	85	170	—"—
М19	Защитно-герметическая дверь ДУ-III-1	1	300	300	Киевский экспериментальный завод нестандартного оборудования
М20	Расходомер табельный	8	—	—	Икшанская детская трудовая колония
М21	Редуктор кислородный ДКП-1-65 с дюритовым шлангом ф8мм	4	—	—	Барнаульский аппаратурно-механический завод
М22	Рама для крепления электроручного вентилятора к полу	2	—	—	Разрабатывается в индивидуальном проекте
М23	Рама для крепления электроручного вентилятора к стене	6	—	—	—"—
М24	Заслонка воздушная унифицированная Р200 с ручным приводом	2	4,91	9,82	Серия 4.904-42. вып. 2

Вариант III

Спецификация марок установок П1, П2

Марка	Наименование	Кол. шт	Масса, кг Един.	Масса, кг Общ.	Стандарт чертеж завод-изготовитель
М1	Вентагрегат А5090-2 с ц/б вентилятором ц4-70 №5 исп 1, лебого вращения, положение конуха „В" У=3000 м³/час, Н=58 кг/м² с электродвигателем АОЛ2-22-4 N=1,5 квт на виброосновании	1	119	119	Вентспилсский вентиляторный завод
М2	Мягкая вставка на всасывании	1	—	—	—
М3	Мягкая вставка на нагнетании	1	—	—	—
М4	Вентилятор ц/б высокого давления ц-10-28 №2,5 исп 1, лебого вращения, положение конуха „В" У=600 м³/час, Н=17,2 кг/м² с электродвигателем АОЛ2-12-2 N=1,1 квт	1	42	42	Загорский ремонтный завод
М5	Мягкая вставка на всасывании	1	—	—	—
М6	Мягкая вставка на нагнетании	1	—	—	—
М7	Противовзрывное устройство МЗС	2	17	34	Завод строительного инструмента и оснастки Главмосстроя
М8	Противовзрывное устройство МЗС	1	17	17	—"—
М9	Коробка для установки МЗС	1	36	36	Альбом ТДКН-1-6 ч.II лист С-III-9
М10	Патрубок для установки МЗС в коробке	1	65,5	65,5	—"—
М11	Фильтр ячейковый унифицированный типа ФЯР	2	7,9	15,8	Крюковский вентиляторный завод
М12	Металлическая коробка для установки 2-х масляных фильтров	1	46,6	46,6	Альбом ТДКН-1-67 ч.II лист ОВ-III-32
М13	Фильтр ячейковый унифицированный типа ФЯР	1	7,9	7,9	Крюковский вентиляторный завод
М14	Металлическая коробка для установки 1-го масляного фильтра	1	28,5	28,5	Альбом ТДКН-1-67 ч.II лист ОВ-III-32
М15	Фильтр поглотитель ФП-300(69)	2	—	—	Предприятие п/я 101
М16	Герметический клапан 0.118.400 с ручным приводом	1	—	—	Кишиневский экспериментально-механический завод
М17	Герметический клапан 0.117.200 с ручным приводом	1	—	—	—"—
М18	Герметическая ставня СУ-IV-1	4	85	340	—"—
М19	Диафрагма	1	—	—	По расчету
М20	Заслонка воздушная унифицированная Р400 с ручным приводом	1	13,6	13,6	Серия 4.904-42. вып. 2

1972	Компановка фильтро-вентиляционного оборудования убежищ гражданской обороны	Убежище вместимостью 300 человек. Вариант I, II, III. Спецификация марок установок П1; П2	Серия У-02-01	Лист ОВ-7

ГПИ Сантехпроект г. Москва

Нач. отдела Замятина; Ст. инженер Шилова; Рук. группы Сидорова; Ст. техник Сидорова; Гл. спец. отд. Сидорова; Гл. инженер Баранина

12399 10

Разрез 1-1

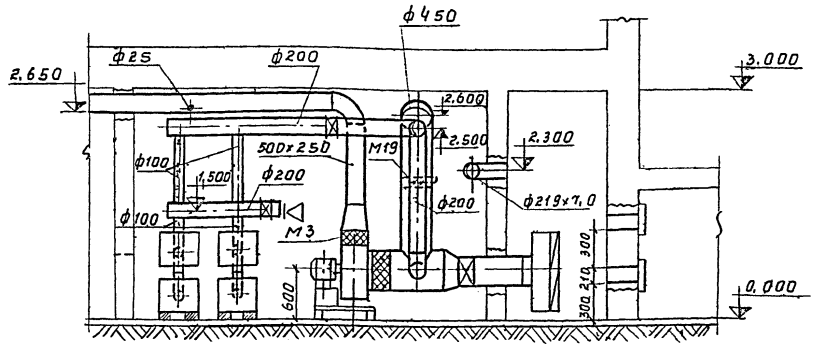

Разрез 2-2

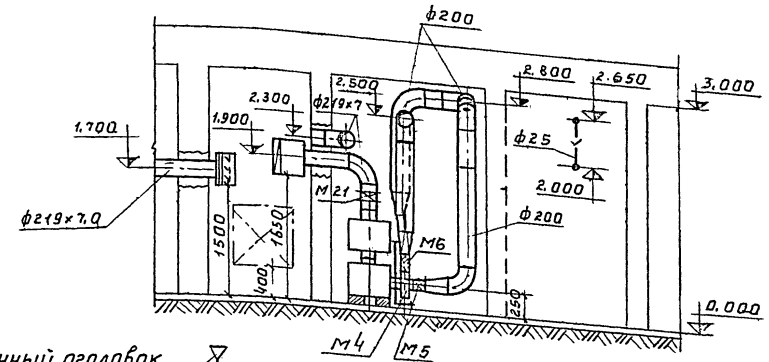

План на отм 0.000

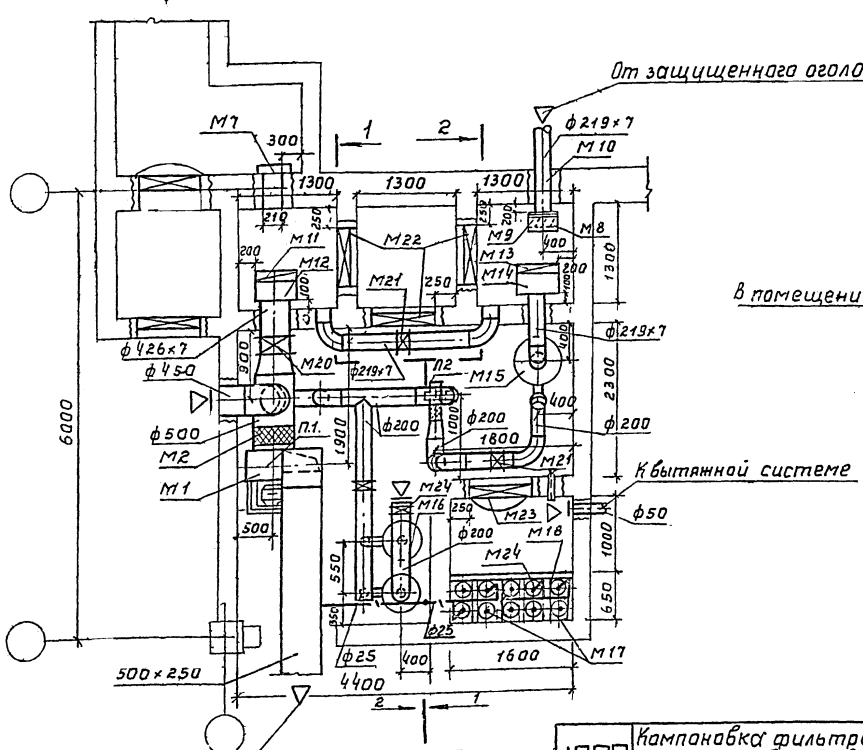

П1, П2

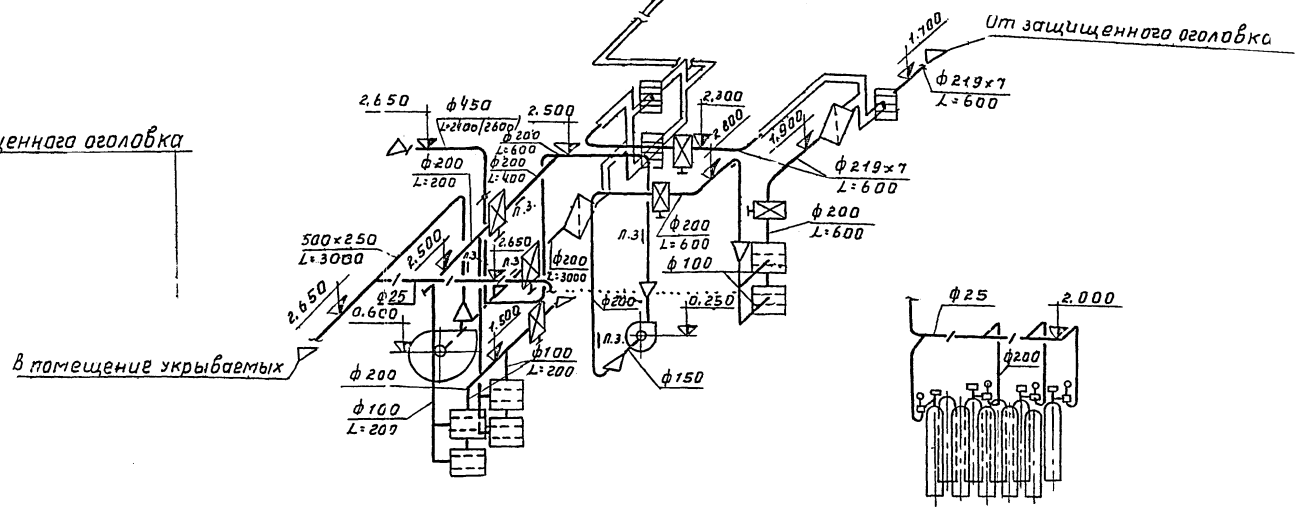

1972	Компоновка фильтро-вентиляционного оборудования убежищ гражданской обороны	Убежище вместимостью 300 человек. Вариант IV. Установки П1, П2 Схемы систем П1, П2.	Серия У-02-01 / Лист ОВ-8

Госстрой СССР САНТЕХПРОЕКТ г Москва

Гл специал	Тара	Сидоров
Нач отдела	Зубенин	Немоляева
Гл спец отд	Сергеев	Синдинская
Рук группы	Сергеев	Сабовская
Ст инженер	Шон	Березина
Исполнит	Юдин	Денисова
Копировал	Дмх	Еремина

12399 11

Разрез 1-1

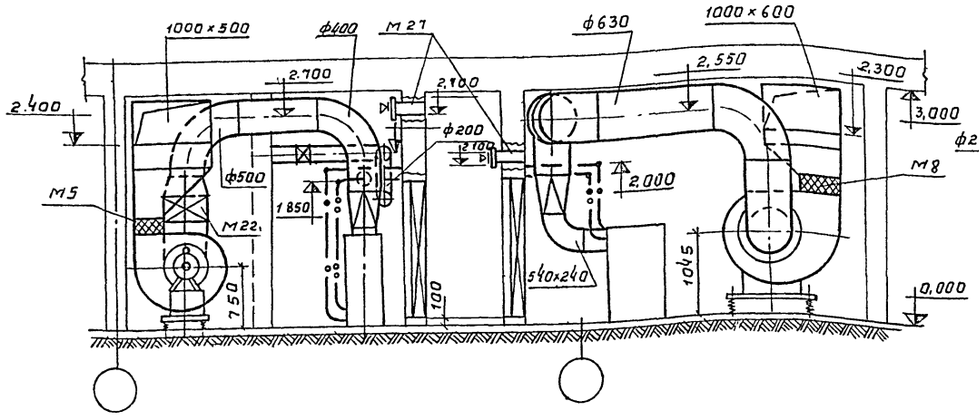

Разрез 2-2

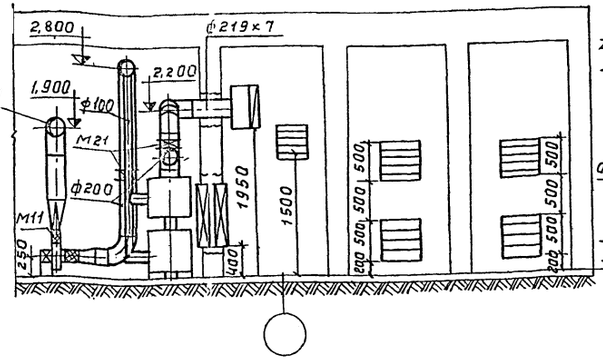

Разрез 3-3

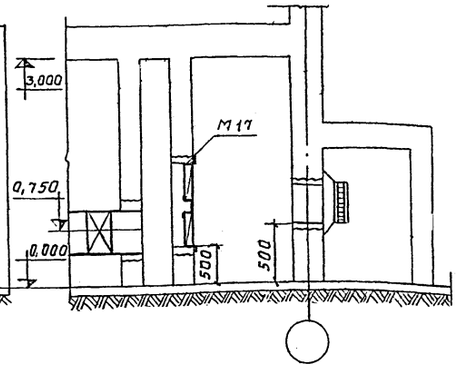

План на отм. 0.000

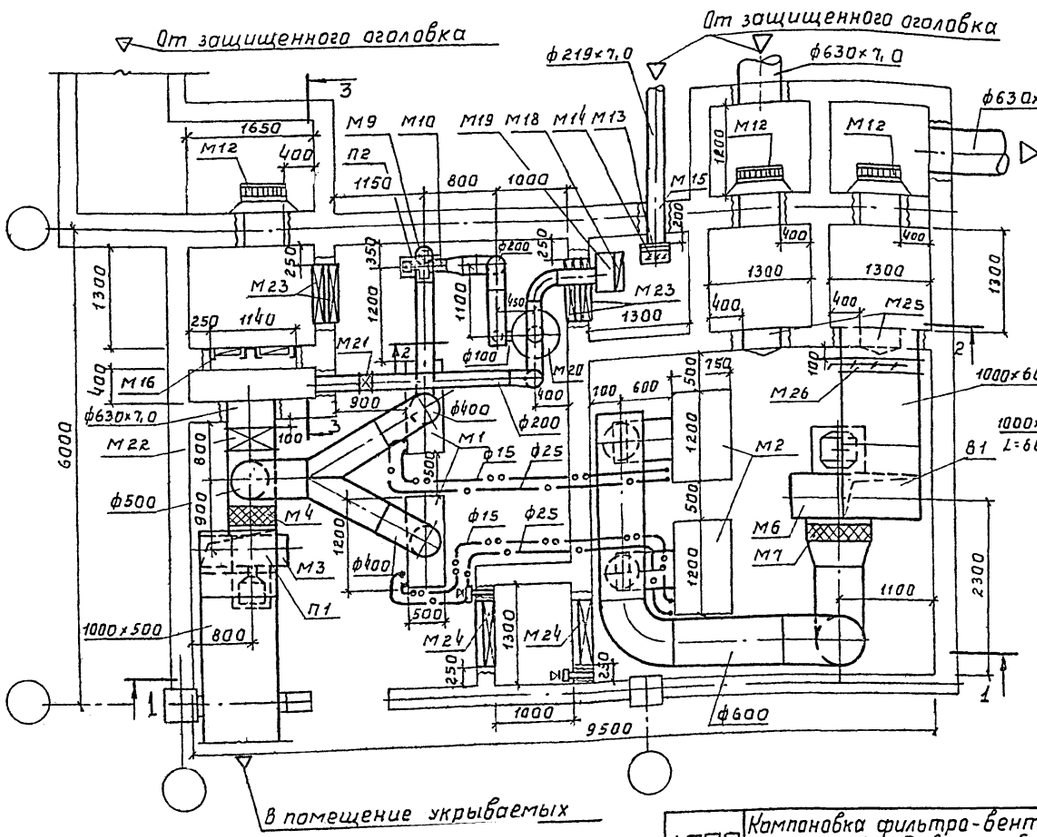

П1 ; П2

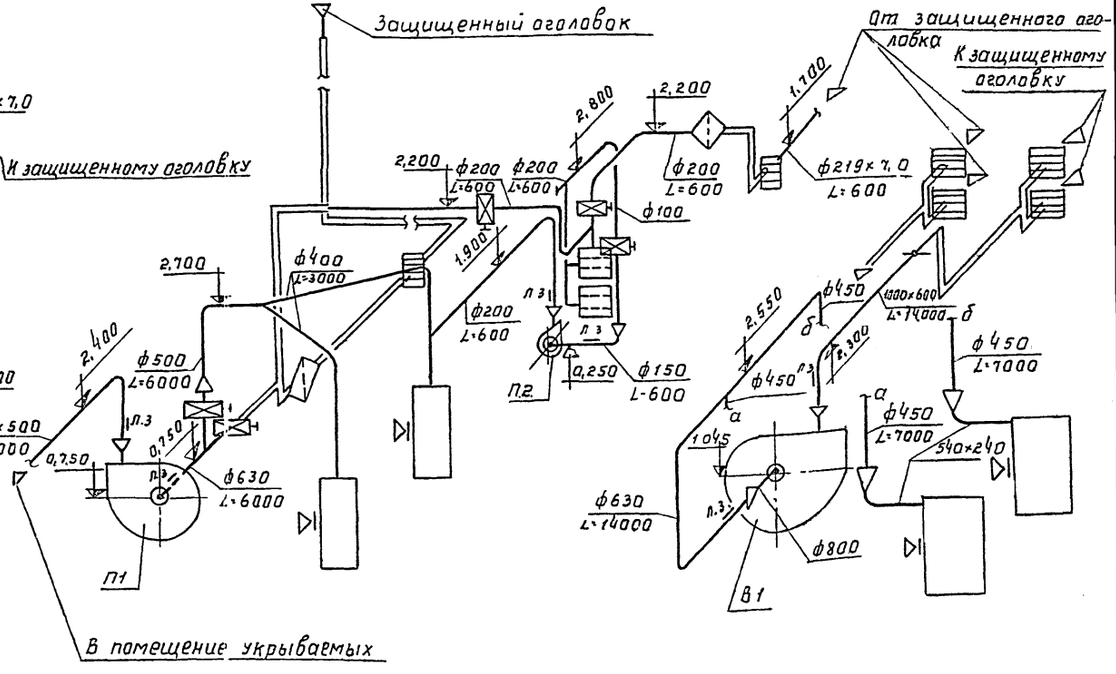

В-1

М 1:50

1972	Компановка фильтра-вентиляционного оборудования убежищ гражданской обороны	Убежище вместимостью 300 человек. Вариант V Установки П1; П2; В1 Схемы систем П1; П2; В1.	Серия У-02-01 / Лист ОВ-9

Госстрой СССР САНТЕХПРОЕКТ г Москва

Гл специал Сидорай; Нач отдела Шмелькова; Гл спец отд. Гиндинская; Рук группы Садовская; Ст инженер Березина

Испанит Копировал Еремина Денисова

12399 12

Вариант IV

Спецификация марок установок П1, П2

Марка	Наименование	Кол. шт.	Масса кг ед.	Масса кг общ.	Стандарт, чертеж, завод-изготовитель
М1	Вентагрегат А3090-2 с ц/б вентилятором Ц4-70 №5, исп.1 левого вращения, положение кожуха В" L=3000м³/час, H=58 кг/м² с электродвигателем АОЛ2-22-4 N=1,5 кВт на виброосновании	1	119	119	Вентспилсский вентиляторный з-д
М2	Мягкая вставка на всасывании	1	—	—	—
М3	Мягкая вставка на нагнетании	1	—	—	—
М4	Вентилятор ц/б высокого давления Ц10-28, №2.5, исп.1, правого вращения, положение кожуха „В" L=600м³/час, H=172 кг/м² с электродвигателем АОЛ2-12-2 N=1,1 кВт	1	42	42	Загорский ремонтный завод
М5	Мягкая вставка на всасывании	1	—	—	—
М6	Мягкая вставка на нагнетании	1	—	—	—
М7	Противовзрывное устройство МЗС	2	17	34	Завод строительного инструмента и оснастки Главтрестра
М8	Противовзрывное устройство МЗС	1	17	17	—"—
М9	Коробка для установки МЗС	1	36	36	Альбом ТДКН-1-67 ч II лист С-III-9
М10	Патрубок для установки МЗС в коробке	1	65,5	65,5	—"—
М11	Фильтр ячейковый унифицированный типа ФЯР	2	7,9	15 8	Крюковский вентиляторный завод
М12	Металлическая коробка для установки 2х масляных фильтров	1	46,5	46,6	Альбом ТДКН-1-67 ч II лист ОВ-III-32
М13	Фильтр ячейковый унифицированный типа ФЯР	1	7,9	7,9	Крюковский вентиляторный завод
М14	Металлическая коробка для установки 1го масляного фильтра	1	28,5	28,5	Альбом ТДКН-1-67 ч II лист ОВ-III-32
М15	Фильтр поглатитель ФП-300(69)	2	—	—	предприятие п/я 101
М16	Регенеративные патроны РП-100	4	—	—	—
М17	Кислородные баллоны А-40	9	68	612	—
М18	Каркас для установки кислородных баллонов	1	—	—	разрабатывается в инженерном проекте
М19	Заслонка воздушная унифицированная РУ50 с ручным приводом	1	13,61	13,61	серия 4.904.42 вып.2
М20	Герметический клапан 0118 400 с ручным приводом	1	—	—	Кишиневский экс перимент ально-механический з-д
М21	Герметический клапан 0117 200 с ручным приводом	5	—	—	—"—
М22	Герметическая ставня СУ-IV-1	3	85	255	—"—
М23	Защитно-герметическая дверь ДУ-III-1	1	300	300	Киевский экспериментальный завод мест. партного оборудов.
М24	Редуктор кислородный ДКП-1-65 с дюритовым шлангом ф8мм	4	—	—	Барнаульский аппаратно-механический завод

Вариант V

Спецификация марок установок П1, П2, В1

Марка	Наименование	Кол. шт	Масса кг ед.	Масса кг общ.	Стандарт, чертеж, завод-изготовитель
	Автономный кондиционер КР1-16А (раздельное исполнение)				Домодедовский завод „Кондиционер"
М1	Воздухообрабатывающий блок	2	210	420	
М2	Компрессорно конденсаторный блок	2	511	1022	—"—
М3	Вентагрегат А6,3100-1с ц/б вентилятором Ц4-70 №6,3, исп.1 правого вращения, положение кожуха „В" L 6000м³/час, H=55кг/м² с электродвигателем АО2-32-6, N=2,2 кВт на виброосновании	1	200	200	Вентспилсский вентиляторный завод
М4	Мягкая вставка на всасывании	1	—	—	—
М5	Мягкая вставка на нагнетании	1	—	—	—
М6	Вентагрегат А8-2 с ц/б вентилятором Ц4-70 №8 исп 6, правого вращения, положение кожуха „В", L=14000м³/час H=55кг/м² с электродвигателем АО2-42-6, N=4,0кВт, n=965об/мин. на виброосновании	1	568	568	Учреждение ую 400/5
М7	Мягкая вставка на всасывании	1	—	—	—
М8	Мягкая вставка на нагнетании	1	—	—	—
М9	Вентилятор ц/б высокого давления Ц10-28 N=2.5 исп.1, L=600м³/час H=172кг/м² n=2830 об/мин. с электродвигателем АОА2-12-2 N=1,1кВт	1	42	42	Загорский ремонтный завод
М10	Мягкая вставка на всасывании	1	—	—	—
М11	Мягкая вставка на нагнетании	1	—	—	—
М12	Противовзрывное устройство УЗС-8	5	75	375	Киевский экспериментальный завод мест. партного оборудования
М13	Противовзрывное устройство МЗС	1	17,0	17,0	—"—
М14	Коробка для установки МЗС	1	36	36	Альбом ТДКН-1-67 ч II лист С-III-9
М15	Патрубок для установки МЗС в коробке	1	65,5	65,5	—"—
М16	Фильтр ячейковый унифицированный типа ФЯР	4	7,9	31,6	Крюковский вентиляторный завод
М17	Рама для установки 4х масляных ячейковых фильтров ФЯР	1	60,2	60,2	Типовой проект 4.903-550-70/8 Альбом 1 листы ОВЗ 34-35
М18	Фильтр ячейковый унифицированный типа ФЯР	1	7,9	7,9	Крюковский вентиляторный завод
М19	Металлическая коробка для установки 1го масляного ячейкового фильтра ФЯР	1	28,5	28,5	Альбом ТДКН-1-67 ч II лист ОВ-III-32
М20	Фильтр поглатитель ФП-300(69)	2	—	—	предприятие п/я 101
М21	Герметический клапан 0117.200 с ручным приводом	3	—	—	Кишиневский экспериментально-механический завод
М22	Герметический клапан 0118.600 с ручным приводом	1	—	—	—"—
М23	Герметическая ставня СУ-IV-1	4	85	340	—"—
М24	Герметическая дверь ДУ-IV-1	2	400	800	Рижский опытный судомеханический завод
М25	Дверь герметическая утепленная Д1,25×0,5	2	24,53	49.06	серия 4.904-62
М26	Заслонка воздушная унифицированная 1000×600 с ручным приводом	1	41,3	41,3	серия ал.IV 3.904-1 в2
27	Клапан избыточного давления КИД 150	2	—	—	Одесский ремонтно-механический завод

Госстрой СССР САНТЕХПРОЕКТ г. Москва

Гл. специал.	Синицкая	Кабанова	Денисова
Нач. отдела	Пономарева	Синицкая	Жилк
Гл. спец. отд.	Синицкая	Кабанова	Жилк
Рук. группы	Синицкая	Кабанова	Жилк
Ст. инженер	Березина	Кабанова	Жилк

1972	Компоновка фильтро-вентиляционного оборудования убежищ гражданской обороны	Убежище вместимостью 300 человек Вариант IV, V. Спецификация марок установок П1, П2	Серия У-02-01 Лист ОВ-1

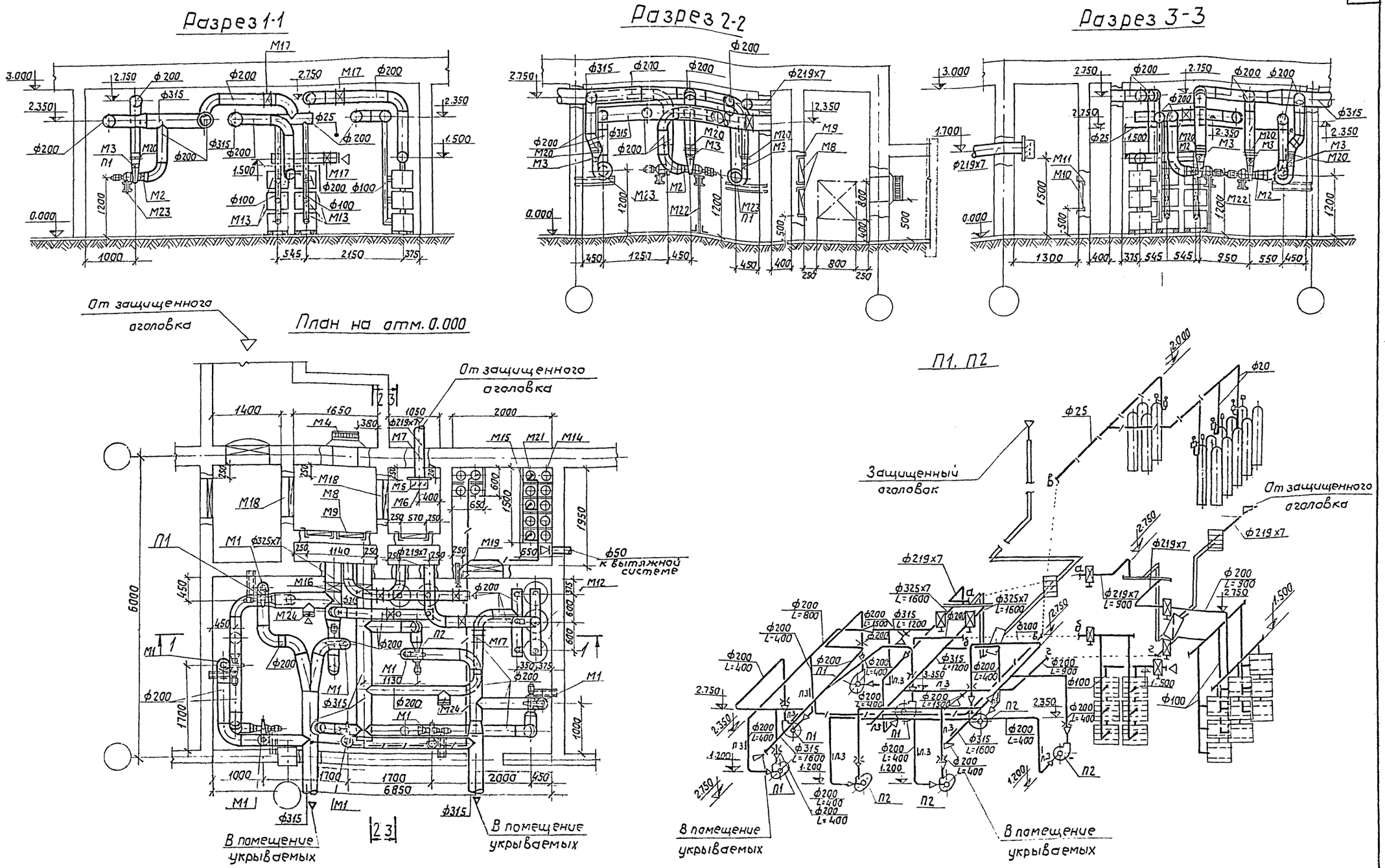

М1 50	1972	Компоновка фильтро-вентиляционного оборудования убежищ гражданской обороны.	Убежище вместимостью 450 человек. Вариант I. Установки П1, П2. Схемы систем П1, П2	Серия У-02-01	Лист ОВ-11

Госстрой СССР
САНТЕХПРОЕКТ
г. Москва

Гл. специал.		Сидоров	Копировал	Данилина
Нач. отдела		Немоляева		
Гл. спец. отд.		Синдинская		
Рук. группы		Садовская		
Ст. инженер		Березина		

12399 14

Разрез 1-1

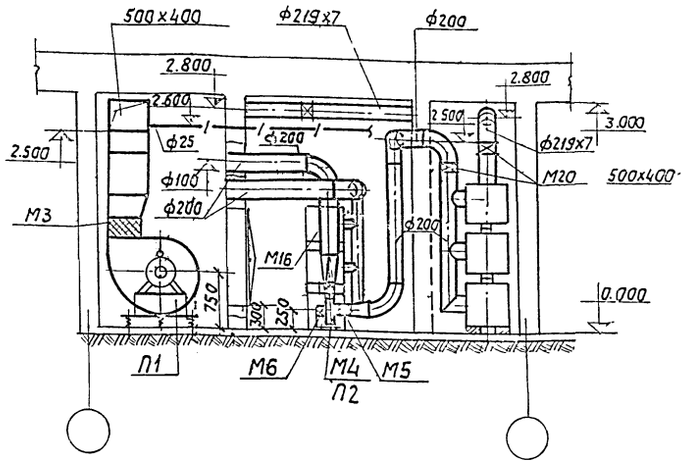

Разрез 2-2

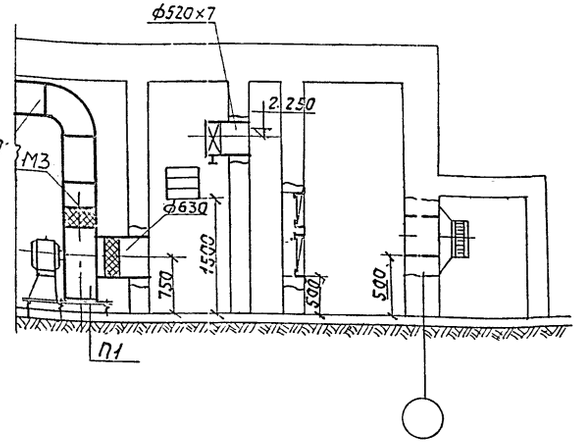

Разрез 3-3

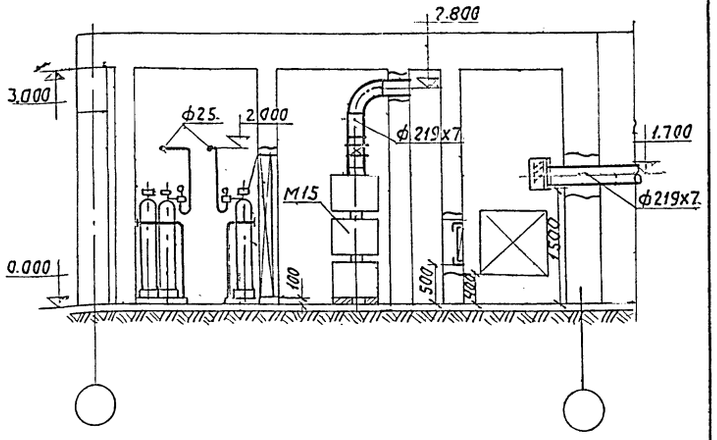

План на отм. 0.000

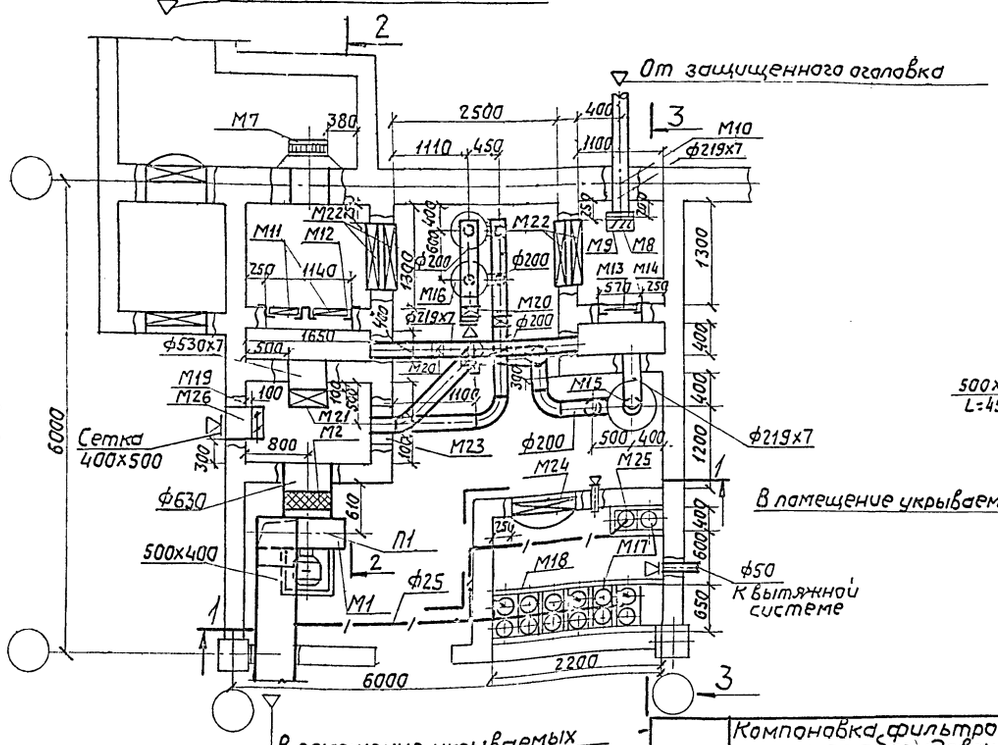

П1; П2

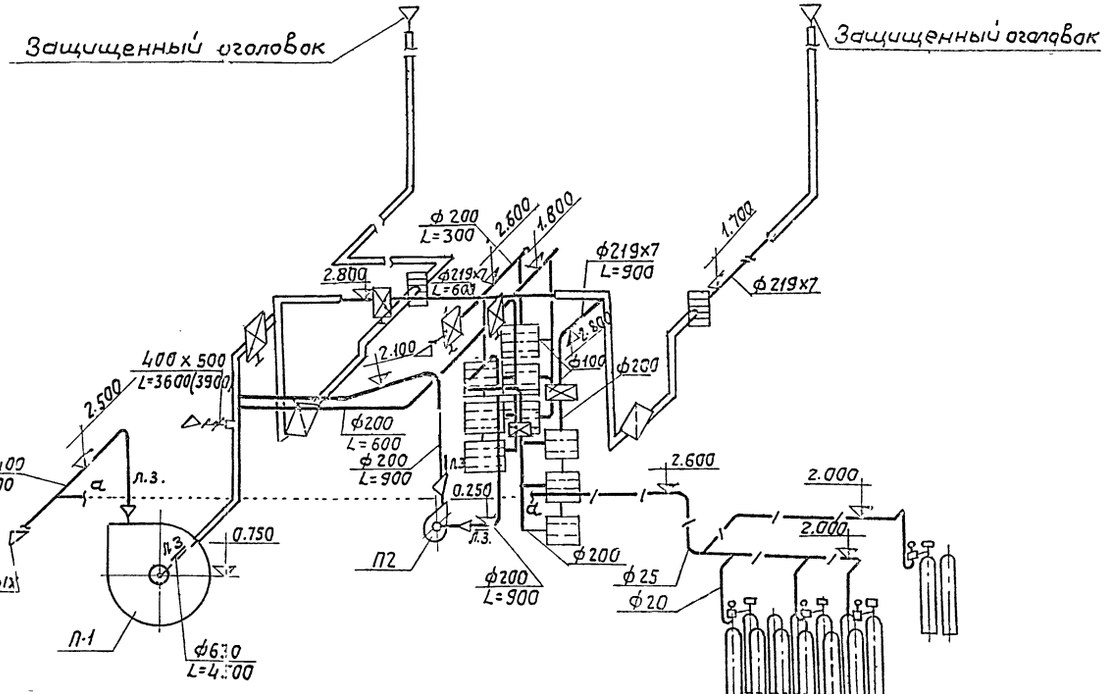

Госстрой СССР САНТЕХПРОЕКТ г. Москва	1972	Компоновка фильтро-вентиляционного оборудования убежищ гражданской обороны.	Убежище вместимостью 450 человек. Вариант II. Установки П1, П2. Схемы систем П1; П2.	Серия У-02-01 / Лист ОВ-12

Гл. инженер Данилина; Гл. спец. Немтарева; Нач. отд. Синдинская; Рук. группы Сафаджан; Ст. инженер Ефремина; Копировал

12.3.99 15

Разрез 1-1

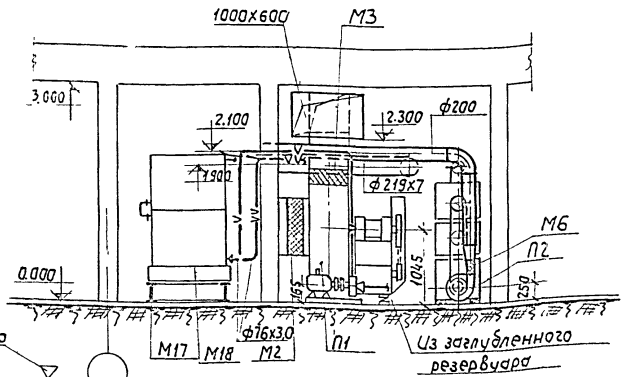

Разрез 2-2

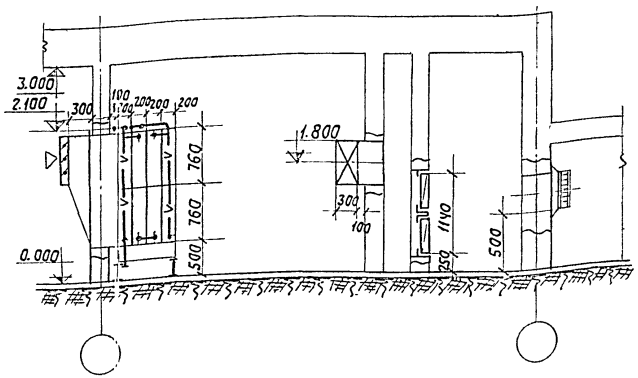

От защищенного оголовка

План на отм 0.00

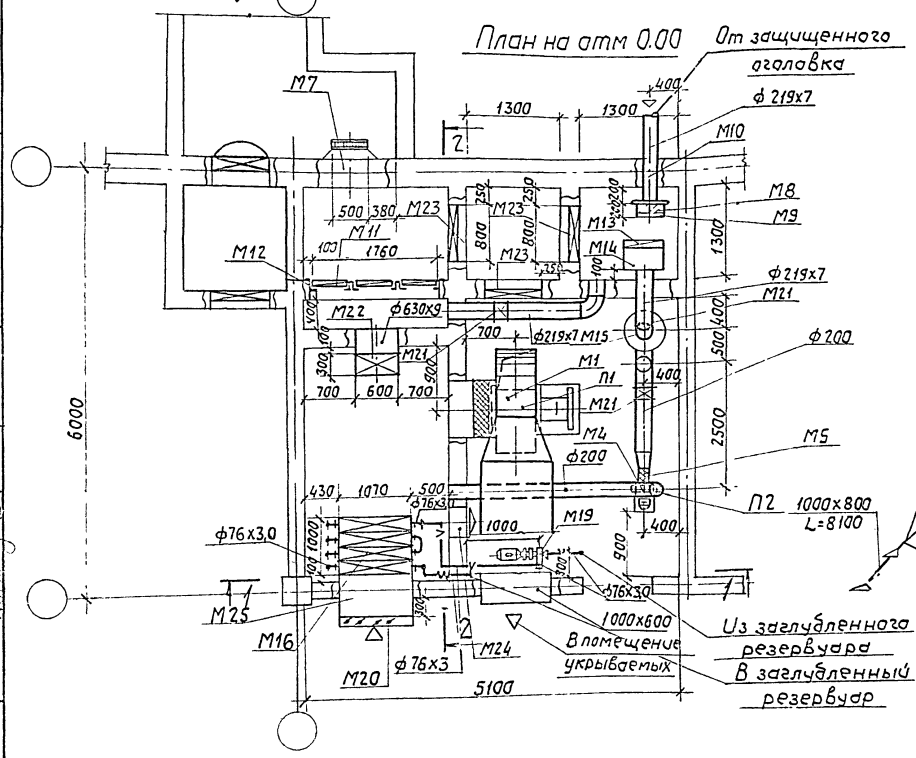

Защищенный оголовок

П1, П2

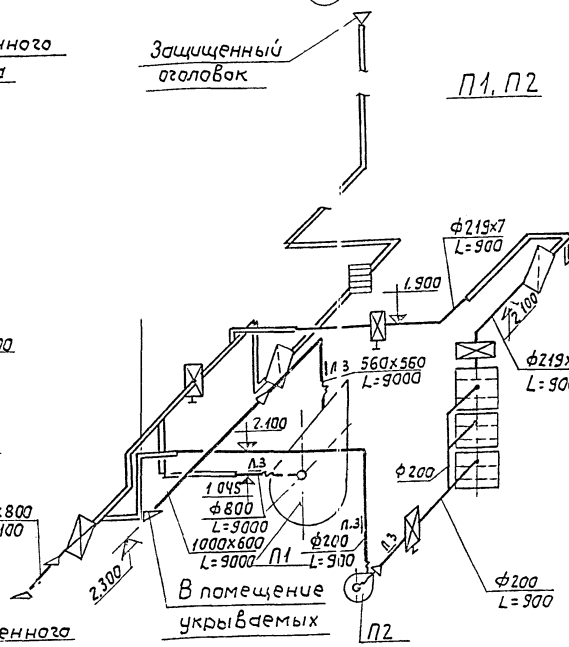

Система холодоснабжения установок П1, П2

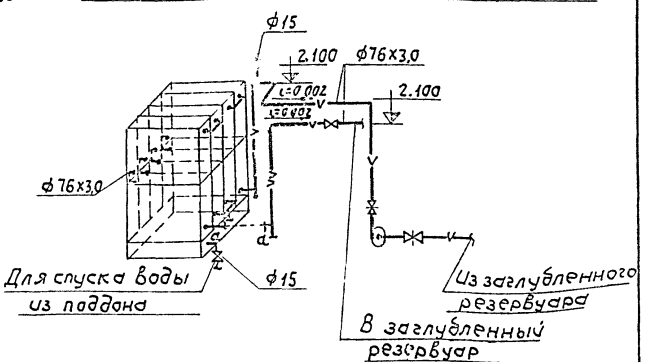

М1:50	1972	Компоновка фильтро-вентиляционного оборудования убежищ гражданской обороны.	Убежище вместимостью 450 человек. Вариант III. Установки П1, П2. Схемы систем П1, П2. Схема холодоснабжения установок П1, П2.	Серия У-02-01	Лист ОВ-13

ГИПРОСТРОЙ СССР
САНТЕХПРОЕКТ
г. Москва

Гл. инженер — Данилина
Гл. специалист — Сабадекая
Нач. отдела — Синдичская
Руководитель группы — Капирозов
Ст. инженер — Ненашева
Инженер — Березина

Вариант I

Спецификация марок установки П1, П2

Марка	Наименование	Кол. шт.	Масса, кг: един.	Масса, кг: общ.	Стандарт, чертеж, завод-изготовитель
М1	Вентилятор электроручной ЭРВ-49, исп 1, правого вращения, положение кожуха „В", L=400м³/час, H=70кг/м² с электродвигателем АОЛ-21-6 N=0,4 квт.	8	19,67	157	Цкшанская детская трудовая колония
М2	Мягкая вставка на всасывании	8	—	—	—
М3	Мягкая вставка на нагнетании	8	—	—	—
М4	Противовзрывное устройство УЗС-8	1	75	75	Киевский экспериментальный завод нестандартного оборудования
М5	Противовзрывное устройство МЗС	1	17.0	17.0	——„——
М6	Коробка для установки МЗС	1	36,0	36.0	Альбом ТПКН-1-67 г.II лист С-III-9
М7	патрубок для установки МЗС в коробке	1	65,5	65,5	——„——
М8	фильтр ячейковый унифицированный типа ФЯР	4	7,9	31,6	Крюковский вентиляторный завод
М9	Рама для установки 4х масляных ячейковых фильтров ФЯР	1	60,2	60,2	типовой проект А II 550-70/6 Альбом V листы ОВЛ-34, 35
М10	фильтр ячейковый унифицированный типа ФЯР	1	7,9	7,9	Крюковский вентиляторный завод
М11	Рама для установки 1го масляного ячейкового фильтра ФЯР	1	17,3	17,3	Типовой проект А II-550-70/6 Альбом V ОВЛ-32,33 (применительно)
М12	фильтр поглотитель ФП-100У	9	—	—	Предприятие п/я 101
М13	Регенеративные патроны РП-100	6	—	—	—
М14	Кислородные баллоны А-40	14	68	952	—
М15	каркас для установки кислородных баллонов	1	—	—	Разрабатывается в индивидуальном проекте
М16	герметический клапан ОН7.300 с ручным приводом	2	—	—	Киевский ремонтно-механический завод
М17	герметический клапан ОН7.200 с ручным приводом	5	—	—	——„——
М18	Герметическая ставня СУ-IV-1	2	85	170	——„——
М19	Защитно-герметическая дверь ДУ-III-1	1	300	300	Киевский экспериментальный завод нестандартного оборудов
М20	Расходомер табельный	8	—	—	Цкшанская детская трудовая колония
М21	редуктор кислородный ДКП1-65 с дюритовым шлангом ф8мм	1	—	—	Барнаульский аппаратно-механический завод
М22	Рама для крепления электро-ручного вентилятора к полу.	2	—	—	Разрабатывается в индивидуальном проекте
М23	Рама для крепления электро-ручного вентилятора к стене	6	—	—	——„——
М24	Заслонка воздушная унифицированная Р200 с ручным приводом	2	4,91	9,82	серия 4.904-12 вып 2

Вариант II

Спецификация марок установок П1, П2

Марка	Наименование	Кол. шт.	Масса, кг: един.	Масса, кг: общ.	Стандарт, чертеж, завод-изготовитель
М1	Вентагрегат А6,3095-1 с ц/б вентиляторомЦ-70№6,3 исп.1, правого вращения, положение кожуха „В", L=4500м³/час, H=45кг/м²с электродвигателем АО2-31-6 N=1,5кВт на виброосновании	1	191	191	Вентиляторный завод
М2	Мягкая Вставка на Всасывании	1	—	—	
М3	Мягкая Вставка на нагнетании	1	—	—	
М4	Вентилятор ц/б высокога давления ц 10-28 №2,5, исп 1 правого вращения, положение кожуха „В", L=900м³/час, H=170кг/м² с электродвигателем АОЛ2-12-2 N=1,1кВт	1	42	42	Загорский ремонтный завод
М5	Мягкая вставка на всасывании	1	—	—	
М6	Мягкая вставка на нагнетании	1	—	—	
М7	Противовзрывное устройство УЗС-8	1	75	75	Киевский экспериментальный завод нестандарт. оборудов.
М8	Противовзрывное устройство МЗС	1	17,0	17,0	——„——
М9	Коробка для установки МЗС	1	36.0	36.0	Альбом ТПКН-1-67 г.II лист С-III-9
М10	Патрубок для установки МЗС в коробке	1	65,5	65,5	——„——
М11	Фильтр ячейковый унифицированный типа ФЯР	4	7.9	31,6	Крюковский вентиляторный завод
М12	Рама для установки 4х масляных ячейковых фильтров ФЯР	1	60,2	60,2	Типовой проект А II-550-70/6 Альбом V листы ОВЛ-34,35
М13	Фильтр ячейковый унифицированный типа ФЯР	1	7,9	7,9	Крюковский вентиляторный завод
М14	Рама для установки 1го масляного ячейкового фильтра ФЯР	1	17,3	17,3	Типовой проект А II-550-70/6 Альбом V листы ОВЛ-32,33 применительно
М15	Фильтр поглотитель ФП-300(69)	3	—	—	предприятие п/я 101
М16	Регенеративные патроны РП-100	6	—	—	—
М17	Кислородные баллоны А-40	14	68	952	—
М18	Каркас для установки кислородных баллонов	1	—	—	Разрабатывается в индивидуальном проекте
М19	Заслонка воздушная унифицированная Р400х500 с ручным приводом	1	14,6	14,6	серия 4.904-42 вып.2
М20	герметический клапан ОН7.200 с ручным приводом	5	—	—	Кишиневский экспериментальный завод
М21	герметический клапан ОН8.500 с ручным приводом	1	—	—	——„——
М22	Герметическая ставня СУ-IV-1	4	85	340	——„——
М23	Дверь герметическая неутепленная Д 125 х 0,5.	1	24,53	24,53	Серия 4.904-62
М24	Защитно-герметическая дверь ДУ-III-I	1	300	300	Киевский экспериментальный завод нестандартного оборудования
М25	Редуктор кислородный ДКП-1-65 с дюритовым шлангом ф8мм	4	—	—	Барнаульский аппаратурно-механический завод
М26	Патрубок для крепления заслонки Р400 х 500	1	—	—	разрабатывается в индивидуальном проекте

Вариант III

Спецификация марок установок П1, П2

Марка	Наименование	Кол. шт.	Масса, кг: един.	Масса, кг: общ.	Стандарт чертеж, завод-изготовитель
М1	Вентагрегат Л8-2 с ц/б вентилятором Ц4-70№8 исп.6. левого вращения, положение кожуха „В", L=9000м³/час, H=62кг/м² с электродвигателем АО2-42-6 N=4кВт, на виброосновании	1	568	568	Учреждение ую 400/5
М2	Мягкая вставка на Всасывании	1	—	—	—
М3	Мягкая вставка на нагнетании	1	—	—	—
М4	Вентилятор ц/б высокого давления Ц10-28 №2,5 исп 1 L=900м³/ч H=170кг/м² с электродвигателем АОЛ2-12-2; N=1,1кВт	1	42	42	Загорский ремонтный завод
М5	Мягкая вставка на всасывании	1	—	—	—
М6	Мягкая вставка на нагнетании	1	—	—	—
М7	Противовзрывное устройство УЗС-8	1	75	75	Киевский экспериментальный завод нестандартн. оборуд
М8	Противовзрывное устройство МЗС	1	—	—	——„——
М9	Коробка для установки МЗС	1	36	36	Альбом ТПКН 1-67 г.II лист С-III-19
М10	Патрубок для установки МЗС в коробке	1	65,5	65,5	——„——
М11	Фильтр ячейковый унифицированный, типа ФЯР	6	7.9	47,4	Крюковский вентиляторный завод
М12	Рама для установки 6 масляных ячейковых фильтров ФЯР	1	—	—	типовой проект А II-550-70/6 Альбом V ОВЛ-34 35 применит.
М13	Фильтр ячейковый унифицированный типа ФЯР	1	—	—	Крюковский вентиляторный завод
М14	Металлическая коробка для установки 1го масляного фильтра	1	28,5	28,5	Альбом ТПКН-1-67 г.II лист ОВ-III-32
М15	Фильтр поглотитель ФП-300 (69)	3	—	—	предприятие п/я 101
М16	Калорифер КФС-8	8	146,28	1170	Костромской калориферный завод
М17	Подставка	2	—	—	Разрабатывается в индивидуальном проекте
М18	Поддон	1	—	—	——„——
М19	Насос центробежный 1,5К-6а Q=95м³/час H=14кг/м² с электродвигателем АОЛ-21-2; N=1,5кВт n=2860 об./мин	1	16,3	16,3	Ереванский насосный завод
М20	Заслонка воздушная унифицированная Р800х1000 с ручным приводом	1	31,3	31,3	серия 4.904-42 Вып.2
М21	Герметический клапан ОН7.200 с ручным приводом	3	—	—	Кишиневский экспериментальный завод
М22	Герметический клапан ОН8.600 с ручным приводом	1	—	—	——„——
М23	Герметическая Вставка СУ-IV-1	3	85	225	——„——
М24	Дверь герметическая неутепленная Д.1,25х0,5	1	24,53	24,53	Серия 4.904-62
М25	Патрубок для крепления заслонки Р800 х 1000	1	—	—	Разрабатывается в индивидуальном проекте

1972г.	Компоновка фильтро-вентиляционного оборудования убежищ гражданской обороны	Убежище вместимостью 450 человек Вариант I, II, III. Спецификация марок установок П1, П2	Серия У-02-01	Лист ОВ-14

САНТЕХПРОЕКТ г. Москва

Гип Сидоров
Нач. отд. Немлярева
Гл. специал. Синдинская
Рук. группы Сабовская
Ст. инжен. Березина

12399 17

Разрез 1-1

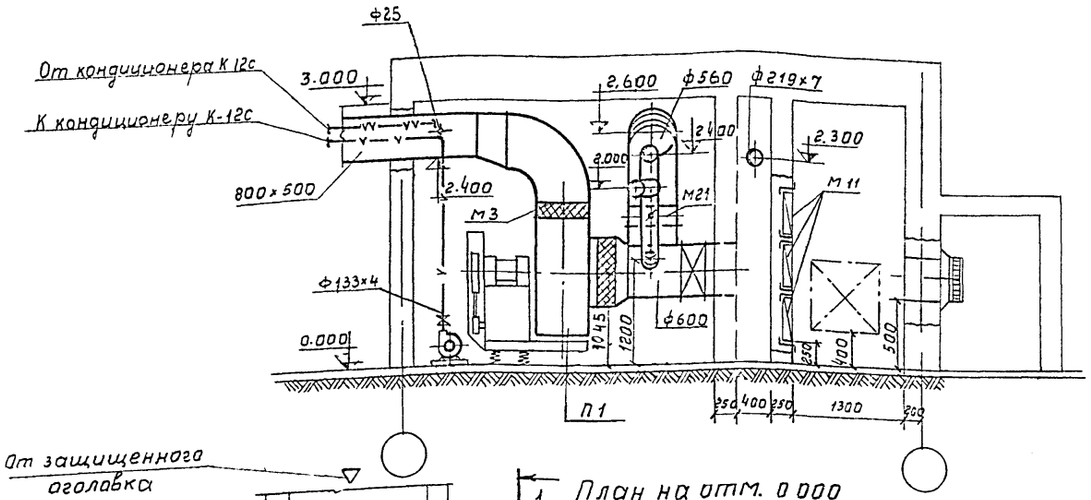

Разрез 2-2

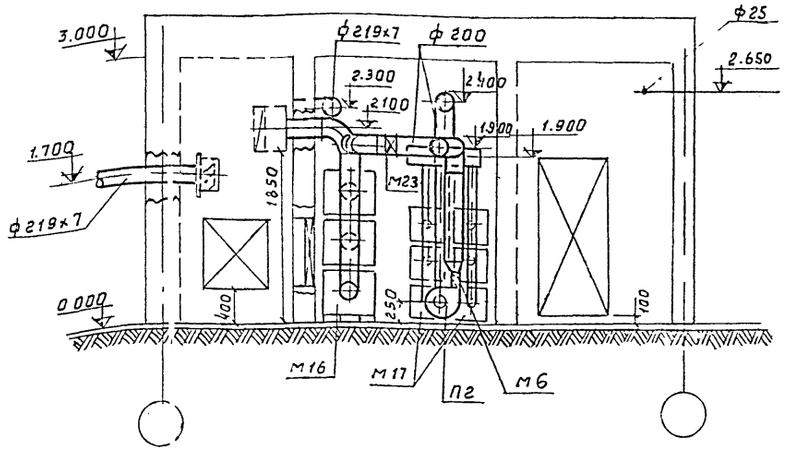

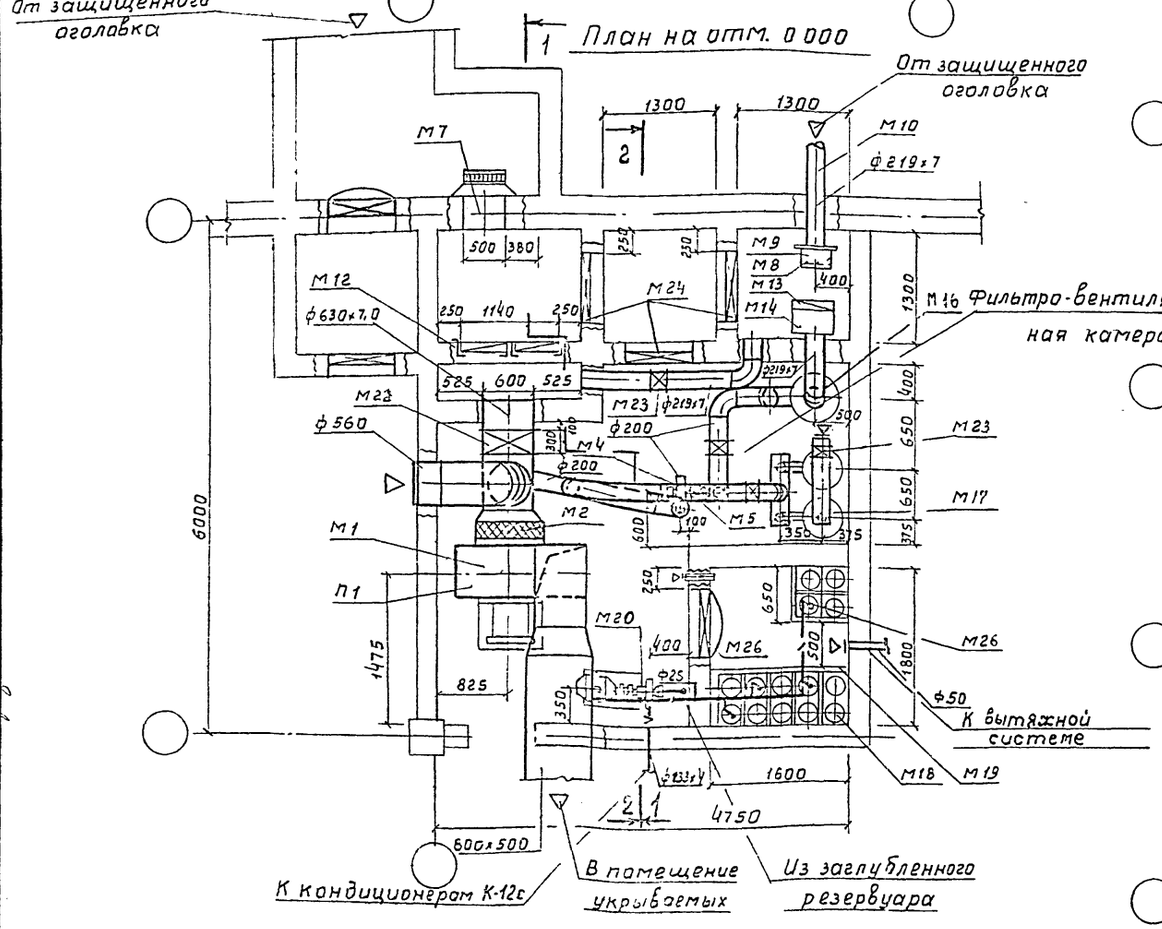

План с размещением кондиционеров (м 1:100)

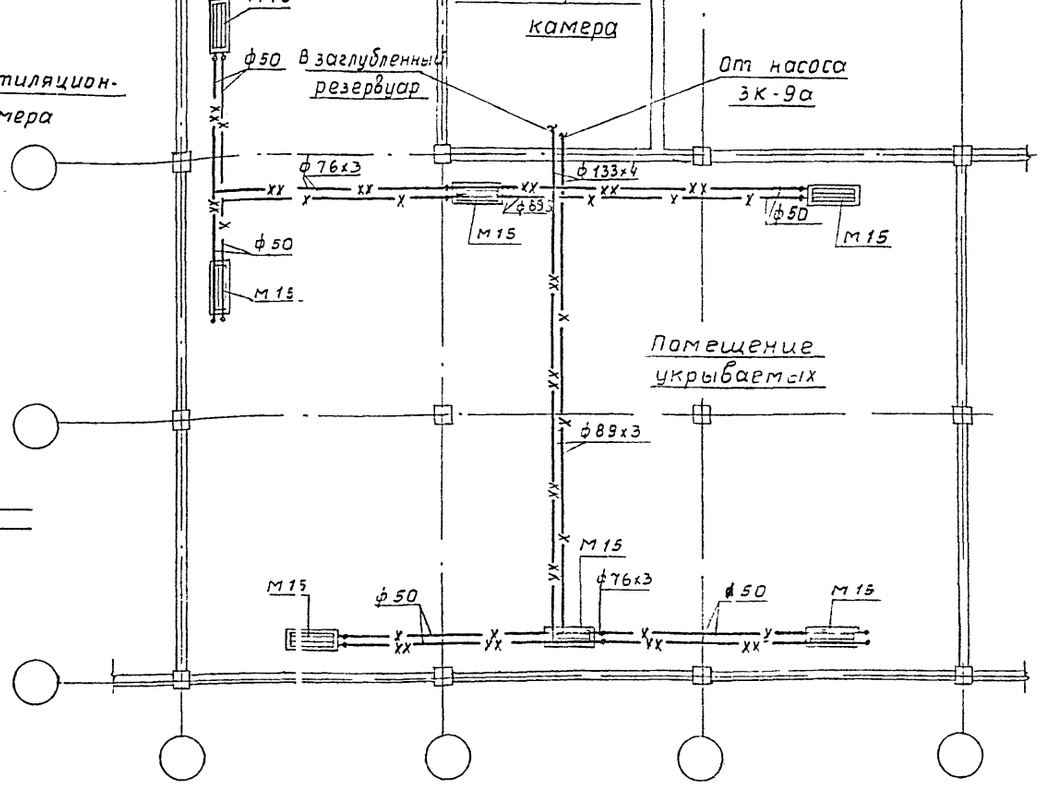

Госстрой СССР САНТЕХПРОЕКТ г. Москва			
Гл. специал.	Гл. инж.	Денисова	
Нач. отдела	Немоляева	Калиробол	
Гл. спец. отд.	Синдиснова	Дем.	
Рук. группы	Садовская		
Ст. инженер	Березина		

М 1:50

1972

Компоновка фильтро-вентиляционного оборудования убежищ гражданской обороны

Убежище вместимостью 450 человек Вариант IV. Установки П1, П2. План с размещением кондиционеров.

Серия У-02-01

Лист ОВ-15

Система обратного водоснабжения кондиционеров К-12С

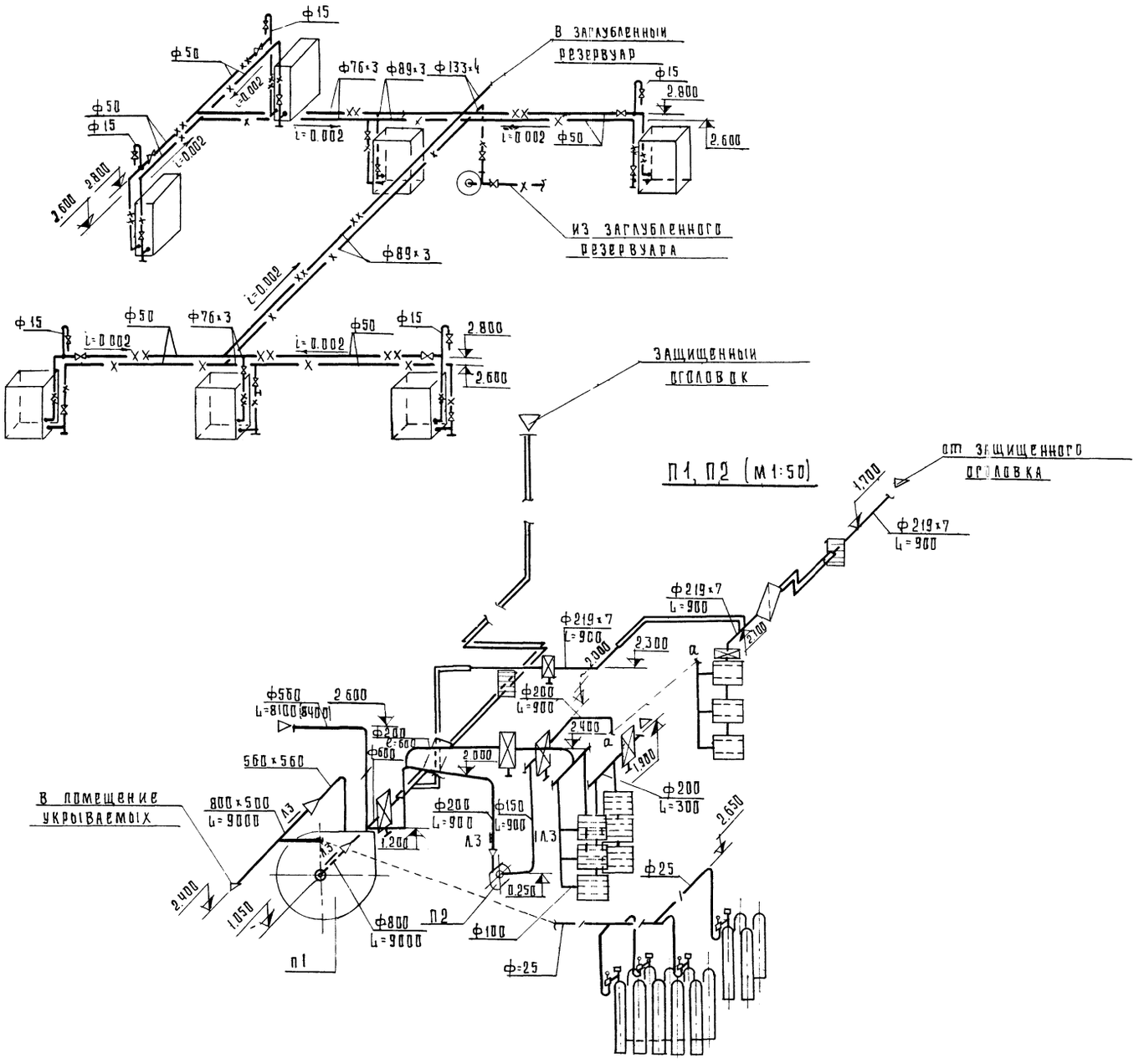

Вариант IV
Спецификация марок установок П1, П2

Марка	Наименование	Кол шт	Масса, кг. един.	Масса, кг. общ.	Стандарт, чертеж, завод изготовитель
М1	Вентагрегат А8-2 с ц/б вентилятором Ц4-70 №8, исп 6, левого вращения положение кожуха „В", L=9000 м³/час, H=60кг/м², с электродвигателем АО2-42-6, N-4квт, на виброосновании	1	568	568	Учреждение 400/5
М2	Мягкая вставка на всасывании	1	—	—	—
М3	Мягкая вставка на нагнетании	1	—	—	—
М4	Вентилятор ц/б высокого давления Ц10-28 исп 1, левого вращения, положение кожуха „В" L=900м³/час, H=170кг/м², с электродвигателем АОП2-12-2 N=1.1квт	1	42	42	Загорский ремонтный завод
М5	Мягкая вставка на всасывании	1	—	—	—
М6	Мягкая вставка на нагнетании	1	—	—	—
М7	Противовзрывное устройство УЗС-8	1	75	75	Киевский экспериментальный завод нестандартного оборудов.
М8	Противовзрывное устройство МЗС	1	17.0	17.0	—"—
М9	Коробка для установки МЗС	1	36.0	36.0	Альбом ТДКН-1-67 ч.II лист С III-9
М10	Патрубок для установки МЗС в коробке	1	65.5	65.5	—"—
М11	Фильтр ячейковый унифицированный типа ФЯР	6	7.9	47.4	Крюковский вентиляторный завод
М12	Рама для установки 6ти масляных ячейковых фильтров ФЯР	1	—	—	Типовой проект А-П-550-70/6 Альбом X листы ОВ-34,35 (применительно)
М13	Фильтр ячейковый унифицированный типа ФЯР	1	7.9	7.9	Крюковский вентиляторный завод
М14	Металлическая коробка для установки 1го масляного ячейкового фильтра ФЯР	1	—	—	Альбом ТДКН-1-67 ч.II лист ОВ-III-32
М15	Кондиционер К-12С	7			Домодедовский завод „Кондиционер"
М16	Фильтр поглатитель ФП=300(69)	3	—	—	Предприятие п/я 101
М17	Регенеративные патроны РП-100	6	—	—	—
М18	Кислородные баллоны А-40	14	68	950	—
М19	Каркас для кислородных баллонов	1	—	—	Разрабатывается в индивидуальном проекте
М20	Насос центробежный 3К-9а, Q=35м³/час, H=22,5кг/м², с электродвигателем АО2-41-2 N=5.5квт.	1	56,5	56,5	Ереванский насосный завод
М21	Заслонка воздушная унифицированная Р560 с ручным приводом	1	18,41	18,41	Серия 4.904-42 вып. 2
М22	Герметический клапан ОШ8 600 с ручным приводом	1	—	—	Кишиневский экспериментальный завод
М23	Герметический клапан 0,1172.00 с ручным приводом	4	—	—	—"—
М24	Герметическая ставня СУ-IV	3	85	255	—"—
М25	Защитно-герметическая дверь ДУ-III-1	1	300	300	Киевский экспериментальный завод нестандартного оборудов.
М26	Редуктор кислородный ДКП-1-65 с дюритовым шлангом ф8мм	4	—	—	Барнаульский аппаратурно-механический завод

1972	Компоновка фильтро-вентиляционного оборудования убежищ гражданской обороны	Убежище вместимостью 450 человек. Вариант IV. Схемы систем 1, П2. Система оборотного водоснабжения кондиционеров К-12С. Спецификация марок установок П1, П2	Серия У-02-01	Лист ОВ-16

Госстрой СССР
САНТЕХПРОЕКТ
г. Москва

Гл. специалист	Сидоров	Исполнит	Кудрявцева
Нач. отд.	Немоляева		
Гл. спец. отд.	Синдинская		
Рук. гр.	Садовская		
Ст. инж.	Березина		

12399 19

Разрез 1-1

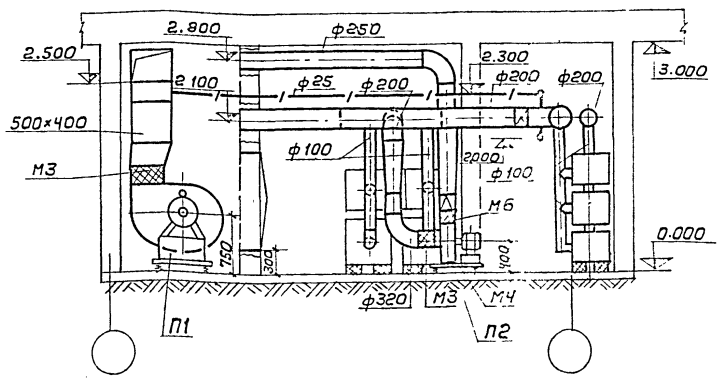

Разрез 2-2

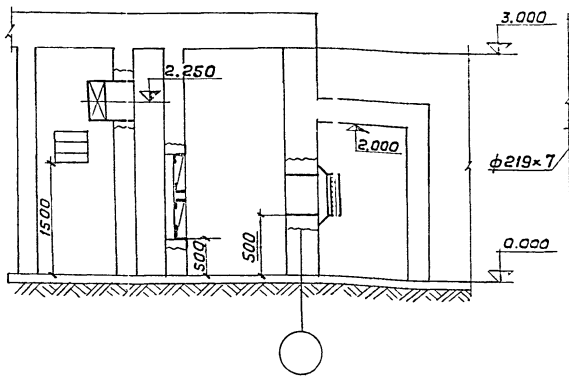

Разрез 3-3

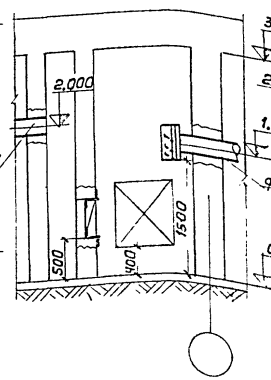

Разрез 4-4

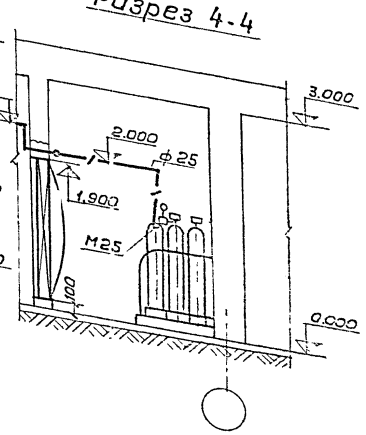

План на отм. 0.000

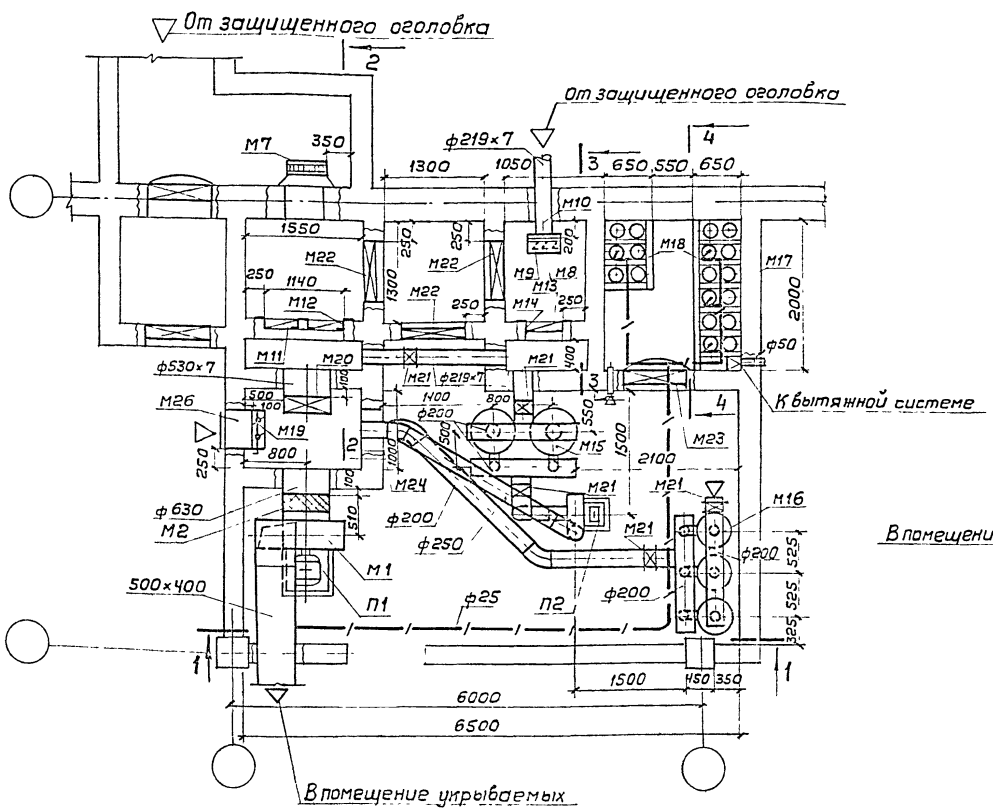

П1, П2

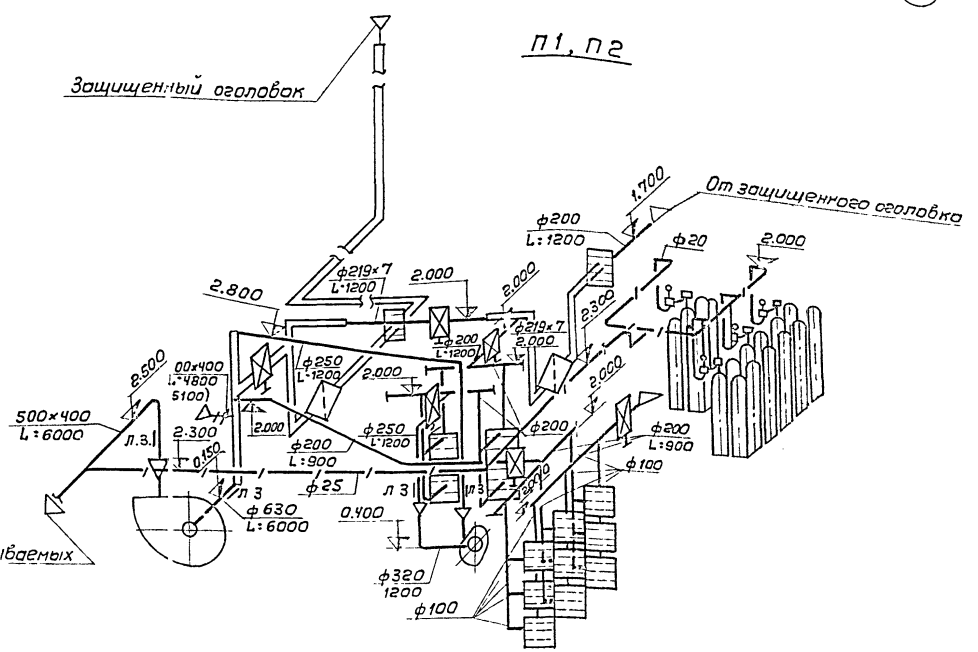

М 1:50	1972	Компоновка фильтро-вентиляционного оборудования убежищ гражданской обороны.	Убежище вместимостью 600 человек. Вариант I. Установки П1, П2. Схемы систем П1, П2.	Серия У-02-01	Лист ОВ-17

ГАНТЕХПРОЕКТ г. Москва

Гл. инженер проекта Ефремина
Нач. отдела Терентьева
Гл. спец. отд. Гера
Рук. группы Куприяшкал
Ст. инженер проекта Синдинская
Инженер Сафонова
Инженер Березина
Исполнил Сидорак
Н. контр. Неудлеева

Гипростроммонтаж

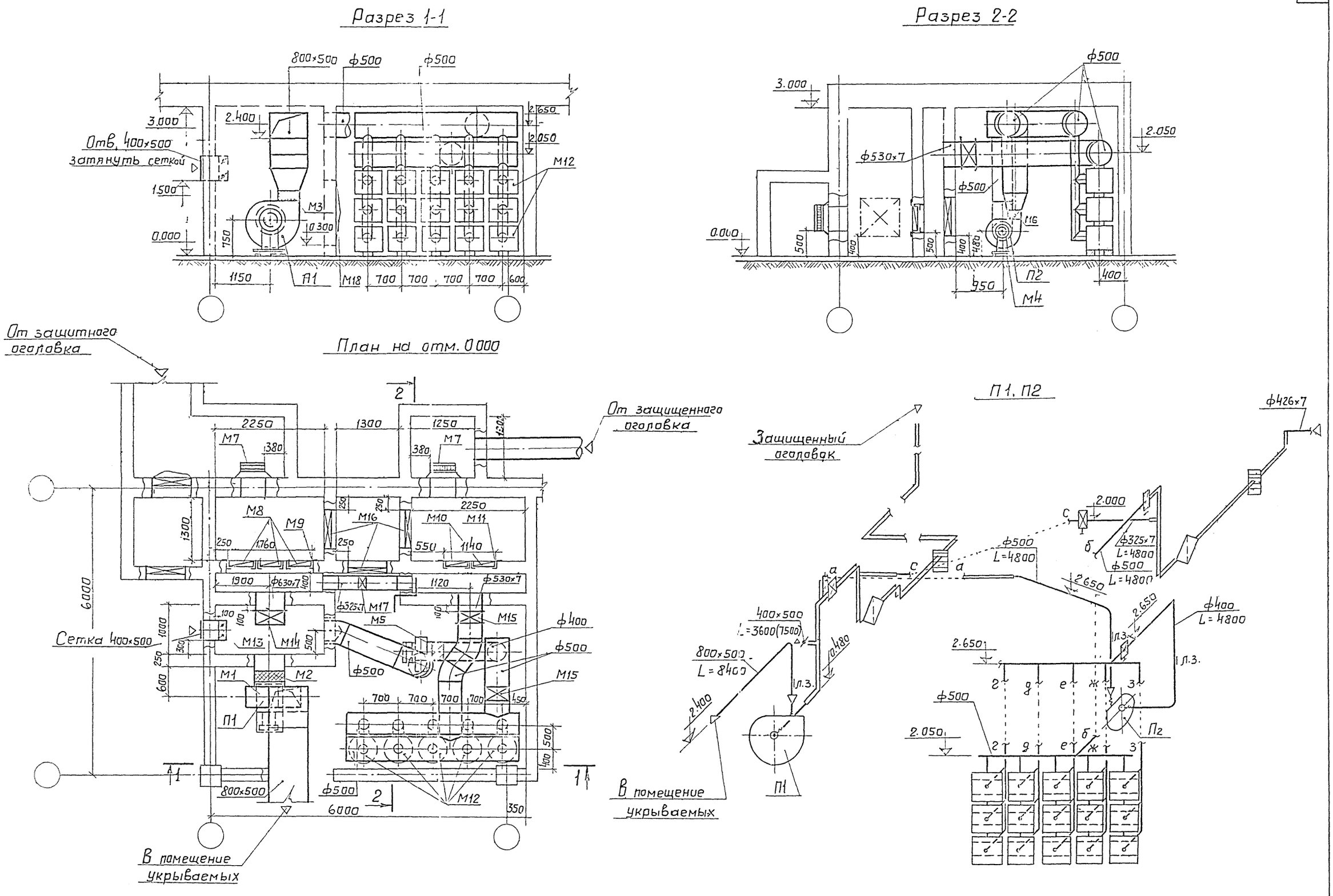

1973	Компановка фильтро-вентиляционного оборудования убежищ гражданской обороны	Убежище вместимостью 600 человек вариант II Установки П1, П2 Схемы систем П1, П2	Серия У-02-01	Лист ОВ-18

Госстрой СССР
САНТЕХПРОЕКТ
г. Москва

Гл. специалист — Кудрявцева
Нач. отдела — Немоляева
Гл. спец. отдела — Синдинская
Рук. группы — Садовская
Ст. инженер — Еремина
Исполнитель — Панова
Копировал

12399 21

Вариант I
Спецификация марок установок П1, П2

Марка	Наименование	Кол. шт.	Масса, кг ед.	Масса, кг общ.	Стандарт, чертеж, завод-изготовитель
М1	Вентагрегат А6.3100-1 с ц/б вентилятором Ц4-70 №6,3 исп 1, правого вращения, положение конуха „В" L=6000 м³/час, Н=55 кг/м² с электродвигателем АО2-32-6 N=2,2 квт на виброосновании	1	191	191	Вентспилсский вентиляторный завод
М2	Мягкая вставка на всасывании	1	—	—	
М3	Мягкая вставка на нагнетании	1	-	—	
М4	Вентагрегат А3,2105-2 с ц/б вентилятором Ц4-70 №3,2, исп. 1 правого вращения, конух „В"; L=1200 м³/час; Н=140 кг/м² с электродвигателем АОЛ2-22-2 N=2,2 квт на виброосновании	1	57	57	Крюковский вентиляторный завод
М5	Мягкая вставка на всасывании	1	—	—	
М6	Мягкая вставка на нагнетании	1	—	—	
М7	Противовзрывное устройство УЗС-8	1	75	75	Киевский экспериментальный завод нестандартного оборудования
М8	Противовзрывное устройство МЗС	1	17	17	—»—
М9	Коробка для установки МЗС	1	36	36	Альбом ТМКН-1-67 г.II лист С-III-9
М10	Патрубок для установки МЗС в коробке	1	65,5	65,5	—»—
М11	Фильтр ячейковый унифицированный типа ФЯР	4	7,9	31,6	Крюковский вентиляторный завод
М12	Рама для установки 4х масляных ячейковых фильтров ФЯР	1	60,2	60,2	Типовой проект А-II-550 10/4 альбом V листы ОВЗ-34,35
М13	Фильтр ячейковый унифицированный типа ФЯР	1	7,9	7,9	Крюковский вентиляторный завод
М14	Рама для установки 1го масляного ячейкового фильтра ФЯР	1	28,5	28,5	Типовой проект А-II-550 10/4 альбом V листы ОВЗ-34,35
М15	Фильтр поглотитель ФП-300 (69)	4	—	—	Предприятие п/я 101
М16	Регенеративные патроны РП-100	9	—	—	—»—
М17	Кислородные баллоны А-40	18	68	1224	—»—
М18	Каркас для установки кислородных баллонов	1	—	—	Разрабатывается в индивидуальном проекте
М19	Заслонка воздушная унифицированная Р400х500 с ручным приводом	1	14,6	14,6	серия 4.904-42.62
М20	Герметический клапан 0118.500 с ручным приводом	1	—	—	Киевенбский экспериментальный завод
М21	Герметический клапан 0117 200 с ручным приводом	5	—	—	—»—
М22	Герметическая ставня СУ-IV-1	3	85	255	—»—
М23	Защитно-герметическая дверь ДУ-III-1	1	300	300	Киевский экспериментальный завод нестандартного оборудования
М24	Дверь герметическая неутепленная Д 1,25×0.5	1	24,53	24,53	серия 4.904-62
М25	Редуктор кислородный ДКП 1-65 с дюритовым шлангом ф 8мм	4	—	—	Зарайский ремонтно-механический завод
М26	Патрубок для крепл. заслонки Р 400×500	1	—	—	Разрабатывается в индивидуальном проекте

Вариант II
Спецификация марок установок П1; П2.

Марка	Наименование	Кол. шт.	Масса, кг ед.	Масса, кг общ.	Стандарт, чертеж, завод-изготовитель
М1	Вентагрегат А6,3 105-1 с ц/б вентилятором Ц4-70 №6.3, исп 1, левого вращения, полжение конуха „В", L=8400 м³/час Н=55 кг/м² с электродвигателем АО2-32-6, N=2,2 квт на виброосновании	1	200	200	Вентспилсский вентиляторный завод
М2	Мягкая вставка на всасывании	1	—	—	——
М3	Мягкая вставка на нагнетании	1	—	—	——
М4	Вентагрегат А4093-3 с ц/б вентилятором Ц4-70 №4, исп. 1, левого вращения, положение конуха „В", L=4800 м³/час Н=170кг/м² с электродвигателем АО2-32-2, N=4.0 квт	1	123	123	Московский завод сантехоборудования Главмосстроя
М5	Мягкая вставка на всасывании	1	—	—	——
М6	Мягкая вставка на нагнетании	1	—	—	——
М7	Противовзрывное устройство УЗС-8	2	75	150	Киевский экспериментальный завод нестандартного оборудования
М8	Фильтр ячейковый унифицированный типа ФЯР	6	7,9	47.4	Крюковский вентиляторный завод
М9	Рама для установки 6ти масляных ячейковых фильтров ФЯР	1	—	—	Типовой проект А-II-550-70/6 альбом 7 (применительно)
М10	Фильтр ячейковый унифицированный типа ФЯР	4	7,9	31,6	Крюковский вентиляторный завод
М11	Рама для установки 4х масляных ячейковых фильтров ФЯР	1	—	—	Типовой проект А-II-550-70/6 альбом V листы ОВЗ-34.35
М12	Фильтр поглотитель ФП-300 (69)	15	—	—	Предприятие п/я 101
М13	Заслонка воздушная унифицированная Р400 с ручным приводом	1	10,96	10,96	Серия 4.904-42.62
М14	Герметический клапан 0118.500 с ручным приводом	1	—	—	Кишеневский эксперим завод
М15	Герметический клапан 0118 500 с ручным приводом	2	—	—	—»—
М16	Герметическая ставня СУ-IV-1	3	85	255	—»—
М17	Герметический клапан 0118.300 с ручным приводом	1	—	—	—»—
М18	Дверь герметическая неутепленная Д 1,25×0.5	1	24,53	24,53	серия 4.904-62

1972	Компановка фильтро-вентиляционного оборудования убежищ гражданской обороны	Убежище вместимостью 600 человек. Вариант I, II. Спецификация марок установок П1, П2	Серия У-02-01	Лист ОВ-19

САНТЕХПРОЕКТ, Москва

Гл. инженер Денисова
Гр. Ефетина
Ст. инженер Сидунская
Нач. отдела Ефетина
Исп. Сидунская
Гл. инженер Денисова

Разрез 1-1

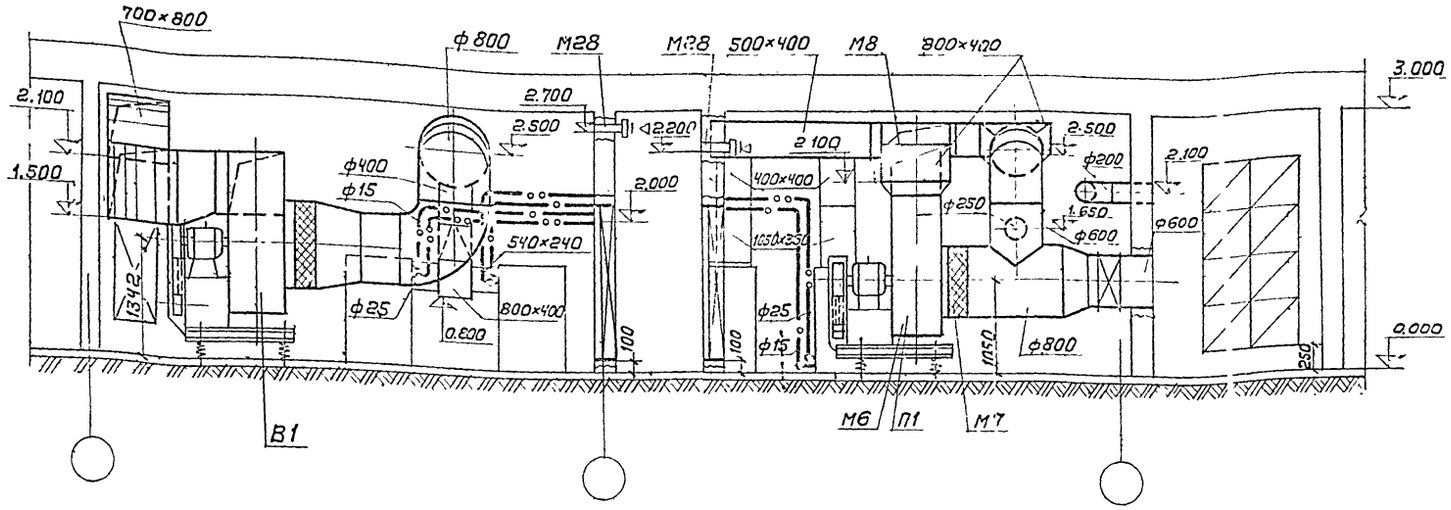

Разрез 2-2

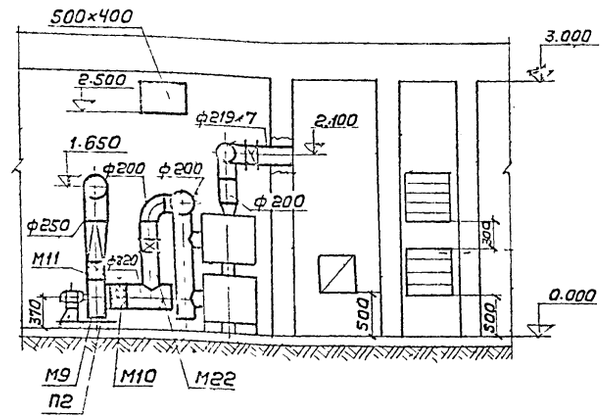

План на отм. 0.000

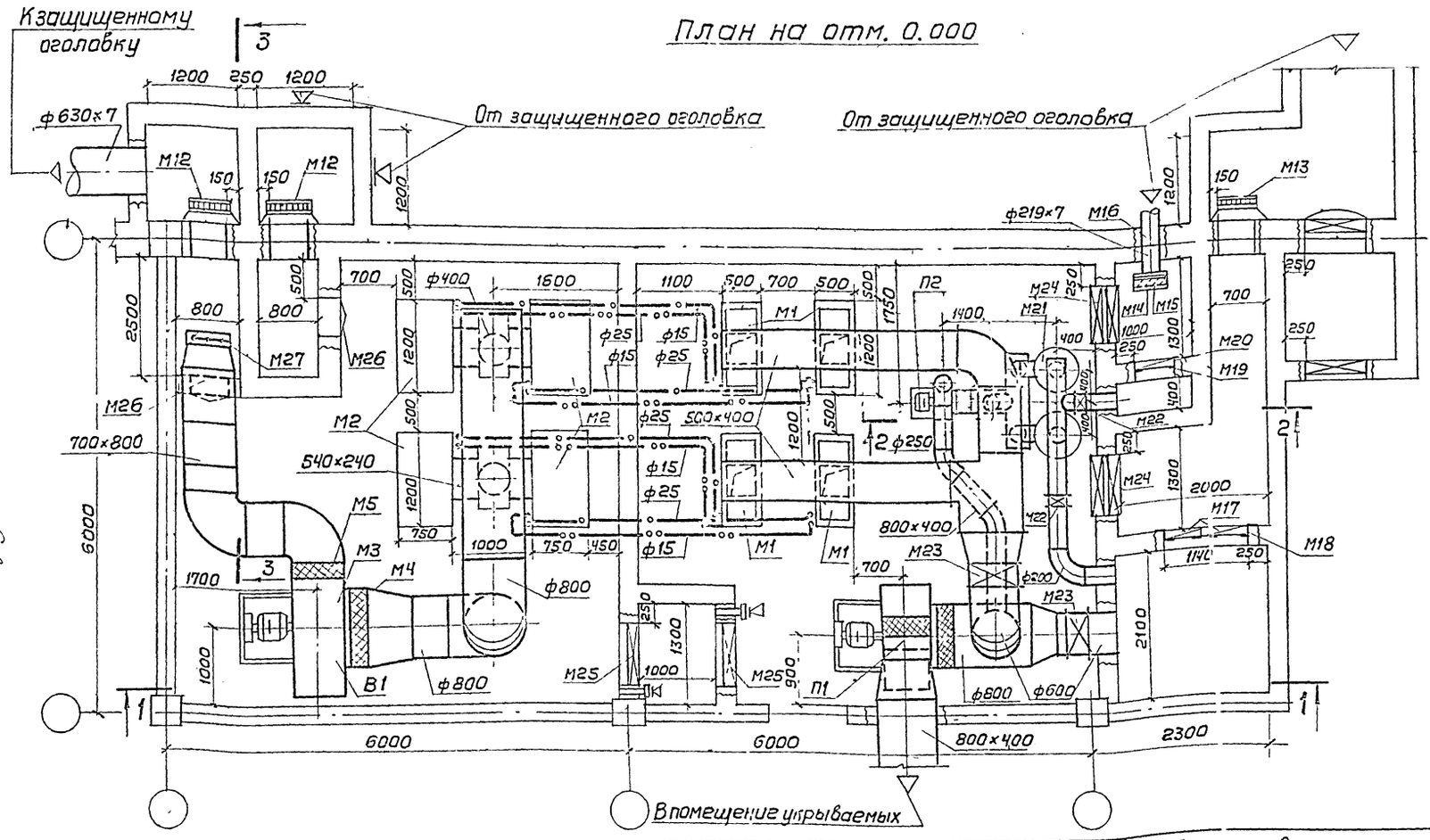

Разрез 3-3

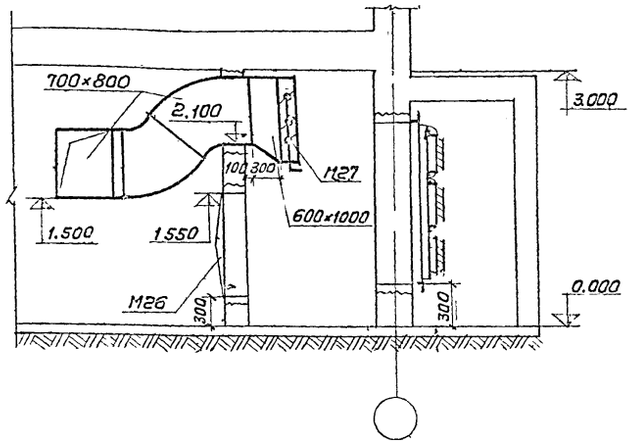

Госстрой СССР САНТЕХПРОЕКТ г. Москва	Гл. специал. Еремина Нач. отд. Терентьева Гл. спец. отд. Терч Рук. группы Сидоров Ст. инженер Березина Исполнил Коптюбаев Неволяева Синдинская Сабовская	М1:50	1972	Компоновка фильтро-вентиляционного оборудования убежищ гражданской обороны	Убежище вместимостью 600 человек. Вариант III Установки П1, П2, В1.	Серия У-02-01	Лист ОВ-20

Вариант III

Спецификация марок установок П1, П2, В1

Марка	Наименование	Кол. шт	Масса, кг: един	Масса, кг: общ.	Стандарт, чертеж, завод-изготовитель
	Автономный кондиционер КР 1 - 16 А:				Дамодедовский завод „Кондиционер"
М1	воздухообрабатывающий блок	4	210	840	
М2	Компрессорно-конденсаторный блок	4	511	2044	
М3	Вентагрегат А10-3 с ц/б вентилятором Ц4-70 №10, исп.6, левого вращения, положение кожуха „Л", L=28000 м³/час, H=55 кг/м² с электродвигателем АО2-52-6, N=7,5 кВт на виброосновании	1	837	837	Учреждение УНО 400/5
М4	Мягкая вставка на всасывании	1	—	—	-
М5	Мягкая вставка на нагнетании	1	—	—	-
М6	Вентагрегат А8-2 с ц./б. вентилятором Ц4-70 №8 исп.6, правого вращения, положение кожуха „П" L=14000 м³/час H=55 кг/м² с электродвигателем АО2-42-6, N=4,0 кВт n=965 об/мин на виброосновании	1	568	568	Учреждение УНО 400/5
М7	Мягкая вставка на всасывании	1	—	—	
М8	Мягкая вставка на нагнетании	1	—	—	
М9	Вентагрегат А3.2105-2 с ц./б. вентилятором Ц4-70 №3,2; исп 1 правого вращения, положение кожуха „В" L=1200 м³/час H=140 кг/м² с электродвигателем АОЛ2-22-2, N=2,2 кВт на виброосновании	1	57	57	Крюковский вентиляторный завод
М10	Мягкая вставка на всасывании	1	—	—	
М11	Мягкая вставка на нагнетании	1	—	—	
М12	Противовзрывное устройство УЗС-25	2	308	616	Киевский экспериментальный з-д нестандартного оборудования
М13	Противовзрывное устройство УЗС-8	2	75	150	—"—
М14	Противовзрывное устройство МЗС	1	17,0	17,0	—"—
М15	Коробка для установки МЗС	1	36,0	36,0	Альбом ТМКН-1-67 г. II лист С-III-9
М16	Патрубок для установки МЗС в коробке	1	65,5	65,5	—"—
М17	Фильтр ячейковый унифицированный типа ФЯР	8	7,9	63,2	Крюковский вентиляторный завод
М18	Рама для установки УМ1 масляных ячейковых фильтров ФЯР	1	—	—	Типовой проект 4-11-550-70/6 альбом V листы ОВ-34,35 прилагается
М19	Фильтр ячейковый унифицированный типа ФЯР	1	7,9	7,9	Крюковский вентиляторный завод
М20	Рама для установки 1го масляного ячейкового фильтра ФЯР	1	17,3	17,3	Типовой проект 4-11-550-70/6 альбом V Листы ОВ-32,33
М21	Фильтр-поглотитель ФП-300 (69)	4	—	—	Предприятие п/я 101
М22	Герметический клапан 0117.200 с ручным приводом	3	—	—	Кишиневский экспериментальный механический завод
М23	Герметический клапан 0118.600 с ручным приводом	2	—	—	—"—
М24	Герметическая ставня СУ-IV-1	4	85	340	—"—
М25	Герметическая дверь ДУ-IV-1	2	400	800	Рижский опытный судомеханический завод
М26	Дверь герметическая утепленная Д 1,25×0,5	2	24,53	24,53	Серия 4.904-62
М27	Заслонка воздушная унифицированная утепленная УЗ0а×60Р	1	41,3	41,3	Серия 3.904-11/82 вып 4
М28	Клапан избыточного давления КИД 150	2	—	—	Одесский ремонтно-механический завод

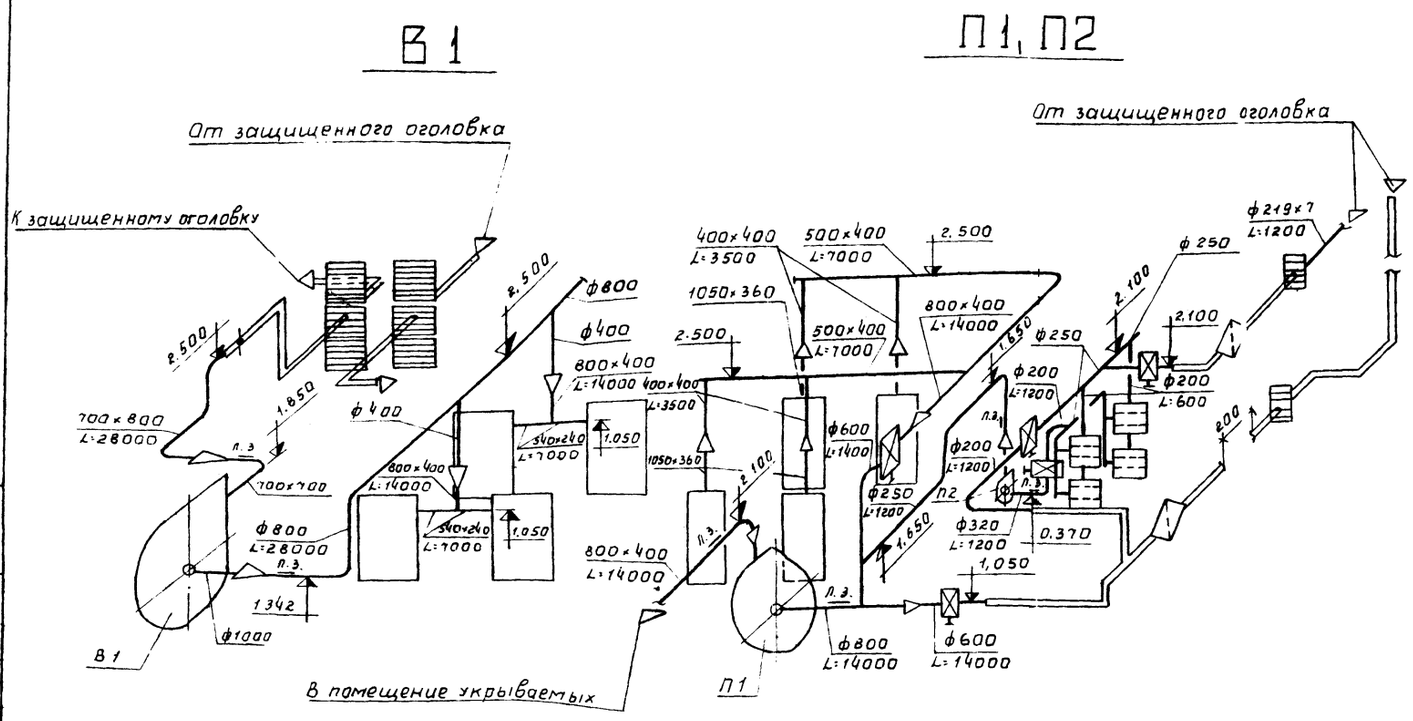

Госстрой СССР САНТЕХПРОЕКТ г. Москва	Гл. инженер проекта	Ю. Ф. Соловьев	Инв. № подл.	Взам. инв. №	Подпись и дата	Инв. № дубл.
	Гл. спец. отд.	Н. Ф. Гинцинская				
	Рук. группы	Г. Ф. Соловская				
	Ст. инженер	Е. Ф. Березина				

М1:50	1972	Компоновка фильтра-вентиляционного оборудования убежищ гражданской обороны	Убежище вместимостью 600 человек Вариант III. Схемы систем П1, П2, В1. Спецификация марок установок П1, П2, В1.	Серия У-02-01	Лист 08-21

Разрез 1-1

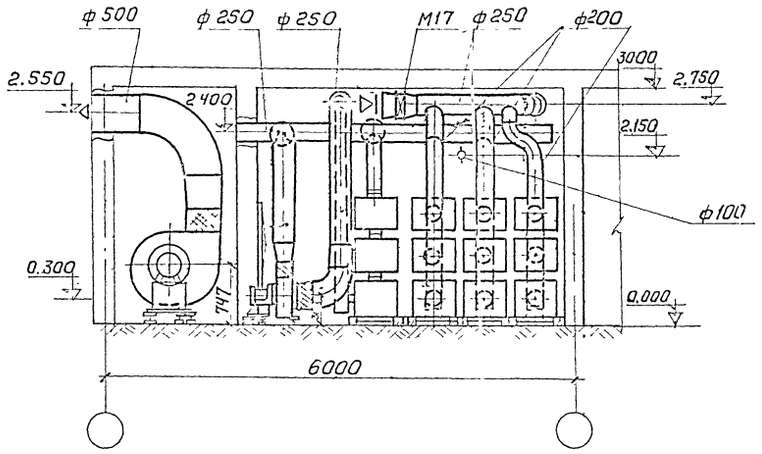

Разрез 2-2

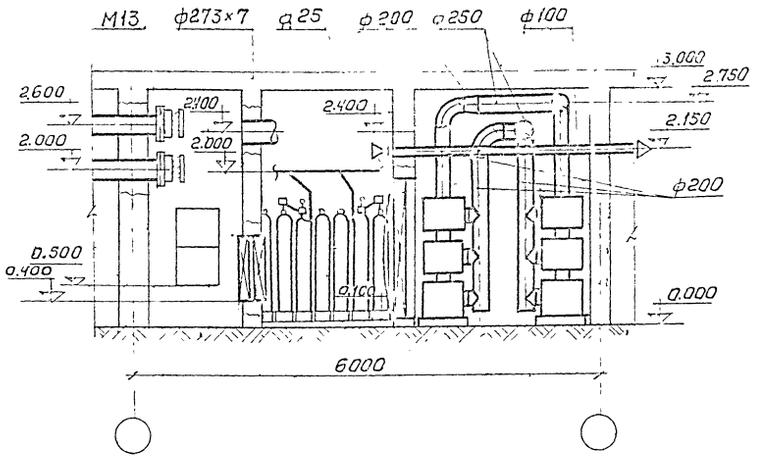

План на отм 0.000

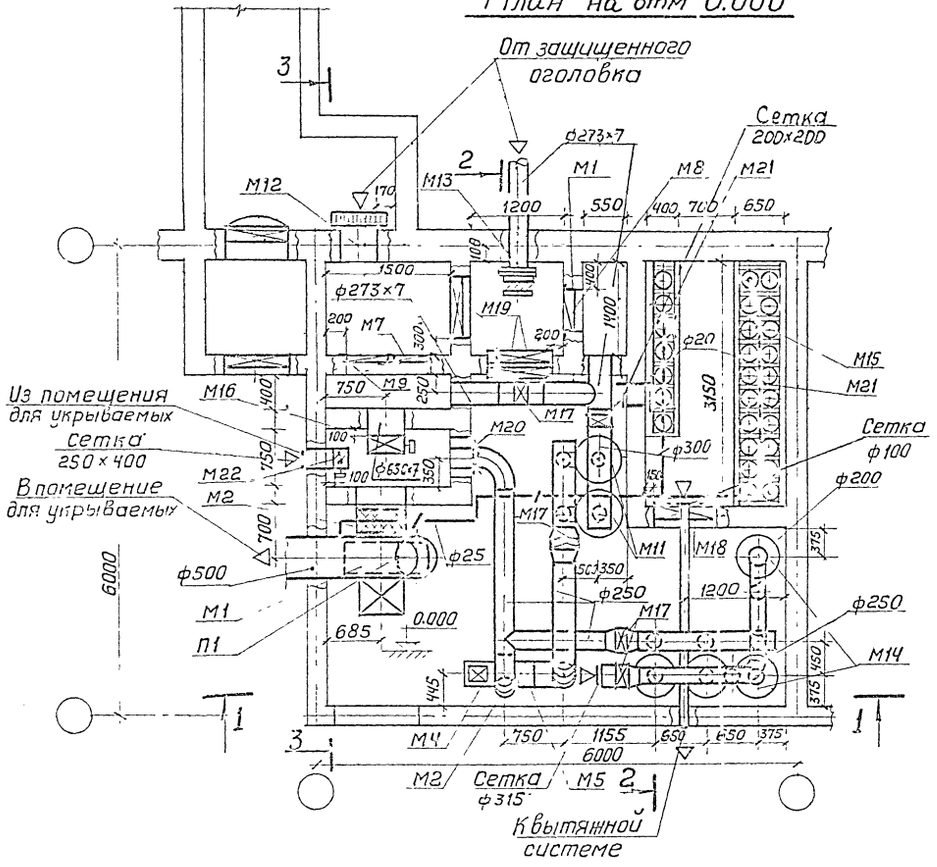

Разрез 3-3

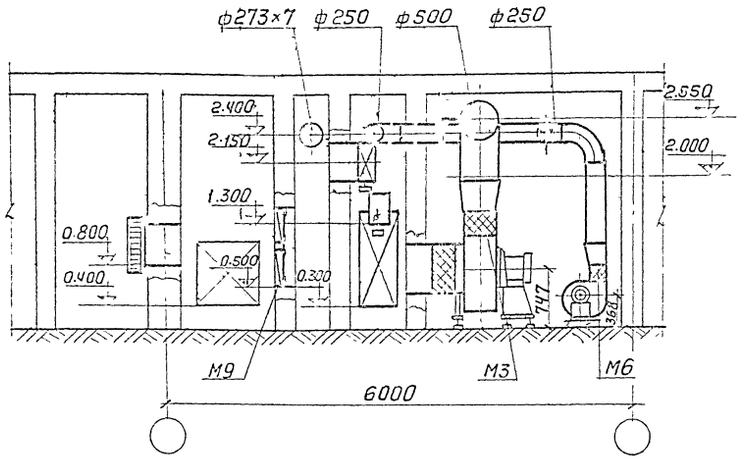

Госстрой СССР ГПИ ТЕХПРОЕКТ г. Москва	Гл. специалист			1972	Компоновка фильтро-вентиляционного оборудования убежищ гражданской обороны	Убежище вместимостью 900 человек. Вариант I. Установки П1, П2	Серия У-02-01	Лист ОВ-22
	Нач. отдела							
	Гл. спец.							
	Рук. груп.							
	Ст. техник							
	Гл. инженер							
	Нач. проекта							
	ГИП	Сидоров						
	Н. контр.	Ненашева						
	Гл. архит.	Сенина						
	Гл. конструк.	Дубинский						
	Гл. технолог	Фрейдина						
	Гл. электр.	Сидоров						
	Гл. сантех.	Финская						
	Гл. теплотех.	Полтова						
	Гл. автоматик.	Орлова						

М 1 50

П1, П2

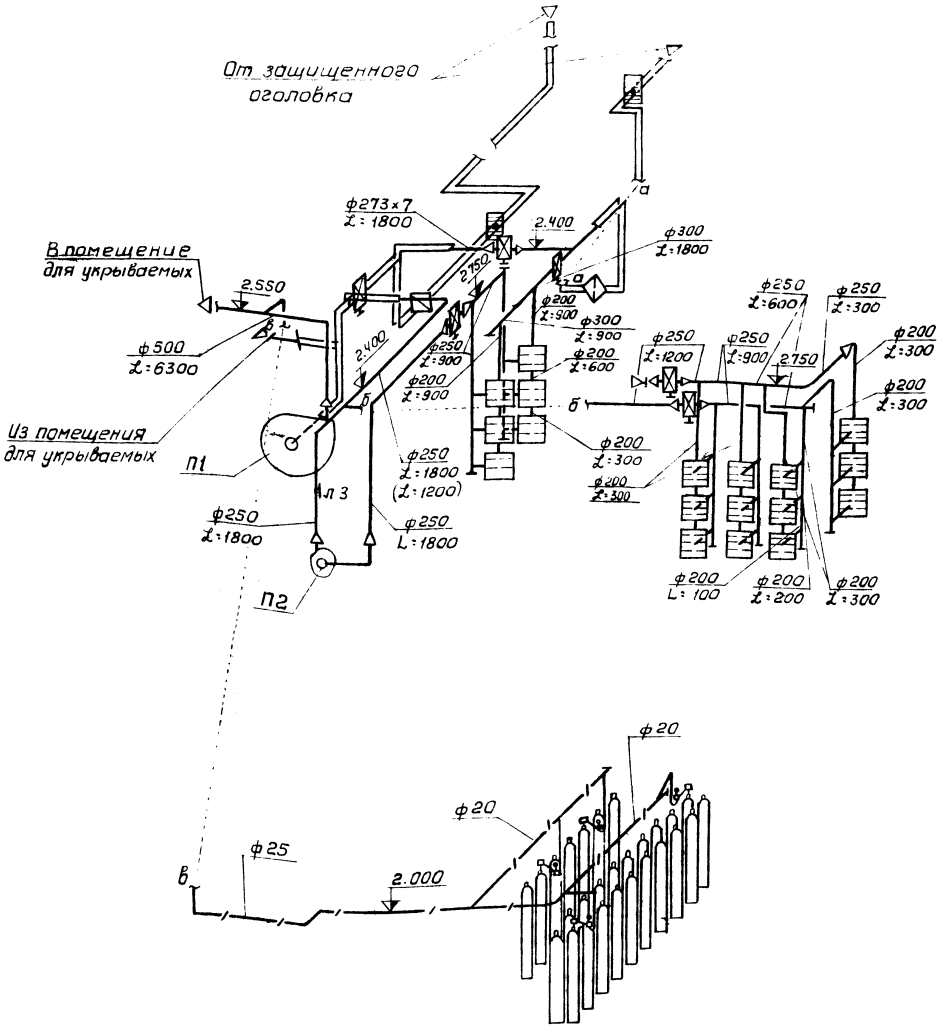

Спецификация марок установок П1, П2

Марка	Наименование	Кол.	Масса, кг ед.	Масса, кг общ.	Стандарт чертеж завод-изготовитель
М1	Вентагрегат А6,3 100-1 с ц/б вентилятором Ц4-70 №6,3 исп. 1 левого вращения положение кожуха „В" L=6300 м³/час H=55 кг/м² с электродвигателем А02-32-6 N=2,2 квт на виброосновании	1	118	118	Вентспилсский вентиляторный з-д
М2	Мягкая вставка на всасывании	1	—	—	—
М3	Мягкая вставка на нагнетании	1	—	—	—
М4	Вентагрегат А3,2 105-2 с ц/б вентилятором Ц4-70 №3,2 исп. 1 левого вращения, положение кожуха „В" L=1800 м³/час H=160 кг/м² с электродвигателем АОЛ2-22-2 N=2,2 квт на виброосновании.	1	57	57	Вентспилсский вентиляторный з-д
М5	Мягкая вставка на всасывании	1	—	—	—
М6	Мягкая вставка на нагнетании	1	—	—	—
М7	Фильтр ячейковый унифицированный типа ФяР	4	7,9	31,6	Ярцевский вентиляторный з-д
М8	Фильтр ячейковый унифицированный типа ФяР	2	7,9	15,8	——„——
М9	Рама для установки 4х масляных ячейковых фильтров ФяР	1	60,2	60,2	Типовой проект II-550-70/6 альбом V листы ОВО-34,35
М10	Рама для установки 2х масляных ячейковых фильтров ФяР	1	34,58	34,58	——„——
М11	Фильтр-поглотитель ФП-300 (69)	6	—	—	Предприятие в/я 101
М12	Противовзрывное устройство УЗС-8	1	75	75	Киевский экспериментальный з-д нестандартного оборудования
М13	Противовзрывное устройство МЗС	2	18	36	——„——
М14	Регенеративный патрон РП-100	12	—	—	—
М15	Кислородный баллон П-40	27	68	1836	—
М16	Герметический клапан 0118.500 с ручным приводом	1	—	—	Кишиневский экспериментально-механический з-д
М17	Герметический клапан 0117.300 с ручным приводом	5	—	—	Киевский ремонтно-механический завод коммунарного оборудования
М18	Защитно-герметическая дверь Ду-III-1	1	300	300	Кишиневский экспериментально-механический завод
М19	герметическая ставня СУ-IV-1	3	85	255	——„——
М20	Дверь герметическая неутепленная Д 1,25×0,5	1	24,63	24,53	Ч.904-62
М21	Каркас для установки кислородных баллонов	2	—	—	Разрабатывается по индивидуальному проекту
М22	Заслонка КВР 500×250р	1	10,1	10,1	Вентспилсский вентиляторный з-д
М23	Редуктор кислородный ДКП-1-65 с дюритовым шлангом ф8 мм		—	—	Барнаульский арматурно-механический завод

САНТЕХПРОЕКТ г. Москва

Гл. инж. Черняховский
Гл. спец. отд. Кучин
Рук. группы Синдинский
Ст. техник Данилова
Инж. Орлова

М 1:50

1972 Компановка фильтра-вентиляционного оборудования убежищ гражданской обороны

Убежище вместимостью 900 человек Вариант I Схемы систем. П1, П2. Спецификация марок установок П1, П2.

Серия У-02-01

Лист ОВ-23

Разрез 1-1

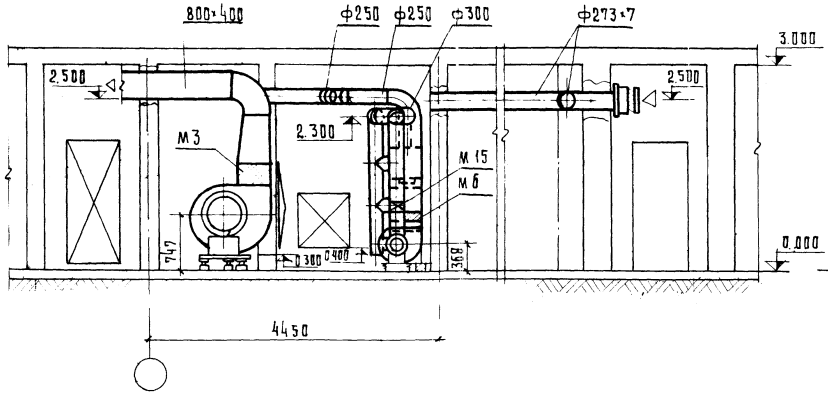

Разрез 2-2

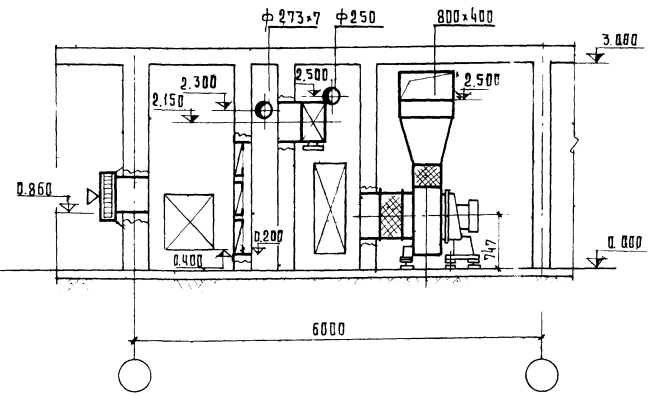

План на отм 0.000

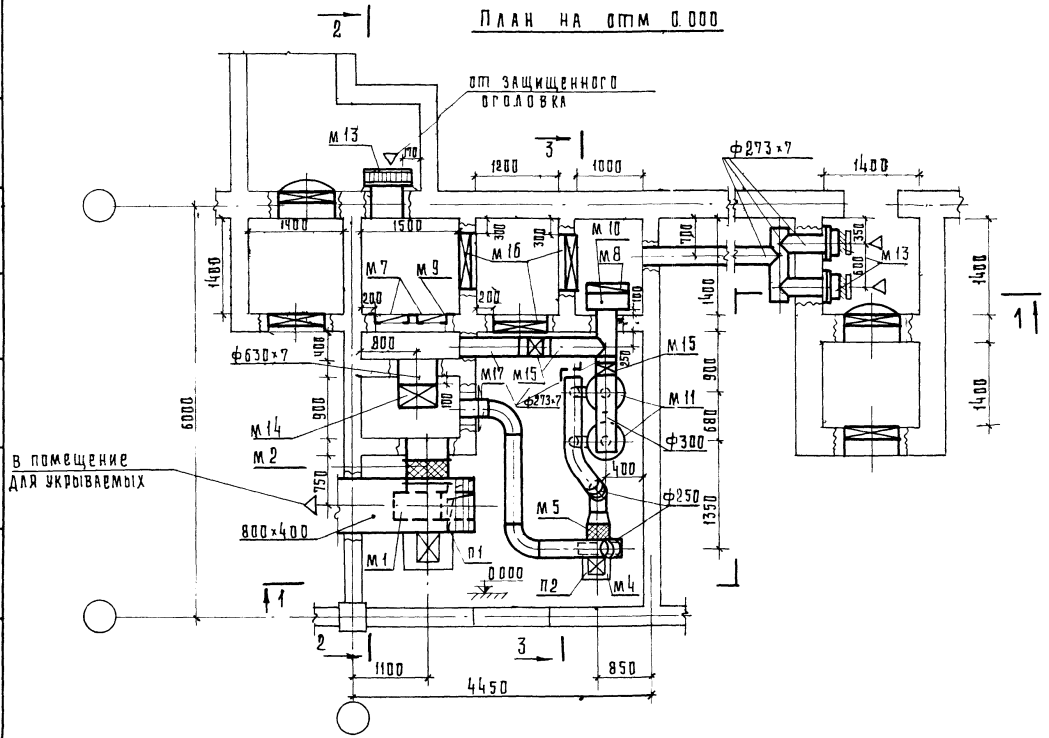

Разрез 3-3

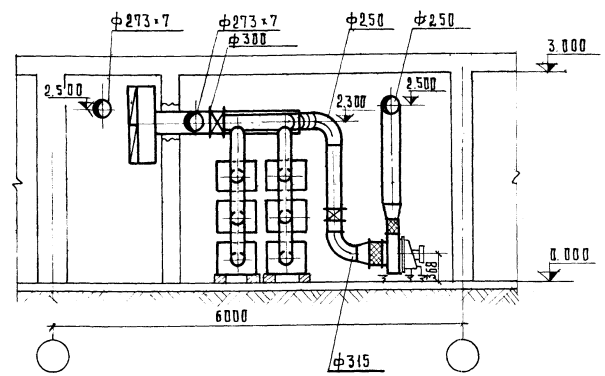

М 1:50	1972	Компоновка фильтро-вентиляционного оборудования убежищ гражданской обороны	Убежище вместимостью 900 человек Вариант II. Установки П1, П2	Серия У-02-01	Лист ОВ-24

Госстрой СССР САНТЕХПРОЕКТ г. Москва

Гл. специал.	Сидоров
Нач. отд.	Немоляева
Гл. спец. отд.	Синдинская
Рук. группы	Данилова
Инженер	Заболотная

П1, П2

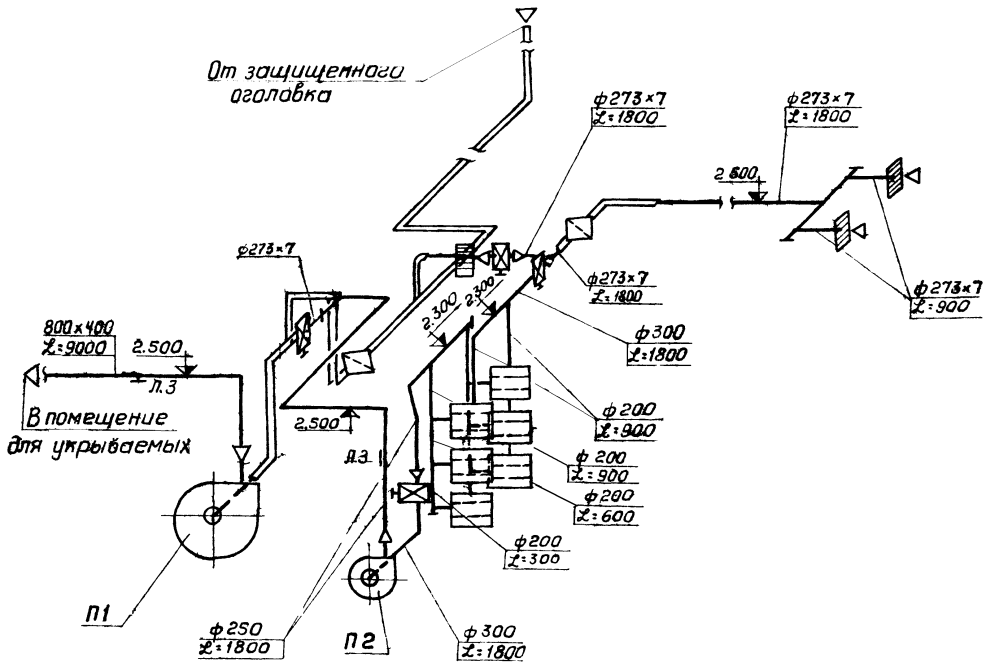

Спецификация марок установок П1, П2

27

Марка	Наименование	Кол.	Масса, кг Един.	Масса, кг Общ.	Стандарт, чертеж завод-изготовитель
М1	Вентагрегат А6,3 105-1 с ц/б вентилятором Ц4-70 №6,3 исп. 1, левого вращения, положение кожуха „В" ℓ=9000 м³/час Н=52 кг/м² с электродвигателем А02-32-6 на виброосновании	1	200	200	Вентиляторный завод
М2	Мягкая вставка на всасывании	1	—	—	—
М3	Мягкая вставка на нагнетании	1	—	—	—
М4	Вентагрегат А3,2 105-2 с ц/б вентилятором Ц4-70 №3,2 исп. 1 левого вращения положения кожуха „В" ℓ=1800 м³/час, Н=160 кг/м² с электродвигателем АОМ2-22-2 на виброосновании	1	57	57	——„——
М5	Мягкая вставка на всасывании	1	—	—	—
М6	Мягкая вставка на нагнетании	1	—	—	—
М7	Фильтр ячейковый унифицированный типа ФяР	6	7,9	47,4	Крюковский вентиляторный з-д
М8	Фильтр ячейковый унифицированный типа ФяР	2	7,9	15,8	——„——
М9	Рама для установки 6 масляных ячейковых фильтров ФяР	1	—	—	Разрабатывается по индивидуальному проекту
М10	Коробка для установки 2х масляных ячейковых фильтров ФяР	1	46,6	46,6	ТДК-Н-1-67 часть II Раздел III листы ОВ III-31, 32
М11	Фильтр-поглотитель ФП-300[69]	6	—	—	Предприятие п/я 101
М12	Противовзрывное устройство УЗС-8	1	75	75	Киевский экспериментальный з-д нестандартного оборудования
М13	Противовзрывное устройство МЗС	2	18	36	——„——
М14	Герметический клапан 0118.600 с ручным приводом	1	—	—	Кишиневский экспериментально-механический з-д
М15	Герметический клапан 0117.300 с ручным приводом	3	—	—	Киевский ремонтно-механический завод комун. оборудования
М16	Герметическая ставня СУ-IV-1	3	85	255	Кишиневский экспериментально-механический завод
М17	Дверь герметическая неутепленная Д1,25×0,5	1	24,53	24,53	4.904-62

Гипростройиндустрия Госстроя СССР
САНТЕХПРОЕКТ г. Москва

Гл. спец. отд. Н. Шемелева
Нач. отдела Г. Сидельник
Гл. спец. отд. Г. Данилова
Рук. группы Ю. Заболотная
Инженер Ф. Зайко

Котлы водогрейные Тепломаш

М1:50

1972 | Компоновка фильтро-вентиляционного оборудования убежищ гражданской обороны

Убежище вместимостью 900 человек. Вариант II
Схема систем П1, П2. Спецификация марок установок П1, П2

Серия У-02-01

Лист ОВ-25

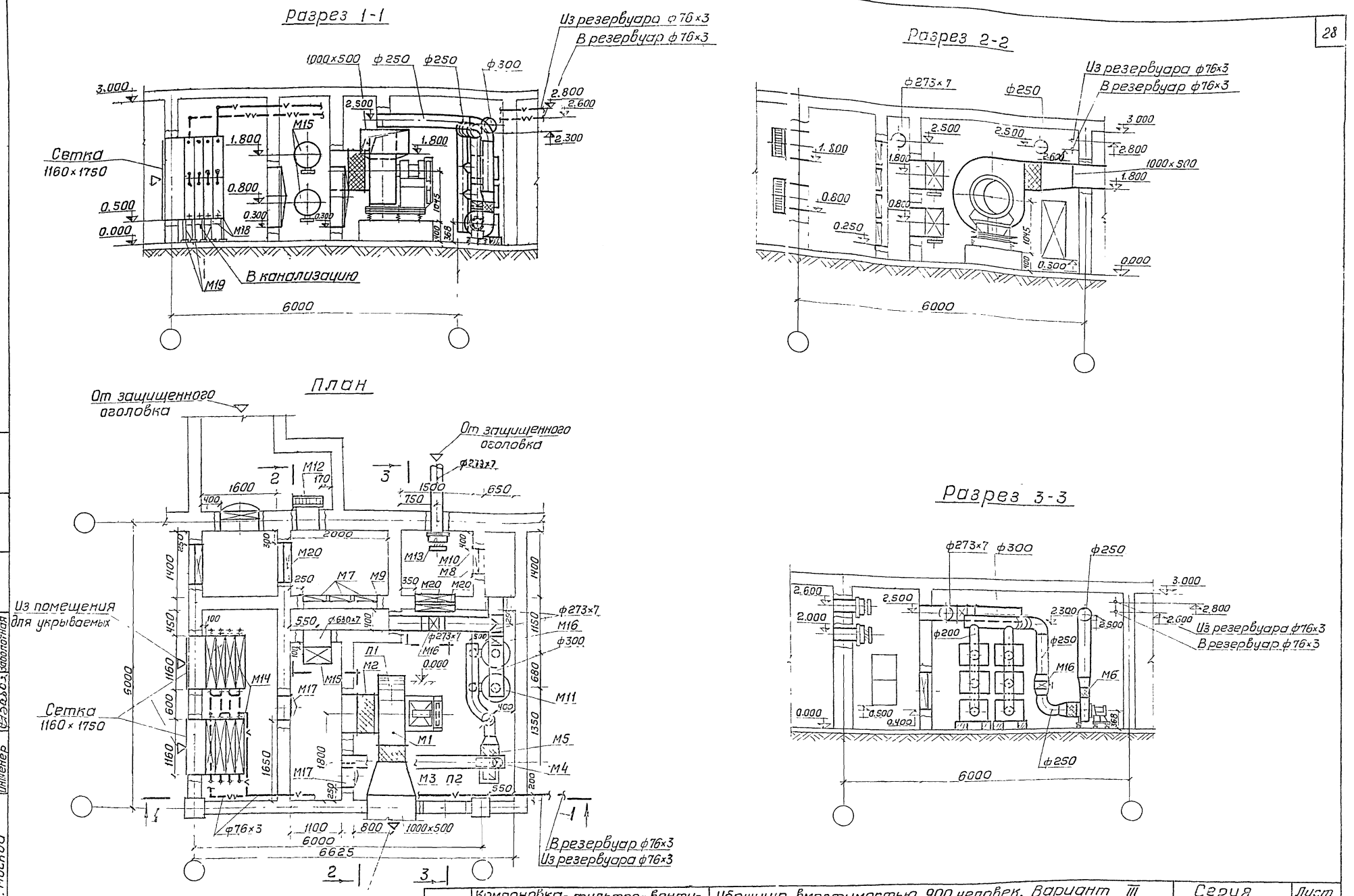

1972	Компоновка-фильтро-вентиляционного оборудования убежищ гражданской обороны.	Убежище вместимостью 900 человек. Вариант III Установки П1, П2	Серия У-02-01	Лист ОВ-26

Госстрой СССР
САНТЕХПРОЕКТ
г. Москва

Гл. специал. Сидоров
Нач. отдела Немоляева
Гл. спец. отд. Синдинская
Рук. группы Данилова
Инженер Заболотная

Копировал Терц Терентьева

12399 29

П1, П2

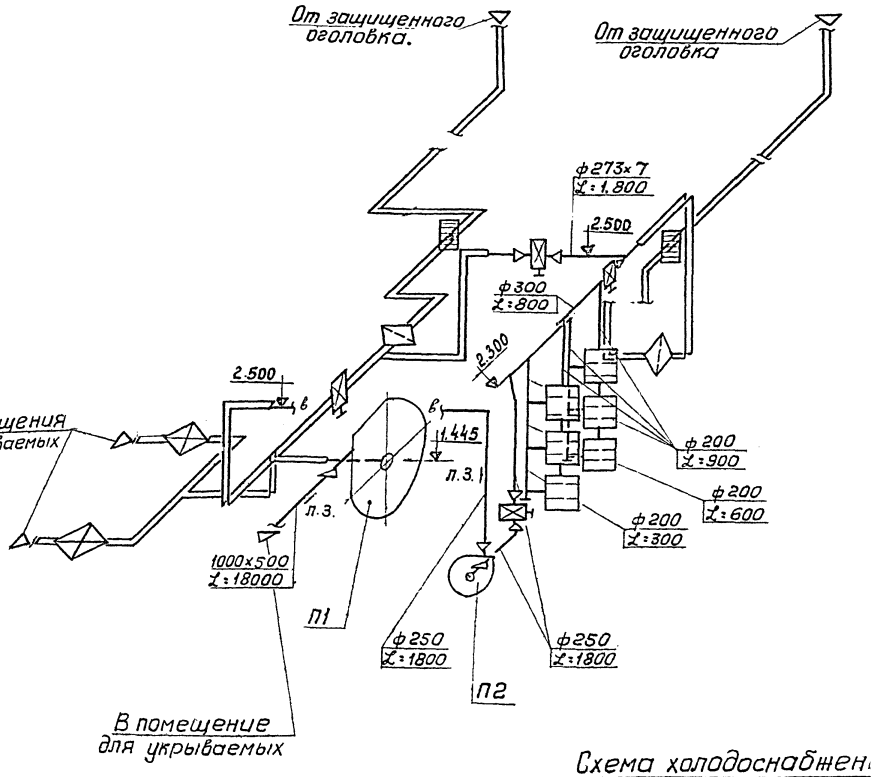

Схема холодоснабжения установок П1, П2

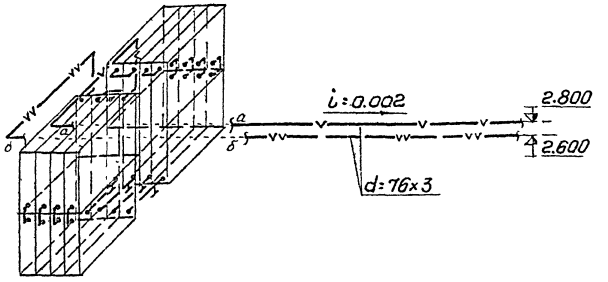

Спецификация марок установок П1, П2

29

Марка	Наименование	Кол	Масса, кг: един.	Масса, кг: общ.	Стандарт, чертеж завод-изготовитель
М1	Вентагрегат А8-3 с ц/б вентилятором ЦЧ-70 №8 исп.6 левого вращения, положение конуха „П" ℓ=18000 м³/час, H=55 кг/м² с электродвигателем АО2-51-6, N=5,5 квт на виброосновании.	1	587	587	Учреждение ую 400/5
М2	Мягкая вставка на всасывании	1	—	—	—
М3	Мягкая вставка на нагнетании	1	—	—	—
М4	Вентагрегат А3,2 105-2 с ц/б вентилятором ЦЧ-70 №3,2 исполнение 1, левого вращения, положение конуха „В" ℓ=1800 м³/час. H=160 кг/м² с электродвигателем АОЛ2-22-2 N=2,2 квт на виброосновании	1	57	57	Вентиляторный завод
М5	Мягкая вставка на всасывании	1	—	—	—
М6	Мягкая вставка на нагнетании	1	—	—	—
М7	Фильтр ячейковый унифицированный типа ФЯР	12	7,9	95	Крюковский вентиляторный з-д
М8	Фильтр ячейковый унифицированный типа ФЯР	2	7,9	15,8	——— „ ———
М9	Рама для установки 12 масляных ячейковых фильтров ФЯР	1	—	—	Разрабатывается по индивидуальному проекту
М10	Рама для установки 2× масляных ячейковых фильтров ФЯР	1	34,58	34,58	Типовой проект АII-550-70/6 Альбом V листы ОВО-32.33
М11	Фильтр - поглотитель ФП-300 (69)	6	—	—	Предприятие п/я 101
М12	противовзрывное устройство УЗС-8	2	75	150	Киевский экспериментальный з-д нестандартного оборудования
М13	Противовзрывное устройство МЗС	2	18	36	
М14	Калорифер КФС №10	16	192	3080	Костромской калориферн з-д
М15	герметический клапан ø118.600 с ручным приводом	2	—	—	Кишиневский экспериментально-механический завод
М16	герметический клапан ø117.300 с ручным приводом	3	—	—	
М17	Дверь герметическая неутепленная Д1,25×0,5	2	24,53	49,06	ч. 904-62
М18	Поддон	2	—	—	Разрабатывается по индивидуальному проекту
М19	Подставка под калорифер	2	—	—	——— „ ———
М20	Герметическая ставня СУ-IV-1	3	85	225	Кишиневский экспериментально-механический завод

М1:50

1972	Компоновка фильтро-вентиляционного оборудования убежищ гражданской обороны	Убежище вместимостью 900 человек. Вариант III Схемы систем П1, П2. Система холодоснабжения установок П1, П2. Спецификация марок установок П1, П2	Серия У-02 01	Лист ОВ-27

САНТЕХПРОЕКТ г. Москва

Госстрой СССР

Гл. специалист — Жилин
Нач. отдела — Зверев
Гл. спец. отд. — Сергеев
Рук. группы — Юдин
Инженер — Фадеев

Сидоров — Черепивская
Нечитаева — Кагановал
Синицкая — Чер-ва
Данилова — Гл. спец. отд.
Золотопятая — Гл. специалист

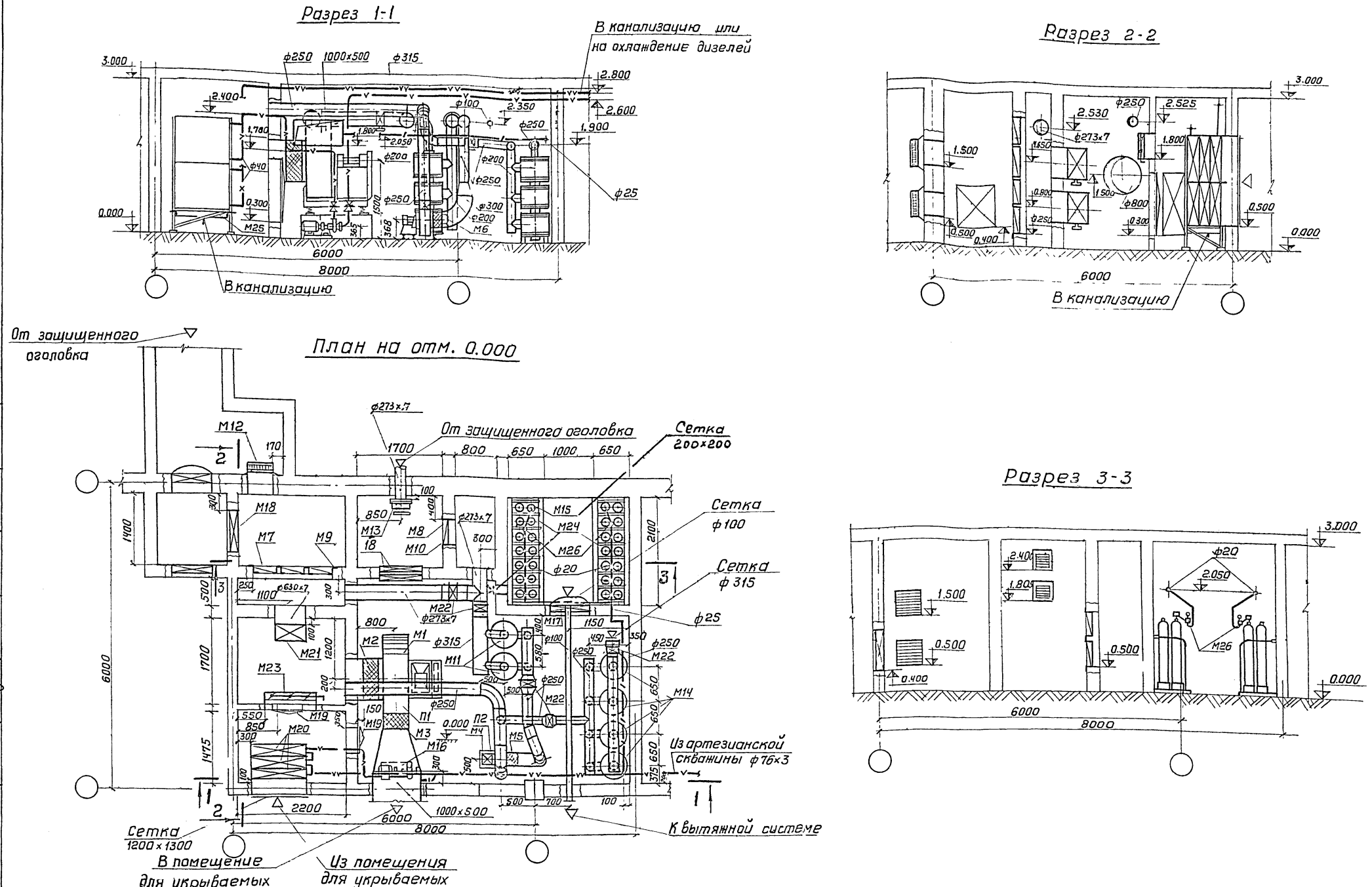

1972	Компоновка фильтро-вентиляционного оборудования убежищ гражданской обороны	Убежище вместимостью 900 человек. Вариант IV Установки П1, П2	Серия У-02-01	Лист ОВ-28

М 1 50

Госстрой СССР
САНТЕХПРОЕКТ
г. Москва

Гл. спец. Сидоров
Нач. отдела Немоляева
Гл. спец. отд. Синдинская
Рук. группы Данилова
Ст. техник Башмаков

Копировал Терех Перепечатка

12399 31

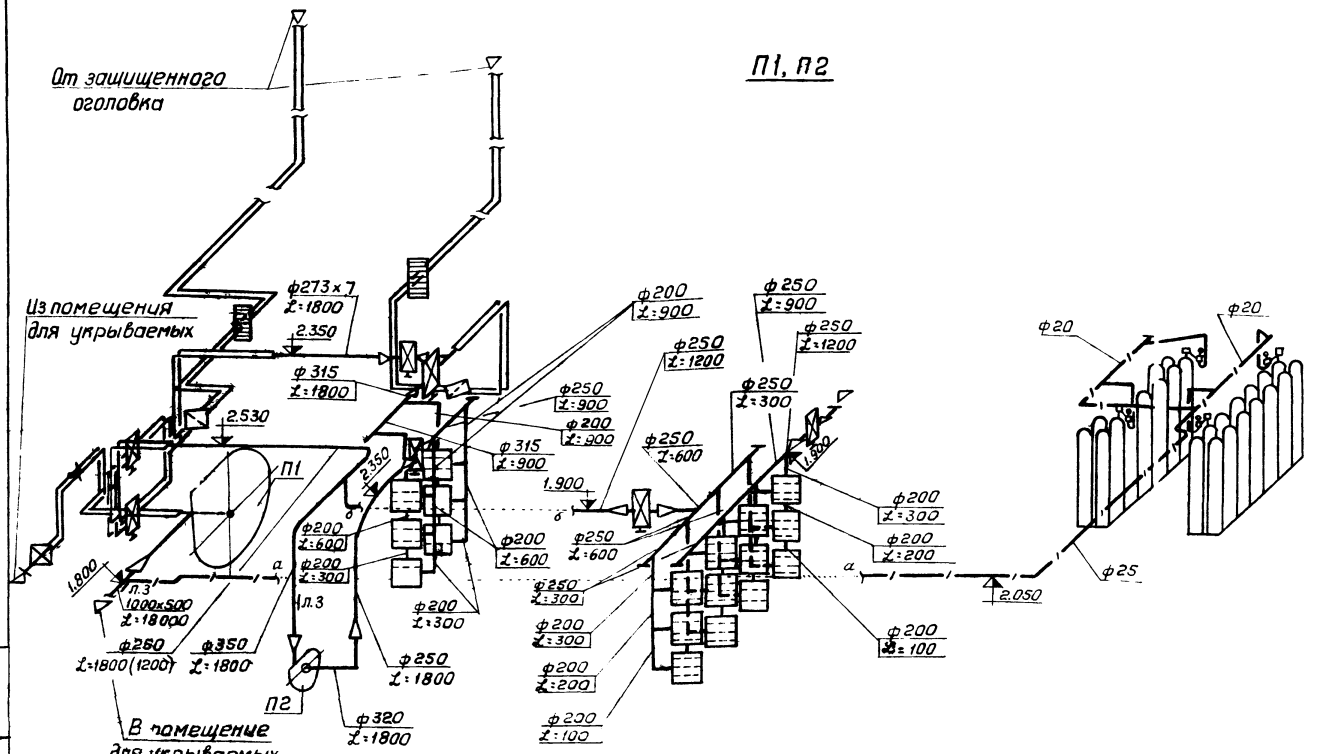

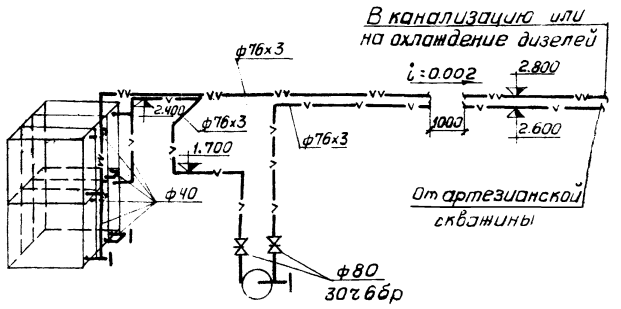

Марка	Наименование	Кол.	Масса, кг Един.	Масса, кг Общ.	Стандарт чертеж завод-изготовитель
М4	Ц/б вентагрегат А3,2 105-2 с ц/б вентилятором Ц4-70 N 3,2 исп. 1 левого вращения, положение кожуха „В" L=1800 м³/час H=160 кг/м² с электродвигателем АОЛ2-22-2 N=2,2 квт на виброосновании	1	57	57	Вентспилсский вентиляторный з-д
М5	Мягкая вставка на всасывании	1	—	—	—
М6	Мягкая вставка на нагнетании	1	—	—	—
М7	Фильтр ячейковый унифицированный типа ФЯР	12	7,9	95	Крюковский вентиляторный з-д
М8	Фильтр ячейковый унифицированный типа ФЯР	2	7,9	15,8	—— „ ——
М9	Рама для установки 12 масляных ячейковых фильтров ФЯР	1	—	—	Разрабатывается по индивидуальному проекту
М10	Рама для установки 2х масляных ячейковых фильтров ФЯР	1	34,58	34,58	Типовой проект А II-550-70/6 альбом V листы ОВД-34,35
М11	Фильтр-поглотитель ФП-300 (69)	6	—	—	Предприятие п/я 101
М12	Противовзрывное устройство УЗС-8	2	75	150	Киевский экспериментальный з-д нестандартного оборудования
М13	Противовзрывное устройство МЗС	2	18	36	—„—
М14	Регенеративный патрон РП-100	12	—	—	—
М15	Кислородный баллон А-40	28	68	1904	—
М16	Ц/б насос 2к-6а G=18 м³/час H=26 мм в.с. с электродвигателем АОЛ2-31-2 N=3,0 квт	1	69.06	69.06	Ереванский насосный з-д
М17	Защитно-герметическая дверь ДУ-III-1	1	300	300	Кишиневский экспериментально-механический з-д
М18	Герметическая ставня СУ-IV-1	3	85	255	—— „ ——
М19	Дверь герметическая неутепленная Д1,25×0,5	2	24,53	24,53	Ч. 904-62
М20	Калорифер КМБ N 9	6	203,3	1219,8	Костромской калориферный з-д
М21	Герметический клапан 0118.600 с ручным приводом	2	—	—	Кишиневский экспериментально механический завод
М22	Герметический клапан 0117.300 с ручным приводом	5	—	—	Киевский ремонтно-механический з-д коммунального оборудов
М23	Заслонка КВР 1000×500р	1	22,4	22,4	Вентспилсский вентиляторный з-д
М24	Каркас для установки кислородных баллонов	2	—	—	Разрабатывается по индивидуальному проекту
М25	Поддон	1	—	—	—— „ ——
М26	Редуктор кислородный ДКП-1-65 с дюритовым шлангом ф8 мм	4	—	—	Барнаульский аппаратурно-механический завод

Спецификация марок установок П1, П2

Марка	Наименование	Кол.	Масса, кг един.	Масса, кг общ.	Стандарт чертеж завод-изготовитель
М1	Вентагрегат А6-3 с ц/б. вентилятором Ц4-70 N8 исп. 1 левого вращения, положение кожуха „Л" L=18000 м³/час H=55 кг/м² с электродвигателем АО2-51-6 N=5,5 квт на виброосновании	1	587	587	Учреждение УЮ 400/5
М2	Мягкая вставка на всасывании	1	—	—	—
М3	Мягкая вставка на нагнетании	1	—	—	—

М 1:50	1972	Компоновка фильтро-вентиляционного оборудования убежищ гражданской обороны	Убежище вместимостью 900 человек. Вариант IV Схема систем П1, П2. Система холодоснабжения установок П1, П2. Спецификация марок установок П1, П2	Серия У-02-01 Лист ОВ-29

Гл. спец. Нач. отд. Гл. спец. отд. Рук. группы Ст. техник
Сидоров Немоляева Синдинская Данилова Баимаков
Копировал Герб
Перентьева

Госстрой СССР
САНТЕХПРОЕКТ г. Москва

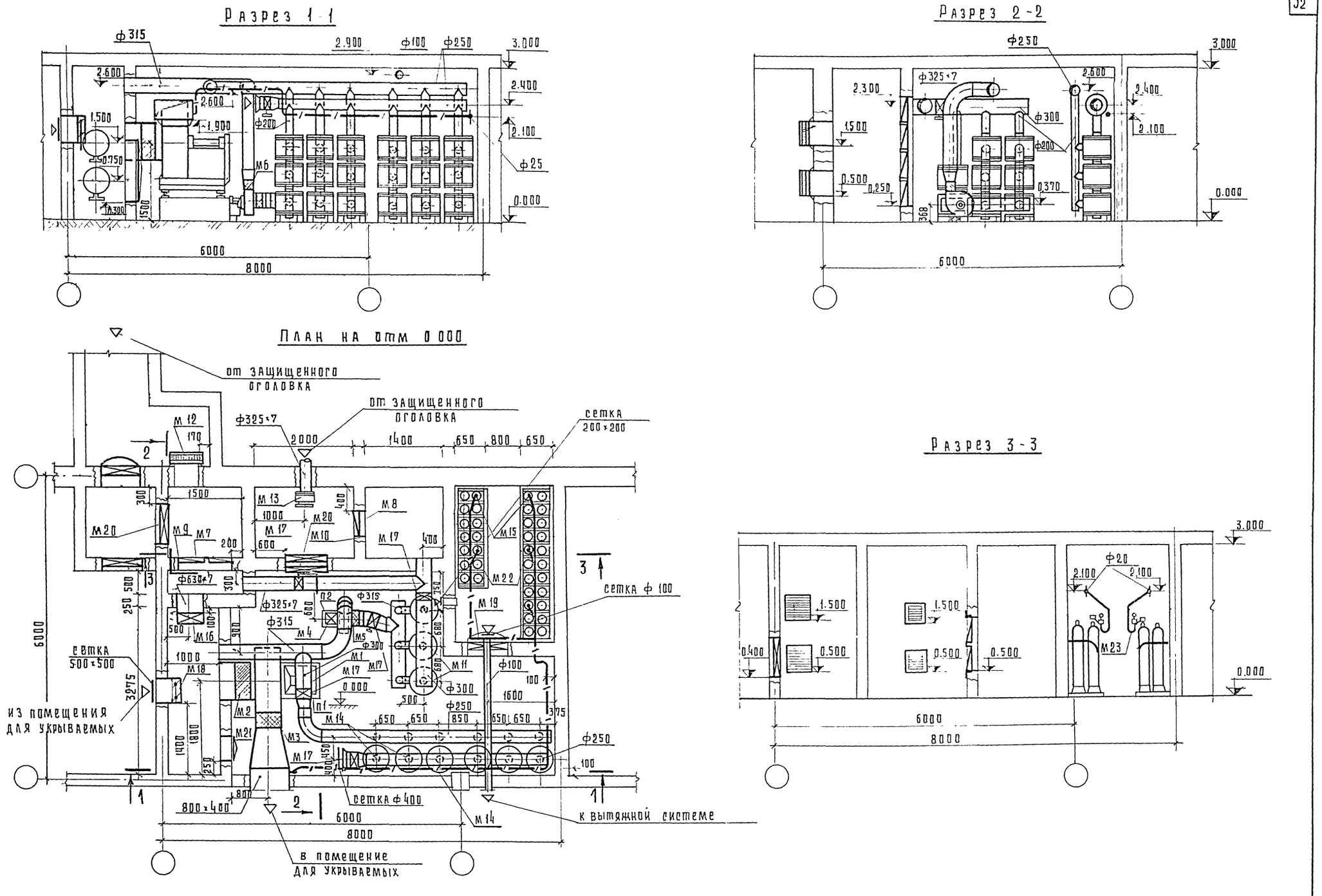

М1-50	1972	Компоновка фильтро-вентиляционного оборудования убежищ гражданской обороны	Убежище вместимостью 1200 человек Вариант I Установки П1, П2	Серия У-02-01	Лист ОВ-30

Госстрой СССР
САНТЕХПРОЕКТ
г. Москва

Гл. специал	Сидороз
Нач. отд.	Немоляева
Гл. спец. отд.	Синдинская
Рук. группы	Данилова
Ст. техник	Башмаков

12399 33

П1, П2

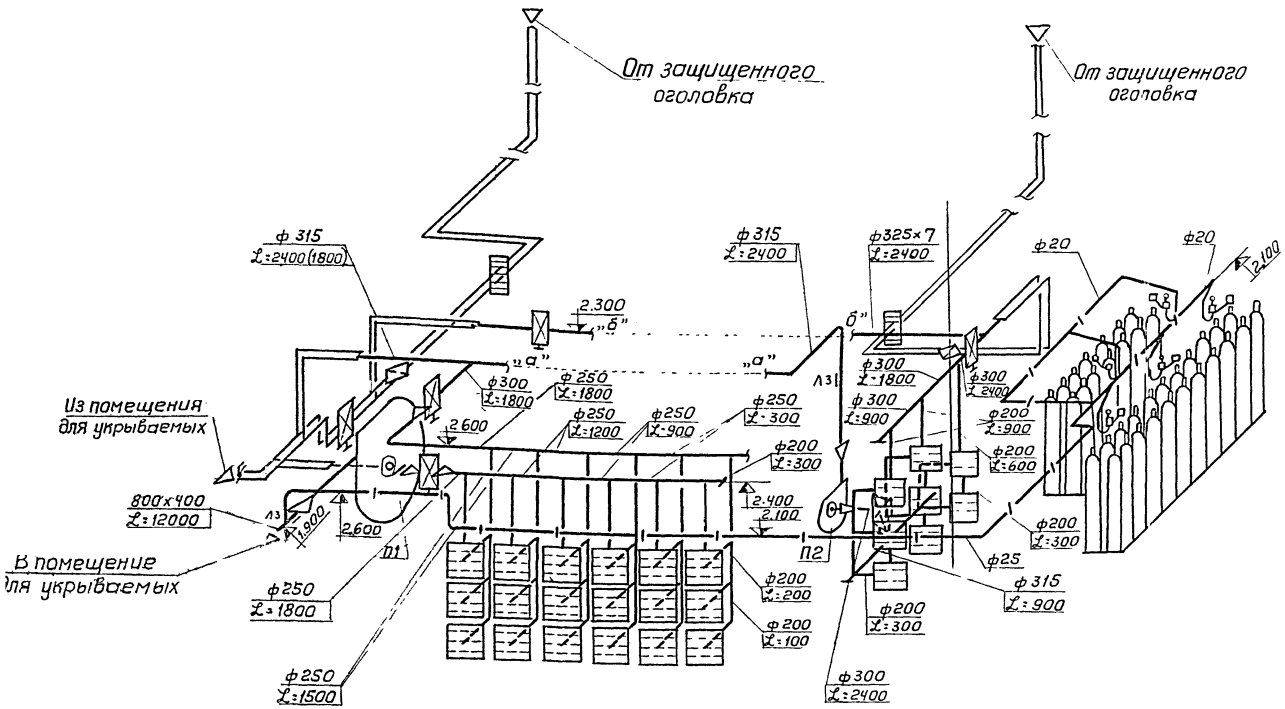

Спецификация марок установок П1, П2

33

Марка	Наименование	Кол.	Масса, кг		Стандарт, чертеж завод-изготовитель
			един.	общ.	
М1	Вентагрегат А8-1 с ц/б вентилятором Ц4-70 N8 исп.6 левого вращения положение кожуха „Л" L=12000 м³/час H=44 кг/м² с электродвигателем АО2-41-6 N=3,0 квт на виброосновании	1	568	568	Учреждение УЮ 400/5
М2	Мягкая вставка на всасывании		—	—	—
М3	Мягкая вставка на нагнетании		—	—	—
М4	Вентагрегат А3,2 105-2 с ц/б вентилятором Ц4-70 N3,2 исп.1 правого вращения положение кожуха „В" L=2400 м³/час H=160 кг/м² с электродвигателем АОЛ2-22-2 N=2,2 квт на виброосновании	1	57	57	Вентспилсский вентиляторный завод
М5	Мягкая вставка на всасывании	1	—	—	
М6	Мягкая вставка на нагнетании	1	—	—	—
М7	Фильтр ячейковый унифицированный типа ФяР	8	7,9	63,2	Крюковский вентиляторный з-д
М8	Фильтр ячейковый унифицированный типа ФяР	2	7,9	15,8	—„—
М9	Рама для установки 8 масляных ячейковых фильтров ФяР	1	—	—	Разрабатывается по индивидуальному проекту
М10	Рама для установки 2х масляных ячейковых фильтров ФяР	1	34,58	34,58	Типовой проект А II-550-70/6 альбом V листы ОВД-32,33
М11	Фильтр-поглотитель ФП-300 (69)	8	—	—	Предприятие п/я 101
М12	Противовзрывное устройство УЗС-8	2	75	150	Киевский экспериментальный з-д нестандартного оборудования
М13	Противовзрывное устройство МЗС	2	18	36	—„—
М14	Регенеративный патрон РП-100	18	—	—	—
М15	Кислородный баллон А-40	36	68	2450	—
М16	Герметический клапан 0118 500 с ручным приводом	2	—	—	Кишиневский экспериментально-механический з-д
М17	Герметический клапан 0117.300 с ручным приводом	5	—	—	Киевский ремонтно-механический з-д коммунального оборудования
М18	Заслонка КВР 500×500Р	1	14,6	14,6	Вентспилсский вентиляторн з-д
М19	Защитно-герметическая дверь ДУ-III-1	1	300	300	Кишиневский экспериментально-механический з-д
М20	Герметическая ставня СУ-IV-1	3	85	255	—„—
М21	Дверь герметическая неутепленная Д 1,25×0,5	1	24,53	24,53	Ч.904-62
М22	Каркас для установки кислородных баллонов	2	—	—	Разрабатывается по индивидуальному проекту
М23	Редуктор кислородный ДКП-1-65 с дюритовым шлангом ф8 мм	4	—	—	Барнаульский аппаратурно-механический з-д

М 1 50	1972	Компоновка фильтро-вентиляционного оборудования убежищ гражданской обороны	Убежище вместимостью 1200 человек. Вариант I Схемы систем П1, П2. Спецификация марок установок П1, П2	Серия У-02-01	Лист ОВ-31

Госстрой СССР
САНТЕХПРОЕКТ
г. Москва

Гл. специал		Сибоpов	Копировал
Нач. отдела		Немоляева	
Гл. спец. отд.		Синдинская	
Рук. группы		Данилова	
Ст. техник		Башмаков	

12399 34

Спецификация марок установки П1

Марка	Наименование	Кол	Масса, кг: един	Масса, кг: общ	Стандарт, чертеж, завод-изготовитель
М1	Вентагрегат А8-3 с Ц/О вентилятором Ц4-70 №8 исп.6, левого вращения положение кожуха Д° $L = 16800\ м^3/час$ $H = 60\ кг/м^2$ с электродвигателем А02-51-6 $N = 5,5\ квт$, на виброосновании	1	587	587	Учреждение УЮ 400/5
М2	Мягкая вставка на всасывании	1	—	—	—
М3	Мягкая вставка на нагнетании	1	—	—	—
М4	Фильтр ячейковый унифицированный типа ФЯР	12	7,9	9,5	Крюковский вентиляторный з-д
М5	Рама для установки 12 масляных ячейковых фильтров ФЯР	1	—	—	Разрабатывается по индивидуальному проекту
М6	Противовзрывное устройство УЗС-8	2	75	150	Киевский экспериментальный з-д нестандартного оборудования
М7	Герметический клапан 0118.600 с ручным приводом	2	—	—	Кишиневский экспериментально-механический з-д
М8	Герметическая ставня СУ-IV-1	2	85	170	——„——
М9	Дверь герметическая неутепленная Д1,25×0,5	1	24,53	24,53	4.904-62

Разрез 1-1

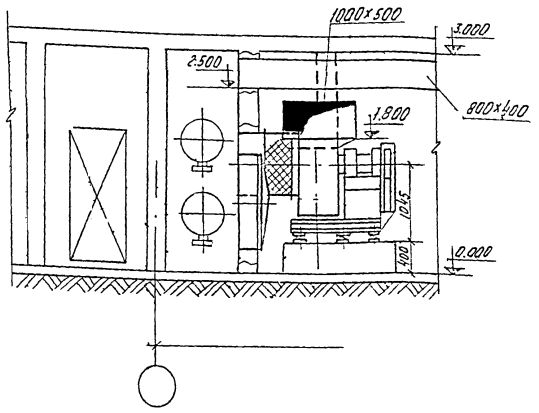

Разрез 2-2

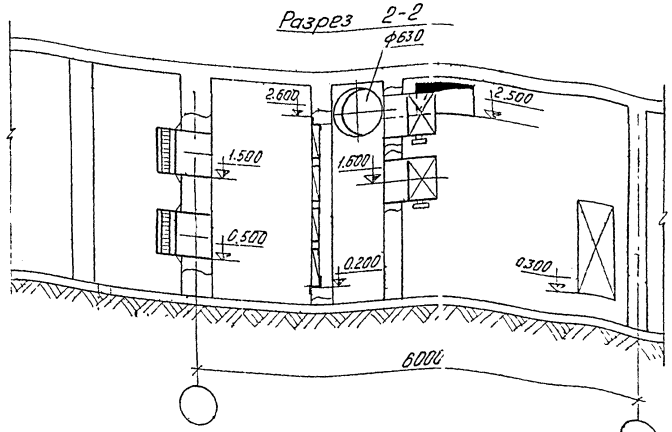

План на отм 0.000

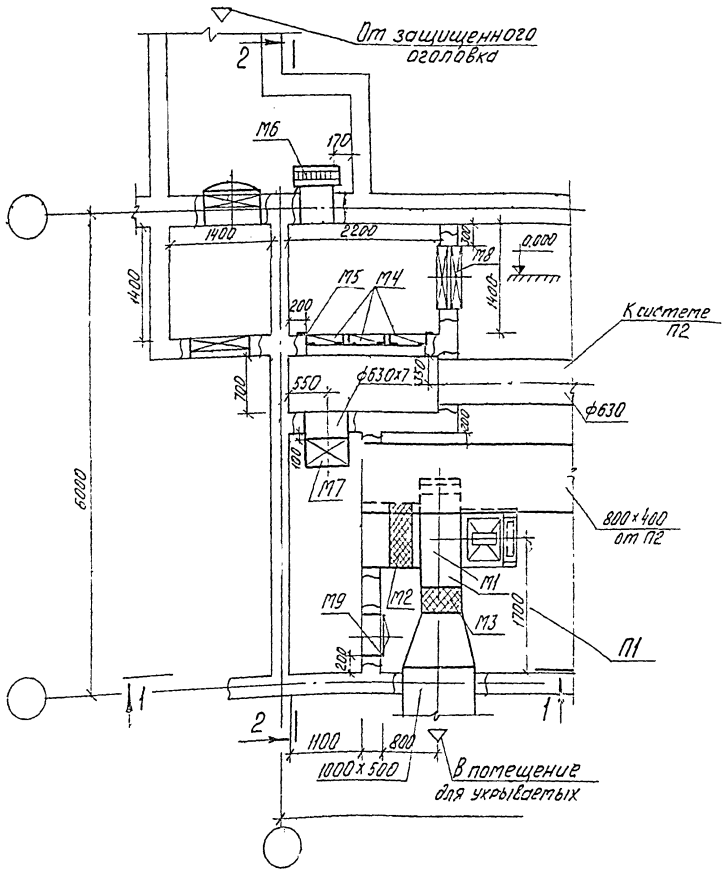

П1

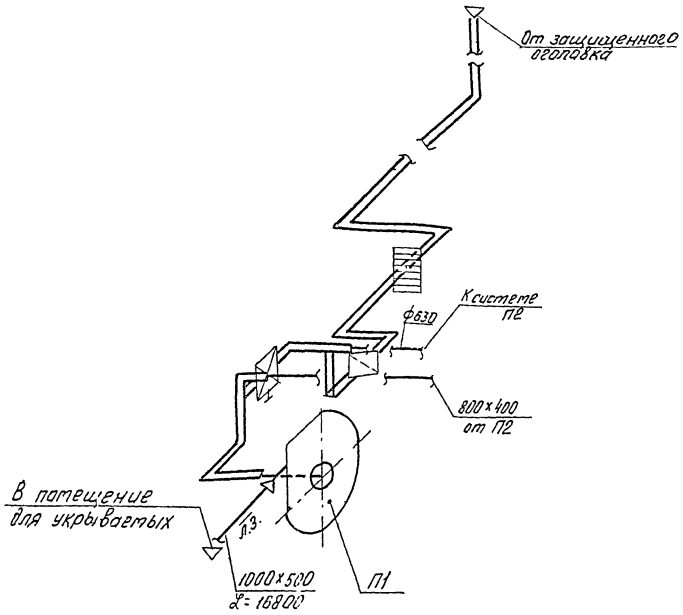

М1:50

1972	Компоновка фильтро-вентиляционного оборудования убежищ гражданской обороны	Убежище вместимостью 1200 человек. Вариант II. Установка П1 Схема системы П1 Спецификация марок установки П1.	Серия У-02-01 / Лист 08-32

Госстрой СССР ГАНТЕХПРОЕКТ г. Москва

Гл. специалист Ноч. отдела Гл. спец. отд. Рук. группы Инженер

Авдеев Сергеев Ушаков Ефимов

Сидоров Котлярова Семенов Ушакова

Копировал Лист

Тельникова Заборотная

Спецификация марок установки П2

Марка	Наименование	Кол	Масса, кг		Стандарт чертеж завод-изготовитель
			един.	общ.	
М1	Вентагрегат А6,3 105-2, с ц/б вентилятором ц4 70 №6,3, исполнение 1, правого вращения, положение кожуха „В", L=9600 м³/час, H=160 кг/м² с электродвигателем А02-51-4 N=7,5 квт	1	271	271	Вентспалсский вентиляторный завод
М2	Мягкая вставка на всасывании	1	—	—	—
М3	Мягкая вставка на нагнетании	1	—	—	—
М4	Фильтр ячейковый унифицированный типа ФЯР	8	7,9	63,2	Крюковский вентиляторный з-д
М5	Рама для установки 8 масляных ячейковых фильтров ФЯР	1	—	—	Разрабатывается по индивидуальному проекту
М6	Противовзрывное устройство УЗС-1	1	75	7,5	Завод строител. инструмента
М7	Фильтр-поглотитель ФП-300 (69)	32	—	—	Предприятие п/я 101
М8	Герметический клапан 0118600 с ручным приводом	3	—	—	Кишиневский экспериментально-механический завод
М9	Герметическая ставня СУ-IV-1	2	85	170	— —

Разрез 1-1

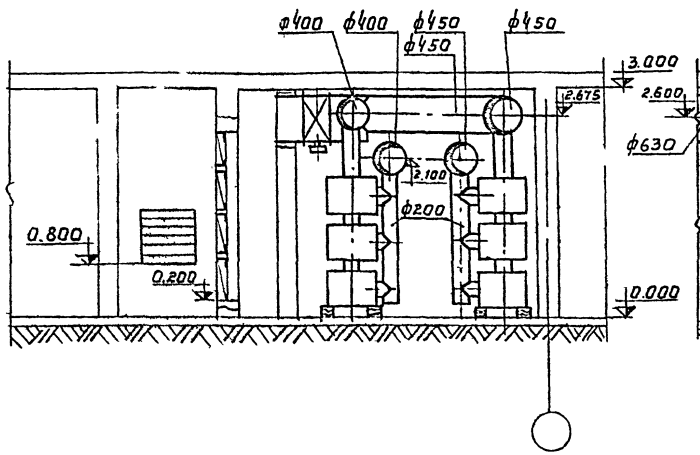

Разрез 2-2

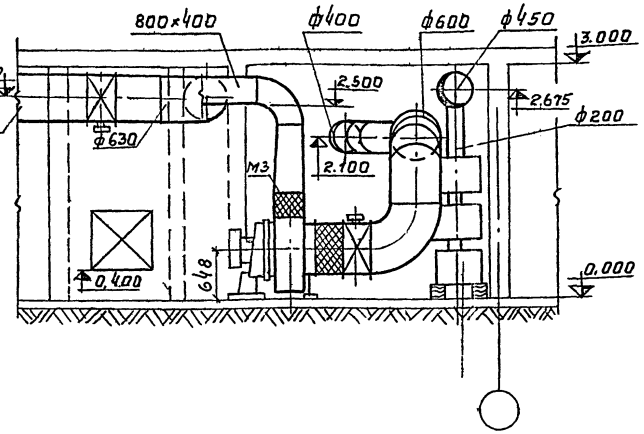

План на отм 0.00

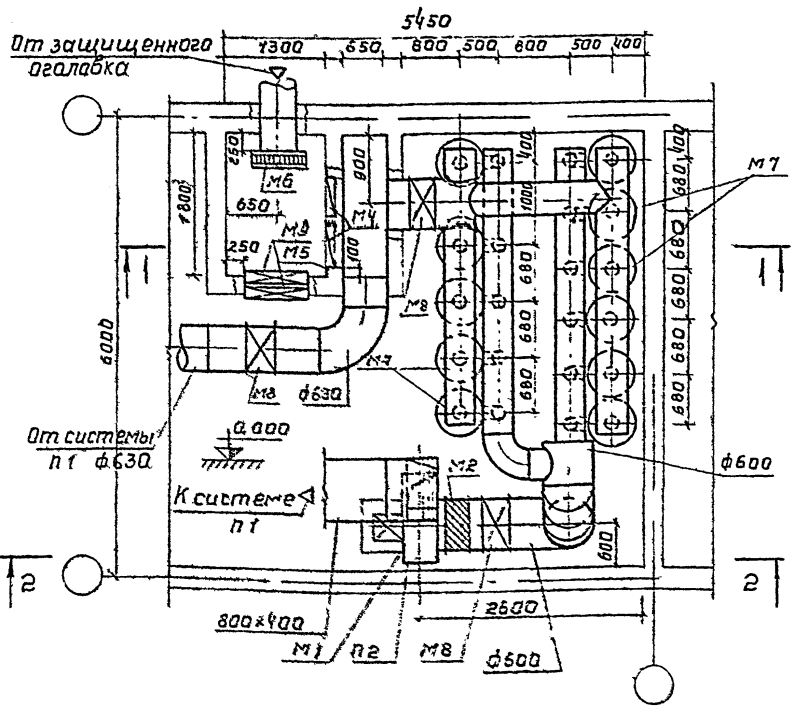

П2

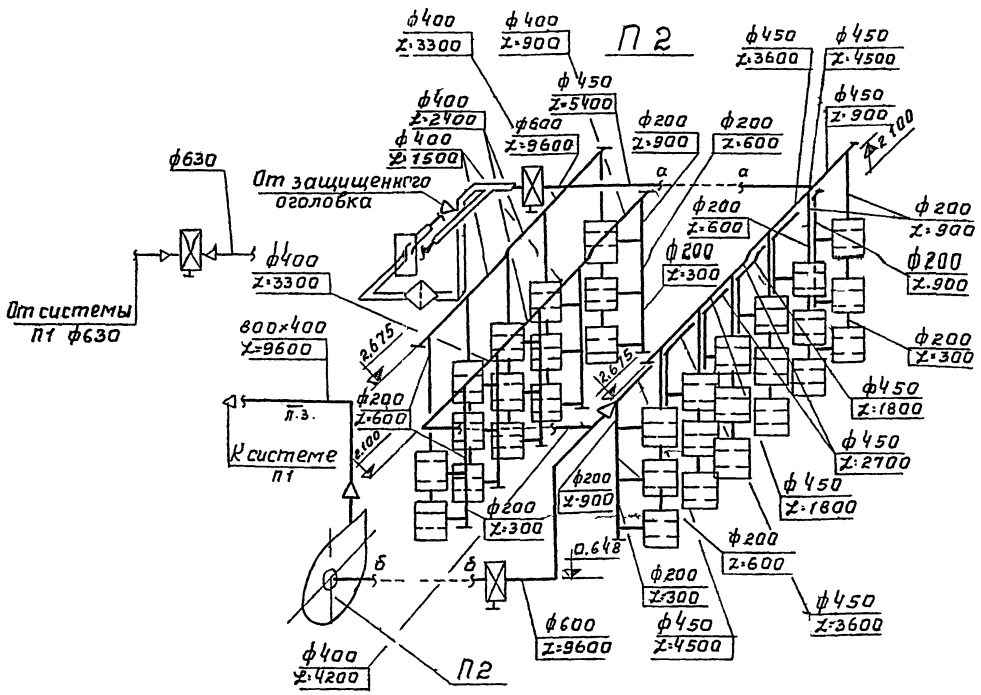

М1 50	1972	Компоновка фильтро-вентиляционного оборудования убежищ гражданской обороны	Убежище вместимостью 1200 человек Вариант II Установка П2. Схема системы П2 Спецификация марок установки П2	Серия У 02 П1	Лист 08 33

Гл. специал. Сидоров Копировал Денисова
Нач. отдела Немоляева
Гл. спец. отд. Синдикская
Рук. группы Данилова
Инженер Золотная

Госстрой СССР САНТЕХПРОЕКТ г. Москва

Разрез 1-1

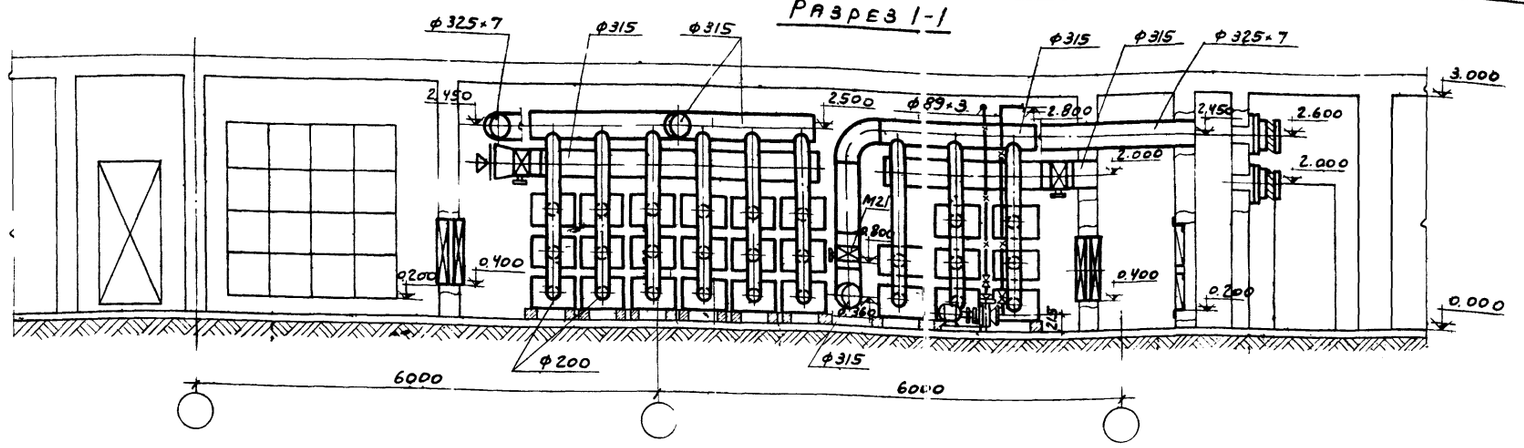

План на отм. 0.000

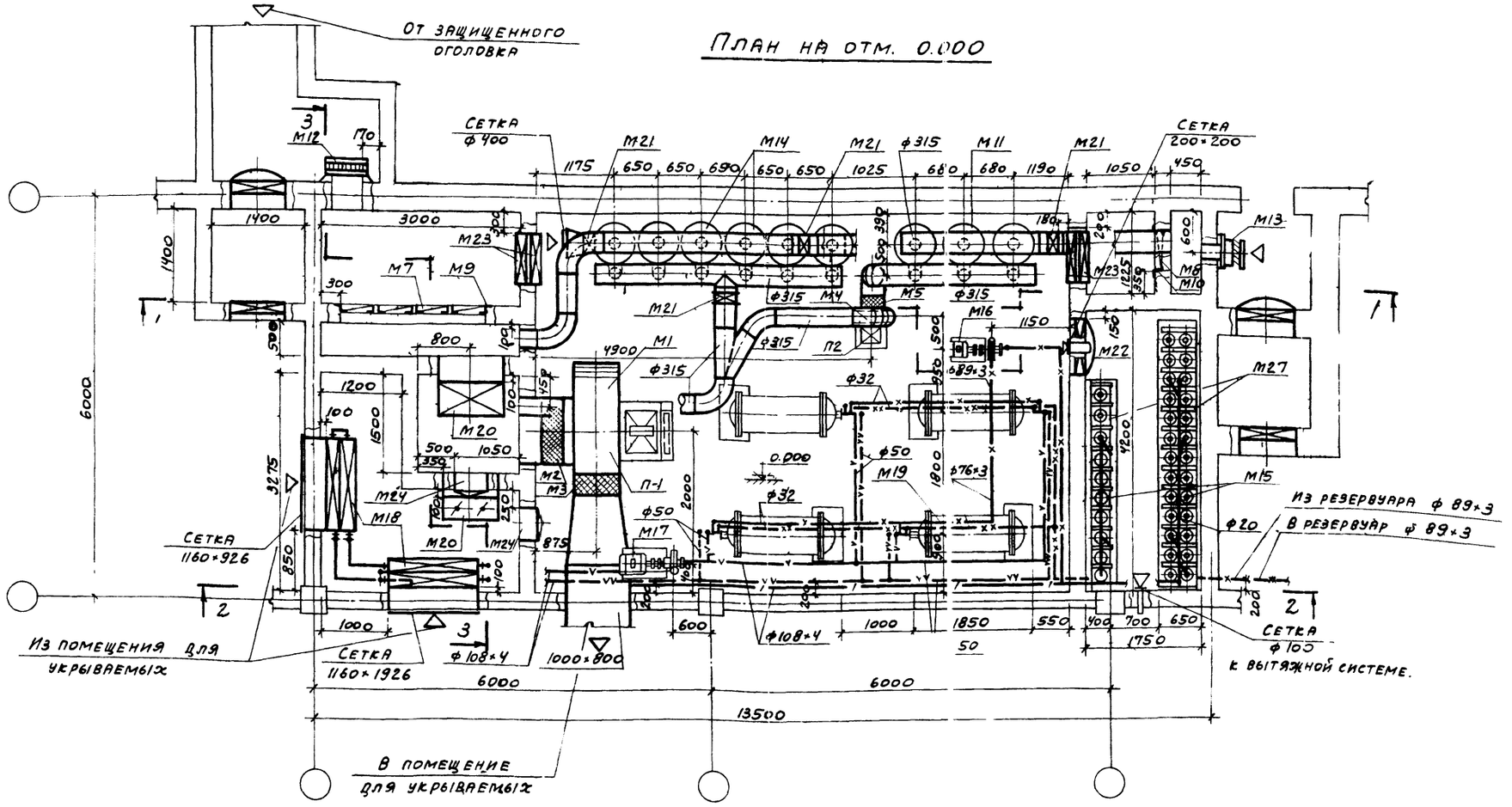

Госстрой СССР	Гл. спец.	Смирнов	
	Нач. отд.	Немоляева	
Сантехпроект г. Москва	Гл. спец. от	Синдинская	
	Рук. гр.	Данилова	
	Инж.	Забелотная	

М 1:50	1972	Компановка фильтро-вентиляционного оборудования убежищ гражданской обороны	Убежище вместимостью 1200 человек Вариант III. Установки П1, П2	Серия У-02-01	Лист ОВ-34

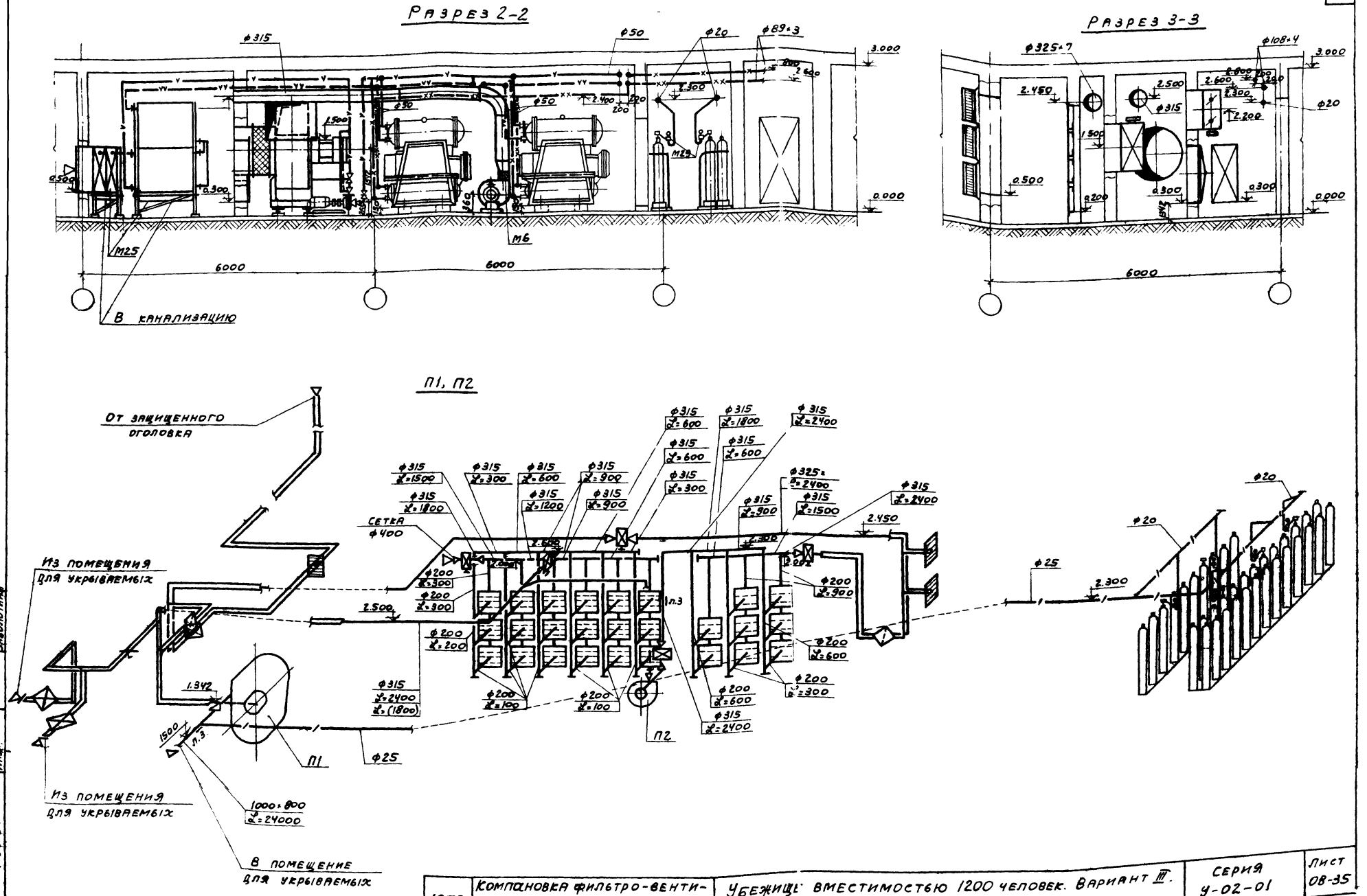

1972	Компановка фильтро-вентиляционного оборудования убежищ гражданской обороны	Убежище вместимостью 1200 человек. Вариант III. Установки П1, П2 Схема систем П1, П2.	Серия У-02-01	Лист 08-35

М 1:50

12399 38

САНТЕХПРОЕКТ г. Москва

Гл. спец.	Сидоров
Нач. отд.	Немоляева
Гл. спец. отд.	Синдинская
Рук. гр.	Данилова
Инж.	Заболотная

Система оборотного водоснабжения

(охлаждение конденсаторов-холодильных машин)

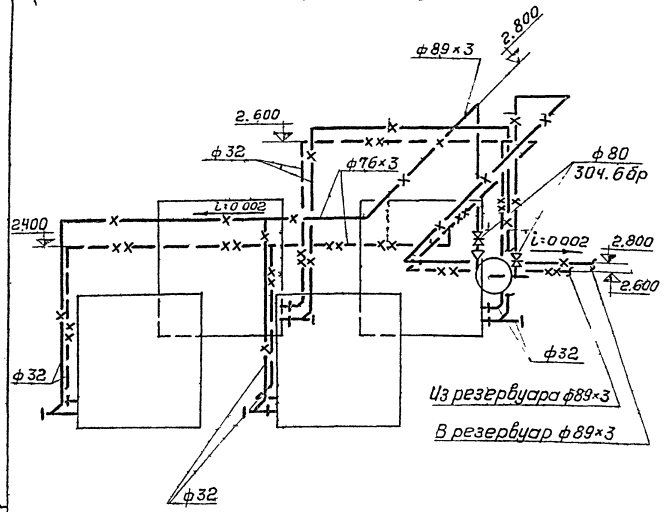

Спецификация марок установок П1, П2.

Марка	Наименование	Кол.	Масса, кг: един.	Масса, кг: общ.	Стандарт, чертеж, завод-изготовитель
М1	Вентагрегат А10-2 с ц/б вентилятором Ц4-70 №10 исп 6 левого вращения, положение конуха „Л" L=64000 м³/час, H=50 кг/м² с электродвигателем А02-51-6 на виброосновании.	1	819	819	Учреждение УЮ 400/5
М2	Мягкая вставка на всасывании	1	—	—	—
М3	Мягкая вставка на нагнетании	1	—	—	—
М4	Вентагрегат А3.2105-2 с ц/б вентилятором Ц4-70 №3,2 исп. 1 левого вращения, положение конуха „В" L=2400 м³/час H=160 кг/м² с электродвигателем А0Л2-22-2 на виброосновании	1	57	57	Вентиляторный завод
М5	Мягкая вставка на всасывании	1	—	—	—
М6	Мягкая вставка на нагнетании	1	—	—	—
М7	Фильтр ячейковый унифицированный типа ФЯР	16	7,9	126,4	Крюковский вентиляторный з-д
М8	Фильтр ячейковый унифицированный типа ФЯР	2	7,9	15,8	——„——
М9	Рама для установки 16 масляных ячейковых фильтров ФЯР	1	—	—	Разрабатывается по индивидуальному проекту
М10	Рама для установки 2 масляных ячейковых фильтров ФЯР	1	34,58	34,58	Типовой проект А-II-550-70/6 альбом V листы ОВЛ-32,33
М11	Фильтр поглотитель ФП-300(69)	8	—	—	Предприятие п/я 101
М12	Противовзрывное устройство УЗС-25	1	310	310	Киевский экспериментальный з-д нестандартного оборудования
М13	Противовзрывное устройства МЗС	2	18	36	
М14	Регенеративный патрон РП 100	18	—	—	—
М15	Кислородный баллон А-40	36	68	2448	—
М16	Ц/б насос 2К-6а G=32м³/час H=18 мм в.ст. с электродвигателем А0Л2-31-2	1	69,06	69,06	Ереванский насосный завод
М17	Ц/б насос 3К-9 G=48 м³/час, H=30мм в ст. с электродвигателем А02-42-2	1	129	129	——„——
М18	Калорифер КФБО № 11	6	253	1548	Учреждение 93 308/80
М19	Холодильная машина ХМ-ФУУБС 45	4	1350	5400	Мелитопольский завод холодильного машиностроения им. 30летия ВЛКСМ
М20	Герметический клапан ОП8.1000 с электроприводом	1	—	—	—
М21	Герметический клапан 0117.300 с ручным приводом	5	—	—	Киевский ремонтно-механический з-д коммунального оборудования
М22	Защитно-герметическая дверь ДУ-III 1	1	300	300	Кишиневский экспериментально-механический завод
М23	Герметическая ставня СУ IV 1	4	85	340	——„——
М24	Дверь герметическая неутепленная Д 1,25×0,5 -	2	24,53	49,06	4.904-62
М25	Поддон	2	—	—	Разрабатывается по индивидуальному проекту
М26	Подставка под калорифер	2	—	—	——„——
М27	Каркас для установки кислородных баллонов	2	—	—	——„——
М28	Заслонка Р 800Р	1	37	37	Вентиляторный з-д
М29	Редуктор кислородный ДКП-1-65 с дюритовым шлангом ф8 мм	5	—	—	Барнаульский аппаратурно-механический з-д

Система холодоснабжения установок П1, П2

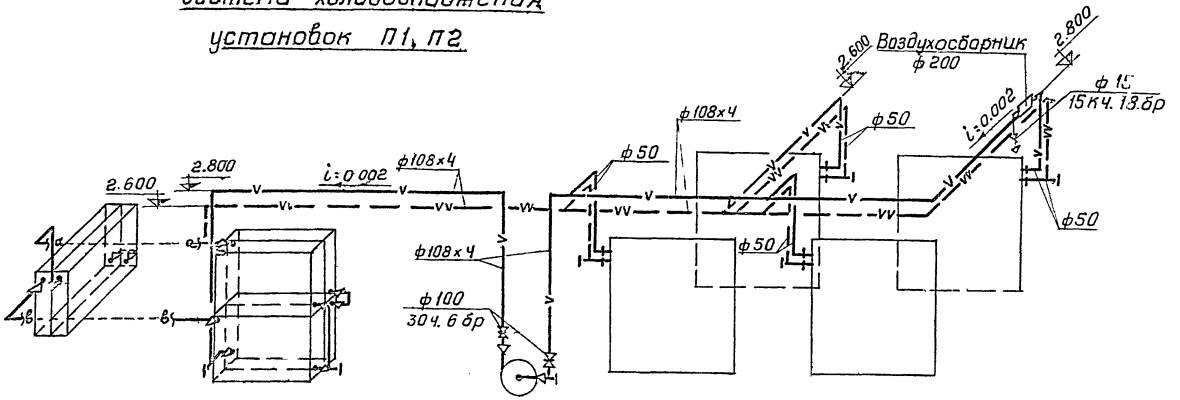

М1:50

1972	Компоновка фильтро-вентиляционного оборудования убежищ гражданской обороны.	Убежище вместимостью 1200 человек. Вариант III. Система оборотного водоснабжения. Система холодоснабжения установок П1, П2. Спецификация марок установок П1, П2	Серия У-02-01	Лист ОВ-36

Госстрой СССР ГАНТЕХПРОЕКТ г. Москва

Гл. специалист Гидроаппаратура Нач. отдела Немтарева Гл. спец. отд. Синицкая Рук. группы Данилова Инженер Заболотная

Убежище вместимостью 300 человек. Вариант А

Разрез 1-1

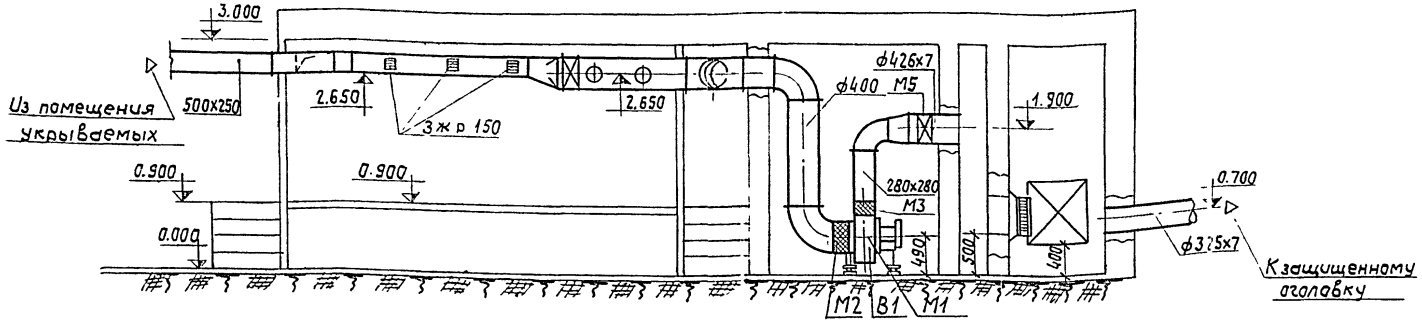

План на отм. 0.000

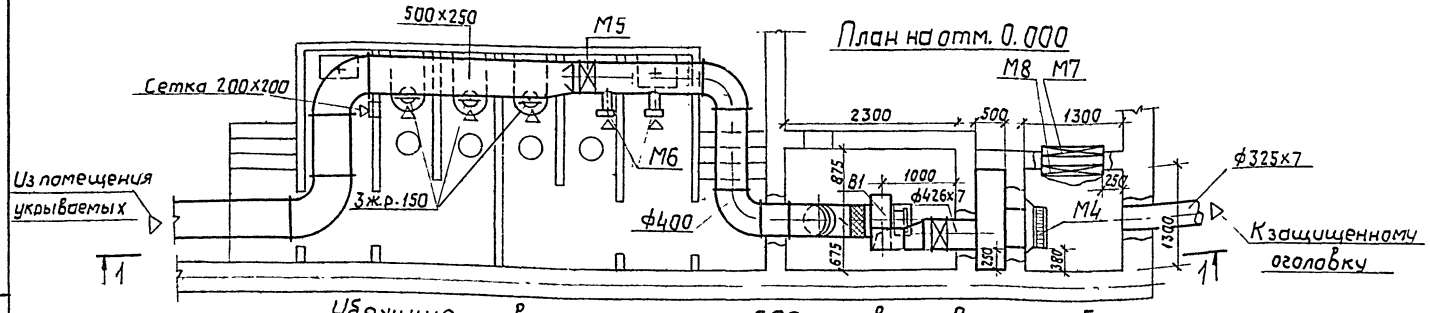

Убежище вместимостью 600 человек. Вариант Б

Разрез 1-1

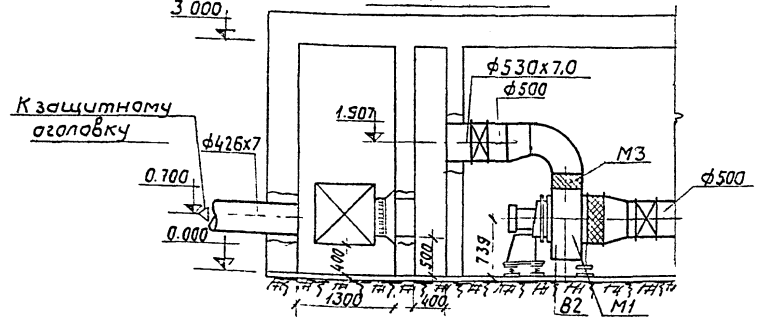

План на отм 0.000

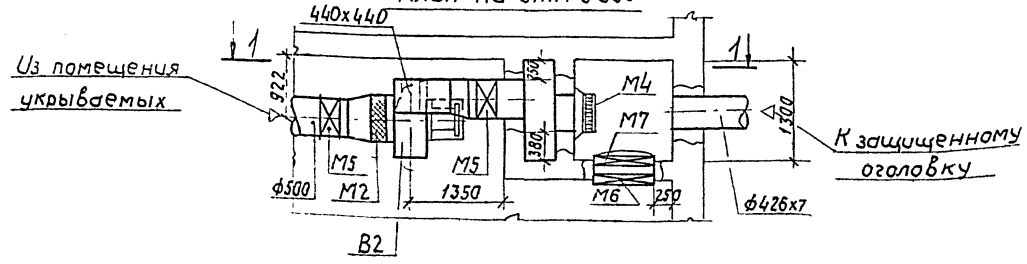

Спецификация марок установок систем В1; В2.

Марка	Наименование	Кол шт	Масса, кг шт	Масса, кг един	Стандарт, чертеж, завод-изготовитель
	Убежище вместимостью 300 человек. Вариант А				
М1	Вентагрегат А4095-2 ц1/6 вентилятором Ц4-70 №4 исп 1 правого вращения, положение кожуха „В" L_2=2400 м³/час, Н=46 кг/м² с электродвигателем АОЛ2-11-4, N-0,6 квт на виброоснавании	1	82	82	Московский завод Сантехоборудования Главмосстроя
М2	Мягкая вставка на всасывании	1	—	—	—
М3	Мягкая вставка на нагнетании	1	—	—	—
М4	Противовзрывное устройство УЗС-1	1	43	43	Завод строительного инструмента и оснастки Главмосстроя.
М5	Герметический клапан 0118.400 с ручным приводам	2	—	—	Кишиневский экспериментально-механический завод
М6	Клапан избыточного давления КИД-150	2	—	—	Одесский ремонтно-механический завод
М7	Герметическая ставня СУ-IV-1	1	85	85	Кишиневский экспериментальный завод
М8	Защитно-герметическая ставня СУ-III-1	1	160	160	—"—
	Убежище вместимостью 600 человек. Вариант Б				
М1	Вентагрегат А6,3095-1 с ц1/6 вентилятором Ц4-70 №6,3 исп 1 левого вращения положение кожуха „В" L_2=5160 м³/час, Н=45 кг/м² с электродвигателем АО2-31-6 №1,5 квт на виброоснавании	1	191	191	Вентспилсский вентиляторный завод
М2	Мягкая вставка на всасывании	1	—	—	—
М3	Мягкая вставка на нагнетании	1	—	—	—
М4	Противовзрывное устройство УЗС-1	1	43,0	43,0	Завод строительного инструмента и оснастки Главмосстроя
М5	Герметический клапан 0118.500 с ручным приводам.	2	—	—	Кишиневский экспериментальный завод
М6	Герметическая ставня СУ-IV-1	1	85	85	—"—
М7	Защитно-герметическая ставня СУ-III-1	1	160	160	—"—

М1:50	1972	Компановка фильтро-вентиляционного оборудования убежищ гражданской обороны.	Убежище вместимостью 300 человек. Вариант А. Убежище вместимостью 600 человек. Вариант Б. Установки В1, В2. Спецификация марок установок В1, В2	Серия У-02-01	Лист ОВ-37

ГПИ и НИИ Госстроя СССР ГИПРОНИАНТЕХПРОЕКТ г. Москва

Гл. инженер проекта Данилина
Нач. отдела Немоляева
Гл. специалист Сидорова
Рук. группы Кипарова
Инженер Сидорова

Вариант Б

Разрез 1-1

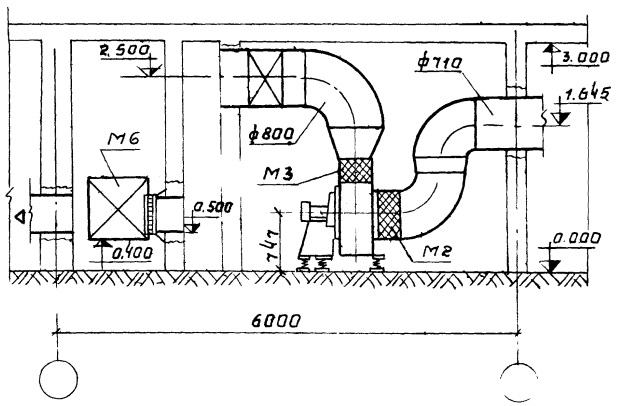

План на отм. 0.000

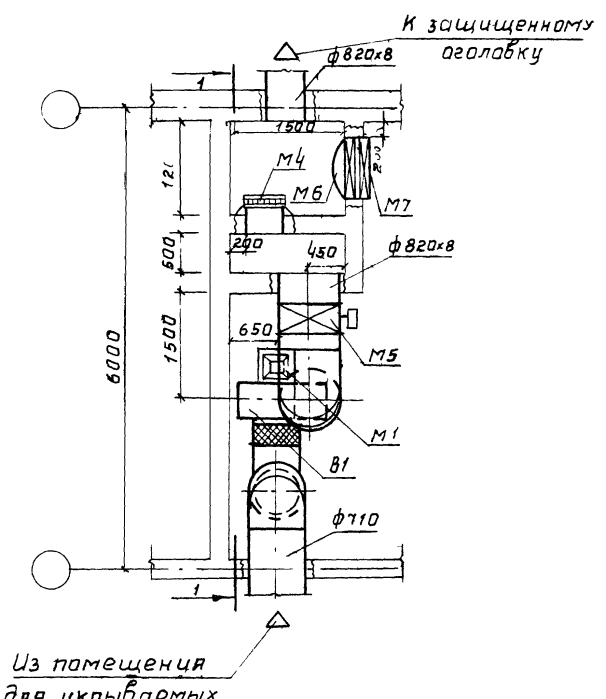

Вариант А

Разрез 2-2

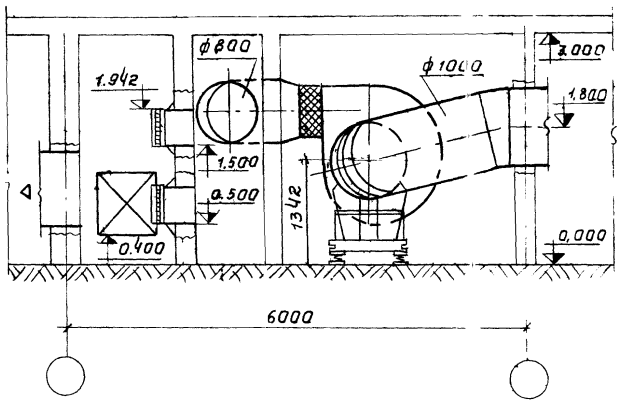

План на отм. 0.000

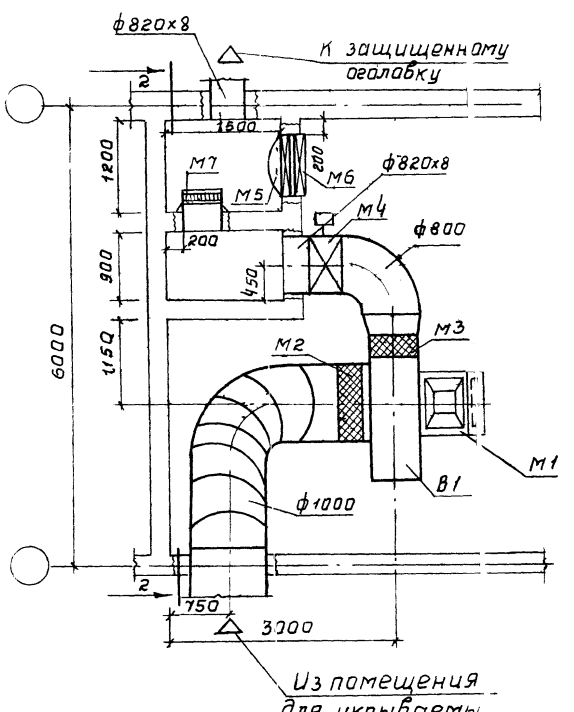

Вариант В

Разрез 3-3

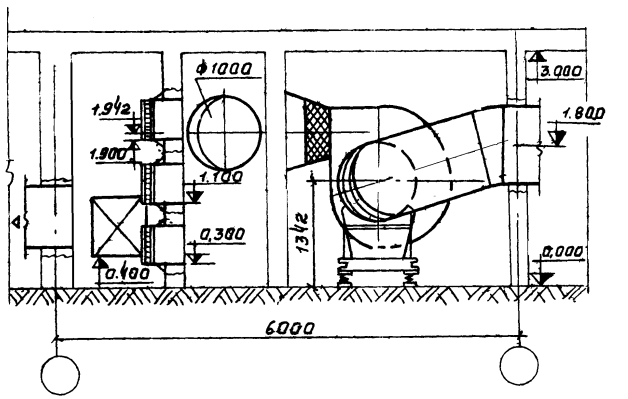

План на отм 0,000

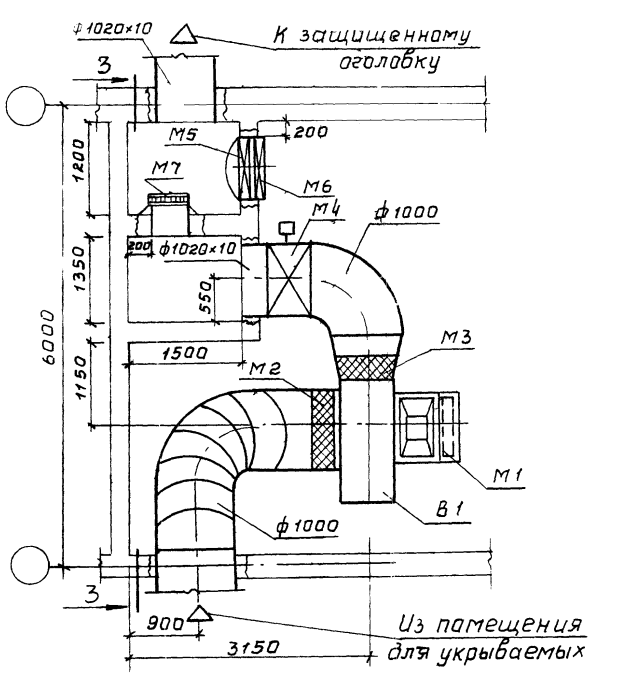

М 1:50	1972	Компановка фильтро-вентиляционного оборудования убежищ гражданской обороны	Убежище вместимостью 900 и 1200 человек. Варианты А, Б, В. Установки В1.	Серия У-02-01	Лист ОВ-38

СССР САНТЕХПРОЕКТ г. Москва

Нач. отдела Немоляева
Гл. спец. отд. Синдинская
Рук. группы Данилова
Ст. техник Башмаков

Убежище вместимостью 450 человек

Вариант В

Разрез 1-1

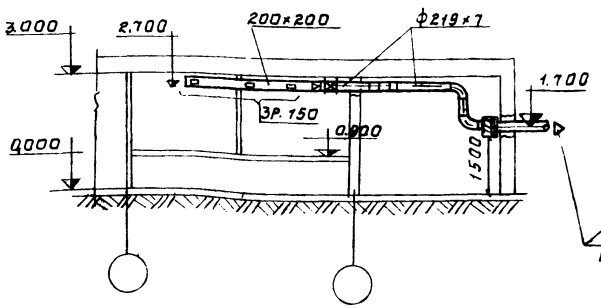

Убежище вместимостью 600 человек

Вариант Г

Разрез 1-1

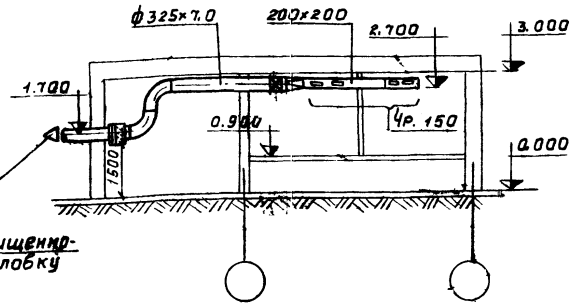

К защищенному оголовку

План на отм. 0.000

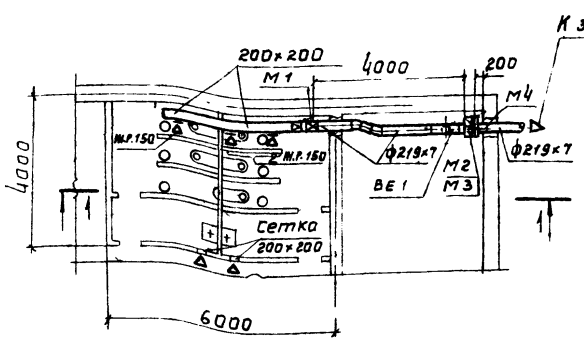

План на отм. 0.000

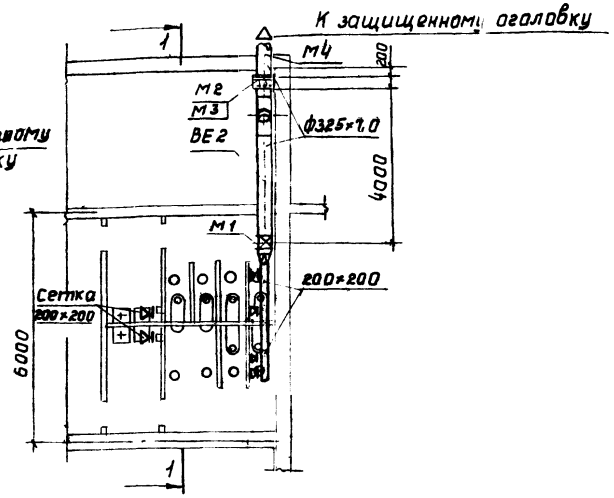

Марка	Наименование	Кол. шт.	Масса, кг един.	Масса, кг общ.	Стандарт, чертеж, завод-изготовитель
	Спецификация марок установок ВЕ1; ВЕ2 Убежище вместимостью 450 человек				
	Вариант В				
М1	Герметический клапан 0117.200 с ручным приводом	1	–	–	Кишиневский экспериментально механический з-д
М2	Противовзрывное устройство МЗС	1	17	17	Завод строительного инструмента и оснастки Главмосстроя
М3	Коробка для установки МЗС	1	36	36	Альбом ТДКН-1-67 г.II лист С-III-9
М4	Патрубок для установки МЗС в коробке	1	65,5	65,5	—"—
	Убежище вместимостью 600 человек				
	Вариант Г				
М1	Герметический клапан 0117.300 с ручным приводом	1	—	—	Киевский ремонтно-механический завод
М2	Противовзрывное устройство МЗС	1	17	17	Завод строительного инструмента и оснастки Главмосстроя
М3	Коробка для установки МЗС	1	36	36	Альбом ТДКН-1-67 г.II лист С-III-9
М4	Патрубок для установки МЗС в коробке	1	65,5	65,5	—"—

Госстрой СССР САНТЕХПРОЕКТ г. Москва	Начотдела	Гл.спец.отд	Рук.группы	Ст.инженер	Ремонтная Ремесова
	Ремонтная	Ремонтная	Синдинская	Садовская	Березина
	Копировал				

М1:100 | 1972 | Компоновка фильтро-вентиляционного оборудования убежищ гражданской обороны | Убежище вместимостью 450 человек. Вариант В. Убежище вместимостью 600 человек. Вариант Г. Установки ВЕ1; ВЕ2. Спецификация марок установок ВЕ1; ВЕ2 | Серия И 02-01 | Лист 08-39

12399 42

Вариант Г

Разрез 1-1

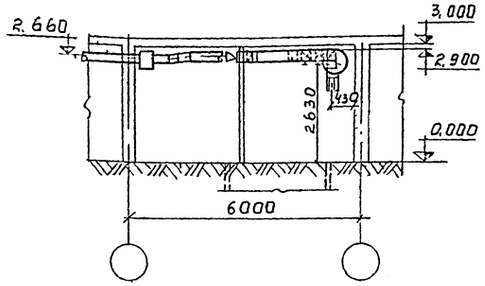

План на отм 0 000

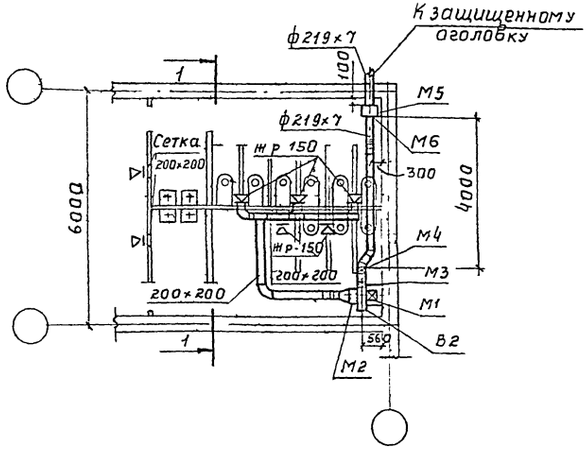

Вариант Д

План на отм. 0 000

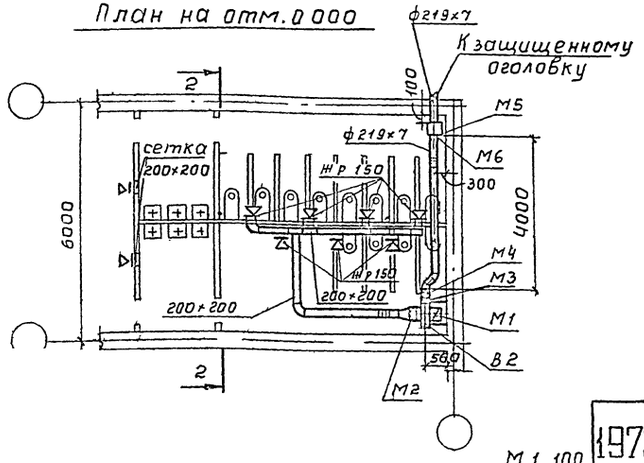

Разрез 2-2

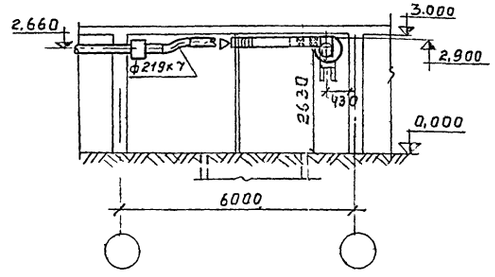

М 1 100

Спецификация марок установки В 2

Марка	Наименование	Кол.	Масса, кг		Стандарт, чертеж, завод-изготовитель
			един	общ	
	Вариант Г				
М1	Вентагрегат А 3.2 100-1 с ц/б вентилятором Ц4-70 N=3,2 правого вращения положение кожуха „П", L=625 м³/час, H=30 кг/м² с электродвигателем АОЛ 21-4 N=0,27 квт, на виброосновании	1	44	44	Вентспилсский вентиляторный завод
М2	Мягкая вставка на всасывании	1	—	—	—
М3	Мягкая вставка на нагнетании	1	—	—	—
М4	Герметический клапан 0117 200 с ручным приводом	1	—	—	Кишиневский экспериментально-механический з-д
М5	Противовзрывное устройство МЗС	1	18	18	Киевский экспериментальный з-д нестандартного оборудов
М6	Коробка для установки МЗС на воздуховоде	1	77,07	77,07	ТДК-Н-1-68, часть II раздел II
	Вариант Д				
М1	Вентагрегат А3.2 100-1 с ц/б вентилятором Ц4-70 N3,2, правого вращения положение кожуха „П", L=800 м³/час, H=30 кг/м² с электродвигателем АОЛ 21-4 N=0.27 квт на виброосновании	1	44	44	Вентспилсский вентиляторный завод
М2	Мягкая вставка на всасывании	1	—	—	—
М3	Мягкая вставка на нагнетании	1	—	—	—
М4	Герметический клапан 0117.200 с ручным приводом	1	—	—	Кишиневский экспериментально-механический з-д
М5	Противовзрывное устройство МЗС	1	18	18	Киевский экспериментальный з-д нестандартного оборуд
М6	Коробка для установки МЗС на воздуховоде	1	77,07	77,07	ТДК-Н-1-68 часть II раздел II

Спецификация марок установки В 1

Марка	Наименование	Кол	Масса, кг		Стандарт, чертеж, завод-изготовитель
			един	общ.	
	Вариант Б				
М1	Вентагрегат А6,3 100-1 с ц/б вентилятором Ц4-70 N 6,3 исп 1, левого вращения, положение кожуха „В", L=10000 м³/час, H=40 кг/м² с электродвигателем АО2-32-6 N=2,2 квт, на виброосновании	1	202	202	Вентспилсский вентиляторный з-д
М2	Мягкая вставка на всасывании	1	—	—	—
М3	Мягкая вставка на нагнетании	1	—	—	—
М4	Противовзрывное устройство УЗС-1	1	75	75	з-д строительного инструмента и оснастка Главмосстроя
М5	Герметический клапан 0118 800 с электроприводом	1	—	—	—
М6	Защитно-герметическая ставня СУ-III-1	1	160	160	Кишиневский экспериментально-механический з-д
М7	Герметическая ставня СУ-IV-1	1	85	85	—"—
	Вариант А				
М1	Вентагрегат А10-1 с ц/б вентилятором Ц4-70 N 10 исп 6, правого вращения положение кожуха „П", L=15575 м³/час, H=45 кг/м² с электродвигателем АО2-42-6 N=4,0 квт на виброосновании	1	885	885	Учреждение ую 400/5
М2	Мягкая вставка на всасывании	1	—	—	—
М3	Мягкая вставка на нагнетании	1	—	—	—
М4	Герметический клапан 0118 800 с электроприводом	1	—	—	—
М5	Защитно-герметическая ставня СУ-III-1	1	160	160	Кишиневский экспериментально-механический з-д
М6	Герметическая ставня СУ-IV-1	1	85	85	—"—
М7	Противовзрывное устройство УЗС 1	2	75	150	з-д строительного инструмента и оснастка Главмосстроя
	Вариант В				
М1	Вентагрегат А 10-1 с ц/б вентилятором Ц4-70 N 10 исп. 6, левого вращения, положение кожуха „Л", L=20800 м³/час, H=38 кг/м² с электродвигателем АО2-42-6 N=4,0 квт на виброосновании	1	885	885	Учреждение ую 400/5
М2	Мягкая вставка на всасывании	1	—	—	—
М3	Мягкая вставка на нагнетании	1	—	—	—
М4	Герметический клапан 0118.1000 с электроприводом	1	—	—	—
М5	Защитно-герметическая ставня СУ-III-1	1	160	160	Кишиневский экспериментально-механический з-д
М6	Герметическая ставня СУ-IV-1	1	85	85	—"—
М7	Противовзрывное устройство УЗС-1	3	75	225	з-д строительного инструмента и оснастка Главмосстроя

1972	Компоновка фильтро-вентиляционного оборудования убежищ гражданской обороны	Убежище вместимостью 900 и 1200 человек Варианты Г, Д. Установки В1, В2 Спецификация марок установок В1; В2	Серия У-02-01	Лист ОВ-4С

Гл специал | Сидоров | Копировал | Денисова
Нач отдела | Немоляева
Гл спец отд | Синдинская
Рук группы | Данилова
Ст техник | Башмаков

Госстрой СССР САНТЕХПРОЕКТ г Москва

gost.e-ecolog.ru

12399 (43)