ТИПОВЫЕ ДЕТАЛИ И КОНСТРУКЦИИ ЗДАНИЙ И СООРУЖЕНИЙ

СЕРИЯ 0В-02-149

МЕСТНЫЕ ОТСОСЫ И УКРЫТИЯ К ТЕХНОЛОГИЧЕСКОМУ ОБОРУДОВАНИЮ ЛАКОКРАСОЧНОЙ ПРОМЫШЛЕННОСТИ

ПРОИЗВОДСТВО ЛАКОВ И ЭМАЛЕЙ НА ОСНОВЕ ПОЛИМЕРИЗАЦИОННЫХ СМОЛ И ЭФИРОВ ЦЕЛЛЮЛОЗЫ И ЭМАЛЕЙ НА ОСНОВЕ КОНДЕНСАЦИОННЫХ СМОЛ

Общие виды и характеристики отсосов

8135

Москва-1965г.

gost.e-ecolog.ru

ТБИЛИССКИЙ ФИЛИАЛ ЦЕНТРАЛЬНОГО ИНСТИТУТА
ТИПОВЫХ ПРОЕКТОВ

Тбилиси,60, пр.Важа Пшавела, 27а
Сдано в печать 1969 года
Заказ № Тираж 300экз.
Цена

ТИПОВЫЕ ДЕТАЛИ И КОНСТРУКЦИИ ЗДАНИЙ И СООРУЖЕНИЙ

СЕРИЯ 0В-02-149

МЕСТНЫЕ ОТСОСЫ И УКРЫТИЯ К ТЕХНОЛОГИЧЕСКОМУ ОБОРУДОВАНИЮ ЛАКОКРАСОЧНОЙ ПРОМЫШЛЕННОСТИ

ПРОИЗВОДСТВО ЛАКОВ И ЭМАЛЕЙ НА ОСНОВЕ ПОЛИМЕРИЗАЦИОННЫХ СМОЛ И ЭФИРОВ ЦЕЛЛЮЛОЗЫ И ЭМАЛЕЙ НА ОСНОВЕ КОНДЕНСАЦИОННЫХ СМОЛ

Общие виды и характеристики отсосов

РАЗРАБОТАНЫ
ГОСУДАРСТВЕННЫМ ПРОЕКТНЫМ ИНСТИТУТОМ
САНТЕХПРОЕКТ

СОГЛАСОВАНЫ
ГОСУДАРСТВЕННЫМ НАУЧНО-ИССЛЕДОВАТЕЛЬСКИМ И ПРОЕКТНЫМ ИНСТИТУТОМ ЛАКОКРАСОЧНОЙ ПРОМЫШЛЕННОСТИ
ГИПИ-4

УТВЕРЖДЕНЫ
ГОСУДАРСТВЕННЫМ ПРОЕКТНЫМ ИНСТИТУТОМ
САНТЕХПРОЕКТ
ПРИКАЗ ОТ 7 СЕНТЯБРЯ 1965г
N 86

ЦЕНТРАЛЬНЫЙ ИНСТИТУТ ТИПОВЫХ ПРОЕКТОВ

Москва-1965г.

Содержание

Наименование	№№ листов	№№ страниц
Титульный лист		
Содержание	1	2
Общая часть	2	3
Смеситель для лаков и основ 2585х2585х6000	3	4
Смеситель для эмалей. Смеситель для комбинированных растворителей.		
Смеситель для подачи суспензии на бисерную мельницу.	4	5
Смеситель для эмалей 1890х1890х4800	5	6
Смеситель для подколеровочных растворов СВП 1200х1300х3580 с закрытым сальником.	6	7
Смеситель для подколеровочных растворов СВП 1200х1300х3580 с открытым сальником.	7	8
Сваركцентрифуга осветляющая СГО-150.	8	9
Машина трехвалковая краскотерочная 813NVH.	9÷10	10÷11
Зачесочная машина планетарного типа.	11	12

Наименование	№№ листов	№№ страниц
Камера для разогрева	12÷13	13÷14
Краскотерочная одновальцовая машина 603А с закрытым валком	14	15
Краскотерочная одновальцовая машина 603А с открытым валком	15	16
Центрифуга отстойно-фильтрующая для очистки масляных эмалей ОФТ-600-470	16	17
Агрегат механизированной фасовки по весу	17	18
Шаровая мельница KMSW 4000	18	19
Бисерная мельница РМ-50	19	20
Смеситель для растворения пластификаторов 1390х1350х3210.	20	21
Фильтр однокамерный F=0,5м²	21	22
Смеситель для комбинированных растворителей 1620х1620х4450.	22	23
Смеситель для опытных партий эмалей 1200х1200х3245	23	24
Полукольцевой отсос у места слива лаков и эмалей.	24	25

Гл. инж. пр.	Кузьмина			Согласовано ГИПУ-4	Якунин
Нач. отд.	Цвин			Нач. произ. отдела	Обухов
Рук. группы	Гогуан			ПБТ	
Техн. выполнил	Сотникова	1965г.		Инженер	Жеглова
				Ст. инженер	Соболева
				Исполнитель	Бостанджян
				Проверил	Контрерина

ТД 1965г.	Лакокрасочная промышленность. Производство лаков и эмалей на основе полимеризующихся смол и эфиров целлюлозы и эмалей на основе высыхающих масл.	03-02-49	
	Содержание	Лист	1

Общая часть

1. Настоящий альбом разработан на основании задания Главпромстройпроекта Госстроя СССР и перечня наиболее перспективного технологического оборудования, применяемого в производствах лакокрасочной промышленности, составленного институтом ГИПИ-4.

2. Конструкции местных отсосов и укрытий к оборудованию разработаны на основании инструментальных обследований, проведенных институтом Сантехпроект в 1961-1965гг на Загорском, Ярославском и Московском лакокрасочных заводах.

3. Альбом является дополнением к „Указаниям по проектированию отопления и вентиляции цехов по производству лаков и эмалей на основе эфиров целлюлозы и полимеризационных смол," разработанным в 1965г. институтами Сантехпроект и ГИПИ-4. Альбом служит руководящим материалом при проектировании местных отсосов.

4. В альбоме приведены общие виды оборудования и местных отсосов с необходимыми размерами и характеристиками.

ТД 1965г.	Лакокрасочная промышленность. (Производство лаков и эмалей) на основе полимеризационных смол и эфиров целлюлозы и эмали на основе конденсационных смол.	08-ОВ-149	
	Общая часть.	Лист	2

8135 4

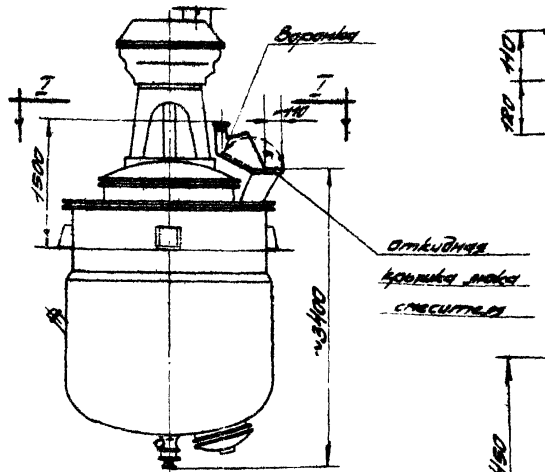

Вид спереди

План (I-I)

Общий вид М1:50

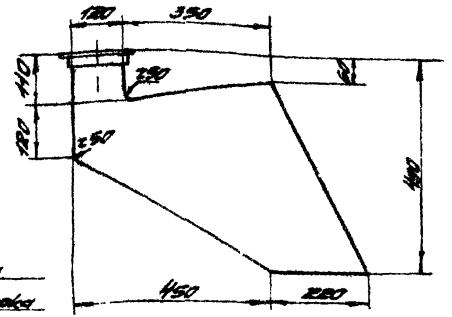

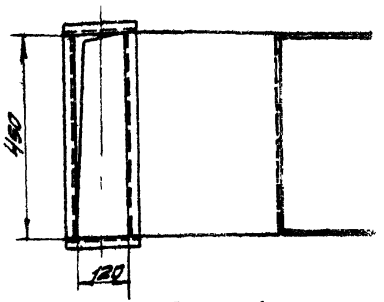

Воронка
М1:10

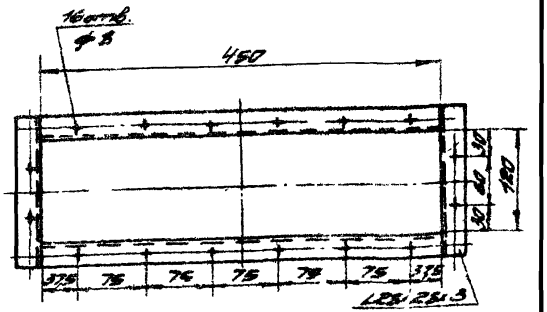

Фланец отсасывающего патрубка
М1:5

Примечания

1. Отсос является пристроенным местным отсосом. Рабочие чертежи разрабатываются по общему виду данного чертежа.
2. Отсос сварной, изготавливается из листовой стали δ=1,5мм

Характеристика отсоса

1	Объем отсасываемого воздуха	1000 м³/час
2	Скорость воздуха а) в рабочем проеме	1,5 м/сек
	б) в отсасывающем патрубке	5,2 м/сек
3	Коэффициент местного сопротивления отсоса, отнесенный к скорости в отсасывающем патрубке	0,95
4	Вредности в отсасываемом воздухе	Пары растворителей

Гл. инж. проекта	Ростовцев			Ст. инженер	Хитяков		ТП-Р		Солнечногорск ГИПИ-4				
Гл. инж. пр.	Кравченко			Инженер	Соколова								
Нач. отд.	Ильин			Архитектор	Виноградова								
Рук. группы	Гейман			Проверил	Контарева		Лист 3		Нач. пр.	Обухов			Мозжерин
Инж.	Зотиков								Нач. отдела				
Инж.	Выгузова												

ТД	Лакокрасочная промышленность. Производство лаков и эмалей на основе пленкообразующих смол и пигментов целлулозных и эмалей на основе конденсационных смол.	ОВ-ОР-419	
	Смеситель для лаков и основ 2585×2585×6000	Лист	3

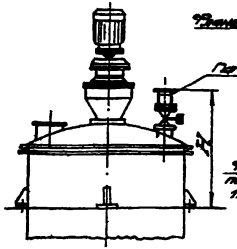

Вид спереди

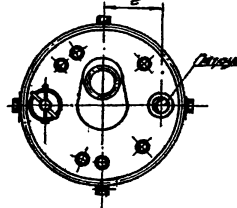

План

Общий вид

М1:50

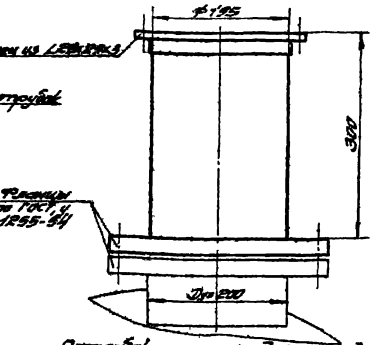

Патрубок спесителя для эпоксидной

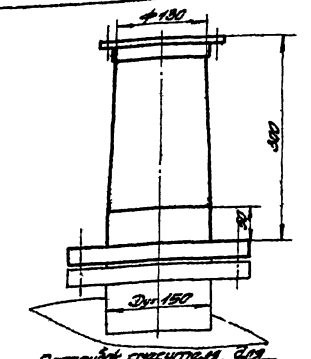

Патрубок спесителя для кондиционированных р-ров

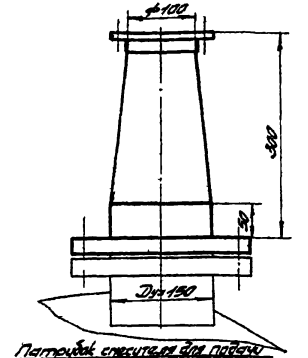

Патрубок спесителя для подачи суспензии на высокоскоростные мельницы

Привязка патрубков

Размеры, мм	Спесители для эпоксидной	Спесители для кондиционированных р-ров	Спесители для подачи суспензии на высокоскоростные мельницы
H	1400	900	1100
C	350	600	550

Фланцы отсасывающих патрубков М1:5

Примечания

1. Отсос является встроенным местным отсосом. Для подсоединения вентиляционных воздуховодов предусмотрены устройства переходных патрубков.
2. Переходной патрубок изготавливается на сварке из листовой стали δ=4,0÷4,5мм
3. Данный отсос периодического действия и включается только при открывании загрузочного люка.
4. Между патрубком спесителя и отсасывающим (вентиляционным) патрубком ставится задвижка.

Характеристика отсосов

	Наименование спесителей	Спеситель для эпоксидной	Спеситель для кондиционированных р-ров	Спеситель подачи суспензии на высокоскоростные мельницы
1	Объем отсасываемого воздуха	820 м³/час	230 м³/час	570 м³/час
2	Скорость воздуха в отсасывающем патрубке	3,6 м/сек	3,2 м/сек	7,2 м/сек
3	Коэффициент местного сопротивления, пересчитанный к скорости в отсасывающем патрубке	0,53	0,81	0,73
4	Вредности в отсасываемом воздухе	Пары растворителей	Пары растворителей	Пары растворителей

ТД 1989г	Лакокрасочная промышленность. Производство лаков и эмалей на основе полуперхлорвинилового смола и эфиров целлюлозы и эмалей на основе кондиционированных смол. Спеситель для эмалей. Спеситель для кондиционированных растворителей. Спеситель для подачи суспензии на высокоскоростные мельницы.	08-02-149	
		Лист	4

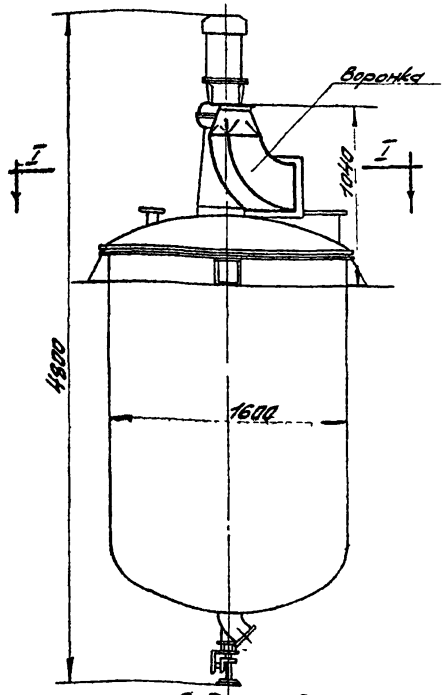

Вид спереди
Общий вид
М1:25

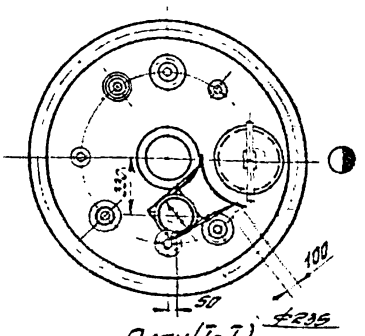

План (I-I)

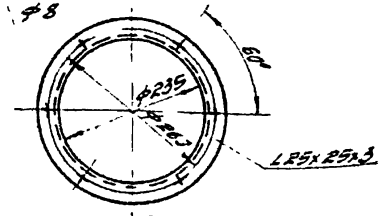

Фланец воронки
М1:5

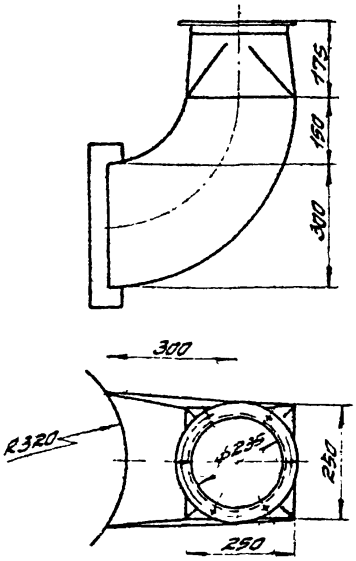

Воронка
М1:10

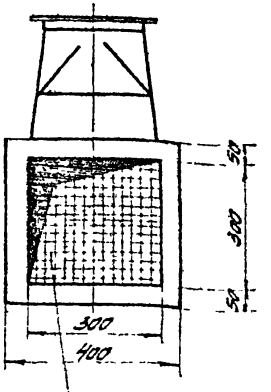

Сетка металлическая №6-1,2

Примечания

1. Отсос является пристроенным местным отсосом. Рабочие чертежи разрабатываются по общему виду данного чертежа
2. Отсос сварной, изготавливается из листовой стали δ=1,5мм.

Характеристика отсоса

1	Объем отсасываемого воздуха	1420 м3/час
2	Скорость воздуха: а) в рабочем проеме б) в отсасывающем патрубке	6м/сек 9,1м/сек
3	Коэффициент местного сопротивления отсоса, отнесенный к скорости в отсасывающем патрубке	9,8
4	Вредности в отсасываемом воздухе	Пары растворителей

ТД 1965г.	Лакокрасочная промышленность (Производство лаков и эмалей на основе полимеризационных смол и эфиров целлюлозы и эмалей на основе конденсационных смол)		08-02-149
	Смеситель для эмалей 1890х1890х4800	Лист	9

Зам. гл. инж. Клинцберов
Гл. инж. пр. Ковальчик
Нач. отд. Шрыин
Рук. гр. Гонтман
Инж. Енокова

Согласовано ГИПУ-II
Нач. пояснит. отдела Обухов
Инж. Ковальчик

8135 7

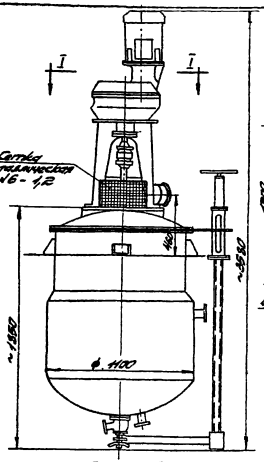

Вид спереди

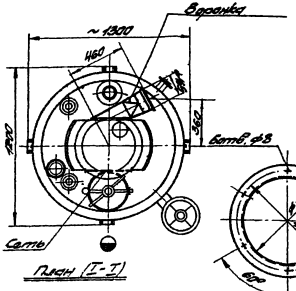

План (I-I)

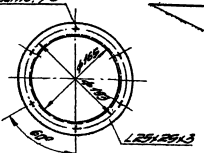

Фланец отсасывающего патрубка
М1:5

Общий вид М1:20

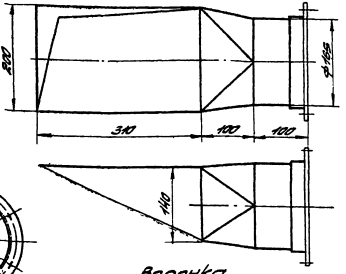

Воронка
М1:5

ХАРАКТЕРИСТИКА ОТСОСА

1	Объем отсасываемого воздуха	1000 м³/час
2	Скорость воздуха а) в рабочем проеме б) в отсасывающем патрубке	1,1 м/сек; 13 м/сек
3	Коэффициент местного сопротивления отсоса, отнесенный к скорости в отсасывающем патрубке	9,62
4	Вредности в отсасываемом воздухе.	Пары растворителей

Примечания

1. Отсос является пристроенным местным отсосом; рабочие чертежи отсоса разрабатываются по общему виду донного чертежа.
2. Отсос - сварной, изготавливается из листовой стали δ = 1,5 мм.
3. Предусмотрена установка съемной металлической сетки, которая вместе с отсасывающей воронкой закрывает сальник приводного вала.

ТД	Закладная пропитанность (производство лаков и эмалей на основе полимеризованных масл и эфиров масляных кислот, растворителей) Смеситель для полидисперсных растворов СВП 1200×1500×3980 с закрытым сальником	ПВ-02-14/4	
1965г.		Лист	6

Инв. № подл. | Подпись и дата | Взам. инв. №

Разработал Ушаков; Гл. инж. проекта Шевцова; Нач. отдела Иванов; Гл. специалист Сергеев; Рук. группы Сергеев; Зам. начальника отдела Ванеев; Гл. инж. проекта Шевцова; Нач. отдела Иванов; Рук. группы Сергеев; Зам. начальника отдела Ванеев; Согласовано ГИПРО-Н; Нач. отдела Сальник; Нач. пр. Кузнецов; Ст. инж. Смирнова; Инженер Ушаков; Инженер Сергеев; Инженер Ванеев; Инженер Сергеев; Инженер Ванеев; Инженер Сергеев; Инженер Ванеев

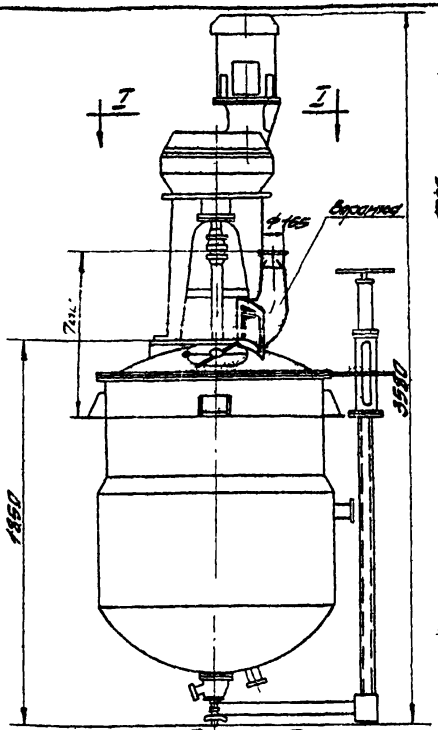

Вид спереди
Общий вид
М1:20

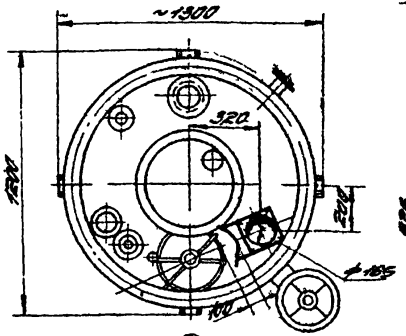

План (I-I)

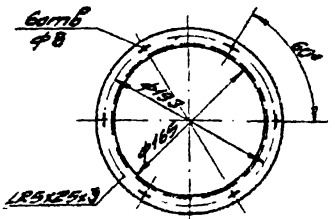

Фланец воронки
М1:5

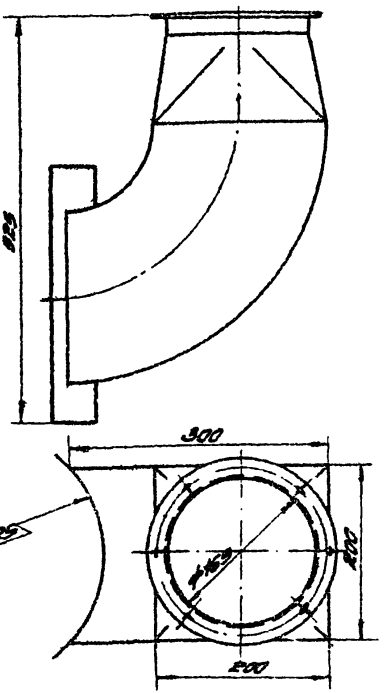

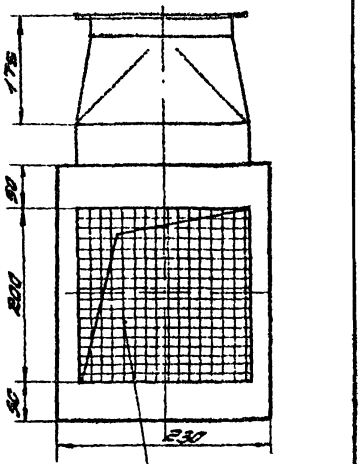

Воронка
М1:5

Характеристика отсоса

1	Объем отсасываемого воздуха	630 м³/час
2	Скорость воздуха: а) в рабочем проеме б) в отсасывающем патрубке	6,3 м/сек 8,2 м/сек
3	Коэффициент местного сопротивления отсоса, отнесенный к скорости в отсасывающем патрубке.	0,8
4	Вредности в отсасываемом воздухе	Пары растворителей

Примечания

1. Отсос является пристроенным местным отсосом.
   Рабочие чертежи разрабатываются по общему виду данного чертежа.
2. Отсос сварной изготавливается из листовой стали δ = 1,5 мм.

ТД 1965 г.	Лакокрасочная промышленность. Производство лаков и эмалей на основе полимеризованных масел и эфиров целлюлозы и эмалей на основе конденсационных смол. Смеситель для подкалерабочных растворов СВП 1200x1300x3580 с открытым сальником.	ОВ-ОР-149 Лист 7

Согласовано
Гл. инж. пр. Кравчина
Нач. отд. Шмин
Рук. group. Горин
Лаборатория Сергеева
Инженер Бобылина
Исполнитель Пономарева
Проверил Бобылев
Нач. проект. отдела Обухов
Дата выпуска сентябрь 1966 г.

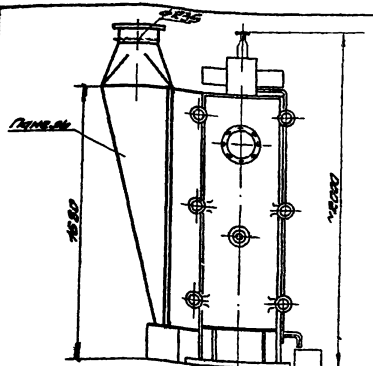

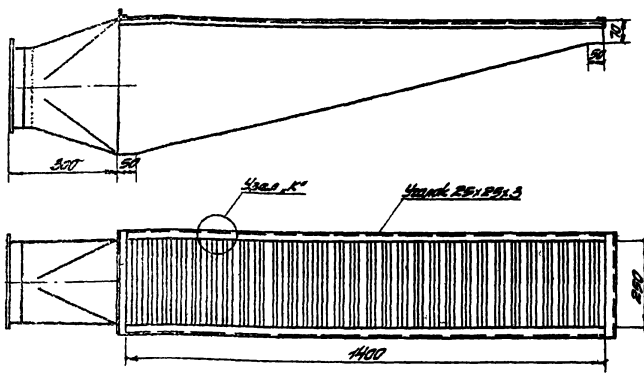

Панель
М1:10

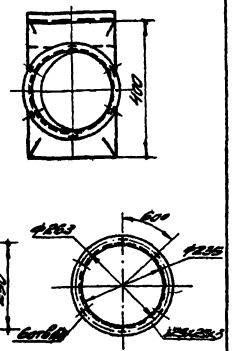

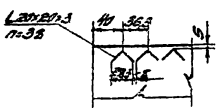

Примечания

1. Отсос является приспособленным местным отсосом. Рабочие чертежи разрабатываются по общему виду данного чертежа.
2. Данный отсос - периодического действия: включается только в момент открытия дверцы центрифуги.
3. Отсос (панель) - сварной. Глухие стенки отсоса выполняются из листовой стали δ=1,5мм.
4. Для нормальной работы отсоса необходимо установить щиток из стали δ=1,5мм, ограничивающий зону всасывания.

ХАРАКТЕРИСТИКА ОТСОСА

1	Объем отсасываемого воздуха	1900 м³/час
2	Живое сечение панели	0,088 м²
3	Скорость воздуха: а) в рабочем проеме б) в отсасывающем патрубке	7,8 м/сек 12,2 м/сек
4	Коэффициент местного сопротивления отсоса, отнесенный к скорости в отсасывающем патрубке	1,4
5	Вредности в отсасываемом воздухе	Пары растворителей

Гл. инж. пр.	Ковалевский		
Нач. отд.	Шмин		
Рук. группы	Горчин		30.4.64
Инж.	Розберин		
Исполнитель	Пинтович		
Согласовано ГИПУ-4			
Утверждено			
Дата выпуска	сентябрь 1966г.		

ТД 1965

Механическая прочность производственных ванн и емкостей на основе термообработанных стекловолокнистых материалов и емкостей из листовой конструкционной стали

Сверхцентрифуга осветляющая СГО-150

ОВ-02.149	
Лист	8

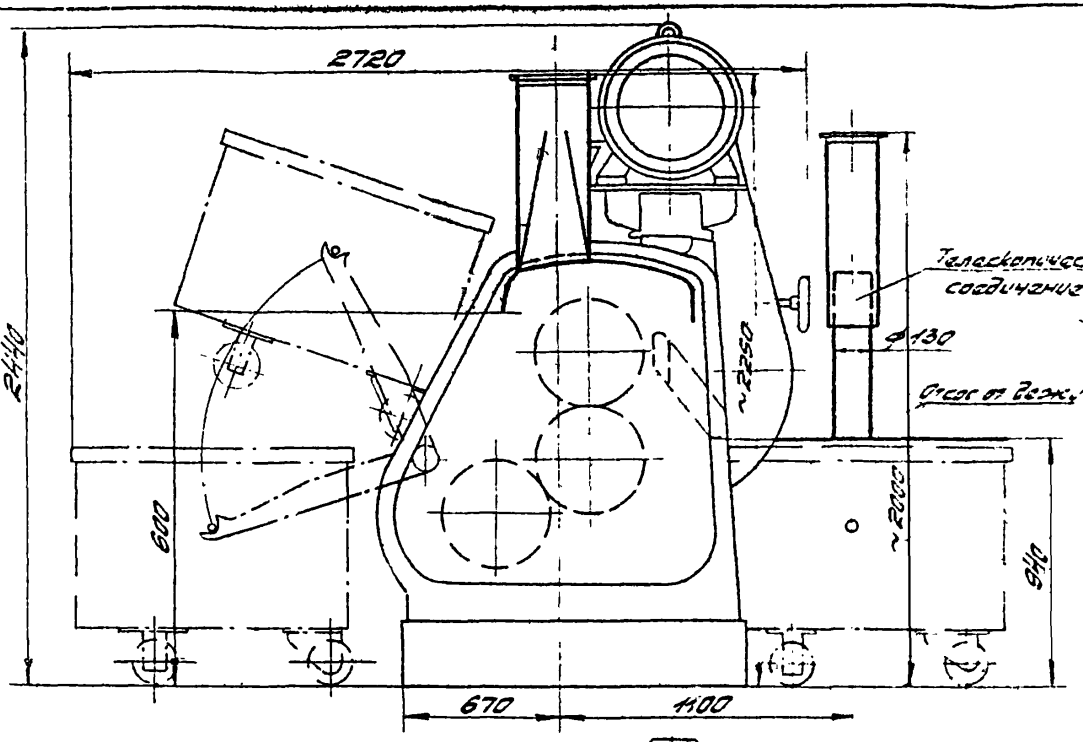

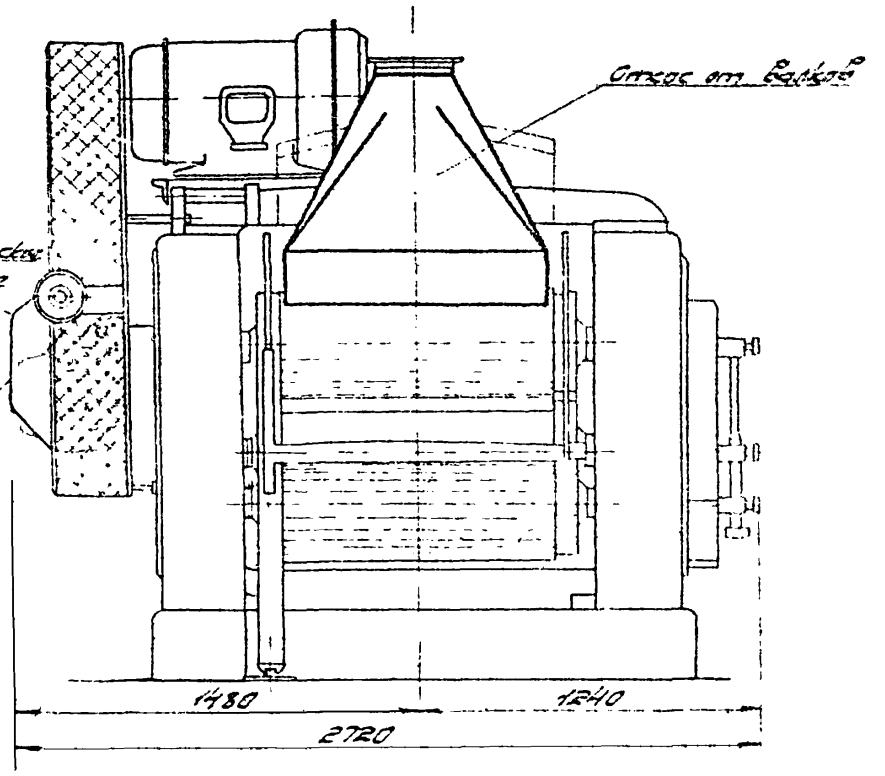

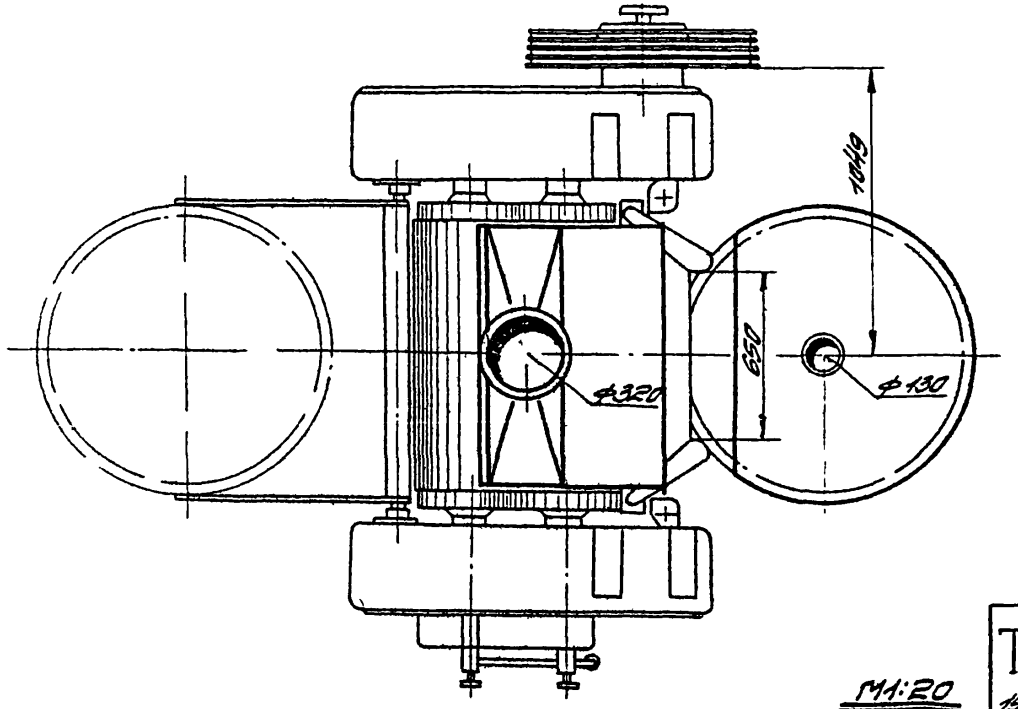

М1:20

Примечания

1. Для машины разработаны два отсоса: отсос от валков и отсос от дежи.
2. Отсосы являются приспособленными местными отсосами.
3. Необходимо, чтобы отсосы работали одновременно.
4. Данный лист смотреть совместно с листом 10.
5. Конструкция телескопического соединения разрабатывается ГИПИ-4.

ТД 1965г.	Лакокрасочная промышленность (Производство лаков и эмалей на основе полимеризованных масел и эфиров целлюлозы и эмалей на основе синтетических смол)		08-02-1/13
	Машина трехвалковая краскотерочная 813NVH Общий вид	Лист	9

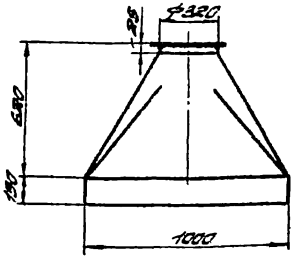

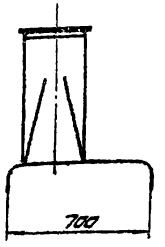

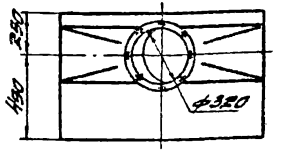

Отсасывающий патрубок от валков машины
М1:20

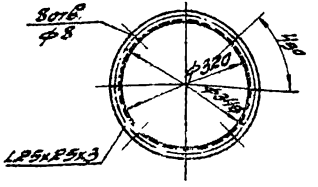

Фланец отсасывающего патрубка
М1:10

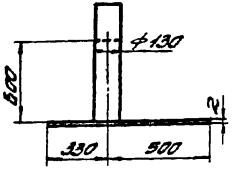

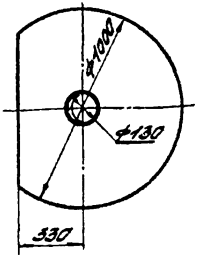

Отсасывающий патрубок с крышкой от доски
М1:20

Примечания.

1. Рабочие чертежи отсосов разрабатываются по общим видам данного чертежа.
2. Отсосы изготавливаются на сварке, из листовой стали $\delta = 1{,}0 \div 1{,}5$мм.
3. Данный лист смотреть совместно с листом 9.
4. Максимальная высота подъема патрубка в телескопическом соединении - 1000мм.

Характеристика отсоса

		от машины	от доски
1	Объем отсасываемого воздуха	3000 м3/час	330 м3/час
2	Скорость воздуха: а) в рабочем проеме	1,2 м/сек	0,7 м/сек
	б) в отсасывающем патрубке	10,4 м/сек	8,0 м/сек
3	Коэффициент местного сопротивления отсоса, отнесенный к скорости в отсасывающем патрубке.	0,3	0,51
4	Вредности в отсасываемом воздухе	Пары растворителей	Пары растворителей

Зам. вед. инж.	Зимин		
Гл. инж. пр.	Смирнов		
Нач. отд.	Шмин		
Рук. группы	Гольин		
Дата	Согласовано с ГИПТИ-4		

Гл. инженер	Шахненко	Инженер	Бочкарева
Инженер	Соколов	Инженер	Пантрягина
Инженер	Соболев	Инженер	Атнабаев
Нач. пик. пл.	Обухов		

ТД 1966г.

Лакокрасочная промышленность (производство лаков и эмалей на основе полимеризующихся смол и красок, цветных и эмалей на основе конденсационных смол)

Машина трехвалковая краскотерочная 813NVH Местные отсосы

08-02-149

Лист 10

8135 12

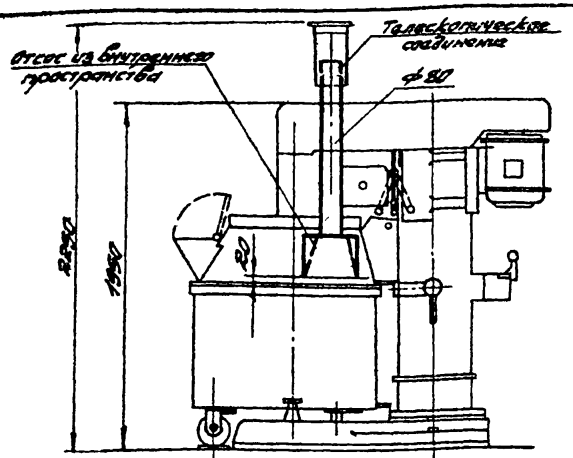

Вид спереди

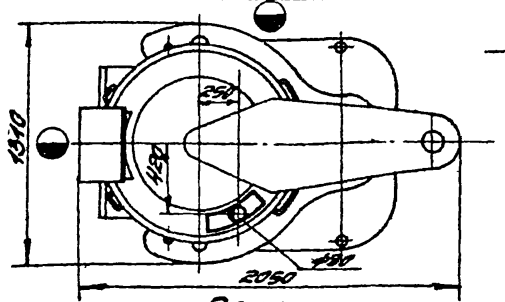

План

Общий вид М1:25

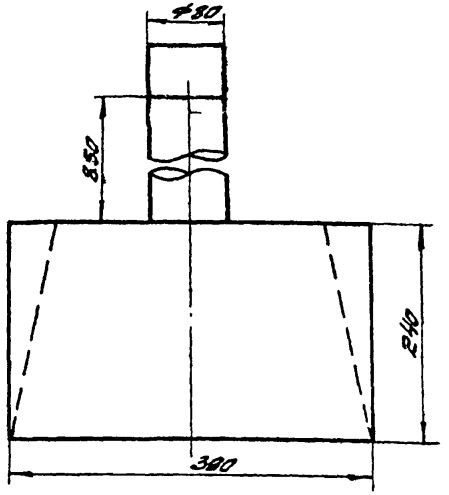

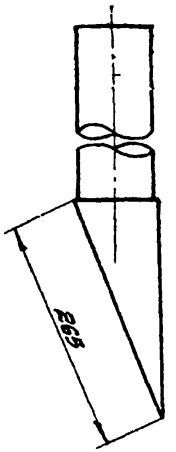

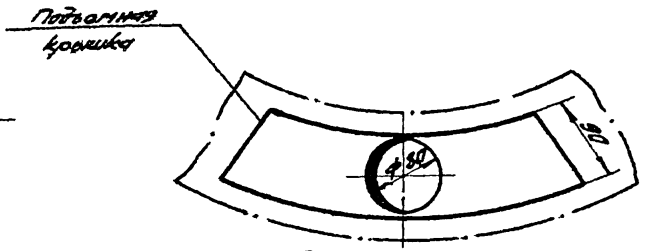

Отсос из внутреннего пространства М1:5

Примечания

1. Отсос является пристроенным местным отсосом. Рабочие чертежи разрабатываются по общему виду данного чертежа.
2. Отсос сварной изготавливается из стали δ=1,5мм.
3. Максимальная высота подъема патрубка в телескопическом соединении 850мм.
4. Конструкция телескопического соединения разрабатывается ГИПИ-4

Характеристика отсоса

1.	Объем отсасываемого воздуха	200 м3/час
2	Скорость воздуха а) в рабочем проеме б) в отсасывающем патрубке	0,52м/сек 11,0м/сек
3	Коэффициент местного сопротивления отсоса, отнесенный к скорости в отсасывающем патрубке	0,84
4	Вредности в отсасываемом воздухе	Пары растворителей

ТД	Лакокрасочная промышленность (Производство лаков и эмалей на основе полимеризационных смол и эфиров целлюлозы и эмали на основе конденсационных смол)	08-02-149	
	Запесочная машина планетарного типа	Лист	11

Согласовано ГИПИ-4

Исполнитель Сокольников

Проверил Полтавченко

Нач. пик. пит. Обухович

Нач. отдела

Нач. ин. отд. Ленинтраков

Гл. инж. пр. Крылович

Нач. отд. Шолин

Рук. группы Гопчан

Инж. Токмин

Лист выпущен октябрь 1985г.

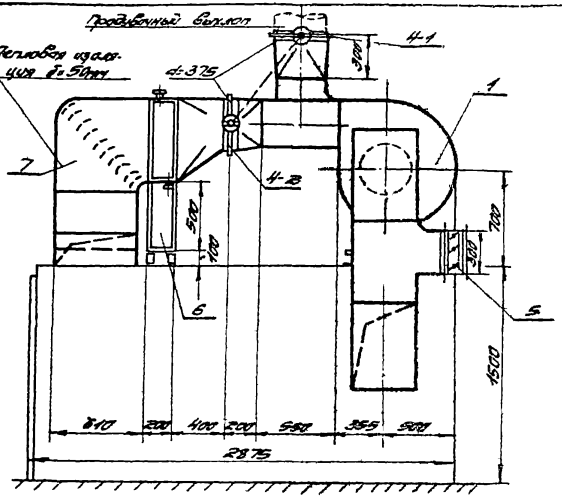

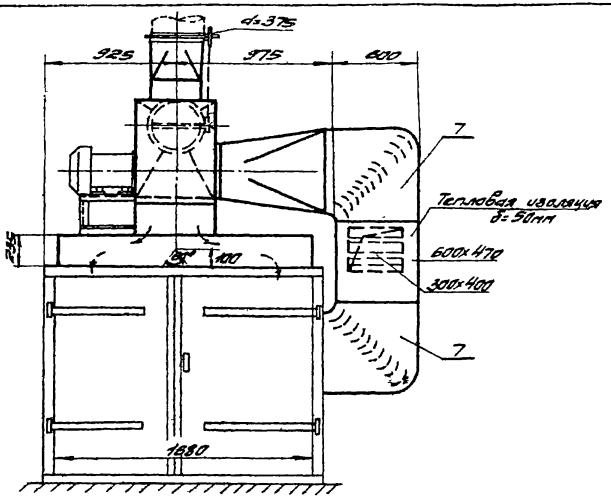

Вид сбоку

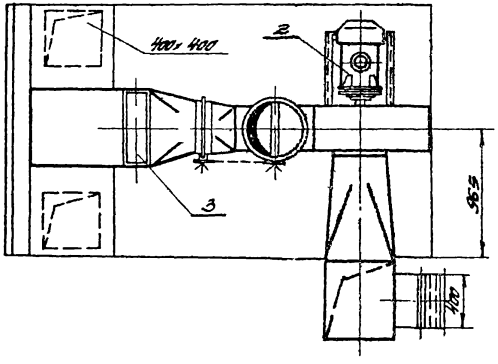

Вид спереди

Примечания

1. Конструкция камеры разработана ГПИ „Сантехпроект" совместно с аппаратурно-конструкторским бюро проектной части ГИПИ-4.
2. Рабочие чертежи камеры разрабатываются по общему виду данного чертежа.
3. Дроссель-клапан d=375мм. (4-1 и 4-2) связаны шарнирным соединением. Чертежи шарнирного соединения разрабатываются аппаратурно-конструкторским отделом проектной части ГИПИ-4.
4. В процессе разогрева бочек дроссель d=375 (4-1) на продувочном выхлопе закрыт, а дроссель d=375 и заслонка открыты.
5. При остановке камеры, когда дверцы ее открыты, дроссель d=375 (4-2) закрыт, а дроссель d=375 (4-1) открыт. В это время происходит продувка внутреннего пространства камеры с помощью работающего вентилятора.
6. Данный лист смотреть совместно с листом 13

М 1:25

ТД 1985г.	Лакрасочная производительность. Производство лаков и эмалей на основе полимеризующихся и эпоксидных смол и эмалей на основе конденсированных смол. Камера для разогрева. Общий вид.	08-02-149	
		Лист	12

Инж. кв. инж. Кинжалов; Гл. инж. пр. Калинин; Нач. отд. Шилин; Рук. группы Гольман; Листы выполнил Бочаров; Ст. инженер Экзетарский; Инженер Соболева; Исполнитель Ростеженко; Проверил Пенкрович; Гипрокомсантехпроект 1985г.

Согласовано ГИПИ-4; Нач. пит. отдела Дьячков; Гл. инж. Ярмарк; Дата 10.12.85; Дата 10.12.85; Дата 10.12.85

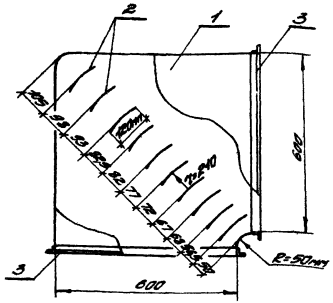

Поворотная секция
М1:10

Спецификация на одну поворотную секцию

Марка	Наименование	Кол-во	Материал	Вес, кг Един.	Вес, кг Общ.	Примечан.
1	Корпус секции	1	Сталь 5 δ=8мм	24	24	
2	Лопатки	10	Сталь 3 δ=2мм	1,0	10	
3	Фланец L 32х32х4	2		4,32	8,64	
4	Болты (размер 8х25)	16х2		0,25	0,5	

Примечание:

1. Данный лист смотреть совместно с листом 12

Монтажная спецификация

Марка	Наименование	Кол-во	Вес, кг Един.	Вес, кг Общ.	Примечание
1	Центробежный вентилятор Ц13-50№5 правого вращения тип „П" исполнение 1 L=6500м³/час. n=1000об/мин. H=112мм в.ст.	1	112	112	
2	Электродвигатель КО-146 N=6кВт. n=1000об/мин.	1	130	130	
3	Калорифер КФС-3	1	73,0	73,0	
4	Дроссель-клапан на фланце d=375мм	2	2,96	5,92	Информационное письмо №29-65
5	Заслонка воздушная регулирующая прямоугольная 300х400	1	11,5	11,5	ОВ-02-142 вып. 1.
6	Подставка под калорифер	2	3,41	6,82	
7	Поворотные секции	3	43,1	129,3	

Т.Д. 1988г.	Лакокрасочная противопожарность производственных зданий и этажей на основе полимеризованных стеклопластиков и этажей на основе каменноугольных смол. Камера для разогрева. Поворотная секция. Монтажная спецификация	ОВ-02-11/9 Лист 13

8135 15

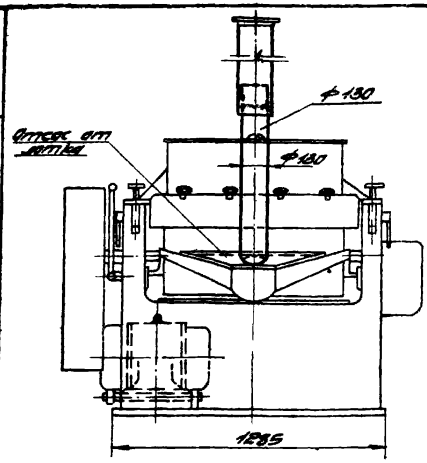

Вид спереди

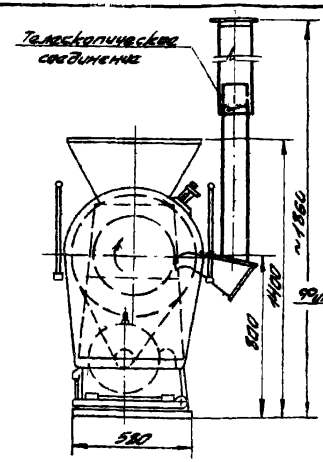

Вид сбоку

Общий вид

М1:20

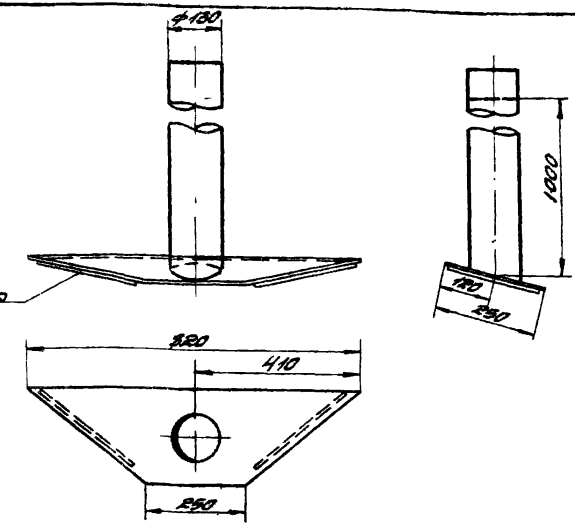

Отсос от лотка М1:10

Примечания:

1. Местный отсос является пристроенным местным отсосом; рабочие чертежи отсоса разрабатываются по общему виду данного чертежа.
2. Отсос-сварной; выполняется из листовой стали, δ=2мм
3. На крышке лотка установить фиксатор (планку)
4. Данный лист смотреть совместно с листом 15
5. Максимальная высота подъема патрубка в телескопическом соединении - 1000мм.
6. Конструкция телескопического соединения разрабатывается ГИПИ-4.

Характеристика отсоса

1	Объем отсасываемого воздуха	400м³/час
2	Скорость воздуха: а) в рабочем проеме б) в отсасывающем патрубке	0,7м/сек 3,4м/сек
3	Коэффициент местного сопротивления отсоса, отнесенный к скорости в отсасывающем патрубке	0,7
4	Вредности в отсасываемом воздухе	Пары растворителей

Гл. инж. пр.	Кулинич		Ст. инж.	Жаворонков	
Гл. инж. пр.	Кравчик		Инженер	Сабиров	
Нач. отд.	Чинин		Исполнитель	Сорокина	
Вед. эксп.	Горин		Проверил	Пономаренко	
Листов 16	Выпуск	октябрь 1965г.			

Согласовано ГИПИ-4

Нач. отдела		Нач. пит. пр.	Обухович

ТД 1965г.	Лакокрасочная промышленность (Производство лаков и эмалей на основе полимеризационных смол и эмалей на основе конденсационных смол) Краскотарочная однобульбовая машина БОСМ с закрытым бачком	08-02-144	
		Лист	14

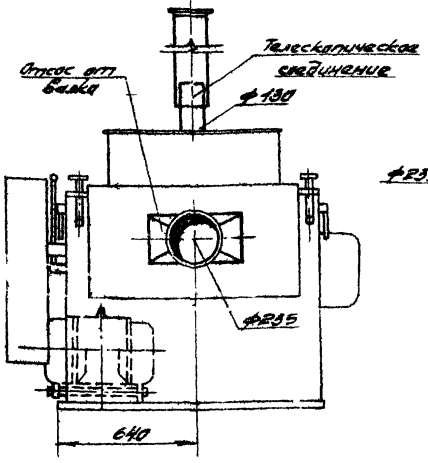

Вид сзади

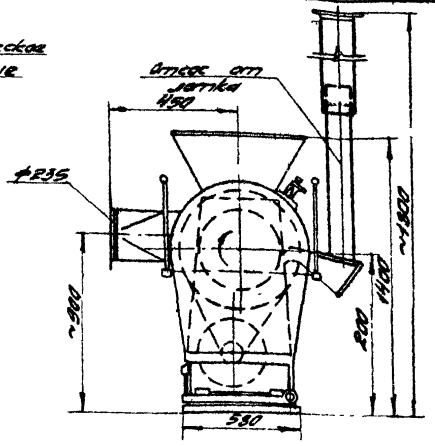

Вид сбоку

Общий вид
М1:20

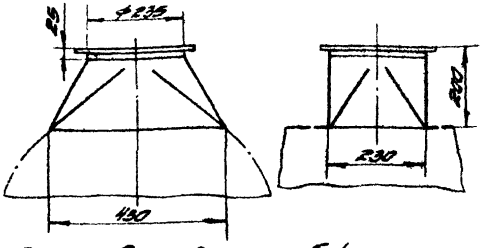

Отсасывающий патрубок от валка машины М1:10

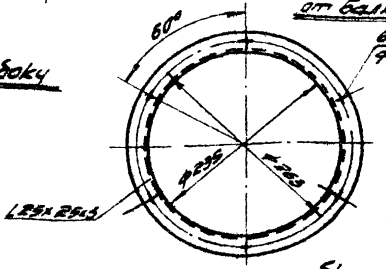

Фланец патрубка
М1:5

Примечания

1. Для машины, у которой валок открыт, разработаны два отсоса отсос от валка и отсос от лотка.
2. Отсосы являются пристроенными местными отсосами.
3. Общий вид отсоса от лотка см. лист 14.
4. Рабочие чертежи отсосов разрабатываются по общим видам данного чертежа и листа 14
5. Данный лист смотреть совместно с листом 14.
6. Конструкция телескопического соединения разрабатывается типа-4.

Характеристика отсоса

		От валка
1	Объем отсасываемого воздуха	1800 м³/час
2	Скорость воздуха: а) в рабочем проеме; б) в отсасывающем патрубке	а) 0,7 м/сек; б) 11,5 м/сек
3	Коэффициент местного сопротивления отсоса, отнесенный к скорости в отсасывающем патрубке.	0,4
4	Вредности в отсасываемом воздухе	Пары растворителей.

| | | |

Полукольцевой отсос

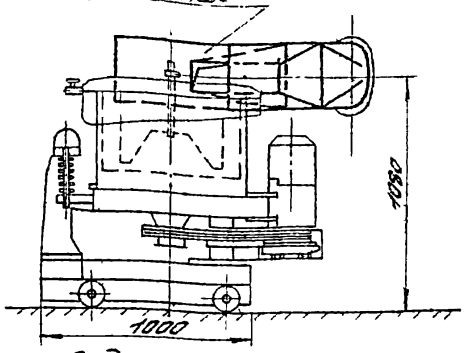

Вид спереди

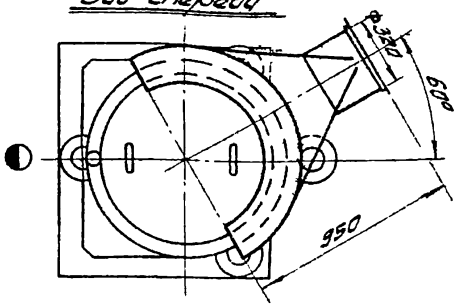

План

Общий вид М1:20

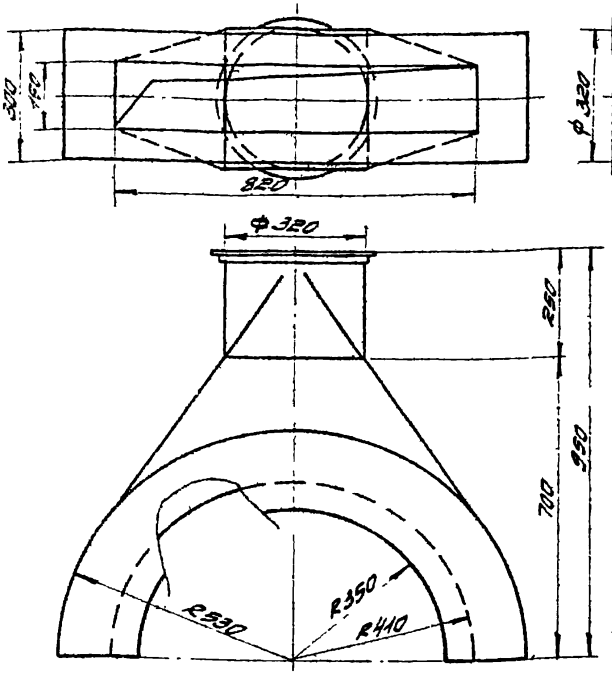

Полукольцевой отсос

М1:10

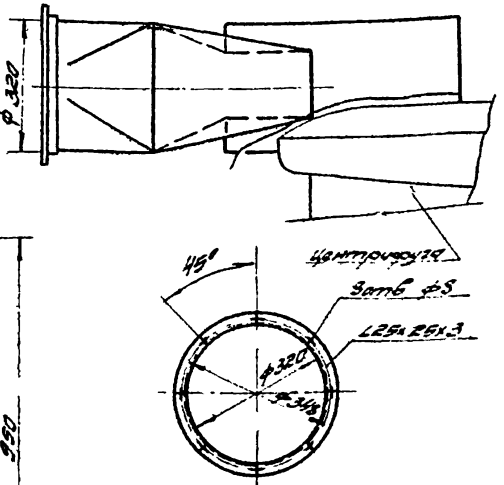

Фланец отсасывающего патрубка

М1:10

Примечания

1. Отсос является пристроенным местным отсосом; рабочие чертежи отсоса разрабатываются по общему виду данного чертежа.
2. Отсос сварной, изготавливается из листовой стали δ=1,5мм.
3. Данный отсос периодического действия: включается только во время промывки.

Характеристика отсоса

1	Объем отсасываемого воздуха	3300м³/час
2	Скорость воздуха а. в рабочем проеме б. в отсасывающем патрубке	7,5м/сек 11,4м/сек
3	Коэффициент местного сопротивления отсоса, отнесенный к скорости в отсасывающем патрубке	0,75
4	Вредности в отсасываемом воздухе –	Пары растворителей.

Гипрокаучук					
Гл. инженер	Экземпляров				
Гл. инж. пр.	Инженер	Соболева			
Нач. отдела	Исполнитель	Грибкина			
Рук. группы	Проверил	Понтрягина			
Дата выпуска	сентябрь 1965г.				

Т.А. 1965	Лакокрасочная промышленность (Производство лаков и эмалей на основе полимеризационных смол и эфиров целлюлозы и эмалей на основе конденсационных смол.)	08-02-149	
	Центрофуга отстойно-фильтрующая для очистки масляных эмалей ОФТ-600-470	Лист	16

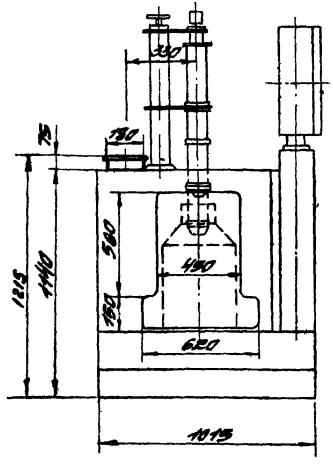

Вид спереди

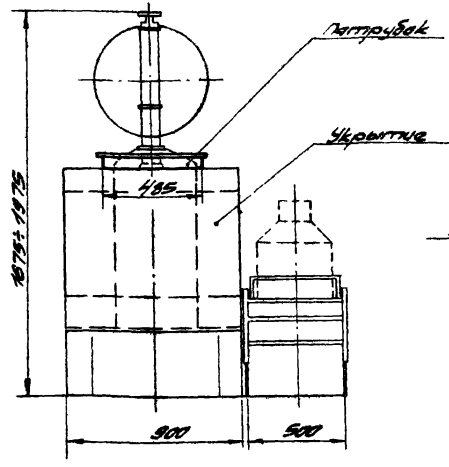

Вид сбоку

Общий вид
М1:20

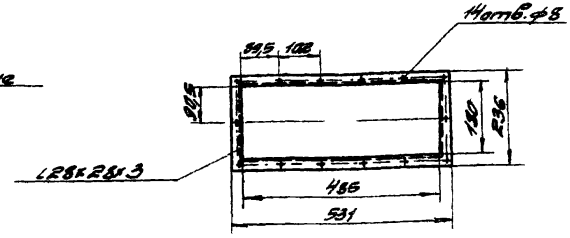

Фланец отсасывающего патрубка
М1:10

Примечания

1. Данное укрытие является встроенным местным отсосом.
2. Рабочие чертежи укрытия разработаны ГИПИ-4 (черт. ПМ4111сб).

Характеристика отсоса

1	Объем отсасываемого воздуха	2500м3/час
2	Скорость воздуха а) в рабочем проеме	1м/сек
	б) в отсасывающем патрубке	3м/сек
3	Коэффициент местного сопротивления отсоса, отнесенный к скорости в отсасывающем патрубке	0,77
4	Вредности в отсасываемом воздухе	Пары растворителей

| | | |

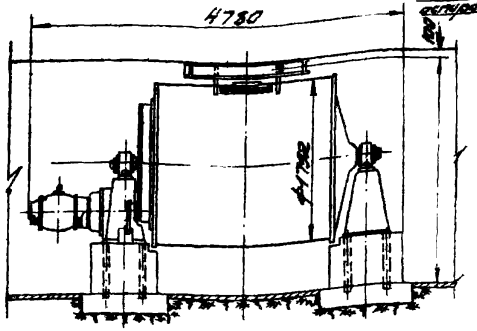

Вид спереди

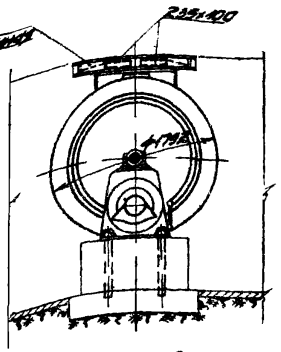

Вид сбоку

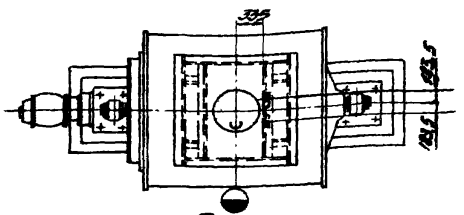

План

Общий вид М1:50

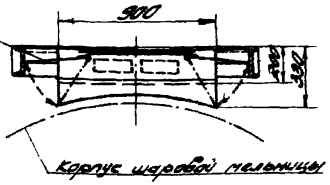

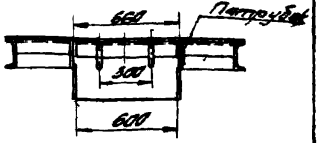

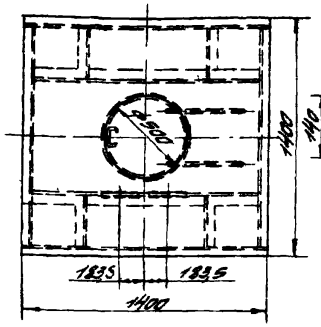

Камера аспирационная 1400×1400

М1:25

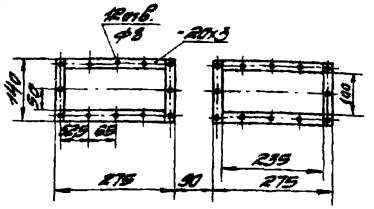

Фланцы отсасывающих патрубков М1:10

Примечания

1. Данное укрытие является встроенным местным отсосом.
2. Конструкция отсоса разработана ГИПН-4 (чертеж ПП-12440 СБ, и) для различных типоразмеров шаровых мельниц (ТМ№р-19, ТМ№р-17)
3. Размеры шторки определяются в зависимости от диаметра мельницы.
4. Размер „Н" определяется в зависимости от типа шаровой мельницы и высоты помещения.

Характеристика отсоса

1	Объем отсасываемого воздуха (суммарный)	2000 м³/час
2	Скорость воздуха а) рабочем проеме б) в отсасывающем патрубке	1,5 м/сек 12 м/сек
3	Коэффициент местного сопротивления, отнесенный к скорости в отсасывающем патрубке.	0,52
4	Вредности в отсасываемом воздухе	Пары растворителей, пыль пигментов

Согласовано ГИПН-4				
Гл. инженер	Желтухин			
Ст. инженер	Соболев			
Инженер	Сабиров			
Исполнитель	Грачева			
Гл. инж. проекта	Пономарчук			
Нач. пост. мех. отдела	Обухович			
Гл. инж. пр.	Кашкин			
Нач. отд.	Шмин			
Рук. конп.	Горчин			
Зам. нач. отдела	Ток-мах			
Зам. нач. отдела	Гроссман			
Зам. нач. отдела	Витман			

ТД 1965г.	Лакокрасочная промышленность (Производство лаков и эмалей на основе пленкообразующих смол и эфиров целлюлозы и эмалей на основе конденсационных смол)	08-02-149	
	Шаровая мельница KMSW4000	Лист	18

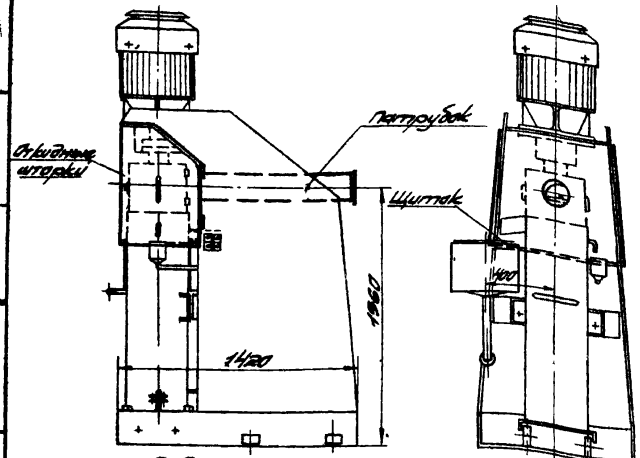

Вид спереди

Вид сбоку

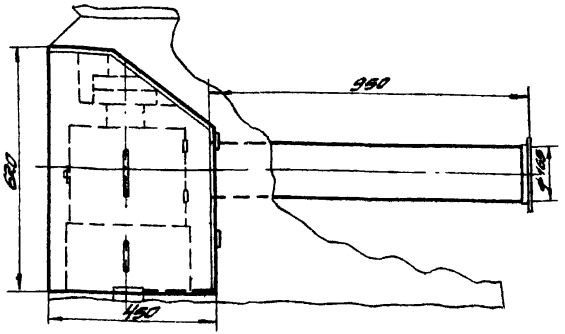

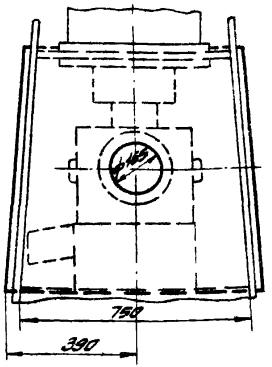

Отсос
М1:10

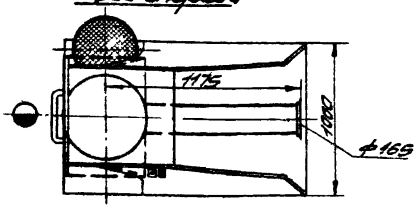

План

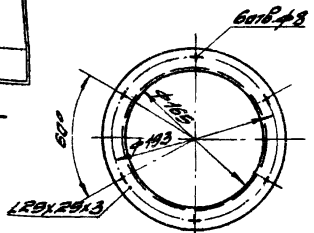

Фланец отсасывающего патрубка
М1:5

Общий вид М1:25

Примечания

1. Отсос является встроенным местным отсосом; рабочие чертежи отсоса разрабатываются по общему виду данного чертежа.
2. Материал откидных шторок и щитка - листовая сталь δ=2,0мм; материал патрубка - листовая сталь δ=1,0мм

Характеристика отсоса

1.	Объем отсасываемого воздуха	980 м³/час
2	Скорость воздуха а) в рабочем проеме б) в отсасывающем патрубке	0,7 м/сек 12,4 м/сек
3	Коэффициент местного сопротивления отсоса, отнесенный к скорости в отсасывающем патрубке	0,61
4	Вредности в отсасываемом воздухе	Пары растворителей

ТД 1965г.	Лакокрасочная промышленность Производство лаков и эмалей на основе полимеризующихся смол и эфиров целлюлозы и эмали на основе винилсодержащих смол	ОВ-02-140	
	Бисерная мельница РМ-50.	Лист	19

Согласовано ГИПТИ-4

Ст. инженер Жилтоуров
Инженер Соболев
Исполнитель Гусева
Нач. отд. Шмин
Рук. группы Погин
Зам. гл. инж. Лукьянов
О. инж. пр. Кузьмин
Нач. отд. Шмин
Рук. группы Погин
Листы выпуска сентябрь 1966 г.

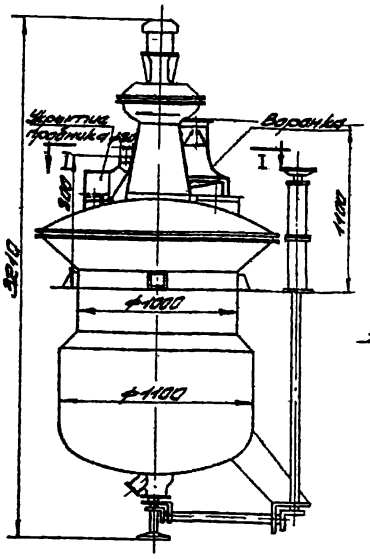

Вид спереди
Общий вид
М1:25

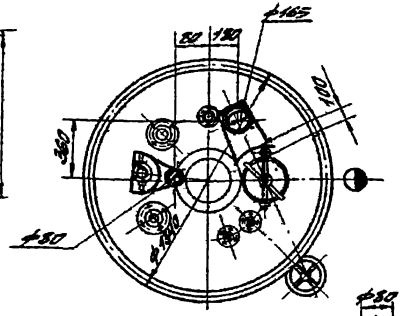

План (I-I)

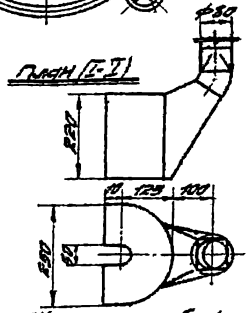

Укрытие продукта
М1:10

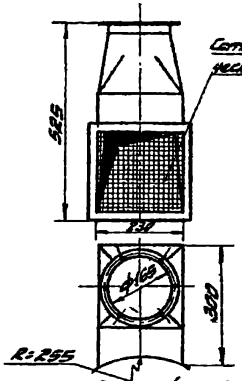

Воронка М1:10

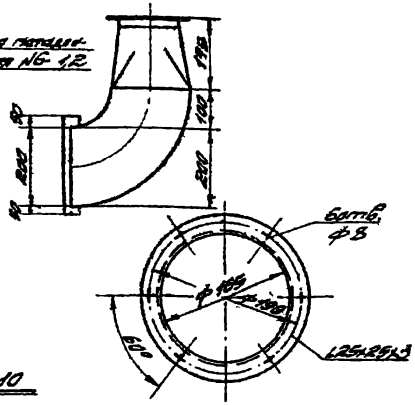

Фланец Воронки
М1:5

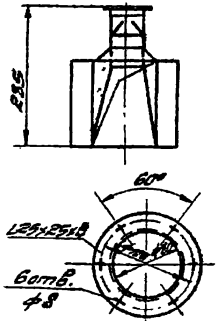

Фланец укрытия продукта
М1:5

Примечания

1. Данные отсосы разработаны для установки также у смесителя для лаков и основ 2400х2100х4970 и у смесителя для опытных партий лаков 1340х1350х3125.
2. Отсосы являются пристроенными местными отсосами. Рабочие чертежи разрабатываются по общему виду данного чертежа.
3. Отсосы сварные изготавливаются из листовой стали δ = 1,5мм.
4. Сетка на патрубке - съемная.

Характеристика отсоса

		От укрытия	От воронки
1	Объем отсасываемого воздуха	630 м³/час	180 м³/час
2	Скорость воздуха: а) в рабочем проеме	6,3 м/сек	4,3
	б) в отсасывающем патрубке	3,2 м/сек	8,9 м/сек
3	Коэффициент местного сопротивления отсоса, отнесенный к скорости в отсасывающем патрубке	0,8	1,56
4	Вредности в отсасываемом воздухе	Пары растворителей	Пары растворителей

Гл. инж. пр.	Кремнев		
Гл. инж.	Шрыин		
Рук. группы	Гоулин		
Зам. гл. инж.	Гольдшмидт		
Гл. инж.	Иванов		
Рук. отдела	Шрыин		
Ст. инженер	Эбзеев		
Инженер	Соколов		
Исполнитель	Бондарь		
Нормоконтролер	Лотоцкий		
Зам. гл. инж.	Гольдшмидт		
Гл. инж.	Иванов		
Нач. отдела	Лотоцкий		

ТД 1965г.	Лакокрасочная промышленность. Производство лаков и эмалей на основе полимеризационных смол и эфиров целлюлозы и эмалей на основе конденсационных смол. Смесители для растворения пластификаторов 1350х1350х3210	ПВ-02-149	
		Лист	20

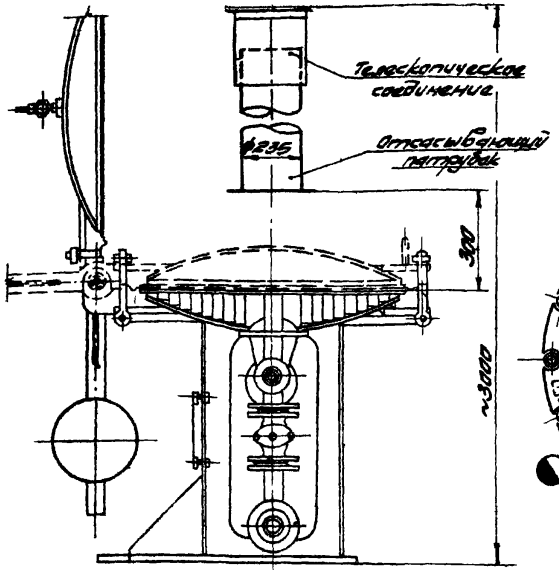

Вид спереди

Общий вид
М1:20

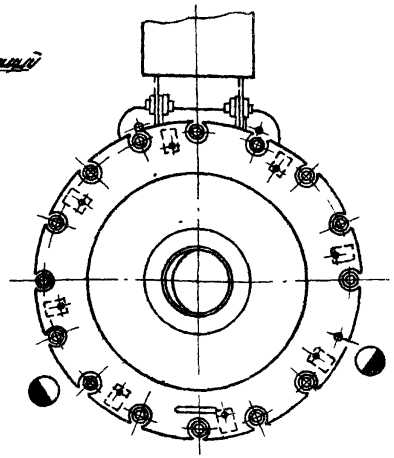

План

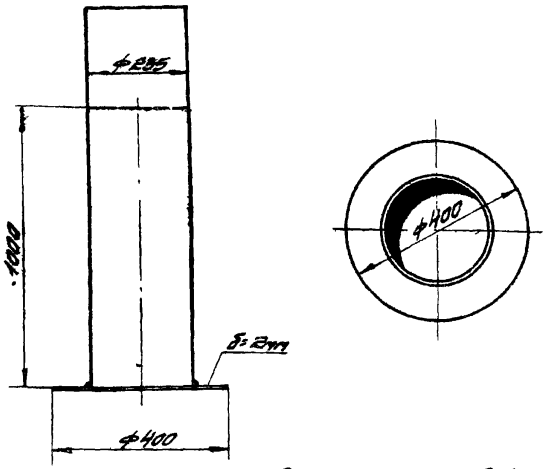

Отсасывающий патрубок
М1:10

Примечания.

1. Отсос является пристроенным местным отсосом; рабочие чертежи отсоса разрабатываются по общему виду данного чертежа.
2. Отсасывающий патрубок изготавливается из листовой стали δ=1,0÷1,5мм.
3. Данный отсос периодического действия: включается только в момент очистки фильтра.
4. Максимальная высота подъема патрубка в телескопическом соединении – 1000мм.

Конструкция телескопического соединения разрабатывается ГИПИ-4.

Характеристика отсоса

1	Объем отсасываемого воздуха	2200 м3/час
2	Скорость воздуха в отсасывающем патрубке	14,1 м/сек
3	Коэффициент местного сопротивления отсоса, отнесенный к скорости в отсасывающем патрубке	0,6
4	Вредности в отсасываемом воздухе	Пары растворителей

Гл. инж. проекта	Ромашкевич			Согласовано ГИПИ-4	
Гл. спец. пр.	Кузьмина				
Нач. отд.	Шмин			Нач. пит. пр.	Пинчуков
Ст. инженер	Лукин				
Инженер	Ромадин	Ст. инженер	Соколов	Гл. инж.	Ленский
		Инженер	Соболев	Гл. спец.	Ленский
		Исполнитель	Выборгин	Нач.	Ленский
			Петрова		

Зам. гл. инж. проекта Ромашкевич
Гл. спец. пр. Кузьмина
Нач. отд. Шмин
Ст. техник Лукин
Инженер Ромадин
Дата выпуска сентябрь 1966г.

ТД 1966г.	Лакокрасочная промышленность (Производство лаков и эмалей на основе полимеризационных смол и эфиров целлюлозы; эмали на основе конденсационных смол)	ОВ-02-149	
	Фильтр однокамерный F=0,9м2	Лист	21

8135 23

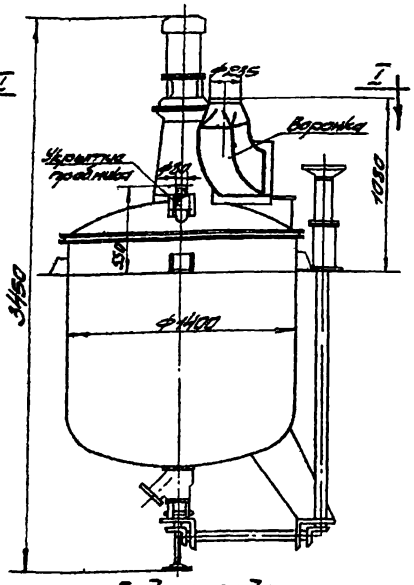

Вид спереди
Общий вид
М1:25

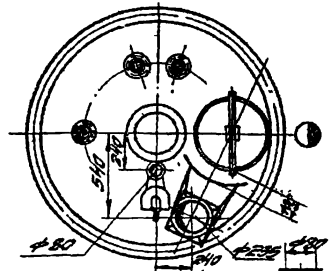

План (I-I)

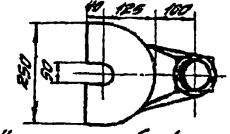

Укрытие пробника
М1:10

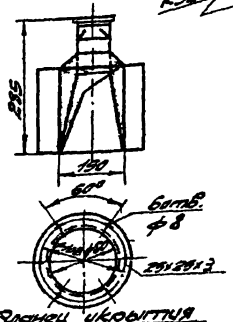

Фланец укрытия пробника
М1:5

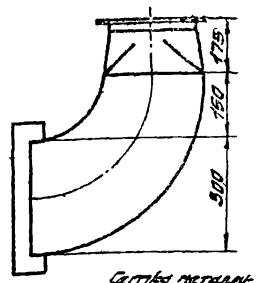

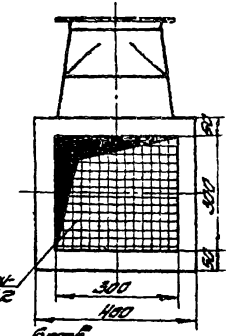

Сетка металлическая №6-1,2

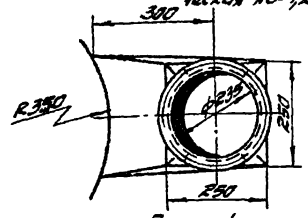

Воронка
М1:10

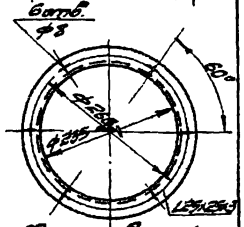

Фланец воронки
М1:5

Характеристика отсоса

		От загрузки	От пробника
1.	Объем отсасываемого воздуха	1420 м³/час	160 м³/час
2	Скорость воздуха: а) в рабочем проеме б) в отсасывающем патрубке	6 м/сек 9,1 м/сек	1,3 м/сек 8,9 м/сек
3	Коэффициент местного сопротивления отсоса, отнесенный к скорости в отсасывающем патрубка	0,8	1,56
4	Вредности в отсасываемом воздухе	Пары растворителей	Пары растворителей

Примечания

1. Отсосы являются пристроенными местными отсосами. Рабочие чертежи разрабатываются по общему виду данного чертежа.
2. Отсосы сварные изготавливаются из листовой стали δ=1,5 мм.
3. Сетка на патрубке - съемная.

ТП 1965г.	Лакокрасочная промышленность (Производство лаков и эмалей на основе полимеризационных и продуктов целлюлозы и эмалей на основе конденсационных смол) Смеситель для комбинированных растворителей 1620х1620х3450	08-02.149	
		Лист	22

Согласовано ГИПТИ-4

Зам. гл. инж. Лесниченко
Гл. инж. пр. Сальтин
Нач. отд. Шмин
Рук. группы Гогин
Инж. Бытчик
Ст. инженер Жигулин
Инженер Сальников
Исполнитель Бровойкина
Проверил Гавриков
Нач. пол. пл. Ткачев
Нач. отдела Ткачев
Дата сентябрь 1965г.

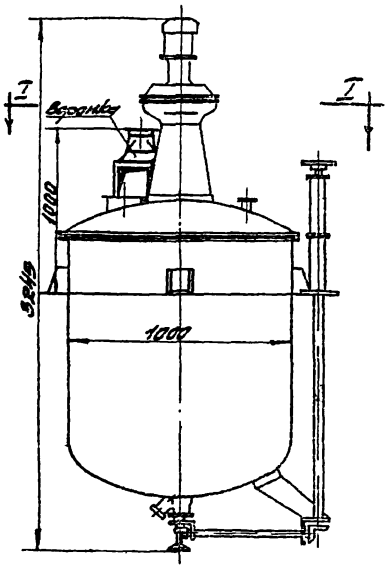

Вид спереди
Общий вид
М1:25

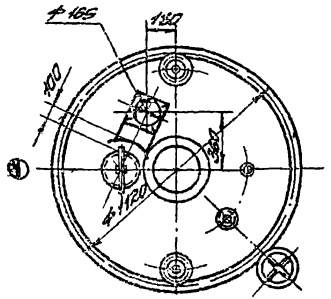

План (I-I)

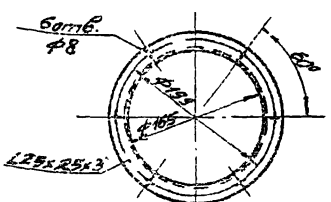

Фланец воронки
М1:5

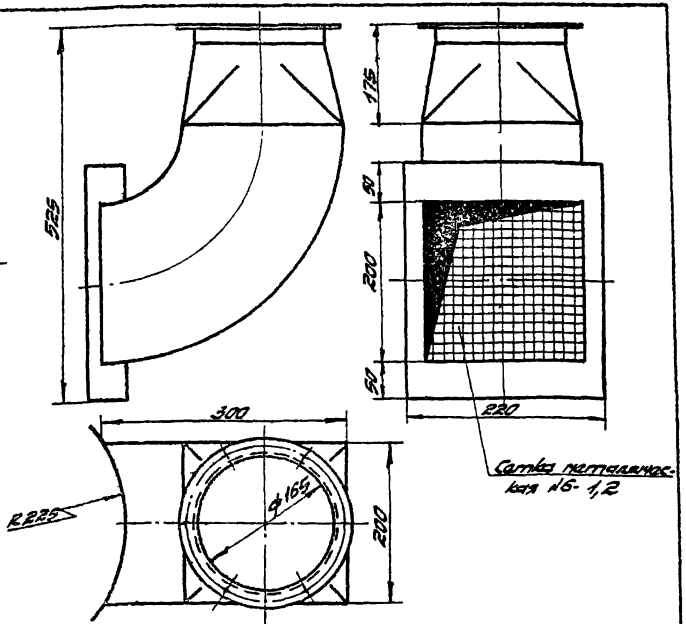

Воронка
М1:5

Характеристика отсоса

1	Объем отсасываемого воздуха	630 м³/час
2	Скорость воздуха: а) в рабочем проеме б) в отсасывающем патрубке	0,3 м/сек 8,2 м/сек
3	Коэффициент местного сопротивления отсоса, отнесенный к скорости в отсасывающем патрубке.	0,3
4	Вредности в отсасываемом воздухе	Пары растворителей

Примечания

1. Отсос является пристроенным местным отсосом рабочие чертежи разрабатываются по общему виду данного чертежа.
2. Отсос сварной изготавливается из листовой стали δ = 1,5мм.

Т.П. 19851.	Лакокрасочная промышленность. Производство белилов и эмалей на основе фталоцианиновых пигментов, зеленых целлюлозы и эмалей на основе конденсационных смол. Смеситель для опытных партий эмалей 1200х1200х3245	08-02-149	
		Лист	23

Зам. гл. инж. Вилинтович; Гл. инж. пр. Кравчинин; Нач. отдела Шмин; Рук. группы Гольман; Гл. инж. Ю. инженер Инженер; Ст. инженер Соловьев; Инженер Ивлиев; Инженер Бокоренко; Контрольник Гольдберг; Согласовано ГИПИ-4 Обухович; Нач. пром. лаб. отдела Обухович; Сальников; Зам. по выпуску Сергеев 1965г.

8135 25

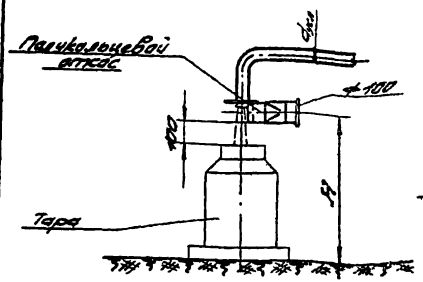

Вид спереди

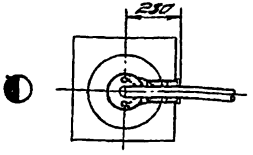

План

Общий вид

М1:20

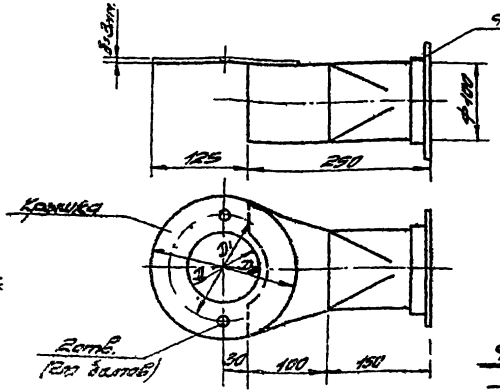

Полукольцевой отсос

М1:5

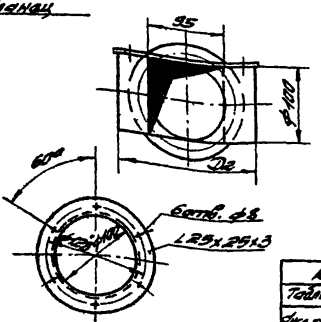

Фланец отсасывающего патрубка

М1:5

Крышка			
Таблица размеров, мм			
$d_{кл.тр.}$	D	D_1	D_2
$d_{кл}$=80	80	150	135
$d_{кл}$=70	80	130	120
$d_{кл}$=60	60	110	110

Примечания

1. Отсос является пристроенным местным отсосом; рабочие чертежи отсоса разрабатываются по общему виду данного чертежа.
2. Отсос сварной изготавливается из листовой стали δ=1,5мм.
3. Отсос применяется для локализации и удаления вредностей у места слива.
4. Диаметр отверстий для болтов в крышке должен соответствовать диаметру отверстий во фланцах, согласно ГОСТ у 1255-54.
5. Размер H принимается в зависимости от высоты тары.

Характеристика отсоса

1.	Объем отсасываемого воздуха	200 м³/час
2	Скорость воздуха а) в рабочем проеме б) в отсасывающем патрубке	3,3 м/сек; 7,2 м/сек
3	Коэффициент местного сопротивления отсоса, несенный к скорости в отсасывающем патрубке	4,63
4	Вредности в отсасываемом воздухе	Пары растворителей

ТД 1965г.	Лакокрасочная промышленность (производство лаков и эмалей на основе полимеризационных смол и сторов целлулозы и эмалей на основе конденсационных смол) Полукольцевой отсос у места слива лаков и эмалей	ОВ-02-149	
		Лист	24

gost.e-ecolog.ru