ГОСУДАРСТВЕННЫЙ КОМИТЕТ СОВЕТА МИНИСТРОВ СССР
ПО ДЕЛАМ СТРОИТЕЛЬСТВА

ТИПОВЫЕ ДЕТАЛИ И КОНСТРУКЦИИ ЗДАНИЙ И СООРУЖЕНИЙ

СЕРИЯ КЭ-03-3

СТАЛЬНЫЕ ПЛОЩАДКИ И ЛЕСТНИЦЫ ДЛЯ ОБСЛУЖИВАНИЯ ОБОРУДОВАНИЯ ХИМИЧЕСКОЙ И НЕФТЯНОЙ ПРОМЫШЛЕННОСТИ

РАБОЧИЕ ЧЕРТЕЖИ КМ

8604
Цена 4руб 50коп

gost.e-ecolog.ru

ГОСУДАРСТВЕННЫЙ КОМИТЕТ СОВЕТА МИНИСТРОВ СССР
ПО ДЕЛАМ СТРОИТЕЛЬСТВА

ТИПОВЫЕ ДЕТАЛИ И КОНСТРУКЦИИ ЗДАНИЙ И СООРУЖЕНИЙ

СЕРИЯ КЭ-03-3

СТАЛЬНЫЕ ПЛОЩАДКИ И ЛЕСТНИЦЫ ДЛЯ ОБСЛУЖИВАНИЯ ОБОРУДОВАНИЯ ХИМИЧЕСКОЙ И НЕФТЯНОЙ ПРОМЫШЛЕННОСТИ

РАБОЧИЕ ЧЕРТЕЖИ КМ

РАЗРАБОТАНЫ

Государственным проектным институтом
Проектстальконструкция Союзметаллостройпроекта

Научно-исследовательским институтом
по монтажным и специальным строительным
работам НИИмонтажспецстрой

УТВЕРЖД

И ВВЕДЕНЫ В ДЕЙСТВИЕ С 1 МАРТА 1966 ГОДА
Главпромстройпроектом Госстроя СССР
ПРОТОКОЛ ОТ 15 ЯНВАРЯ 1966 Г.

ЦЕНТРАЛЬНЫЙ ИНСТИТУТ ТИПОВЫХ ПРОЕКТОВ

Москва 1966

8604

Наименование	№№ листов	№№ стр.
Титульный лист		1
Содержание		2
Пояснительная записка		3-5
Таблицы нагрузок на стенки аппаратов от кронштейнов.		6-9
Основные компоновочные схемы площадок для вертикальных аппаратов Схемы №№ 1; 2; 3; 4	1	10
Ключ для выбора марок площадок.	2	11
Ключ для выбора марок площадок.	3	12
Ключ для выбора марок площадок.	4	13
Ключ для выбора марок площадок.	5	14
Ключ для выбора марок площадок.	6	15
Ключ для выбора марок площадок	7	16
Ключ для выбора марок кронштейнов и консолей.	8	17
Ключ для выбора ограждений и дополнительных элементов.	9	18
Монтажные схемы секторных площадок, кронштейнов и ограждений.	10	19
Монтажные схемы секторных площадок, кронштейнов и ограждений.	11	20
Монтажные схемы секторных площадок, кронштейнов и ограждений.	12	21
Монтажные схемы комбинированных площадок, кронштейнов и ограждений.	13	22
Монтажные схемы комбинированных площадок, кронштейнов и ограждений.	14	23
Монтажные схемы комбинированных площадок, кронштейнов и ограждений.	15	24
Монтажные схемы комбинированных площадок, кронштейнов и ограждений.	16	25
Монтажные схемы комбинированных площадок, кронштейнов и ограждений.	17	26
Монтажные схемы комбинированных площадок, кронштейнов и ограждений.	18	27
Монтажные схемы комбинированных площадок, кронштейнов и ограждений.	19	28
Монтажные схемы переходных площадок и стремянок	20	29
Схемы лестниц.	21	30
Монтажные схемы ограждений	22	31
Схемы разбивки фасонок.	23	32
Кронштейны для площадок шириной 800; 1000; 1200 мм.	24	33
Кронштейны для площадок шириной 800; 1000; 1200 мм	25	34
Консоли КН1; КН2; КН3; КН4; КН5; КН6 и узлы №№ 29; 30; 31.	26	35
Кронштейны для площадок шириной 1600; 2000 и 2400 мм	27	36
Кронштейны для площадок шириной 1600; 2000 и 2400 мм.	28	37
Секторные площадки с просечно-вытяжным настилом шириной 800 и 1000 мм	29	38
Секторные площадки с просечно-вытяжным настилом шириной 1200 мм	30	39
Секторные площадки с рифленым настилом шириной 800 и 1000 мм	31	40
Секторные площадки с рифленым настилом шириной 1200 мм.	32	41
Секторные площадки с решетчатым настилом шириной 800, 1000 и 1200 мм	33	42
Прямоугольные площадки с просечно-вытяжным и рифленым настилом шириной 1200 мм.	34	43
Прямоугольные площадки с решетчатым настилом шириной 800, 1000 и 1200 мм.	35	44
Переходные площадки с просечно-вытяжным настилом шириной 800; 1000 мм.	36	45
Переходные площадки с рифленым настилом шириной 800; 1000 мм.	37	46
Переходные площадки с решетчатым настилом шириной 800; 1000 мм.	38	47
Узлы секторных и переходных площадок. Узлы №№ 2; 3; 4; 5; 6.	39	48
Ограждения секторных площадок	40	49
Узлы крепления секторных площадок к аппаратам. Узлы №№ 7; 8.	41	50
Узлы крепления секторных площадок к аппаратам. Узлы №№ 9; 10	42	51
Узлы крепления секторных площадок к аппаратам. Узлы №№ 11; 12	43	52
Узлы крепления комбинированных площадок к аппаратам. Узлы №№ 13; 14	44	53
Узлы крепления комбинированных площадок к аппаратам. Узлы №№ 15, 16	45	54
Узлы опирания переходных площадок Узлы №№ 17, 18, 19, 20	46	55
Узлы опирания переходных площадок Узлы №№ 21, 22, 23	47	56
Узлы опирания лестниц на площадки. Узлы № 24, 25, 26	48	57
Узлы крепления стремянок. Узлы №№ 27, 28 Стремянка С8	49	58
Схема расположения площадок горизонтальных аппаратов.	50	59
Схемы опирания площадок на горизонтальные аппараты. Схемы №№ 1; 2; 3	51	60
Схемы опирания площадок на вертикальные аппараты. Схемы №№ 4, 5	52	61
Схемы опирания площадок на вертикальные аппараты. Схемы №№ 6, 7, 8	53	62
Схемы опирания площадок на вертикальные аппараты и стойки. Схемы №№ 9, 10	54	63
Узлы опирания площадок на горизонтальные аппараты. Узлы №№ 32; 33; 34	55	64
Узлы опирания площадок на горизонтальные аппараты. Узлы №№ 35, 36, 37, 38, 39, 40.	56	65
Узлы опирания площадок на вертикальные аппараты. Узлы №№ 41; 42; 43; 44, 45; 46	57	66
Расход стали по маркам в кг.	58	67
Расход стали по маркам в кг.	59	68
Расход стали по маркам в кг.	60	69
Приложение №1. Примеры решения кольцевых переходных площадок для вертикальных аппаратов с использованием типовых элементов. Схемы 1; 2; 3; 4.	61	70
Приложение №2. Примеры решения кольцевых и переходных площадок для вертикальных аппаратов с использованием типовых элементов. Схемы 5; 6; 7; 8	62	71
Приложение №3. Примеры решения кольцевых и переходных площадок для вертикальных аппаратов с использованием типовых элементов. Схемы 9 и 10.	63	72
Приложение 4. Примеры решения кольцевых и переходных площадок для вертикальных аппаратов с использованием типовых элементов. Схемы 11; 12; 13.	64	73
Приложение 5. Примеры решения кольцевых и переходных площадок для вертикальных аппаратов с использованием типовых элементов. Схемы 14; 15	65	74
Сводная таблица весов элементов площадок в кг. для аппаратов диаметров от 800 до 5800 мм	66	75
Таблица крепежных деталей.		

ТД 1965 г.

Содержание

КЗ-03-3

Лист —

I. Общая часть

Типовые конструкции стальных площадок и лестниц для обслуживания оборудования предприятий химической и нефтяной промышленности разработаны на основании плана типового проектирования, утвержденного Государственным Комитетом по делам строительства СССР на 1965г.
Разработка типовых конструкций выполнена по заданиям технологических институтов: Гипрокаучук, Гипронефтезавода ГИАП с использованием проектов конкретных объектов, разработанных институтами.
Гипрогазтопром, п/я 3092, Госхимпроект, Гипропласт, Гипрохим, Гипроорхим, Гипроиз и др.
При разработке типовых конструкций использованы ведомственные нормали: Н733-54 Гипронефтемаша, нормаль „С" Новокуйбышевского филиала Гипрокаучук и типовой проект кольцевых площадок ГИАПа
Учтены требования противопожарных норм, норм техники безопасности и промсанитарии для химических и нефтехимических производств
Конструкции разработаны в соответствии с унификацией и модульной системой в строительстве.
При разработке типовых конструкций площадок и лестниц ставилась задача максимального сокращения количества типоразмеров и профилей за счет унификации параметров и конструктивных решений, а также за счет максимального использования элементов конструкций серии КЭ-03-1 „Стальные лестницы, переходные площадки и ограждения", введенных в действие объединением „Союзметаллостройпроект" по поручению Госстроя СССР в 1965г.
Разработанные конструкции предназначены для индустриального изготовления на специализированных заводах Минмонтажспецстроя СССР
Типовые конструкции площадок, лестниц и ограждений разработаны для обязательного применения в объектах химической и нефтяной промышленности. По чертежам „КМ" должны быть разработаны чертежи „КМД"

II. Основные параметры и технические решения

1. Конструкции разработаны для следующих типов обслуживающих площадок:
   а) Площадки многогранные вокруг вертикальных аппаратов.
   б) Переходные площадки между вертикальными аппаратами.
   в) Площадки прямоугольные вокруг вертикальных и у горизонтальных аппаратов, расположенных на перекрытиях этажерок и железобетонных постаментах, а так же прямоугольные площадки под легкое технологическое оборудование с нагрузкой не превышающей 400 кг/м² (для площадок по пункту „в" даны примеры решений с использованием серии КЭ-03-1).
2. Площадки по вертикальным аппаратам разработаны для диаметров аппаратов от 800 до 12000мм. с модулем 200мм.
   Диаметры аппаратов от 800 до 4200 включительно приняты по ГОСТу 9617-61, а остальные по заданию технологических организаций, как наиболее часто встречающиеся.
3. Расстояние между обслуживающими площадками по вертикали приняты от 2400 до 7200мм. с модулем 600мм. до 8000мм.
4. Обслуживающие площадки вокруг вертикальных аппаратов приняты многогранными 2 типов:
   а) Секторные восьмигранные для аппаратов Dв от 800 до 5800мм. при однорядных площадках (см схему №1 на листе 1), для аппаратов Dв от 800 до 4200мм при двухрядных площадках (см схему №2 на листе 1)
   б) Комбинированные шестнадцатигранные, состоящие из тех же секторных площадок и прямоугольных площадок по серии КЭ-03-1. для аппаратов Dв от 5000 до 12000мм при однорядных площадках (см схему №3 на листе 1).
   для аппаратов Dв от 4200 до 12000 мм. при двухрядных площадках (см. схему №4 на листе 1)
5. Ширина Площадок принята 3 размеров:
   800, 1000, 1200мм – основные, и 1600, 2000 и 2400мм составные двухрядные, применяемые в исключительных случаях по индивидуальным проектам с использованием схем и конструкций данных в альбоме
6. Для вертикальных аппаратов с изоляцией применяются те же площадки, что и для аппаратов без изоляции только следующего диаметра, при этом размер фасонки для крепления кронштейна увеличивается на 100мм.
7. Кронштейны под секторные площадки располагаются через 45° по окружности аппарата независимо от диаметра аппарата.
   Для аппаратов Dв = 800 ÷ 1600мм предусмотрено расположение площадок на 4 кронштейнах или на 4 консолях см. лист 26.
   Кронштейны под комбинированные площадки располагаются по схеме №3 на листе 1.
8. Подкосы кронштейнов расположены под одним углом 45° независимо от диаметра аппарата и ширины площадки.
9. Размер кронштейнов по высоте – под площадки шириной 900мм. принят 900, под площадки шириной 1000 и 1200 мм. – 1200мм.
10. Прямоугольные переходные площадки между вертикальными аппаратами, а также лестницы, стремянки и ограждения для прямоугольных площадок приняты по серии КЭ-03-1. Для высоты между площадками 7200 разработана дополнительная стремянка.
11. Ширина маршевых лестниц – 800мм., с модулем по высоте 600мм. по серии КЭ-03-1. Только в исключительных случаях допускается принимать высоту маршей кратной 200мм.
12. Лестницы приняты 2 типов: одномаршевые и двухмаршевые (см. схемы лист 21) Из условий эксплоатации и пожарной безопасности рекомендуется применять двухмаршевые лестницы.
13. Ступени лестниц и настил площадок приняты двух типов:
   а) из рифленой стали
   б) просечно-вытяжного листа (как вариант взамен просечно – вытяжного листа дан решетчатый настил из полос, который может быть применен только по согласованию с заводом изготовителем).
14. Отклонение аппаратов от вертикали, при неточностях монтажа, овальности и кривизне изготовления аппаратов учитывается устройством соответствующих зазоров между элементами конструкций площадок.

III. Конструктивные решения

1. Секторные площадки выполняются 2 типов:
   а) цельногнутые из рифленной стали δ = 4 мм.
   б) каркасные с настилом
   балки второго типа площадок приняты из холодногнутых профилей [120×60×4, поставляемых заводом „Запорожсталь".
   Настил принят 2 типов:
   рифленая сталь δ = 4 мм. и просечно-вытяжной лист.
   Разработан вариант площадок с решетчатым настилом, который может быть применен взамен площадок с просечно – вытяжным настилом только по согласованию с заводом изготовителем.
2. Комбинированные площадки выполняются с использованием секторных площадок данной серии и прямоугольных площадок серии КЭ-03-1
3. Переходные площадки между аппаратами выполняются 2 типов в зависимости от их местоположения.
   а) прямоугольные по серии КЭ-03-1
   б) с использованием секторных и дополнительных площадок марки „ДП" (см. лист 20).
4. Площадки прямоугольные вокруг вертикальных и горизонтальных аппаратов, расположенных на перекрытиях, выполняются с использованием прямоугольных площадок серии КЭ-03-1.
   Элементы прямоугольных площадок укладываются на основные балки или кронштейны, расположение которых определяется формой обслуживающих площадок (см листы 30 ÷ 54). Там, где это допускают по нагрузкам типовые прямоугольные площадки, укладываются через одну с перекрытием пространства между ними настилом.
   Крепление кронштейнов и балок, под площадки осуществлять, как правило к аппаратам или стойкам постаментов.
5. Кронштейны выполняются из одиночных или составных открытых профилей в виде отдельной монтажной марки.
   Сечение горизонтального элемента кронштейнов принято из холодногнутых профилей [120×60×4 (для схемы I)
   Сечение подкосов кронштейнов принято: для однорядных площадок из ∠ 70×6, для двухрядных площадок из ∠ 63×6.
   Сечение элементов кронштейнов по схемам II, III, IV см. на стр.5
   Места крепления фасонок к аппаратам в необходимых случаях должны усилиться на заводе изготовителе аппаратов по данным технологических организаций. Усилия от кронштейнов на аппараты даны на страницах 6,7,8,9.
   Усилия от кронштейнов на стенки аппаратов при ширине площадок 1600, 2000, 2400 мм в альбоме не приведены и определяются в каждом конкретном случае индивидуально
   Положение подкоса принято под углом 45° к вертикальной стенке аппарата
   В местах опирания площадок на кронштейны имеются горизонтальные планки с овальными отверстиями для сокращения количества марок кронштейнов и возможности подвижки площадок вдоль кронштейна на 8÷11 мм. в каждую сторону на монтаже.
   На кронштейны допускается одностороннее опирание площадок.
6. Дополнительные элементы:
   После монтажа элементов площадок и устройства изоляции на аппаратах, зазоры между вертикальной стенкой аппарата и площадкой закрываются дополнительными элементами марки „Н" (см. лист 9). Дополнительные элементы приняты в виде полос кольцевого очертания из рифленой стали толщиной 4мм. Для опирания переходных площадок между аппаратами, используемых по серии КЭ-03-1 предусмотрены монтажные элементы марки „ММ", которые привариваются к площадке на монтаже. см. листы 45, 46, 47, 60.
7. Площадки, разработанные в данном альборе, могут применяться при временных нормативных нагрузках до 400 кг/м² включительно.

IV. Нагрузки

Обслуживающие площадки, как секторные так и прямоугольные рассчитаны на временную нормативную нагрузку до 400 кг/м² с коэффициентами перегрузок: К = 1,4 для 200 кг/м² и К = 1,3 для 400 кг/м². Коэффициент перегрузки для собственного веса конструкций принят К = 1,1.
Для площадок, располагаемых на консолях аппаратов Dв = 800 ÷ 1600 мм. временная нормативная нагрузка принята 200 кг/м².
Ограждения рассчитаны на боковую нагрузку 50 кг/пм. с К = 1,2
На обслуживающие площадки может опираться мелкое оборудование и трубопроводы при условии, что общая нагрузка не будет превышать 400 кг/м²
В случае, когда нагрузка на площадки превышает 400 кг/м², применение унифицированных элементов площадок и кронштейнов, разработанных в данном альборе, возможно при условии проверки их несущей способности.
Для переходных площадок с нагрузкой превышающей 400 кг/м² даны схема и узел опирания их непосредственно на стенки аппаратов (см. лист 21 схема №4).
На страницах 6,7,8,9 даны таблицы расчетных усилий на стенки аппаратов от кронштейнов для четырех схем I, II, III, IV расположения площадок и лестниц при этом
нормативные нагрузки приняты: на площадки – 200 и 400 кг/м² для лестниц 200 кг/м².
При размере стороны „б" секторных площадок до 2000мм. включительно допускается опирание переходных площадок размером 6000×1000 мм с нормативной нагрузкой до 400 кг/м² и лестничных маршей 3600×800 мм с нормативной нагрузкой 200 кг/м².
Для других размеров стороны „б" пролетов переходных площадок, лестниц и нагрузок требуется расчет и усиление по узлу на листе 48.
Сечение элементов стоек для опирания лестниц по схемам №2 и 3 на листе 21 принимается по расчету в зависимости от высоты лестницы и нагрузок
Конструкции разрешается применять в сейсмических районах.

V. Маркировка элементов и выбор марок

Для выбора требуемых марок, секторных, прямоугольных, переходных площадок, ограждений и кронштейнов дан „ключ" и монтажные схемы.
Для маркировки конструкций приняты следующие буквенные обозначения:
ПС – площадки секторные.
П – прямоугольные площадки (по серии КЭ-03-1)
К – кронштейны
КН – консоли
ДП – переходные площадки (косые)
ПП – ограждения (по серии КЭ-03-1)
Н – дополнительные элементы.
ММ – монтажные марки.
Маркировка лестниц и стремянок принимается по серии КЭ-03-1.
Количество типоразмеров элементов конструкций см. таблицу. на стр. 5.

Инв № | Взам. инв. № | Подпись и дата | Инв. № подл. | Подпись и дата | Взам. инв. № | Инв. № дубл. | Подпись и дата | Инв. № подл.
Шифр объекта 9031КМ
Гл. инж. пр-та Фомин
Нач. отдела Кузнецов
Гл. конструктор Лопатин
Дата выпуска 1965г.
Разработали: Гаврилов, Ефремова, Ефремов, Ефремов, Ефремов

VII. Материал конструкций.

Для площадок, кронштейнов, лестниц и ограждений принята сталь марки ВКст 3кп для сварных конструкций по ГОСТ 380-60* с дополнительными гарантиями загиба в холодном состоянии, согласно п. 19 „д" и предельного содержания химических элементов согласно пп. 15 и 16 ГОСТ 380-60* – для районов строительства с расчетной наружной температурой -40° включительно и ВМст 3пс для сварных конструкций по ГОСТ 380-60* с дополнительными гарантиями загиба в холодном состоянии, согласно п. 19 „д" и предельного содержания химических элементов согласно пп. 15 и 16 ГОСТ 380-60* – для районов строительства с расчетной наружной температурой ниже -40°.

VIII. Защита конструкций от коррозии.

Способ защиты конструкций от коррозии разрабатывается в каждом конкретном случае проектирующей организацией в зависимости от агрессивности среды и условий эксплуатации по данным технологических организаций. Грунтовка конструкций производится при изготовлении по указанию проектной организации.

VIII Транспортировка конструкций.

Транспортировка конструкций площадок, лестниц, кронштейнов и ограждений должна производиться с соблюдением мероприятий, предупреждающих их повреждение. Панели ограждений должны быть соединены в пакеты.

Дополнительные элементы, если они транспортируются отдельно от основных конструкций должны укладываться в ящики. Все элементы конструкций поставлять на строительство комплектно.

IX. Указания по применению чертежей альбома.

Задания на проектирование обслуживающих площадок должны выдаваться технологическими организациями с учетом настоящего альбома.

В задании должно быть указано:

1. Расположение площадок по высоте с соблюдением модуля 600 (в исключительных случаях допускается модуль 200мм.)
2. Размеры площадок в плане с указанием их ширины.
3. Места расположения переходных площадок.
4. Схема и места расположения маршевых лестниц и стремянок. Угол наклона маршей.
5. Наличие или отсутствие изоляции аппаратов.
6. Нагрузки на обслуживающие и переходные площадки.

При проектировании необходимо применять минимальное количество марок по ширине и типу настила.

Выбор марок площадок, кронштейнов и ограждений производится по ключам и монтажным схемам в зависимости от диаметра аппарата.

Выбор переходных площадок производится по ключу переходных площадок в зависимости от расстояния между аппаратами после того, как подобраны секторные и прямоугольные площадки.

Лестницы, ограждения и прямоугольные площадки, примененные по серии КЭ-03-1 подбираются по их размерам и ключу приведенному в серии КЭ-03-1.

При разработке проекта КМ площадок конкретного объекта по материалам данного альбома рекомендуется:

а) Составить схемы стальных конструкций площадок с маркировкой и перечнем типовых элементов и узлов.

б) Дать ссылки на альбом и номера листов, содержащие типовые элементы и типовые узлы.

в) В необходимых случаях дополнительно дать схемы нетиповых участков и нетиповые узлы.

г) Технологическая организация должна проверить стенки аппаратов на усилия от кронштейнов и в случае необходимости запроектировать усиление стенок в местах крепления кронштейнов.

Толщина стенки аппарата с усиливающим листом условно принята = 30мм. При других размерах стенки и листа длина фасонки крепления кронштейна должна быть соответственно изменена.

Вся проектная документация по площадкам должна быть составлена таким образом, чтобы она могла быть выделена из проекта и передана в компактном виде на завод специализированного изготовления.

В проекте должны быть даны мероприятия по защите конструкций от коррозии.

X. Монтаж конструкций.

Монтаж конструкций обслуживающих площадок производится в соответствии с действующими нормами указанными ниже.

При разбивке и приварке фасонок для крепления кронштейнов должна быть соблюдена необходимая точность, обеспечивающая правильную и точную установку площадок на кронштейны.

Приварку фасонок кронштейна к аппаратам производить с помощью шаблонов показанных на листе 23.

Сборка конструкций производится на болтах и монтажной сварке.

В предусмотренных случаях производится приварка дополнительных элементов до подъема конструкций и установки их на место.

Сварку конструкций производить электродами типа 342 ГОСТ 9467-60.

Монтаж конструкций площадок производить в соответствии со СНиП III-Г. 10-10-65 „Аппараты колонного и башенного типов. Правила производства и приемки монтажных работ" и СНиП III-В. 5-62. Установка металлоконструкций лестниц и площадок на аппаратах должна производиться, как правило, до подъема аппарата в вертикальное положение.

При монтаже площадок и лестниц, после установки аппаратов в вертикальное положение, на аппаратах должны быть установлены необходимые такелажные приспособления.

Примечания:

1. Площадки, переходные мостики и крепления их к аппаратам не охваченные данной работой проектируются в индивидуальном порядке с максимальным использованием типовых элементов данного альбома.
2. Площадки для аппаратов диаметрами 4500 и 5500мм., включенные в нормальный ряд диаметров аппаратов нефтяной промышленности нормаль „Н523-61", принимаются по площадкам ближайшего большего диаметра, соответственно:
   для аппаратов Дв = 4500, как для аппаратов Дв = 4600мм.
   для аппаратов Дв = 5500, как для аппаратов Дв = 5600мм.
   при этом длина фасонок крепления кронштейна и подкоса к аппарату соответственно увеличивается.
3. Для внутренних марок площадок по схемам 2 и 4, на листе 1. (монтажные схемы на листах 12; 16; 17; 18 и 19) площадки должны изготовляться без ребер для крепления ограждений, о чем должно быть сказано при разработке конкретного проекта „КМ" площадок.

Инв. № подл. | Подпись и дата | Взам. инв. №

Гл. конструктор отдела — Кузнецов
Нач. отд. — Лаптев
Гл. инженер проекта — Татаринов
Дата выпуска: 1965г.
Разработал — Ахсатов
Проверил — Ахсатов
Н. контр. — Емелина

Типовой проект 9031КМ
№ листа —
Инв. №

Таблица сечений элементов кронштейнов для площадок шириной 800, 1000, 1200 мм.

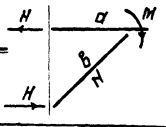

Dg	а Сечение эск.	а Сечение состав	в Сечение эск.	в Сечение состав	Усилия а М	Усилия а Н	Усилия б N	Примечание
от 800 до 12000	С	гн.120×60×4	L	70×6	0,5	1,8	-2,5	Схема I
до 2430 и от 5000 до 6000	С	гн.120×60×4	L	70×6	0,54	2,4	-2	Схема II
от 8800 до 9800	С	гн.150×80×5	L	70×6	0,7	2,8	-3,9	
от 2400 до 3200	С	гн.150×50×4	L	70×6	0,7	2,8	-3,9	
от 3200 до 4000	С	гн.180×50×4	L	70×6	0,9	3,1	-4,4	
от 4000 до 5800	С	гн.150×80×5	L	70×6	1,7	3,8	-5,3	
от 8200 до 8500	С	гн.180×50×4	L	70×6	0,8	2,7	-3,8	
от 10000 до 10400	С	гн.150×50×4	L	70×6	0,7	3,1	-4,3	
10600	С	гн.180×50×4	L	70×6	0,8	3,1	-4,4	
от 11000 до 11800	С	гн.150×80×5	L	70×6	1,0	3,3	-4,6	
от 11800 до 12000	С	гн.150×50×4	L	70×6	0,6	3,2	-4,5	
до 4000 от 6000 до 10800	С	гн.120×60×4	L	70×6	0,6	2,2	-3,2	Схема III
от 4200 до 5000	С	гн.150×50×4	L	70×6	0,7	2,5	-3,6	
от 5200 до 5800	С	гн.180×50×4	L	70×6	1,0	2,8	-4,0	
от 11000 до 12000	С	гн.150×50×4	L	70×6	0,7	2,4	-3,4	
до 2800	С	гн.120×60×4	L	70×6	0,6	2,6	-3,7	
до 2400 от 6000 до 8000	С	гн.120×60×4	L	70×6	0,6	2,8	-3,9	Схема IV
от 8800 до 9200					0,5	2,8	-4,0	
от 2800 до 3200	С	гн.150×50×4	L	70×6	0,8	2,9	-4,2	
от 3400 до 3600	С	гн.180×50×4	L	70×6	0,9	3,1	-4,4	
от 3800 до 5800	С	гн.150×80×5	L	75×6	1,4	4,0	-5,7	
от 8200 до 8500	С	гн.180×50×4	L	70×6	0,9	2,7	-4,0	
от 9400 до 10400	С	гн.150×50×4	L	70×6	0,7	3,3	-4,6	
10600, 10800	С	гн.180×50×4	L	70×6	0,9	3,4	-4,8	
от 11000 до 12000	С	гн.150×80×5	L	70×6	0,7	3,4	-4,8	

СХЕМЫ I, II, III, IV см. стр. 6, 7, 8, 9.

Расход стали на кронштейны и консоли % в кг.%

Ширина площадки.	Марка	Вес % кг%	Примечание.
800	К1 ÷ К12	от 22,3 до 23,8	для секторных и комбинированных площадок.
1000	К13 ÷ К24	от 26,9 до 28,0	
1200	К25 ÷ К36	от 28,1 до 29,5	
800	КН1 ÷ КН3	от 14,8 до 15,0	консоли для аппаратов Dв. 800 ÷ 1600 мм.
1000	КН4 ÷ КН6	от 16,2 до 16,5	
1600	К37 ÷ К45	от 56,0 до 57,8	Для секторных и комбинированных площадок.
2000	К46 ÷ К54	от 65,4 до 67,4	
2400	К55 ÷ К63	от 80,5 до 83,1	

Примечание

Сечение элементов кронштейнов для площадок шириной 1600, 2000 и 2400 мм. см. на листах 27, 28.

Количество типоразмеров площадок, кронштейнов, консолей, ограждений и дополнительных элементов.

Марки	Наименование	К-во шт.	Примечание
ПС1 ÷ ПС78	Площадки секторные.	78	настил-просечно-вытяжная сталь.
ПС1а ÷ ПС78а	Площадки секторные.	78	настил решетчатый из полос.
ПС79 ÷ ПС156	Площадки секторные.	78	цельногнутые из рифленной стали.
П129 ÷ П134	Площадки прямоугольные. Шириной 1200 мм.	6	настил-просечно-вытяжная сталь.
П135 ÷ П140	Площадки прямоугольные. Шириной 1200 мм.	6	настил из рифленой стали.
П3а П134а	Площадки прямоугольные. Шириной 800, 1000, 1200 мм.	30	настил решетчатый из полос.
ДП1 ÷ ДП14	Переходные площадки шириной 800, 1000 мм.	14	настил из просечно-вытяжной стали.
ДП15 ÷ ДП28	Переходные площадки шириной 800, 1000 мм.	14	настил из рифленой стали.
ДП1а ÷ 14а	Переходные площадки шириной 800, 1000 мм.	14	настил решетчатый из полос.
К1 ÷ К36	Кронштейны.	36	—
К37 ÷ К63	Кронштейны.	27	—
КН1 ÷ КН6	Консоли.	6	—
ПП23 ÷ ПП28	Ограждения.	6	—
М1 ÷ М40	Дополнительные элементы.	40	рифленая сталь
ММ1 ÷ ММ4	Монтажные марки	4	—

Расход стали по площадкам % в кг./м²%

Вид площ.	Сечен. балок. площ.	Тип настила.	Ширина площадки в мм. 800	1000	1200	При длине рабочей балки	Примечание.
Секторные	Гнутый профиль L 120×60×4	просечно-вытяжная сталь ПВ-510	от 47,7 до 44,0	от 45,4 до 40,7	от 43,0 до 40,5	1036 ÷ ÷3438	
		рифленая сталь δ=4	от 54,0 до 50,7	от 50,5 до 47,5	от 52,2 до 47,0		
		решетчатый настил	от 47,8 до 40,6	от 43,5 до 37,8	от 38,4 до 35,0		
Переходные	Гнутый профиль L 150×50×4	просечно-вытяжная сталь ПВ-510	от 64,4 до 57,5	от 54,0 до 48,0	—	2400 ÷ ÷6000	
		рифленая сталь	от 72,5 до 69,0	от 72,5 до 56,0	—		
		решетчатый настил	от 64,1 до 50,3	от 65,3 до 67,0	—		
Прямоугольные	Гнутый профиль L 150×50×4	просечно-вытяжная сталь ПВ-510	—	—	от 42,7 до 41,3	1200 ÷ ÷6000	
		рифленая сталь	—	—	от 49,6 до 48,4		
		решетчатый настил	от 48,0 до 45,0	от 43,5 до 41,4	от 37,6 до 35,0		

Холодно-гнутые и горячекатанные стальные профили применяемые в конструкциях лестниц, площадок и ограждений.

5

N п/п.	Профиль	ГОСТ или ТУ	В каких конструкциях применяются.
1	гн. С 180×50×4	8278-63	площадки, кронштейны.
2	гн. С 160×80×5	8278-63	кронштейны.
3	гн. С 160×50×4	8278-63	площадки, кронштейны.
4	гн. С 120×60×4	8278-63	площадки, кронштейны.
5	С 8	8240-56*	монтажная марка
6	L 180×110×10	8510-57	монтажная марка
7	L 140×90×8	8510-57	монтажная марка
8	L 125×80×8	8510-57	переходные площадки
9	L 75×6	8509-57	прямоугольные площадки, стремянки.
10	L 70×6	8509-57	кронштейны
11	L 63×6	8509-57	кронштейны
12	L 50×4	8509-57	площадки
13	L 25×4	8509-57	площадки с решетчатым настилом. ограждения.
14	гн. L 50×40×12×2,5	СТУ 71-33-64	ограждения
15	гн. ⌇ 90×30×25×3	ТУ 1-20-61	ограждения
16	-150×8	103-57*	кронштейны
17	-100×4	103-57*	площадки
18	-60×4	103-57*	площадки
19	-20×3	6009-57*	площадки с решетчатым настилом.
20	-12×3	3680-57*	площадки с решетчатым настилом.
21	Риф.-δ-4	8568-57*	настил площадок
22	ПВ.-510	8706-58	настил площадок.
23	• Ф18	2590-57*	Стремянка

Условные обозначения

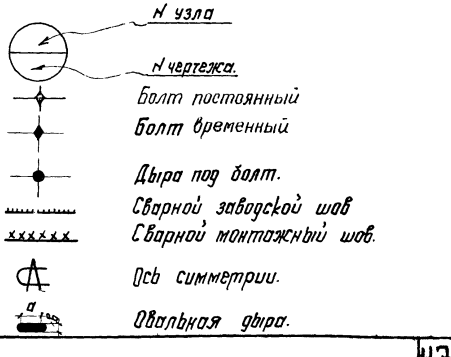

Таблицы нагрузок на стенки аппаратов от кронштейнов

Инв. № объекта 3031КМ
№ листа —
Инв. №

Схема I при $q_н$ = 200 кг/м²

$D_в$ мм	$H_т$ при h=			$Q_{1т}$ при h=			$Q_{2т}$ при h=			$N_т$ при h=		
	800	1000	1200	800	1000	1200	800	1000	1200	800	1000	1200
800	0.1	0.2	0.3	0.1	0.1	0.1	0.1	0.2	0.3	0.2	0.3	0.4
1200	0.2	0.2	0.3	0.1	0.1	0.1	0.2	0.2	0.3	0.2	0.3	0.5
1600	0.2	0.3	0.4	0.1	0.2	0.1	0.2	0.3	0.4	0.3	0.4	0.6
2000	0.2	0.3	0.5	0.1	0.2	0.2	0.2	0.3	0.5	0.3	0.4	0.6
2400	0.2	0.3	0.5	0.1	0.2	0.2	0.2	0.3	0.5	0.4	0.5	0.7
2800	0.3	0.4	0.6	0.1	0.2	0.2	0.3	0.4	0.6	0.5	0.5	0.8
3200	0.4	0.4	0.6	0.1	0.2	0.2	0.4	0.4	0.6	0.5	0.6	0.9
3600	0.4	0.5	0.7	0.2	0.3	0.2	0.4	0.5	0.7	0.6	0.7	1.0
4000	0.5	0.5	0.8	0.2	0.3	0.2	0.4	0.5	0.8	0.6	0.7	1.1
4400	0.5	0.5	0.8	0.2	0.3	0.2	0.5	0.5	0.8	0.6	0.7	1.1
4800	0.5	0.5	0.9	0.2	0.3	0.3	0.5	0.5	0.9	0.8	0.7	1.3
5200	0.6	0.7	1.0	0.2	0.3	0.2	0.6	0.7	1.0	0.8	0.9	1.3
5600	0.6	0.7	1.0	0.2	0.3	0.2	0.6	0.7	1.0	0.9	1.0	1.4
5800	0.7	0.8	1.1	0.2	0.3	0.2	0.7	0.8	1.1	0.9	1.1	1.5
6000	0.3	0.3	0.5	—	0.2	0.2	0.3	0.3	0.5	0.4	0.4	0.7
6400	0.3	0.3	0.5	—	0.3	0.2	0.3	0.3	0.5	0.4	0.4	0.6
6800	0.3	0.4	0.5	0.2	0.2	0.2	0.3	0.4	0.5	0.4	0.5	0.7
7200	0.3	0.3	0.5	0.2	0.3	0.2	0.3	0.3	0.5	0.4	0.4	0.7
7600	0.3	0.3	0.5	0.2	0.3	0.2	0.3	0.3	0.5	0.5	0.4	0.7
8000	0.3	0.4	0.6	0.2	0.3	0.2	0.3	0.4	0.6	0.5	0.6	0.8
8400	0.4	0.5	0.7	0.1	0.2	0.2	0.4	0.5	0.7	0.6	0.7	0.9
8800	0.4	0.5	0.6	0.2	0.3	0.3	0.4	0.5	0.6	0.5	0.6	0.8
9200	0.4	0.4	0.6	0.2	0.3	0.3	0.4	0.4	0.6	0.5	0.6	0.9
9600	0.4	0.5	0.6	0.2	0.3	0.3	0.4	0.5	0.6	0.6	0.7	0.9
10000	0.4	0.5	0.7	0.2	0.3	0.3	0.4	0.5	0.7	0.6	0.7	1.0
10400	0.5	0.5	0.7	0.2	0.3	0.3	0.5	0.5	0.7	0.6	0.7	1.0
10800	0.5	0.5	0.8	0.2	0.3	0.3	0.5	0.5	0.8	0.7	0.8	1.1
11200	0.5	0.6	0.8	0.2	0.3	0.3	0.5	0.6	0.8	0.8	0.9	1.2
11600	0.6	0.6	0.9	0.2	0.4	0.3	0.6	0.6	0.9	0.8	0.9	1.2
12000	0.6	0.6	0.8	0.2	0.4	0.4	0.6	0.6	0.8	0.8	0.8	1.1

Схема I при q = 400 кг/м²

$D_в$ мм	$H_т$ при h=			$Q_{1т}$ при h=			$Q_{2т}$ при h=			$N_т$ при h=		
	800	1000	1200	800	1000	1200	800	1000	1200	800	1000	1200
800	0.2	0.3	0.5	0.1	0.2	0.2	0.2	0.3	0.5	0.3	0.4	0.7
1200	0.3	0.4	0.6	0.2	0.2	0.2	0.3	0.4	0.6	0.4	0.5	0.8
1600	0.3	0.4	0.7	0.2	0.3	0.2	0.3	0.4	0.7	0.5	0.6	1.0
2000	0.4	0.5	0.8	0.2	0.3	0.3	0.4	0.5	0.8	0.5	0.7	1.1
2400	0.4	0.6	0.9	0.2	0.3	0.3	0.4	0.6	0.5	0.6	0.8	1.2
2800	0.5	0.6	1.0	0.2	0.3	0.3	0.5	0.6	1.0	0.8	0.9	1.3
3200	0.6	0.7	1.0	0.2	0.4	0.3	0.6	0.7	1.0	0.8	1.0	1.5
3600	0.7	0.8	1.2	0.3	0.4	0.4	0.7	0.8	1.2	1.0	1.1	1.6
4000	0.8	0.9	1.3	0.3	0.4	0.4	0.8	0.9	1.3	1.1	1.2	1.8
4400	0.8	0.8	1.4	0.3	0.4	0.4	0.8	0.8	1.4	1.1	1.1	1.9
4800	0.9	0.9	1.5	0.3	0.5	0.5	0.9	0.9	1.5	1.3	1.2	2.1
5200	1.0	1.1	1.6	0.3	0.5	0.4	1.0	1.1	1.6	1.4	1.6	2.3
5600	1.1	1.2	1.7	0.3	0.5	0.4	1.1	1.2	1.7	1.5	1.7	2.5
5800	1.1	1.2	1.8	0.3	0.5	0.4	1.1	1.2	1.8	1.6	1.8	2.5
6000	0.4	0.4	0.8	—	0.4	0.4	0.5	0.4	0.8	0.6	0.6	1.2
6400	0.5	0.5	0.8	—	0.5	0.4	0.5	0.5	0.8	0.7	0.7	1.1
6800	0.5	0.6	0.8	0.3	0.4	0.4	0.5	0.6	0.8	0.7	0.8	1.2
7200	0.5	0.5	0.9	0.3	0.5	0.4	0.5	0.5	0.9	0.7	0.7	1.2
7600	0.6	0.5	0.9	0.3	0.5	0.4	0.5	0.5	0.9	0.8	0.8	1.3
8000	0.6	0.7	1.0	0.3	0.5	0.4	0.6	0.7	1.0	0.8	1.0	1.3
8400	0.7	0.8	1.1	0.2	0.4	0.3	0.7	0.8	1.1	1.0	1.1	1.6
8800	0.6	0.8	1.0	0.4	0.6	0.5	0.6	0.8	1.0	0.9	1.1	1.4
9200	0.7	0.8	1.1	0.4	0.5	0.5	0.7	0.8	1.1	0.9	1.1	1.5
9600	0.7	0.8	1.1	0.4	0.5	0.5	0.7	0.8	1.1	1.0	1.1	1.5
10000	0.7	0.8	1.2	0.4	0.5	0.5	0.7	0.8	1.2	1.0	1.2	1.6
10400	0.8	0.9	1.2	0.4	0.6	0.5	0.8	0.9	1.2	1.1	1.2	1.7
10800	0.8	0.9	1.3	0.4	0.6	0.5	0.8	0.9	1.3	1.1	1.3	1.8
11200	0.9	1.0	1.4	0.3	0.5	0.4	0.9	1.0	1.4	1.3	1.5	2.0
11600	1.0	1.1	1.5	0.3	0.7	0.4	1.0	1.1	1.5	1.3	1.5	2.1
12000	1.0	1.0	1.3	0.3	0.7	0.6	1.0	1.0	1.3	1.4	1.3	1.9

Схема I

Комбинированные площадки

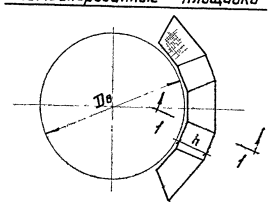

Секторные площадки

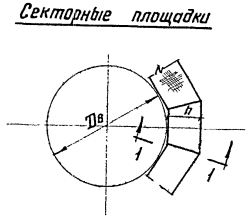

Разрез 1-1

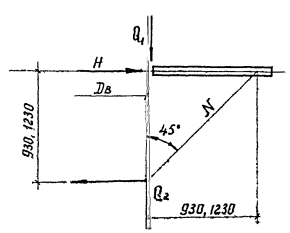

Примечание:

1. В таблицах даны расчётные нагрузки с учетом собственного веса конструкций
2. См. п. 2 примечания на стр. 7.

ТД 1965 г.	Таблицы нагрузок на стенки аппаратов от кронштейнов	КЭ-03-3	
		лист	—

Таблицы нагрузок на стенки аппаратов от кронштейнов

Шифр объекта 903IKM
№ листа —
Инв №

Схема II $q = 200\ кг/м^2$

$D_в$ мм.	$H_т$ при h= 800	1000	1200	$Q_{1т}$ при h= 800	1000	1200	$Q_{2т}$ при h= 800	1000	1200	$N_т$ при h= 800	1000	1200
800	0.7	0.8	1.1	0.1	0.2	—	0.7	0.8	1.1	1.0	1.2	1.5
1200	0.8	0.9	1.2	0.1	0.2	—	0.8	0.9	1.2	1.2	1.2	1.7
1600	0.9	1.0	1.3	0.1	0.2	—	0.9	1.0	1.3	1.3	1.4	1.8
2000	1.0	1.1	1.4	0.1	0.2	—	1.0	1.1	1.4	1.4	1.5	1.9
2400	1.1	1.1	1.5	0.1	0.2	—	1.1	1.1	1.5	1.5	1.6	2.1
2800	1.2	1.2	1.6	—	0.2	—	1.2	1.2	1.6	1.7	1.7	2.6
3200	1.3	1.3	1.7	—	0.2	—	1.3	1.3	1.7	1.8	1.8	2.3
3600	1.4	1.4	1.7	—	0.2	—	1.4	1.4	1.7	1.9	1.9	2.5
4000	1.4	1.4	1.9	—	0.2	—	1.4	1.4	1.9	2.0	2.0	2.6
4400	1.6	1.4	1.9	—	0.2	—	1.6	1.4	1.9	2.2	2.0	2.7
4800	1.6	1.5	2.0	—	0.2	—	1.6	1.5	2.0	2.3	2.1	2.9
5200	1.7	1.7	2.1	—	0.2	—	1.7	1.7	2.1	2.4	2.3	3.0
5600	1.8	1.8	2.2	—	0.2	—	1.8	1.8	2.2	2.5	2.5	3.2
5800	1.8	1.8	2.3	—0.1	0.2	—	1.8	1.8	2.3	2.5	2.5	3.2
6000	1.0	1.0	1.3	—	0.3	0.1	1.0	1.0	1.3	1.4	1.4	1.9
6400	1.0	1.0	1.4	—	0.3	0.1	1.0	1.0	1.4	1.5	1.4	1.9
6800	1.1	1.1	1.4	0.1	0.2	0.1	1.1	1.1	1.4	1.6	1.6	2.0
7200	1.1	1.1	1.4	0.1	0.3	0.1	1.1	1.0	1.4	1.5	1.5	2.0
7600	1.1	1.1	1.5	0.1	0.3	0.1	1.1	1.1	1.5	1.6	1.5	2.1
8000	1.2	1.2	1.5	0.1	0.3	0.1	1.2	1.2	1.5	1.7	1.7	2.2
8400	1.3	1.3	1.6	0.1	0.2	—	1.3	1.3	1.6	1.8	1.8	2.3
8800	1.2	1.3	1.7	0.1	0.3	0.1	1.2	1.3	1.6	1.7	1.8	2.2
9200	1.3	1.3	1.6	0.1	0.3	0.1	1.3	1.3	1.6	1.8	1.8	2.3
9600	1.3	1.3	1.7	0.1	0.3	0.1	1.3	1.3	1.7	1.9	1.9	2.4
10000	1.4	1.4	1.8	0.1	0.3	0.1	1.4	1.4	1.8	2.0	2.0	2.5
10400	1.5	1.5	1.8	0.1	0.3	0.1	1.5	1.5	1.8	2.1	2.0	2.6
10800	1.6	1.5	1.9	0.1	0.3	0.1	1.6	1.5	1.9	2.2	2.1	2.7
11200	1.5	1.5	1.9	0.1	0.3	0.1	1.5	1.5	1.9	2.1	2.1	2.7
11600	1.6	1.5	1.0	—	0.3	0.1	1.6	1.5	2.0	2.2	2.2	2.8
12000	1.7	1.5	1.9	—	0.3	0.1	1.7	1.5	1.9	2.4	2.1	2.7

Схема II $q = 400\ кг/м^2$

$D_в$ мм.	$H_т$ при h= 800	1000	1200	$Q_{1т}$ при h= 800	1000	1200	$Q_{2т}$ при h= 800	1000	1200	$N_т$ при h= 800	1000	1200
800	1.2	1.4	1.8	0.1	0.3	—	1.2	1.4	1.8	1.7	2.0	2.5
1200	1.4	1.5	2.0	0.1	0.3	—	1.4	1.5	2.0	1.9	2.1	2.8
1600	1.5	1.6	2.1	0.1	0.3	—	1.5	1.6	2.1	2.2	2.3	3.0
2000	1.7	1.8	2.3	0.1	0.3		1.7	1.8	2.3	2.4	2.5	3.2
2400	1.8	1.9	2.4	0.1	0.3	0.1	1.8	1.9	2.4	2.5	2.7	3.4
2800	2.0	2.0	2.6	0.1	0.3	0.1	2.0	2.0	2.6	2.8	2.8	3.6
3200	2.1	2.2	2.8	0.1	0.3	—	2.1	2.2	2.8	2.9	3.0	3.9
3600	2.3	2.3	2.9	—	0.3	0.1	2.3	2.3	2.9	3.2	3.2	4.1
4000	2.4	2.4	3.1	—	0.4	—	2.4	2.4	3.1	3.4	3.4	4.4
4400	2.7	2.4	3.2	—	0.3	—	2.7	2.4	3.2	3.7	3.4	4.6
4800	2.7	2.5	3.4	—	0.3	0.1	2.7	2.5	3.4	3.8	3.5	4.8
5200	2.8	2.8	3.5	-0.1	0.3	—	2.8	2.8	3.5	4.0	3.9	5.0
5600	3.0	2.9	3.7	-0.1	0.3	—	3.0	2.9	3.7	4.2	4.2	5.3
5800	3.0	2.9	3.8	-0.1	0.3	—	3.0	2.9	3.8	4.2	4.2	5.3
6000	1.6	1.6	2.2	—	0.4	0.1	1.6	1.6	2.2	2.3	2.3	3.1
6400	1.7	1.7	2.3	-0.1	0.5	0.1	1.7	1.7	2.3	2.4	2.4	3.2
6800	1.9	1.9	2.4	0.2	0.4	0.1	1.9	1.9	2.4	2.6	2.7	3.4
7200	1.8	1.8	2.3	0.2	0.5	0.2	1.8	1.8	2.3	2.5	2.5	3.3
7600	1.9	1.8	2.4	0.2	0.5	0.2	1.9	1.8	2.4	2.7	2.6	3.4
8000	2.0	2.0	2.6	0.2	0.4	0.1	2.0	2.0	2.6	2.8	2.8	3.6
8400	2.1	2.1	2.7	0.1	0.4	0.1	2.1	2.1	2.7	3.0	3.0	3.8
8800	2.0	2.1	2.6	0.2	0.5	0.2	2.0	2.1	2.6	2.9	3.0	3.7
9200	2.1	2.1	2.7	0.2	0.5	0.2	2.1	2.1	2.7	3.0	3.0	3.9
9600	2.2	2.2	2.8	0.2	0.5	0.2	2.2	2.2	2.8	3.1	3.1	4.0
10000	2.3	2.3	2.9	0.1	0.5	0.2	2.3	2.3	2.9	3.2	3.3	4.1
10400	2.5	2.4	3.0	0.1	0.5	0.1	2.5	2.4	3.0	3.6	3.4	4.3
10800	2.6	2.5	3.1	0.1	0.4	0.1	2.6	2.5	3.1	3.7	3.5	4.4
11200	2.5	2.5	3.2	0.1	0.4	0.1	2.5	2.5	3.2	3.5	3.5	4.4
11600	2.6	2.6	3.3	0.1	0.6	0.1	2.6	2.6	3.3	3.8	3.8	4.6
12000	2.9	2.5	3.2	—	0.6	0.2	2.9	2.5	3.2	4.0	3.5	4.5

Схема II

Комбинированные площадки

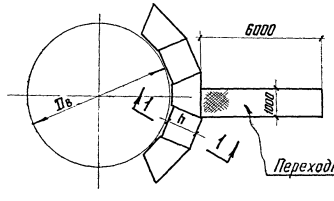

Секторные площадки

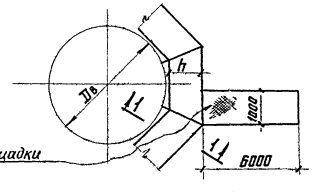

Переходные площадки

Разрез 1-1

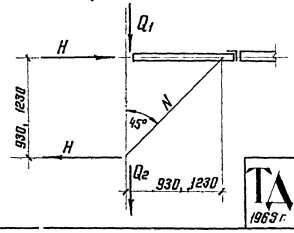

Примечание:

1. В таблицах даны расчетные нагрузки с учетом собственного веса конструкции.
2. В таблицах на стр. 6,7,8,9 даны нагрузки для диаметров аппаратов через 400 мм. Нагрузки для диаметров аппаратов, не указанных в таблице, берутся по ближайшему большему диаметру.

ТА 1963 г.	Таблицы нагрузок на стенки аппаратов от кронштейнов.	КЭ-03-3	
		лист	—

Нач отдела, Гл конструктор, Дата выпуска, Проектир, Проверил, Исполнил, Троицкий, Попова, 1965 г.

Таблицы нагрузок на стенки аппаратов от кронштейнов

Схема III, $q = 200$ кг/м²

$D_в$ мм.	$H_т$ при h=			$Q_{1т}$ при h=			$Q_{2т}$ при h=			$N_т$ при h=		
	800	1000	1200	800	1000	1200	800	1000	1200	800	1000	1200
800	0.5	0.6	0.8	0.1	0.1		0.5	0.6	0.8	0.8	0.9	1.2
1200	0.6	0.7	0.9	0.1	0.2	0.1	0.6	0.7	0.9	0.9	1.0	1.3
1600	0.7	0.8	1.0	0.1	0.2	0.1	0.7	0.8	1.0	1.0	1.1	1.4
2000	0.8	0.8	1.1	0.1	0.2	0.1	0.8	0.8	1.1	1.1	1.2	1.6
2400	0.8	0.9	1.3	0.1	0.2	0.1	0.8	0.9	1.3	1.2	1.3	1.8
2800	0.9	1.1	1.4	0.1	0.2	0.1	1.0	1.1	1.4	1.3	1.5	2.0
3200	1.1	1.2	1.5	0.1	0.2	0.1	1.1	1.2	1.5	1.6	1.6	2.1
3600	1.2	1.2	1.6	0.1	0.2	0.1	1.2	1.2	1.6	1.7	1.7	2.2
4000	1.3	1.3	1.7	—	0.2	—	1.3	1.3	1.7	1.8	1.9	2.4
4400	1.4	1.6	1.8	0.1	0.2	—	1.4	1.6	1.8	1.9	2.3	2.6
4800	1.5	1.4	1.9	—	0.2	0.1	1.5	1.4	1.9	2.1	1.9	2.7
5200	1.6	1.6	2.0	—	0.2	—	1.6	1.6	2.0	2.2	2.2	3.0
5600	1.6	1.6	2.4	—	0.2	—	1.6	1.6	2.1	2.3	2.3	2.9
5800	1.7	1.7	2.1	—	0.2	—	1.7	1.7	2.1	2.3	2.3	3.0
6000	0.8	0.8	1.1	—	0.3	0.1	0.8	0.8	1.1	1.1	1	1.5
6400	0.8	0.8	1.1	—	0.3	0.1	0.8	0.8	1.1	1.1	1.1	1.5
6800	0.9	0.9	1.2	0.1	0.3	0.1	0.9	0.9	1.2	1.2	1.3	1.7
7200	0.8	0.8	1.1	0.1	0.3	0.1	0.8	0.8	1.1	1.2	1.2	1.6
7600	0.9	0.9	1.2	0.1	0.3	0.1	0.9	0.9	1.2	1.3	1.2	1.8
8000	0.9	1.0	1.4	0.1	0.3	0.1	0.9	1.0	1.4	1.3	1.4	2.0
8400	1.0	1.0	1.5	0.1	0.2	0.1	1.0	1.0	1.5	1.4	1.5	2.0
8800	1.0	1.1	1.4	0.2	0.3	0.1	1.0	1.1	1.4	1.4	1.5	2.0
9200	1.1	1.2	1.5	0.1	0.3	0.1	1.1	1.2	1.5	1.5	1.6	2.1
9600	1.2	1.2	1.5	0.1	0.3	0.1	1.2	1.2	1.5	1.7	1.7	2.2
10000	1.2	1.3	1.6	0.1	0.3	0.1	1.2	1.3	1.6	1.8	1.8	2.3
10400	1.3	1.3	1.7	0.1	0.3	0.1	1.3	1.3	1.7	1.9	1.9	2.4
10800	1.4	1.4	1.8	0.1	0.3	0.1	1.4	1.4	1.8	1.0	1.9	2.5
11200	1.4	1.4	1.7	0.1	0.3	0.1	1.4	1.4	1.7	1.9	1.9	2.5
11600	1.4	1.4	1.8	0.1	0.3	0.1	1.4	1.4	1.8	2.0	2.0	2.6
12000	1.5	1.4	1.8	—	0.3	0.2	1.5	1.4	1.8	2.1	1.9	2.5

Схема III, $q = 400$ кг/м²

$D_в$ мм.	$H_т$ при h=			$Q_{1т}$ при h=			$Q_{2т}$ при h=			$N_т$ при h=		
	800	1000	1200	800	1000	1200	800	1000	1200	800	1000	1200
800	0.6	0.8	1.0	0.1	0.2	0.1	0.6	0.8	1.0	0.9	1.1	1.4
1200	0.7	0.9	1.2	0.2	0.2	0.1	0.7	0.9	1.2	1.0	1.2	1.6
1600	0.8	1.0	1.3	0.2	0.3	0.2	0.8	1.0	1.3	1.2	1.4	1.8
2000	0.9	1.1	1.4	0.2	0.3	0.2	0.9	1.1	1.4	1.3	1.5	2.0
2400	1.0	1.1	1.7	0.2	0.3	0.2	1.0	1.1	1.7	1.4	1.6	2.3
2800	1.2	1.3	1.8	0.2	0.3	0.2	1.2	1.3	1.8	1.6	1.9	2.5
3200	1.4	1.4	1.9	0.2	0.4	0.2	1.4	1.4	1.9	1.9	2.0	2.7
3600	1.5	1.6	2.0	0.2	0.4	0.2	1.5	1.6	2.1	2.1	2.2	2.9
4000	1.6	1.7	2.2	0.2	0.4	0.2	1.6	1.7	2.2	2.3	2.4	3.2
4400	1.7	1.6	2.4	0.2	0.4	0.2	1.7	1.6	2.4	2.4	2.3	3.4
4800	1.9	1.7	2.5	0.1	0.4	0.3	1.9	1.7	2.5	2.6	2.4	3.6
5200	2.0	2.0	2.7	0.1	0.4	0.2	2.0	2.0	2.7	2.8	2.9	3.7
5600	2.1	2.1	2.8	0.1	0.4	0.2	2.1	2.1	2.8	2.9	3.0	4.0
5800	2.1	2.1	2.8	0.1	0.4	0.2	2.1	2.1	2.8	3.0	3.0	4.0
6000	1.0	1.0	1.4	—	0.4	0.3	1.0	1.0	1.4	1.3	1.3	2.0
6400	1.0	1.0	1.4	—	0.5	0.3	1.0	1.0	1.4	1.4	1.4	2.0
6800	1.1	1.1	1.6	0.2	0.4	0.2	1.1	1.1	1.6	1.5	1.6	2.2
7200	1.1	1.0	1.5	0.3	0.5	0.3	1.1	1.0	1.5	1.5	1.5	2.1
7600	1.1	1.1	1.6	0.3	0.6	0.3	1.1	1.1	1.6	1.6	1.5	2.3
8000	1.2	1.3	1.8	0.3	0.5	0.3	1.2	1.3	1.8	1.7	1.8	2.5
8400	1.3	1.4	1.9	0.2	0.4	0.2	1.3	1.4	1.9	1.9	1.9	2.7
8800	1.2	1.4	1.8	0.3	0.6	0.3	1.2	1.4	1.8	1.7	2.0	2.6
9200	1.4	1.5	1.9	0.3	0.5	0.3	1.4	1.5	1.9	1.9	2.1	2.7
9600	1.5	1.5	2.0	0.3	0.5	0.3	1.5	1.5	2.0	2.1	2.2	2.8
10000	1.5	1.6	2.1	0.3	0.5	0.3	1.5	1.6	2.1	2.2	2.3	3.0
10400	1.6	1.7	2.2	0.4	0.5	0.6	1.6	1.7	2.2	2.3	2.4	3.1
10800	1.7	1.8	2.3	0.2	0.5	0.3	1.7	1.8	2.3	2.4	2.5	3.2
11200	1.7	1.8	2.3	0.2	0.5	0.3	1.7	1.8	2.3	2.4	2.5	3.3
11600	1.8	1.9	2.4	0.2	0.6	0.3	1.8	1.9	2.4	2.5	2.6	3.4
12000	1.9	1.8	2.3	0.2	0.6	0.4	1.9	1.8	2.3	2.7	2.5	3.3

Схема III

Комбинированные площадки

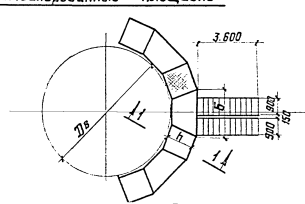

Секторные площадки

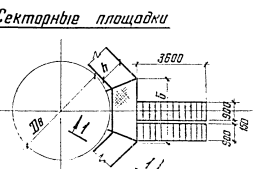

Комбинированные площадки

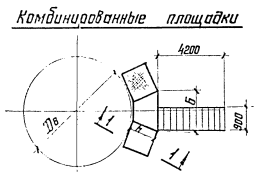

Секторные площадки

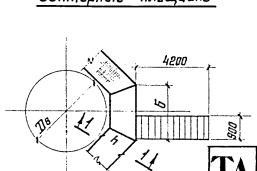

Разрез 1-1

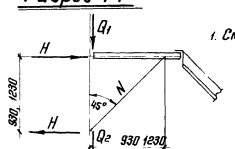

Примечание:

1. См. примечания стр. 9, 7

Таблицы нагрузок на стенки аппаратов от кронштейнов.

Схема IV при $q = 200 кг/м^2$

$D_в$ мм.	$H_т$ при h=			$Q_{1т}$ при h=			$Q_{2т}$			$N_т$		
	800	1000	1200	800	1000	1200	800	1000	1200	800	1000	1200
800	1.1	1.3	1.6	0.1	0.2	-0.1	1.1	1.3	1.6	1.6	1.8	2.3
1200	1.3	1.4	1.8	0.1	0.2	-0.1	1.3	1.4	1.8	1.8	2.0	2.5
1600	1.4	1.5	1.9	0.1	0.2	-0.1	1.4	1.5	1.9	2.0	2.1	2.7
2000	1.6	1.6	2.0	—	0.2	-0.1	1.6	1.6	2.0	2.2	2.3	2.9
2400	1.7	1.7	2.3	—	0.2	-0.1	1.7	1.7	2.3	2.3	2.4	3.2
2800	1.8	1.9	2.4	—	0.2	-0.1	1.8	1.9	2.4	2.6	2.7	3.4
3200	2.0	2.0	2.5	—	0.2	-0.1	2.0	2.0	2.5	2.9	2.9	3.6
3600	2.2	2.1	2.7	-0.1	0.2	-0.1	2.2	2.1	2.7	3.1	3.0	3.7
4000	2.3	2.2	2.8	-0.1	0.2	-0.2	2.3	2.2	2.8	3.2	3.2	4.0
4400	2.5	2.6	2.9	-0.1	0.1	-0.2	2.5	2.6	2.9	3.5	3.6	4.1
4800	2.5	2.4	3.1	-0.2	0.1	-0.2	2.5	2.4	3.1	3.6	3.3	4.3
5200	2.7	2.5	3.1	-0.2	0.1	-0.2	2.7	2.5	3.1	3.7	3.6	4.4
5600	2.7	2.6	3.3	-0.2	0.1	-0.3	2.7	2.6	3.3	3.9	3.7	4.6
5800	2.8	2.7	3.3	-0.3	0.1	-0.3	2.8	2.7	3.3	3.9	3.8	4.7
6000	1.5	1.5	1.9	-0.1	0.3	—	1.5	1.5	1.9	2.1	2.1	2.7
6400	1.6	1.6	2.0	—	0.3	—	1.6	1.6	2.0	2.2	2.2	2.8
6800	1.7	1.7	2.2	—	0.3	—	1.7	1.7	2.2	2.4	2.4	3.0
7200	1.6	1.6	2.0	0.1	0.3	—	1.6	1.6	2.0	2.3	2.2	2.9
7600	1.7	1.6	2.2	0.1	0.3	—	1.7	1.6	2.2	2.4	2.3	3.1
8000	1.8	1.8	2.4	—	0.3	-0.1	1.8	1.8	2.4	2.5	2.6	3.3
8400	1.9	1.8	2.4	—	0.2	-0.1	1.9	1.8	2.4	2.6	2.6	3.4
8800	1.8	1.9	2.4	0.1	0.3		1.8	1.9	2.4	2.6	2.7	3.4
9200	2.0	2.0	2.5	—	0.3	-0.1	2.0	2.0	2.5	2.8	2.8	3.5
9600	2.1	2.1	2.6	—	0.3	-0.1	2.1	2.1	2.6	3.0	3.0	3.7
10000	2.2	2.2	2.7	—	0.2	-0.1	2.2	2.2	2.7	3.1	3.1	3.8
10400	2.4	2.3	2.8	-0.1	0.2	-0.1	2.4	2.3	2.8	3.4	3.2	3.9
10800	2.5	2.3	2.9	-0.1	0.2	-0.1	2.5	2.3	2.9	3.5	3.3	4.1
11200	2.3	2.3	2.8	-0.1	0.2	-0.1	2.3	2.3	2.8	3.3	3.2	4.0
11600	2.4	2.3	2.9	-0.1	0.3	-0.1	2.4	2.3	2.9	3.4	3.3	4.1
12000	2.6	2.3	2.9	-0.1	0.3	-0.1	2.6	2.3	2.9	3.7	3.3	4.1

Схема IV при $q = 400 кг/м^2$

$D_в$ мм	$H_т$ при h=			$Q_{1т}$ при h=			$Q_{2т}$			$N_т$		
	800	1000	1200	800	1000	1200	800	1000	1200	800	1000	1200
800	1.2	1.4	1.8	0.1	0.2	—	1.2	1.4	1.8	1.7	2.0	2.5
1200	1.4	1.5	2.0	0.1	0.3	—	1.4	1.5	2.0	2.0	2.2	2.8
1600	1.6	1.7	2.2	0.2	0.3	—	1.6	1.7	2.2	2.2	2.4	3.1
2000	1.7	1.8	2.3	0.1	0.3	0.1	1.7	1.8	2.3	2.4	2.6	3.3
2400	1.8	1.9	2.6	0.1	0.3	—	1.8	1.9	2.6	2.6	2.7	3.7
2800	2.0	2.2	2.8	0.1	0.3	—	2.0	2.2	2.8	2.9	3.0	3.9
3200	2.3	2.3	2.9	0.1	0.3	—	2.3	2.3	2.9	3.2	3.2	4.2
3600	2.4	2.4	3.1	—	0.4	—	2.4	2.4	3.1	3.4	3.4	4.4
4000	2.6	2.6	3.3	—	0.3	—	2.6	2.6	3.3	3.7	3.7	4.7
4400	2.8	2.6	3.5	—	0.3	—	2.8	2.6	3.5	4.0	3.8	4.9
4800	2.9	2.7	3.7	-0.1	0.3	0.1	2.9	2.7	3.7	4.1	3.8	5.2
5200	3.1	3.0	3.8	-0.1	0.3	-0.1	3.1	3.0	3.8	4.3	4.3	5.4
5600	3.2	3.1	4.0	-0.1	0.3	-0.1	3.2	3.1	4.0	4.5	4.4	5.6
5800	3.2	3.2	4.0	-0.2	0.3	-0.1	3.2	3.2	4.0	4.6	4.5	5.7
6000	1.6	1.6	2.3		0.5	0.1	1.6	1.6	2.3	2.3	2.3	3.1
6400	1.8	1.7	2.3	-0.1	0.5	0.1	1.8	1.7	2.3	2.5	2.5	3.3
6800	1.9	1.9	2.5	0.2	0.4	0.1	1.9	1.9	2.5	2.7	2.7	3.5
7200	1.8	1.8	2.4	0.2	0.5	0.2	1.8	1.8	2.4	2.6	2.5	3.4
7600	1.9	1.9	2.6	0.2	0.6	0.2	1.9	1.9	2.6	2.7	2.6	3.6
8000	2.0	2.1	2.8	0.1	0.4	0.1	2.0	2.1	2.8	2.9	3.0	3.9
8400	2.1	2.2	2.9	0.1	0.4	0.1	2.1	2.2	2.9	3.0	3.0	4.0
8800	2.1	2.2	2.8	0.2	0.6	0.2	2.1	2.2	2.8	2.9	3.1	4.0
9200	2.3	2.3	2.9	0.2	0.5	0.2	2.3	2.3	2.9	3.2	3.2	4.1
9600	2.4	2.4	3.0	0.2	0.5	0.1	2.4	2.4	3.1	3.4	3.4	4.3
10000	2.5	2.5	3.2	0.1	0.5	0.1	2.5	2.5	3.2	3.5	3.6	4.5
10400	2.7	2.6	3.3	0.3	0.4	0.4	2.7	2.6	3.3	3.8	3.6	4.6
10800	2.8	2.7	3.4	0.1	0.4	0.1	2.8	2.7	3.4	4.0	3.8	4.8
11200	2.7	2.7	3.4	0.1	0.4	0.1	2.7	2.7	3.4	3.8	3.8	4.8
11600	2.6	2.8	3.5	0.1	0.6	0.1	2.8	2.8	3.5	3.9	3.9	5.0
12000	3.0	2.7	3.4	—	0.6	0.2	3.0	2.7	3.4	4.3	3.8	4.8

Схема IV

Комбинированные площадки

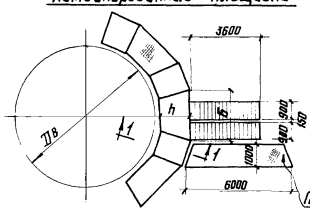

Переходные площадки

Секторные площадки

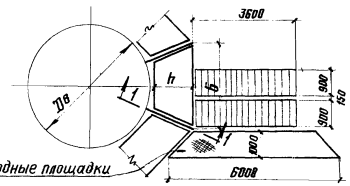

Переходные площадки

Комбинированные площадки

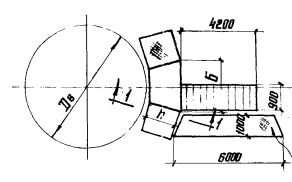

Переходные площадки

Секторные площадки

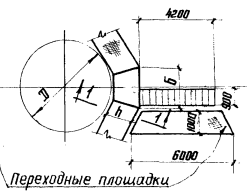

Переходные площадки

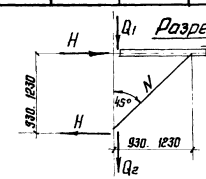

Примечания:

1. В таблицах даны расчетные нагрузки с учетом собственного веса конструкций.
2. В комбинированной и секторной схемах, при размере стороны „Б" секторной площадки ≤ 2м. нагрузки подсчитаны от одномаршевой лестницы с высотой подъема 4,2 м.
3. См. п. 2 примечания на стр. 7.

ТА 1965г.

Таблицы нагрузок на стенки аппаратов от кронштейнов.

КЭ-03-3

лист —

Гл. конструкт. Проверил Разраб. Инженер Гроздий 1965г. Попова

Дата выпуска:

Секторные площадки

Схема №1

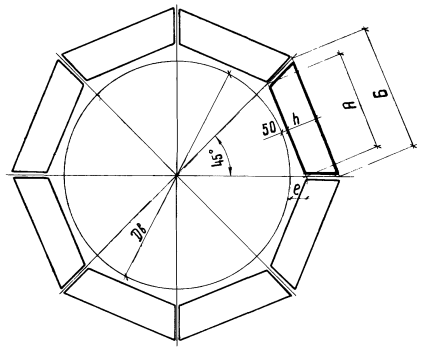

Дб	h		
от 800 до 5800	800	1000	1200

Монтажные схемы на листах NN 10, 11.

Схема №2

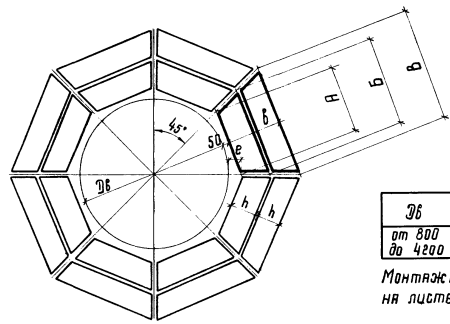

Дб	B = 2h		
от 800 до 4200	1600	2000	2400

Монтажные схемы на листе N 12.

Комбинированные площадки

/ секторные + прямоугольные. /

Схема №3

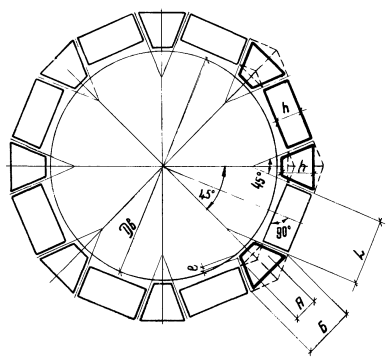

Дб	h		
от 6000 до 12000	800	1000	1200

Монтажные схемы на листах NN 13, 14, 15.

Схема №4

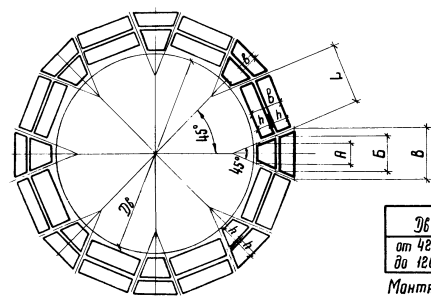

Дб	B = 2h		
от 4200 до 12000	1600	2000	2400

Монтажные схемы на листах NN 16, 17, 18, 19.

Секторные площадки (схема №1)

Внутр. диаметр аппарата	Марка	Ширина площ. h	Длина А	Длина Б	Примечания
800	ПС1	800	373	1036	Монтажные схемы см. листы 10; 11. Конструкции площадок см. листы 29; 30. Настил - просечно-вытяжная сталь.
	ПС2	1000		1201	
	ПС3	1200		1367	
1000	ПС4	800	456	1118	
	ПС5	1000		1284	
	ПС6	1200		1450	
1200	ПС7	800	538	1201	
	ПС8	1000		1367	
	ПС9	1200		1533	
1400	ПС10	800	621	1284	
	ПС11	1000		1450	
	ПС12	1200		1615	
1600	ПС13	800	704	1367	
	ПС14	1000		1533	
	ПС15	1200		1698	
1800	ПС16	800	787	1450	
	ПС17	1000		1615	
	ПС18	1200		1781	
2000	ПС19	800	870	1533	
	ПС20	1000		1698	
	ПС21	1200		1864	
2200	ПС22	800	953	1615	
	ПС23	1000		1781	
	ПС24	1200		1947	
2400	ПС25	800	1036	1698	
	ПС26	1000		1864	
	ПС27	1200		2030	
2600	ПС28	800	1118	1781	
	ПС29	1000		1947	
	ПС30	1200		2112	
2800	ПС31	800	1201	1864	
	ПС32	1000		2030	
	ПС33	1200		2195	
3000	ПС34	800	1284	1947	
	ПС35	1000		2112	
	ПС36	1200		2278	
3200	ПС37	800	1367	2030	
	ПС38	1000		2195	
	ПС39	1200		2361	
3400	ПС40	800	1450	2112	
	ПС41	1000		2278	
	ПС42	1200		2444	
3600	ПС43	800	1533	2195	
	ПС44	1000		2361	
	ПС45	1200		2527	

Внутр. диаметр аппарата	Марка	Ширина площ. h	Длина А	Длина Б	Примечания
3800	ПС46	800	1615	2278	Монтажные схемы см. листы 10; 11. Конструкции площадок см. листы 29; 30. Настил просечно-вытяжная сталь.
	ПС47	1000		2444	
	ПС48	1200		2610	
4000	ПС49	800	1698	2361	
	ПС50	1000		2527	
	ПС51	1200		2692	
4200	ПС52	800	1781	2444	
	ПС53	1000		2610	
	ПС54	1200		2775	
4400	ПС55	800	1864	2527	
	ПС56	1000		2692	
	ПС57	1200		2858	
4600	ПС58	800	1947	2610	
	ПС59	1000		2775	
	ПС60	1200		2941	
4800	ПС61	800	2030	2692	
	ПС62	1000		2858	
	ПС63	1200		3024	
5000	ПС64	800	2112	2775	
	ПС65	1000		2941	
	ПС66	1200		3107	
5200	ПС67	800	2195	2858	
	ПС68	1000		3024	
	ПС69	1200		3189	
5400	ПС70	800	2278	2941	
	ПС71	1000		3107	
	ПС72	1200		3272	
5600	ПС73	800	2361	3024	
	ПС74	1000		3189	
	ПС75	1200		3355	
5800	ПС76	800	2444	3107	
	ПС77	1000		3272	
	ПС78	1200		3438	

Внутр. диаметр аппарата	Марка	Ширина площ. h	Длина А	Длина Б	Примечания
800	ПС79	800	373	1036	Монтажные схемы см. листы 10; 11. Конструкции площадок см. листы 31; 32. Настил - рифленая сталь.
	ПС80	1000		1201	
	ПС81	1200		1367	
1000	ПС82	800	456	1118	
	ПС83	1000		1284	
	ПС84	1200		1450	
1200	ПС85	800	538	1201	
	ПС86	1000		1367	
	ПС87	1200		1533	
1400	ПС88	800	621	1284	
	ПС89	1000		1450	
	ПС90	1200		1615	
1600	ПС91	800	704	1367	
	ПС92	1000		1533	
	ПС93	1200		1698	
1800	ПС94	800	787	1450	
	ПС95	1000		1615	
	ПС96	1200		1781	
2000	ПС97	800	870	1533	
	ПС98	1000		1698	
	ПС99	1200		1864	
2200	ПС100	800	953	1615	
	ПС101	1000		1781	
	ПС102	1200		1947	
2400	ПС103	800	1036	1698	
	ПС104	1000		1864	
	ПС105	1200		2030	
2600	ПС106	800	1118	1781	
	ПС107	1000		1947	
	ПС108	1200		2112	
2800	ПС109	800	1201	1864	
	ПС110	1000		2030	
	ПС111	1200		2195	
3000	ПС112	800	1284	1947	
	ПС113	1000		2112	
	ПС114	1200		2278	
3200	ПС115	800	1367	2030	
	ПС116	1000		2195	
	ПС117	1200		2361	
3400	ПС118	800	1450	2112	
	ПС119	1000		2278	
	ПС120	1200		2444	
3600	ПС121	800	1533	2195	
	ПС122	1000		2361	
	ПС123	1200		2527	

Внутр. диаметр аппарата	Марка	Ширина площ. h	Длина А	Длина Б	Примечания
3800	ПС124	800	1615	2278	Монтажные схемы см. листы 10; 11. Конструкции площадок см. листы 31; 32. Настил - рифленая сталь.
	ПС125	1000		2444	
	ПС126	1200		2610	
4000	ПС127	800	1698	2361	
	ПС128	1000		2527	
	ПС129	1200		2692	
4200	ПС130	800	1781	2444	
	ПС131	1000		2610	
	ПС132	1200		2775	
4400	ПС133	800	1864	2527	
	ПС134	1000		2692	
	ПС135	1200		2858	
4600	ПС136	800	1947	2610	
	ПС137	1000		2775	
	ПС138	1200		2941	
4800	ПС139	800	2030	2692	
	ПС140	1000		2858	
	ПС141	1200		3024	
5000	ПС142	800	2112	2775	
	ПС143	1000		2941	
	ПС144	1200		3107	
5200	ПС145	800	2195	2858	
	ПС146	1000		3024	
	ПС147	1200		3189	
5400	ПС148	800	2278	2941	
	ПС149	1000		3107	
	ПС150	1200		3272	
5600	ПС151	800	2361	3024	
	ПС152	1000		3189	
	ПС153	1200		3355	
5800	ПС154	800	2444	3107	
	ПС155	1000		3272	
	ПС156	1200		3438	

Примечания:

1. Площадки ПС1 ÷ ПС78 с настилом из просечно вытяжной стали; площадки ПС79 ÷ ПС156 с настилом из рифленой стали; площадки ПС1а - ПС78а с решетчатым настилам из полос (как вариант взамен площадок с настилом из просечно вытяжной стали)
2. Площадки ПС1а - ПС78а подбирать по ключу для площадок ПС1 - ПС78, конструкции см. лист 33.
3. Подбор элементов площадок для аппаратов Dв = 4500 и 5500мм. см. примеч. п. 2 на стр. 4.

ТА 1965 — Ключ для выбора марок площадок

КЭОЗ-3 лист 2

Гр-объекта ОЗ1-КМ
листа 2
нв.№

Инв.№ подл. | Подпись и дата | Взам.инв.№
Гл. конструктор Гранский 1965г
Нач. отдела Емелина
Проверил Навичевский
Исполнил Емелина

Дата выпуска:

Секторные площадки (схема №2)

Внутр. диаметр аппарата	Марка внутр.	Марка наружн.	Ширина площ. в	Длина А	Длина Б	Длина В	Примечания
800	ПС1	ПС25	1600	373	1036	1698	
	ПС2	ПС32	2000		1201	2030	
	ПС3	ПС39	2400		1367	2361	
1000	ПС4	ПС28	1600	456	1118	1781	
	ПС5	ПС35	2000		1284	2112	
	ПС6	ПС42	2400		1450	2444	
1200	ПС7	ПС31	1600	538	1201	1864	
	ПС8	ПС38	2000		1367	2195	
	ПС9	ПС45	2400		1533	2527	
1400	ПС10	ПС34	1600	621	1284	1947	
	ПС11	ПС41	2000		1450	2278	
	ПС12	ПС48	2400		1615	2610	
1600	ПС13	ПС37	1600	704	1367	2030	
	ПС14	ПС44	2000		1533	2361	
	ПС15	ПС51	2400		1698	2692	
1800	ПС16	ПС40	1600	787	1450	2112	
	ПС17	ПС47	2000		1615	2444	
	ПС18	ПС54	2400		1781	2775	
2000	ПС19	ПС43	1600	870	1533	2195	
	ПС20	ПС50	2000		1698	2527	
	ПС21	ПС57	2400		1864	2858	
2200	ПС22	ПС46	1600	953	1615	2278	
	ПС23	ПС53	2000		1781	2610	
	ПС24	ПС60	2400		1947	2941	
2400	ПС25	ПС49	1600	1036	1698	2361	
	ПС26	ПС56	2000		1864	2692	
	ПС27	ПС63	2400		2030	3024	
2600	ПС28	ПС52	1600	1118	1781	2444	
	ПС29	ПС59	2000		1947	2775	
	ПС30	ПС66	2400		2112	3107	
2800	ПС31	ПС55	1600	1201	1864	2527	
	ПС32	ПС62	2000		2030	2858	
	ПС33	ПС69	2400		2195	3189	
3000	ПС34	ПС58	1600	1284	1947	2610	
	ПС35	ПС65	2000		2112	2941	
	ПС36	ПС72	2400		2278	3272	
3200	ПС37	ПС61	1600	1367	2030	2692	
	ПС38	ПС68	2000		2195	3024	
	ПС39	ПС75	2400		2361	3355	
3400	ПС40	ПС64	1600	1450	2112	2775	
	ПС41	ПС71	2000		2278	3107	
	ПС42	ПС78	2400		2444	3438	
3600	ПС43	ПС67	1600	1533	2195	2858	
	ПС44	ПС74	2000		2361	3189	
3800	ПС46	ПС70	1600	1615	2278	2941	
	ПС47	ПС77	2000		2444	3272	
4000	ПС49	ПС73	1600	1698	2361	3024	
4200	ПС52	ПС76	1600	1781	2444	3107	

Монтажные схемы см. лист 12

Конструкции площадок ПС1-ПС78 см. листы 29, 30

Настил - просечно-вытяжная сталь

Внутр. диаметр аппарата	Марка внутр.	Марка наружн.	Ширина площ. в	Длина А	Длина Б	Длина В	Примечания
800	ПС79	ПС103	1600	373	1036	1698	
	ПС80	ПС110	2000		1201	2030	
	ПС81	ПС117	2400		1367	2361	
1000	ПС82	ПС106	1600	456	1118	1781	
	ПС83	ПС113	2000		1284	2112	
	ПС84	ПС120	2400		1450	2444	
1200	ПС85	ПС109	1600	538	1201	1864	
	ПС86	ПС116	2000		1367	2195	
	ПС87	ПС123	2400		1533	2527	
1400	ПС88	ПС112	1600	621	1284	1947	
	ПС89	ПС119	2000		1450	2278	
	ПС90	ПС126	2400		1615	2610	
1600	ПС91	ПС115	1600	704	1367	2030	
	ПС92	ПС122	2000		1533	2361	
	ПС93	ПС129	2400		1698	2692	
1800	ПС94	ПС118	1600	787	1450	2112	
	ПС95	ПС125	2000		1615	2444	
	ПС96	ПС132	2400		1781	2775	
2000	ПС97	ПС121	1600	870	1533	2195	
	ПС98	ПС128	2000		1698	2527	
	ПС99	ПС135	2400		1864	2858	
2200	ПС100	ПС124	1600	953	1615	2278	
	ПС101	ПС131	2000		1781	2610	
	ПС102	ПС138	2400		1947	2941	
2400	ПС103	ПС127	1600	1036	1698	2361	
	ПС104	ПС134	2000		1864	2692	
	ПС105	ПС141	2400		2030	3024	
2600	ПС106	ПС130	1600	1118	1781	2444	
	ПС107	ПС137	2000		1947	2775	
	ПС108	ПС144	2400		2112	3107	
2800	ПС109	ПС133	1600	1201	1864	2527	
	ПС110	ПС140	2000		2030	2858	
	ПС111	ПС147	2400		2195	3189	
3000	ПС112	ПС136	1600	1284	1947	2610	
	ПС113	ПС143	2000		2112	2941	
	ПС114	ПС150	2400		2278	3272	
3200	ПС115	ПС139	1600	1367	2030	2692	
	ПС116	ПС146	2000		2195	3024	
	ПС117	ПС153	2400		2361	3355	
3400	ПС118	ПС142	1600	1450	2112	2775	
	ПС119	ПС149	2000		2278	3107	
	ПС120	ПС156	2400		2444	3438	
3600	ПС121	ПС145	1600	1533	2195	2858	
	ПС122	ПС152	2000		2361	3189	
3800	ПС124	ПС148	1600	1615	2278	2941	
	ПС125	ПС155	2000		2444	3272	
4000	ПС127	ПС151	1600	1698	2361	3024	
4200	ПС130	ПС154	1600	1781	2444	3107	

Монтажные схемы см. листы 12

Конструкции площадок ПС79-ПС156 см. листы 31; 32

Настил - дифленая сталь

Комбинированные площадки (схема №3)

Внутр. диаметр аппарата	Марка сектор	Марка прямоуг.	Ширина площ. h	Длина секторных А	Длина секторных Б	Длина прямоуг. L	Примечания
6000	ПС10	П21	800	621	1284	1800	
	ПС11	П23	1000		1450		
	ПС12	П131	1200		1615		
6200	ПС13	П21	800	704	1367		
	ПС14	П23	1000		1533		
	ПС15	П131	1200		1698		
6400	ПС16	П21	800	787	1450		
	ПС17	П23	1000		1615		
	ПС18	П131	1200		1781		
6600	ПС19	П21	800	870	1533		
	ПС20	П23	1000		1698		
	ПС21	П131	1200		1864		
6800	ПС22	П21	800	953	1615		
	ПС23	П23	1000		1781		
	ПС24	П131	1200		1947		
7000	ПС16	П27	800	787	1450	2100	
	ПС14	П29	1000	704	1532		
	ПС15	П132	1200		1698		
7200	ПС16	П27	800	787	1450		
	ПС17	П29	1000		1615		
	ПС18	П132	1200		1781		
7400	ПС19	П27	800	870	1533		
	ПС20	П29	1000		1698		
	ПС21	П132	1200		1864		
7600	ПС22	П27	800	953	1615		
	ПС23	П29	1000		1781		
	ПС24	П132	1200		1947		
7800	ПС25	П27	800	1036	1698		
	ПС26	П29	1000		1864		
	ПС27	П132	1200		2030		
8000	ПС28	П27	800	1118	1781		
	ПС29	П29	1000		1947		
	ПС30	П132	1200		2112		
8200	ПС31	П27	800	1201	1864		
	ПС32	П29	1000		2030		
	ПС33	П132	1200		2195		
8400	ПС25	П33	800	1036	1698	2400	
	ПС26	П35	1000		1864		
	ПС27	П133	1200		2030		
8600	ПС25	П33	800	1036	1698		
	ПС26	П35	1000		1864		
	ПС27	П133	1200		2030		
8800	ПС28	П33	800	1118	1781		
	ПС29	П35	1000		1947		
	ПС30	П133	1200		2112		
9000	ПС31	П33	800	1201	1864		
	ПС32	П35	1000		2030		
	ПС33	П133	1200		2195		

Монтажные схемы см. листы 13; 14; 15.

Конструкции площадок ПС1-ПС78 см. листы 29; 30

Конструкции прямоугольных площ. h=800, 1000 по серии КЗ-03-1.

Конструкции прямоугольных площ. h=1200 см. лист 34.

Настил - просечно-вытяжная сталь.

ТД 1965

Ключ для выбора марок площадок

КЗ-03-3

лист 3

Комбинированные площадки (схема №3)

Внутр. диаметр аппарата	Марка сектор.	Марка прямоуг.	Ширина площ. h	Длина секторных А	Длина секторных Б	Длина прямоуг. L	Примечания
9200	ПС34	П33	800	1284	1947	2400	Монтажные схемы - листы 13; 14; 15.
	ПС35	П35	1000		2112		Конструкции площадок ПС1÷ПС78 - листы 29; 30.
	ПС36	П133	1200		2278		Конструкции прямоугольных площ. h=800,1000 по серии К9-03-1.
9400	ПС37	П33	800	1367	2030		Конструкции прямоугольных площ. h=1200 - лист 34.
	ПС38	П35	1000		2195		Настил - просечно-вытяжной стальной стол.
	ПС39	П133	1200		2361		
9600	ПС40	П33	800	1450	2112		
	ПС41	П35	1000		2278		
	ПС42	П133	1200		2444		
9800	ПС43	П33	800	1533	2195		
	ПС44	П35	1000		2361		
	ПС45	П133	1200		2527		
10000	ПС46	П33	800	1615	2278		
	ПС47	П35	1000		2444		
	ПС48	П133	1200		2610		
10200	ПС49	П33	800	1698	2361		
	ПС50	П35	1000		2527		
	ПС51	П133	1200		2692		
10400	ПС52	П33	800	1781	2444		
	ПС53	П35	1000		2610		
	ПС54	П133	1200		2775		
10600	ПС55	П33	800	1864	2527		
	ПС56	П35	1000		2692		
	ПС57	П133	1200		2858		
10800	ПС58	П33	800	1947	2610		
	ПС59	П35	1000		2775		
	ПС60	П133	1200		2941		
11000	ПС40	П39	800	1450	2112	3000	
	ПС41	П141	1000		2278		
	ПС42	П134	1200		2444		
11200	ПС43	П39	800	1533	2195		
	ПС44	П141	1000		2361		
	ПС45	П134	1200		2527		
11400	ПС46	П39	800	1615	2278		
	ПС47	П141	1000		2444		
	ПС48	П134	1200		2610		
11600	ПС49	П39	800	1698	2361		
	ПС50	П141	1000		2527		
	ПС51	П134	1200		2692		
11800	ПС52	П39	800	1781	2444		
	ПС50	П141	1000	1698	2527		
	ПС51	П134	1200		2692		
12000	ПС55	П39	800	1864	2527		
	ПС53	П141	1000	1781	2610		
	ПС54	П134	1200		2775		

Внутр. диаметр аппарата	Марка сектор.	Марка прямоуг.	Ширина площ. h	Длина секторных А	Длина секторных Б	Длина прямоуг. L	Примечания
6000	ПС88	П22	800	621	1284	1800	Монтажные схемы - листы 13; 14; 15.
	ПС89	П24	1000		1450		Конструкции площадок ПС79÷ПС156 - листы 31, 32.
	ПС90	П137	1200		1615		Конструкции прямоугольных площ. h=800,1000 по серии К9-03-1.
6200	ПС91	П22	800	704	1367		Конструкции прямоугольных площ. h=1200 - лист 34.
	ПС92	П24	1000		1533		Настил - рифленая сталь.
	ПС93	П137	1200		1698		
6400	ПС94	П22	800	787	1450		
	ПС95	П24	1000		1615		
	ПС96	П137	1200		1781		
6600	ПС97	П22	800	870	1533		
	ПС98	П24	1000		1698		
	ПС99	П137	1200		1864		
6800	ПС100	П22	800	952	1615		
	ПС101	П24	1000		1781		
	ПС102	П137	1200		1947		
7000	ПС94	П28	800	787	1450	2400	
	ПС92	П30	1000	704	1533		
	ПС93	П138	1200		1698		
7200	ПС94	П28	800	787	1450		
	ПС95	П30	1000		1615		
	ПС96	П138	1200		1781		
7400	ПС97	П28	800	870	1533		
	ПС98	П30	1000		1698		
	ПС99	П138	1200		1864		
7600	ПС100	П28	800	953	1615	2100	
	ПС101	П30	1000		1781		
	ПС102	П138	1200		1947		
7800	ПС103	П28	800	1036	1698		
	ПС104	П30	1000		1864		
	ПС105	П138	1200		2030		
8000	ПС106	П28	800	1118	1781		
	ПС107	П30	1000		1947		
	ПС108	П138	1200		2112		
8200	ПС109	П28	800	1201	1864		
	ПС110	П30	1000		2030		
	ПС111	П138	1200		2195		
8400	ПС103	П34	800	1036	1698	2400	
	ПС104	П36	1000		1864		
	ПС105	П139	1200		2030		
8600	ПС103	П34	800	1036	1698		
	ПС104	П36	1000		1864		
	ПС105	П139	1200		2030		
8800	ПС106	П34	800	1118	1781		
	ПС107	П36	1000		1947		
	ПС108	П139	1200		2112		
9000	ПС109	П34	800	1201	1864		
	ПС110	П36	1000		2030		
	ПС111	П139	1200		2195		

Внутр. диаметр аппарата	Марка сектор.	Марка прямоуг.	Ширина площ. h	Длина секторных А	Длина секторных Б	Длина прямоуг. L	Примечания
9200	ПС112	П34	800	1284	1947	2400	Монтажные схемы - листы 13; 14; 15.
	ПС113	П36	1000		2112		Конструкции площадок ПС79÷ПС156 см. листы 31, 32.
	ПС114	П139	1200		2278		Конструкции прямоугольных площ. h=800,1000 по серии К9-03-1.
9400	ПС115	П34	800	1367	2030		Конструкции прямоугольных площ. h=1200 см. лист 34.
	ПС116	П36	1000		2195		Настил - рифленая сталь.
	ПС117	П139	1200		2361		
9600	ПС118	П34	800	1450	2112		
	ПС119	П36	1000		2278		
	ПС120	П139	1200		2444		
9800	ПС121	П34	800	1533	2195		
	ПС122	П36	1000		2361		
	ПС123	П139	1200		2527		
10000	ПС124	П34	800	1615	2278		
	ПС125	П36	1000		2444		
	ПС126	П139	1200		2610		
10200	ПС127	П34	800	1698	2361		
	ПС128	П36	1000		2527		
	ПС129	П139	1200		2692		
10400	ПС130	П34	800	1781	2444		
	ПС131	П36	1000		2610		
	ПС132	П139	1200		2775		
10600	ПС133	П34	800	1864	2527		
	ПС134	П36	1000		2692		
	ПС135	П139	1200		2858		
10800	ПС136	П34	800	1947	2610		
	ПС137	П36	1000		2775		
	ПС138	П139	1200		2941		
11000	ПС118	П40	800	1450	2112	3000	
	ПС119	П42	1000		2278		
	ПС120	П140	1200		2444		
11200	ПС121	П40	800	1533	2195		
	ПС122	П42	1000		2361		
	ПС123	П140	1200		2527		
11400	ПС124	П40	800	1615	2278		
	ПС125	П42	1000		2444		
	ПС126	П140	1200		2610		
11600	ПС127	П40	800	1698	2361		
	ПС128	П42	1000		2527		
	ПС129	П140	1200		2692		
11800	ПС130	П40	800	1781	2444		
	ПС128	П42	1000	1698	2527		
	ПС129	П140	1200		2692		
12000	ПС133	П40	800	1864	2527		
	ПС131	П42	1000	1781	2610		
	ПС132	П140	1200		2775		

Нач. отдела Новичков
Гл. констр. Шифрин
Дата выпуска 1965г

Проверил Лоптев
Исполнил Троицкий

Инв. № подл. | Подпись и дата | Взам. инв. №

ТД 1965 — Ключ для выбора марок площадок. — КЗ-03-3 лист

8604

Комбинированные площадки (схема №4)

Внутр. диаметр аппарата	Марка секторных внутр.	Марка секторных наружн.	Марка прямоуг. внутр.	Марка прямоуг. наружн.	Ширина площ. в	Длина секторных А	Длина секторных Б	Длина секторных В	Длина прямоуг. L	Примечания
4200	ПС7	ПС31	П9	П9	1600	538	1201	1864	1200	Монтажные схемы см. листы 16;17;18;19.
	ПС8	ПС38	П11	П11	2000		1367	2195		Конструкции площадок ПС1÷ПС78 см.листы 29;30.
	ПС9	ПС45	П129	П129	2400		1533	2527		Конструкции прямоугольных площ. h=800,1000 по серии КЭ-03-1.
4400	ПС10	ПС34	П9	П9	1600	621	1284	1947		Конструкции прямоугольных площ. h=1200 см. лист 34.
	ПС11	ПС41	П11	П11	2000		1450	2278		Настил - просечно - вытяжная сталь.
	ПС12	ПС48	П129	П129	2400		1615	2610		
4600	ПС1	ПС25	П15	П15	1600	373	1036	1698	1500	
	ПС2	ПС32	П17	П17	2000		1201	2030		
	ПС3	ПС39	П130	П130	2400		1367	2361		
4800	ПС4	ПС28	П15	П15	1600	456	1118	1781		
	ПС5	ПС35	П17	П17	2000		1284	2112		
	ПС6	ПС42	П130	П130	2400		1450	2444		
5000	ПС7	ПС31	П15	П15	1600	538	1201	1864		
	ПС8	ПС38	П17	П17	2000		1367	2195		
	ПС9	ПС45	П130	П130	2400		1533	2527		
5200	ПС10	ПС34	П15	П15	1600	621	1284	1947		
	ПС11	ПС41	П17	П17	2000		1450	2278		
	ПС12	ПС48	П130	П130	2400		1615	2610		
5400	ПС1	ПС25	П21	П21	1600	373	1036	1698	1800	
	ПС2	ПС32	П23	П23	2000		1201	2030		
	ПС3	ПС39	П131	П131	2400		1367	2361		
5600	ПС4	ПС28	П21	П21	1600	456	1118	1781		
	ПС5	ПС35	П23	П23	2000		1284	2112		
	ПС6	ПС42	П131	П131	2400		1450	2444		
5800	ПС7	ПС31	П21	П21	1600	538	1201	1864		
	ПС8	ПС38	П23	П23	2000		1367	2195		
	ПС9	ПС45	П131	П131	2400		1533	2527		
6000	ПС10	ПС34	П21	П21	1600	621	1284	1947		
	ПС11	ПС41	П23	П23	2000		1450	2278		
	ПС12	ПС48	П131	П131	2400		1615	2610		
6200	ПС13	ПС37	П21	П21	1600	704	1367	2030		
	ПС14	ПС44	П23	П23	2000		1533	2361		
	ПС15	ПС51	П131	П131	2400		1698	2692		
6400	ПС16	ПС40	П21	П21	1600	787	1450	2112		
	ПС17	ПС47	П23	П23	2000		1615	2444		
	ПС18	ПС54	П131	П131	2400		1781	2775		
6600	ПС19	ПС43	П21	П21	1600	870	1533	2195		
	ПС20	ПС50	П23	П23	2000		1698	2527		
	ПС21	ПС57	П131	П131	2400		1864	2858		
6800	ПС22	ПС46	П21	П21	1600	953	1615	2278		
	ПС23	ПС53	П23	П23	2000		1781	2610		
	ПС24	ПС60	П131	П131	2400		1947	2941		
7000	ПС16	ПС40	П27	П27	1600	787	1450	2112	2100	
	ПС14	ПС44	П29	П29	2000	704	1533	2361		
	ПС15	ПС51	П132	П132	2400		1698	2692		
7200	ПС16	ПС40	П27	П27	1600	787	1450	2112		
	ПС17	ПС47	П29	П29	2000		1615	2444		
	ПС18	ПС54	П132	П132	2400		1781	2775		
7400	ПС19	ПС43	П27	П27	1600	870	1533	2195	2100	Монтажные схемы - листы 16;17;18;19.
	ПС20	ПС50	П29	П29	2000		1698	2527		Конструкции площадок ПС1÷ПС78 см.листы 29,30.
	ПС21	ПС57	П132	П132	2400		1864	2858		Конструкции прямоугольных площ. h=800,1000 по серии КЭ-03-1.
7600	ПС22	ПС46	П27	П27	1600	953	1615	2278		Конструкции прямоугольных площ. h=1200 см. лист 34.
	ПС23	ПС53	П29	П29	2000		1781	2610		Настил - просечно - вытяжная сталь.
	ПС24	ПС60	П132	П132	2400		1947	2941		
7800	ПС25	ПС49	П27	П27	1600	1036	1698	2361		
	ПС26	ПС56	П29	П29	2000		1864	2692		
	ПС27	ПС63	П132	П132	2400		2030	3024		
8000	ПС28	ПС52	П27	П27	1600	1118	1781	2444		
	ПС29	ПС59	П29	П29	2000		1947	2775		
	ПС30	ПС66	П132	П132	2400		2112	3107		
8200	ПС31	ПС55	П27	П27	1600	1201	1864	2527		
	ПС32	ПС62	П29	П29	2000		2030	2858		
	ПС33	ПС69	П132	П132	2400		2195	3189		
8400	ПС25	ПС49	П33	П33	1600	1036	1698	2361	2400	
	ПС26	ПС56	П35	П35	2000		1864	2692		
	ПС27	ПС63	П133	П133	2400		2030	3024		
8600	ПС25	ПС49	П33	П33	1600	1036	1698	2361		
	ПС26	ПС56	П35	П35	2000		1864	2692		
	ПС27	ПС63	П133	П133	2400		2030	3024		
8800	ПС28	ПС52	П33	П33	1600	1118	1781	2444		
	ПС29	ПС59	П35	П35	2000		1947	2775		
	ПС30	ПС66	П133	П133	2400		2112	3107		
9000	ПС31	ПС55	П33	П33	1600	1201	1864	2527		
	ПС32	ПС62	П35	П35	2000		2030	2858		
	ПС33	ПС69	П133	П133	2400		2195	3189		
9200	ПС34	ПС58	П33	П33	1600	1284	1947	2610		
	ПС35	ПС65	П35	П35	2000		2112	2941		
	ПС36	ПС72	П133	П133	2400		2278	3272		
9400	ПС37	ПС61	П33	П33	1600	1367	2030	2692		
	ПС38	ПС68	П35	П35	2000		2195	3024		
	ПС39	ПС75	П133	П133	2400		2361	3355		
9600	ПС40	ПС64	П33	П33	1600	1450	2112	2775		
	ПС41	ПС71	П35	П35	2000		2278	3107		
	ПС42	ПС78	П133	П133	2400		2444	3438		
9800	ПС43	ПС67	П33	П33	1600	1533	2195	2858		
	ПС44	ПС74	П35	П35	2000		2361	3189		
10000	ПС46	ПС70	П33	П33	1600	1615	2278	2941		
	ПС47	ПС77	П35	П35	2000		2444	3272		
10200	ПС49	ПС73	П33	П33	1600	1698	2361	3024		
10400	ПС52	ПС76	П33	П33	1600	1781	2444	3107		

Примечания:

Размер L соответствует длине прямоугольной площадки по серии КЭ-03-1 размеры В, А, Б, В см. схемы №№3,4 лист 1.

Гип мастер.	Новичевский		
Гл. конструктор	Е. Мелина		
Дата выпуска			
Проверил	Ершов		
Исполнил			
Альбом	Троицкий 1965г		
Инв. № подл.			

ТД 1965 — Ключ для выбора марок площадок.

КЭ03 лист 5

8604

Комбинированные площадки /схема №4/

Внутр. диаметр аппарата	Марка сектор. внутр.	Марка сектор. наруж.	Марка прямоуг. внутр.	Марка прямоуг. наруж.	Ширина площ. в	Длина секторных А	Длина секторных Б	Длина секторных В	Прямоуг. L	Примечания
10600	ПС 34	ПС 58	П39	П39	1600	1284	1947	2610	3000	Монтажные схемы см. листы 16; 17; 18; 19. Конструкции площадок ПС1÷ПС78 см. листы 29; 30. Конструкции прямоугольных площ. h=800, 1000 по серии КЭ-03-1. Конструкции прямоугольных площ. h=1200 см. лист 34. Настил - просечно-вытяжная сталь.
	ПС 35	ПС 65	П41	П41	2000		2112	2941		
	ПС 36	ПС 72	П134	П134	2400		2278	3272		
10800	ПС 37	ПС 61	П39	П39	1600	1367	2030	2692		
	ПС 38	ПС 68	П41	П41	2000		2195	3024		
	ПС 39	ПС 75	П134	П134	2400		2361	3355		
11000	ПС 40	ПС 64	П39	П39	1600	1450	2112	2775		
	ПС 41	ПС 71	П41	П41	2000		2278	3107		
	ПС 42	ПС 78	П134	П134	2400		2444	3438		
11200	ПС 43	ПС 67	П39	П39	1600	1533	2195	2858		
	ПС 44	ПС 74	П41	П41	2000		2361	3189		
11400	ПС 46	ПС 70	П39	П39	1600	1615	2278	2941		
	ПС 47	ПС 77	П41	П41	2000		2444	3272		
11600	ПС 49	ПС 73	П39	П39	1600	1698	2361	3024		
11800	ПС 52	ПС 76	П39	П39	1600	1781	2444	3107		
12000	ПС 52	ПС 76	П39	П39	1600	1781	2444	3107		
4200	ПС 85	ПС 109	П10	П10	1600	538	1201	1864	1200	Монтажные схемы см. листы 16; 17; 18; 19. Конструкции площадок ПС79÷ПС156 см. листы 31; 32. Конструкции прямоугольных площ. h=800, 1000 по серии КЭ-03-1. Конструкции прямоугольных площ. см. лист 34. Настил - рифленая сталь.
	ПС 86	ПС 116	П12	П12	2000		1367	2195		
	ПС 87	ПС 123	П135	П135	2400		1533	2527		
4400	ПС 88	ПС 112	П10	П10	1600	621	1284	1947		
	ПС 89	ПС 119	П12	П12	2000		1450	2278		
	ПС 90	ПС 126	П135	П135	2400		1615	2610		
4600	ПС 79	ПС 103	П16	П16	1600	373	1036	1698	1500	
	ПС 80	ПС 110	П18	П18	2000		1201	2030		
	ПС 81	ПС 117	П136	П136	2400		1367	2361		
4800	ПС 82	ПС 106	П16	П16	1600	456	1118	1781		
	ПС 83	ПС 113	П18	П18	2000		1284	2112		
	ПС 84	ПС 120	П136	П136	2400		1450	2444		
5000	ПС 85	ПС 109	П16	П16	1600	538	1201	1864		
	ПС 86	ПС 116	П18	П18	2000		1367	2195		
	ПС 87	ПС 123	П136	П136	2400		1533	2527		
5200	ПС 88	ПС 112	П16	П16	1600	621	1284	1947		
	ПС 89	ПС 119	П18	П18	2000		1450	2278		
	ПС 90	ПС 126	П136	П136	2400		1615	2610		
5400	ПС 79	ПС 103	П22	П22	1600	373	1036	1698	1800	
	ПС 80	ПС 110	П24	П24	2000		1201	2030		
	ПС 81	ПС 117	П137	П137	2400		1367	2361		
5600	ПС 82	ПС 106	П22	П22	1600	456	1118	1781		
	ПС 83	ПС 113	П24	П24	2000		1284	2112		
	ПС 84	ПС 120	П137	П137	2400		1450	2444		

Внутр. диаметр аппарата	Марка сектор внутр.	Марка сектор наруж.	Марка прямоуг. внутр.	Марка прямоуг. наруж.	Ширина площ. в	Длина секторных А	Длина секторных Б	Длина секторных В	Прямоуг. L	Примечания
5800	ПС 85	ПС 109	П22	П22	1600	538	1201	1864	1800	Монтажные схемы см. листы 16; 17; 18; 19. Конструкции площадок ПС79÷ПС156 см. листы 31; 32. Конструкции прямоугольных площ. h=800, 1000 по серии КЭ-03-1. Конструкции прямоугольных площ. h=1200 см. лист 34. Настил - рифленая сталь.
	ПС 86	ПС 116	П24	П24	2000		1367	2195		
	ПС 87	ПС 123	П137	П137	2400		1533	2527		
6000	ПС 88	ПС 112	П22	П22	1600	621	1284	1947		
	ПС 89	ПС 119	П24	П24	2000		1450	2278		
	ПС 90	ПС 126	П137	П137	2400		1615	2610		
6200	ПС 91	ПС 115	П22	П22	1600	704	1367	2030		
	ПС 92	ПС 122	П24	П24	2000		1533	2361		
	ПС 93	ПС 129	П137	П137	2400		1698	2692		
6400	ПС 94	ПС 118	П22	П22	1600	787	1450	2112		
	ПС 95	ПС 125	П24	П24	2000		1615	2444		
	ПС 96	ПС 132	П137	П137	2400		1781	2775		
6600	ПС 97	ПС 121	П22	П22	1600	870	1533	2195		
	ПС 98	ПС 128	П24	П24	2000		1698	2527		
	ПС 99	ПС 135	П137	П137	2400		1864	2858		
6800	ПС 100	ПС 124	П22	П22	1600	953	1615	2278		
	ПС 101	ПС 131	П24	П24	2000		1781	2610		
	ПС 102	ПС 138	П137	П137	2400		1947	2941		
7000	ПС 94	ПС 118	П28	П28	1600	787	1450	2112	2100	
	ПС 92	ПС 122	П30	П30	2000	704	1533	2361		
	ПС 93	ПС 129	П138	П138	2400		1698	2692		
7200	ПС 94	ПС 118	П28	П28	1600	787	1450	2112		
	ПС 95	ПС 125	П30	П30	2000		1615	2444		
	ПС 96	ПС 132	П138	П138	2400		1781	2775		
7400	ПС 97	ПС 121	П28	П28	1600	870	1533	2195		
	ПС 98	ПС 128	П30	П30	2000		1698	2527		
	ПС 99	ПС 135	П138	П138	2400		1864	2858		
7600	ПС 100	ПС 124	П28	П28	1600	953	1615	2278		
	ПС 101	ПС 131	П30	П30	2000		1781	2610		
	ПС 102	ПС 138	П138	П138	2400		1947	2941		
7800	ПС 103	ПС 127	П28	П28	1600	1036	1698	2361		
	ПС 104	ПС 134	П30	П30	2000		1864	2692		
	ПС 105	ПС 141	П138	П138	2400		2030	3024		
8000	ПС 106	ПС 130	П28	П28	1600	1118	1781	2444		
	ПС 107	ПС 137	П30	П30	2000		1947	2775		
	ПС 108	ПС 144	П138	П138	2400		2112	3107		
8200	ПС 109	ПС 133	П28	П28	1600	1201	1864	2527		
	ПС 110	ПС 140	П30	П30	2000		2030	2858		
	ПС 111	ПС 147	П138	П138	2400		2195	3189		
8400	ПС 103	ПС 127	П34	П34	1600	1036	1698	2361	2400	
	ПС 104	ПС 134	П36	П36	2000		1864	2692		
	ПС 105	ПС 141	П139	П139	2400		2030	3024		
8600	ПС 103	ПС 127	П34	П34	1600	1036	1698	2361		
	ПС 104	ПС 134	П36	П36	2000		1864	2692		
	ПС 105	ПС 141	П139	П139	2400		2030	3024		
8800	ПС 106	ПС 130	П34	П34	1600	1118	1781	2444		
	ПС 107	ПС 137	П36	П36	2000		1947	2775		
	ПС 108	ПС 144	П139	П139	2400		2112	3107		
9000	ПС 109	ПС 133	П34	П34	1600	1201	1864	2527		
	ПС 110	ПС 140	П36	П36	2000		2030	2858		
	ПС 111	ПС 147	П139	П139	2400		2195	3189		

Примечание:

См. примечание лист 5.

Гл. конструк. Емелина

Дата выпуска Троицкий 1965г.

ТА 1965 Ключ для выбора марок площадок. КЭ-03-3 Лист 6

8604 16

Комбинированные площадки / Схема №4 /

Внутр. диаметр аппарата	Марка сектора внутр.	Марка сектора наруж.	Марка прямоуг. внутр.	Марка прямоуг. наружн.	Ширина площ. B	Длина секторных A	Длина секторных Б	Длина секторных В	Длина прямоуг. L	Примечания
9200	ПС 112	ПС136	П34	П34	1600	1284	1947	2610	2400	Монтажные схемы см. листы 16; 17; 18; 19. Конструкции площадок ПС79 ÷ ПС156 см. листы 31; 32. Конструкции прямоугольных площ. h = 800, 1000 по серии КЗ-03-1. Конструкции прямоугольных площ. h = 1200 см. лист 34. Настил - рифленая сталь.
	ПС 113	ПС143	П36	П36	2000		2112	2941		
	ПС 114	ПС150	П139	П139	2400		2278	3272		
9400	ПС 115	ПС139	П34	П34	1600	1367	2030	2692		
	ПС 116	ПС146	П36	П36	2000		2195	3024		
	ПС 117	ПС153	П139	П139	2400		2361	3355		
9600	ПС 118	ПС142	П34	П34	1600	1450	2112	2775		
	ПС 119	ПС149	П36	П36	2000		2278	3107		
	ПС 120	ПС156	П139	П139	2400		2444	3438		
9800	ПС 121	ПС145	П34	П34	1600	1533	2195	2858		
	ПС 122	ПС152	П36	П36	2000		2361	3189		
10000	ПС 124	ПС148	П34	П34	1600	1615	2278	2941		
	ПС 125	ПС155	П36	П36	2000		2444	3272		
10200	ПС 127	ПС151	П34	П34	1600	1698	2361	3024		
10400	ПС130	ПС154	П34	П34	1600	1781	2444	3107		
10600	ПС 112	ПС136	П40	П40	1600	1284	1947	2610	3000	
	ПС 113	ПС143	П42	П42	2000		2112	2941		
	ПС 114	ПС150	П140	П140	2400		2278	3272		
10800	ПС 115	ПС139	П40	П40	1600	1367	2030	2692		
	ПС 116	ПС146	П42	П42	2000		2195	3024		
	ПС 117	ПС153	П140	П140	2400		2361	3355		
11000	ПС 118	ПС142	П40	П40	1600	1450	2112	2775		
	ПС 119	ПС149	П42	П42	2000		2278	3107		
	ПС 120	ПС156	П140	П140	2400		2444	3438		
11200	ПС 121	ПС145	П40	П40	1600	1533	2195	2858		
	ПС 122	ПС152	П42	П42	2000		2361	3189		
11400	ПС 124	ПС148	П40	П40	1600	1615	2278	2941		
	ПС 125	ПС155	П42	П42	2000		2444	3272		
11600	ПС127	ПС151	П40	П40	1600	1698	2361	3024		
11800	ПС130	ПС154	П40	П40	1600	1781	2444	3107		
12000	ПС130	ПС154	П40	П40	1600	1781	2444	3107		

Прямоугольные площадки

Марка	Ширина	Длина	Вид настила	Примечания
П3 а	800	900	Решетчатый	Конструкции площадок см. лист 35.
П5 а	1000			
П9 а	800	1200		
П11 а	1000			
П15 а	800	1500		
П17 а	1000			
П21 а	800	1800		
П23 а	1000			
П27 а	800	2100		
П29 а	1000			
П33 а	800	2400		
П35 а	1000			
П39 а	800	3000		
П41 а	1000			
П45 а	800	3600		
П47 а	1000			
П51 а	800	4200		
П53 а	1000			
П57 а	800	4800		
П59 а	1000			
П63 а	800	5400		
П65 а	1000			
П75 а	800	6000		
П77 а	1000			
П129	1200	1200	ПВ-510	Конструкции площадок см. лист 34.
П130	1200	1500		
П131	1200	1800		
П132	1200	2100		
П133	1200	2400		
П134	1200	3000		
П135	1200	1200	Рифл. ст. ГОСТ 8568-57*	
П136	1200	1500		
П137	1200	1800		
П138	1200	2100		
П139	1200	2400		
П140	1200	3000		
П129 а	1200	1200	Решетчатый.	Конструкции площадок см. лист 35.
П130 а	1200	1500		
П131 а	1200	1800		
П132 а	1200	2100		
П133 а	1200	2400		
П134 а	1200	3000		

Переходные площадки

Марка	Ширина	Длина	Вид настила	Примечания
ДП1	800	2400	ПВ-510	Конструкции площадок см. лист 36.
ДП2	1000			
ДП3	800	3000		
ДП4	1000			
ДП5	800	3600		
ДП6	1000			
ДП7	800	4200		
ДП8	1000			
ДП9	800	4800		
ДП10	1000			
ДП11	800	5400		
ДП12	1000			
ДП13	800	6000		
ДП14	1000			
ДП15	800	2400	Рифл. ст. ГОСТ 8568-57*	Конструкции площадок см. лист 37.
ДП16	1000			
ДП17	800	3000		
ДП18	1000			
ДП19	800	3600		
ДП20	1000			
ДП21	800	4200		
ДП22	1000			
ДП23	800	4800		
ДП24	1000			
ДП25	800	5400		
ДП26	1000			
ДП27	800	6000		
ДП28	1000			
ДП1 а	800	2400	Решетчатый.	Конструкции площадок см. лист 38.
ДП2 а	1000			
ДП3 а	800	3000		
ДП4 а	1000			
ДП5 а	800	3600		
ДП6 а	1000			
ДП7 а	800	4200		
ДП8 а	1000			
ДП9 а	800	4800		
ДП10 а	1000			
ДП11 а	800	5400		
ДП12 а	1000			
ДП13 а	800	6000		
ДП14 а	1000			

Шифр объекта 9031КМ
Инв. № 7
Инв. №
Нач. отдела Гл. конструк. Попов Выпуск
Гип. Серов Истомин
Проект Трощук
1965

Примечания:

1. См. примечание лист 5.
2. Для диаметров 10200, 10400, 11600, 11800, 12000 мм. ширины площадок 2000 и 2400 не предусмотрены. Для диаметров 9800, 10000, 11200, 11400 ширина площадки 2400 мм. не предусмотрена

ТА 1965 Ключ для выбора марок площадок

КЗ-03-3
№ Листа 7

Кронштейны для секторных площадок

Марка кронштейна	Dв аппарата	e мм.	Ширина площ. мм.	Примечание
К1	800 1000	91	800	Конструкции кронштейнов см. лист 24; 25. Монтажные схемы см. листы 10; 11.
К2	1200 1400	110		
К3	1600 1800	124		
К4	2000 2200	141		
К5	2400 2600	157		
К6	2800 3000 3200	177		
К7	3400 3600	198		
К8	3800 4000	215		
К9	4200 4400	231		
К10	4600 4800 5000	252		
К11	5200 5400	272		
К12	5600 5800	289		
К13	800 1000	91	1000	
К14	1200 1400	110		
К15	1600 1800	124		
К16	2000 2200	141		
К17	2400 2600	157		
К18	2800 3000 3200	177		
К19	3400 3600	198		
К20	3800 4000	215		
К21	4200 4400	231		
К22	4600 4800 5000	252		
К23	5200 5400	272		
К24	5600 5800	289		
К25	800 1000	91	1200	
К26	1200 1400	110		
К27	1600 1800	124		
К28	2000 2200	141		
К29	2400 2600	157		
К30	2800 3000 3200	177		
К31	3400 3600	198		
К32	3800 4000	215		
К33	4200 4400	231		
К34	4800 4800 5000	252		
К35	5200 5400	272		
К36	5600 5800	289		

Кронштейны для секторных и комбинированных площадок

Марка кронштейна	Dв аппарата	e мм.	Ширина площ. мм.	Примечание
К3	6000 6200	124	800	Конструкции кронштейнов см. лист 25. Монтажные схемы см. листы 13; 14; 15.
	6400 7200			
	7400 7600			
	7800 8600			
	8800 9000			
К4	6600 6800	141		
	8000 8200			
	9200 9400			
	9600 9800			
К5	10000 10200	157		
	10400			
К6	10600 10800	177		
К9	7000 8400	231		
	11200 11400 11600			
К10	11800 12000	252		
К8	11000	215		
К15	6000 6200	124	1000	
	6400 7200			
	7400 7600			
	7800 8600			
	8800 9000			
К16	6600 6800 8000	141		
	8200 9200 9400			
	9600 9800			
	11800 12000			
К17	10000 10200	157		
	10400			
К18	10600 10800	177		
К21	8400 11000 11200	231		
	11400 11600			
К14	7000	110		
К26	7000	110	1200	
К27	6000 6200 6400	124		
	7200 7400 7600			
	7800 8600			
	8800 9000			
К28	6600 6800	141		
	8000 8200 9200			
	9400 9600 9800			
	11800 12000			
К29	10000 10200 10400	157		
К30	10600 10800	177		
К33	8400 11000 11200	231		
	11400 11600			

Кронштейны для секторных площадок

Марка кронштейна	Dв аппарата	e мм.	Ширина площ. мм.	Примечание
К37	800 1000	91	1600	Конструкции кронштейнов см. лист 27; 28. Монтажные схемы см. лист 12.
К38	1200 1400	110		
К39	1600 1800	124		
К40	2000 2200	141		
К41	2400 2600	157		
К42	2800 3000 3200	177		
К43	3400 3600	198		
К44	3800 4000	215		
К45	4200	231		
К46	800 1000	91	2000	
К47	1200 1400	110		
К48	1600 1800	124		
К49	2000 2200	141		
К50	2400 2600	157		
К51	2800 3000 3200	177		
К52	3400 3600	198		
К53	3800 4000	215		
К54	4200	231		
К55	800 1000	91	2400	
К56	1200 1400	110		
К57	1600 1800	124		
К58	2000 2200	141		
К59	2400 2600	157		
К60	2800 3000 3200	177		
К61	3400 3600	198		
К62	3800 4000	215		
К63	4200	231		

Консоли для секторных площадок Dв = 800 ÷ 1600

Марка консоли	Dв аппарата	e мм.	Ширина площ. мм	Примечание
КН1	800 1000	91	800	Конструкции консолей см. лист 26. Монтажные схемы см. лист 10.
КН2	1200 1400	110		
КН3	1600	124		
КН4	800 1000	91	1000	
КН5	1200 1400	110		
КН6	1600	124		

Кронштейны для секторных и комбинированных площадок

Марка кронштейна	Dв аппарата	e мм.	Ширина площ. мм.	Примечание
К38	5400 7000	110	1600	Конструкции кронштейнов см. лист 28. Монтажные схемы см. листы 16; 17; 18; 19.
К39	4600 4800 5000	124		
	5600 5800 6000			
	6200 6400 7200			
	7400 7600 7800			
	8600 8800 9000			
К40	4200 4400 5200	141		
	6600 6800 8000			
	8200 9200 9400			
	9600 11800 12000			
К41	9800 10000 10200	157		
К42	10400	177		
К44	10600 10800	215		
К45	8400 11000	231		
	11200 11400 11600			
К47	5400 7000	110	2000	
К48	4600 4800 5000	124		
	5600 5800 6000			
	6200 6400 7200			
	7400 7600 7800			
	8600 8800 9000			
К49	4200 4400 5200	141		
	6600 6800 8000			
	8200 9200 9400			
	9600 11800 12000			
К50	9800 10000 10200	157		
К51	10400	177		
К53	10600 10800	215		
К54	8400 11000	231		
	11200 11400 11600			
К56	5400 7000	110	2400	
К57	4600 4800 5000	124		
	5600 5800 6000			
	6200 6400 7200			
	7400 7600 7800			
	8600 8800 9000			
К58	4200 4400 5200	141		
	6600 6800 8000			
	8200 9200 9400			
	9600 11800 12000			
К59	9800 10000 10200	157		
К60	10400	177		
К62	10600 10800	215		
К63	8400 11000	231		
	11200 11400 11600			

ТА 1965

Ключ для выбора марок кронштейнов и консолей

КЭ-03-3

Лист 8

Ограждения секторных площадок.

Марка площадки		Марка ограждения	Длина		Примечание
			Площадки	Ограждения	
ПС1	ПС79	ПП23	1036	1160	Марки ПП2, ПП3, ПП5, ПП6, принятые по альбому КЭ-03-1. см. лист 40. Марки ПП23, ПП24, ПП25, ПП26. Монтажные схемы ограждений см. лист 22.
ПС2	ПС80	ПП2	1201	1280	
ПС3	ПС81	ПП24	1367	1420	
ПС4	ПС82	ПП23	1118	1160	
ПС5	ПС83	ПП24	1284	1420	
ПС6	ПС84	ПП3	1450	1580	
ПС7	ПС85	ПП2	1201	1280	
ПС8	ПС86	ПП24	1367	1420	
ПС9	ПС87	ПП3	1533	1580	
ПС10	ПС88	ПП24	1284	1420	
ПС11	ПС89	ПП3	1450	1580	
ПС12	ПС90	ПП25	1615	2080	
ПС13	ПС91	ПП24	1367	1420	
ПС14	ПС92	ПП3	1533	1580	
ПС15	ПС93	ПП25	1698	2090	
ПС16	ПС94	ПП3	1450	1580	
ПС17	ПС95	ПП25	1615	2080	
ПС18	ПС96	"	1781	"	
ПС19	ПС97	ПП3	1533	1580	
ПС20	ПС98	ПП25	1698	2080	
ПС21	ПС99	"	1864	"	
ПС22	ПС100	"	1615	"	
ПС23	ПС101	"	1781	"	
ПС24	ПС102	"	1947	"	
ПС25	ПС103	"	1698	"	
ПС26	ПС104	"	1864	"	
ПС27	ПС105	"	2030	"	
ПС28	ПС106	"	1781	"	
ПС29	ПС107	"	1947	"	
ПС30	ПС108	ПП5	2112	2180	
ПС31	ПС109	ПП25	1864	2080	
ПС32	ПС110	"	2030	"	
ПС33	ПС111	ПП26	2185	2580	
ПС34	ПС112	ПП25	1947	2080	
ПС35	ПС113	ПП5	2112	2180	
ПС36	ПС114	ПП26	2278	2580	
ПС37	ПС115	ПП25	2030	2080	
ПС38	ПС116	ПП26	2185	2580	
ПС39	ПС117	ПП6	2361	2480	
ПС40	ПС118	ПП5	2112	2180	
ПС41	ПС119	ПП26	2278	2580	Марки ПП6, ПП7 принятые по альбому КЭ-03-1. Марки ПП28, ПП27, ПП29 см. лист 40. Монтажные схемы ограждений см. лист 22.
ПС42	ПС120	ПП6	2444	2480	
ПС43	ПС121	ПП26	2185	2580	
ПС44	ПС122	ПП6	2361	2480	
ПС45	ПС123	ПП26	2527	2580	
ПС46	ПС124	"	2278	"	
ПС47	ПС125	ПП6	2444	2480	
ПС48	ПС126	ПП27	2610	3000	
ПС49	ПС127	ПП6	2361	2480	
ПС50	ПС128	ПП26	2527	2580	
ПС51	ПС129	ПП27	2692	3000	
ПС52	ПС130	ПП6	2444	2480	
ПС53	ПС131	ПП27	2610	3000	
ПС54	ПС132	"	2775	"	
ПС55	ПС133	ПП26	2527	2580	
ПС56	ПС134	ПП27	2692	3000	
ПС57	ПС135	"	2858	"	
ПС58	ПС136	"	2610	"	
ПС59	ПС137	"	2775	"	
ПС60	ПС138	"	2941	"	
ПС61	ПС139	"	2692	"	
ПС62	ПС140	"	2858	"	
ПС63	ПС141	ПП7	3024	3080	
ПС64	ПС142	ПП27	2775	3000	
ПС65	ПС143	"	2941	"	
ПС66	ПС144	ПП28	3107	3160	
ПС67	ПС145	ПП27	2858	3000	
ПС68	ПС146	ПП7	3024	3080	
ПС69	ПС147	ПП29	3189	3500	
ПС70	ПС148	ПП27	2941	3000	
ПС71	ПС149	ПП28	3107	3160	
ПС72	ПС150	ПП29	3272	3500	
ПС73	ПС151	ПП7	3024	3080	
ПС74	ПС152	ПП29	3189	3500	
ПС75	ПС153	"	3355	"	
ПС76	ПС154	ПП28	3107	3160	
ПС77	ПС155	ПП29	3272	3500	
ПС78	ПС156	"	3438	"	

Дополнительные элементы секторов.

Марка.	Dв внутренний диаметр аппарата	Ширина m	Длина		n	Примечан.
			c	c1		
Н1	800	120	325	420	60	Ригели сталь δ=4мм.
Н2	1000		405	500	80	
Н3	1200		485	580	100	
Н4	1400		550	655	120	
Н5	1600		640	735	140	
Н6	1800		720	815	160	
Н7	2000		800	890	180	
Н8	2200	170	875	1010	200	
Н9	2400		955	1090	220	
Н10	2600		1035	1165	240	
Н11	2800		1110	1245	260	
Н12	3000		1190	1325	280	
Н13	3200		1270	1405	300	
Н14	3400	220	1350	1520	320	
Н15	3600		1425	1600	340	
Н16	3800		1505	1680	360	
Н17	4000		1585	1755	380	
Н18	4200		1660	1835	400	
Н19	4400		1740	1915	420	
Н20	4600	270	1820	2030	440	
Н21	4800		1900	2110	460	
Н22	5000		1975	2190	480	
Н23	5200		2055	2265	500	
Н24	5400		2135	2345	520	
Н25	5600		2210	2425	540	
Н26	5800		2290	2500	560	
Н27	6000	220	1180	1265		Размер П устанавливается в каждом конкретном случае по проекту.
	6200*					
Н28	6400		1255	1345		
	6600*					
Прим.1 Н29	6800		1335	1420		
	7000*					
Н30	7200		1415	1500		
	7400*					
Н31	7600		1495	1580		
	7800*					
Н32	8000		1570	1660		
	8200*					
Прим.2 Н33	8400		1650	1740		
	8600*					
Н34	8800		1730	1815		
	9000*					

Дополнительные элементы секторов.

Марка	Внутренний диаметр	Ширина m	Длина c	Длина c1	n	Примечан
Н35	9200	230	1810	1900	Размер П устанавливается в каждом конкретном случае по проекту.	Арматная сталь δ=4мм.
	9400*					
Н36	9600	240	1885	1980		
	9800*					
Н37	10000	250	1965	2060		
	10200*					
Н38	10400	260	2045	2145		
	10600*					
	10800					
Н39	11000	320	2160	2285		
	11200*					
	11400					
Н40	11600		2280	2405		
	11800*					
	12000					

Дополнительный элемент сектора.

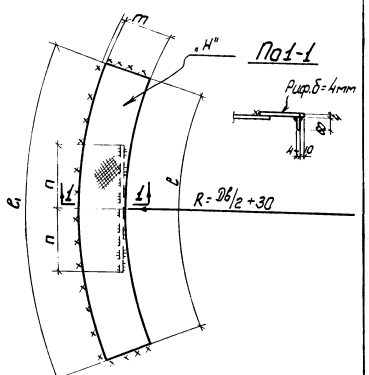

Примечания:

1. В марке Н29 при Dв=7000мм и ширине площадки 800мм.; m=270мм
2. В марке Н33 при Dв=8400мм. m=310мм.
3. Начиная с марки Н27 внутренняя привязка элементов взята по диаметру отмеченному *, длины c и c1 по меньшему диаметру

ТД 1965

Ключ для выбора ограждений и дополнительных элементов

КЭ-03-3
лист 9

Разраб. Ставинобель 25/VII-69г. Кн-Назарова.

3604 19

$D_в$ = 800, 1000

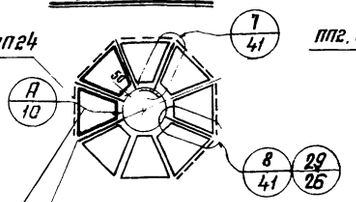

ПС1, ПС2, ПС3; ПС79, ПС80, ПС81 /$D_в$=800/
ПС4, ПС5, ПС6; ПС82, ПС83, ПС84 /$D_в$=1000/

$D_в$ = 1200, $D_в$ = 1400

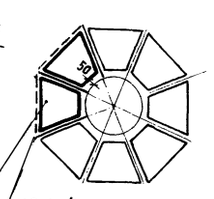

ПС7, ПС8, ПС9; ПС85, ПС86, ПС87 /$D_в$ = 1200/
ПС10, ПС11, ПС12; ПС88, ПС89, ПС90 /$D_в$ = 1400/

$D_в$ = 1600, 1800

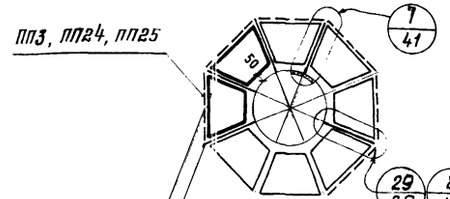

ПС13, ПС14, ПС15; ПС91, ПС92, ПС93 /$D_в$ = 1600/
ПС16, ПС17, ПС18; ПС94, ПС95, ПС96 /$D_в$ = 1800/

$D_в$ = 2000, 2200

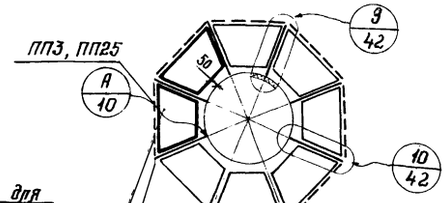

ПС19, ПС20, ПС21; ПС97, ПС98, ПС99 /$D_в$=2000/
ПС22, ПС23, ПС24; ПС100, ПС101, ПС102 /$D_в$ =2200/

$D_в$ = 2400, 2600

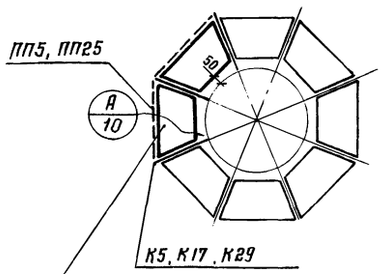

ПС25, ПС26, ПС27; ПС103, ПС104, ПС105 /$D_в$ = 2400/
ПС28, ПС29, ПС30; ПС106, ПС107, ПС108 /$D_в$ = 2600/

$D_в$ = 2800, 3000

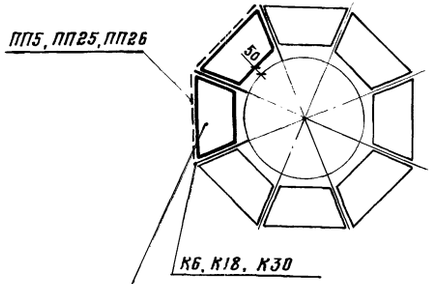

ПС31, ПС32, ПС33; ПС109, ПС110, ПС111 /$D_в$ = 2800/
ПС34, ПС35, ПС36; ПС112, ПС113, ПС114 /$D_в$ = 3000/

$D_в$ = 3200, 3400

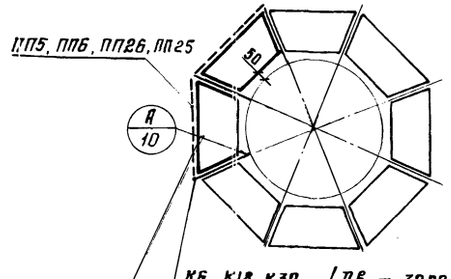

ПС37, ПС38, ПС39; ПС115, ПС116, ПС117 /$D_в$=3200/
ПС40, ПС41, ПС42; ПС118, ПС119, ПС120 /$D_в$=3400/

$D_в$ = 3600, 3800

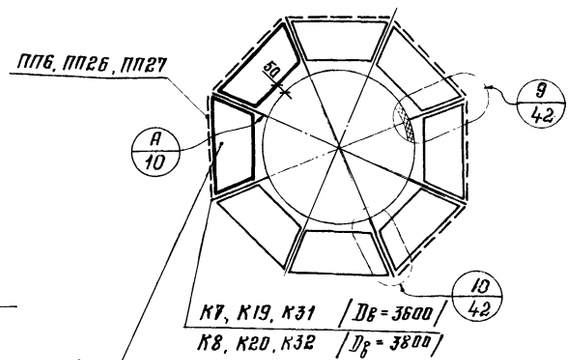

ПС43, ПС44, ПС45; ПС121, ПС122, ПС123 /$D_в$ = 3600/
ПС46, ПС47, ПС48; ПС124, ПС125, ПС126 /$D_в$ = 3800/

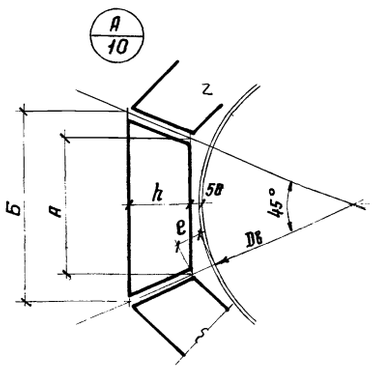

$D_в$ мм	800	1000	1200	1400	1600	1800	2000	2200	2400	2600	2800	3000	3200	3400	3600	3800
e мм	87	95	104	112	120	128	137	145	153	161	169	178	186	194	202	211

Примечания

1. Площадки марок ПС1^{a} ÷ ПС48^{a} подбирать по схемам и ключам для площадок марок ПС1 ÷ ПС48.
2. Для аппаратов $D_в$ = 800 ÷ 1600мм. площадки могут располагаться на 4^{х} кронштейнах или консолях (см. лист 26). В месте опирания переходной площадки кронштейны или консоли располагать под ∠45°.

ТД 1965	Монтажные схемы секторных площадок, кронштейнов и ограждений.	КЗ-03-3	
		Лист	10

Нач. отдела Новичевский
Гл. конструктор Цыпков
Проверил
Исполнил
Контроль
Разработал Лаптев, Прокуков
1965 г.

Dв = 4000, 4200

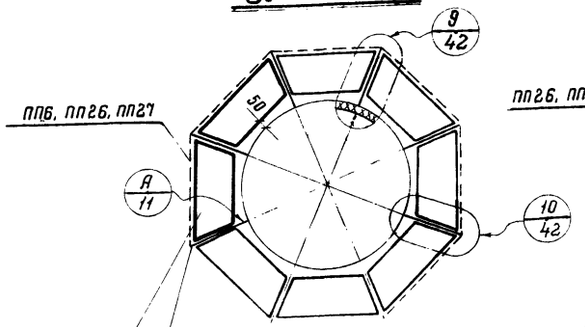

К8, К20, К32 /Dв = 4000/
К9, К21, К33 /Dв = 4200/

ПС49, ПС50, ПС51; ПС127, ПС128, ПС129 /Dв = 4000/
ПС52, ПС53, ПС54; ПС130, ПС131, ПС132 /Dв = 4200/

Dв = 4400, 4600, (4500)

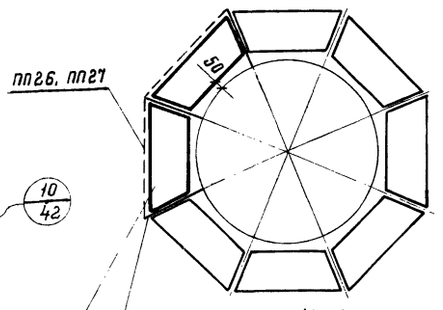

К9, К21, К33 /Dв = 4400/
К10, К22, К34 /Dв = 4600/

ПС55, ПС56, ПС57; ПС133, ПС134, ПС135 /Dв = 4400/
ПС58, ПС59, ПС60; ПС136, ПС137, ПС138 /Dв = 4600/

Dв = 4800

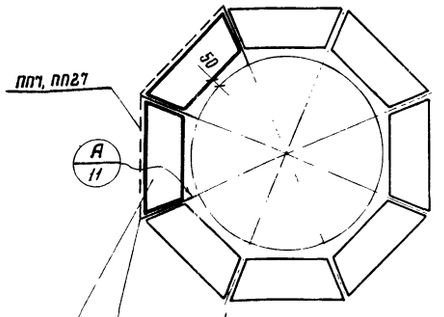

К10, К22, К34

ПС61, ПС62, ПС63; ПС139, ПС140, ПС141

Dв = 5000

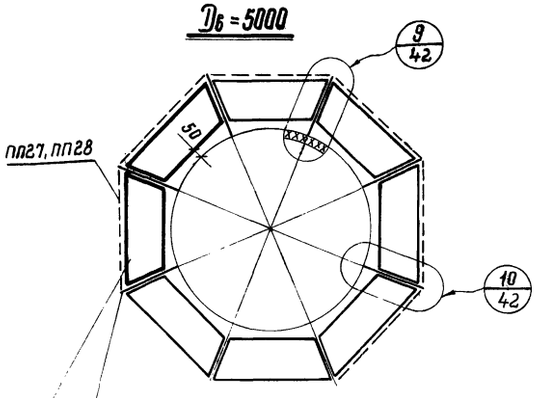

К10, К22, К34

ПС64, ПС65, ПС66; ПС142, ПС143, ПС144

Dв = 5200

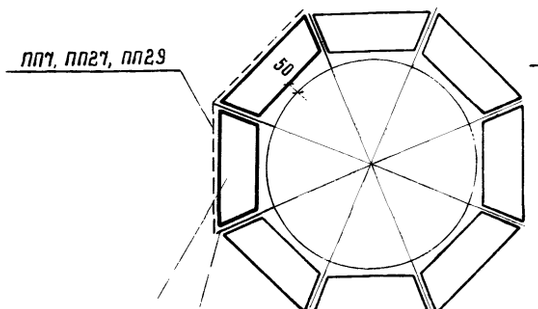

К11, К23, К35

ПС67, ПС68, ПС69; ПС145, ПС146, ПС147

Dв = 5400

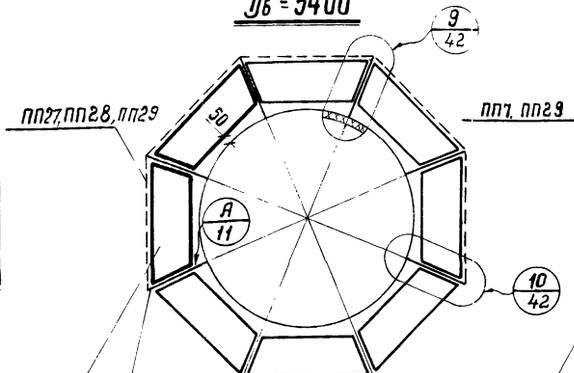

К11, К23, К35

ПС70, ПС71, ПС72; ПС148, ПС149, ПС150

Dв = 5600, (5500)

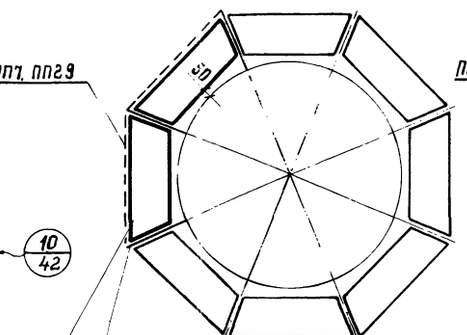

К12, К24, К36

ПС73, ПС74, ПС75; ПС151, ПС152, ПС153

Dв = 5800

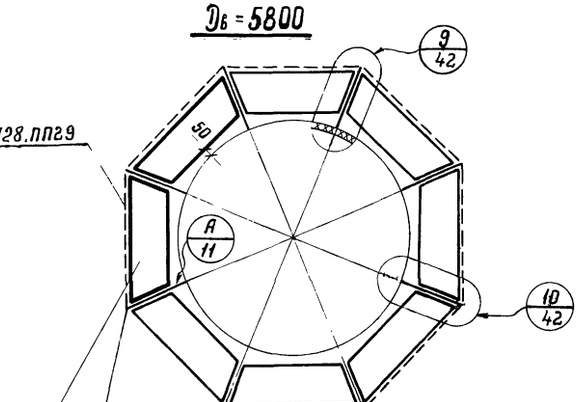

К12, К24, К36

ПС76, ПС77, ПС78; ПС154, ПС155, ПС156.

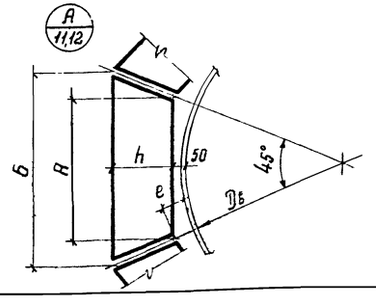

Dв мм	4000	4200	4400	4600	4800	5000	5200	5400	5600	5800
e мм	219	227	235	244	252	260	268	277	285	293

Примечания:

1. Площадки марок ПС49а ÷ ПС78а подбирать по схемам к ключам для площадок марок ПС49 ÷ ПС78.
2. Для аппаратов Dв = 4500 и 5500 мм. размер фасонок крепления кронштейна и подкоса к аппарату увеличить на 59мм. (см. примеч. п.2 на стр.4).

$D_в$ = 800, 1000

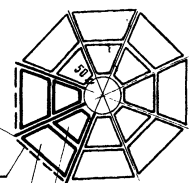

Кронштейны К37; К46; К55

ПП5, ПП6, ПП25

ПС1, ПС2, ПС3; ПС79, ПС80, ПС81 | $D_в$ = 800|
ПС4, ПС5, ПС6; ПС82, ПС83, ПС84 | $D_в$ = 1000|
ПС25, ПС32, ПС39, ПС103, ПС110, ПС117 | $D_в$ = 800|
ПС28, ПС35, ПС42; ПС106, ПС113, ПС120 | $D_в$ = 1000|

$D_в$ = 1200, 1400

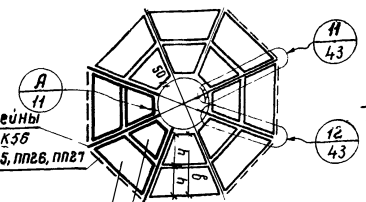

Кронштейны К38; К47, К56

ПП25, ПП26, ПП27

ПС7, ПС8, ПС9; ПС85, ПС86, ПС87 | $D_в$ = 1200|
ПС10, ПС11, ПС12; ПС88, ПС89, ПС90 | $D_в$ = 1400|
ПС31, ПС38, ПС45; ПС109, ПС116, ПС123 | $D_в$ = 1200|
ПС34, ПС41, ПС48; ПС112, ПС119, ПС126 | $D_в$ = 1400|

$D_в$ = 1600, 1800

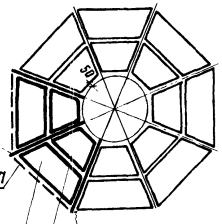

Кронштейны К39; К48, К57

ПП25, ПП5, ПП6, ПП27

ПС13, ПС14, ПС15; ПС91, ПС92, ПС93 | $D_в$ = 1600|
ПС16, ПС17, ПС18; ПС94, ПС95, ПС96 | $D_в$ = 1800|
ПС37, ПС44, ПС51; ПС115, ПС122, ПС129 | $D_в$ = 1600|
ПС40, ПС47, ПС54; ПС118, ПС125, ПС132 | $D_в$ = 1800|

$D_в$ = 2000, 2200

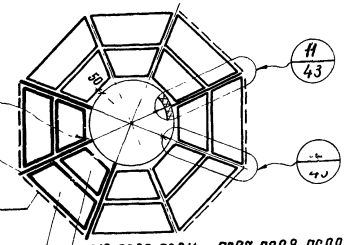

Кронштейны К40, К49; К58

ПП26, ПП27.

ПС19, ПС20, ПС21; ПС97, ПС98, ПС99 | $D_в$ = 2000|
ПС22, ПС23, ПС24; ПС100, ПС101, ПС102 | $D_в$ = 2200|
ПС43, ПС50, ПС57; ПС121, ПС128, ПС135 | $D_в$ = 2000|
ПС46, ПС53, ПС60; ПС124, ПС131, ПС138 | $D_в$ = 2400|

$D_в$ = 2400, 2600

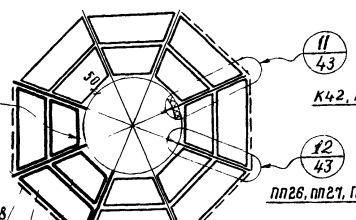

Кронштейны К41, К50, К59

ПП6, ПП7, ПП27, ПП28

ПС25, ПС26, ПС27; ПС103, ПС104, ПС105 | $D_в$ = 2400|
ПС28, ПС29, ПС30; ПС106, ПС107, ПС108 | $D_в$ = 2600|
ПС49, ПС56, ПС63; ПС127, ПС134, ПС141 | $D_в$ = 2400|
ПС52, ПС59, ПС66; ПС130, ПС137, ПС144 | $D_в$ = 2600|

$D_в$ = 2800, 3000

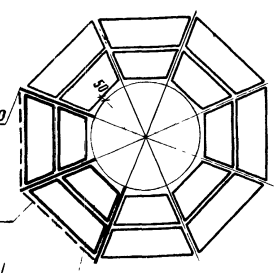

К42, К51; К60

ПП26, ПП27, ПП29.

ПС31, ПС32, ПС33; ПС109, ПС110, ПС111 | $D_в$ = 2800|
ПС34, ПС35, ПС36; ПС112, ПС113, ПС114 | $D_в$ = 3000|
ПС55, ПС62, ПС69; ПС133, ПС140, ПС147 | $D_в$ = 2800|
ПС58, ПС65, ПС72; ПС136, ПС143, ПС150 | $D_в$ = 3000|

$D_в$ = 3200, 3400

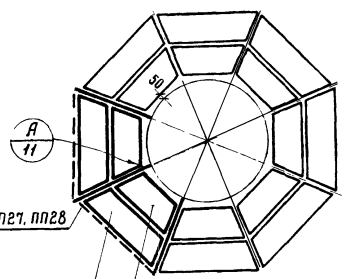

ПП29, ПП7, ПП27, ПП28

К42; К51, К60 ($D_в$ = 3200)
К43; К52, К61 ($D_в$ = 3400)

ПС37, ПС38, ПС39; ПС115, ПС116, ПС117 | $D_в$ = 3200|
ПС40, ПС41, ПС42; ПС118, ПС119, ПС120 | $D_в$ = 3400|
ПС61, ПС68, ПС75; ПС139, ПС146, ПС153 | $D_в$ = 3200|
ПС64, ПС71, ПС78; ПС142, ПС149, ПС156 | $D_в$ = 3400|

$D_в$ = 3600, 3800

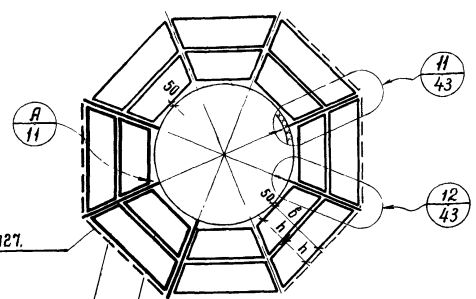

ПП29, ПП27.

К43; К52; К61 ($D_в$ = 3600)
К44; К53; К62 ($D_в$ = 3800)

ПС43, ПС44; ПС121, ПС122 | $D_в$ = 3600|
ПС46, ПС47; ПС124, ПС125 | $D_в$ = 3800|
ПС67, ПС74; ПС145, ПС152 | $D_в$ = 3600|
ПС70, ПС77; ПС148, ПС155 | $D_в$ = 3800|

$D_в$ = 4000, 4200

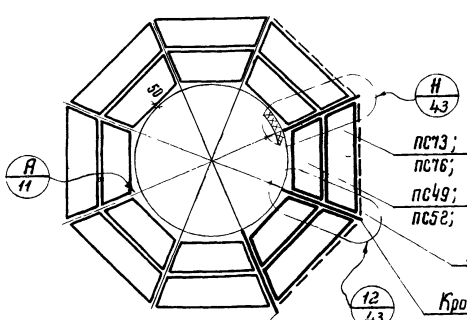

ПС73; ПС151 | $D_в$ = 4000|
ПС76; ПС154 | $D_в$ = 4200|
ПС49; ПС127 | $D_в$ = 4000|
ПС52; ПС130 | $D_в$ = 4200|

ПП7, ПП28

Кронштейны

($D_в$ = 4000) К44, К53; К62
($D_в$ = 4200) К45; К54; К63

$D_в$ мм	800	1000	1200	1400	1600	1800	2000	2200	2400	2600	2800	3000	3200	3400	3600	3800	4000	4200
e мм	87	95	104	112	120	128	137	145	153	161	169	178	186	194	202	211	219	227

Примечания:

1. Площадки шириной 1600, 2000, 2400 мм применяются в необходимых случаях, как исключение. Кронштейны, см. листы 27, 28.
2. Размер e см. узел А/11
3. Площадки марок ПС1[а] ÷ ПС18[а] подбирать по схемам и ключам для площадок марок ПС1-ПС18.

ТД 1965

Монтажные схемы секторных площадок, кронштейнов и ограждений

КЭ-03-3
лист 12

Нач. отдела Новичевский
Гл. констр. отд. Чуйков
Инж. выпуска Ершов
Проверил Исторнин
Гл. инж. проекта Троицкий 1965 г.

$D_в$ = 6000, 6200

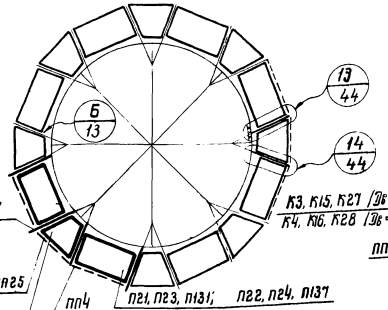

К3, К15, К27

К3, К15, К27 /$D_в$=6400/
К4, К16, К28 /$D_в$=6600/

ПП3, ПП24, ПП25

ПП4

П21, П23, П131; П22, П24, П137

ПС10, ПС11, ПС12; ПС88, ПС89, ПС90 /$D_в$ = 6000/
ПС13, ПС14, ПС15; ПС91, ПС92, ПС93 /$D_в$ = 6200/

$D_в$ = 6400, 6600

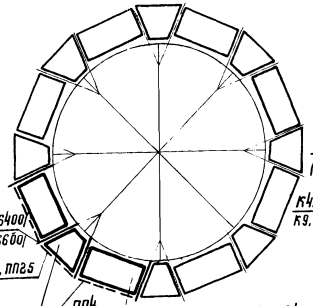

/$D_в$=6800/ ПП4
/$D_в$=7000/ ПП5

К4, К16, К28 /$D_в$=6800/
К9, К14, К26 /$D_в$=7000/

ПП3, ПП25

ПП4

П21, П23, П131; П22, П24, П137

ПС16, ПС17, ПС18; ПС94, ПС95, ПС96 /$D_в$ = 6400/
ПС19, ПС20, ПС21; ПС97, ПС98, ПС99 /$D_в$ = 6600/

$D_в$ = 6800, 7000

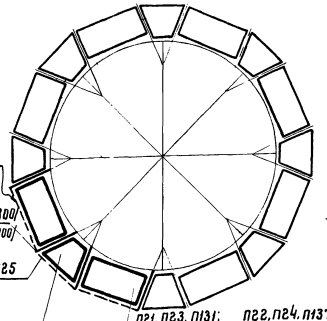

ПП3, ПП25

П21, П23, П131; П22, П24, П137 /$D_в$ = 6800/
П27, П29, П132; П28, П30, П138 /$D_в$ = 7000/

ПС22, ПС23, ПС24; ПС100, ПС101, ПС102 /$D_в$ = 6800/
ПС16, ПС14, ПС15; ПС94, ПС92; ПС93 /$D_в$ = 7000/

$D_в$ = 7200, 7400

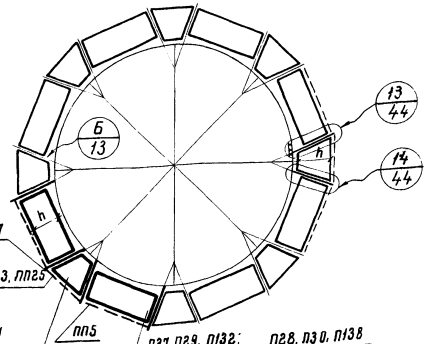

К3, К15, К27

ПП3, ПП25

ПП5

П27, П29, П132; П28, П30, П138

ПС16, ПС17, ПС18; ПС94, ПС95, ПС96 /$D_в$ = 7200/
ПС19, ПС20, ПС21; ПС97, ПС98, ПС99 /$D_в$ = 7400/

$D_в$ = 7600, 7800

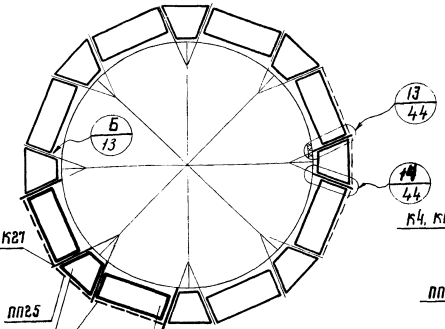

К3, К15, К27

ПП2.5

ПП5

П27, П29, П132; П28, П30, П138

ПС22, ПС23, ПС24; ПС100, ПС101, ПС102 /$D_в$ = 7600/
ПС25, ПС26, ПС27; ПС103, ПС104, ПС105 /$D_в$ = 7800/

$D_в$ = 8000, 8200

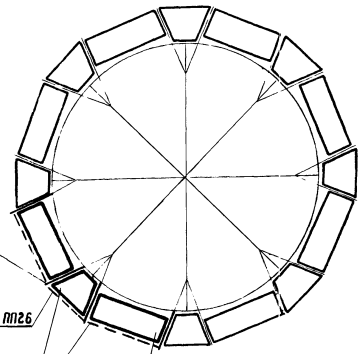

К4, К16, К28

ПП5, ПП25, ПП26

ПП5

П27, П29, П132; П28, П30, П138

ПС28, ПС29, ПС30; ПС106, ПС107, ПС108 /$D_в$ = 8000/
ПС31, ПС32, ПС33; ПС109, ПС110, ПС111 /$D_в$ = 8200/

$D_в$ = 8400

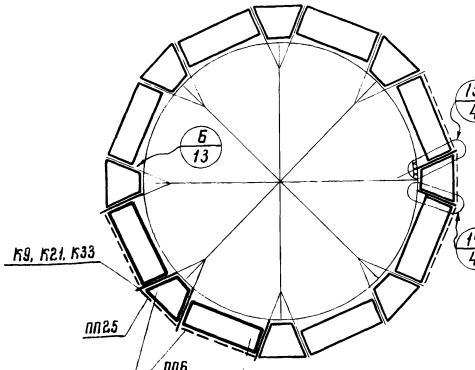

К9, К21, К33

ПП2.5

ПП6

П33, П35, П133; П34, П36, П139

ПС25, ПС26, ПС27; ПС103, ПС104, ПС105

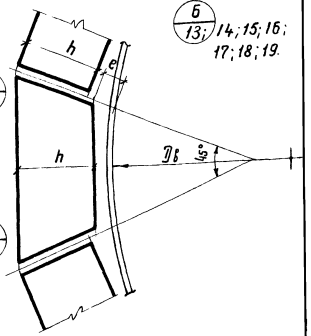

Б/13; 14; 15; 16; 17; 18; 19.

$D_в$ мм	6000	6200	6400	6600	6800	7000	7200	7400	7600	7800	8000	8200	8400
e мм	123	126	130	134	139	~~224~~ 116*	119	124	128	132	136	142	225

Примечания:

1.* Размер e = 224 дан для ширины h = 800.
2. Площадки марок ПС1[а]÷ПС18[а] подбирать по схемам и ключам для площадок марок ПС1÷ПС18.

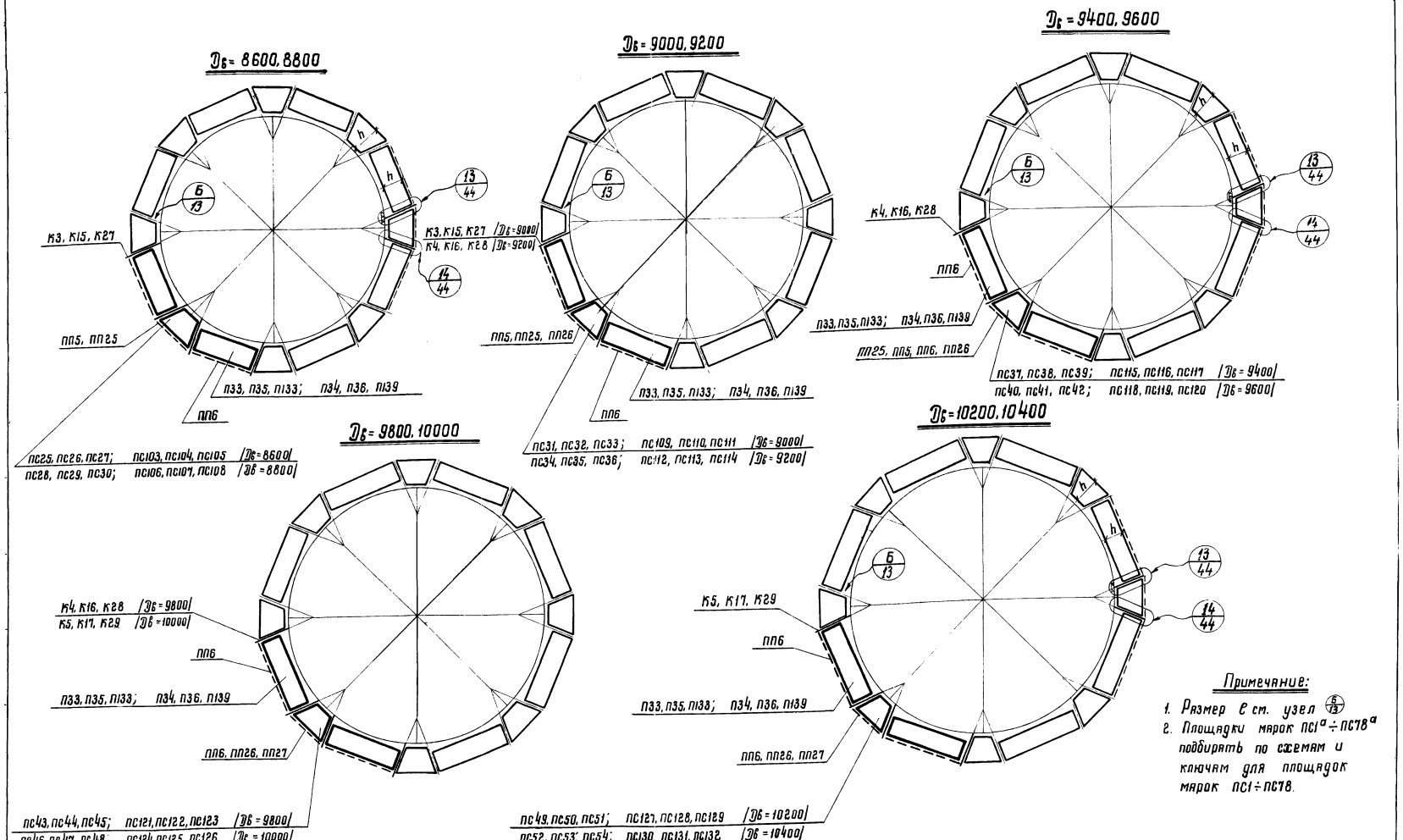

Примечание:

1. Размер ℓ см. узел $\frac{Б}{13}$
2. Площадки марок $ПС1^{а} \div ПС78^{а}$ подбирать по схемам и ключам для площадок марок $ПС1 \div ПС78$.

Dб мм	8600	8800	9000	9200	9400	9600	9800	10000	10200	10400
ℓ	121	126	130	134	139	144	149	154	159	165

ТД 1965	Монтажные схемы комбинированных площадок, кронштейнов и ограждений.	КЭ-03-3	
		лист	14

8604 24

Dв = 10600, 10800

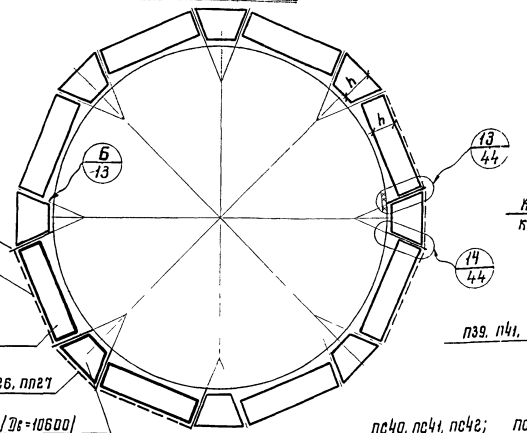

ПС55, ПС56, ПС57; ПС133, ПС134, ПС135 /Dв = 10600/
ПС58, ПС59, ПС60; ПС136, ПС137, ПС138 /Dв = 10800/

Dв = 11000, 11200

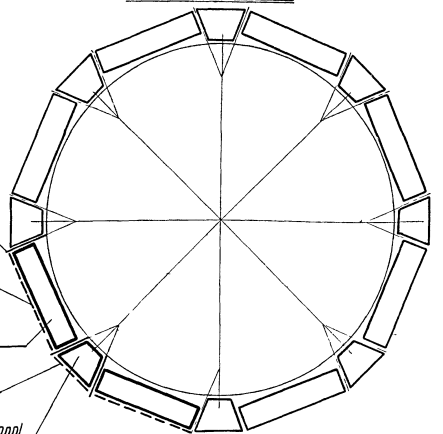

ПС40, ПС41, ПС42; ПС118, ПС119, ПС120 /Dв = 11000/
ПС43, ПС44, ПС45; ПС121, ПС122, ПС123 /Dв = 11200/

Dв = 11400, 11600

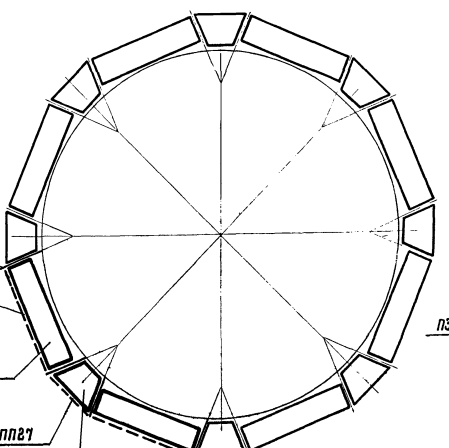

ПС46, ПС47, ПС48; ПС124, ПС125, ПС126 /Dв = 11400/
ПС49, ПС50, ПС51; ПС127, ПС128, ПС129 /Dв = 11600/

Dв = 11800, 12000

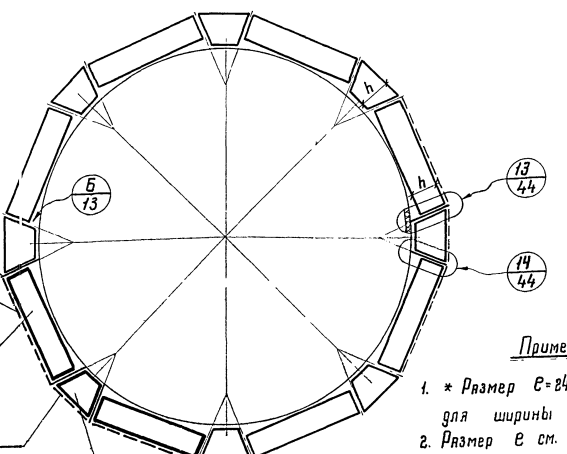

ПС52, ПС50, ПС51; ПС130, ПС128, ПС129 /Dв = 11800/
ПС55, ПС53, ПС54; ПС133, ПС131, ПС132 /Dв = 12000/

Примечания.

1. * Размер e = 243 и 247 для ширины h = 800.
2. Размер e см. узел (5/17)
3. Площадки марок ПС1а ÷ ПС18а подбирать по схемам и ключам как для площадок марок ПС1 ÷ ПС18

Dв мм	10600	10800	11000	11200	11400	11600	11800	12000
e мм	171	176	224	229	234	238	243* / 135	247* / 139

ТД 1965 — Монтажные схемы комбинированных площадок, кронштейнов и ограждений

КЖ-03-3
лист 15

Инв. № подл. | Подпись и дата | Взам. инв. №
Инв. № 1036КМ
Шифр объекта
Лист 16
Нач. отдела Платтев
Гл. конструктор проекта Троицкий
Автор проекта Чучков
Проверил Чучков
Исполнил Чучков
1965 г.

$D_в$ = 4200, 4400

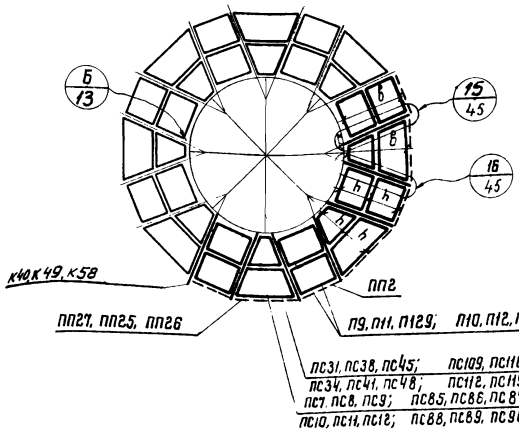

ПС31, ПС38, ПС45;	ПС109, ПС116, ПС123	/$D_в$ = 4200/
ПС34, ПС41, ПС48;	ПС112, ПС119, ПС126	/$D_в$ = 4400/
ПС7, ПС8, ПС9;	ПС85, ПС86, ПС87	/$D_в$ = 4200/
ПС10, ПС11, ПС12;	ПС88, ПС89, ПС90	/$D_в$ = 4400/

$D_в$ = 4600, 4800, (4500)

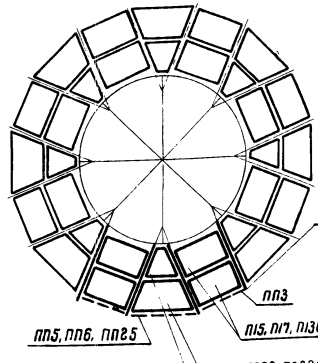

ПС25, ПС32, ПС39;	ПС103, ПС110, ПС117	/$D_в$ = 4600/
ПС28, ПС35, ПС42;	ПС106, ПС113, ПС120	/$D_в$ = 4800/
ПС1, ПС2, ПС3;	ПС79, ПС80, ПС81	/$D_в$ = 4600/
ПС4, ПС5, ПС6;	ПС82, ПС83, ПС84	/$D_в$ = 4800/

$D_в$ = 5000, 5200

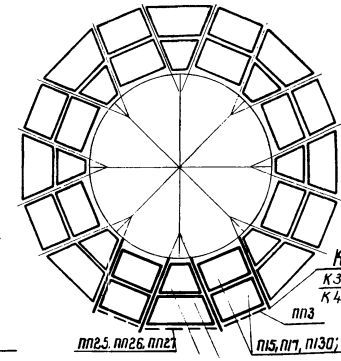

ПС31, ПС38, ПС45;	ПС109, ПС116, ПС123	/$D_в$ = 5000/
ПС34, ПС41, ПС48;	ПС112, ПС119, ПС126	/$D_в$ = 5200/
ПС7, ПС8, ПС9;	ПС85, ПС86, ПС87	/$D_в$ = 5000/
ПС10, ПС11, ПС12;	ПС88, ПС89, ПС90	/$D_в$ = 5200/

$D_в$ = 5400, 5600, (5500)

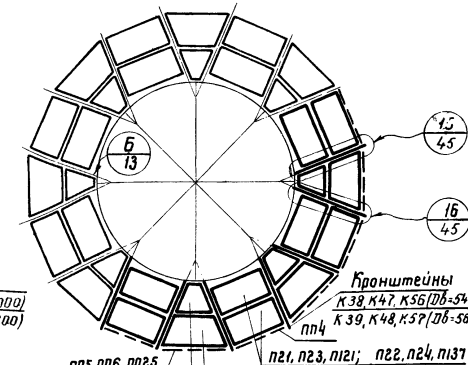

ПС25, ПС32, ПС39;	ПС103, ПС110, ПС117	/$D_в$ = 5400/
ПС28, ПС35, ПС42;	ПС106, ПС113, ПС120	/$D_в$ = 5600/
ПС1, ПС2, ПС3;	ПС79, ПС80, ПС81	/$D_в$ = 5400/
ПС4, ПС5, ПС6;	ПС82, ПС83, ПС84	/$D_в$ = 5600/

$D_в$ = 5800, 6000

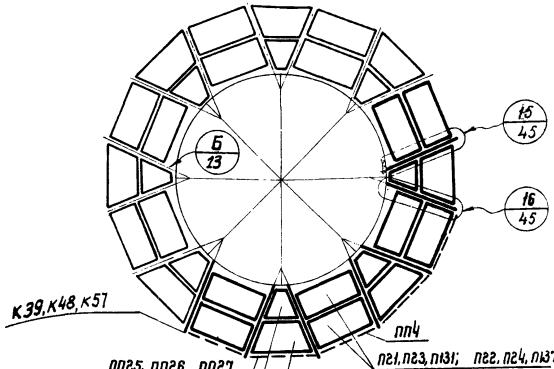

ПС31, ПС38, ПС45;	ПС109, ПС116, ПС123	/$D_в$ = 5800/
ПС34, ПС41, ПС48;	ПС112, ПС119, ПС126	/$D_в$ = 6000/
ПС7, ПС8, ПС9;	ПС85, ПС86, ПС87	/$D_в$ = 5800/
ПС10, ПС11, ПС12;	ПС88, ПС89, ПС90	/$D_в$ = 6000/

$D_в$ = 6200, 6400

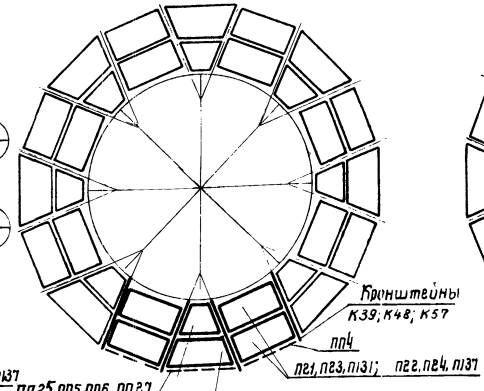

ПС37, ПС44, ПС51;	ПС115, ПС122, ПС129	/$D_в$ = 6200/
ПС40, ПС47, ПС54;	ПС118, ПС125, ПС132	/$D_в$ = 6400/
ПС13, ПС14, ПС15;	ПС91, ПС92, ПС93	/$D_в$ = 6200/
ПС16, ПС17, ПС18;	ПС94, ПС95, ПС96	/$D_в$ = 6400/

$D_в$ = 6600, 6800

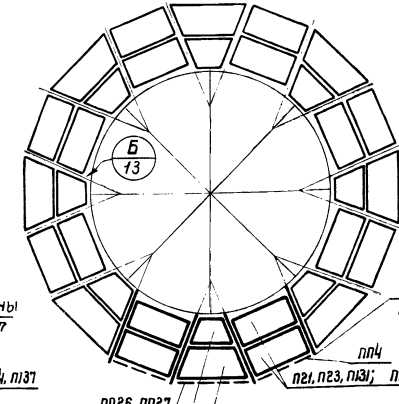

ПС43, ПС50, ПС57;	ПС121, ПС128, ПС135	/$D_в$ = 6600/
ПС46, ПС53, ПС60;	ПС124, ПС131, ПС138	/$D_в$ = 6800/
ПС19, ПС20, ПС21;	ПС97, ПС98, ПС99	/$D_в$ = 6600/
ПС22, ПС23, ПС24;	ПС100, ПС101, ПС102	/$D_в$ = 6800/

$D_в$ = 7000, 7200

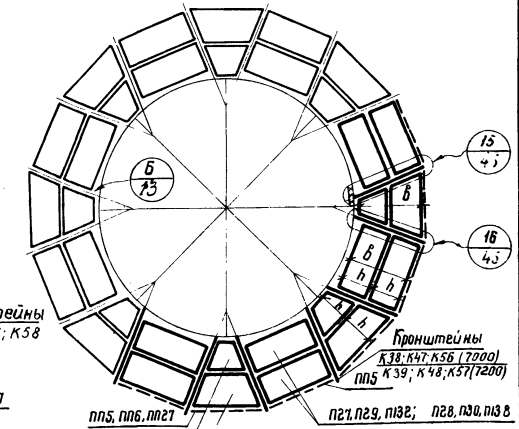

ПС40, ПС44, ПС51;	ПС118, ПС122, ПС129	/$D_в$ = 7000/
ПС40, ПС47, ПС54;	ПС118, ПС125, ПС132	/$D_в$ = 7200/
ПС16, ПС14, ПС15;	ПС94, ПС92, ПС93	/$D_в$ = 7000/
ПС16, ПС17, ПС18;	ПС94, ПС95, ПС96	/$D_в$ = 7200/

$D_в$ мм	4200	4400	4600	4800	5000	5200	5400	5600	5800	6000	6200	6400	6600	6800	7000	7200
e мм	140	143	124	126	129	132	114	117	119	123	126	130	134	139	224* / 116	119

Примечания:

1. Площадки шириной 1600, 2000 и 2400 применяются в необходимых случаях, как исключение. Кронштейны см. лист 28.
2. Размер e см. узел Ⓐ
   *Размер e=224 дан для ширины h=800мм.
3. Площадки марок ПС1ᵃ÷ПС18ᵃ подбирать по схемам и ключам для площадок марок ПС1÷ПС18.
4. Подбор элементов площадок для аппаратов $D_в$ = 4500 и 5500 мм. см. примеч. п 2 стр. 4.

ТА 1965

Монтажные схемы комбинированных площадок, кронштейнов и ограждений

КЭ-03-3
лист 16

Инв. № подл. | Подпись и дата | Взам. инв. №
Гипротяжпромстальконструкция
Гл. инж. проекта Ю.Ф.Ершов
Гл. конструктор Ю.Ф.Ершов
Нач. отд. Ю.Ф.Ершов
Гл. спец. Ю.Ф.Ершов
Ст. инж. Ю.Ф.Ершов
Инж. Ю.Ф.Ершов
Ст. техник Ю.Ф.Ершов
Техник Ю.Ф.Ершов
1965
Альбом 3 КМ
Лист 17
Инв. №

$D_б$ = 7400, 7600

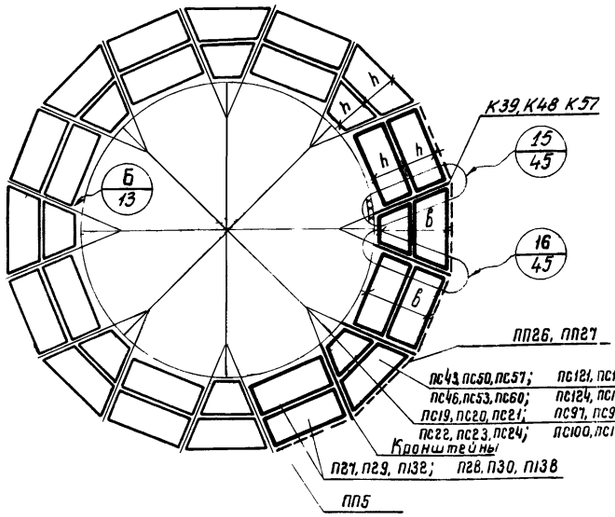

пс43, пс50, пс57; пс121, пс128, пс135 /$D_б$=7400/
пс46, пс53, пс60; пс124, пс131, пс138 /$D_б$=7600/
пс19, пс20, пс21; пс97, пс98, пс99 /$D_б$=7400/
пс22, пс23, пс24; пс100, пс101, пс102 /$D_б$=7600/
п27, п29, п132; п28, п30, п138

$D_б$ = 7800, 8000

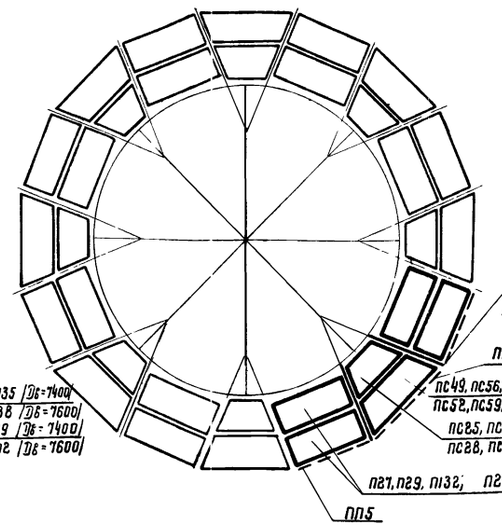

пс49, пс56, пс63; пс127, пс134, пс141 /$D_б$=7800/
пс52, пс59, пс66; пс130, пс137, пс144 /$D_б$=8000/
пс25, пс26, пс27; пс103, пс104, пс105 /$D_б$=7800/
пс28, пс29, пс30; пс106, пс107, пс108 /$D_б$=8000/
п27, п29, п132; п28, п30, п138

$D_б$ = 8200, 8400

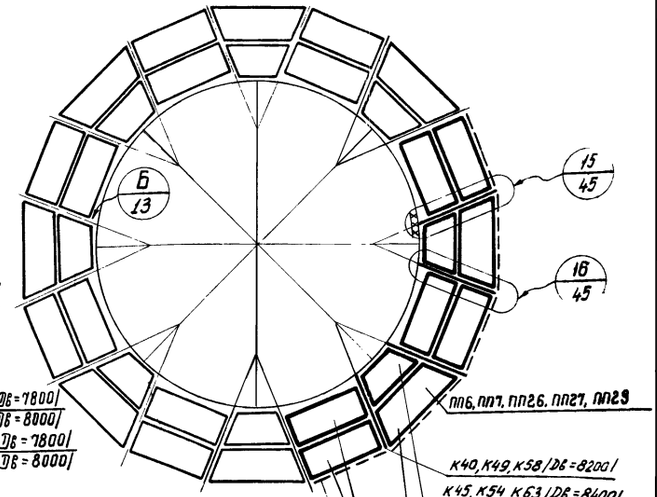

п27, п29, п132; п28, п30, п138 /$D_б$=8200/
п33, п35, п133; п34, п36, п139 /$D_б$=8400/
пс55, пс62, пс69; пс133, пс140, пс147 /$D_б$=8200/
пс49, пс56, пс63; пс127, пс134, пс141 /$D_б$=8400/
пс31, пс32, пс33; пс109, пс110, пс111 /$D_б$=8200/
пс25, пс26, пс27; пс103, пс104, пс105 /$D_б$=8400/

$D_б$ = 8600, 8800

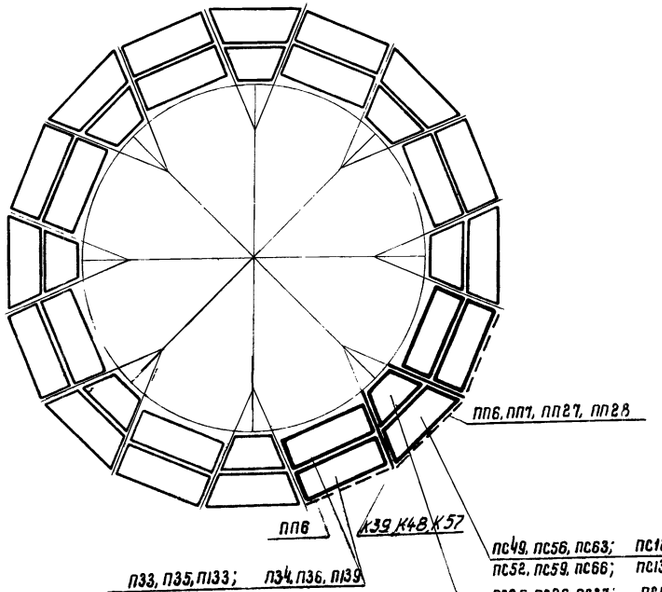

пс49, пс56, пс63; пс127, пс134, пс141 /$D_б$=8600/
пс52, пс59, пс66; пс130, пс137, пс144 /$D_б$=8800/
пс25, пс26, пс27; пс103, пс104, пс105 /$D_б$=8600/
пс28, пс29, пс30, пс106, пс107, пс108 /$D_б$=8800/

$D_б$ = 9000, 9200

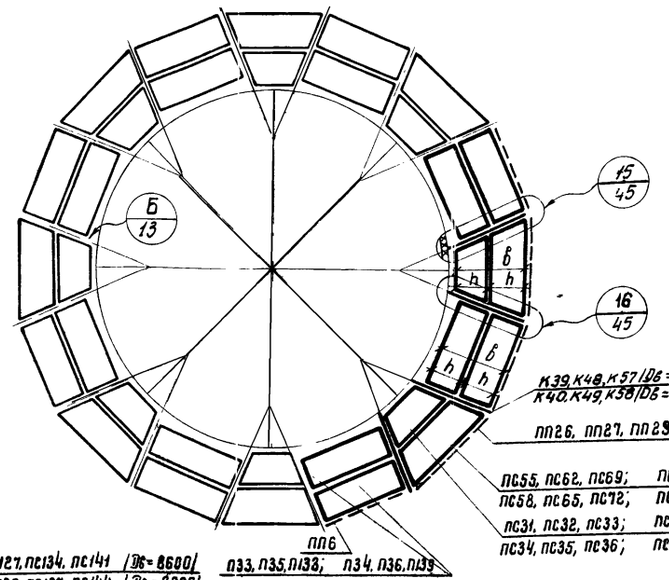

пс55, пс62, пс69; пс133, пс140, пс147 /$D_б$=9000/
пс58, пс65, пс72; пс136, пс143, пс150 /$D_б$=9200/
пс31, пс32, пс33; пс109, пс110, пс111 /$D_б$=9000/
пс34, пс35, пс36; пс112, пс113, пс114 /$D_б$=9200/

Примечания:

1. Площадки шириной 1600, 2000, 2400 мм применяются в необходимых случаях, как исключение. Кронштейны см. лист 28
2. Размер е см. узел 5/3.
3. Площадки марок пс1^{а} ÷ пс78^{а} подбирать по схемам и ключам для площадок марок пс1 ÷ пс78.

$D_б$ мм	7400	7600	7800	8000	8200	8400	8600	8800	9000	9200
е мм	124	128	132	136	142	225	121	126	130	134

ТД 1965 Монтажные схемы комбинированных площадок, кронштейнов и ограждений. КЖ-03-3 Лист 17

Дб = 9400, 9600

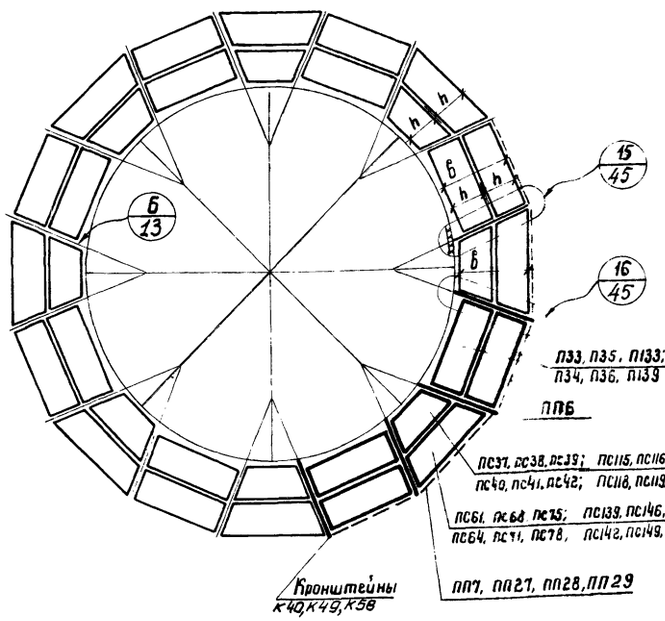

П33, П35, П133;
П34, П36, П139

ПП6

ПС37, ПС38, ПС39; ПС115, ПС116, ПС117 /Дб=9400/
ПС40, ПС41, ПС42; ПС118, ПС119, ПС120 /Дб=9600/

ПС61, ПС68, ПС75; ПС139, ПС146, ПС153 /Дб=9400/
ПС64, ПС71, ПС78; ПС142, ПС149, ПС156 /Дб=9600/

Кронштейны
К40, К49, К58

ПП7, ПП27, ПП28, ПП29

Дб = 9800, 10000

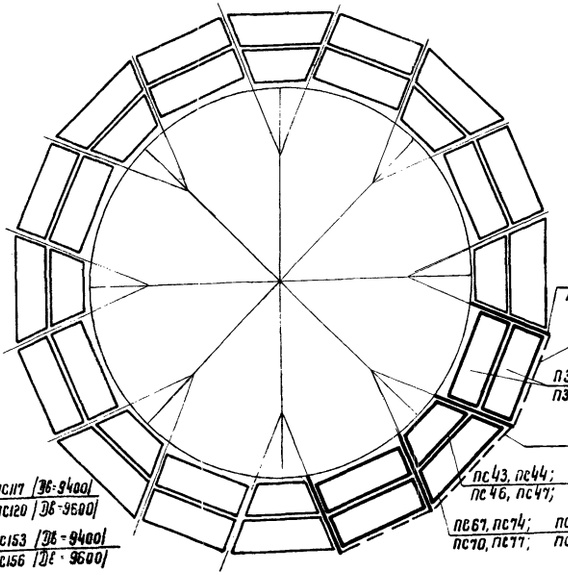

Кронштейны
К41, К50, К59

ПП6

П33, П35
П34, П36

ПП27, ПП29

ПС43, ПС44; ПС121, ПС122 /Дб=9800/
ПС46, ПС47; ПС124, ПС125 /Дб=10000/

ПС67, ПС74; ПС145, ПС152 /Дб=9800/
ПС70, ПС77; ПС148, ПС155 /Дб=10000/

Дб = 10200, 10400

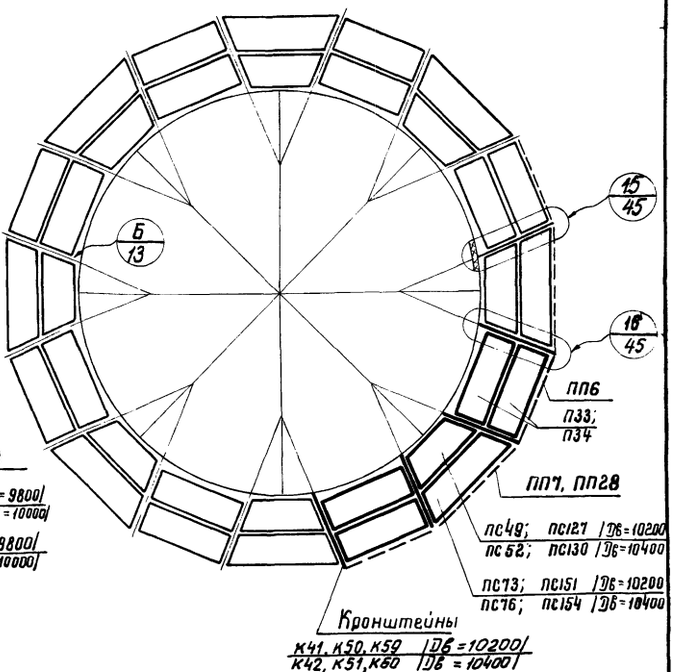

ПП6
П33;
П34

ПП7, ПП28

ПС49; ПС127 /Дб=10200
ПС52; ПС130 /Дб=10400

ПС73; ПС151 /Дб=10200
ПС76; ПС154 /Дб=10400

Кронштейны
К41, К50, К59 /Дб=10200/
К42, К51, К60 /Дб=10400/

Дб = 10600, 10800

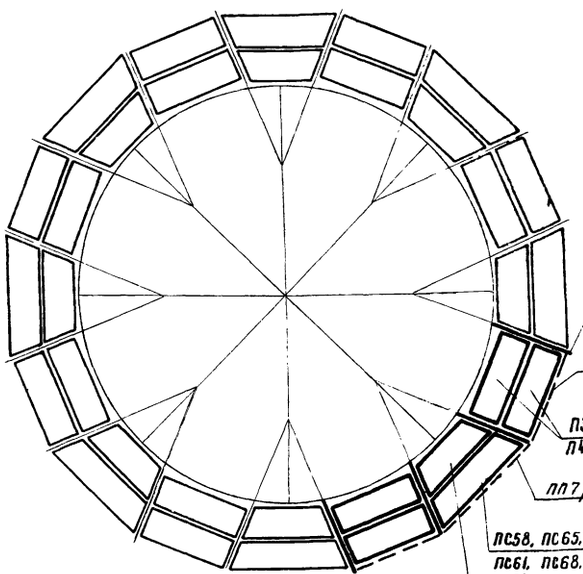

Кронштейны
К44, К53, К62

ПП7

П39, П41, П134;
П40, П42, П140

ПП7, ПП27, ПП29;

ПС58, ПС65, ПС72; ПС136, ПС143, ПС150 /Дб=10600/
ПС61, ПС68, ПС75; ПС139, ПС146, ПС153 /Дб=10800/
ПС34, ПС35, ПС36; ПС112, ПС113, ПС114 /Дб=10600/
ПС37, ПС38, ПС39; ПС115, ПС116, ПС117 /Дб=10800/

Дб = 11000

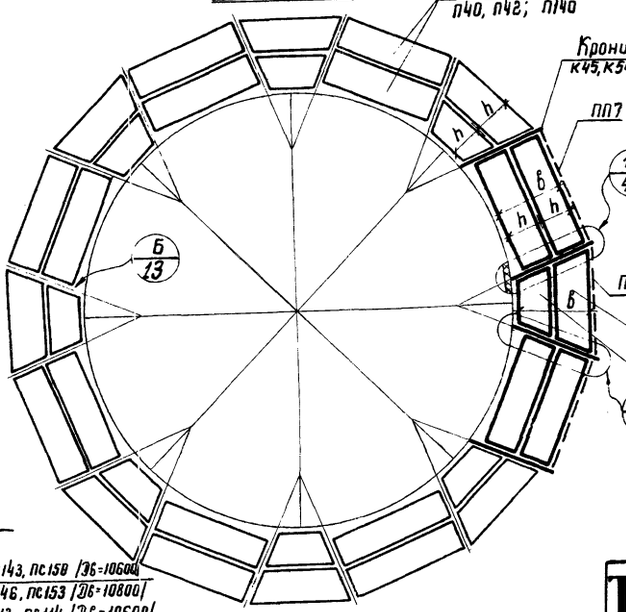

П39, П41; П134
П40, П42; П140

Кронштейны
К45, К54, К63

ПП7

ПП27, ПП28, ПП29

ПС64, ПС71, ПС78; ПС142, ПС149, ПС156

ПС40, ПС41, ПС42; ПС118, ПС119, ПС120

Дб мм	9400	9600	9800	10000	10200	10400	10600	10800	11000
ℓ мм	139	144	149	154	159	165	217	221	224

Примечания:

1. Площадки шириной 1600, 2000, 2400 мм. применяются в необходимых случаях как исключение. Кронштейны см лист 28.
2. Размер ℓ см. узел (Б/А).
3. Площадки марок ПС1[а] ÷ ПС78[а] подбирать по схемам и ключам для площадок ПС1 ÷ ПС78.

Гл. инж. 2.п.и. Жуйкин
Нач. отд. п/п Кузнецов
Гл. констр. отд. Литтев
Дата выпуска Троицкий 1965г.

Бригадир Проверил Аскаматов Новичевский
Исполнил Чуйков

ТА 1965

Монтажные схемы комбинированных площадок, кронштейнов и ограждений.

КЭ-03-3
лист 18

$D_в = 11200$

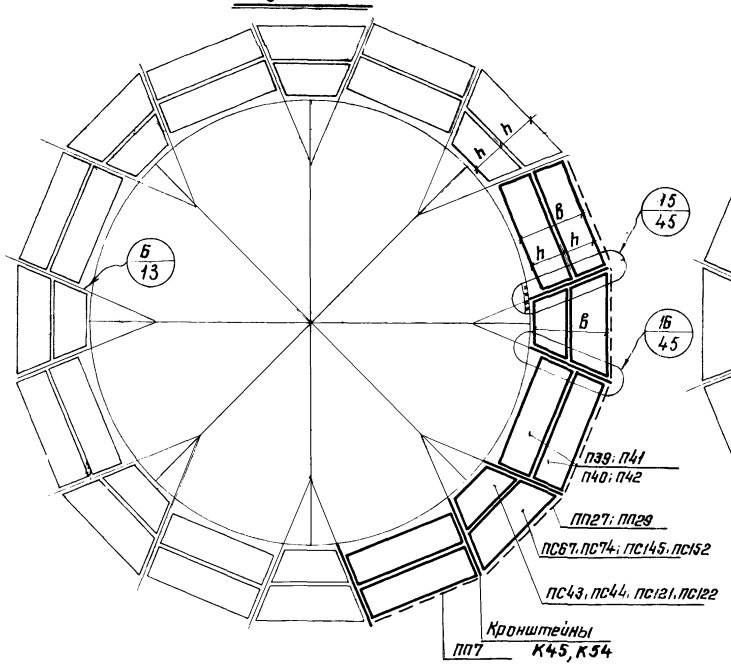

$D_в = 11400$

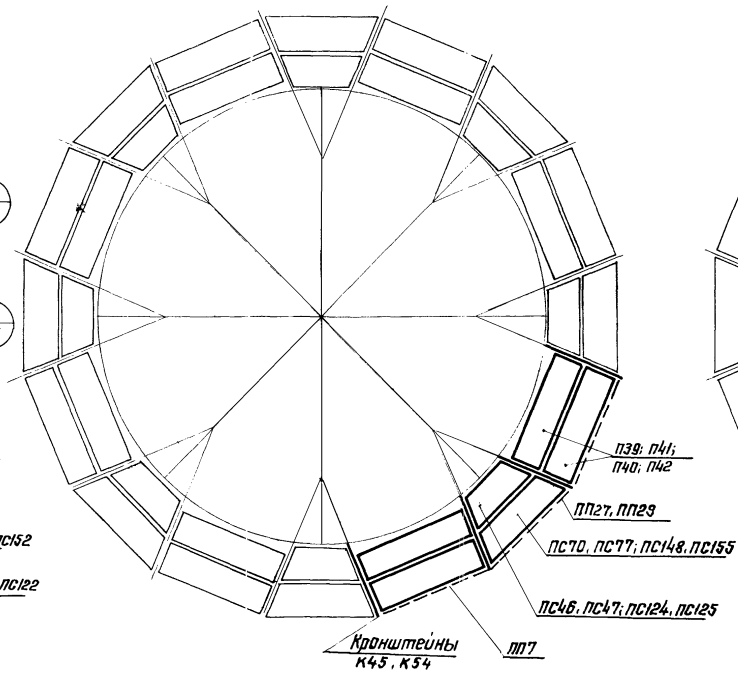

$D_в = 11600$

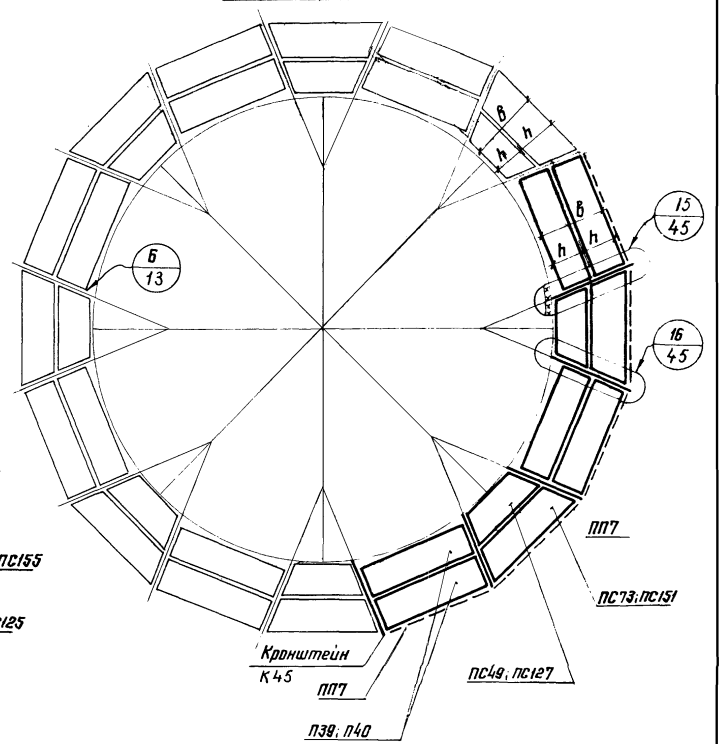

$D_в = 11800$

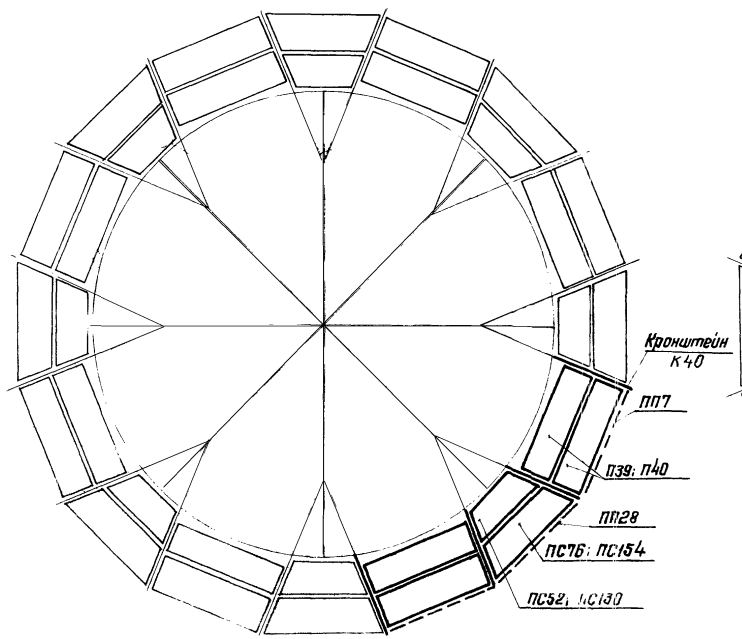

$D_в = 12000$

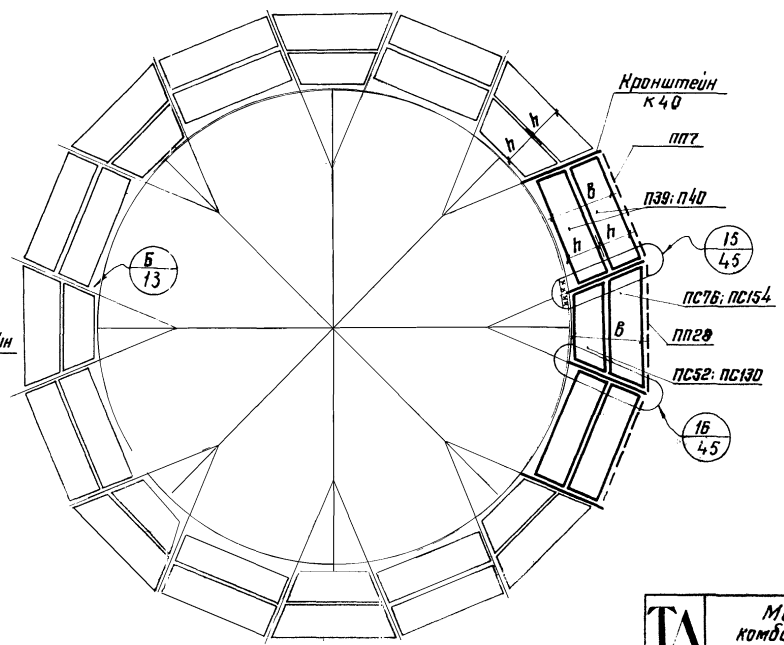

$D_в$ мм	11200	11400	11600	11800	12000
e мм	229	234	238	243* / 135	247* / 139

Примечания:

1. Площадки шириной 1600, 2000, 2400 мм применяются в необходимых случаях, как исключение. Кронштейны см. лист 28.
2. Размер e см. узел $\frac{Б}{13}$.
3. Площадки марок ПС1^{а} ÷ ПС78^{а} подбирать по схемам и ключам для площадок марок ПС1 ÷ ПС78
4. *Размеры e = 243 и 247 даны для ширины 800 мм

ТА 1965

Монтажные схемы комбинированных площадок, кронштейнов и ограждений.

КЭ-03-3

лист 15

Схема решения переходных участков с применением переходных площадок

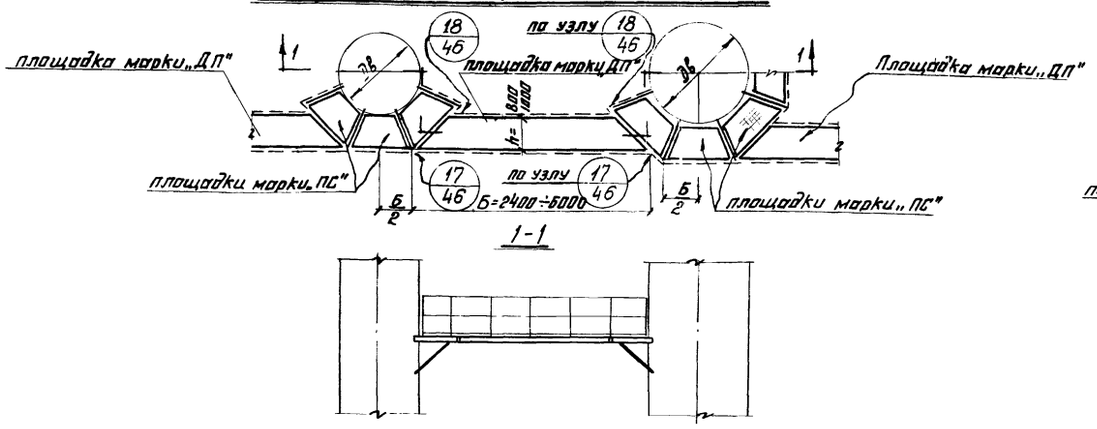

1-1

Схема решения переходных участков с применением секторных площадок

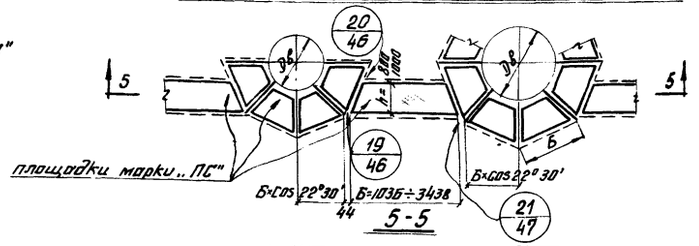

5-5

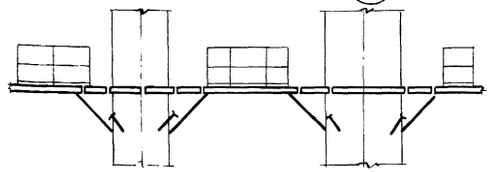

Схема решения переходных участков с применением прямоугольных площадок

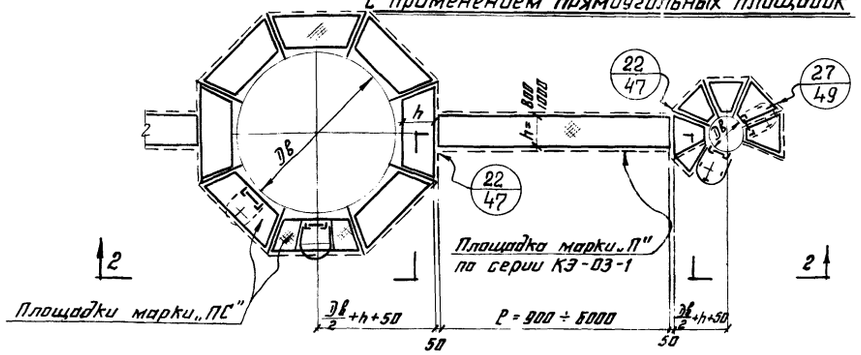

2-2

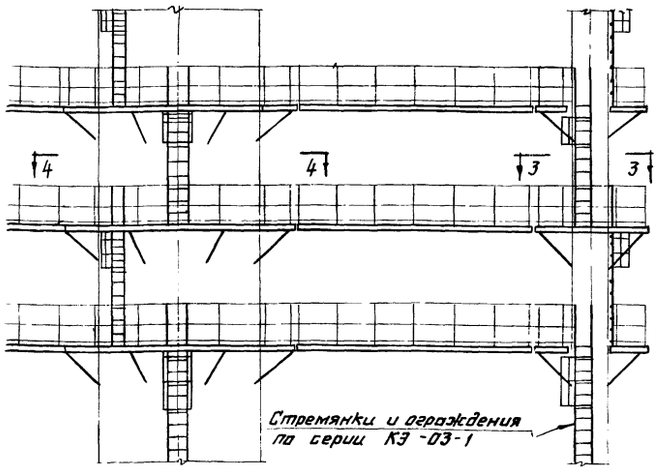

3-3

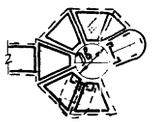

4-4

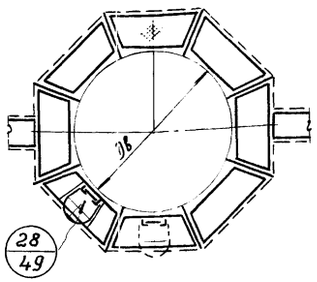

Схема решения переходных участков с применением переходных площадок при больших диаметрах аппаратов

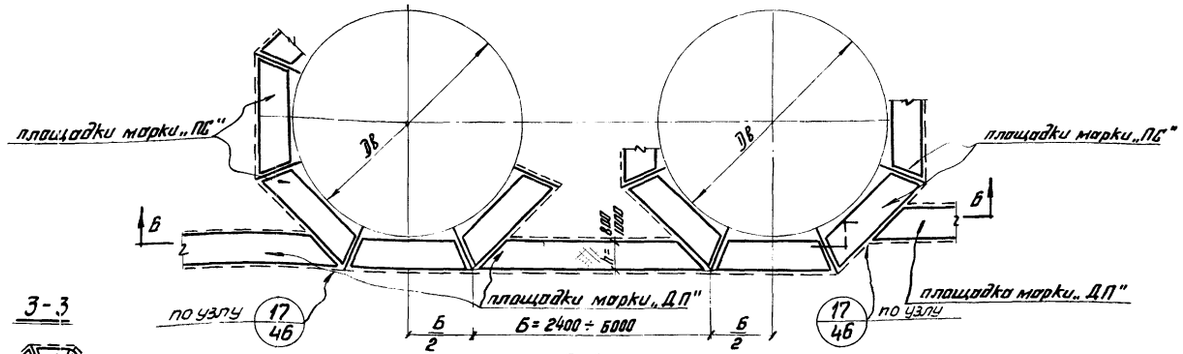

6-6

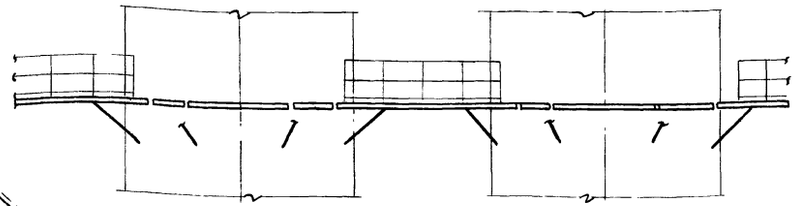

ТД 1965	Монтажные схемы переходных площадок и стремянок	КЭ-03-3	
		Лист	20

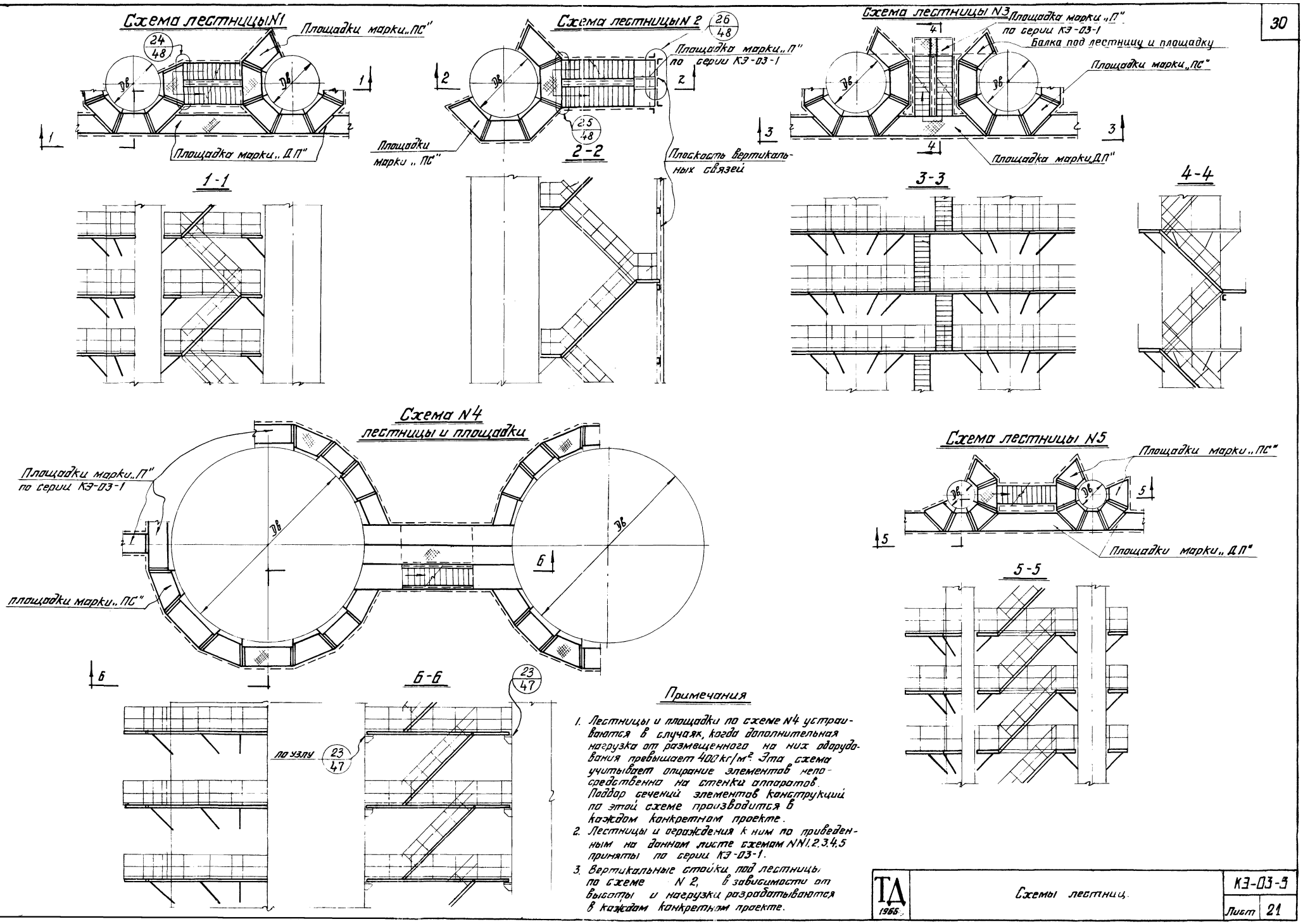

Примечания

1. Лестницы и площадки по схеме N4 устраиваются в случаях, когда дополнительная нагрузка от размещенного на них оборудования превышает 400 кг/м². Эта схема учитывает опирание элементов непосредственно на стенки аппаратов. Подбор сечений элементов конструкций по этой схеме производится в каждом конкретном проекте.
2. Лестницы и ограждения к ним по приведенным на данном листе схемам NN1,2,3,4,5 приняты по серии КЭ-03-1.
3. Вертикальные стойки под лестницы по схеме N 2, в зависимости от высоты и нагрузки разрабатываются в каждом конкретном проекте.

ТД 1966	Схемы лестниц.	КЭ-03-3	
		Лист	21

фр. объекта 9031КМ
У листа 21
Инв. N

Гл. инж. ГПИ
Зач. отдела
Гл. констр.
Дата выпуска: 1965 г.
Кузнецов
Лаптев
Троицкий
Бригадир
Проверил
Исполнил
Аксамитов
Новичевский
Чуйков

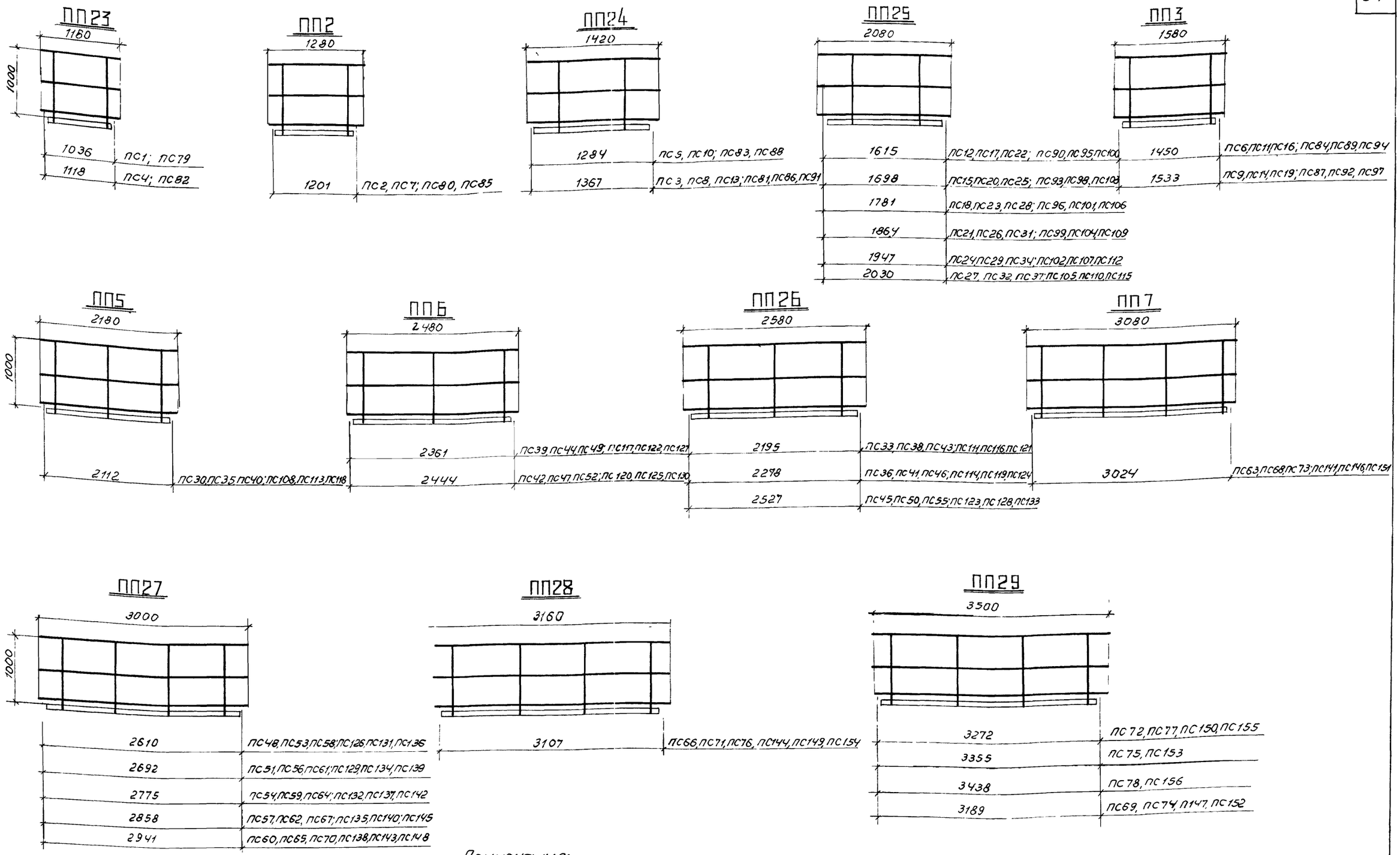

Примечания:

1. Марки ПП2, ПП3, ПП5, ПП6, ПП7, приняты по альбому КЭ-03-1
2. Марки ПП23, ПП24, ПП25, ПП26, ПП27, ПП28, ПП29 см. лист 40.

ТА 1966	Монтажные схемы ограждений	КЭ-03-3
		Лист 22

Проф 30.8.71 Коп. Коган

Разбивка фасонок для секторной схемы.

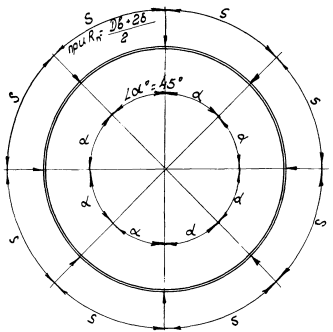

Шаблон для определения направления фасонки

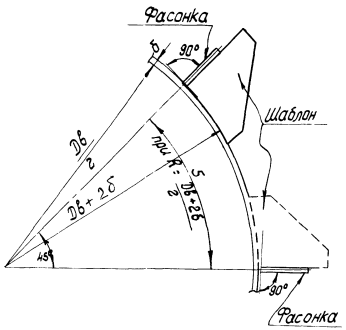

Разбивка фасонок для комбинированной схемы

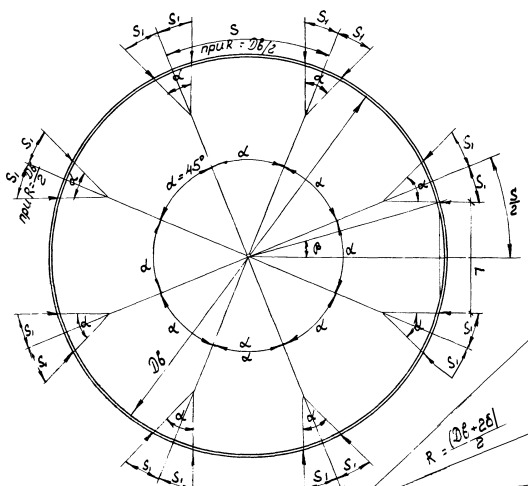

Шаблон для определения направления фасонки

Секторные площадки

Dб мм	∠α°	S мм	Примечания
800	45°	344	
1000		392	
1200		471	
1400		550	
1600		628	
1800		707	
2000		785	
2200		864	
2400		942	
2600		1021	
2800		1100	
3000		1178	
3200		1257	
3400		1335	
3600		1414	
3800		1492	
4000		1571	
4200		1649	
4400		1728	
4600		1806	
4800		1885	
5000		1963	
5200		2042	
5400		2121	
5600		2199	
5800		2278	

Комбинированные площадки. 32

Dб мм	∠α°	S мм	S1 мм	∠ψ°
4200	45°	1649	216	112°04'00"
4400		1728	256	111°02'33"
4600		1806	189	114°01'12"
4800		1885	180	112°59'25"
5000		1963	220	112°02'46"
5200		2042	260	111°18'39"
5400		2121	144	113°41'56"
5600		2199	183	112°30'44"
5800		2278	223	112°02'27"
6000		2356	264	111°16'48"
6200		2485	304	110°34'33"
6400		2513	344	109°55'05"
6600		2592	384	109°18'05"
6800		2670	424	108°43'18"
7000		2749	308	110°44'00"
7200		2827	348	110°08'33"
7400		2906	388	109°35'05"
7600		2985	428	109°03'37"
7800		3063	468	108°33'29"
8000		3142	508	108°05'04"
8200		3220	548	107°38'05"
8400		3299	432	109°19'52"
8600		3377	472	108°52'14"
8800		3456	512	108°25'55"
9000		3534	552	108°00'48"
9200		3613	592	107°35'49"
9400		3691	632	107°13'53"
9600		3770	672	106°51'58"
9800		3848	712	105°30'54"
10000		3927	752	106°10'45"
10200		4006	791	105°51'23"
10400		4084	831	105°32'48"
10600		4164	871	105°14'55"
10800		4241	910	104°57'44"
11000		4320	641	107°54'38"
11200		4398	681	107°35'00"
11400		4477	721	107°15'05"
11600		4555	760	106°57'52"
11800		4634	806	105°40'45"
12000		4712	840	105°23'18"

Примечания:

1. Размеры S и S1 вычислены по внутренним диаметрам аппаратов, без учета толщин стенок. При разбивке фасонок размеры S и S1 скорректировать в зависимости от толщины стенки б; $S = \frac{\pi \cdot (Dб + 2б)}{8}$; $S_1 = \frac{\pi}{2}(Dб + 2б)\left(\frac{\alpha}{2} - \frac{\beta}{180}\right)$; $\angle\beta = \frac{L}{Dб + 2б}$; где L – размер прямоугольной площадки (вставки); См. ключи листы 3, 4, 5, 6.
2. Размер основания шаблона 400 мм. выдержать.

ТД 1965	Схемы разбивки фасонок	КЭ-03-3
		Лист 22

Шифр объекта 903-1КМ
Лист 24
Инв. №

К1; К2; К7; К11; К12.
Для площадок шириной 800 мм.

К1	107
К2	126
К7	214
К11	288
К12	305
Dв	

К13; К19; К20; К22; К23; К24
Для площадок шириной 1000 мм.

К13	107
К19	214
К20	231
К22	268
К23	288
К24	305
Dв	

К25; К31; К32; К34; К35; К36
Для площадок шириной 1200 мм.

К25	107
К31	214
К32	231
К34	268
К35	288
К36	305
Dв	

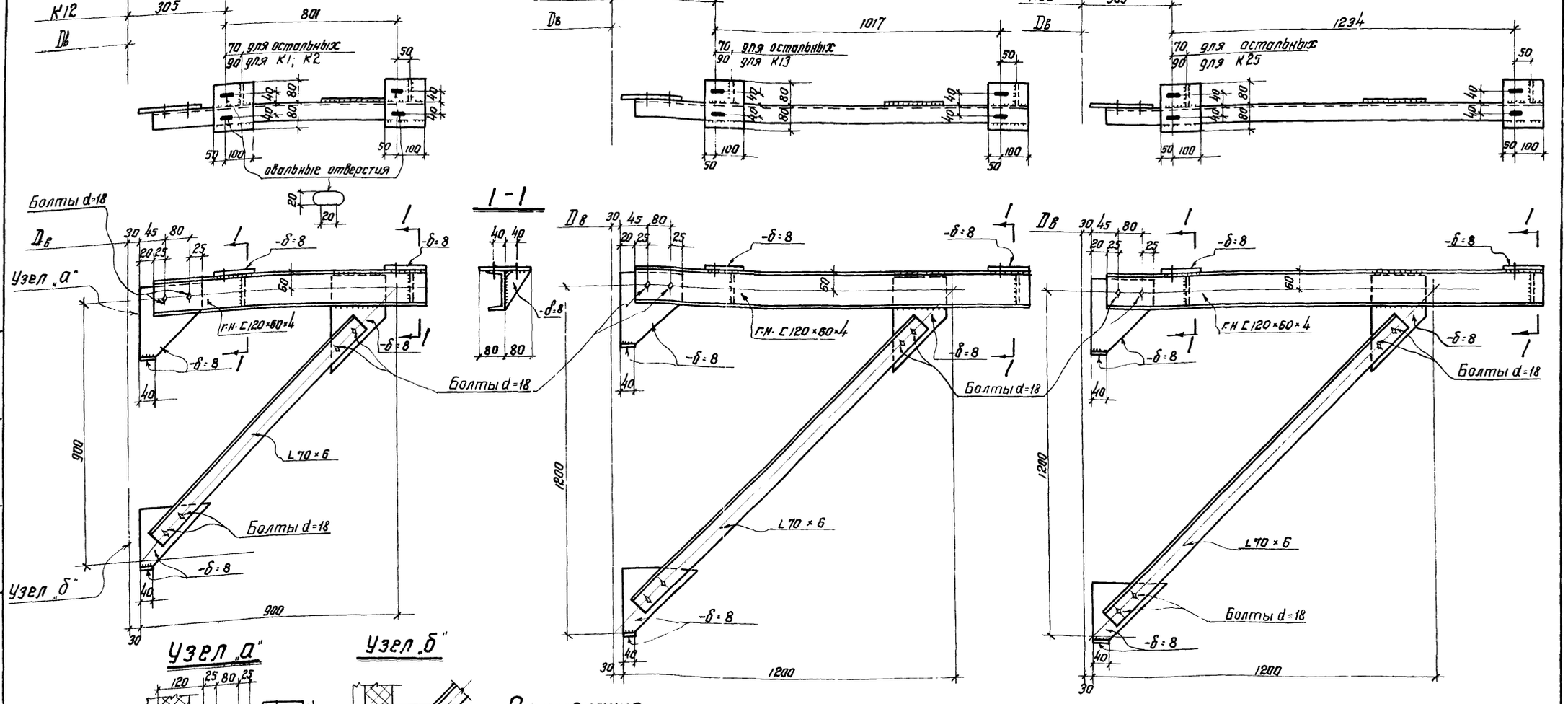

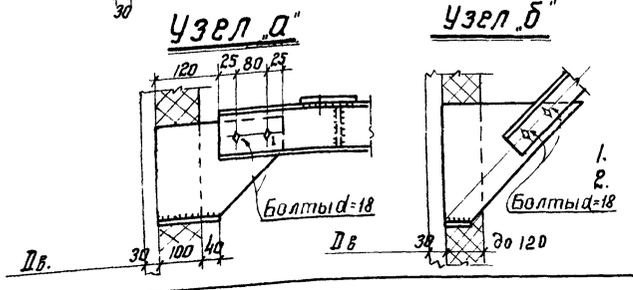

Примечания:

1. Неоговоренные дыры d=15 мм.
2. Узлы „а" и „б" даны для кронштейнов к аппаратам с изоляцией, для секторной и комбинированной схем.
3. Для аппаратов Dв=4500 и 5500 мм. кронштейны принимать соответственно, как для аппаратов Dв=4600 и 5600 мм., при этом длину фасонок крепления кронштейна и подкоса к аппарату увеличить на 50 мм.

ТА 1965	Кронштейны для площадок шириной 800, 1000, 1200 мм.	КЭ-03-3 Лист 24

Акламитов, Новичевский, Журавлев, Бригадир, Проверил, Исполнил, Кузнецов, Лаптев, Троицкий, 1965г.

К3; К4; К5; К6; К8; К9; К10.

Для площадок шириной 800 мм.

К3	140
К4	157
К5	173
К6	193
К8	231
К9	247
К10	268
Дв	

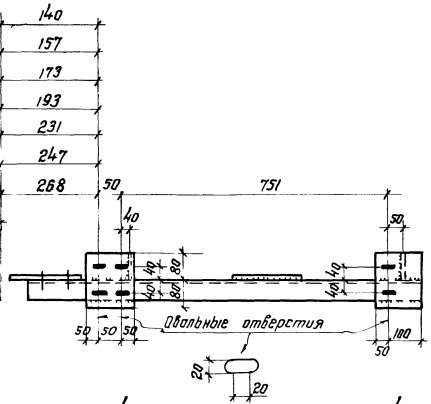

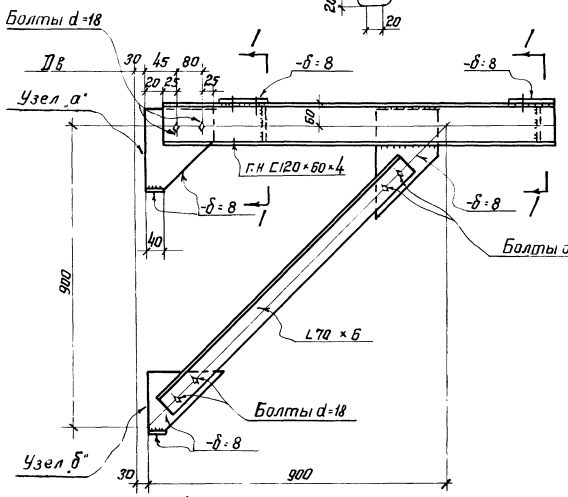

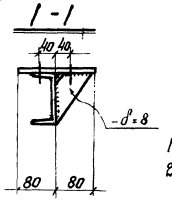

К14; К15; К16; К17; К18; К21

Для площадок шириной 1000 мм.

К14	126
К15	140
К16	157
К17	173
К18	193
К21	247
Дв	

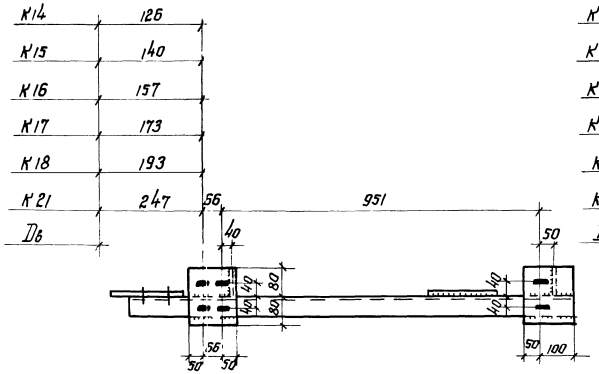

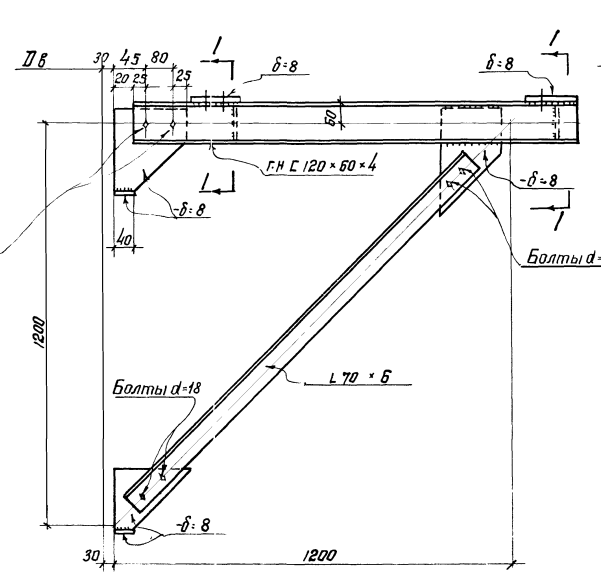

К26; К27; К28; К29; К30; К33.

Для площадок шириной 1200 мм.

К26	126
К27	140
К28	157
К29	173
К30	193
К33	247
Дв	

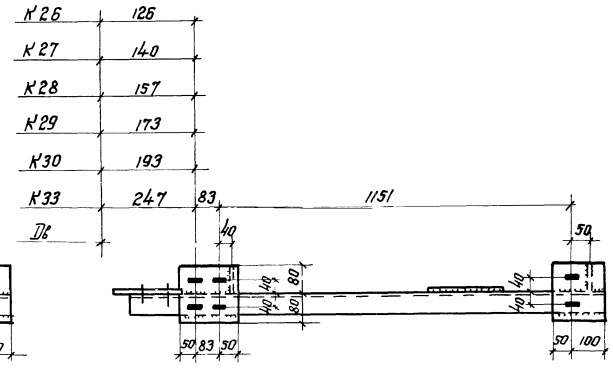

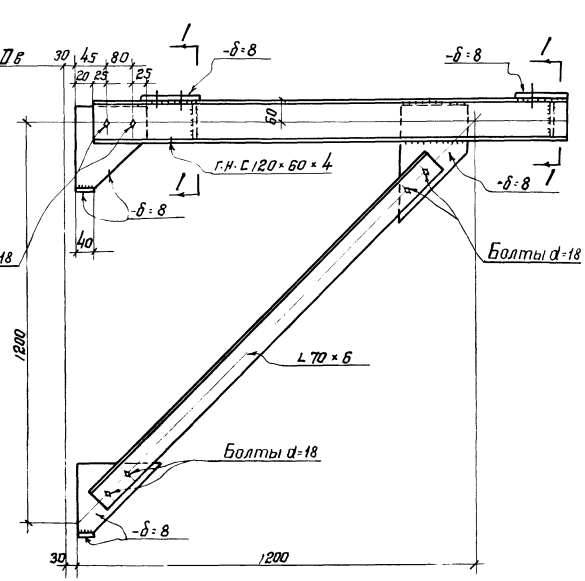

Примечания:

1. Неоговоренные дыры d=15мм.
2. Узлы „а" и „б" для кронштейнов к аппаратам с изоляцией см. лист 24.
3. См. примечание п.3 лист 24

ТД 1965	Кронштейны для площадок шириной 800, 1000, 1200мм.	КЭ-03-3 Лист 25

Схема площадок на консолях

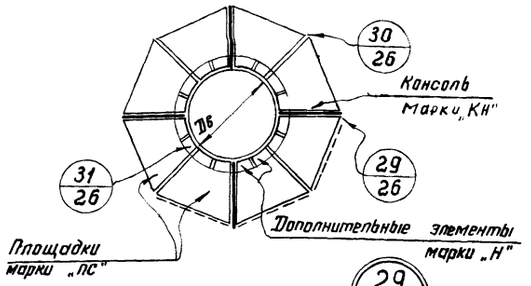

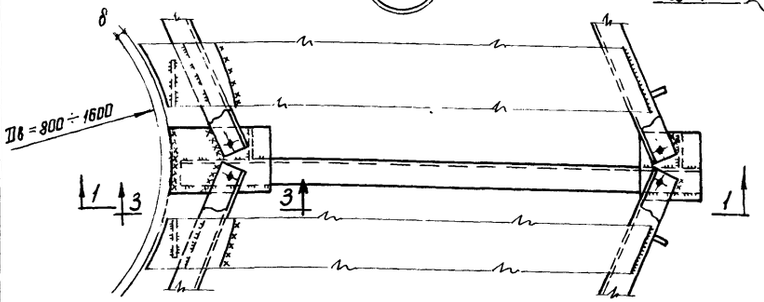

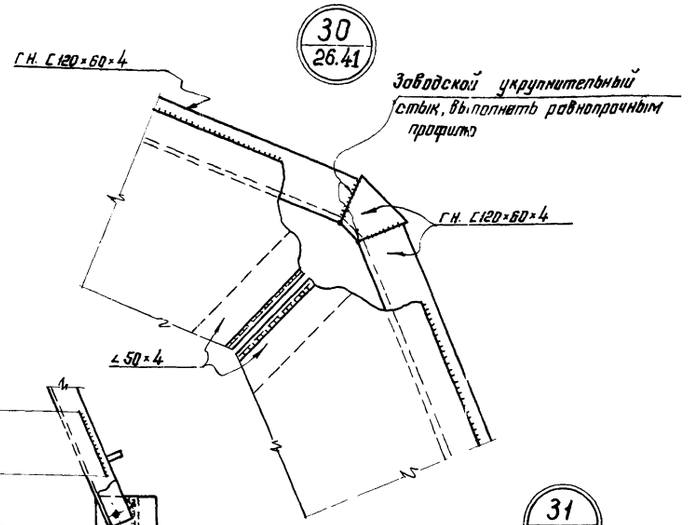

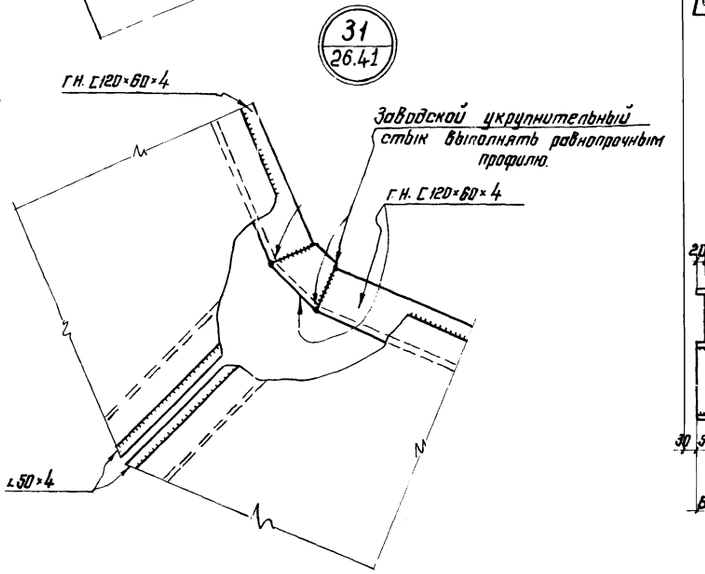

1-1

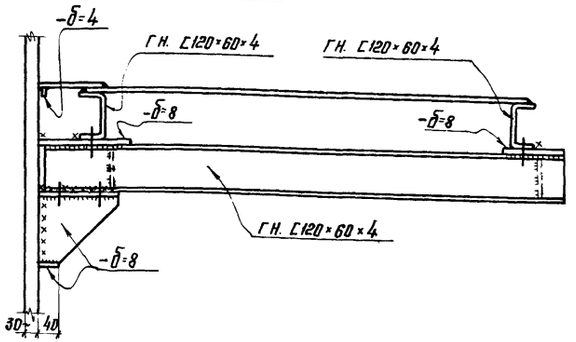

3-3

Для аппарата с изоляцией

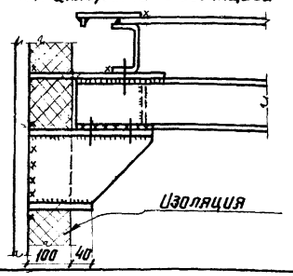

КН1; КН2; КН3; КН4; КН5; КН6

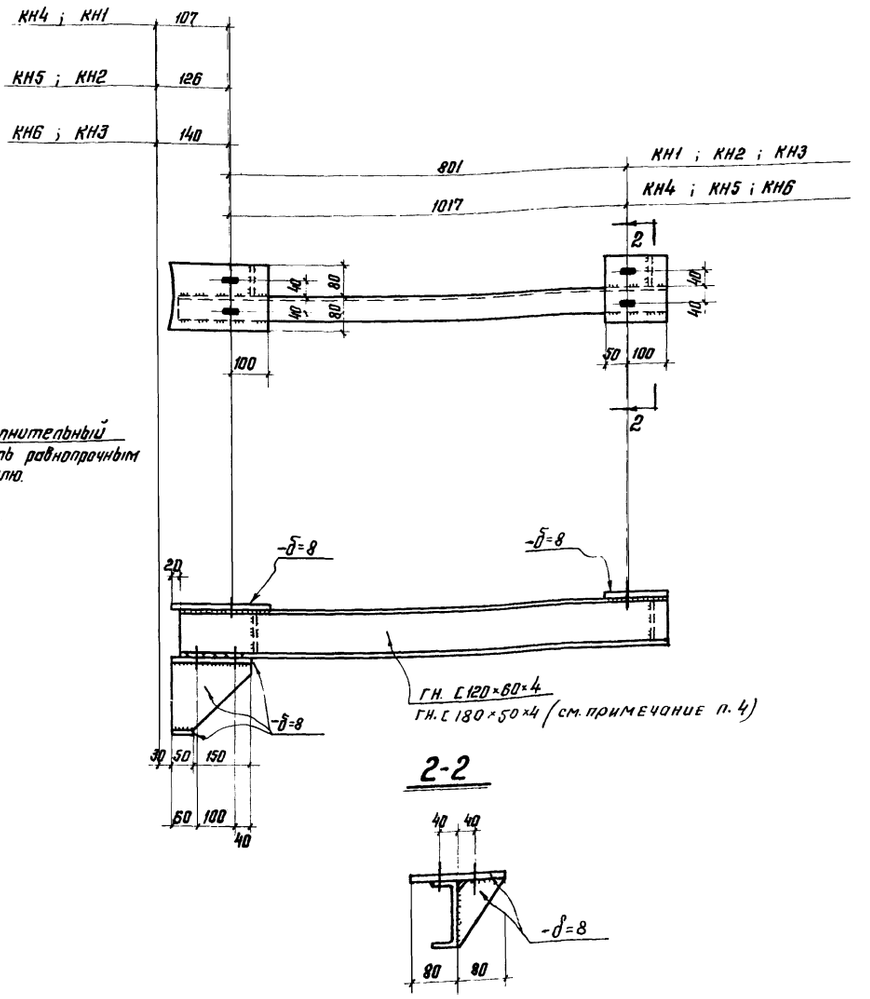

2-2

Примечания:

1. Площадки на консолях устраиваются только для аппаратов Dв = 800 ÷ 1600 мм при h = 800 и 1000 мм. под нагрузку $q_н$ = 200 кг/м², без опирания лестниц и переходных площадок.
2. Для аппаратов с изоляцией размер столика и опорной части консоли увеличивается на 100 мм. см. узел „В"
3. Марки для площадок на консолях подбирать по монтажным схемам и ключам для площадок на кронштейнах.
4. При опирании переходной площадки и лестницы размерами > (1000 × 3600 мм.) с нагрузкой 200 кг/м² рабочий элемент консоли принимать из гнутого С180×50×4, в этом месте консоли устраиваются не через 90° а через 45°

ТД 1965	Консоли КН1; КН2; КН3; КН4; КН5; КН6 и узлы NN. 29, 30, 31.	КЭ-03-3	
		Лист	26

8604 36

Гл. инженер отдела Лодзинский
Гл. инженер института Якубович
Начальник отдела Гуляев
Руководитель группы Поляков
Проверил Шапиро
Составил Шапиро
Дата выпуска 1965г.

К46 ; К52

Для площадок шириной 2000мм.

К37 ; К43

Для площадок шириной 1600мм.

Деталь овальной дыры

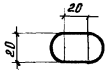

К55 ; К61

Для площадок шириной 2400мм.

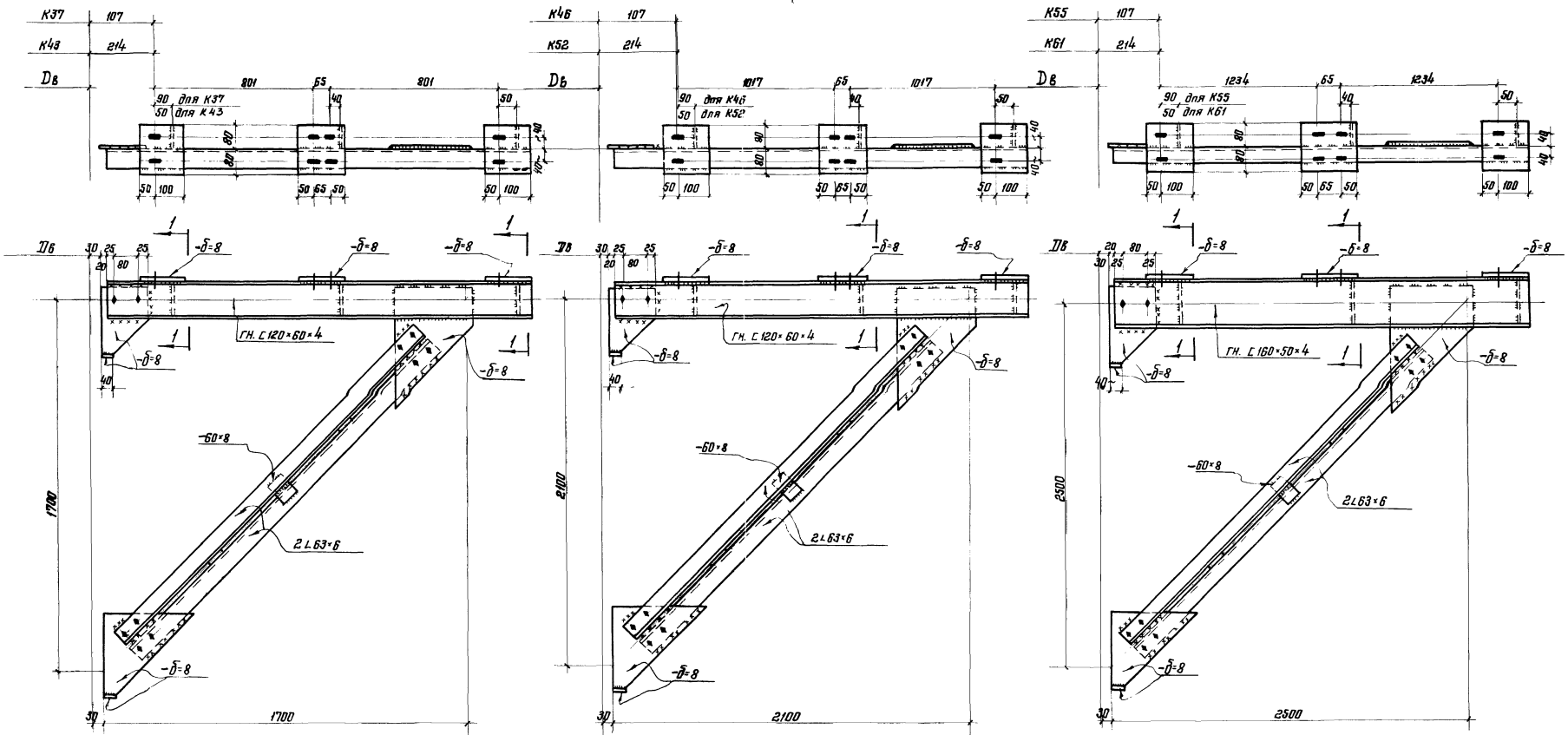

1-1

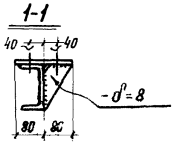

Примечания:

1. Неоговоренные дыры d=15мм
2. Сварные швы $h_ш$ = 6мм.

ТД 1965	Кронштейны для площадок шириной 1600; 2000 и 2400 мм.	КЭ-03-3	Лист 27

К38; К39; К40; К41; К42; К44; К45

Для площадок шириной 1600 мм

К38	126
К39	140
К40	157
К41	173
К42	193
К44	231
К45	247

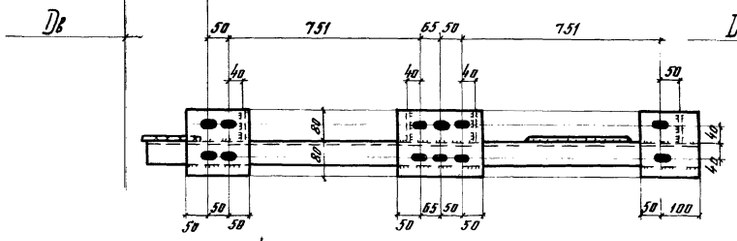

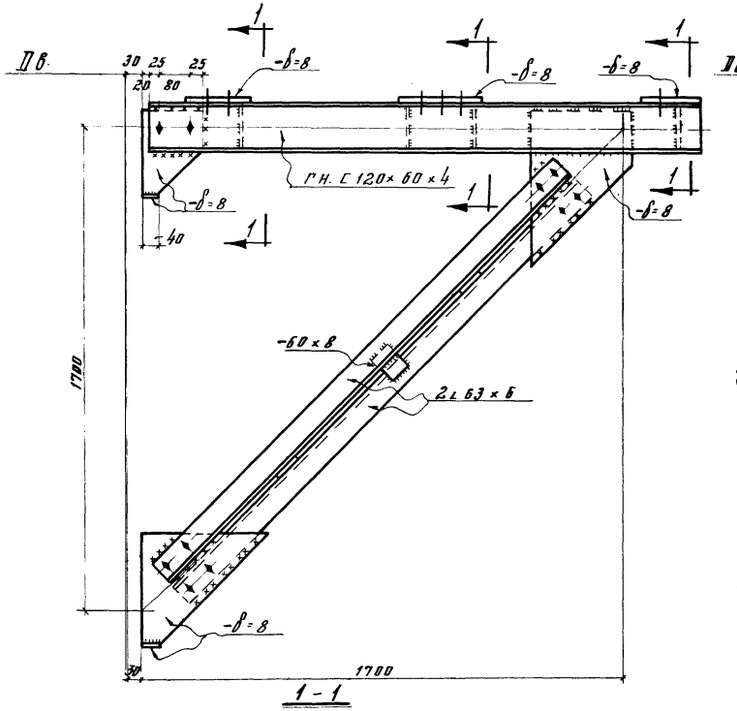

К47; К48; К49; К50; К51; К53; К54

Для площадок шириной 2000 мм

К47	126
К48	140
К49	157
К50	173
К51	193
К53	231
К54	247

Деталь овальной дыры.

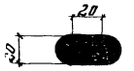

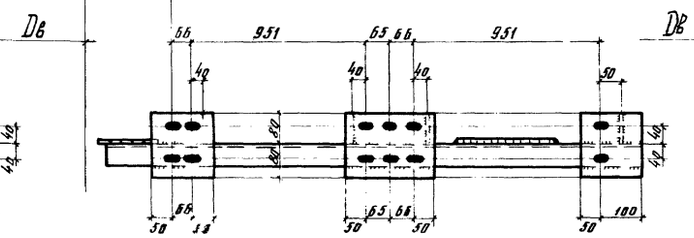

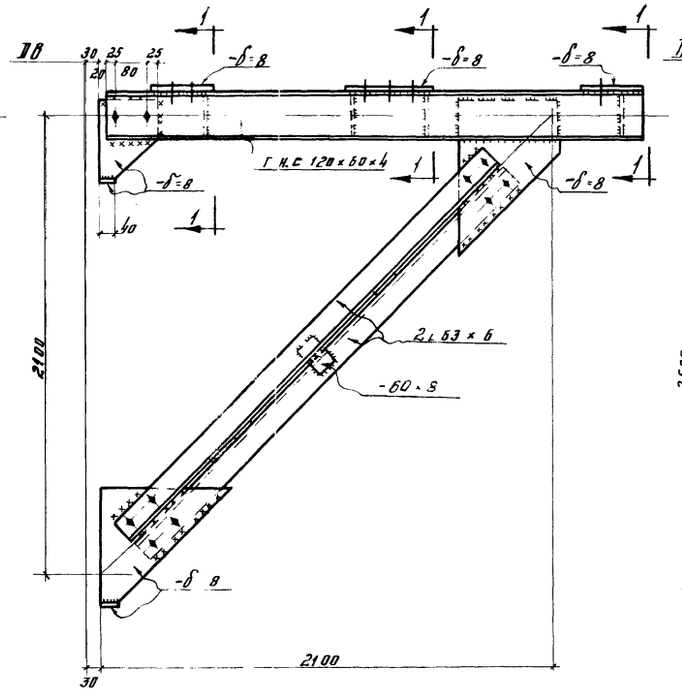

К56; К57; К58; К59; К60; К62; К63

Для площадок шириной 2400 мм

К56	126
К57	140
К58	157
К59	173
К60	193
К62	231
К63	247

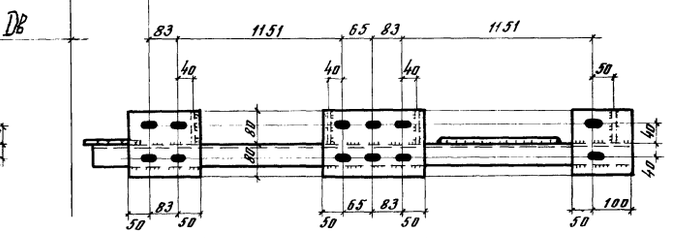

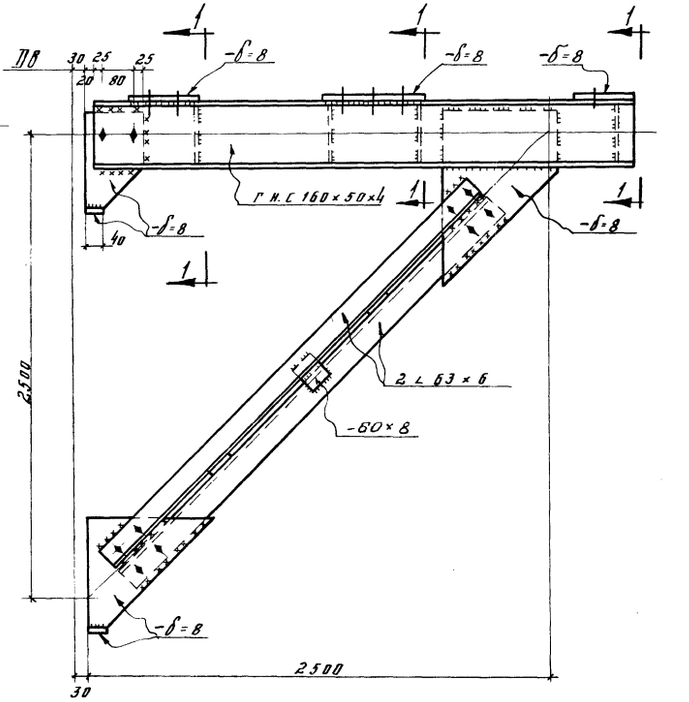

Примечания

1. Неоговоренные дыры d = 15 мм
2. Сварные швы $h_ш$ = 6 мм

ГПИ Стальконструкция	Гл. инженер	Жуковский	
	Нач. отдела	Жуковский	
	Гл. констр.	Жуковский	
	Дата выпуска	1965 г.	
Оргсборстрой Госстроя СССР	Руководитель	Жуковский	
	Проверил	Жуковский	
	Исполнил	Гранкин	

ТД 1965

Кронштейны для площадок шириной 1600; 2000 и 2400 мм

КЭ-03-3

Лист 28

ПС1, ПС2, ПС4; ПС5; ПС7; ПС8; ПС10; ПС11
ПС13; ПС14; ПС16; ПС17; ПС19; ПС20; ПС22; ПС23
ПС25; ПС26; ПС28; ПС29; ПС31; ПС32; ПС34; ПС37

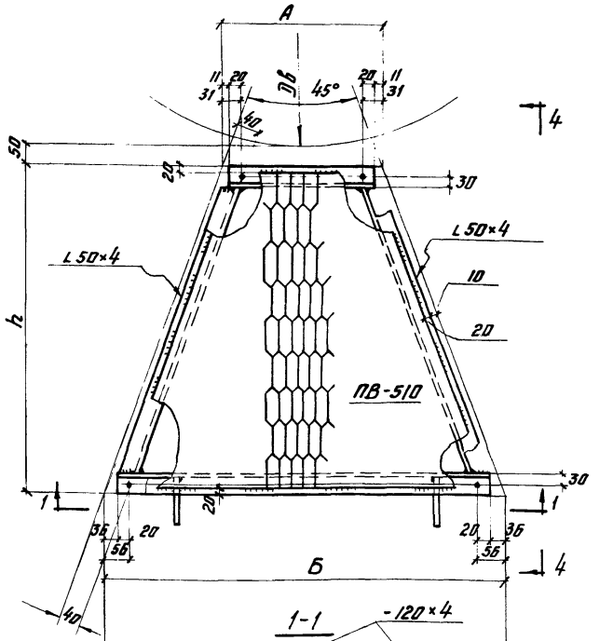

h	a	b	
168	700	168	ПС1
209	700	209	ПС4
100	1000	101	ПС2; ПС7
183	1000	184	ПС8; ПС13
142	1000	142	ПС5; ПС10
75	1300	75	ПС11; ПС16
116	1300	117	ПС14; ПС19
157	1300	158	ПС17; ПС22
199	1300	199	ПС20; ПС25
240	1300	241	ПС23; ПС28
282	1300	282	ПС26; ПС31
323	1300	324	ПС29; ПС34
365	1300	365	ПС32; ПС37

ПС35; ПС38; ПС40; ПС41; ПС43; ПС44
ПС46; ПС47; ПС49; ПС50; ПС52; ПС55

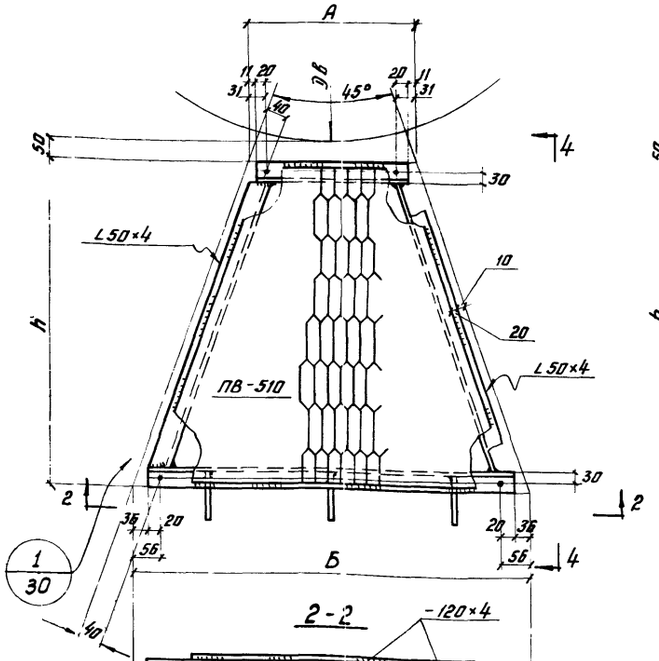

h	a	b	c	
106	950	950	106	ПС35; ПС40
97	1000	1000	98	ПС38; ПС43
139	1000	1000	139	ПС41; ПС46
80	1100	1100	81	ПС44; ПС49
122	1100	1100	122	ПС47; ПС52
263	1000	1000	264	ПС50; ПС55

Примечания:

1. Все дыры $d=15$мм.
2. Сварные швы $h_ш=4$мм.

ПС53; ПС56; ПС58; ПС59; ПС61; ПС62; ПС64; ПС65
ПС67; ПС68; ПС70; ПС71; ПС73; ПС74; ПС76; ПС77

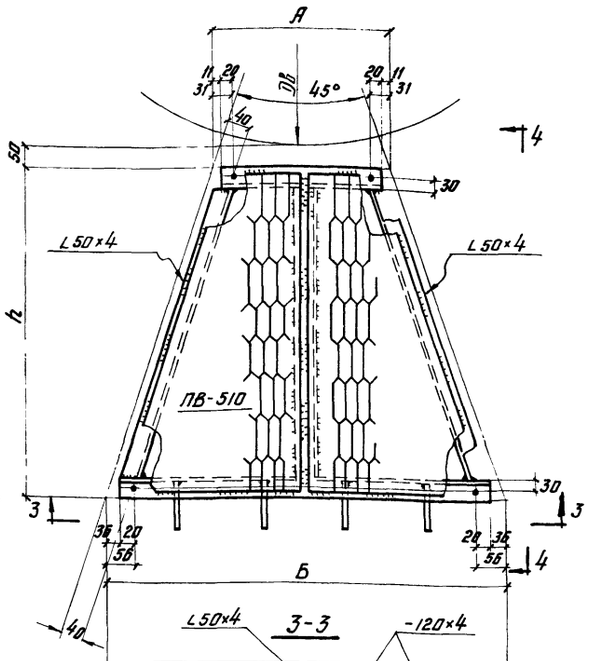

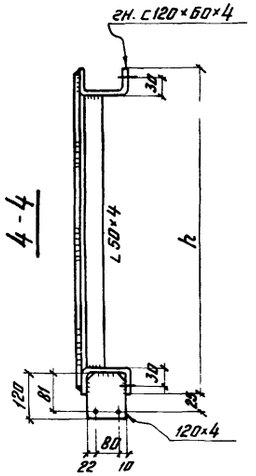

h	a	b	c	d	
105	800	800	800	105	ПС53; ПС58
146	800	800	800	146	ПС56; ПС61
187	800	800	800	188	ПС59; ПС64
229	800	800	800	229	ПС62; ПС67
270	800	800	800	271	ПС65; ПС70
112	900	1000	900	112	ПС68; ПС73
153	900	1000	900	154	ПС71; ПС76
94	1000	1000	1000	95	ПС74
136	1000	1000	1000	136	ПС77

ПС3; ПС6; ПС9; ПС12; ПС15;
ПС18; ПС21; ПС24; ПС27

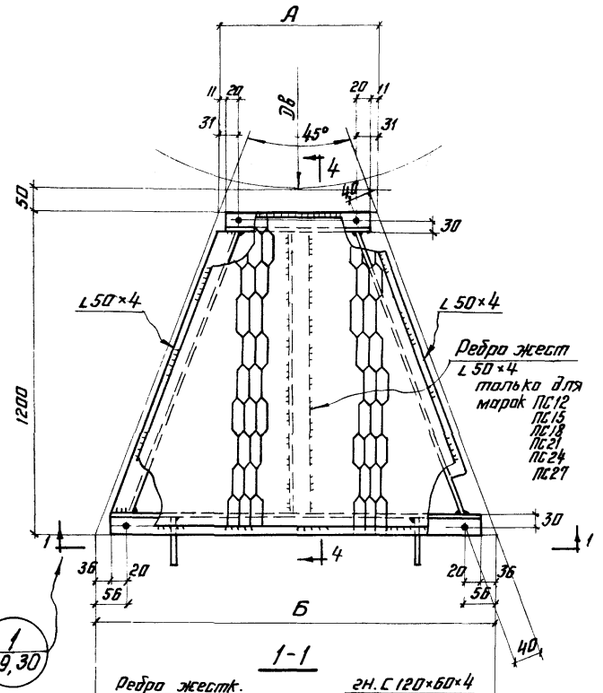

183	1000	184	ПС3
75	1300	75	ПС6
116	1300	117	ПС9
157	1300	158	ПС12
199	1300	199	ПС15
240	1300	241	ПС18
282	1300	282	ПС21
323	1300	324	ПС24
365	1300	365	ПС27

ПС30; ПС33; ПС36;
ПС39; ПС42; ПС45.

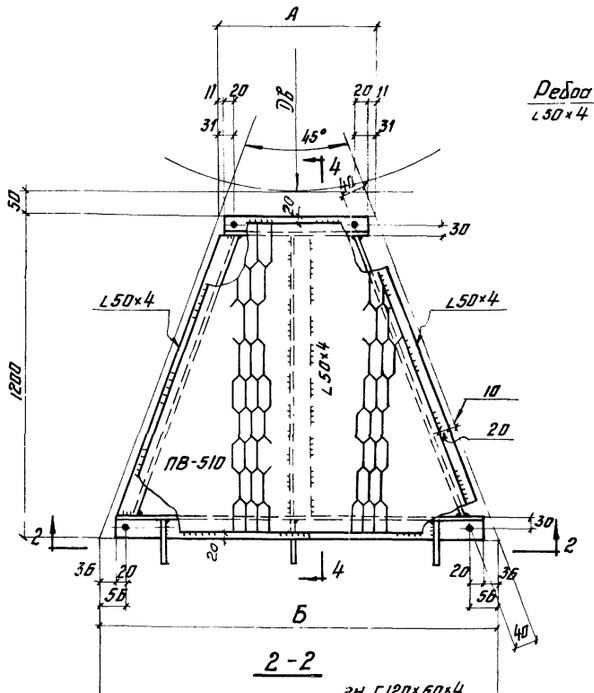

106	950	950	106	ПС30
97	1000	1000	98	ПС33
139	1000	1000	139	ПС36
80	1100	1100	81	ПС39
122	1100	1100	122	ПС42
263	1000	1000	264	ПС45

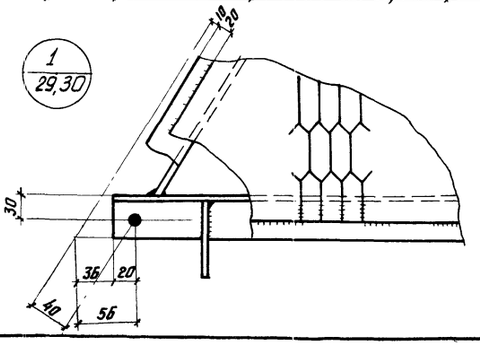

ПС48; ПС51; ПС54; ПС57; ПС60; ПС63;
ПС66; ПС69; ПС72; ПС75; ПС78

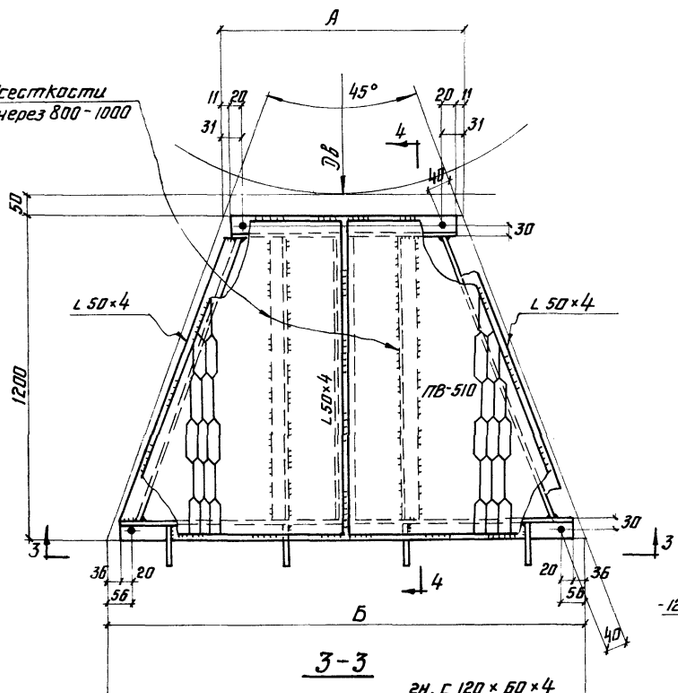

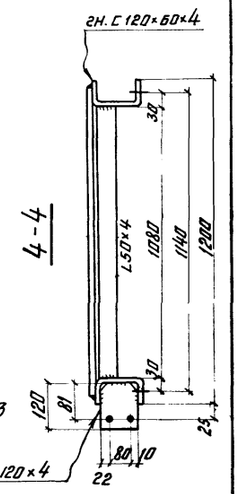

105	800	800	800	105	ПС 48
146	800	800	800	146	ПС 51
187	800	800	800	188	ПС 54
229	800	800	800	229	ПС 57
270	800	800	800	271	ПС 60
112	900	1000	900	112	ПС 63
153	900	1000	900	154	ПС 66
94	1000	1000	1000	95	ПС 69
136	1000	1000	1000	136	ПС 72
177	1000	1000	1000	178	ПС 75
219	1000	1000	1000	219	ПС 78

Примечания:

1. Все дыры $d = 15$ мм.
2. Сварные швы $h_ш = 4$ мм.
3. В случае отсутствия листа ПВ-510 шириной 1200мм применяются более узкие листы с укладкой в перпендикулярном направлении и стыкованием на ребрах жесткости.

Гл. инж. п-та	Кунчиков			
Нач. отдела	Платтев			
Гл. констр.	Трахтинский			1965г.
Дата выпуска:				
Бригадир	Проверил	Исполнил		
Чертил	Кастильо	Навичевский	Емелина	
Копировал	Ахметшина	Сидоров		

ТД 1965

Секторные площадки с просечно-вытяжным настилом шириной 1200 мм

КЭ-03-3
Лист 30

ПС79; ПС80; ПС82; ПС83; ПС85; ПС86; ПС88; ПС89; ПС91; ПС92; ПС94; ПС95; ПС97; ПС98; ПС100; ПС101; ПС103; ПС104; ПС106; ПС107; ПС109, ПС110; ПС112 ПС115

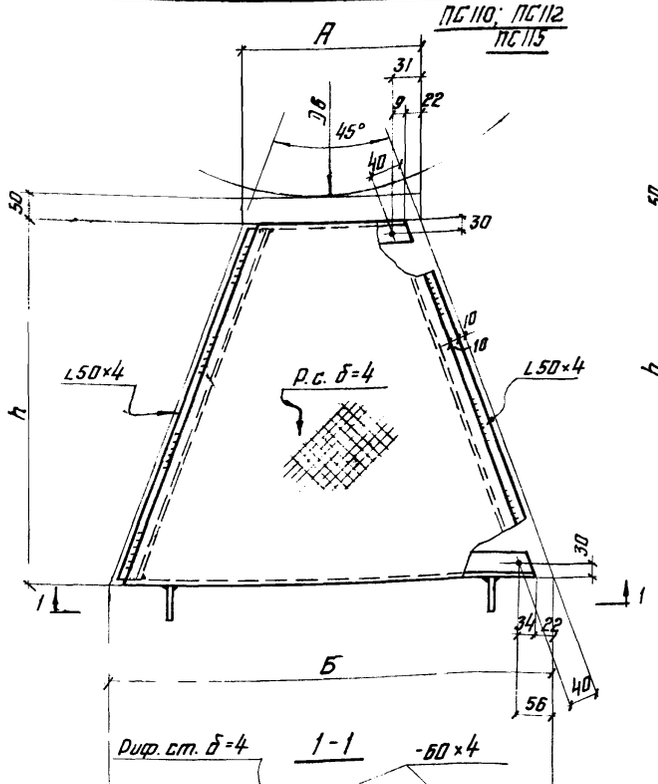

168	700	168	ПС79
209	700	209	ПС82
100	1000	101	ПС80; ПС85
183	1000	184	ПС86; ПС91
142	1000	142	ПС83; ПС88
75	1300	75	ПС89; ПС94
116	1300	117	ПС92; ПС97
157	1300	158	ПС95; ПС100
199	1300	199	ПС98; ПС103
240	1300	241	ПС101; ПС106
282	1300	282	ПС104; ПС109
323	1300	324	ПС107; ПС112
365	1300	365	ПС110; ПС115

ПС113; ПС116; ПС118; ПС119; ПС121; ПС122; ПС124; ПС125; ПС127; ПС128; ПС130; ПС133.

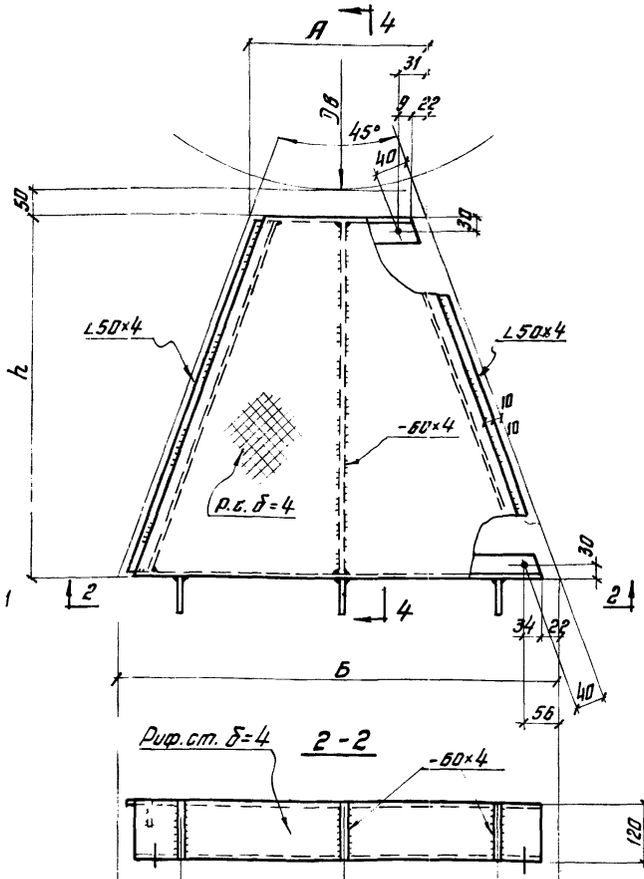

106	950	950	106	ПС113; ПС118
97	1000	1000	98	ПС116; ПС121
139	1000	1000	139	ПС119; ПС124
80	1100	1100	81	ПС122; ПС127
122	1100	1100	122	ПС125; ПС130
263	1000	1000	264	ПС128; ПС133

ПС131; ПС134; ПС136; ПС137; ПС139; ПС140; ПС142; ПС143; ПС145; ПС146; ПС148; ПС149; ПС151; ПС152; ПС154; ПС155.

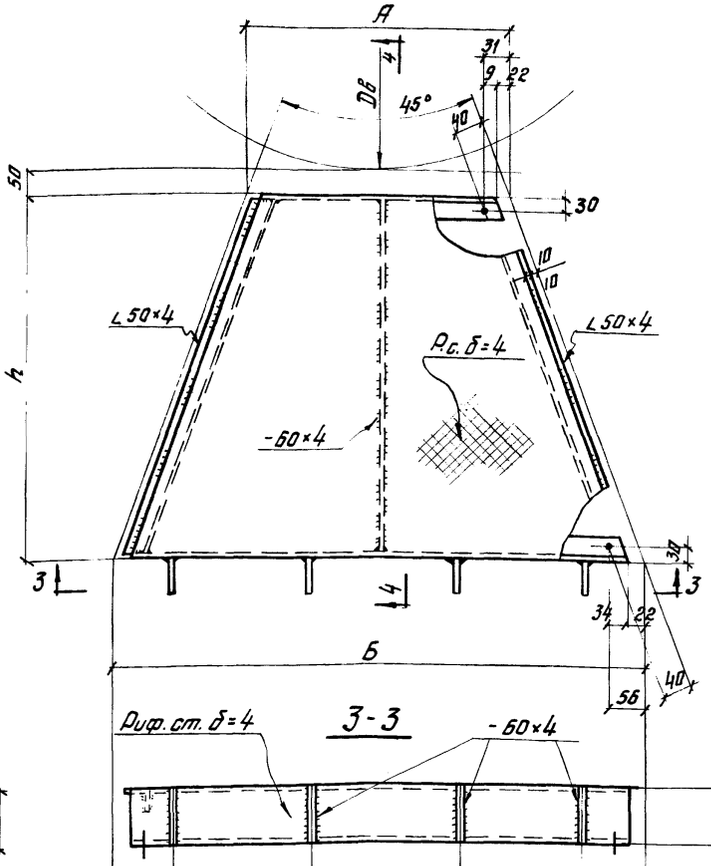

105	800	800	800	105	ПС131; ПС136
146	800	800	800	146	ПС134; ПС139
187	800	800	800	188	ПС137; ПС142
229	800	800	800	229	ПС140; ПС145
270	800	800	800	271	ПС143; ПС148
112	900	1000	900	112	ПС146; ПС151
153	900	1000	900	154	ПС149; ПС154
94	1000	1000	1000	95	ПС152
136	1000	1000	1000	136	ПС155

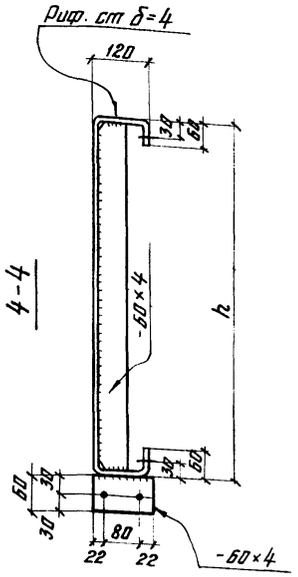

Примечания:

1. Все дыры d=15мм.
2. Сварные швы h=4мм.

Гип. отдела	Ахметов		
Гл. констр.	Новичевский		
Гл. инж. проекта	Емелина		
Утв. Госгражданстроем	Протокол № 85 от 7.11.64		
Гипрокуз Госгражданстроя	Бригада № 10	Авторский надзор	Ахметов
	Гл. инженер	Новичевский	
	Гл. конструктор	Емелина	
	Руководитель	Ланцев	
	Исполнил	Кузнецов	

ТД 1965

Секторные площадки с рифленым настилом шириной 800 и 1000мм

КЖ-03-3

Лист 31

8504

ПС81; ПС84; ПС87; ПС90; ПС93; ПС96; ПС99; ПС102; ПС105

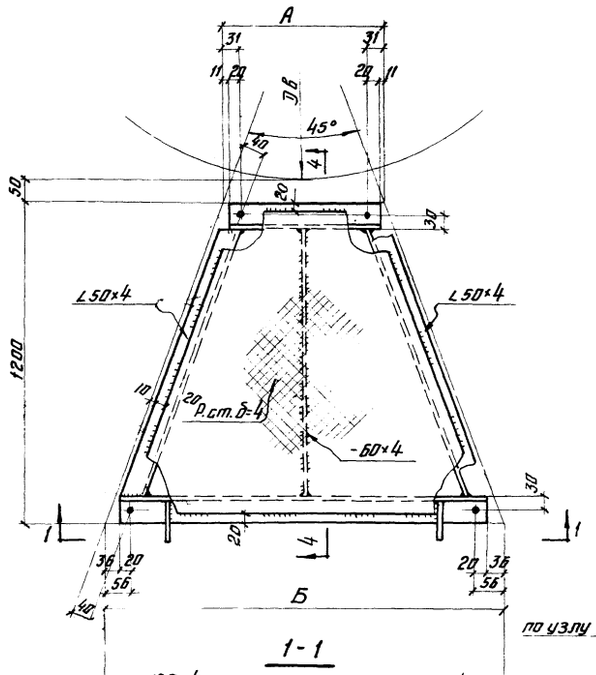

183	1000	184	ПС 81
75	1300	75	ПС 84
116	1300	117	ПС 87
157	1300	158	ПС 90
199	1300	199	ПС 93
240	1300	241	ПС 96
282	1300	282	ПС 99
323	1300	324	ПС102
365	1300	365	ПС105

ПС108; ПС111; ПС114; ПС117; ПС120; ПС123

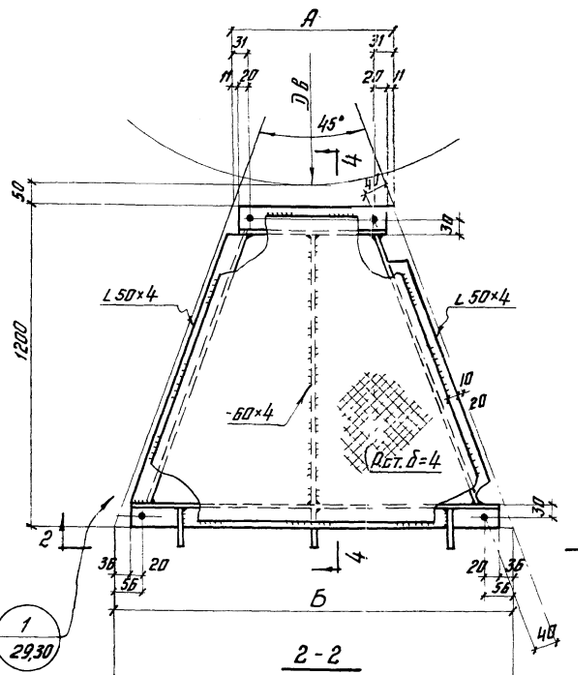

106	950	950	106	ПС108
97	1000	1000	98	ПС111
139	1000	1000	139	ПС114
80	1100	1100	81	ПС117
122	1100	1100	122	ПС120
263	1000	1000	264	ПС123

Примечания

1. Все дыры d=15мм.
2. Сварные швы $h_ш$=4мм.

ПС126; ПС129; ПС132; ПС135; ПС138 ПС141; ПС144; ПС147; ПС150; ПС153; ПС156

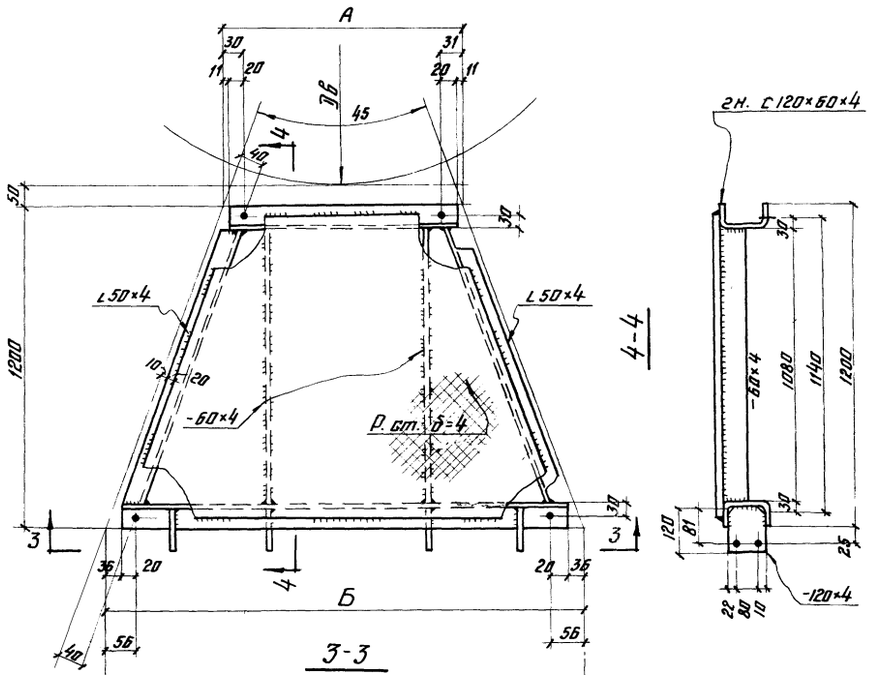

105	800	800	800	105	ПС126
146	800	800	800	146	ПС129
187	800	800	800	188	ПС132
229	800	800	800	229	ПС135
270	800	800	800	271	ПС138
112	900	1000	900	112	ПС141
153	900	1000	900	154	ПС144
94	1000	1000	1000	95	ПС147
136	1000	1000	1000	136	ПС150
177	1000	1000	1000	178	ПС153
219	1000	1000	1000	219	ПС156

ТД 1965	Секторные площадки с рифленым настилом шириной 1200мм.	КЗ-03-3 лист 32

ПС1а ПС2а ПС3а ПС4а ПС5а ПС6а ПС7а ПС8а ПС9а ПС10а
ПС11а ПС12а ПС13а ПС14а ПС15а ПС16а ПС17а ПС18а ПС19а ПС20а
ПС21а ПС22а ПС23а ПС24а ПС25а ПС26а ПС27а ПС28а ПС29а ПС31а
ПС32а ПС34а ПС37а

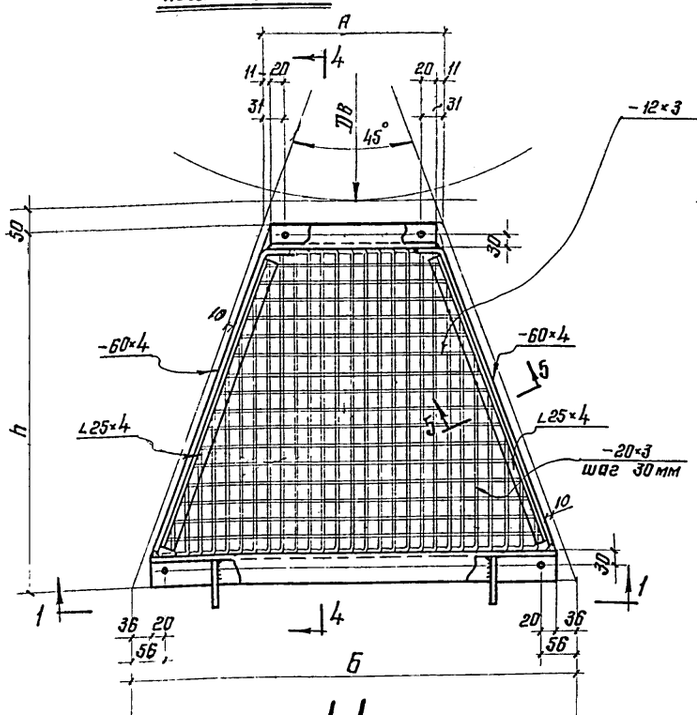

1-1

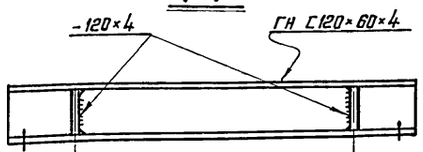

168	700	168	ПС1а
209	700	209	ПС4а
100	1000	101	ПС2а ПС7а
183	1000	184	ПС3а ПС8а ПС13а
142	1000	142	ПС5а ПС10а
75	1300	75	ПС6а ПС11а ПС16а
116	1300	117	ПС9а ПС14а ПС19а
157	1300	158	ПС12а ПС17а ПС22а
199	1300	199	ПС15а ПС20а ПС25а
240	1300	241	ПС18а ПС23а ПС28а
282	1300	282	ПС21а ПС26а ПС31а
323	1300	324	ПС24а ПС29а ПС34а
365	1300	365	ПС27а ПС32а ПС37а

ПС30а ПС33а ПС35а ПС36а ПС38а ПС39а ПС40а
ПС41а ПС42а ПС43а ПС44а ПС45а ПС46а ПС47а
ПС49а ПС50а ПС52а ПС55а

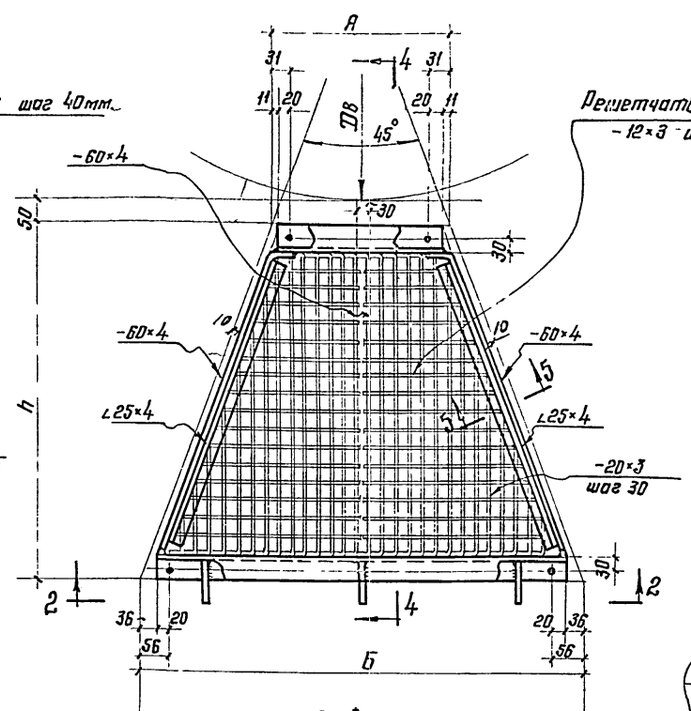

Решетчатый настил
-12×3 шаг 40

2-2

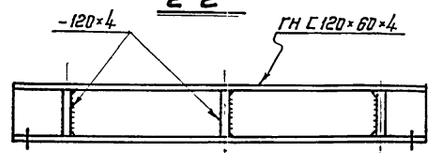

106	950	950	106 ПС30а ПС35а ПС40а
97	1000	1000	98 ПС33а ПС38а ПС43а
139	1000	1000	139 ПС36а ПС41а ПС46а
80	1100	1100	81 ПС39а ПС44а ПС49а
122	1100	1100	122 ПС42а ПС47а ПС52а
263	1000	1000	264 ПС45а ПС50а ПС55а

ПС48а ПС51а ПС53а ПС54а ПС56а ПС57а ПС58а ПС59а
ПС60а ПС61а ПС62а ПС63а ПС64а ПС65а ПС66а ПС67а
ПС68а ПС69а ПС70а ПС71а ПС72а ПС73а ПС74а ПС75а
ПС76а ПС77а ПС78а

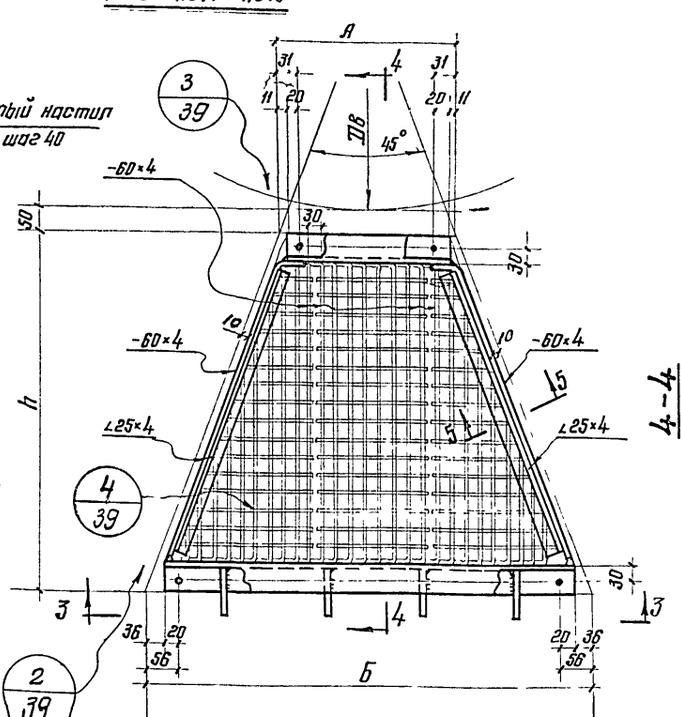

3-3

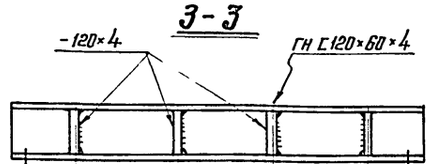

105	800	800	800	105 ПС48а ПС53а ПС58а
146	800	800	800	146 ПС51а ПС56а ПС61а
187	800	800	800	188 ПС54а ПС59а ПС64а
229	800	800	800	229 ПС57а ПС62а ПС67а
270	800	800	800	271 ПС60а ПС65а ПС70а
112	900	1000	900	112 ПС63а ПС68а ПС73а
153	900	1000	900	154 ПС66а ПС71а ПС76а
94	1000	1000	1000	95 ПС69а ПС74а
136	1000	1000	1000	136 ПС72а ПС77а
177	1000	1000	1000	178 ПС75а
219	1000	1000	1000	219 ПС78а

4-4

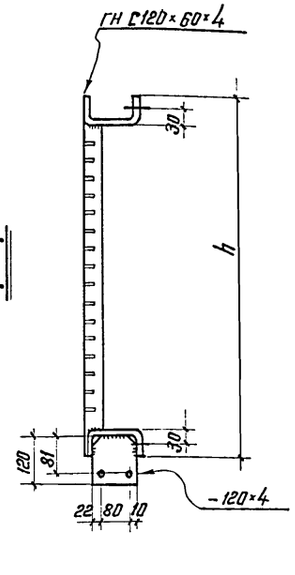

5-5

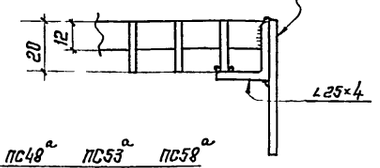

Примечания:

1. Все дыры $d=15$ мм.
2. Ширина площадок $h=800, 1000, 1200$ мм.
3. Детали решетчатого настила см лист 39.
4. Сварные швы $h_ш=4$мм

ТА 1965	Секторные площадки с решетчатым настилом шириной 800, 1000 и 1200 мм	КЗ-03-3 Лист 33

Инв. № объекта
8031КМ
№ листа
34
Инв. №

П129; П130

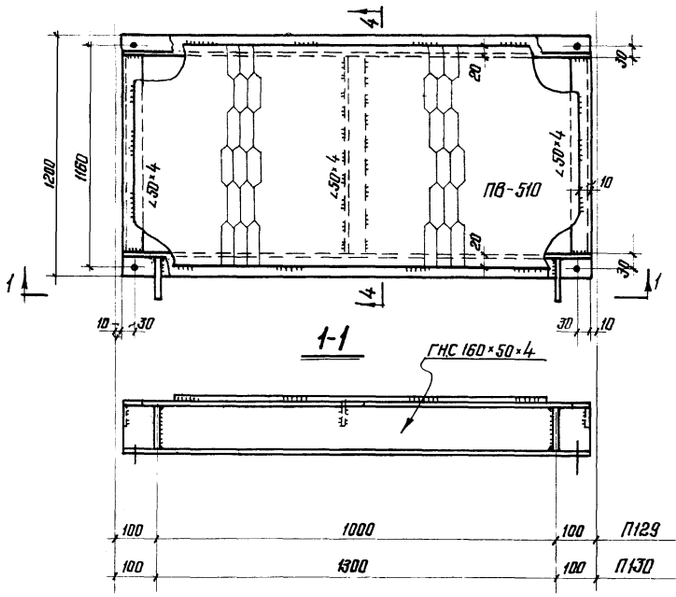

100	1000	100	П129
100	1300	100	П130

П131; П132; П133

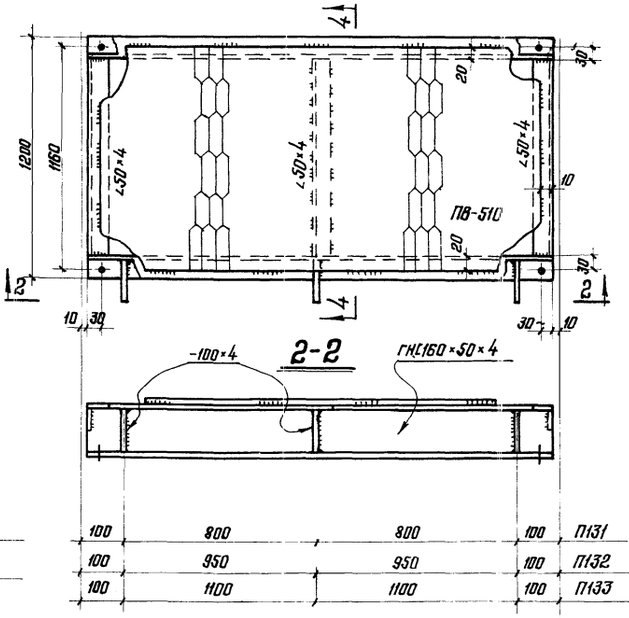

100	800	800	100	П131
100	950	950	100	П132
100	1100	1100	100	П133

П134

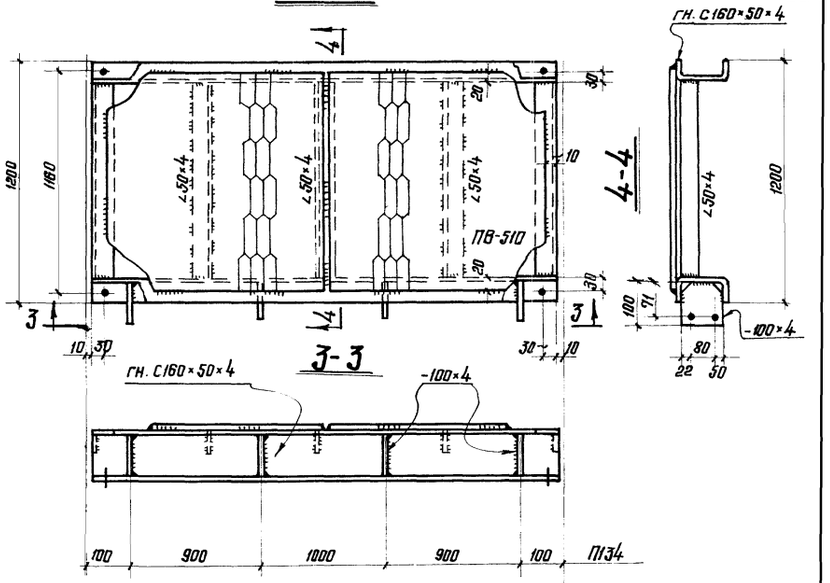

100	900	1000	900	100	П134

П135; П136

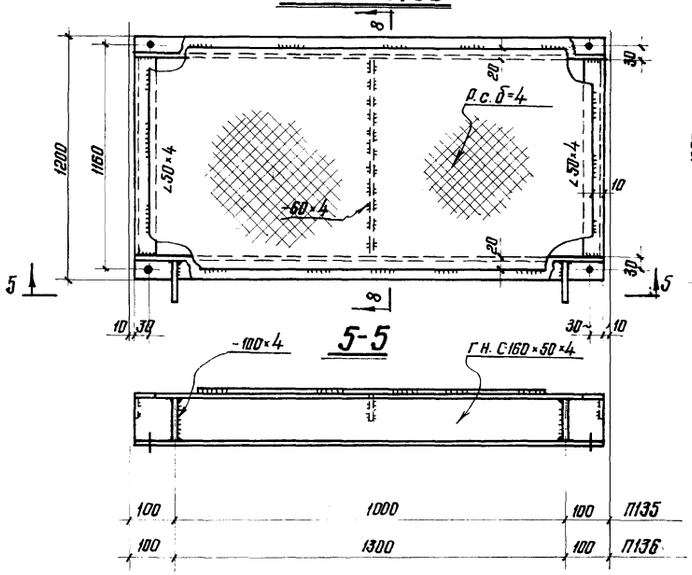

100	1000	100	П135
100	1300	100	П136

П137; П138; П139

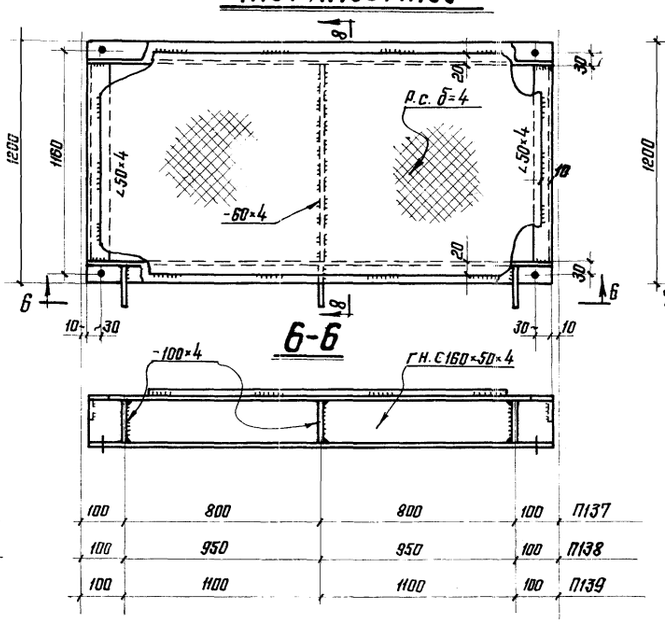

100	800	800	100	П137
100	950	950	100	П138
100	1100	1100	100	П139

П140

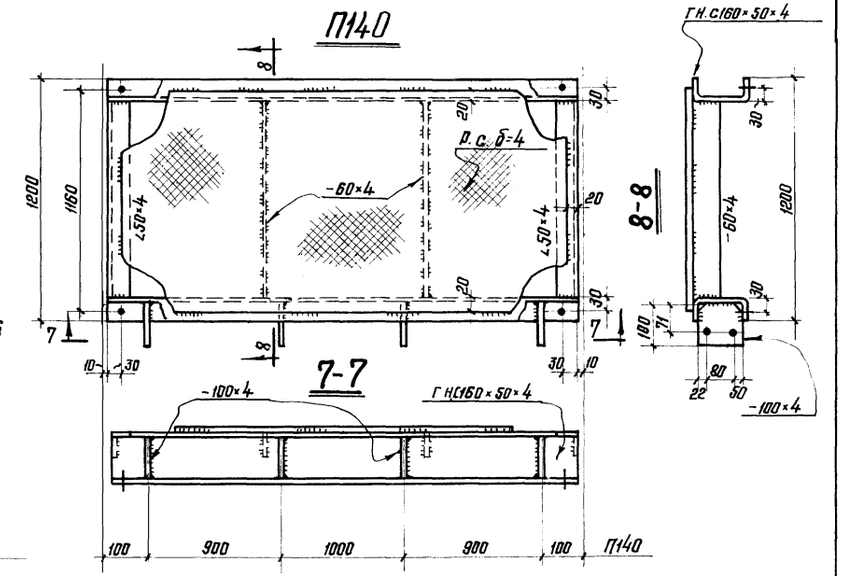

100	900	1000	900	100	П140

Примечания:

1. Все дыры $d = 15$ мм.
2. Сварные швы $h_ш = 4$ мм.

Гл. инж. ГПИ	Кузнецов		
Нач. отдела	Платтев		
Гл. конструктор	Гроцкий	1965г.	
Гл. гр. выпуска:			
Бригадир	Проверил	Испытал	
Ананьев	Новичевский	Енепина	
Ананьев	Новичевский	Енепина	

ТД 1965	Прямоугольные площадки с просечено-вытяжным и рифленым настилом шириной 1200 мм.	КЭ-03-3
		Лист 34

Шифр объекта 5903IКМ
№ листа 35
Инв №

П3а; П5а; П9а; П11а; П15а; П17а; П129а; П130а

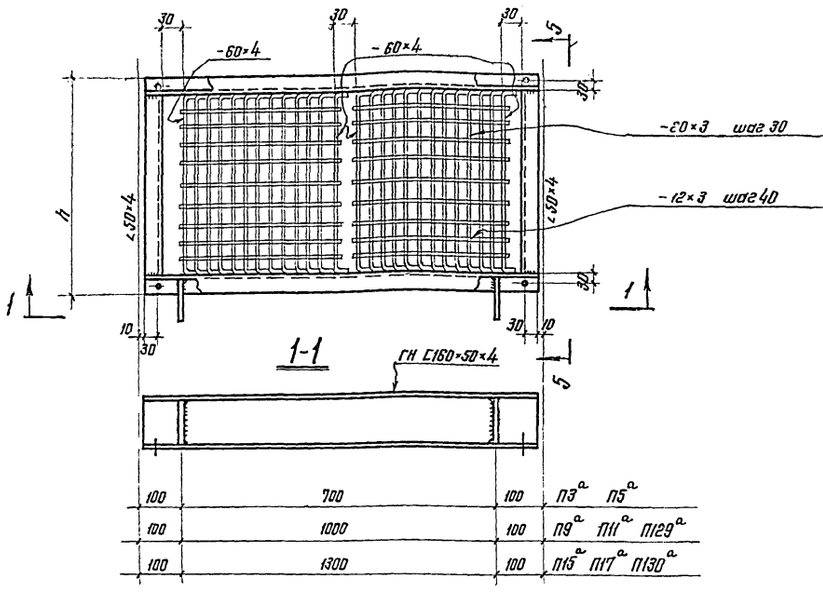

100	700	100	П3а П5а
100	1000	100	П9а П11а П129а
100	1300	100	П15а П17а П130а

П21а; П23а; П27а; П29а; П33а; П35а; П131а; П132а; П133а

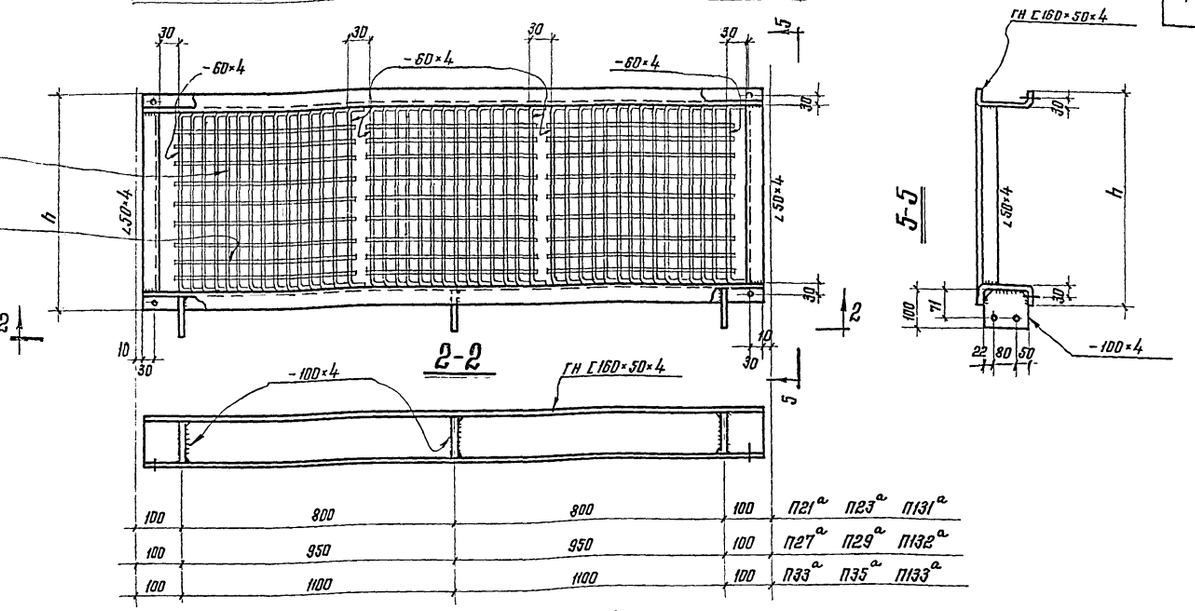

100	800	800	100	П21а П23а П131а
100	950	950	100	П27а П29а П132а
100	1100	1100	100	П33а П35а П133а

П51а; П53а; П57а; П59а; П63а; П65а; П75а; П77а

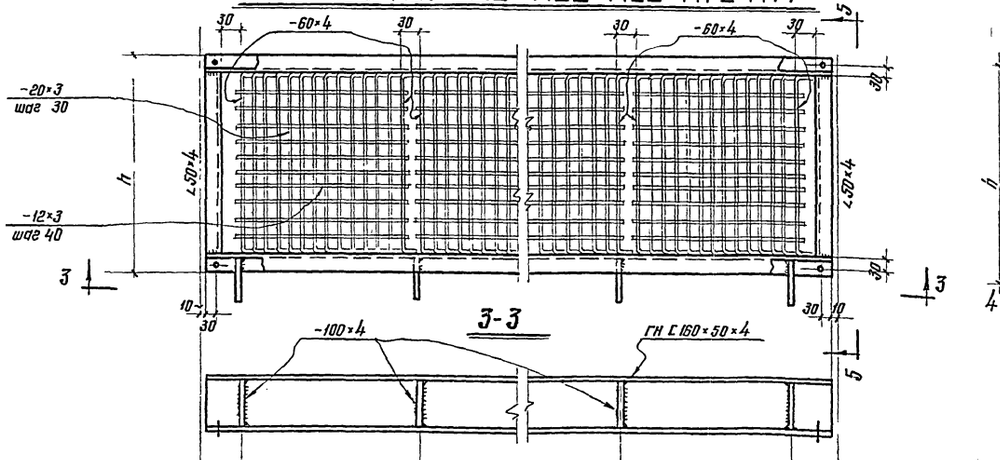

100	1000	2×1000=2000	1000	100	П51а П53а
100	950	3×900=2700	950	100	П57а П59а
100	1100	3×1000=3000	1100	100	П63а П65а
100	900	4×1000=4000	900	100	П75а П77а

П39а; П41а; П45а; П47а; П134а

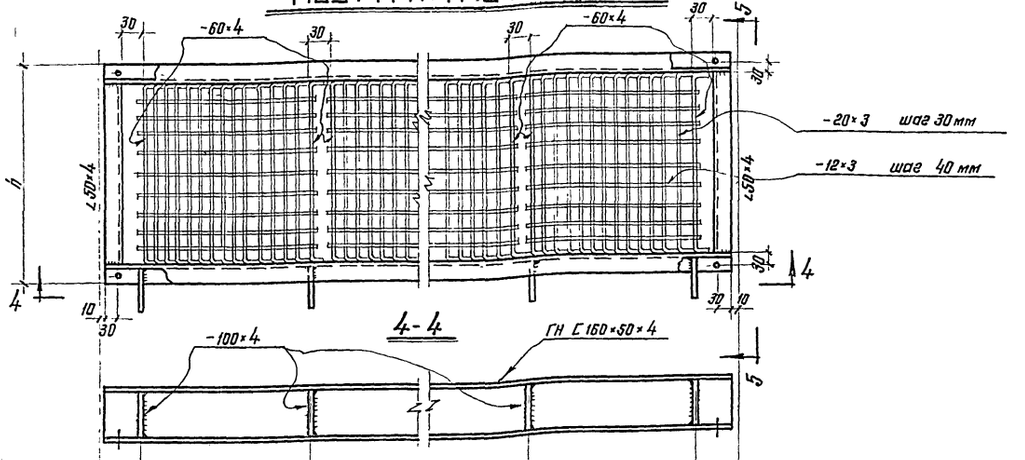

100	900	1000	900	100	П39а П41а П134а
100	1100	1200	1100	100	П45а П47а

Примечания

1. Размер решетки по длине площадки не более 1000 мм
2. В переходных площадках шириной 800 и 1000 мм фасонки для крепления ограждений делать с двух сторон
3. Дыры d=15 мм.
4. Сварные швы $h_ш$ 4 мм
5. Размер h см. ключ на листе 7.

ТА 1965	Прямоугольные площадки с решетчатым настилом шириной 800; 1000 и 1200 мм	КЭ-03-3 Лист 35

Бригадир: Казнецов
Проверил: Лаптев
Исполнил: Тарикин
1965 г.
Гл. инженер проекта: Аксамитов
Гл. специалист: Новичевский
Нач. отдела: Емелина
Гр. к выпуску

8604 45

№ объекта 9031КМ
№ листа 36
Инв. №

ДП1 ; ДП2

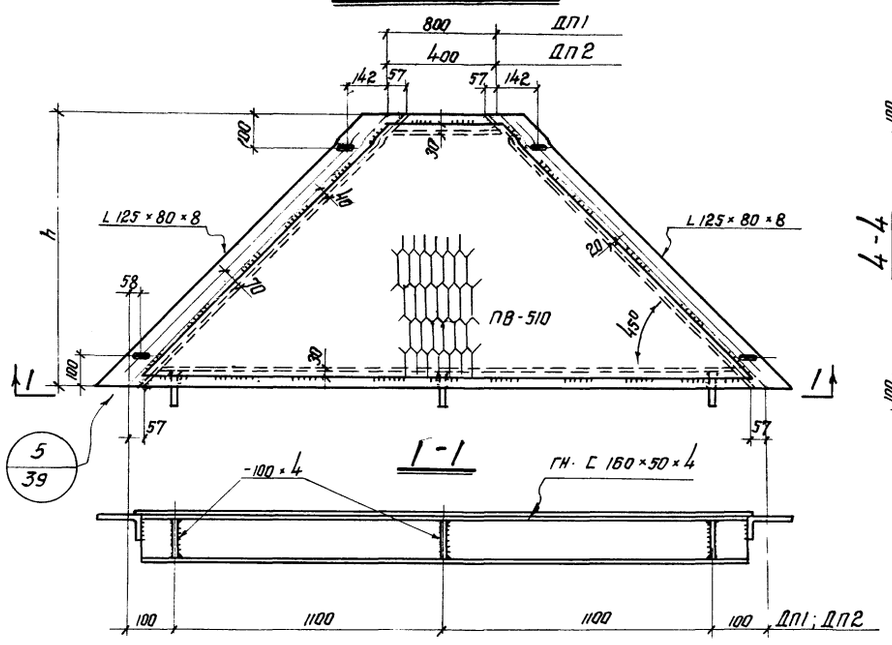

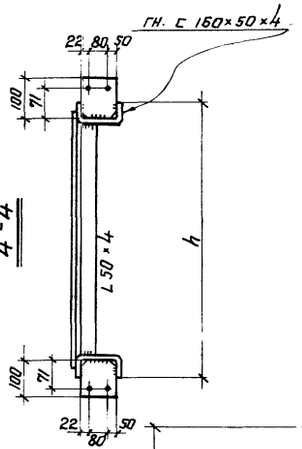

ДП7; ДП8; ДП9; ДП10; ДП11; ДП12; ДП13; ДП14

500	3 × 1000 = 3000	500	ДП14
200	4 × 1000 = 4000	200	ДП13
200	3 × 1000 = 3000	200	ДП12
400	3 × 1000 = 3000	400	ДП11
400	2 × 1000 = 2000	400	ДП10
100	3 × 1000 = 3000	100	ДП9
100	2 × 1000 = 2000	100	ДП8
300	2 × 1000 = 2000	300	ДП7

100	1000	2 × 1000 = 2000	1000	100	ДП7; ДП8
100	950	3 × 900 = 2700	950	100	ДП9; ДП10
100	1100	3 × 1000 = 3000	1100	100	ДП11; ДП12
100	900	4 × 1000 = 4000	900	100	ДП13; ДП14

ДП3; ДП4; ДП5; ДП6

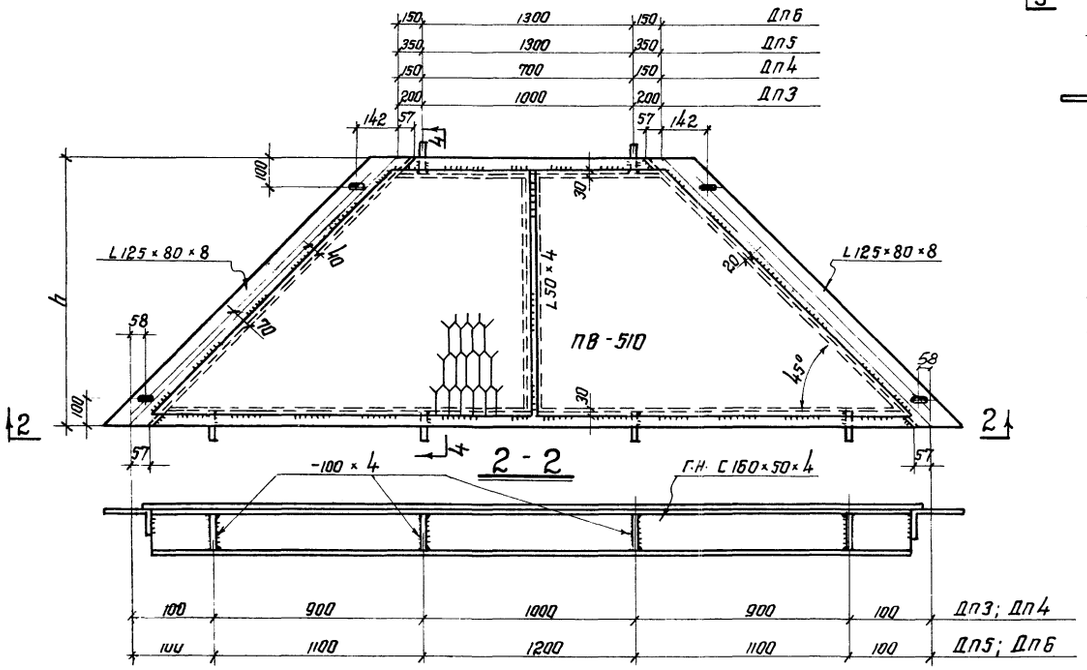

150	1300	150	ДП6
350	1300	350	ДП5
150	700	150	ДП4
200	1000	200	ДП3

100	900	1000	900	100	ДП3; ДП4
100	1100	1200	1100	100	ДП5; ДП6

Примечания:

1. Все дыры d=15мм. кроме оговоренных.
2. Все швы $h_ш$=4мм.
3. Размер „h" см. ключ лист 7.

ТД 1965.	Переходные площадки с просечно-вытяжным настилом шириной 800; 1000мм.	КЭ-03-3	Лист 36

Гип. Жукомлев
Нач. отдела Лопатев
Гл. констр. Трофимкин
Дата выпуска 1965г.
Разраб. Жукомлев
Проверил Лопатев
Исполнил Трофимкин
Гип. Жукомлев
Нач. отдела Новоселов
Гл. констр. Емелина

ДП15; ДП16

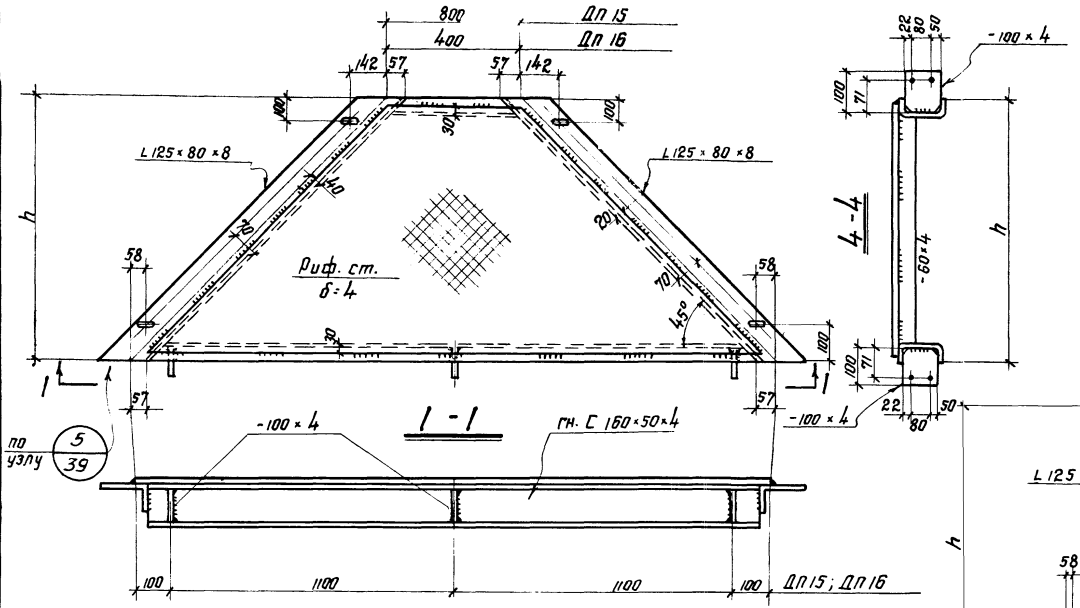

ДП17; ДП18; ДП19; ДП20

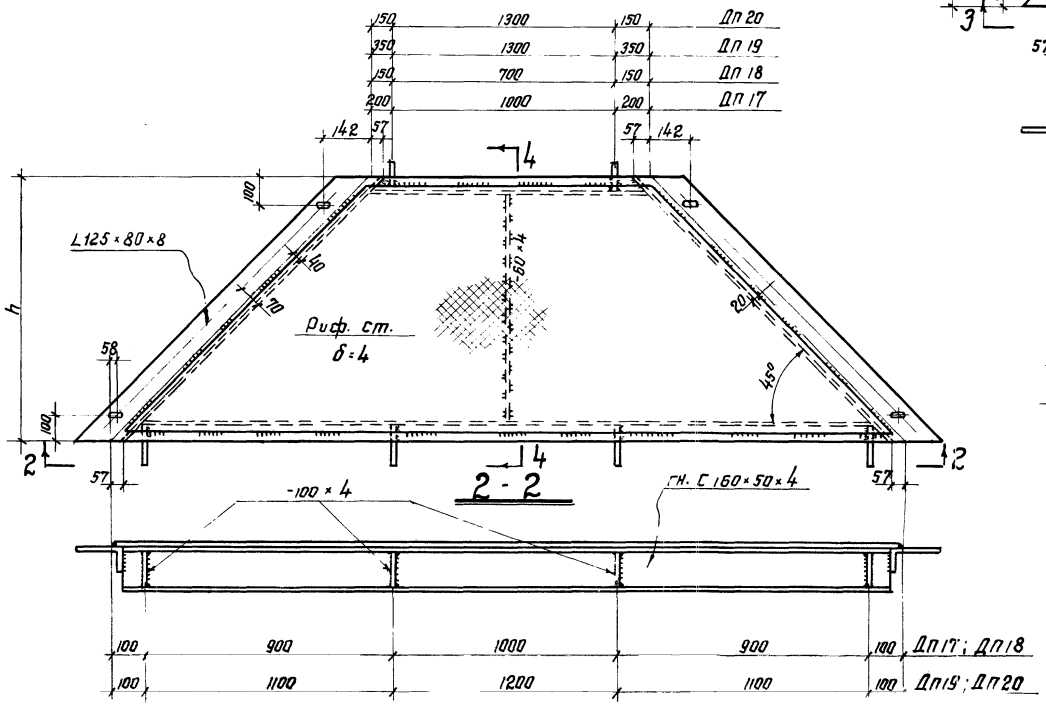

ДП21; ДП22; ДП23; ДП24; ДП25; ДП26; ДП27; ДП28

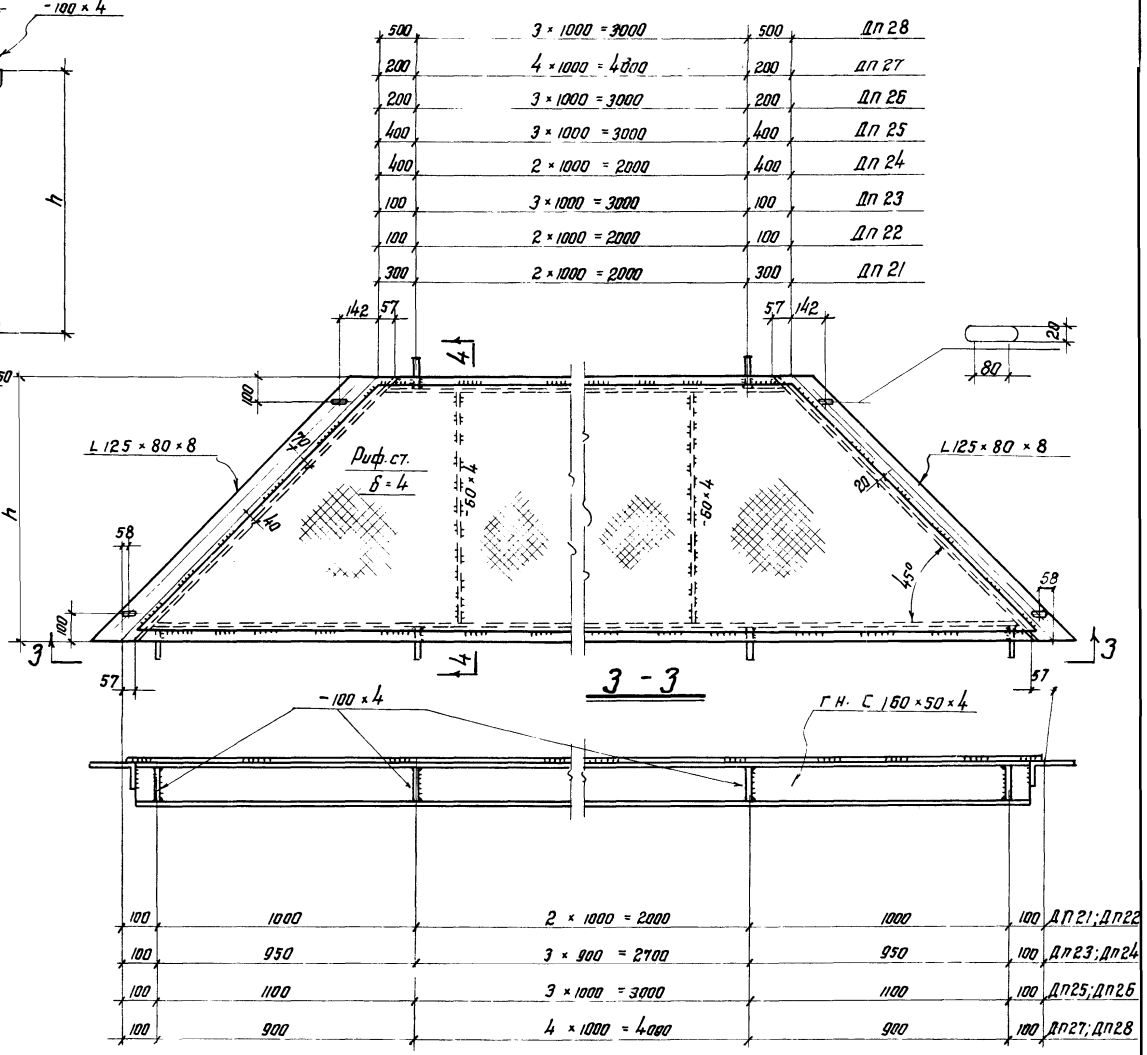

Примечания:

1. Все дыры d=15мм, кроме оговоренных.
2. Все швы $h_ш$=4мм.
3. Размер „h" см. ключ лист 7.

ТД 1965	Переходные площадки с рифленым настилом шириной 800, 1000 мм.	КЭ-03-3 Лист 37

фр. объекта 9031КМ
Н листа 38
Св. Н

ДП 1а; ДП 2а

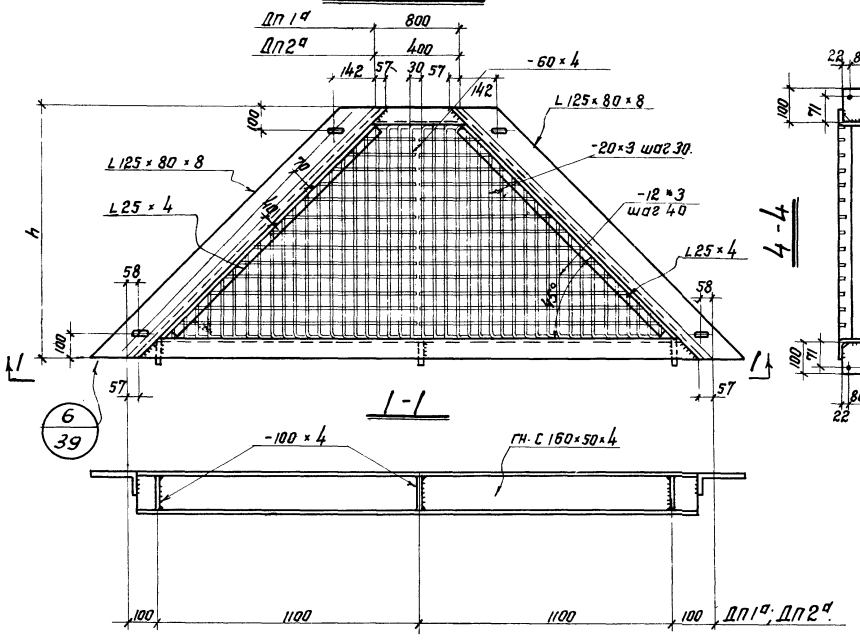

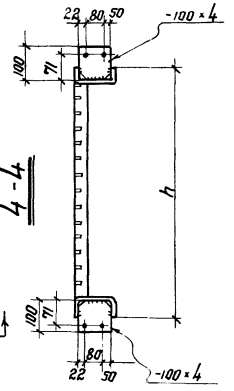

ДП 3а; ДП 4а; ДП 5а; ДП 6а

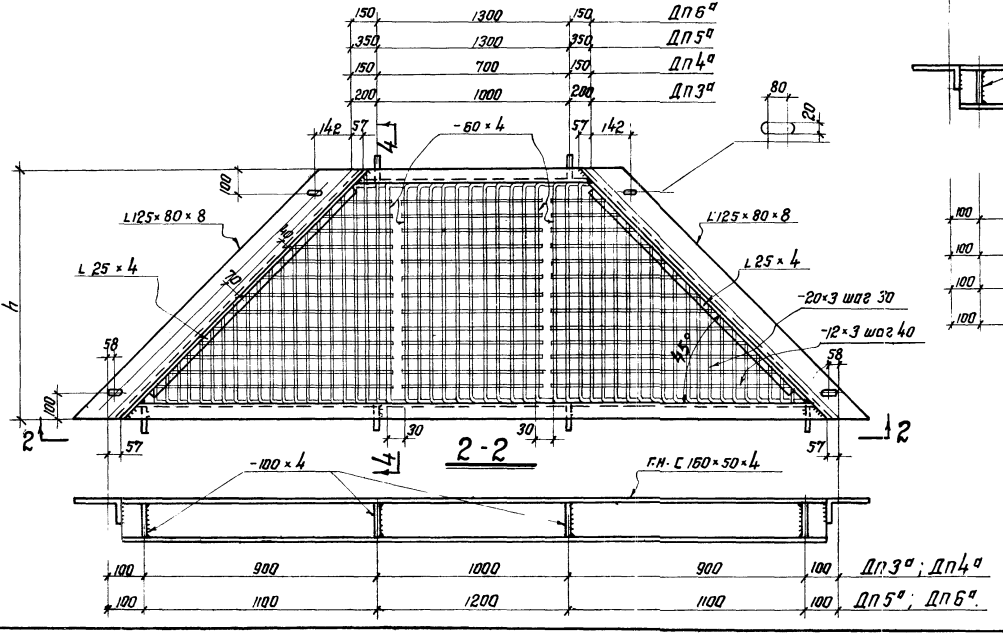

ДП 7а; ДП 8а; ДП 9а; ДП 10а; ДП 11а; ДП 12а; ДП 13а; ДП 14а

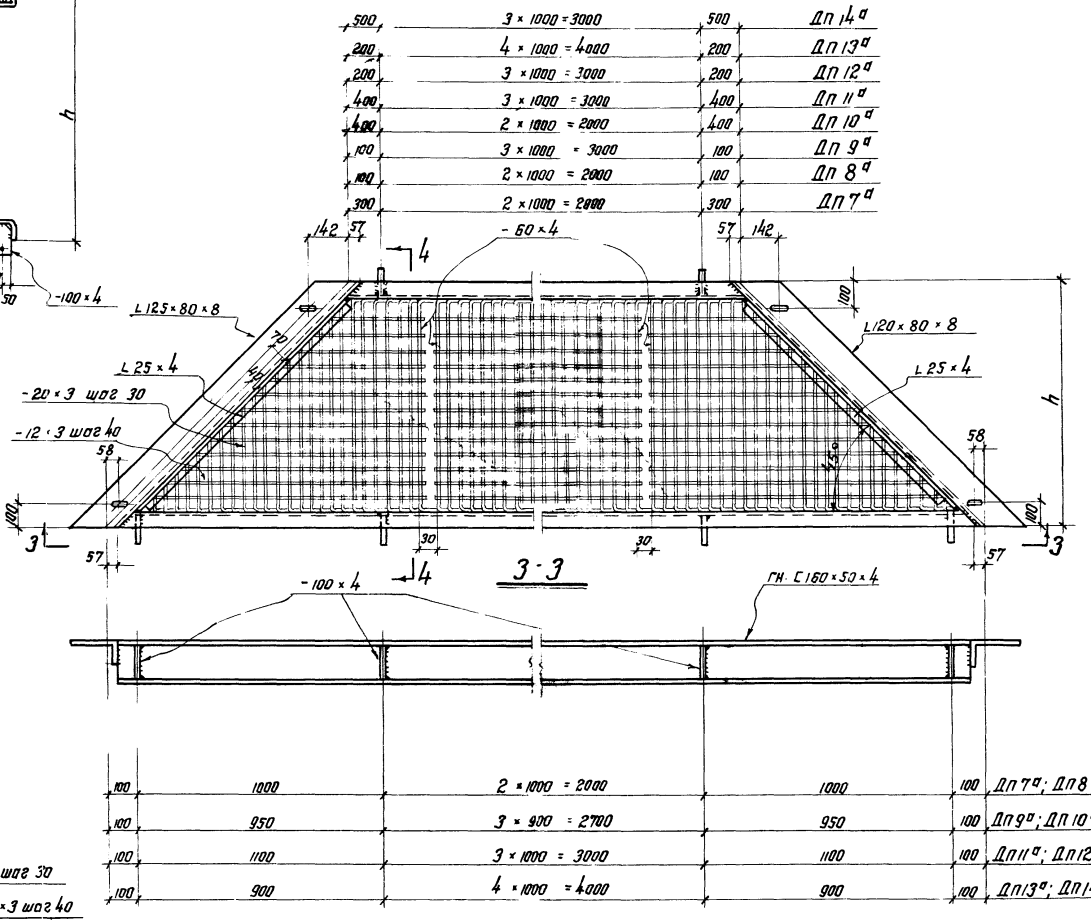

Примечания:

1. Все дыры $d = 15$ мм, кроме оговоренных.
2. Все швы $h_ш = 4$ мм.
3. Размер „h" см. ключ лист 7.
4. Размер щитов решетчатого настила по длине площадки делать не более 1000 мм.

ТА 1965	Переходные площадки с решетчатым настилом шириной 800, 1000 мм.	КЭ-03-3	
		Лист	38

Нач. отдела | Лаптев | Проверил | Ковичевский
Гл. констр. | Троицкий | Исполнил | Емелина
Дата выпуска: 1965 г.

8604 48

Шифр объекта 6903ЭМ
Листа 39
Начерт.

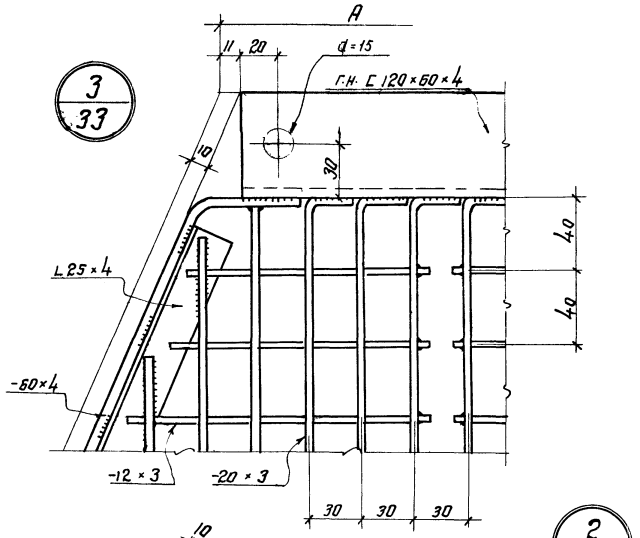

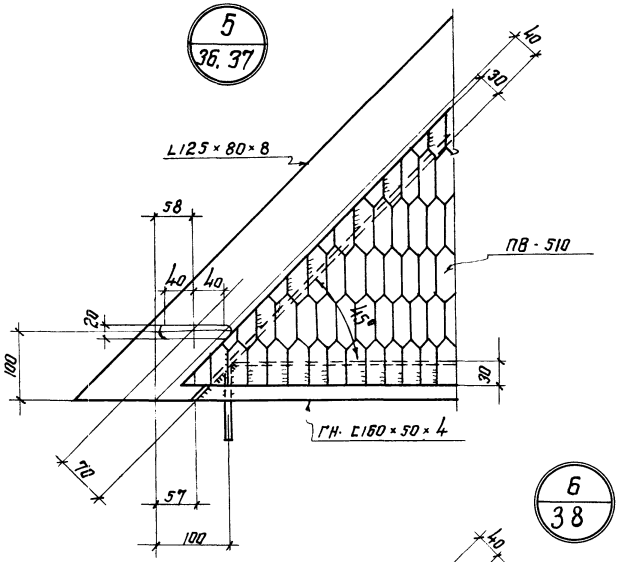

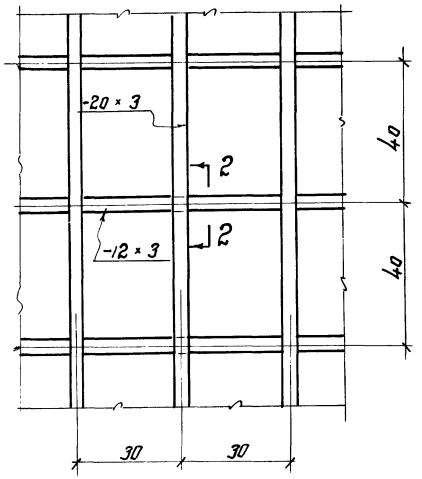

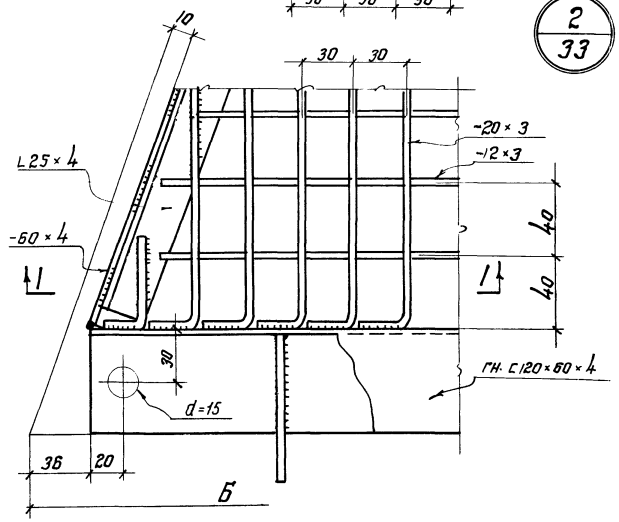

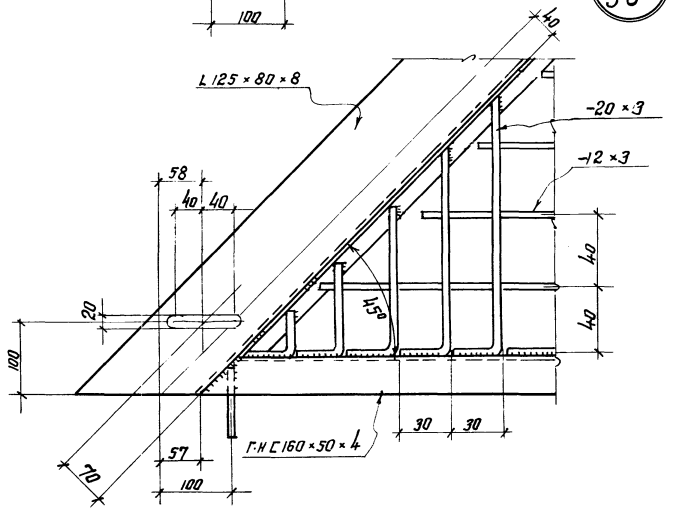

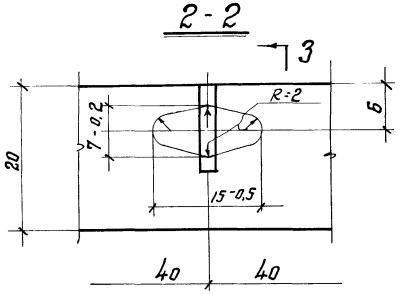

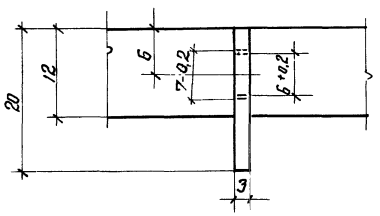

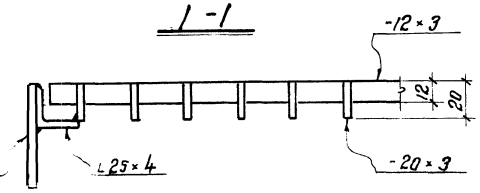

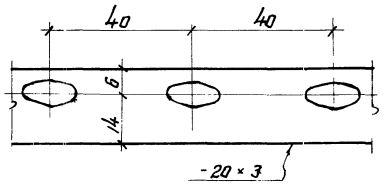

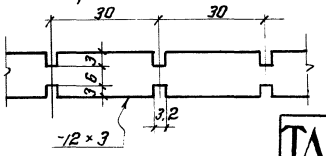

Детали вырезов в планках.

-20×3; -12×3

Гип.	Аксанитов				
Рук. гр.	Лобачевский				
Н. отд.	Емелина				
Гл. спец.					
Гл. инж. проекта	Дригадир	Проверил			
		Исполнил			
Нач. сект.	Кузнецов				
		Лаптев			
Конструктор		Трацкий			1965 г.
Гл. инж.	Якутского				

ТД 1965

Узлы секторных и переходных площадок
Узлы №№ 2, 3, 4, 5, 6.

КЭ-03-3
Лист 39

ПП23

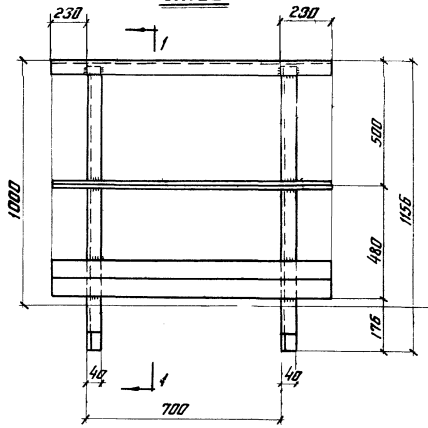

ПП26

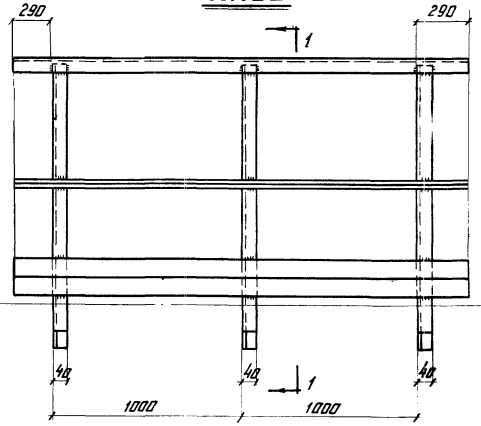

ПП28 ПП29

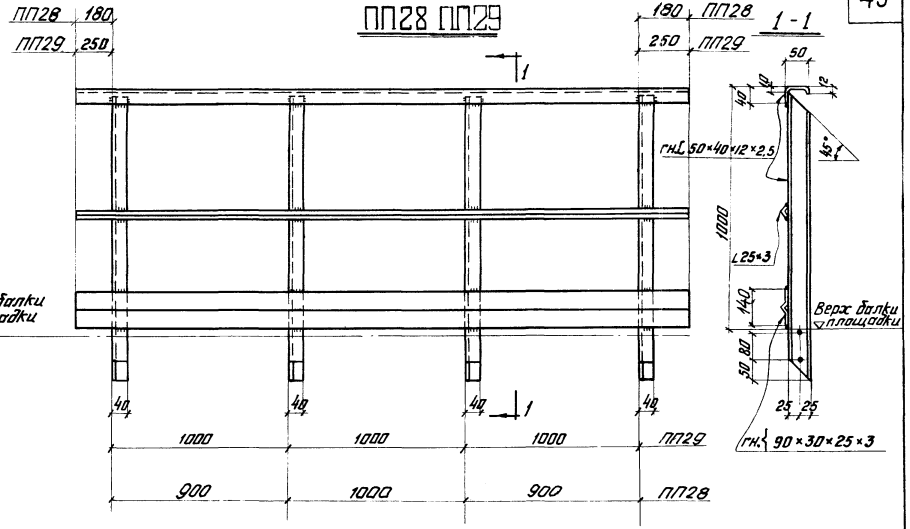

ПП24;ПП25

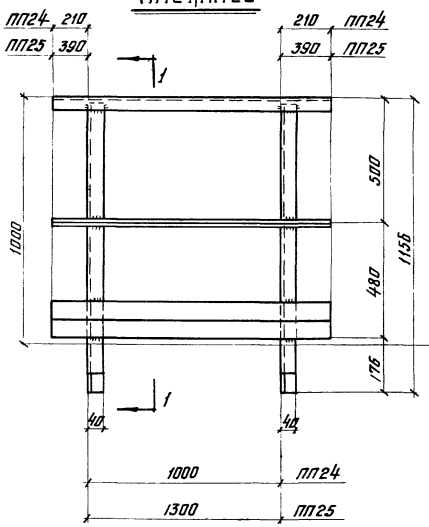

ПП27

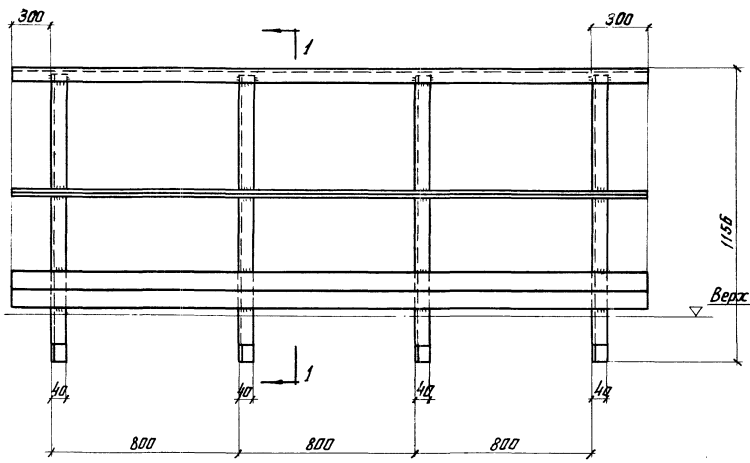

Примечания:

1. Монтажные схемы ограждений см. лист 22.
2. Сварные швы $h_ш$=3 мм.

ТД 1965	Ограждения секторных площадок.	КЗ-03-3	
		лист 40	

Схема площадок и кронштейнов для аппаратов

D_B = 800 ÷ 1600 мм.

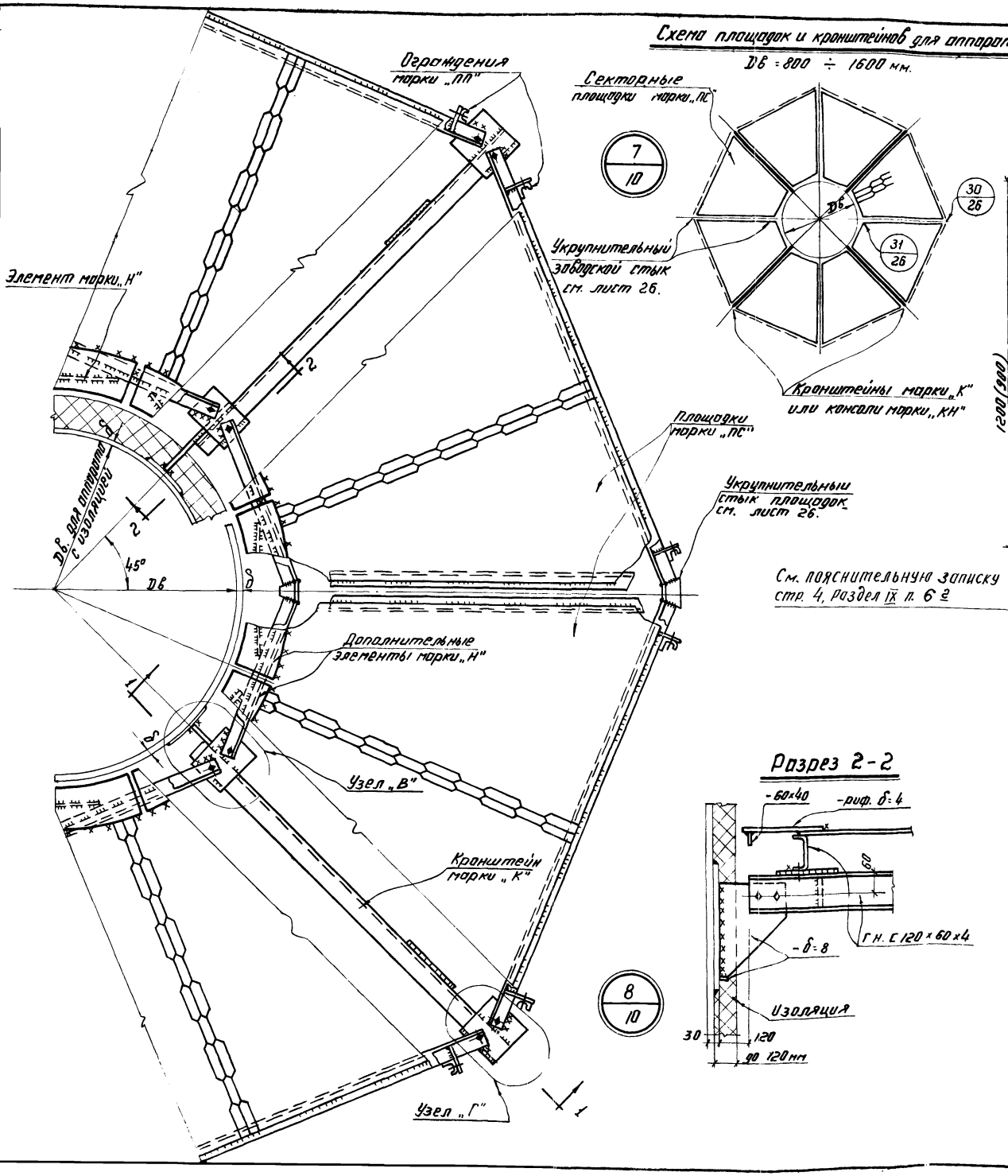

Разрез 1-1

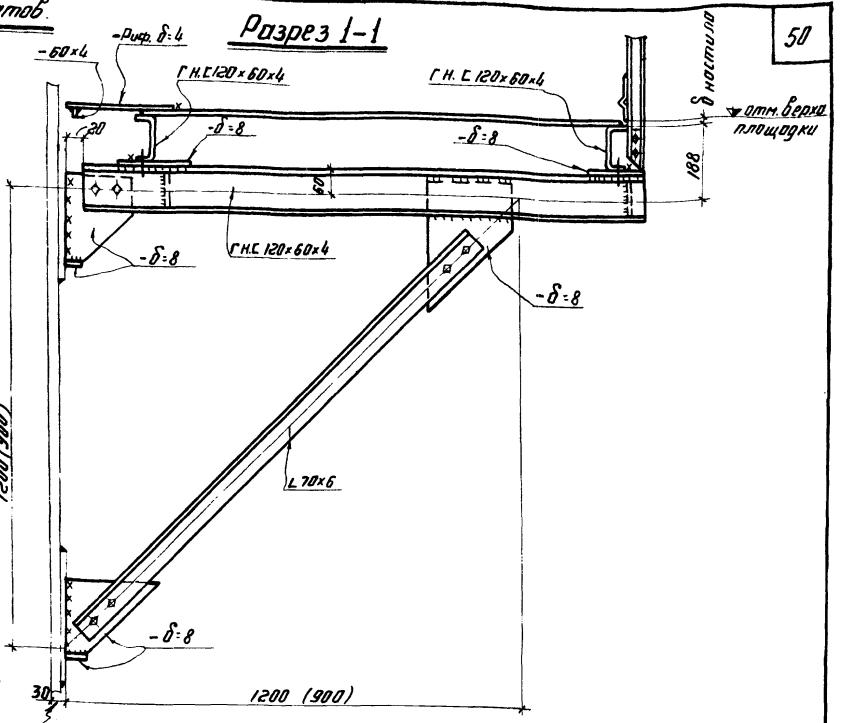

См. пояснительную записку стр. 4, раздел IX п. 6 г

Разрез 2-2

Примечания:

1. При устройстве изоляции фасонку крепления кронштейна к аппарату удлинить на 100 мм.
2. Площадки для аппаратов D_B = 800 ÷ 1600 мм устраиваются на 4 кронштейнах или консолях только в случаях, когда сумма 2 наружных сторон площадок не превышает 3000 мм. при нормативной нагрузке 200 кг/м².
3. Узел крепления площадок к аппарату на консолях см. лист 26.
4. Узел „В" см. лист 42, узел „Г" см. лист 44.
5. Размер 900 мм в скобках относится к площадкам шириной 800 мм.
6. Крепление стойки ограждения к площадке см. разрез 2-2 лист 42.
7. При опирании переходных площадок и лестниц кронштейны устраиваются не через 90°, а через 45°.

ТД 1965	Узлы крепления секторных площадок к аппаратам. Узлы №№ 7,8.	КЭ-03-3	
		Лист	41

Инв. № подл. | Подпись и дата | Взам. инв. №
Гл. инженер проекта Кизнюков
Нач. отдела Давыдов
Гл. специалист Шульгин
Гл. специалист Шульгин
Гл. специалист Шульгин
Руководитель группы Шульгин
Исполнитель Шульгин
Бригадир Шульгин
Сварщик Шульгин

Инв. № объекта 9031КМ
№ листа 42
Инв. №

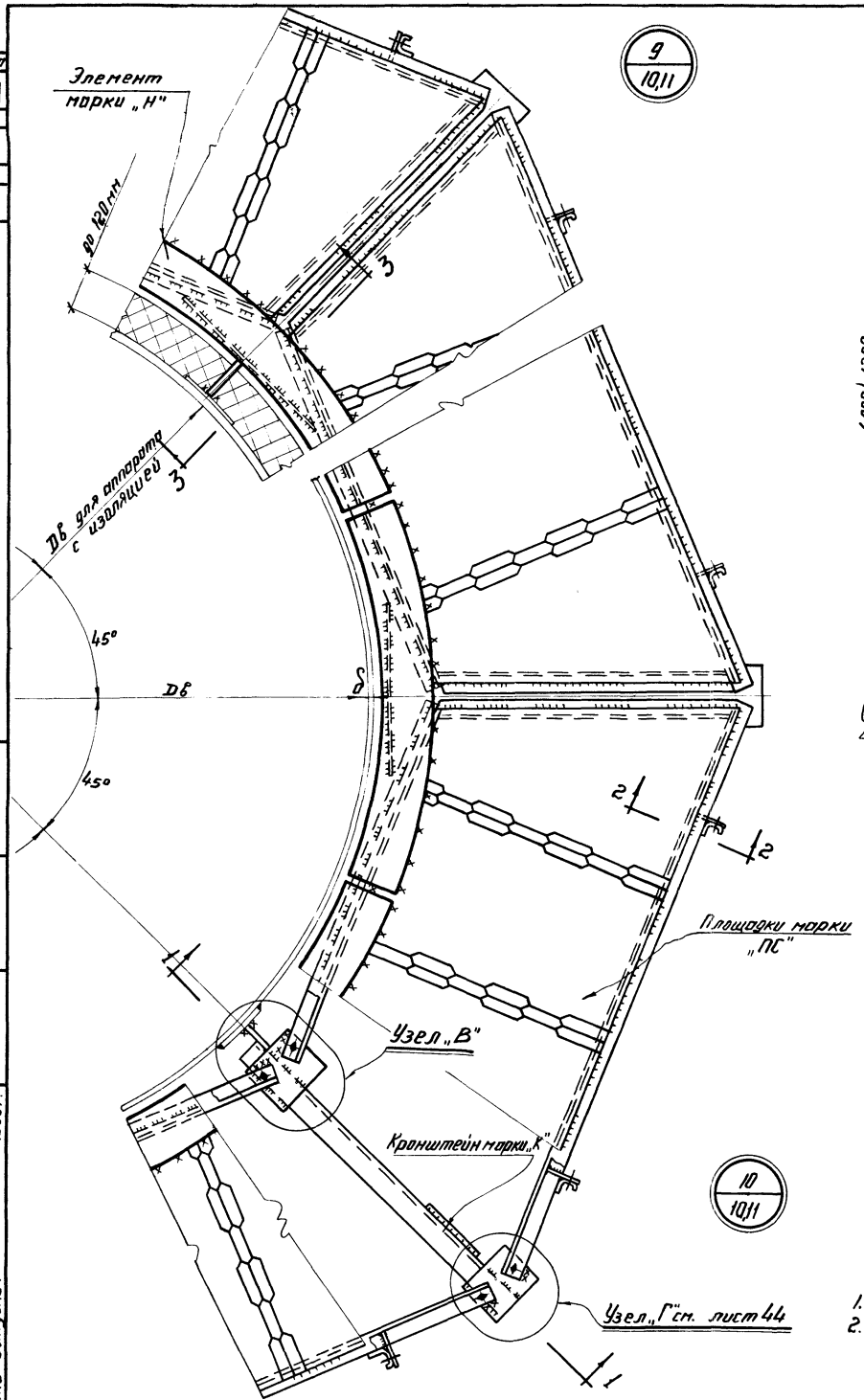

Разрез 1-1

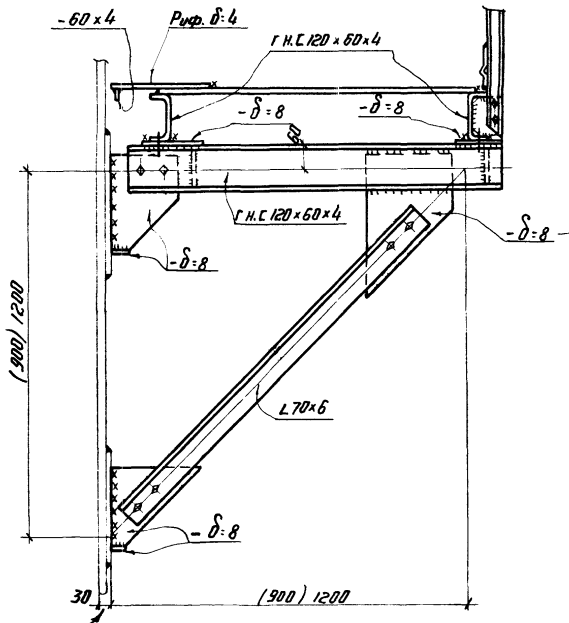

Узел „В"

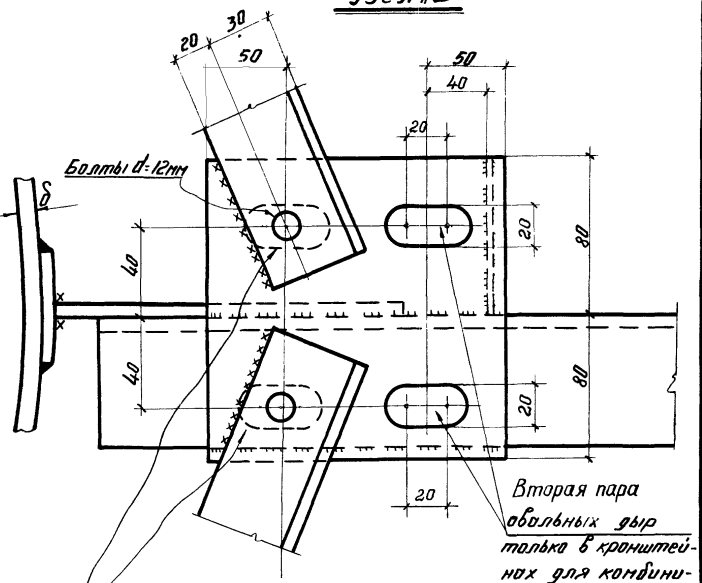

См. пояснительную записку стр. 4 Раздел IX п. 6².

Разрез 2-2

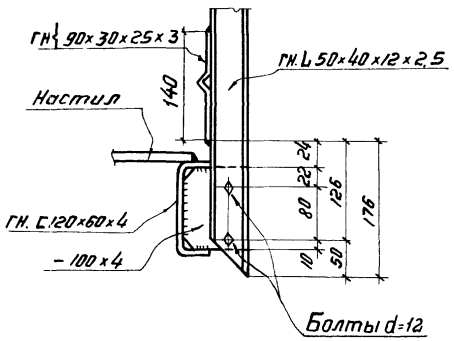

Разрез 3-3

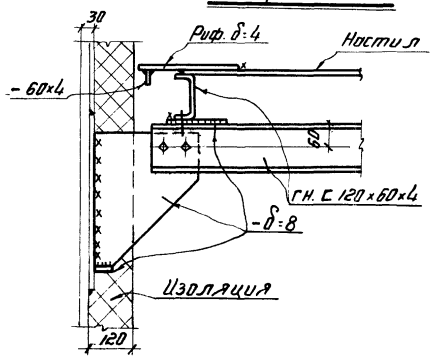

Примечания:

1. Общие примечания см. лист 41.
2. Узел „Г" см. лист 44.

ТД 1965	Узлы крепления секторных площадок к аппаратам. Узлы №№ 9, 10.	КЭ-03-3	
		лист	42

Инв. № объекта
39031КМ
№ листа
43
Инв. №

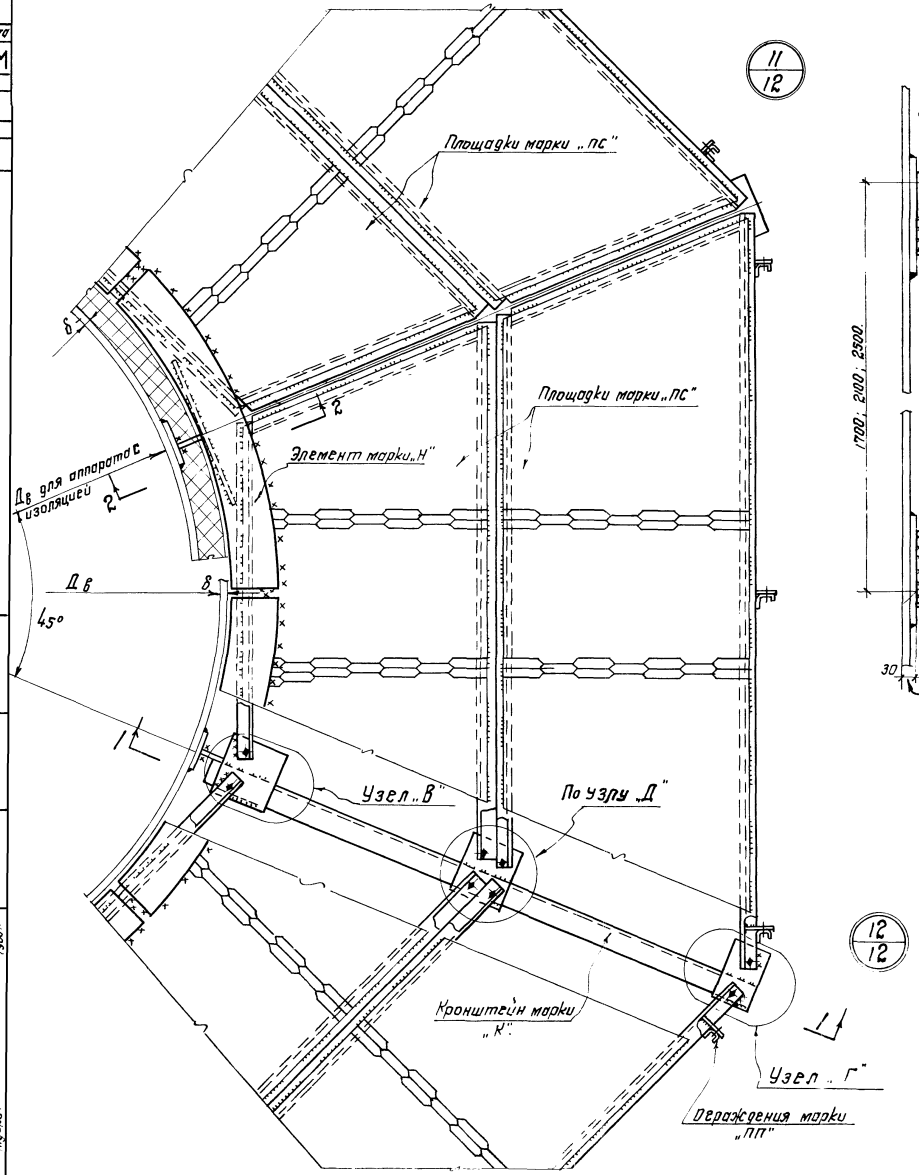

Разрез 1-1

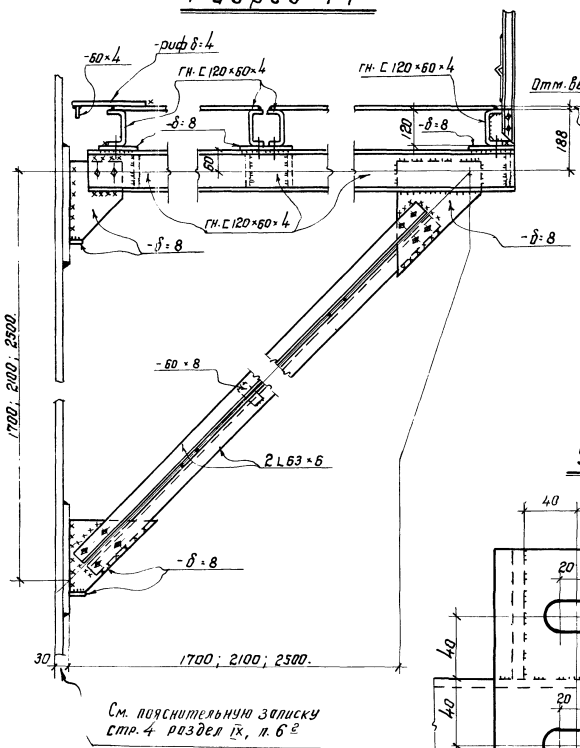

См. пояснительную записку стр. 4 раздел IX, п. 6[2]

Разрез 2-2

(для аппарата с изоляцией)

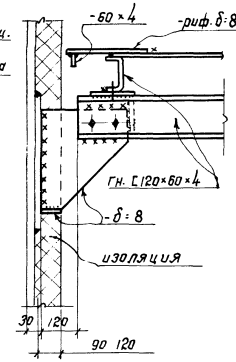

Узел „Д"

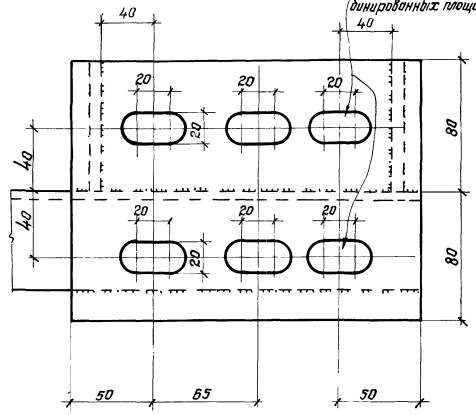

Примечания:

1. При устройстве изоляции фасонки крепления кронштейна и подкоса к аппарату удлиннить на 100 мм.
2. Узел „В" см. лист 42. Узел „Г" см. лист 44.
3. Размеры 1700; 2100; 2500, соответствуют площадкам шириной 1600, 2000, 2400
4. Крепление стойки ограждения к площадке см. разрез 2-2 на листе 42.

ТД 1965	Узлы крепления секторных площадок к аппаратам. Узлы НН.11. 12	КЗ-03-3 Лист 43

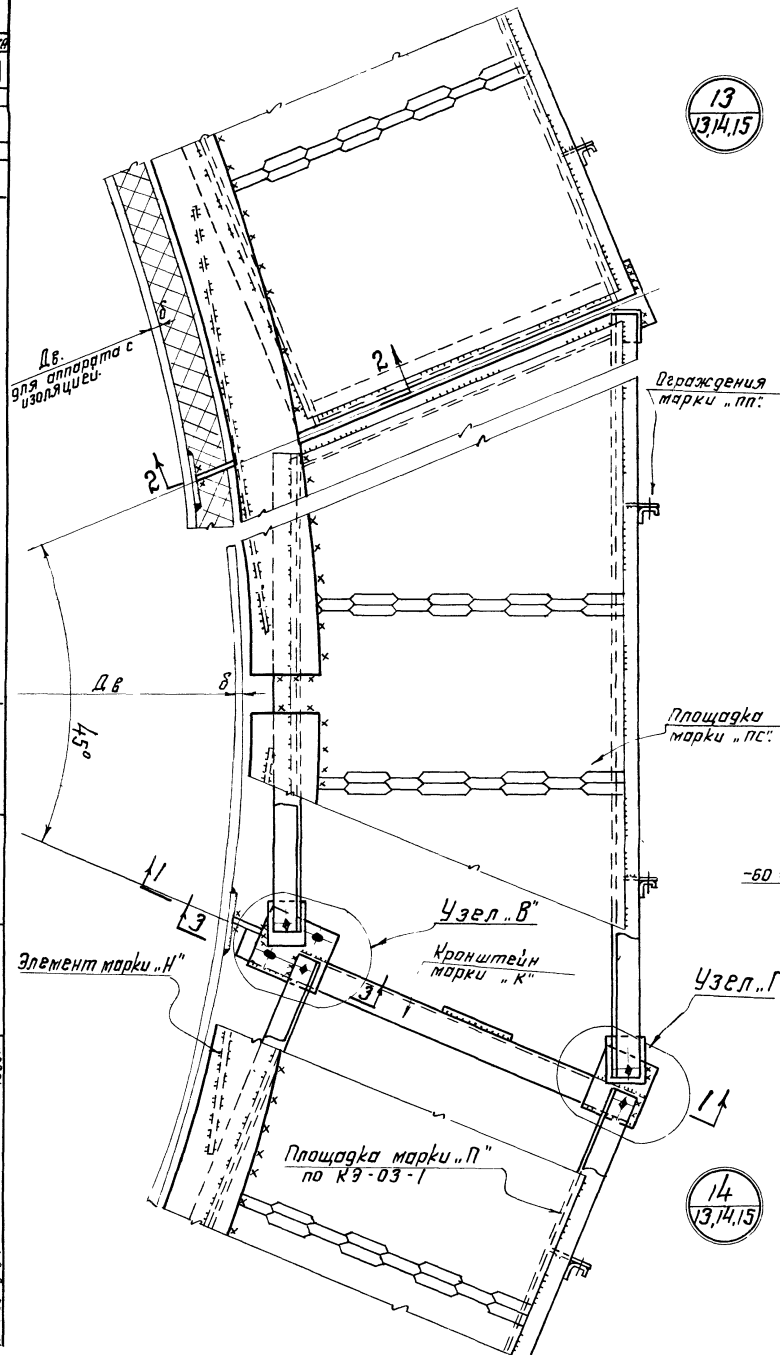

Разрез 1-1

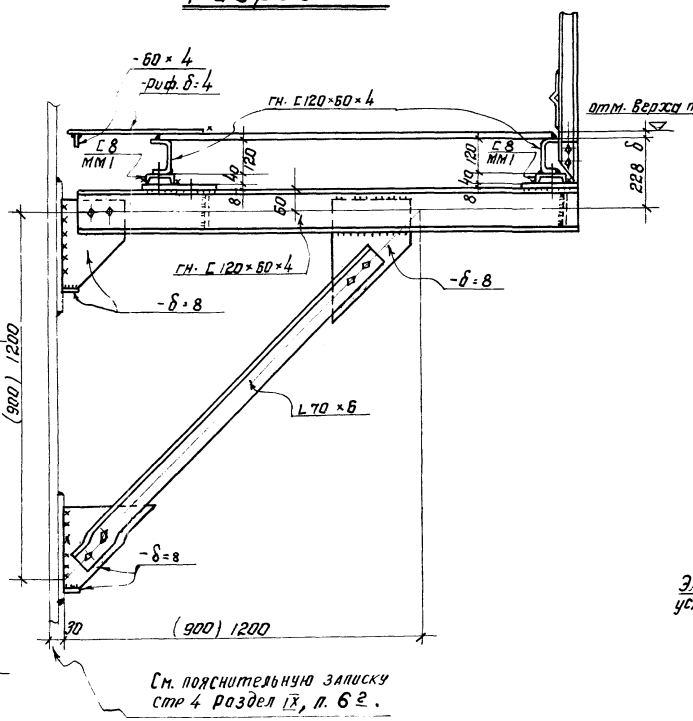

Разрез 2-2

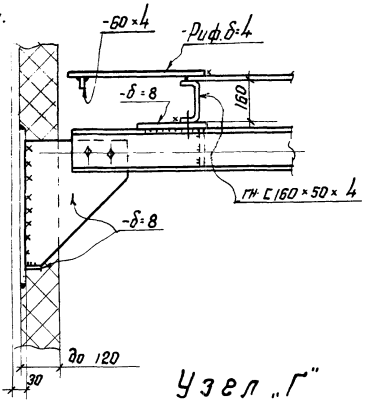

Узел „Г"

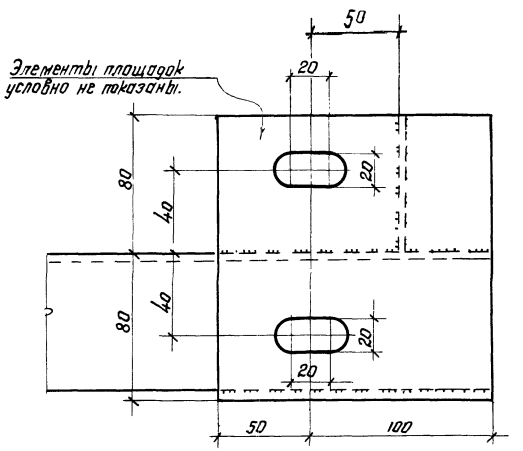

Разрез 3-3

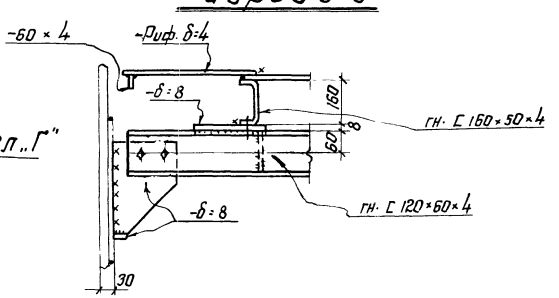

Примечания:

1. Общие примечания см. лист 41.
2. Узел „В" см. лист 42, узел „Г" см. лист 44.

ТД	Узлы крепления комбинированных площадок к аппаратам. Узлы НН 13, 14.	КЭ-03-3	
		Лист	44

Шифр объекта 9031КМ
Н листа 44
Инв. Н

Нач. отд. Гл. констр. Пята выпуска: Кузнецов Лаптев Троицкий 1965г. Бригадир Проверил Исполнил Аксамитов Новичевский Горецкий

8604 54

Шифр-объекта 9031КМ
Н листа 45
Инв. N

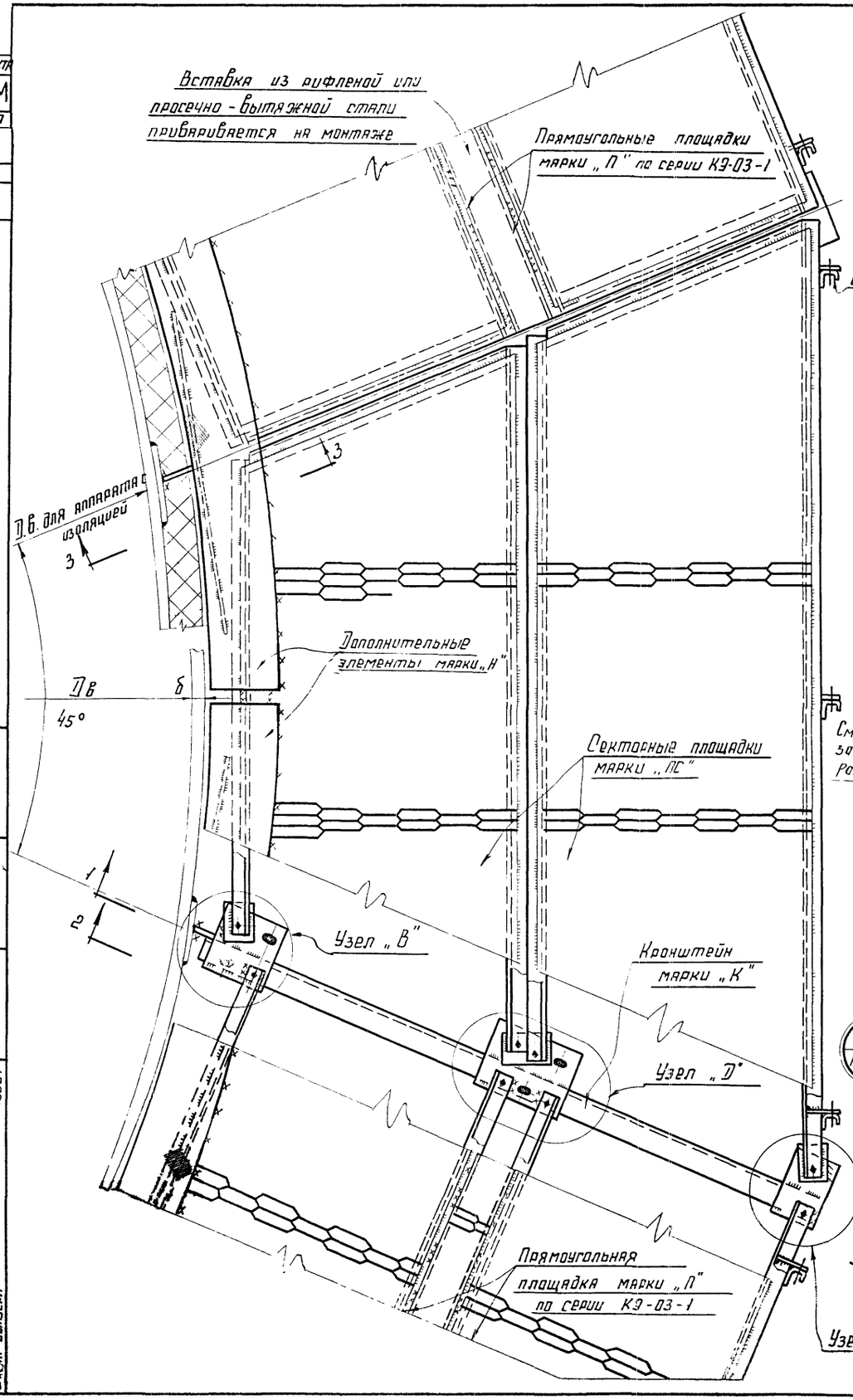

Разрез 2-2

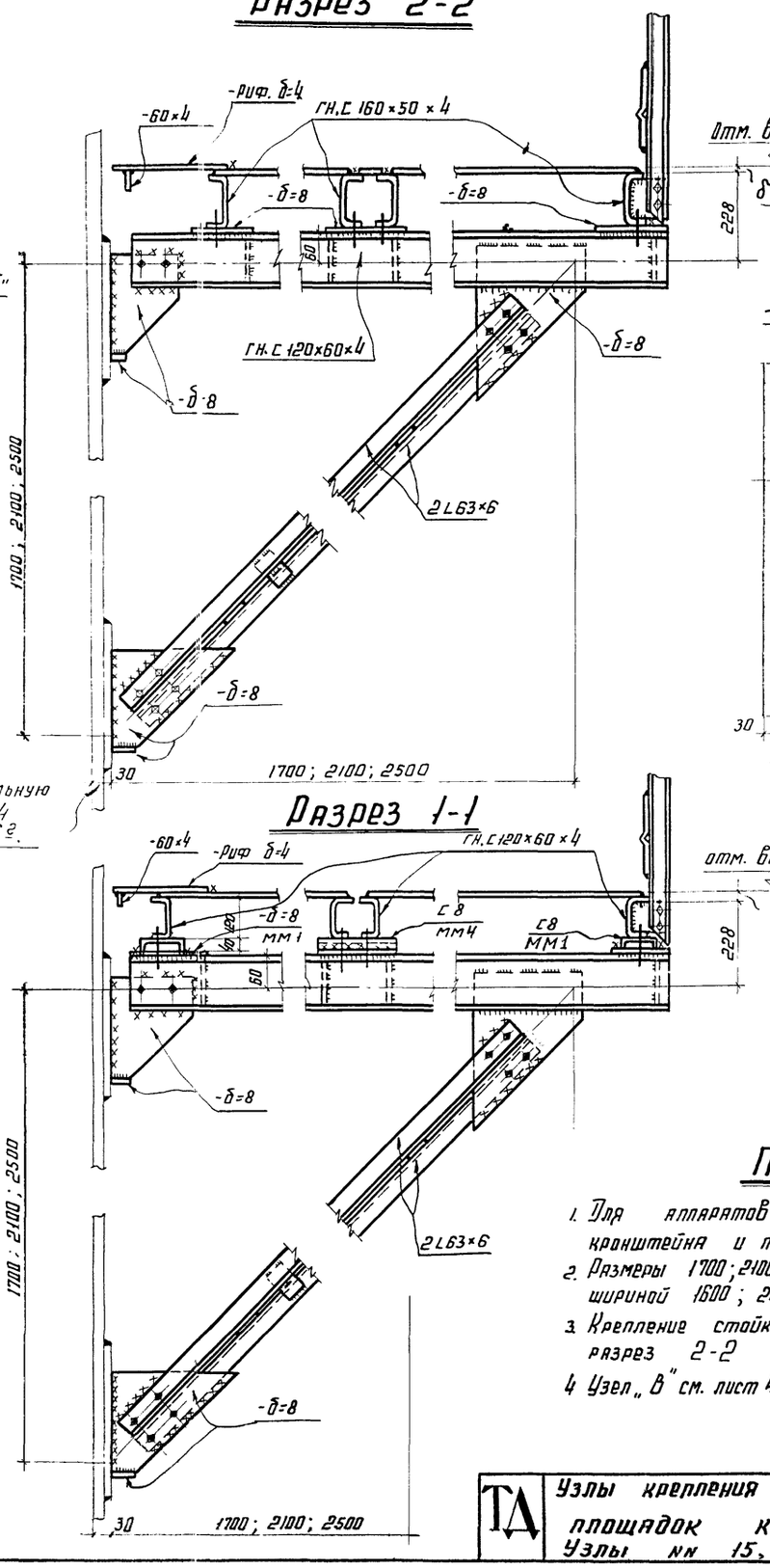

Разрез 3-3

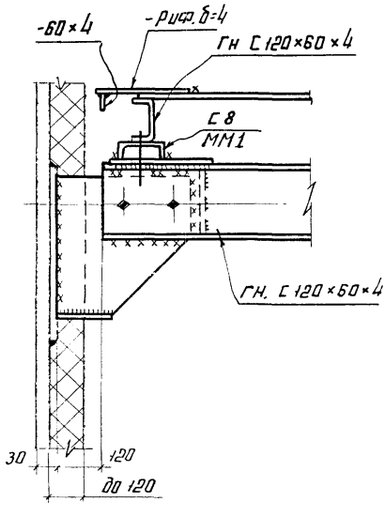

Разрез 1-1

Примечания:

1. Для аппаратов с изоляцией фасонки крепления кронштейна и подкоса к аппарату удлинить на 100 мм
2. Размеры 1700; 2100; 2500; соответствуют площадкам шириной 1600; 2000; 2400 мм.
3. Крепление стойки ограждения к площадке см. разрез 2-2 лист 42.
4. Узел „В" см. лист 42, узел „Г" см. лист 44, узел „Д" см. лист 43.

Гл. инж. ГПИ	Шульман		
Нач. отдела	Зайцев		
Гл. конструктор	Гофман		
Рук. гр. Быльская			
Бригадир	Кузнецов		
Проверил	Лаптев		
Исполнил	Шапошный		1965г

Акаемов			
Новицкевский			
Гречкой			

ТД

Узлы крепления комбинированных площадок к аппаратам
Узлы NN 15, 16.

КЭ-03-3
лист 45

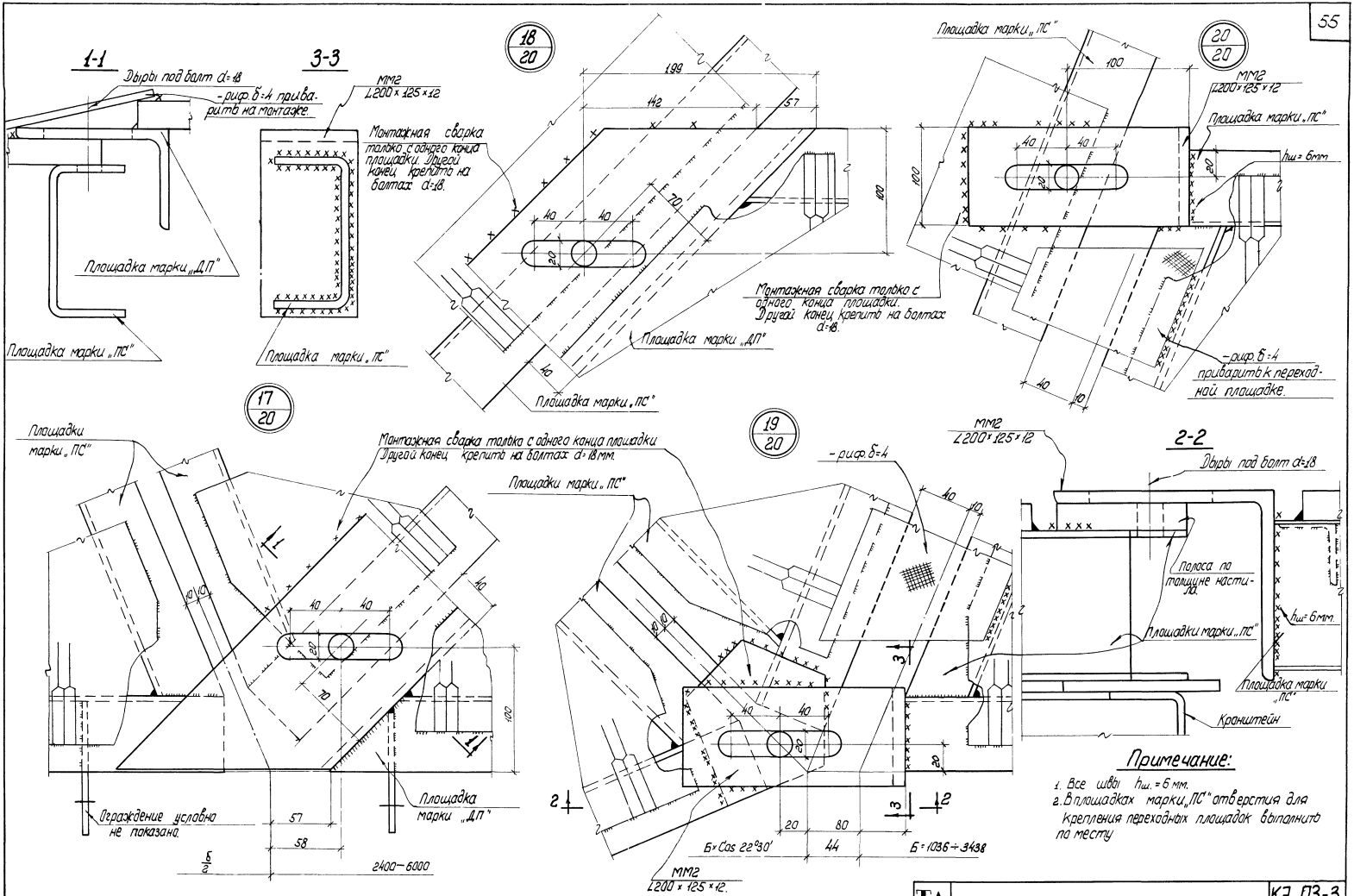

Примечание:

1. Все швы $h_ш = 6$ мм.
2. В площадках марки „ПС" отверстия для крепления переходных площадок выполнить по месту

ТА 1965.	Узлы опирания переходных площадок. Узлы №№ 17, 18, 19, 20.	КЭ-ПЗ-3	
		Лист	46

Пров. Ж. Пинковец. Кон. Назарова.

8604 56

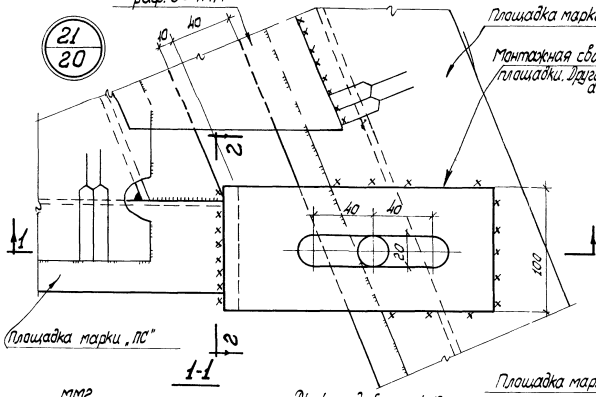

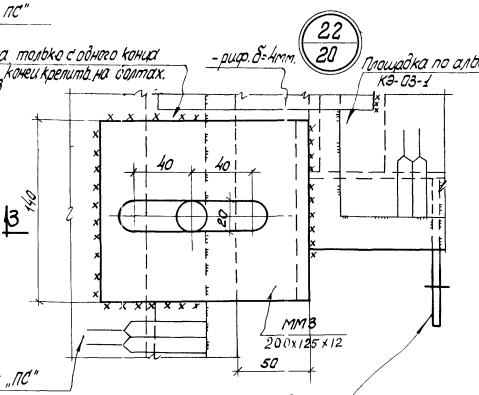

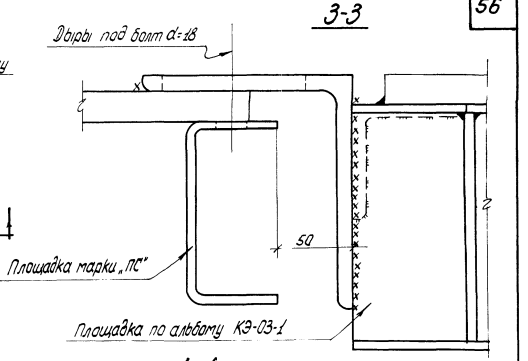

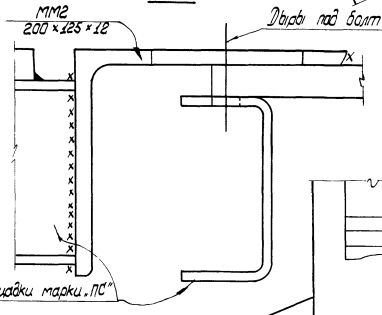

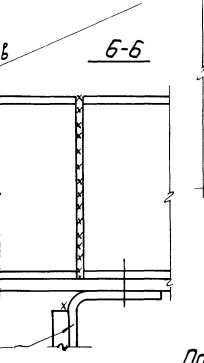

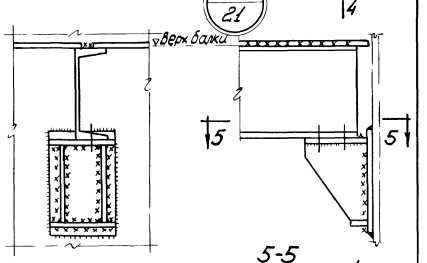

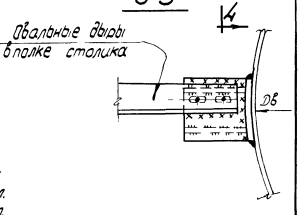

Примечания:

1. Все монтажные швы $h_ш$ = 6мм.
2. Веса монтажных марок см. расход металла по маркам лист 60.
3. Узлы „Е", „Ж", „И" см. лист 49.
4. Для выравнивания уступа между переходной и обслуживающей площадками = 30мм и перекрытия зазора = 50мм, приварить на монтаже - риф. δ=4мм см. разрез 1-1 и узлы (19/20) и (20/20) лист 46.

ТД 1965	Узлы опирания переходных площадок Узлы №№ 21, 22, 23.	КЭ-03-3	
		Лист	47

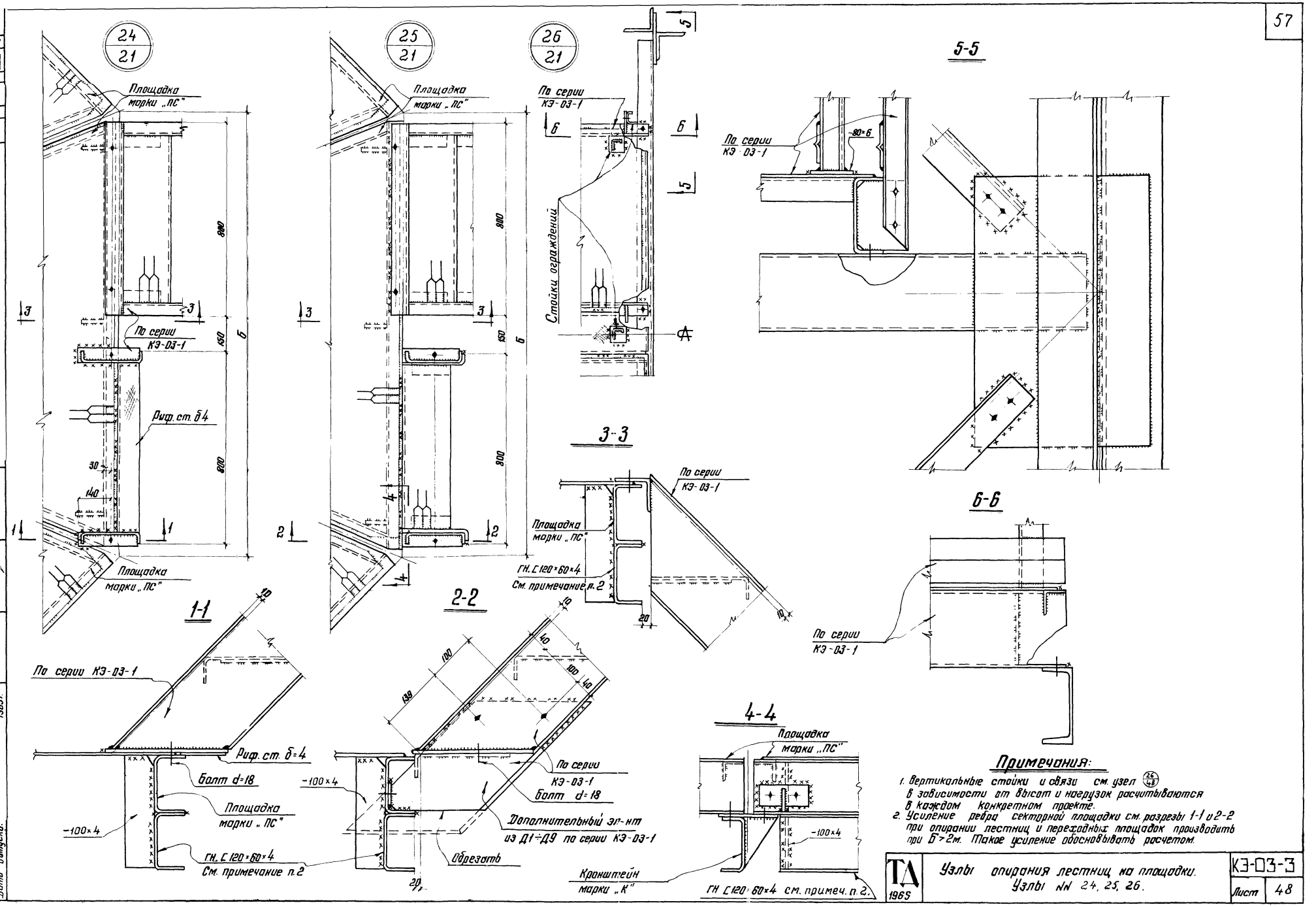

Примечания:

1. Вертикальные стойки и связи см. узел 26/48 в зависимости от высот и нагрузок расчитываются в каждом конкретном проекте.
2. Усиление ребра секторной площадки см. разрезы 1-1 и 2-2 при опирании лестниц и переходных площадок производить при Б>2м. Такое усиление обосновывать расчетом.

ТА 1965	Узлы опирания лестниц на площадки. Узлы №№ 24, 25, 26.	КЭ-03-3	
		Лист	48

Инв. № 48

Проверил Новичевский
Исполнил Чуйков
Гл. конструкт. Паттев
Дата выпуска: Троицкий 1966 г.

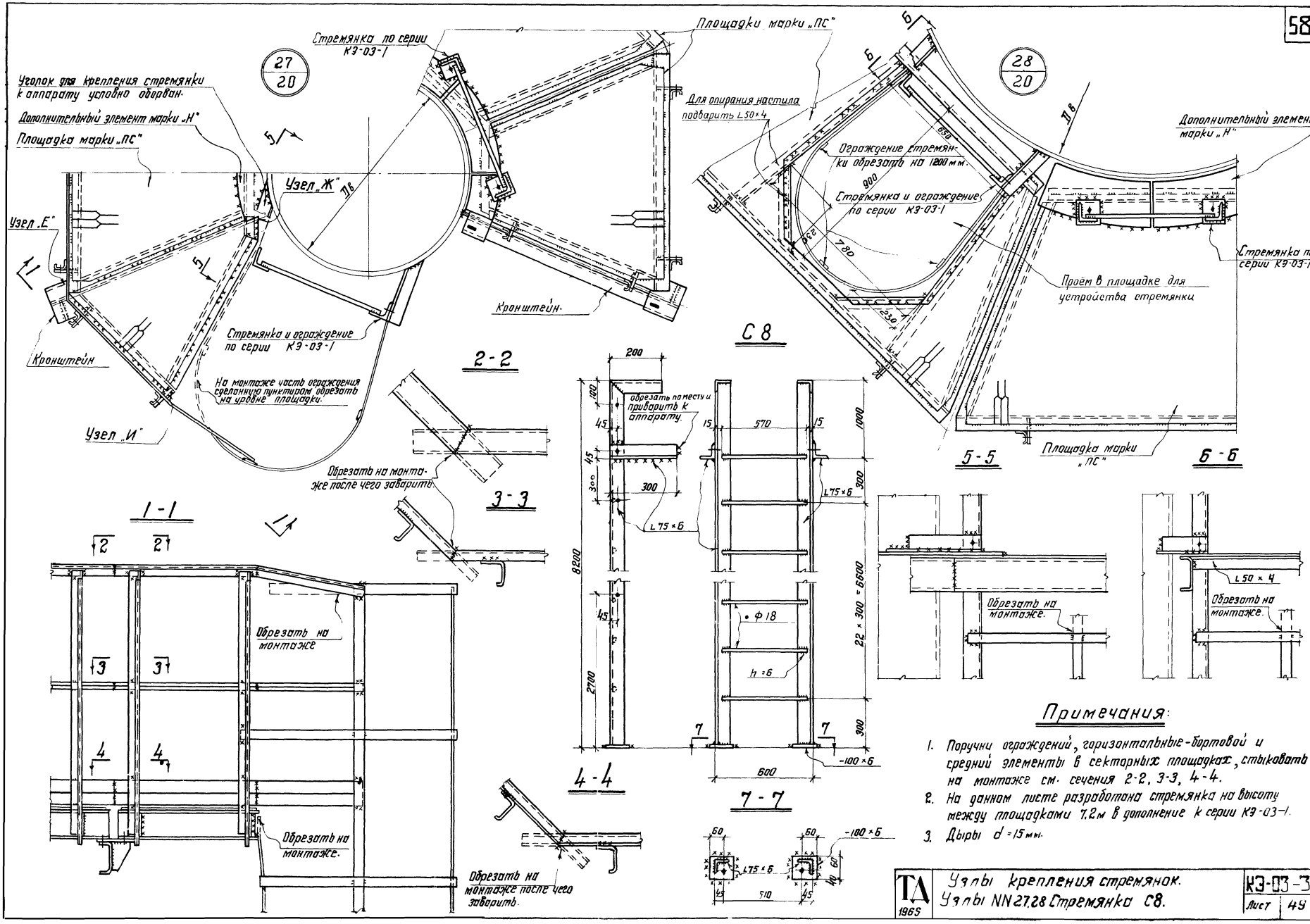

Примечания:

1. Поручни ограждений, горизонтальные-бортовой и средний элементы в секторных площадках, стыковать на монтаже см. сечения 2-2, 3-3, 4-4.
2. На данном листе разработана стремянка на высоту между площадками 7.2м в дополнение к серии КЭ-03-1.
3. Дыры d =15мм.

ТД 1965	Узлы крепления стремянок. Узлы NN27,28 Стремянка С8.	КЭ-03-3 Лист 49

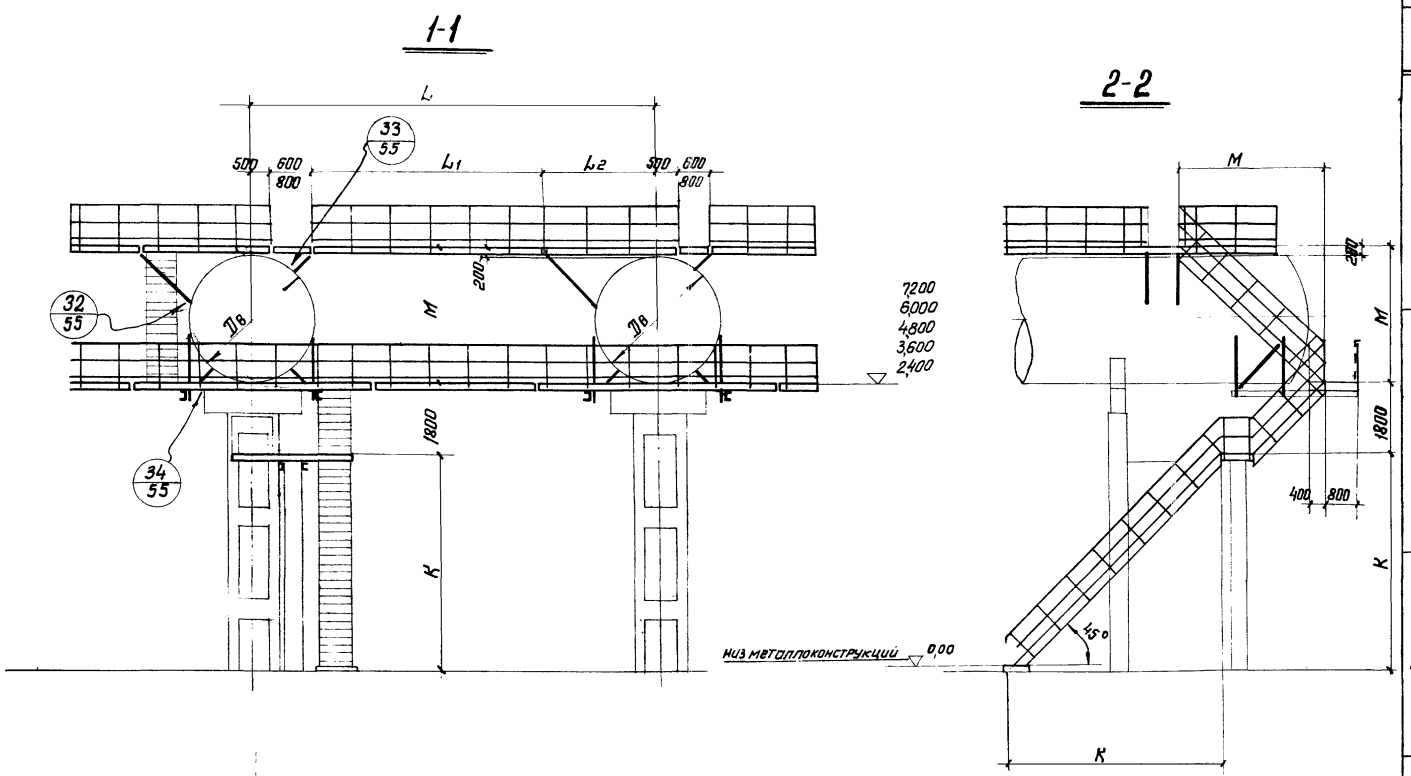

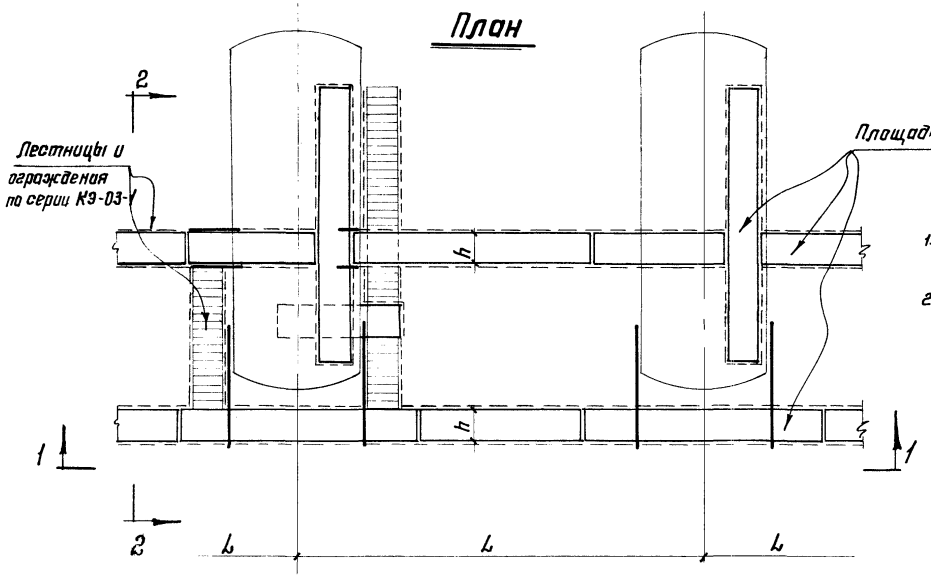

Примечания:

1. При высоте подъема K > 4200 мм. устраивается дополнительная промежуточная площадка.
2. Размеры L_2 и M отмеченные знаками * для лестниц и переходных площадок требуют дополнительных вставок и могут применяться как исключение.

Таблица размеров

Dв мм	L мм.	L_1 при h= 600	L_1 при h= 800	L_2 при h= 600	L_2 при h= 800	M мм.	K мм.	Примечание
1400	2100	900	800*	100	—	1600*	600 1800 3000 4200 5400	
	2400	1200	900	"	200			
	3000	1800	1500	"	"			
	3600	2400	2100	"	"			
	4200	3000	2400	"	500			
	4800	3600	3000	"	"			
	5400	4200	3600	"	"			
	6000	4800	4200	"	"			
1600 1800	2400	1200	900	"	200	1800 2000*		
	3000	1800	1500	"	"			
	3600	2400	2100	"	"			
	4200	3000	2400	"	500			
	4800	3600	3000	"	"			
	5400	4200	3600	"	"			
	6000	4800	4200	"	"			
	7200	6000	5400	"	"			
	8400	6000	6000	1300*	1100*			
2000	3000	1800	1500	100	200	2200*		
	3600	2400	2100	"	"			
	4200	3000	2400	"	500			
	4800	3600	3000	"	"			
	5400	4200	3600	"	"			
	6000	4800	4200	"	"			
	7200	6000	5400	"	"			
	8400	6000	6000	1300*	1100*			
2200 2400	3000	1800	1500	100	200	2400 2600*		
	3600	2400	2100	"	"			
	4200	3000	2400	"	500			
	4800	3600	3000	"	"			
	5400	4200	3600	"	"			
	6000	4800	4200	"	"			
	7200	6000	5400	"	"			
	8400	6000	6000	1300*	1100*			
	9000	6000	6000	1900*	1700*			
2600 2800	3600	2400	2100	100	200	2800* 3000		
	4200	3000	2400	"	500			
	4800	3600	3000	"	"			
	5400	4200	3600	"	"			
	6000	4800	4200	"	"			
	7200	6000	5400	"	"			
	8400	6000	6000	1300*	1100*			
	9000	6000	6000	1900*	1700*			
3000 3200 3400	4200	3000	2400	100	500	3200* 3400* 3600		
	4800	3600	3000	"	"			
	5400	4200	3600	"	"			
	6000	4800	4200	"	"			
	7200	6000	5400	"	"			
	8400	6000	6000	1300*	1100*			
	9000	6000	6000	1900*	1700*			
	10200	6000	6000	3100*	2900*			

ТД 1965

Схемы расположения площадок горизонтальных аппаратов.

КЭ-03-3

Лист 50

Гл. конструкт. Дата выпуска

Проверил Исполнил

Новичевский Чуйков

Натлео Троицкий 1965г.

8604 60

1-1

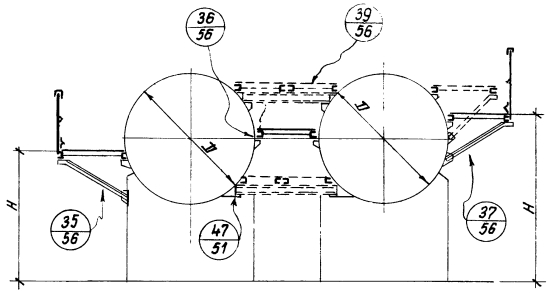

2-2

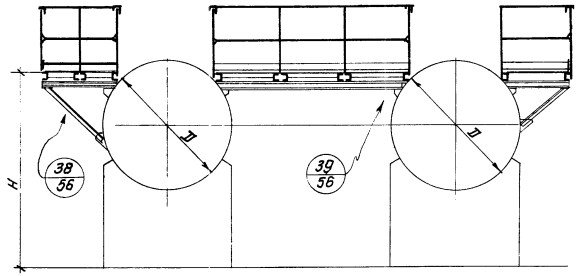

3-3

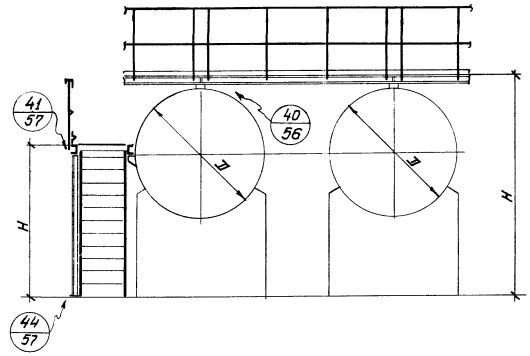

Схема 1

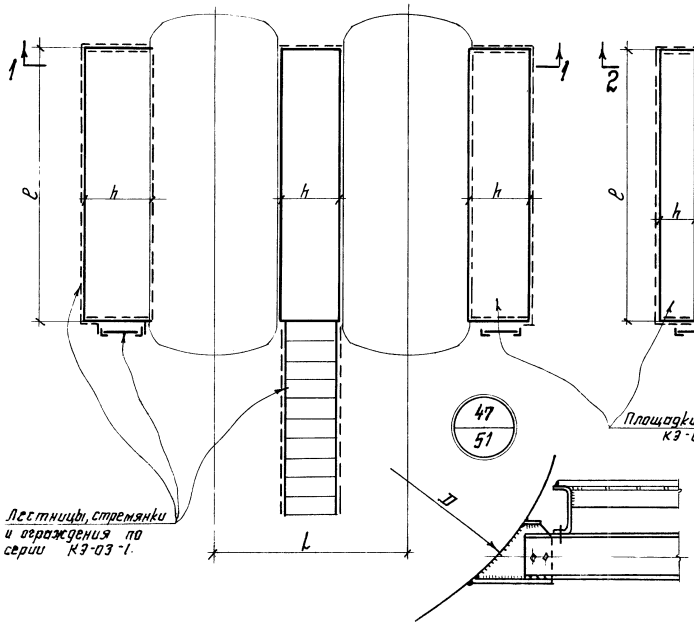

Схема 2

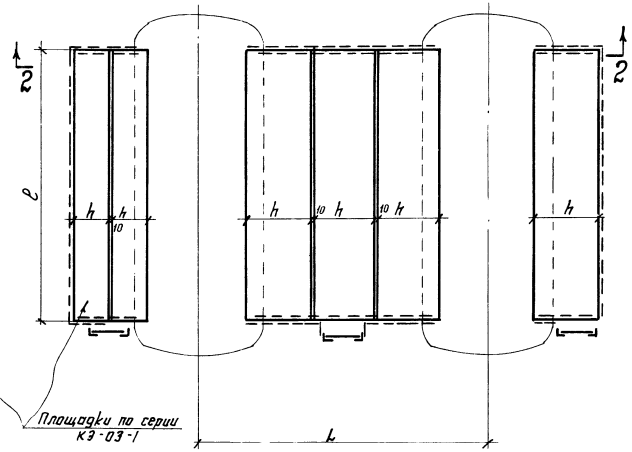

Схема 3

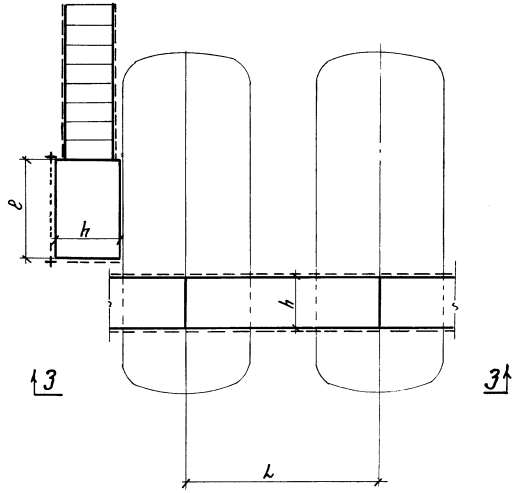

ТД 1965	Схемы опирания площадок на горизонтальные аппараты. Схемы №№ 1, 2, 3.	КЭ-03-3	
		Лист	51

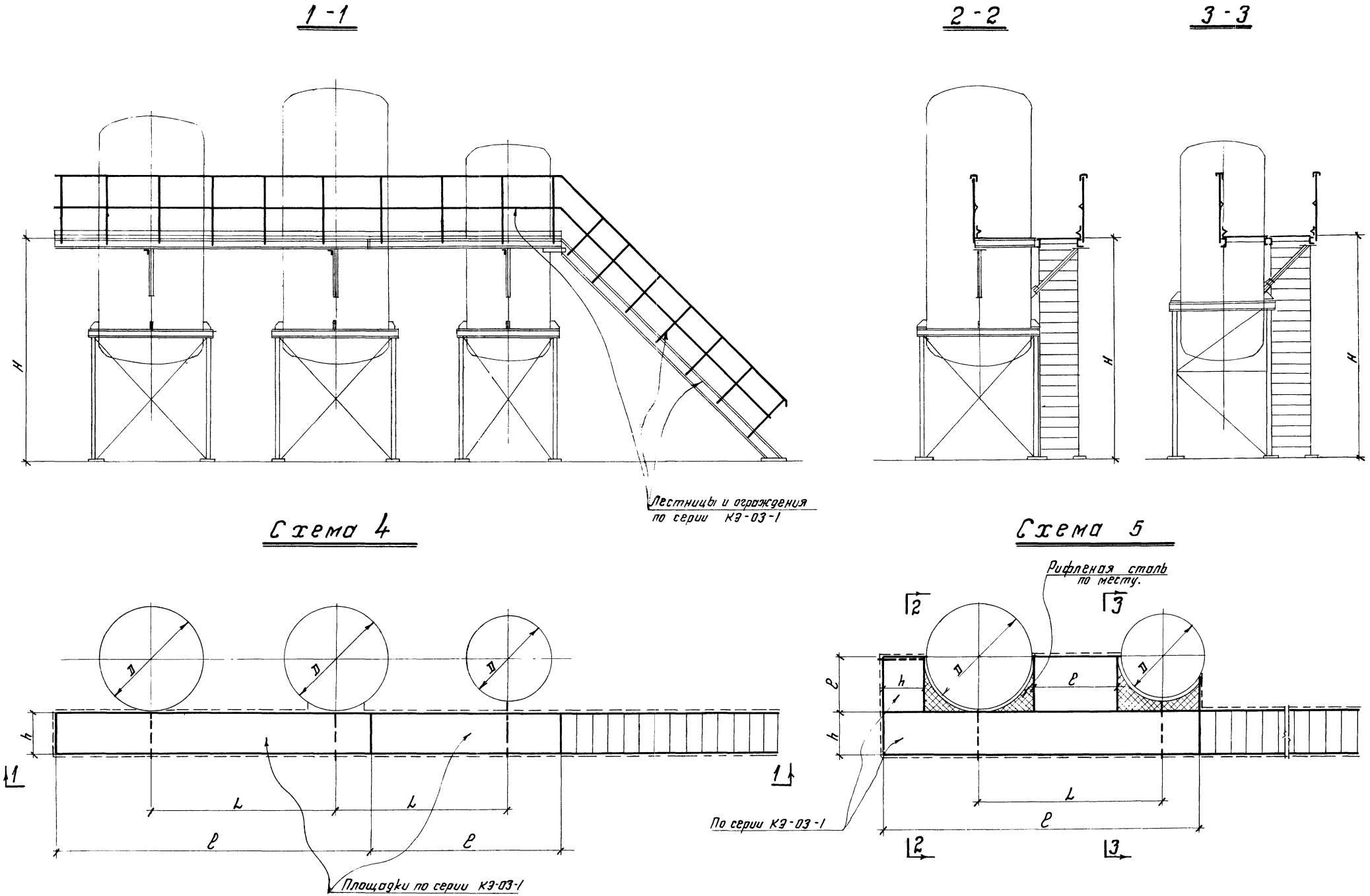

ТД 1965	Схемы опирания площадок на вертикальные аппараты. Схемы №№ 4, 5	КЭ-03-3 Лист 52

1-1

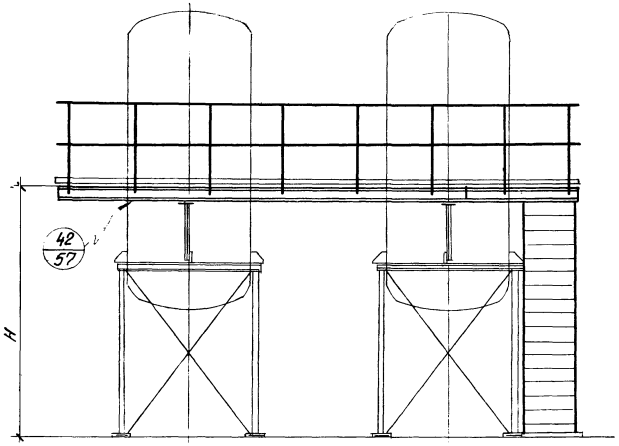

2-2

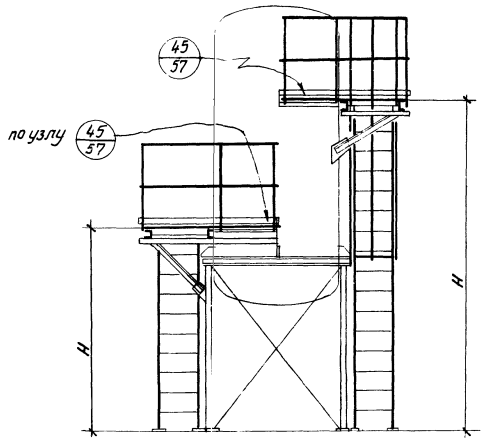

3-3

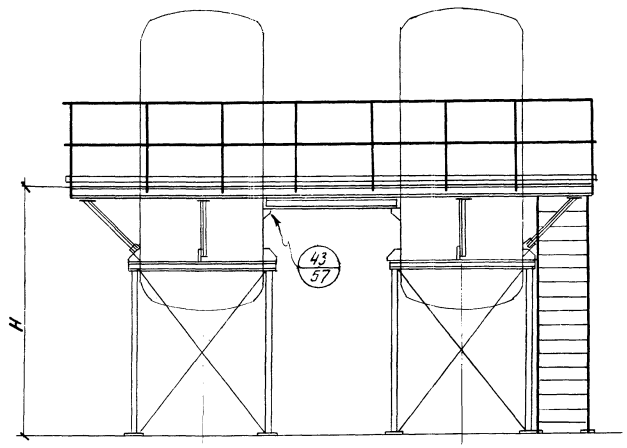

Схема 6

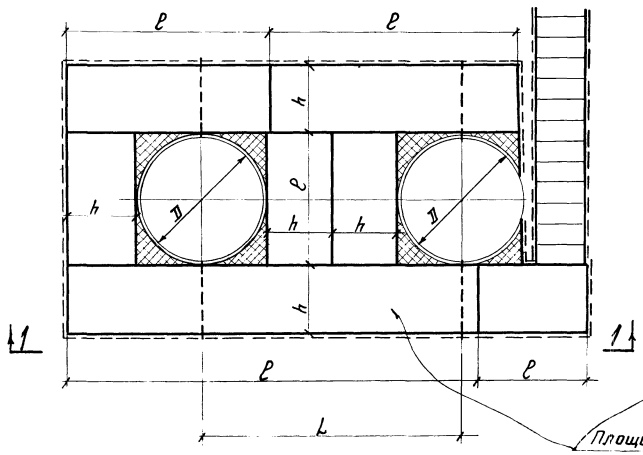

Схема 7

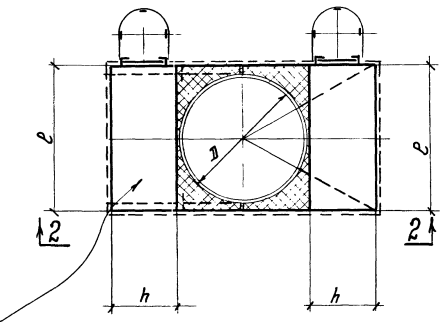

Площадки по серии КЭ-03-1.

Схема 8

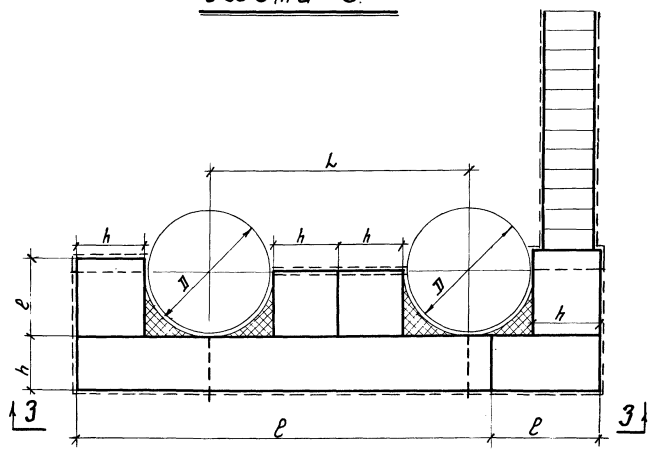

ТД 1965	Схемы опирания площадок на вертикальные аппараты. Схемы №№ 6, 7, 8.	КЭ-03-3	
		Лист	53

Шифр объекта
9031КМ
№ листа
54
Инв. N

Схема 9

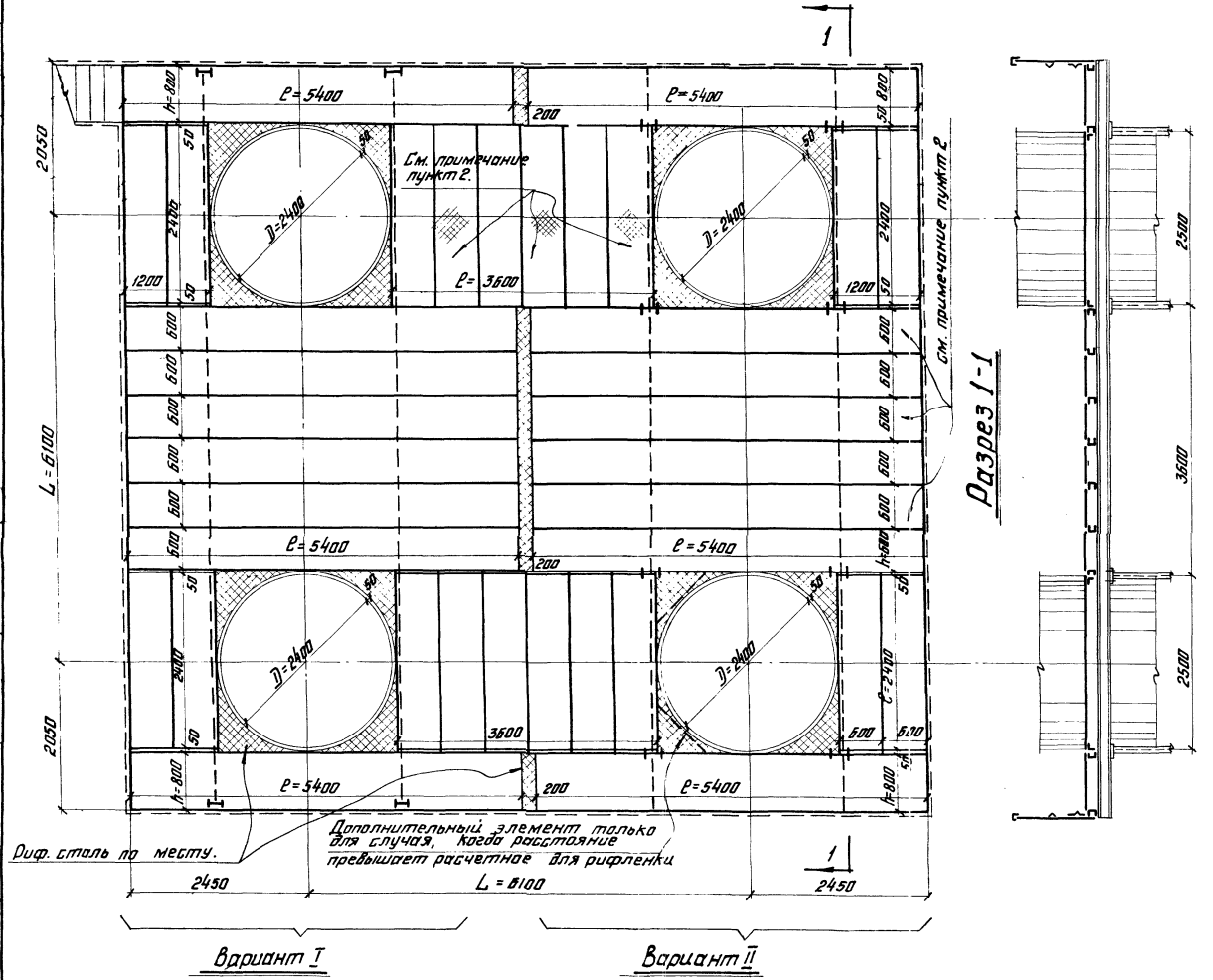

Схема 10

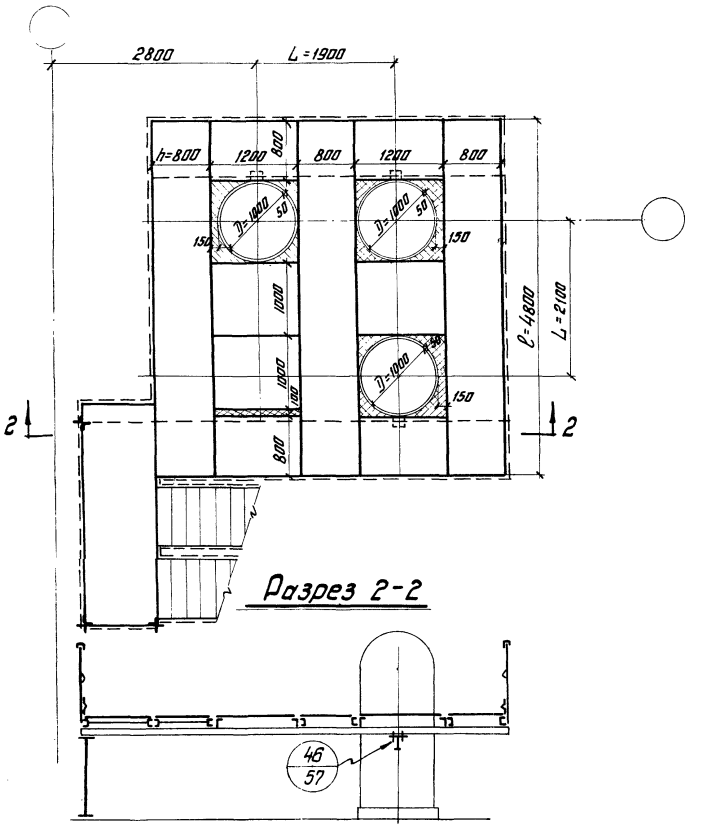

Примечание:

1. Схемы 9 и 10 устройства площадок вокруг вертикальных аппаратов учитывают опирание площадок на аппараты и дополнительные стойки Вариант I, и только на стойки Вариант II.
2. Типовые площадки по серии КЭ-03-1 укладываются через одну с промежутками равными ширине площадки, в промежутки на монтаже укладывается настил с опиранием на полки площадок с последующей приваркой на монтаже.
3. Несущая способность ребер площадок проверяется в каждом проекте под конкретную нагрузку.

ТД 1965	Схемы опирания площадок на вертикальные аппараты и стойки. Схемы NN 9,10	КЭ-03-3	
		Лист	54

Нач. отдела Лаптев
Гл. конструкт. Троицкий
Дата выпуска: 1965 г.
Инженер Проверил Исполнил
Аксамитов Новичевский Горецкий

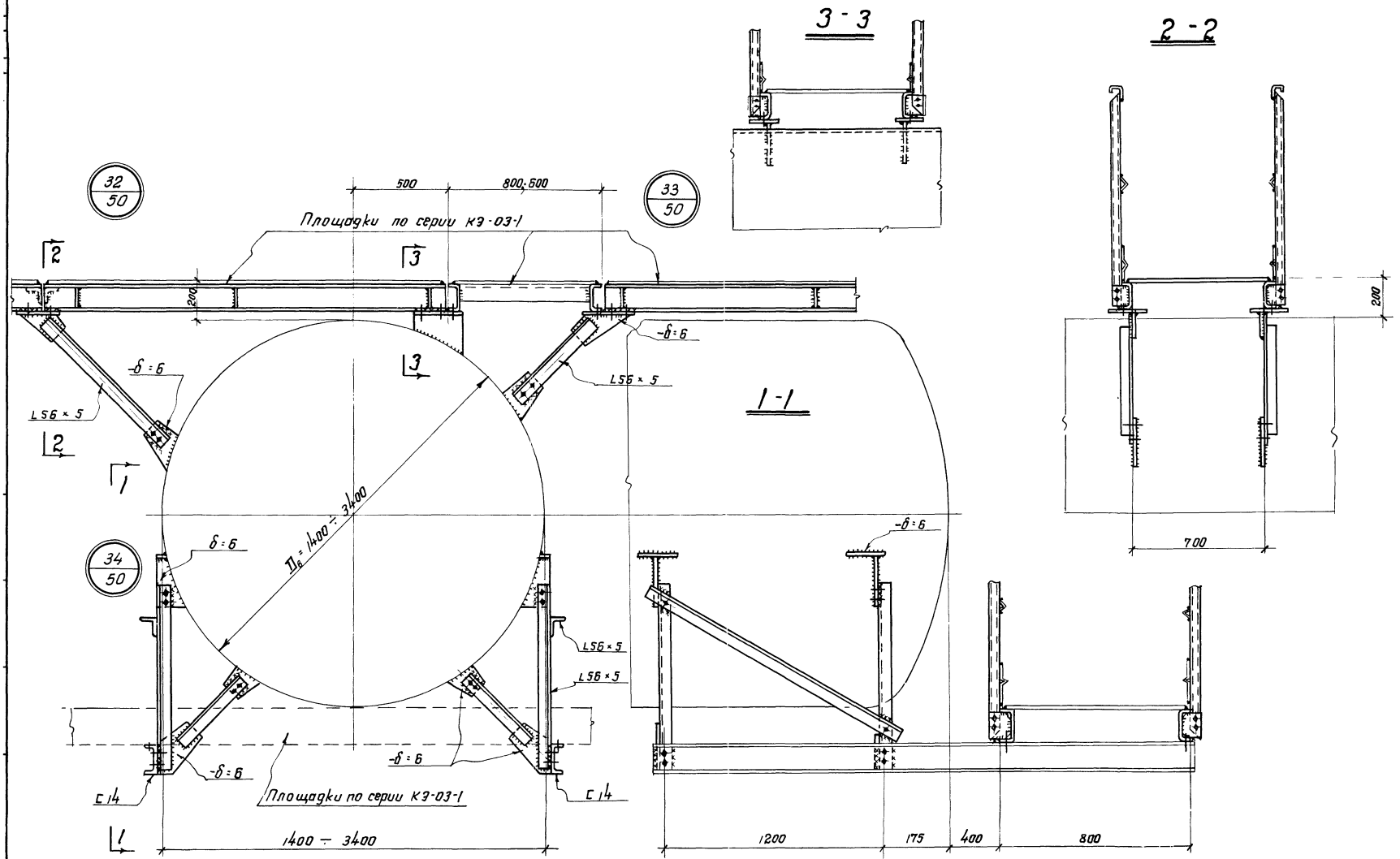

ТД 1965	Узлы опирания площадок на горизонтальные аппараты. Узлы НН 32, 33, 34	КЭ-03-3 Лист 55

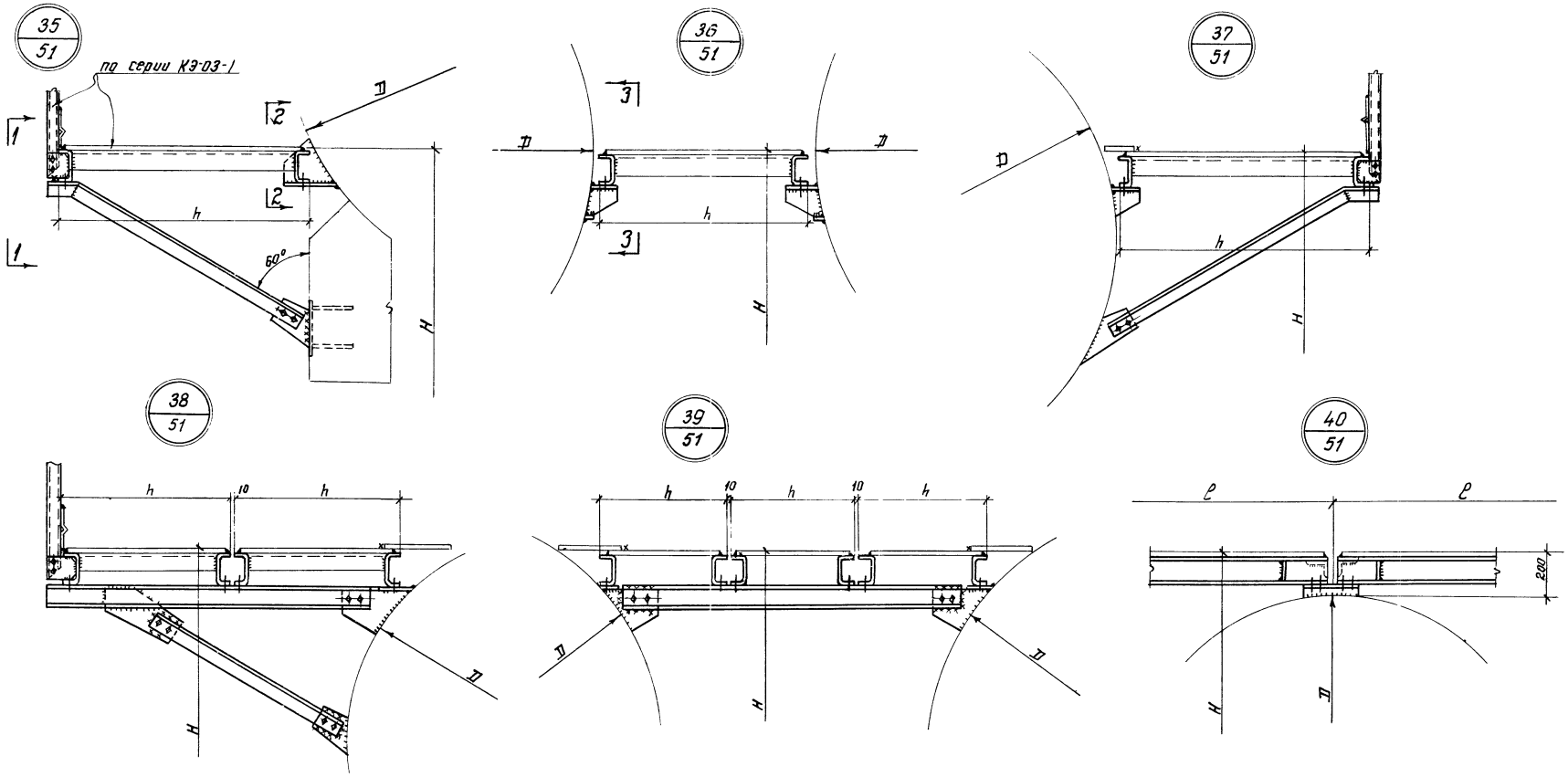

1 - 1

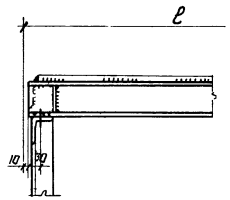

2 - 2

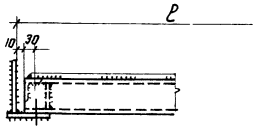

3 - 3

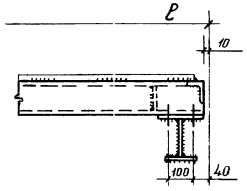

Примечания.

1. Площадки и ограждения по серии КЭ-03-1.

ТД 1965	Узлы опирания площадок на горизонтальные аппараты. Узлы №№ 35,36,37,38,39,40.	КЭ-03-3 Лист 56

Инв. № 56
Гл. констр. Лаптев Троицкий
Дата выпуска: 1965г.
Проверил Исполнил
Аксамитов Новочевский Чудков

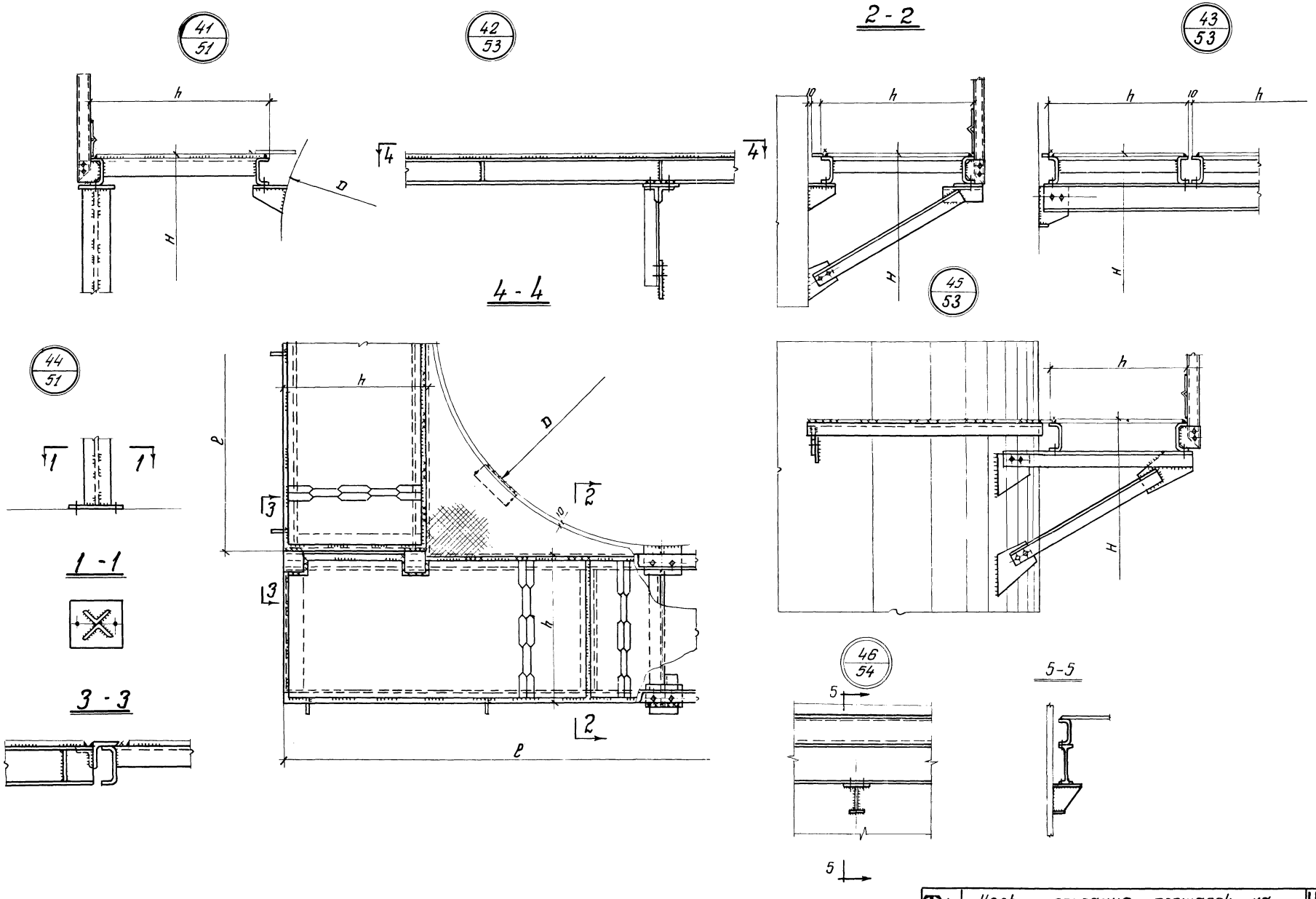

ТД 1965	Узлы опирания площадок на вертикальные аппараты. Узлы №№ 41, 42, 43, 44, 45, 46	КЭ-03-3	
		Лист	57

Инв. №

Нач. отдела Гл. конста. Дата выпуска: Лаптев Троицкий 1965г. Проверил Исполнил Новичевский Чуйков

Секторные площадки с настилом из просечно-вытяжной стали.

ГОСТ	N п/п	Профиль или сечение	пс 1	пс 2	пс 3	пс 4	пс 5	пс 6	пс 7	пс 8	пс 9	пс 10	пс 11	пс 12	пс 13	пс 14	пс 15	пс 16	пс 17	пс 18	пс 19	пс 20	пс 21	пс 22	пс 23	пс 24	пс 25	пс 26
8278-63	1	гн. С120×60×4	9.4	10.5	11.7	10.5	11.7	12.8	11.7	12.7	14.0	12.8	14.0	15.2	14.0	15.2	16.3	15.2	16.3	17.5	16.3	17.5	18.7	17.5	18.7	19.8	18.7	19.8
8509-57	2	∠50×4	4.5	5.8	7.1	4.5	5.8	7.1	4.5	5.8	7.1	4.5	5.8	10.4	4.5	5.8	10.4	4.5	5.8	10.4	4.5	5.8	10.4	4.5	5.8	10.4	4.5	5.8
103-57*	3	-120×4	0.9	0.9	0.9	0.9	0.9	0.9	0.9	0.9	0.9	0.9	0.9	0.9	0.9	0.9	0.9	0.9	0.9	0.9	0.9	0.9	0.9	0.9	0.9	0.9	0.9	0.9
8706-58	4	ПВ-510	12.1	18.7	25.0	13.7	19.2	25.6	15.2	21.2	28.0	16.7	23.1	30.4	18.3	25.1	32.7	19.9	27.0	35.1	21.4	29.0	37.2	23.0	31.0	39.8	24.6	33.0
Итого кг:			26.9	35.9	44.7	29.6	37.6	46.4	32.3	40.6	50.0	34.9	43.8	56.9	37.7	47.0	60.3	40.5	50.0	63.9	43.1	53.2	67.2	45.9	56.4	70.9	48.7	59.5

ГОСТ	N п/п	Профиль или сечение	пс 27	пс 28	пс 29	пс 30	пс 31	пс 32	пс 33	пс 34	пс 35	пс 36	пс 37	пс 38	пс 39	пс 40	пс 41	пс 42	пс 43	пс 44	пс 45	пс 46	пс 47	пс 48	пс 49	пс 50	пс 51	пс 52
8278-63	1	гн. С120×60×4	21.0	19.8	21.0	22.2	21.0	22.2	23.4	22.2	23.4	24.5	23.4	24.5	25.7	24.5	25.7	26.8	25.7	26.8	28.0	26.8	28.0	29.2	28.0	29.2	30.4	29.2
8509-57	2	∠50×4	10.4	4.5	5.8	10.4	4.5	5.8	10.4	4.5	5.8	10.4	4.5	5.8	10.4	4.5	5.8	10.4	4.5	5.8	10.4	4.5	5.8	17.0	4.5	5.8	17.0	4.5
103-57*	3	-120×4	0.9	0.9	0.9	1.3	0.9	0.9	1.3	0.9	1.3	1.3	0.9	1.3	1.3	1.3	1.3	1.3	1.3	1.3	1.3	1.3	1.3	1.7	1.3	1.3	1.7	1.3
8706-58	4	ПВ-510	42.2	26.1	34.9	44.7	27.6	36.8	47.0	29.2	38.8	49.4	30.8	40.8	51.8	32.3	42.8	54.2	33.8	44.7	56.5	35.4	46.8	59.0	37.0	48.7	61.3	38.5
Итого:			74.5	54.3	62.6	78.6	54.0	65.7	82.1	56.8	69.3	85.6	59.6	72.4	89.2	62.6	75.6	92.7	65.3	78.6	96.2	68.0	81.9	106.9	70.8	85.0	110.4	73.5

ГОСТ	N п/п	Профиль или сечение	пс 53	пс 54	пс 55	пс 56	пс 57	пс 58	пс 59	пс 60	пс 61	пс 62	пс 63	пс 64	пс 65	пс 66	пс 67	пс 68	пс 69	пс 70	пс 71	пс 72	пс 73	пс 74	пс 75	пс 76	пс 77	пс 78
8278-63	1	гн. С120×60×4	30.4	31.6	30.4	31.6	32.7	31.6	32.7	33.9	32.7	33.9	35.0	33.9	35.0	36.2	35.0	36.2	37.5	36.2	37.5	38.6	37.5	38.6	39.7	38.6	39.7	41.0
8509-57	2	∠50×4	5.8	17.0	4.5	5.8	17.0	4.5	5.8	17.0	4.5	8.5	17.0	4.5	8.5	17.0	6.6	8.5	17.0	6.6	8.5	17.0	6.6	8.5	17.0	6.6	8.5	17.0
103-57*	3	-120×4	1.7	1.7	1.3	1.7	1.7	1.7	1.7	1.7	1.7	1.7	1.7	1.7	1.7	1.7	1.7	1.7	1.7	1.7	1.7	1.7	1.7	1.7	1.7	1.7	1.7	1.7
8706-58	4	ПВ-510	50.6	63.6	40.0	52.5	66.0	41.6	54.5	68.4	43.2	56.5	70.8	44.7	58.5	73.1	46.2	60.5	75.5	47.8	62.4	78.0	49.4	64.4	80.4	51.0	66.4	82.6
Итого кг:			88.5	113.9	76.2	91.6	117.4	79.4	94.7	121.0	82.1	100.6	124.5	84.8	103.7	128.0	89.5	106.9	131.7	92.3	110.1	135.3	95.2	115.2	138.8	97.9	116.9	142.3

Секторные площадки с настилом из рифленой стали

ГОСТ	N п/п	Профиль или сечение	пс 79	пс 80	пс 82	пс 83	пс 85	пс 86	пс 88	пс 89	пс 91	пс 92	пс 94	пс 95	пс 97	пс 98	пс 100	пс 101	пс 103	пс 104	пс 106	пс 107	пс 109	пс 110	пс 112	пс 113	пс 115	пс 116
8509-57	1	∠50×4	5.2	6.4	5.2	6.4	5.2	6.4	5.2	6.4	5.2	6.4	5.2	6.4	5.2	6.4	5.2	6.4	5.2	6.4	5.2	6.4	5.2	6.4	5.2	6.4	5.2	6.4
103-57*	2	-60×4	0.5	0.5	0.5	0.5	0.5	0.5	0.5	0.5	0.5	0.5	0.5	0.5	0.5	0.5	0.5	0.5	0.5	0.5	0.5	0.5	0.5	0.5	0.5	2.7	0.5	2.7
8568-57*	3	Риф. δ=4	24.8	33.0	28.0	36.8	31.3	40.6	34.5	44.2	37.7	48.2	41.0	51.7	44.1	55.7	4.75	59.2	50.5	62.9	53.8	66.3	57.0	70.7	60.2	74.3	63.5	78.2
Итого кг:			30.5	39.9	33.7	43.7	37.0	47.5	40.2	50.1	43.4	55.1	46.7	58.6	49.8	62.6	53.2	66.1	56.2	74.3	59.5	73.8	62.7	77.6	65.9	83.4	69.2	87.3

ГОСТ	N п/п	Профиль или сечение	пс 118	пс 119	пс 121	пс 122	пс 124	пс 125	пс 127	пс 128	пс 130	пс 131	пс 133	пс 134	пс 136	пс 137	пс 139	пс 140	пс 142	пс 143	пс 145	пс 146	пс 148	пс 149	пс 151	пс 152	пс 154	пс 155
8509-57	1	∠50×4	5.2	6.4	5.2	6.4	5.2	6.4	5.2	6.4	5.2	6.4	5.2	6.4	5.2	6.4	5.2	6.4	5.2	6.4	5.2	6.4	5.2	6.4	5.2	6.4	5.2	6.4
103-57*	2	-60×4	2.3	2.7	2.3	2.7	2.3	2.7	2.3	2.7	2.3	2.9	2.3	2.9	2.4	2.9	2.4	2.9	2.4	2.9	2.4	2.9	2.4	2.9	2.4	2.9	2.4	2.9
8568-57*	3	Риф.-δ=4	66.6	82.0	70.0	85.7	73.0	89.5	76.3	93.2	79.5	97.2	82.6	100.7	86.0	103.2	89.1	108.2	92.4	111.7	95.5	115.5	98.5	119.2	101.5	123.2	105.0	127.2
Итого кг:			74.1	91.1	77.5	94.8	80.5	98.6	83.8	102.3	87.0	106.5	90.1	110.0	93.6	112.5	96.7	117.5	100.0	121.0	103.1	124.8	106.1	128.5	109.1	132.5	112.6	136.5

ГОСТ	N п/п	Профиль или сечение	пс 81	пс 84	пс 87	пс 90	пс 93	пс 96	пс 99	пс 102	пс 105	пс 108	пс 111	пс 114	пс 117	пс 120	пс 123	пс 126	пс 129	пс 132	пс 135	пс 138	пс 141	пс 144	пс 147	пс 150	пс 153	пс 156
8278-63	1	гн. С120×60×4	11.7	12.8	14.0	15.2	16.3	17.5	18.7	19.8	21.0	22.2	23.4	24.5	25.7	26.8	28.0	29.2	30.4	31.6	32.7	33.9	35.0	36.2	37.5	38.6	39.7	41.0
8509-57	2	∠50×4	7.1	7.1	7.1	7.1	7.1	7.1	7.1	7.1	7.1	7.1	7.1	7.1	7.1	7.1	7.1	7.1	7.1	7.1	7.1	7.1	7.1	7.1	7.1	7.1	7.1	7.1
103-57*	3	-60×4	2.0	2.0	2.0	2.0	2.0	2.0	2.0	2.0	2.0	2.0	2.0	2.0	2.0	2.0	2.0	4.0	4.0	4.0	4.0	4.0	4.0	4.0	4.0	4.0	4.0	4.0
103-57*	4	-120×4	0.8	0.8	0.8	0.8	0.8	0.8	0.8	0.8	0.8	1.2	1.2	1.2	1.2	1.2	1.2	1.6	1.6	1.6	1.6	1.6	1.6	1.6	1.6	1.6	1.6	1.6
8568-57*	5	Риф.-δ=4	33.8	34.7	37.9	41.2	44.2	47.5	50.3	53.9	57.1	60.5	63.6	66.8	70.1	73.3	76.4	79.9	83.0	86.0	89.3	92.5	95.8	98.9	102.0	105.5	108.7	111.8
Итого кг:			55.4	57.4	61.8	66.3	70.4	74.9	78.9	83.6	88.0	93.0	97.3	101.6	106.1	110.4	114.7	121.8	126.1	130.3	134.7	139.1	143.5	147.8	152.2	156.8	161.1	165.5

ТА 1965

Расход стали по маркам в кг.

КЗ-03-3

Лист 58

Секторные площадки с решетчатым настилом

68

ГОСТ	N п/п	Профиль или сечение	пс 1а	пс 2а	пс 3а	пс 4а	пс 5а	пс 6а	пс 7а	пс 8а	пс 9а	пс 10а	пс 11а	пс 12а	пс 13а	пс 14а	пс 15а	пс 16а	пс 17а	пс 18а	пс 19а	пс 20а	пс 21а	пс 22а	пс 23а	пс 24а	пс 25а	пс 26а
8278-63	1	гн.С 120×60×4	9.9	11.1	12.2	11.1	12.2	13.5	12.2	13.4	14.6	13.4	14.6	15.7	14.6	15.7	16.9	15.7	17.0	18.1	17.0	18.0	19.2	18.0	19.2	20.3	19.2	20.3
103-57*	2	-60×4	4.6	5.9	4.6	4.6	5.9	4.6	4.6	5.9	4.6	4.6	5.9	4.6	4.6	5.9	4.6	4.6	5.9	4.6	4.6	5.9	4.6	4.6	5.9	4.6	4.6	5.9
103-57*	3	-120×4	0.7	0.7	0.7	0.7	0.7	0.7	0.7	0.7	0.7	0.7	0.7	0.7	0.7	0.7	0.7	0.7	0.7	0.7	0.7	0.7	0.7	0.7	0.7	0.7	0.7	0.7
8509-57	4	∠25×4	2.2	2.8	3.4	2.2	2.8	3.4	2.2	2.8	3.4	2.2	2.8	3.4	2.2	2.8	3.4	2.2	2.8	3.4	2.2	2.8	3.4	2.2	2.8	3.4	2.2	2.8
6009-57* 3680-57*	5	-20×3 -12×3	9.5	13.9	19.1	10.7	15.6	21.4	12.1	17.5	23.4	13.4	18.1	25.4	14.8	20.8	27.6	16.1	22.6	29.8	17.5	24.4	32.0	18.8	26.0	34.0	20.2	27.8
		Итого:	27.0	34.4	40.0	29.3	37.2	43.6	31.8	40.3	46.7	34.3	42.1	51.8	36.9	45.9	53.2	39.3	49.0	56.6	42.0	51.8	59.9	44.3	54.6	63.0	46.9	57.5

ГОСТ	N п/п	Профиль или сечение	пс 27а	пс 28а	пс 29а	пс 30а	пс 31а	пс 32а	пс 33а	пс 34а	пс 35а	пс 36а	пс 37а	пс 38а	пс 39а	пс 40а	пс 41а	пс 42а	пс 43а	пс 44а	пс 45а	пс 46а	пс 47а	пс 48а	пс 49а	пс 50а	пс 51а	пс 52а
8278-63	1	гн.С 120×60×4	21.4	20.3	21.5	22.7	21.5	22.7	23.9	22.7	23.9	25.0	23.9	25.0	26.2	25.0	26.1	27.3	26.1	27.3	28.6	27.4	28.6	29.7	28.6	29.7	30.9	29.7
103-57*	2	-60×4	4.6	4.6	5.9	4.6	4.6	5.9	4.6	4.6	5.9	4.6	4.6	5.9	4.6	4.6	5.9	4.6	4.6	5.9	4.6	4.6	5.9	4.6	4.6	5.9	4.6	4.6
103-57*	3	-120×4	0.7	0.7	0.7	1.1	0.7	0.7	1.1	0.7	1.1	1.1	0.7	1.1	1.1	1.1	1.1	1.1	1.1	1.1	1.1	1.1	1.1	1.1	1.1	1.1	1.4	1.1
8509-57	4	∠25×4	3.4	2.2	2.8	3.4	2.2	2.8	3.4	2.2	2.8	3.4	2.2	2.8	3.4	2.2	2.8	3.4	2.2	2.8	3.4	2.2	2.8	3.4	2.2	2.8	3.4	2.2
6009-57* 3680-57*	5	-20×3 -12×3	36.2	21.6	29.6	38.3	23.8	31.4	40.5	24.2	33.0	42.6	25.7	34.8	44.7	27.1	38.6	46.8	28.3	38.3	49.0	29.3	40.0	51.0	30.7	41.8	53.3	32.0
		Итого:	64.3	49.4	60.5	70.1	52.8	63.5	73.5	54.4	66.7	76.7	57.1	69.6	80.0	60.0	72.5	83.2	62.3	74.4	86.7	64.6	78.4	89.8	67.2	81.4	93.6	69.5

ГОСТ	N п/п	Профиль или сечение	пс 53а	пс 54а	пс 55а	пс 56а	пс 57а	пс 58а	пс 59а	пс 60а	пс 61а	пс 62а	пс 63а	пс 64а	пс 65а	пс 66а	пс 67а	пс 68а	пс 69а	пс 70а	пс 71а	пс 72а	пс 73а	пс 74а	пс 75а	пс 76а	пс 77а	пс 78а
8278-63	1	гн.С 120×60×4	30.8	32.0	30.8	32.0	33.2	32.0	33.2	34.4	33.2	34.4	35.5	34.4	35.5	36.7	35.5	36.7	37.9	36.7	37.8	39.0	37.8	39.0	40.2	39.0	40.2	41.4
103-57*	2	-60×4	5.9	4.6	4.6	5.9	4.6	4.6	5.9	4.6	4.6	5.9	4.6	4.6	5.9	4.6	4.6	5.9	4.6	4.6	5.9	4.6	4.6	5.9	4.6	4.6	5.9	4.6
103-57*	3	-120×4	1.4	1.4	1.0	1.4	1.4	1.4	1.4	1.4	1.4	1.4	1.4	1.4	1.4	1.4	1.4	1.4	1.4	1.4	1.4	1.4	1.4	1.4	1.4	1.4	1.4	1.4
8509-57	4	∠25×4	2.8	3.4	2.2	2.8	3.4	2.2	2.8	3.4	2.2	2.8	3.4	2.2	2.8	3.4	2.2	2.8	3.4	2.2	2.8	3.4	2.2	2.8	3.4	2.2	2.8	3.4
6009-57* 3680-57*	5	-20×3 -12×3	43.5	55.5	33.6	45.8	57.5	35.0	47.0	59.8	36.2	48.9	61.8	37.7	50.5	64.0	38.8	52.3	66.1	40.5	54.0	68.2	41.7	55.5	70.5	43.0	57.6	72.5
		Итого:	84.4	96.9	72.2	87.9	100.1	75.2	90.3	103.6	77.5	93.4	106.7	80.3	96.1	110.1	82.5	99.1	113.4	85.4	101.9	116.6	87.7	104.6	120.1	90.2	107.9	123.3

Прямоугольные площадки шириной 1200мм. с настилом из просечно-вытяжной стали

ГОСТ	N п/п	Профиль или сечение	п 129	п 130	п 131	п 132	п 133	п 134
8278-63	1	гн.С 160×50×4	18.3	23.0	27.5	32.2	36.7	45.9
8509-57	2	∠50×4	10.1	10.0	9.9	13.4	13.4	16.8
103-57*	3	-100×4	0.9	0.9	1.0	1.4	1.4	1.9
8706-58	4	ПВ-510	32.1	40.8	49.5	58.0	67.8	84.0
		Итого:	61.4	74.7	88.0	117.6	119.3	148.6

Прямоугольные площадки шириной 1200мм. с настилом из рифленой стали.

ГОСТ	N п/п	Профиль или сечение	п 135	п 136	п 137	п 138	п 139	п 140
8278-63	1	гн. С 160×50×4	18.3	23.0	27.5	32.2	36.7	45.9
8509-57	2	∠ 50×4	6.7	6.7	6.7	6.7	6.7	6.7
103-57*	3	-100×4	0.9	0.9	0.9	1.4	1.4	1.9
103-57*	4	-60×4	2.1	2.1	2.1	4.1	6.2	6.2
8568-57*	5	Риф.-δ=4	43.5	55.0	66.8	78.1	91.5	113.5
		Итого:	71.5	87.7	104.0	122.5	142.5	174.2

Прямоугольные площадки с решетчатым настилом.

ГОСТ	N п/п	Профиль или сечение	п 3а	п 5а	п 9а	п 11а	п 15а	п 17а	п 21а	п 23а	п 27а	п 29а	п 33а	п 35а	п 39а	п 41а	п 45а	п 47а	п 51а	п 53а	п 57а	п 59а	п 63а	п 65а	п 75а	п 77а	п 129а	п 130а	п 131а	п 132а	п 133а	п 134а
8278-63	1	гн.С 160×50×4	13.9	13.9	18.5	18.5	23.1	23.1	27.7	27.7	32.3	32.3	37.0	37.0	46.2	46.2	55.6	55.6	64.8	64.8	74.0	74.0	83.0	83.0	92.4	92.4	18.5	23.0	27.7	32.3	37.0	46.2
8509-57	2	∠ 50×4	4.6	5.4	4.6	5.4	4.6	5.4	4.6	5.4	4.6	5.4	4.6	5.4	4.6	5.4	4.6	5.4	4.6	5.4	4.6	5.4	4.6	5.4	4.6	5.4	6.8	6.8	6.8	6.8	6.8	6.8
103-57*	3	-100×4	0.9	0.9	0.9	0.9	0.9	0.9	1.4	1.4	1.4	1.4	1.4	1.4	3.8	3.8	3.8	3.8	5.6	5.6	6.6	6.6	6.6	6.6	7.6	7.6	0.9	0.9	1.4	1.4	1.4	1.9
103-57*	4	-60×4	2.8	3.8	2.8	3.8	5.6	7.6	5.6	7.6	5.6	7.6	8.4	11.4	8.4	11.4	11.2	15.2	11.2	15.2	14.0	19.0	14.0	19.0	16.8	22.8	4.1	8.3	8.3	8.3	12.4	12.4
6009-57* 3680-57*	5	-20×3 -12×3	12.3	15.2	17.3	22.3	21.7	24.5	26.6	34.3	32.3	40.8	40.4	46.3	46.0	59.3	55.3	71.1	65.4	84.0	74.5	95.0	84.5	108.0	94.1	120.0	23.4	30.0	34.0	42.0	48.8	60.4
		Итого:	34.5	39.2	44.1	50.9	55.9	61.5	65.9	76.4	76.2	87.5	91.8	101.5	109.0	126.1	130.5	151.1	161.6	175.0	173.7	200.0	192.7	221.8	215.5	248.2	54.2	69.0	78.2	90.8	106.3	127.7

ТД 1965

Расход стали по маркам в кг.

КЭ-03-3

Лист 59

Переходные площадки с настилом из просечно-вытяжной стали

ГОСТ	N п/п	Профиль или сечение	дп 1	дп 2	дп 3	дп 4	дп 5	дп 6	дп 7	дп 8	дп 9	дп 10	дп 11	дп 12	дп 13	дп 14
8278-63	1	гн. С160×50×4	22.8	19.8	30.6	29.0	41.4	38.3	51.4	47.5	59.8	56.7	69.0	66.0	78.3	75.3
8510-57	2	∠125×80×8	28.2	35.2	28.2	35.2	28.2	35.2	28.2	35.2	28.2	35.2	28.2	35.2	28.2	35.2
8509-57	3	∠50×4	—	—	2.1	2.7	2.1	2.7	4.2	5.4	4.2	5.4	4.2	5.4	4.2	5.4
103-57*	4	-100×4	1.4	1.4	2.8	2.8	2.8	2.8	3.8	3.8	4.7	4.2	4.7	4.7	5.6	5.2
8706-58	5	Пр-510	30.0	33.2	39.4	47.4	52.6	61.7	64.0	76.0	75.1	90.2	86.6	104.3	123.0	118.5
		Итого:	82.4	89.6	103.1	117.1	127.1	140.7	151.6	167.9	171.2	191.7	192.7	215.6	239.3	239.6

Переходные площадки с настилом из рифленой стали.

ГОСТ	N п/п	Профиль или сечение	дп 15	дп 16	дп 17	дп 18	дп 19	дп 20	дп 21	дп 22	дп 23	дп 24	дп 25	дп 26	дп 27	дп 28
8278-63	1	гн. С160×50×4	22.8	19.8	30.6	29.0	41.4	38.3	51.4	47.5	59.8	56.7	69.0	66.0	78.3	75.3
8510-57	2	∠125×80×8	28.2	35.2	28.2	35.2	28.2	35.2	28.2	35.2	28.2	35.2	28.2	35.2	28.2	35.2
103-57*	3	-60×4	—	—	1.3	1.7	1.3	1.7	2.6	3.4	2.6	3.4	2.6	3.4	2.6	3.4
103-57*	4	-100×4	1.4	1.4	2.8	2.8	2.8	2.8	3.8	3.8	4.7	4.2	4.7	4.7	5.6	5.2
8568-57*	5	Руф. δ=4	40.6	44.9	53.2	64.0	71.0	83.3	86.5	102.5	101.2	124.0	117.0	141.0	166.0	160.0
		Итого:	93.0	101.3	116.1	132.7	144.7	161.3	172.5	192.4	196.5	223.5	221.5	250.3	280.7	279.1

Переходные площадки с решетчатым настилом

ГОСТ	N п/п	Профиль или сечение	дп 1а	дп 2а	дп 3а	дп 4а	дп 5а	дп 6а	дп 7а	дп 8а	дп 9а	дп 10а	дп 11а	дп 12а	дп 13а	дп 14а
8278-63	1	гн. С160×50×4	22.8	19.8	30.6	29.0	41.4	38.3	51.4	47.5	59.8	56.7	69.0	66.0	78.3	75.3
8510-57	2	∠125×80×8	28.2	35.2	28.2	35.2	28.2	35.2	28.2	35.2	28.2	35.2	28.2	35.2	28.2	35.2
8509-57	3	∠25×4	3.3	4.1	3.3	4.1	3.3	4.1	3.3	4.1	3.3	4.1	3.3	4.1	3.3	4.1
103-57*	4	-60×4	2.6	3.4	5.2	6.8	5.2	6.8	7.8	10.2	13.0	17.0	10.2	13.6	13.0	17.0
103-57*	5	-100×4	1.4	1.4	2.8	2.8	2.8	2.8	3.8	3.8	4.7	4.2	4.7	4.7	5.6	5.2
	6	-20×3 -12×3	23.9	26.3	31.2	38.0	43.0	50.9	52.2	62.5	60.8	71.8	71.4	87.0	80.2	98.7
		Итого:	82.2	90.2	101.3	115.9	123.9	135.3	146.7	163.3	169.0	189.0	186.8	210.6	208.6	235.5

Ограждения

ГОСТ	N п/п	Профиль или сечение	пп 23	пп 24	пп 25	пп 26	пп 27	пп 28
СТУ 71-33-64	1	L 50×40×12×2.5	6.3	8.9	7.5	9.1	15.0	15.3
8509-57	2	∠25×25×3	1.2	1.6	1.9	2.9	3.3	4.0
ТУ 1-20-61	3	{90×30×25×3	4.3	5.5	6.6	10.0	11.4	13.9
		Итого:	11.8	14.0	17.0	22.0	29.7	33.2

Кронштейны для площадок шириной 800, 1000, 1200 мм.

Консоли

ГОСТ	N п/п	Профиль или сечение	к1	к2	к3	к4	к5	к6	к7	к8	к9	к10	к11	к12	к13	к14	к15	к16	к17	к18	к19	к20	к21	к22	к23	к24	к25	к26	к27	к28	к29	к30	к31	к32	к33	к34	к35	к36	кн1	кн2	кн3	кн4	кн5	кн6
8278-63	1	гн. С120×60×4	6.7	6.9	6.9	7.1	7.3	7.5	7.5	7.6	7.7	7.9	8.0	8.2	8.6	8.4	8.5	8.5	8.7	8.9	8.9	9.1	9.1	9.4	9.5	9.7	9.8	9.9	10.0	10.1	10.2	10.4	10.5	10.6	10.7	10.9	11.0	11.2	6.8	6.9	7.0	9.2	8.4	8.5
8509-57	2	∠70×6	6.9	6.9	6.9	6.9	6.9	6.9	6.9	6.9	6.9	6.9	6.9	6.9	9.6	9.6	9.6	9.6	9.6	9.6	9.6	9.6	9.6	9.6	9.6	9.6	9.6	9.6	9.6	9.6	9.6	9.6	9.6	9.6	9.6	9.6	9.6	9.6	—	—	—	—	—	—
103-57*	3	-150×8	8.7	8.7	8.7	8.7	8.7	8.7	8.7	8.7	8.7	8.7	8.7	8.7	8.7	8.8	8.8	8.8	8.8	8.8	8.7	8.7	8.8	8.7	8.7	8.7	8.7	9.0	9.0	9.0	9.0	9.0	8.7	8.7	9.0	8.7	8.7	8.7	4.0	4.0	4.0	4.0	4.0	4.0
103-57*	4	-160×8	—	—	—	—	—	—	—	—	—	—	—	—	—	—	—	—	—	—	—	—	—	—	—	—	—	—	—	—	—	—	—	—	—	—	—	—	4.0	4.0	4.0	4.0	4.0	4.0
		Итого:	22.3	22.5	22.5	22.7	22.9	23.1	23.1	23.2	23.3	23.5	23.6	23.8	26.9	26.8	26.9	27.0	27.1	27.3	27.2	27.4	27.5	27.7	27.8	28.0	28.1	28.5	28.6	28.7	28.8	29.0	28.8	28.9	29.3	29.2	29.3	29.5	14.8	14.9	15.0	16.2	16.4	16.5

Кронштейны для площадок шириной 1600, 2000, 2400 мм.

ГОСТ	N п/п	Профиль или сечение	к37	к38	к39	к40	к41	к42	к43	к44	к45	к46	к47	к48	к49	к50	к51	к52	к53	к54	к55	к56	к57	к58	к59	к60	к61	к62	к63
8278-63	1	гн. С120×60×4	12.9	13.0	13.1	13.2	13.4	13.5	13.7	13.8	13.9	15.9	16.1	16.2	16.3	16.4	16.6	16.7	16.8	16.9									
8278-63	2	гн. С160×50×4																			20.7	20.9	21.0	21.1	21.2	21.4	21.5	21.7	21.8
8509-57	3	∠63×6	24.0	24.0	24.0	24.0	24.0	24.0	24.0	24.0	24.0	30.3	30.3	30.3	30.3	30.3	30.3	30.3	30.3	30.3	36.0	36.0	36.0	36.0	36.0	36.0	36.0	36.0	36.0
103-57*	4	-δ=8	19.1	19.9	19.9	19.9	19.9	19.9	19.1	19.9	19.9	19.2	20.2	20.2	20.2	20.2	20.2	19.2	20.2	20.2	23.8	25.3	25.3	25.3	25.3	25.3	23.8	25.3	25.3
		Итого:	56.0	56.9	57.0	57.1	57.3	57.4	56.8	57.7	57.8	65.4	66.6	66.7	66.8	66.9	67.1	66.2	67.3	67.4	80.5	82.2	82.3	82.4	82.5	82.7	81.3	83.0	83.1

Дополнительные элементы

ГОСТ	N п/п	Профиль или сечение	н1	н2	н3	н4	н5	н6	н7	н8	н9	н10	н11	н12	н13	н14	н15	н16	н17	н18	н19	н20	н21	н22	н23	н24	н25	н26	н27	н28	н29	н30	н31	н32	н33	н34	н35	н36	н37	н38	н39	н40
8568-57*	1	Руф. -δ=4	1.5	1.8	2.1	2.4	2.8	3.0	3.4	5.4	5.8	6.3	6.7	7.1	7.6	10.5	11.1	11.7	12.3	12.8	13.4	17.4	18.1	18.8	19.2	20.3	20.9	21.6	9.0	9.5	10.1	10.8	11.3	11.9	12.4	13.0	14.4	15.5	16.9	18.3	24.0	25.3
103-57*	2	-60×4	0.2	0.3	0.4	0.5	0.5	0.6	0.7	0.8	0.8	0.9	1.0	1.1	1.1	1.2	1.3	1.4	1.4	1.5	1.6	1.7	1.7	1.8	1.9	2.0	2.0	2.1	1.1	1.1	1.2	1.3	1.4	1.4	1.5	1.6	1.7	1.7	1.8	1.9	2.0	2.0
		Итого:	1.7	2.1	2.5	2.9	3.3	3.6	4.1	6.2	6.6	7.2	7.7	8.2	8.7	11.7	12.4	13.1	13.7	14.3	15.0	19.1	19.8	20.6	21.1	22.3	22.9	23.7	10.1	10.6	11.3	12.1	12.7	13.3	13.9	14.6	16.1	17.2	18.7	20.2	26.0	27.3

Монтажные марки

ГОСТ	N п/п	Профиль или сечение	Вес кг ММ1	Вес кг ММ2	ГОСТ	N п/п	Профиль или сечение	Вес кг ММ3	Вес кг ММ4
8240-56*	1	С8	0.8	—	8510-57	3	∠200×125×12	4.2	—
8510-57	2	∠200×125×12	—	3.0	8240-56*	4	С8	—	1.4

Начальник отдела гл. конструктор Кузнецов; Гл. инженер проекта Котов; Руководитель группы Гринчин; Выпуск: 1965

ТД 1965

Расход стали по маркам в кг.

КЗ-03-3

Лист 60

Схема 1

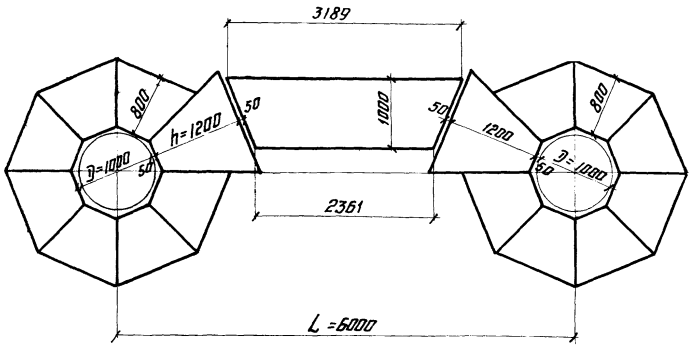

Схема 2

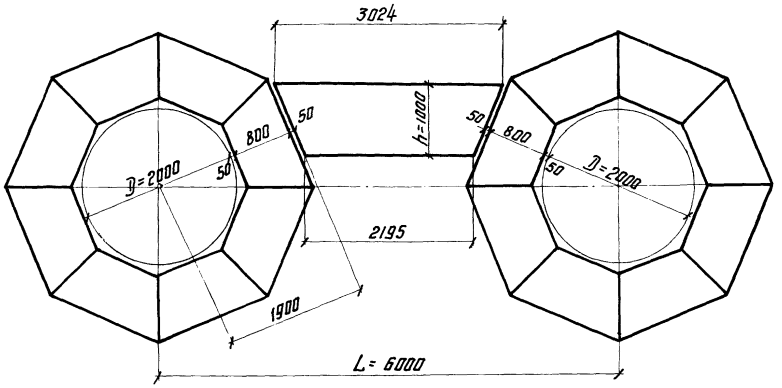

Схема 3

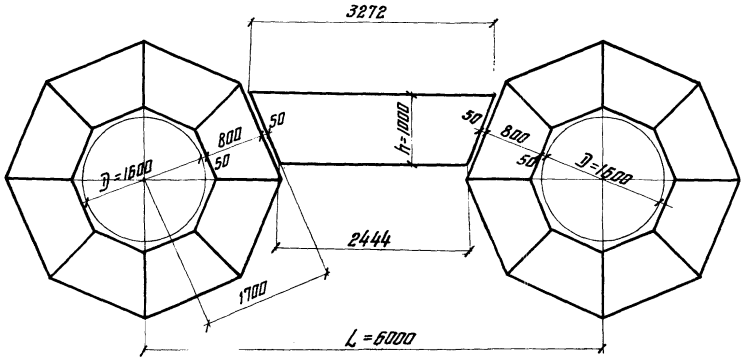

Схема 4

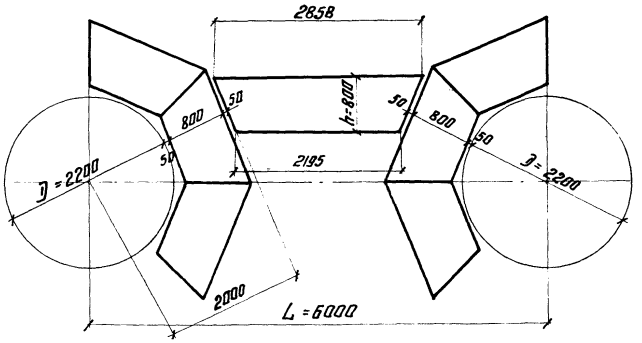

Примечание:

Примеры решения площадок из типовых элементов, разработанные на основе проекта, выполненного Госхимпроектом для Вахшского АТЗ, объект 64/12269 чертеж КМ-3.

ТА 1965	Приложение №1 Примеры решения кольцевых и переходных площадок для вертикальных аппаратов с использованием типовых элементов. Схемы 1,2,3,4	КЭ-03-3 Лист 61

Схема 5

Пример решения площадок из типовых элементов разработанный на основе чертежа №КО-М 64-1756, выполненного ГИАПом для Ново-Кемеровского химкомбината.

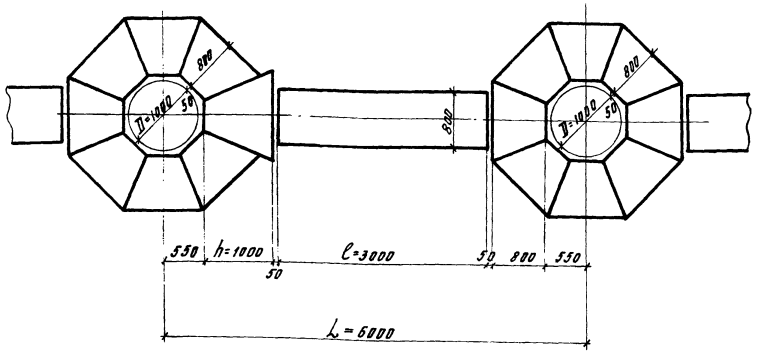

Схема 6

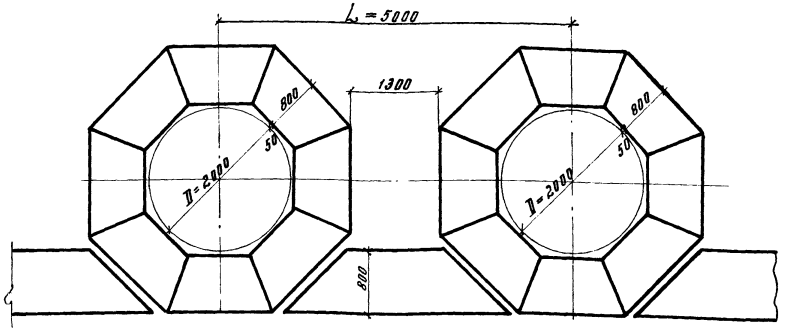

Схема 7

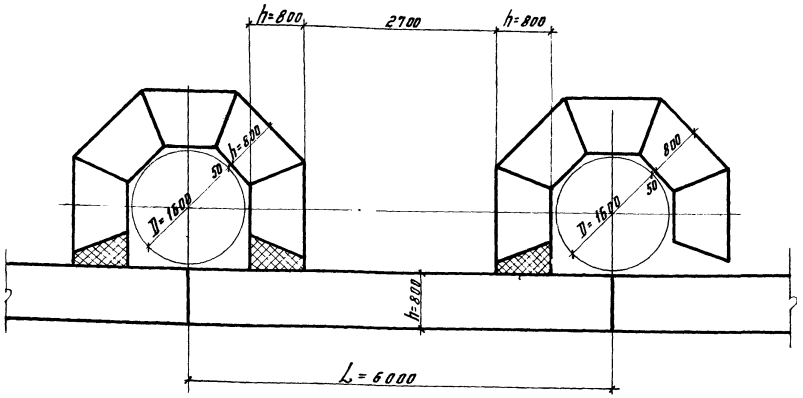

Примечание: Схемы 6 и 7 даны, как возможные варианты компоновок площадок из типовых элементов.

Схема 8

Пример решения площадок из типовых элементов, разработанный на основе проекта выполненного Госхимпроектом для Вохшского АТЗ чертеж КМ-3. объект 64/12269.

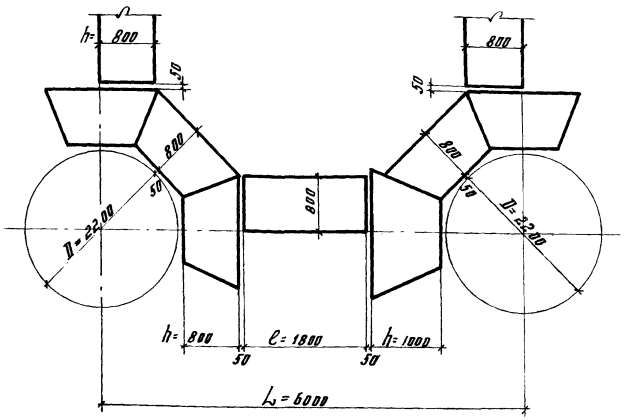

Схема 9

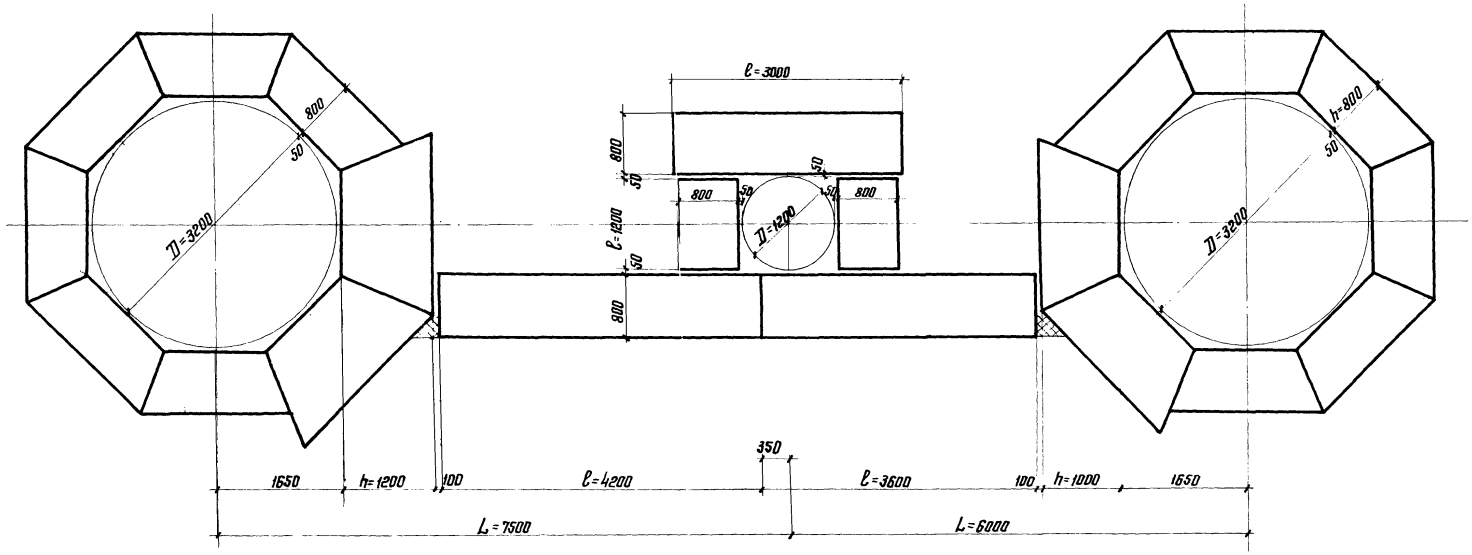

Схема 10

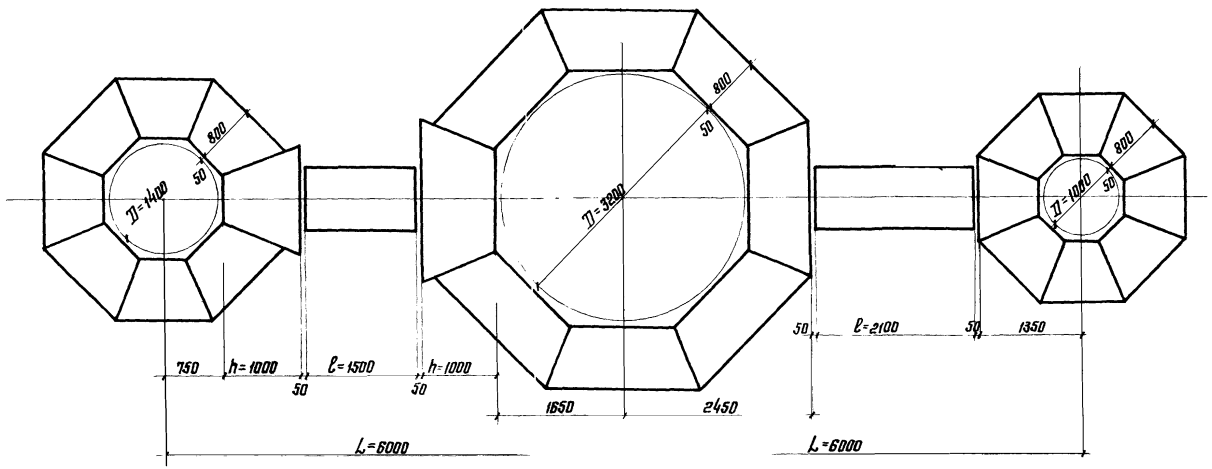

Примечание:

Примеры решения площадок из типовых элементов, разработанные на основе чертежа № $\frac{Ко}{М}$ 64-1756 выполненного ГИАП ОМ Ново-Кемеровского химкомбината.

ТА 1965	Приложение №3 Примеры решения кольцевых и переходных площадок для вертикальных аппаратов с использованием типовых элементов Схемы 9 и 10	КЭ-03-3	
		Лист	63

Схема 11

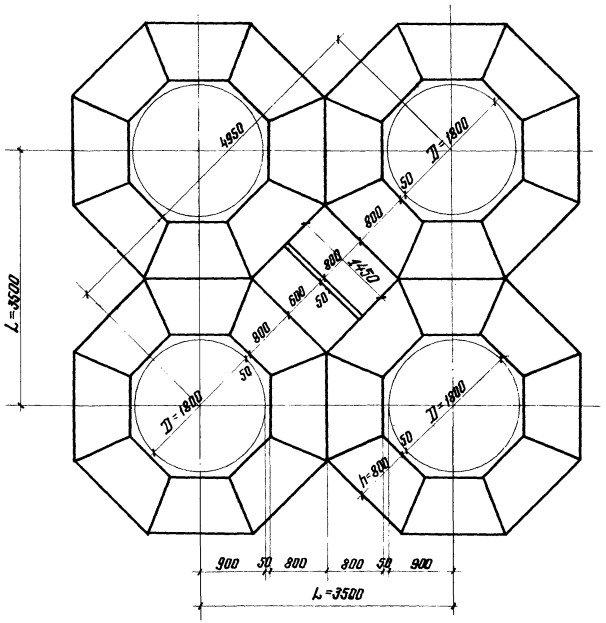

Схема 12

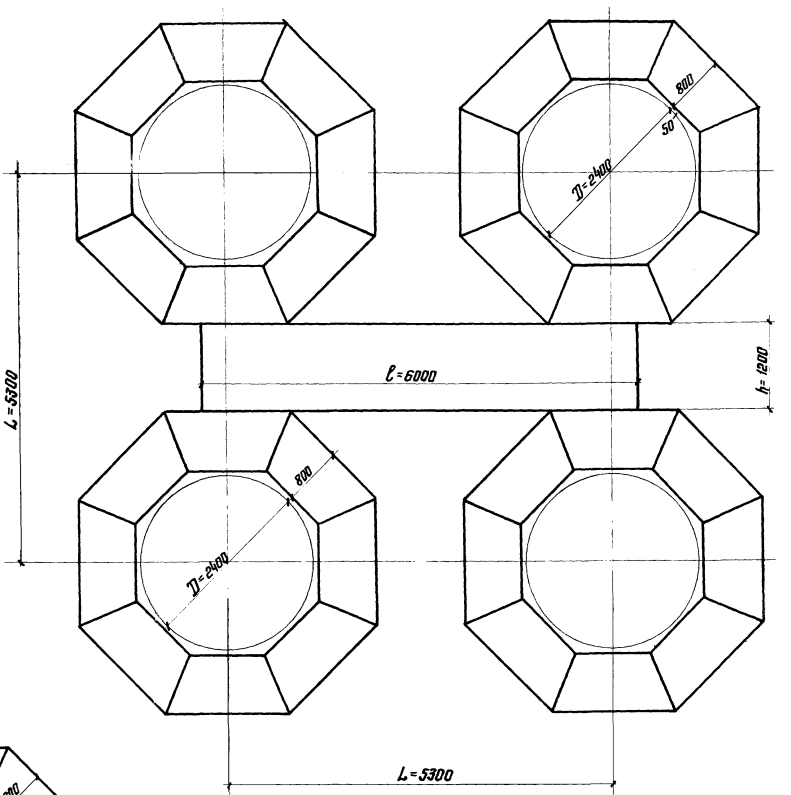

Схема 13

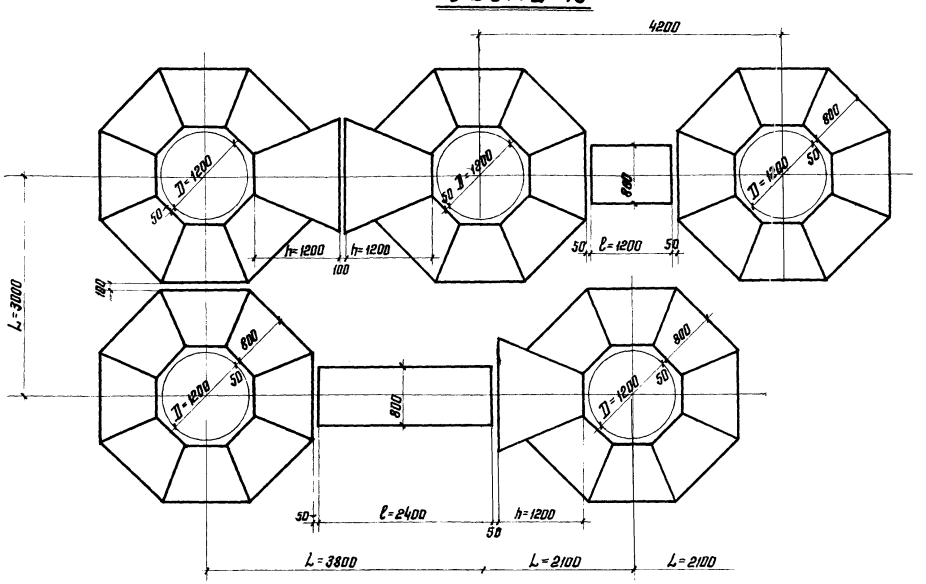

Примечание:

Схемы 11; 12; 13 даны, как возможные варианты компановок площадок.

Схема 14

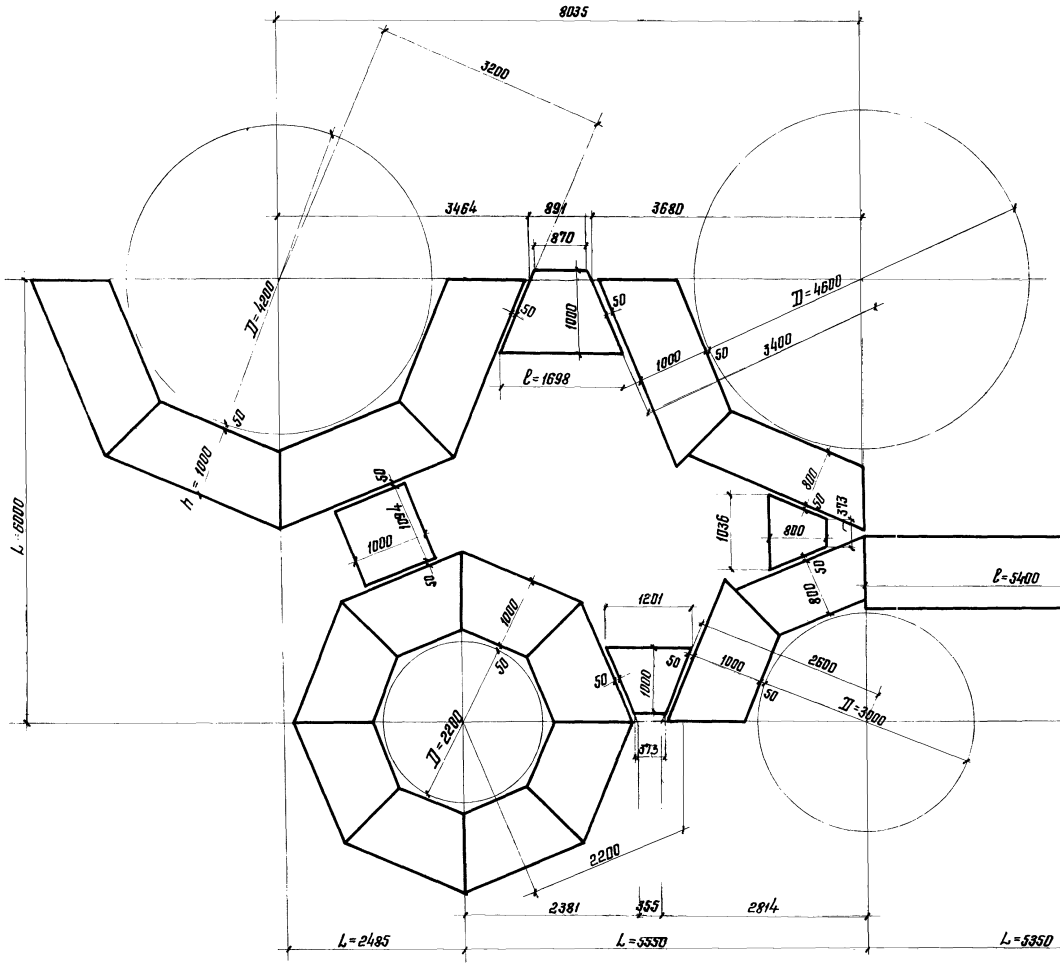

Схема 15

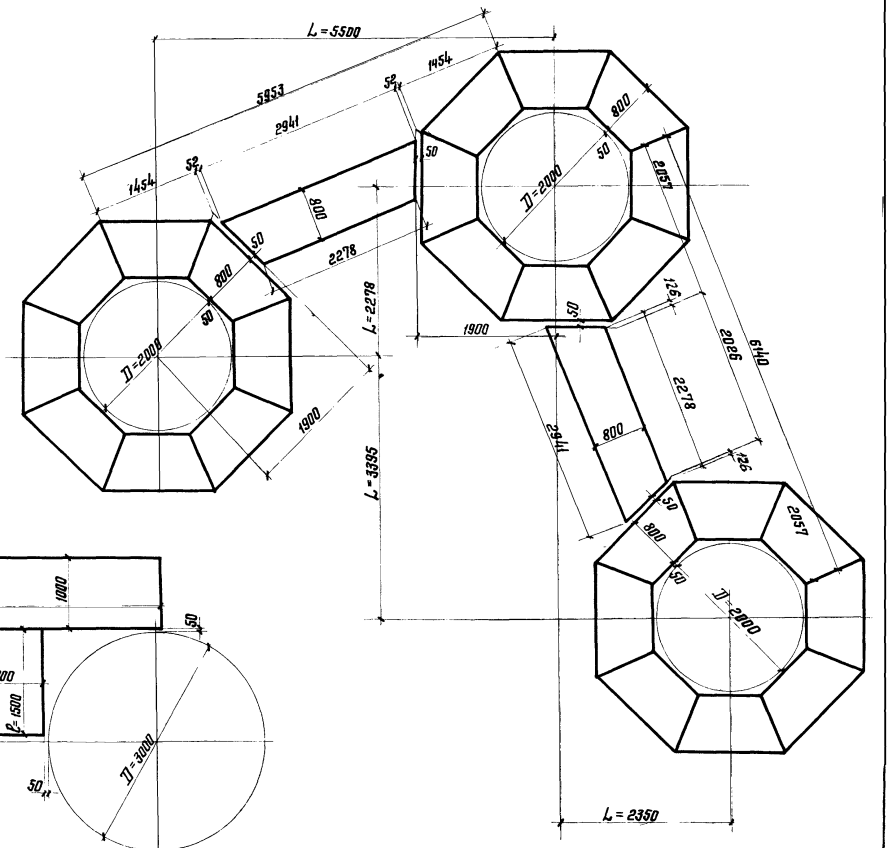

Примечание:

Примеры решения площадок из типовых элементов, разработанные на основе проекта выполненного Госхимпроектом для Волжского АТЗ чертеж КМ-3, объект 64/12269.

ТА 1968	Приложение №5. Примеры решения кольцевых и переходных площадок для вертикальных аппаратов с использованием типовых элементов. Схемы 14,15	КЭ-03-3
		Лист 65

Сводная таблица весов элементов площадок в кг. для аппаратов Dв = 800 ÷ 5800 мм.

Диаметр аппарата	Ширина площ.	Кронштейн		Площадка				Ограждения		Дополнит. элем.		Итого на 1 площ. кг	
				Настил просечн.		Настил рифл.						Настил	
		Марка	Вес	Марка	Вес	Марка	Вес	Марка	Вес	Марка	Вес	просечн.	рифл.
800	800	К1	22.3	ПС1	26.9	ПС79	30.5	ПП23	11.8			62.7	66.3
	1000	К13	26.9	ПС2	35.9	ПС80	39.9	ПП2	12.0	К1	1.7	76.5	80.0
	1200	К25	28.1	ПС3	44.7	ПС81	55.4	ПП24	14.0			88.0	99.2
1000	800	К1	22.3	ПС4	29.6	ПС82	33.7	ПП2	12.0			66.0	70.0
	1000	К13	26.9	ПС5	37.6	ПС83	43.7	ПП24	14.0	К2	2.1	80.6	86.7
	1200	К25	28.1	ПС6	46.4	ПС84	57.4	ПП3	15.0			98.6	102.6
1200	800	К2	22.5	ПС7	32.3	ПС85	37.0	ПП2	12.0			69.3	74.0
	1000	К14	26.8	ПС8	40.6	ПС86	47.5	ПП24	14.0	К3	2.5	83.9	90.8
	1200	К26	28.5	ПС9	50.0	ПС87	61.8	ПП3	15.0			96.0	107.8
1400	800	К2	22.5	ПС10	34.9	ПС88	40.2	ПП24	14.0			74.3	79.6
	1000	К14	26.8	ПС11	43.8	ПС89	50.1	ПП3	15.0	К4	2.9	88.5	94.8
	1200	К26	28.5	ПС12	56.9	ПС90	66.3	ПП25	17.0			105.3	114.7
1600	800	К3	22.6	ПС13	37.7	ПС91	43.4	ПП24	14.0			77.5	83.2
	1000	К15	26.9	ПС14	47.0	ПС92	55.1	ПП3	15.0	К5	3.3	92.2	102.3
	1200	К27	28.6	ПС15	60.3	ПС93	70.4	ПП25	17.0			109.2	119.3
1800	800	К3	22.5	ПС16	40.5	ПС94	46.7	ПП3	15.0			81.5	88.2
	1000	К15	26.9	ПС17	50.0	ПС95	58.6	ПП25	17.0	К6	3.6	97.5	106.1
	1200	К27	28.6	ПС18	63.9	ПС96	74.9	ПП25	17.0			113.1	124.1
2000	800	К4	22.7	ПС19	43.1	ПС97	49.8	ПП3	15.0			84.9	91.6
	1000	К16	27.0	ПС20	53.2	ПС98	62.6	ПП25	17.0	К7	4.1	101.3	110.7
	1200	К28	28.7	ПС21	67.2	ПС99	78.9	ПП25	17.0			117.0	128.7
2200	800	К4	22.7	ПС22	45.9	ПС100	53.2	ПП25	17.0			91.8	99.1
	1000	К16	27.0	ПС23	56.4	ПС101	66.1	ПП25	17.0	К8	5.2	106.6	116.3
	1200	К28	28.7	ПС24	70.9	ПС102	83.6	ПП25	17.0			122.8	135.5
2400	800	К5	22.9	ПС25	48.7	ПС103	56.2	ПП25	17.0			95.2	102.7
	1000	К17	27.1	ПС26	59.5	ПС104	74.3	ПП25	17.0	К9	6.6	110.2	125.0
	1200	К29	28.8	ПС27	74.5	ПС105	88.0	ПП5	20.0			129.9	143.4
2600	800	К5	22.9	ПС28	54.3	ПС106	59.5	ПП25	17.0			101.4	106.6
	1000	К17	27.1	ПС29	62.6	ПС107	73.8	ПП25	17.0	К10	7.2	113.9	125.1
	1200	К29	28.8	ПС30	78.6	ПС108	93.0	ПП5	20.0			134.6	149.0
2800	800	К6	23.1	ПС31	54.0	ПС109	62.7	ПП25	17.0			101.8	110.5
	1000	К18	27.3	ПС32	65.7	ПС110	77.6	ПП5	20.0	К11	7.7	120.7	132.6
	1200	К30	29.0	ПС33	82.1	ПС111	97.3	ПП26	22.0			140.8	156.0
3000	800	К6	23.1	ПС34	56.8	ПС112	65.9	ПП25	17.0			105.1	114.2
	1000	К18	27.3	ПС35	69.3	ПС113	83.4	ПП5	20.0	К12	8.2	124.8	138.9
	1200	К30	29.0	ПС36	85.6	ПС114	101.5	ПП26	22.0			144.8	160.8
3200	800	К6	23.1	ПС37	59.6	ПС115	69.2	ПП5	20.0			111.4	121.0
	1000	К18	27.3	ПС38	72.4	ПС116	87.3	ПП26	22.0	К13	8.7	130.4	145.3
	1200	К30	29.0	ПС39	89.2	ПС117	106.1	ПП6	23.0			149.9	166.8

Диаметр аппарата	Ширина площ.	Кронштейн		Площадка				Ограждения		Дополнит. элем.		Итого на 1 пл. кг	
				Настил просечн.		Настил рифл.						Настил	
		Марка	Вес	Марка	Вес	Марка	Вес	Марка	Вес	Марка	Вес	просечн.	рифл.
3400	800	К7	23.1	ПС40	62.6	ПС118	74.1	ПП5	20.0			117.4	128.9
	1000	К19	27.2	ПС41	75.6	ПС119	91.1	ПП26	22.0	Н14	11.7	136.5	152.0
	1200	К31	28.8	ПС42	92.7	ПС120	110.4	ПП6	23.0			156.2	173.9
3600	800	К7	23.1	ПС43	65.3	ПС121	77.5	ПП26	22.0			122.8	135.0
	1000	К19	27.2	ПС44	78.6	ПС122	94.8	ПП6	23.0	Н15	12.4	141.2	157.4
	1200	К31	28.8	ПС45	96.2	ПС123	114.7	ПП26	22.0			159.4	177.9
3800	800	К8	23.2	ПС46	68.0	ПС124	80.5	ПП26	22.0			126.3	138.8
	1000	К20	27.4	ПС47	81.9	ПС125	98.6	ПП6	23.0	Н16	13.1	145.3	162.0
	1200	К32	28.9	ПС48	106.9	ПС126	121.8	ПП27	29.7			178.5	193.4
4000	800	К8	23.2	ПС49	70.8	ПС127	83.8	ПП6	23.0			130.7	143.7
	1000	К20	27.4	ПС50	85.0	ПС128	102.3	ПП26	22.0	Н17	13.7	148.1	165.4
	1200	К32	28.9	ПС51	110.4	ПС129	126.1	ПП27	29.7			182.7	193.4
4200	800	К9	23.3	ПС52	73.5	ПС130	87.0	ПП6	23.0			134.1	147.3
	1000	К21	27.5	ПС53	88.5	ПС131	106.5	ПП27	29.7	Н18	14.3	160.0	178.0
	1200	К33	29.3	ПС54	113.9	ПС132	130.3	ПП27	29.7			187.2	203.6
4400	800	К9	23.3	ПС55	76.2	ПС133	90.1	ПП26	22.0			136.5	150.4
	1000	К21	27.5	ПС56	91.6	ПС134	110.0	ПП27	29.7	Н19	15.0	163.8	182.2
	1200	К33	29.3	ПС57	117.4	ПС135	134.7	ПП27	29.7			191.4	208.7
4600	800	К10	23.5	ПС58	79.4	ПС136	93.6	ПП27	29.7			151.7	165.9
	1000	К22	27.7	ПС59	94.7	ПС137	112.5	ПП27	29.7	Н20	19.1	171.2	189.0
	1200	К34	29.2	ПС60	121.0	ПС138	139.1	ПП7	29.0			198.3	216.4
4800	800	К10	23.5	ПС61	82.1	ПС139	96.7	ПП27	29.7			155.1	169.7
	1000	К22	27.7	ПС62	100.6	ПС140	117.5	ПП27	29.7	Н21	19.8	177.8	194.7
	1200	К34	29.2	ПС63	124.5	ПС141	143.5	ПП7	29.0			202.5	221.5
5000	800	К10	23.5	ПС64	84.8	ПС142	100.0	ПП27	29.7			158.6	173.8
	1000	К22	27.7	ПС65	103.7	ПС143	121.0	ПП7	29.0	Н22	20.6	181.0	198.3
	1200	К34	29.2	ПС66	128.0	ПС144	147.8	ПП28	33.2			211.0	230.4
5200	800	К11	23.6	ПС67	89.5	ПС145	103.1	ПП27	29.7			153.9	177.5
	1000	К23	27.8	ПС68	108.9	ПС146	124.8	ПП7	29.0	Н23	21.1	184.7	202.6
	1200	К35	29.3	ПС69	131.7	ПС147	152.2	ПП28	33.2			215.2	235.7
5400	800	К11	23.6	ПС70	92.3	ПС148	106.1	ПП7	29.0			167.2	181.0
	1000	К23	27.8	ПС71	118.1	ПС149	128.5	ПП28	33.2	Н24	22.3	193.1	211.9
	1200	К35	29.3	ПС72	135.3	ПС150	156.8	ПП28	33.2			220.1	241.6
5600	800	К12	23.8	ПС73	95.2	ПС151	109.1	ПП7	29.0			170.9	184.8
	1000	К24	28.0	ПС74	113.2	ПС152	132.5	ПП28	33.2	Н25	22.9	197.3	216.6
	1200	К36	29.5	ПС75	138.8	ПС153	161.1	ПП28	33.2			224.4	246.7
5800	800	К12	23.8	ПС76	97.9	ПС154	112.6	ПП28	33.2			178.6	193.3
	1000	К24	28.0	ПС77	116.9	ПС155	136.5	ПП28	33.2	Н26	23.7	201.8	221.4
	1200	К36	29.5	ПС78	142.3	ПС156	165.5	ПП28	33.2			228.7	251.9

Таблица крепёжных деталей на 1 марку в кг.

Элементы	Деталь				Кол-во на 1 эл. шт.	Вес на 1 эл. кг.
	Наименование	Профиль	Длина мм.	Вес кг. 1 шт.		
Кронштейн	Болт	ф18	45	0.137	6	0.82
Площадка	Болт	ф12	45	0.055	4	0.22
Ограждения на 1 стойку	Болт	ф12	35	0.046	2	0.09

Элементы	Деталь				Кол-во на 1 эл. шт.	Вес на 1 эл. кг.
	Наименован.	Профиль	Длина мм.	Вес кг. 1 шт.		
Переходная площадка	Болт	ф18	60	0,167	4	0,67
Лестница	Болт	ф18	60	0,167	4	0,67
Стремянка	Болт	ф12	45	0,055	4	0,22

Примечание

1. Веса элементов площадок Dв = 4500 и 5500 мм. принимать соответственно как для аппаратов Dв = 4600 и 5600 мм

gost.e-ecolog.ru

ТА 1965

Сводная таблица весов элементов площадок в кг., для аппаратов диаметров от 800 до 5800 мм. Таблица крепежных деталей.

КЗ-ОЗ-3

Лист 66