СЕРИЯ 1-335 ТУЛМ

ТЕПЛЫЙ ПРОХОДНОЙ ЧЕРДАК ДЛЯ БЛОК-СЕКЦИЙ ТУЛМ-01, ТУЛМ-02, ТУЛМ-03.

/ИНДИВИДУАЛЬНЫЙ ПРОЕКТ/

АЛЬБОМ I

Индивидуальная разработка

Разработан: Новомосковским филиалом проектного института Тульскгражданпроект
1986г
Главный инженер филиала /Молчанов С.И./

Согласован.
Начальник технического управления Главпромкскстроя /Масловский Б.Н./
Главный инженер НТД /Насонов Ю.Н./

Привязан
Новомосковский филиал проектного института Тульскгражданпроект
Инв. №
Инв. № подл. | Подпись и дата | Взам. инв. №

gost.e-ecolog.ru

Формат А-2

Ведомость основных комплектов рабочих чертежей

Таблица №1

Обозначение	Наименование	Примечание
КЖ	Конструкции железобетонные	
ВК	Водопровод и канализация	
ЭС	Электроснабжение	

Ведомость рабочих чертежей основного комплекта марки „КЖ"

Таблица №2

Лист	Наименование	Примечание
1	Общие данные	
2	Лист привязки для блок секции 1-335 ТулМ-01,02,03	
	при варианте с теплым чердаком	
3	Сводная спецификация железобетонных изделий	
4	То же. Железобетонных и гипсобетонных изделий	
5	То же деревянных и металлических изделий	
6	Фасад по осям А,В блок-секции ТулМ-01, ТулМ 02, ТулМ-03	
	элементы блокировок ЭБ-7т, ЭБ-6т, ЭБ-1т	
7	Схема расположения элементов чердачного перекрытия 5-с ТулМ 01.	
8	То же блок-секция ТулМ 02	
9	То же блок-секция ТулМ-03	
10	То же элементы блокировок ЭБ-1т, ЭБ-6т, ЭБ-7т	
11	План чердака. Блок-секция ТулМ-01	
12	То же блок-секция ТулМ-02	
13	То же блок-секция ТулМ 03	
14	То же элементы блокировок ЭБ-1т, ЭБ-6т, ЭБ-7т	
15	Схема расположения элементов покрытия блок-секция ТулМ-01	
16	То же блок-секция ТулМ-02	
17	То же блок-секция ТулМ-03	
18	То же элементы блокировок ЭБ-1т, ЭБ 6т, ЭБ 7т	
19	План кровли. Блок-секция ТулМ-01	
20	То же блок-секция ТулМ-02	
21	То же блок-секция ТулМ-03	

Индивидуальный проект выполнен в соответствии с действующими нормами и правилами /в том числе по взрыво-пожарной безопасности/.

Главный инженер проекта Улитина К.А.

XI - 1986г

Инв.№ подл. | Подпись и дата | Взам.инв.№

Продолжение таблицы №2

Лист	Наименование	Примечание
22	То же элементы блокировок ЭБ 1т, ЭБ-6т, ЭБ 7т	
23	Разрез I-I, II-II	
24	Узлы 1-5	
25	Узлы 6-10	
26	Опора телеантенны ОТ-1. Опора радиостойки ОР-1	

Ведомость спецификаций

Таблица №3

Лист	Наименование	Примечание
3	Сводная спецификация железобетонных изделий	
4	Сводная спецификация железобетонных и гипсобетонных изделий	
5	Сводная спецификация деревянных и металлических изделий	
26	Спецификация на опоры телеантенны и радиостойки	
27	Спецификация на объемный блок вентиляционной шахты ВШ-1-1	

Ведомость ссылочных и прилагаемых документов

Таблица №4

Обозначение	Наименование	Примеч.
	1. Ссылочные документы	
СЕР.1-335-АТ кн III	Панели перекрытий, прогоны	
СЕР. 83-Р.1011-8.2	Панели стеновые чердачные	
ГОСТ 67-86-80	Плиты парапетные	
СЕР.83.Р10.4-8	Будка выхода на крышу	
СЕР 83.Р10.7-4.2	Металлический кожадон	
СЕР 1-335 кн III/65 Р.4-1	Металлическая лестница ЦМ 23	
СЕР.1-335 кн. II	Узловые сопряжения	
СЕР. 1-335-АТ „Оргпромстрой"	Альбом унифицированных закладных деталей	
СЕР. 1.400-6/76 вып.1 СЕР. 3.400-6/76	Унифицированные закладные детали	
Каталог унифицированных сборных изделий Главпромстроя 1980г.	Окна и двери жилых и общественных зданий	
	2. Прилагаемые документы	
44-86-КЖИ лист 27	Объемный блок вентиляционной шахты ВШ-1-1	
44-86-КЖИ лист 28	Панели вентиляционной шахты ПВШ-1ук, ПВШ-1ук	
44-86-КЖИ лист 29	Панель вентиляционной шахты ПВШ-2ук	
44-86-КЖИ лист 30	Лотки кровли ЛК-4, ЛК-5, ЛК-6, ЛК-6'	
44-86-КЖИ лист 31	Панель кровли КП-4, КП-5т, КП-5т'	

Продолжение таблицы №4

Обозначение	Наименование	Примечание
44-86-КЖИ лист 32	То же КП-4-1л, КП-4-1п, КП-5-1л, КП 5 1п	
44-86-КЖИ лист 33	То же КП-5-2п, КП-5-2л, КП-5-3л, КП-3п	
44-86-КЖИ лист 34	То же КП-5-4	
44-86-КЖИ лист 35	Дымовентиляционные панели ДВК 22, ДВК-22'	
44-86-КЖИ лист 36	То же ДВК-23, ДВК 23'	
44-86-КЖИ лист 37	Чердачная опора ЧД-1	
44-86-КЖИ лист 38	Панель стеновая парапетная ПС-1, ПС-1'	
44-86-КЖИ лист 39	То же ПС-2, ПС-2', ПС 2-2, ПС 2-2'	
44-86-КЖИ лист 40	То же ПС-8, ПС-8'	
44-86-КЖИ лист 41	Панель стеновая парапетная ПС-9, ПС-9'	
44-86-КЖИ лист 42	Опалубочные чертежи панелей стеновые ПС-1-1,	
	ПС-1-1', ПС-1-2; ПС 1-2', ПС-2-3; ПС-2-3', ПС-2-4	
	ПС 2-4'. Плиты перекрытия П-4л, П-4п, П-3цп	
44-86-КЖИ лист 43	Вентиляционный оголовок ВО-2	
44-86-КЖИ лист 44	То же ВО-3	
44-86-КЖИ лист 45	То же ВО-4	
44-86-КЖИ лист 46	Перегородки гипсобетонные ПР-1, ПР-2, ПР-3, ПР-4	
44-86-КЖИ лист 47	Арматурные изделия К4-3ук-1, К4-5-1ук-2,	
	К4-5-1ук-3, С4-94ук-1, С4-94ук-2, С4-94ук-3,	
	С4-91ук, С4-90ук	
44-86-КЖИ лист 48	То же С4-92у, С4-92у-1, С4-92у-3,	
	С4-97у, С4-97у-1, С4-92у-2', К-23	
44-86-КЖИ лист 49	То же С-1, С-2, С-9в, С-10в, С-11п, С-12в	
44-86-КЖИ лист 50	То же С-3в, С-4в, С-5п, С-6в, С-7в, С-8п	
44-86-КЖИ лист 51	То же К-1÷К-6, С4-92у-4	
44-86-КЖИ лист 52	То же К-7÷К-16, К-22	
44-86-КЖИ лист 53	То же К-17÷К-21	

ГИП	Улитина			
Нач. АСО	Левина			
Гл. конст.	Улитина			
Рук. РР	Волосина			
Вед. инж.	Кирьева			
Техник	Краснова			
Н. контр.	Улитина			

44-86-КЖ

Тепловые проходки чердак для блок-секции. Сер. 1-335 ТулМ (блок-секция 01; 02; 03)

Стадия	Лист	Листов
РП	1	53

Общие данные

Новомосковский филиал проектного института Тульскгражданпроект

Формат А-2

Техподполье

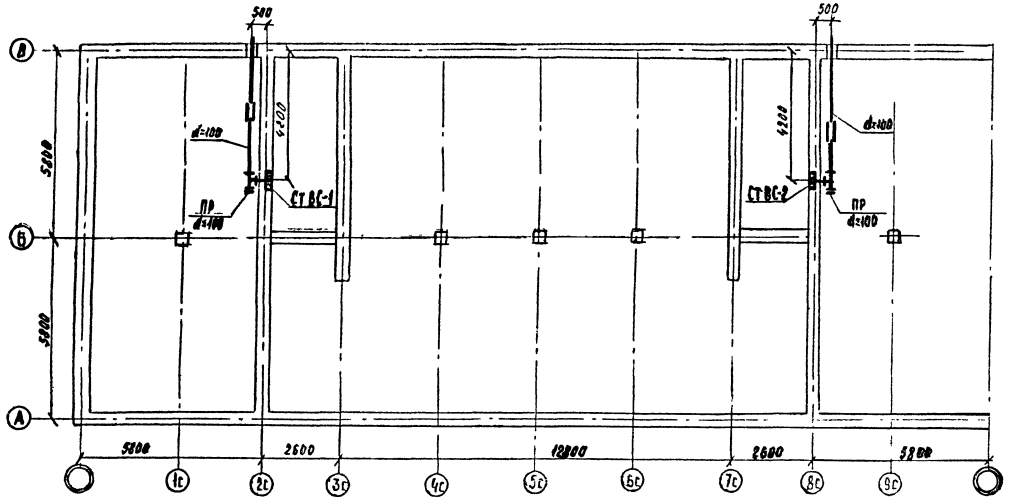

Разрезы по водостоку

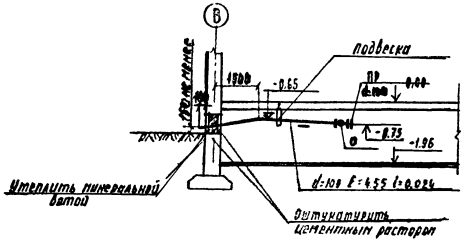

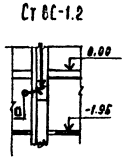

Спецификация ниже 0.00

Марка поз.	Обозначение	Наименование	Кол	Масса ед. кг	Примечание
	ГОСТ 22689.3-77	Труба ТК-ПВП-100-II	12.0		
	ГОСТ 22689.10-77	Тройник Т90°-ПВП-100×100	2		
	ГОСТ 22689.9-77	Отвод 135°-100-ПВП-II	4		
	ГОСТ 22689.16-77	Заглушка З-100-ПВП	2		
	ГОСТ 103-76	Подвеска из полосовой			
		стали 90×5 м	2	3.53	

Общие указания

Открытые выпуски водостока в местах пересечения с наружными стенами должны быть изолированы минеральной ватой слоем не менее 50 мм с заделкой отверстия с внутренней и внешней стороны цементным раствором. Под выпусками водостока устроить отмостку размером 700×900×200 мм

Ведомость рабочих чертежей основного комплекта

Лист	Наименование	Примечан.
	Водосток	
1	Общие данные. Техподполье. Разрезы по водостоку. Спецификация ниже 0.00	
2	Чердак. Схема стояков. Спецификация выше 0.00	

Согласовано с отделами

Согласовано

Инв. № подл. | Подпись и дата | Взам. инв. №

Инв. отд. | Насонова | Рук. гр. СТРО | Полосина | Ст. инж. | Шмыкина | Ст. инж. | Бирюкова

ГИП	Улитина			44-86-ВК 2
Нач. отд.	Насонова			Тёплый проходной чердак для блок-секции серии 1-335 ТУАМ (блок-секции 0.1, 02, 03)
Рук. гр.	Шмыкина			Стадия: РП; Лист: 1; Листов: 2
Ст. инж.	Бирюкова			
Н. контр.	Насонова			Водосток. Общие данные. Техподполье. Разрезы по водостоку. Спецификация ниже 0.00

Новомосковский ф-л ГПТО ин-та "ТУЛЬСКГРАЖДАНПРОЕКТ"

Привязан

Инв. №

Фрагменты монтажного плана первого и типового этажей.

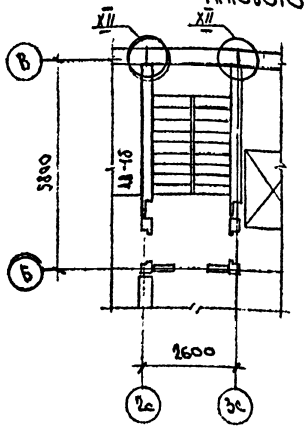

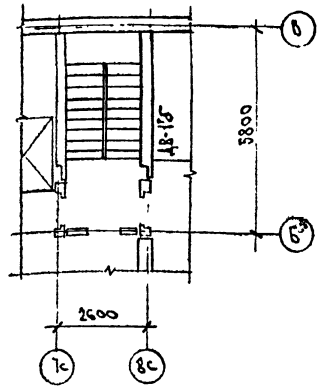

Фрагмент плана технического подполья.

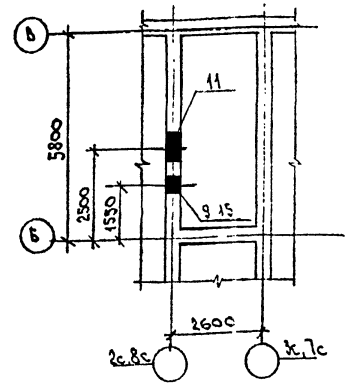

1. На планах 1-5 этажей в блок-секциях сер 1-335 Тул М-01,02;03 по оси „2с" монтировать дымовентиляционные панели ДВ-1б; по оси „8с" монтировать ДВ-1'б, (с нишами повернутыми в сторону лестничной клетки).
2. Раскладку поясных блоков по оси „2с" 8с" выполнять по данному чертежу.
3. На монтажных планах цокольных блоков по оси „В" для выпуска водостока между осями 8с „9с" монтировать цокольный блок ЦБ-1а.
4. На схеме нормативных нагрузок сечение 2-2 только для блок-секции серии 1-335 Тул М-01,02
5. На плане 5го этажа и на монтажных схемах фасадов дымовентиляционные и стеновые панели применять без индекса „К" (ДВ-1, Д-1', ДВ-1аб, ДВ-1аб', С-9, С-9')

Фрагмент плана раскладки поясных блоков

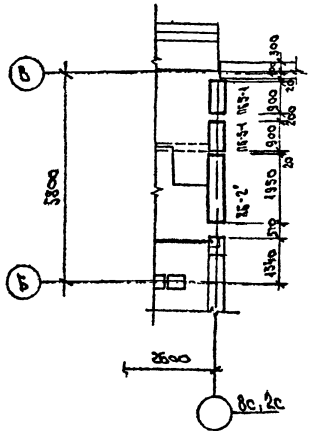

Фрагмент монтажного плана цокольных блоков.

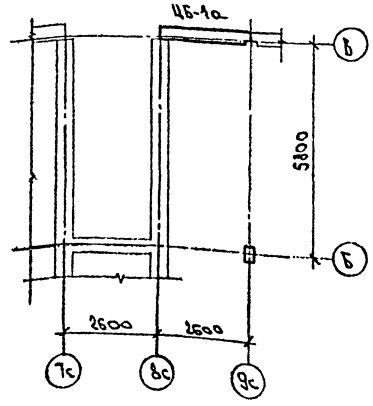

Таблица отверстий.

NN отв.	Размер мм.	Отметка низа	Условные обозначения
9	350×900 (h)	-1,150	Ниша л.к.
11	800×900 (h)	-1,770	Пр-проход
15	350×400 (h)	-0,900	Отв. ливневого стока

Схема нормативных нагрузок Тул М-01; Тул М-02; Тул М-03.

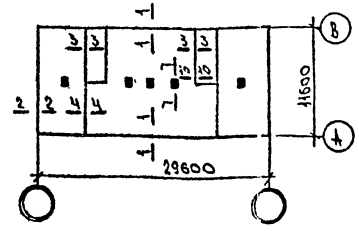

Таблица дополнительных нормативных нагрузок

Сечения	1-1	2-2	3-3	4-4	7-7 по оси 1с,9с	7-7 по оси 4с,5с,6с	10-10
Нагрузка т/пм	1,57	1,26	1,42	1,56	9,2	7,92	5,28

Расход материалов на чердак.

№	Наименование	Ед. изм.	Тул М-01 Тул М-02	Тул М-03	ЭБ-1т	ЭБ-6т ЭБ-7т
1	Цемента М400	т	51,38	43,32	10,97	7,9
2	Стали	т	6,525	5,826	1,156	0,634
3	Стали приведенной к классу АI	т	8,214	7,382	1,453	0,785
4	Бетона и железобетона в том числе	м³				
	Тяжелый бетон	м³	59,85	52,30	12,71	7,02
	Керамзитобетона	м³	123,85	101,49	26,2	22,42
5	Лесоматериалы	м³	0,3395	0,16	0,1054	
6	Лесоматериалы приведенные к круглому лесу	м³	0,51	0,24	0,25	
7	Уменьшение расхода тепла	ккал/м²	10	8,5	–	–

Привязан

Инв №

Гип	Улитина		–
Нач. ДСО	Левина		–
Гл. конст.	Улитина		–
Рук. гр.	Похосина		
Вед. инж.	Киреева		
Ст. техн.	Дуненкова		
Н. контр.	Улитина		–

44-86-КШ 3

Теплый проходной чердак для блок-секции серии 1-335 Тул М (блок-секции 01;02;03)

Стадия	Лист	Листов
РП	2	

Лист привязки для блок-секции сер. 1-335 Тул М-01;02;03 при варианте с теплым чердаком.

Новомосковский филиал проектного института Тульскгражданпроект

Инв № подл. | Подпись и дата | Взам. инв. №

Позиция обознач.	Обозначение	Наименование	ТУЛМ-01 кол. шт		ТУЛМ-02 кол. шт.		ТУЛМ-03 кол. шт		ЭБ-1т кол. шт.		ЭБ-6т кол. шт.		ЭБ-7т кол. шт.		Кол. шт. всего	Масса ед., кг.	Примечание
			на 1 б/секц.	на ... б/секц.	на 1 б/секц.	на ... б/секц.	на 1 б/секц.	на ... б/секц.	на 1 эт. блокир.	на ... блокир.	на 1 эт. блокир.	на ... блокир.	на 1 эт. блокир.	на ... блокир.			
		Прогоны															
ПР-1	сер. 1-335АТ вып III	ПР-1	10		10		10		2		—	—	—	—		1065	
ПР-1а	сер 1-335АТ вып III	ПР-1а	2		2		2		—	—	—	—	—	—		1174	
		Плиты перекрытия															
П-1	сер. 1-335АТ вып. II	П-1	8		8		8		4		—	—	—	—		11797	
П-1л	сер. 1-335АТ вып III	П-1л	1		1		—	—	—	—	1		1			4800	
П-1п	сер. 1-335АТ вып. III	П-1п	1		1		—	—	—	—	1		1			4800	
П-2л	сер 1-335АТ вып III	П-2л	2		2		2		—	—	—	—	—	—		3495	
П-2п	сер 1-335АТ вып. II	П-2п	2		2		2		—	—	—	—	—	—		3495	
П-3нп	44-86-КЖИ, лист 42	П-3нп	—		1		—	—	—	—	—	—	—	—		3021	
П-4п	—, лист 42	П-4п	2		1		2		—	—	—	—	—	—		3118	
П-4л	—, лист 42	П-4л	1		2		2		—	—	—	—	—	—		3118	
П-3нл	—, лист 42	П-3нл	1		—		—		—	—	—	—	—	—		3021	
		Панели стеновые															
ПС-1	44-86-КЖИ, лист 38	ПС-1	1		1		1		—	—	—	—	—	—		2319	
ПС-1*	—, лист 38	ПС-1*	1		1		1		—	—	—	—	—	—		2319	
ПС1-1	—, лист 42	ПС1-1	2		2		2		—	—	—	—	—	—		2319	
ПС1-1*	—, лист 42	ПС1-1*	2		2		2		—	—	—	—	—	—		2319	
ПС1-2	—, лист 42	ПС1-2	1		1		1		—	—	—	—	—	—		2319	
ПС1-2*	—, лист 42	ПС1-2*	1		1		1		—	—	—	—	—	—		2319	
ПС-2	—, лист 39	ПС-2	2		2		1		1		1		1			2871	
ПС-2*	—, лист 39	ПС-2*	2		2		1		1		1		1			2871	
ПС2-2	—, лист 39	ПС2-2	1		1		1		—	—	—	—	—	—		2871	
ПС2-2*	—, лист 39	ПС2-2*	1		1		1		—	—	—	—	—	—		2871	
ПС2-3	—, лист 42	ПС2-3	1		1		1		—	—	—	—	—	—		2871	
ПС2-3*	—, лист 42	ПС2-3*	1		1		1		—	—	—	—	—	—		2871	
ПС2-4	—, лист 42	ПС2-4	1		1		1		1		—		—	—		2871	
ПС2-4*	—, лист 42	ПС2-4*	1		1		1		1		—		—	—		2871	
ПС-8	—, лист 40	ПС-8	1		1		—	—	—	—	1		1			2191	
ПС-8*	—, лист 40	ПС-8*	1		1		—	—	—	—	1		1			2191	
ПС-9	—, лист 41	ПС-9	1		1		—	—	—	—	1		1			2912	
ПС-9*	—, лист 41	ПС-9*	1		1		—	—	—	—	1		1			2912	
		Панели стеновые чердачные															
ЧД-1	44-86-КЖИ, лист 37	ЧД-1	7		7		7		1		—	—	—	—		763	
ЧВ-5	сер. 83 р.10.11-8.2 л. 86	ЧВ-5	5		5		5		1		—	—	—	—		480	
		Панели дымовентиляционные															
ДВК-22	44-86-КЖИ, лист 35	ДВК-22	2		2		2		—	—	—	—	—	—		815	
ДВК-22в	—, лист 35	ДВК-22в	2		2		2		—	—	—	—	—	—		694	
ДВК-23	—, лист 36	ДВК-23	2		2		2		—	—	—	—	—	—		1369	
ДВК-23в	— лист 36	ДВК-23в	2		2		2		—	—	—	—	—	—		978	

Инв. № подл. | Подпись и дата | Взам. инв. №

Привязан

Инв. №

		44-86-КЖИ	4
ГИП	Улитина	Теплый проходной чердак для блок-секций серии 1-335 ТУЛМ (блок-секций 01; 02; 03)	
Нач. отд.	Левина		
Гл. конст.	Улитина		
Рук. гр.	Полюшина		
Вед. инж.	Киреева		
Инж.	Малыга	Сводная спецификация железобетонных изделий	Стадия: РП; Лист: 3; Листов:
Н. контр.	Улитина		Новомосковский филиал проектного института Тульскгражданпроект

Позицион. обознач.	Обозначение	Наименование	ТУАМ-01 кол. шт.		ТУАМ-02 кол. шт.		ТУАМ-03 кол. шт.		ЭБ-1т кол. шт.		ЭБ-6т кол. шт.		ЭБ-7т кол. шт.		Кол. шт. всего	Масса ед., кг	Примечание
			на 1 б/секц	на ... б/секц	на 1 б/секц	на ... б/секц	на 1 б/секц	на ... б/секц	на 1 блок	на ... блоки	на 1 эл. блок	на ... блоки	на 1 эл. блок	на ... блоки			
		Вентиляционные оголовки															
ВО-2	44-86-КЖИ; лист 43	ВО-2	2		2		2		—	—	—	—	—	—		558	
ВО-3	– КЖИ; лист 44	ВО-3	2		2		2		—	—	—	—	—	—		456	
ВО-4	– КЖИ, лист 45	ВО-4	2		2		2		—	—	—	—	—	—		507	
		Панели покрытия															
КП-4	44-86-КЖИ; лист 31	КП-4	2		2		2		—	—	—	—	—	—		3622	
КП4-1л	–, лист 32	КП4-1л	1		1		1		—	—	—	—	—	—		3546,4	
КП4-1п	–, лист 32	КП4-1п	1		1		1		—	—	—	—	—	—		3546,4	
КП-5	–, лист 31	КП-5	5		5		5		4		—	—	—	—		3909	
КП5-1л	–, лист 32	КП5-1л	1		1		1		—	—	—	—	—	—		3802,4	
КП5-1п	–, лист 32	КП5-1п	1		1		1		—	—	—	—	—	—		3802,4	
КП5-2л	–, лист 33	КП5-2л	1		1		1		—	—	—	—	—	—		3770,58	
КП5-2п	–, лист 33	КП5-2п	1		1		1		—	—	—	—	—	—		3770,58	
КП5-3л	–, лист 33	КП5-3л	1		1		1		—	—	—	—	—	—		3710,5	
КП5-3п	–, лист 33	КП5-3п	1		1		1		—	—	—	—	—	—		3710,5	
КП5-4	–, лист 34	КП5-4	1		1		1		—	—	—	—	—	—		3907,3	
КП-5тп	–, лист 31	КП-5тп	1		1		—	—	—	—	1		1			3910	
КП-5тл	–, лист 31	КП-5тл	1		1		—	—	—	—	1		1			3910	
		Лотки кровли															
ЛК-4	44-86-КЖИ, лист 30	ЛК-4	3		3		2		2		1		1			2620	
ЛК-5	–, лист 30	ЛК-5	2		2		2		—	—	—	—	—	—		2690	
ЛК-6	–, лист 30	ЛК-6	1		1		1		—	—	—	—	—	—		4165	
ЛК-6*	–, лист 30	ЛК-6*	1		1		1		—	—	—	—	—	—		4165	
		Плиты парапетные															
ПП1-2	Сер. 83, ч.10, р.10.4-8	ПП1-2	42		42		30		8		10		10			75	см. прим. п. 1
ПП1-2УК	–, р 10.4-8	ПП1-2УК (ℓ=900)	2		2		—	—	—	—	2		2			45	см. прим. п. 1
ПП1-2УК-1	–, р 10.4-8	ПП1-2УК-1 (ℓ=1100)	—		—		2	—	—	—	—		—			55	см. прим. п. 1
			—	—	—	—			—	—	—	—	—	—			
		Шахта вентиляционная															
ВШ1-1	44-86-КЖИ, лист 27	ВШ1-1	2		2		2		—	—	—	—	—	—		1791	
		Будка выхода на крышу															
ЖЛ-1	сер. 83 р.10.4-8 л. 76	ЖЛ-1	1		1		—	—	—	—	—	—	—	—		1080	
		Перегородки гипсобетонные															
ПГ-1	44-86-КЖИ, лист 46	ПГ-1	—	—	—	—	—	—	1		—	—	—	—		878	
ПГ-2	–, лист 46	ПГ-2	—	—	—	—	—	—	1		—	—	—	—		208	
ПГ-3	–, лист 46	ПГ-3	—	—	—	—	—	—	1		—	—	—	—		338	
ПГ-4	–, лист 46	ПГ-4	—	—	—	—	—	—	1		—	—	—	—		351	
		Лист асбестоцементный															
А-32	сер. 83 р.10.11-8.2 л. 96	А-32	2		2		2		—	—	—	—	—	—		—	

1. Парапетные плиты ПП1-2 (ℓ=1490); ПП1-2УК (ℓ=900); ПП1-2УК-1 (ℓ=1100) готовить укороченными в опалубке парапетной плиты ПП-1 сер. 83, ч.10, р.10.4-8.

Привязан

Инв. №

ГИП	Улитина		44-86-КЖ 5
Нач.отд.	Левина		Теплый проходной чердак для блок-секций серии 4-335ТУАМ (блок-секции 01; 02; 03)
Гл.констр.	Улитина		Стадия: Р П; Лист: 4; Листов:
Рук.гр.	Голосина	10.86	
Вед.инж.	Киреева		
Инж.	Малашта		Сводная спецификация железобетонных и гипсобетонных изделий
Н.контр.	Улитина		Новомосковский филиал проектного института Тульскгражданпроект

Инв.№ подл. | Подпись и дата | Взам.инв.№

Формат А-2

Позицион. обознач.	Обозначение	Наименование	ТУЛМ-01 кол. шт.		ТУЛМ-02 кол. шт.		ТУЛМ-03 кол. шт.		ЭБ-1Т кол. шт.		ЭБ-6Т кол. шт.		ЭБ-7Т кол. шт.		Кол. шт. всего	Масса ед., кг	Примечание
			На 1 блок-секц.	На ... блок-секц.	На 1 блок-секц.	На ... блок-секц.	На 1 блок-секц.	На ... блок-секц.	На 1 эл. блок.	На ... блок.	На 1 эл. блок.	На ... блок.	На 1 эл. блок.	На ... блок.			
		Деревянные изделия															
		Двери															
ДГ21-9*	Каталог Главка 1985г.	ДГ21-9*							1		—	—	—	—		—	см. прим. п.1
		Люк лаза на чердак															
ДЛ10-10А	Каталог Главка 1985г.	ДЛ10-10А	1		1				—	—	—	—	—	—		—	
ИД-9	сер.83 р.10.6-3 л.12	ИД-9	1		1												
		Бруски деревянные							—	—	—	—	—	—		—	
		100х200(h) ℓ=1300	6		6		6										
		Металлические изделия															
		Металлический поддон															
МП-1	сер.83 р.10.7-4.2 л.19	МП-1	2		2		2		—	—	—	—	—	—		112,37	
		Металлическая лестница															
ИМ-33	сер 1-335А вып.II/85 р.4-1 л.20	ИМ-33	1		1				—	—	—	—	—	—		21.82	
		Монтажные элементы плит															
		перекрытия															
М-XL	Узловые сопряжения сер.1-335А вып.I	М-XL	38		38		36		4		2		2			0,48	
М-XLI	,, вып.II	М-XLI	6		6		6									0,67	
М-XLII	,, вып.II	М-XLII	8		8		2				6		6			0,23	
М-XLIII	,, вып.II	М-XLIII	2		2						2		2			0,76	
М-VI	,, вып.II	М-VI	4		4		4									0,33	
		Монтажные элементы чердака															
		плит покрытия парапетных плит															
L75х8* ℓ=120	ГОСТ 8509-72*	L75х8 ℓ=120	20		20		18		2		—	—	—	—		1,1	
L75х8* ℓ=100	ГОСТ 8509-72*	L75х8* ℓ=100	12		12		8		—		4		4			0,9	
L75х8 ℓ=100	ГОСТ 8509-72*	L75х8 ℓ=100	2		2		—		—		2		2			0,9	
-70х150х8*	ГОСТ 103-76*	-70х150х8*	2		2		—		—		2		2			0,66	
-80х100х10*	ГОСТ 103-76*	-80х100х10*	26		26		26		3		3		3			0,63	
-100х150х8	ГОСТ 103-76*	-100х150х8	4		4		4		—	—	—	—	—	—		1,2	
-40х4 ℓ=360	ГОСТ 103-76*	-40х4 ℓ=360	4		4		—		—	—	—	—	—	—		0,42	
Н-1	сер.83 р.10.7-4.2 л.28	Н-1	4		4		4		4		4		4			0,16	
Н-45	сер.83 р.10.11-8.2 л.102	Н-45	4		4		4		4		4		4			0,35	
ФБА-I	ГОСТ 5781-82	ФБА-I ℓ=100	46		46		34		6		10		10			0,04	
L100х8* ℓ=100	ГОСТ 8509-72*	L100х8* ℓ=100	16		16		16		—	—	—	—	—	—		0,12	
																2,55	
		Детали крепления телеантенны															
ОТ-1	44-86-КЖ-26	Опора телеантенны ОТ-1	2		2		2		—	—	—	—	—	—		30,83	
	-26	Металлические крепления оттяжек (комплект)	6		6		6		—	—	—	—	—	—		10,35	
		Детали крепления радиостойки															
ОР-1	44-86-КЖ-26	Опора радиостойки ОР-1	2		2		2		—	—	—	—	—	—		30,77	
	-26	Детали крепления оттяжек (комплект)	6		6		6									10,35	

1. Дверь ДГ21-9* обить кровельной сталью δ=0,5мм по слою асбестового картона δ=5мм с 2х сторон и укоротить до h=1650
2. Монтажные элементы, обозначенные звездочкой, должны быть металлизированы.

Привязан

Инв. №

ГИП	Улитина		44-86-КЖ 6
Нач.отд.	Левина		Теплый проходной чердак для блок-секций серии 1-335 ТУЛМ (блок-секции 01; 02; 03)
Гл.конст.	Улитина		
Рук.гр.	Полосина		Стадия: РП; Лист: 5; Листов:
Вед.инж.	Киреева		
Инж.	Малашта		Сводная спецификация деревянных и металлических изделий
Н.контр.	Улитина		Новомосковский филиал проектного института Тульскгражданпроект

Формат А-2

Инв.№ подл. | Подпись и дата | Взам.инв.№

Схемы расположения элементов фасадов

по оси „А"

Блок-секция Тул М-01



по оси „Б"

Блок-секция Тул М-01

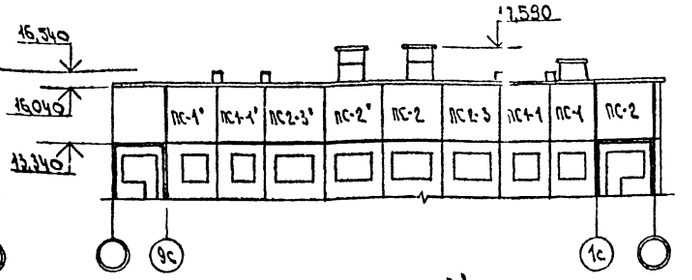

в осях „Б-А"

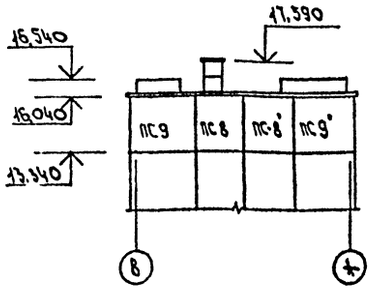

по оси „А"

Блок-секция Тул М-02

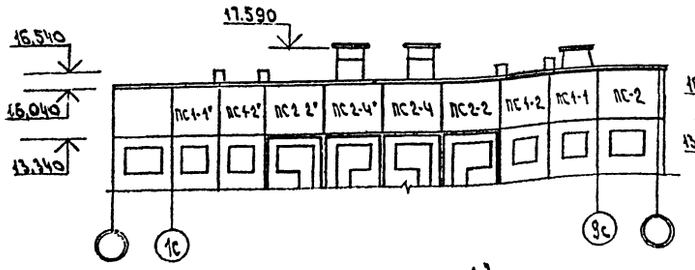

по оси „Б"

Блок-секция Тул М-02

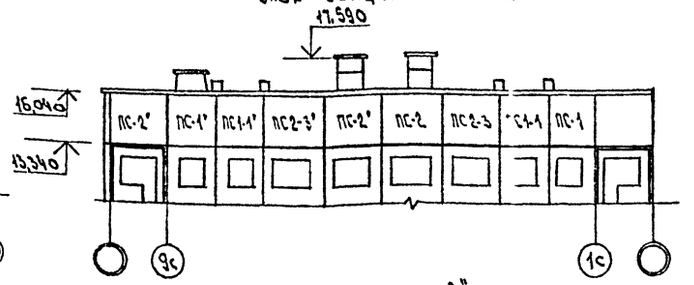

по оси „А"

Блок-секция Тул М-03

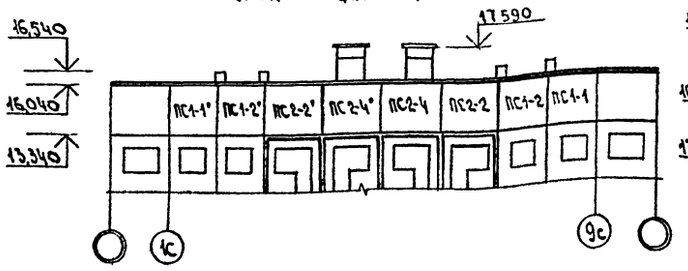

по оси „Б"

Блок-секция Тул М-03

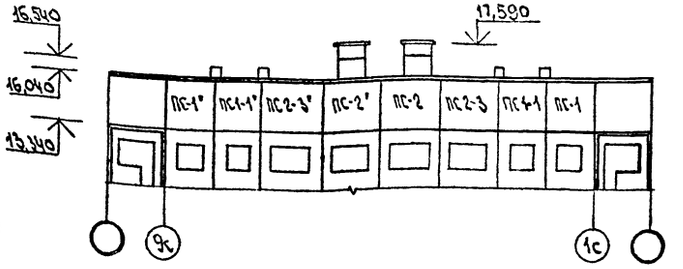

Элементы блокировки по оси „А"

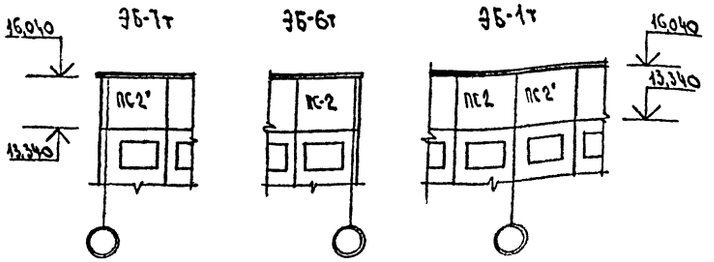

Элементы блокировки по оси „Б"

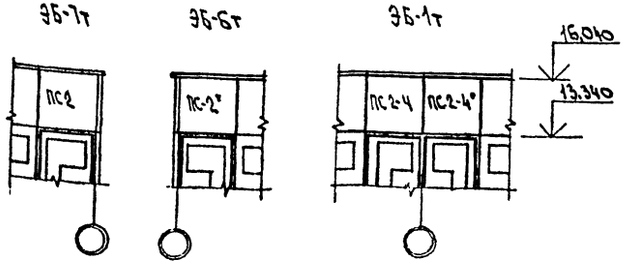

1. Наружная поверхность панелей должна иметь:
   а) песчано-мастичное покрытие с последующей покраской;
   б) облицовку стеклоплиткой,
   в) отделку типа „брекчия" 70%.

   Фактурный слой должен предохранять торцы панелей в зоне установки герметиков.

   Марка наружного слоя по прочности должна быть не менее 100, морозостойкость не ниже $МРз$-50 толщина слоя -20мм.

Привязан

Инв. №

				44-86-КЖ	
ГИП	Чилтина				
Нач. КСО	Левина			Тепловой проходной чердак для блок-секции сер. 1-335 Тул М (блок-секция 01.02.03)	
Гл. констр.	Чилтина				
Рук. гр.	Полозина		10.21		
Ведущ.	Киреева				Стадия: РП; Лист: 6; Листов:
Ст. техн.	Дуненкова				
Н. контр.	Чилтина			Схемы расположения элементов фасадов	Новомосковский филиал проектного института Тулаагражданпроект

Инв. № подл. | Подпись и дата | Взам. инв. №

Формат А-2

Схема расположения элементов чердачного перекрытия.

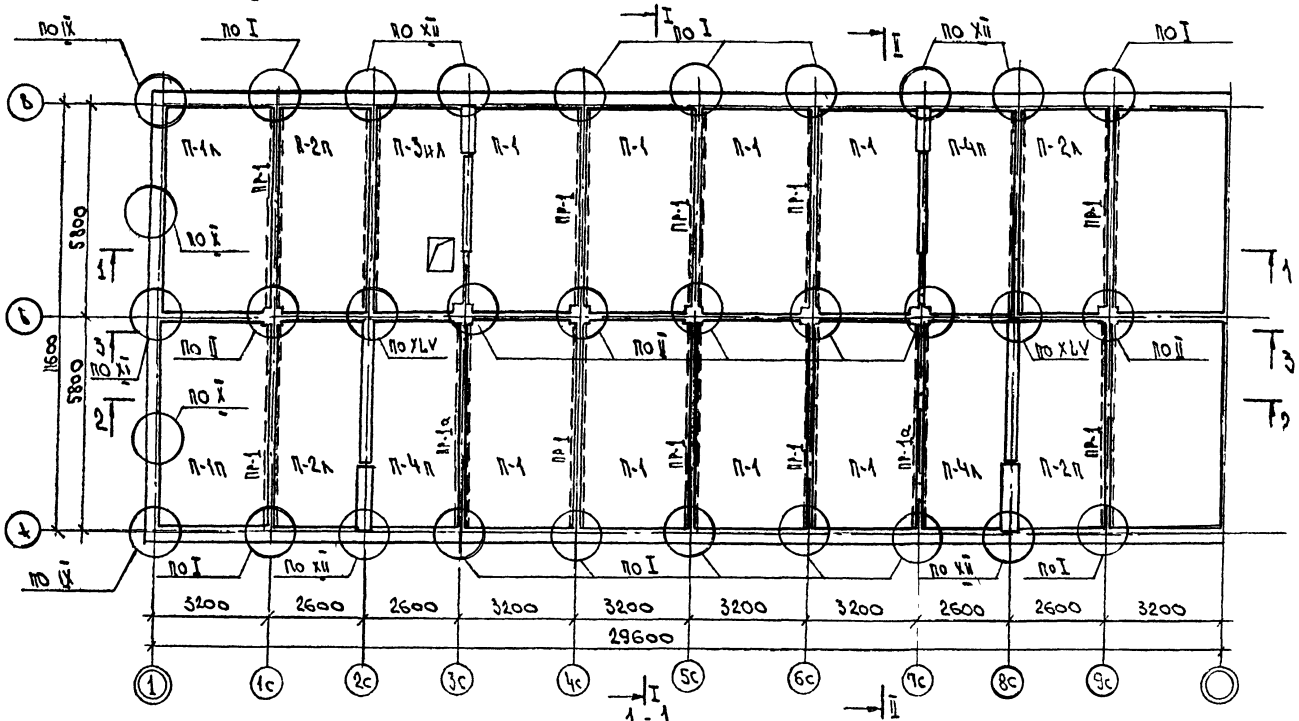

1-1

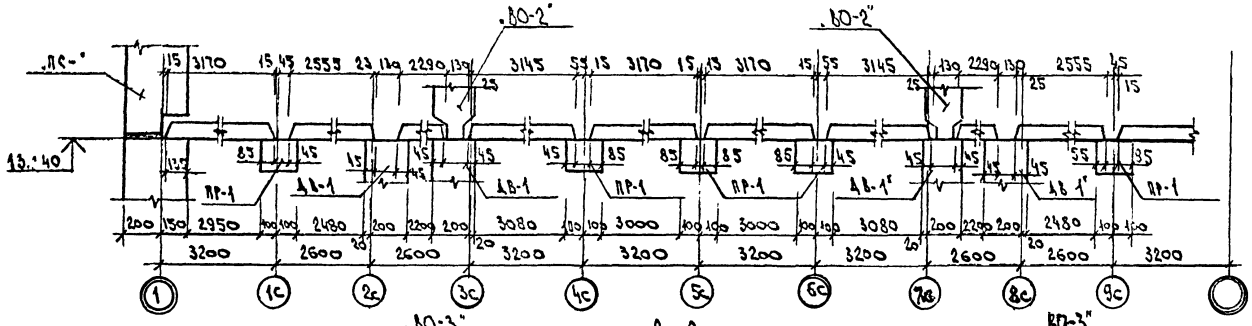

2-2

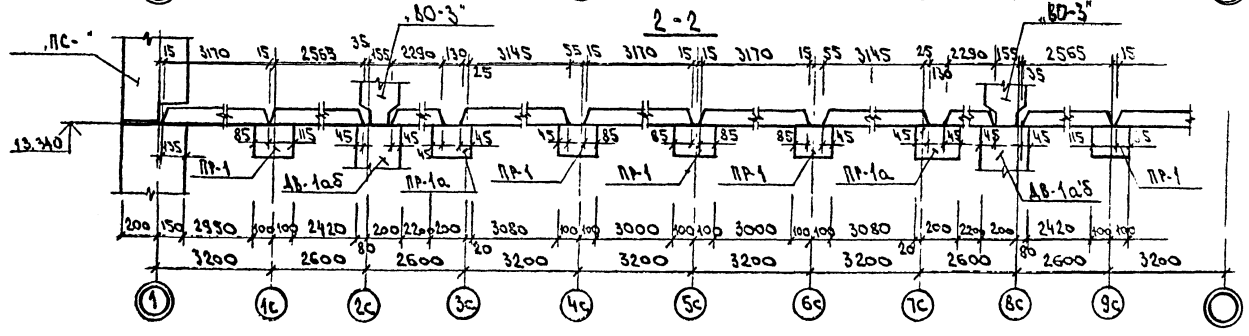

1. Швы между панелями перекрытий тщательно заделать цементным раствором состава 1:3.
2. Минимальная ширина опирания панелей перекрытий -45мм должна подтверждаться заказчиком актом на скрытые работы.
3. Узлы см. альбом II „Узловые сопряжения элементов крупнопанельных домов серии 1-335 АТ" (Оргпромстрой 1970г.)

4. Элементы блокировок ЭБ-1т, ЭБ-6т, ЭБ-7т см. лист 10.
5. Разрез 3-3 см. лист 15.

Гип	Улитина			44-86-КЖ 8
Нач АСО	Левина			Теплый проходной чердак для блок-секции сер. 1-335 Тул И (блок-секции 01, 02, 03)
Гл. конст	Улитина			
Рук. гр	Полосина			Блок-секция Тул И-01
Вед. инж	Киреева			Стадия: РП; Лист: 7; Листов:
Ст. техн	Дуненкова			
Н. контр	Улитина			Схема расположения элементов чердачного перекрытия.

Новомосковский филиал проектного института Тульскгражданпроект

Привязан

Инв. №

Инв. № подл. | Подпись и дата | Взам. инв. №

Формат А-2

Схема расположения элементов чердачного перекрытия.

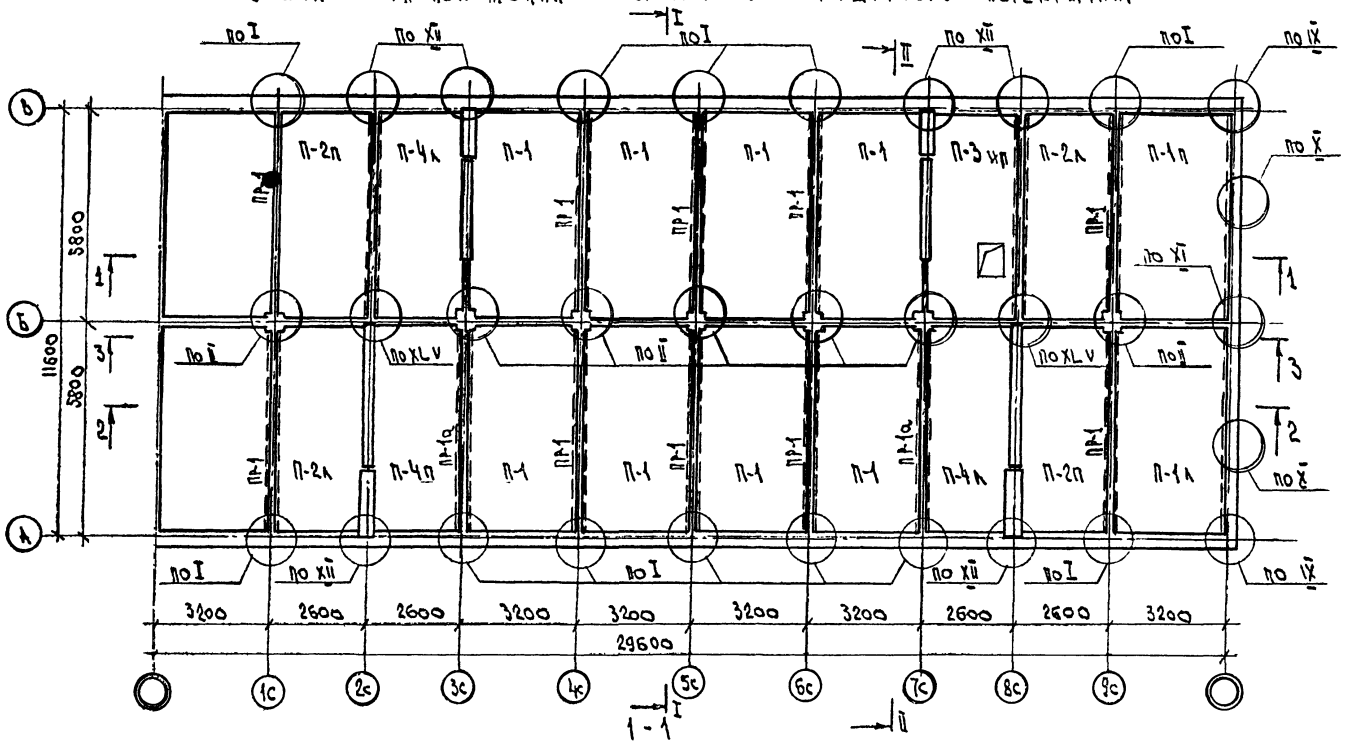

1-1

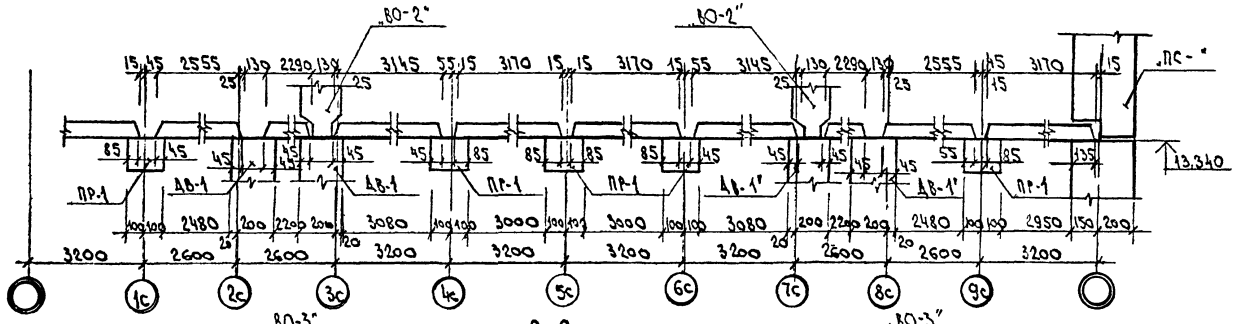

2-2

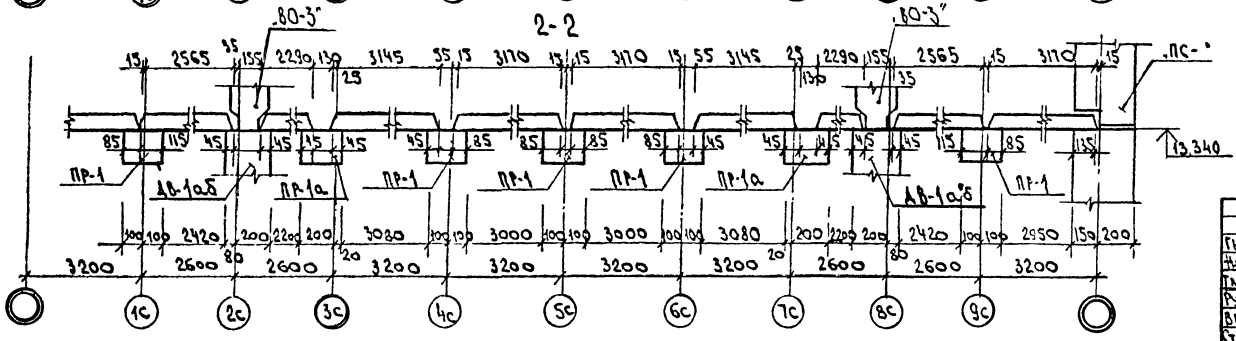

1. Швы между панелями перекрытий тщательно заделать цементным раствором состава 1:3.
2. Минимальная ширина опирания панелей перекрытий -45 мм должна подтверждаться заказчиком актом на скрытые работы.
3. Узлы см. альбом II „Узловые сопряжения элементов крупнопанельных домов серии 1-335 АТ" (Оргпромстрой 1970г.).

4. Элементы блокировки ЭБ-1т, ЭБ-6т, ЭБ-7т см. лист 10
5. Разрез 3-3 см. лист 16.

Гип	Улитина		44-86-КШ	9
Нач. АСО	Левина		Теплый проходной чердак для блок-секции сер 1-335 тул М (блок-секция 01.02.03)	
Гл. конст.	Улитина			
Рук. гр.	Полосина		Блок-секция тул М-02	Стадия: РП; Лист: 8; Листов:
Вед. инж.	Киреева			
Ст. техн.	Дуненкова		Схема расположения элементов чердачного перекрытия.	Новомосковский филиал проектного института Тульскгражданпроект
Н. контр.	Улитина			Формат А-2

Привязан

Инв. №

Подписи и дата | Взам. инв. №

Схема расположения элементов чердачного перекрытия.

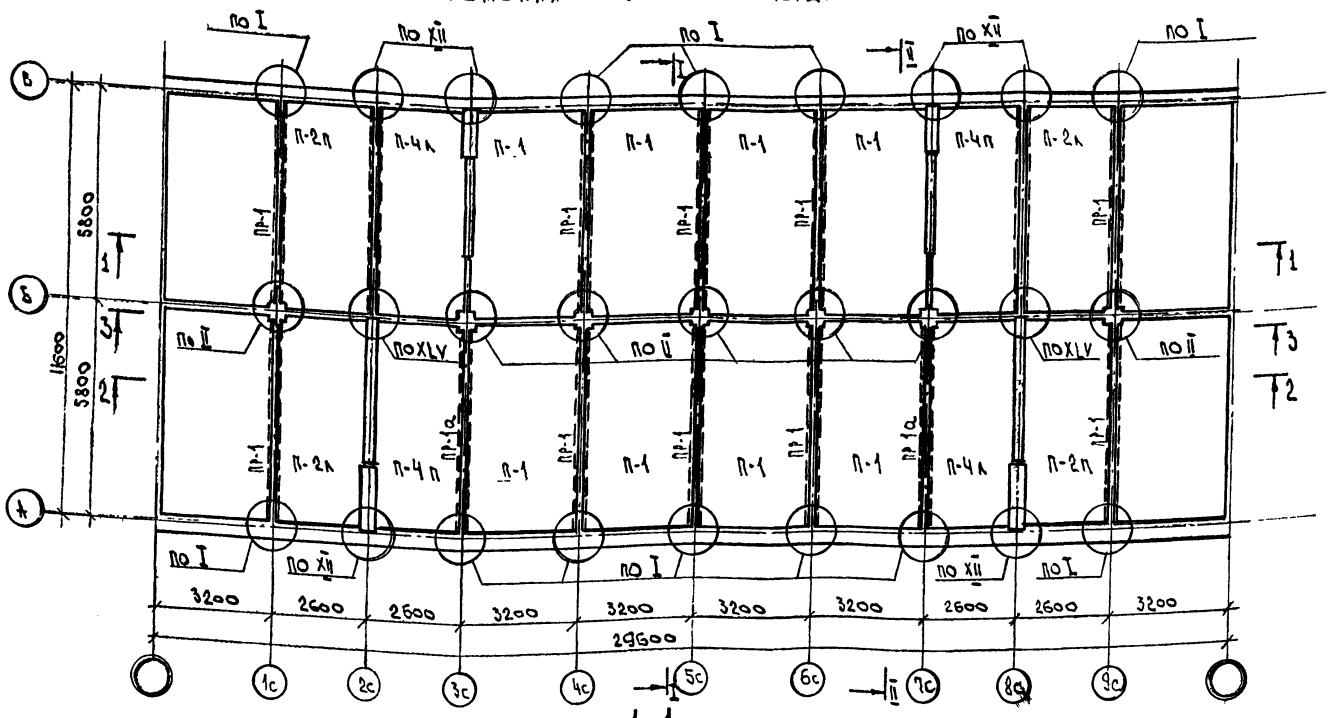

1-1

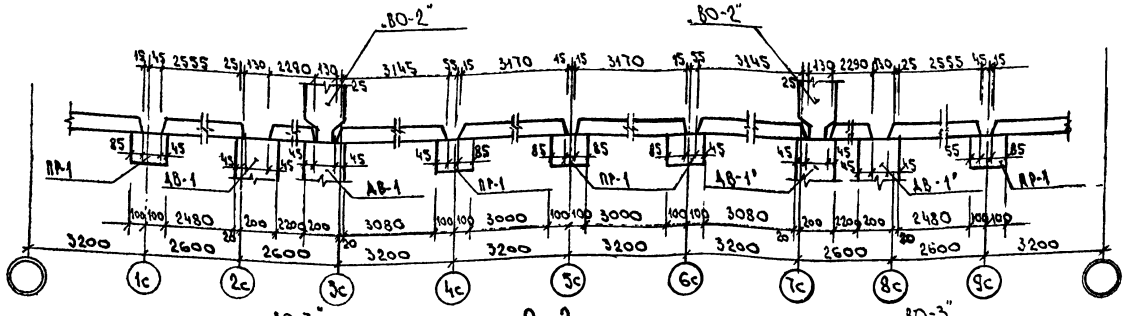

2-2

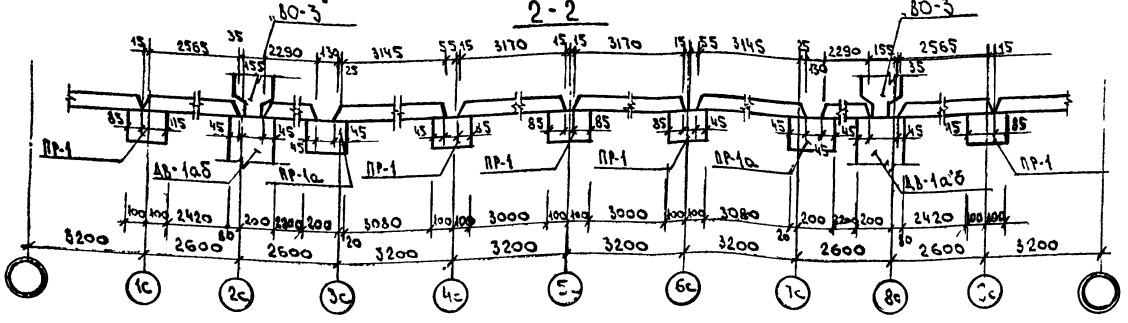

1. Швы между панелями перекрытий тщательно заделать цементным раствором состава 1:3.
2. Минимальная ширина опирания панелей перекрытий - 45мм должна подтверждаться заказчиком актом на скрытые работы.
3. Узлы см. альбом I. Узловые сопряжения элементов крупнопанельных домов серии 1-335АТ (Оргпромстрой 1970г).

4. Элементы блокировки ЭБ-1т, ЭБ-6т, ЭБ-7т см. лист 10.
5. Разрез 3-3 см. лист 17.

Привязан

Инв. №

Гип	Улитина			44-86-КЖ
Нач. АСО	Левина			Теплый проходной чердак для блок-секции сер. 1-335 Тул М (блок-секции 01, 02, 03)
Гл. конст.	Улитина			
Рук. гр.	Полосина		10.86	Блок-секция Тул М-03
Вед. инж.	Киреева			
Ст. техн.	Думенкова			
Н. контр.	Улитина			Схема расположения элементов чердачного перекрытия.

Стадия	Лист	Листов
РП	9	

Новомосковский филиал проектного института Тульскгражданпроект.

Формат А-2

Инв. № подл. | Подпись и дата | Взам. инв. №

Схемы расположения элементов чердачного перекрытия. Элементы блокировок.

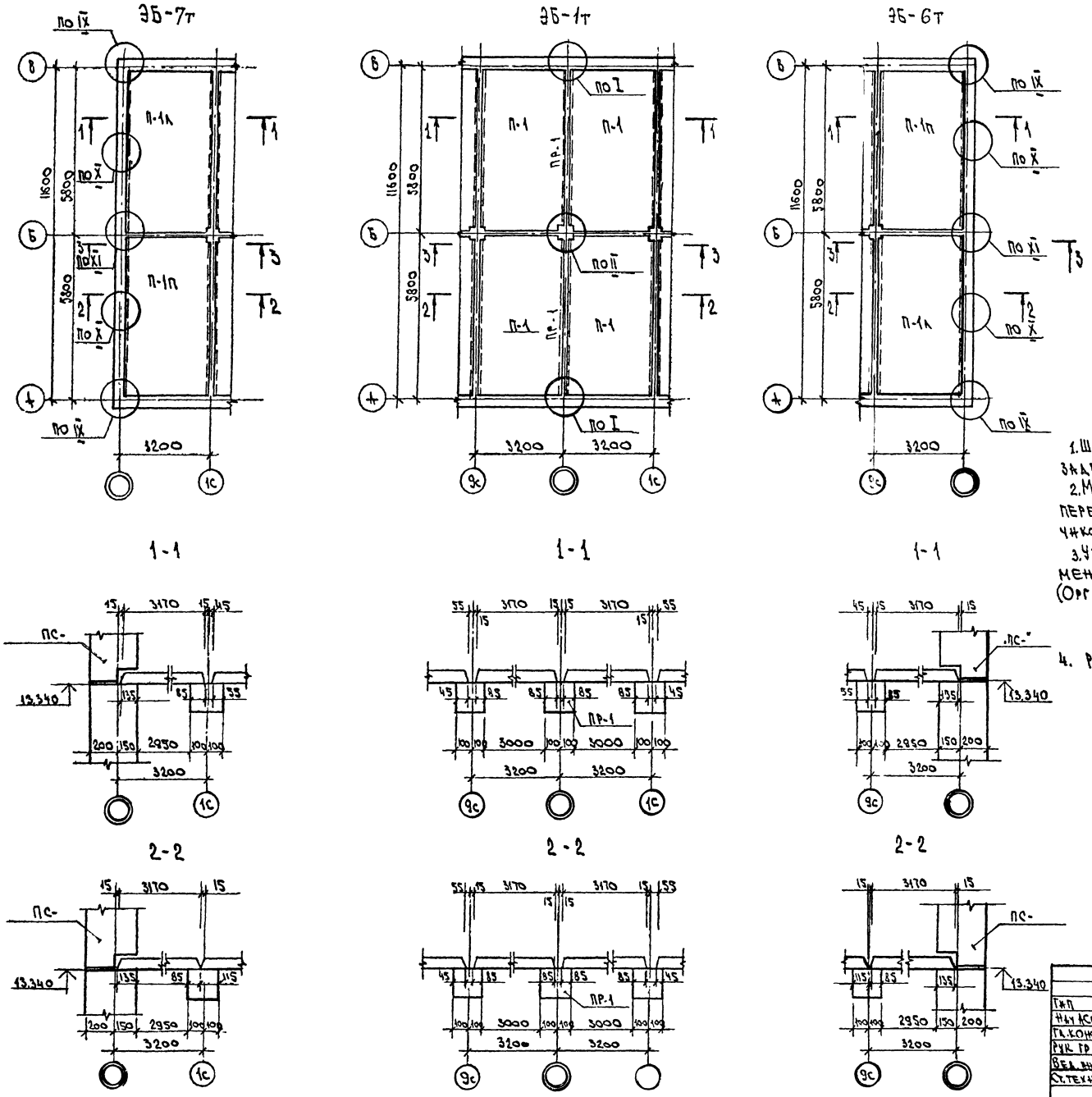

1. Швы между панелями перекрытий тщательно заделать цементным раствором состава 1:3.
2. Минимальная ширина опирания панелей перекрытий -45 мм должна подтверждаться заказчиком актом на скрытые работы.
3. Узлы см. альбом II узловые сопряжения элементов крупнопанельных домов серии 1-335 АТ (Оргпромстрой 1970г.).

4. Разрез 3-3 см. лист 18.

Гип	Улитина		
Нач АСО	Левина		
Гл. конст	Улитина		
Рук гр.	Полосина		10.16
Вед. инж	Киреева		
Ст. техн.	Дуненков		
А контр	Улитина		

44-86-КШ

Теплый проходной чердак для блок-секции сер. 1-335 ТУЛ М (блок-секции 01,02,03)

Элементы блокировок ЭБ-1т; ЭБ-6т; ЭБ-7т.

Стадия	Лист	Листов
РП	10	

Схемы расположения элементов чердачного перекрытия.

Новомосковский филиал проектного института Тульскгражданпроект

Формат А-2

Инв № подл. | Подпись и дата | Взам инв №

План чердака.

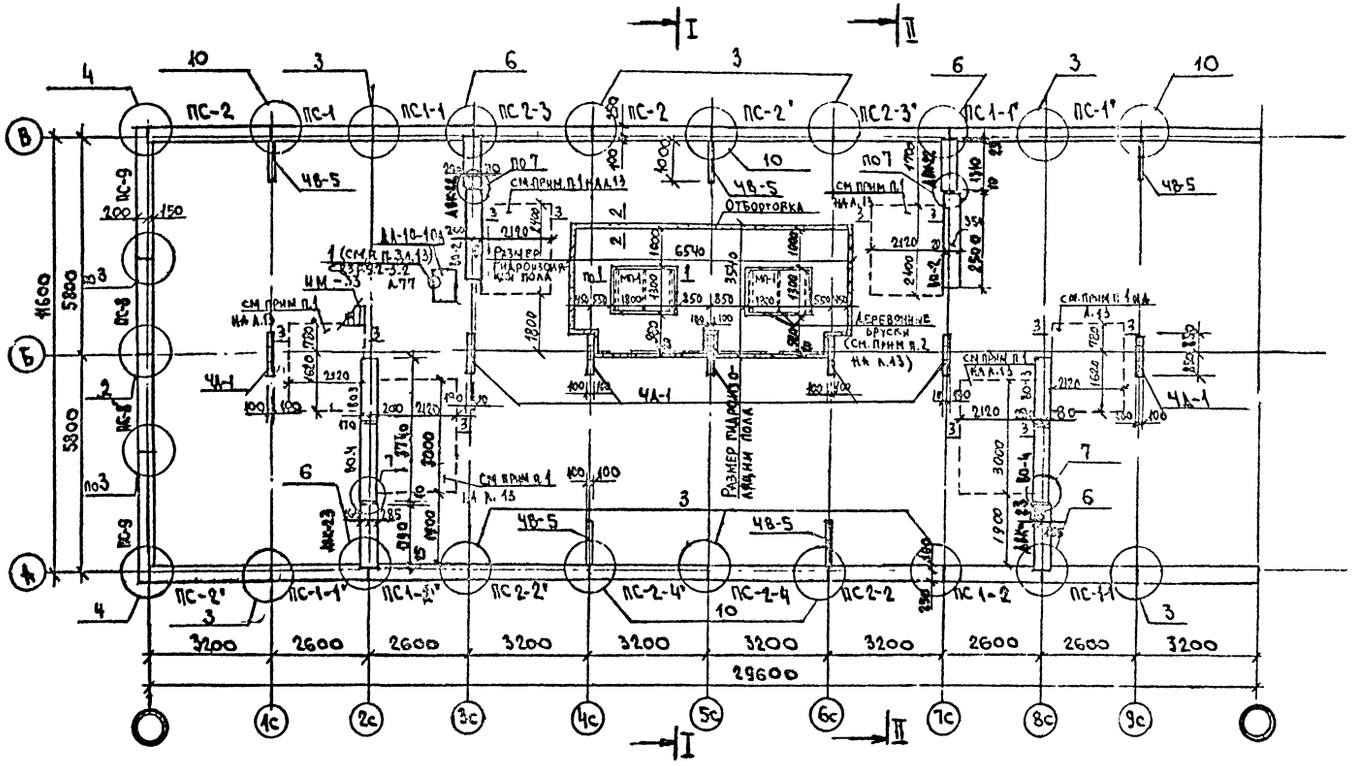

Общие примечания и сечения 2-2; 3-3 см. на листе 13.

Согласовано

Инв. № подл. | Подпись и дата | Взам. инв. №

Рук. гр. ОВ | Рук. гр. ВК | Рук. гр. ЭО

Исполнитель Петренко | Исполнитель | Исполнитель

Привязан

Инв. №

ГИП	Улитина			44-86-КИН 12
Нач. АСО	Левина			Теплый проходной чердак для блок-секции сер. 1-335 ТУЛ М (блок-секции 01, 02, 03)
Гл. конст.	Улитина			
Рук. гр.	Полосина		10.86	Блок-секция ТУЛ М-01
Вед. инж.	Киреева		10.86	
Ст. техн.	Думенкова			План чердака
Инж.	Малашта			
Н. контр.	Улитина			

Стадия	Лист	Листов
РП	11	

Новоомсковский филиал проектного института Тульскгражданпроект

Формат А-2

ПЛАН ЧЕРДАКА

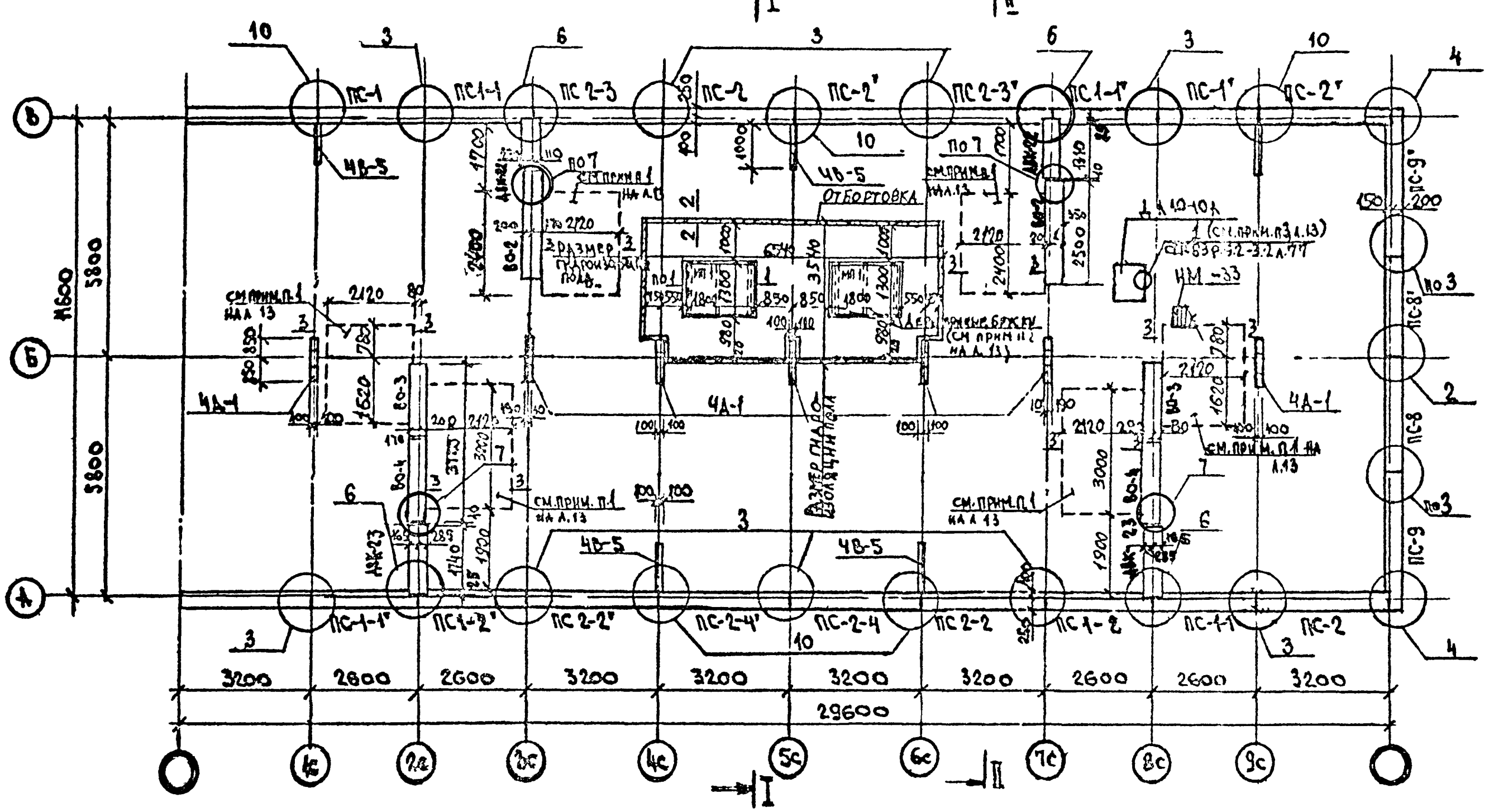

Общие примечания и сечения 2-2, 3-3 см на листе 13

Согласовано	Рук.гр.ОВ	Рук.гр.ВК	Рук.гр.ЭО	
	Исполнитель	Исполнитель	Исполнитель Петренко	
Инв.№ подл.	Подпись и дата	Взам.инв.№		

Привязан	
Инв.№	

		44-86-КЖ	13
ГИП	Улитина	Теплый проходной чердак для блок-секции сер. 1-335 ТУЛ М (блок-секция 01,02,03)	
Нач.АСО	Лебина		
Гл.конст	Улитина		
Рук.гр.	Полосина	Блок-секция ТУЛ М-02.	Стадия: РП; Лист: 12; Листов:
Вед.инж	Киреева		
Ст.техн	Лученкова		
Инж.	Малашта	План чердака	Новомосковский филиал проектного института Тулагражданпроект
Н.контр	Улитина		

План чердака.

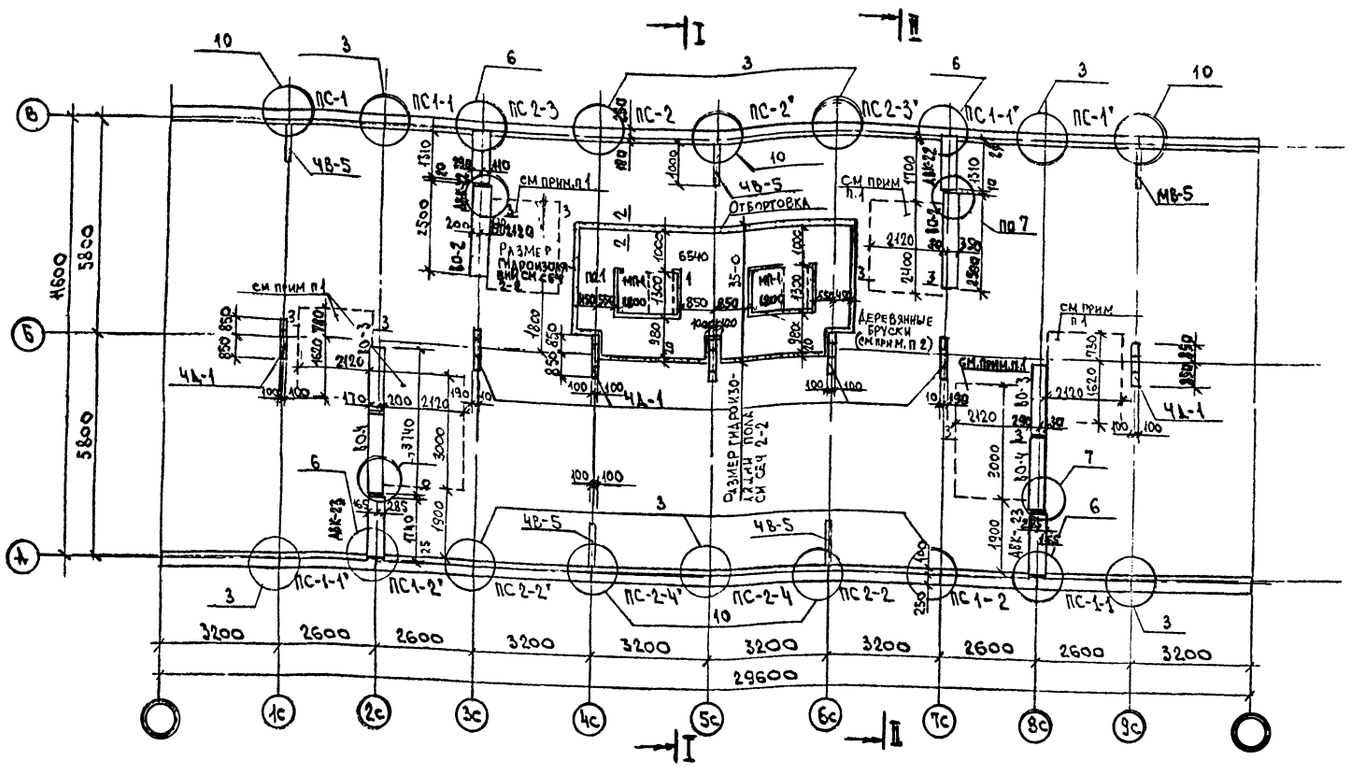

Таблица толщин утеплителя

Наименование	Объемный вес кг/м³	Толщина, мм
Сверхтвердые минераловатные плиты (ТУ-21 РСФСР 3 72-76)	200	15
Вермикулит (ГОСТ 12865-67)	200	20
Керамзитобетон	500	35

1. Поверхность пола чердака (обозначенная на плане пунктиром) над помещениями ванных комнат утеплить, согласно сеч. 3-3.
2. Поддоны МП-1 под вентшахты ставить на просмоленные деревянные бруски сеч. 100×200 (h).
3. Пристрелку металлических пластинок к ж/б плите производить с соблюдением правил техники безопасности.
4. Металлические элементы в узлах 7,8 покрыть пентафталевой эмалью за 2 раза.
5. Внутренние поверхности стен и покрытия, согласно санитарным требованиям окрашивать минеральными красителями
6. Сечение 1-1, узел 1 см. сер. 83 част 9 раздел 9.2-3.2 л. 77.
7. После монтажа стеновых панелей, дымовентиляционных панелей, чердачных опор монтажные петли срезать
8. Вентиляционный оголовок монтировать к ВО-4 стороной обозначенной знаком - ◁

2 — 2

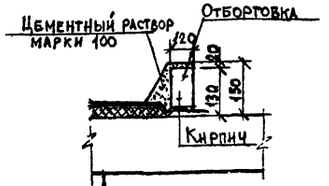

Гидроизоляция на битумной мастике - 1 слой гнилостойкого рубероида
Утеплитель - см таблицу
Пароизоляция - 1 сл. рубероида на битумной мастике
Ж.Б. плита

3 — 3

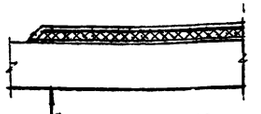

Цементно-песчаная стяжка - 20 мм
Утеплитель - см. таблицу
Пароизоляция - 1 слой рубероида на битумной мастике
Ж.Б. плита

Согласовано
Рук. гр. ОВ
Рук. гр. ВК
Рук. гр. ЭО
Исполнитель
Исполнитель
Исполнитель
Петренко

Инв. № подл. | Подпись и дата | Взам. инв. №

Привязан

Инв. №

Гип	Улитина		
Нач. АСО	Левина		
Гл. конст.	Улитина		
Рук. гр.	Полосина		10.11
Вед. инж.	Киреева		
Ст. техн.	Дуненкова		
Инж.	Малашта		
Н. контр.	Улитина		

44-86-КЖ

Теплый проходной чердак для блок-секции сер. 1-335 Тул М (блок-секции 01, 02, 03)

Блок-секция Тул М-03

План чердака

Стадия	Лист	Листов
РП	13	

Новомосковский филиал проектного института Тульскгражданпроект

Формат 4-2

План чердака. Элементы блокировок.

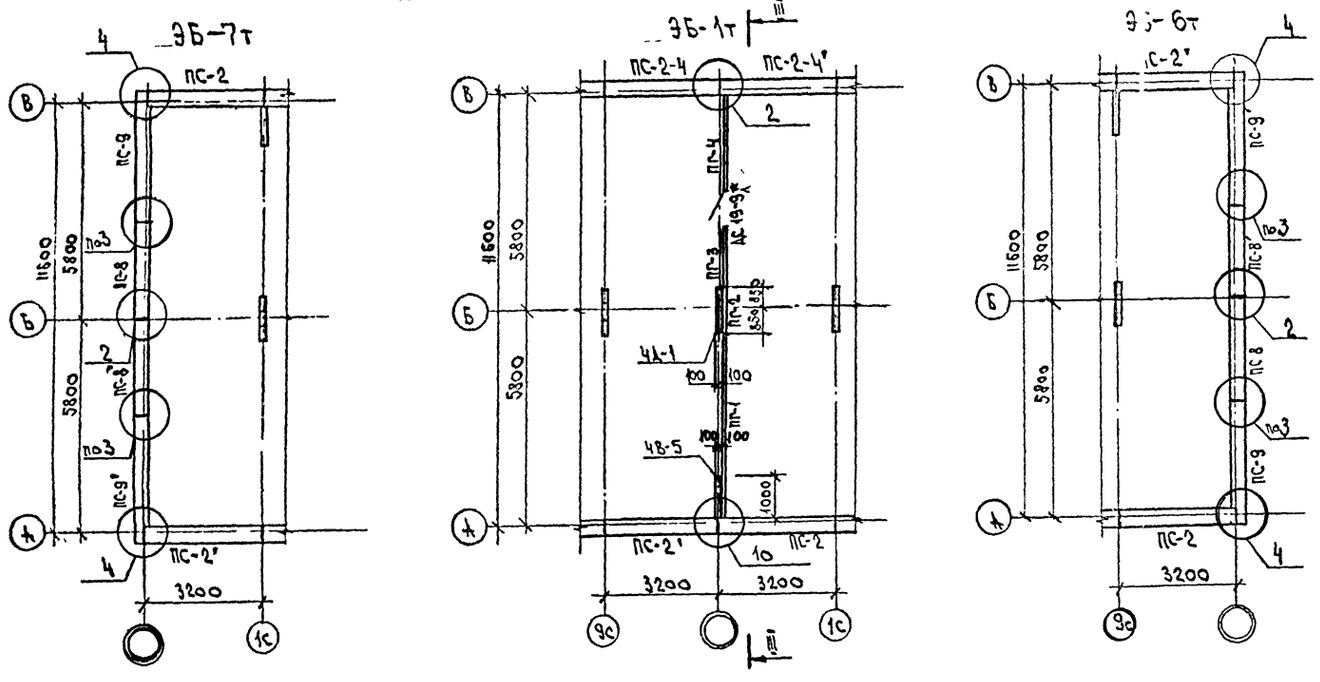

1. Общие примечания см. на листе 13.
2. Местные заделки в перегородках выполнять из плоских асбоцементных листов δ = 10мм Гост 18124-75*.
3. Крепление гипсобетонных перегородок выполнять по серии 2.130-1 вып.8 дет. 35, 18, 25, 27, 29.

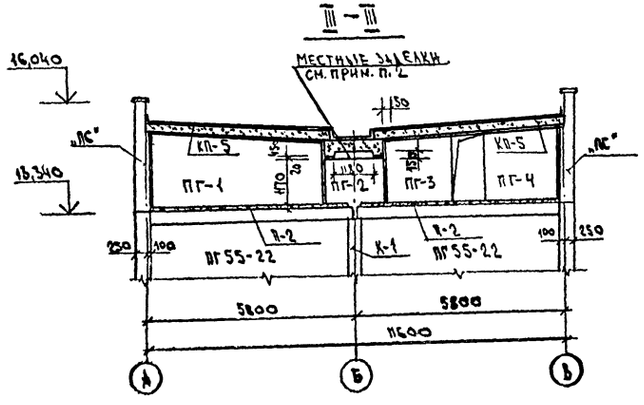

Привязан				
Инв. №				

ГИП	Улитина			44-86-КШ 15
Нач. АСО	Левина			Теплый проходной чердак для блок-секции сер. 1-335 ТУЛМ (блок-секции 01.02.03)
Гл. констр.	Улитина			
Рук. гр.	Волосина		10.76	Элементы блокировок ЭБ-1т; ЭБ-6т; ЭБ-7т
Вед. инж.	Киреева			
Ст. техн.	Дуненкова			План чердака.
Н. контр.	Улитина			

Стадия	Лист	Листов
РП	14	

Новомосковский филиал проектного института Тульскгражданпроект

Формат А-2

Инв. № подл. | Подпись и дата | Взам. инв. №

Схема расположения элементов покрытия

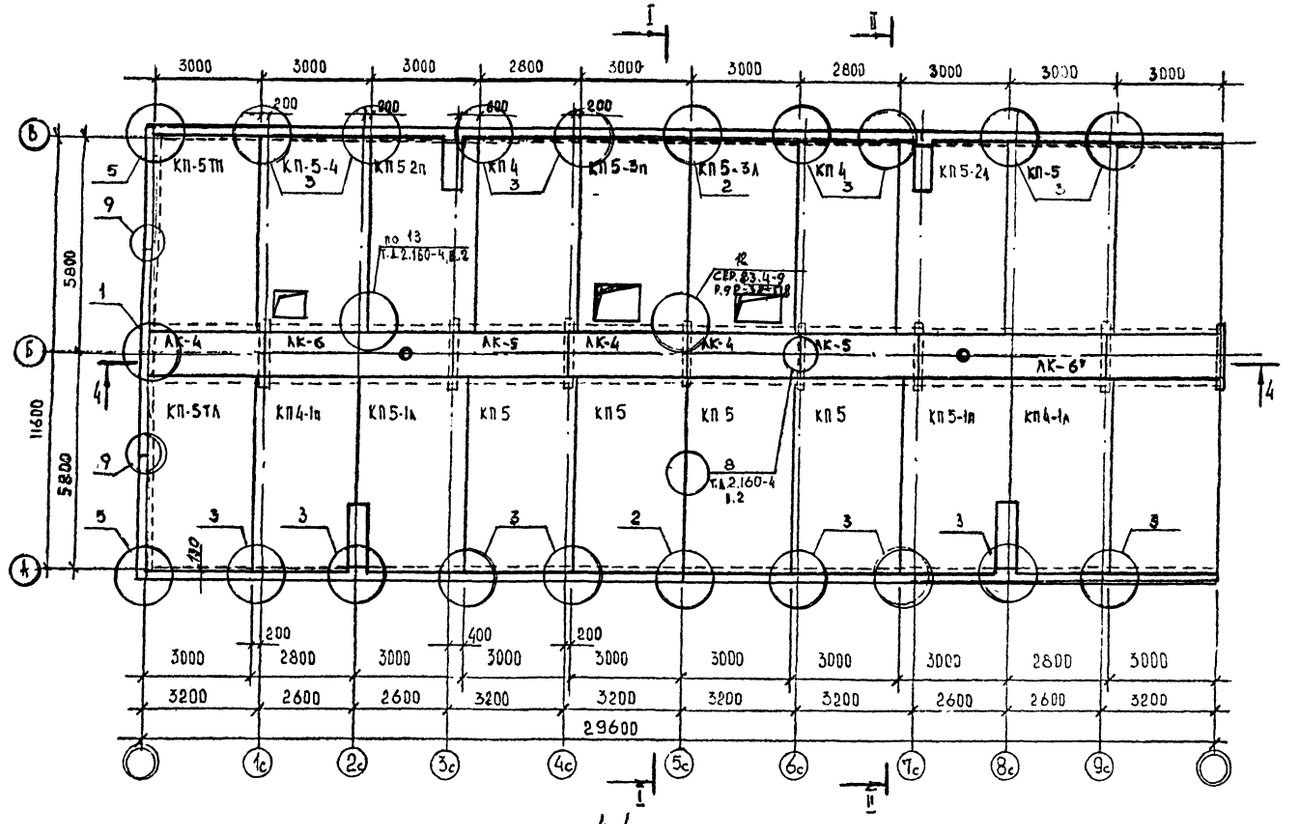

4-4

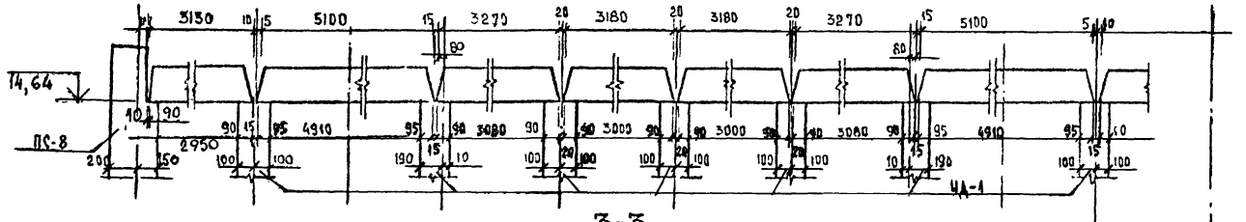

3-3

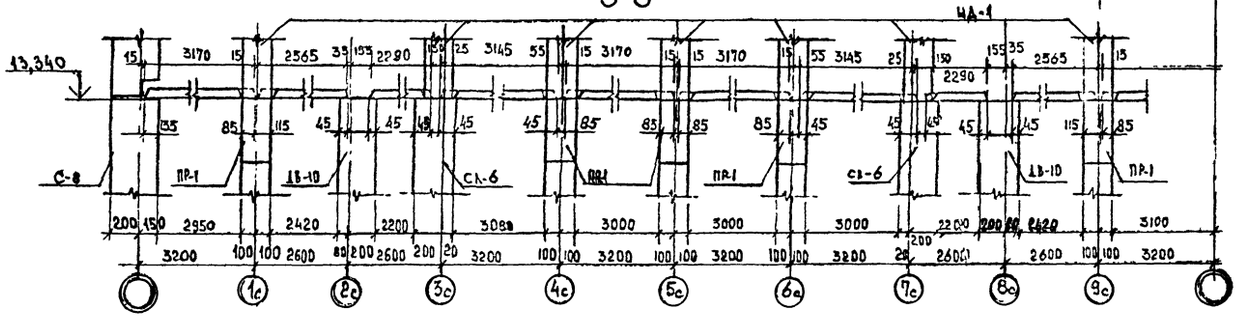

1 Общие примечания см. лист 17
2. Местоположение разреза 3-3 см. лист 7.

Привязан			
Инв. №			

ГИП	Улитина		
Нач. АСО	Левина		
Гл. конст.	Улитина		
Рук. гр.	Полосина		
Вед. инж.	Киреева		
Техник	Краснова		
Н. контр.	Улитина		

44-86-КЖ 16

Теплый проходной чердак для блок-секции сер 1-2 5 ТУЛМ (блок-секции 01; 02; 03)

Блок-секция ТУЛМ-01

Стадия	Лист	Листов
РП	15	

Схема расположения элементов покрытия.

Новомосковский филиал проектного института ТУЛЬСКГРАЖДАНПРОЕКТ

Формат 1-2

Схема расположения элементов покрытия

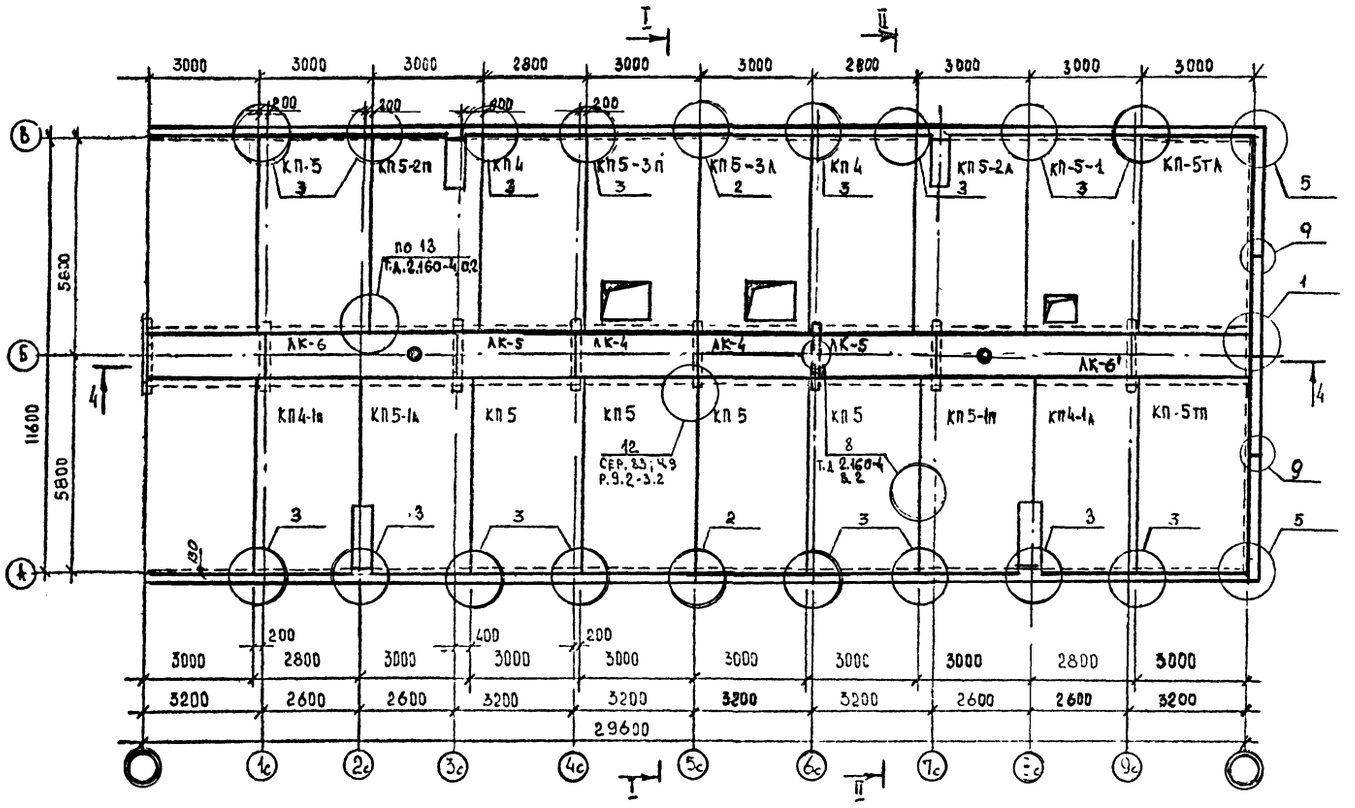

4-4

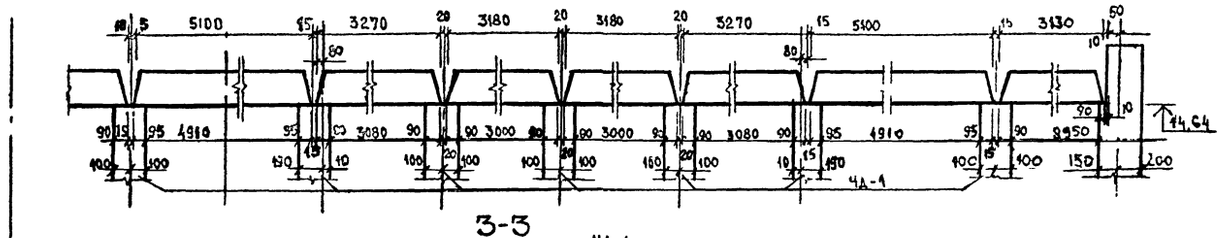

3-3

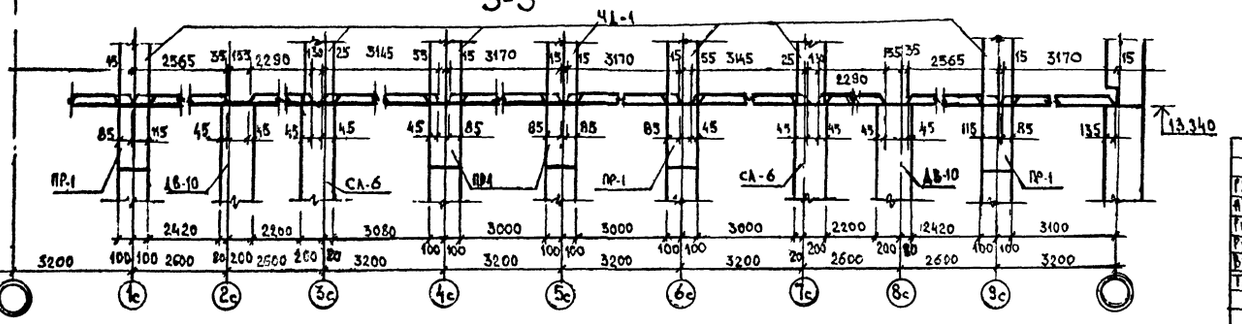

1 Общие примечания см. лист 17,
2. Местоположение разреза 3-3 см. лист 8

Привязан

Инв. №

ГИП	Уманская		
Нач. КО	Левина		
Гл. конст	Уманская		
Рук. гр	Полосина		
Вед. инж	Еремеева		
Техник	Краснова		
Н. контр.	Уманская		

44-86-КЖ 17

Теплый проходной чердак для блок-секции сер 1-335 ТУЛ М (блок-секция 01; 02; 03)

Блок-секция ТУЛ М-02

Стадия	Лист	Листов
РЖ	16	

Схема расположения элементов покрытия.

Новомосковский филиал проектного института Тульскгражданпроект

Формат А-2

Инв. № подл. | Подпись и дата | Взам. инв. №

Схема расположения элементов покрытия

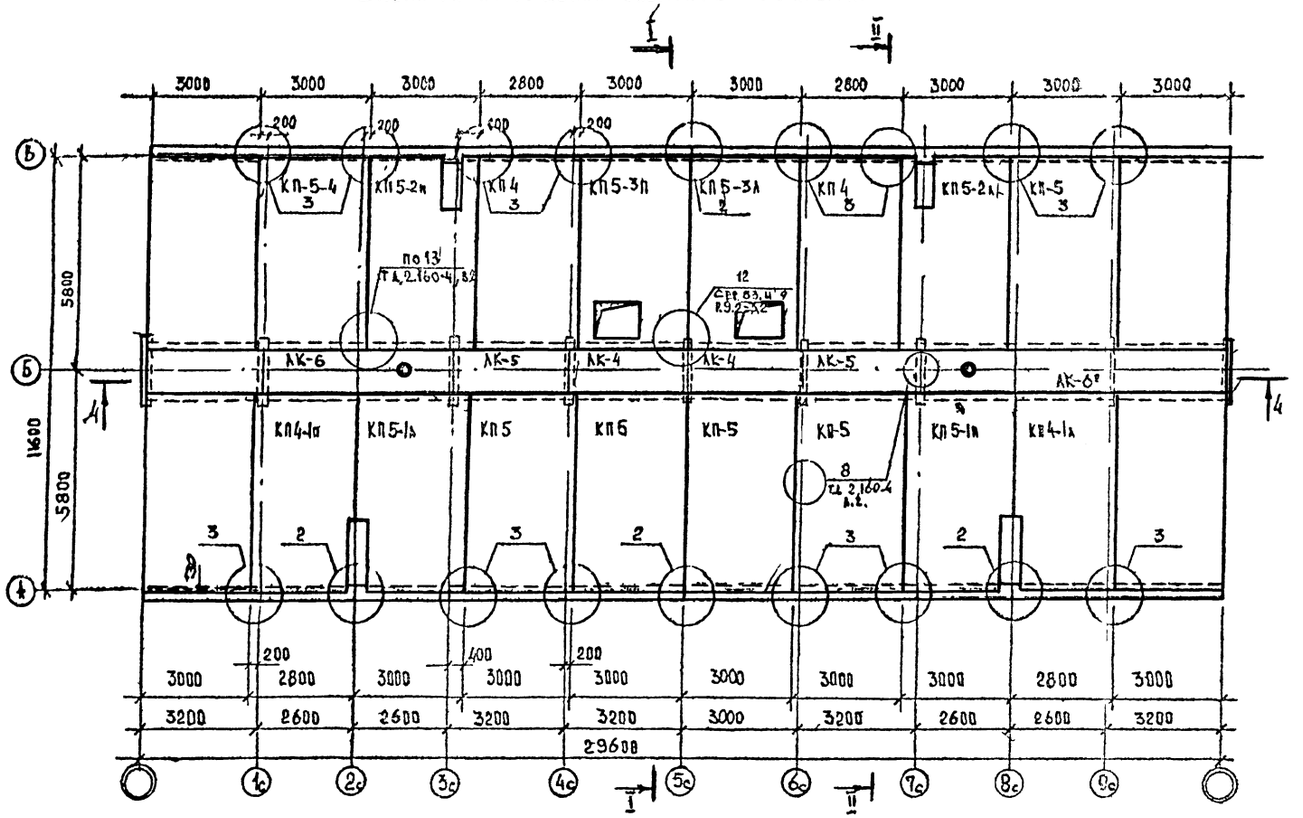

4-4

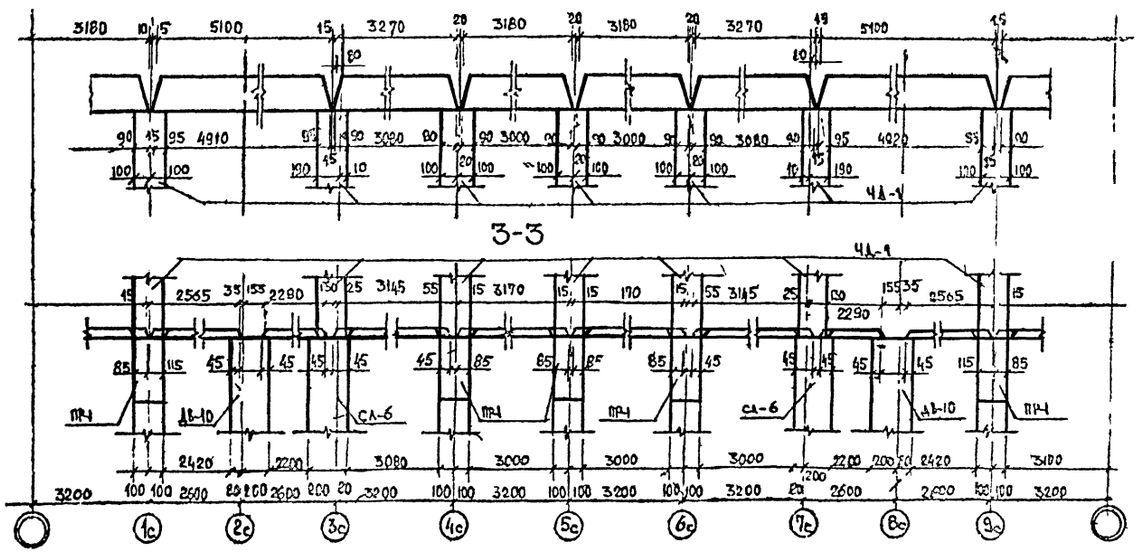

3-3

1. Плиты покрытия, КП-монтировать по свежеуложенному раствору М-100.
2. Швы между плитами покрытия и между лотками тщательно заделать по детали 8 Т.Д. 2.160-4, в.2.
3. По периметру крыши между плитами покрытия и парапетчиками панелями положить термовкладыш из минераловатных плит обернутых толем.
4. Монтажный элемент в узле 13 по Т.Д. 2.160-4, в.2 – L100×8; C=100.
5. Местоположение разреза 3-3 см. лист 9.
6. Элементы блокировок см. лист 18.
7. Узлы см. лист 24,25.

РИП	Улитина		44-86-КШ	18
Нач. АСО	Левина		Теплый проходной чердак для блок-секции сер 1-335 ТУЛ М (блок-секции 01;02;03)	
Гл. конст	Улитина			
Рук. гр.	Полосина		Блок-секция ТУЛ М-03.	Стадия: РП; Лист: 17; Листов:
Вед. инж.	Киреева			
Техник	Краснова		Схема расположения элементов покрытия.	Новомосковский филиал проектного института Тульскгражданпроект
Н. контр.	Улитина			

Формат А-2

Схемы расположения элементов чердачного покрытия. Элементы блокировок.

ЭБ-7т

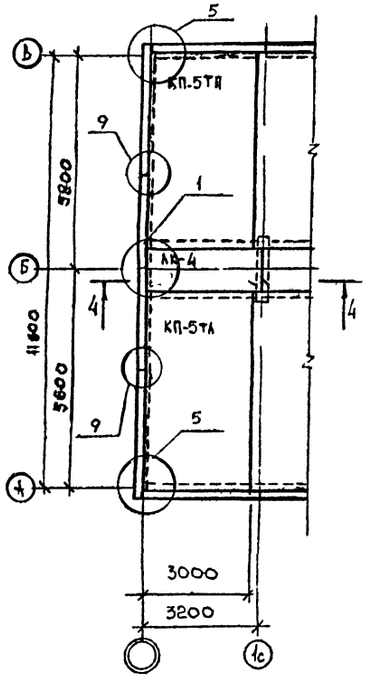

ЭБ-1т

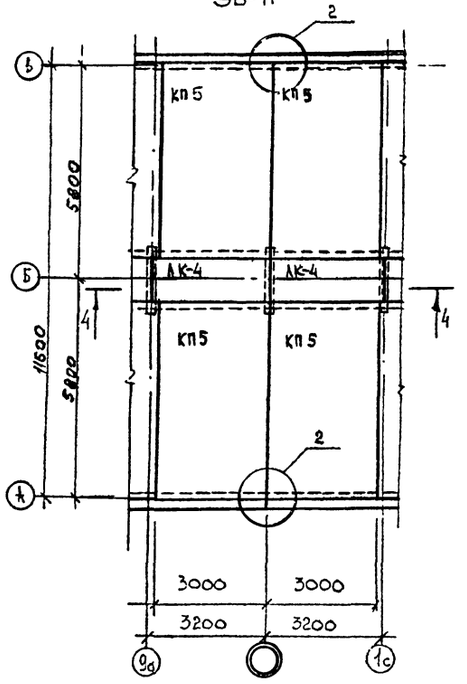

ЭБ-6т

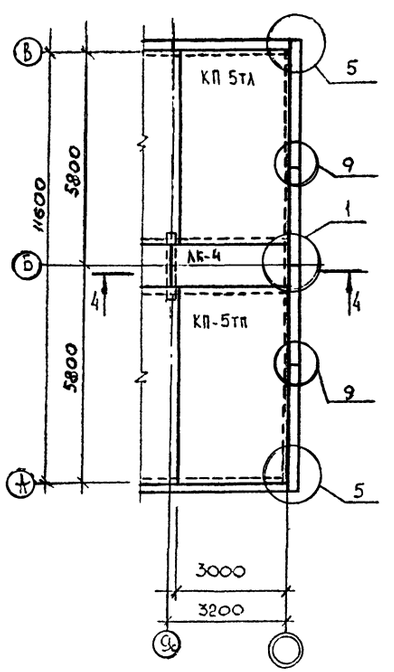

1. Общие примечания см. лист 17.
2. Местоположение разреза 3-3 см. лист 10.

4-4

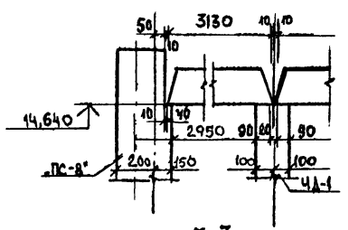

3-3

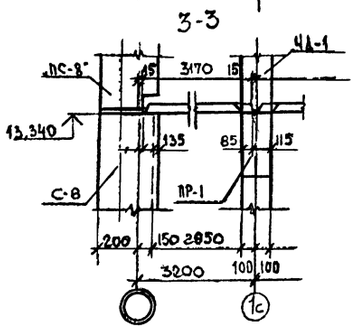

4-4

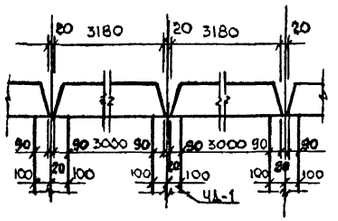

3-3

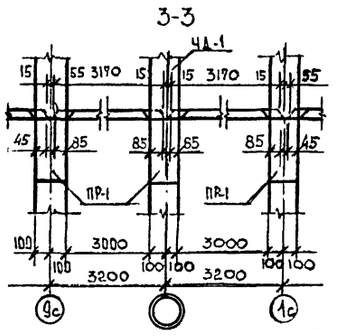

4-4

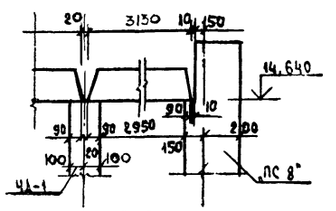

3-3

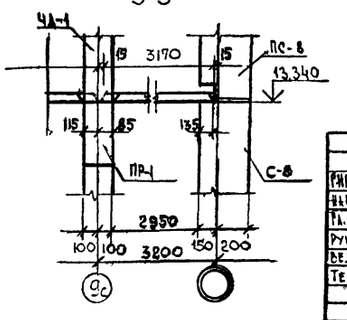

Привязан

Инв. №

ГИП	Ультина			44-86-КЖ	19
Нач. КО	Лебина			Теплый проходной чердак для блок-секции сер 1.335 тул м (блок-секции 01;02;03)	
Рук. конст	Ультина				
Рук. гр.	Полосина		11.11.	Элементы блокировок Эб-1т; Эб-6т, Эб-7т	Стадия: РП; Лист: 18; Листов:
Вед. инж	Кареева				
Техник	Красюк			Схемы расположения элементов чердачного покрытия	Новомосковский филиал проектного института Тульскгражданпроект
Н. контр	Ультина				

Инв. № подл. | Подпись и дата | Взам. инв. №

Формат А-2

План кровли

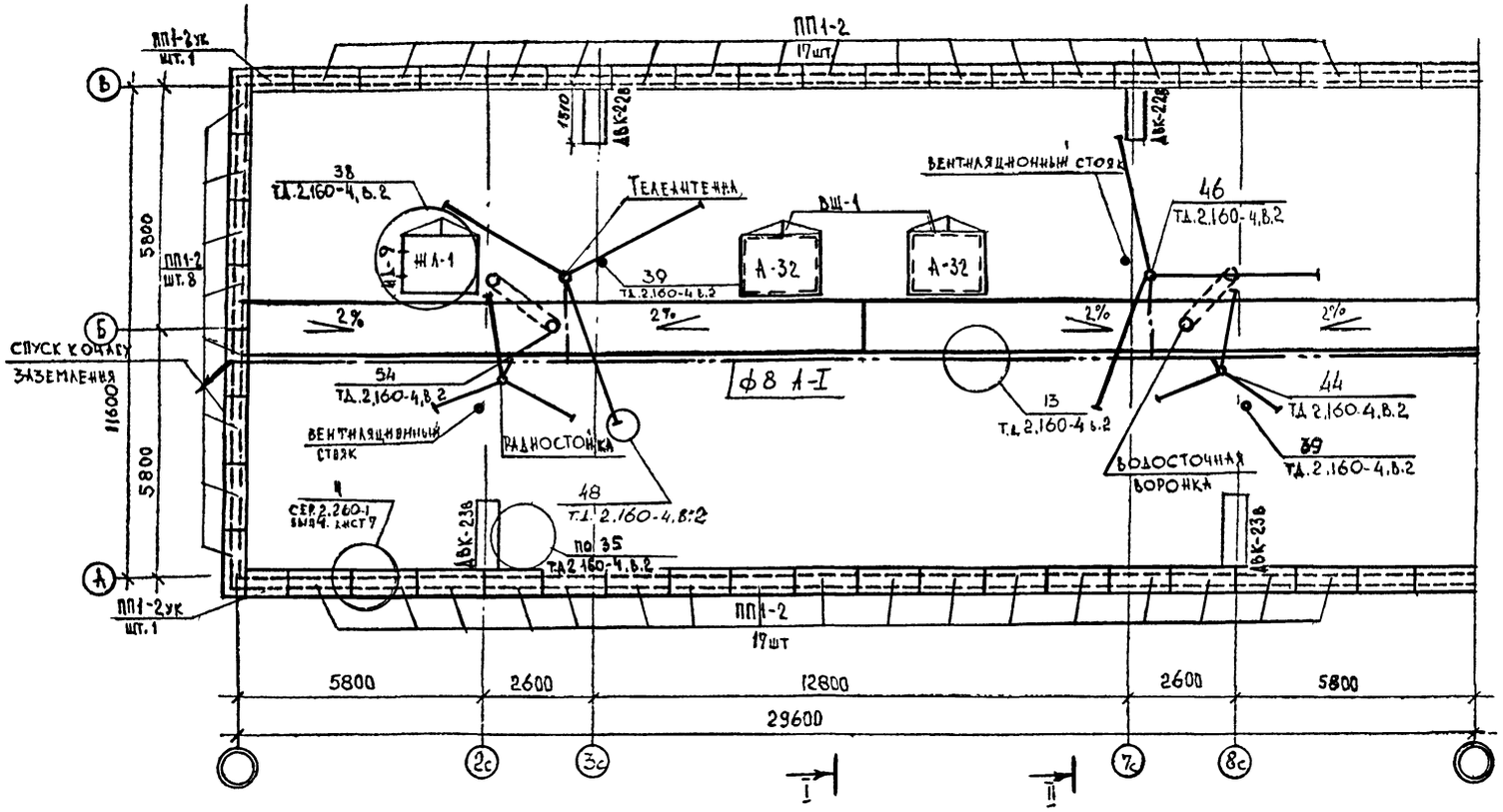

1. Для создания уклона по лоткам ЛК - уложить керамзитобетон $\gamma = 500 кг/м^3$ $h_{max} = 16$ см.
2. Для защиты телеантенны и радиотрансляционных стоек от атмосферных разрядов предусматривается устройство молниеотвода, состоящего из стальной шины ф8 АI (арматурная сталь), проложенной по поверхности крыши, открыто. Шина соединяет телеантенну и радиостойку с заземлителями. Все соединения молниеотвода производятся на сварке. Молниеотвод 2 раза покрывается битумом. (расход - см ч. 30)
3. Угол между мачтой телеантенны и оттяжками должен быть 45°, между оттяжками - 120°.

Согласовано

Рук. гр. ОВ	Исполнитель
Рук. гр. ВК	Исполнитель
Рук. гр. 30	Исполнитель

Инв. № подл. | Подпись и дата | Взам. инв. №

Привязан

Инв. N-

ГИП	Улитина		
Нач. АСО	Девяна		
Гл. констр.	Улитина		
Рук. гр.	Полосина		
Вед. инж.	Киреева		
Техник	Краснова		
Н. контр.	Улитина		

44-86-КЖ 20

Тепляй проходной чердак для блок-секции сер. 1-335 ТУЛМ (блок-секции 01;02;05)

Блок-секция ТУЛМ-01

Стадия	Лист	Листов
РП	19	

План кровли

Воронежский филиал проектного института Тульскгражданпроект

Формат А-2

План кровли

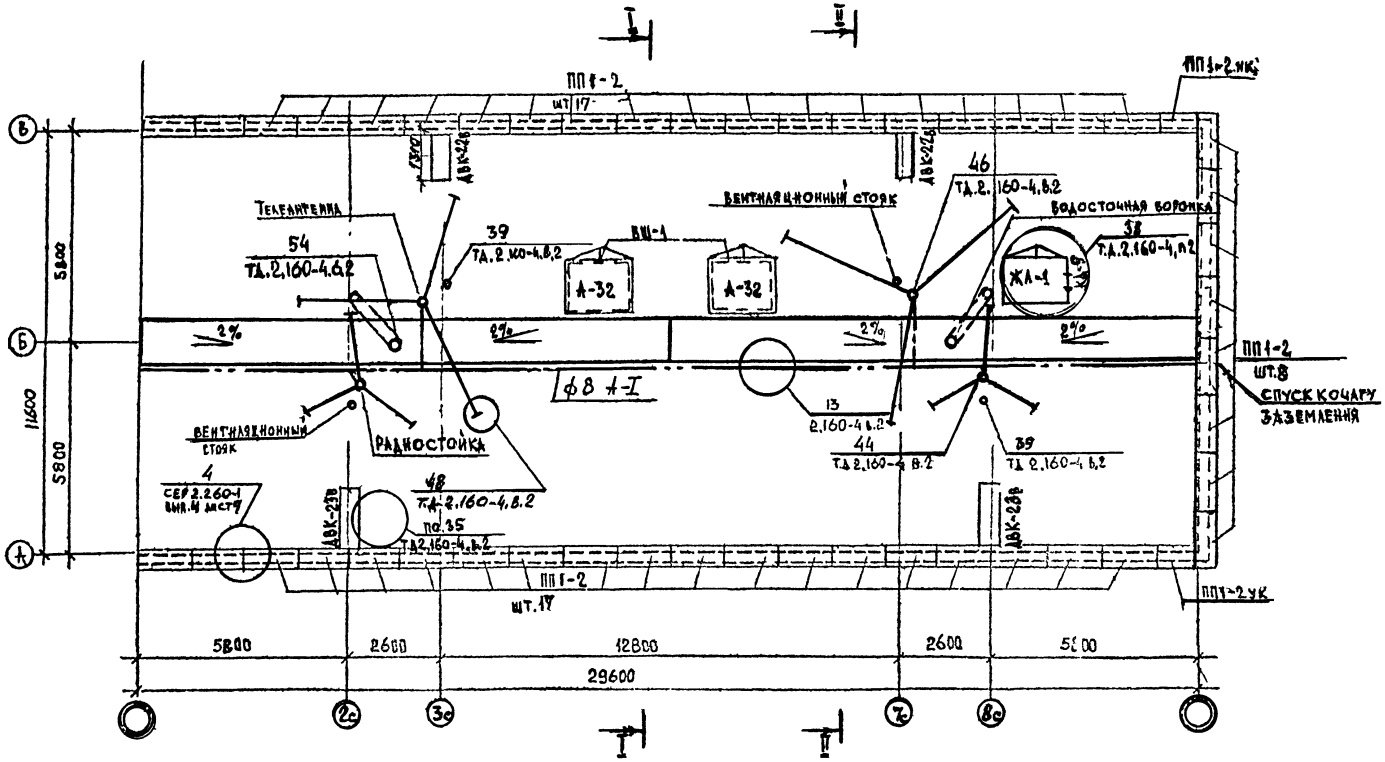

Общие примечания см. лист 19.

Согласовано

Рук. гр. ОВ		Исполнитель
Рук. гр. ВК		Исполнитель
Рук. гр. ЭО		Исполнитель

Инв. № подл. | Подпись и дата | Взам. инв. №

Привязан

Инв. №

ГИП	Улитина		
Нач. АСО	Левина		
Гл. конст.	Улитина		
Рук. гр.	Полосина		
Вед. инж.	Киреева		
Техник	Краснова		
Н. контр.	Улитина		

4486-КМ 21

Теплый проходной чердак для блок-секции СЕР 1-335 ТУЛМ (блок-секции 01; 02; 03)

Блок-секция ТУЛМ-02

План кровли

Стадия	Лист	Листов
РП	20	

Новомосковский филиал проектного института Тульскгражданпроект

Формат А-2

План кровли

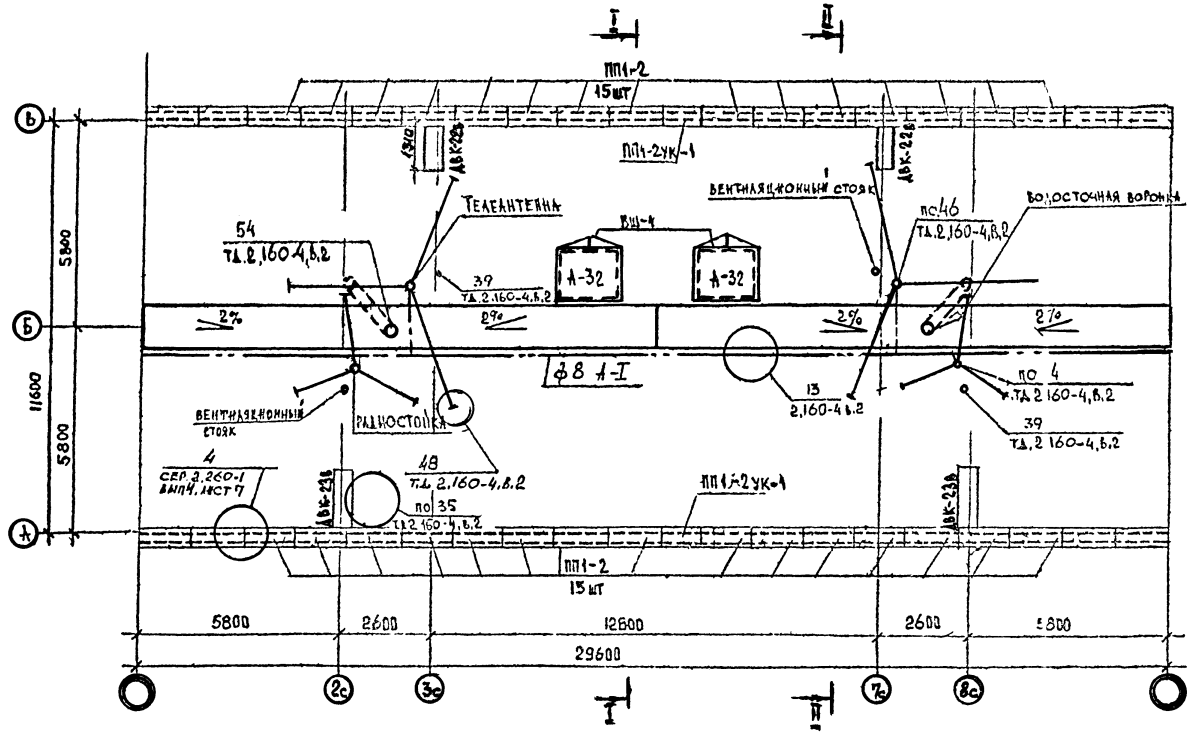

2. Общие примечания см. лист 19.

Согласовано

Рук. гр. ОВ	Рук. гр. ВК	Рук. гр. ЭО
Исполнитель	Исполнитель	Исполнитель

Инв. № подл. | Подпись и дата | Взам. инв. №

Привязан

Инв. №

ГИП	Улитина		
Нач. АСО	Левина		
Рук. коллектива	Улитина		
Рук. гр.	Полосина		10.16
Вед. инж.	Карелова		
Техник	Краснова		
Н. контр.	Улитина		

44-86-КИ

Тепловой проходной чердак для блок-секций сер. 1-335 ТУЛ М (блок-секция С1; С2; С3)

Блок-секция ТУЛМ-03

Стадия	Лист	Листов
РП	21	

План кровли

Новомосковский филиал проектного института Тульскгражданпроект

Формат А-2

План кровли. Элементы блокировок.

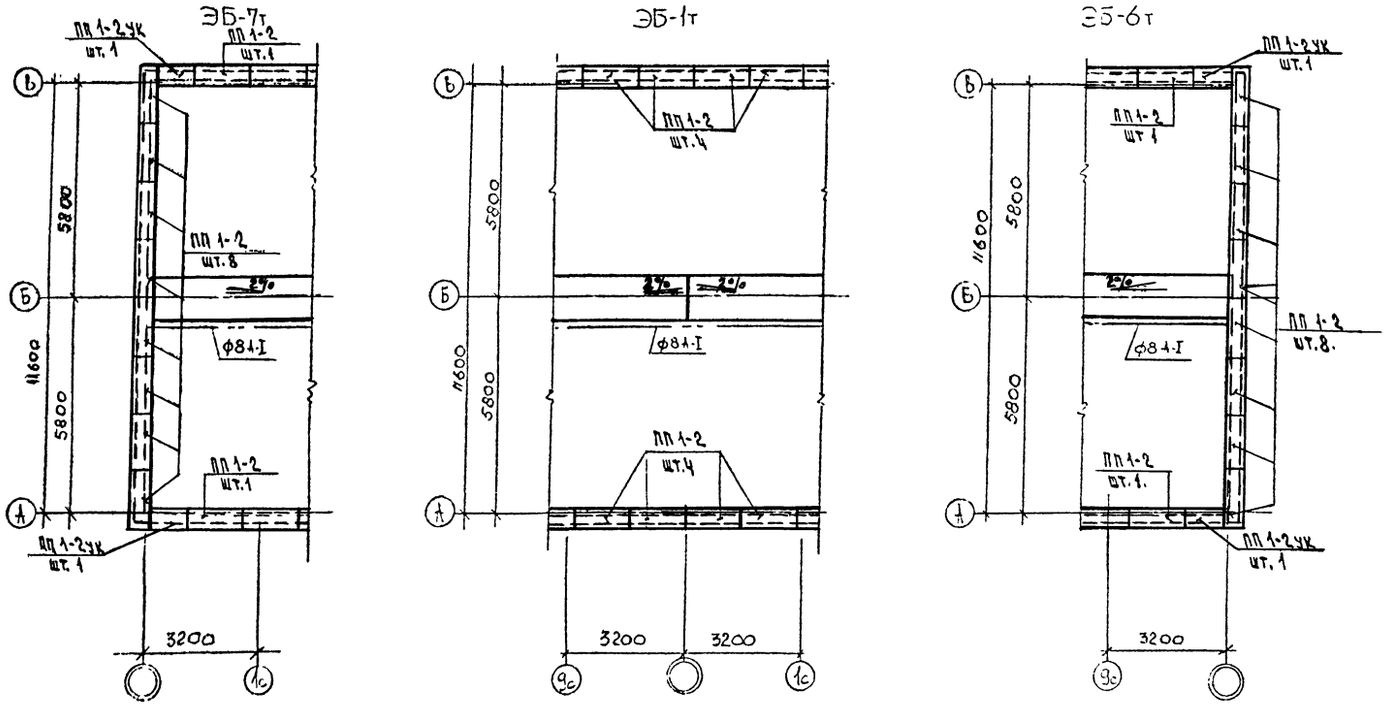

1. Общие примечания смотреть лист 19.

Привязан				
Инв. №				
Рип	Улитина			44-86-КЖ 23
Нач. АСО	Левина			Теплый проходной чердак для блок-секции сер 1-335 ТУЛМ (блок-секции 01;02;03)
Гл. конст	Улитина			
Рук. гр.	Полосина		10.01	Элементы блокировок ЭБ-1т; ЭБ-6т, ЭБ-7т
Вед. инж.	Киреева			
Техник	Красюка			План кровли
Н. контр	Улитина			

Стадия	Лист	Листов
РП	22	

Новомосковский филиал проектного института Тульскгражданпроект

Формат А-2

Инв. № подл. | Подпись и дата | Взам. инв. №

II-II

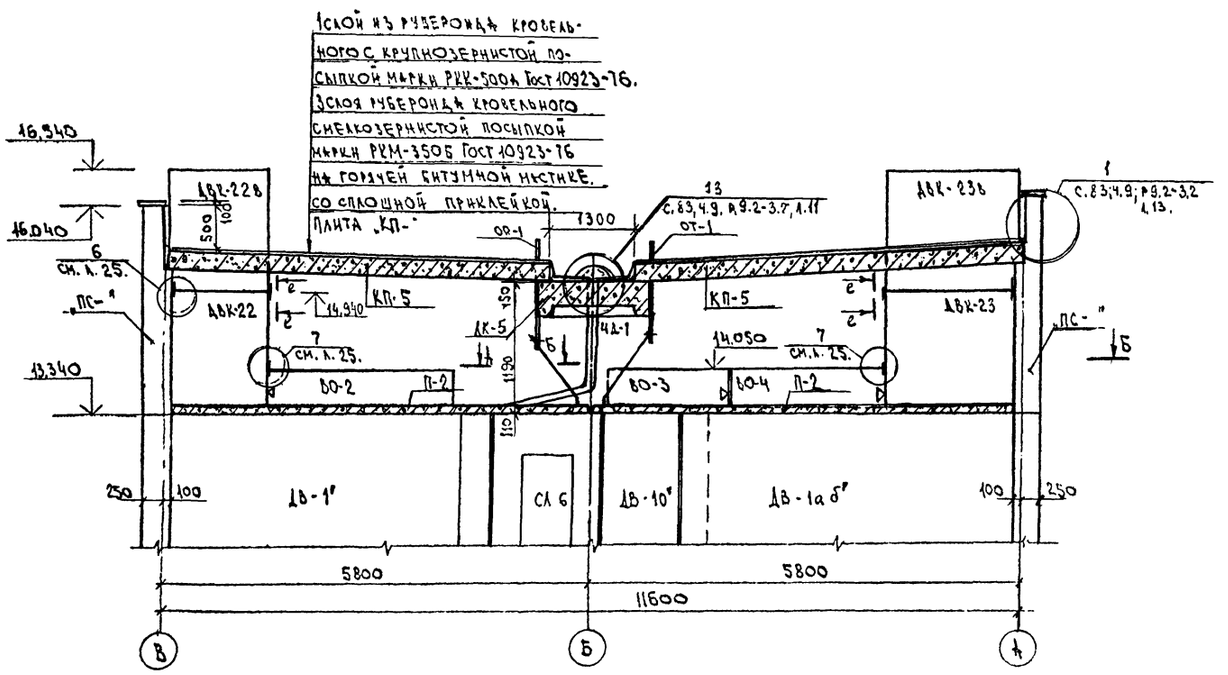

А-А

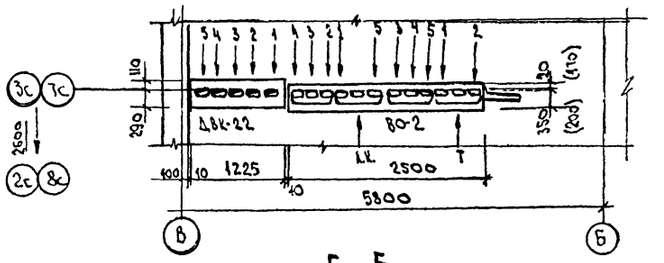

Б-Б

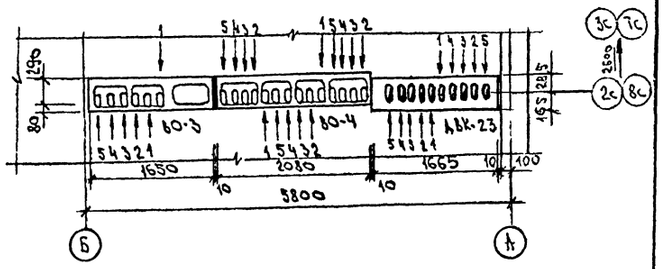

1. Места расположения разрезов I-I, II-II см листы 11,12,13.
2. Сечение е-е см. лист 25.

I-I

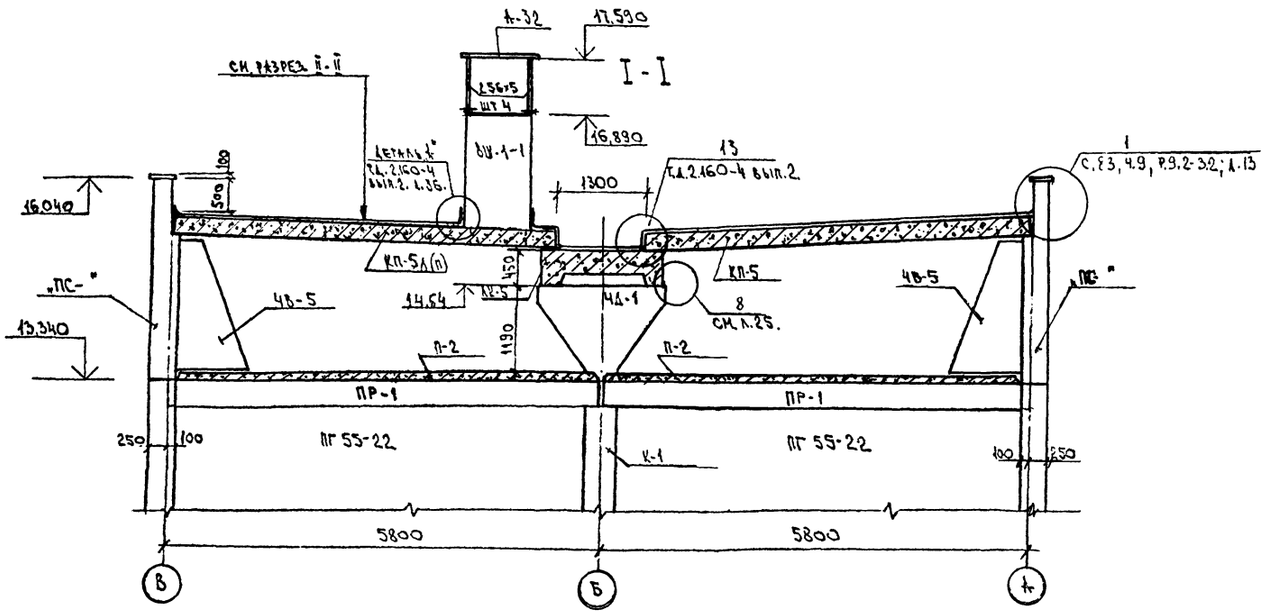

ГИП	Улитина		
Нач.СО	Левина		
Гл.конст	Улитина		
Рук.гр.	Полосина		
Вед.инж	Киреева		
Сутехн.	Дуненкова		
Н.контр.	Улитина		

44-86-КШ

24

Теплый проходной чердак для блок-секции сер. 1-335 ТУЛМ (блок-секция 01.02.03)

Стадия	Лист	Листов
РП	23	

Разрез I-I; II-II

Новомосковский филиал проектного института Тульскгражданпроект

Формат А-2

Привязан

Инв №

Инв № подл. | Подпись и дата | Взам. инв. №

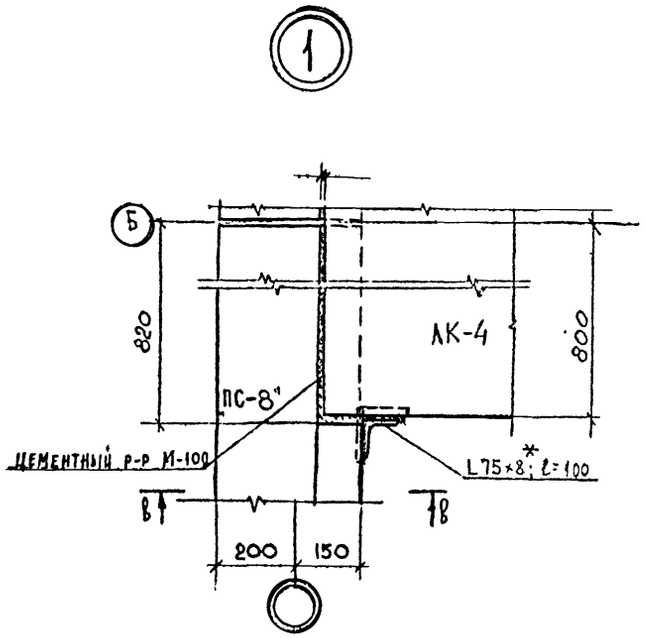

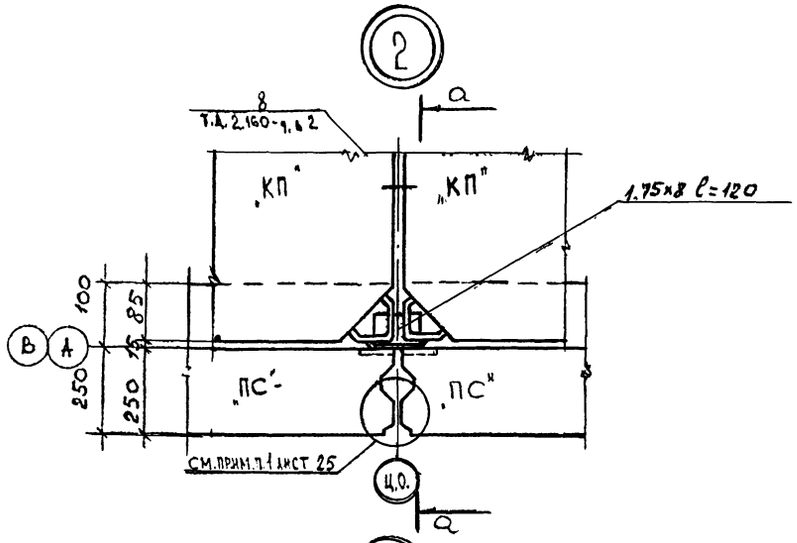

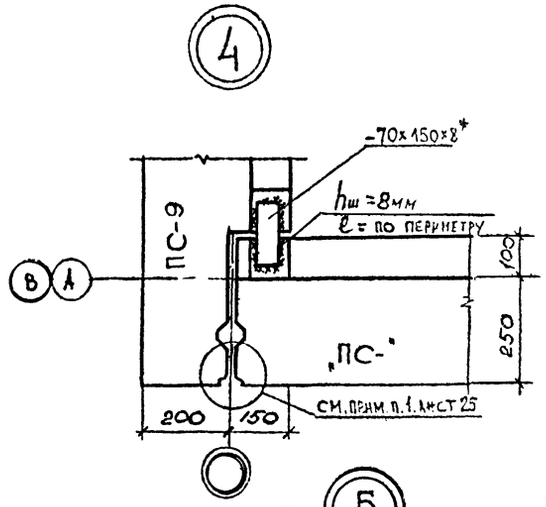

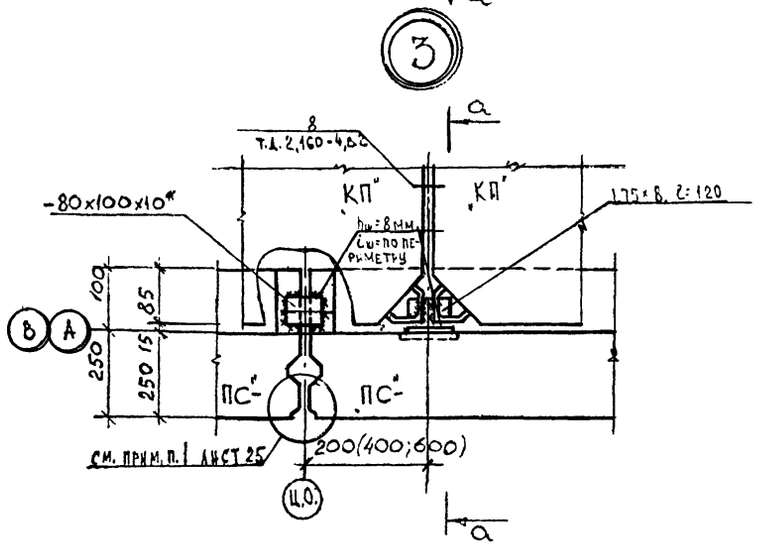

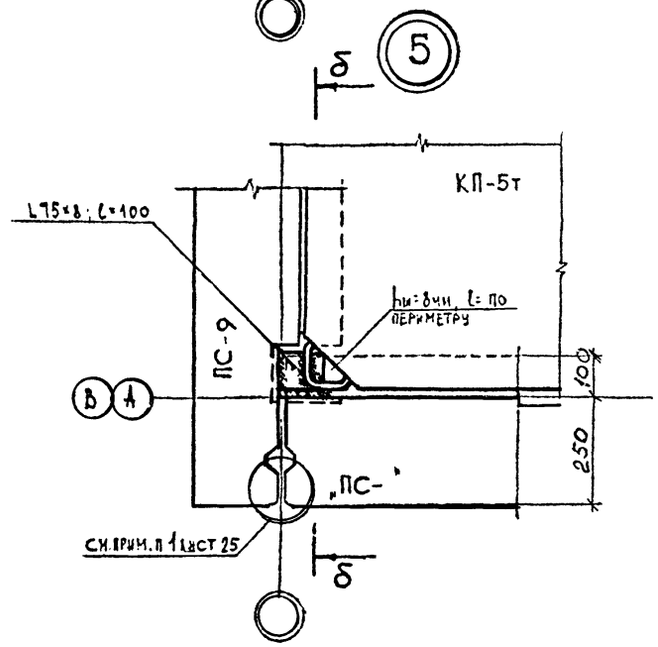

1 Общие примечания смотреть лист 25.

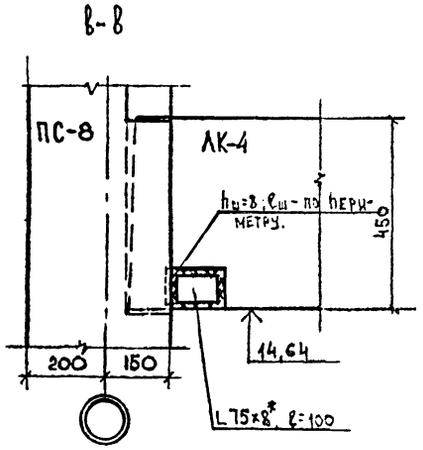

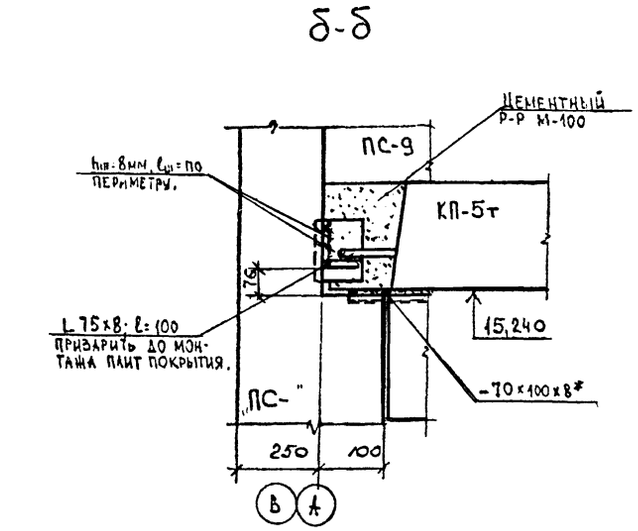

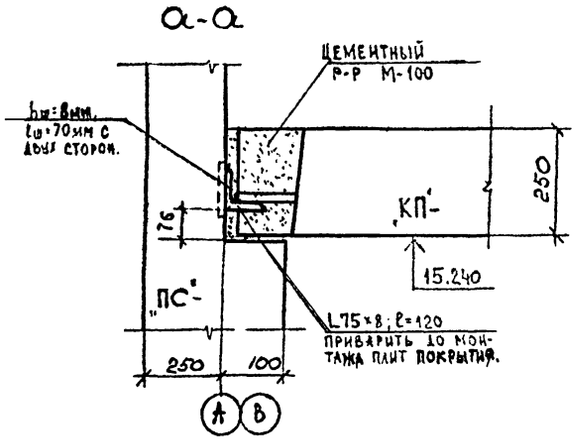

ГИП	Улитина		—
Нач. АСО	Левина		
Гл. конст	Улитина		—
Рук. гр	Полосина		10.86
Вед. инж	Киреева		
Техник	Краснова		
Н. контр	Улитина		—

44-86-КШ 25

Теплый проходной чердак для блок-секции сер 1-335 ТУЛ М (блок-секции 01;02;03)

Стадия	Лист	Листов
РП	24	

Узлы 1÷5

Ново Московский филиал проектного института Тульскгражданпроект

Формат А-2

Инв. № подл. | Подпись и дата | Взам. инв. №

6

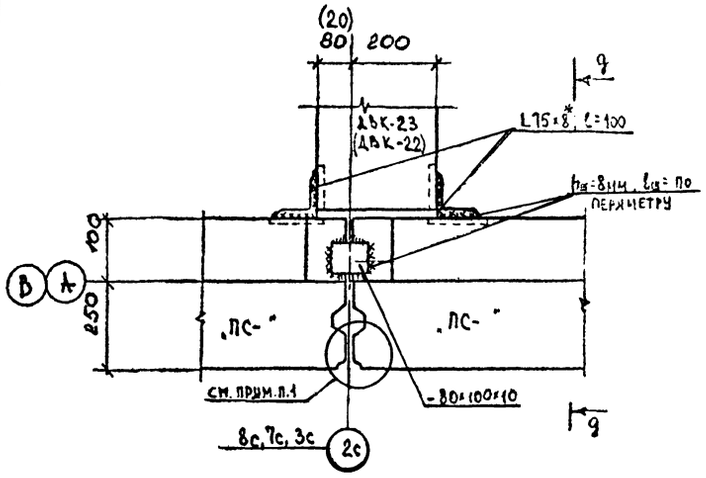

7

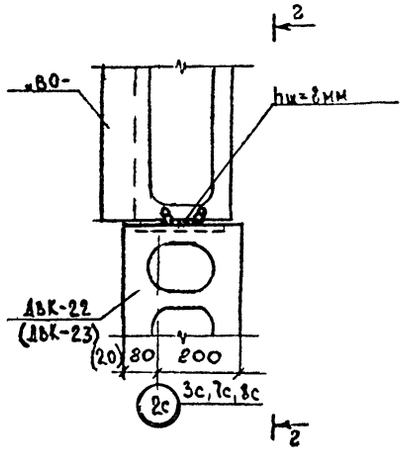

г - г

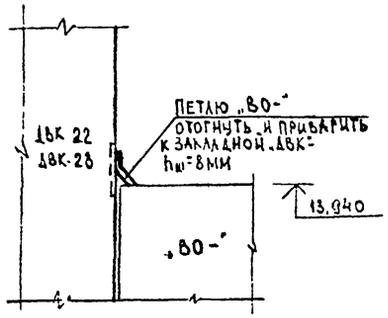

8

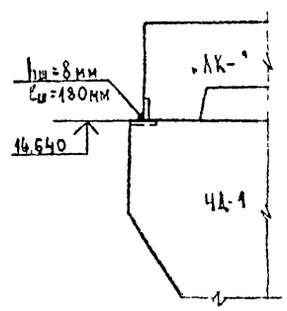

9

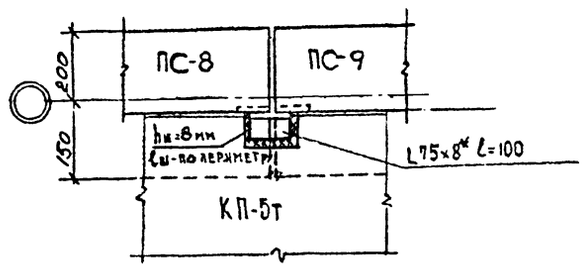

10

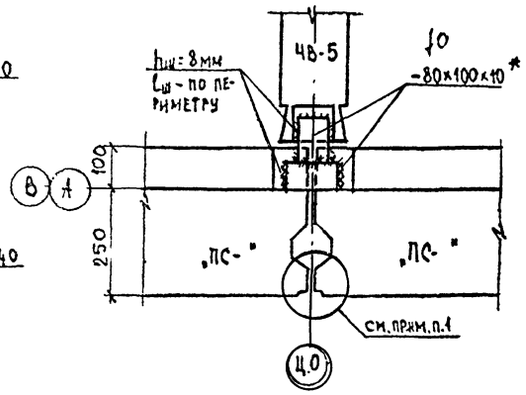

е - е

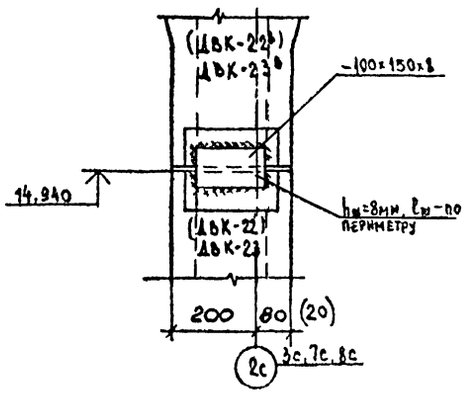

1. ГЕРМЕТИЗАЦИЮ ВЕРТИКАЛЬНЫХ И ГОРИЗОНТАЛЬНЫХ СТЫКОВ СТЕНОВЫХ ПАНЕЛЕЙ ЧЕРДАКА СМ. СЕР. 1-335 ТУЛ-М.4.9.3-1. ЛИСТ 17.
2. ВСЕ МЕТАЛЛИЧЕСКИЕ ДЕТАЛИ, НАКЛАДКИ, АНКЕРА ПОСЛЕ СВАРОЧНЫХ РАБОТ ДОЛЖНЫ БЫТЬ ТЩАТЕЛЬНО ОЧИЩЕНЫ ОТ ОКАЛИНЫ, ГРЯЗИ И РЖАВЧИНЫ И ПОКРЫТЫ СЛОЕМ ЦЕМЕНТНОГО РАСТВОРА МАРКИ 100. АНКЕРА, НАКЛАДКИ, ЗАКЛАДНЫЕ ДЕТАЛИ, ОСОБО ОГОВОРЕННЫЕ (ОБОЗНАЧЕННЫЕ ЗВЕЗДОЧКОЙ* СМ. ДЕТАЛИ) ПОСЛЕ СВАРОЧНЫХ РАБОТ И ЗАЧИСТКИ ШВОВ ДОЛЖНЫ БЫТЬ ПОКРЫТЫ ЦИНКОМ МЕТОДОМ НАПЫЛЕНИЯ И ПРОТЕКТОРНЫМ ГРУНТОМ, СОГЛАСНО СНиП 2.03.11-85 И СНиП III-23-76
3. СВАРКУ ПРОИЗВОДИТЬ ЭЛЕКТРОДАМИ Э42 (ГОСТ 9467-75) В СООТВЕТСТВИИ СО СНиП II-23-81* И СНиП III-18-75.
4. НАКЛАДКИ, ОБОЗНАЧЕННЫЕ ЗВЕЗДОЧКОЙ, ДОЛЖНЫ БЫТЬ МЕТАЛЛИЗИРОВАНЫ.

Привязан:

Инв. №

ГИП	Улитина		
Нач. АСО	Левина		
Гл. констр.	Улитина		
Рук. гр.	Полосин		
Вед. инж.	Киреева		
Н. контр.	Улитина		

44-86-КЖ 26

Тепловой проходной чердак для блок-секции сер 1-335 ТУЛ М (блок-секции 01, 02, 03)

Стадия	Лист	Листов
РД	25	

Узлы 6÷10

НОВОМОСКОВСКИЙ ФИЛИАЛ ПРОЕКТНОГО ИНСТИТУТА ТУЛЬСКГРАЖДАНПРОЕКТ

Инв. № подл. | Подпись и дата | Взам. инв. №

Формат А-2

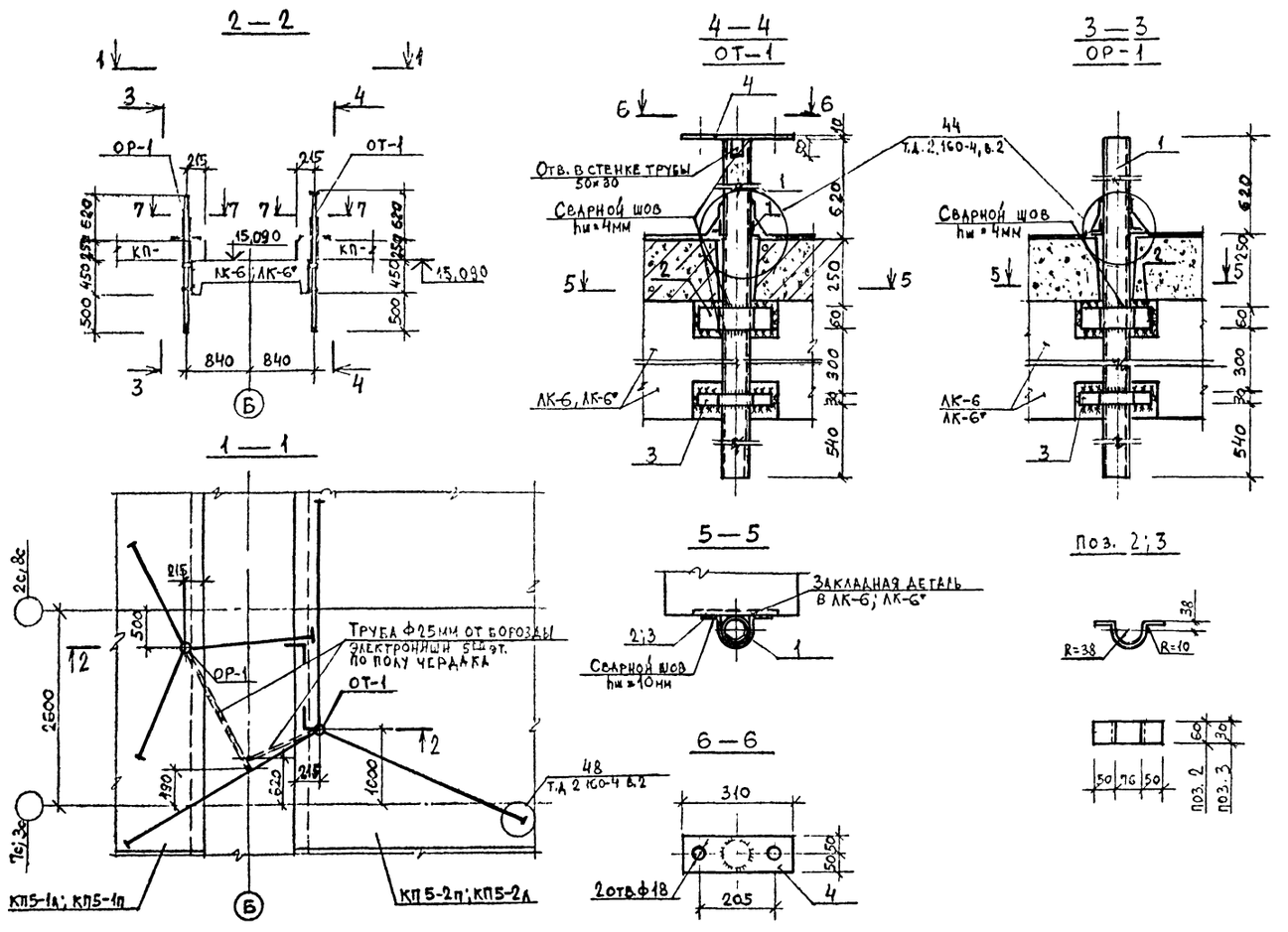

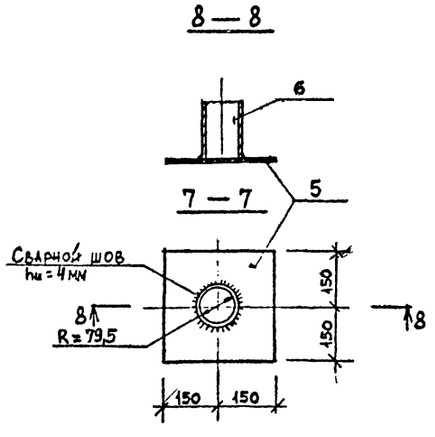

Спецификация металла на один элемент

Позиц. обознач.	Обозначение.	Наименование	Кол.	Масса ед, кг	Примечание
		Опора телеантенны ОТ-1		30,83	
1	ГОСТ 3262-75*	Труба Ф75,5; S=4,5, ℓ=1820	1	14,34	
2	ГОСТ 103-76*	−60×10, ℓ=320	1	1,5	
3	ГОСТ 103-76*	−30×10, ℓ=320	1	0,76	
4	ГОСТ 103-76*	−100×10, ℓ=310	1	2,43	
5	ГОСТ 103-76*	−300×10, ℓ=300	1	7,07	
6	ГОСТ 3262-75*	Труба Ф88,5, S=4,5; ℓ=200	1	1,86	
	ГОСТ 3262-75*	Труба Ф25 ℓ=1800	1	3,40	
		Опора радиостойки ОР-1		30,77	
1	ГОСТ 3262-75*	Труба Ф75,5; S=4,5; ℓ=1820	1	14,34	
2	ГОСТ 103-76*	−60×10, ℓ=320	1	1,5	
3	ГОСТ 103-76*	−30×10, ℓ=320	1	0,76	
5	ГОСТ 103-76*	−300×10, ℓ=300	1	7,07	
6	ГОСТ 3262-75*	Труба Ф88,5, S=4,5; ℓ=200	1	1,86	
	ГОСТ 3262-75*	Труба Ф25 ℓ=2500	1	5,70	
		Детали крепления оттяжек			
	ГОСТ 103-76*	−8×400 ℓ=400	1	10,05	
	ГОСТ 5781-82	Петля Ф10А-I ℓ=450	1	0,3	

1. Все металлические изделия окрасить пентафталевой эмалью за 2 раза.

Привязан

Инв №

44-86-КЖ 27

ГИП	Улитина		
Нач. отд.	Левина		
Гл. констр.	Улитина		
Рук. гр.	Полосина		10.86 г.
Вед. инж.	Киреева		
Инж.	Малашта		
Н. контр.	Улитина		

Теплый проходной чердак для блок-секций серии 1-335 ТУЛМ (блок-секции 01, 02, 02)

Стадия	Лист	Листов
РП	26	

Опора телеантенны ОТ-1
Опора радиостойки ОР-1

Новомосковский филиал проектного института Тульскгражданпроект

Формат А-2

Инв. № подл. | Подпись и дата | Взам. инв. №

Объемный блок вентиляционной шахты ВШ-1-1

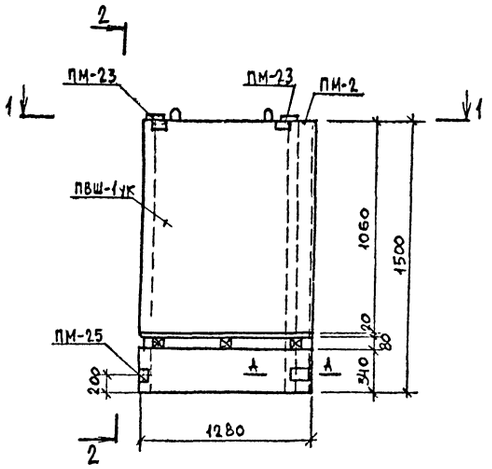

2—2

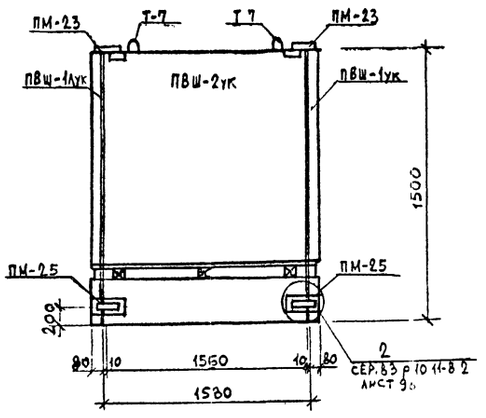

1—1

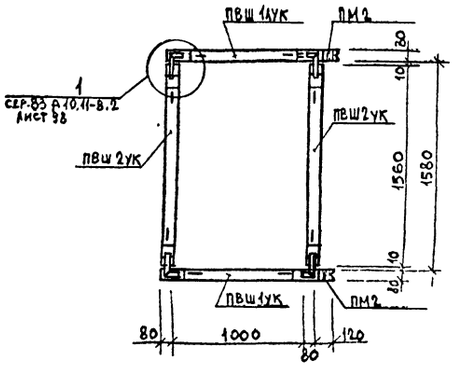

Сборочные единицы на один элемент

Формат	Зона	Поз.	Обозначение	Наименование	Кол.	Примечан.
				Объемный блок вентиляционной шахты		
			Данный лист	ВШ-1-1	1	1791кг
				Панели вентиляционной шахты		
			44-86-КЖИ. лист 28	ПВШ-1УК	1	375кг
			-, лист 28	ПВШ-1УК	1	375кг
			-, лист 29	ПВШ-2УК	2	475кг
				Соединительные детали		
			СЕР. 83 Р. 10.11-8.2 л. 100	ПМ-23	4	0,91кг
			СЕР. 83 Р. 10.11-8.2 л. 100	ПМ-25	2	0,49кг
			СЕР. 83 Р. 10.11-8.2 л. 100	ПМ-26	2	0,74кг

1. Сборка вентшахты производится в кондукторе.
2. После сборки вентшахты петли в изделиях ПВШ1УК и ПВШ1УК срезать.
3. Подъем шахты производить с помощью траверсы (при этом стропы должны быть вертикальны).
4. Подъем шахты осуществлять за 4 петли (в изделиях ПВШ2УК).
5. После сборки вентшахты необходимо выполнить антикоррозийную защиту сварных соединений (покрыть цинком методом напыления или протекторным грунтом, согласно СНиП II-23-81 и СНиП III-18-75).
6. Узлы 1,2 и сечение А-А см. сер. 83 Р.10.11-8.2 лист 98.

Привязан

Инв. №

ГИП	Улитина		
Нач. АСО	Левина		
Гл. констр.	Улитина		—
Рук. гр.	Полосина		К. 44
Вед. инж.	Киреева		
Инж.	Малашта		
Н. контр.	Улитина		—

44-86-КЖИ 28

Объемный блок вентиляционной шахты ВШ-1-1

Стадия	Масса	Масштаб
РП	—	—

Лист 27 Листов —

Новомосковский филиал проектного института Тульскгражданпроект

Формат А-2

Инв. № подл. | Подпись и дата | Взам. инв. №

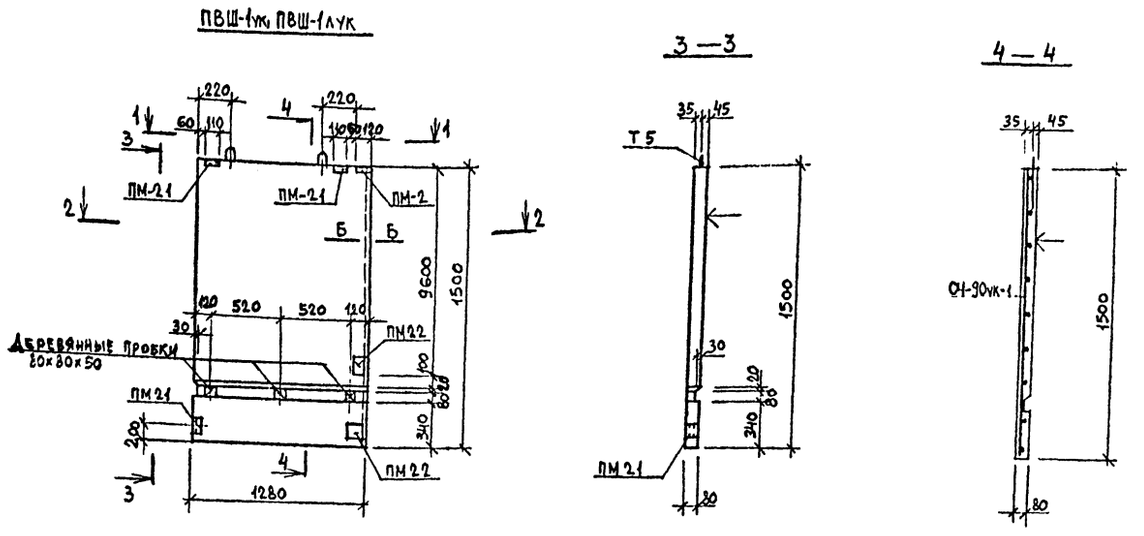

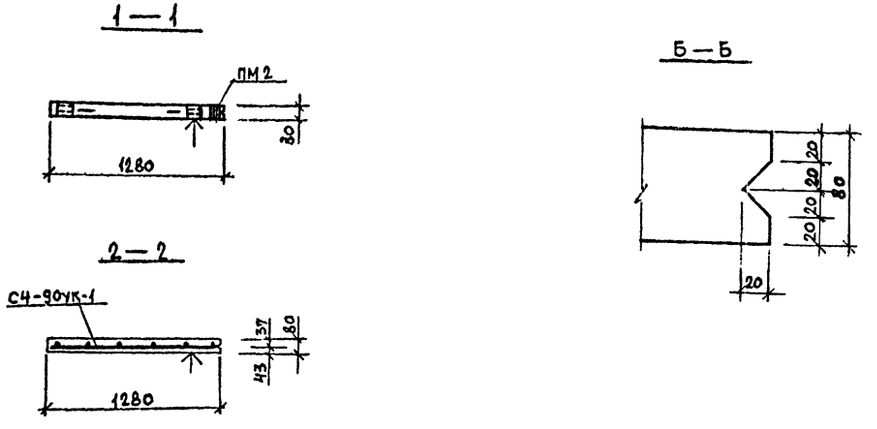

Сборочные единицы на один элемент

Формат	Зона	Поз.	Обозначение	Наименование	Кол.	Примеч.
				ПВШ-1ук; ПВШ-1лук		397,7кг
				Сетки		
			44-86-КЖИ, лист 47	СЧ-90ук-1	1	11,36кг
				Закладные детали		
			сер.83 р.10.11-8.2 л.100	ПМ-21	3	2,01кг
			сер.83 р.10.11-8.2 л.100	ПМ-22	2	1,82кг
			сер.83 р.10.4-8.2 л.29	ПМ-2	1	0,65кг
				Монтажная петля		
			сер 83 р 10.4-8.2 л.66	Т-5	2	0,48кг
				Материалы		
				Бетон М-300 м³	0,15	

1. Панели вентиляционной шахты ПВШ-1ук, ПВШ-1лук запроектированы с учетом изготовления их в горизонтальных формах; при этом лицевая поверхность (обозначенная значком ↑) должна быть обращена к дну формы.
2. В местах пересечения со стержнями сетки петли привязать, а анкера закладных деталей приварить.
3. В закладной детале ПМ21 после установки арматурного каркаса в опалубку поз. 3а отогнуть в положение поз. 3.

Ведомость расхода стали на элемент, кг

Марка элемента	Изделия арматурные					Изделия закладные									Общий расход
	Арматура класса				Всего	Арматура класса		Итого	Прокат марки					Всего	
	А-III		А-I			А-I	А-III		ВСт3 кп2						
	ГОСТ 5781-82*					ГОСТ 5781-82*			ГОСТ 8510-72*		ГОСТ 103-76*		Итого		
	Ф8	Ф12	Ф10			Ф10	Ф10		[illegible]		-100х8	-80х8			
ПВШ-1ук, ПВШ-1лук	3,5	7,86	0,96		12,32	2,4	0,25	2,65	4,05		3,28	0,4	7,73	10,38	22,7

Привязан			
Инв. №			

ГИП	Улитина		—
Нач.АСО	Левина		—
Гл.констр.	Улитина		—
Рук.гр.	Полосина		10.86
Вед.инж.	Киреева		
Инж.	Малашта		
Н.контр.	Улитина		—

44-86-КЖИ 29

Панели вентиляционной шахты ПВШ-1ук; ПВШ-1лук

Стадия	Масса	Масштаб
Р П	397,7	—

Лист 28 Листов —

Новомосковский филиал проектного института Тульскгражданпроект

Формат А-2

Инв. № подл. | Подпись и дата | Взам. инв. №

ПВШ-2УК

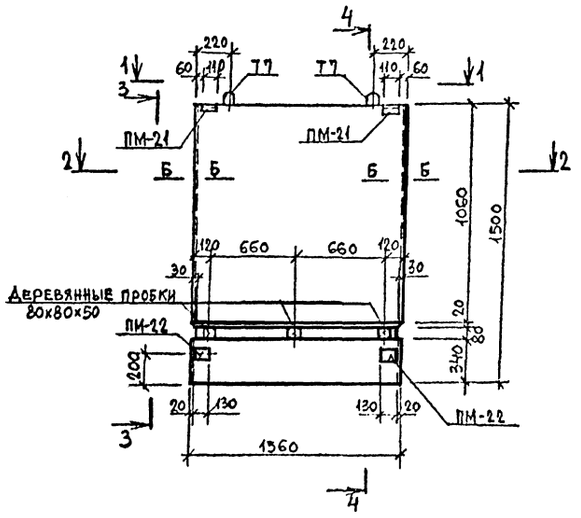

3—3

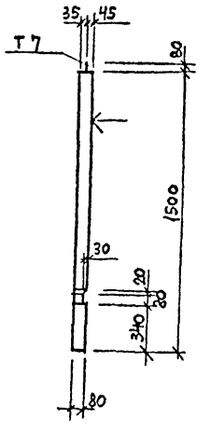

4—4

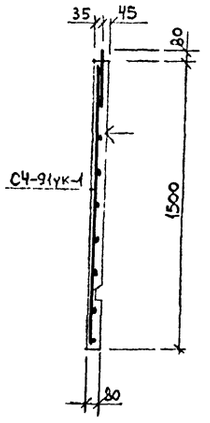

1—1

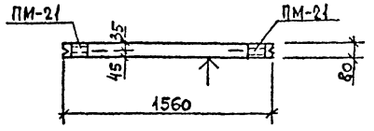

2—2

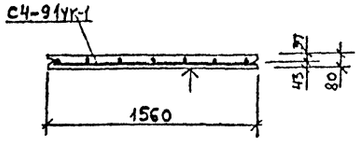

Сборочные единицы на один элемент

Формат	Зона	Поз.	Обозначение	Наименование	Кол.	Примечан.
				ПВШ-2УК		497,7кг
				Сетка		
			44-86-КШИ лист 47	СЧ-91УК-1	1	13,37кг
				Закладные детали		
			сер.83 р.10.11-8.2 л.100	ПМ 21	2	2,01кг
			сер.83 р.10.11-22 л.100	ПМ 22	2	1,82кг
				Монтажная петля		
			сер.83 р.10.4-8.2 л.66	Т-7	2	0,85кг
				Материалы		
				Бетон М-300 м³	0,19	

1. Панель вентиляционной шахты ПВШ-2УК запроектирована с учетом изготовления её в горизонтальных формах, при этом лицевая поверхность (обозначенная значком ↑) должна быть обращена к дну формы.
2. В местах пересечения со стержнями сетки петли привязать, а анкера закладных деталей приварить.
3. В закладной детале ПМ 21 после установки арматурного каркаса в опалубку поз. 3а отогнуть в положение поз. 3.
4. Сечение Б-Б см. на листе 28.

Ведомость расхода стали на элемент, кг

Марка элемента	Изделия арматурные				Всего	Изделия закладные							Всего	Общий расход
	Арматура класса					Арматура класса			Прокат марки					
	А-III		А-I			А-I			ВСт3кп2					
	ГОСТ 5781-82*					ГОСТ 5781-82*			ГОСТ 8510-72*		ГОСТ 103-76*			
	ф8	ф12	ф12			ф10		Итого	63х40х6		-100х8	Итого		
ПВШ-2УК	4,2	9,17	1,7		15,07	1,72		1,72	2,7		3,28	5,98	7,7	22,77

Привязан

Инв. №

ГИП	Улитина		
Нач.ДСО	Левина		
Гл.Конструктор	Улитина		
Рук.гр.	Полосина		10.86
Вед.инж.	Киреева		
Инж.	Малашта		
Н.контр	Улитина		

44-86-КШИ 30

Панель вентиляционной шахты ПВШ-2УК.

Стадия	Масса	Масштаб
Р П	497,7	—
Лист 29	Листов —	

Новомосковский филиал проектного института Тульскгражданпроект

Формат А-2

ЛК-4 (ЛК-5) [ЛК-6; ЛК-6*]

Опалубка

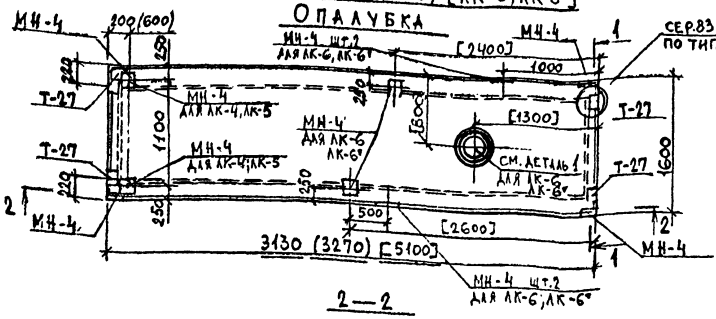

1—1

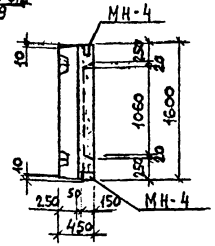

2—2

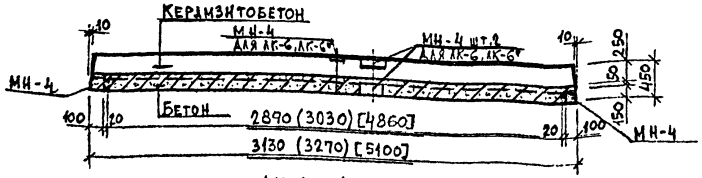

1

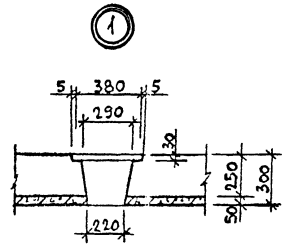

ЛК-4 (ЛК-5) [ЛК-6; ЛК-6*]

Армирование

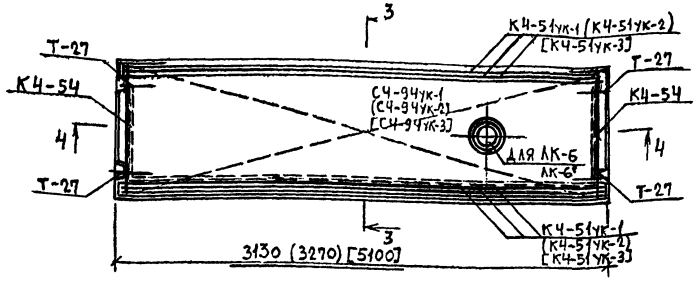

3—3

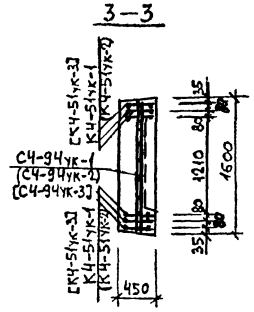

4—4

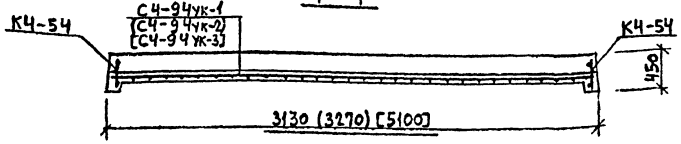

Сборочные единицы на один элемент

Формат	Зона	Поз.	Обозначение	Наименование	Кол.	Примечание
				Лоток кровли ЛК-4		2700 кг
			44-86-КИИ, лист 47	Сетка С4-94УК-1	1	7,2 кг
			–, лист 47	Каркас К4-51УК-1	6	11,46 кг
			сер.83 р.10.11-8.2 л.87	Каркас К4-54	2	1,66 кг
				Петля монтажная		
			сер.83 р.10.11-8.2 л.89	Т-27	4	1,67 кг
				Закладная деталь		
			сер. 1.132-2, в.2-2, л.12	МН-4	6	1,03 кг
				Материалы		
				Бетон М-300 м³	0,54	
				Керамзитобетон М-100, м³	1,27	γ=1000 кг/м³
				Лоток кровли ЛК-5		27833 кг
			44-86-КИИ, лист 47	Сетка С4-94УК-2	1	7,58 кг
			–, лист 47	Каркас К4-51УК-2	6	12,03 кг
			сер.83 р.10.11-8.2 л.87	Каркас К4-54	2	1,66 кг
				Петля монтажная		
			сер.83 р.10.11-8.2 л.89	Т-27	4	1,67 кг
				Закладная деталь		
			сер. 1.132-2, в.2-2, л.12	МН-4	6	1,03 кг
				Материалы		
				Бетон М-300 м³	0,56	
				Керамзитобетон М-100, м³	1,29	γ=1000 кг/м³
				Лоток кровли ЛК-6; ЛК-6*		43146 кг
			44-86-КИИ, лист 47	Сетка С4-94УК-3	1	11,7 кг
			–, лист 47	Каркас К4-51УК-3	6	18,34 кг
			сер.83 р.10.11-8.2 л.87	Каркас К4-54	2	1,66 кг
			сер.83 р.10.11-8.2 л.89	Петля монтажная Т-27	4	1,67 кг
				Закладные детали		
			сер. 1.132-2, в.2-2, л.12	МН-4.	10	1,03 кг
				Материалы		
				Бетон М-300 м³	0,85	
				Керамзитобетон М-100, м³	2,05	γ=1000 кг/м³

Ведомость расхода стали на элемент, кг

Марка элемента	Изделия арматурные											Изделия закладные						Общий расход
	Арматура класса										Всего	Арматура класса			Прокат марки		Всего	
	В-I			А-I			А-III					А-III			ВСт3 кп2			
	ГОСТ 6727-80			ГОСТ 5781-82*								ГОСТ 5781-82*			ГОСТ 103-76*			
	Ф5		Итого	Ф12	Ф14	Итого	Ф8	Ф10	Ф18	Итого		Ф10		Итого	~80х6		Итого		
ЛК-4	7,2		7,2	1,6	5,08	6,68	19,38	11,7	37,68	68,76	75,96	2,76		2,76	3,42		3,42	6,18	82,13
ЛК-5	8,42		8,42	1,6	5,08	6,68	23,9	12,0	38,76	74,66	89,8	2,76		2,76	3,42		3,42	6,18	95,98
ЛК-6; ЛК-6*	12,54		12,54	1,6	5,08	6,68	33,1	18,72	60,32	112,14	131,4	4,6		4,6	5,7		5,7	10,3	144,7

1. Лоток ЛК-6* зеркален лотку ЛК-6.
2. Стержни СЧ-94УК-3, попадающие в отверстие, обрезаются по месту.
3. Объемный вес керамзитобетона – γ=1000 кг/м³, железобетона – γ=2500 кг/м³.
4. Закладные детали привязаны центрально относительно осей привязок.

Привязан

Инв. № подл. | Подпись и дата | Взам. инв. №

Инв. №

ГИП	Улитина		
Нач. АСО	Левина		
Гл. конст.	Улитина		
Рук. гр.	Полосина		
Вед. инж.	Киреева		
Инж.	Малашта		
Н. контр.	Улитина		

44-86-КИИ 31

Лотки кровли ЛК-4, ЛК-5, ЛК-6, ЛК-6*

Стадия	Масса	Масштаб
РП		
Лист 30	Листов –	

Новомосковский филиал проектного института Тульскгражданпроект

Формат А-2

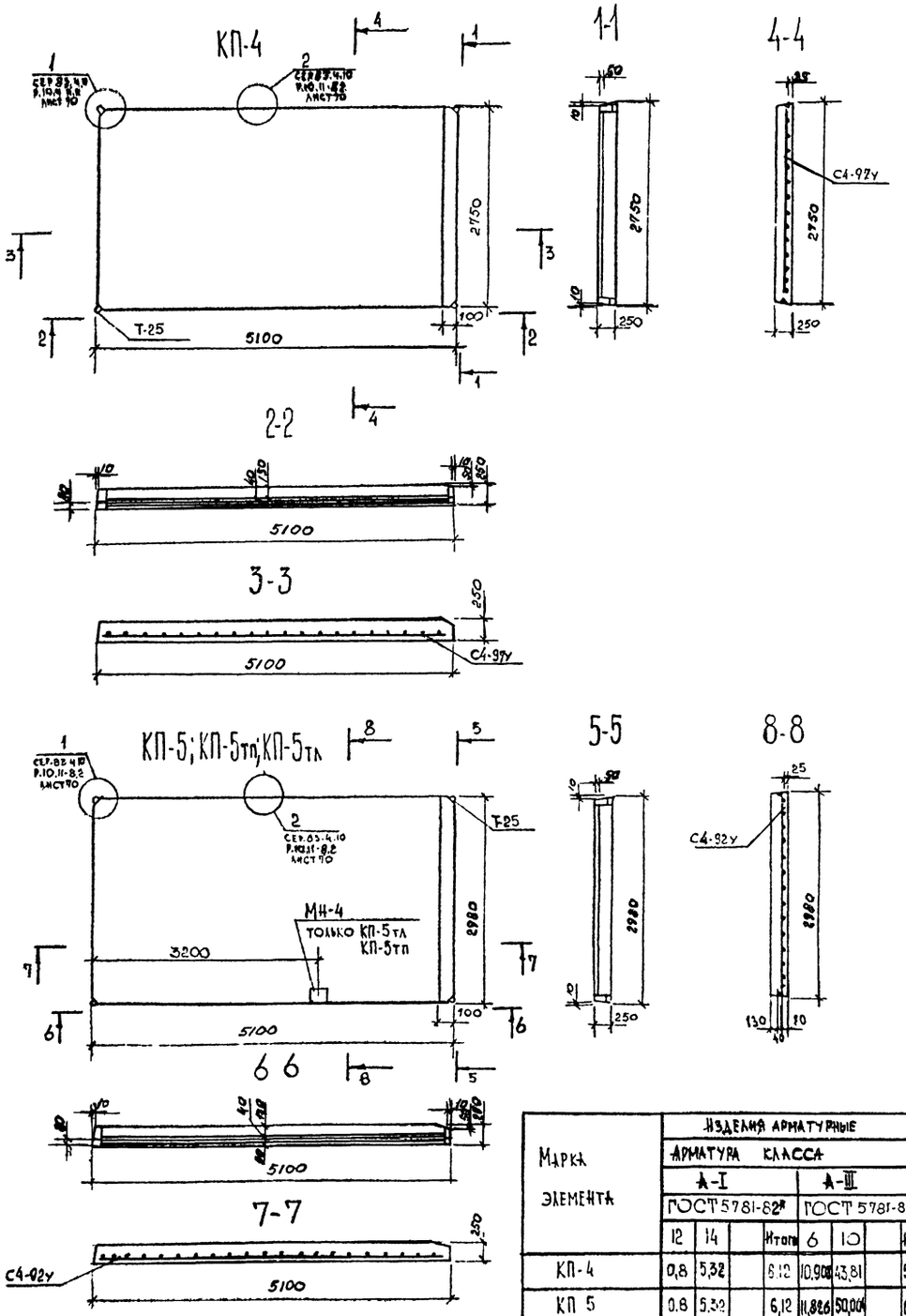

Сборочные единицы на 1 элемент

Формат	Зона	Поз	Обозначение	Наименование	Код	Прим.
				Панель кровли КП4		3811 кг
			44-86-КЖИ лист 48	Сетка С4-97у	1	54,708 кг
				Петля монтажная		
			СЕР 83.4.10. Р.10.11-8.2 лист 76	Т-25	4	1,53 кг
				Материалы:		
				Керамзитобетон М-75,		
				$\gamma = 1000$ кг/м³ м³		3,21
				Цементный р-р М-100 м³		0,28
				Панель кровли КП-5		412,9 кг
			44-86-КЖИ лист 48	Сетка С4-92у	1	61,89 кг
				Петля монтажная		
			СЕР.83.4.10.Р.10.11-8.2 лист 76	Т-25	4	153 кг
				Материалы		
				Керамзитобетон М-75		
				$\gamma = 1000$ кг/м³ м³		3,49
				Цементный р-р М-100 м³		0,30
				Панель кровли КП-5тп, КП-5тл		4130 кг
			44-86-КЖИ лист 48	Сетка С4-92у	1	61,89 кг
				Петля монтажная		
			СЕР.83.4.10.Р.10.11-8.2 лист 76	Т-25	4	1,53 кг
				Закладная деталь		
			СЕР.1.132-2, в.2-2	МН-4	1	1,03 кг
				Материалы		
				Керамзитобетон М75 м³		3,49
				$\gamma = 1000$ кг/м³		
				Цементный р-р М-100 м³		0,30

1. Плита покрытия КП-5тл зеркальна плите КП 5тп, изображенной на данном чертеже.
2. Плиты покрытия изготавливать в опалубке плит СЕР 83 Р.10.11-8.2 с укорочением по длине до размера 5,2 м

Марка элемента	Изделия арматурные								Итого	Изделия закладные					Итого	Всего
	Арматура класса									Арматура класса		Прокат марки				
	А-I				А-III					А-III		ВСт3 кп2				
	ГОСТ 5781-82*				ГОСТ 5781-82*					ГОСТ 5781-82		ГОСТ 103-76				
	12	14		Итого	6	10		Итого		10	Итого	80×6	Итого			
КП-4	0,8	5,32		6,12	10,908	43,81		54,718	60,84	—		—		—		60,84
КП 5	0.8	5.32		6,12	11,826	50,004		61,89	68,61	—		—		—		68,01
КП-5тп; КП-5тл.	0.8	5.32		6.12	11,826	50,064		61,89	68,01	0,46	0,46	0,57	0,57			69,04

Привязан:

Инв. №

ГИП	Улитина		—
Нач.АСО	Левина		—
Гл. конст.	Улитина		—
Рук. гр.	Полосина		10.26
Вед. инж.	Киреева		
Техник	Краснова		
Н. контр.	Улитина		—

44-86-КЖИ 32

Панель кровли: КП-4; КП-5; КП-5тп, КП-5тп

Стадия	Масса	Масштаб
РП		
Лист 31	Листов	

Новомосковский филиал проектного института Тульскгражданпроект

Формат А-2

Инв. № подл. | Подпись и дата | Взам. инв. №

КП-4-1п, КП-4-1л

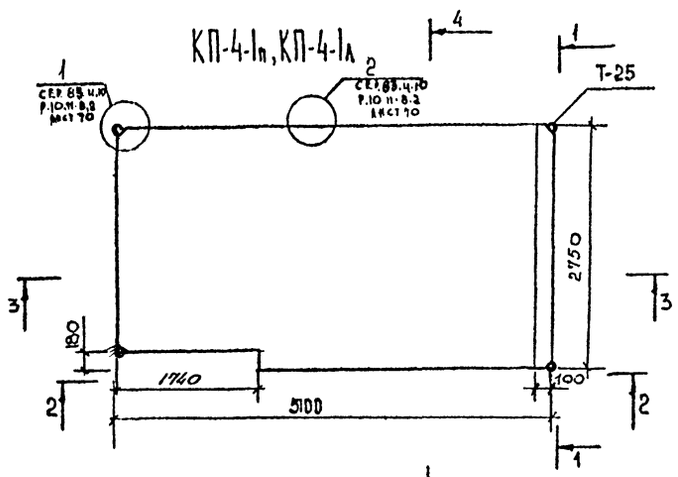

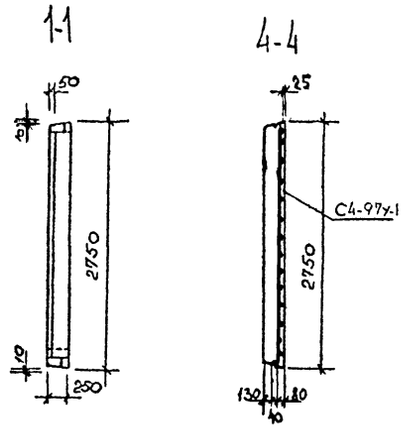

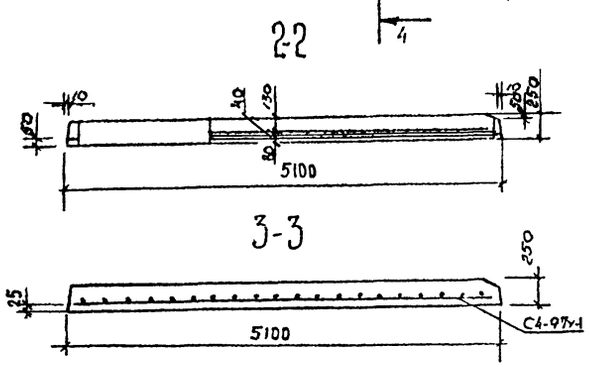

КП-5-1п; КП-5-1л

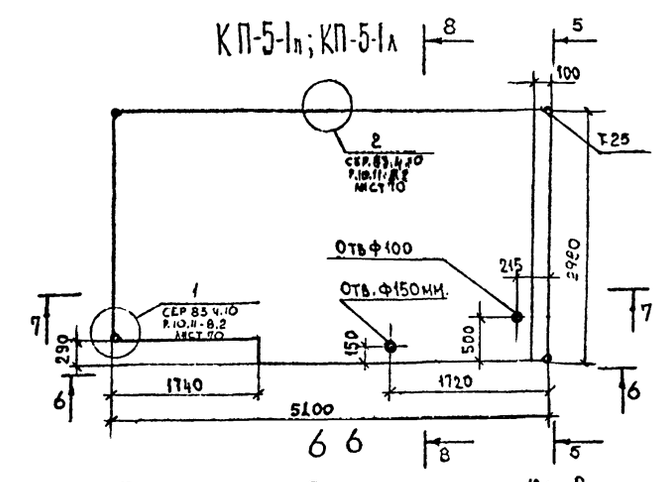

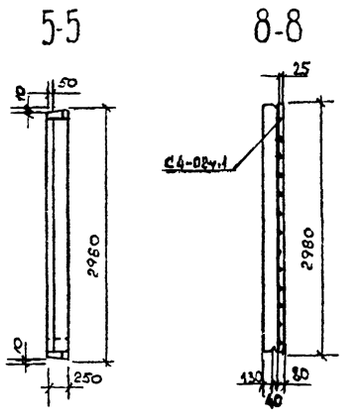

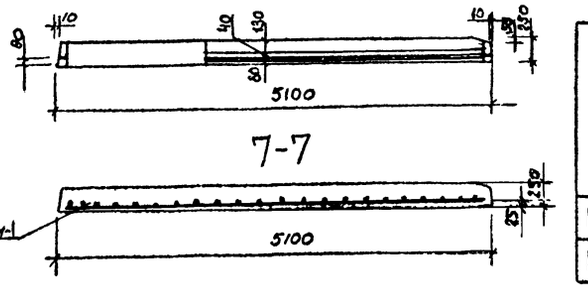

Марка элемента	Изделия арматурные								Всего
	Арматура класса								
	А-I				А-III				
	ГОСТ 5781-82				ГОСТ 5781-82				
	12	14		Итого	6	10		Итого	
КП-4-1л; КП-4-1п	0,8	5,32		6,12	10,67	45,91		56,58	62,7
КП-5-1л, КП-5-1п	0,8	5,32		6,12	11,44	48,02		57,46	65,58

Сборочные единицы на 1 элемент

Формат	Зона	Поз	Обозначение	Наименование	Кол	Прим
				Панель КП-4-1л; КП-4-1п		3725 кг
			44-86-КЖИ лист 48	Сетка С4-97у-1	1	56,58 кг
				Петля монтажная		
			СЕР.83.4.10.Р.10.11-8.2 лист 76	Т-25	4	1,53 кг
				Материалы:		
				Цементный р-р М-100 м³		0,27
				Керамзитобетон М75 м³		3,15.
				γ=1000 кг/м³		
				Панель КП 5-1л; КП 5-1п		3991 кг
			44-86-КЖИ лист 48	Сетка С4-92у-1	1	59,46 кг
				Петля монтажная		
			СЕР.83.4.10.Р.10.11-8.2 лист 76	Т 25	4	1,53 кг
				Материалы:		
				Керамзитобетон М75 м³		3,37
				γ=1000 кг/м³		
				Цементный р-р М100 м³		0,29

1. Плита покрытия КП-4-1л зеркально плите КП-4-1п, изображенной на данном чертеже.
2. Плита покрытия КП-5-1л зеркально плите КП-5-1п изображенной на данном чертеже.
3. Петли покрытия изготавливать в опалубке плит СЕР.83.4.10.11-8.2
4. Укорочением по длине 10 размера 5,2м и вырезами для дымовентиляционных блоков согласно данного чертежа.

Привязан

Инв. № подл. | Подпись и дата | Взам. инв. №

ГИП	Улитина			44-86-КЖИ 33
Нач. АСО	Левина			
Гл. конст	Улитина			Панель кровли: КП-4-1л; КП-4-1п, КП-5-1л; КП-5-1п
Рук. гр	Полосина			Стадия: РП; Масса; Масштаб
Ведущ.	Киреева			Лист 32; Листов
Техник	Краснова			Новомосковский филиал проектного института Тульскгражданпроект
Н. контр	Улитина			

Формат А-2

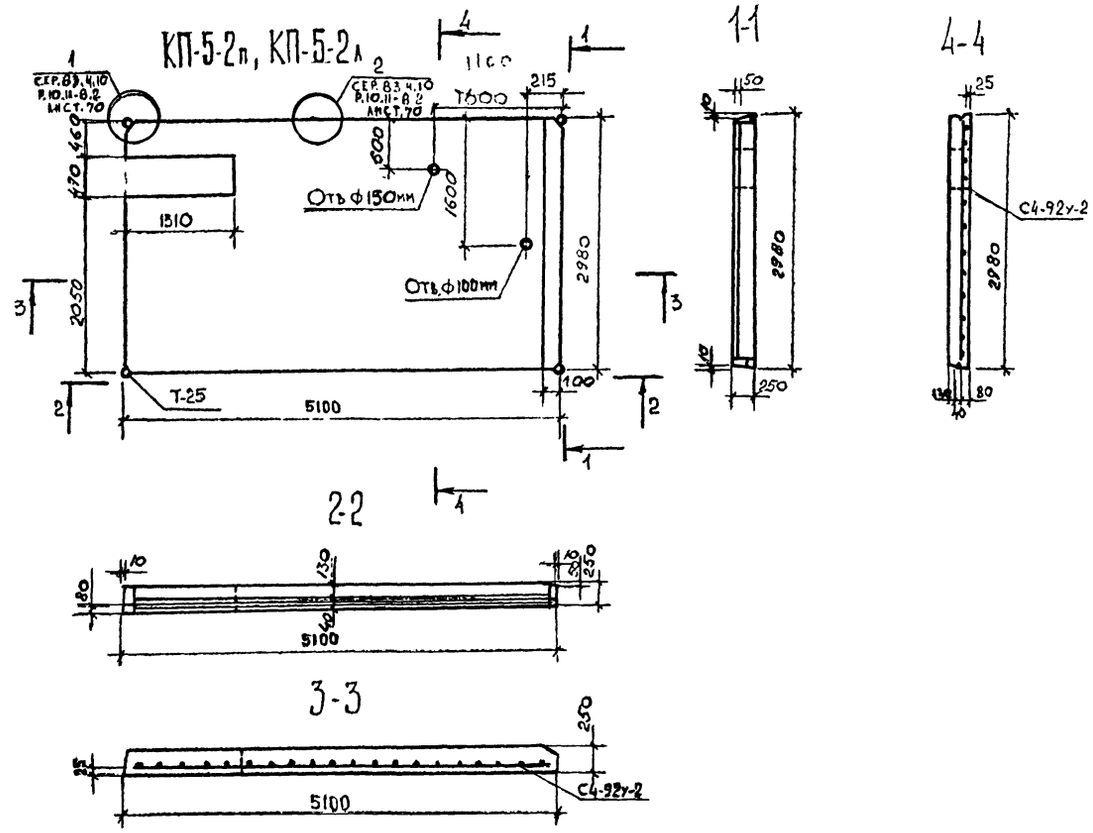

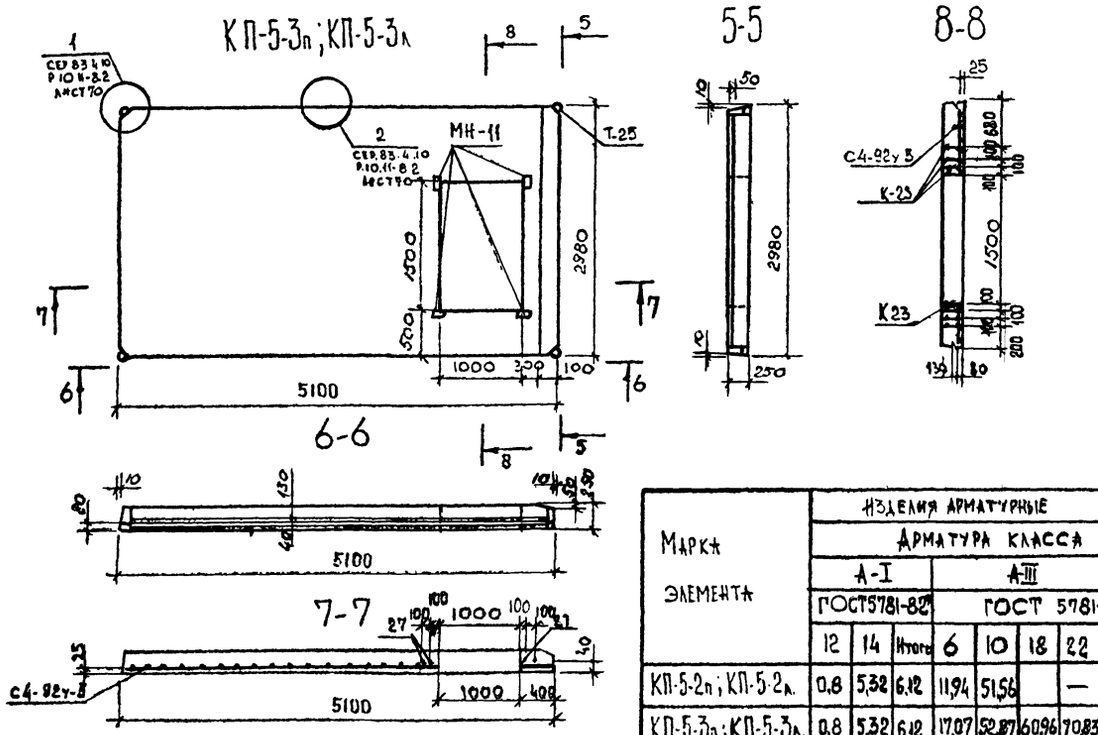

Сборочные единицы на 1 элемент.

Формат	Зона	Поз	Обозначение	Наименование	Кол.	Прим.
				Панель КП-5-2п; КП-5-2л		3961 кг
			44-86-КЖИ лист 48	Сетка С4-92у-2	1	63,498 кг
				Петля монтажная		
			СЕР.83.4.10. Р.10.11-8.2 лист 76	Т-25	4	1,53 кг
				Материалы:		
				Цементный р-р М-100 м³		0,29
				Керамзитобетон М-75 м³		3,35
				γ=1000 кг/м³		
				Панель КП-5-3п, КП-5-3л		3891 кг
			44-86-КЖИ лист 48	Сетка С4-92у-3	1	56,377 кг
			44-86-КЖИ лист 48	Каркас К-23	6	26,348 кг
		27	44-86-КЖИ лист 48	Ø10 А III	4	1,826 кг
				Петля монтажная		
			СЕР. 83.4.10, Р.10.11-8.2 лист 76	Т-25	4	1,53 кг
			СЕР 1.132-2, 8.2-2 л.12	Закладная деталь МН-1	4	0,66 кг
				Материалы:		
				Керамзитобетон М75 м³		3,14
				γ=1000 кг/м³		
				Цементный р-р М-100 м³		0,27

1. Плита покрытия КП-5-2л зеркальна плите КП-5-2п, изображенной на данном чертеже.
2. Плита покрытия КП-5-3л зеркальна плите КП-5-3п, изображенной на данном чертеже.
3. Плиты покрытия изготавливать вопалубке плит сер. 83 р.10.11-8.2 с укорочением по длине до размера 5,2м и вырезами для дымовентиляционных блоков согласно данного чертежа.

Марка элемента	Изделия арматурные									Итого	Изделия закладные					Всего
	Арматура класса										Арматура класса		Прокат марки		Итого	
	А-I			А-III							А-III		ВСт3кп2			
	ГОСТ 5781-82*			ГОСТ 5781-82*							ГОСТ 5781-82*		ГОСТ 103-76			
	12	14	Итого	6	10	18	22		Итого		10	Итого	-60х5	Итого		
КП-5-2п; КП-5-2л	0,8	5,32	6,12	11,94	51,56		—		63,50	69,62	—		—		—	69,62
КП-5-3п; КП-5-3л	0,8	5,32	6,12	17,07	52,87	60,96	70,83		221,77	227,87	1,48	1,48	1,16	1,16	3,08	230,97

Привязан:

ГИП	Улитина		—
Нач. АСО	Левина		
Гл. конст	Улитина		
Рук. гр	Полосина		
Вед. инж	Киреева		
Техник	Краснова		
Н. контр	Улитина		—

44-86-КЖИ 34

Панели кровли: КП-5-2л, КП-5-2п; КП-5-3л; КП-5-3п

Стадия	Масса	Масштаб
РП		
Лист 33	Листов	

Новомосковский филиал проектного института Тульскгражданпроект

Формат А-2

Инв. № подл. | Подпись и дата | Взам. инв. №

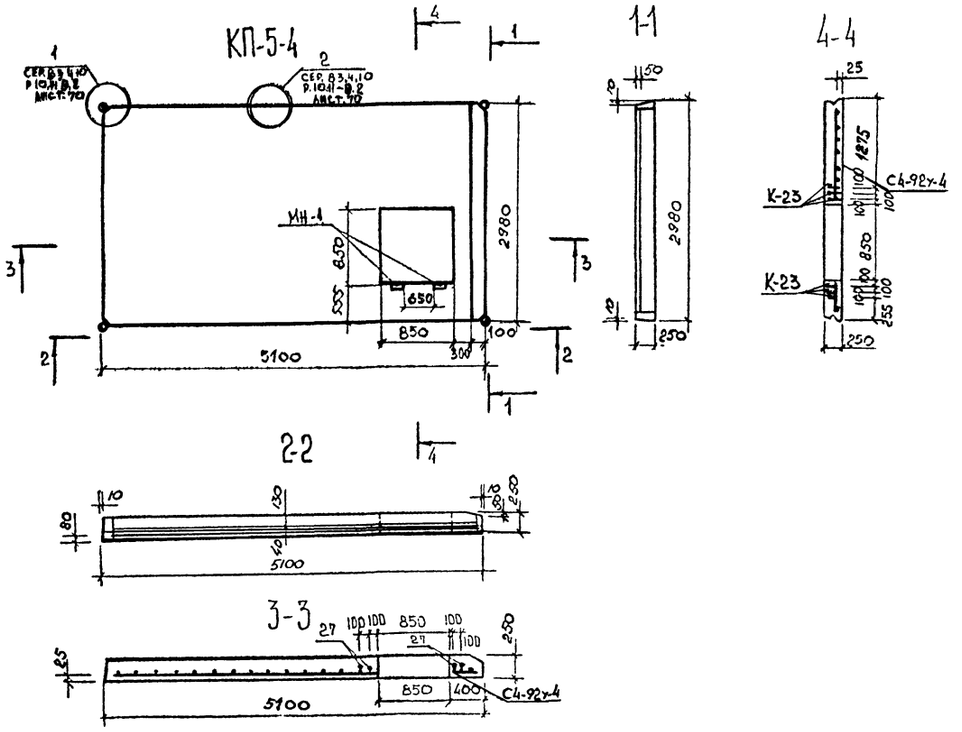

Сборочные единицы на 1 элемент.

Формат	Зона	Поз	Обозначение	Наименование	Кол	Прим.
				Панель КП-5-4		4091 кг
			44-86-КЖИ лист 51	Сетка С4-92х-4	1	55,979 кг
			44-86-КЖИ лист 48	Каркас К-23	6	26,348 кг
		27	44-86-КЖИ лист 48	ф 10 А III	4	1.826 кг
				Петля монтажная		
			сер. 83.4.10 р. 10.11-8.2 лист 76	Т-25	4	1.53 кг.
				Закладные детали		
			сер. 1.132-2, вып-2, л. 12	МН-1	2	0,66 кг
				Материалы		
				Керамзитобетон М-75 $м^3$		3,33
				γ = 1000 кг/$м^3$		
				Цементный р-р М-100 $м^3$		0,28

Марка элемента	Изделия арматурные									Изделия закладные					
	Арматура класса									Арматура класса		Прокат марки			
	А-I			А III						А III		Вст3кп2			
	ГОСТ 5781-82*			ГОСТ 5781-82*						ГОСТ 5781-82*		ГОСТ 103-76			
	12	14	Итого	6	10	18	22		Итого	10	Итого	60х6	Итого	Итого	Всего
КП-5-4	0.8	5,32	6,12	17,49	52,1	60,86	90,83		221,38	227,5	0,74	0,74	0,58	0,58	1,32	228,82

1. Плиты покрытия изготавливать в опалубке плит сер. 83 р.10,11-8.2 с укорочением по длине до размера 5,2м и отверстием согласно данного чертежа.

Привязан

Инв. №

ГИП	Уваткина		
Нач. АСО	Левина		
Гл. конст.	Уваткина		
Рук. гр.	Ивасенко		
Вед. инж.	Киреева		
Техник	Краснова		
Н. контр.	Уваткина		

44-86-КЖИ 35

Панель кровли КП-5-4

Стадия	Масса	Масштаб
РП		
Лист 34	Листов	

Новомосковский филиал проектного института Тульскгражданпроект

Формат А-2

Инв. № подл. | Подпись и дата | Взам. инв. №

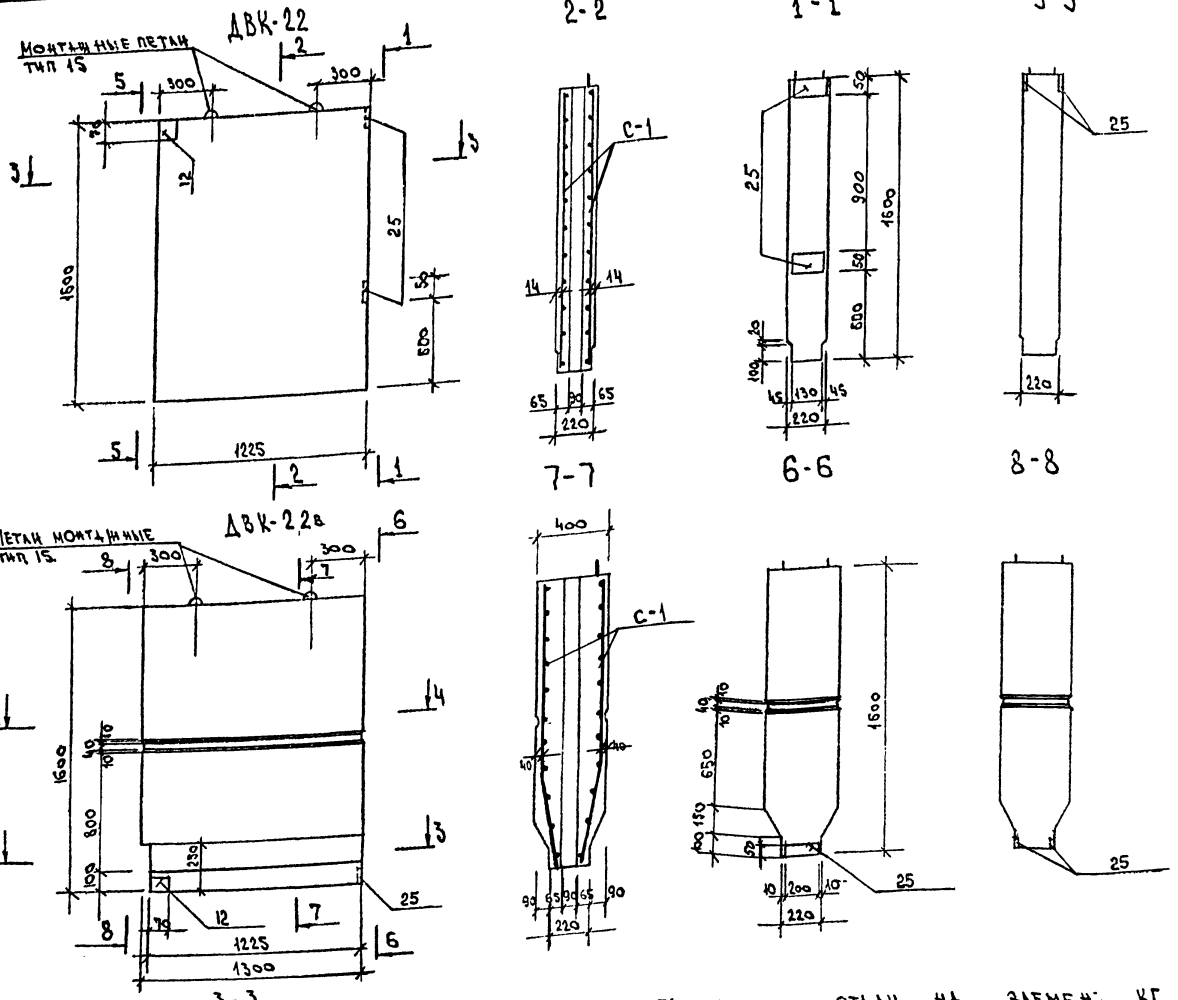

Сборочные единицы на один элемент

Формат	Зона	Поз	Обозначение	Наименование	Кол. шт.	Прим.
				Дымовентиляционная панель ДВК-22		815 кг
				Сборочные единицы		
			44-86-КЖИ, лист 49	Сетка С-1	2	2,20 кг
			44-86-КЖИ, лист 51	Каркас К-1	2	0,61 кг
			Сер. 1-335 ал. 3д / 63, р.2, л.12	Петля монтажная тип. 15	2	2,99 кг
				Закладная деталь		
			с.1-335-ат.ал. Унифицирован. закладн. дет	25	2	0,775 кг
			с.1-335-ат.ал. Унифицирован. закладн. дет	12	1	0,551 кг
				Материалы		
				Бетон М-200 м3	0,32	
				Дымовентиляционная панель ДВК-22в		694 кг
				Сборочные единицы		
			44-86-КЖИ, лист 49	Сетка С-1	2	2,20 кг
			–, лист 51	Каркас К-3	2	0,78 кг
			Сер. 1-335 ал. 3д / 63, р.2, л.12	Петля монтажная тип. 15	2	2,99 кг
				Закладная деталь		
			с.1-335-ат.ал. Унифицирован. закл. дет.	25	2	0,775 кг
			с.1-335-ат.ал. Унифицирован. закл. дет	12	1	0,551 кг
				Материалы		
				Керамзитобетон М-75 м³	0,68	
				γ=1100 кг/м³		

1. Указания по изготовлению дымовентиляционных панелей см. альбом III сер. 1-335 ат.
2. Марка керамзитобетона по морозостойкости – 25.

Ведомость расхода стали на элемент, кг

Марка элемента	Изделия арматурные: Арматура класса В-I, Гост 6727-80, Ф4	Ф5	Итого	Всего	Изделия закладные: Арматура класса АI, Гост 5781-82*, Ф16	Ф10	Итого	Арматура класса АIII, Гост 5781-82*, Ф10	Итого	Всего	Прокат марки Вст 3 кп 2, Гост 103-75*, [illegible]	[illegible]	Итого	Всего	Общий расход
ДВК-22	4,66	0,96	5,62	5,62	5,98	0,57	6,55	0,320	0,320	6,87	0,231	0,94	1,17	1,17	13,66
ДВК-22в	4,84	1,12	5,96	5,96	5,98	0,57	6,55	0,320	0,320	6,87	0,231	0,94	1,17	1,17	14,00

Инв. № подл. | Подпись и дата | Взам. инв. №

Правязан

Инв. №

Гип	Улитина		
Нач. АСО	Левина		
Гл. конст.	Улитина		
Рук. гр.	Полосина		
Вед. инж.	Киреева		
Ст. техн.	Дуненкова		
Н. контр.	Улитина		

44-86-КЖИ 36

Дымовентиляционные панели ДВК-22; ДВК-22в

Стадия	Масса	Масштаб
РП		
Лист 35	Листов	

Новомосковский филиал Проектного института Тульскгражданпроект

Формат А-2

ДВК-23

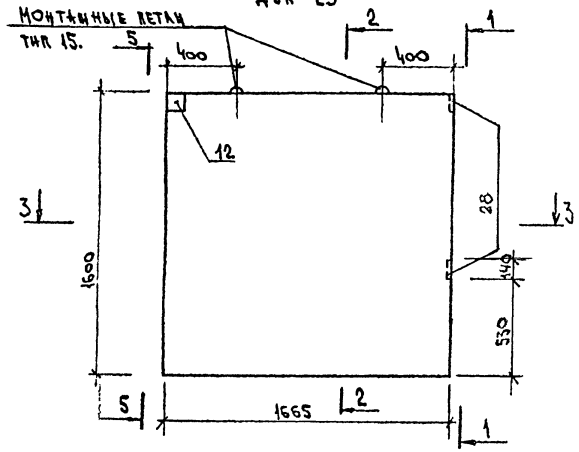

2-2

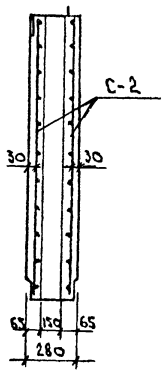

1-1

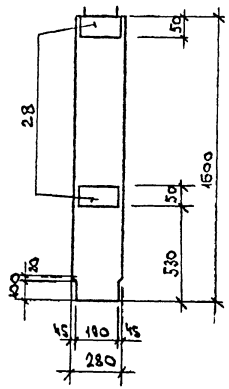

5-5

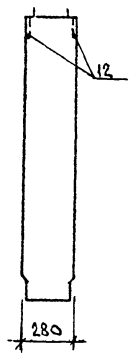

ДВК-23в

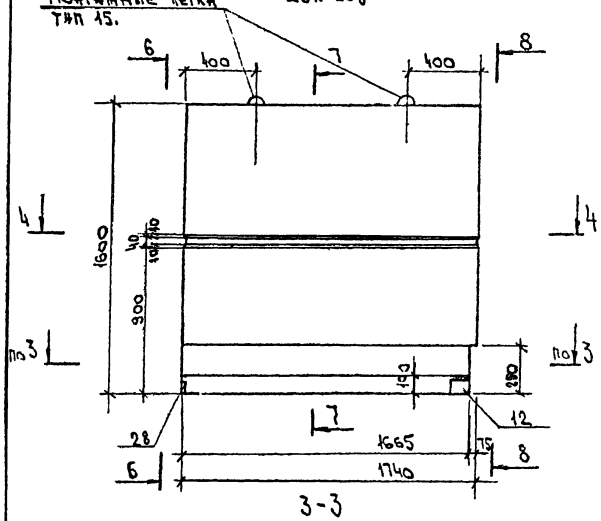

7-7

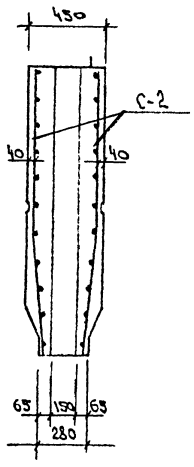

6-6

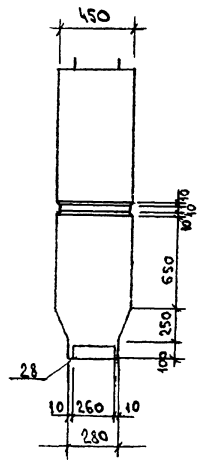

8-8

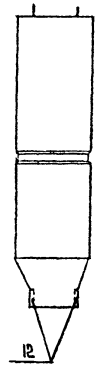

3-3

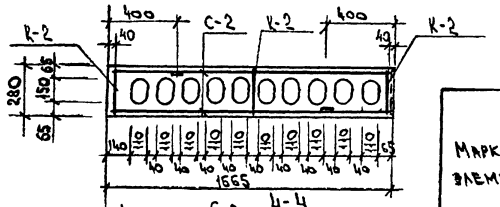

4-4

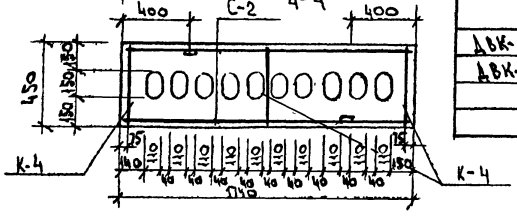

Сборочные единицы на один элемент

Формат	Зона	Поз	Обозначение	Наименование	Кол. шт.	Прим.
				Дымовентиляционная панель ДВК-23		1369 кг
				Сборочные единицы		
			44-86-КЖИ, лист 49	Сетка С-2	2	2,1 кг
			44-86-КЖИ, лист 51	Каркас К-2	3	0,3 кг
			сер. 1-335 вып. 3д/63	Петля монтажная тип 15	2	2,99 кг
				Закладная деталь		
			с.1-335 вып. 4д Унифицированные закл. дет.	12	1	0,551 кг
			с.1-335 вып. 4д Унифицированные закл. дет.	28	2	1,082 кг
				Материалы		
				Бетон М-200 м³	0,54	
				Дымовентиляционная панель ДВК-23в		977 кг
			44-86-КЖИ, лист 49	Сетка С-2	2	2,91 кг
			— , лист 51	Каркас К-4	3	0,81 кг
			сер. 1-335 вып. 3д/63	Петля монтажная тип 15	2	2,99 кг
				Закладная деталь		
			с.1335 вып. 4д. Унифицированные закл. дет.	12	2	0,551 кг
				28	1	1,082 кг
				Материалы		
				Керамзитобетон М-75 м³	0,96	

1. Указания по изготовлению дымовентиляционных панелей см. альбом III сер. 1-335 вып. 7.
2. Марка керамзитобетона по морозостойкости - 25.

Ведомость расхода стали на элемент, кг.

Марка элемента	Изделия арматурные				Изделия закладные								Общий расход
	Арматура класса			Всего	Арматура класса			Всего	Прокат марки			Всего	
	А-I				АТ				Ст3кп2				
	ГОСТ 6727-80				ГОСТ 5781-82*			ГОСТ 5781-82*	ГОСТ 103-76*				
	Ф4	Ф5	Итого		Ф10	Ф16	Итого	Ф10	Итого	- 5Ф6 5Ф10	- 7Ф6 7Ф10	Итого		
ДВК-23	6,33	1,44	7,77	7,77	0,94	5,98	6,92	0,32	0,32	7,24	1,23	0,231	1,461	1,461	16,47
ДВК-23в	6,57	1,68	8,25	8,25	0,47	5,98	6,45	0,64	0,64	7,09	0,614	0,462	1,076	1,076	16,41

Инв. № подл. | Подпись и дата | Взам. инв. №

Гип	Уланина		
Нач. отд	Левина		
Гл. конст	Уланина		
Рук. гр.	Полонина		
Нач. сект.	Киреева		
Стерх	Лукьянова		
Н. контр.	Уланина		

44-86-КЖИ 37

Дымовентиляционная панель ДВК-23, ДВК-23в

Стадия	Масса	Масштаб
РП		
Лист 36	Листов	

Новомосковский филиал Проектного института Тульскпромстальконструкция

Формат А-2

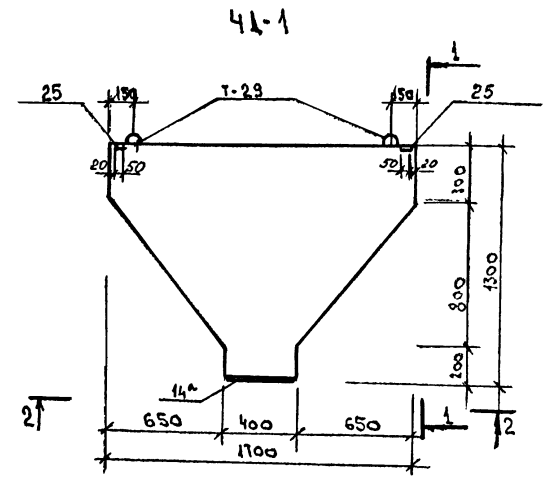

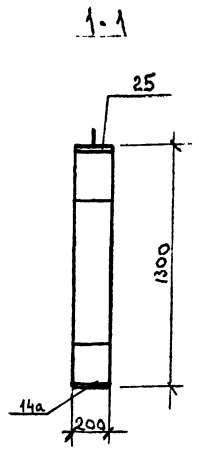

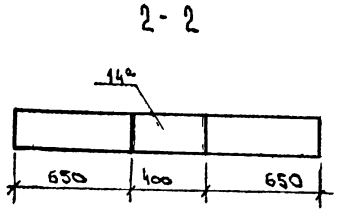

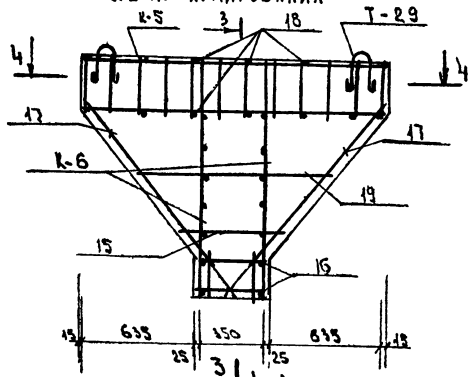

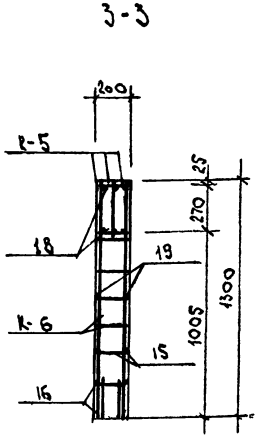

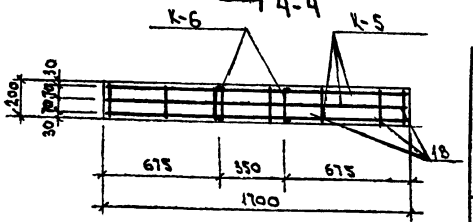

Сборочные единицы на один элемент.

Формат	Зона	Поз	Обозначение	Наименование		Прим
				Чердачная стеновая		
				панель ЧД-1		763кг
				Сборочные единицы		
			44-86-КЖИ, лист 51	Каркас К-5	3	5,64
			-, лист 51	Каркас К-6	2	1,71кг
			сер. 83,4.10, р. 10,11-8,2 л. 88	Петля монтажная тип 29	2	1,59кг
				Закладная деталь		
			с.1-335-АТ, ал. Унифицирован. закладн. дет.	25	2	0,775кг
			с.1-335-АТ, ал. Унифицирован. закладн. д.	14а	1	5,902кг
				Детали ГОСТ 5781-82*		
		18		Ф8 А III l=180	14	0,07кг
		19		l=1100	2	0,44кг
		15		l=600	2	0,24кг
		16		l=370	4	0,15кг
		17		Ф10 А III l=1350	4	0,84кг
				Материалы		
				бетон М-200 м³		
				γ=2500кг/м³	0,29	

Ведомость расхода стали на элемент, кг

Марка элемента	Изделия арматурные												Изделия закладные			Общий расход
	Арматура класса								Всего	Арматура класса		Всего	Прокат марки			
	А-I				А III					В-I			В ст 3 кп. 2			
	ГОСТ 5781-82*				ГОСТ 5781-82*					ГОСТ 6727-80			ГОСТ 103-76*			
	Ф10	Ф12	Ф14	Итого	Ф8	Ф10	Ф18	Итого		Ф4	Итого		Ф6 -50×6	Ф8 -170×200	Итого	
ЧД-1	0,568	1,63	3,18	5,38	6,91	9,58	9,90	25,67	31,05	0,26	0,26	0,26	0,942	4,27	5,21	36,52

Гип	Улитина		—
Нач. АСО	Левина		—
Гл. конст.	Улитина		—
Рук. гр.	Полосина		10.7
Вед. арм.	Киреева		
Ст. техн.	Дуненкова		
Н. контр.	Улитина		—

44-86-КЖИ 38

Чердачная опора ЧД-1

Стадия	Масса	Масштаб
РП		

Лист 37 Листов

Новомосковский филиал проектного института Тульскгражданпроект

Формат А-2

Инв. № подл. | Подпись и дата | Взам. инв. №

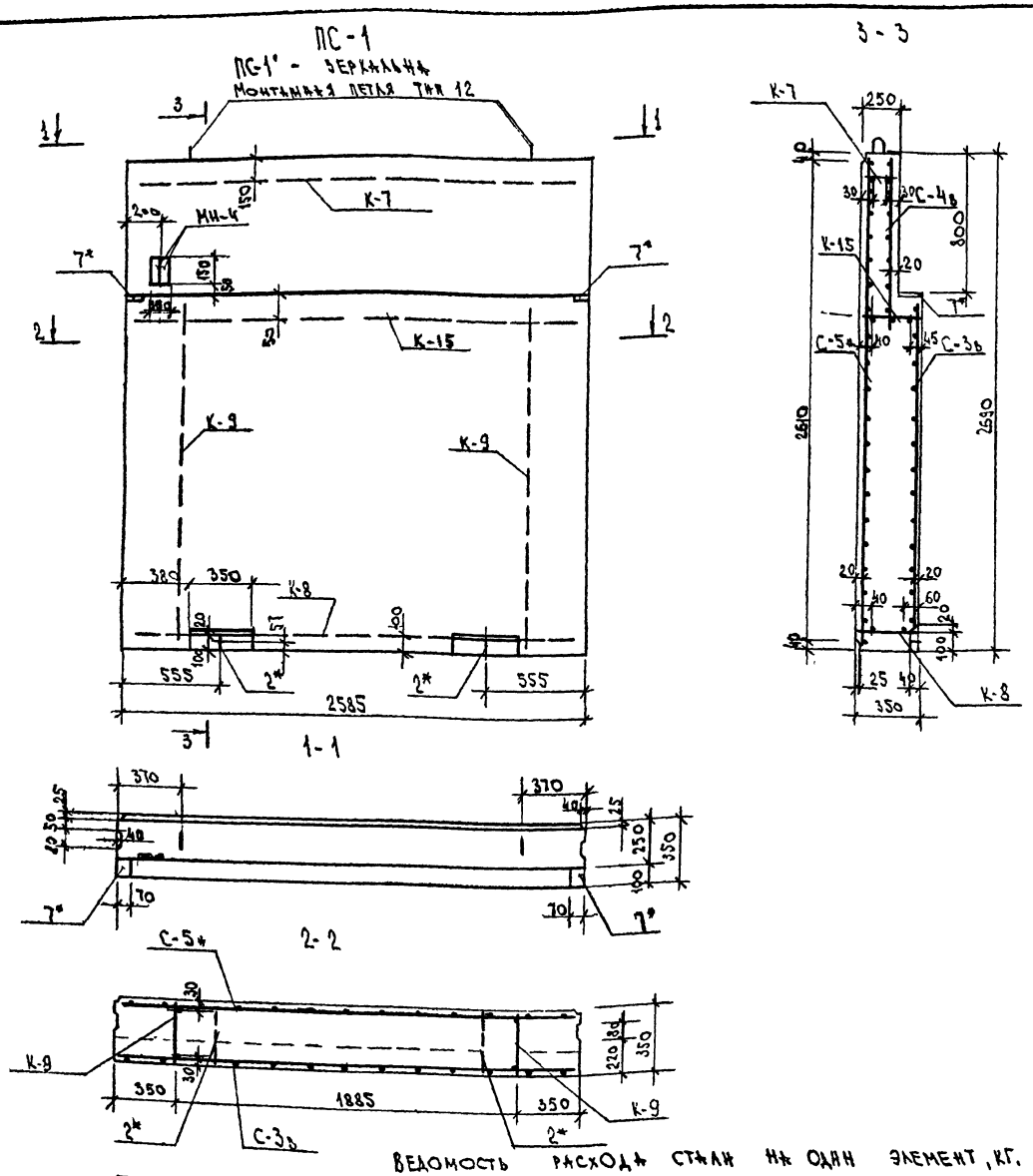

Сборочные единицы на один элемент

Формат	Зона	Поз.	Обозначение	Наименование	Кол. шт.	Прим.
				Панель стеновая		
				ПС-1, ПС-1'		2455 кг
				Сборочные единицы		
			44-86-КЖИ, лист 52	Каркас К-7	1	1268 кг
			–, лист 52	Каркас К-8	2	1400 кг
			–, лист 52	Каркас К-9	2	1,112 кг
			–, лист 52	Каркас К-15	1	1,939 кг
			–, лист 50	Сетка С-4в	1	1,77 кг
			–, лист 50	Сетка С-5н	1	5,51 кг
			–, лист 50	Сетка С-3в	1	4,209 кг
			Сер. 1.335, ал. 3 д/63, р.2, л.36	Монтажная петля тип 12	2	1,93 кг
				Закладная деталь		
			С.1.335-АТ, альбом унифицирован. з.д.	2*	2	0,709 кг
			–, альб. унифицирован. закл. дет.	7*	2	364 кг
			Сер. 1,132-2 вып 2-2 л.12	МН-4	2	03 кг
				Материалы		
				Керамзитобетон М-50 м³	1,97	
				γ=1000 кг/м³		
				Цементно-песчаный растр		
				М-100 м³	0,07	
				М-150 м³	0,17	

1. Указания по изготовлению стеновых панелей смотреть стр. 1÷3 ал. III сер. 1-335 АТ.
2. Сечения и привязки каркасов см. листы 21÷23 ал. III сер. 1-335 АТ.
3. Закладные изделия обозначенные звездочкой должны быть металлизированы.
4. Марка керамзитобетона по морозостойкости – 25

Ведомость расхода стали на один элемент, кг.

Марка	Изделия арматурные: Арматура класса А I, Гост 5781-82*, ф16	итого	всего	Арматура класса В I, Гост 6727-80, ф4	итого	всего	Арматура класса А III, Гост 5781-82*, ф6	итого	всего	Изделия закладные: Арматура класса А III, Гост 5781-82*, ф10	итого	всего	Арматура класса А I, Гост 5781-82*, ф10	ф14	итого	всего	Прокат марки В ст-3 кп2, Гост 103-76*, -80×6	-70×6	итого	всего	Общий расход
ПС-1, ПС-1'	3,86	3,86	3,86	13,39	13,39	13,39	6,33	6,33	6,33	0,96	0,96	0,96	1,02	1,33	2,35	2,35	1,14	0,79	1,93	1,93	28,82

Привязан

Инв. №

Гип	Улитина		
Нач. АСО	Левина		
Гл. констр.	Улитина		
Рук. гр.	Полосина		10.86
Вед. инж.	Киреева		
Ст. техн.	Дуненкова		
Н. контр.	Улитина		

44-86-КЖИ 39

Панель стеновая парапетная ПС-1; ПС-1'

Стадия	Масса	Масштаб
РП	2319	

Лист 38 | Листов

Новомосковский филиал проектного института Тульскгражданпроект

Формат А-2

Инв. № подл. | Подпись и дата | Взам. инв. №

ПС-2, ПС-2-2

ПС-2*; ПС-2-2 - ДЕРКАЛЬНЯ

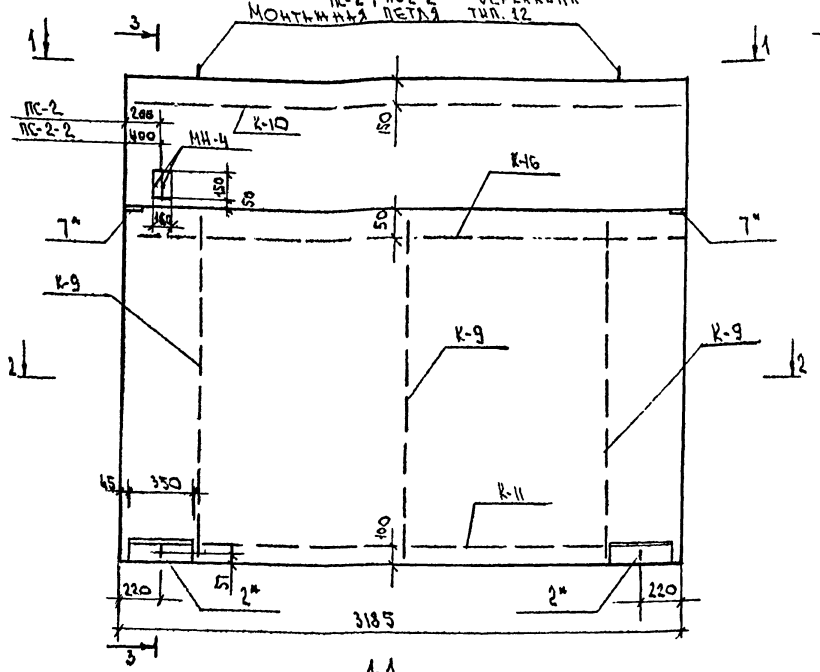

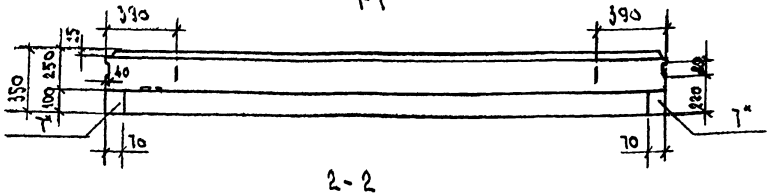

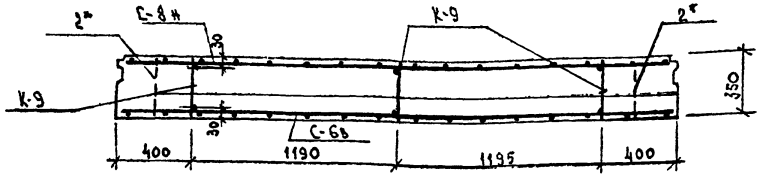

3-3

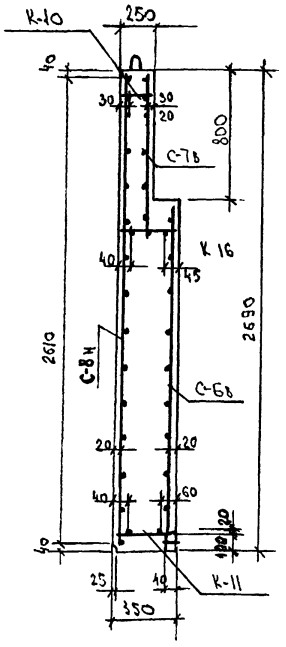

Сборочные единицы на один элемент

Формат	Зона	Поз.	Обозначение	Наименование	Кол. шт.	Прим.
				Панель стеновая		
				ПС-2*; ПС-2; ПС-2-2; ПС-2-2*		3034 кг
				Сборочные единицы		
			44-86-КЖИ, лист 52	Каркас К-10	1	1,589 кг
			-, лист 52	Каркас К-11	1	1,754 кг
			-, лист 52	Каркас К-9	3	1,113 кг
			-, лист 52	Каркас К-16	1	2,428 кг
			-, лист 50	Сетка С-6б	1	5,106 кг
			-, лист 50	Сетка С-7в	1	2,757 кг
			-, лист 50	Сетка С-8н	1	6,674 кг
			Сер. 1.335, вып. 3А/63, р.2, л 36	Монтажная петля тип 12	2	1,93 кг
				Закладная деталь		
			с1.335-1т, ал. унифицирован. закл.	2*	2	0,709 кг
			-, ал. унифицирован. закл. дет.	7*	2	0,864 кг
			Сер. 1.132-2, в.2-2, л.12	МН-4	2	1,03 кг
				Материалы		
				Керамзитобетон М-50 м³	2,43	
				γ=1000 кг/м³		
				Цементно-песчаный раствор		
				М-100 м³	0,09	
				М-150 м³	0,21	

1. Указания по изготовлению стеновых панелей см. стр. 1÷3 ал. III сер. 1-335-1т.
2. Сечения и привязки каркасов см. листы 21÷25 ал. III сер. 1-335-1т.
3. Закладные изделия обозначенные звездочкой должны быть металлизированы.
3. Марка керамзитобетона по морозостойкости - 25.

Ведомость расхода стали на один элемент, кг.

Марка	Изделия арматурные					Изделия закладные										Общий расход
	Арматура класса				Всего	Арматура класса							Всего	Прокат марки		Всего
	AI					A-III			AIII		A-I			ВСт3кп2		
	ГОСТ 6727-80					ГОСТ 5781-82*			ГОСТ 5781-82*		ГОСТ 5781-82*			ГОСТ 103-76		
	Ф4			Итого		Ф6	Итого	Всего	Ф10	Итого	Всего	Ф10	Ф14	Ф16	Итого		-200×6	-80×6	Итого		
ПС-2*; ПС-2-2; ПС-2-2*	16,62			16,62	16,62	7,01	7,01	7,01	0,92	0,92	0,92	1,02	1,332	3,86	6,21	6,21	0,79	1,14		1,93	1,93	32,69

Привязан

Инв. №

ГИП	Чунтина		
Нач. КО	Кедина		
Гл. констр.	Чунтина		
Рук. гр.	Полосина		
Разраб.	Кирбеев		
Стесн.	Куненков		
Н. контр.	Чунтина		

44-86-КЖИ 40

Панель стеновая вариетная ПС-2, ПС-2*, ПС-2-2; ПС-2-2*

Стадия	Масса	Масштаб
РП		
Лист 39	Листов	

Воронежский филиал проектного института Тульскгражданпроект

Копировал 4-2

Инв. № подл. | Подпись и дата | Взам. инв. №

ПС-8
ПС-8' - ЗЕРКАЛЬНА

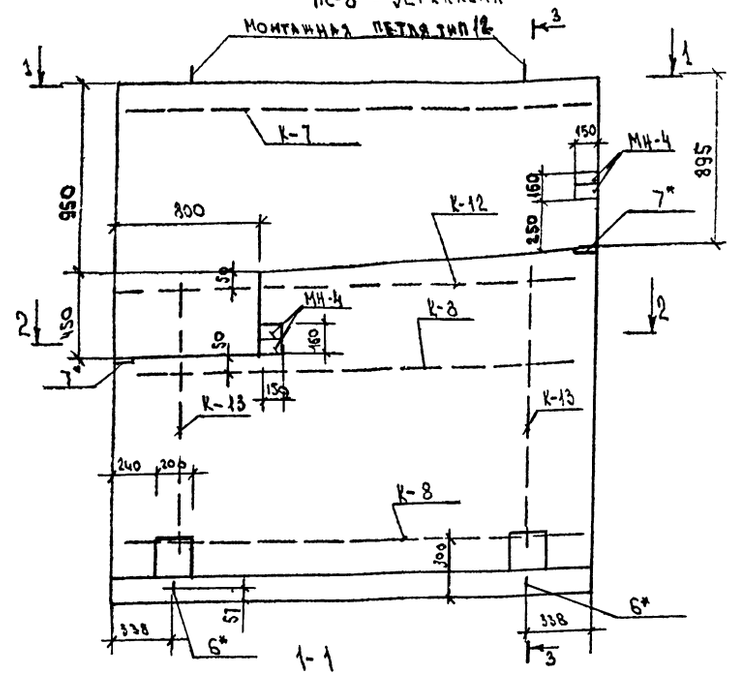

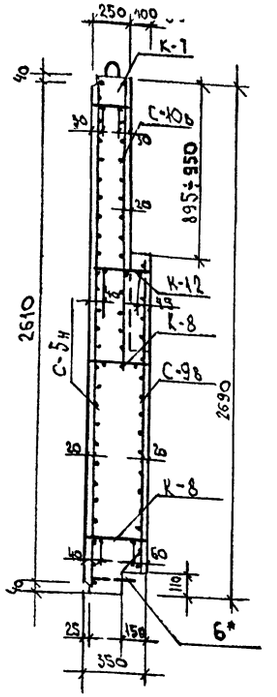

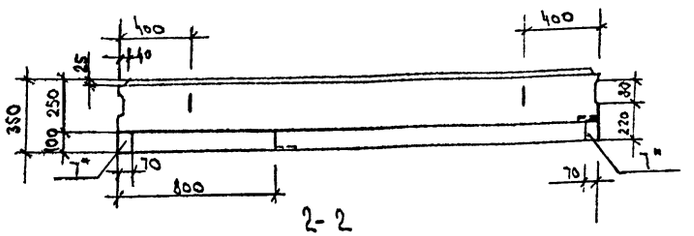

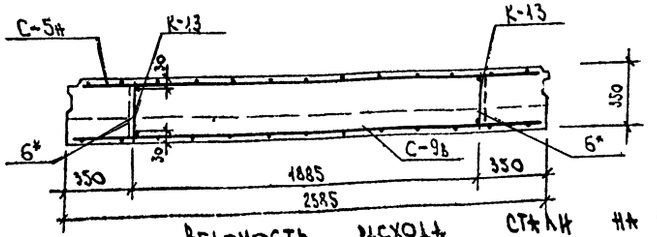

Сборочные единицы на один элемент

Формат	Зона	Поз	Обозначение	Наименование	Кол. шт.	Им
				Панель стеновая		
				ПС-8; ПС-8'		2347 кг
				Сборочные единицы		
			44-86-КЖИ, лист 52	Каркас К-7	1	1,268 кг
			—, лист 52	Каркас К-8	2	1,400 кг
			—, лист 52	Каркас К-12	1	1,661 кг
			—, лист 52	Каркас К-13	2	1,058 кг
			—, лист 50	Сетка С-5н	1	5,51 кг
			—, лист 49	Сетка С-9в	1	3,198 кг
			—, лист 49	Сетка С-10в	1	3,067 кг
			С.1.335, ал. 31/63, р.2, л.36	Монтажная петля Тип 12	2	1,93 кг
				Закладные изделия		
			С.1.335 АТ, ал. унифицирован. закл. дет.	6*	2	0,048 кг
			С.1.335 АТ, ал. унифицирован. закл. дет.	7*	2	0,864 кг
			Сер. 1.132-2, в.2-2, л.12	МН-4	4	1,03 кг
				Материалы		
				Керамзитобетон М-50 м3	1,87	
				γ=1000 кг/м³		
				Цементно-песчаный раствор		
				М-100 м3	0,06	
				М-150 м3	0,18	

1. Указания по изготовлению стеновых панелей см. стр. 1÷3 ал. III сер. 1-335 АТ.
2. Сечения и привязки каркасов см. листы 21÷23 ал. VI сер. 1-335 АТ.
3. Закладные изделия обозначенные звездочкой должны быть металлизированы.
4. Марка керамзитобетона по морозостойкости - 25

Ведомость расхода стали на один элемент, кг

Марка	Изделия арматурные										Изделия закладные												Общий расход
	Арматура класса ВI, Гост 6727-80		Всего	Арматура класса АIII, Гост 5781-82*			Всего	Арматура класса АI, Гост 5781-82*		Всего	Арматура класса АIII, Гост 5781-82*		Всего	Арматура класса АI, Гост 5781-82*			Всего	Прокат марки в СТ-3 кп 2, Гост 103-76*				Всего	
	Ф4	Итого		Ф6		Итого		Ф16	Итого		Ф10	Итого		Ф10	Ф14	Итого		-80×6	70×6		Итого		
ПС-8; ПС-8'	13,56	13,56	13,56	6,06		6,06	6,06	3,86	3,86	3,86	1,84	1,84	1,84	1,02	1,21	2,23	2,23	2,28	0,79		3,08	3,08	30,63

Привязан

Инв. №

Тип	Улитина		
Нач. АСО	Левина		
Гл. констр.	Улитина		
Рук. гр.	Полосина		10.86
Вед. инж.	Киреева		
Ст. техн.	Дуненкова		
М. контр.	Улитина		

44-86-КЖИ 41

Панель стеновая параметная ПС-8, ПС-8'

Стадия	Масса	Масштаб
РП		

Лист 40 Листов

Новомосковский филиал проектного института Тульскгражданпроект

Формат А-2.

Инв. № подл. | Подпись и дата | Взам. инв. №

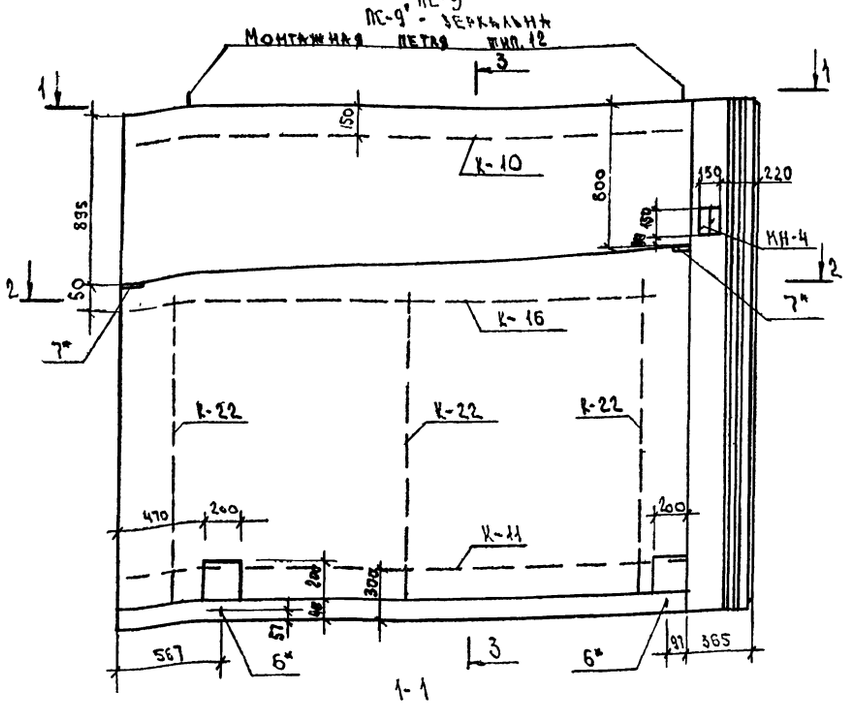

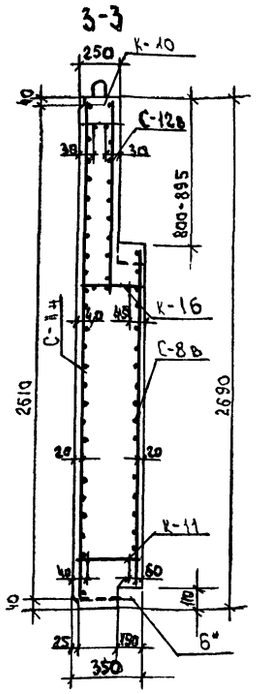

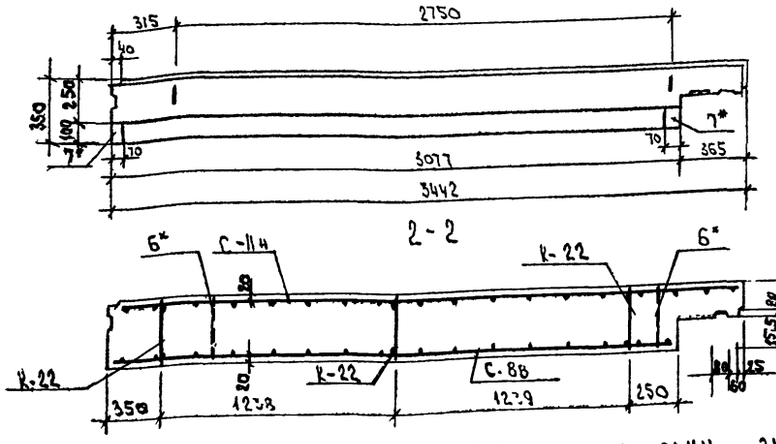

Сборочные единицы на один элемент

Формат	Зона	Поз.	Обозначение	Наименование	Кол. шт.	Прим.
				Панель стеновая		
				ПС-9; ПС-9'		3034 кг
				Сборочные единицы		
			44-86-КЖИ, лист 52	Каркас К-22	3	1,008 кг
			—, лист 52	Каркас К-10	1	1,589 кг
			—, лист 52	Каркас К-11	1	1,754 кг
			—, лист 52	Каркас К-16	1	2,428 кг
			—, лист 50	Сетка С-8в	1	4,178 кг
			—, лист 49	Сетка С-11н	1	7,573 кг
			—, лист 49	Сетка С-12в	1	2,439 кг
			С.1.335, Ал.3Д/63; Р.2, Л.36	Монтажная петля тип 12	2	1,93 кг
				Закладная деталь		
			С.1.335-АТ, Ал. унифицирован. закл. дет.	6*	2	0,648 кг
			—, Ал. унифицирован. закл. дет.	7*	2	0,864 кг
			Сер. 1.132-2, в.2-2, л.12	МН-4	2	1,03 кг
				Материалы		
				Керамзитобетон М-50 м³	2,49	
				γ=1000 кг/м³		
				Цементно-песчаный раствор		
				М-100 м³	0,08	
				М-150 м³	0,19	

1. Указания по изготовлению стеновых панелей см. стр. 1÷3 ал. III сер. 1-335 АТ.
2. Сечения и привязки каркасов см. листы 21÷23 ал. III сер. 1-335 АТ.
3. Закладные изделия обозначенные звездочкой должны быть металлизированы.

Ведомость расхода стали на один элемент, кг

Марка	Изделия арматурные: Арматура класса В I, Гост 6727-80, ф4	итого	Всего	Арматура класса А III, Гост 5781-82*, ф6		итого	Всего	Арматура класса А I, Гост 5781-82*, ф16		итого	Всего	Изделия закладные: Арматура класса А II, Гост 5781-82*, ф10	итого	Всего	Арматура класса А-I, Гост 5781-82*, ф10	ф14		итого	Всего	Прокат марки в ст-3 кп 2, Гост 103-76*, -70×6	-80×6		итого	Всего	Общий расход
ПС-9, ПС-9'	16,21	16,21	16,21	6,77		6,77	6,77	3,86		3,86	3,86	0,92	0,92	0,92	1,02	1,31		2,33	2,33	0,79	1,14		1,93	1,93	32,02

Привязан

Инв. №

Гип	Улитина		
Нач. АСО	Левина		
Гл. конст.	Улитина		
Рук. гр.	Полосина		10.86
Вед. инж.	Киреева		
Ст. техн.	Дуненко		
Н. контр.	Улитина		

44-86-КЖИ 42

Панель стеновая парапетная ПС-9; ПС-9'

Стадия	Масса	Масштаб
РП		
Лист 41	Лист 3	

Новомосковский филиал проектного института Тульскгражданпроект

Формат А-2

Инв. № подл. | Подпись и дата | Взам. инв. №

ПС-1-1

ПС1-1' - зеркальна

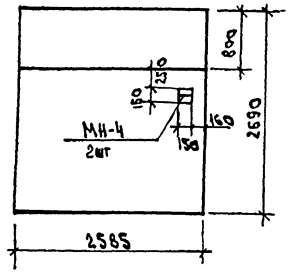

ПС1-2

ПС1-2' - зеркальна

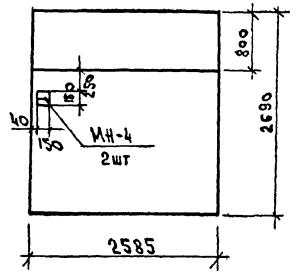

ПС2-3

ПС2-3' - зеркальна

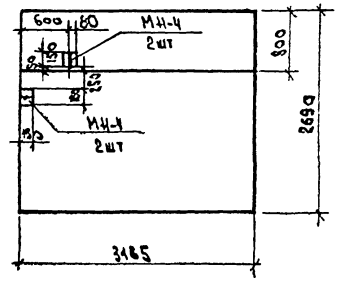

ПС2-4

ПС2-4' - зеркальна

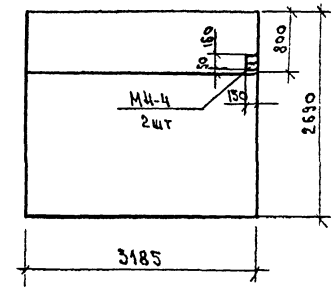

П-4л

П-4п - зеркальна.

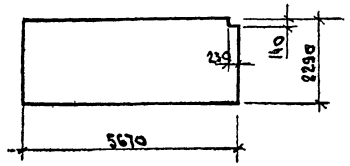

П-3ип; П-3ил

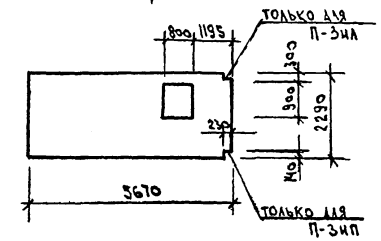

Спецификация дополнительных закладных деталей

Формат	Зона	Поз	Обозначение	Наименование	Кол. шт.	Прим.
				ПС1-1, ПС1-1'		
				Сборочные единицы		
			сер. 1.132-2, вып 2-2 л.12'	Изделия закладные МН-4	2	1,03 кг
				ПС1-2; ПС1-2'		
				Сборочные единицы		
			сер. 1.132-2 вып 2-2, л.12.	Изделия закладные МН-4	2	1,03кг
				ПС2-3; ПС2-3'		
				Сборочные единицы		
			сер 1.132-2 вып 2-2 л.12	Изделия закладные МН-4	4	1,03кг
				ПС2-4; ПС2-4'		
				Сборочные единицы		
			сер 1.132-2 вып 2-2 л12	Изделия закладные МН-4	2	1,03кг

1. Панели стеновые ПС1-1, ПС1-1', ПС1-2; ПС1-2', ПС2-3, ПС2-3', ПС2-4, ПС2-4 отличаются от ПС-1; ПС-1'; ПС-2; ПС-2' наличием дополнительных закладных деталей.

2. Плиты П-3ип; П-3ил отличаются от П-3и по серии 1-335 АТ ал. II - КПН л. КЖ-34 наличием выреза, привязкой отверстия под люк.

3. Плиты перекрытия П-4л, П-4п отличаются от плиты П-4 по серии 1.335 АТ ал III наличием выреза.

Привязан

Инв 43

Гип	Улитина		
Нач. АСО	Левина		
Гл. констр.	Улитина		
Рук. гр.	Полосина		10.86
Вед. инж.	Киреева		
Ст. техн.	Дученкова		
Н. контр.	Улитина		

44-86-КЖИ 43

Опалубочные чертежи; панели стеновые ПС-1; ПС-1'; ПС-1,2 ПС-1-2'; ПС-2-3; ПС-2-3'; ПС-2-4; ПС-2-4' Плиты перекрытия; П-4л, П-4п; П-3ил

Стадия	Масса	Масштаб
РП		
Лист 42	Листов	

Новоносковский филиал проектного института Тульсеграждан проект

Формат А-2

ВО-2

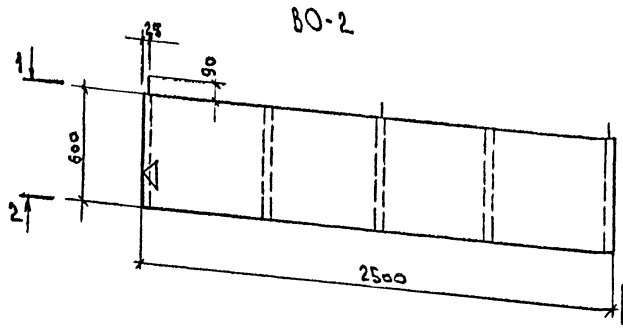

Арматурно-опалубочный чертеж

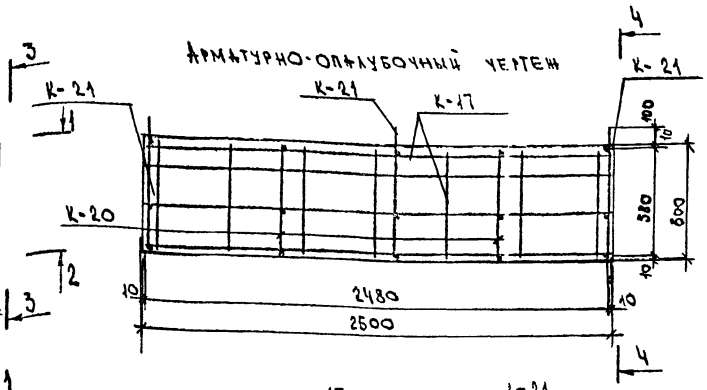

1-1

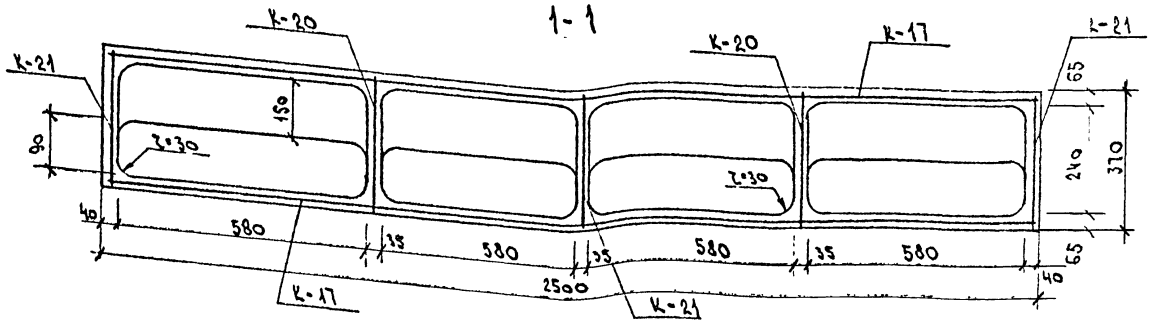

2-2

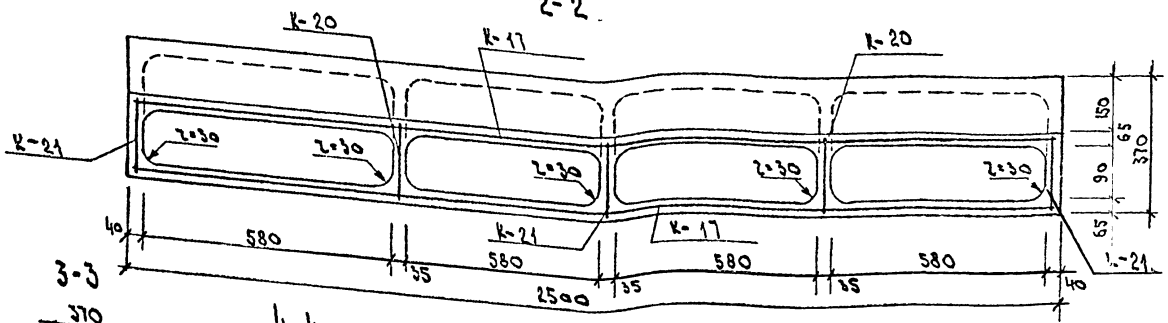

3-3

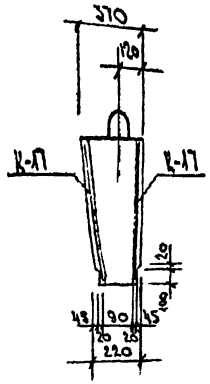

4-4

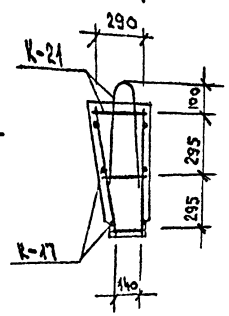

Сборочные единицы на один элемент

Формат	Зона	Поз.	Обозначение	Наименование	Кол. шт	Прим.
				Вентиляционный оголовок ОВ-2		558 кг
				Сборочные единицы		
			44-86-КИШ, лист 53	Каркас К-17	2	237 кг
			–, лист 53	" К-20	2	0,30 кг
			–, лист 53	" К-21	3	0,84 кг
				Материалы		
				Бетон М-200 м³	0,22	
				γ=2500 кг/м³ на мелком заполнителе		

1. Вентиляционный оголовок монтировать к ДВК стороной обозначенной вником - ◁

Ведомость расхода стали на один элемент, кг

Марка	Арматурные изделия				Закладные изделия				Общий расход
	Арматура класса А-I ГОСТ 5781-82*			Всего	Арматура класса В-I ГОСТ 6727-80			Всего	Прокат Вст3кп2 ГОСТ 103-76*			Всего	
	Ф10		Итого		Ф5		Итого				Итого		
ВО-2	1.62		1.62	1.62	6.26		6.26	6.26					788

Привязан

Инв. №

ГИП	Ульянина		
Нач. КО	Левина		
Гл. конст.	Ульянина		
Рук. гр.	Полосина		10.86
Вед. инж.	Киреева		
Стт. техн.	Анненко		
Н. контр.	Ульянина		

44-86-КИШ 44

Вентиляционный оголовок ВО-2

Стадия	Масса	М – штаб
РЧ	558	
Лист 43	Листов	

Новомосковский филиал Проектного института Тульагражданпроект

Инв. № подл. | Подпись и дата | Взам. инв. №

Формат А-2

ВО-3

Арматурно-опалубочный чертеж.

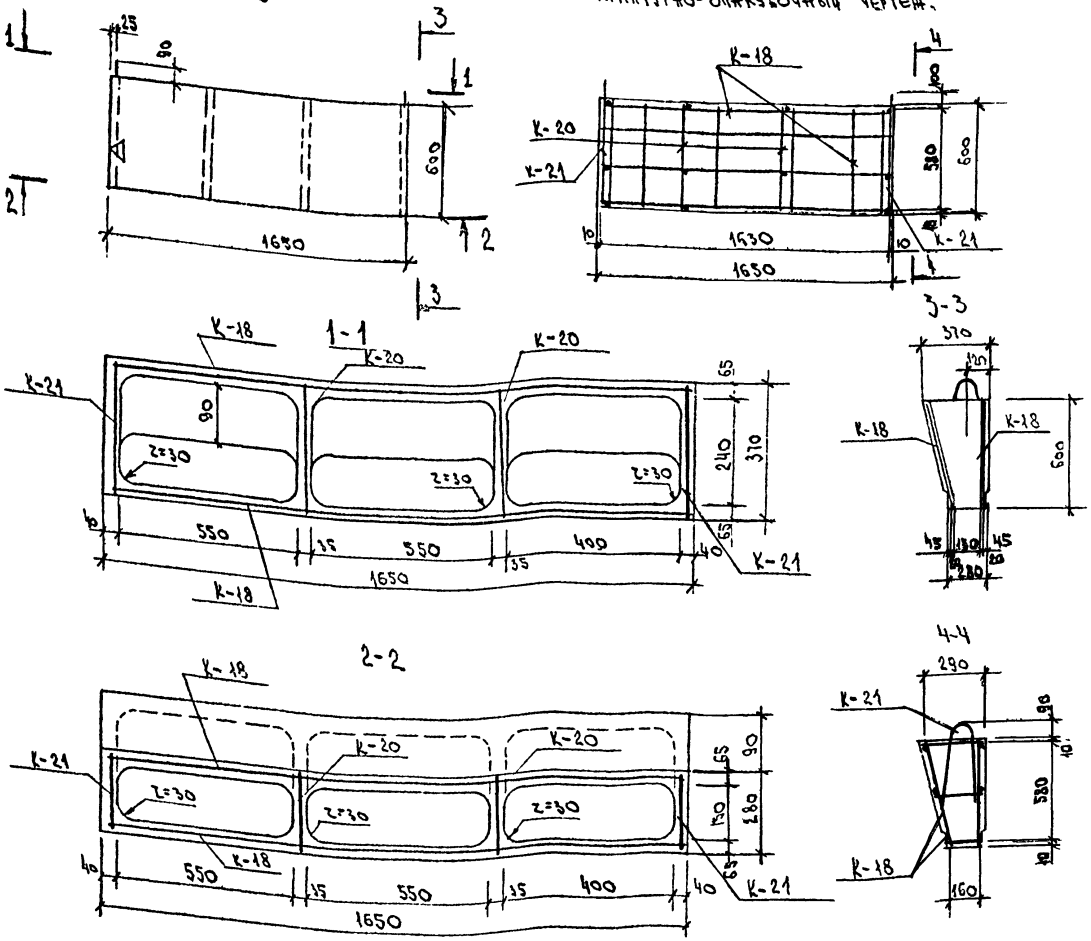

Сборочные единицы на один элемент

Формат	Зона	Поз	Обозначение	Наименование	Кол шт	Прим
				Вентиляционный оголовок ВО-3		456 кг
				Сборочные единицы		
			44-86-КЖИ, лист 53	Каркас К-18	2	1,72 кг
			-, лист 53	" К-20	2	0,30 кг
			-, лист 53	" К-21	2	0,84 кг
				Материалы		
				Бетон М-200 м³	0,18	
				γ=2500 кг/м³ на мелком заполнителе		

Ведомость расхода стали на один элемент, кг

Марка	Арматурные изделия								Закладные изделия					Общий расход
	Арматура классов А-I			Всего	Арматура класса В-I			Всего	Прокат				Всего	
	Гост 5781-82*				Гост 6727-80				Вст-3 кп 2					
	Ф10		Итого		Ф5		Итого		Гост 103-76*			Итого		
ВО-3	1,08		1,08	1,08	4,64		4,64	4,64						5,72

Привязан

Инв. №

ГИП	Улитина		
Нач. АСО	Левина		
Гл. конст.	Улитина		
Рук. гр.	Полосина		10.86 г.
Вед. инж.	Киреева		
Ст. техн.	Дуненкова		
Н. контр.	Улитина		

44-86-КЖИ 45

Вентиляционный оголовок ВО-3

Стадия	Масса	Масштаб
РП	456	

Лист 44 Листов

Новомосковский филиал проектного института Тульскгражданпроект

Формат А-2

ВО-4

Арматурно-опалубочный чертеж

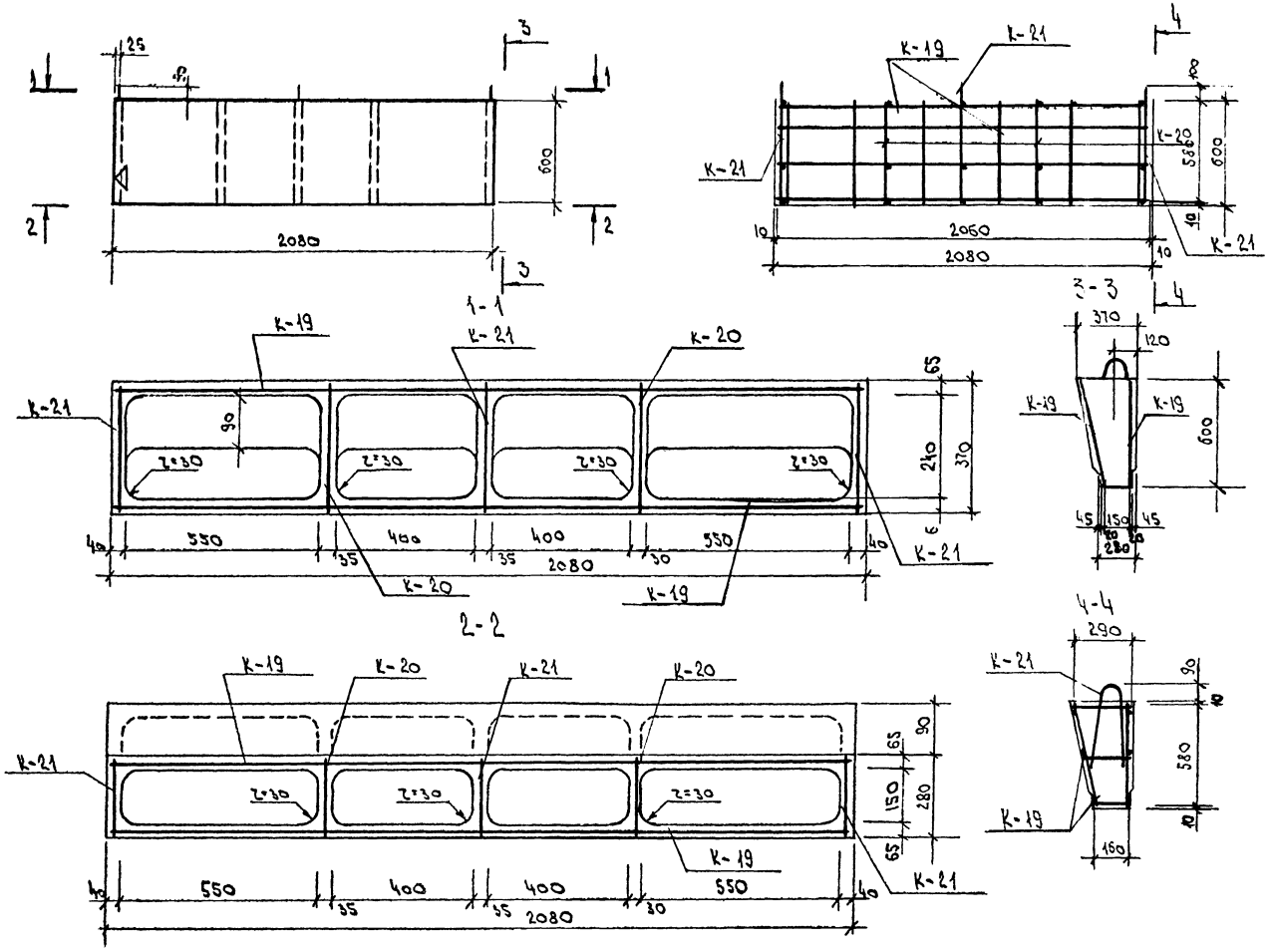

Сборочные единицы на один элемент

Формат	Зона	Поз	Обозначение	Наименование	Код шт.	Прим
				Вентиляционный оголовок ВО 4		507 кг
				Сборочные единицы		
			44-86-КЖИ, лист 53	Каркас К-19	2	2,04 кг
			–, лист 53	" К-20	2	0,30 кг
			–, лист 53	" К-21	3	0,84 кг
				Материалы		
				Бетон М-200 м³	0,20	
				γ=2500 кг/м³ на мелком заполнителе		

1. Вентиляционный оголовок монтировать к ДВК стороной обозначенной знаком –◁.

Ведомость расхода стали на один элемент, кг

Марка	Арматурные изделия								Закладные изделия					Общий расход
	Арматура класса А-I Гост 5781-82*			Всего	Арматура класса В-I Гост 6727-80			Всего	Прокат В ст-3 кп2 Гост 103-76*				Всего	
	Ф10		Итого		Ф5		Итого					Итого		
ВО-4	1,62		1,62	1,62	5,58		5,58	5,58						7,20

Привязан

Инв. №

Гип	Улитина		–
Нач.АСО	Левина		
Гл.конст.	Улитина		–
Рук.гр.	Полосина		10.56 г
Вед.инж.	Киреева		
Ст.техн.	Дуненкова		
Н.контр.	Улитина		

44-86-КЖИ 46

Вентиляционный оголовок ВО-4

Стадия	Масса	Масштаб
РП		

Лист 45 Листов

Новомосковский филиал проектного института Тульскгражданпроект

Формат А-2

Инв. № подл. | Подпись и дата | Взам. инв. №

ПГ-1

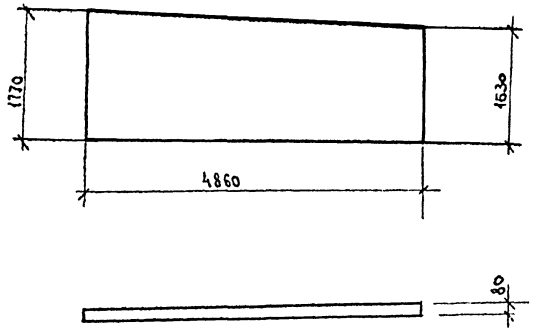

ПГ-2

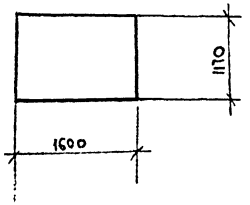

ПГ-3

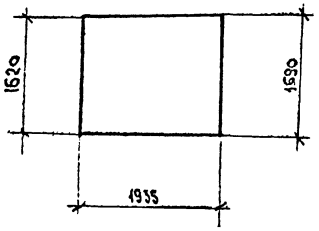

ПГ-4

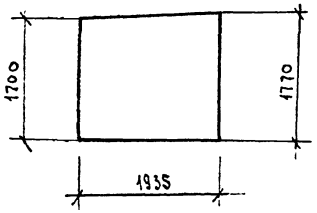

Спецификация изделий

Формат	Зона	Поз.	Обозначение	Наименование	Кол. шт.	Прим.
				ПГ-1		878 кг
				Материалы		
				Гипсобетон γ=1300 кг/м³		
				М-35 м³	0,66	
				Пиломатериалы хвойных		
				пород Гост 8486-66** м³	0,03	
				ПГ-2		208 кг
				Материалы		
				Гипсобетон γ=1300 кг/м³		
				М-35 м³	0,16	
				Пиломатериалы хвойных		
				пород Гост 8486-66** м³	0,007	
				ПГ-3		338 кг
				Материалы		
				Гипсобетон γ=1300 кг/м³		
				М-35 м³	0,26	
				Пиломатериалы хвойных		
				пород Гост 8486-66* м³	0,01	
				ПГ-4		351 кг
				Материалы		
				Гипсобетон γ=1300 кг/м³		
				М-35 м³	0,27	
				Пиломатериалы хвойных		
				пород Гост 8486-66** м³	0,012	

1. Указания по изготовлению гипсобетонных перегородок см серию 1.231-1 тул, вып. 1 лист П-1; П-2.

Привязан

Инв №2

Гип	Улитина		
Нач. АСО	Левина		
Гл. констр.	Улитина		
Рук. гр.	Полосина		10.86г.
Вед. инж.	Киреева		
Ст. техн.	Дуненкова		
Гл. контр.	Улитина		

44-86-КЖИ 47

Перегородки гипсобетонные ПГ-1; ПГ-2; ПГ-3, ПГ-4

Стадия	Масса	Масштаб
РП		

Лист 46 Листов

Новомосковский филиал проектного института Тульскгражданпроект

Формат А-2

Каркас
КЧ-51УК-1 (КЧ-51УК-2) [КЧ-51УК-3]

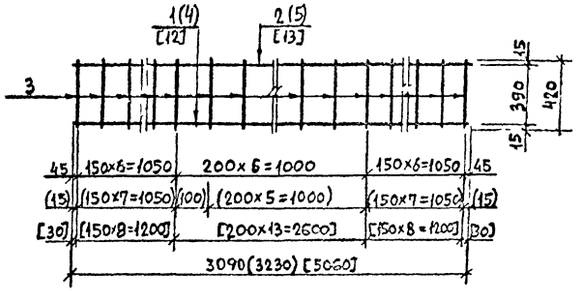

Сетка
СЧ-94УК-1 (СЧ-94УК-2) [СЧ-94УК-3]

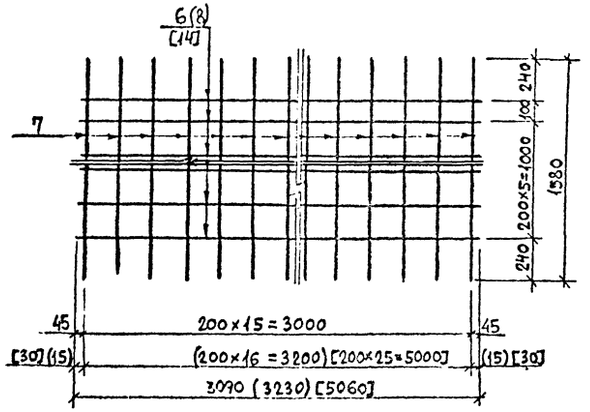

Сетка
СЧ-91УК-1

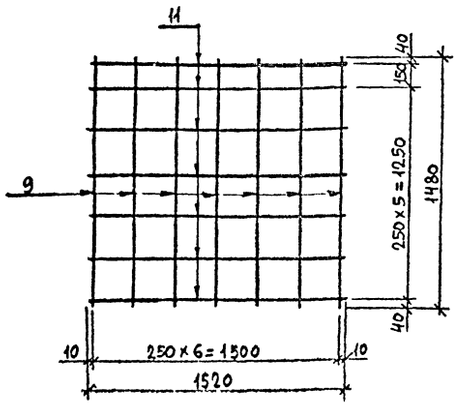

Сетка
СЧ-90УК-1

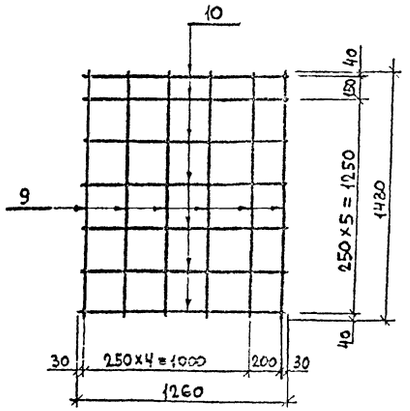

Спецификация металла на один элемент

Формат	Зона	Поз.	Обозначение	Наименование	Кол	Примечание
				Каркас КЧ-51УК-1		11,46 кг
		1	ГОСТ 5781-82	Ф18А-III ℓ=3090	1	6,28 кг
		2	ГОСТ 5781-82	Ф10А-III ℓ=3090	1	1,95 кг
		3	ГОСТ 5781-82	Ф8А-III ℓ=420	19	0,17 кг
				Каркас КЧ-51УК-2		12,03 кг
		4	ГОСТ 5781-82	Ф18А-III ℓ=3230	1	6,46 кг
		5	ГОСТ 5781-82	Ф10А-III ℓ=3230	1	2,0 кг
		3	ГОСТ 5781-82	Ф8А-III ℓ=420	21	0,17 кг
				Сетка СЧ-94УК-1		7,2 кг
		6	ГОСТ 6727-80	Ф5В-I ℓ=3090	7	0,48 кг
		7	ГОСТ 6727-80	Ф5В-I ℓ=1580	16	0,24 кг
				Сетка СЧ-94УК-2		7,58 кг
		8	ГОСТ 6727-80	Ф5В-I ℓ=3230	7	0,5 кг
		7	ГОСТ 6727-80	Ф5В-I ℓ=1580	17	0,24 кг
				Сетка СЧ-90УК-1		11,36 кг
		9	ГОСТ 5781-82	Ф12А-III ℓ=1480	6	1,31 кг
		10	ГОСТ 5781-82	Ф8А-III ℓ=1260	7	0,5 кг
				Сетка СЧ-91УК		13,37 кг
		9	ГОСТ 5781-82	Ф12А-III ℓ=1480	7	1,31 кг
		11	ГОСТ 5781-82	Ф8А-III ℓ=1520	7	0,6 кг
				Каркас КЧ-51УК-3		18,3 кг
		12	ГОСТ 5781-82	Ф18А-III ℓ=5060	1	10,12 кг
		13	ГОСТ 5781-82	Ф10А-III ℓ=5060	1	3,12 кг
		3	ГОСТ 5781-82	Ф8А-III ℓ=420	30	0,17 кг
				Сетка СЧ-94УК-3		11,7 кг
		14	ГОСТ 6727-80	Ф5В-I ℓ=5060	7	0,18 кг
		7	ГОСТ 6727-80	Ф5В-I ℓ=1580	26	0,24 кг

Сварку производить контактной точечной сваркой по ГОСТ 14098-68.

Привязан

Инв. №

Инв. № подл. | Подпись и дата | Взам. инв. №

ГИП	Улитина		
Нач. АСО	Лезина		
Гл. констр.	Улитина		
Рук. гр.	Полосина		10.86
Ведущ. инж.	Киреева		
Инж.	Малашта		
Н. контр.	Улитина		

44-86-КЖИ 48

Каркасы КЧ-51УК-1÷КЧ-51УК-3. Сетки СЧ-90УК-1; СЧ-91УК-1; СЧ-94УК-1÷СЧ-94УК-3

Стадия	Масса	Масштаб
РП		
Лист 47	Листов	

Новомосковский филиал Проектного института Тульскгражданпроект

Формат А-2

С4-97у

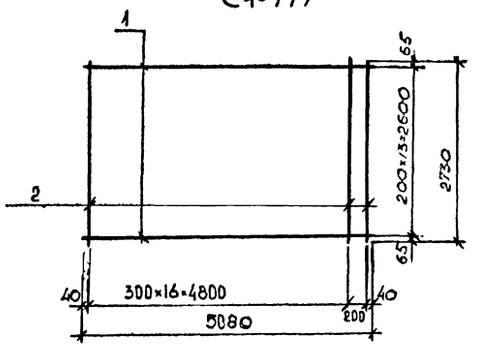

С4-92у

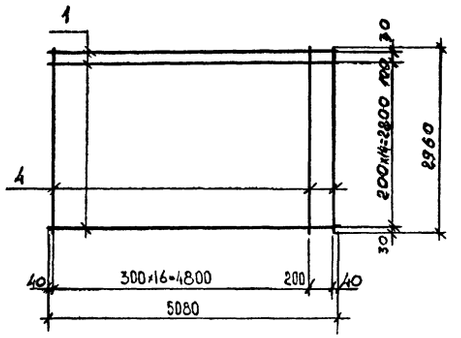

С4-97у-1

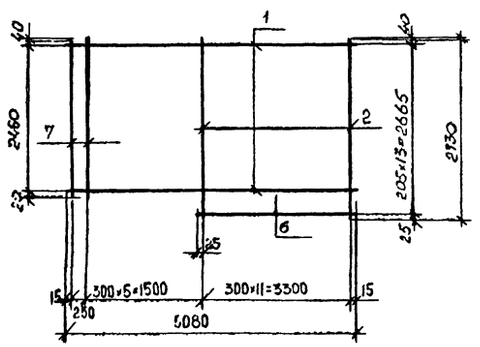

С4-92у-1

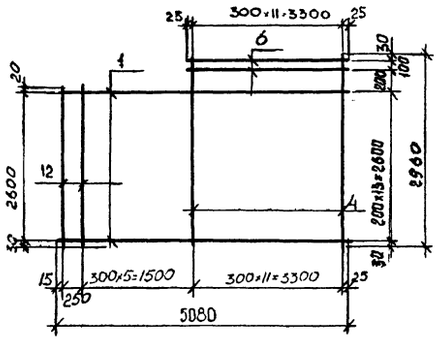

С4-92у-2

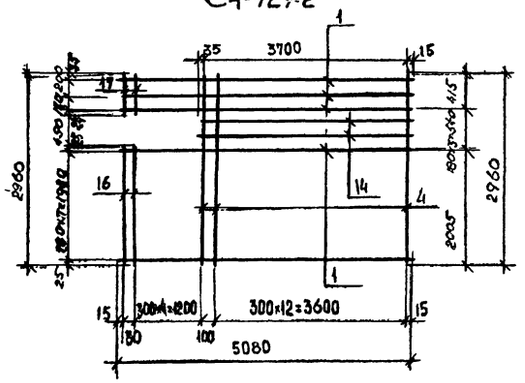

С4-92у-3

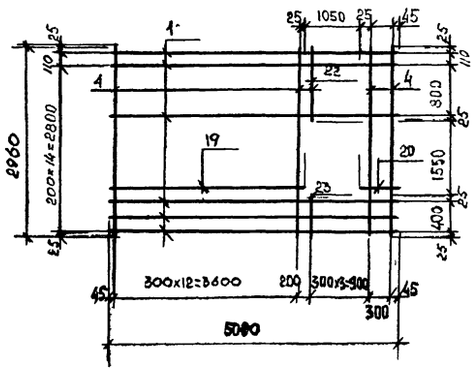

К-23

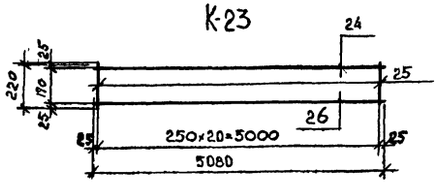

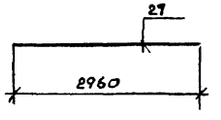

Сборочные единицы на 1 элемент

Формат	Зона	Поз	Обозначение	Наименование	Кол.	Примеч.
				Сетка С4-97у		54,708
		1	ГОСТ 5781-82*	Ø10 А III ℓ=5080	14	3.129 кг
		2	ГОСТ 5781-82*	Ø6 А III ℓ=2730	18	0,606 кг
				Сетка С4-92у		61,89 кг
		1.	ГОСТ 5781-82*	Ø10 А III ℓ-5080	16	3.129 кг
		4	ГОСТ 5781-82*	Ø6 А III ℓ-2960	18	0.657 кг
				Сетка С4-97у-1		56,58 кг
		1	ГОСТ 5781-82*	Ø10 А III ℓ=5080	14	3,129 кг
		6		Ø10 А III ℓ=3340	1	2,107 кг
		7		Ø6 А III ℓ=2520	6	0,566 кг
		2		Ø6 А III ℓ=2730	12	0,606 кг
				Сетка С4-92у-1		59,46 кг
		4	ГОСТ 5781-82*	Ø10 А III ℓ=5080	14	3,129 кг
		6		Ø10 А III ℓ=3350	2	2,107 кг
		4		Ø6 А III ℓ=2960	12	0,657 кг
		12		Ø6 А III ℓ=2650	6	0,593 кг
				Сетка С4-92у-2		63,498 кг
		1	ГОСТ 5781-82*	Ø10 А III ℓ=5080	15	3,129 кг
		14		Ø10 А III ℓ. 3750	2	2,31 кг
		4		Ø6 А III ℓ. 2960	14	0,657 кг
		16		Ø6 А III ℓ. 2030	5	0,451 кг
		17		Ø6 А III ℓ=440	5	0,098 кг
				Сетка С4-92у 3		56,377 кг
		1	ГОСТ 5781-82*	Ø10 А III ℓ=5080	9	3,129 кг
		19		Ø10 А III ℓ=3670	7	2,261 кг
		20		Ø10 А III ℓ=370	7	0,228 кг
		4		Ø6 А III ℓ=2960	15	0,657 кг
		22		Ø6 А III ℓ=960	3	0,213 кг
		23		Ø6 А III ℓ=450	3	0,099 кг
				Каркас К23		26,318 кг
		24	ГОСТ 5781-82*	Ø18 А III ℓ=5080	1	10,16 кг
		25		Ø6 А III ℓ=220	21	0,05 кг
		26		Ø22 А III ℓ=5080	1	15,138 кг
				Отдельные стержни		
		27	ГОСТ 5781-82	Ø10 А III ℓ=2960	4	1,826 кг

Привязан

Инв. №

ГИП	Улитина		
Нач. АСО	Левина		
Гл. конст	Улитина		
Рук. гр	Полосина		
Вед. инж	Киреева		
Техник	Краснова		
Н. контр.	Улитина		

44-86-КЖИ 49

Сетки к панелям кровли.

Стадия	Масса	Масштаб
РП		—

Лист 48 Листов

Новомосковский филиал проектного института Тульскгражданпроект

Формат А-2

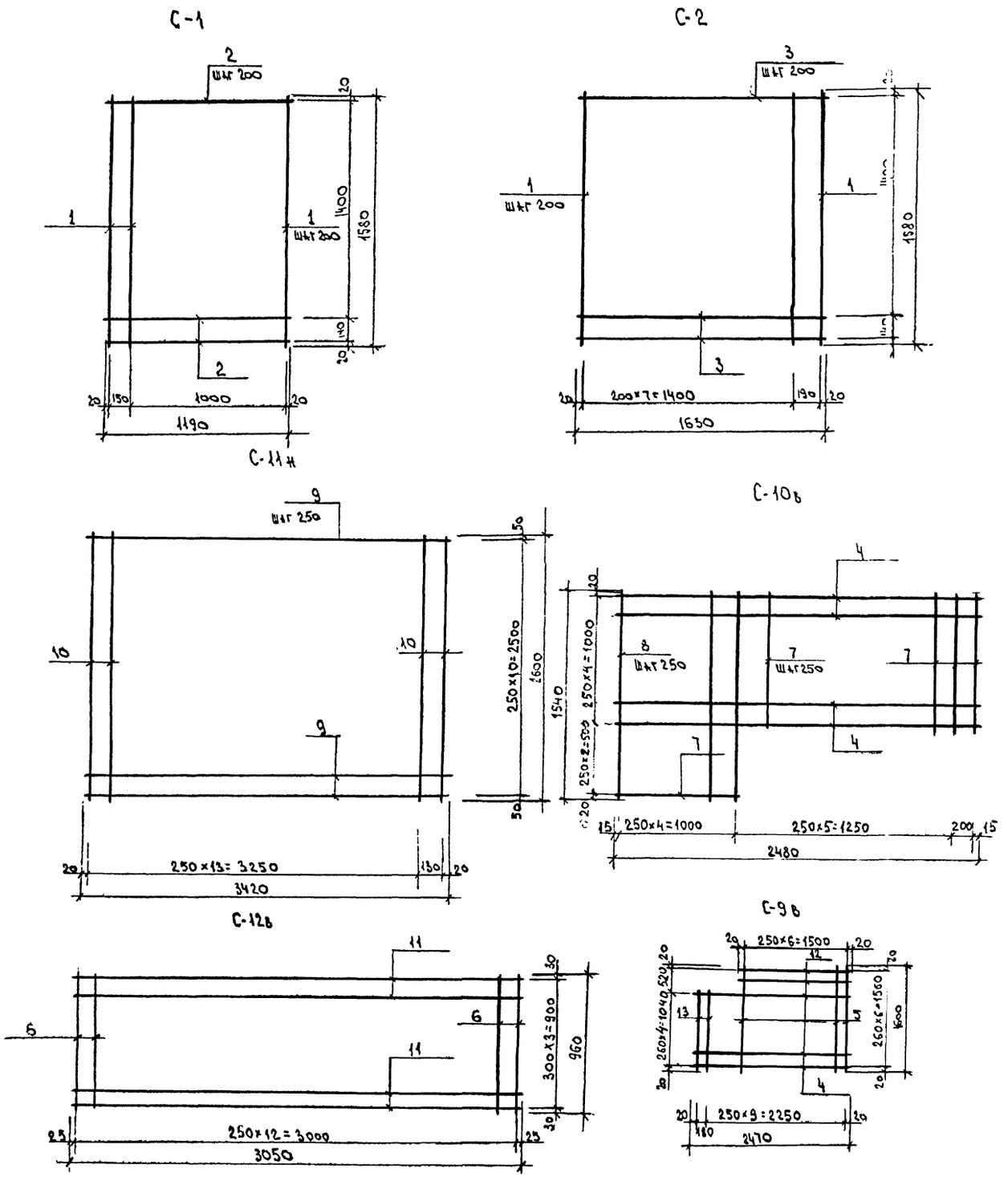

Сборочные единицы на один элемент

Формат	Зона	Поз.	Обозначение	Наименование	Кол. шт.	Прим.
				Сетка С-1		2,20кг
		1		Ф4ВI ГОСТ6727-80 l=1580	7	0,16кг
		2		Ф4ВI ГОСТ6727-80 l=1190	9	0,12кг
				Сетка С-2		2,91кг
		1		Ф4ВI ГОСТ6727-80 l=1580	9	0,16кг
		3		Ф4ВI ГОСТ6727-80 l=1630	9	0,163кг
				Сетка С-9в		3,198кг
		12		Ф4ВI ГОСТ6727-80 l=1540	2	0,152кг
		4		Ф4ВI ГОСТ6727-80 l=2470	5	0,244кг
		5		Ф4ВI ГОСТ6727-80 l=1600	7	0,158кг
		13		Ф4ВI ГОСТ6727-80 l=1440	4	0,142кг
				Сетка С-10в		3,067кг
		4		Ф4ВI ГОСТ6727-80 l=2480	5	0,45кг
		7		Ф4В-I ГОСТ6727-80 l=1030	9	0,02кг
		8		Ф4В-I ГОСТ6727-80 l=1560	5	0,154кг
				Сетка С-11н		7,573кг
		9		Ф4ВI ГОСТ6727-80 l=3420	11	0,338кг
		10		Ф4ВI ГОСТ6727-80 l=2600	15	0,257кг
				Сетка С-12в		2,439кг
		6		Ф4ВI ГОСТ6727-80 l=960	13	0,095кг
		11		Ф4ВI ГОСТ6727-80 l=3050	4	0,301кг

1. Сварку производить контактной точечной сваркой по ГОСТ 14098-68.

Привязан.

Инв. №

ГИП	Улитина		
Нач. АСО	Левина		
Гл. конст.	Улитина		
Рук. гр.	Полосина		10.86г.
Вед. инж.	Киреева		
Ст. техн.	Дуненкова		
Н. контр.	Улитина		

44-86-КЖИ 50

Арматурные изделия. Сетки С-1; С-2, С-9в; С-10в, С-11н С-12в

Стадия	Масса	Масштаб
РП		

Лист 49 Листы

Новомосковский филиал проектного института Тульскгражданпроект

Формат А-2

С-3в ; С-4в ; С-5н

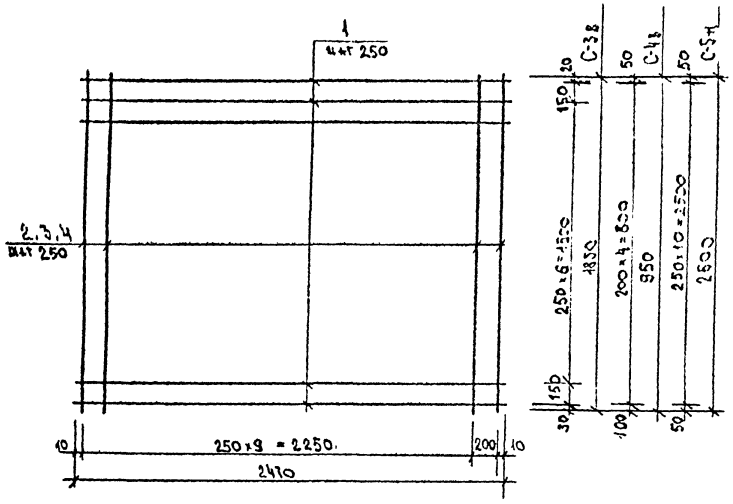

С-6в ; С-7в ; С-8н ; С-8в

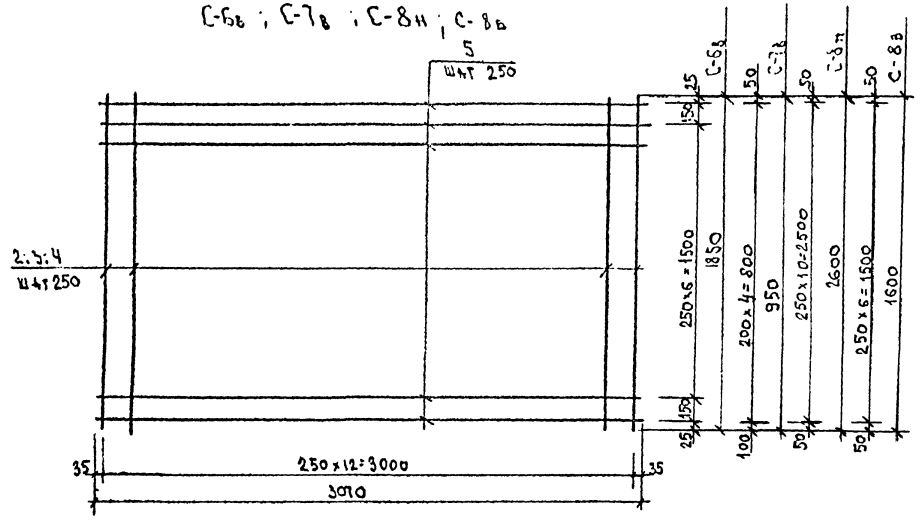

Сборочные единицы на один элемент

Формат	Зона	Поз.	Обозначение	Наименование	Кол. шт.	Прим.
				Сетка 3в		4,209 кг
				Детали		
		1		Ф4 ВI ГОСТ 6727-80 l=2470	9	0,244 кг
		2		— l=1850	11	0,183 кг
				Сетка С-4в		1,77 кг
				Детали		
		1		Ф4 ВI ГОСТ 6727-80 l=2470	5	0,44
		3		— l=950	11	0,05 кг
				Сетка 5н		5,51 кг
				Детали		
		1		Ф4 ВI ГОСТ 6727-80 l=2470	11	0,244 кг
		4		— l=2600	11	0,257 кг
				Сетка 6в		5,106 кг
				Детали		
		5		Ф4 ВI ГОСТ 6727-80 l=3070	9	0,303 кг
		2		— l=1850	13	0,183 кг
				Сетка С-7в		2,737 кг
				Детали		
		5		Ф4 ВI ГОСТ 6727-80 l=3070	5	0,303 кг
		3		— l=950	13	0,004 кг
				Сетка С-8н		6,674 кг
				Детали		
		5		Ф4 ВI ГОСТ 6727-80 l=3070	11	0,303 кг
		4		— l=2600	13	0,257 кг
				Сетка С-8в		4,178 кг
				Детали		
		5		Ф4 В-I ГОСТ 6727-80; l=3070	7	0,303 кг
				— ; l=1600	13	0,158 кг

Сварку производить контактной точечной сваркой по ГОСТ 14098-68.

Привязан

Инв. №

Гип	Улитина		
Нач. АСО	Левина		
Гл. констр.	Улитина		
Рук. гр.	Полосина		10.86 г.
Вед. инж.	Киреева		
Ст. техн.	Дуненкова		
Н. контр.	Улитина		

44-86-КНН 51

Арматурные изделия
Сетки С-3в, С-4в, С-5н, С-6в
С-7в; С-8н

Стадия	Масса	Масштаб
РП		-

Лист 50 Листов -

Водоносковский филиал проектного института Тульсктрамдаипроект

Формат А-2

К-1, К-2

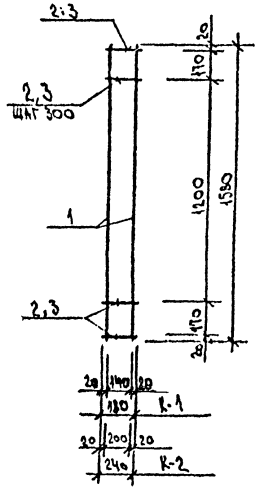

К-3, К-4

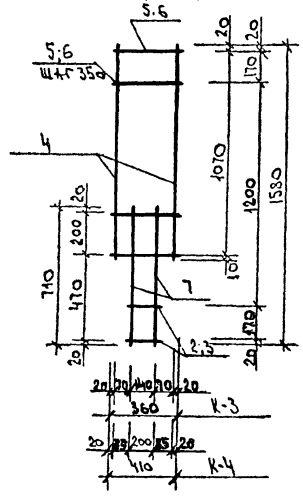

К-5

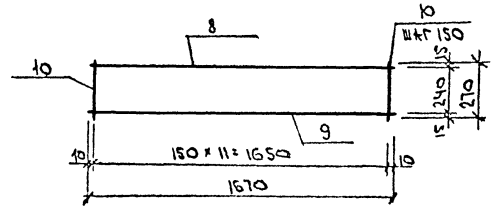

К-6

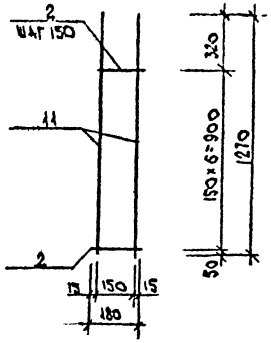

С4-92у-4

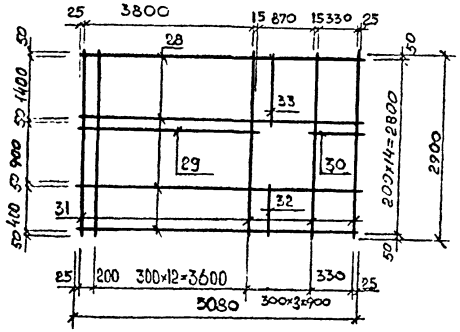

Сборочные единицы на один элемент

Формат	Зона	Поз.	Обозначение	Наименование	Кол.	Примечан
				Каркас К-1		0,61кг
		1	ГОСТ 6727-80	ф5 В I ℓ=1580	2	0,24кг
		2	ГОСТ 6727-80	ф4 В I ℓ=180	7	0,018кг
				Каркас К-2		0,65кг
		1	ГОСТ 6727-80	ф5 В I ℓ=1580	2	0,24кг
		3	ГОСТ 6727-80	ф4 В I ℓ=240	7	0,024кг
				Каркас К-3		0,78кг
		4	ГОСТ 6727-80	ф5 В I ℓ=1100	2	0,17кг
		2	ГОСТ 6727-80	ф4 В I ℓ=180	2	0,013кг
		5	ГОСТ 6727-80	ф4 В I ℓ=360	5	0,036кг
		7	ГОСТ 6727-80	ф5 В I ℓ=710	2	0,11кг
				Каркас К-4		0,31кг
		4	ГОСТ 6727-80	ф5 В I ℓ=1100	2	0,17кг
		3	ГОСТ 6727-80	ф4 В I ℓ=240	2	0,024кг
		6	ГОСТ 6727-80	ф4 В I ℓ=410	5	0,041кг
		7	ГОСТ 6727-80	ф5 В I ℓ=710	2	0,11кг
				Каркас К-5		5,64кг
		8	ГОСТ 5781-82*	ф18 А III ℓ=1650	1	3,30кг
		9	ГОСТ 5781-82*	ф10 А III ℓ=1650	1	1,02кг
		10	ГОСТ 5781-82*	ф8 А III ℓ=270	12	0,11кг
				Каркас К-6		1,71кг
		11	ГОСТ 5781-82*	ф10 А III ℓ=1270	2	0,79кг
		2	ГОСТ 6727-80	ф4 В I ℓ=180	7	0,018кг
				Сетка С4-92у-4		55,977кг
		28	ГОСТ 5781-82*	ф10 А III ℓ=5080	11	3 12,7кг
		29	ГОСТ 5781-82*	ф10 А III ℓ=3840	4	2,365кг
		30	ГОСТ 5781-82*	ф10 А III ℓ=370	4	0,227кг
		31	ГОСТ 5781-82*	ф6 А III ℓ=2900	16	0,644кг
		32	ГОСТ 5781-82*	ф6 А III ℓ=500	2	0,111кг
		33	ГОСТ 5781-82*	ф6 А III ℓ=1500	2	0,333кг

Сварку производить контактной точечной сваркой по ГОСТ 14098-68.

Привязан

Инв. №

ГИП	Улитина		
Нач.ОО	Левина		
Гл.конст	Улитина		
Рук.гр.	Полосина		10.76
Вед.инж.	Киреева		
Ст.техн.	Лучникова		
Н.контр.	Улитина		

44-86-КЖИ 52

Арматурные изделия. Каркасы К-1÷К-6. Сетка С4-92у-4

Стадия	Масса	Масштаб
РП	—	—
Лист 51	Листов —	

Новомосковский филиал проектного института Тульскстражданпроект

Формат А-2.

Инв. № подл. | Подпись и дата | Взам. инв. №

К-7 , К-10

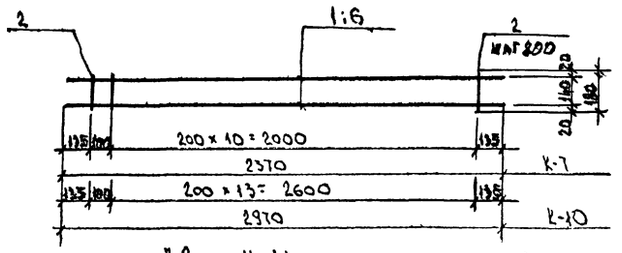

К-8 , К-11

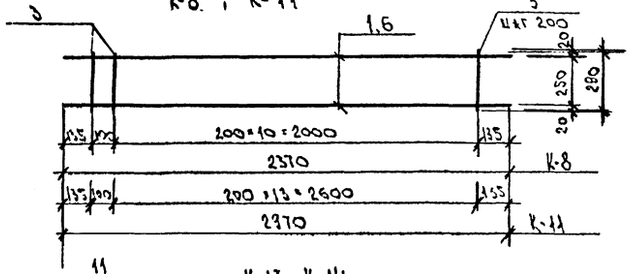

К-13; К-14

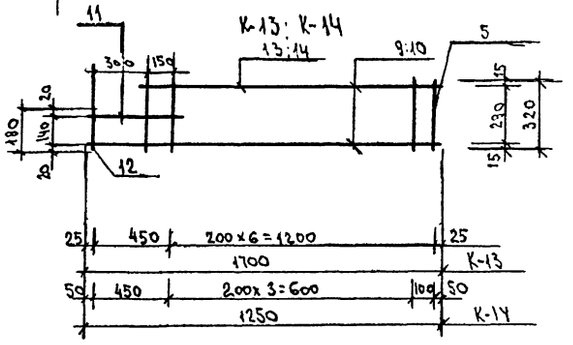

К-12

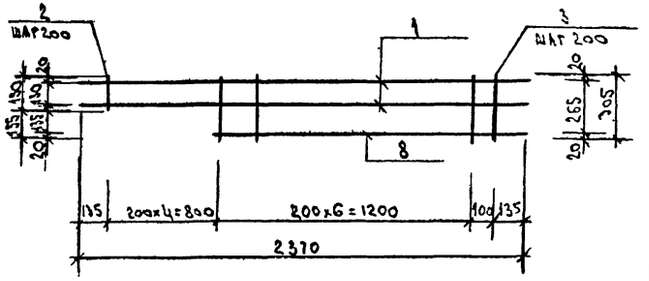

К-15 , К-16

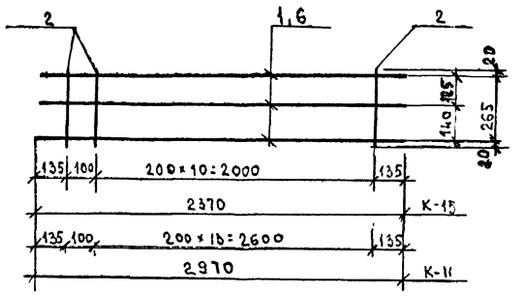

К-9; К-22

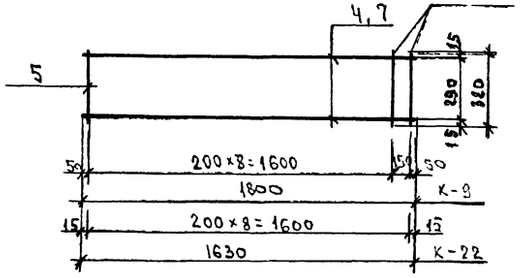

1. Сварку производить контактной точечной сваркой по ГОСТ 14098-68.

Сборочные единицы на один элемент.

Табл. 1

Формат	Зона	Поз.	Обозначение	Наименование		Прим.
				Каркас К-7		1,268
		1		Ф6А-III ГОСТ 5781-82* ℓ=2970	2	0,526
		2		Ф4 В-I ГОСТ 6727-80 ℓ=180	12	0,018
				Каркас К-8		1,400
		1		Ф6А-III ГОСТ 5781-82* ℓ=2370	2	0,526
		7		Ф4 В-I ГОСТ 6727-80 ℓ=290	12	0,029
				Каркас К-22		1,008
		7		Ф6А-III ГОСТ 5781-82* ℓ=1630	2	0,36
		5		Ф4 ВI ГОСТ 6727-80 ℓ=320	9	0,032
				Каркас К-10		1,589
		2		Ф4 В-I ГОСТ 6727-80 ℓ=180	17	0,018
		6		Ф6А-III ГОСТ 5781-82* ℓ=2970	2	0,659
				Каркас К-11		1,754
		6		Ф6А-III ГОСТ 5781-82* ℓ=2970	2	0,659
		7		Ф4 В-I ГОСТ 6727-80 ℓ=290	17	0,029
				Каркас К-12		1,661
		1		Ф6А-III ГОСТ 5781-82* ℓ=2370	2	0,526
		2		Ф4 В-I ГОСТ 6727-80 ℓ=150	7	0,015
		3		Ф4 В-I ГОСТ 6727-80 ℓ=305	8	0,030
		8		Ф6А-III ГОСТ 5781-82 ℓ=1460	1	0,324
				Каркас К-13		1,058
		13		Ф6А-III ГОСТ 5781-82* ℓ=1250	1	0,278
		11		Ф6А-III ГОСТ 5781-82* ℓ=500	1	0,111
		5		Ф4В-I ГОСТ 6727-80 ℓ=320	8	0,032
		9		Ф6А-III ГОСТ 5781-82* ℓ=1700	1	0,377
		12		Ф4 В-I ГОСТ 6727-80 ℓ=180	2	0,018
				Каркас К-14		0,763
		5		Ф4 В-I ГОСТ 6727-80 ℓ=320	5	0,032
		10		Ф6А-III ГОСТ 5781-82* ℓ=1250	1	0,278
		11		Ф6А-III ГОСТ 5781-82* ℓ=500	1	0,111
		14		Ф6А-III ГОСТ 5781-82* ℓ=800	1	0,178
		12		Ф4 В-I ГОСТ 6727-80 ℓ=180	2	0,018

Продолжение табл. 1

			Каркас К-9		1,113
		4	Ф6А-III ГОСТ 5781-82* ℓ=1800	2	0,399
		5	Ф4 ВI ГОСТ ГОСТ 6727-80 ℓ=320	10	0,0315
			Каркас К-15		1,939
		1	Ф6А-III ГОСТ 5781-82* ℓ=2370	7	0,526
		11	Ф4 В-I ГОСТ 6727-80 ℓ=305	12	0,03
			Каркас К-16		2,428
		6	Ф6А-III ГОСТ 5781-82* ℓ=2970	7	0,659
		11	Ф4 В-I ГОСТ 5781-80 ℓ=305	17	0,03

Привязан

Инв. №

ГИП	Улитина		
Нач. отд.	Левина		
Гл. констр.	Улитина		
Рук. гр.	Полосина		10.84
Вед. инж.	Киреева		
Ст. техн.	Ученова		
Н. контр.	Улитина		

44-86-КЖИ 53

Арматурные изделия. Каркасы К-7÷К-16, К-22

Стадия	Масса	Масштаб

Лист 52 листов

Новомосковский филиал Проектного института Тульскпромпроект

Формат А-2

Инв. № подл. | Подпись и дата | Взам. инв. №

К-17, К-18, К-19

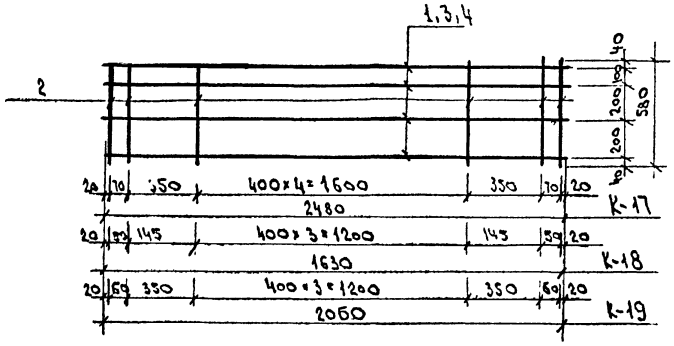

К-20

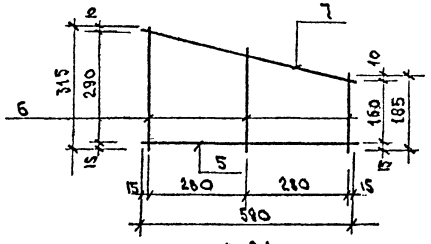

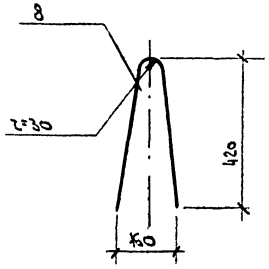

К-21

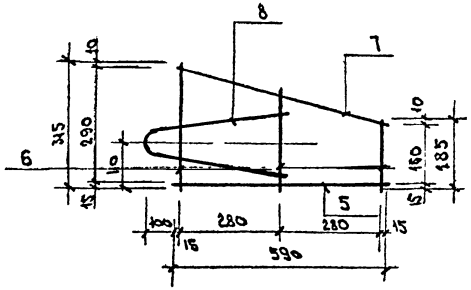

Сборочные единицы на один элемент

Таблица 1.

Формат	Зона	Поз.	Обозначение	Наименование	Кол. шт.	Прим.
				Каркас К-17		2,37
		1		ф 5 В I ГОСТ 6727-80 ℓ=2480	4	0,39
		2		ф 5 В I ГОСТ 6727-80 ℓ=580	9	0,09
				Каркас К-18		1,72
		3		ф 5 В I ГОСТ 6727-80 ℓ=1630	4	0,25
		2		ф 5 В I ГОСТ 6727-80 ℓ=580	8	0,09
				Каркас К-19		2,04
		4		ф 5 В I ГОСТ 6727-80 ℓ=2060	4	0,33
		2		ф 5 В I ГОСТ 6727-80 ℓ=580	8	0,09
				Каркас К-20		0,30
		5		ф 5 В I ГОСТ 6727-80 ℓ=590	1	0,09
		6		ф 5 В I ГОСТ 6727-80 ℓ=315+185	3	0,04
		7		ф 5 В I ГОСТ 6727-80 ℓ=610	1	0,094
				Каркас К-21		0,84
		5		ф 5 В I ГОСТ 6727-80 ℓ=590	1	0,09
		6		ф 5 В I ГОСТ 6727-80 ℓ=315+185	3	0,04
		7		ф 5 В I ГОСТ 6727-80 ℓ=610	1	0,094
		8		ф 10 А I ГОСТ 6727-80 ℓ=880	1	0,54

1. Сварку производить контактной точечной сваркой по ГОСТ 14098-68.

Привязан

Инв. №

ГИП	Ульянина		
Нач. КО	Левина		
Гл. конст.	Ульянина		
Рук. гр.	Полосина		
Вед. инж.	Киреева		
Ст. техн.	Луценкова		
Н. контр.	Ульянина		

44-86-КЖИ 54

Арматурные изделия

Каркасы К-17÷К-21

Стадия	Масса	Масштаб
РП		

Лист 53

Новосибирский филиал Проектного института Тулиспецтяжпроект

Формат А-2.

Инв. № подл. | Подпись и дата | Взам. инв. №

Чердак. Водосток.

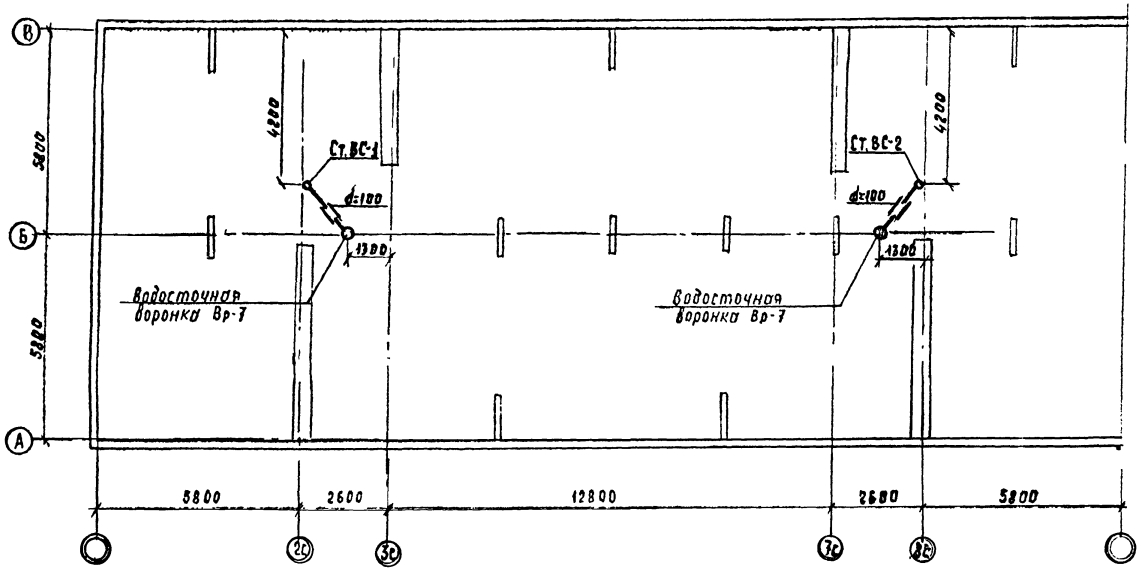

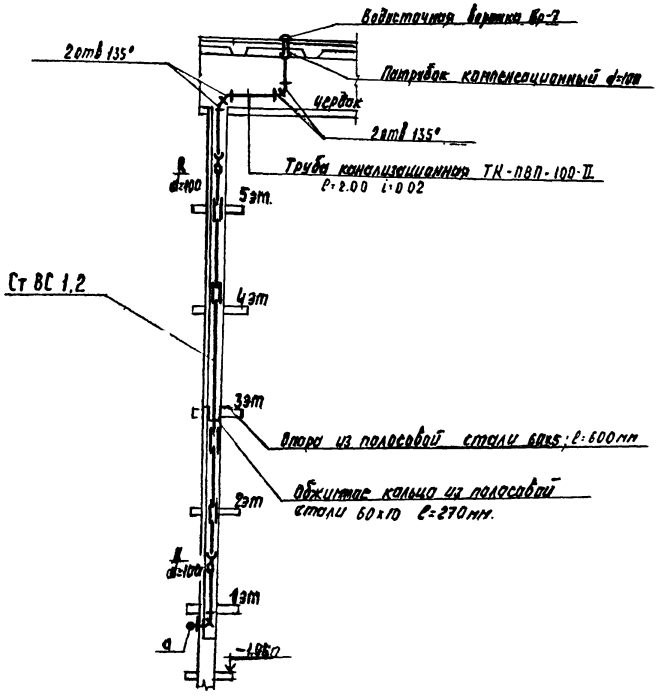

Спецификация. выше 0.00

Марка поз.	Обозначение	Наименование	Кол	Масса ед. кг	Примечание
		Водосток			
	ГОСТ 22689.3-77	Труба ТК-ПВП-100-II	36.0		
	ГОСТ 22689.15-77	Ревизия Р-100-ПВП-II	4		
	ГОСТ 22689.9-77	Отвод 135°-100-ПВП-II	8		
	ГОСТ 22689.5-77	Патрубок ПК-ПВП-100 II	2		
	ТУ-36 УССР ГОСТ 696-75	Воронка водосточная			
		Вр-7	2		
		Опора из полосовой			
		стали 60х5 l=600 мм	2	1.4	
		Обжимное кольцо из			
		полосовой стали 60х10			
		l=270 мм	2	1.3	

Согласовано с отделами

Согласовано

Рук. гр. стр. Полесина

Исполнитель Киреева

Нач. отд. Насонова

Инв. № подл. | Подпись и дата | Взам. инв. №

Привязан

Инв. №

ГИП	Улитина		
Нач. отд.	Насонова		
Рук. гр.	Шмушкина		
Ст. инж.	Бирюкова		
Н. контр.	Насонова		

44-ВБ-ВК 55

Тёплый проходной чердак для блок-секции серии 1-335 ТУЛ М (блок-секции 01.02.03)

Стадия	Лист	Листов
РП	2	

Водосток.
Чердак. Схема стояков
Спецификация выше 0.00

Новомосковский ф-л пр-га института „ТУЛЬЕКГРАЖДАНПРОЕКТ"

Ведомость рабочих чертежей основного комплекта марки „Э"

Лист	Наименование	Примеч.
1	Общие данные.	
2	Электроосвещение чердака Спецификация.	
	Блок-секция ТУЛ М-01.	
3	То же. Блок-секция ТУЛ М-02.	
4	То же. Блок-секция ТУЛ М-03.	

Общие указания

Групповая сеть электроосвещения теплого чердака выполняется проводом АПВ в стальных электросварных трубах, проложенных открыто.

Эл. монтажные работы производить в соответствии с ПУЭ-76 и СНиП.

Согласовано с отделами

Нач. отдела Аудоладов

Взам. инв. №

Подпись и дата

Инв. № подл.

Привязка настоящего проекта выполнена в соответствии с действующими нормами и правилами и предусматривает мероприятия, обеспечивающие взрывную, взрывопожарную и пожарную безопасность при эксплуатации здания.

Главный инженер проекта

„28" октября 1986 г. [подпись] /Улитина/

Привязан

ГИП	Улитина	[подпись]	44-86-э 56	
Нач.отд.	Аудоладов	[подпись]	Теплый проходной чердак для блок-секций серии 1-335 ТУЛМ (бл.секц 01,02,03)	
Рук.гр.	Парушкина	[подпись]		
Ст.инж.	Петренко	[подпись]		Стад: РП; Лист: 1; Листов: 4
			Общие данные.	Новомосковский филиал института Тульскерамданпроект
Н.контр.	Парушкина	[подпись]		

Формат А2

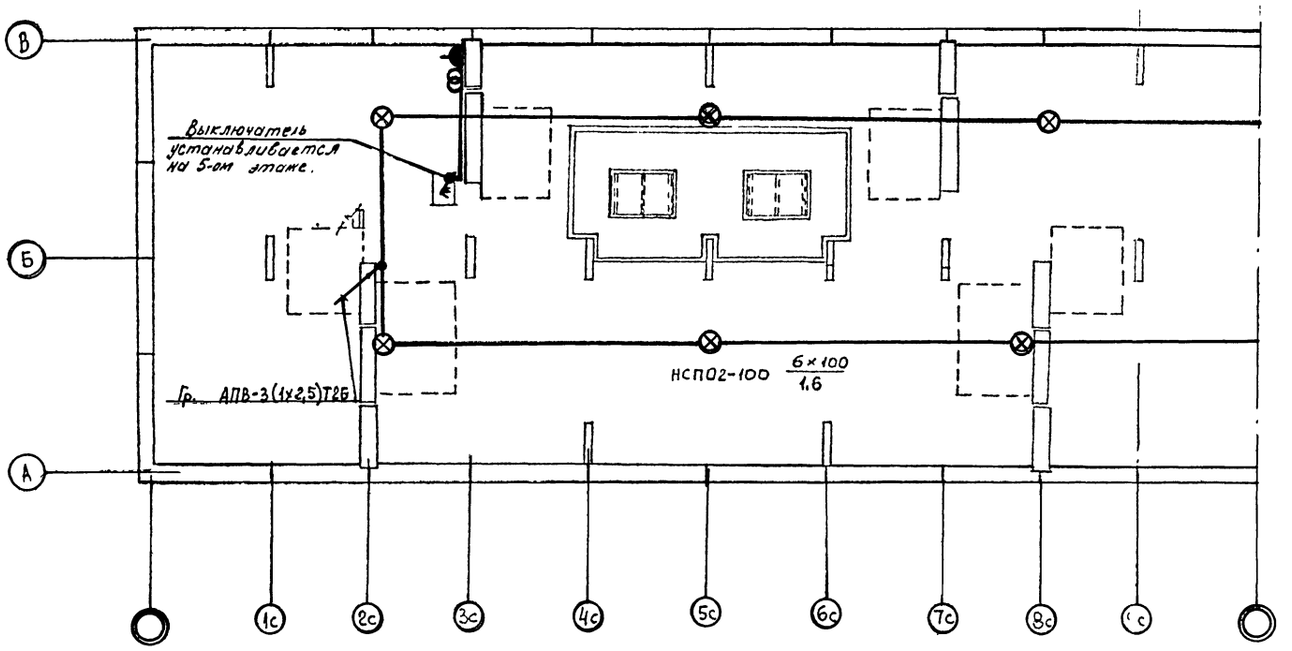

Дополнительная спецификация

№ п.п.	Наименование	Тип	Ед. изм.	Кол-во
1	Светильник полностью пылезащищен.	НСП-02	шт	6
2	Ящик с понижающим трансформатором	ЯТП-0,25	шт	1
3	Герметический пакетный выключатель	ГПВМ2-10	шт	1
4	Провод сечением 2,5 мм²	АПВ	м	210
5	Труба стальная ф 26 мм		м	70

Привязан

				44-86-э 57	
ГИП	Улитина		12.86	Тепляк проходной чердак для блок-секций серии 1-335 ТУЛМ (Бл.-секц. 01,02,03)	
Нач. отд.	Кудлаков				
Рук. гр.	Порушкина			Блок-секция ТУЛМ-01	Стад. Лист Листов
Ст. инж.	Петренко		12.86		РП 2
Н. контр.	Порушкина			Электроосвещение чердака. Спецификация.	Новомосковский филиал института Тульскгражданпроект

Формат А2

Инв. № подл. | Подпись и дата | Взам. инв. № | Инв. № дубл. | Подпись и дата | Инв. № подл. | Подпись и дата | Взам. инв. № | Инв. № дубл. | Подпись и дата

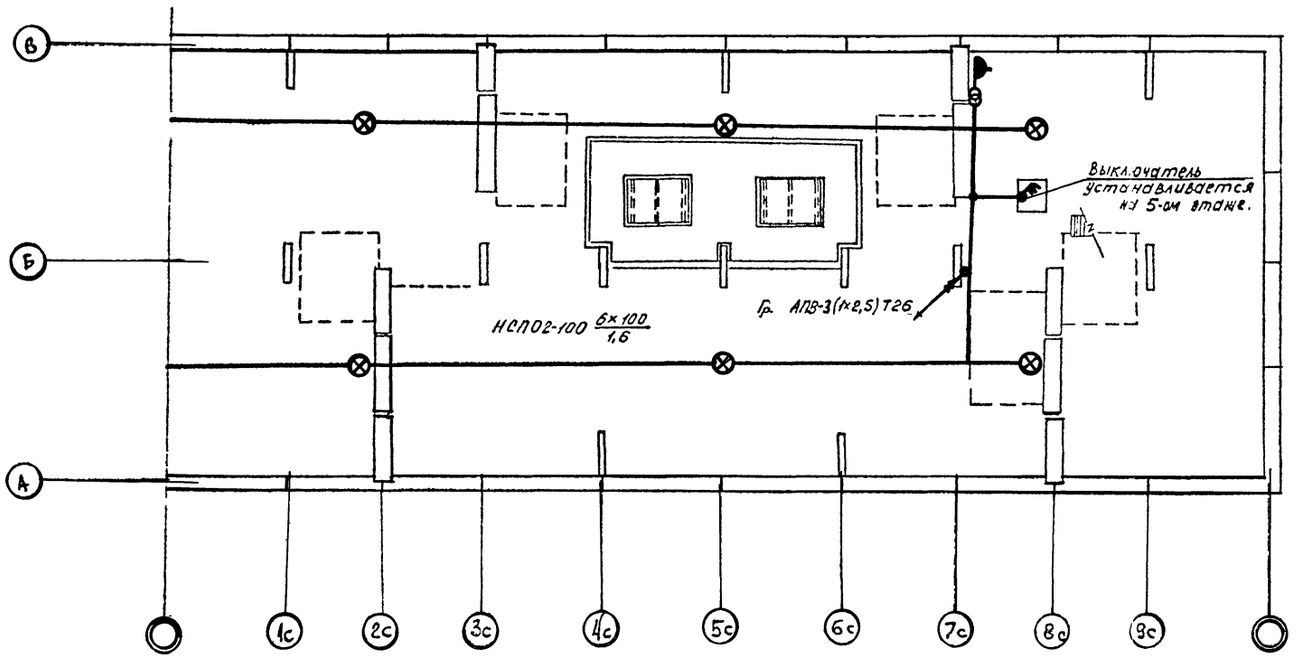

Дополнительная спецификация				
№№ п.п.	Наименование	Тип	Ед. изм	Кол-во
1	Светильник пылезащищенный	НСП-02	шт	6
2	Ящик с понижающим трансформатором	ЯТП-0,25	шт	1
3	Герметический пакетный выключатель	ГПВМ2-10	шт	1
4	Провод сечением 2,5 мм²	АПВ	м	210
5	Труба стальная ф 26 мм		м	70

Привязан

ГИП	Улитина		10-1	44-86-э 58
Нач. отд.	Аудоладов			Теплый проходной чердак для блок-секций серии 1-335 ТУЛ М (бл.-сек. 61,01,03
Рук. гр.	Парушкина			Блок-секция ТУЛ М-02 — Стад. РП, Лист 3, Листов
Ст. инж.	Петренко			Электроосвещение чердака. Спецификация. — Новомосковский филиал института Тульскгражданпроект
Н. контр.	Парушкина			

Формат А2

Согласовано

Подпись и дата	Взам. инв. №	Рук. группы	Полосина	Исполнил	Кисеева
		Рук. группы		Исполнил	
		Рук. группы		Исполнил	

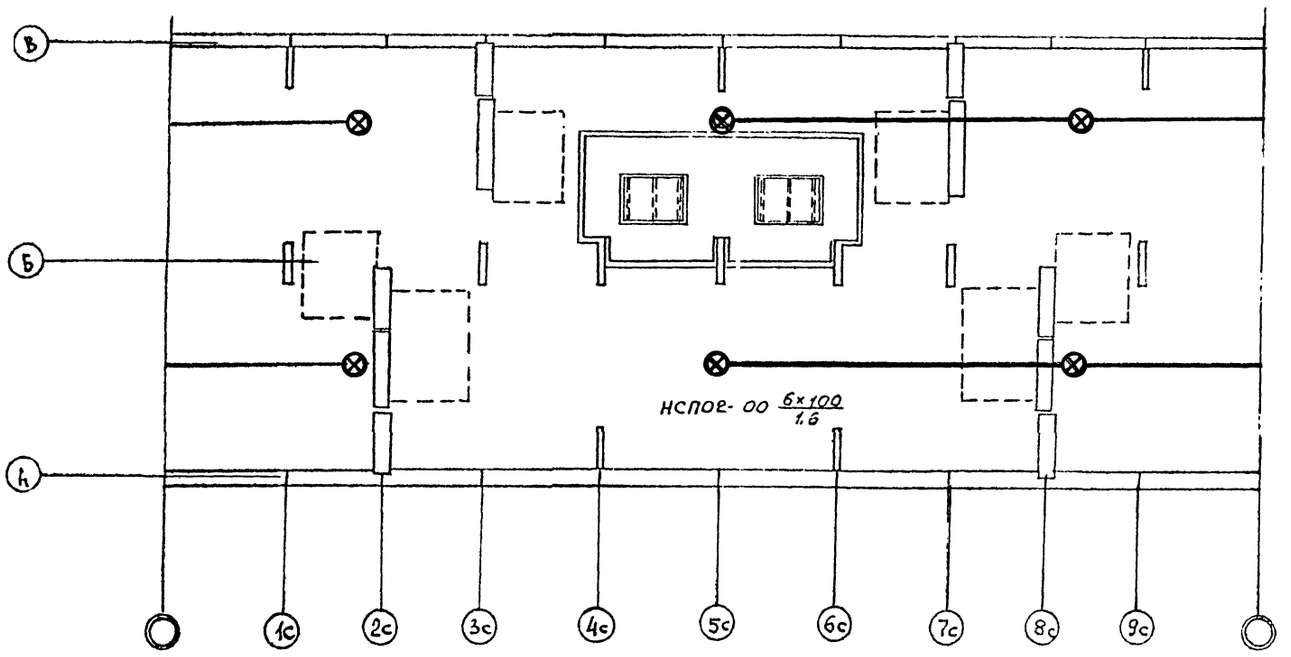

Дополнительная спецификация

№№ п.п.	Наименование	Тип	Ед. изм.	Кол-во
1	Светильник полностью пылезащищенн.	НСП02	шт	6
2	Провод сечением 2,5 мм².	АПВ	м	130
3	Труба стальная ф 26 мм.		м	60

Привязан

ГИП	Улитина			10.86
Нач. отд.	Давыдов			
Рук. гр.	Лукьянчик			
Ст. инж.	Ветренко			10.86
Н. контр.	Порушкина			

44-86-э 59

Теплый проходной чердак для блок-секций серии 1-335 тул М (блок-секц. 0402.03)

Блок-секция ТУЛ М-03

Стадия	Лист	Листов
РП	4	

Электроосвещение чердака. Спецификация.

Новомосковский филиал института Тульскоагропроект

Инв. № подл. | Подп. и дата | Взам. инв. №

Рук. группы | Рук. сектора | Рук. группы

gost.e-ecolog.ru