Типовой проект

904-1-69.87

Компрессорная станция отдельно стоящая на 2-3 компрессора 4ВУ1-3/46 производительностью по 3 м³/мин

Альбом IV

Архитектурно-строительные решения
Конструкций металлические
Санитарно-технические решения

				Привязан
Инв. №				

gost.e-ecolog.ru

Госстрой СССР
ЦЕНТРАЛЬНЫЙ ИНСТИТУТ ТИПОВОГО ПРОЕКТИРОВАНИЯ
Свердловский филиал
620062, г.Свердловск-62, ул.Чебышева,4
Заказ № 440 Инв.№ СП 786-04 тираж 330
Сдано в печать 23.12. 1987г цена 1-41

Типовой проект
904-1-69.87

Компрессорная станция отдельно стоящая на 2-3 компрессора 4ВУ1-3/46 производительностью по 3 м³/мин

Альбом IV
Состав проекта

Альбом	I	Общая пояснительная записка
Альбом	II	Технологические решения
Альбом	III	Электротехнические чертежи первичных соединений Управление и автоматизация
Альбом	IV	Архитектурно-строительные решения. Конструкции металлические Санитарно-технические решения
Альбом	V	Строительные изделия /из т.п. 904-1-68.87/
Альбом	VI	Спецификации оборудования
Альбом	VII	Ведомости потребности в материалах
Альбом	VIII	Сметная документация.

СФ 786-04

Разработан
Северо Западным отделением
института „Энергосетьпроект" Минэнерго СССР

Рабочий проект утвержден и введен
в действие Минэнерго СССР
Протокол № 52 от 09.12.86

Зам. главного инженера отделения В.В.Карпов
Главный инженер проекта Ю.Д.Парфенов

Привязан

Инв.№

копир Ачу

формат А3

Альбом IV

904-1-69.87

Типовой проект

Содержание альбома - IV

Обозначение	Наименование	Стр.
Чертежи основного комплекта марки АС		
904-1-69.87-АС-1	Общие данные (начало)	3
АС-2...4	Общие данные (продолжение)	4...6
АС-5	Общие данные (окончание)	7
АС-6	Планы полов и кровли	
АС-7	План на отм. 0.000. Спецификации	8
АС-8	Разрезы 1-1, 2-2	9
АС-9	Узлы А и Б	10
АС-10	Фасады	11
АС-11	Фрагмент фасада 1	12
АС-12	Схема расположения фундаментов здания и опор под оборудование	13
АС-13	Спецификация к схеме расположения фундаментов здания и опор под оборудование	14
АС-14	Узлы 1,2 к схеме расположения фундаментов здания и опор под оборудование	15
АС-15	Схема расположения элементов опоры ОВ-1	16
АС-16	Схема расположения колонн, балок и плит покрытия	17
АС-17	Схемы расположения стеновых панелей	18
АС-18	Спецификация элементов к схемам расположения стеновых панелей (начало)	19
АС-19	То же. (окончание)	20
АС-20	Узлы 1-5 к схемам расположения стеновых панелей	21
АС-21	Схема расположения фундаментов под компрессоры и каналов	22
АС-22	Фрагменты 1...3 к схеме расположения фундаментов под компрессоры и каналов	23
АС-23	Фрагмент 4, узлы I и II к схеме расположения фундаментов под компрессоры и каналов	24
АС-24	Приямок Пм-1	25
АС-25	Приямок Пм-2	26
АС-26	Схема расположения стальных щитов	27
Чертежи основного комплекта марки КМ		
904-1-69.87-КМ-1	Общие данные (начало)	28
КМ-2	Общие данные (окончание)	29
КМ-3	Схема расположения подвесных труб для кранбалки.	30
КМ-4	Спецификация к схеме расположения подвесных путей для кранбалки. Ведомость элементов	31
Чертежи основного комплекта марки ОВ		
904-1-69.87-ОВ-1	Общие данные (начало)	32
ОВ-2	Общие данные (окончание)	33
ОВ-3	План на отм. 0.000. Разрез 1-1 Схема системы П1	34
ОВ-4	Установка 2х и 3х эл. печей, Рамы для установки 2х и 3х эл. печей.	35

Инв.№ подл. | Подпись и дата | Взам.инв.№

Копировал: dmp

Формат А3

Альбом IV

Типовой проект 904-1-69.87

Ведомость рабочих чертежей основного комплекта АС

Лист	Наименование	Примечание
1	Общие данные (начало)	
2...4	Общие данные (продолжение)	
5	Общие данные (окончание)	
6	План полов и кровли	
7	План на отм. 0.000. Спецификации.	
8	Разрезы 1-1, 2-2.	
9	Узлы А и Б.	
10	Фасады	
11	Фрагмент фасада 1	
12	Схема расположения фундаментов здания и опор под оборудование.	
13	Спецификация к схеме расположения фундаментов здания и опор под оборудование.	
14	Узлы 1,2 к схеме расположения фундаментов здания и опор под оборудование.	
15	Схема расположения элементов опоры ОВ-1	
16	Схема расположения колонн, балок и плит покрытия	
17	Схемы расположения стеновых панелей	
18	Спецификация элементов к схемам расположения стеновых панелей (начало)	
19	Спецификация элементов к схемам расположения стеновых панелей (окончание).	
20	Узлы 1...5 к схемам расположения стеновых панелей	
21	Схема расположения фундаментов под компрессоры и каналов.	
22	Фрагменты 1...3 к схеме расположения фундаментов под компрессоры и каналов.	
23	Фрагмент 4, узлы II и III к схеме расположения фундаментов под компрессоры и каналов	
24	Приямок. Пм-1	
25	Приямок. Пм-2	
26	Схема расположения стальных щитов	

Удостоверяю, что проект соответствуют действующим нормам и правилам, а эксплуатация сооружений с пожароопасными и взрывоопасным характером производства безопасна при соблюдении предусмотренных проектом мероприятий

Главный инженер проекта Парфенов Ю.Д.

Взам. инв. №

Подпись и дата

Инв. № подл. 12946 тм-т4

Инв №				Привязан
Н. контр.	Ковалев		05.12.86	ТП 904-1-69.87 АС
Нач. отд.	Роменский		05.12.86	Компрессорная станция отдельно стоящая на 2-3 компрессора 4.ВУ1-3/46
ГИП	Парфенов		05.12.86	
Рук. гр.	Шленова		05.12.86	
Проверил	Корнилова		05.12.86	Общие данные (начало)
Инженер	Мазаева		05.12.86	

Стадия	Лист	Листов
РП	1	26

ЭНЕРГОСЕТЬПРОЕКТ Северо-Западное отделение Ленинград

Копир

Формат А3

Альбом IV

Типовой проект 904-1-69.87

Ведомость ссылочных и прилагаемых документов (Начало)

Обозначение	Наименование	Примечание
	Ссылочные документы	
ГОСТ 13579-78	Блоки бетонные для стен подвала	
ГОСТ 24698-81	Двери деревянные наружные для жилых и общественных зданий.	
ГОСТ 14624-84	Двери деревянные для зданий промышленных предприятий.	
ГОСТ 12506-81	Окна деревянные для производственных зданий	
ГОСТ 22701.1-77* ГОСТ 22701.5-77* ГОСТ 22701.2-77*	Плиты железобетонные ребристые предварительно напряженные размерами 6×3 м для покрытий производственных зданий	
ГОСТ 948-84	Перемычки железобетонные для зданий с кирпичными стенами.	
ГОСТ 1839-80	Трубы и муфты асбестоцементные для безнапорных трубопроводов	
ГОСТ 6786-80	Плиты парапетные железобетонные для производственных зданий	
1.020-1/83 вып. 1-1	Фундаменты сборные железобетонные для колонн сечением 300×300 и 400×400	
1.4621-10/80 вып. 1	Балки стропильные железобетонные для покрытий зданий с пролетами 6 и 9 м.	
1.415-1 вып. 1	Железобетонные фундаментные балки для стен производственных зданий.	
1.423-3 вып. 0-1, 1, 2	Железобетонные колонны прямоугольного сечения для одноэтажных производственных зданий, без мостовых кранов высотой до 9,6 м.	
1.494-24 вып. 1	Стаканы для крепления крышных вентиляторов, дефлекторов и зонтов	
1.050.1-1 вып. 0-1; 0-3; 2-1; 3-3; 4-1.	Стены наружные из однослойных панелей для каркасных общественных зданий, производственных и вспомогательных зданий промышленных предприятий.	

Окончание см. лист АС-3

Инв. № подл. 12946 ТМ-74 | Подпись и дата | Взам. инв. №

Привязан

Инв. №

Н. контр.	Ковалев		4.12.86
Нач. отд.	Роменский		4.12.86
ГИП	Парфенов		4.12.86
Рук. гр.	Шленова		4.12.86
Провер.	Корнилова		4.12.86
Инженер	Колинько		4.12.86

ТП 904-1-69.87 АС

Компрессорная станция отдельностоящая на 2-3 компрессора 4ВУ1-3/46

Общие данные (продолжение)

Стадия	Лист	Листов
РП	2	

ЭНЕРГОСЕТЬПРОЕКТ Северо-Западное отделение Ленинград

Копировал:

формат А3

Альбом IV

904-1-68.87

Типовой проект

Ведомость ссылочных и прилагаемых документов (окончание)

Обозначение	Наименование	Примечание
	Ссылочные документы	
3.407.102 вып.1	Унифицированные железобетонные элементы подстанций 35-500 кВ.	
г. 460-18 Вып.1	Узлы покрытий одноэтажных производственных зданий с рулонными кровлями и железобетонными плитами.	
г. 460-15 Вып.0;1	Типовые узлы покрытий промышленных зданий в местах установки крышных вентиляторов.	
г. 436-17 Вып. 0;1	Узлы окон с деревянными переплётами по ГОСТ 12506-81	
г. 460-2 Вып.2	Монтажные детали сборных железобетонных конструкций покрытий одноэтажных промышленных зданий.	
г. 420-1 Вып.1	Монтажные детали сборных железобетонных колонн и подкрановых балок одноэтажных промышленных зданий.	
	Прилагаемые документы	
ТП АСИ	Строительные изделия	Альбом V
ТП АС.ВМ	Ведомость потребности в материалах	Альбом VII

Ведомость спецификаций комплекта АС.

Лист	Наименование	Примечание
7	Спецификация элементов заполнения проемов	
	Спецификация перемычек	
11	Спецификация элементов фрагмента фасада 1	
13	Спецификация к схеме расположения фундаментов	
	здания и опор под оборудование.	
15	Спецификация к схеме расположения элементов опоры ОВ-1	
16	Спецификация элементов к схемам расположения	
	колонн, балок и плит покрытия	
18,19	Спецификация элементов к схеме расположения	
	стеновых панелей.	
21	Спецификация элементов к схеме расположения	
	фундаментов под компрессоры и каналов	
24	Спецификация к схеме расположения приямка Пм-1	
25	Спецификация к схеме расположения приямка Пм-2	
26	Спецификация элементов к схеме расположения	
	стальных щитов.	

Привязан

Инв. №

Инв. № подл. | Подпись и дата | Взам. инв. №

Н. контр.	Ковалев		5.12.96
Нач. отд.	Роменский		5.12.96
ГИП	Парфенов		5.12.96
Рук. гр.	Шленова		5.12.96
Провер.	Кормилова		5.12.96
Инженер	Калиньо		5.12.96

ТП 904-1-68.87 АС

Компрессорная станция отдельно стоящая на 2-3 компрессора 2ВУ1-1,5/46

Стадия	Лист	Листов
РП	3	

Общие данные (продолжение)

«ЭНЕРГОСЕТЬПРОЕКТ» Северо-Западное отделение Ленинград

Копировал Спир. Формат А3

Альбом IV

Типовой проект 904-1-69.87

Ведомость отделки помещений площадь в м²

Наименование или номер помещения	Потолок		Стены или перегородки		Примечание
	Площ.	Вид отделки	Площ.	Вид отделки	
Монтажная площадка	26,4	Известковая побелка	84.5	Затирка стен масляная окраска	Штукатурка перегородок
Машинный зал	86.4	Известковая побелка	152.0	Затирка стен масляная окраска	Штукатурка перегородок

Общие указания

1. За условную отметку 0,000, которая соответствует абсолютной отметке [ ] принят уровень чистого пола здания.
2. Данные о грунтах приведены на схеме расположения фундаментов здания
3. Сейсмичность площадки строительства до 6 баллов. Расчетная сейсмичность здания принята 6 баллов.
4. Нормативные нагрузки приняты следующие:
   - вес снегового покрова на 1м² горизонтальной поверхности земли принят 1,0 кПа (100 кгс/м²) по III району.
   - скоростной напор ветра на высоте 10м от поверхности земли принят 0,44 кПа (45 кгс/м²) по III району.
5. Расчетная наружная температура воздуха самой холодной пятидневки минус 30°С.
6. Степень огнестойкости здания - вторая.
7. Наружные ограждающие конструкции - стеновые панели из ячеистого бетона.
8. Перегородки кирпичные.
9. При замоноличивании стыков в зимнее время температура бетонной смеси перед кладкой должна быть не менее +5°С за счет подогрева заполнителей. Температура воды не должна превышать 20°С, песка 60°С. и щебня -40°, цемент не подогревается.
10. Наружная отделка фасадов здания - окраска панелей силикатной краской светлых тонов.
11. Стальные элементы и поверхности закладных деталей окрасить масляной краской за 2 раза.
12. Общая характеристика патентной частоты проекта: технические решения, заложенные в данной работе, обладают патентной чистотой в отношении СССР, Болгарии, Венгрии, ГДР, Польши, Румынии, Чехословакии и Югославии.

В настоящей работе использованных изобретений по авторским свидетельствам или поданных заявок на изобретения не имеется.

Инв. № подл. 12946 ТН-14 | Подпись и дата | Взам. инв. №

Привязан

Инв. №

Н.контр.	Ковалев		05.12.86
Нач.отд.	Роменский		05.12.86
ГИП	Парфенов		05.12.86
Рук.гр.	Шпенова		05.12.86
Проверил	Корнилова		05.12.86
Инженер	Колинько		05.12.86

ТП 904-1-69.87 АС

Компрессорная станция отдельно стоящая на 2-3 компрессора 4ВУ1-3/46

Стадия	Лист	Листов
РП	4	

Общие данные (продолжение)

ЭНЕРГОСЕТЬПРОЕКТ Северо-Западное отделение Ленинград

Копировал: [signature] формат А3

Альбом IV

Типовой проект 904-1-69.87

Ведомость объемов сборных бетонных и железобетонных конструкций по рабочим чертежам основного комплекта марки АС

N строки	Наименование групп элементов и конструкций	Код	Кол, м³	Прим.
1	Блоки фундаментов	581100	1,93	
2	Фундаменты стаканного типа и башмаки.	581.200	6,0	
3	Балки фундаментные	582400	4,26	
4	Колонны	582100	3,12	
5	Балки стропильные и подстропильные	582200	1,35	
6	Перемычки	582800	0,18	
7	Панели стеновые наружные	583100	34,15	
8	Плиты покрытий	584100	4,3	
9	Архитектурно-строительные элементы зданий	589400	3,42	
10	Конструкции и детали инженерных сооружений	585000	2,74	
	Всего бетона и железобетона		61,45	

Материалы на изготовление сборных бетонных и железобетонных конструкций учтены в ведомости потребности в материалах и отдельно не учитываются.

Привязан

Инв. №

Взам. инв. №

Подпись и дата

Инв. № подл. 12945-т-4

Н.контр.	Ковалев		05.12.86	ТП 904-1-69.87 АС
Нач.отд	Романский		05.12.86	Компрессорная станция отдельно стоящая на 2-3 компрессора 4В4У1-3/46
ГИП	Парфенов		05.12.86	
Рук.гр.	Шленова		05.12.86	
Проверил	Корнилова		05.12.86	Общие данные (окончание)
Инженер	Корнилова		05.12.86	

Стадия	Лист	Листов
РП	5	

ЭНЕРГОСЕТЬПРОЕКТ Северо-Западное отделение Ленинград

Копировал

Формат А4

Альбом IV

Типовой проект 904-1-69.87

План полов

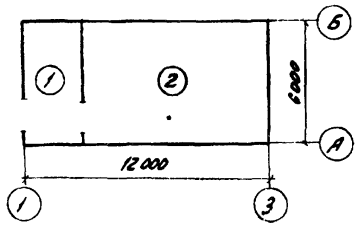

Экспликация полов

Наименование или номер помещения по проекту	Тип пола по проекту	Схема пола или номер узла по серии	Элементы пола и их толщина	Площадь пола, м²
Монтажная площадка	1		Цементный пол М300 (с железнением) - 30 мм Монолитный бетон класса В10-120 мм Уплотненный щебнем грунт - 100 мм	13,9
Машинный зал	2		Керамическая плитка - 10 мм Стяжка из цементного раствора - 20 мм Бетон класса В10-120 мм Уплотненный щебнем грунт - 100 мм	35,7

План кровли

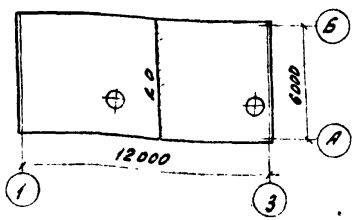

Привязан

Инв. №

Взам. инв. №

Подпись и дата

Инв. № подл. 12945-т-4

Н.контр.	Ковалев		05.12.86	ТП 904-1-69.87 АС
Нач.отд	Романский		05.12.86	Компрессорная станция отдельно стоящая на 2-3 компрессора 4В4У1-3/46
ГИП	Парфенов		05.12.86	
Рук.гр.	Шленова		05.12.86	
Проверил	Корнилова		05.12.86	Планы полов и кровли
Инженер	Корнилова		05.12.86	

Стадия	Лист	Листов
РП	6	

ЭНЕРГОСЕТЬПРОЕКТ Северо-Западное отделение Ленинград

Копировал

Формат А4

Альбом IX

Типовой проект 904-1-69.87

План на отм. 0.000

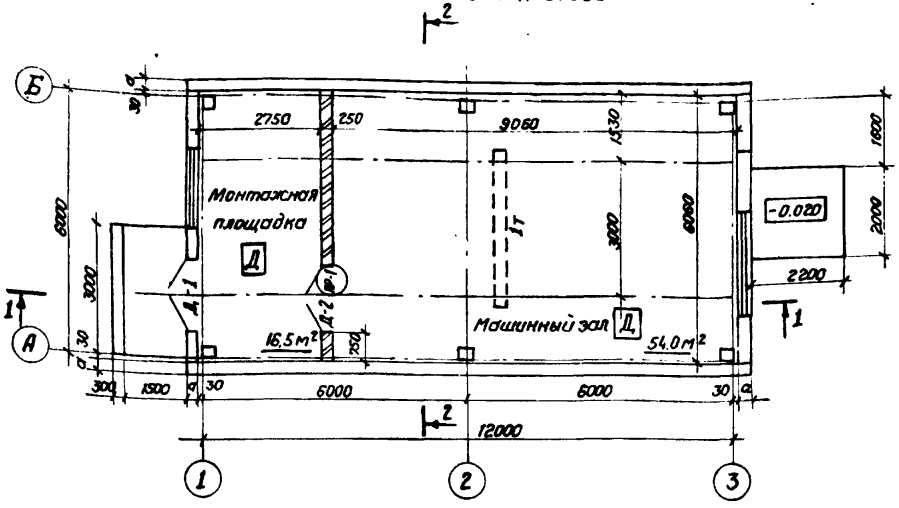

Спецификация элементов заполнения проемов.

Марка, поз.	Обозначение	Наименование	Кол.	Масса ед. кг.	Примечание
Д-1	ГОСТ 24698-81	Дверной блок ДН 24-15	1		
Д-2	ГОСТ 14624-84	Дверной блок ДВГ 21-15	1		
ОК-1	ГОСТ 12506-81	Окно ПНД 12-18.2	1		
ОК-2	ГОСТ 12506-81	Окно ПНД 12-24.2	2		

Спецификация перемычек

Марка, поз.	Обозначение	Наименование	Кол.	Масса ед. кг	Примечание
1	ГОСТ 948-84	2ПБ 19-9	2	21	

Ведомость перемычек

Тип	Схема сечения
ПР-1	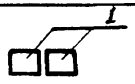

Ведомость проемов ворот и дверей.

Марка, поз.	Размер проема в кладке
Д-1	1510 × 2370
Д-2	1500 × 2070

Таблица толщин стеновых панелей в зависимости от наружной температуры воздуха.

Температура воздуха t°, C	Толщина панелей a, мм.
-20	200
-30	250
-40	300

Привязан

Инв. №

Н. контр.	Ковалев		5.12.86
Нач. отд.	Роменский		5.12.86
ГИП	Парфенов		5.12.86
Рук. гр.	Шленова		5.12.86
Провер.	Корнилова		5.12.86
Инженер	Калинько		5.12.86

ТП 904-1-69.87 АС

Компрессорная станция отдельно стоящая на 2-3 компрессора 4В41-3/46

План на отм. 0.000
Спецификации

Стадия	Лист	Листов
РП	7	

«ЭНЕРГОСЕТЬПРОЕКТ» Северо-Западное отделение Ленинград

Копировал Спир

Формат А3

Инв. № подл. | Подпись и дата | Взам. инв. №
12945ТМ-ТХ

Альбом IV

Типовой проект 904-1-69.87

Слой гравия на антисептированной
битумной мастике по ГОСТ 8268-74* - 10 мм
4 слоя рубероида марки РМД - 350 на
антисептированной битумной мастике по ТУ 21-27-28-71
Цементная стяжка - 20 мм
Пенобетон γ = 400 кг/см^2 по ГОСТ 5742-76 δ = 100 мм (для t = 30°С)
Слой рубероида на битумной мастике по ГОСТ 10923-76
Сборные железобетонные плиты

Таблица толщин утеплителя в зависимости от наружной температуры воздуха

Температура воздуха $t°$, С	Толщина утеплителя δ, мм
-20	80
-30	100
-40	120

Разрез 1-1

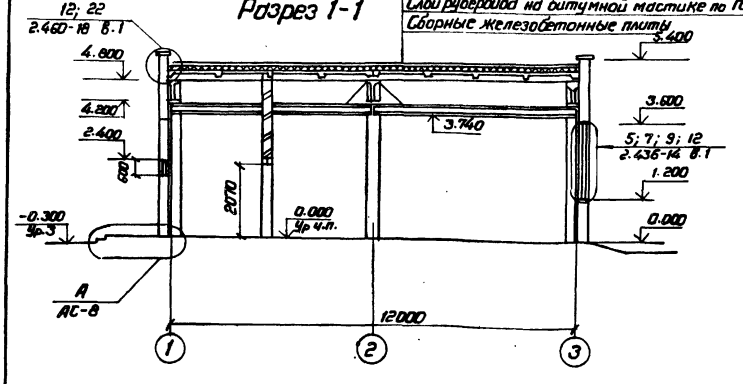

Разрез 2-2

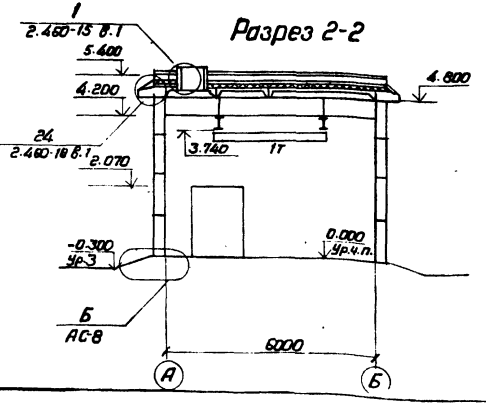

Привязан

Инв.№

Н.контр.	Ковалев		5.12.86
Нач.отд.	Ротенский		5.12.86
ГИП	Парфенов		5.12.86
Рук.гр.	Шленова		5.12.86
Провер.	Корнилова		5.12.86
Инженер	Колинько		5.12.86

ТП 904-1-69.87 АС

Компрессорная станция отдельно стоящая на 2-3 компрессора 4ВУ1-3/46

Разрезы 1-1; 2-2

Стадия	Лист	Листов
РП	8	

ЭНЕРГОСЕТЬПРОЕКТ
Северо-Западное отделение Ленинград

Копировал Спир.

Формат А3

Инв.№ подл. 12946ТМ-74 | Подпись и дата | Взамин.№

Альбом IV

Типовой проект 904-1-69.87

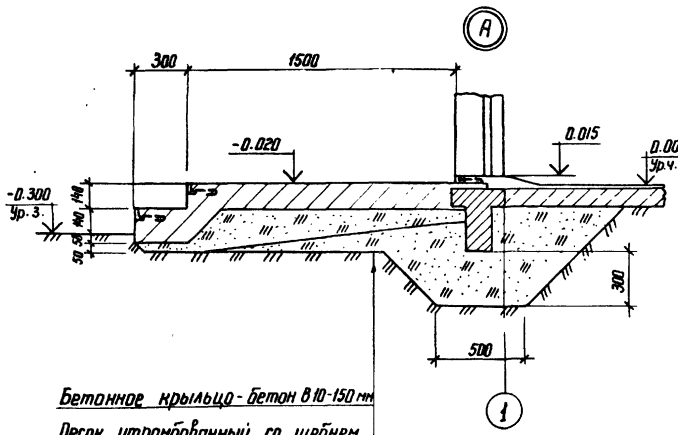

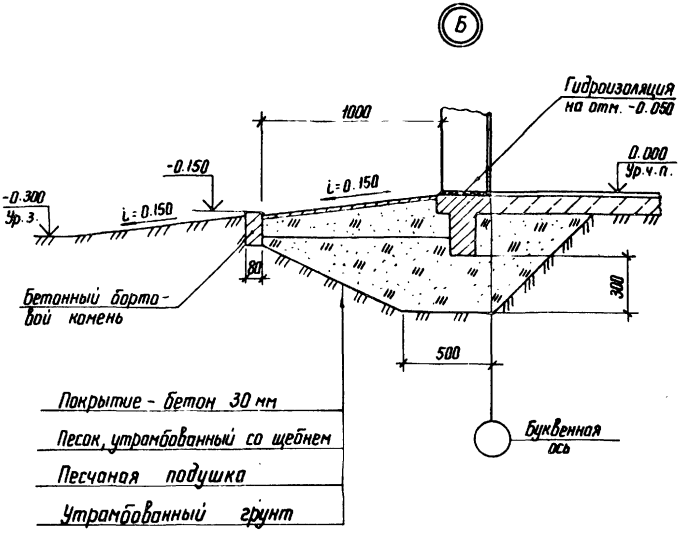

Привязан

Инв. №

Инв. № подл. | Подпись и дата | Взам. инв. №
12946 тм-т4

Н.контр.	Ковалев		5.12.86	ТП 904-1-69.87 АС	
Нач. отд.	Роменский		5.12.86	Компрессорная станция отдельно стоящая на 2-3 компрессора 4В41-3/46	Стадия: РП; Лист: 9; Листов:
ГИП	Парфенов		5.12.86		
Рук. гр.	Шленова		5.12.86		
Провер.	Кармилова		5.12.86	Узлы А и Б	ЭНЕРГОСЕТЬПРОЕКТ Северо-Западное отделение Ленинград
Инженер	Колинько		5.12.86		

Копир

Формат А3

Альбом IV

Типовой проект 904-1-69.87

Инв.№ подл. | Подпись и дата | Взам. инв.№

2946 тм-т4

Фасад 1-3

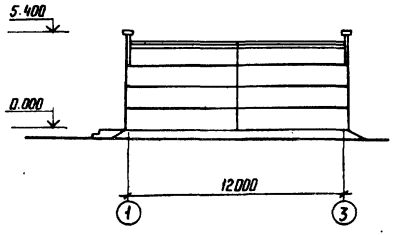

Фасад А-Б

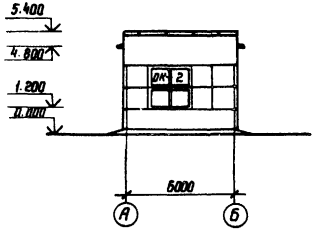

Фасад 3-1

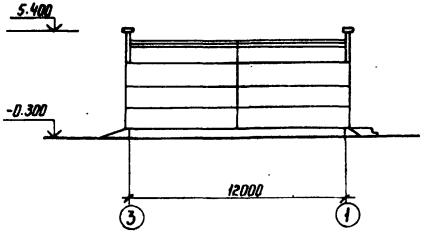

Фасад Б-А

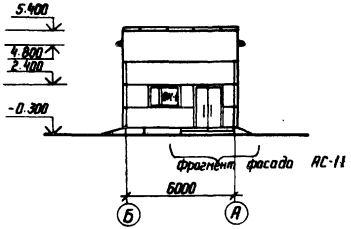

Н.контр.	Кавалев		5.12.86	ТП 904-1-69.87 АС	
Нач.отд	Роменский		5.12.86		
ГИП	Парфенов		5.12.86	Компрессорная станция отдельно стоящая на 2-3 компрессора 4В91-3/46	Стадия: РП; Лист: 10; Листов:
Рук.гр.	Шленова		5.12.86		
Проверил	Корнилова		5.12.86		
Инженер	Харитонова		5.12.86	Фасады	ЭНЕРГОСЕТЬПРОЕКТ Северо-Западное отделение Ленинград

Привязан

Инв.№

Копир.

Формат А3

Альбом IV

Типовой проект 904-1-69.87

Фрагмент фасада 1

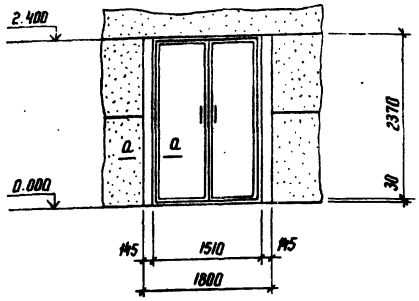

а - а

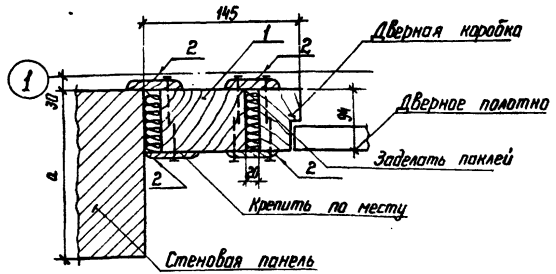

Спецификация элементов фрагмента фасада 1

Марка. поз.	Обозначение	Наименование	Кол.	Масса ед. кг	Примечание
		Деревянные элементы			
1		Брус 100×150 l=2370	2	—	0,036 м³
2		Нащельник 80×14 l=2370	8	—	0,003 м³

Н.контр	Ковалев		5.12.86
Нач. отд	Роменский		5.12.86
ГИП	Парфенов		5.12.86
Рук. гр	Шленова		5.12.86
Провер	Корнилова		5.12.86
Инженер	Колинько		5.12.86

ТП 904-1-69.87 АС

Компрессорная станция отдельно стоящая на 2-3 компрессора 4ВУ1-3/46

Фрагмент фасада 1

Стадия	Лист	Листов
РП	11	

ЭНЕРГОСЕТЬПРОЕКТ Северо-Западное отделение Ленинград

Копир. Ко

формат А3

Привязан

Инв. №

Инв. № подл. 12946 тм-т4 | Подпись и дата | Взам. инв. №

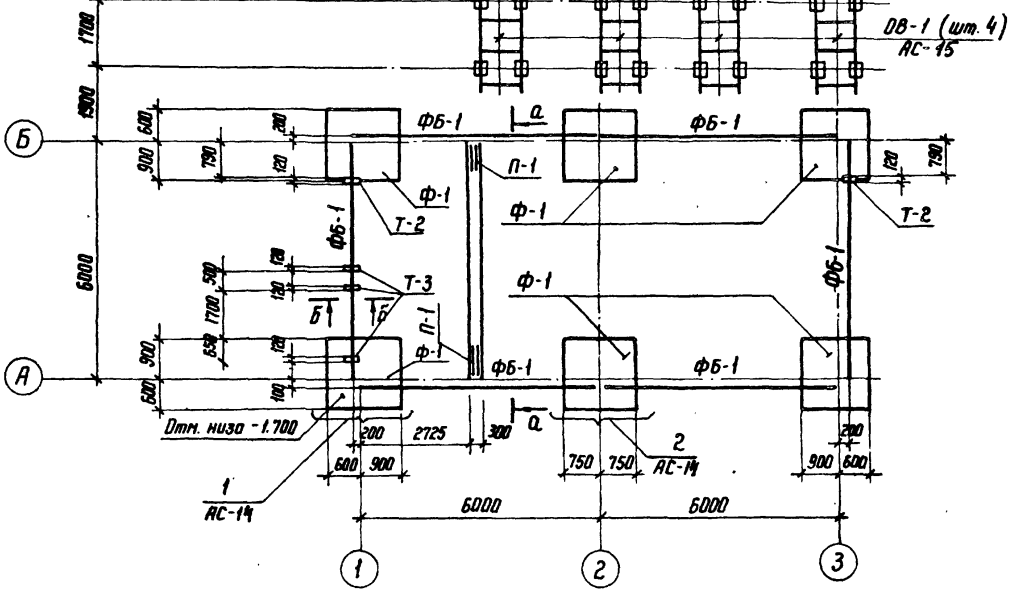

Н. контр	Ковалев		5.12.86	ТП 904-1-69.87 АС	
Нач. отд	Раненский		5.12.86	Компрессорная станция отдельно стоящая на 2-3 компрессора 4ВУ1 - 3/46	Стадия: РП; Лист: 12; Листов:
ГИП	Парфенов		5.12.86		
Рук. гр	Шленова		5.12.86		
Провер	Карнилова		5.12.86	Схема расположения фундаментов здания и опор под оборудование	ЭНЕРГОСЕТЬПРОЕКТ Северо-Западное отделение Ленинград
Инженер	Колинько		5.12.86		

Привязан

Инв. № подл. | Подпись и дата | Взам. инв. №

Инв. № подл. 12946 тм-тх

Копир

Формат А3

1. Согласно технического отчета по инженерно-геологическим изысканиям основанием здания являются пески мелкозернистые со следующими нормативными прочностями и деформационными характеристиками $\varphi^{н} = 0{,}49$ рад. или 28°; $C = 2$ кПа (0,02 кгс/см²); $E = 15$ мПа (150 кгс/см²); $\gamma = 1{,}8$ т/м³
2. Нормативная глубина сезонного промерзания грунтов 120 см.
3. По верху фундаментных балок и блоков выполнить цементно-песчаную гидроизоляцию толщиной 50 мм состава 1:2 с уплотняющей добавкой (церезит, алюминат натрия, битумные мастики).
4. Обратную засыпку пазух котлованов производить слоями 15-20 см с тщательным послойным уплотнением, исключающим просадку грунта.
5. Под подошвой фундамента выполнить песчаную подготовку толщиной 10 см.
6. Фундаментные балки ФБ6-11 и блоки ФБС укладывать на цементном растворе марки 50.

Спецификация к схеме расположения фундаментов здания и опор под оборудование.

Марка, поз.	Обозначение	Наименование	Кол.	Масса ед.кг.	Примечание
		Фундаменты			
Ф-1	1.020-1/83 в.1-1	1Ф 15.8-2	6	2500	
		Фундаментные балки			
ФБ-1	1.415-1 в.1	ФБ6-11	6	1800	
		Фундаментные блоки			
ФБС-1	ГОСТ 13579-78	ФБС 24,3,6-Т	3	970	
ФБС-2	ГОСТ 13579-78	ФБС 9.3.6-Т	3	350	
		Перемычки			
П-1	ГОСТ 948-84	1ПБ 13-1	4	25	
		Опоры под оборудование			
ОВ-1	АС-15	ОВ-1	4	337,3	
		Стальные элементы			
Т-2	АСН-011	Изделие крепежное Т-2	3	4,2	
Т-3	-01	Изделие крепежное Т-3	2	8,0	
		Материалы			
		Монолитный бетон класса В10	1,2	-	м³

Н.контр.	Ковалев	[signature]	4.12.86	ТП 904-1-69.87 АС
Нач.отд.	Романский	[signature]	4.12.86	Компрессорная станция отдельно стоящая на 2-3 компрессора ЧВУ1-3/46
ГИП	Парфенов	[signature]	4.12.86	
Рук.гр.	Шленова	[signature]	4.12.86	
Проверил	Корнилова	[signature]	4.12.86	Спецификация к схеме расположения фундаментов здания и опор под оборудование
Инженер	Копильно	[signature]	4.12.86	

Стадия	Лист	Листов
РП	13	

ЭНЕРГОСЕТЬПРОЕКТ Северо-Западное отделение Ленинград

Привязан

Инв. №

Инв. № подл. 12946 тм-74 | Подпись и дата | Взам. инв. №

Типовой проект 904-1-69.87 Альбом IV

Копир. [signature] Формат А3

Альбом IV

Типовой проект 904-1-69.87

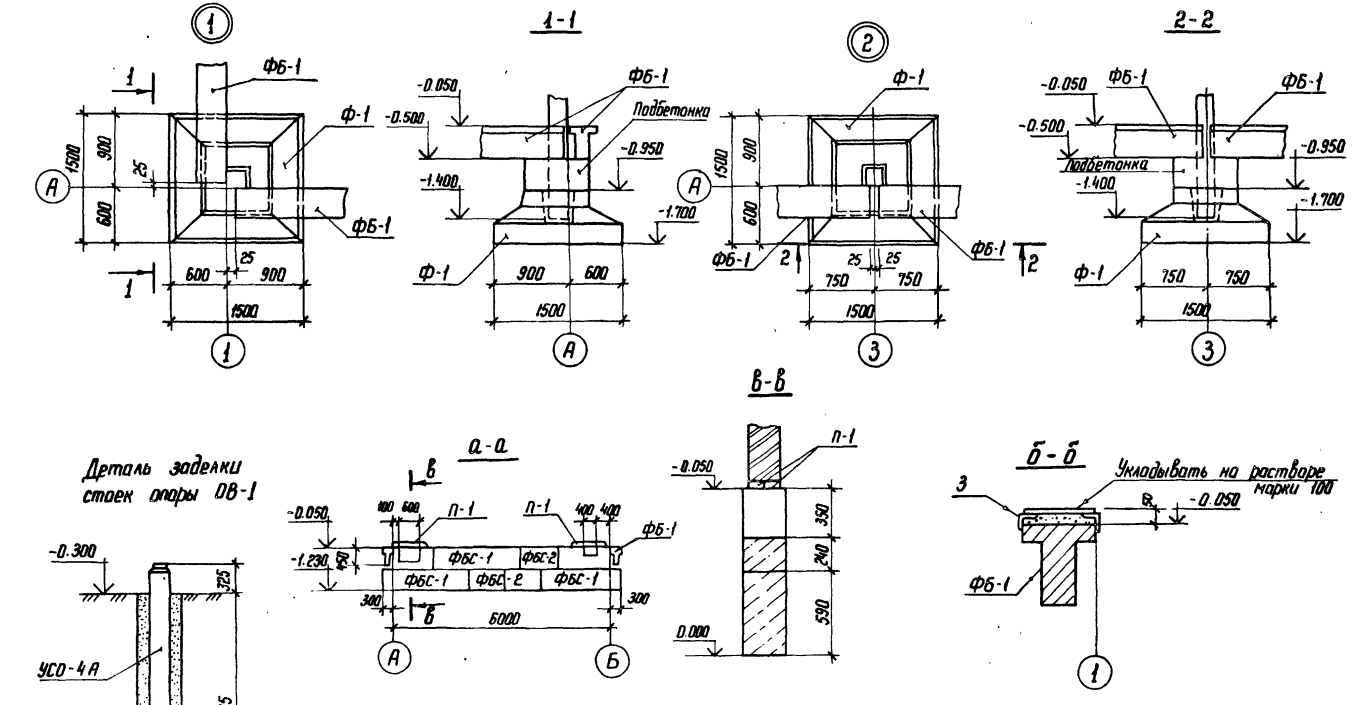

Н.контр	Ковалев		5.12.86	ТП 904-1-69.87 АС			
Нач отд	Роменский		5.12.86	Компрессорная станция отдельно-стоящая на 2-3 компрессора 4ВУ1-3/46	Стадия	Лист	Листов
ГНП	Парфенов		5.12.86		РП	14	
Рук. гр	Шленова		5.12.86				
Провер	Корнилова		5.12.86	Узлы 1,2 к схеме расположения фундаментов здания и опор под оборудование	ЭНЕРГОСЕТЬПРОЕКТ Северо-Западное отделение Ленинград		
Инженер	Калинько		5.12.86				

Привязан

Инв №

Копир Кот

Формат А3

Инв. № подл. 12946 тм-т4 | Подпись и дата | Взам. инв. №

Альбом IV

Типовой проект 904-1-69.87

Инв.№ подл. | Подпись и дата | Взам. инв.№ | 12946 тм-т4

ОВ-1

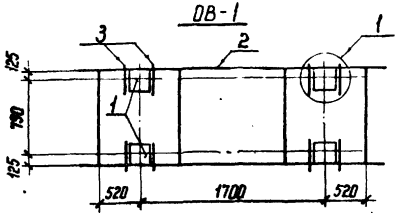

Спецификация к схеме расположения элементов опоры ОВ-1

Марка, поз.	Обозначение	Наименование	Кол.	Масса ед.кг	Примечание
		Стойки			
1	3.407-102 Вып. 1	УСО-4А	4	500	
		Стальные элементы			
2	АСИ-022	Рама УСМ-1	1	337,3	
3		Уголок $\frac{75\times75\times6\ ГОСТ\ 8509-72^{*}}{Ст.3\ ГОСТ\ 535-79^{*}}$	8	1,86	
		ℓ=270			

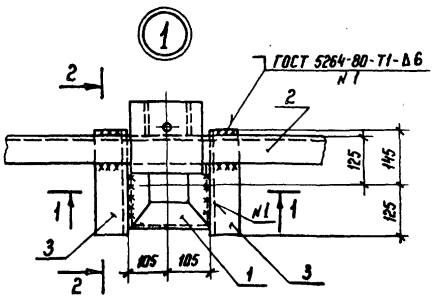

1-1

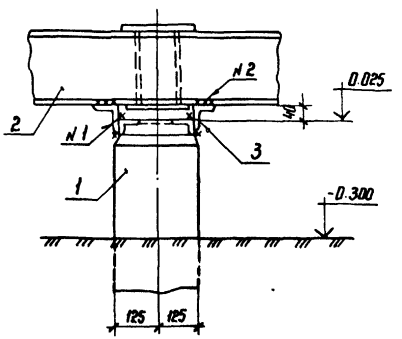

2-2

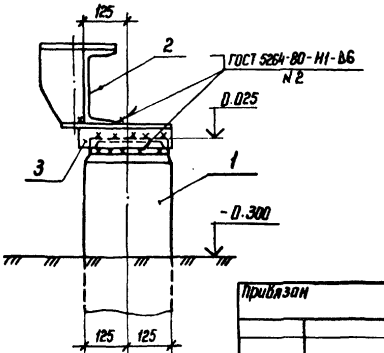

Привязан

Инв.№

Н.контр.	Ковалев		5.11.86
Нач.отд.	Раменский		5.11.86
ГИП	Парфенов		5.11.86
Рук.гр.	Шленова		5.11.86
Провер.	Кормилова		5.11.86
Инженер	Колинько		5.11.86

ТП 904-1-69.87 АС

Компрессорная станция отдельно стоящая на 2-3 компрессора 4ВУ1-3/46

Схема расположения элементов опоры ОВ-1

Стадия	Лист	Листов
РП	15	

ЭНЕРГОСЕТЬПРОЕКТ Северо-Западное отделение Ленинград

Копир

Формат А3

Схема расположения колонн и балок

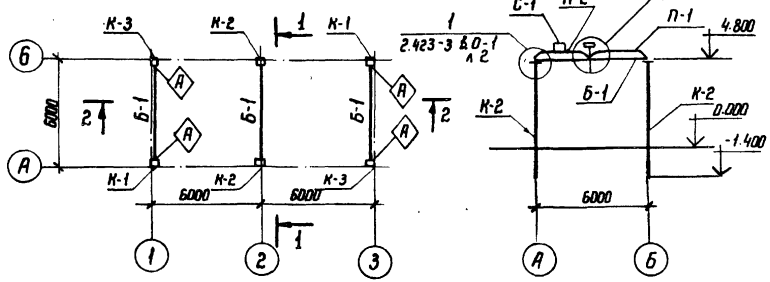

2-2

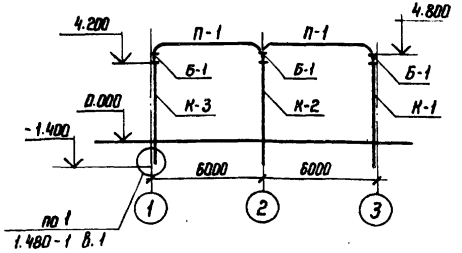

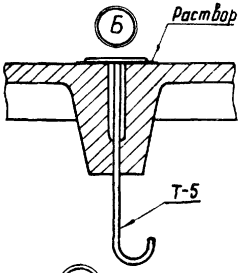

Схема расположения плит покрытия

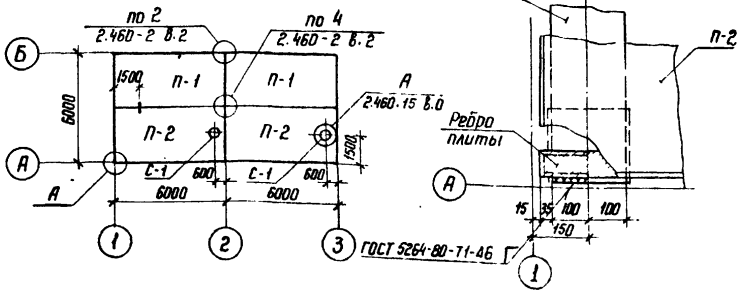

Спецификация элементов к схемам расположения колонн, балок и плит покрытия

Марка, поз.	Обозначение	Наименование	Кол	Масса ед.кг	Примечание
		Колонны			
К-1	АСИ-001	К-48-8-I	2	1265	
К-2	АСИ-002	К-48-8-II	2	1265	
К-3	АСИ-001-01	К-48-8-III	2	1265	
		Стропильная балка			
Б-1	АСИ-003	1БСТ6-5АтV-1	3	1150	
		Стакан для крышных			
		вентиляторов			
С-1	1.494-24 Вып 1	СБ7А-1	2	290	
Плиты покрытия при снеговой нагрузке 0,7 и 1,0 кПа (70 и 100 кгс/см²)					
П-1	ГОСТ 22701.1-77*	ПГ-2АIVт	2	2650	
П-2	ГОСТ 22701.2-77*	ПВ7-3АIVт	2	2650	
Плиты покрытия при снеговой нагрузке 1,5 кПа (150 кгс/м²)					
П-1	ГОСТ 22701.1-77*	ПГ-3АIVт	2	2650	
П-2	ГОСТ 22701.2-77*	ПВ7-4АIVт	2	2650	
		Металлоконструкции			
Т-5	АСИ-013	Изделие крепежное Т-5	1	3,6	

Привязан

Инв.№

Н.контр.	Ковалев		5.12.86
Нач.отд	Романенко		5.12.86
ГИП	Парфенов		5.12.86
Рук.гр	Шленова		5.12.86
Проверил	Корнилова		5.12.86
Инженер	Колинько		5.12.86

ТП 904-1-69.87 АС

Компрессорная станция отдельно стоящая на 2-3 компрессора 4891-3/46

Схема расположения колонн, балок и плит покрытия

Стадия	Лист	Листов
РП	16	

ЭНЕРГОСЕТЬПРОЕКТ Севера Западное отделение Ленинград

Копир

Формат А3

Инв.№ подл. | Подпись и дата | Взам. инв.№
12946 тм-тх

Альбом IV

Типовой проект 904-1-69.87

Инв.№ подл. | Подпись и дата | Взам. инв.№ | 12946тм-т4

Схема расположения стеновых панелей по оси „А"

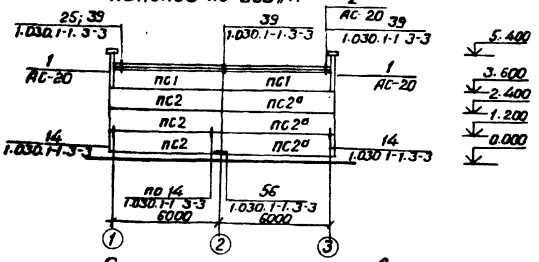

Схема расположения стеновых панелей по оси „Б"

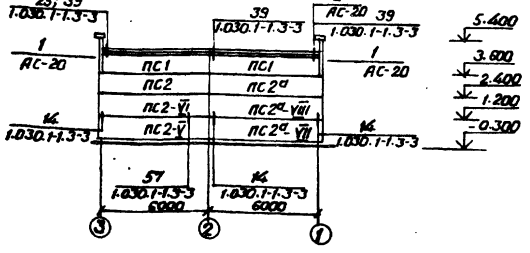

Схема расположения стеновых панелей по оси „3"

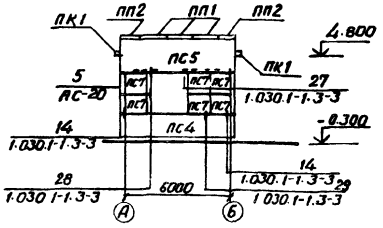

Схема расположения стеновых панелей по оси „1"

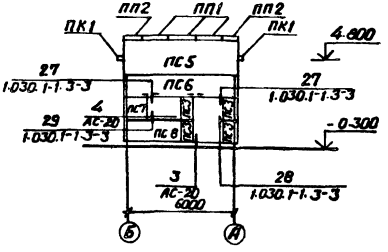

Привязан

Инв. №

Н. контр.	Ковалев		5.12.86
Нач. отд.	Ратенский		5.12.86
ГИП	Парфенов		5.12.86
Рук. гр.	Шленова		5.12.86
Проверил	Корнилова		5.12.86
Инженер	Харитонова		5.12.86

ТП 904-1-69.87 АС

Компрессорная станция отдельно стоящая на 2-3 компрессора 4БУ1-3/46

Стадия	Лист	Листов
РП	17	

Схемы расположения стеновых панелей

ЭНЕРГОСЕТЬПРОЕКТ Северо-Западное отделение Ленинград

Копировал Спир. Формат А3

Альбом IV

Типовой проект 904-1-69.87

Спецификация элементов к схеме расположения стеновых панелей

Марка, поз.	Обозначение	Наименование	Кол.	Масса ед., кг	Примечание
		Для t=-20°С и -30°С			
		Стеновые панели			
ПС-1	1.030.1-1.1-1 05	ПС 60.12.2.0-2.А-4.1	4	1280	
ПС-2	1.030.1-1.1-1 23	ПС 62.5.12.2.0-2.А-2.31	4	1330	
ПС-2[а]	1.030.1-1.1-1 23	ПС 62.5.12.2.0-2.А-1.31	4	1330	
ПС-2 V	АСИ-018	ПС 62.5 12.2.0-2.А-2.31	1	1330	
ПС-2 VI	АСИ-020	ПС 62.5 12.2.0-2.А-2.31	1	1330	
ПС-2[а] VII	АСИ-019	ПС 62.5 12.2.0-2.А-1.31	1	1330	
ПС-2[а] VII	АСИ-021	ПС 62.5 12.2.0-2.А-1.31	1	1330	
ПС-3	1.030.1-1.1-1 05	ПС 60.12.2.0-2.А-37	4	1280	
ПС-4	1.030.1-1.1-1 07	ПС 60 12.2.0-2.А-41	1	1280	
ПС-5	1.030.1-1.1-1 08	ПС 65.18.2.0-3.А-1.45	2	2100	
ПС-6	1.030.1-1.1-1 59	ПС 30.12.2.0-6.А-54	1	640	
ПС-7	1.030.1-1.1-1 60	2ПС12 12.2.0-А-57	7	250	
ПС-6	1.030.1-1.1-1 58	2ПС6 12.2.0-А-37	1	130	
		Карнизные панели			
ПК1	1.030.1-1.2.1-6.00.0	ПК 60.6.5-1	4	1200	
		Парапетные плиты			
ПП1	ГОСТ 6786-80	ПП 15.4-Т	6	120	
ПП2	ГОСТ 6786-80	ППУ 10.4-Т	4	80	
		Стальные элементы			
Т-1	АСИ-009	Изделие крепежное	6	3.4	
Т-4	АСИ-012	Изделие закладное	7.5	—	м
Т-6		Уголок 63×63×5 ГОСТ 8509-72* Ст.3 ГОСТ 535-79* ℓ=600	6	2,9	
Т-7		Уголок 63×63×5 ГОСТ 8509-72* Ст.3 ГОСТ 535-79* ℓ=1200	5	5.76	
Т-8		ФМ11 ГОСТ 5781-82* ℓ=300	1	0.4	

Марка, поз.	Обозначение	Наименование	Кол.	Масса ед., кг	Примечание
А-1	1.030.1-1.0-3-2401	Уголок 90×56×8 ГОСТ 8509-72* Ст3	8	0.7	
А-2	1.030.1-1.0-3-2402	Лист 8×70×150 ГОСТ 19903-74*	8	1.2	
А-3	1.030.1-1.0-3-2403	Лист 8×70×100 ГОСТ 19903-74*	12	0.4	
1	1.030.1-1.4-1-120	Элемент крепления Т-3	36	0.4	
14	1.030.1-1.4-1-220-02	Элемент крепления Т-19	2	0.4	
19	1.030.1-1.3-2-514	Лист 8×80×140 ГОСТ 19903-74*	10	0.7	
22	1.030.1-1.3-2-515	Лист 8×140×140 ГОСТ 19903-74*	4	1.2	
27	1.030.1-1.4-1-150-01	Элемент крепления Т-10	8	1.3	
21	1.030.1-1.4-1-140	Элемент крепления Т-8	4	0.5	

Привязан

Инв. №

Инв. № подл. | Подпись и дата | Взам. инв. №

Н. контр.	Ковалев		4.12.86
Нач. отд.	Ротенский		4.12.86
ГИП	Парфенов		4.12.86
Рук. гр.	Шленова		4.12.86
Провер.	Корнилова		4.12.86
Инженер	Колинько		4.12.86

ТП 904-1-69.87 АС

Компрессорная станция отдельно стоящая 2Э компрессора 4Б41-3/46

Стадия	Лист	Листов
РП	18	

Спецификация элементов к схеме расположения стеновых панелей (начало)

Энергосетьпроект Северо-Западное отделение Ленинград

Копировал Спир. Формат А3

Альбом IV

904-1-68.87

Типовой проект

Спецификация элементов к схеме расположения стеновых панелей

Марка, поз.	Обозначение	Наименование	Кол.	Масса ед. кг.	Примечание
		Для t = - 40°C			
		Стеновые панели			
ПС-1	1.030.1-1.1-1 05	ПС 60.12.2,5-3.А-41	4	1600	
ПС-2	1.030.1-1.1-1 23	ПС 63.12.2,5-3.А-2,31	4	1670	
ПС-2-I	АСИ-015	ПС 63.12.2,5-3.А-2,31	1	1670	
ПС-2-II	АСИ-016	ПС 63.12.2,5-3.А-2,31	1	1670	
ПС-2а	1.030.1-1.1-1 23	ПС 63.12.2,5-3.А-1,31	4	1670	
ПС-2а-III	АСИ-014	ПС 63.12.2,5-3.А-1,31	1	1670	
ПС-2а-IV	АСИ-017	ПС 63.12.2,5-3.А-1,31	4	1670	
ПС-3	1.030.1-1.1-1 05	ПС 60.12.2,5-3.А-37	1	1600	
ПС-4	1.030.1-1.1-1 07	ПС 60.12.2,5-3.А-41	1	1600	
ПС-5	1.030.1-1.1-1 08	ПС 65.5.18.2,5-2А-1.45	2	2620	
ПС-8	1.030.1-1.1-1 59	ПС 30.12.2,5-6.А-54	1	800	
ПС-7	1.030.1-1.1-1 60	2ПС 12.12.2,5-А-57	2	320	
ПС-6	1.030.1-1.1-1 58	2ПС6.12.2,5-А-37	1	160	
		Карнизные панели			
ПК-1	1.030.1.1.2-1-6.00.0	ПК 60.7-П	4	1300	
		Парапетные плиты			
ПП-1	ГОСТ 6786-80	ПП 15.4-Т	6	120	
ПП-2	ГОСТ 6786-80	ППУ 10.4-Т	4	80	
		Стальные элементы			
Т-1	АСИ-009	Изделие крепежное	6	3,4	
Т-4	АСИ-012	Изделие закладное	7,5		М
Т-6		Уголок 63×63×5 ГОСТ 8509-72* Ст3 ГОСТ 535-79* ℓ=600	6	2,90	
Т-7		Уголок 63×63×5 ГОСТ 8509-72* Ст3 ГОСТ 535-79* ℓ=1200	5	5,76	
Т-8		А-I-14-ГОСТ 5781-82* ℓ=300	1	0,4	

Марка, поз.	Обозначение	Наименование	Кол.	Масса ед. кг	Примечание
А-1	1.030.1-1.0-3-2401	Уголок 90×56×8 ГОСТ 8509-72 ℓ=80	8	0,7	
А-2	1.030.1-1.0-3-2402	Лист 14×70×150 ГОСТ 19903-74*	8	1,2	
А-3	1.030.1-1.0-3-2403	Лист 8×70×100 ГОСТ 19903-74*	12	0,4	
1	1.030.1-1.4-1-120	Элемент крепления Т3	36	0,4	
14	1.030.1-1.4-1-220-02	Элемент крепления Т19	2	0,4	
19	1.030.1-1.3-2-514	Лист 8×80×140 ГОСТ 19903-74*	10	0,7	
22	1.030.1-1.3-2-515	Лист 8×140×140 ГОСТ 19903-74*	4	1,2	
27	1.030.1-1.4-1-150-01	Элемент крепления Т10	8	1,3	
21	1.030.1-1.4-1-140	Элемент крепления Т8	4	0,5	

Привязан

Инв. №

Взам. инв. №

Подпись и дата

Инв. № подл. 12347ТМ-Т4

Н.контр.	Ковалев		4.12.86
Нач.отд.	Романский		4.12.86
ГИП	Парфенова		4.12.86
Рук.гр	Шленова		4.12.86
Провер.	Кормилов		4.12.86
Инженер	Калинько		4.12.86

ТП 904-1-68.87 АС

Компрессорная станция отдельно стоящая на 2-3 компрессора 2ВУ1-1,5/4,6

Стадия	Лист	Листов
РП	19	

Спецификация элементов к схеме расположения стеновых панелей (окончание)

«ЭНЕРГОСЕТЬПРОЕКТ» Северо-Западное отделение Ленинград

Копировал

Формат А3

Альбом IV

Типовой проект 904-1-69.87

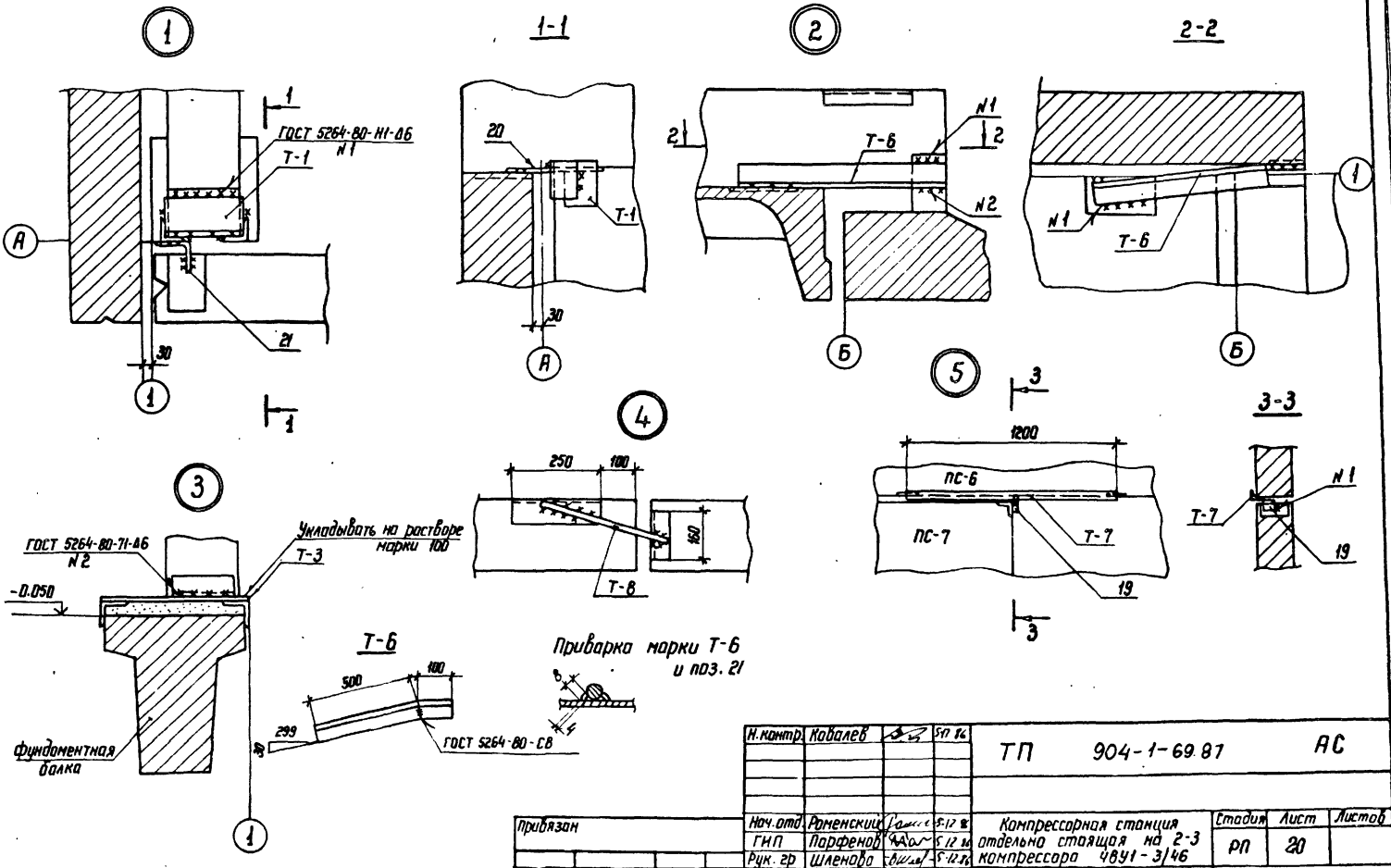

Н.контр.	Ковалев		5.12.86	ТП 904-1-69.87 АС			
Нач.отд.	Роменский		5.12.86	Компрессорная станция отдельно стоящая на 2-3 компрессора 4ВУ1-3/46	Стадия	Лист	Листов
ГИП	Парфенов		5.12.86		РП	20	
Рук. гр	Шленова		5.12.86				
Проверил	Корнилова		5.12.86	Узлы 1...5 к схеме расположения стеновых панелей	ЭНЕРГОСЕТЬПРОЕКТ Северо-Западное отделение Ленинград		
Инженер	Мазаева		5.12.86				

Привязан

Инв. №

Копир

Формат А3

Взам. инв. N

Подпись и дата

Инв. N подл. 12946-т-4

Альбом IV

Типовой проект 904-1-69.87

Спецификация элементов к схеме расположения фундаментов под компрессоры и каналов

Марка, поз.	Обозначение	Наименование	Кол	Масса ед. кг	Примечание
		Приямки			
Пм-1	АС-23	Пм-1	2		
Пм-2	АС-24	Пм-2	2		
Мк-1	АС-20	Монолитные каналы	4,1	—	м³
		Фундаменты			
Ф-1	АС-22	Ф-1	3		3,26 м³
Ф-2	АС-21	Ф-2	2		0,07 м³
		Изделия закладные			
1	АСИ-004	МП-1	64,14	—	м
2	-006	МП-2	6	5,1	
3	-005	МП-3	5,4	—	м
4	-008	МП-4	2	2,9	
5	-01	МП-5	2	1,9	
6	-007	МП-6	2	30,2	
7		Труба 50×3 ГОСТ 10704-76 / Ст3 ГОСТ 10705-80 / В-500	6	1,7	

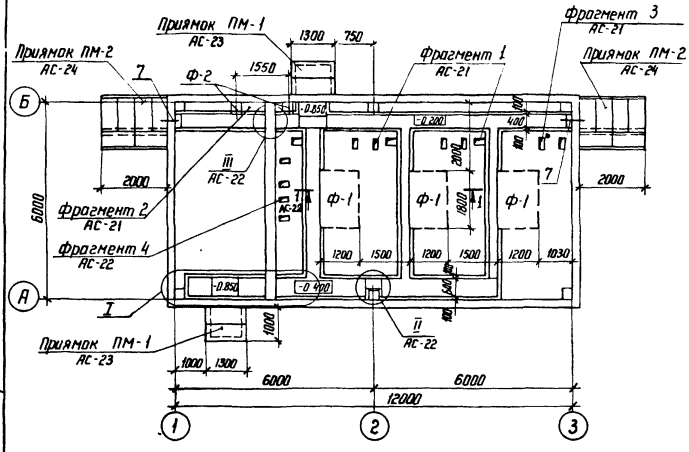

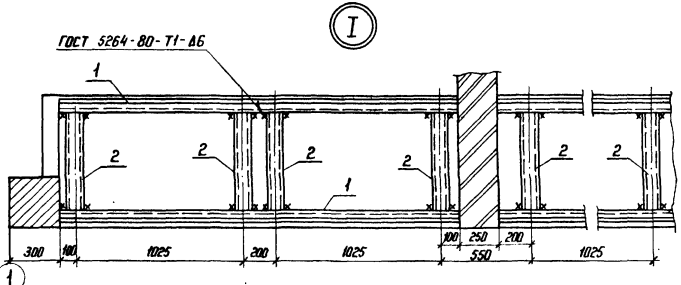

Привязан

Инв. №

Н. контр.	Ковалев		5.12.86	ТП 904-1-69.87 АС	
Нач. отд	Роменский		5.12.86	Компрессорная станция отдельно стоящая на 2-3 компрессора 4ВУ1-3/46	Стадия: РП; Лист: 21; Листов:
Рук. гр	Шленова		5.12.86		
Проверил	Корнилова		5.12.86	Схема расположения фундаментов под компрессоры и каналов	ЭНЕРГОСЕТЬПРОЕКТ Северо-Западное отделение Ленинград
Инженер	Колинько		5.12.86		

Копир. Формат А3

Инв. № подл. | Подпись и дата | Взам. инв. № | 12345 ТМ-ТХ

Альбом IV

Типовой проект 904-1-69.87

Инв.№ подл. | Подпись и дата | Взам. инв.№ | 1246 тм-т4

Фрагмент 1

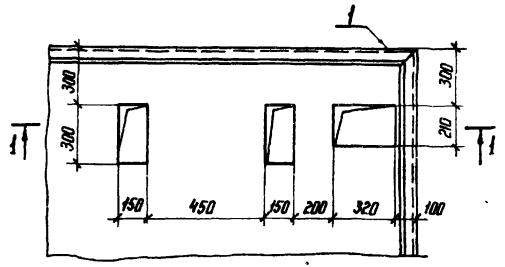

1-1

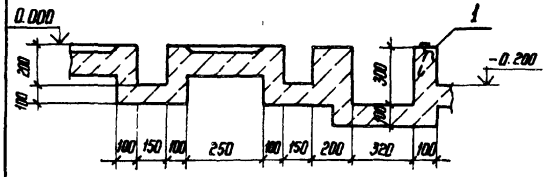

Фрагмент 2

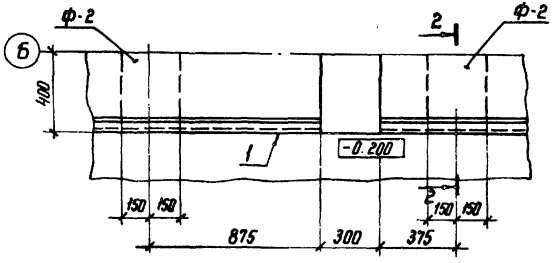

2-2

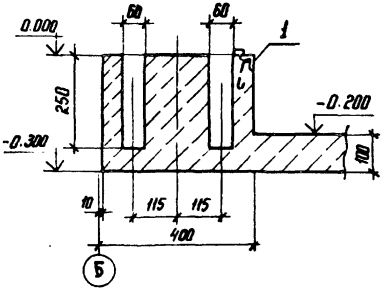

Ф-2

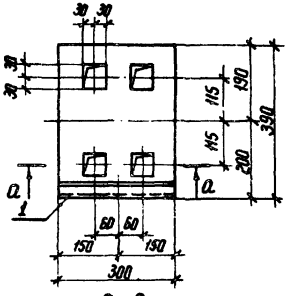

а-а

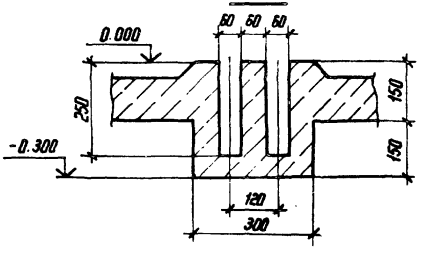

Фрагмент 3

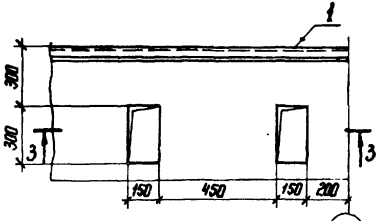

3-3

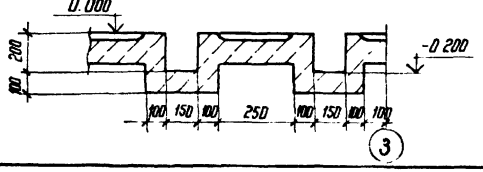

Привязан

Инв.№

Нач.отд	Романский		5.12.86
ГИП	Парфенов		5.12.86
Рук.гр	Шленова		5.12.86
Проверил	Карнилова		5.12.86
Инженер	Колинько		5.12.86

ТП 904-1-69.87 АС

Компрессорная станция отдельно стоящая на 2-3 компрессора 4Б41-3/46

Фрагменты 1...3 к схеме расположения фундаментов под компрессоры и каналов

Стадия	Лист	Листов
РП	22	

ЭНЕРГОСЕТЬПРОЕКТ
Северо-Западное отделение
Ленинград

Копир.

Формат А3

Альбом IV

Типовой проект 904-1-69.87

Инв. № подл. | Подпись и дата | Взам. инв. №

12946ТМ-Т4

Фрагмент 4

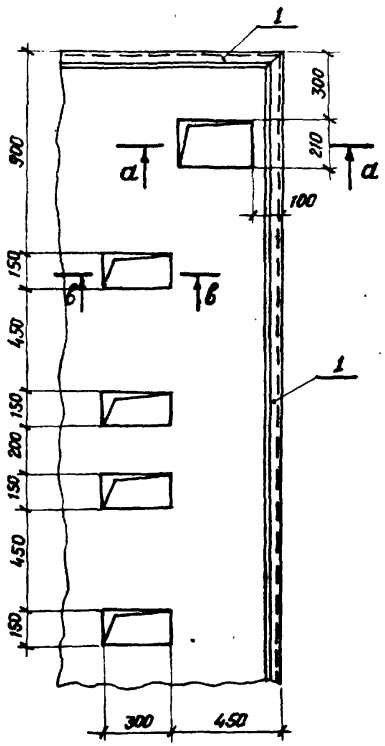

1-1

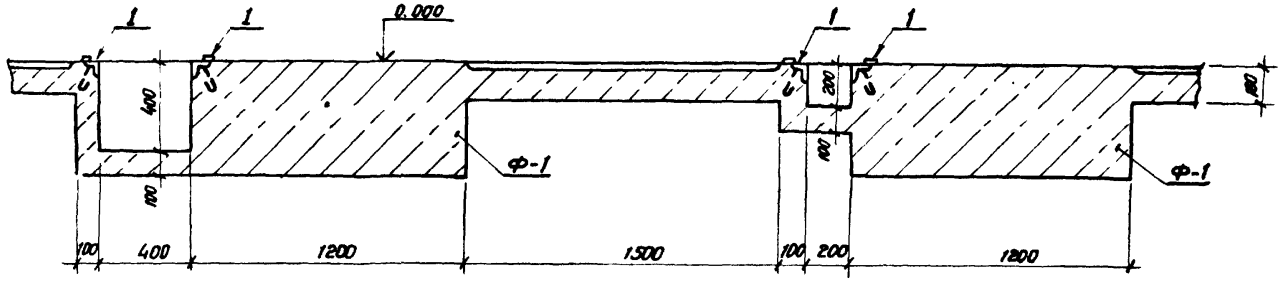

2-2

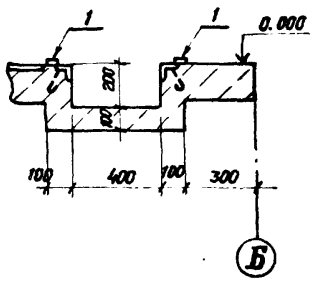

3-3

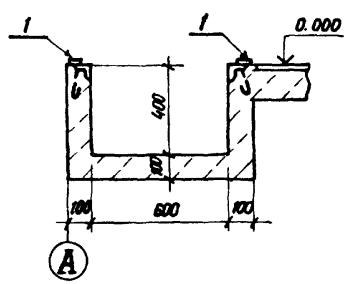

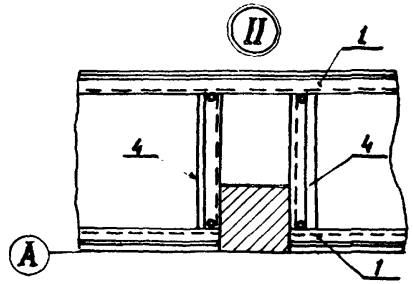

а-а

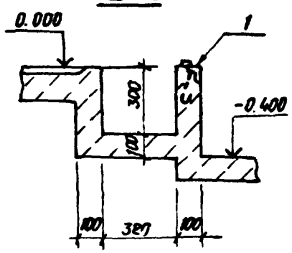

б-б

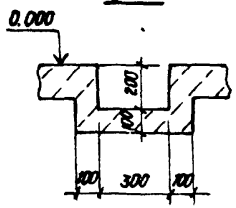

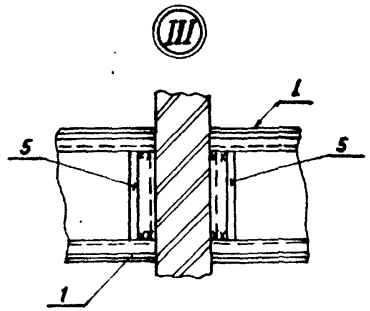

Н. контр.	Ковалев		5.12.86
Нач. отд.	Роменский		5.12.86
ГИП	Парфенов		5.12.86
Рук. гр.	Шленова		5.12.86
Провер.	Корнилова		5.12.86
Инженер	Колинько		5.12.86

ТП 904-1-69.87 АС

Компрессорная станция отдельно стоящая на 2-3 компрессора 4891-3/46

Стадия: РП | Лист: 23 | Листов:

Фрагмент 4, узлы II и III к схеме расположений фундаментов под компрессоры и каналов

«ЭНЕРГОСЕТЬПРОЕКТ» Северо-Западное отделение Ленинград

Копировал Стир. Формат А3

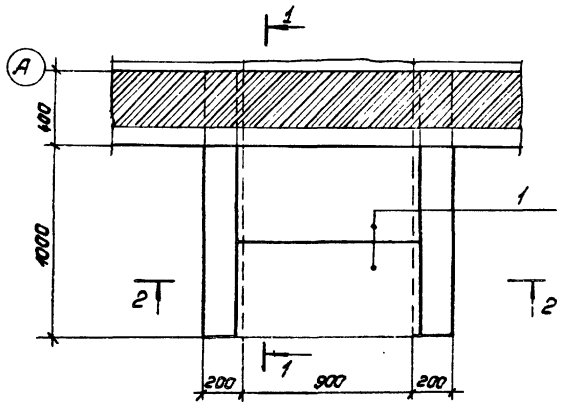

Спецификация к схеме расположения приямка ПН-1

Марка, поз.	Обозначение	Наименование	Кол.	Масса ед. кг	Примечание
		Плиты покрытия			
1	3.407-102 Вып.1	УБК-5	2	73	
2	ГОСТ 1839-80	Трубы асбестоцементные ф 100 мм ℓ=150	12		
		Материалы			
		Бетон класса В10	1,0		м³

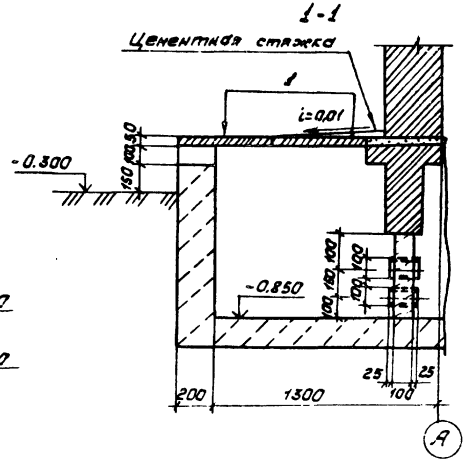

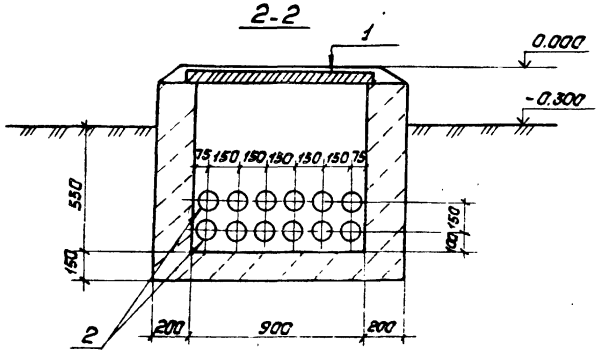

Привязан

Инв. №

Н. контр.	Ковалев			ТП 904-1-69.87 АС
Нач. отд.	Роменский			Компрессорная станция отдельно стоящая на 2-3 компрессора 4Б41-3/46
ГИП	Парфенов			
Рук. гр.	Еленова			
Провер.	Карнилова			Приямок ПН-1
Инженер	Казаева			

Стадия	Лист	Листов
РП	24	

ЭЛЕКТРОСЕТЬПРОЕКТ Северо-Западное отделение Ленинград

Копировал: Польс

Формат: А3

План на отм. -1.150

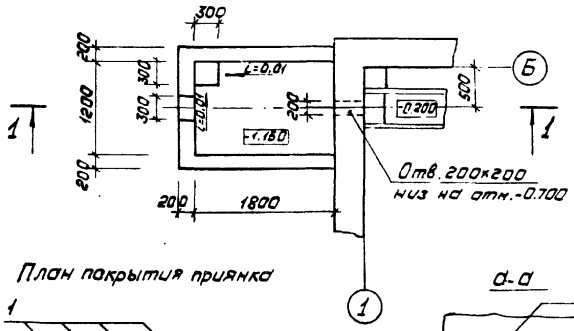

План покрытия приямка

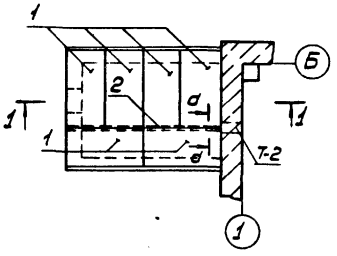

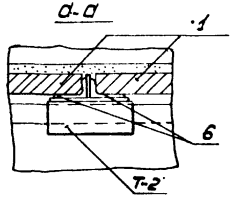

1-1

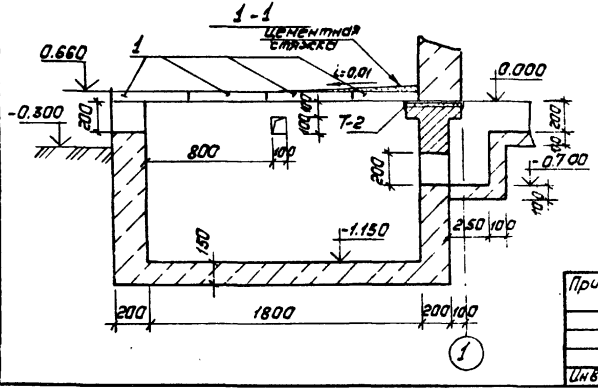

Спецификация к схеме расположения приямка Пм-2.

Марка, поз.	Обозначение	Наименование	Кол.	Масса ед. кг	Примечание
		Плиты			
1.	3.407-102 вып.1	УБК-5	6	73,0	
		Стальные элементы			
6	АСИ-007	МП-6	2	30,2	
		Монолитный бетон			
		класса В10	1,4	—	м³

Н.контр.	Кавалев		5.12.86	ТП 904-1-69.87 АС	
Нач.отд.	Роженский		5.12.86	Компрессорная станция отдельно стоящая на 2-3 компрессора 4ВУ1-3/46	Стадия: РП; Лист: 25; Листов:
ГИП	Парфенов		5.12.86		
Рук.гр.	Шленова		5.12.86		
Провер.	Корнилова		5.12.86	Приямок Пм-2	ЭНЕРГОСЕТЬПРОЕКТ Северо-Западное отделение Ленинград
Инженер	Калинько		5.12.86		

Привязан

Инв.№

Инв.№ подл. | Подпись и дата | Взам.инв.№

Копировал: Польс

Формат: А3

Типовой проект 904-1-69.87 Альбом IV

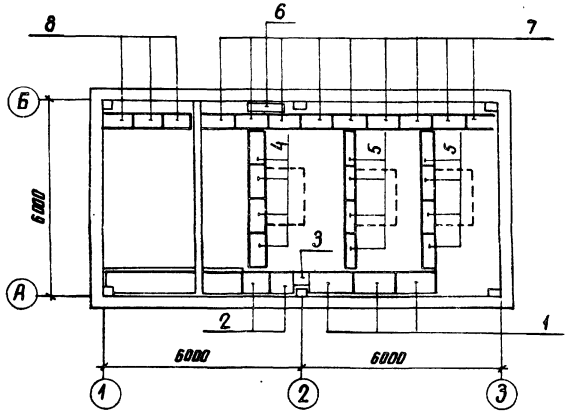

Спецификация элементов к схеме расположения стальных щитов

Марка поз	Обозначение	Наименование	Кол.	Масса ед. кг	Примечание
1	АСИ-024	щит щ-1	3	36	
2	-01	" щ-2	2	25.9	
3	-02	" щ-3	1	5.6	
4	-03	" щ-4	4	21.4	
5	-04	" щ-5	8	12.5	
6	-05	" щ-6	1	18.4	
7	-06	" щ-7	9	20.3	
8	-07	" щ-8	3	18.6	

Привязан

Инв. №

Н. контр.	Ковалев		5.12.86
Нач. отд.	Роменский		5.12.86
ГИП	Парфенов		5.12.86
Рук. гр.	Шленова		5.12.86
Провер.	Корнилова		5.12.86
Инженер	Назаева		5.12.86

ТП 904-1-69.87 АС

Компрессорная станция отдельно стоящая на 2-3 компрессора 4ВУ1-1.5/46

Схема расположения стальных щитов

Стадия	Лист	Листов
РП	26	

ЭНЕРГОСЕТЬПРОЕКТ Северо-Западное отделение Ленинград

Инв. № подл. | Подпись и дата | Взам. инв. №

129467 ж-74

копир Анна

формат А3

Альбом IV

904-1-69.87

Типовой проект

Инв. № подл. 12946тм-т4 | Подпись и дата | Взам. инв. №

Ведомость рабочих чертежей основного комплекта марки КМ

Лист	Наименование	Примечание
1	Общие данные (начало)	
2	Общие данные (окончание)	
3	Схема расположения подвесных путей для кранбалки	
4	Спецификация к схеме расположения подвесных путей для кранбалки. Ведомость элементов	

Ведомость ссылочных и прилагаемых документов

Обозначение	Наименование	Примечание
	Ссылочные документы	
1.426.2-3 вып. 2	Стальные подкрановые балки	

Ведомость спецификации

Лист	Наименование	Примечание
4	Спецификация к схеме расположения подвесных путей для кранбалки.	

Общие указания.

1. За условную отметку 0.000 принят уровень чистого пола здания.
2. Металлические конструкции разработаны в соответствии с требованиями СНиП II-23-81
3. Монтаж конструкций производить в соответствии с требованиями СНиП III-18-75.
4. Для сварных швов применять электроды типа Э42А ГОСТ 9467-75.
5. Болты следует применять по ГОСТ 7798-70* класса прочности 4.6 и 5,6
6. Антикоррозийную защиту конструкций назначать в соответствии с СНиП 2.03.11-85 в зависимости от конкретной степени агрессивного воздействия среды на конструкции.

Инв. №				Привязан
Н. контр.	Ковалев	[подпись]	05.12.86	ТП 904-1-69.87 КМ
Нач. отд.	Ромеиский	[подпись]	05.12.86	Компрессорная станция отдельно стоящая на 2-3 компрессора ЦВУ-3/46
ГИП	Парфенов	[подпись]	05.12.86	Стадия: РП; Лист: 1; Листов: 4
Гл. спец.	Ковалев	[подпись]	05.12.86	
Рук. груп.	Шленова	[подпись]	05.12.86	Общие данные (начало)
				ЭНЕРГОСЕТЬПРОЕКТ Северо-Западное отделение. Ленинград

Копировал: [подпись]

формат А3

Альбом IV

Типовой проект 904-1-69.87

Техническая спецификация металла

Вид профиля и ГОСТ, ТУ	Марка металла и ГОСТ	Обозначение размер профиля, мм	№№ пп	Код: Марки металла	Код: Вида профиля	Код: Размера профиля	К-во шт	Длина мм	Масса металла по элементам конструкций, т: Просвечные пути для кран балки			Общая масса, т	Масса потребности в металле по кварталам (Заполняется изготовителем), т: I	II	III	IV	Заполняется ВЦ.
									Код элемента конструкций								
1	2	3	4	5	6	7	8	9	526121								
Балки двутавровые ГОСТ 19425-74*	ВСт3Гпс6 ГОСТ380-71*	I 24м	1	095007	092500	003	2	11970	0,920			0,920					
Швеллеры стальные гнутые равнополочные	ВСт3Гпс5																
ГОСТ 8278-83	ГОСТ380-71*	L 60x32x3	2	095007	092500	003	8	800	0,018			0,018					
Сталь угловая	ВСт3кп2	L 100x7	3	095003	095100	003	8	120	0,010			0,010					
равнобокая	ГОСТ380-71	L 63x5	4	095003	095100	003	4	2000	0,019			0,019					
ГОСТ 8509-72*	Итого		5						0,029			0,029					
Сталь полосовая	ВСт3Гпс5																
ГОСТ 103-76*	ГОСТ380-71*	- 60x6	6	095007	095100	003	4	800	0,009			0,009					
Всего масса																	
металла,			7						0,976			0,976					
В том числе	ВСт3Гпс5		8						0,947			0,947					
по маркам	ВСт3кп2		9						0,029			0,029					

Ведомость металлоконструкций по видам профилей

Наименование конструкций по номенклатуре Прейскуранта № 01-22	Позиции по Прейскуранту № 01-22	№№ п.п.	Код конструкции	Масса конструкций, т: Всего стали повышенной и высокой прочности	По видам профилей стали: Балки и швеллеры	Крупносортная сталь			Всего	Количество, шт	Серия типовых конструкций
1	2	3	4	5	6	7	8	9	10	11	12
Подвесные пути											
для кран балки	803-74	1	52 6121		0938	0,038			0,976		
Итого					0 938	0,038			0,976		

Взам. инв. №

Подпись и дата

Инв. № подл. 2346 ТМ-1-4

Привязан

Инв. №

Н.контр.	Ковалев		05.12.86
Нач. отд.	Романский		05.12.86
ГИП	Парфенов		05.12.86
Рук. гр.	Шленова		05.12.86
Провер.	Ковалев		05.12.86
Инженер	Колинько		05.12.86

ТП 904-1-69.87 КМ

Компрессорная станция отдельностоящая на 2-3 компрессора 4ВУ1-3/46

Стадия	Лист	Листов
РП	2	

Общие данные (окончание)

ЭНЕРГОСЕТЬПРОЕКТ Северо-Западное отделение Ленинград

Копир.

формат А3

Альбом IV

Типовой проект 904-1-69.87

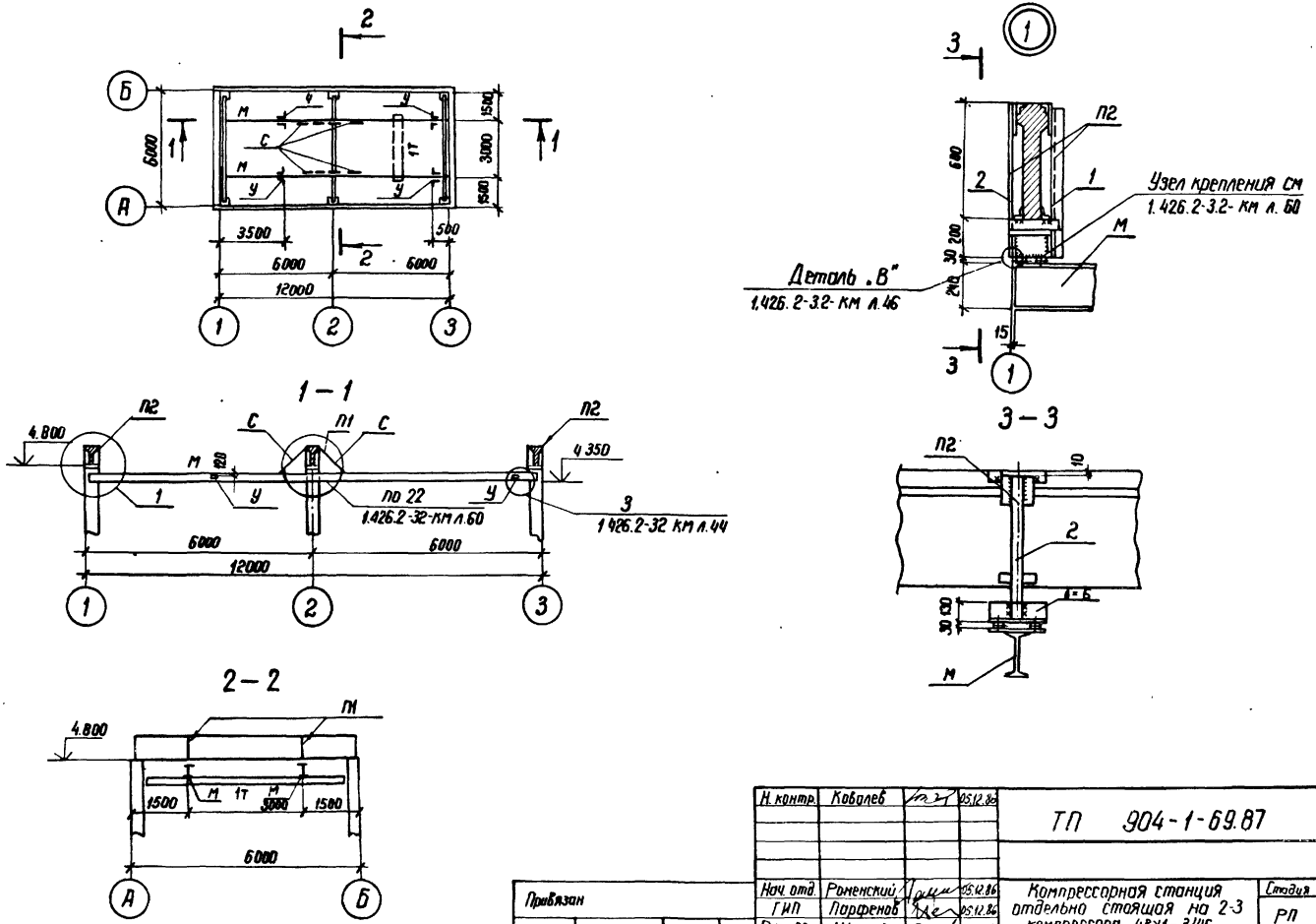

Н. контр.	Ковалев		05.12.86	ТП 904-1-69.87 КМ			
Нач. отд.	Роменский		05.12.86	Компрессорная станция отдельно стоящая на 2-3 компрессора 4ВУ1-3/46	Стадия	Лист	Листов
ГИП	Парфенов		05.12.86		РП	3	
Рук гр	Шленова		05.12.86				
Проверил	Ковалев		05.12.86	Схема расположения подвесных путей для кранбалки	ЭНЕРГОСЕТЬПРОЕКТ Северо-Западное отделение Ленинград		
Инженер	Колинько		05.12.86				

Привязан

Инв. №

Инв. № подл. 12946 тм-т4 | Подп. и дата | Взам. инв. №

копировал Феоктистов формат А3

Альбом IV

904-1-69.87

Типовой проект

Спецификация к схеме расположения подвесных путей для кранбалки.

Марка, поз.	Обозначение	Наименование	Кол.	Масса ед.кг.	Примечание
П1	904-1-69.87-КМ-3	Поддержка П1	2	4,5	
П2	-КМ-3	Поддержка П2	4	4,5	
С	-КМ-3	Связь С	4	4,75	
М	-КМ-3	Монорельс М	2	460	
У	-КМ-3	Упор У	8	1,25	

Ведомость элементов

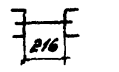

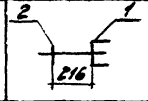

Марка	Сечение: Эскиз	Поз.	Состав	Опорные усилия: M кН.м	N кН	Q кН	Группа контр.	Марка металла	Примечание
П1	216		Гн. профиль 2[60x32x3	1,0	44,0		1	ВСт3Гпс5 ГОСТ380-71*	
П2	2 1 216	1 2	Гн. профиль [60x32x3 -60x6	1,0	44,0		1	ВСт3Гпс5 ГОСТ380-71*	
С	L		L63x5	по гибкости			4	ВСт3кп2 ГОСТ380-71*	
М	I		I 24м		26,0		1	ВСт3Гпс5 ГОСТ380-71*	
У	L		L100x7				4	ВСт3кп2 ГОСТ380-71*	



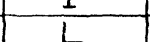

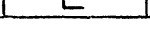

Привязан

Инв. №

Взам. инв. №

Подпись и дата

Инв. № подл.

Н. контр.	Ковалев	[signature]	05.12.86
Нач. отд.	Раменский	[signature]	05.12.86
ГИП	Парфенов	[signature]	05.12.86
Рук. гр.	Шпенова	[signature]	05.12.86
Проверил	Ковалев	[signature]	05.12.86
Инженер	Колинько	[signature]	05.12.86

ТП 904-1-69.87 КМ

Компрессорная станция отдельно стоящая на 2-3 компрессора 4В41-3/46

Спецификация к схеме расположения подвесных путей для кранбалки.
Ведомость элементов

Стадия	Лист	Листов
РП	4	

ЭНЕРГОСЕТЬПРОЕКТ
Северо-Западное отделение
Ленинград

Копировал: [signature]

формат А4

Ср. 786-4

Типовой проект 904-1-69.87 Альбом IV

Ведомость рабочих чертежей основного комплекта отопления и вентиляции.

Лист	Наименование	Примечание
1	Общие данные (начало)	
2	Общие данные (окончание)	
3	План на отм. 0.000. Разрез 1-1. Схема системы П1	
4	Установка 2^x и 3^x эл. печей. Рамы для установки 2^x и 3^x эл. печей	

Ведомость ссылочных и прилагаемых документов

Обозначение	Наименование	Примечание
	Ссылочные документы	
5.904-1 вып.1	Детали крепления воздуховодов	
1.494-32	Зонты и дефлекторы вентиляционных сетей	
5.904-5	Гибкие вставки к центробежным вентиляторам.	
5.904-10	Узлы прохода вентиляционных вытяжных шахт через покрытия промышленных зданий. Узлы прохода общего назначения.	
	Прилагаемые документы	
ОВ.СО л 1÷4	Спецификация оборудования	ал. VI
ОВ.ВМ.л.1	Ведомость потребности в материалах	ал. VII

Удостоверяю, что проект соответствует действующим нормам и правилам, а эксплуатация сооружений с пожароопасным и взрывоопасным характером производства безопасна при соблюдении предусмотренных проектом мероприятий.

Главный инженер проекта Парфенов Ю.Д.

Инв. № подл.	Подпись и дата	Взам. инв. №
12946 ТМ-ТМ		

Инв. №				Привязан
Н. конт.	Хайтова	[подпись]	4.12	ТП 904-1-69.87 ОВ
ГИП	Парфенов	[подпись]	4.12.82	Отдельностоящая компрессорная на 2-3 компрессора 4ВУ1-3/46
Нач. отд.	Есионов	[подпись]	4.12	
Рук. груп.	Хайтова	[подпись]	4.12	
Инжен.	Жаржавская	[подпись]	4.12	Общие данные (начало)

Стадия	Лист	Листов
РП	1	4

ЭНЕРГОСЕТЬПРОЕКТ Северо-Западное отделение Ленинград

Копировал: [подпись] Формат А3

Характеристика отопительно-вентиляционных систем

Обозначение системы	Кол. систем	Наименование обслуживаемого помещения (технологического оборудования)	Тип установки	Вентилятор: тип исполн. по взрыво защите	№	Схема исполн.	Положение	L, м³/ч	P, Па (кгс/м²)	n, об/мин	Электродвигатель: тип, исполнение по взрыво-защите	N, кВт	n, об/мин	Примечание
		$t_{нар.} = +20°C$												
П1	1	Машинный зал	АБ3-105-1	ВЦ4-70	6,3	1	Пр0°	8400	56	950	4А 100L6	2,2	950	
ВЕ1; 2	2	Машинный зал	естеств.	дефл.										
		$t_{нар.} = +25°C$												
П1	1	Машинный зал	А8-100-1	ВЦ4-70	8	1	Пр0°	12600	42	720	4А 132 S8	4	720	
ВЕ1; 2	2	Машинный зал	естеств.	дефл.										
		$t_{нар.} = +30°C$												
П1	1	Машинный зал	А10-095-1	ВЦ4-70	10	1	Пр0°	25000	55	730	4А 160 S8	7,5	730	
ВЕ1; 2; 3	3	Машинный зал	естеств.	дефл.										

Общие указания

1. Проект разработан на 3 режима наружного воздуха: для холодного периода минус 20°; минус 30°; минус 40°С; для теплого +20°; +25°; +30°С.
2. Температура воздуха в машинном зале вне рабочее время +10°С поддерживается электрическими печами ПЭТ-4.
3. Максимальная температура воздуха в машинном зале при работающем компрессоре +35°С.
4. Проект разработан в соответствии со строительными нормами и правилами.
   1) СНиП II-33-75* „Отопление, вентиляция и кондиционирование воздуха
   2) СНиП II-92-76 „Вспомогательные здания и помещения промышленных предприятий."
   3) ПУЭ изд. 6„ Правила устройства электроустановок"
5. Корпуса электродвигателей после монтажа заземлить.
6. Монтаж систем вести согласно СНиП III-28-75„ Санитарно-техническое оборудование зданий и сооружений. Правила устройства и приемки работ."
7. После монтажа все металлические части систем окрасить масляной краской.

План - схема

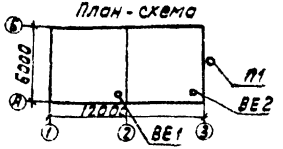

Основные показатели по чертежам отопления и вентиляции

Наименование здания (сооружения), помещения	Объем м³	Периоды года при $t_н$, °С	Расход тепла, ВТ (ккал/ч): на отопление	на вентиляцию	на горячее водоснабжение	общий	Расход холода ВТ (ккал/ч)	Установленная мощн. эл. двигат. кВт
		-20	9976 / 8600	—	—	9976 / 8600		7,5
Машинный зал		-30	10973 / 9460	—	—	10973 / 9460		4,0
		-40	10973 / 9460	—	—	10973 / 9460		2,2

Привязан

Инв. №

Н. контр.	Хайтова		4.12
ГИП	Парфенов		4.12
Нач. сто	Есисов		4.12
Рук. гр.	Хайтова		4.12
Инженер	Жарковский		4.12

ТП 904-1-69.87 08

Отдельно стоящая компрессорная на 2-3 компрессора 4ВУ1-3/46

Стадия	Лист	Листов
РП	2	

Общие данные (окончание)

ЭНЕРГОСЕТЬПРОЕКТ Северо-Западное отделение Ленинград

Инв. № подл. | Подпись и дата | Взам. инв. №
12346ТМ-ТМ

Формат А3

Альбом IV

Типовой проект 904-1-69.87

План на отм. 0.000

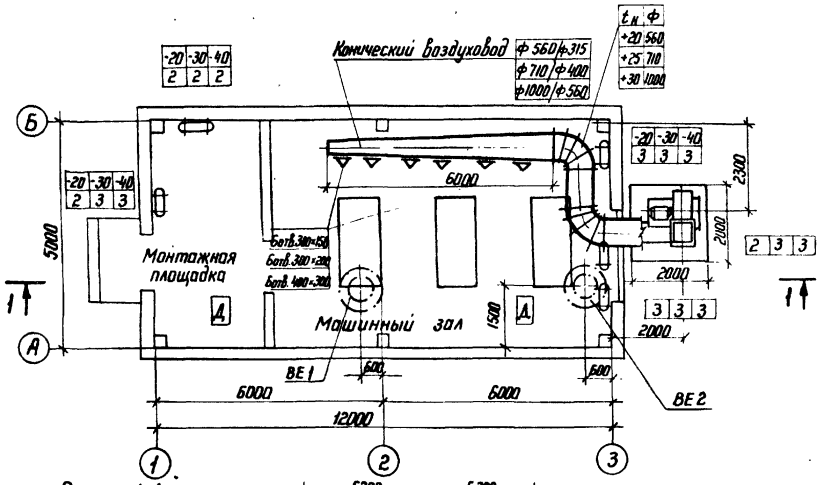

Разрез 1-1

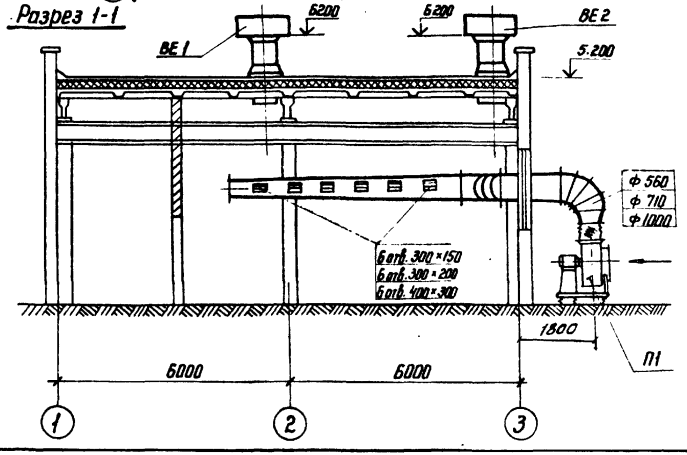

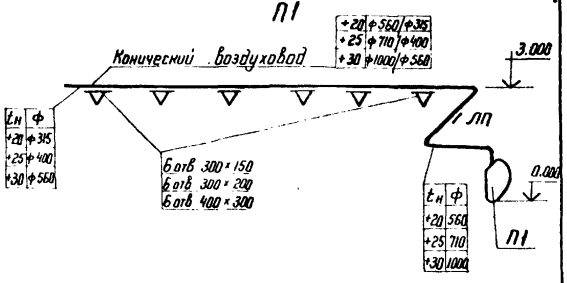

Инв. N подл.	Подпись и дата	Взам. инв. N
12946тм-т4		

Привязан

Инв. N

Н контр	Хайтова		4.12
ГИП	Парфенов		4.12.86
Нач отд	Есионов		4.12
Рук гр	Хайтова		4.12
Инженер	Жаржавская		4.12

ТП 904-1-69.87 ОВ

Отдельностоящая компрессорная на 2-3 компрессора 4ВУ1-3/46

Стадия	Лист	Листов
РП	3	

План на отм. 0.000
Разрез 1-1. Схема системы П1

ЭНЕРГОСЕТЬПРОЕКТ
Северо-Западное отделение
Ленинград

Копир 16

формат А3

Альбом IV

Типовой проект 904-1-69.87

Инв.№ подл. | Подпись и дата | Взам.инв.№

Установка 2 х электропечей

Вид спереди

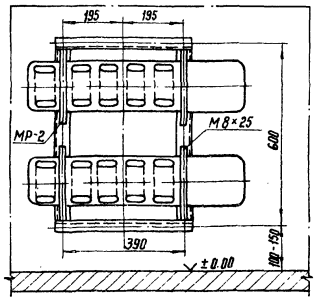

Вид сбоку

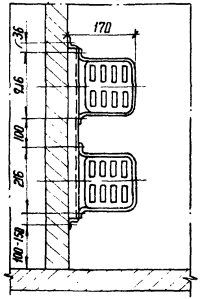

МР-2

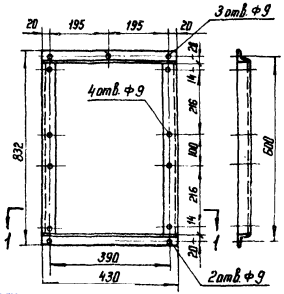

МР-3

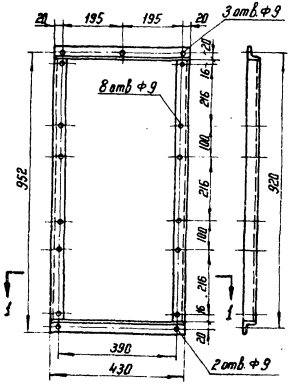

Установка 3 х электропечей

Вид спереди

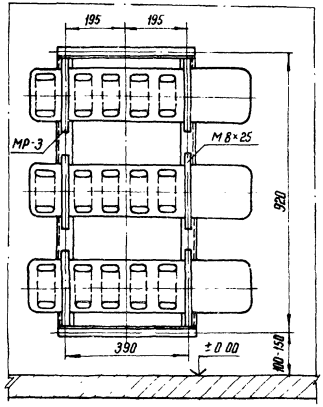

Вид сбоку

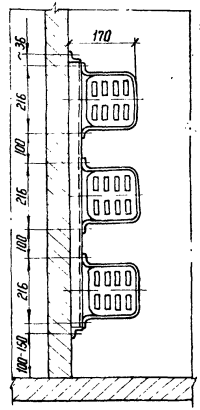

Привязан

Инв.№

Н.контр.	Хайтова		У.12	ТП 904-1-69.87 ОВ	
ГИП	Парфенов		4.12	Отдельностоящая компрессорная на 2-3 компрессора 4891-3/46	Стадия: РП; Лист: 4; Листов:
Нач.отд	Есионов		4.12		
Рук.гр	Хайтова		У.12		
Инженер	Жарковская		У.12	Установка 2х и 3х эл. печей. Рамы для установки 2х и 3х эл. печей	ЭНЕРГОСЕТЬПРОЕКТ Северо-Западное отделение Ленинград

Копир

Формат А3

gost.e-ecolog.ru