ТИПОВОЙ ПРОЕКТ

816-178

СПЕЦИАЛИЗИРОВАННАЯ МАСТЕРСКАЯ ПО ИЗГОТОВЛЕНИЮ МОНТАЖНЫХ УЗЛОВ И ЗАГОТОВОК ДЛЯ ЖИВОТНОВОДЧЕСКИХ ФЕРМ С ПРОГРАММОЙ 1.0 МЛН РУБ В ГОД

АЛЬБОМ VI

СОСТАВ ПРОЕКТА:

АЛЬБОМ I Общеплощадочные материалы. Технологическая часть и промпроводки.
АЛЬБОМ II Электротехническая часть.
АЛЬБОМ III Электротехническая часть. Задания заводу — изготовителю на электрооборудование КИП и автоматику.
АЛЬБОМ IV Архитектурно — строительная часть. (Вариант в сборных железобетонных конструкциях).
АЛЬБОМ V Архитектурно — строительная часть. (Вариант в облегченных металлических конструкциях).
АЛЬБОМ VI Санитарно — техническая часть.
АЛЬБОМ VII Сметы (Вариант в сборных железобетонных конструкциях).
АЛЬБОМ VIII Сметы (Вариант в облегченных металлических конструкциях).
АЛЬБОМ IX Сметы.
АЛЬБОМ X Заказные спецификации.

Примененные материалы: Типовой проект 416-1-57 Административно-бытовое здание на 150 человек для ремонтных цехов системы „Сельхозтехника"

(Распространяет минский филиал ЦИТП)

Разработан проектным институтом ...ой

Утвержден и введен в действие В/О „Союзсельхозтехника" протокол №1 от 28 января с 1 ноября 1975г

КФ ЦИТП Инв. N 6756/VI ТП

gost.e-ecolog.ru

ЦЕНТРАЛЬНЫЙ ИНСТИТУТ ТИПОВОГО ПРОЕКТИРОВАНИЯ
ГОССТРОЯ СССР
КИЕВСКИЙ ФИЛИАЛ
г.Киев-57, ул.Эжена Потье, № 12

Заказ № 2264 инв. № 6756/6 тираж 150
Сдано в печать 20XII 1976 г.. цена 2-94

Наименование листов	N листа	N стр.
1	2	3
Титульный лист		1
Перечень листов	1	2
Общие данные по марке ОВ	ОВ-1	3
Общие данные по марке ОВ (продолжение)	ОВ-2ВI	4
То же (для варианта проекта в облегченных металлических конструкциях (продолжение)	ОВ-2ВII	5
Вентиляция. Характеристика отопительно-вентиляционного оборудования.	ОВ-3ВI	6
То же (для варианта проекта в облегченных металлических конструкциях).	ОВ-3ВII	7
Вентиляция. Характеристика отопительно-вентиляционного оборудования (продолжение)	ОВ-4ВI	8
То же (для варианта проекта в облегченных металлических конструкциях).	ОВ-4ВII	9
Вентиляция. Таблица местных отсосов	ОВ-5	10
Сводный план вентиляционных систем в осях А-Б, 1-7	ОВ-6ВI	11
То же (для варианта проекта в облегченных металлических конструкциях).	ОВ-6ВII	12
Сводный план вентиляционных систем в осях Б-В, 1-7	ОВ-7ВI	13
То же (для варианта проекта в облегченных металлических конструкциях).	ОВ-7ВII	14
Сводный план вентиляционных систем в осях А-Б, 7-13	ОВ-8	15
Сводный план вентиляционных систем в осях Б-В, 7-13	ОВ-9	16
Схемы вытяжных систем ВУ-1÷ВУ-5	ОВ-10	17
Схемы вытяжных систем ВУ-6÷ВУ-11	ОВ-11	18
Схемы вытяжных систем ВУ-12÷ВУ-15	ОВ-12	19
Схемы приточных систем ПУ-1÷ПУ-3	ОВ-13ВI	20
То же (для варианта проекта в облегченных металлических конструкциях).	ОВ-13ВII	21
Приточные установки ПУ-1 и ПУ-3. План, разрез, спецификация.	ОВ-14	22
Приточная установка ПУ-2. План, разрез, спецификация	ОВ-15ВI	23
То же (для варианта проекта в облегченных металлических конструкциях).	ОВ-15ВII	24
Вентиляция. Спецификация материалов	ОВ-16ВI	25
То же (для варианта проекта в облегченных металлических конструкциях).	ОВ-16ВII	26
Вентиляция. Спецификация материалов (продолжение).	ОВ-17ВI	27
То же (для варианта проекта в облегченных металлических конструкциях).	ОВ-17ВII	28
Отопление. План системы отопления.	ОВ-18ВI	29
То же (для варианта проекта в облегченных металлических конструкциях).	ОВ-18ВII	30
Схемы системы отопления Спецификация	ОВ-19ВI	31
То же (для варианта проекта в облегченных металлических конструкциях).	ОВ-19ВII	32
Теплоснабжение калориферов. План, схема, спецификация	ОВ-20ВI	33
То же (для варианта проекта в облегченных металлических конструкциях).	ОВ-20ВII	34
Пароснабжение. План, схема, спецификация	ОВ-21	35
Бойлерная и узел управления. План, разрезы, спецификация	ОВ-22	36
Бойлерная и узел управления. Схема трубопроводов.	ОВ-23	37
Заглавный лист	ВК-1	38
Пояснительная записка	ВК-2	39
Таблица водопотребления и водоотведения	ВК-3	40
План на отм. 0.00	ВК-4	41
Схема холодного и горячего водопровода	ВК-5	42
Схемы канализации	ВК-6	43
Внутренние водостоки. План, схемы, таблицы	ВК-7	44
Колодец-краскоуловитель и отстойный колодец	ВК-8	45
Спецификации	ВК-9	46
План и схема противопожарного водоснабжения кровли (вариант с металлическим покрытием).	ВК-10	47
Колодец-гаситель напора	ВК-11	последний лист 48

Разработал	Бурлакова	
Проверил	Сиканда	
Копировал	Мержерицкая	
Гл. инж. пр-та	Кацисина	
Нач. ОКП-2	Цвашко	
Гл. инж. окт-2.	Андреева	
Гл. специал.		

Инв. N6756/VI

в/о «Союзсельхозтехника» УКРГИПРОПРОМСЕЛЬСТРОЙ
КИЕВ 1974г.
Специализированная мастерская по изготовлению монтажных узлов и заготовок для животноводческих ферм с программой 10 млн. руб в год

Перечень листов

Типовой проект 816-178
Альбом VI
Лист 1

Пояснения к проекту

1. Источником теплоснабжения являются наружные тепловые сети. Теплоносителем для отопления и вентиляции производственного корпуса принята перегретая вода с параметрами 150-70°С. Для сушильной камеры (окрасочное отделение) принят пар давлением 3 ати.
2. Приготовление горячей воды для бытовых нужд административно-бытового и производственного корпусов проводится **в водоводяном** подогревателе Z 09 ОСТ 34-588-68 по двухступенчатой смешанной схеме горячего водоснабжения.
3. Нагревательные приборы - регистры из гладких и ребристых труб.
4. В производственном корпусе в осях 2-12, А-В нагрев воздуха до $t_{вн} = +5°C$ (дежурное отопление) производится воздушно-отопительными агрегатами АПВС 50-30. В рабочее время догрев воздуха до $t_{вн} = +16°C$ предусматривается перегревом приточного воздуха системой ПУ-1.
5. В помещении окрасочной нагревательные приборы присоединяются к трубопроводам системы отопления после элеватора (вода 100-70°С), установленного на участке электротехнических приборов.
6. Система отопления принята двухтрубная тупиковая с нижней разводкой. Трубопроводы проложить с уклоном $i = 0{,}002$ в сторону, указанную на чертежах стрелками.
7. Для компенсации тепловых удлинений используются углы поворота и П-образный обвод колонн.
8. Все нагревательные приборы и трубопроводы окрашиваются масляной краской за 2 раза.
9. Неуказанные диаметры подводок к нагревательным приборам принять равными 15мм.
10. Во всех помещениях предусматривается устройство приточно-вытяжной вентиляции с механическим и естественным побуждением.
11. Основными вредностями являются сварочные газы, окись углерода, аэрозоли окислов марганца и тепловыделения избыточные.
12. Для борьбы с вредностями проектом предусматривается устройство местных вытяжных систем и общеобменная вентиляция.
13. Воздухообмены определяются из условия возмещения воздуха, удаляемого местными вытяжными системами или растворения выделяемых вредностей до предельно допустимых концентраций (табл. 4 СН 245-71).
В окрасочном участке объем вытяжного воздуха на 15% превышает приток.
14. Приточный воздух подается в рабочую (кузнечно-термический участок) и в верхнюю зоны (остальные помещения).
15. Проектом предусматриваются факельные выбросы в атмосферу воздуха, удаляемого местными отсосами.
16. Все приточные камеры собираются из секций по серии 3.904-11 (без фильтров).
17. Воздуховоды выполняются из тонколистовой стали и прокладываются открыто и частично в подпольных каналах.
18. На всех выхлопных отверстиях ц. б. вентиляторов предусматривается установка в раме пусковых шиберов.
19. На ответвлениях воздуховодов для регулировки устанавливаются неутепленные воздушные заслонки.
20. Все вентустановки и воздуховоды, устанавливаемые и прокладываемые снаружи здания окрасить эмалью ПХВ-715 (серая) или водостойким лаком.
21. Отметки воздуховодов на схемах указываются по низу.
22. Монтаж воздуховодов и местных отсосов (зонтов, панелей, укрытий и др.) производить после установки технологического оборудования.
23. Для борьбы с шумом все вентагрегаты устанавливаются на виброизолирующих основаниях и соединение воздуховодов к вентагрегатам предусматривается с помощью гибких вставок.
24. Монтаж систем отопления, вентиляции и теплоснабжения производить в соответствии с указаниями СНиП III-Г-1-62 „Правила организации строительства, производства работ и приемки в эксплуатацию".

Типовой проект разработан в соответствии с действующими нормами и правилами и предусматривает мероприятия, обеспечивающие взрывобезопасность и пожаробезопасность при эксплуатации здания или сооружения.
Главный инженер проекта 28.6.83 Вайсбанд

Перечень листов марки „ОВ"

NN п/п	Наименование	NN листов
1	Общие данные по марке ОВ	ОВ-1
2	Общие данные по марке ОВ (продолжение)	ОВ-2ВI
3	То же (для варианта проекта в облегченных металлических конструкциях) (продолжение)	ОВ-2ВII
4	Вентиляция. Характеристика отопительно-вентиляционного оборудования.	ОВ-3ВI
5	То же (для варианта проекта в облегченных металлических конструкциях)	ОВ-3ВII
6	Вентиляция. Характеристика отопительно-вентиляционного оборудования (продолжение)	ОВ-4ВI
7	То же (для варианта проекта в облегченных металлических конструкциях).	ОВ-4ВII
8	Вентиляция. Таблица местных отсосов	ОВ-5
9	Сводный план вентиляционных систем в осях А-Б, 1-7	ОВ-6ВI
10	То же (для варианта проекта в облегченных металлических конструкциях) продолжение	ОВ-6ВII
11	Сводный план вентиляционных систем в осях Б-В, 1-7.	ОВ-7ВI
12	То же (для варианта проекта в облегченных металлических конструкциях).	ОВ-7ВII
13	Сводный план вентиляционных систем в осях А-Б, 7-13	ОВ-8
14	Сводный план вентиляционных систем в осях Б-В, 7-13	ОВ-9
15	Схемы вытяжных систем ВУ-1÷ВУ-5	ОВ-10
16	Схемы вытяжных систем ВУ-6÷ВУ-11	ОВ-11
17	Схемы вытяжных систем ВУ-12÷БУ-15	ОВ-12
18	Схемы приточных систем ПУ-1÷ПУ-3	ОВ-13ВI
19	То же (для варианта проекта в облегченных металлических конструкциях)	ОВ-13ВII
20	Приточные установки ПУ-1, ПУ-3. План, разрез, спецификация	ОВ-14
21	Приточная установка ПУ-2. План, разрез, спецификация	ОВ-15ВI
22	То же (для варианта проекта в облегченных металлических конструкциях)	ОВ-15ВII
23	Вентиляция. Спецификация материалов	ОВ-16ВI
24	То же (для варианта проекта в облегченных металлических конструкциях)	ОВ-16ВII
25	Вентиляция. Спецификация материалов (продолжение)	ОВ-17ВI
26	То же (для варианта проекта в облегченных металлических конструкциях)	ОВ-17ВII
27	Отопление. План системы отопления	ОВ-18ВI
28	То же (для варианта проекта в облегченных металлических конструкциях)	ОВ-18ВII
29	Схема системы отопления. Спецификация	ОВ-19ВI
30	То же (для варианта проекта в облегченных металлических конструкциях)	ОВ-19ВII
31	Теплоснабжение калориферов. План, схема, спецификация	ОВ-20ВI
32	То же (для варианта проекта в облегченных металлических конструкциях)	ОВ-20ВII
33	Пароснабжение. План, схема, спецификация	ОВ-21
34	Бойлерная и узел управления. План, разрезы, спецификация	ОВ-22
35	Бойлерная и узел управления. Схема трубопроводов	ОВ-23

Примечание

Перечень листов составлен для двух вариантов:

а) марка „ОВ" соответствует варианту I (вариант проекта с ж.б. покрытием) и варианту II (вариант проекта в облегченных металлических конструкциях).
б) марка „ОВ - 2ВI" - только варианту I
в) марка „ОВ - 2ВII" - только варианту II.

Инв. N 6756/VI

В/О „Союзсельхозтехника" Укргипропромсельстрой Киев 1974г. Специализированная мастерская по изготовлению монтажных узлов и заготовок для животноводческих ферм с программой 1,0млн руб. в год	Общие данные по марке ОВ	Типовой проект 816-178; Альбом VI; Лист ОВ-1

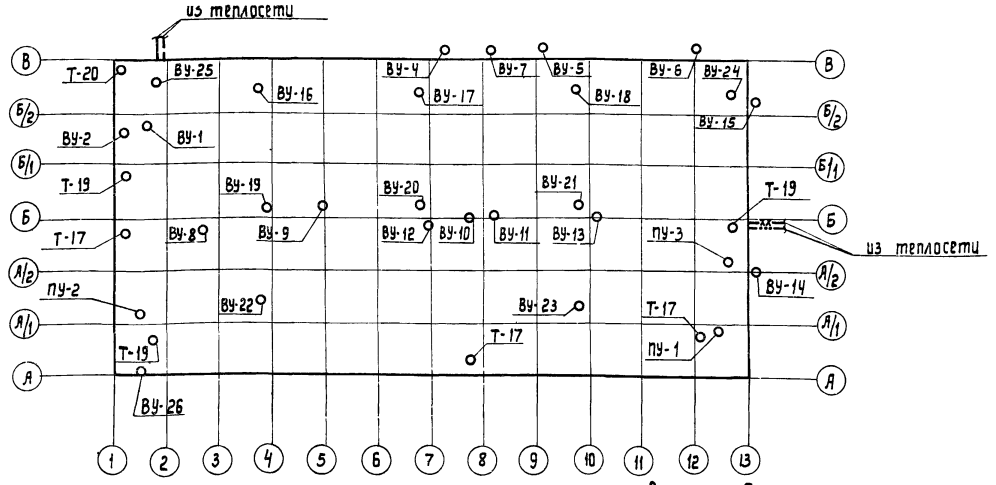

Тепловой баланс по отдельным помещениям

Характеристика помещений	$t_{рз}$, °С	Тепло-выделения ккал/час	Теплопотери ккал/час при $t_н$ -20°С	-30°С	-40°С	Избыток или недостаток тепла ккал/час при $t_н$ -20°С	-30°С	-40°С	Отопление
[illegible] кузнечно-[illegible]мический	+19	17400	5900	6350	7740	+11500	11050	+9660	дежурное на $t_в$=+5°С
Производственный корпус в осях 2-12; А-В	+18	115000	204100	217300	241600	-89100	-102300	-126600	—"—
Участок ремонта, КИПиА, ППЦ, эл техн. пр.	+18	—	16070	19520	21400	-16070	-19520	-21400	в рабочее время на $t_{вн}$=+16°С
Участок окрасочный	+18	2100	28500	31500	33000	-26400	-29400	-30900	дежурное на $t_в$=+5°С
ТП	+10	—	2650	3230	3250	-2650	-3230	-3250	в рабочее время на $t_{вн}$=+16°С
Бойлерная	+10	—	170	220	280	-170	-220	-280	—
ИРК	+18	—	270	340	410	-270	-340	-410	—
Компрессорная	+20	15480	3700	4110	4380	+11780	+11370	+11100	дежурное на $t_{вн}$=+5°С

Сводная таблица расхода тепла

Наименование объекта	Расход тепла в ккал/час. Теплоноситель - вода 150-70°С. На отопление при $t_н$ °С -20	-30	-40	На вентиляцию при $t_н$ °С -20	-30	-40	На горячее водоснабжение	Пар Р=3ата. На производственное пароснабжение кг/час
Производственный корпус	261360	282570	312060	1231400	1546700	1876900	7200	165

Условные обозначения

—xx—	Паропровод
—···—	Конденсатопровод
———	Трубопровод подающий
– – – –	Трубопровод обратный
~~	Изолированные участки трубопроводов
i=0,003	Направление и величина уклона трубопроводов
	Кран воздушный
	Воздухосборник вертикальный
г.с.	Главный стояк
3 3	Номер стояка
	Вентиль (клапан) запорный проходной
	Клапан обратный проходной
	Задвижка
	Кран проходной
	Труба отопительная гладкая, регистр из гладких труб
	Воздуховод круглого сечения
	Воздуховод прямоугольного сечения
	Канал подпольный
	Отверстие или решетка для забора воздуха
	Отверстие или решетка для выпуска воздуха
	Насадок приточный - воздухораспределитель
	Насадок приточный для сосредоточенной подачи воздуха
	Агрегат воздушно-отопительный
	Дефлектор
	Заслонка вентиляционная
ЛЗ	Лючок замерный, шибер
	Клапан огнезадерживающий

Перечень типовых чертежей, примененных в проекте марки „ОВ"

Шифр серии	Наименование
4-904-13	Шиберы неутепленные стальные
ОВ-02-154	Автоматические обратные клапаны круглого сечения во взрывобезопасном исполнении
3-904-3	Шиберы к вентиляторам во взрывобезопасном исполнении
3.904-5-1,2	Средства крепления санитарно-технических устройств
3.904-10	Крепление стальных неизолированных воздуховодов
3.904-15 1,2,3	Приточные вентиляционные камеры типа ПК-10 ÷ ПК-150
4.904-12	Зонты и дефлекторы вентиляционных систем
2.494-1	Узлы прохода вентиляционных вытяжных шахт через покрытия промышленных зданий
4.904-15	Детали и монтажные положения воздуховодов промышленной вентиляции
4.904-16.3	Узлы воздухозабора в окнах со стальными переплетами
4.904-21-3	Воздухораспределители пристенные тип ВП
4.904-25	Подставки под калориферы
2.494-8-1	Гибкие вставки к центробежным вентиляторам
4.904-37	Местные отсосы при ручной электросварке
4.904-38	Поворотные и вдвижные колпаки (зонты) над оборудованием, выделяющим вредные газы
1.494-14 л.2,3	Унифицированные воздушные заслонки для систем вентиляции
4.904-62	Люки и двери для вентиляционных камер
1.494-8	Решетки воздухоприточные тип РР
1.494-9	Патрубки поворотные тип ПП
1.494-10	Решетки щелевые регулирующие тип Р
1.494-12	Установка и крепление центробежных вентиляторных агрегатов на кронштейнах
2.400-4	Типовые детали тепловой изоляции трубопроводов и оборудования

Инв. N 6756/VI

В/о „Союзсельхозтехника" УКРГИПРОПРОМСЕЛЬСТРОЙ 1974 г. Киев. Специализированная мастерская по изготовлению монтажных узлов и заготовок для животноводческих ферм с программой 1,0 млн. руб. в год	Общие данные по марке „ОВ" (продолжение)	Типовой проект 816-178. Альбом VI. Лист ОВ-2ВI

Рук. группы | Сиканда

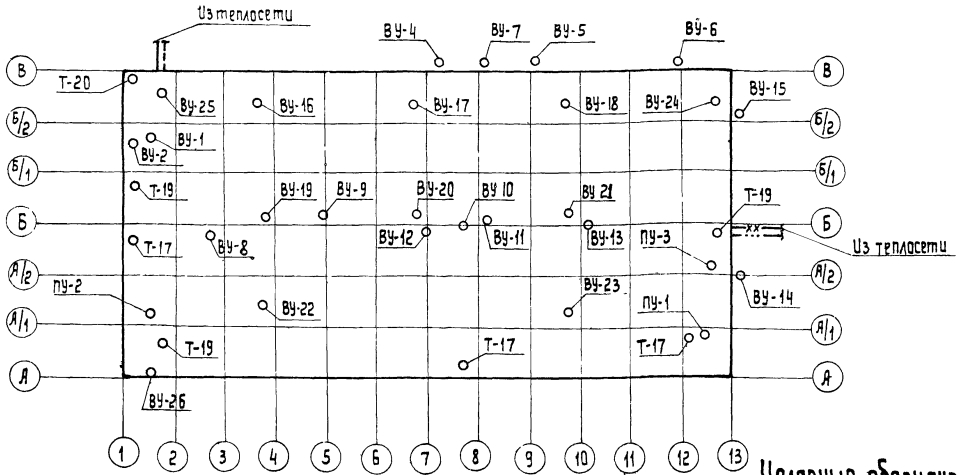

Тепловой баланс по отдельным помещениям

Характеристика помещений	t р.з. °С	Тепловыделения ккал/час	Теплопотери ккал/час при tн -20	-30	-40	Избыток или недостаток тепла ккал/час при tн -20	-30	-40	Отопление
Участок кузнечно-термический	+19	17400	6730	7480	8590	+10670	+9920	+8810	дежурное на tв=5°
Производственный корпус В отм 2,12-А-В	+18	115000	223600	234400	263100	-108600	-119400	-148100	—"—
Участок ремонта, КИП, А, ЛПЦ, эл технич. приборов	+18	—	18070	21600	23000	-18070	-21600	-23000	в рабочее время на tв=+16°
Участок окрасочный	+18	2100	32600	34600	37300	-30500	-32500	-35200	дежурное на tв=+5°
т. п.	+10	—	2650	3230	3250	-2650	-3230	-3250	в рабочее время на tв=10°
Байлерная	+10	—	170	220	280	-170	-220	-280	—
ЦРК	+18	—	270	340	410	-270	-340	-410	—
Компрессорная	+20	15480	4300	4710	4850	+11180	+10770	+10630	дежурное на tв=5°

Сводная таблица расхода тепла

Наименование объекта	Расход тепла В ккал/час							
	Теплоноситель - Вода 150-70°С							Пар Р=3 ати
	На отопление при tн			На вентиляцию при tн			На горячее водоснабжение	На производственные нужды кг/час
	-20	-30	-40	-20	-30	-40		
Производственный корпус	288390	306580	340780	1367100	1711900	2066200	7200	165

Примечания

1. Состав проекта см. лист ОВ-1.

Условные обозначения

—xx—	Паропровод
—···—	Конденсатопровод
———	Трубопровод подающий
— — —	Трубопровод обратный
	Изолированные участки трубопроводов
i=0.003	Направление и величина уклона трубопроводов
	Кран воздушный
	Воздухосборник вертикальный
Г.С.	Главный стояк
③ ③	Номер стояка
	Вентиль (клапан) запорный проходной
	Клапан обратный проходной
	Задвижка
	Кран проходной
	Труба отопительная гладкая, Регистр из гладких труб
	Воздуховод круглого сечения
	Воздуховод прямоугольного сечения
	Канал подпольный
	Отверстие или решетка для забора воздуха
	Отверстие или решетка для выпуска воздуха
	Насадок приточный - Воздухораспределитель
	Насадок приточный для сосредоточенной подачи воздуха
	Агрегат воздушно-отопительный
	Дефлектор
	Заслонка вентиляционная
	Лючок замерный, шибер
	Клапан огнезадерживающий

Перечень типовых чертежей, примененных в проекте марки „ОВ"

Шифр серии	Наименование
4.904-13	Шиберы неутепленные стальные
ОВ-02-154	Автоматические обратные клапаны круглого сечения во взрывобезопасном исполнении
3.904-3	Шиберы к вентиляторам во взрывобезопасном исполнении
3.904-5 1,2	Средства крепления санитарно-технических устройств
3.904-10	Крепление стальных неизолированных воздуховодов
3.904-15 1,2,3	Приточные вентиляционные камеры типа ПК-10 - ПК-150
4.904-12	Зонты и дефлекторы вентиляционных систем
2.494-1	Узлы прохода вентиляционных вытяжных шахт через покрытия промышленных зданий
4.904-15	Детали и монтажные положения воздуховодов промышленной вентиляции
4.904-16,3	Узлы воздухозабора в окнах со стальными переплетами
4.904-213	Воздухораспределители пристенные тип ВП
4.904-25	Подставки под калориферы
2.494-8-1	Гибкие вставки к центробежным вентиляторам
4.904-37	Местные отсосы при ручной электросварке
4.904-38	Поворотные и вытяжные колпаки (зонты) над оборудованием, выделяющим вредные газы
1.494-14 1,2,3	Унифицированные воздушные заслонки для систем вентиляции
4-904-62	Люки и двери для вентиляционных камер
1.494-8	Решетки воздухоприточные тип РР
1.494-9	Патрубки поворотные тип ПП
1.494-10	Решетки щелевые регулирующие тип Р
1.494-12	Установка и крепление центробежных вентиляторных агрегатов на кронштейнах
2.400-4	Типовые детали тепловой изоляции трубопроводов и оборудования

Инв. №6756/м

в/о „Союзсельхозтехника" УКРГИПРОПРОМСЕЛЬСТРОЙ 1974г. Киев	Общие данные по марке „ОВ" (продолжение) (для варианта проекта в облегченных металлических конструкциях)	Типовой проект 816-178	
Специализированная мастерская по изготовлению монтажных узлов и заготовок для животноводческих ферм с программой 3 000 т.м.к. в год		Альбом VI	
		Лист ОВ-2	

Шифр 816-178 ОВ
Гл. инж. отдела Андреева
Рук. группы Сукманов
Н. контр. Шишлянин
Проверил Сидр
Копировал Карпенко

Характеристика отопительно - вентиляционного оборудования

Установка: Обозначение	Установка: Колич.	Установка: N листа по проекту	Наименование обслуживаемого помещения или оборудования	Вентилятор: Тип	Вентилятор: N	Вентилятор: Схема исполнения	Вентилятор: Модель направ. вращения	Вентилятор: L м³/час	Вентилятор: H кг/м²	Вентилятор: П об/м	Электродвигатель: Тип	Электродвигатель: Ny квт	Электродвигатель: П об/мин.	Клиноременная передача: Шкивы вентилятора	Клиноременная передача: Шкивы электродвигателя	Клиноременная передача: Тип и длина ремня	Тип виброизолирующего основания	Калориферы: Модель и номер	Калориферы: Кол. шт.	Калориферы: Температура нагрева гр. от	Калориферы: Температура нагрева гр. до	Калориферы: Расчетный расход тепла ккал/ч	Калориферы: H_1 кг/м²	Примечание
ПУ-1 (ПК-50)	1		Производственный корпус в осях 2-12,	Ц4-70	12.5	6	"П" правое	50000	85	670	АО2-72-6	22	970	—	—	—	—	-20 КВС11-п КВС12-п	1 1	-20	+22	607000		Комплект А12.5-5
			А-В.															-30 КВБ12-п КВБ11-п	1 1	-30	+22,5	762300		
														—	—	—	—	-40 КВС11-п КВС12-п	2 2	-40	+24,5	932000		
ПУ-2 (ПК-25)	1		Кузнечно-термический ТП, компрессорная,	Ц4-70	10	6	"Л" левое	24200	86	1065	АО2-61-6	10	965	—	—	—	—	-20 КВС10-п	3	-20	+16	258000		Комплект А10-5
			производственный корпус в осях 2-12,											—	—	—	—	-30 КВБ10-п	3	-30	+16	330000		
			А-В.															-40 КВБ10-п	3	-40	+16	404000		
ПУ-3 (ПК-50)	1		окрасочный	Ц4-70	12.5	6	"П" правое	29610	70	530	АО2-61-6	10	965	—	—	—	—	-20 КВС11-п КВС12-п	1 1	-20	+23	366400		Комплект А12.5-3
			участок											—	—	—	—	-30 КВС11-п КВС12-п	1 1	-30	+23,5	454400		
																		-40 КВБ11-п КВБ12-п	1 1	-40	+23.5	540900		
ВУ-1	1		Участок кузнечно термический	Ц4-70	2.5	1	"В" правое	1260	60	2800	АОЛ22-2	0.6	2800	—	—	—	—	—	—	—	—	—	—	Комплект А2.5-2
ВУ-2	1		—"—	Ц4-70	5	1	"В" правое	3200	80	1420	АОЛ2-22-4	1.5	1420	—	—	—	—	—	—	—	—	—	—	Комплект А5100-2б
ВУ-3	1		Участок нестандартизированного оборудования	Ц4-70	5	1	"В" правое	3560	81	1420	АОЛ2-22-4	1.5	1420	—	—	—	—	—	—	—	—	—	—	Комплект А5100-2б
ВУ-4	1		—"—	Ц4-70	3	1	"В" правое	2900	90	2850	АОЛ2-21-2	1.5	2850	—	—	—	—	—	—	—	—	—	—	Комплект А3-2
ВУ-5	1		—"—	Ц4-70	3	1	"В" правое	2360	100	2850	АОЛ2-21-2	1.5	2850	—	—	—	—	—	—	—	—	—	—	Комплект А3-2
ВУ-6	1		—"—	Ц4-70	3	1	"В" правое	2360	100	2850	АОЛ2-21-2	1.5	2850	—	—	—	—	—	—	—	—	—	—	Комплект А3-2
ВУ-7	1		—"—	Ц4-70	5	1	"В" левое	7060	70	1420	АО2-32-4	3.0	1420	—	—	—	—	—	—	—	—	—	—	Комплект А5105-2а
ВУ-8	1		Участок трубных заготовок	Ц4-70	3	1	"В" правое	2800	84	2850	АОЛ2-21-2	1.5	2850	—	—	—	—	—	—	—	—	—	—	Комплект А3-2
ВУ-9	1		—"—	Ц4-70	2.5	1	"В" правое	1200	70	2800	АОЛ22-2	0.6	2800	—	—	—	—	—	—	—	—	—	—	Комплект А2.5-2
ВУ-10 ВУ-11	2		—"—	Ц4-70	3	1	"В" левое правое	2500	96	2850	АОЛ2-21-2	1.5	2850	—	—	—	—	—	—	—	—	—	—	Комплект А3-2

Инв. N6756/VI

В/о "Союзсельхозтехника" Укргипропромсельстрой КИЕВ 1974г.	Вентиляция. Характеристика отопительно-вентиляционного оборудования	Типовой проект 816-178
Специализированная мастерская по изготовлению монтажных узлов и заготовок для животноводческих ферм с программой 1.0 млн. руб. в год.		Альбом VI
		Лист ОВ-3 ВI

Гл. инж. отдела Андреева
Рук. группы Сиканда
Копировала Межерицкая

Характеристика отопительно - вентиляционного оборудования.

Установка: Обозначение	Установка: Колич.	Установка: N листа по проекту	Наименование обслуживаемого помещения или оборудования	Вентилятор: Тип	Вентилятор: N	Вентилятор: Схема исполнения	Вентилятор: Модель направ. вращения	Вентилятор: L1 м³/час	Вентилятор: H1 кг/м²	Вентилятор: П1 об/м	Электродвигатель: Тип	Электродвигатель: Ny1 квт	Электродвигатель: П об/мин.	Клиноременная передача: Шкивы: Вентилятора	Клиноременная передача: Шкивы: Электродвигателя	Клиноременная передача: Тип и длина ремня	Тип виброизолирующего основания	Калориферы: Модель и номер	Калориферы: Кол. шт.	Калориферы: Температура нагрева гр.: от	Калориферы: Температура нагрева гр.: до	Калориферы: Расчетный расход тепла ккал/ч	Калориферы: H1 кг/м²	Прочее оборуд.: Наименование
ПУ-1 (ПК-50)	1		Производственный корпус	Ц4-70	12.5	6	„П" правое	50000	85	670	А02-72-6	22	970	—	—	—	—	-20 КВС11-П КВС12-П	1 1	-20	+23.2	626600		Комплект А12.5-5
			в осях 2-12, А-В															-30 КВБ12-П КВБ11-П	1 1	-30	+23.8	779400		
														—	—	—	—	-40 КВС11-П КВС12-П	2 2	-40	+26	954000		
ПУ-2 (ПК-50)	1		Кузнечно-термический, ТП, компрессорная,	Ц4-70	12.5	6	„ВЛ" левое	36000	86	600	А02-71-6	17	970	—	—	—	—	-20 КВС11-П КВС12-П	1 1	-20	+16	370000		Комплект А12.5-4
			производственный корпус в осях															-30 КВС11-П КВС12-П	1 1	-30	+16	475000		
			2-12, А-В											—	—	—	—	-40 КВС11-П КВС12-П	1 1	-40	+16	576000		
ПУ-3 (ПК-50)	1		окрасочный	Ц4-70	12.5	6	П правое	29610	70	530	А02-61-6	10	965	—	—	—	—	-20 КВС11-П КВС12-П	1 1	-20	+23.5	370500		Комплект А12.5-3
			участок															-30 КВС11-П КВС12П	1 1	-30	+24	457500		
														—	—	—	—	-40 КВБ11-П КВБ12-П	1 1	-40	+24	545200		
ВУ-1	1		Участок кузнечно-термический	Ц4-70	2.5	1	„В" правое	1260	60	2800	АОЛ22-2	0.6	2800	—	—	—	—	—	—	—	—	—	—	Комплект А2.5-2
ВУ-2	1		—"—	Ц4-70	5	1	„В" правое	3200	80	1420	АОЛ2-22-4	1.5	1420	—	—	—	—	—	—	—	—	—	—	Комплект А5100-2б
ВУ-3	1		Участок нестандартизированного оборудования	Ц4-70	5	1	„В" правое	3560	81	1420	АОЛ2-22-4	1.5	1420	—	—	—	—	—	—	—	—	—	—	Комплект А5100-2б
ВУ-4	1		—"—	Ц4-70	3	1	„В" правое	2900	90	2850	АОЛ2-21-2	1.5	2850	—	—	—	—	—	—	—	—	—	—	Комплект А3-2
ВУ-5	1		—"—	Ц4-70	3	1	„В" правое	2360	100	2850	АОЛ2-21-2	1.5	2850	—	—	—	—	—	—	—	—	—	—	Комплект А3-2
ВУ-6	1		—"—	Ц4-70	3	1	„В" правое	2360	100	2850	АОЛ2-21-2	1.5	2850	—	—	—	—	—	—	—	—	—	—	Комплект А3-2
ВУ-7	1		—"—	Ц4-70	5	1	„В" левое	7060	70	1420	А02-32-4	3.0	1420	—	—	—	—	—	—	—	—	—	—	Комплект А5105-2а
ВУ-8	1		Участок трубных заготовок	Ц4-70	3	1	„В" правое	2800	84	2850	АОЛ2-21-2	1.5	2850	—	—	—	—	—	—	—	—	—	—	Комплект А3-2
ВУ-9	1		—"—	Ц4-70	2.5	1	„В" правое	1200	70	2800	АОЛ22-2	0.6	2800	—	—	—	—	—	—	—	—	—	—	Комплект А2.5-2
ВУ-10 ВУ-11	2		—"—	Ц4-70	3	1	„В" левое правое	2500	96	2850	АОЛ2-21-2	1.5	2850	—	—	—	—	—	—	—	—	—	—	Комплект А3-2

Примечание

Данный лист рассматривать совместно с листом ОВ-4 в II.

Инв. N6756/VI

Нач. отдела	Ивашко	Проверила	Шелкопляс
Гл. инж. отдела	Андреева	Копировала	Межерицкая
Рук. группы	Сиканда		

В/о „Союзсельхозтехника" Укргипропромсельстрой 1974 г.

КИЕВ

Специализированная мастерская по изготовлению монтажных узлов и заготовок для животноводческих ферм с программой 1.0 млн. руб. в год.

Вентиляция. Характеристика отопительно-вентиляционного оборудования. (для варианта проекта в облегченных металлических конструкциях).

Типовой проект 816-178

Альбом VI

Лист ОВ-3В II

(продолжение)

Характеристика отопительно-вентиляционного оборудования

Установка: Обозначение	Установка: Колич.	Установка: N листа по проекту	Наименование обслуживаемого помещения или оборудования.	Вентилятор: Тип	Вентилятор: N	Вентилятор: Схема исполнения	Вентилятор: Модель направ. вращения	Вентилятор: L м³/час	Вентилятор: H кг/м²	Вентилятор: n об/м	Электродвигатель: Тип	Электродвигатель: Nу квт	Электродвигатель: n об/мин.	Клиноременная передача: Шкивы: Вентилятора	Клиноременная передача: Шкивы: Электродвигателя	Клиноременная передача: Тип и длина ремня	Тип виброизолирующего основания	Калориферы: Модель и номер	Калориферы: Кол. шт.	Калориферы: Температура нагрева гр.: от	Калориферы: Температура нагрева гр.: до	Калориферы: Расчетный расход тепла ккал/ч	Калориферы: H₁ кг/м²	Примечание
ВУ-12	1		Участок вентиляционных заготовок	Ц4-70	2.5	1	В левое	540	70	2800	АОЛ22-2	0.6	2800	—	—	—	—	—	—	—	—	—	—	комплект А25-2
ВУ-13	1		—— " ——	Ц4-70	2.5	1	В левое	540	70	2800	АОЛ22-2	0.6	2800	—	—	—	—	—	—	—	—	—	—	—— " ——
ВУ-14	1		Участок электротехнический	Ц4-70	2.5	1	В левое	620	72	2800	АОЛ22-2	0.6	2800	—	—	—	—	—	—	—	—	—	—	—— " ——
ВУ-15	1		Участок окрасочный	Ц4-70	2.5	1	В левое	1440	68	2750	ВАО-072-2	0.6	2750	—	—	—	—	—	—	—	—	—	—	(алюминиевое исполнение)
ВР-1	1		Участок нестандартизированного оборудования	Индивидуальный							обеспыливающий						агрегат			ЗИЛ 900-М				
ВР-2	1		Участок слесарно-механический	Индивидуальный							обеспыливающий						агрегат			ЗИЛ 900-М				
ВР-3	1		—— " ——	Индивидуальный							обеспыливающий						агрегат			ЗИЛ 900-М				
ВР-4	1		—— " ——	Индивидуальный							обеспыливающий						агрегат			ЗИЛ 900-М				
ВР-5	1		—— " ——	Индивидуальный							обеспыливающий						агрегат			ЗИЛ 900-М				
ВУ-16	1		Участок нестандартизированного оборудования	КЦ3-90	5 м	—	—	3950	27	930	АОЛ2-21-6	0.8	930	—	—	—	—	—	—	—	—	—	—	—
ВУ-17	1		—— " ——	КЦ3-90	5 м	—	—	3950	27	930	АОЛ2-21-6	0.8	930	—	—	—	—	—	—	—	—	—	—	—
ВУ-18	1			КЦ3-90	5 м	—	—	3950	27	930	АОЛ2-21-6	0.8	930	—	—	—	—	—	—	—	—	—	—	—
ВУ-19	1		Участок трубных заготовок	КЦ3-90	5 м	—	—	3950	27	930	АОЛ2-21-6	0.8	930	—	—	—	—	—	—	—	—	—	—	—
ВУ-20	1		—— " ——	КЦ3-90	5 м	—	—	3950	27	930	АОЛ2-21-6	0.8	930	—	—	—	—	—	—	—	—	—	—	—
ВУ-21	1		—— " ——	КЦ3-90	5 м	—	—	3950	27	930	АОЛ2-21-6	0.8	930	—	—	—	—	—	—	—	—	—	—	—
ВУ-22	1		Участок вентиляционных заготовок.	КЦ3-90	5 м	—	—	3950	27	930	АОЛ2-21-6	0.8	930	—	—	—	—	—	—	—	—	—	—	—
ВУ-23	1		—— " ——	КЦ3-90	5 м	—	—	3950	27	930	АОЛ2-21-6	0.8	930	—	—	—	—	—	—	—	—	—	—	—
ВУ-24	1		окрасочный участок	КЦ3-90	6 м	—	—	8000	34	950	ВАО-32-6	2.2	950	—	—	—	—	—	—	—	—	—	—	(алюминиевое исполнение)
ВУ-25	1		Участок кузнечно-термический	КЦ3-90	5 м	—	—	6000	10	930	АОЛ2-21-6	0.8	930	—	—	—	—	—	—	—	—	—	—	
ВУ-26	1		Компрессорная	06-320	5	—	—	6800	8	1360	АОЛ2-11-4	0.6	1360	—	—	—	—	—	—	—	—	—	—	—

Инв. N6756/VI

Гл. инж. пр-та	Вайсбанд	Разработала Шафран
Нач. отдела	Швашко	Проверила Шелкопляс
Гл. инж. отдела	Андреева	Копировала Межеричкая
Рук. группы	Сиканда	

В/о „Союзсельхозтехника" Укргипропромсельстрой 1974г. КИЕВ

Специализированная мастерская по изготовлению монтажных узлов и заготовок для животноводческих ферм с программой 1.0 млн. руб. в год

Вентиляция. Характеристика отопительно-вентиляционного оборудования. (продолжение).

Типовой проект 816-178

Альбом VI

Лист ОВ-4ВI

Характеристика отопительно-вентиляционного оборудования

Установка: Обозначение	Установка: Колич.	Установка: № листа по проекту	Наименование обслуживаемого помещения или оборудования	Вентилятор: Тип	Вентилятор: №	Вентилятор: Схема исполнения	Вентилятор: Модель / Направ. вращения	Вентилятор: L1 м³/час	Вентилятор: H1 кг/м²	Вентилятор: n1 об/м	Электродвигатель: Тип	Электродвигатель: Nу1 квт	Электродвигатель: n об/мин.	Клиноременная передача: Шкивы: вентилятора	Клиноременная передача: Шкивы: электродвигателя	Клиноременная передача: Тип и длина ремня	Тип виброизолирующего основания	Калориферы: Модель и номер	Калориферы: Кол. шт.	Калориферы: Температура нагрева гр.: от	Калориферы: Температура нагрева гр.: до	Калориферы: Расчетный расход тепла ккал/ч	Калориферы: H1 кг/м²	Прочее оборуд.: Наименование
ВУ-12	1		Участок вентиляционных заготовок	Ц4-70	2.5	1	„В" левое	540	70	2800	АОЛ22-2	0.6	2800	—	—	—	—	—	—	—	—	—	—	Комплект Я2.5-2
ВУ-13	1		——"——	Ц4-70	2.5	1	„В" левое	540	70	2800	АОЛ22-2	0.6	2800	—	—	—	—	—	—	—	—	—	—	——"——
ВУ-14	1		Участок электротехнический	Ц4-70	2.5	1	„В" левое	620	72	2800	АОЛ22-2	0.6	2800	—	—	—	—	—	—	—	—	—	—	——"——
ВУ-15	1		Участок окрасочный	Ц4-70	2.5	1	„В" левое	1440	68	2750	ВЯО-072-2	0.6	2750	—	—	—	—	—	—	—	—	—	—	(алюминиевое исполнение)
ВР-1	1		Участок нестандартизированного оборудования	Индивидуальный							Обеспыливающий			Вагрегат				3ИЛ	- 900	м				
ВР-2	1		Участок слесарно-механический	Индивидуальный							Обеспыливающий			Вагрегат				3ИЛ	- 900	м				
ВР-3	1		——"——	Индивидуальный							Обеспыливающий			Вагрегат				3ИЛ	- 900	м				
ВР-4	1		——"——	Индивидуальный							Обеспыливающий			Вагрегат				3ИЛ	- 900	м				
ВР-5	1		——"——	Индивидуальный							Обеспыливающий			Вагрегат				3ИЛ	- 900	м				
ВУ-16	1		Участок нестандартизированного оборудования	КЦ3-90	5м	—	—	5400	27	930	АОЛ2-21-6	0.8	930	—	—	—	—	—	—	—	—	—	—	—
ВУ-17	1		——"——	КЦ3-90	5м	—	—	5400	27	930	АОЛ2-21-6	0.8	930	—	—	—	—	—	—	—	—	—	—	—
ВУ-18	1		——"——	КЦ3-90	5м	—	—	5400	17	930	АОЛ2-21-6	0.8	930	—	—	—	—	—	—	—	—	—	—	—
ВУ-19	1		Участок трубных заготовок	КЦ3-90	5м	—	—	5400	17	930	АОЛ2-21-6	0.8	930	—	—	—	—	—	—	—	—	—	—	—
ВУ-20	1		——"——	КЦ3-90	5м	—	—	5400	17	930	АОЛ2-21-6	0.8	930	—	—	—	—	—	—	—	—	—	—	—
ВУ-21	1		——"——	КЦ3-90	5м	—	—	5400	17	930	АОЛ2-21-6	0.8	930	—	—	—	—	—	—	—	—	—	—	—
ВУ-22	1		Участок вентиляционных заготовок	КЦ3-90	5м	—	—	5400	17	930	АОЛ-21-6	0.8	930	—	—	—	—	—	—	—	—	—	—	—
ВУ-23	1		——"——	КЦ3-90	5м	—	—	5400	17	930	АОЛ-21-6	0.8	930	—	—	—	—	—	—	—	—	—	—	—
ВУ-24	1		окрасочный участок	КЦ3-90	6м	—	—	8000	33	950	ВЯО-32-6	2.2	950	—	—	—	—	—	—	—	—	—	—	—
ВУ-25	1		Участок кузнечно-термический	КЦ3-90	5м	—	—	6000	10	930	АОЛ2-21-6	0.8	930	—	—	—	—	—	—	—	—	—	—	(алюминиевое исполнение)
ВУ-26	1		Компрессорная	06-320	6	—	—	6800	8	1360	АОЛ2-11-4	0.6	1360											

Инв N6756/VI

Гл. инж. проекта Богдано
Рук. группы Сикацда
Гл. инж. отдела Андреева
Проверили Капарова Межерицкая
Н. контр.

Г/О „Союзсельхозтехника" Укргипропромсельстрой 1974 г. КИЕВ	Вентиляция. Характеристика отопительно-вентиляционного оборудования для варианта проекта в облегченных металлических конструкциях
Специализированная мастерская по изготовлению монтажных узлов и заготовок для животноводческих ферм с программой 60 тыс. рыб в год.	Типовой проект 816-178; Альбом VI; Лист ОВ-ЧВII

№ позиции по технологической схеме	Количество оборудования	Наименование	Модель или тип	Габариты в мм	Местные отсосы: Тип	Местные отсосы: Размеры в мм	Количество отсасываемого воздуха в м³/час: основание или формула	Количество отсасываемого воздуха в м³/час: от единицы	Количество отсасываемого воздуха в м³/час: всего	Способ удаления воздуха
1	2	3	4	5	6	7	8	9	10	11
1. Участок кузнечно-термический										
1	1	Горн кузнечный на 1 огонь	2275	1100×1100×800	30нт	1100×1000	серия 08-02-100	2500	2500	дефлектор Т-20
5	1	Электропечь сопротивлен	СНЗ-2,5 5.1.7110	1410×970×1075	30нт	1000×700	1×0,7×0,5×3600	1260	1260	ВУ-1
6	1	Бак закалочный сварной	53128	1625×900×810	бортовой отсос двухсторонний секционный ℓс=800мм		серия 08-02-148.1	3200	3200	ВУ-2
2. Участок нестандартизированного оборудования										
11	1	Машина шарнирная для газовой резки листа	АСШ-70	1810×1500×1750	2П7,5	(750×645)×2	2×0,11×4,5×3600	3560	3560	ВУ-3
13	1	Станок точильный двухсторонний	3Б633	790×640×1260	защитно обеспылив. кожух	агрегат ЗИЛ-900м	по серии 08-02-93	720	720	ВР-1
26	1	Машина для точечной сварки	МТП-150	1435×785×2225	Приближенный отсос – воронка		по серии 08-02-151.1,2	540	540	ВУ-4
29	3	Стол для сварочных работ	ОРГ-1468 03-010	1400×695×648	2П6 1П6	(600×645)×2	2×0,086×3,8×3600	2360	2360 2360	ВУ-4 ВУ-5 ВУ-6
30	1	Стол для сборки и сварки щитов	852.00.000	2200×800×750	2П6	(600×645)×3	3×0,086×3,8×3600	3540	3540	ВУ-7
31	1	Манипулятор сварочный	М-05	2000×1000	поворотный колпак	1000×1000	по серии Ч.904-38 (тип 4069)	3520	3520	ВУ-7
3. Участок трубных заготовок										
45	1	Стенд для сборки пароораспределительных гребенок	70-7825-2108	2150×850×907	2П9	(900×645)×2	0,13×2×3,0×3600	2800	2800	ВУ-8
55	1	Механизм образования раструбов	ВМС-741	1250×650×1200	30нт	1100×600	1,1×0,5×0,5×3600	1200	1200	ВУ-9
63	2	Стол для сварочных работ	СТ5-000	1600×800×800	ветрен. отсос от стола	диаметр патрубка d=320 мм	паспортные данные	2500	2500 2500	ВУ-10 ВУ-11
4. Участок вентиляционных заготовок										
81	1	Машина для точечной сварки	МТ-809	1237×425×600	Приближенный отсос – воронка		по серии 08-02-151.1,2	540	540	ВУ-12
85	1	Машина для точечной сварки	ИТПП-75	1365×470×1830	Приближенный отсос-воронка		по серии 08-02-151.1,2	540	540	ВУ-13

№ позиции по технологической схеме	Количество оборудования	Наименование	Модель или тип	Габариты в мм	Местные отсосы: Тип	Местные отсосы: Размеры в мм	Количество отсасываемого воздуха в м³/час: основание или формула	Количество отсасываемого воздуха в м³/час: от единицы	Количество отсасываемого воздуха в м³/час: всего	Способ удаления воздуха
1	2	3	4	5	6	7	8	9	10	11
6. Участок слесарно-механический										
107	1	Механизм для заточки дисков	СТД-193	диаметр круга 150мм	Защитно обеспылив. кожух	агрегат ЗИЛ-900м	по серии 08-02-93	300	300	ВР-2
108	1	Станок заточный универсальный	3Б642	диаметр круга 200мм	—"—	—"—	—"—	400	400	ВР-2
109	1	Станок точильный двухсторонний	3Б632	диаметр круга 200мм	—"—	—"—	—"—	800	800	ВР-3
113	1	Станок плоскошлифовальный	3Б722	диаметр круга 200мм	—"—	—"—	—"—	810	810	ВР-4
7. Участок пленочных воздуховодов										
137	1	Линия изготовления воздуховодов	8744-00	6240×2570×1620	30нт	350×225	0,35×0,225×0,7×3600	210	210	дефлектор Т-17
10. Участок слесарно-механический										
157	1	Станок точильный двухсторонний	3Б631	диаметр круга 150мм	Защитно обеспылив. кожух	агрегат ЗИЛ-900м	по серии 08-02-93	600	600	ВР-5
11. Участок ремонта КИП и А										
165	1	Электросушильный шкаф	НП-014	660×580×1500	отсос от шкафного укрытия	диаметр выхлопного патрубка 120мм	$\frac{3,14 \cdot 0,12^2}{4} \times 11 \times 3600$	440	440	дефлектор Т-17
13. Участок электротехнический										
176	1	Стенд для настройки, защиты и сушки обмоток эл. двигателей	2-719.00 ПС	850×350	30нт	800×300	0,8×0,3×0,7×3600	620	620	ВУ-14
14. Участок окрасочный										
192	1	Бескамерная решетка для окраски изделий	3824.00	2500×4000	отсос от решетки	—	—	25000	25000	технологич. отсос
196	1	Шкаф для хранения лакокрасочных материалов	850.243 1000	1500×600×1750	отсос от шкафного укрытия	сечение выхлопного патрубка 100×490	0,1×0,49×8×3600	1440	1440	ВУ-15
199	1	Камера сушильная с паровым обогревом	ПЛ-12067	5800×4400×6350	отсос от камеры	—	—	400	400	технологич. отсос

Инв. № 6756/VI

Гип.	Шихновская		
Рук. группы	Сиканда		
Гл. инж. отдела	Андреева		
Нач. сектора			
Проверил			

Гипрокомплекс

Гипрокомплекс

Специализированная мастерская по изготовлению монтажных узлов и заготовок для животноводческих ферм с программой 1,0 млн. руб. в год.

Гипрокомплекс

Вентиляция. Таблица местных отсосов

Типовой проект 816-178

Альбом VI

Лист ОВ-5

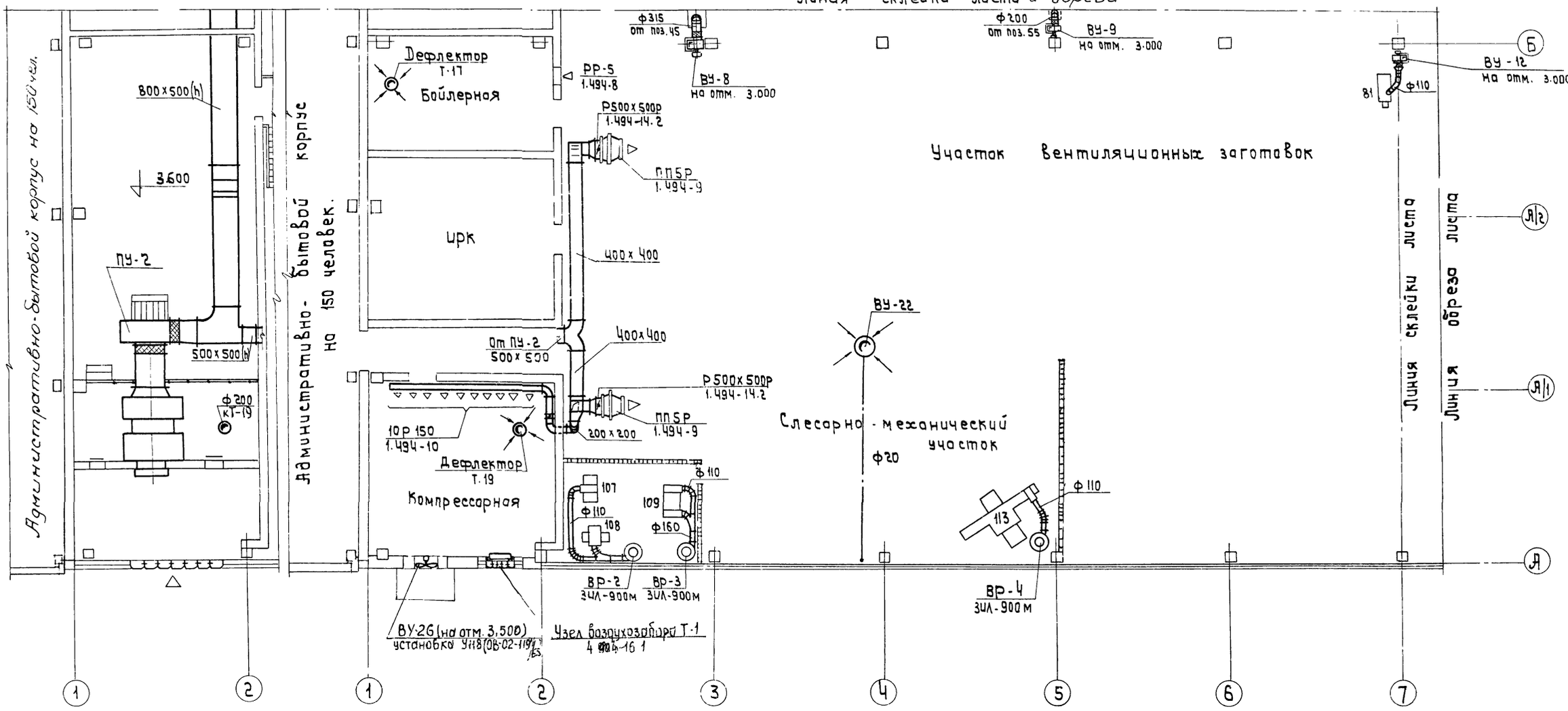

Венткамера №1

на отм. 4.300

Примечание

Данный чертеж рассматривать совместно с листами ОВ-7ВI, 8, 9, 15ВI

Инв. № 6756/VI

В/о „Союзсельхозтехника" Укргипропромсельстрой 1974 г. КИЕВ	Сводный план вентиляционных систем в осях А-Б, 1-7.	Типовой проект 816-178	
Специализированная мастерская по изготовлению монтажных узлов и заготовок для животноводческих ферм с программой 1.0 млн. руб. в год		Альбом VI	
		Лист ОВ-6ВI.	

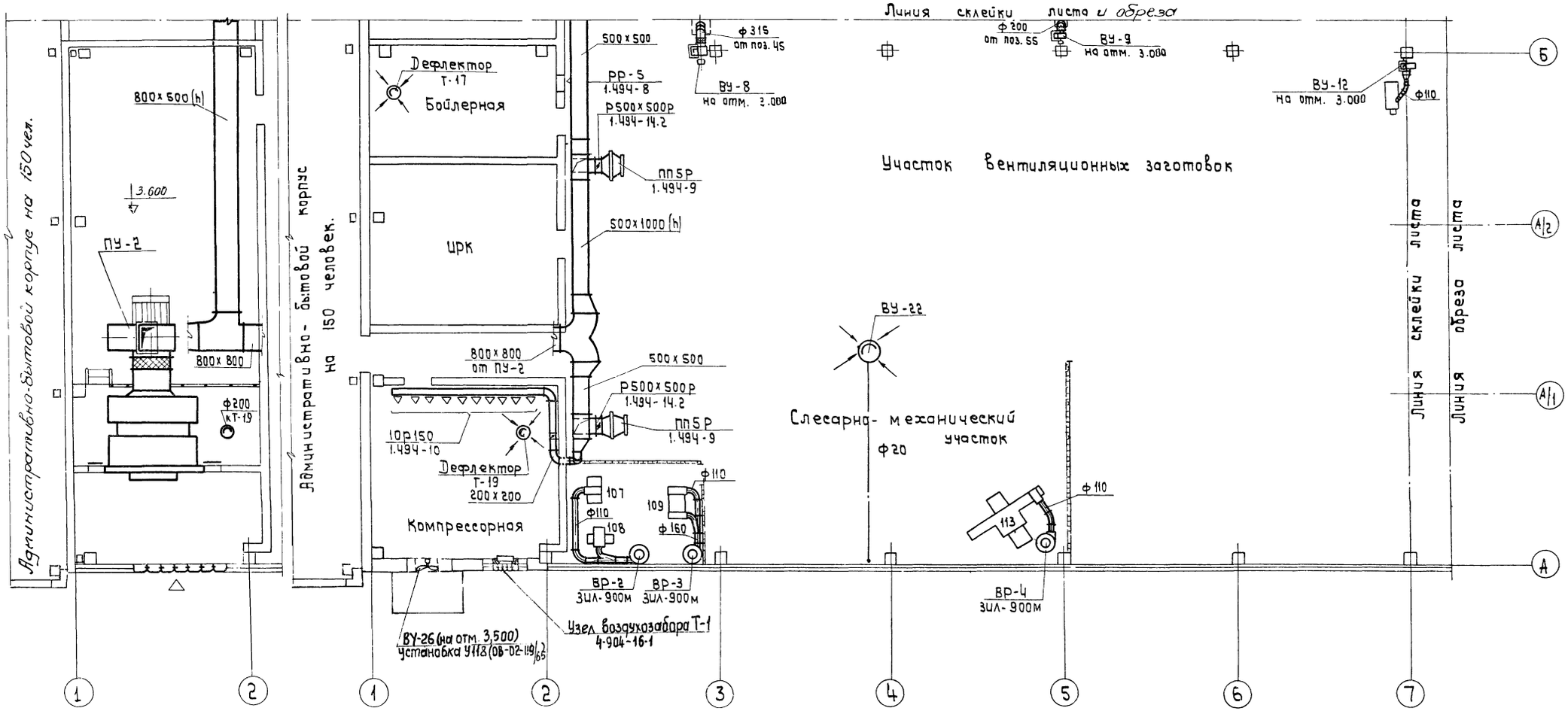

Венткамера N1

на отм. +4.300

Примечание

Настоящий чертеж рассматривать совместно с листами ОВ-7ВII, ОВ-8, ОВ-11, ОВ-12, ОВ-13ВII.

Инв N6756/VI

Нач. отдела	Цвашко		
Гл. инж. отдела	Андреева		
Рук. группы	Сиканда		
Проверил	Сиканда		
Копировал	Межерицкая		
ГС	Костюченко		
ГИП	Бекиш		
Н. контр.	Изаевская		

ВО Союзсельхозтехника Укргипропромсельстрой 1974г.

КШЕ А

Специализированная мастерская по изготовлению монтажных узлов и заготовок для животноводческих ферм с программой 1,0 млн. руб. в год.

Сводный план вентиляционных систем в осях А-Б, 1-7.

(для варианта проекта с облегченными строительными конструкциями)

Типовой проект	816-178
Альбом	VI
Лист	ОВ-6ВII

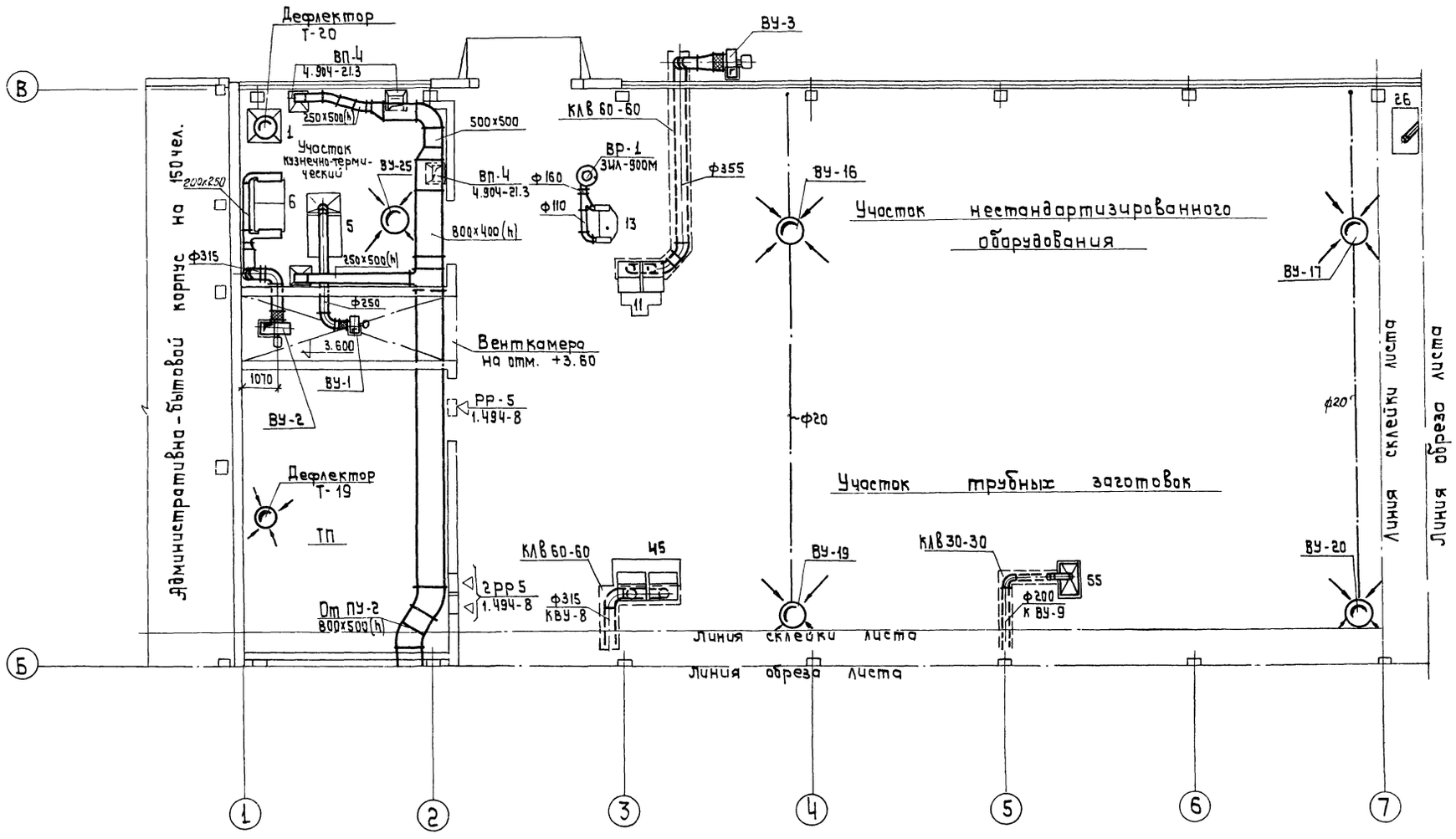

Примечания

1. Данный чертеж рассматривать совместно с листами ОВ-6ВI,8,9.
2. Фундаменты под вентоборудование см. строительную часть.

Инв N6756/VI

В/о „Союзсельхозтехника" Укргипропромсельстрой 1974 г. КИЕВ. Специализированная мастерская по изготовлению монтажных узлов и заготовок для животноводческих ферм с программой 1.0 млн. руб. в год.	Сводный план вентиляционных систем в осях Б-В, 1-7.	Типовой проект 816-178
		Альбом VI
		Лист ОВ-7ВI

Нач. отдела Ивашко
Гл. инж. отдела Андреева
Рук. группы Сиканда
Проверил Сиканда
Копировал Межерицкая
Перемет Ловский
Рымчанский
Медведовская
ТС
Костючень

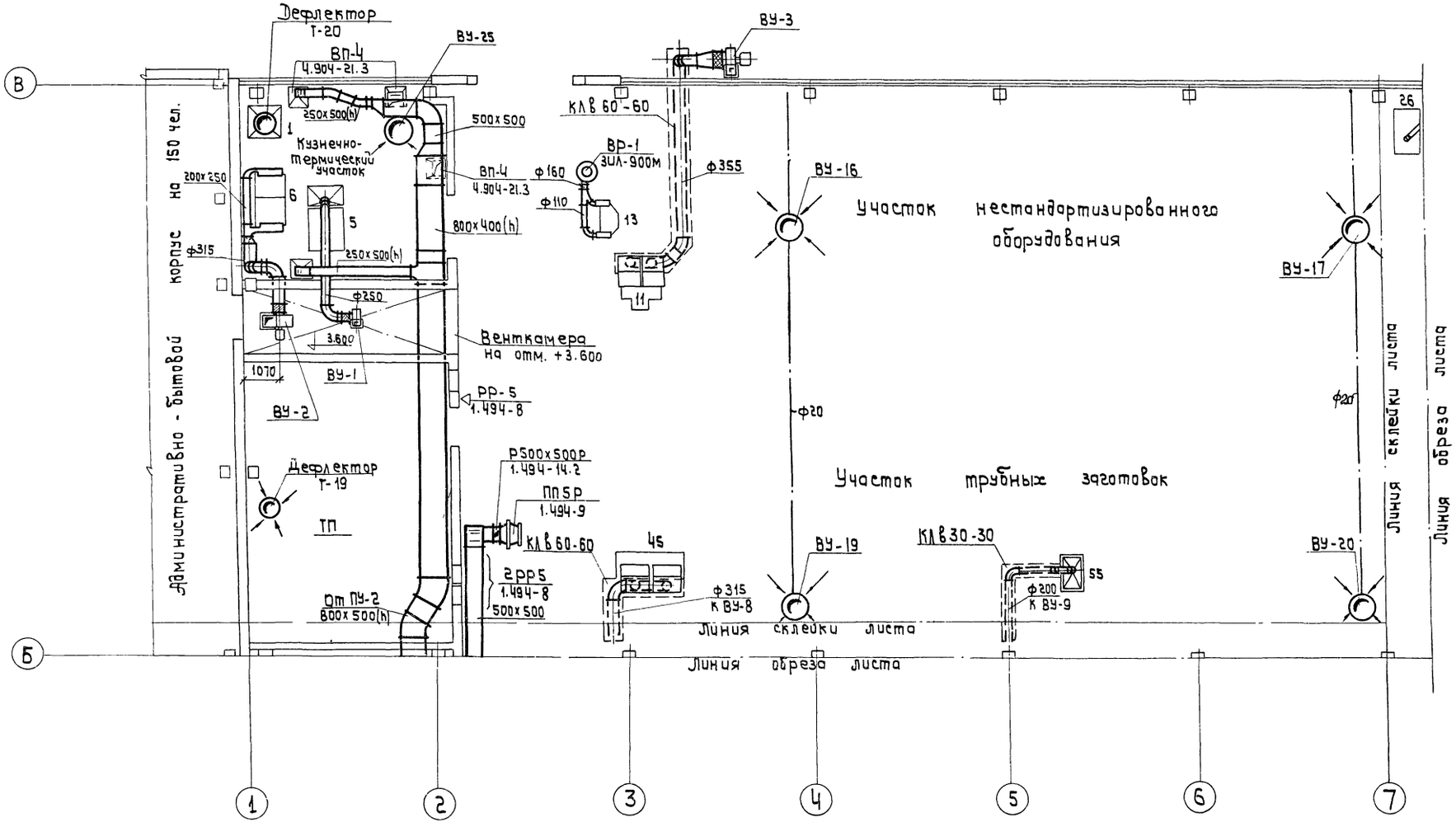

Примечания

1. Данный чертеж рассматривать совместно с листами ОВ-6 В II; ОВ-8; ОВ-9.
2. Фундаменты под вентоборудование см. строительную часть.

Инв. № 6756/VI

В/О „Союзсельхозтехника" Укргипропромсельстрой 1974г. КИЕВ. Специализированная мастерская по изготовлению монтажных узлов и заготовок для животноводческих ферм с программой 1.0 млн. руб. в год	Сводный план вентиляционных систем в осях Б-В, 1-7 (для варианта проекта в облегченных металлических конструкциях).	Типовой проект 816-178
		Альбом VI
		Лист ОВ-7В II

Нач. отдела Гл. инж. отдела Рук. группы | Ивашко Андреева Сикунда | Проверил Копировал | Сикунда Межерицкая | Лист | Инвентарный | Подпись | Дата

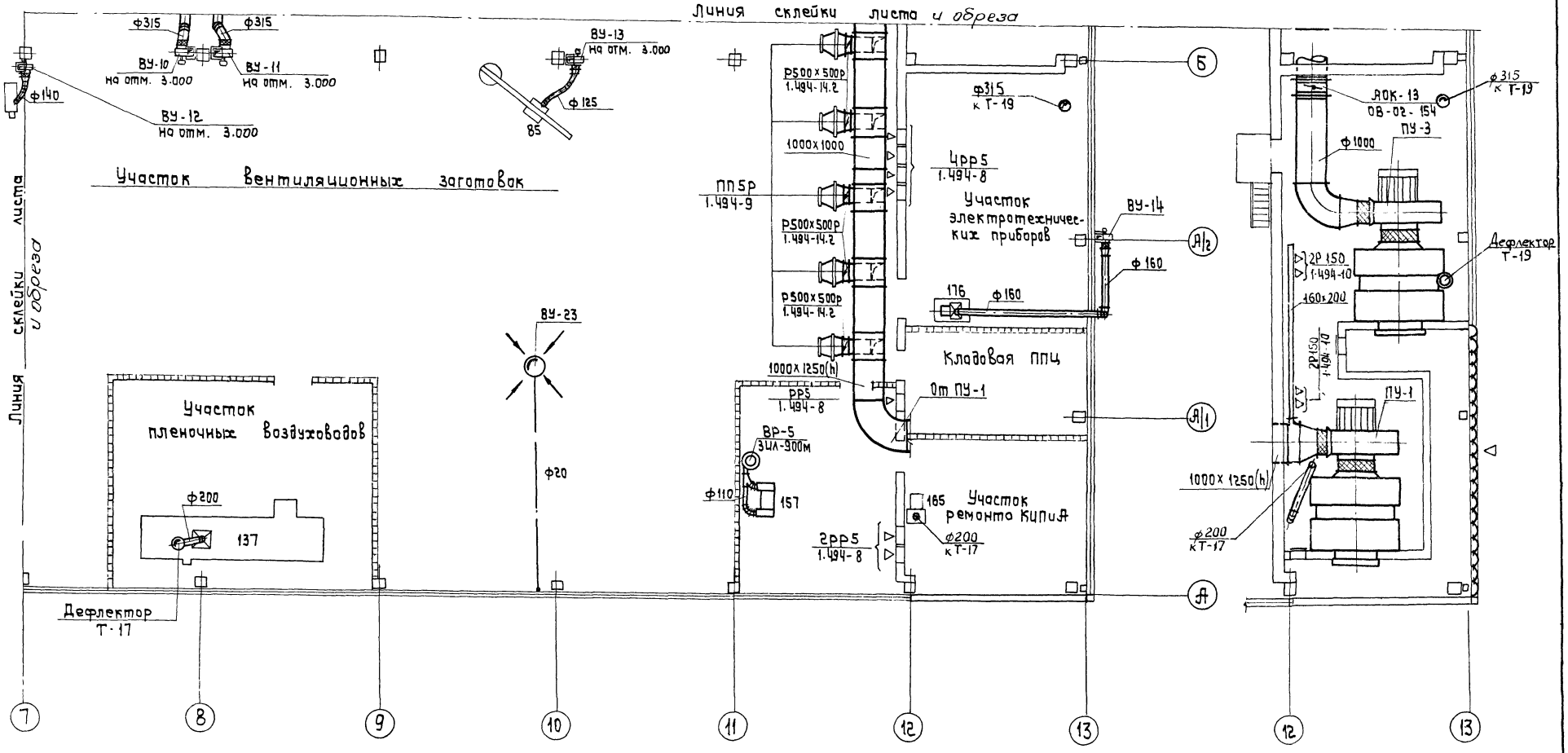

Примечания

1. Данный чертеж рассматривать совместно с листами ОВ-6,7,9,14.
2. Фундаменты под вентоборудование см. строительную часть.

Венткамера №2

на отм. +3.600

Инв. №6756/VI

ВО "Союзсельхозтехника" Укргипропромсельстрой 1974г. КИЕВ. Специализированная мастерская по изготовлению монтажных узлов и заготовок для животноводческих ферм с программой	Сводный план Вентиляционных систем в осях А-Б, 7-13.	Типовой проект 816-178 Альбом VI Лист ОВ-8

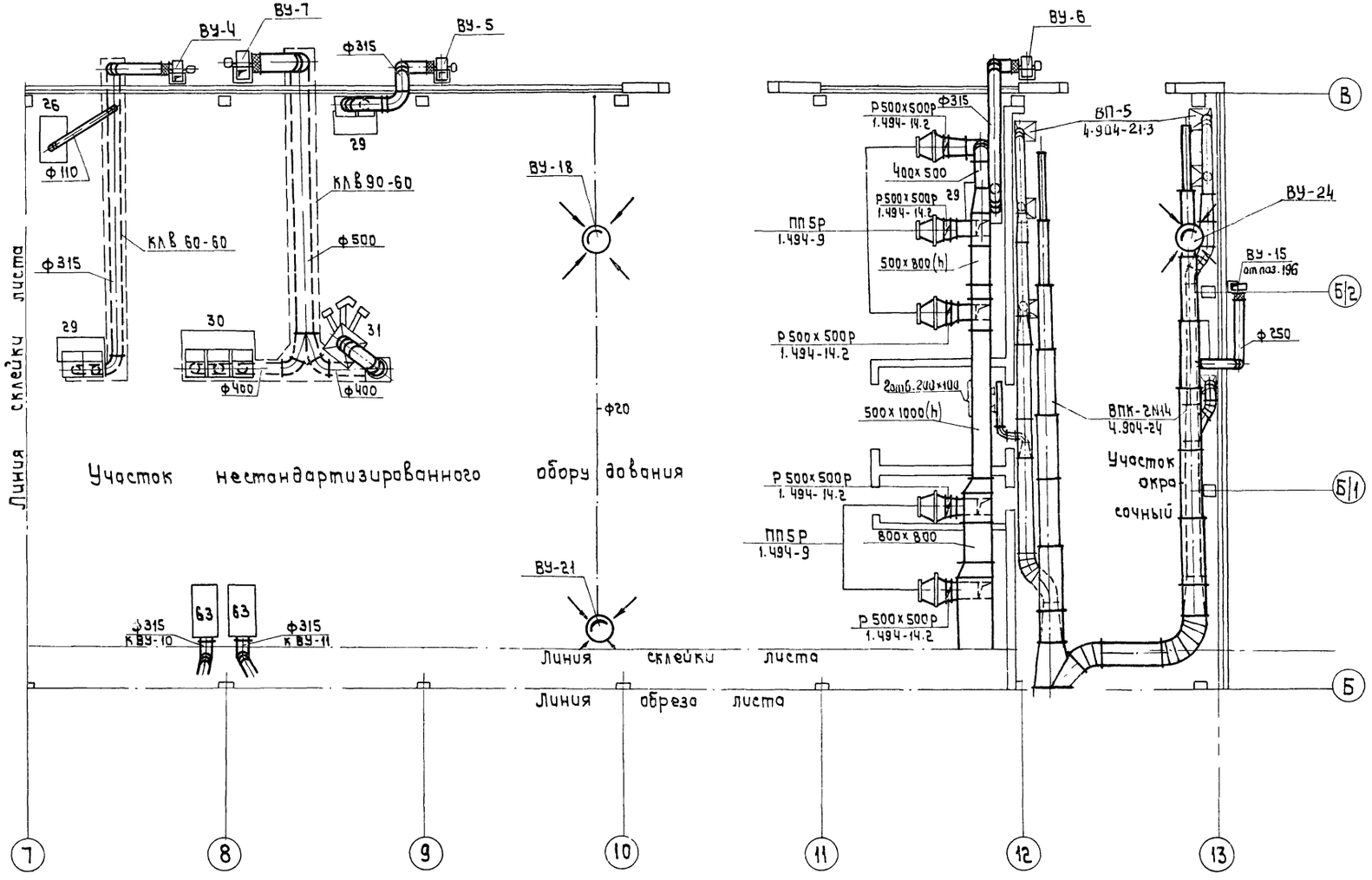

Примечания

1. Настоящий чертеж рассматривать совместно с листами ОВ-6,7,8.
2. Фундаменты под вентоборудование см. строительную часть.

Инв. N 6756/VI

ВПО "Союзсельхозтехника" Укргипропромсельстрой 1974г. Киев	Сводный план вентиляционных систем в осях Б-В, 7-13.	Типовой проект 816-173 Альбом VI Лист ОВ-9
Специализированная мастерская по изготовлению монтажных узлов и заготовок для животноводческих ферм с программой 1,0 млн. руб. в год.		

Рук. группы Сикачёва

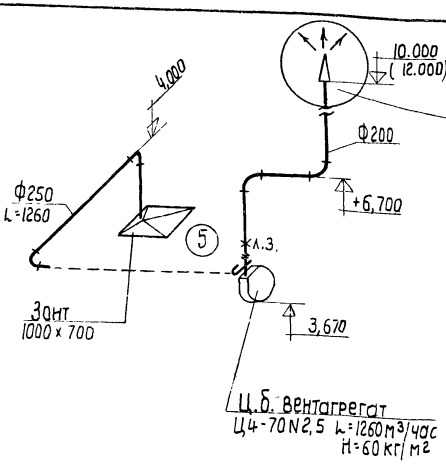

Система ВУ-1

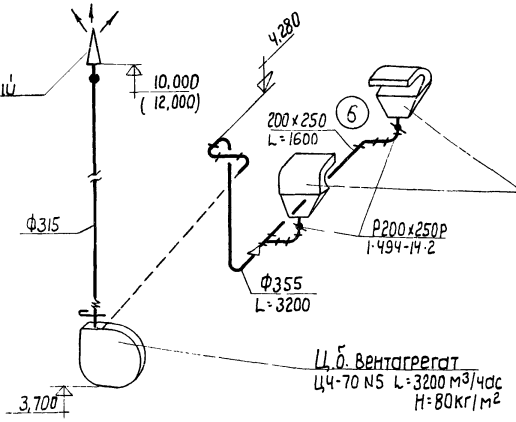

Система ВУ-2

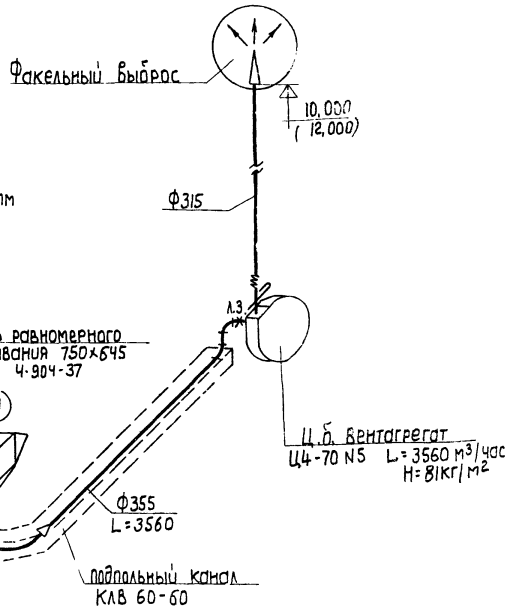

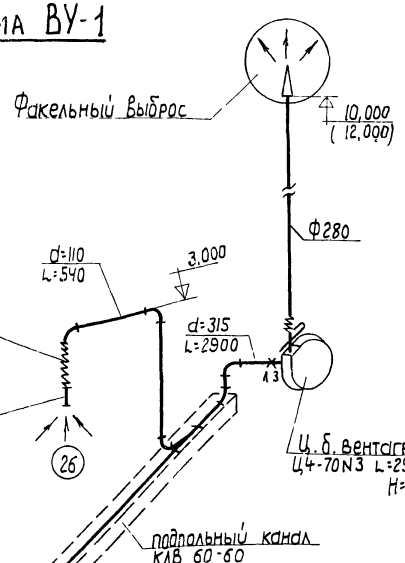

Система ВУ-4

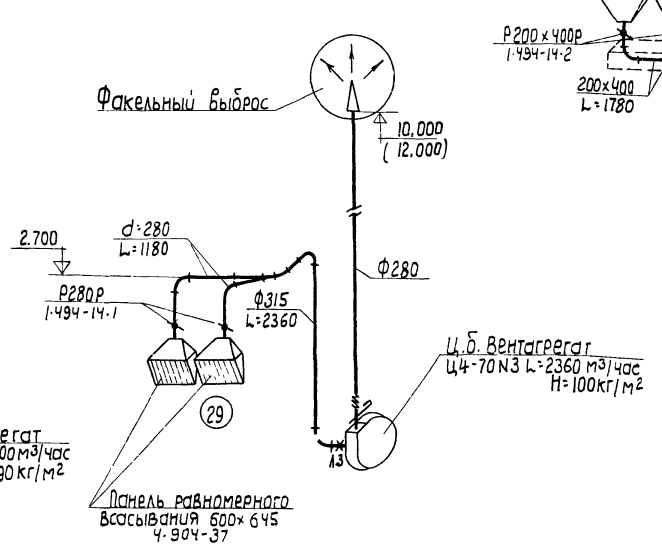

Система ВУ-5

Система ВУ-3

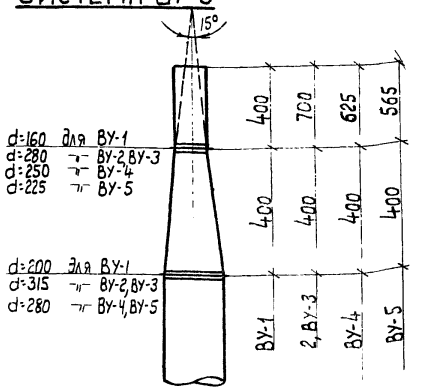

Факельный выброс

Примечания

1. Настоящий чертеж рассматривать совместно с листами 08-7, 08-9.
2. В скобках проставлены отметки для варианта проекта в облегченных металлических конструкциях.

Условные обозначения

Ф355 / L=3200 — диаметр воздуховода в мм, количество воздуха в м³/час

(29) — номер технологического оборудования на плане

Инв. N 6756/VI

В/О "Союзсельхозтехника" УКРГИПРОПРОМСЕЛЬСТРОЙ 1974 г. КИЕВ
Специализированная мастерская по изготовлению монтажных узлов и заготовок для животноводческих

Схемы вытяжных систем ВУ-1÷ВУ-5.

Типовой проект 816-178
Альбом VI
Лист 08-10

Вук. группы

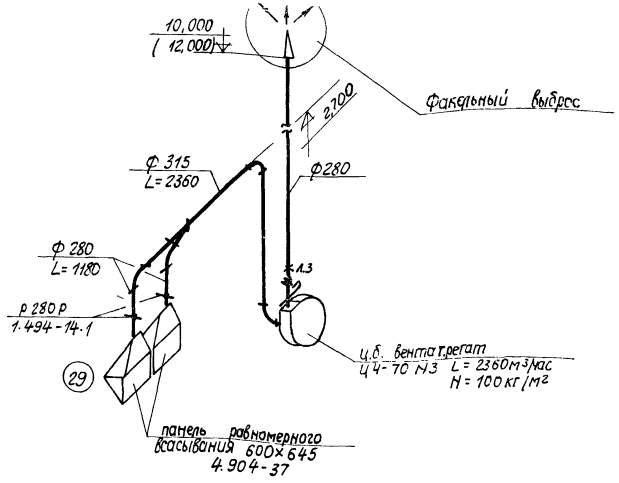

Система ВУ-6

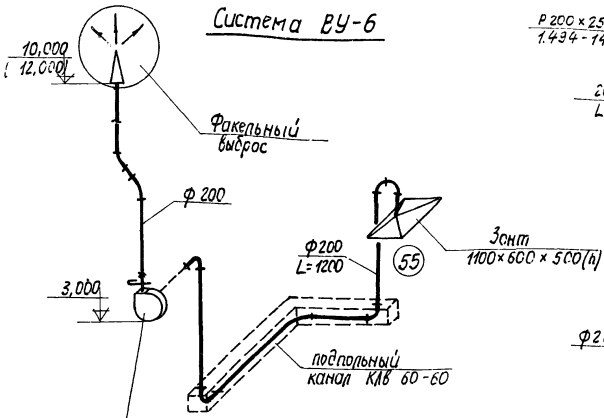

Система ВУ-9

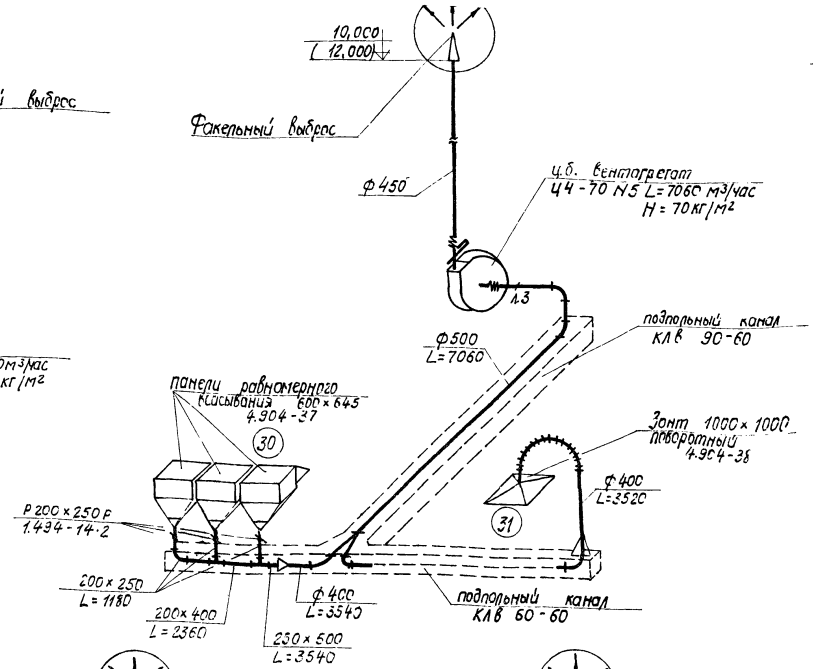

Система ВУ-7

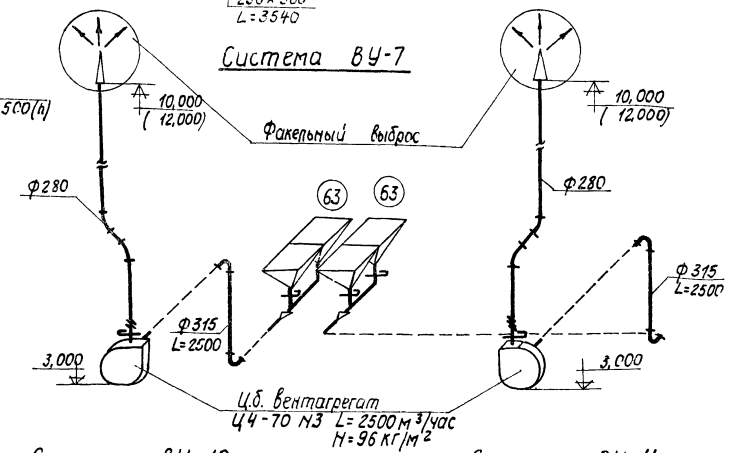

Система ВУ-10

Система ВУ-11

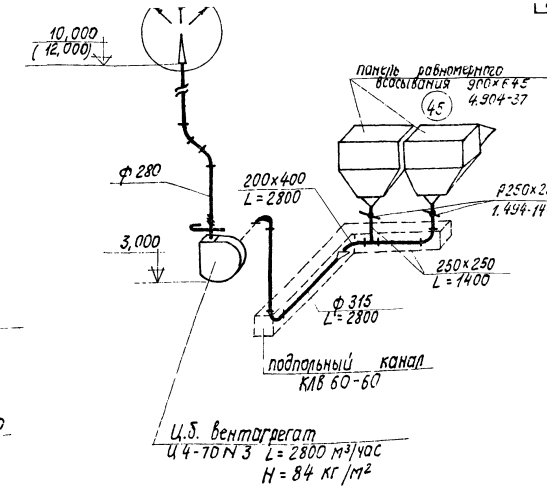

Система ВУ-8

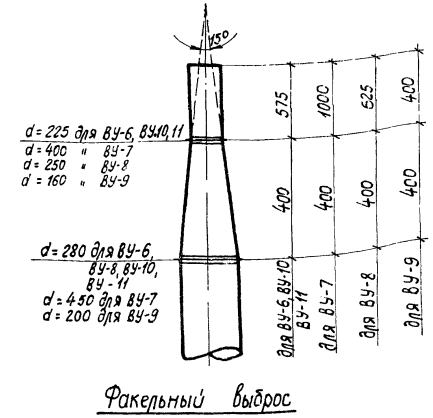

Факельный выброс

Условные обозначения

Ф315 / L=2500 — диаметр воздуховода в мм / количество воздуха в м³/час

(63) — номер технологического оборудования на плане

Примечания

1. Настоящий чертеж рассматривать совместно с листами ОВ-6, 7, 9
2. В скобках проставлены отметки для варианта проекта в облегченных металлических конструкциях.

Инв. N 6756/VI

в/о "Союзсельхозтехника" Укргипропромсельстрой г. Киев 1974 г. Специализированная мастерская по типовым проектам монтажных узлов и заготовок для животноводческих ферм с программой 1,0 млн руб. в год	Схемы вытяжных систем ВУ-6÷ВУ-11	Типовой проект 816-178 Альбом VI Лист ОВ-11

Нач. отдела Ашихмина
Гл. инж. отдела Анфимова
Рук. группы Суханова
Конструкция Суханова Шаховская Шмыгин
Проверил Колодезева
Н. контр. Ахлестина

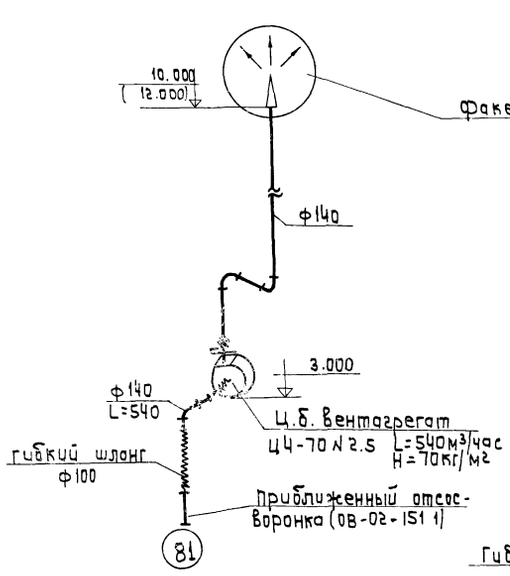

Система ВУ-12

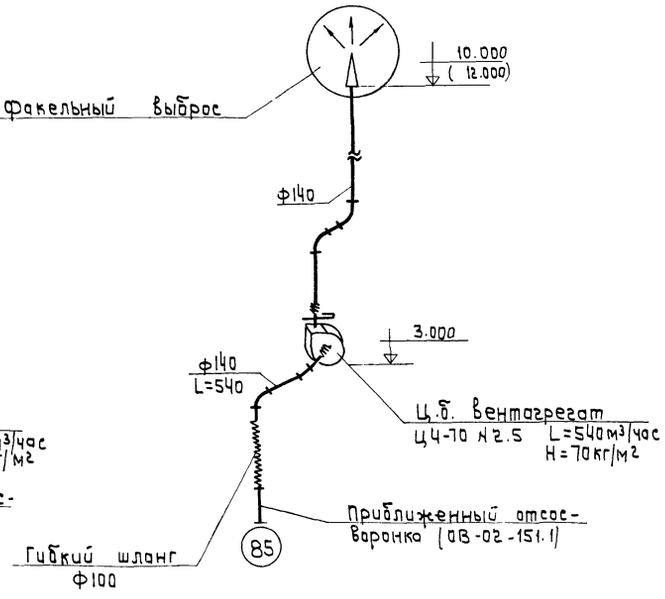

Система ВУ-13

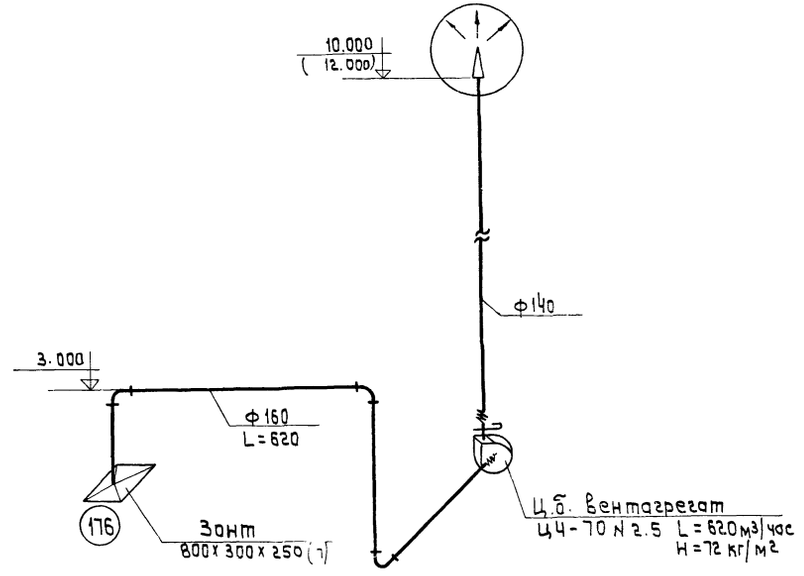

Система ВУ-14

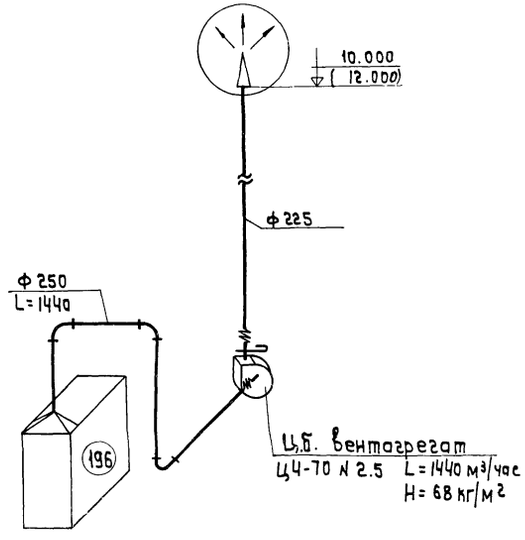

Система ВУ-15

Примечания

1. Настоящий чертеж рассматривать совместно с листами ОВ-8, ОВ-9.
2. В скобках проставлены отметки для варианта проекта в облегченных металлических конструкциях.

Условные обозначения

ф140 / L=540	диаметр воздуховода в мм / количество воздуха в м³/час
(81)	номер технологического оборудования на плане

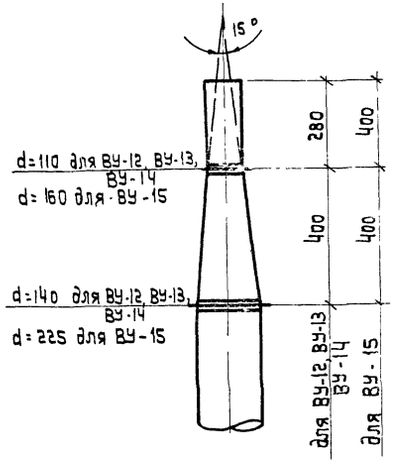

Инв. № 6756/VI

в/о "Союзсельхозтехника" Укргипропромсельстрой" Киев 1974г. Специализированная мастерская по изготовлению монтажных узлов и заготовок для вентиляционных систем с программой 1,0 млн. руб. в год.	Схемы вытяжных систем ВУ-12 ÷ ВУ-15	Типовой проект 816-178 Альбом VI Лист ОВ-12

Рук. группы

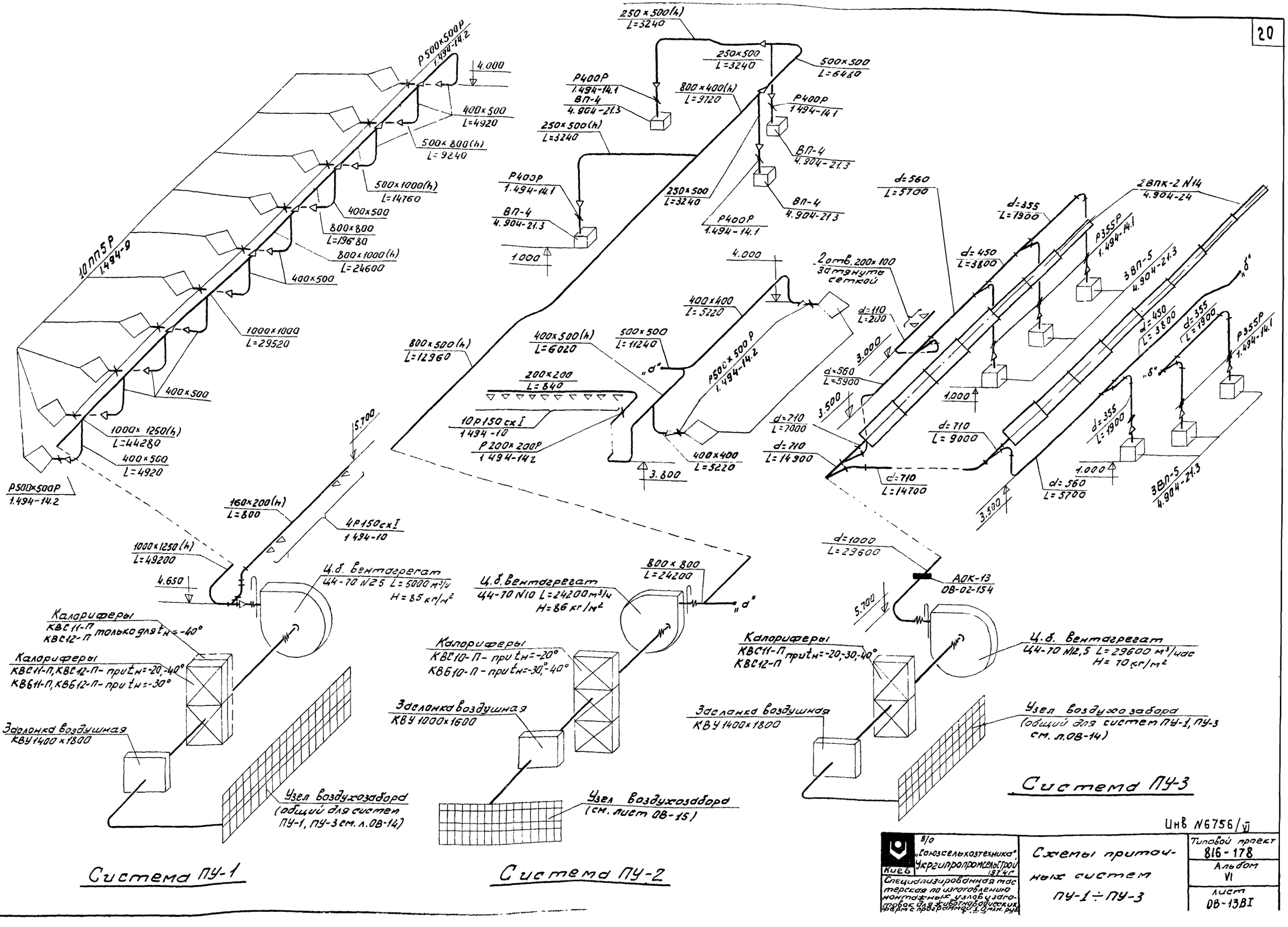

Инв. № подл. | Подпись и дата | Взам. инв. №

Нач. отдела	Гайдаш	
Нач. отдела	Агеева	
Рук. группы	Сиканда	
Гип	Шеф	
Проверил	Сикорская	
Конструктивный	Мерцушкина	
Конструктивный	Сикорская	
Н. контр.	Сикорская	

В/О "Союзсельхозтехника" Укргипропромсельстрой Киев	Специализированная мастерская по изготовлению монтажных узлов газоотсосов для животноводческих ферм с вентагрегатами Ц4-70 мин. руб.
Схемы приточных систем ПУ-1÷ПУ-3	Типовой проект 816-178
	Альбом VI
	Лист ОВ-13ВI

Инв. № 6756/VI

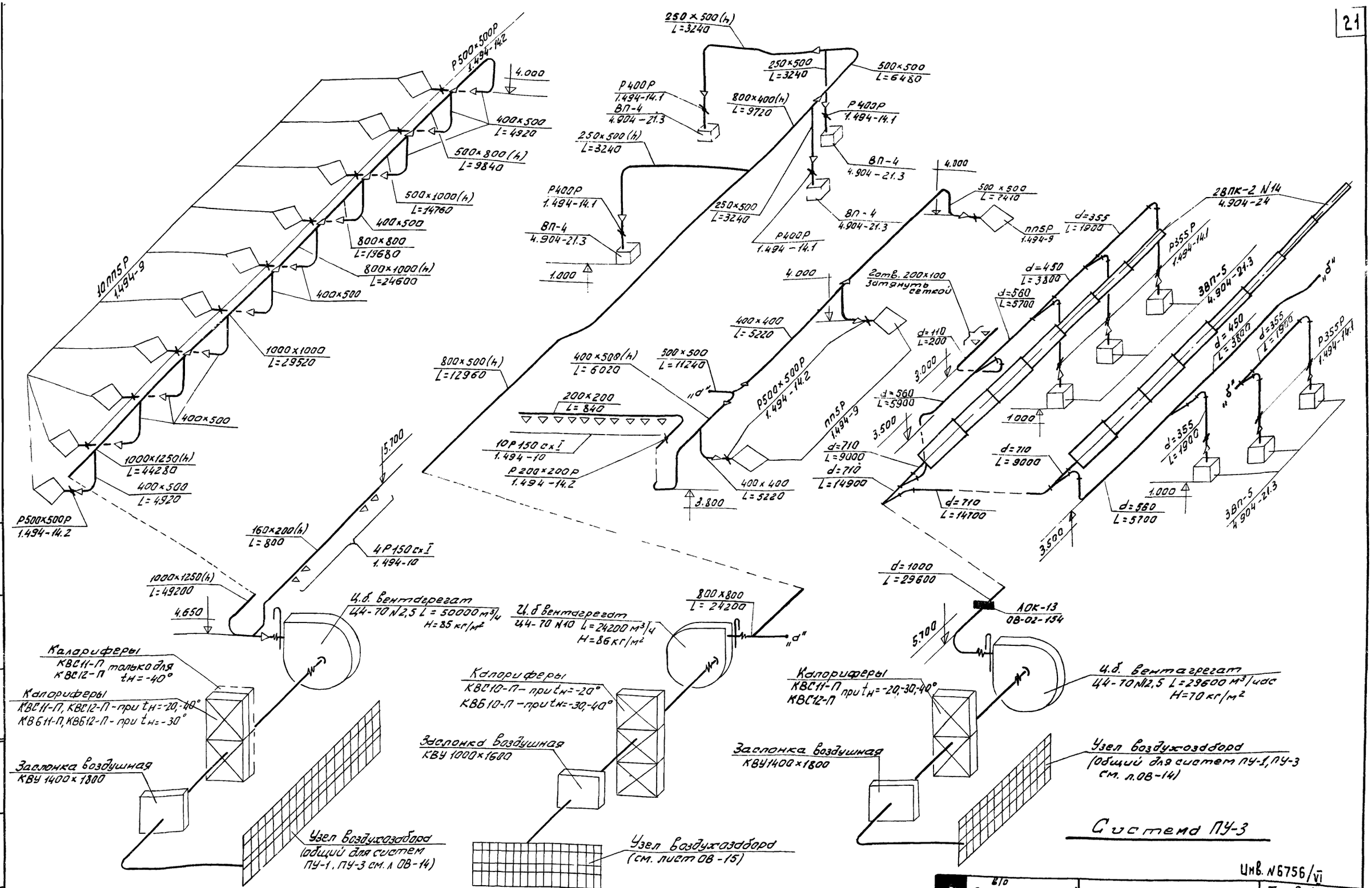

Инв. N 6756/VI

Гипрокоммунэнергострой Киев	Специализированная мастерская по изготовлению монтажных узлов и заготовок для животноводческих ферм с программой 4,0 млн. руб. в год	Схемы приточных систем ПУ-1÷ПУ-3 (для вариантов проекта в облегченных металлических конструкциях)
ВПО "Россельхозтехника" Укргипропромсельстрой 1974 г		Типовой проект 816-178
		Альбом VI
		Лист ОВ-138

Нач. отд. Шмуклер
Гл. инж. отдела Лавренко
Рук. группы Сиканда
Конструкции Железобетонные
Вентиляция Шмуклер
Сер.

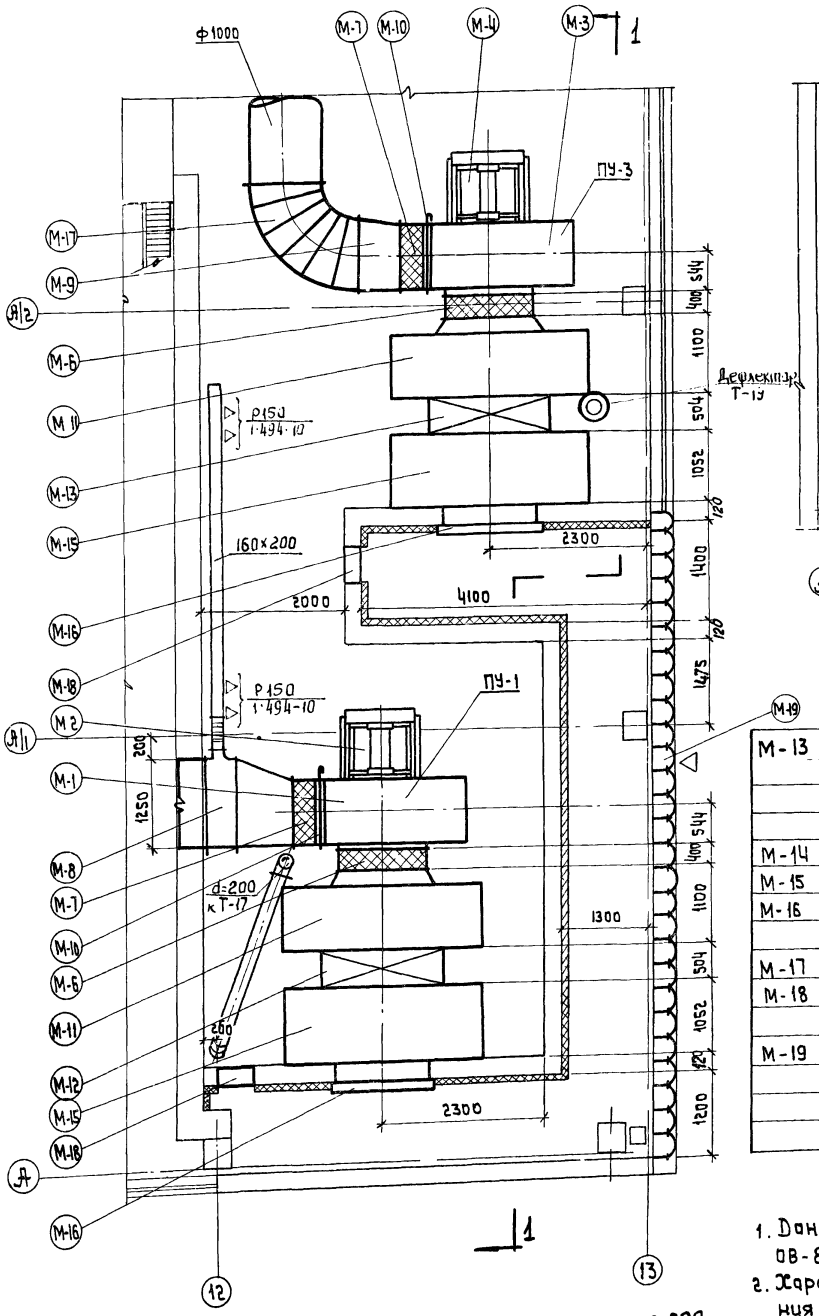

План Венткамеры №2 на отм. 3.600

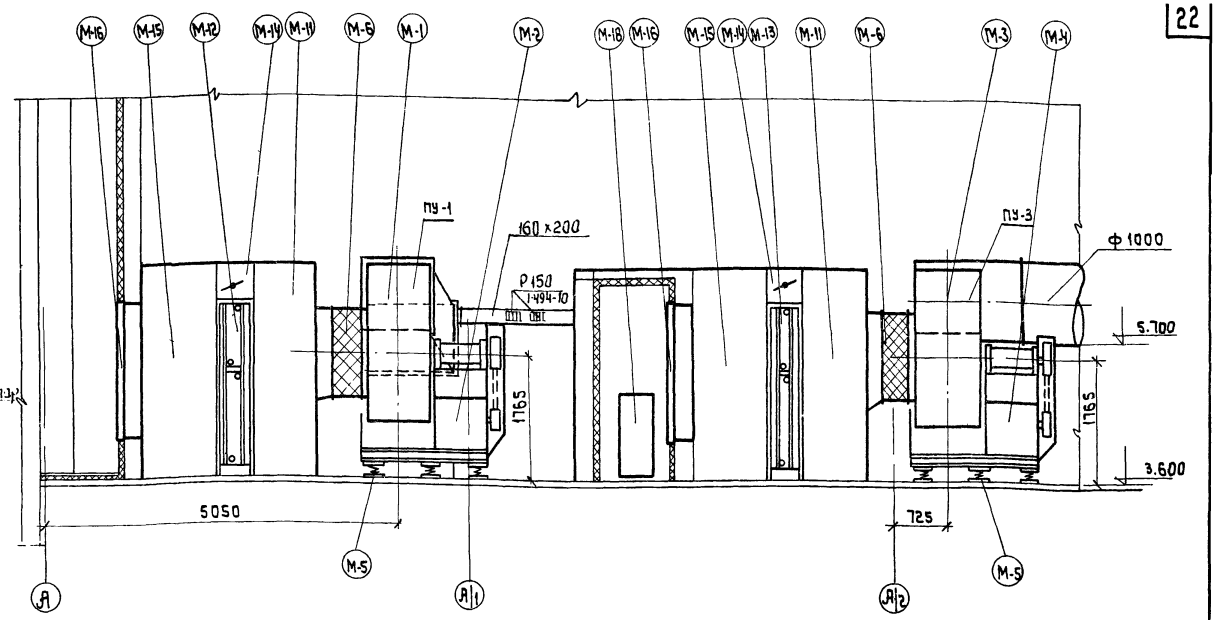

Разрез 1-1

М-13	Калориферная секция с калориферами				
	КВС 11-П и КВС 12-П (при $t_н$=-20°)	1	720	720	А3-616
	КВС 11-П и КВС 12-П (при $t_н$=-30°)	1	720	720	———
	КВБ 11-П и КВБ 12-П (при $t_н$=-40°)	1	1122	1122	———
М-14	Обводная заслонка	2	—	—	АЗД042.000-03
М-15	Приемная секция				А3-616
М-16	Утепленная воздушная заслонка КВУ 1400×1800 с электроприводом МЭО-10/100	2	685.0	1370.0	—"—
					———
М-17	Отвод ф1000	1			ГОСТ 3680-57 d=1.0мм
М-18	Дверь герметическая		—	—	4.904-62
	Утепленная ДУ1.25×0.5	2	24.53	49.06	
М-19	Жалюзийные решетки				4.904-16
	СТД 5288/5289	18	0.97/1.13	17.4/20.3	———
	СТД 5291/5290	27	1.62/1.35	43.7/36.4	———

Спецификация марок

NN марок	Наименование	К-во	Вес, кг Ед.	Вес, кг Общ.	Примечан.
М-1	Ц/б вентиляторный агрегат Ц4-70 №12.5	1	1365.0	1365.0	Комплект А12.5-5
М-2	Эл двигатель А02-72-6	1			
М-3	Ц/б вентиляторный агрегат Ц4-70 №12.5	1	1313.0	1313.0	Комплект А12.5-3
М-4	Эл. двигатель А02-61-6	1			
М-5	Виброизоляторы ДО 45	10	6.45	64.5	А8-156и
М-6	Гибкая вставка ВВ 12.5	2	26.27	52.54	2.494-8 Вып.1
М-7	Тоже ВНА 12.5	2	22.79	45.58	—"—
М-8	Переход 875×875 / 1250×1000 e=800	1	7.85	78.5	ГОСТ 3680-57 δ=1.0мм
М-9	Тоже 875×875 / ф1000 e=600	1	7.85	15.70	—"—
М-10	Шибер у вентилятора	2	18.4	36.8	—"— δ=2.0мм
М-11	Соединительная секция	2	200	400	А3-616
М-12	Калориферная секция с калориферами				—"—
	КВС 11-П и КВС 12-П (при $t_н$=-20°)	1	720	720	———
	КВБ 11-П и КВБ 12-П (при $t_н$=-30°)	1	1122	1122	———
	КВС 11-П и КВС 12-П (при $t_н$=-40°) (2х рядная установка)	1	1462	1462	———

Инв. N 6756/VI

Примечания:

1. Данный лист рассматривать совместно с листами ОВ-8, ОВ-13, ОВ-20.
2. Характеристику отопительно-вентиляционного оборудования смотреть на листе ОВ-3.

в/о „Союзсельхозтехника" Укргипропромсельстрой 1974г. КИЕВ
Специализированная мастерская по изготовлению монтажных узлов и заготовок для животноводческих ферм с программой 1.0 млн. руб. в год

Приточные установки ПУ-1 и ПУ-3.
План. Разрез.
Спецификация.

Типовой проект 816-178
Альбом VI
Лист ОВ-14

Нач. отдела Ивашко
Гл. инж. отдела Андреева
Рук. группы Сиканда
Проверил Копировал
Сага Межерицкая
Дрымчанский Мостовский

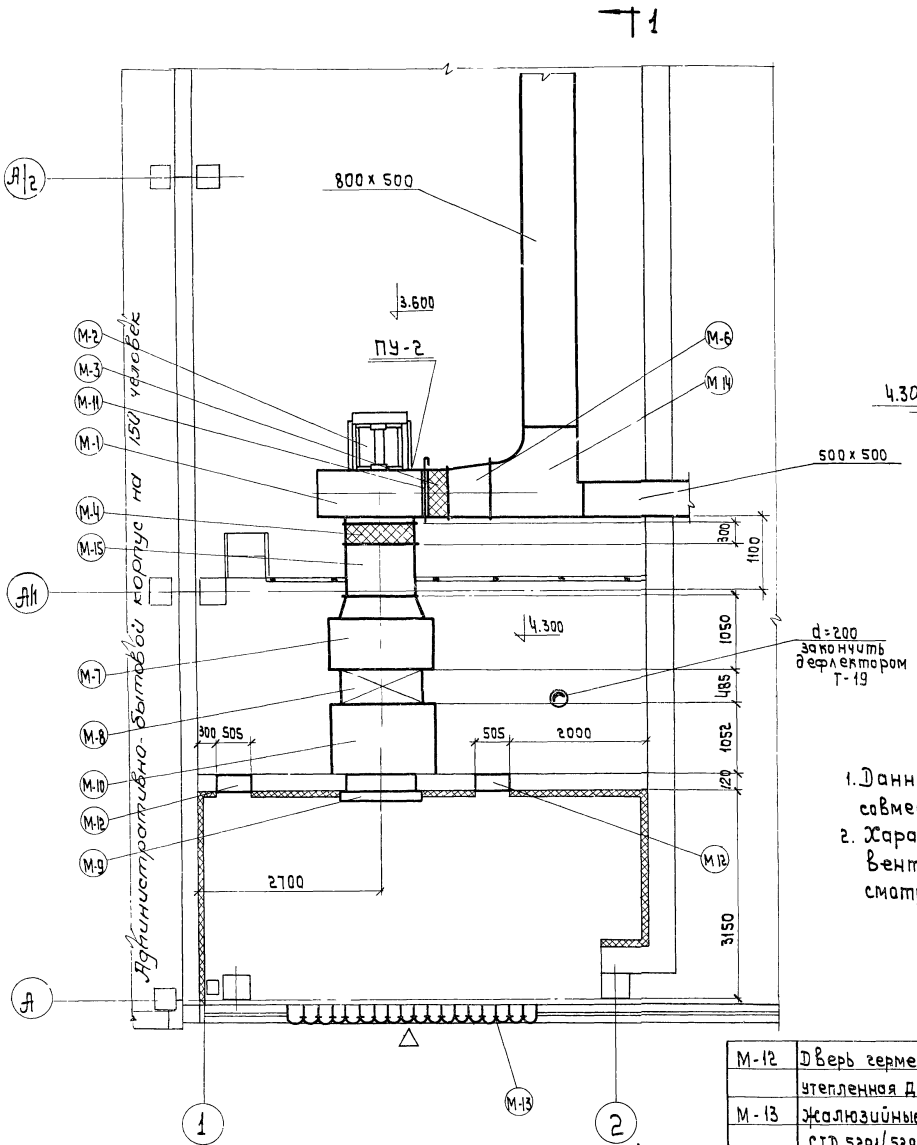

План Венткамеры №1

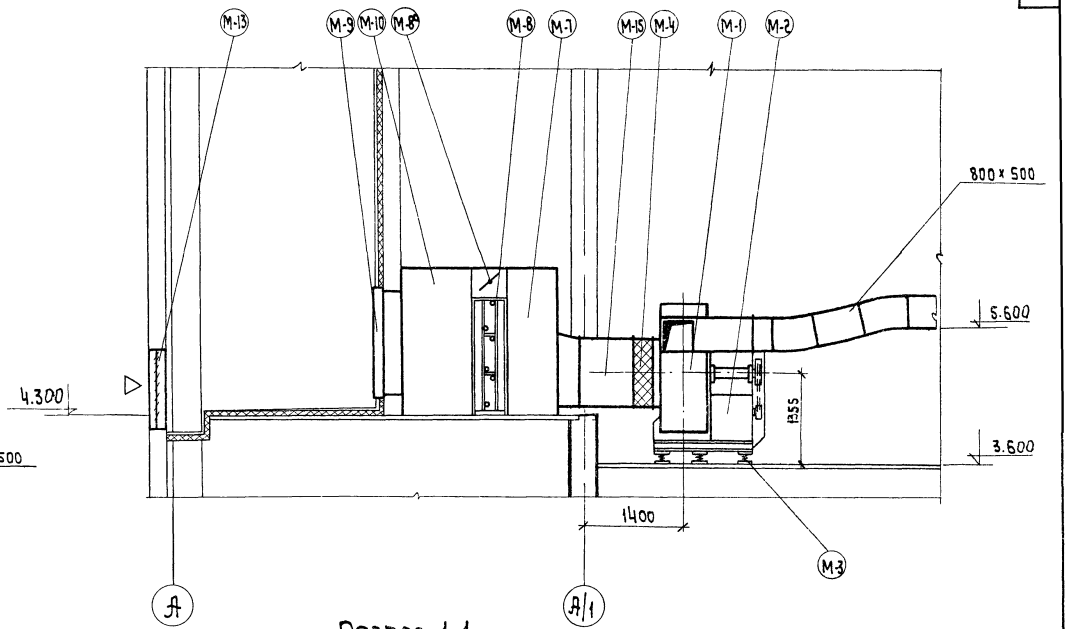

Разрез 1-1

Примечания

1. Данный лист рассматривать совместно с листами ОВ6ВI, ОВ-13ВI, ОВ-20ВI
2. Характеристику отопительно-вентиляционного оборудования смотреть на листе ОВ-3ВI

Спецификация марок

NN марок	Наименование	К-во	Вес, кг Един.	Вес, кг Общ.	Примеч.
М-1	Вентиляторный агрегат Ц4-70 №10	1	851	851	комплект
М-2	Эл. двигатель А02-61-6	1			А10-5
М-3	Виброизоляторы ДО44	5	3.65	17.25	А8-156и
М-4	Гибкая вставка ВВ10	1	19.11	19.11	2494-8 Вып.1
М-5	Тоже, ВНА10	1	18.12	18.12	—"—
М-6	Переход 1000х700 / 800х600 ℓ=600	1	14.2	14.2	ГОСТ 3680-57 δ=1.0мм
М-7	Соединительная секция	1	165	165	А3-616
М-8	Калориферная секция с 3 калориферами КВС 10П (tн=-20)	1	380	380	
—"—	Тоже, с 3 калориферами КВБ-10П (tн=-30, -40°С)	1	515	515	А3-616
М-8а	Обводная заслонка	1			А3D042.000-01
М-9	Утепленная воздушная заслонка КВУ 1000х1600 с электроприводом МЭО-10/400	1	465	465	А3-616
М-10	Приемная секция	1			—"—
М-11	Шибер у вентилятора	1	11.0	11.0	ГОСТ 3680-57 δ=2мм

М-12	Дверь герметическая утепленная ДУ 1.25х0.5	2	24.53	49.06	4.904-62
М-13	Жалюзийные решетки				4.904-16
	СТД 5291/5290	12	1.62/1.35	19.4/16.2	
	СТД 5288/5289	6	0.97/1.13	5.8/6.78	
М-14	Тройник Н=1.4м L=1.4м	1			А3-187
М-15	Воздуховод ф1000 ℓ=800	1	16.0	16.0	ГОСТ 3680-57 δ=1.0мм.

Инв. №6756/ВI

Гл. инженер	Керцкая
Рук. группы	Коцарева
	Жилл
	Андреева
	Сикунда

ВПО Союзсельхозтехника Укргипропромсельстрой 1974г. KUE R

Специализированная мастерская по изготовлению монтажных узлов и заготовок для животноводческих ферм с программой 1.0 млн. руб. в год

Приточная установка ПУ-2. План. Разрез. Спецификация.

Типовой проект 816-17.8

Альбом VI

Лист ОВ-15ВI

Примечания

1. Данный лист рассматривать с листом ОВ-20.
2. Характеристику отопительно-вентиляционного оборудования смотри на листе ОВ-3ВII
3. Строительную часть камеры см. лист АР-5.
4. Отметка в скобках дана для $t_н = -40°C$.

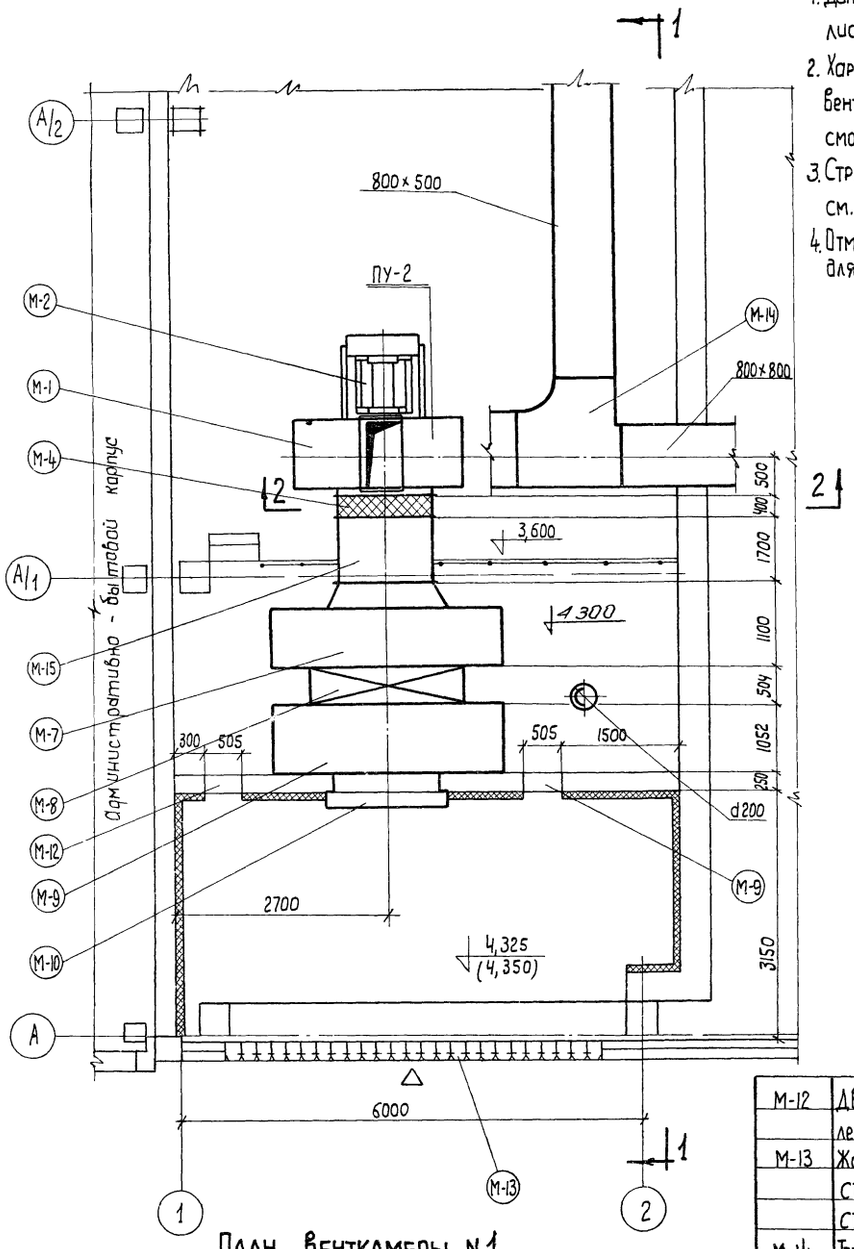

План вентКамеры N 1

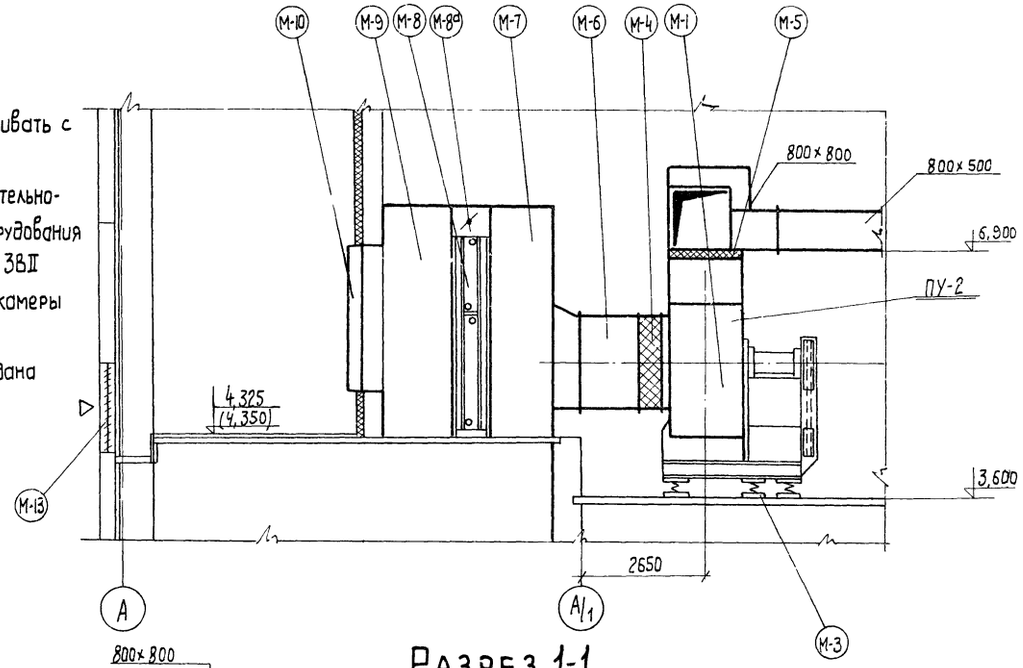

Разрез 1-1

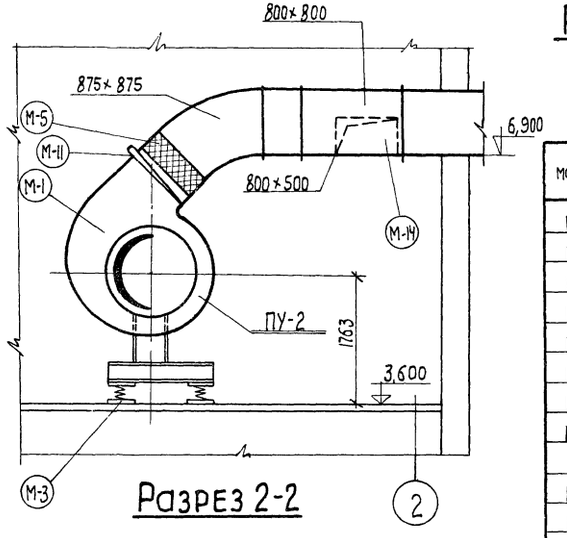

Разрез 2-2

Спецификация марок

NN марок	Наименование	К-во	Вес кг Един.	Вес кг Общ.	Примечание
М-1	Вентиляторный агрегат Ц4-70 N 12,5	1	1347	1347	комплект
М-2	Эл двигатель А02-71-6	1			А12,5-4
М-3	Виброизоляторы Д045	5	6,45	32,25	А8-156 И
М-4	Гибкая вставка ВВ 12,5	1	26,27	26,27	2.494-8 Вып. 1
М 5	То же ВНА 12,5	1	22,79	22,79	—"—
М-6	Переход 875×875 / 1000×1000 ℓ=600	1	18,1	18,1	ГОСТ 3680-57 δ=1,0 мм
М-7	Соединительная секция	1	200	200	А3-616
М-8	Калориферная секция с калориферами КВС11-П и КВС12-П ($t_н$=-20,-30-40°C)	1	720	720	—"—
М-8а	Обводная заслонка	1			АЗД042.000-03
М-9	Приемная секция				А3-616
М-10	Утепленная воздушная заслонка КВУ 1400×1800 с электроприводом МЭО-10/100	1	685	685	—"—
М-11	Шибер у вентилятора разм. 875×875	1	18,4	18,4	ГОСТ 3680-57 δ=2 мм
М-12	Дверь герметическая утепленная ДУ 1,25×0,5	2	24,53	49,06	4,904-62
М-13	Жалюзийные решетки				4,904-16
	СТД 5291 / 5290	16	1,62/1,35	25,92/21,6	——
	СТД 5288	8	0,97/1,13	7,75/9,05	——
М-14	Тройник разм. 875×875×800×500×800×800	1	—	—	——
М-15	Воздуховод Ф1250 ℓ=1,700	1	52,5	52,5	ГОСТ 3680-57 δ=1,0 мм

Инв. N 6756/VI

В/о „Союзсельхозтехника", УКРГИПРОПРОМСЕЛЬСТРОЙ
КИЕВ 1974 г.
Специализированная мастерская по изготовлению монтажных узлов и заготовок животноводческих ферм с программой 1 млн. руб. в год

Приточная установка ПУ-2. План, Разрез. Спецификация. (для варианта проекта в облегченных металлических конструкциях).

Типовой проект 816-178
Альбом VI
Лист ОВ-15ВII

Нач. отдела Ивашко
Гл. инж. отдела Андреева
Рук. группы Сиканда
Проверила Сага
Копировала Шахновская

NN п/п	Наименование	Размер в мм	Ед. изм.	К-во	Вес в кг Един.	Вес в кг Общ.	Примечан.
1	2	3	4	5	6	7	8
	Система ПУ-1						
1	Воздуховод из кровельной стали прямоугольного сечения, δст = 1,0мм	Р до 1000	м²	4,0	—	—	ГОСТ 3680-57
		Р до 2070	м²	34,0	—	—	—"—
2	То же, δст = 1,0мм	Р до 2780	м²	9,0	—	—	—"—
3	То же, δст = 1,0мм	Р до 3460	м²	34,0	—	—	—"—
4	То же, δст = 1,0мм	Р до 4840	м²	84,0	—	—	—"—
5	Патрубки поворотные	ПП 5 р	шт.	10	49,0	490,0	серия 1.494-9
6	Заслонки воздушные прямоугольного сечения	Р500х500Р	шт	10	13,4	134,0	серия 1.494-14.2
7	Решетки воздухоприточные	Р150	шт	40	0,41	1,64	серия 1.494-10
8	То же	РР5 (600х200)	шт.	7,0	3,4	23,8	серия 1.494-8
	Система ПУ-2						
1	Воздуховод стальной прямоугольного сечения δст = 0,7мм	Р до 1000	м²	11,0	—	—	ГОСТ 3680-57
2	То же, δст = 0,7мм	Р до 1550	м²	55,0	—	—	—"—
3	То же, δст = 1,0мм	Р до 2070	м²	46,0	—	—	—"—
4	То же, δст = 1,0мм	Р до 2780	м²	82,0	—	—	—"—
5	То же, круглого сечения δст = 0,7мм	Ф до 495	м²	7,0	—	—	—"—
6	Патрубки поворотные	ПП 5 р	шт.	2	49,0	98,0	серия 1.494-9
7	Воздухораспределители пристенные	ВП-4	шт.	4	17,0	68,0	серия 4.904-21
8	Заслонки воздушные прямоугольного сечения	Р500х500Р	шт.	2	13,4	26,8	серия 1.494-14.2
9	То же	Р200х200Р	шт.	1	4,8	4,8	—"—
10	То же, круглого сечения	Р 400 Р	шт.	4	10,80	43,20	1.494-14.1
11	Решетки воздухоприточные	РР5 (800х200)	шт.	4	3,4	13,6	—"— 1.494-8
12	Решетки щелевые регулирующие	Р150 I (150х150)	шт.	10	0,41	4,1	—"— 1.494-10

1	2	3	4	5	6	7	8
	Система ПУ-3						
1	Воздуховод стальной круглого сечения δ=1,0мм	Ф до 1100	м²	90,0	—	—	ГОСТ 3680-57
2	Заслонки воздушные круглого сечения	Р 355 Р	шт	6,0	9,33	55,98	серия 1.494-14.1
3	Автоматический обратный клапан круглого сечения во взрывобезопасном исполнении	АОК-13 (d=1000)	шт	1	50,10	50,10	серия 08-02-154
4	Воздухораспределитель перфорированный	ВПК 2 N14	шт	2	199,0	398,0	серия 4.904-24
5	Воздухораспределитель пристенный	ВП-5	шт	6	20,0	120,0	серия 4.904-21.3
	Система ВУ-1						
1	Воздуховод стальной круглого сечения δст = 0,55мм	Ф до 320	м²	18,0	—	—	ГОСТ 3680-57
2	Зонт над оборудованием, δст = 1,5мм	1000х700х х500 (h)	м²	2,5	—	—	—"—
3	Вставка гибкая	ВВ 2,5 ℓ=200	шт.	1	2,43	2,43	серия 2.494-8.1
4	То же	ВНА 2,5 ℓ=200	шт.	1	2,35	2,35	—"—
5	Шибер к вентилятору	175х175	шт.	1	1,3	1,3	серия 3.904-3 (применит.)
6	Виброизоляторы	Д038	шт.	4	0,27	1,08	А8-156и
7	Узел прохода через покрытие УП1-211	d=200	шт.	1	44,99	44,99	серия 2.494-1
	Система ВУ-2						
1	Воздуховод стальной круглого сечения δст = 0,55мм	Ф до 320	м²	18,0	—	—	ГОСТ 3680-57
2	То же, прямоугольного сечения, δст = 0,7мм	Р до 1100	м²	5,0	—	—	—"—
3	бортовые отсосы секционные	(секц = 800	шт.	2	—	—	
4	Вставка гибкая	ВВ5 ℓ=250	шт.	1	5,98	5,98	серия 2.494-8.1
5	То же	ВНА5 ℓ=200	шт.	1	4,48	4,48	—"—
6	Шибер к вентилятору	420х420	шт.	1	3,0	3,0	серия 3.904-3 (применит.)
7	Виброизоляторы	Д040	шт.	4	0,9	3,6	А8-156 и
8	Узел прохода через покрытие УП3-211	d=315	шт.	1	59,15	59,15	серия 2.494-1
9	Заслонки воздушные прямоугольного сечения	Р200х250Р	шт.	2	5,5	11,0	серия 1.494-14-2
	Система ВУ-3						
1	Воздуховод стальной прямоугольного сечения δ=0,7мм	Р до 1550	м²	8,0	—	—	ГОСТ 3680-57
2	То же, круглого сечения δст = 0,7мм	Ф до 495	м²	35,0	—	—	—"—

1	2	3	4	5	6	7	8
3	Панель равномерного всасывания	2П7,5	шт.	2	41,3	82,6	серия 4.904-37
4	Вставка гибкая	ВВ5 ℓ=250	шт.	1	5,98	5,98	серия 2.494-8.1
5	То же	ВНА5 ℓ=200	шт.	1	4,48	4,48	—"—
6	Шибер к вентилятору	420х420	шт.	1	3,0	3,0	серия 3.904-3 (применит.)
7	Виброизоляторы	Д040	шт.	4	0,9	3,6	А8-156и
8	Заслонки воздушные прямоугольного сечения	Р200х400Р	шт.	2	7,10	14,20	серия 1.494-14-2
	Система ВУ-4						
1	Воздуховод стальной прямоугольного сечения δ=0,7мм	Р до 1000	м²	6,0	—	—	ГОСТ 3680-57
2	То же, круглого сечения δст = 0,55мм	Ф до 320	м²	34,0	—	—	—"—
3	Панели равномерного всасывания	2П6	шт.	2	25,7	51,4	серия 4.904-37
4	Заслонки воздушные прямоугольного сечения	Р200х250Р	шт.	2	5,5	11,00	серия 1.494-14.2
5	Вставка гибкая	ВВ3 ℓ=200	шт.	1	2,93	2,93	серия 2.494-8.1
6	То же	ВНА3 ℓ=200	шт.	1	2,78	2,78	—"—
7	Шибер к вентилятору	210х210	шт.	1	1,7	1,7	серия 3.904-3 (применит.)
8	Виброизоляторы	Д038	шт.	4	0,27	1,08	А8-156и
	Система ВУ-5, ВУ-6						
1	Воздуховод стальной круглого сечения δст = 0,55мм	Ф до 320	м²	53,0	—	—	ГОСТ 3680-57
2	Панели равномерного всасывания	2П6	шт.	4	25,7	102,8	серия 4.904-37
3	Заслонки воздушные круглого сечения	Р280Р	шт.	4	6,69	26,76	серия 1.494-14.1
4	Вставка гибкая	ВВ3 ℓ=200	шт.	2	2,93	5,86	серия 2.494-8.1
5	То же	ВНА3 ℓ=200	шт.	2	2,78	5,56	—"—
6	Шибер к вентилятору	210х210	шт.	2	1,7	3,4	серия 3.904-3 (применит.)
7	Виброизоляторы	Д038	шт.	8	0,27	2,16	А8-156и
	Система ВУ-7						
1	Воздуховод стальной прямоугольного сечения, δ=0,7мм	Р до 1000	м²	15,0	—	—	ГОСТ 3680-57
2	То же, круглого сечения δст = 0,55мм	Ф до 495	м²	38,0	—	—	—"—
3	То же, δст = 0,7мм	Ф до 660	м²	47,0	—	—	—"—
4	Панели равномерного всасывания	2П6	шт.	3	25,7	77,1	серия 4.904-37
5	Поворотный колпак У069 тип 2	1000 х 1000	шт.	1	339,0	339,0	серия 4.904-38
6	Заслонки воздушные прямоугольного сечения	Р200х250Р	шт.	3	5,50	16,50	серия 1.494-14-2
7	Вставка гибкая	ВВ5 ℓ=250	шт.	1	5,98	5,98	серия 2.494-8.1

Примечание

Спецификацию на вентоборудование см. листы 08-3ВТ,08-4ВТ „Характеристика отопительно-вентиляционного оборудования".

Инв. N 6756/VI

В/О „Союзсельхозтехника" УКРГИПРОПРОМСЕЛЬСТРОЙ Киев 1974г. Специализированная мастерская по изготовлению монтажных узлов и заготовок для животноводческих ферм с программой 1,0млн.руб. в год	Вентиляция. Спецификация материалов	Типовой проект 816-178 Альбом VI Лист 08-16ВТ

NN п/п	Наименование	Размер в мм.	Ед. изм.	К-во	Вес в кг. Един.	Вес в кг. Общ.	Примечан.
1	2	3	4	5	6	7	8
Система ПУ-1							
1	Воздуховод из кровельной стали прямоугольного сечения δ ст=1,0мм	Р до 1000	м²	4,0	—	—	ГОСТ 3680-57
		Р до 2070	м²	34,0	—	—	—"—
2	То же, δст=1,0мм	Р до 2780	м²	9,0	—	—	—"—
3	То же, δст=1,0мм	Р до 3460	м²	34,0	—	—	—"—
4	То же, δст=1,0мм	Р до 4840	м²	84,0	—	—	—"—
5	Патрубки поворотные	ППБР	шт.	10	49,0	490,0	серия 1.494-9
6	Заслонки воздушные прямоугольного сечения	Р500х500Р	шт.	10	13,4	134,0	серия 1.494-14.2
7	Решетки воздухоприточные	Р 150	шт	4.0	0.41	1,64	серия 1.494-10
8	То же	РРБ (600х200)	шт.	7,0	3,4	23,8	серия 1.494-8
Система ПУ-2							
1	Воздуховод стальной прямоугольного сечения δ ст=0,7мм	Р до 1000	м²	11,0	—	—	ГОСТ 3680-57
2	То же, δст=0,7мм	Р до 1550	м²	55,0	—	—	—"—
3	То же, δст=1,0мм	Р до 2070	м²	46,0	—	—	—"—
4	То же, δст=1,0мм	Р до 2780	м²	82,0	—	—	—"—
5	То же, δст=1,0мм	Р до 3460	м²	3	—	—	—"—
6	Патрубки поворотные	ППБР	шт.	3	49,0	147,0	серия 1.494-9
7	Воздухораспределители приточные	ВП-4	шт	4	17,0	68,0	серия 4.904-21
8	Заслонки воздушные прямоугольного сечения	Р500х500Р	шт.	3	13,4	40,2	серия 1.494-14,2
9	То же	Р200х200Р	шт.	1	4,8	4,8	—"—
10	То же, круглого сечения	Р400Р	шт.	4	10,80	43,20	—"— 1.494-11.1
11	Решетки воздухоприточные	РРБ (600х200)	шт.	4	3,4	13,6	—"— 1.494-8
12	Решетки щелевые регулирующие	Р150I (150х150)	шт.	10	0,41	4,1	—"— 1.494-10

1	2	3	4	5	6	7	8
Система ПУ-3							
1	Воздуховод стальной круглого сечения δст=1,0мм	d до 1100	м²	90,0	—	—	ГОСТ 3680-57
2	Заслонки воздушные круглого сечения δ ст=1,0мм	Р355Р	шт	6	9.33	9.33	серия 1.494-14.1
2	Автоматический обратный клапан круглого сечения во взрывобезопасном исполнении	АОК-13 (d=1000)	шт.	1	50,10	50,10	серия 08-02-154
3	Воздухораспределитель перфорированный	ВПК2 №14	шт	2	199,0	398.0	серия 4.904-24
4	Воздухораспределитель пристенный	ВП-5	шт	6	20.0	120.0	серия 4.904-21.3
Система ВУ-1							
1	Воздуховод стальной круглого сечения δ ст=0,55мм	Ф до 320	м²	20,0	—	—	ГОСТ 3680-57
2	Зонт над оборудованием δ ст=1,5мм	1000х700 х500(h)	м²	2,5	—	—	—"—
3	Вставка гибкая	ВВ 2,5 е=200	шт	1	2,43	2,43	серия 2.494-8.1
4	То же	ВНА 2,5 е=200	шт.	1	2,35	2,35	—"—
5	Шибер к вентилятору	175х175	шт.	1	1,3	1,3	серия 3.904-3 (применит.)
6	Виброизоляторы	Д038	шт.	4	0,27	1,08	АВ-156 и
7	Узел прохода через покрытие УП1-211	d=200	шт.	1	44,99	44,99	серия 2.4911-1
Система ВУ-2							
1	Воздуховод стальной круглого сечения δ ст=0,55мм	Ф до 320	м²	21,0	—	—	ГОСТ 3680-57
2	То же, прямоугольного сечения, δст=0,7мм	Р до 100	м²	5,0	—	—	—"—
3	Бортовые отсосы секционные	Есекц.= 800	шт.	2	—	—	
4	Вставка гибкая	ВВ 2,5 е=250	шт.	1	5,98	5,98	серия 2.494-8.1
5	То же	ВНА 5 е=200	шт.	1	4,48	4,48	—"—
6	Шибер к вентилятору	420х420	шт.	1	3,0	3,0	серия 3.904-3 (применит.)
7	Виброизоляторы	Д140	шт.	4	0,9	3,6	АВ-156 и
8	Узел прохода через покрытие УП3-211	d=315	шт.	1	59,15	59,15	серия 2.494-1
9	Заслонки воздушные прямоугольного сечения	Р200х250Р	шт.	2	5,5	11,0	серия 1.494-14.2
Система ВУ-3							
1	Воздуховод стальной прямоугольного сечения δ=0,7мм	Р до 1550	м²	8,0	—	—	ГОСТ 3680-57
2	То же, круглого сечения δ ст.=0,7мм	Ф до 435	м²	39,0	—	—	—"—

1	2	3	4	5	6	7	8
3	Панели равномерного всасывания	2П7,5	шт.	2	41,3	82,6	серия 4.904-37
4	Вставка гибкая	ВВ 5 е=250	шт.	1	5,98	5,98	серия 2.494-8.1
5	То же	ВНА 5 е=200	шт.	1	4,48	4,48	—"—
6	Шибер к вентилятору	420х420	шт.	1	3,0	3,0	серия 3.904-3 (применит.)
7	Виброизоляторы	Д040	шт.	4	0,9	3,6	А8-156 и
8	Заслонки воздушные прямоугольного сечения	Р200х400Р	шт.	2	7,10	14,20	серия 1.494-14-2
Система ВУ-4							
1	Воздуховод стальной прямоугольного сечения δ=0,7мм	Р до 1000	м²	6,0	—	—	ГОСТ 3680-57
2	То же, круглого сечения δст.=0,55мм	Ф до 320	м²	37,0	—	—	—"—
3	Панели равномерного всасывания	2П6	шт.	2	25,7	51,4	серия 4.904-37
4	Заслонки воздушные прямоугольного сечения	Р200х250Р	шт.	2	5,5	11,00	серия 1.494-14.2
5	Вставка гибкая	ВВ3 е=200	шт.	1	2,93	2,93	серия 2.494-8.1
6	То же	ВНА3 е=200	шт.	1	2,78	2,78	—"—
7	Шибер к вентилятору	210х210	шт.	1	1,7	1,7	серия 3.904-3 (применит.)
8	Виброизоляторы	Д038	шт.	4	0,27	1,08	А8-156 и
Системы ВУ-5, ВУ-6							
1	Воздуховод стальной круглого сечения δст.=0,55мм	Ф до 320	м²	58,0	—	—	ГОСТ 3680-57
2	Панели равномерного всасывания	2П6	шт.	4	25,7	102,8	серия 4.904-37
3	Заслонки воздушные круглого сечения	Р280Р	шт.	4	6,69	26,76	серия 1.494-14.1
4	Вставка гибкая	ВВ3 е=200	шт.	2	2,93	5,86	серия 2.494-8.1
5	То же	ВНА3 е=200	шт	2	2,78	5,56	—"—
6	Шибер к вентилятору	210х210	шт.	2	1,7	3,4	серия 3.904-3 (применит.)
7	Виброизоляторы	Д038	шт.	8	0,27	216	А8-156 и
Система ВУ-7							
1	Воздуховод стальной прямоугольного сечения δ=0,7мм	Р до 1000	м²	15,0	—	—	ГОСТ 3680-57
2	То же, круглого сечения δ ст=0,55мм	Ф до 495	м²	41,0	—	—	—"—
3	То же, δ ст=0,7мм	Ф до 660	м²	47,0	—	—	—"—
4	Панели равномерного всасывания	2П6	шт.	3	25,7	77,1	серия 4.904-37
5	Поворотный колпак У069 тип 2	1000х 1000	шт.	1	339,0	339,0	серия 4.904-38
6	Заслонки воздушные прямоугольного сечения	Р200х250Р	шт.	3	5,50	16,50	серия 1.494-14.2
7	Вставка гибкая	ВВ5 е=250	шт.	1	5,98	5,98	серия 2.494-8.1

Примечания

1. Спецификацию на вентоборудование см. листы ОВ-3ВII, ОВ-4II „Характеристика отопительно-вентиляционного оборудования."
2. Данный лист рассматривать совместно с листом ОВ-17ВII.

Инв. N6756/ÿ

ВIо „Союзсельхозтехника" УКРГИПРОПРОМСЕЛЬСТРОЙ КИЕВ 1974г. Специализированная мастерская по изготовлению монтажных узлов и заготовок для животноводческих ферм с программой 1,0млн.руб.в год.	Вентиляция. Спецификация материалов. (для варианта проекта в облегченных металлических конструкциях).	Типовой проект 816-178	
		Альбом VI	
		Лист ОВ-16ВII	

Гл. инж. проекта Кайсаров; Нач. отдела Иванко; Гл. инж. отдела Андреева; Рук. группы Сикорская; Разработал Шейкольяс, Сикорская; Проверил Комаровский, Шахнбовская; Шмаг

NN п/п	Наименование	Размер в мм	Ед. изм.	К-во	Вес в кг Един.	Вес в кг Общ.	Примечан.
1	2	3	4	5	6	7	8
8	Вставка гибкая	ВНА5 ℓ=200	шт.	1	4,48	4,48	серия 2.494-8.1
9	Шибер к вентилятору	350×350	шт.	1	3,0	3,0	серия 3.904-3 (применит)
10	Виброизоляторы	Д040	шт.	4	0,9	3,6	А8-156 и
	Система ВУ-8						
1	Воздуховод стальной прямоугольного сечения δ=0,7мм	Р до 1100	м²	7,0	—	—	ГОСТ 3680-57
2	Воздуховод стальной круглого сечения δст=0,55мм	Ф 90 320	м²	18,0	—	—	ГОСТ 3680-57
3	Панели равномерного всасывания	2П9	шт.	2	46,6	93,2	серия 4.904-37
4	Заслонки воздушные прямоугольного сечения	Р250×250А	шт.	2	5,90	11,80	серия 1.494-14.2
5	Вставка гибкая	ВВ3 ℓ=200	шт.	1	2,93	2,93	серия 2.494-8.1
6	То же	ВНА3 ℓ=200	шт.	1	2,78	2,78	—"—
7	Шибер к вентилятору	210×210	шт.	1	1,7	1,7	серия 3.904-3 (применит)
8	Виброизоляторы	Д038	шт.	4	0,27	1,08	А8-156 и
9	Узел прохода через покрытие	УП3-211 d=280	шт.	1	59,15	59,15	серия 2.494-1
10	Установка вентагрегата на кронштейнах тип I	А7А028-03	комп.	1	15,4	15,4	серия 1.494-12
	Система ВУ-9						
1	Воздуховод стальной круглого сечения δст=0,55мм	Ф 90 320	м²	21,0	—	—	ГОСТ 3680-57
2	Зонт под оборудованием δст=1,5мм	1100×600 ×500(h)	м²	2,4	—	—	—"—
3	Вставка гибкая	ВВ2,5 ℓ=200	шт.	1	2,43	2,43	серия 2.494-13.1
4	То же	ВНА 25 ℓ=200	шт.	1	2,35	2,35	—"—
5	Шибер к вентилятору	175×175	шт.	1	1,3	1,3	серия 3.904-3 (применит)
6	Виброизоляторы	Д038	шт.	4	0,27	1,08	А8-156 и
7	Узел прохода через покрытие	УП1-211 d=200	шт.	1	44,99	44,99	серия 2.494-1
8	Установка вентагрегата на кронштейнах, тип II	А7А029-01	комп.	1	12,6	12,6	серия 1.494-12
	Система ВУ-10, ВУ-11						
1	Воздуховод стальной круглого сечения, δст=0,55мм	Ф до 320	м²	31,0	—	—	ГОСТ 3680-57
2	Вставка гибкая	ВВ3 ℓ=200	шт.	2	2,93	5,86	серия 2.494-8.1
3	То же	ВНА3 ℓ=200	шт.	2	2,78	5,56	—"—
4	Шибер к вентилятору	210×210	шт.	2	1,7	3,4	серия 3.904-3 (применит)
5	Виброизоляторы	Д038	шт.	8	0,27	2,16	А8-156 и
6	Узел прохода через покрытие	УП3-211 d=315	шт.	2	59,15	118,30	серия 2.494-1
7	Установка вентагрегата на кронштейнах, тип I	А7А028-03	комп.	2	15,4	30,8	серия 1.494-12
	Системы ВУ-12, ВУ-13						
1	Воздуховод стальной круглого сечения δст=0,55мм	Ф 90 165	м²	18,0	—	—	ГОСТ 3680-57
2	Вставка гибкая	ВВ2,5 ℓ=200	шт.	2	2,43	4,86	серия 2.494-8.1
3	То же	ВНА 2,5 ℓ=200	шт.	2	2,35	4,70	—"—
4	Шибер к вентилятору	175×175	шт.	2	1,3	2,6	серия 3.904-3 (применит)
5	Виброизоляторы	Д038	шт.	8	0,27	2,16	А8-156 и
6	Узел прохода через покрытие	УП1-211 d=200	шт.	2	44,99	89,98	серия 2.494-1
7	Установка вентагрегата на кронштейнах, тип I	А7А028-01	комп.	1	15,0	15,0	серия 1.494-12
8	То же, тип II	А7А029-01	комп.	1	12,6	12,0	—"—
	Система ВУ-14						
1	Воздуховод стальной круглого сечения δст=0,55мм	Ф 90 165	м²	15,0	—	—	ГОСТ 8075-56
2	Зонт над оборудованием δст=1,5мм	800×300	м²	1,0	—	—	—"—
3	Вставка гибкая	ВВ2,5 ℓ=200	шт.	1	2,43	2,43	серия 2.494-8.1
4	То же	ВНА 2,5 ℓ=200	шт.	1	2,35	2,35	—"—
5	Шибер к вентилятору	175×175	шт.	1	1,3	1,3	серия 3.904-3 (применит)
6	Виброизоляторы	Д038	шт.	4	0,27	1,08	А8-156 и
	Система ВУ-15, ВУ-26						
1	Воздуховод стальной круглого сечения δст=0,55мм	Ф 90 320	м²	21,0	—	—	ГОСТ 3680-57
2	Вставка гибкая	ВВ2,5 ℓ=200	шт.	1	2,43	2,43	серия 2.494-8.1
3	То же	ВНА 2,5 ℓ=200	шт.	1	2,35	2,35	—"—
4	Шибер к вентилятору	175×175	шт.	1	1,3	1,3	серия 3.904-3
5	Виброизоляторы	Д038	шт.	4	0,27	1,08	А8-156 и
6	Установка осевого вентилятора в наружной стене	У118	шт	1	55,0	55,0	серия 08-02-110/65

Продолжение

1	2	3	4	5	6	7	8
	Системы ВУ-16 ÷ ВУ-26						
1	Узел прохода через покрытие	УП6-211 d=500	шт.	9	80,59	725,31	серия 2.494-1
2	То же	УП7-211 d=630	шт.	1	110,89	110,89	—"—
3	Поддон под крышный вентилятор	—	шт.	10	22,2	222,0	
4	Трубы водогазопроводные	dу=20	п.м.	100	1,66	166,0	ГОСТ 3262-62
5	Краны пробно-спускные 10б9бк	dу=20	шт.	10	1,1	11,0	ГОСТ 8730-67
	Системы ВР-1÷ВР-5						
1	Защитно-обеспыливающий кожух к заточным и шлифовальным станкам	3Б631	комп.	1	2,4	2,4	серия 08-02-93 (применит)
2	—"—	3Б632	"	1	2,4	2,4	—"—
3	—"—	3Б633	"	1	3,5	3,5	—"—
4	—"—	СТД-193	"	1	1,2	1,2	—"—
5	—"—	38642	"	1	1,2	1,2	—"—
6	—"—	3Б722	"	1	65,0	65,0	—"—
1	Дефлектор	Т17 d=200	шт.	3	7,4	22,2	серия 4.904-12
2	То же	Т19 d=315	шт.	4	15,5	62,0	—"—
3	То же	Т20 d=400	шт.	1	23,3	23,3	—"—
4	Узел прохода через покрытие	УП1-211 d=200	шт.	3	44,99	134,97	серия 2.494-1
5	То же	УП3-211 d=315	шт.	4	59,15	236,60	—"—
6	То же	УП4-211 d=400	шт.	1	74,84	74,84	—"—
7	Воздуховод стальной круглого сечения δст=0,55мм	Ф 90 320	м²	35,0	—	—	ГОСТ 3680-57
8	То же, δст=0,7мм	Ф 90 495	м²	17,0	—	—	—"—
9	Зонт под горном на 1 огонь	ОГТ-1 1000×1000	шт.	1	206	206	серия 08-02-100
10	Окраска воздуховодов масляной краской за 2 раза		м²	643,0	—	—	
11	То же, эмалью ПХВ-715		м²	169,0	—	—	снаружи здания
12	Трос общего назначения	Ф3,1	п.м.	32,0	—	—	ГОСТ 3071-74
13	Гибкий шланг	Ф100	п.м.	5,0	—	—	ГОСТ 3515-62
14	Узел воздухозабора с утепленным клапаном	Т1	шт	1			серия 4.904-16.1

Примечание

Спецификацию на вентоборудование см. листы ОВ-3ВОВ-4ВОВ „Характеристика отопительно-вентиляционного оборудования"

Инв. №6756/VI

Гипросельхозтехника" УКРГИПРОПРОМСЕЛЬСТРОЙ 1974 г. Киев. Специализированная мастерская по изготовлению монтажных узлов и заготовок для животноводческих ферм с программой 1 млн. руб/год	Вентиляция. Спецификация материалов (продолжение)
	Типовой проект 816-178
	Альбом VI
	Лист 1 ОВ-178I

Гип. Ю.Ковтун, Нач. отдела Ю.Кошко, Нач. гр. К.Гриценко, Конструкт. Г.Сикалова, Проверил Г.Сикалова, Н.контр. Г.Шкуль

Продолжение

NN п/п	Наименование	Размер в мм	Ед. изм.	К-во	Вес в кг. Един.	Вес в кг. Общ.	Примечан.
1	2	3	4	5	6	7	8
8	Вставка гибкая	ВНА5 e=200	шт.	1	4,48	4,48	серия 2.494-8.1
9	Шибер к вентилятору	350×350	шт.	1	3,0	3,0	серия 3.904-3 (применит.)
10	Виброизоляторы	Д040	шт.	4	0,9	3,6	А8-156и
	СИСТЕМА ВУ-8						
1	Воздуховод стальной прямоугольного сечения δ=0,7мм	Р до 1100	м²	7,0	—	—	ГОСТ 3680-57
2	Воздуховод стальной круглого сечения δст=0,55мм	Ф до 320	м²	20,0	—	—	ГОСТ 3680-57
3	Панели равномерного всасывания	2П9	шт.	2	46,6	93,2	серия 4.904-37
4	Заслонки воздушные прямоугольного сечения	Р250×250Р	шт.	2	5,90	11,80	серия 1.494-14.2
5	Вставка гибкая	ВВ3 e=200	шт.	1	2,93	2,93	серия 2.484-8.1
6	То же	ВНА3 e=200	шт.	1	2,78	2,78	—"—
7	Шибер к вентилятору	210×210	шт.	1	1,7	1,7	серия 3.904-3 (применит.)
8	Виброизоляторы	Д038	шт.	4	0,27	1,08	А8-156и
9	Узел прохода через покрытие	УП3-211 d=280	шт.	1	59,15	59,15	серия 2.494-1
10	Установка вентагрегата на кронштейнах тип I	А7А028-03	компл.	1	15,4	15,4	серия 1.494-12
	СИСТЕМА ВУ-9						
1	Воздуховод стальной круглого сечения δст=0,55мм	Ф до 320	м²	23,0	—	—	ГОСТ 3680-57
2	Зонт над оборудованием δ ст=1,5 мм	1100×600 ×500 (1)	м²	2,4	—	—	—"—
3	Вставка гибкая	ВВ2,5 e=200	шт.	1	2,43	2,43	серия 2.494-8.1
4	То же	ВНА2,5 e=200	шт.	1	2,35	2,35	—"—
5	Шибер к вентилятору	175×175	шт.	1	1,3	1,3	серия 3.904-3 (применит.)
6	Виброизоляторы	Д038	шт.	4	0,27	1,08	А8-156и
7	Узел прохода через покрытие	УП1-211 d=200	шт.	1	44,99	44,99	серия 2.494-1
8	Установка вентагрегата на кронштейнах тип I	А7А029-01	компл.	1	12,6	12,6	серия 1.494-12
	СИСТЕМЫ ВУ-10, ВУ-11						
1	Воздуховод стальной круглого сечения δст=0,55мм	Ф до 320	м²	35,0	—	—	ГОСТ 3680-57
2	Вставка гибкая	ВВ3 e=200	шт.	2	2,93	5,86	серия 2.494-8.1
3	То же	ВНА3 e=200	шт.	2	2,78	5,56	—"—
4	Шибер к вентилятору	210×210	шт.	2	1,7	3,4	серия 3.904-3 (применит.)
5	Виброизоляторы	Д038	шт.	8	0,27	2,16	А8-156
6	Узел прохода через покрытие	УП3-211 d=315	шт.	2	59,15	118,30	серия 2.494-1
7	Установка вентагрегата на кронштейнах, тип I	А7А028-03	комп.	2	15,4	30,8	серия 1.494-12
	СИСТЕМЫ ВУ-12, ВУ-13						
1	Воздуховод стальной круглого сечения δст=0,55мм	Ф до 165	м²	20,0	—	—	ГОСТ 3680-57
2	Вставка гибкая	ВВ2,5 e=200	шт.	2	2,43	4,86	серия 2.494-8.1
3	То же	ВНА2,5 e=200	шт.	2	2,35	4,70	—"—
4	Шибер к вентилятору	175×175	шт.	2	1,3	2,6	серия 3.904-3 (применит.)
5	Виброизоляторы	Д038	шт.	8	0,27	2,16	А8-156и
6	Узел проходной через покрытие	УП1-211 d=200	шт.	2	44,99	89,98	серия 2.494-1
7	Установка вентагрегата на кронштейнах тип I	А7А028-01	компл.	1	15,0	15,0	серия 1.494-12
8	То же, тип II	А7А029-01	компл.	1	12,6	12,6	—"—
	СИСТЕМА ВУ-14						
1	Воздуховод стальной круглого сечения δст=0,55мм	Ф до 165	м²	17,0	—	—	ГОСТ 8075-56
2	Зонт под оборудованием δ ст=1,5 мм	800×300	м²	1,0	—	—	—"—
3	Вставка гибкая	ВВ2,5 e=200	шт.	1	2,43	2,43	серия 2.494-8.1
4	То же	ВНА2,5 e=200	шт.	1	2,35	2,35	—"—
5	Шибер к вентилятору	175×175	шт.	1	1,3	1,3	серия 3.904-3 (применит)
6	Виброизоляторы	Д038	шт.	4	0,27	1,08	А8-156и
	СИСТЕМА ВУ-15, ВУ-26						
1	Воздуховод стальной круглого сечения δст=0,55мм	Ф до 320	м²	23,0	—	—	ГОСТ 3680-57
2	Вставка гибкая	ВВ2,5 e=200	шт.	1	2,43	2,43	серия 2.494-8.1
3	То же	ВНА2,5 e=200	шт.	1	2,35	2,35	—"—
4	Шибер к вентилятору	175×175	шт.	1	1,3	1,3	серия 3.904-3
5	Виброизоляторы	Д038	шт.	4	0,27	1,08	А8-156и
6	Установка осевого вентилятора в наружной стене	У118	шт	1	55,0	55.0	серия 08-02-119/65
	СИСТЕМЫ ВУ-16÷ВУ-25						
1	Узел прохода через покрытие	УП6-211 d=500	шт.	9	80,59	725,31	серия 2.494-1
2	То же	УП7-211 d=630	шт.	1	110,89	110,89	—"—
3	Поддон под крышный вентилятор	—	шт.	10	22,2	222,0	
4	Трубы водогазопроводные	dy=20	п.м.	100	1,66	166,0	ГОСТ 3262-62
5	Краны пробно-спускные 10Б9бк	dy=20	шт	10	1,1	11,0	ГОСТ 8730-67
	СИСТЕМЫ ВР1÷ВР-5						
1	Защитно-обеспыливающий кожух к заточным и шлифовальным станкам	3Б631	комп.	1	2,4	2,4	
2	—"—	3Б632	"	1	2,4	2,4	—"—
3	—"—	3Б633	"	1	3,5	3,5	—"—
4	—"—	СТД-193	"	1	1,2	1,2	—"—
5	—"—	3В642	"	1	1,2	1,2	—"—
6	—"—	3Б722	"	1	65,0	65,0	—"—
1	Дефлектор	Т17 d=200	шт.	3	7,4	22,2	серия 4.904-12
2	То же	Т19 d=315	шт	4	15,5	62,0	—"—
3	То же	Т20 d=400	шт.	1	23,3	23,3	—"—
4	Узел прохода через покрытие	УП1-211 d=200	шт.	3	44,99	134,97	серия 2.494-1
5	То же	УП3-211 d=315	шт.	4	59,15	236,60	—"—
6	То же	УП4-211 d=400	шт.	1	74,84	74,84	—"—
7	Воздуховод стальной круглого сечения δст=0,55мм	Ф до 320	м²	38,0	—	—	ГОСТ 3680-57
8	То же, δст=0,7мм	Ф до 495	м²	21,0	—	—	—"—
9	Зонт под горном на 1 огонь	ОГТ-1 1000×1200	шт.	1	206	206	
10	Окраска воздуховодов масляной краской за 2 раза		м²	643,0	—	—	
11	То же, эмалью ПХВ-715		м²	189,0	—	—	снаружи здания
12	Трос общего назначения	Ф3,1	п.м.	32,0	—	—	ГОСТ 3071-74
13	Гибкий шланг	Ф100	п.м.	5,0			ГОСТ 3525-62
14	Узел воздухозабора с утепленным клапаном	Т1	шт	1			серия 4.904-16.1

Примечание

Спецификацию на вентоборудование см. листы ОВ-3ВII, ОВ-4ВII „Характеристика отопительно-вентиляционного оборудования."

Гл. инж. проекта	Вайсбанд	Разработал	Шелкопляс
Нач. отдела	Ивашко	Проверил	Сиканда
Гл. инж. отдела	Андреева	Копировала	Шахновская
Рук. группы	Сиканда		

Инв. N 6756/VI

ВIО „Союзельхозтехника" УКРГИПРОПРОМСЕЛЬСТРОЙ 1974 г. Киев. Специализированная мастерская по изготовлению монтажных узлов и заготовок для животноводческих ферм с программой 1,0млн. руб. в год.	Вентиляция. Спецификация материалов. (Продолжение). (для варианта проекта в облегченных металлических конструкциях).	Типовой проект 816-178. Альбом VI. Лист ОВ-17ВII

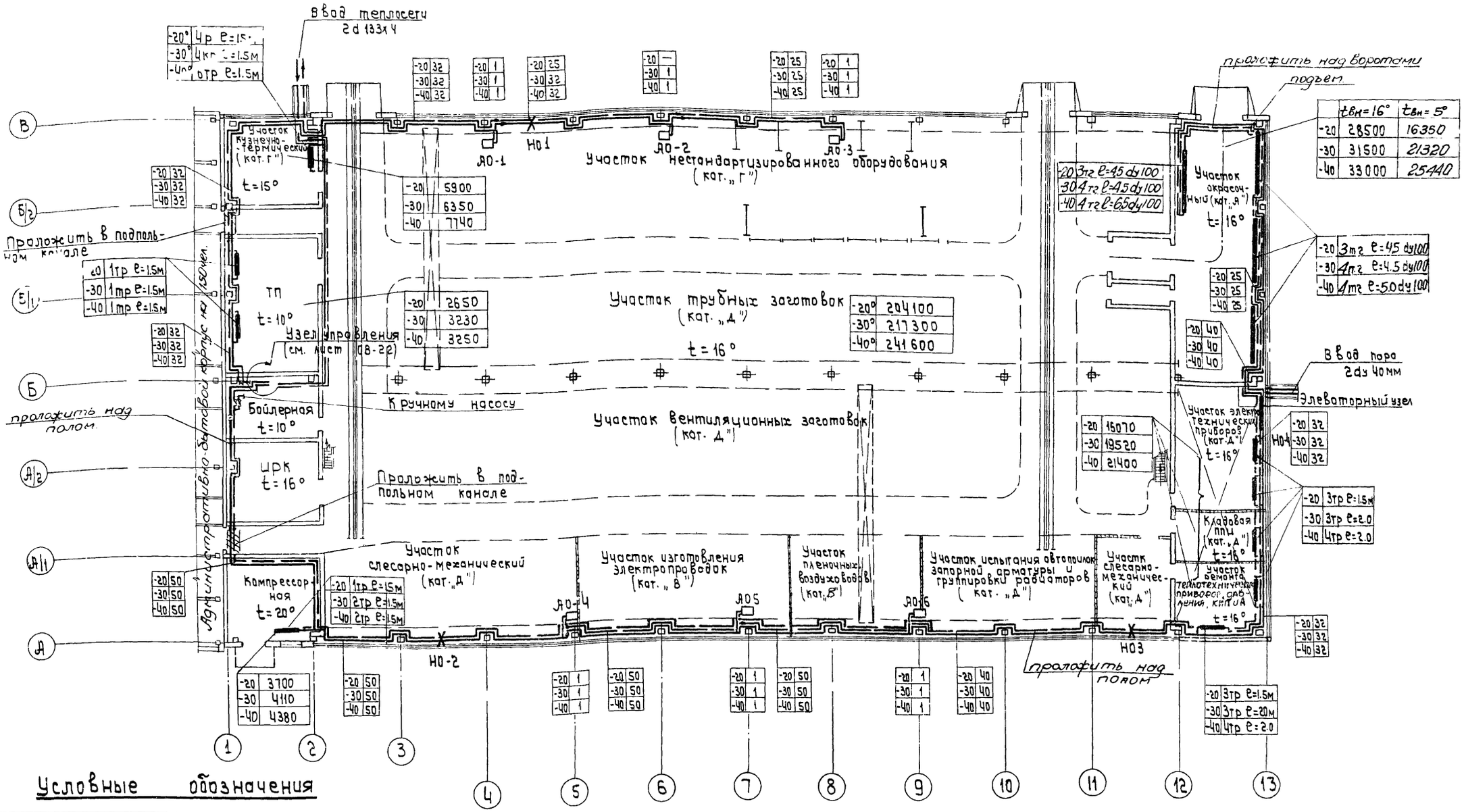

План на отм. 0.000

Условные обозначения

-20 32 -30 40 -40 50	Диаметр трубопровода при $t_н$=-20° То же, при $t_н$=-30° То же, при $t_н$=-40°
-20 204100 -30 217300 -40 241600	Теплопотери помещения при $t_н$-20° То же, при $t_н$=-30° То же, при $t_н$=-40°
-20 1 -30 1 -40 1	Количество установленных отопительных агрегатов при $t_н$=-20° То же, при $t_н$=-30° То же, при $t_н$=-40°
НО-2	Неподвижная опора №2
АО-5	Агрегат отопительный №5

Примечания

1. Общие примечания и условные обозначения приведены на листе ОВ-1.
2. Настоящий лист рассматривать с листом ОВ-1981
3. Отверстия разм. 40х40÷60х60 пробиваются по месту
4. На окрасочном участке нагревательные приборы подобраны на дежурное отопление при $t_{вн}$=5°

Инв. №6756/VI

Союзсельхозтехнико" Укргипропромсельстрой 1974г. КИЕВ Специализированная мастерская по изготовлению монтажных узлов и заготовок для животноводческих ферм с программой 1 млн. руб. в год.	Отопление. План системы отопления.	Типовой проект 816-178 Альбом VI Лист ОВ-18 ВI

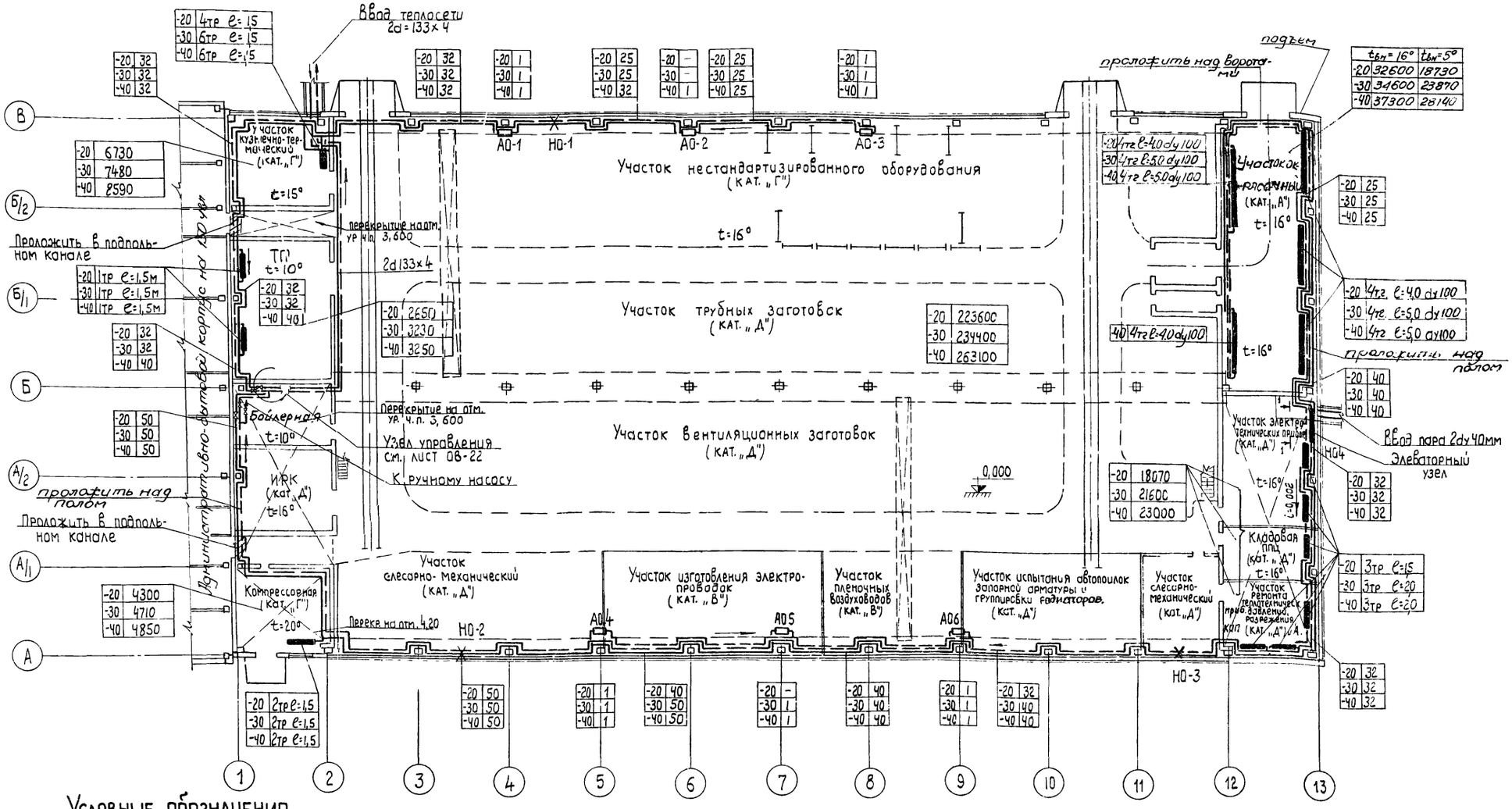

Условные обозначения

-20 32 -30 40 -40 50	Диаметр трубопровода при tн -20°С То же, при tн=-30°С То же, при tн=-40°С
-20 204100 -30 217300 -40 241600	Теплопотери помещения при tн -20°С То же, при tн=-30°С То же, при tн=-40°С
-20 1 -30 1 -40 1	Количество установленных отопительных агрегатов при tн=-20°С То же, при tн=-30°С То же, при tн=-40°С
НО-2	Неподвижная опора N2
АО-5	Агрегат отопительный N5

План на отм. 0.000

Примечания:

1. Общие примечания и условные обозначения приведены на листе ОВ-1.
2. Настоящий лист рассматривать с листом ОВ-19ВII
3. Отверстия 40×40 — 60×60 пробиваются по месту.
4. На окрасочном участке нагревательные приборы подобраны на дежурное отопление при tвн=5°.

Инв. N 6756/VI

ВО „Союзсельхозтехника" УКРГИПРОПРОМСЕЛЬСТРОЙ Киев 1974г	Отопление План системы отопления. (для варианта проекта в облегченных металлических конструкциях).	Типовой проект 816-178 Альбом VI Лист ОВ-18ВII

Специализированная мастерская по изготовлению монтажных узлов и заготовок для животноводческих ферм с программой 1,0 млн. руб. в год.

Гип. Сикачёва
Нач. отдела Шапиро
Рук. группы Сикачёва
Исполн. Андреева
Н. контр. Капирова
Гл. инж. проекта Шапиро
Гл. спец. Сикачёва

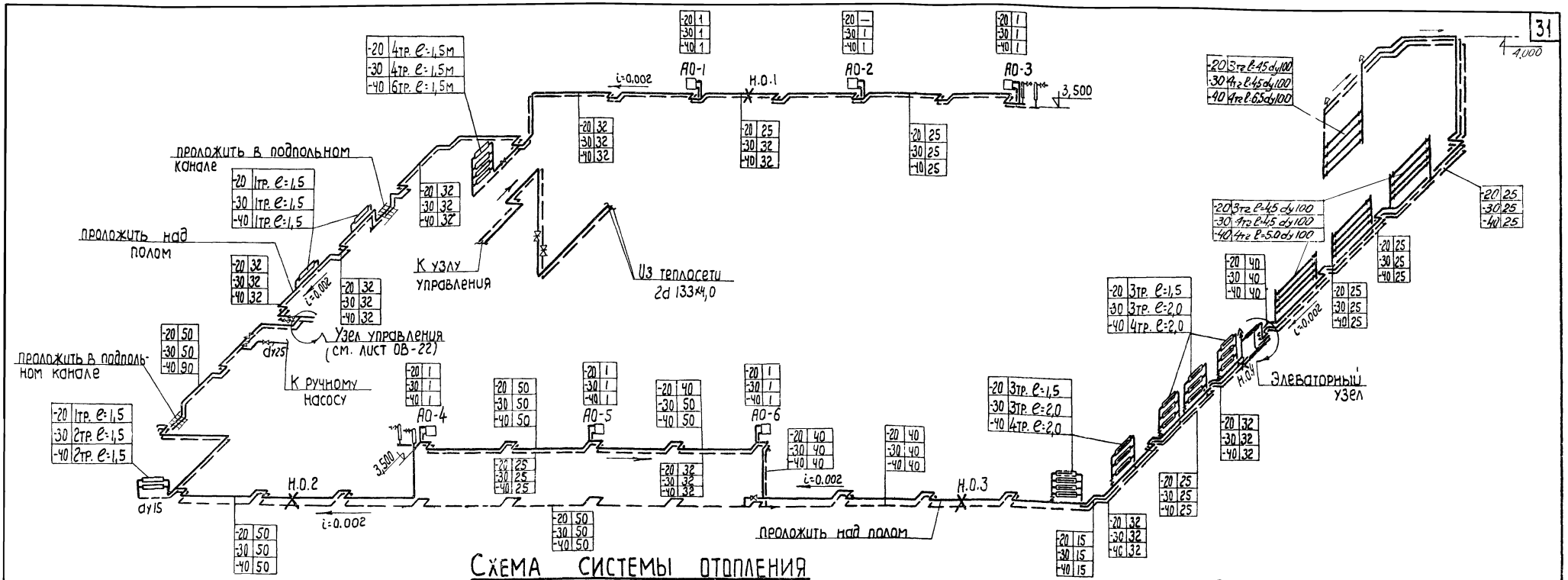

Схема системы отопления

Схема обвязки АПВС-50-30

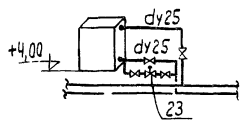

Элеваторный узел
Разрез 1-1

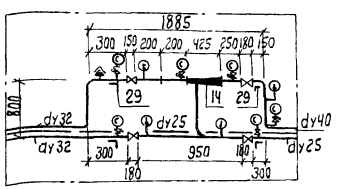

16	Вентили фланцевые	dy 50	шт.	2	2	2	
17	Вентили фланцевые	dy 40	"	2	2	2	15кч 19бр
18	То же,	dy 32	"	4	4	4	—"—
19	То же,	dy25	"	21	25	25	—"—
20	Вентиль запорный муфтовый	dy15	"	7	7	7	15кч 18бр
21	Воздушный кран	dy15	"	6	6	6	10Б9БК
22	Пробка-сальниковый кран	dy25	"	3	3	3	11Б-6БК
23	Клапан регулирующий фланцевый с электро-моторным исполнительным механизмом ПР-1М	dy25	"	5	6	6	25ч 93нж
24	Манометр пружинный	до16 ати	комп.	2	2	2	ГОСТ 8625-69
25	То же,	до8 ати	"	4	4	4	—"—
26	Термометры	до 100°	"	3	3	3	ГОСТ 2823-73
27	То же,	до 150°	"	1	1	1	
28	Кран трехходовой с трубкой - сифоном	d=4	"	6	6	6	КТК
29	Кронштейны ℓ=600 мм	∟50×50×5	шт.	4	4	4	ГОСТ 8509-72
30	Установка для крепления АПВС 50-30	с606-01-3	кг	670	804	804	сер.АВ-133 л.22,23,24

Примечания

1. Общие примечания и условные обозначения приведены на листе ОВ-1.
2. Настоящий лист рассматривать с листом ОВ-18.81

Инв. N 6756/VI

Спецификация

N п/п	Наименование	Размер в мм	Ед. изм.	Количество при t н -20°	-30°	-40°	Тип марка ГОСТ
1	Трубы стальные электросварные	d108×4	пм	54,0	72,0	86,0	ГОСТ 10704-63 гр.В
2	То же,	d57×3	"	165,0	178,0	178,0	—"—
3	То же,	d45×2	"	178,0	65,0	65,0	—"—
4	То же,	d38×2	"	197,0	195,0	195,0	—"—
5	То же,	dy 25	"	240,0	230,0	930,0	—"—
6	То же,	dy15	"	50,0	51,0	57,0	—"—
7	Ребристые трубы	ℓ=1,5 м	шт.	22	8	10	
8	То же,	ℓ=2,0 м	"	—	15	20	—"—
9	Агрегаты отопительные	АПВС-50-30	"	5	6	6	
10	Неподвижная опора	для труб 2d 57×3	"	1	1	1	
11	То же,	для труб 2dy 40	"	1	1	1	
12	То же,	для труб 2dy 32	"	1	2	2	
13	То же,	для труб 2dy 25	"	1	—	—	
14	Элеватор водоструйный фланцевый стальной	d2=15мм dc=3мм	"	1	1	1	40с 10бк
15	Воздухосборник вертикальный	d 159мм H=351 мм	"	4	4	4	

ВПО „Союзсельхозтехника", УКРГИПРОПРОМСЕЛЬСТРОЙ 1974 г. КИЕВ
Специализированная мастерская по изготовлению монтажных узлов и заготовок для животноводческих ферм с программой 1,0 млн. руб. в год

Схема системы отопления. Спецификация.

Типовой проект 816 - 178
Альбом VI
Лист ОВ-19.81

Инв. № подл. | Подпись и дата | Взам. инв. №
Сух. грунты | Сухо | Нормальная | Мокрая | Особо мокрая

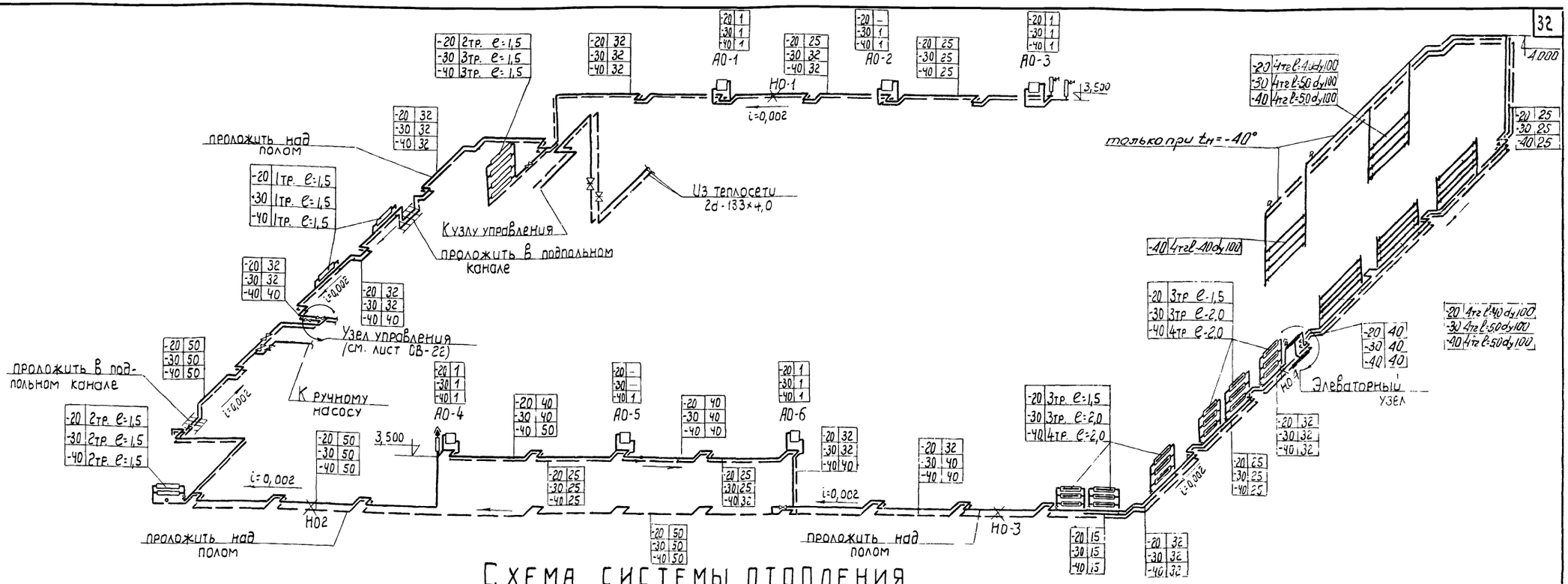

Схема системы отопления

Схема обвязки АПВС-70-40

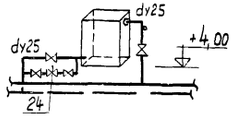

Элеваторный узел
Разрез I-I

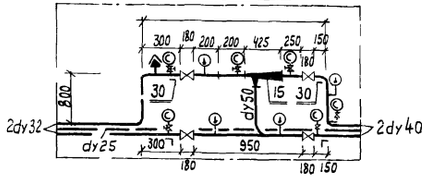

Примечания

1. Общие примечания и условные обозначения приведены на листе ОВ-1.
2. Настоящий лист рассматривать с листом ОВ-18.ВII

15	Воздухосборник вертикальный	d=159мм H=351мм	"	4	4	4	--
16	Элеватор водоструйный фланцевый стальной	dг=15мм dс=3мм	шт	1	1	1	40с10бк
17	Вентили фланцевые	dy 50	"	2	2	2	15кч19бр
18	Вентили фланцевые	dy 40	"	2	2	4	15кч19бр
19	То же,	dy 32	"	4	4	2	—"—
20	То же	dy 25	"	17	21	25	—"—
21	Вентиль запорный муфтовый	dy 15	"	8	8	8	15кч18бр
22	Воздушный кран	dy 15	шт	6	6	6	10б9бк
23	Пробко-сальниковый кран	dy 25	"	3	3	3	116-6бк
24	Клапан регулирующий фланцевый с электромоторным исполнительным механизмом ПР-1м	dy 25	"	4	5	6	25ч931нж
25	Манометр пружинный	до16ати	комп.	2	2	2	ГОСТ 8625-69
26	То же,	до8ати	"	4	4	4	—"—
27	Термометры	до100°	"	3	3	3	
28	То же	до150°	"	1	1	1	—"—
29	Кран трехходовой с трубкой-сифоном	d=4	"	6	6	6	КТК
30	Кронштейны l=600мм	L 50×50 ×5	шт	6	6	6	ГОСТ 8509-72
31	Установка для крепления АПВС 70-40	с 607-01-3	кг	808	1010	1212	сер. А8-133 л.22,23,24

Спецификация

NN п/п	Наименование	Размер d мм	Ед. изм.	Количество при tн -20°	-30°	-40°	Тип марка ГОСТ
1	Трубы стальные электросварные	d108×4	пм	64,0	80,0	96,0	ГОСТ 8732-70
2	То же,	d89×3	"	—	—	—	ГОСТ 10704-63
3	То же,	d57×3	"	160,0	160,0	172,0	—"—
4	То же,	d45×2	"	40,0	88,0	58,0	—"—
5	То же,	d38×2	"	221,0	197,0	227,0	—"—
6	То же,	dy 25	"	255,0	241,0	270,0	—"—
7	То же,	dy 15	"	52,0	52,0	58,0	—"—
8	Ребристые трубы	ℓ=1,5м	шт.	26	10	10	
9	То же,	ℓ=2,0м	"	—	18	24	—"—
10	Агрегаты отопительные	АПВС-70-40	шт.	4	5	6	—
11	Неподвижная опора	для труб 2d 57×3	"	1	1	1	—
12	То же,	для труб 2dy 40	"	—	1	1	—
13	То же,	для труб 2dy 32	"	2	2	2	—
14	То же,	для труб 2dy 25	"	1	—	—	—

Инв. №6756/VI

ВПО «Союзсельхозтехника», УКРГИПРОПРОМСЕЛЬЭЛЕКТРОМОНТАЖ, Киев, 1974 г.
Специализированная мастерская по изготовлению монтажных узлов и заготовок для животноводческих ферм с программой 1,0 млн. руб. в год.

Схема системы отопления. Спецификация. (для варианта проекта в облегченных металлических конструкциях)

Типовой проект 816-178
Альбом VI
Лист ОВ-19ВII

Гип Сикарда
Нач. отдела Шахновская
Гл. инж. отдела Проверила Колибабина
Рук. группы Сикарда
Инженеры Овашко, Андреева, Сикарда
Чертежи

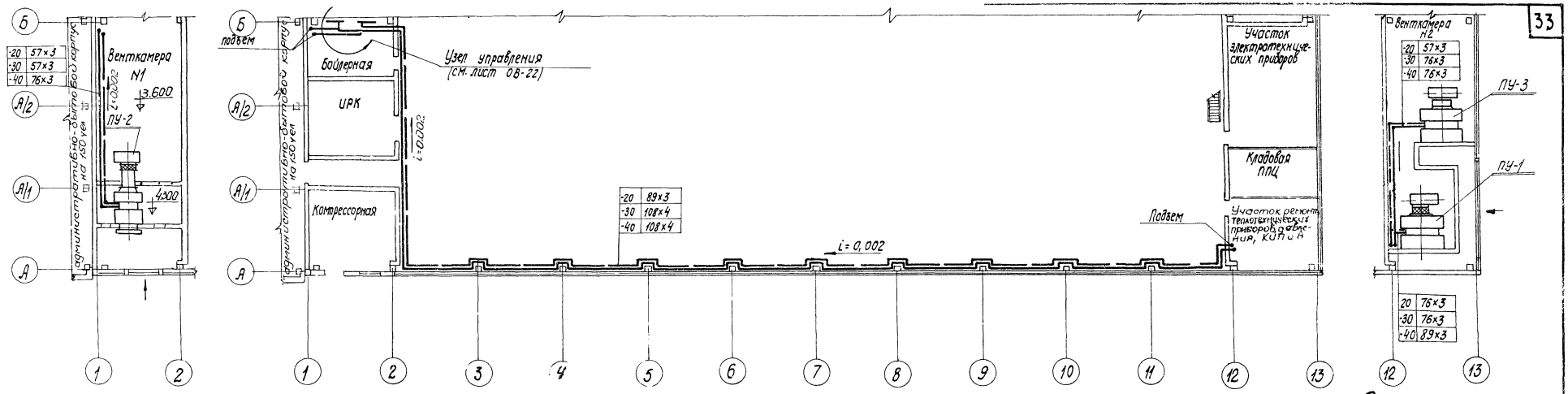

План на отм. 4.300

План на отм. 0.00

План на отм. 3,600

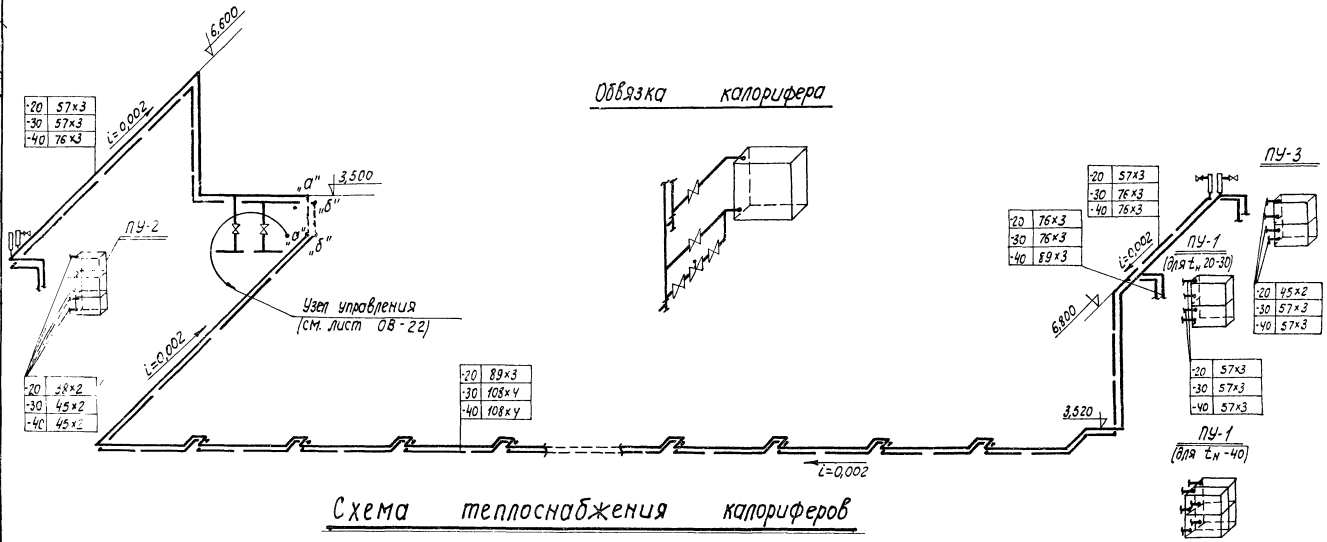

Схема теплоснабжения калориферов

Спецификация

N п/п	Наименование	Размер в мм	Ед. изм.	Количество при $t_н$ -20	-30	-40	Тип марка ГОСТ
1	Трубы стальные электросварные	d 108×4	пм	—	220,0	220,0	ГОСТ 8732-70
2	То же,	d 89×3	"	220,0	—	10,0	ГОСТ 10704-63
3	То же,	d 76×3	"	10,0	41,0	76,0	— " —
4	То же,	d 57×3	"	33,0	55,0	12,0	— " —
5	То же,	d 45×2	"	53,0	11,0	11,0	— " —
6	То же,	d 38×2	"	11,0	—	—	— " —
7	Клапан фланцевый с электромоторным исполнительным механизмом регулирующий ПР-1м	—	—	—	—	—	—
		dy 32	шт.	3	—	—	25ч 931нж
8	То же,	dy 40	"	2	3	3	— " —
9	То же,	dy 50	"	2	4	6	— " —
10	Вентили муфтовые	dy 32	"	12	—	—	15кч 18бр
11	То же,	dy 40	"	8	12	12	— " —
12	То же,	dy 50	"	8	16	24	— " —
13	То же,	dy 15	"	4	4	4	— " —
14	Воздухосборник вертикальный	d=159 H=351	"	4	4	4	—

Примечания

1. Общие примечания и условные обозначения приведены на листе ОВ-1.
2. Настоящий лист рассматривать с листами ОВ-13 и ОВ-14.

Инв. №6756/9

В/О "Союзсельхозтехника" УКРГИПРОПРОМСЕЛЬСТРОЙ Киев 1974 г. Специализированная мастерская по изготовлению монтажных узлов и заготовок для животноводческих ферм с программой 1 Млн. усл. в год	Теплоснабжение калориферов План, схема, спецификация	Типовой проект 816-178 Альбом VI Лист ОВ-23

Инв. № подл. | Подпись и дата | Взам. инв. №

Мастерский Крым-ганский Межколхозстроя

Шихин 30.8 АС

Проверил Колдовского

Разраб. Сикиота

Гл. инж. проекта Андреева

Нач. сектора Сикиота

Нач. группы

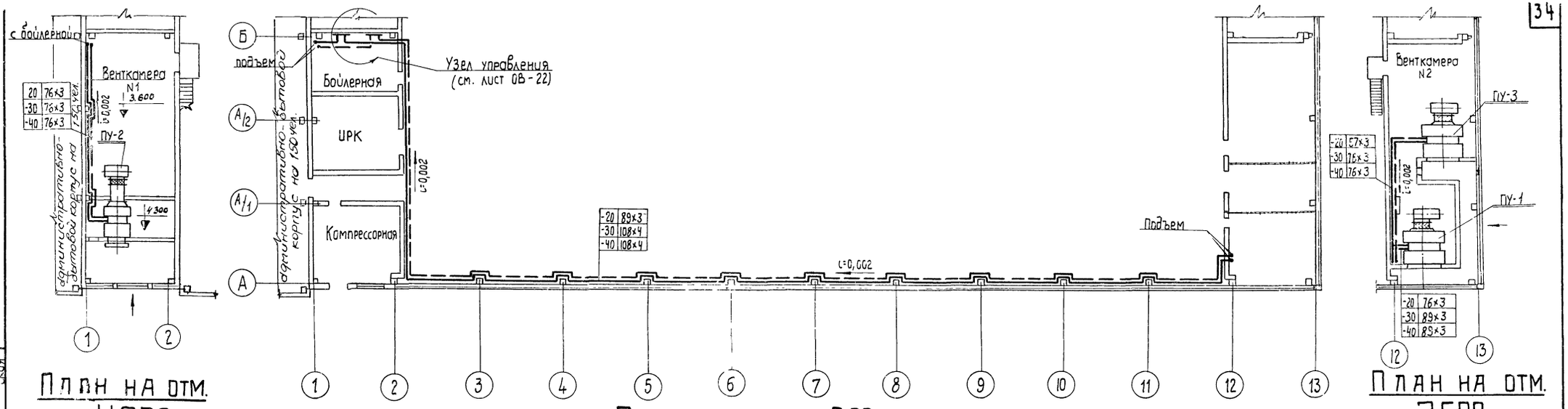

План на отм. 4,300

План на отм. 0,00

План на отм. 3,600

Обвязка калорифера



Схема теплоснабжения калориферов

NN п/п	Наименование	Размер в мм	Ед. изм.	Количество при tн -20	-30	-40	Тип марка ГОСТ
1	Трубы стальные электросварные	d108×4	пм	—	220,0	220,0	ГОСТ 8732-70
2	То же,	d89×4	"	220,0	9,0	9,0	ГОСТ 10704-63 гр. А и Б
3	То же,	d76×3	"	60,0	85,0	85,0	—"—
4	То же,	d57×3	"	9,0	13,0	16,0	—"—
5	То же	d45×2	"	38,0	—	—	—"—
6	Клапан регулирующий фланцевый с электромоторным исполнительным механизмом ПР-1М	dy40	шт.	4	—	—	25ч931нж
7	То же,	dy50	"	2	6	8	—"—
8	Вентили муфтовые	dy40	"	16	—	—	15кч18бр
9	То же,	dy50	"	8	24	32	—"—
10	То же,	dy15	"	4	4	4	—"—
11	Воздухосборник вертикальный	d=159мм H=351мм	шт	4	4	4	

Примечания

1. Общие примечания и условные обозначения приведены на листе ОВ-1.
2. Настоящий лист рассматривать с листами ОВ-13 ВII, ОВ-14.

Инв. №6756/VI

В/о "Союзсельхозтехника" "УКРГИПРОПРОМСЕЛЬСТРОЙ" КИЕВ 1974 г. Специализированная мастерская по изготовлению монтажных узлов и заготовок для животноводческих ферм с программой 1,0 млн. руб. в год	Теплоснабжение калориферов. План, схема, спецификация. (для варианта проекта в облегченных металлических конструкциях)	Типовой проект 816-178 Альбом VI Лист ОВ-20ВII

Гл. инж. отдела Андреева
Рук. группы Сиканда

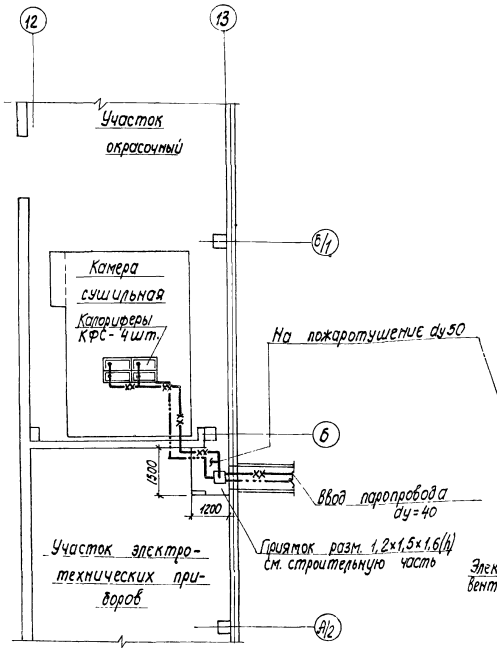

План на отм. 0,00

М-Б 1:100

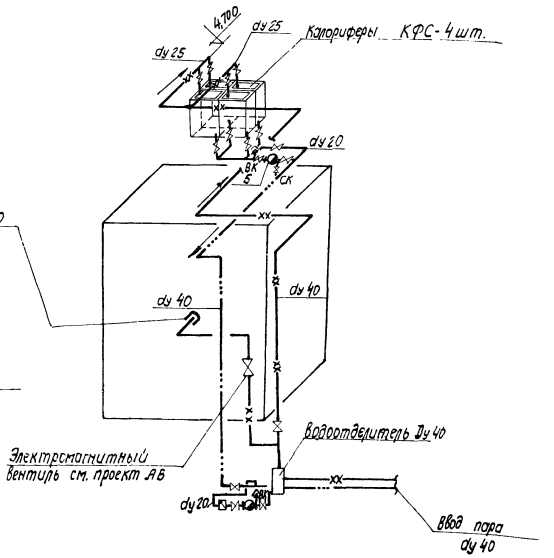

Схема пароснабжения калориферов

Спецификация

N п/п	Наименование	Тип марка ГОСТ	Размер в мм	Ед. изм.	Кол-во	Примечан.
1	Трубы стальные электросварные	ГОСТ 10704-63	dy 40	пм	27,0	
2	То же,	—"—	dy 25	"	10,0	
3	То же,	—"—	dy 20	"	5,0	
4	То же,	—"—	dy 15	"	—	
5	Конденсатоотводчик N0 Nc=4 dc=3мм	45кч 9нж	dy 20	шт.	2	
6	Водоотделитель сварной из труб dy 40	—	Dн=108 H=625	"	1	Вес 10кг
7	Вентиль запорный фланцевый	15кч 19бр	dy 40	"	2	
8	То же	—"—	dy 25	"	8	
9	Вентиль запорный муфтовый	15кч 18бр	dy 20	"	5	
10	То же	—"—	dy 15	"	–	
11	Спускной кран	10б 8бк	dy 20	"	1	
12	Воздушный кран	10б 9бк	dy 15	"	2	
13	Обратный клапан	16ч 11р	dy 20	"	1	
14	Трубы стальные электросварные	ГОСТ 10704-63	dy 50	пм	8.0	

Условные обозначения

—xx—	Паропровод высокого давления
—···—	Конденсатопровод самотечный
—×—	Вентиль запорный
—⊠—	Конденсатоотводчик
ВК	Воздушный кран
СК	Спускник
—⊠—	Обратный клапан

Примечания

1. Настоящий лист рассматривать совместно с листом 08-18ВI / 08-18ВII /
2. Теплоносителем для теплоснабжения калориферов принят пар высокого давления P=3-4 кг/см²

Инв. N 6756/VI

ВПО „Союзсельхозтехника" УКРГИПРОПРОМСЕЛЬСТРОЙ 1974г. Киев. Специализированная мастерская по изготовлению монтажных узлов и заготовок для животноводческих	Пароснабжение. План, схема, спецификация	Типовой проект 816-178 Альбом VI Лист

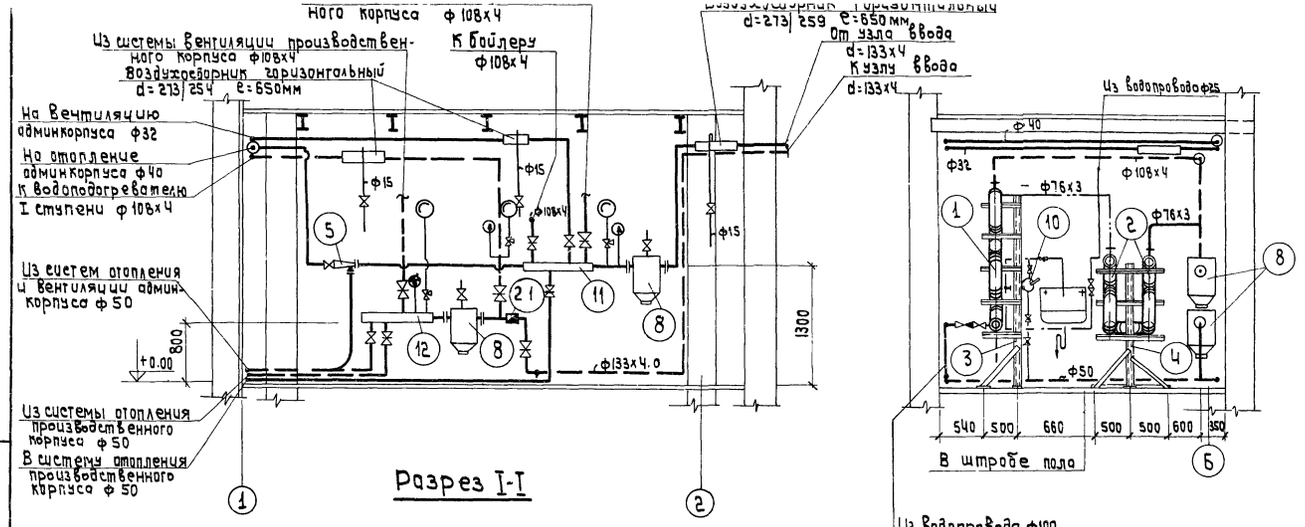

Разрез I-I

Разрез II-II

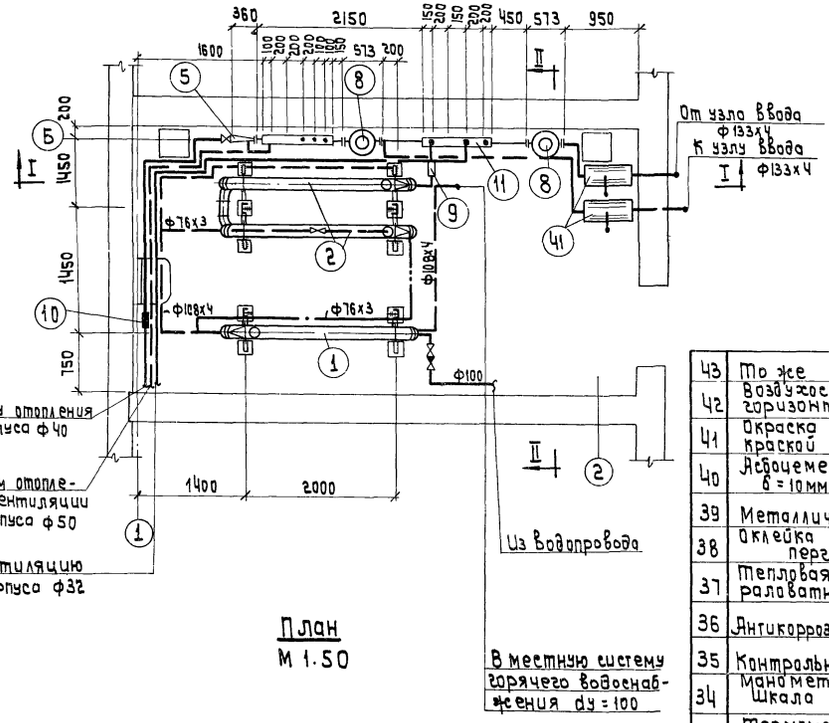

План
М 1.50

Примечания:

1. Данный лист рассматривать совместно с листом ОВ-23.
2. Наружная поверхность водоподогревателей и горячих трубопроводов покрывается изоляцией из минераловатных матов с последующей асбоцементной штукатуркой по металлической сетке, оклейкой пергамином и окраской масляной краской.
3. Узел ввода учтен в спецификации бойлерной

Спецификация

NN п/п	Наименование	Размер в мм	Ед. изм.	Кол-во	Вес в кг: Ед.	Вес в кг: Общ.	Примечан.
1	Подогреватель водо-водяной скоростной, разъемный I ступень подогрева	dн=168	секц.	5	136.0	680.0	309 ост 34-588-68
2	Тоже II ступень подогрева	dн=168	-"-	6	136.0	816.0	Fсекц.=3.4м²
3	Одноопорная пятиопорная опора под подогреватель I ступени подогрева		шт.	1	54.0	54.0	
4	Двухопорная трехопорная опора под подогреватель II ступени подогрева		-"-	1	60.5	60.5	
5	Элеватор водоструйный №1 (tн=-20°с)	dc=3.5	-"-	1	8.3	8.3	40с 10бк
6	Тоже (tн=-30°с)	dc=3.8	-"-	1	8.3	8.3	—"—
7	Тоже (tн=-40°с)	dc=4.0	-"-	1	8.3	8.3	—"—
8	Грязевик прямоточный для труб	dy=125	-"-	2	86.2	172.4	МВН 1280-15
9	Регулятор УРРД конструкции Оргрэс	dy=50	комп.	1	—	—	3-й „Теплоприбор" г. Ялан-Уде
10	Ручной насос БКФ-2	dy=25	шт.	1	20.0	20.0	
11	Подающая гребенка из труб	ℓ=900 dy=150	-"-	1	15.5	15.5	8732-70
12	Обратная гребенка из труб	ℓ=900 dy=150	-"-	1	15.5	15.5	—"—
13	Трубы бесшовные горячекатаные.	ф133х4.0	п/м	60.0	14.26	855.6	8732-70
14	Тоже.	ф108х4.0	-"-	22.0	11.49	252.8	—"—
15	Трубы электросварные	ф76х3	-"-	16.0	5.4	86.4	10704-63
16	Трубы стальные водогазопроводные	dy=50	-"-	30.0	4.88	146.4	3262-62
17	—"—	dy=40	-"-	28.0	3.84	107.5	—"—
18	—"—	dy=32	-"-	31.0	3.09	97.8	—"—
19	—"—	dy=25	-"-	6.0	2.39	14.34	—"—
20	Тоже оцинкованные	dy=100	-"-	7.0	7.77	54.4	10704-63
21	Водомер ВТ-80	dy=80	-"-	1	1	1	
22	Красномедные трубки	ф8х1	-"-	2.0	—	—	617-72
23	Задвижка параллельная с выдвижным шпинделем	Dy=125	шт.	3	58.5	175.5	30ч6бр
24	—"—	Dy=100	-"-	7	39.5	276.5	—"—
25	—"—	Dy=80	-"-	2	29.0	58.0	—"—
26	—"—	Dy=50	-"-	4	18.4	73.6	—"—
27	Вентили запорные фланцевые	dy=40	-"-	1	6.0	6.0	15кч19бр
28	Вентили муфтовые	dy=32	-"-	1	4.3	4.3	15кч18бр
29	Вентили муфтовые	dy=15	шт.	7	0.7	4.9	15кч18бр
30	Клапан обратный подъемный	Dy=100	шт.	1	36.6	36.6	16ч6бр
31	Тоже	Dy=25	-"-	1	3.2	3.2	16ч3бр
32	Краны пробковые проходные сальниковые	Dy=25	-"-	5	1.0	1.0	11б6бк
33	Термометр технический с защитной оправой.	тип „Я" №5-1	-"-	7	—	—	2823-73
34	Манометр технический Шкала 0-16 кг/см².	ОБМ-100	-"-	6	—	—	8625-59
35	Контрольный трехходовой кран	КТК	-"-	6	—	—	
36	Антикоррозийное покрытие	—	м²	59	—	—	
37	Тепловая изоляция минераловатными матами.	—	м³	4.0	—	—	
38	Оклейка труб пергамином	—	м²	121	—	—	
39	Металлическая сетка	—	-"-	121	—	—	
40	Асбоцементная штукатурка δ=10мм	—	-"-	121	—	—	
41	Окраска масляной краской за 2 раза.	—	-"-	130	—	—	
42	Воздухосборник горизонтальный.	ℓ=650 d=273/259	-"-	3	40.9	122.7	
43	Тоже	ℓ=325 d=159-х4.5	-"-	2	7.9	15.8	

Инв. N6756/VI

Гл. инж. пр-та	Вайсблат		
Нач. отдела	Ушакпо		
Гл. инж. отдела	Андреева		
Рук. группы	Сикалда		
Проектировал	Берина		
Проверил	Шелкопляс		
Копировала	Межерицкая		

ремет Костовский прымуленкий

Б/о „Союзсельхозтехника" Укргипропромсельстрой 1974г. КИЕВ
Специализированная мастерская по изготовлению монтажных узлов и заготовок для животноводческих ферм с программой 1.0 млн. руб. в год.

Байлерная и узел управления.
План, разрезы, спецификация.

Типовой проект 816-178
Альбом VI
Лист ОВ-22

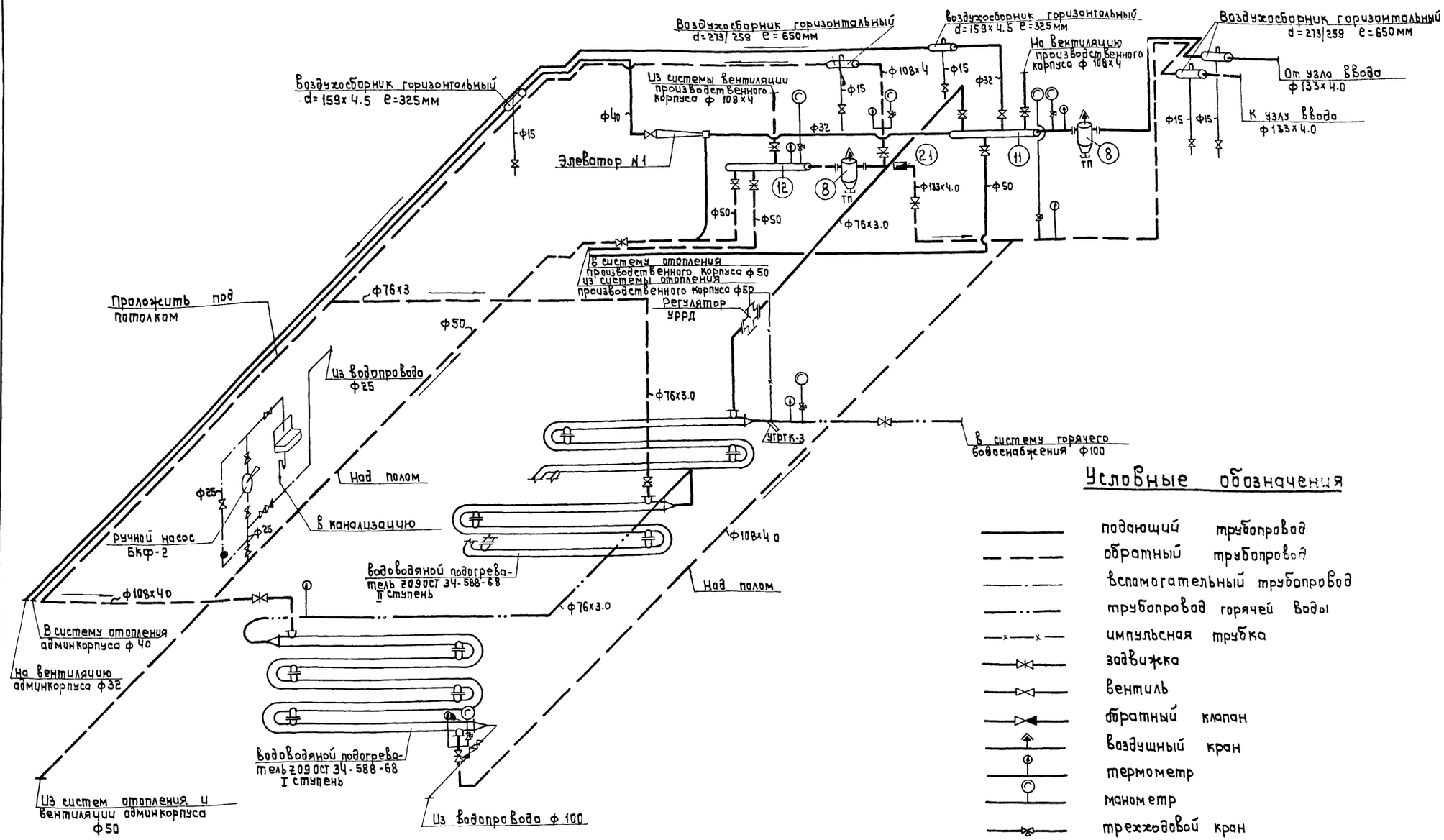

Условные обозначения

- подающий трубопровод
- обратный трубопровод
- вспомогательный трубопровод
- трубопровод горячей воды
- импульсная трубка
- задвижка
- вентиль
- обратный клапан
- воздушный кран
- термометр
- манометр
- трехходовой кран
- кран пробочный сальниковый
- водомер

Примечания

1. Настоящий чертеж рассматривать совместно с листом ОВ-22.
2. Спецификацию см. на листе ОВ-22.

Гл. инж. пр-та	Войсдани	
Нач. отдела	Цвашко	
Гл. инж. отдела	Андреева	
Рук. группы	Сикалда	
Проектировал	Берина	
Проверил	Шелкопляс	
Копировал	Межерицкая	

Инв. N 6756/й

Гипрокомсельстрой Укргипропромсельстроя, Киев, 1974г. Специализированная мастерская по изготовлению монтажных узлов и заготовок для животноводческих ферм с программой	Бойлерная и узел управления. Схема трубопроводов.
Типовой проект 816-178	
Альбом VI	
Лист ОВ-23	

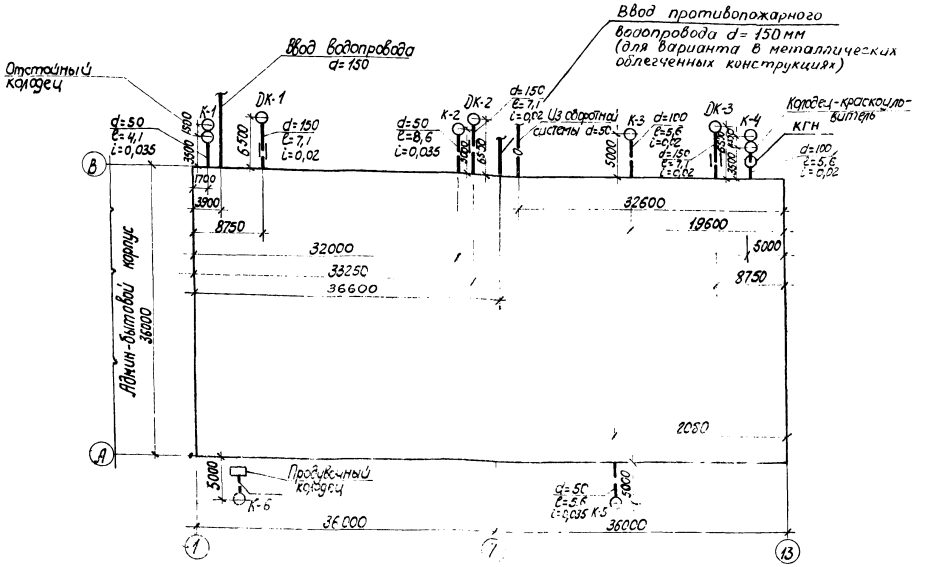

План здания с выпусками и вводами
м 1:400

Состав проекта

NN листов	Наименование	Примечание
ВК-1	Заглавный лист	
ВК-2	Пояснительная записка	
ВК-3	Таблица водопотребления и водоотведения	
ВК-4	План на отм. 0,00	
ВК-5	Схема холодного и горячего водопровода	
ВК-6	Схемы канализации	
ВК-7	Внутренние водостоки. План. Схемы. Таблицы.	
ВК-8	Колодец-краскоуловитель и отстойный колодец	
ВК-9	Спецификации	
ВК-10	План и схема противопожарного водоснабжения кровли (вариант с металлическим покрытием)	
ВК-11	Колодец-гаситель напора	Последний лист

Основные показатели

Расход воды на производственные нужды			Расход производственных сточных вод		
м³/сутки	м³/час	л/сек	м³/сутки	м³/час	л/сек
22,40	5,92	1,88	7,39	4,78	1,51

Расчетный расход воды с учетом внутреннего пожаротушения составляет 13,33 л/сек.

Перечень применяемых типовых проектов и ТД

NN п/п	Наименование	NN типового проекта
1	Админ-бытовой корпус на 150 человек	ТП Союзсельхозтехники
2	Канализационные колодцы	ТП 902-9-1
3	Водопроводные колодцы	ТП 901-9-8
4	Установка водосточных воронок	ТД 4-серии 2460-5, выпуск 1

Инв. N 6756/VI

Условные обозначения

- Водопровод холодной воды
- Водопровод горячей воды
- Канализация производственного корпуса
- К1 Канализация админбытового корпуса
- Г Трубопровод нагретой воды } оборотная система
- О Трубопровод охлажденной воды } оборотная система
- Дождевая канализация
- Тройник
- Колено
- Отвод, переход
- Задвижка
- Вентиль
- Кран поливочный
- ГК Кран пожарный
- Прочистка
- Прочистка в лючке
- Раковина
- Питьевой фонтанчик
- Трап
- Воронка приемная
- Воронка водосточная
- Ревизия
- СтК Канализационный стояк
- СтВС Водосточный стояк
- К Канализационный колодец
- ДК Колодец на дождевой канализации
- Смеситель
- Дренчер лопаточный
- Вентиль с электроприводом

Типовой проект разработан в соответствии с действующими нормами и правилами и предусматривает мероприятия, обеспечивающие взрывобезопасность и пожаробезопасность при эксплуатации здания или сооружения.
Главный инженер проекта 28.05.74 [подпись] Вайсбанд

В/О „Союзсельхозтехника" Укргипропромсельстрой Киев 1974г. Специализированная мастерская по изготовлению монтажных узлов и заготовок для животноводческих ферм с программой 1 млн. руб. в год	Заглавный лист	Типовой проект 816-178 Альбом VI Лист ВК-1

Инж. пр. Нач. ОКП-2 Гл. инж. ОКП-2 Гл. специалист
Ивашко Андреева Шеремет
Проверил
Шеремет

Пояснительная записка

Общая часть

Проект водоснабжения и канализации производственного корпуса составлен на основании архитектурно-планировочных решений, технологических заданий и действующих норм и решений.

В проекте предусматривается: хозяйственно-противопожарно-производственный водопровод, система оборотного водоснабжения, система производственной канализации, система внутренних водостоков.

Административно-бытовой корпус на 150 человек принят по типовому проекту.

Проект разработан для 2х конструктивных вариантов: I - железобетонный, II - в облегченных металлических конструкциях.

Водоснабжение

Водоснабжение корпуса предусматривается от внутриплощадочной водопроводной сети спецпредприятия. Водопровод проектируется для снабжения водой технологического оборудования, санитарных приборов, пожарных и поливочных кранов. Ввод водопровода в корпус предусматривается из чугунных труб d=150 мм, ГОСТ 5525-61.

Расходы на технологические нужды сведены в таблицу на листе ВК-3 и составляют 22,40 м³/сут; 5,92 м³/час; 1,28 л/сек.

Расходы воды на хозпитьевые нужды приняты по т/п административно-бытового корпуса и составляют 36,60 м³/сут; 17,66 м³/час; 8,25 л/сек. Общие расходы составляют: 59,0 м³/сут; 23,58 м³/час; 10,13 л/сек.

При привязке проекта административно-бытового корпуса на 150 человек расчетные расходы должны быть скорректированы с учетом численности персонала.

Внутреннее пожаротушение производственного корпуса предусматривается только на участках с категорией производства по пожарной опасности „Г" и „Д" (окрасочный участок и участки пленочных воздуховодов и изготовления электропроводки).

Внутреннее пожаротушение предусматривается из пожарных кранов из расчета тушения пожара двумя струями производительностью 2,5 л/сек каждая и дренчеров с расходом до 40 л/сек (защита тамбура). Расчетный секундный расход воды на вводе водопровода в здание с учетом расхода на внутреннее пожаротушение составляет 13,33 л/сек.

Для учета расхода воды в корпусе устанавливается турбинный водомер ВТ-80.

В корпусе устанавливаются внутренние и наружные поливочные краны, питьевой фонтанчик, раковины и полудуш. Напор, необходимый на вводе, подсчитан из условия обеспечения водой самой удаленной водоразборной точки административно-бытового корпуса и составляет: при производственном водопотреблении - 13,6 м; при пожаре - 20,5 м.

Этот напор обеспечивается напором в городской (или поселковой) сети. В случае отсутствия необходимого напора в городской (или поселковой) сети, при привязке проекта необходимо решить вопрос установки повысительных насосов.

Водопроводная сеть в корпусе проектируется из стальных электросварных труб d=100÷80 мм ГОСТ 10704-63 и стальных водогазопроводных труб d=50÷15 мм ГОСТ 3262-62. Трубы прокладываются по стенам, колоннам и в борозде пола. Для возможности спуска воды из системы трубы укладываются с уклоном к водоразборным точкам. Горячее водоснабжение предусматривается от бойлера, установленного в производственном корпусе. Горячая вода в корпусе подводится к полудушу и раковине в компрессорной. Из производственного корпуса проектируется ввод горячей воды d=100 мм для нужд административного корпуса.

Характеристика здания

Здание производственного корпуса одноэтажное. Общий строительный объем при I варианте - 20384 м³, степень огнестойкости II, категория производства по пожарной опасности „Д". Согласно СНиП II-Г.3-62 расчетный расход на наружное пожаротушение составляет 10 л/сек.

Общий строительный объем при II варианте - 25481 м³, степень огнестойкости III, категория производства по пожарной опасности „Д". Согласно СНиП II-Г.3-62 расчетный расход на наружное пожаротушение составляет 25 л/сек.

В соответствии с „Временными указаниями по проектированию зданий из легких металлических конструкций" СН 454-73 из общего расхода воды на пожаротушение крови подается 20 л/сек из условия подачи воды в любую точку крови не менее чем двумя пожарными струями, производительностью 5 л/сек каждая. При этом необходимый напор на вводе 25 м в. ст.

Оборотное водоснабжение

В целях экономии воды для охлаждения технологического оборудования проектируется система оборотного водоснабжения. Расходы воды по оборотной системе даны в таблице на листе ВК-3 и составляют 40,4 м³/сут; 3,14 м³/час; 0,96 л/сек.

Подпитание оборотной системы водоснабжения предусматривается от поливочного крана на внутриплощадочной сети водопровода. Сеть оборотного водоснабжения решается с сооружениями и сетями оборотного водоснабжения площадки при привязке проекта.

Канализация

Расчетные расходы производственных сточных вод приведены в таблице пояснительной записки на листе ВК-3 и составляют 7,39 м³/сут; 4,78 м³/час; 1,5 л/сек.

Сеть производственной канализации монтируется из чугунных канализационных труб d=100-50 мм, ГОСТ 6942-69. На сети предусматриваются прочистки и ревизии. Сеть производственной канализации запроектирована для отвода сточных вод от технологического оборудования в наружную сеть канализации. Сточные воды, загрязненные механическими примесями, подвергаются очистке в отстойном колодце. Сточные воды со следами краски подвергаются очистке в колодце краскоуловителе. Сточные воды от технологического оборудования сбрасываются в сеть через стальные воронки.

Водостоки

Внутренние водостоки проектируются для отведения дождевых и талых вод с кровли здания в сеть внутриплощадочной дождевой канализации спецпредприятия. Расчетный расход дождевых вод определен по формуле

$$Q_{расч} = K_1 \frac{F \cdot 95}{1000} \text{ и}$$

составляет 51,16 л/сек (для среднеклиматической зоны - г. Москва).

Для приема дождевых и талых вод на кровле установлены водосточные воронки типа ВР-95 d=100 мм.

Подвесная сеть водостоков и стояки монтируются из чугунных канализационных труб d=150-100 мм ГОСТ 6942-69. Для прочистки сети на подвесных линиях и стояках устанавливаются ревизии. Подвесные линии крепятся к строительным конструкциям при помощи подвесок и хомутов.

Нач. отд.	Кожухов		
Гл. инж. проекта	Бузюков		
Гл. специалист	Шорников		
Гл. конструктор	Подвязкин		
Гл. инженер проекта	Шорников		

ЦиВ. № 6756/VI

Госкомсельхозтехника" Укргипропромсельстрой 1974 г. Киев	Специализированная мастерская по изготовлению конструкций и заготовок для животноводческих ферм с пометной системой уборки	Пояснительная записка

Типовой проект 816-178
Альбом VI
ВК-2

Расходы воды на производственные нужды и количество сточных вод

№№ п/п	№№ оборудования по плану	Наименование	Количество единиц оборудования	Часовой расход воды, м³/час	Число часов работы оборудования в сутки	Количество смен работы оборудования	Режим водопотребления	Расход воды м³/сут	Расход воды м³/час max	Расход воды л/сек.	Режим сброса	Расход стоков м³/сут	Расход стоков м³/час	Расход стоков л/сек	Расходы оборотной воды м³/сут	Расходы оборотной воды м³/час	Расходы оборотной воды л/сек	Характеристика сточных вод
		Участок кузнечно-термический																
1	6	Бак закалочный сдвоенный 53128																
		а) ванна водяная V = 0,29 м³ δ = 0,9	1	0,26	1	7	периодический охлаждение	* 0,26	0,26	0,15	периодически 2 раза в неделю	* 0,26	0,26	0,15	—	—	—	окалина 10 г/л
		б) ванна масляная V = 0,29 м³	1	0,45	1	6	непрерывный охлаждение	2,7	0,45	0,13	непрерывный	2,7	0,45	0,13	—	—	—	чистая
2	32	Участок нестандартизированного оборудования Бак емк. 5 м³ 409-11-3 δ = 0,85	1	4,3	1	0,5	периодический наполнение	4,3	4,3	1,35	периодический 1 раз в месяц	4,3	4,3	1,35	—	—	—	Очистка бака ручная Следы механических примесей
			1	0,024	1	12,8	непрерывный подпитка	0,24	0,024	0,01	—	—	—	—	—	—	—	
3	26	Машина для точечной сварки МТП-150	1	1,14	1	12,8	непрерывный охлаждение	—	—	—	непрерывный	—	—	—	14,6	1,14	0,35	чистая
		Участок трубных заготовок																
4	55	Механизм для образования раструбов ВМС-241	1	0,43	1	12,8	непрерывный охлаждение	—	—	—	непрерывный	—	—	—	5,6	0,43	0,13	чистая
5	70	Ванна для испытания трубных узлов ПИ-2-471	1	1,7	1	1,0	периодический наполнение	* 1,7	1,7	0,5	периодический 1 раз в 2 недели	* 1,7	1,7	0,5	—	—	—	Очистка бака ручная Следы механических примесей
		V = 2 м³; δ = 0,85	1	0,006	1	12,8	непрерывный подпитка	0,075	0,006	0,01	—	—	—	—	—	—	—	
		Участок вентиляционных заготовок																
6	81	Машина для точечной сварки МТ-809	1	0,43	1	12,8	непрерывный охлаждение	—	—	—	непрерывный	—	—	—	5,6	0,43	0,13	чистая
7	85	Машина для точечной сварки МТПП-75	1	1,14	1	12,8	— " —	—	—	—	— " —	—	—	—	14,6	1,14	0,35	чистая
		Участок пленочных воздуховодов																
8	137	Линия изготовления воздуховодов 8744.00	1	0,03	1	12,8	— " —	0,39	0,03	0,03	— " —	0,39	0,03	0,03	—	—	—	чистая
		Участок притирки, испытания арматуры и груп. радиаторов																
9	147	Стенд испытания на герметичность запорной	1	0,1	1	1,0	периодический наполнение	* 0,1	0,1	0,03	периодический 1 раз в 2 недели	* 0,1	0,1	0,03	—	—	—	1 г/л вода с механическими примесями
		арматуры и автопоилок 70-7980-2117 V = 0,1 м³	1	0,003	1	12,8	непрерывный подпитка	0,38	0,023	0,01	—	—	—	—	—	—	—	—
10	151	Ванна испытания радиаторов ВРМ-100	1	0,32	1	1,0	периодический наполнение	* 0,32	0,32	0,10	периодический 2 раза в месяц	* 0,02	0,32	0,10	—	—	—	3 г/л вода с механическими примесями
		V = 0,4 м³ δ = 0,8					непрерывный подпитка	0,32	0,003	0,01								чистая
		Участок окрасочный																
11	192	Решетка с нижним отсосом правая																Вода со следами краски
		3824.00	1	1,0	1	12,8	подпитка непрерывный	12,8	1,0	0,3								0,15 г/л вода с механическими примесями
12		Подпитка оборотной системы					подпитка непрерывный	1,2	0,1	0,03								чистая
		Итого						22,40	5,92	1,88		7,39	4,78	1,51	40,4	3,14	0,96	

Примечания

1. В таблице приведены среднесуточные и секундные расчетные расходы
2. Расходы, обозначенные *, в итоговые расходы не включены

Инв. №7556/VI

Киев — Специализированная монтажная по газооборудованию, монтажных узлов и заготовок для животноводческих ферм спецпрограммы Минмонтажспецстроя СССР

Б/о „Союзсельхозтехника" Укргипропромсельстрой 1974 г.

Таблица водопотребления и водоотведения

Типовой проект 816-178
Альбом VI
Лист ВК-3

Инв. № подл. | Подпись и дата | Взам. инв. №

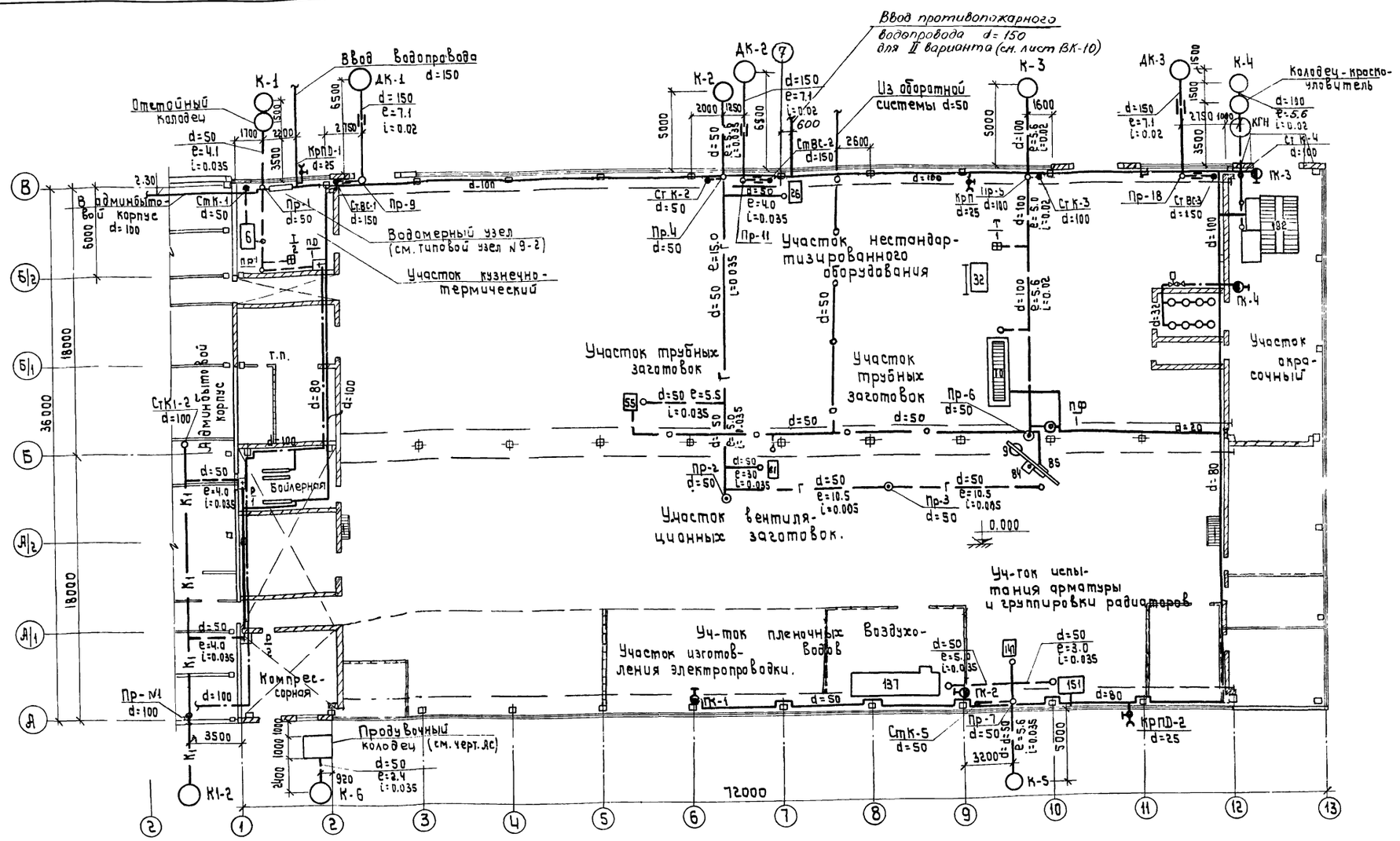

Экспликация оборудования

№№ на технол. схеме	Наименование
6	Бак закалочный сварной 53128
26	Машина для точечной сварки МТП-150
32	Бак емк. 5м³ 49011-3 δ=0.85
55	Механизм для образования раструбов ВМС-241
70	Ванна для испытания трубных узлов ПИ-2-471 V=2м³
81	Машина для точечной сварки МТ-809
85	Машина для точечной сварки МТПП-75
137	Линия изготовления воздуховодов 8744.00
147	Стенд испытания на герметичность запорной арматуры и автопоилок
151	Ванна испытания радиаторов ВРМ-100 V=0.4м³
192	Решетка с нижним отсосом правая 3824.00

Примечания

1. Основные примечания, условные обозначения, состав проекта- см. лист ВК-1, ВК-2.
2. Стоки от санитарных приборов компрессорной и бойлерной подключаются к канализационному выпуску СтК1-2 административно-бытового корпуса (см. ТП

Инв. №6756/ÿ

Гл. инж. пр-та	Ващенко	
Нач. СКП-2	Цывенко	
Гл. инж. СКП-2	Андреева	
Гл. специал.	Шеремет	
Разраб.	Шеремет	
Проверил	Шеремет	
Копировал	Межеричкая	

„Союзсельхозтехника" Укргипропромсельстрой 1974г. КИЕВ
Специализированная мастерская по изготовлению монтажных узлов и заготовок для животноводческих ферм с программой 1.0 млн. усл. б год.

План на отм. 0.00

Типовой проект	816-178
Альбом	VI
Лист	ВК-4

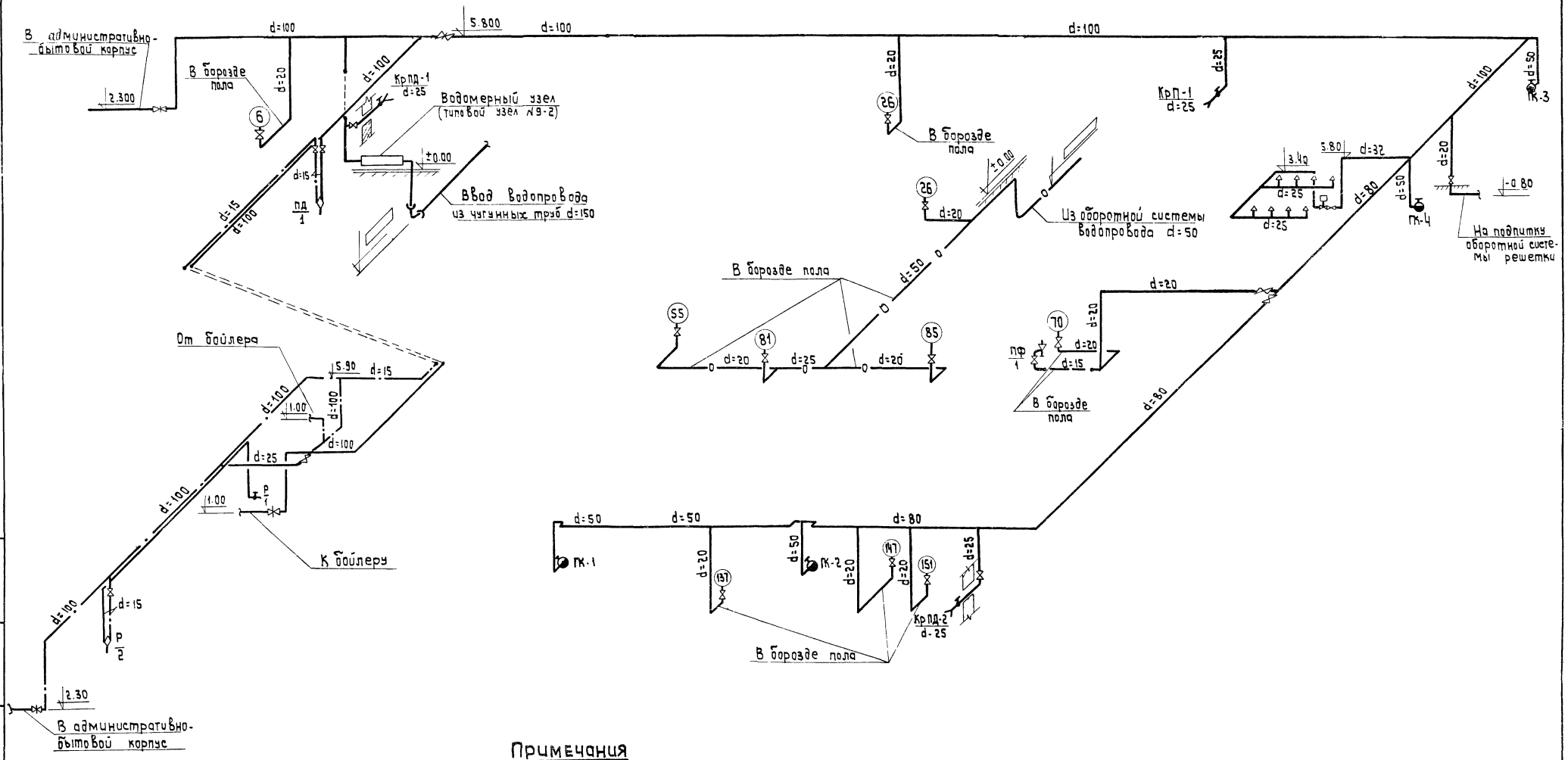

Примечания

1. Основные примечания, условные обозначения, состав проекта - см. лист ВК-1,2.
2. Настоящий лист рассматривать совместно с листом ВК-4.

Инв. №6756/VI

В/о „Союзсельхозтехника" Укргипропромсельстрой 1974г. КИЕВ. Специализированная мастерская по изготовлению монтажных узлов и заготовок для животноводческих ферм с программой 1млн. руб. в год.	Схема холодного и горячего водопровода.	Типовой проект 816-178	Альбом VI
		Лист ВК-5	

Нач. КП-2	Ивашко	Копировал	Межеричкая
Гл. инж. ОКП-2	Андреева		
Гл. специал.	Шеремет		
Проектиров.	Подоксик		

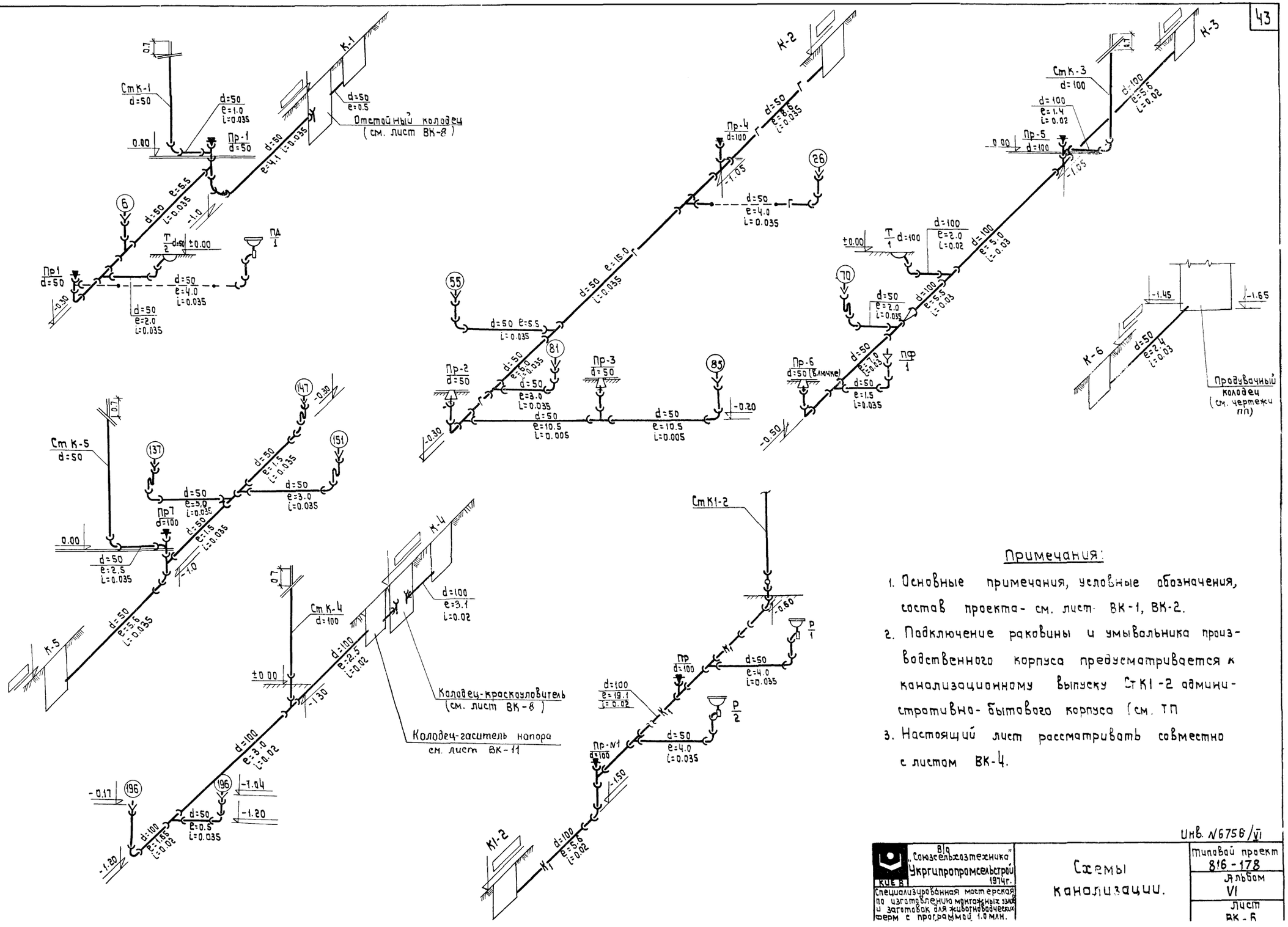

Примечания:

1. Основные примечания, условные обозначения, состав проекта - см. лист ВК-1, ВК-2.
2. Подключение раковины и умывальника производственного корпуса предусматривается к канализационному выпуску Ст К1-2 административно-бытового корпуса (см. ТП
3. Настоящий лист рассматривать совместно с листом ВК-4.

Инв. N6756/VI

В/о „Союзсельхозтехника" Укргипропромсельстрой 1974г. КИЕВ	Схемы канализации.	Типовой проект 816-178	
Специализированная мастерская по изготовлению монтажных узлов и заготовок для животноводческих ферм с программой 1.0 млн.		Альбом VI	
		Лист ВК-6	

Гл. инж. пр-та	Вдц	Проектир	Лодоксик
Нач. Окп-2	Швошко	Копировал	Межерицкая
Гл. инж. пр-та	Андреева		
Гл. специал.	Шеремет		
Проектиров.	Подоксик		

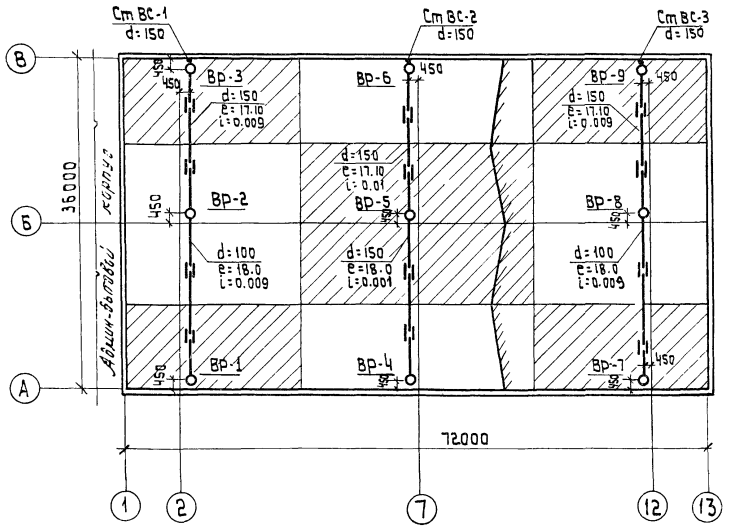

План кровли с размещением водосточных воронок

№№ водосточных воронок	Площадь водосбора в м²	Расход л/сек
Вр-1	198	3.91
Вр-2	396	7.82
Вр-3	198	3.91
Вр-4	252	4.97
Вр-5	504	9.94
Вр-6	252	4.97
Вр-7	198	3.91
Вр-8	396	7.82
Вр-9	198	3.91

$F = 2592$ м² $Q = 51.16$ л/сек

Таблица площадей водосбора и расходов

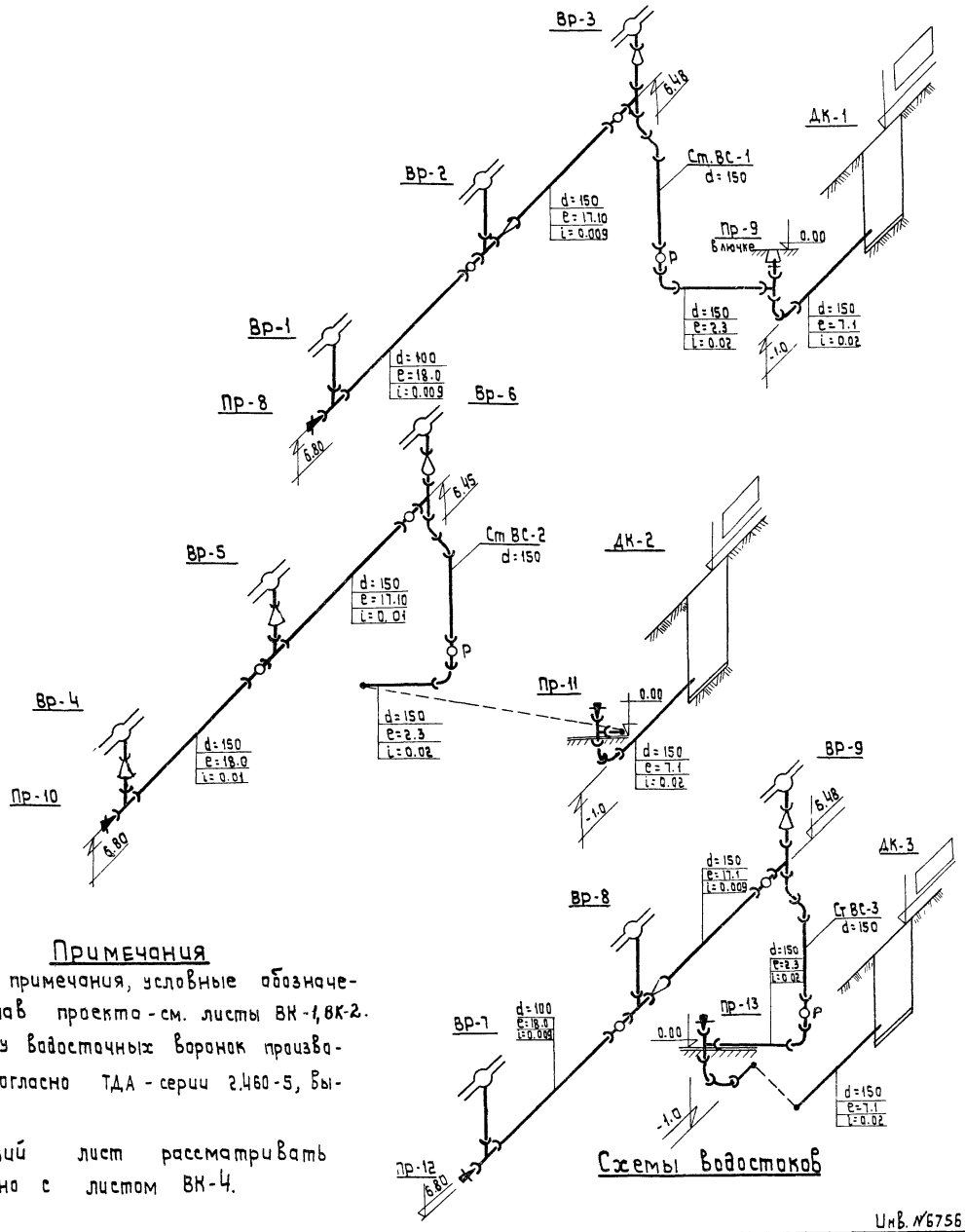

Примечания

1. Основные примечания, условные обозначения, состав проекта - см. листы ВК-1, ВК-2.
2. Установку водосточных воронок производить согласно ТДА - серии 2.460-5, выпуск 1.
3. Настоящий лист рассматривать совместно с листом ВК-4.

Схемы водостоков

Инв. №6756/VI

В/о "Союзсельхозтехника" "Укргипропромсельстрой" 1974г. КИЕВ. Специализированная мастерская по изготовлению монтажных узлов и заготовок для животноводческих ферм с программой 1.0млн. руб. в год.	Внутренние водостоки. План. Схемы. Таблица.	Типовой проект 816-178
		Альбом VI
		Лист ВК-7

Гл.специал. Шеремет
Разработал Шикута

Краскоуловитель

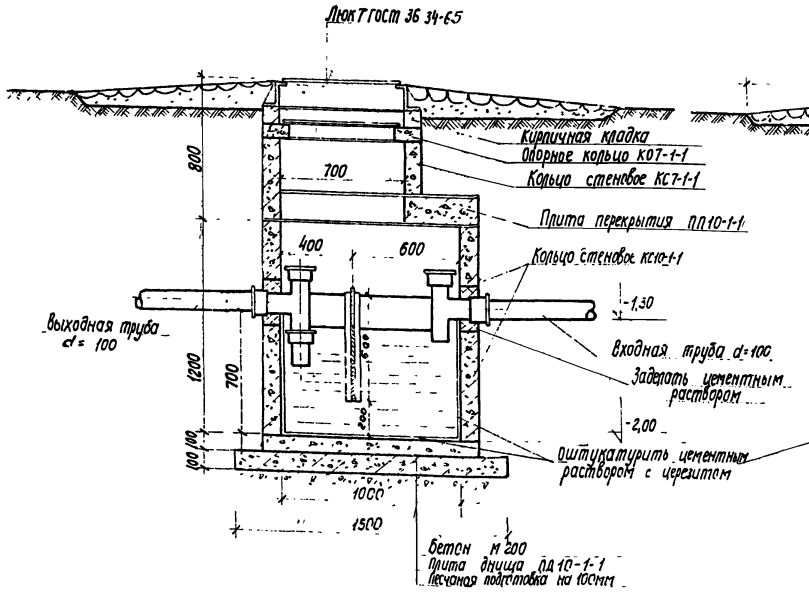

Разрез по А-А

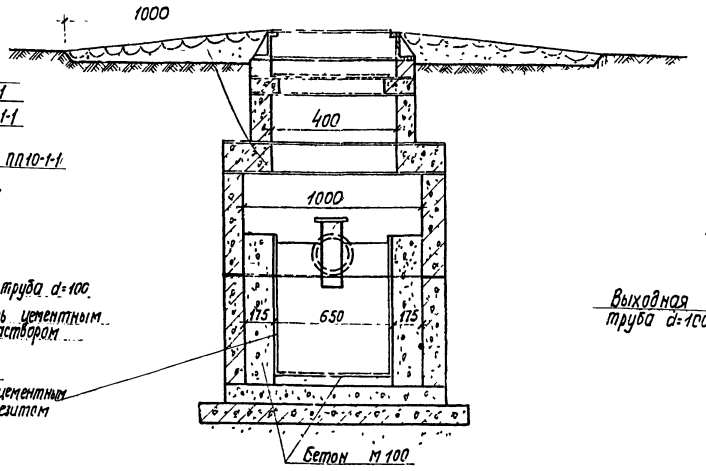

Разрез по Б-Б

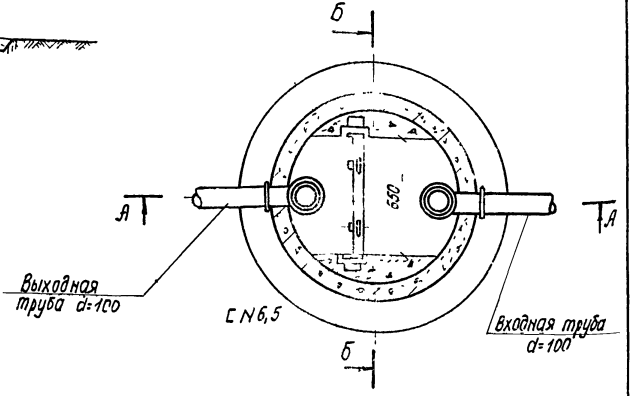

План
м 1:20

Отстойный колодец

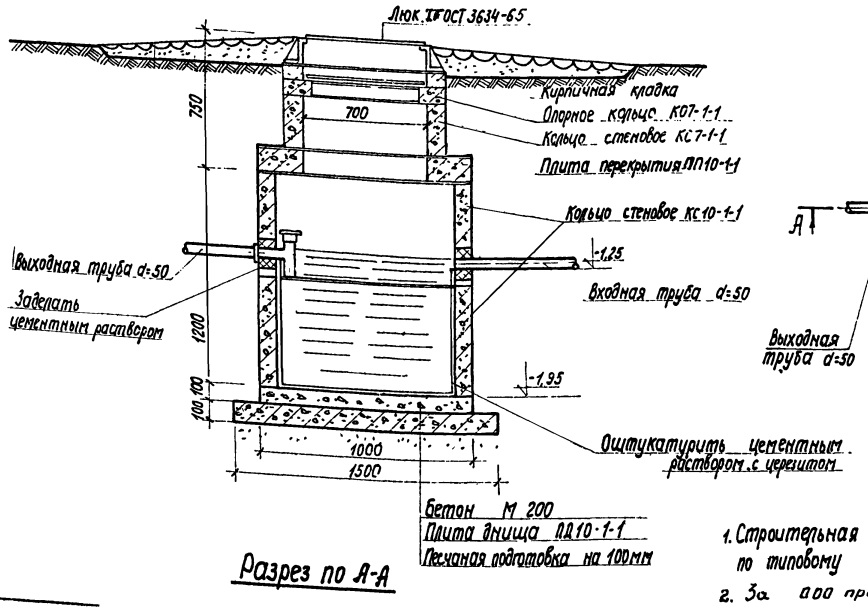

Разрез по А-А

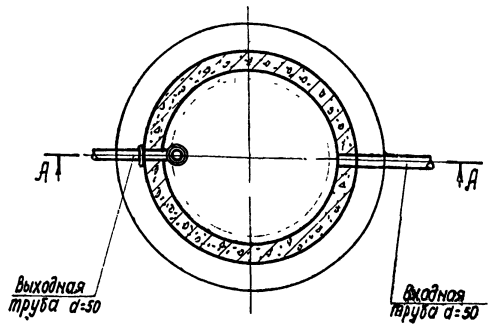

План
м 1:20

Спецификация

NN п/п	Наименование	Разм. в мм	Ед. изм.	К-во	Вес в кг ед.	Вес в кг общ.	Примечан.
	Краскоуловитель						
1	Трубы чугунные канализационные	d=100	пм	2,0	—	—	6942-69
2	Тройники чугунные канализационные	d=100×100	шт	2	7,7	16,0	—"—
3	Люки чугунные с крышкой	ф700	"	1	143,0	143,0	3634-65 тип Т
4	Анкеры стальные Полосовая сталь Ст3	4×80	пм	0,4	25,1	10,04	ГОСТ 103-57
5	Колодцы из сб. ж/б колец	ф1000	шт	1	—	—	ТП 902-9-1
6	Доски 50×700×700	—	м²	0,007	—	—	
7	Швеллеры СN6,5 Ст3	—	пм	1,80	5,9	10,62	ГОСТ 8240-72
	Отстойный колодец						
1	Трубы чугунные канализ.	d=50	пм	2,0	—	—	ГОСТ 6942-69
2	Тройники чугунные канализ.	d=50×50	шт	1	2,7	2,7	—"—
3	Люки чугунные с крышкой	d=700	шт	1	143,0	143,0	3634-65 тип „Т"
4	Колодцы из сб. ж/б колец	d=1000	шт	1	—	—	ТП 902-9-1

Примечания

1. Строительная часть колодцев выполняется по типовому проекту 902-9-1, выпуск I.
2. За 000 принят пол производственного корпуса.

Инв. N 6756/VI

В/о „Союзсельхозтехника" „Укргипропромсельстрой" Киев 1974г. Специализированная мастерская по изготовлению монтажных узлов и заготовок для животноводческих ферм с программой 1 млн. руб. в год	Колодец-краскоуловитель. Отстойный колодец	Типовой проект 816-178	Альбом VI
		Лист ВК-8	

Гл. инж. проекта	Вайсбанд	Проектировал	Подоксик
Нач. ОКП-2	Ивашко	Проверил	Шеремет
Гл. инж. ОКП-2	Андреева		
Гл. специалист	Шеремет		

Спецификация

N п/п	Наименование	Тип марка гост	Размер в мм	Ед. изм.	К-во	Примечания
1	2	3	4	5	6	7
	Водопровод холодный					
1	Трубы чугунные водопр.	5525-61	d=150	шт.	5.0	
2	Колено чугунное	— " —	d=150	шт.	1	
3	Трубы стальные электросварные	10704-63	150	пм	7.0	
4	То же	— " —	100	"	110.0	
5	То же	— " —	80	"	50.0	
6	Трубы стальные водогазопроводные оцинкован.	3262-62	50	"	60.0	из них 19м по обор
7	То же	— " —	32	"	12.0	
8	То же	— " —	25	"	25.0	из них 5м по обор. системе
9	То же	— " —	20	"	105.0	из них 35м по обор.сист.
10	То же	— " —	15	"	35.0	
11	Задвижки параллельные	30ч6бр	100	шт	3	
12	Вентили муфтовые	15кч18р	d=80	"	1	
13	То же	— " —	d=32	"	1	
14	То же	— " —	d=25	"	5	
15	То же	— " —	d=20	"	12	из них 4м по обор. системе
16	То же	— " —	d=15	"	3	
17	То же, с электроприв.	15кч811бр.с.вв	d=32	"	1	
18	Краны поливочные		d=25	"	3	
	а) головки соедин рукавный	2217-66	d=25	"	3	
	б) то же, цапковые	— " —	d=25	"	3	
	в) рукава резино-тканевые l=20.0м	8318-57	d=25	"	3	
19	Пожарные краны		d=50	"	4	
	а) шкаф деревянный			"	4	
	б) вентили пожарные запорные с муфтой и цапкой	151Р	d=50	"	4	
	в) головки соединительные, рукавные	2217-66	d=50	"	8	
	г) то же, муфтовые	— " —	d=50	"	4	
	д) ствол пожарный рукавный	9923-67	ПБ-Б	шт.	4	
	е) рукав пожарный выкидной льняной	472-50	d=50	пм	80.0	
20	Дренчер лопаточный	ДЛ-12	d=12	шт.	8	Прилуцкий з-д
21	Масляная окраска черных труб за 2 раза		d=150	пм	7.0	
22	То же		d=100	"	110.0	
23	То же		d=80	"	50.0	
24	Водомерный узел с водомером ВТ-80	тип узел N9-2		шт	1	Р467-1 Сантехпроект

1	2	3	4	5	6	7
	Водопровод горячий					
1	Трубы стальные электросвар	10704-63	d=100	пм	25.0	
2	Трубы стальные водогазопроводные оцинкован	3262-62	d=15	"	30.0	
3	Задвижки параллельные	30ч6бр	d=100	шт	1	
4	Вентили муфтовые	15кч18бр	d=15	"	2	
5	Масляная окраска черных труб за 2 раза	10704-63	d=100	пм	25.0	
	Канализация					
1	Трубы чугунные канализ	6942-69	d=100	пм	70.0 / 78.0	
2	То же	--- " —	d=50	пм	125.0 / 130.0	
3	Трубы асбестоцементные	1839-72	d=50	"	3.0	
4	То же	— " —	d=100	"	2.0	
5	Тройники	6942-69	d=100×100	шт	4	
6	То же	— " —	d=100×50	"	3	
7	То же	— " —	d=50×50	"	18	
8	Колена	— " —	d=100	"	4	
9	То же	— " —	d=50	"	19	
10	Отводы $\alpha = 135°$	— " —	d=50	"	4	
11	Переходы	— " —	d=100×50	"	1	
12	Прочистки	6942-69	d=100	шт	1	
13	То же	— " —	d=50	"	4	
14	То же, в лючке	— " —	d=50	"	3	
15	Трап	1811-73	d=100	"	1	
16	То же	— " —	d=50	"	1	
17	Воронки стальные сварные	Ст.0 500-58	d=50	шт.	11	Вес 1шт. 1.5кг
18	Полудуши	1438-69		шт.	1	
19	Раковины	8631-57		"	2	
20	Питьевой фонтанчик			"	1	
21	Сифоны	6924-75	d=50	"	41	
22	Колодец-гаситель напора		d 1000	"	1	См. лист ВК-11

1	2	3	4	5	6	7
	Водостоки					
1	Трубы чугунные канал.	6942-69	d=150	пм	120.0 / 128.0	
2	То же	— " —	d=100	"	50.0	
3	Тройники	— " —	d=150×100	шт.	4	
4	То же	— " —	d=100×100	"	2	
5	То же	— " —	d=150×150	"	6	
6	Колено	— " —	d=150	"	3	
7	Отводы $\alpha = 135°$	— " —	d=150	"	6	
8	Ревизия	— " —	d=150	"	7	
9	То же	— " —	d=100	"	2	
10	Прочистки	— " —	d=100	"	2	
11	То же	— " —	d=150	"	3	
12	То же, в лючке	— " —	d=150	"	1	
13	Переходы	— " —	d=150×100	"	7	
14	Воронки ВР-96	Ст.0 500-58	d=100	шт.	9	Вес 1шт. 25кг.
15	Хомуты из полосовой стали	103-57	d=150	"	23	Вес 1шт. 1.06кг
16	То же	— " —	d=100	"	12	Вес 1шт. 0.9кг
17	Тяги для подвески труб	2590-71	d=16	"	35	Вес 1шт. 2.97кг
18	Муфты	М-16		"	35	Вес 1шт 0.7кг

Примечания:

1. Общие примечания, состав проекта, условные обозначения даны на листах ВК-1, ВК-2
2. В числителе даны трубы для I варианта, а в знаменателе - для I варианта (в облегченных металлических конструкциях).

Инв. N 6756/VI

Союзсельхозтехэнерго "Укргипропромсельстрой" 1986

Специализированная мастерская по изготовлению монтажных узлов и заготовок для животноводческих ферм с программой 1.0 млн. усл. ед. в год

Спецификации.

Типовой проект 816-178

Альбом VI

Лист ВК-9

Гип. Шашко
Гл. инж. Шифрева
Гл. спец. Шеремет
Проектир. Лазаких
Копировал
Инженерная

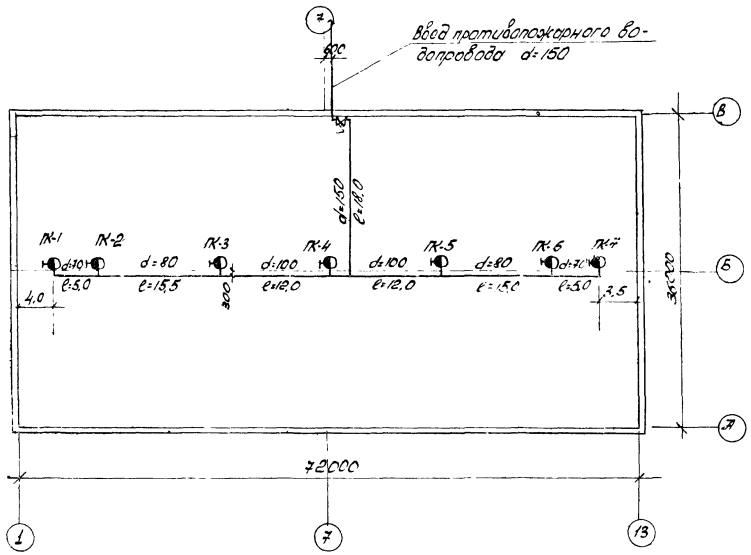

Спецификация материалов

NN п/п	Наименование материалов	Тип ГОСТ марка	Размер в мм	Ед. изм.	К-во	Примеч.
1	Трубы стальные электросварные	10704-63	159×4,5	пм	30.0	
2	То же	"	108×4	"	24.0	
3	То же	"	89×5,5	"	31.0	
4	То же	"	76×5.0	"	10.0	
5	То же	"	57×3,5	"	14.0	
6	Вентили пожарные запорные					
	с муфтой и цапкой	151Р	d=50	"	7	
7	Окраска труб масляной					
	краской за 2 раза			пм	109.0	
8	Трубы чугунные водопроводные	5525-61	d=150	"	10.0	в земле
9	Колено чугунное водопроводное	"	d=150	шт	1	
10	Задвижка чугунная с					
	электроприводом	30ч906бр	d=150	"	1	
11	Спускной кран	10Б8бк	d=15	"	1	

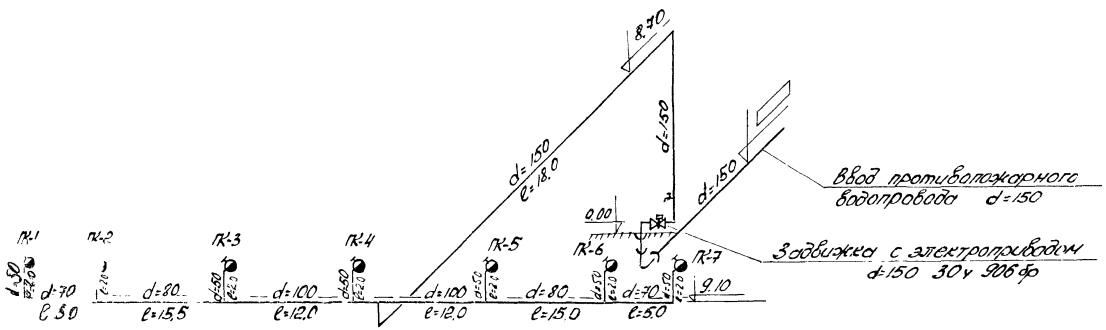

Примечания

1. Чертеж пожаротушения кровли выполнен в соответствии с „Временными указаниями по проектированию зданий из легких металлических конструкций" СН454-73.
2. Расход воды на пожаротушение кровли принят 20 м/сек. Необходимый напор на вводе 25 м вод. ст.
3. Крепление трубопровода системы пожаротушения d=150 мм производить к прогонам фермы с шагом 3,0 м. Крепление трубопровода d=100-70 мм производить по верхнему поясу фермы с шагом 6,0 м.

Инв. N 6756/VI

Б/о Союзсельхозтехника Укргипропромсельстрой 1974 г. КИЕВ. Специализированная мастерская по изготовлению монтажных узлов и заготовок для животноводческих ферм с программой 1 мин. руб. в год	План и схема противопожарного водоснабжения кровли (вариант с металлическим покрытием)	Типовой проект 816-178
		Альбом VI
		Лист ВК-10

Колодец - гаситель напора

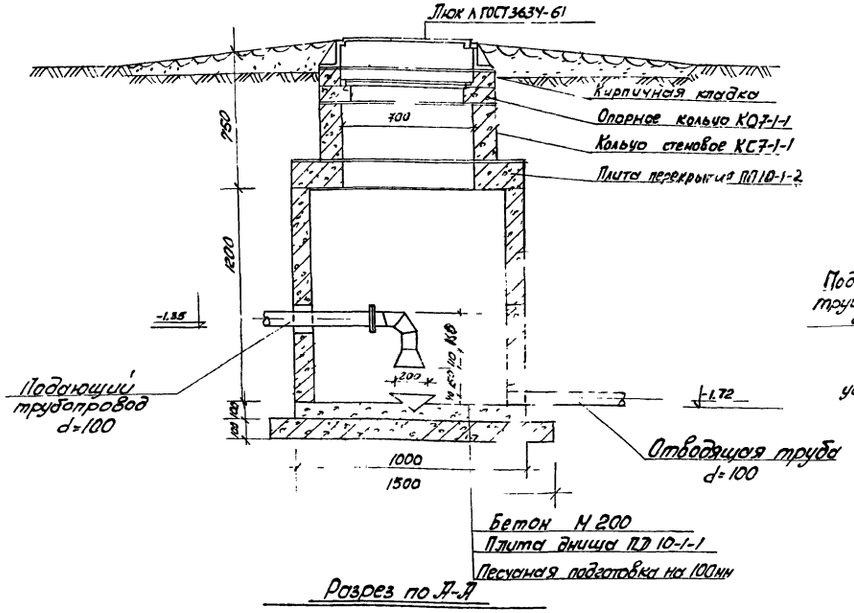

Разрез по А-А

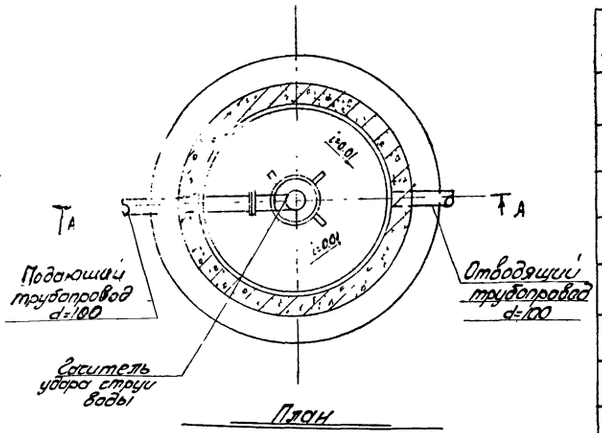

План

Гаситель удара струи воды

М 1:10

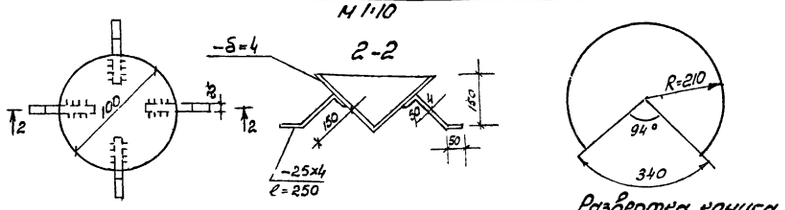

Развертка конуса

Спецификация

NN п/п	Наименование	Разм. в мм	Ед. изм.	К-во	Тип ГОСТ норма	Примеч
1	Трубы стальные	d=100	пм	2,0	3262-62	
2	Фланец приварной стальной	d=100	шт	2	1255-67	
3	Болты М16	М16х60	—"—	4	7798-70	Вес 1шт 0,042
4	Гайки М16	М16	—"—	4	5915-70	Вес 1шт 0,147
5	Шайбы М16	М16	—"—	4	6958-58	Вес 1шт 0,002
6	Сталь листовая	δ=4	м²	0,3	5681-57	Общий вес 3,5кг
7	Сталь полосовая	25х4; 250	шт	4	103-57	Общий вес 0,79кг
8	Колодец из сб. ж/б колец	d=1000	шт	1	ТП 902-9-1	-
	а) кирпичная кладка: кирпич М-75	—	куб	2	—	раствор М-50
	б) опорное кольцо	—	шт	1	КО7-1-1	Вес 0,05т
	в) кольцо стеновое	—	—"—	1	КС 7-1-1	Вес 0,13т
	г) плита перекрытия	—	—"—	1	ПП 10-1-2	Вес 0,25т
	д) кольцо стеновое	—	—"—	2	КС 10-1-1	Вес 0,46т
	е) бетон М 200	—	м³	0,08	—	
	ж) плита днища	—	шт	1	ПД-10-1-1	Вес 0,44
	з) песчаная подготовка	—	м³	0,18	—	
	и) люк Л	—	шт	1	3634-61	

Примечания

1. Строительная часть колодца принята по типовому проекту № 901-9-8.
2. Отверстия для труб пробиваются на месте. После отбивки бетона арматуру перерезать и отогнуть.
3. После установки труб отверстия тщательно замоноличиваются цементным раствором.
4. Защиту металлических деталей от коррозии произвести согласно СНиП II-28-73 (лак ХСЛ - 3 слоя).

Инв. № 6756/12

В/О "Союзсельхозтехника" Укргипропромсельстрой Киев 1974г. Специализированная мастерская по изготовлению монтажных швов и заготовок для животноводческих ферм с прогонной линией вуз. 8 зав	Колодец-гаситель напора	Типовой проект 816-178 Альбом VI Лист 8К-11

Изм. Кол. уч. Лист № док. Подп. Дата
Разраб. Буйко
Пров. Шифонет
Н. контр.
Гл. спец.
Инв. № подл. | Подп. и дата | Взам. инв. №

gost.e-ecolog.ru