ТИПОВОЙ ПРОЕКТ

816-178

СПЕЦИАЛИЗИРОВАННАЯ МАСТЕРСКАЯ ПО ИЗГОТОВЛЕНИЮ МОНТАЖНЫХ УЗЛОВ И ЗАГОТОВОК ДЛЯ ЖИВОТНОВОДЧЕСКИХ ФЕРМ С ПРОГРАММОЙ 1.0 МЛН. РУБ В ГОД

АЛЬБОМ IV

СОСТАВ ПРОЕКТА:

АЛЬБОМ I ОБЩЕПЛОЩАДОЧНЫЕ МАТЕРИАЛЫ. ТЕХНОЛОГИЧЕСКАЯ ЧАСТЬ И ПРОМПРОВОДКИ
АЛЬБОМ II ЭЛЕКТРОТЕХНИЧЕСКАЯ ЧАСТЬ.
АЛЬБОМ III ЭЛЕКТРОТЕХНИЧЕСКАЯ ЧАСТЬ. ЗАДАНИЯ ЗАВОДУ — ИЗГОТОВИТЕЛЮ НА ЭЛЕКТРООБОРУДОВАНИЕ КИП И АВТОМАТИКУ.
АЛЬБОМ IV АРХИТЕКТУРНО — СТРОИТЕЛЬНАЯ ЧАСТЬ. (ВАРИАНТ В СБОРНЫХ ЖЕЛЕЗОБЕТОННЫХ КОНСТРУКЦИЯХ)
АЛЬБОМ V АРХИТЕКТУРНО — СТРОИТЕЛЬНАЯ ЧАСТЬ. (ВАРИАНТ В ОБЛЕГЧЕННЫХ МЕТАЛЛИЧЕСКИХ КОНСТРУКЦИЯХ)
АЛЬБОМ VI САНИТАРНО — ТЕХНИЧЕСКАЯ ЧАСТЬ.
АЛЬБОМ VII СМЕТЫ. (ВАРИАНТ В СБОРНЫХ ЖЕЛЕЗОБЕТОННЫХ КОНСТРУКЦИЯХ)
АЛЬБОМ VIII СМЕТЫ. (ВАРИАНТ В ОБЛЕГЧЕННЫХ МЕТАЛЛИЧЕСКИХ КОНСТРУКЦИЯХ)
АЛЬБОМ IX СМЕТЫ.
АЛЬБОМ X ЗАКАЗНЫЕ СПЕЦИФИКАЦИИ.

ПРИМЕНЕННЫЕ МАТЕРИАЛЫ: ТИПОВОЙ ПРОЕКТ 416-1-57 АДМИНИСТРАТИВНО-БЫТОВОЕ ЗДАНИЕ НА 150 ЧЕЛОВЕК ДЛЯ РЕМОНТНЫХ ЦЕХОВ СИСТЕМЫ „СЕЛЬХОЗТЕХНИКА"
(РАСПРОСТРАНЯЕТ МИНСКИЙ ФИЛИАЛ ЦИТП)

РАЗРАБОТАН
ПРОЕКТНЫМ ИНСТИТУТОМ „
ЕЛЬСТРОЙ"

УТВЕРЖДЕН И
ВВЕДЕН В ДЕЙСТВИЕ
В/О „СОЮЗСЕЛЬХОЗТЕХНИКА"
ПРОТОКОЛ №1 ОТ 29 ЯНВАРЯ
С 1 НОЯБРЯ 1975 г.

gost.e-ecolog.ru

КФ ЦИТП ИНВ. N 6756/IV ТП

ЦЕНТРАЛЬНЫЙ ИНСТИТУТ ТИПОВОГО ПРОЕКТИРОВАНИЯ
ГОССТРОЯ СССР
КИЕВСКИЙ ФИЛИАЛ
г.Киев-57, ул.Эжена Потье, № 12

Заказ № 2266 инв № 6756/4 тираж 150
Сдано в печать 20 XII 1976г. цена 2-70

ПЕРЕЧЕНЬ ЛИСТОВ

Наименование листов.	N листа	N стр
	2	3
Титульный лист		1
Перечень листов		2
Пояснительная записка	1,2	3
Заглавный лист / начало/	АР-1	4
Заглавный лист / продолжение/	АР-2	5
Заглавный лист / окончание/	АР-3	6
План на отм. 0.000. Сечение а-а. Спецификация проемов ворот и дверей.	АР-4	7
План на отм. 4.300 и 3.600 в осях 1-2, А-Б. План на отм. 3.600 в осях 12-13, А-Б и 1-2, Б/2.	АР-5	8
Разрезы 1-1÷4-4. Узел „7"	АР-6	9
Фасады 1-13, 13-1, А-В, В-А.	АР-7	10
Схемы заполнения оконных проемов Спецификации	АР-8	11
Узлы 1÷6 Спецификации.	АР-9	12
Монтажные схемы стальных сетчатых перегородок в осях 2-3, А-А/1; 5, А-А/2; 7-9, А-А/2; 11-13; А-А/2; 1, Б-Б/1. Виды 1-1÷11-11.	АР-10	13
Перегородки из стальных щитов. Спецификация материалов для щитов с сеткой. Тип щитов с сеткой. Металлическая стойка С-1.	АР-11	14
Перегородка из стальных щитов. Типы стоек и детали их установки. Монтажные детали перегородок. Детали навески дверей.	АР-12	15
Перегородки из стальных щитов. Детали дверных щитов. Детали фрамужных щитов. Детали щитов перегородок.	АР-13	16
Примеры перепланировки санузлов административно-бытового здания на 150чел. Условия привязки административно-бытового здания на 150чел	АР-14	17
Заглавный лист / начало/	КЖ-1	18
Заглавный лист / окончание/	КЖ-2	19
План фундаментов. Узел „А". Анкера А-1÷А-3.	КЖ-3	20
Элементы плана фундаментов 1÷7	КЖ-4	21
Элемент плана фундаментов 8 Сечения 1-1÷4-4. ФМ-1, ФМ-1А. Опалубочные чертежи и армирование.	КЖ-5	22

1	2	3
ФМ-2, ФМ-4. Опалубочные чертежи и армирование.	КЖ-6	23
ФА25-1, ФА43-1, ФА49-1. Опалубочные чертежи и армирование.	КЖ-7	24
ФА55-1, ФА19-1, ФА37-1. Опалубочные чертежи и армирование.	КЖ-8	25
ФА37-2, ФА37-3, ФА37-4, ФА25-2, ФА25-3, ФА25-3А, ФА49-2. Опалубочные чертежи.	КЖ-9	26
План подземного хозяйства.	КЖ-10	27
Фундаменты под оборудование ФО1÷ФО-16	КЖ-11	28
Подпольные каналы N1÷N9. Приямки ПР-1÷ПР-4. Фундаменты под оборудования ФО-17÷ФО-20. План покрытия приямка. ПР-4.	КЖ-12	29
ФО-24. Опалубочные чертежи Разрезы 1-1, 2-2.	КЖ-13	30
Фундаменты ФО-21÷ФО-24. Опалубочные чертежи. Разрезы	КЖ-14	31
План монолитного перекрытия фундамента ФО-24. Разрез 3-3. Закладные детали.	КЖ-15	32
ФО-24 Армирование.	КЖ-16	33
Приямки ПР-5, ПР-6. Балки Б-1. Закладные детали ЗД-26÷ЗД-28	КЖ-17	34
Монтажная схема колонн и рам ворот. Разрезы 1-1-5-5	КЖ 18	35
Монтажная схема балок и плит покрытия Разрезы 1-1÷4-4	КЖ-19	36
Монтажные схемы стальных балок плит МП-1, МП-2, МП-5. Плиты МП-1÷МП-6. Разрезы 1-1÷5-5. Узел „1".	КЖ-20	37
Узлы 2÷9. Опорная подушка ОП-1	КЖ-21	38
Монтажные схемы стеновых панелей в осях „А", „В", „1", „13"	КЖ-22	39
Маркировочные схемы деталей и элементов крепления стеновых панелей. Фрагменты 1÷18	КЖ-23	40
КП II-12А÷КП II-25, КП II-17А. 1БДР18-2А IV, 2БДР18-3А IV. Опалубочные чертежи.	КЖ-24	41
Колонна КФ-1 КФ-1А. Опалубочные чертежи и армирование.	КЖ-25	42
Монтажная схема подвесных крановых путей. Разрезы 1-1, 2-2, 3-3.	КЖ-26	43
Монтажные схемы лестниц N1÷N4. Ограждение площадки НПП1.	Послесний лист КЖ-27	44

Инв N 6756/IV

Л. инж. пр-та	Вайсбанд	Разработал	Софиенко
Нач. ОКП-2	Ивашко	Проверил	Медведовская
Л. инж. ОКП-2	Андреева	Копировал	Межерицкая
Гл. спец.	Лев		
Рук. бригады	Медведовская		

В/о „Союзсельхозтехника" Укргипропромсельстрой 1974г. КИЕВ

Специализированная мастерская по изготовлению монтажных узлов и заготовок для животноводческих ферм с программой 1,0 млн

Перечень листов

Типовой проект 816-178

Альбом IV

Лист

Пояснительная записка

А. Общая часть.

Рабочие чертежи архитектурно-строительной части проекта разработаны на основании задания на проектирование №86-160, утвержденного Заместителем Председателя В/О „Союзсельхозтехника" тов. Швывыко В.М. 1 февраля 1973г, и плана типового проектирования Госстроя СССР на 1973-1974г.г. раздел IV.

Проект разработан для строительства в районах со следующими природными условиями:

а) климатические зоны сухой и нормальной влажности;

б) ограждающие конструкции запроектированы для районов с расчетными температурами наружного воздуха -20°С, -30°С (основное решение) и -40°С;

в) вес снегового покрова принят для II, III и IV снеговых районов СССР и соответственно равен 70, 100 (основное решение), 150 кг/см².

г) скоростной напор ветра - для III ветрового района СССР и равен 45 кг/см²;

д) рельеф площадки спокойный, грунтовые воды отсутствуют. Грунты основания непучинистые, непросадочные со следующими нормативными характеристиками: $\varphi_H = 28°$; $C_H = 0{,}02$ кг/см²; $\gamma = 1.8$ т/м³ и $E = 150$ кг/см².

г) сейсмичность не более 6 баллов;

ж) строительство в условиях вечной мерзлоты не предусматривается.

Б. Архитектурно-планировочные решения.

Здание специализированной мастерской по изготовлению монтажных узлов и заготовок для животноводческих ферм с программой 1.0 млн. руб. в год запроектировано одноэтажным, двухпролетным (2×18м).

Размеры здания в плане 72.0×36.0м. Высота помещений до низа несущих конструкций покрытия принята 6.0м. Шаг колонн крайних и среднего рядов принят 6.0м.

В торце мастерской пристраивается административно-бытовое здание принятое по проекту разработанному институтом „Гипропромсельстрой", т.п. 416-

По пожарной опасности отделения и участки специализированной мастерской относятся к категориям „Д", „Г", „В" и „Я" (см. л. АР-4).

Производственные процессы данного предприятия относятся к группам $I^б$, $I^в$, $II^б$, $II^г$ и $III^б$. Расчет санитарного оборудования см. таблицу на л. АР-3.

В. Конструктивные решения

Конструкции решены в соответствии с заданием и общими данными для проектирования и приняты по каталогам унифицированных железобетонных конструкций промышленных зданий.

Здание специализированной мастерской запроектировано в сборных железобетонных конструкциях.

Несущие конструкции - поперечные рамы с защемленными стойками и шарнирноопертыми стропильными балками покрытия.

В проекте приняты следующие конструкции:

Фундаменты под колонны монолитные железобетонные по серии 1.412, вып. 1-1, 1-2, II с учетом осуществления нулевого цикла производства работ.

Фундаменты под наружные стены - сборные железобетонные фундаментные балки по серии 1.415-1, вып.1, под внутренние стены - ленточные бутобетонные из бута М-150 на бетоне М-100.

Колонны сборные железобетонные по серии КЭ-01-49, вып. II. Шаг колонн - 6.0м.

Стены наружные из керамзитобетонных панелей с $\gamma = 1100$ кг/м³ по серии 1.432-5, вып.1. Кирпичные участки наружных стен и внутренние стены из обыкновенного глиняного кирпича (ГОСТ 530-71).

Перегородки - кирпичные и из стальных сетчатых щитов.

Стропильные балки - сборные железобетонные по серии 1.462-3, вып. 1,3.

Плиты покрытия - сборные железобетонные по серии 1.465-7, вып. [illegible]

Кровля - скатная рулонная с внутренним отводом воды запроектирована в соответствии с требованиями СН394-69* В качестве утеплителя принят пенобетон с объемным весом γ=400 кг/м³ и коэффициентом теплопроводности λ=0,12 ккал/м² час град.

Таблица толщин утеплителя приведена на л. АР-1.

Перекрытия монолитные железобетонные плиты по стальным балкам.

Оконные панели - стальные по серии ПР-05-50/71 и деревянные по ГОСТ'у 12506-67.

Двери - деревянные по ГОСТ'у 14624.69;

противопожарные и искронедающие - по серии г.435-6, вып. 1,2.

Перемычки - сборные железобетонные брусковые по серии 1.139-1, вып.1.

Ворота - распашные размером 3.0×3.0м по серии ПР-05-36.4 и 3.6×3.6 - по серии г. 435-6, вып. 3 „Ворота противопожарные и искронедающие".

Для обслуживания технологических процессов и монтажа оборудования мастерская оборудована электрическими подвесными кранбалками грузоподъемностью Q=3,2 т.с.

Пути подъемно-транспортного оборудования запроектированы подвесные стальные по серии КЭ-01-57, вып. VII и крепятся к верхним поясам балок покрытия при помощи стальных подвесок.

Продольные тормозные усилия передаются на диск покрытия через стальные вертикальные связи.

Лестницы и площадки - стальные по серии КЭ-03-1.

Горизонтальная гидроизоляция предусмотрена из цементного раствора состава 1:2 толщиной 20мм, вертикальная гидроизоляция - обмазка горячим битумом за 2 раза.

По периметру здания устраивается асфальтовая отмостка по щебеночному основанию шириной 0,75м.

Г. Указания по антикоррозионной защите конструкций.

Окраску стальных конструкций производить в соответствии с указаниями главы СНиП II-В.9-73 „Антикоррозионная защита строительных конструкций зданий и сооружений. Нормы проектирования", примечаниями на л. КЖ-2 и указаниями на листах проекта.

Д. Бытовое, медицинское, культурное обслуживание, организация питания.

Бытовое обслуживание работающих запроектировано в соответствии с требованиями СНиП III-м. 3-68, санитарных норм, а также задания технологического отдела.

Расчет оборудования бытовых помещений произведен на основании штатного расписания предприятия в целом. Данные расчета приведены в таблице на листе АР-3.

Хранение домашней и рабочей одежды предусмотрено для групп $I^б$, $I^в$, $II^б$, $II^г$, $III^б$ закрытым способом в одинарных и двойных шкафах.

В составе бытовых помещений, кроме приведенных в таблице на листе АР-3 предусматриваются: конторские помещения, буфет на 1 этаже и красный уголок на 2 этаже.

Медицинское обслуживание работающих на предприятии не предусматривается, так как списочное количество работающих менее 500 человек.

Медицинское обслуживание на рабочих местах обеспечивается с помощью медицинских постов и аптечек.

Культурное обслуживание работающих обеспечивается путем устройства специальных помещений для проведения культурно-массовых мероприятий. В том числе: красный уголок площадью 40.0м², который размещается в административно-бытовом здании на 2 этаже.

Для обеспечения питанием работающих на предприятии проектом предусматривается буфет на 20 посадочных мест, который располагается в административно-бытовом здании на первом этаже.

Е. Отделочные работы.

Указания по наружной отделке фасадов см. л. АР-7, по внутренней отделке помещений см. таблицу на л. АР-2.

Окраску помещений и оборудования производить в соответствии с „Указаниями по проектированию цветовой отделки интерьеров производственных зданий промышленных предприятий" СН 181-70.

Транспортное и грузоподъемное оборудование окрасить следующими цветами: конвейеры - кремовым, кран-балки - алюминиевыми красками, обоймы с крюками - чередующимися вертикальными черными и яркожелтыми полосами шириной 100мм.

Автопогрузчики, кары и другие транспортные средства - нижнюю часть и платформу - черным, верхнюю часть - яркожелтым.

Инв. № 6756/IV

Разработал	Мень	Специализированная мастерская по изготовлению монтажных узлов и заготовок для животноводческих	Типовой проект 816-178
Конировал	Межеличкая		Альбом IV
Специал.	Лев		Лист
Инж. ОВП-2	Я. Алферова		
Инж. пр-та	Войтович		
Гл. инж.	Ц. Вашко		
Н. контр.	Ю. Шевченко		

В/О „Союзсельхозтехника" Укргипропромсельстрой 1974г. КИЕВ

Пояснительная записка.

Условные обозначения:

Номер детали — N детали

Ссылка на деталь в чертежах той же марки — N детали, N листа, где деталь изображена

Ссылка на деталь по ТДА — ТДА N детали, N серии, где деталь изображена

Условные сокращения:

Ур.з.	—	Уровень земли
Ур.ч.п.	—	Уровень чистого пола
Сб. ж.б.	—	Сборный железобетон
Перем.	—	Переменная отметка

План кровли

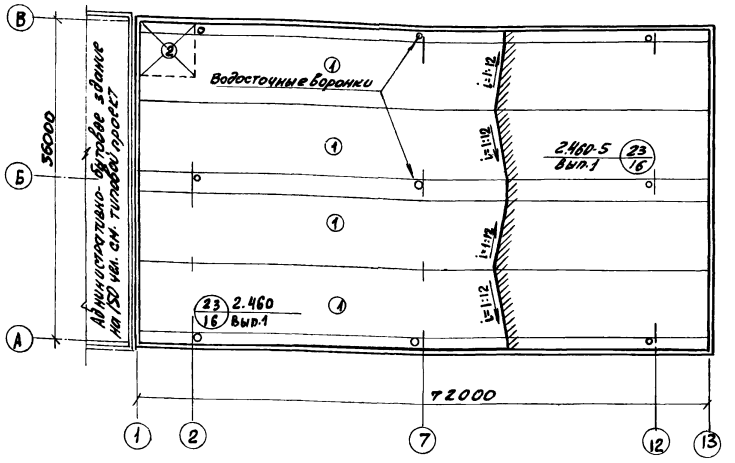

Перечень листов марки „АР"

N листа	Наименование листа	К-во листов пр. и вед. к формату 24	Примечание
АР-1	Заглавный лист /Начало/	0.5	
АР-2	Заглавный лист /Продолжение/	0.5	
АР-3	Заглавный лист /Окончание/	0.5	
АР-4	План на отм. 0.000 сечение а-а. Спецификация проемов ворот и дверей	0.5	
АР-5	План на отм. 4.200 и 3.600 в осях 1-2, А-Б. План на отм. 3.600 в осях 12-13, А-Б. План на отм. 3.600 в осях 1-2, Б/в.	0.5	
АР-6	Разрезы 1-1÷4-4	0.5	
АР-7	Фасады 1-13, 13-1; А-В, В-А	0.5	
АР-8	Схемы заполнения оконных проемов. Спецификация	0.5	
АР-9	Узлы 1÷6. Спецификации	0.5	
АР-10	Монтажные схемы стальных сетчатых перегородок в осях 2-3, А-А/1; 5А-А/1; 7-9, А-А/1. 11-13, А-А/1; 1,5-Б/1. Виды 1-1÷11-11	0.5	
АР-11	Перегородки из бетонных щитов. Спецификация материалов для щитов с сеткой. Типы щитов с сеткой металлической с ячейкой 5×5	0.5	
АР-12	Перегородки из стальных щитов. Типы щитов и детали их установки. Монтажные детали перегородок. Детали навески дверей.	0.5	
АР-13	Перегородки из стальных щитов. Детали крепления щитов. Детали сборных щитов, детали дверей. Спецификация материалов для изготовления перегородок	0.5	
АР-14	Привязка здания к рельефу местности. Ситуационный план. Схема расположения здания по отношению к сторонам света. Условия привязки административно-бытового здания на 150 чел.	0.5	

Перечень марок рабочих чертежей проекта

Наименование части проекта	Марка части проекта	Примечание
Технологическая часть, механизация и транспорт	ТХ	
Архитектурная часть	АР	
Конструкции железобетонные	КЖ	
Конструкции металлические	КМ	
Отопление и вентиляция	ОВ	
Водоснабжение и канализация	ВК	
Электроснабжение	ЭС	
Электротехническая часть	ЭЛ	
Связь и сигнализация	СС	
Автоматика	АВ	
Воздухоснабжение	ВС	
Газоснабжение	ГС	

Количество листов марки АР, шт.

Вновь разработанных	Фактическое	14	Повторно примененных листов и привязанных листов типовых проектов /приведенное к формату 24/	—
	Приведенное к формату 24	7.0	Из серии типовых чертежей /приведенное к формату 24/	

Таблица толщин утеплителя

Расчетная наружная температура t°C	Толщина утеплителя (пенобетон γ=400 кг/м³)	
	Тип кровли ①	Тип кровли ②
−20°C	40	80
−30°C	60	100
−40°C	80	140

Характеристика района строительства

Расчетная наружная температура для отопления, град.	−20°C, −30°C, −40°C		Нормативный скоростной напор ветра, кг/м²	45
Расчетная сейсмичность, баллы	района	до 6 балл	Нормативное давление на грунт при $C^н$=0.02 кг/см², $\varphi^н$=28°, E=150 кг/см², γ=1.8 т/м³	—
	объекта	—"—	Наивысший уровень грунтовых вод, м	отсутствует
Тип грунта по просадочности		не просадочн.	Нормативная глубина промерзания грунта, м	1.0
Вес снегового покрова земли		50, 100, 150	Особые грунтовые условия	—

Типовой проект разработан в соответствии с действующими нормами и правилами и предусматривает мероприятия, обеспечивающие взрывобезопасность и пожаробезопасность при эксплуатации здания или сооружения.

Главный инженер проекта /Вайсбанд/

Основные строительные показатели здания

Площадь застройки, м²			2654.0
Строительный объем, м³			20384.3
В том числе помещений в подземной части			—
Полезная /общая/ площадь, м²			2878.6
В том числе	Рабочая		2343.8
	Подсобная		473.6
	Складская		61.2
	Вспомогательных и лабораторных помещений	Всего	—
		Рабочие	—
		Подсобные	—
		Складские	—

ЦИБ № 6756/IV

КИЕВ — В/О Союзсельхозтехника Укргипропромсельстрой. Специализированный проект цехов по изготовлению монтажных узлов и заготовок для животноводческих ферм с пролетом 12 и 18 м.

Заглавный лист /начало/

Типовой проект 816-178
Альбом IV
Лист АР-1

Инв. № подл. | Подпись и дата | Взам. инв. №

Сводная спецификация изделий по чертежам марки „АР"

Материал	Наименование изделия	Марка изделия	Количество шт.	Стандарт или лист проекта	Примечание
Дерево	Ворота	—	2	Серия ПР-05-364 ГОСТ 14624-69	
	Дверь	Д-31П	1		
	Дверь утепленная	Д-52П	1	—"—	См. прим. п.2 лист АР-4
	Дверь	Д-32П	1	—"—	
	—"—	Д-33П	4	—"—	
	—"—	Д-33Л	2	—"—	
	—"—	Д-37П	2	—"—	
	Люк	Л-9	1	МРТУ 20-6-65	
	Дверь противопожарная	ПД-5	1	Серия 2.435-6 в.1	
	Дверь противопожарная искронепроницаемая	ПДИ-1	1	Серия 2.435-6 в.2	
	Оконный блок	НС2-94	1	ГОСТ 12506-67	
Металл	Ворота	ПВИ3.6х3,6	1	Серия 2.435-6в.3	
	Рама двери	РДД-5	1	Серия 2.435-6 в.1	
	Рама двери	РДДИ-1	1	Серия 2.435-6 в.2	
	Основной щит	Б-1	18		Спецификации соединительных элементов На монтажные схемы сборных перегородок см. лист АР-8
	Щит примыкания к стойкам	Б-2	40		
	Промежуточный щит	Б-3	11		
	Фрамужный щит однопольной двери	Б-4	3	АР.11÷АР-13	
	Фрамужный щит двупольной двери	Б-5	1		
	Полотно однопольной двери	Б-6	3		
	Полотно двупольной двери	Б-7	2		
	Несущая стойка	Е-1	21		
	Стойка-вкладыш	Е-2	11		
	Для $t_н$ = -20° и -30°С				
	Оконная панель	ДО-180	19	Серия ПР-05-50/71	Спецификации соединительных элементов см. монтажную схему см. лист АР-8
	—"—	ДГ-180	3	—"—	
	—"—	ДО-175	3	—"—	
	—"—	О-115	4	—"—	
	—"—	Г-115	24	—"—	
	—"—	Г-120	22	—"—	
	Для $t_н$ = -40°С				
	Оконная панель	ДО-180	19	Серия ПР-05-50/71	Спецификации соединительных элементов см. монтажную схему см. Лист АР-8
	—"—	ДГ-180	3	—"—	
	—"—	ДО-175	3	—"—	
	—"—	ДО-115	4	—"—	
	—"—	ДГ-115	21	—"—	
	—"—	Г-115	3	—"—	
	—"—	ДГ-120	22	—"—	
Железобетон	Плита ж.б. подоконная	ПО-15-25	1	ГОСТ 8984-71	Для $t_н$ = -20°С
	Плита ж.б. подоконная	ПО-15-35	1	—"—	Для $t_н$ = -30°С и -40°С

Отделка помещений

NN п/п	Наименования помещений	Потолки: Штукатурка или затирка	Потолки: Окраска	Стены и перегородки: Штукатурка или затирка	Стены и перегородки: Окраска или облицовка	Панели (низ стен и перегор.): Окраска или облицовка	Панели (низ стен и перегор.): Высота мм
1	Цех в осях 2-12; А-В, кладовая ЛПЦ, ИРК Участок электротехнических приборов. Участок ремонта тепло-автоматических приборов освещения и радиоаппаратуры КИП	Затирка швов цементным раствором	Известковым раствором	Затирка швов	Окраска цементной краской	—	—
2	Кузнечно-термический участок	—"—	Грунт 1 слой лак „ХСЛ" (разбавленный) шпаклевка 1 слой лака ХСЛ-300 и наполнитель диабазовая мука-70% эмаль ПХВ-1	Цементная штукатурка (для кирпичных стен) затирка цементным раствором (для панельных стен)	Эмаль „ПХВ"	—	—
3	Лакокрасочное отделение	—"—	Грунт-1слой лака „ХСЛ" разбавленный шпаклевка 1 слой лака ХСЛ-300 и наполнитель диабазовая мука-70% лакокрасочная „ХСЭ"	—"—	3 слоя „ХСЭ"	—	—
4	Трансформаторная подстанция	—"—	Известковым раствором	Кладка с подрезкой швов. Затирка швов.	Известковым раствором	—	—
5	Бойлерная. Венткамеры	—"—	—"—	Кладка с подрезкой швов	—"—	—	—
6	Компрессорная	—"—	Цементной краской	Затирка швов	Окраска цементной краской	—	—

Характеристика помещений по категориям пожароопасности, температурному режиму и др. (полезная площадь помещений, м²)

По категориям пожароопасности: А	Б	В	Г	Д	По температурному режиму: Нетопливные	Отапливаемые (холодильн.)	По расположению: В подземной части здания	В технических этажах	Встроенные пом. цехов, площад. и этажерки	По режиму возд. среды: С кондиционированием воздуха (без герметизации)	Герметизированные
112,60	—	223,28	452,91	1959,68	—	—	—	—	223,9	—	—

Инв. № 6756/IV

Типы и площади покрытия полов

Типы покрытий По СНиП II-В 8-71	П-9	П-9а	С-1а	—	—	—	—	
Площадь, м²	2561,1	198,1	41,4	—	—	—	—	

Экспликация полов

Номер по плану полов	Схема конструкции пола	Наименование и толщина слоя, мм	Тип слоя по СНиП II-В.7-71	Примечания
1		Бетон М „400" - 30 подстилающий слой из бетона М „300" - 100 Утрамбованный щебнем грунт	П-9	
2 2а		Бетон М „300" - 25 2 слоя гидроизола на прослойке из битумной мастики Подстилающий слой из бетона М „200" - 100 Утрамбованный щебнем грунт	П-9 Г-1а	Гидроизоляция пола выполняется только для пола типа 2,1
3		Бетон М „200" - 20 Подстилающий слой из бетона М „200" - 100 Утрамбованный щебнем грунт	П-9	
4		Бетон М „300" - 25 Подстилающий слой из бетона М „300" - 100 Утрамбованный щебнем грунт	П-9	Заполнителем бетона должен быть щебень и песок из известняка
5		Бетон М „200" - 20 Монолитная ж-б плита перекрытия	П-9в	
6		Стяжка из цементно-песчаного раствора М 150-20 Фибролит - 25 (для $t_н$=-20÷-30°С) 50 (для $t_н$=-40°С) Пароизоляция - 1 слой рубероида на битумной мастике. Монолитная ж.б. плита перекрытия	С-1А	
7		Бетон М „300" - 25 Подстилающий слой из бетона М 200-400 Утрамбованный щебнем грунт	П-9	1- обрамление L 63×6 2- рельс узкой колей Р-11 3- шпалы из Т 16
8		Бетон М „300" — 25 Подстилающий слой из бетона М „300" — 35 Монолитная ж.б. плита перекрытия	П-9	—"—

в/о „Союзсельхозтехника" УКРГИПРОПРОМСЕЛЬСТРОЙ 1974г. Киев

Специализированная мастерская по изготовлению монтажных узлов и заготовок для животноводческих ферм, с годовым объемом 2 млн. руб. в год

Заглавный лист (продолжение)

Типовой проект 816-178

Альбом IV

Лист ЗЛ-2

Изм. Кол. Лист № докум. Подпись Дата

Гл. инженер проекта Черняго

Нач. группы Крымзонский

Руководитель группы Возвбогов

Спецификация перемычек на здание

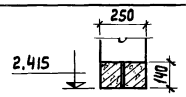

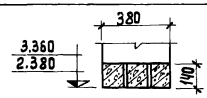

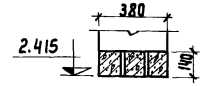

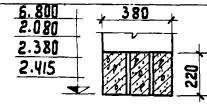

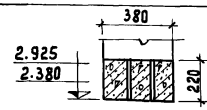

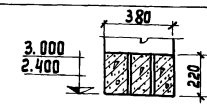

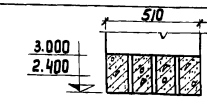

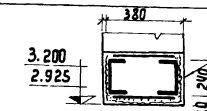

Тип по проекту	Схема сечения	Кол. мест	Марка элемента	К-во на одно место	Стандарт или лист проекта
ПР-1	250; 2.415; 140	2	Б18	2	серия 1.139-1 выпуск 1
ПР-2	380; 3.360; 2.380; 140	4	Б24	3	
ПР-3	380; 2.415; 140	1	Б27	3	
ПР-4	6.800; 2.080; 2.380; 2.415; 380; 220	8	БУ15	3	
ПР-5	380; 2.925; 2.380; 220	3	БУ19	3	
ПР-6 для $t_н$=-20°, -30°С	380; 3.000; 2.400; 220	2	БУ19б	3	
ПР-6 для $t_н$=-40°	510; 3.000; 2.400; 220	2	БУ19б	4	
ПР-7	380; 3.200; 2.925; См. примеч.; 240; 20	3	2С24 -6х80 шаг 500	1	—
ПР-8	380; 5.980; 220	2	БУ30	1	серия 1.139-1 вып.1
			Б31	1	
ПР-9	120; 6.065; 6.080; 140	3	Б18	1	

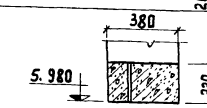

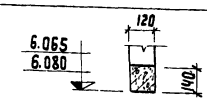

Примечание: Стальную перемычку ПР-7 обвязать вязальной проволокой и оштукатурить цементным раствором после закрепления к перемычке монорельса.
Опирание перемычки ПР-7 на стены не менее 300 мм.

Перечень примененных в чертежах марки „АР" стандартов типовых и других материалов многократного использования.

Шифр стандарта/типовых чертежей/	Наименование стандарта /типовых чертежей/	Количество листов приведенных к формату 24	Номера листов чертежей и страниц текста
Серия ПР-05-36.4	Ворота распашные 3х3 м с автоматическим открыванием и воздушными завесами	6.0	комплект
Серия 2.435-6 в.3	Противопожарные двери и ворота промышленных зданий. Ворота противопожарные и противопожарные искронедающие размер 3,6х3,6 и 3,6х3,0 м	33.5	—"—
Серия 2.435-6 в.1	Противопожарные двери и ворота промышленных зданий. Противопожарные двери.	5.5	—"—
Серия 2.435-6 в.2	Противопожарные двери и ворота промышленных зданий. Противопожарные двери искронедающие.	6.0	—"—
ГОСТ 14624-69	Двери деревянные для зданий промышленных предприятий.	1.2	—"—
МРТУ 20-6-65	Межреспубликанские технические условия двери деревянные входные и служебные для жилых и общественных зданий.	3.5	—"—
ГОСТ 12506-67	Окна деревянные для зданий промышленных предприятий	2.0	—"—
Серия ПР-05-50/71	Стальные оконные панели из горячекатаных. и гнутых профилей для промышленных зданий.	6.0	—"—
ГОСТ 8484-71	Плиты подоконные железобетонные для производственных зданий	0.8	—"—
Серия 2.460-5 в.1	Архитектурные детали утепленных покрытий одноэтажных промышленных зданий рабочие чертежи типовых деталей парапетов карнизов и стендов.	2.5	—"—

Оборудование бытовых помещений

Группы производственных процессов	Количество обслуживаемых, чел.		Крючки на вешалках, шт.	Шкафы гардеробные, шт.		Душевые сетки, шт.	Краны умывальные, шт.		Унитазы, шт.		Писсуары, шт.
	Всего	В наибольш. смену		Одинарные	Двойные		В гардеробных	При уборных	При гардеробных	В цеховых уборных	
Для мужчин											
I б	76	48		—	76	3.2	3.2				
I в	10	6		10	10	1.2	0,9				
II б	16	5		16	16	1.7	0.3				
II е	5	3		5	5	0,6	0,2				
III б	4	2		4	4	0,7	0.2				
Итого	111	64		35	111	8	5	1	1	2	2
Для женщин											
I б	13	13		—	13	0.9	0.9				
II е	1	1		1	1	0.2	0.1				
Итого	14	14		1	14	2	1	1	1	1	
Всего				36	125	10	6				

Примечание: При привязке проекта административно-бытового здания на 150 человек принятого по т. п. оборудование бытовых помещений должно быть скорректировано в соответствии с приведенной таблицей.

Площадь оконных проемов

По типу и материалу переплетов					По видам остекления		Стеклоблоки	Остекление фонарей	Светопрозрачные покрытия
Тип переплетов	Дерево	Сталь	Алюмин	Итого	Одинарное	Двойное			
Панельные	—	629.6	—	629.6	359.6	270	—	—	—
Обычные	2.7	—	—	2.7	—		—	—	—

Примечание: Площади оконных проемов подсчитаны для варианта с $t_н$=-30°С

Общие указания

1. Технорабочий проект „Специализированной мастерской по изготовлению монтажных узлов и заготовок для животноводческих ферм с программой 1.0 млн. руб. в год" разработан на основании задания на проектирование N 86-160, утвержденного заместителем Председателя в/о „Союзсельхозтехника" т. Швыдько В.М. 1 февраля 1973г. и плана типового проектирования ГОССТРОЯ СССР на 1973-74 г.
2. В соответствии со СНиП II А 5-70 проектируемое предприятие относится ко II классу сооружений и имеет II степень огнестойкости. Категории пожароопасности – „А", „В", „Г", „Д".
3. За отметку 0.000 принята отметка чистого пола здания, что соответствует абсолютной отметке ▭ на генплане.
4. Вокруг здания устроить асфальтовую отмостку шириной 0.75 м по щебеночному основанию.
5. Условная планировочная отметка земли вокруг здания за пределами отмостки (ур. з) = -0.200.
6. Кладку кирпичных стен и перегородок вести из кирпича „М-75" на растворе М-„25".
7. Гидроизоляцию стен выполнять из цементного раствора состава 1:2 толщиной 30 мм на отм. -0.030.
8. При кладке кирпичных стен и перегородок в откосы оконных и дверных проемов (кроме проемов под стальные окна и двери) заложить антисептированные деревянные пробки размером 65х120х250 мм, не менее трех штук по высоте на каждую сторону проема.
9. В кирпичных стенах и перегородках над проемами до 1000 мм выполнить рядовые перемычки.
Рядовые кирпичные перемычки выполнить из кирпича марки не ниже 75 на растворе М 25.
Минимальная высота рядовой кирпичной перемычки должна быть не менее 4х рядов кладки.
Под нижним рядом уложить в слой цементного раствора толщиной 2-3 см.
Арматуру 1ф 6А I на каждые 120 мм толщины стены, но не менее 2х стержней.

Инв. N 6756/IV

Ач. отдела	Ивашко	Проверил	Крымчанский
Н. инж. Окр.	Андреева	Копировал	Межеричкая
Ук. группы	Крымчанский		
Разработал	Сиренко		

В/о „Союзсельхозтехника" УКРГИПРОПРОМСЕЛЬСТРОЙ 1974г. КИЕВ
Специализированная мастерская по изготовлению монтажных узлов и заготовок для животноводческих

Заглавный лист /окончание/

Типовой проект 816-178
Альбом IV
Лист

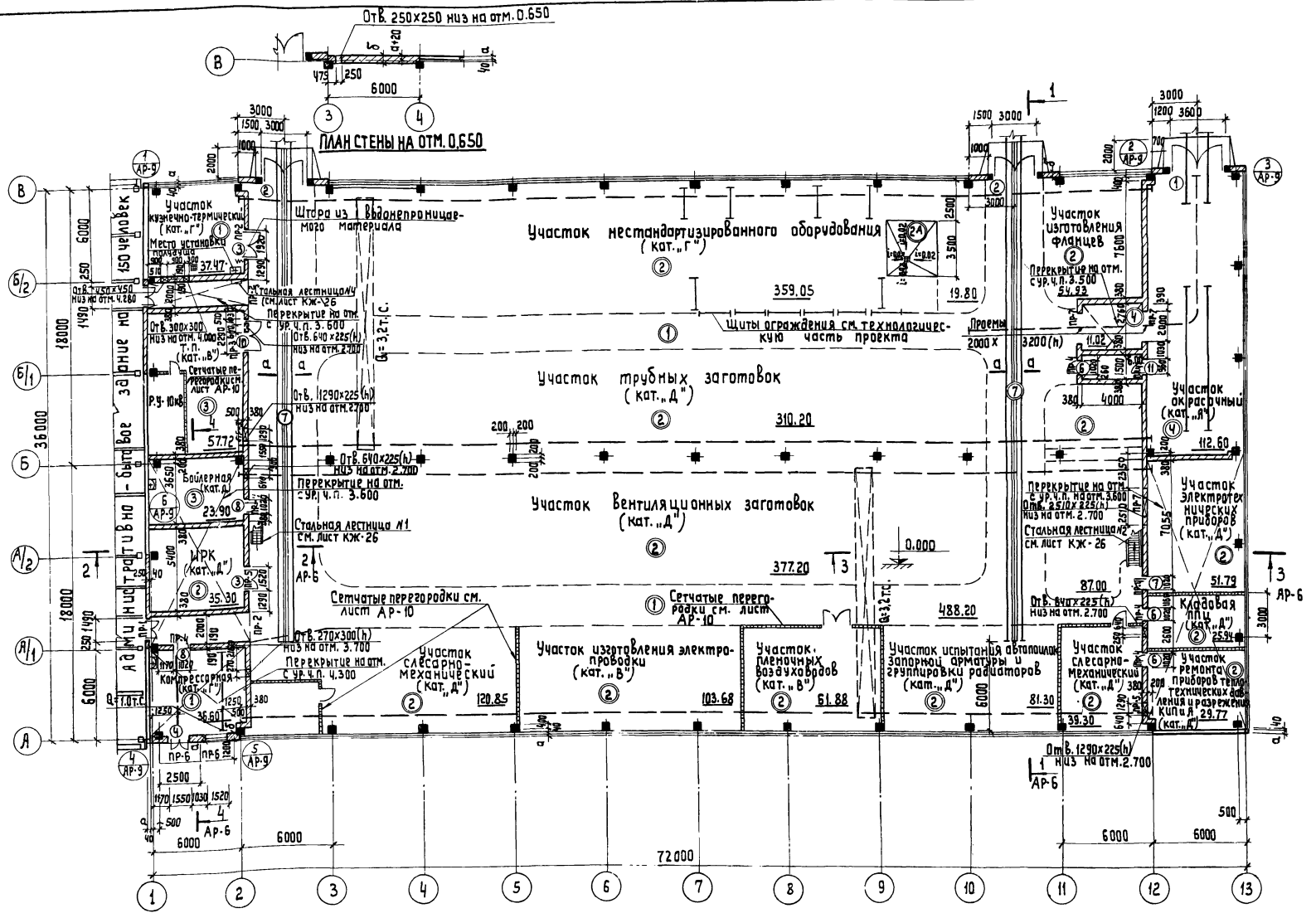

План на отм. 0.000

Таблица буквенных обозначений

Расчетная температура t°н	а мм	б мм
-20°С	200	380
-30°С	240	380
-40°С	300	510

Спецификация проемов ворот и дверей

Тип проема по плану здания	Кол. мест	Размер проема в кладке в×h мм	Марка изделия	Стандарт или лист проекта
①	1	3600×3600	ПВИ-3,6×3,6	серия 2.435-6 в.3
②	2	3000×3000	——	серия ПР-05-36.4
③	1	1920×2380	Д-31П	ГОСТ 14624-69
④	1	1550×2380	Д-52ПП	См. примеч. п.2
⑤	1	1520×2380	Д-32П	—"—
⑥	4	1020×2380	Д-33П	—"—
⑦	2	1020×2380	Д-33Л	—"—
⑧	2	1020×2080	Д-37П	—"—
⑨	1	880×880	Л-9	МРТУ 20-6-65
⑩	1	2290×2415	ПД-5	серия 2.435-6 в.1
⑪	1	960×2415	ПДИ-1	серия 2.435-6 в.2

Примечания:

1. Общие указания см. заглавный лист АР-3.
2. Дверь типа ④ утеплить войлоком, толщиной 15мм вымоченным в глиняном растворе и обить кровельной сталью в нахлестку с наружной стороны.
3. Экспликацию полов см. заглавный лист АР-2.
4. Уклоны в полах выполнять за счет планировки грунта основания.
5. У наружных стен цеха по оси А в осях 2-4, 6-7, 9-10, 11-13; по оси 13 в осях А/1-Б; по оси В в осях 7-8, 9-10 под подготовку пола укладывается слой керамзитового гравия толщиной 0,2м на ширину 2.0м.
6. При устройстве бетонного подстилающего слоя полов заложить трубопроводы сжатого воздуха (см. чертежи марки „ВС").
7. Во время кладки стен в местах дверных проемов ⑩ и ⑪ заложить анкеры „А" для крепления дверей по серии 2.435.6 вып.1 лист 18.
8. Пол в кузнечно-термическом участке выполнить с уклоном 0.020 в сторону трапа.

Инв. № 6756 /12

В/О „Союзсельхозтехника" УКРГИПРОПРОМСЕЛЬСТРОЙ 1974г. Киев. Специализированная мастерская по изготовлению деталей узлов и заготовок для животноводческих ферм с	План на отм. 0,000. Сечение а-а. Спецификация проемов, ворот и дверей	Типовой проект 816-178 Альбом IУ Лист

Гип. Шеремет
Нач. отд. Мастовский
Рук. группы Крымчанский
Инж. Андреева
Инж. Андреева
ОВ
ВК
ЭЛ

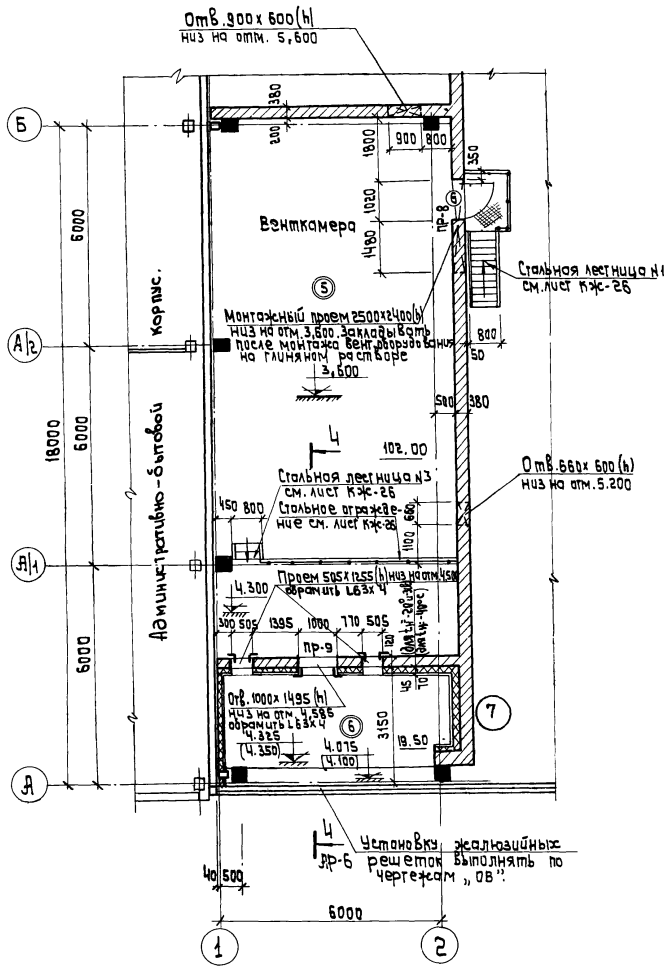

План на отм.4,300 и 3,600 в осях 1-2, А-Б.

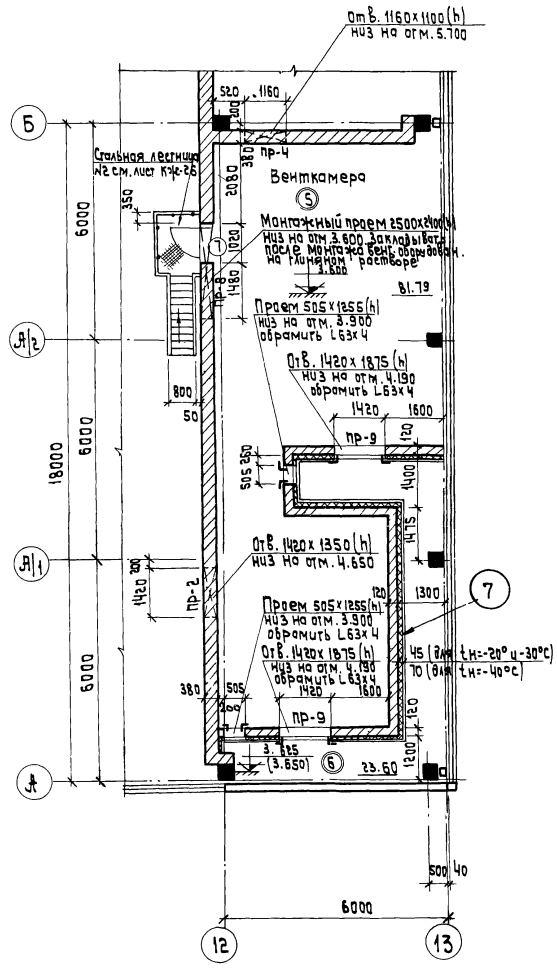

План на отм. 3.600 в осях 12-13, А-Б

М 1:100

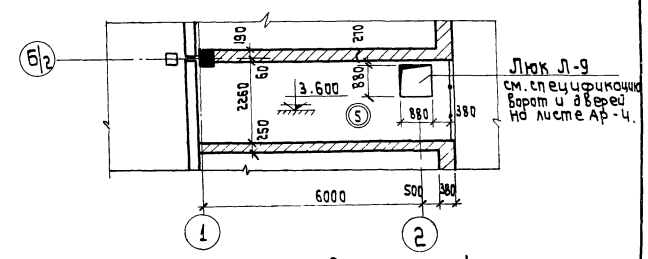

План на отм. 3.600 в осях 1-2, Б|2

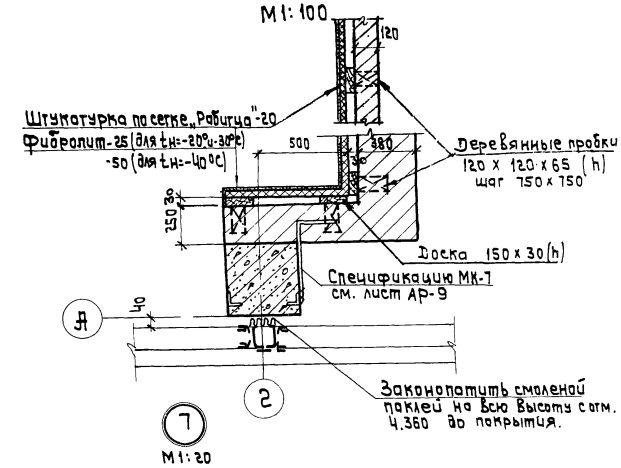

Примечания:

1. Общие указания см. заглавный лист АР-3.
2. План на отм. 0.000 и спецификацию дверей см. лист АР-4.
3. Размеры и отметки взятые в скобки даны для варианта с наружной температурой -40°с.

Инв. N 6756/IV

Специализированная мастерская по изготовлению монтажных узлов и заготовок для жилищно-гражданского	План на отм.4,300 и 3,600 в осях 1-2, А-Б. Планы на отм. 3.600 в осях
Типовой проект 816-178	
Альбом IV	
Лист	

Инж. ОКП Зинкорева
Гл. архитектор Крымчанский
Зав. отдела Сурелко
Гл. инженер Шеремет
Нач. отдела Мостовский

Защитный слой из крупнозернистой посыпки - 15
1 слой рубероида с крупнозернистой посыпкой
2 слоя подкладочного рубероида на битумной мастике
Цементная стяжка - 15 (см. примеч. п. 5)
Утеплитель - пенобетон $\gamma = 400 кг/м^3$ (см. таблицу на листе АР-1)
Пароизоляция - промазка горячим битумом за 2 раза
Сб. ж.-б. плиты покрытия - 300

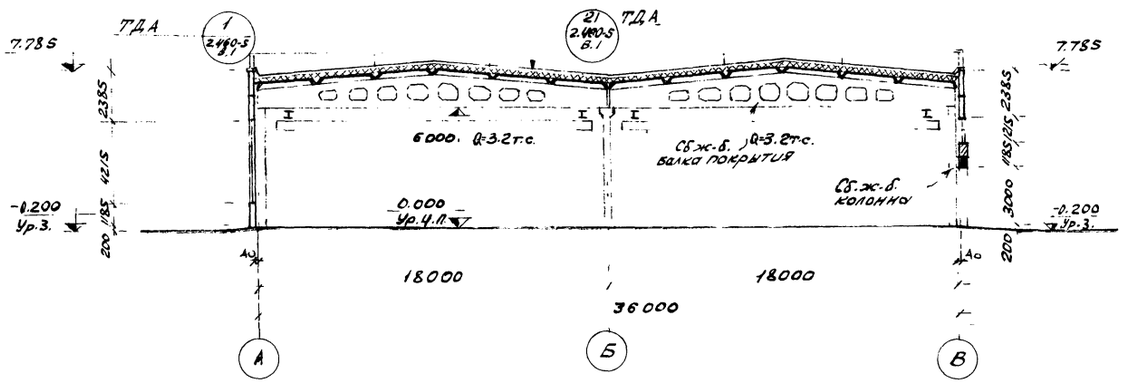

Разрез 1-1

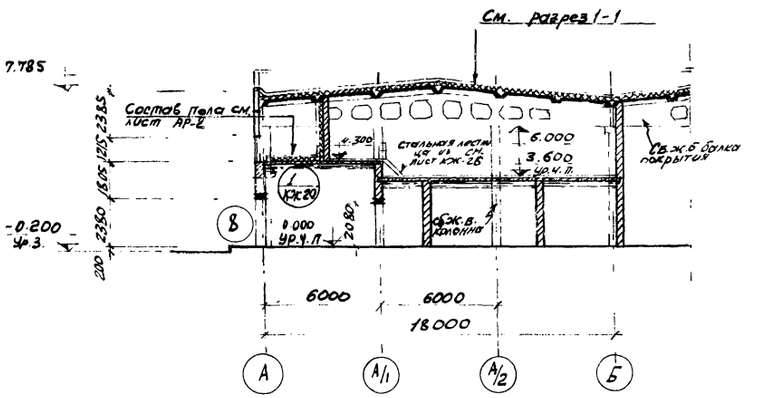

Разрез 4-4

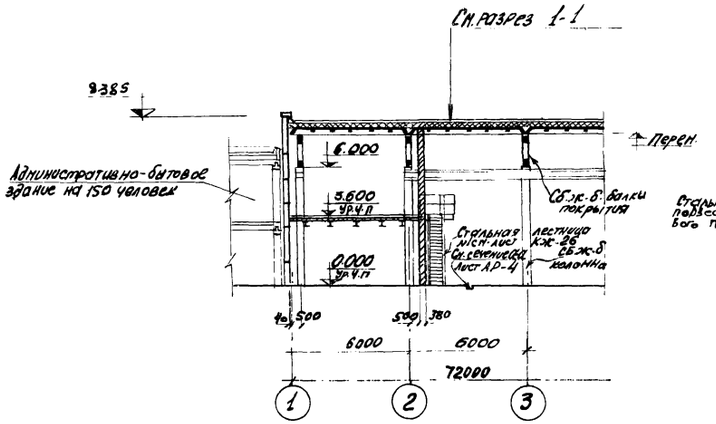

Разрез 2-2

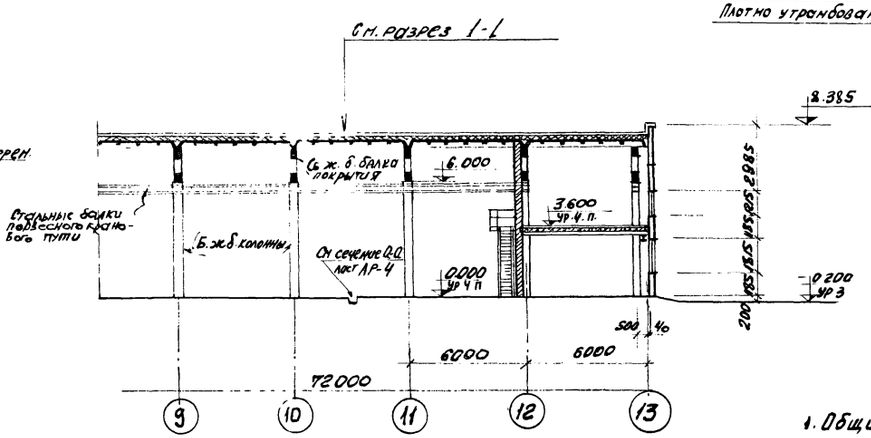

Разрез 3-3

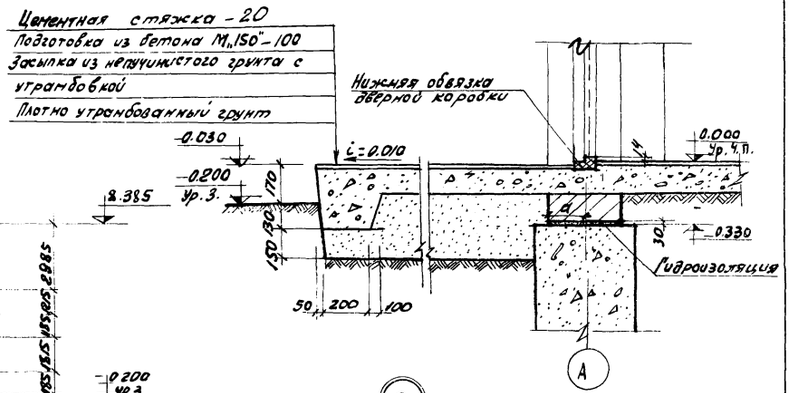

Примечания:

1. Общие указания см. заглавный лист АР-3.
2. План на отм. 0.000 см. лист АР-4.
3. План кровли см. лист АР-1
4. Утепление перегородок вентшахер см. узел 7 на листе АР-5
5. До устройства цементной стяжки уложить сетку грозозащиты (см. лист ЭЛ-19).

Нач. цеха	А. Злобо		
Нач. проекта	Войсилло		
Гл. отдела	Ивашко		
Инж. Окп	Андреева		
Гл. группы	Климанская		

Разработал	Гринер		
Проверил	Медведовская		
Н. контр.	Костр		
ГИП			
Гл. спец.			
Гл. инж.			
Гл. архит.			
Гл. конструктор			
Гл. технолог			
Гл. сметчик			
Гл. механик			
Гл. энергетик			
Гл. электрик			
Гл. автоматик			
Гл. связист			
Гл. водник			
Гл. газовик			
Гл. теплотехник			
Гл. вентиляционщик			
Гл. пожарник			
Гл. охранник			
Гл. уборщик			
Гл. дворник			
Гл. садовник			
Гл. сторож			
Гл. водитель			
Гл. кладовщик			
Гл. повар			
Гл. официант			
Гл. бармен			
Гл. буфетчик			
Гл. кассир			
Гл. бухгалтер			
Гл. экономист			
Гл. юрист			
Гл. секретарь			
Гл. машинистка			
Гл. курьер			
Гл. уборщица			
Гл. дворник			
Гл. садовник			
Гл. сторож			
Гл. водитель			
Гл. кладовщик			
Гл. повар			
Гл. официант			
Гл. бармен			
Гл. буфетчик			
Гл. кассир			
Гл. бухгалтер			
Гл. экономист			
Гл. юрист			
Гл. секретарь			
Гл. машинистка			
Гл. курьер			
Гл. уборщица			

Гл. архитектор	Костенко	ТХ	
Гл. конструктор	Сикина	ОВ	
Гл. технолог	Шеремет	ВК	
Гл. сметчик	Настовецкий	ЭЛ	

Гл. механик	Черепко		
Гл. энергетик	Сирепко		
Гл. электрик			
Гл. автоматик			
Гл. связист			
Гл. водник			
Гл. газовик			
Гл. теплотехник			
Гл. вентиляционщик			
Гл. пожарник			
Гл. охранник			
Гл. уборщик			
Гл. дворник			
Гл. садовник			
Гл. сторож			
Гл. водитель			
Гл. кладовщик			
Гл. повар			
Гл. официант			
Гл. бармен			
Гл. буфетчик			
Гл. кассир			
Гл. бухгалтер			
Гл. экономист			
Гл. юрист			
Гл. секретарь			
Гл. машинистка			
Гл. курьер			
Гл. уборщица			

Гипроовощ	Киев
Специализированная мастерская по изготовлению монтажных узлов и заготовок для животноводческих ферм спортивной компании рублей	

Разрезы 1-1 ÷ 4-4. Узел 7.

Типовой проект	816-178
Альбом	IV
Лист	АР-6

Инв. N 6756/10

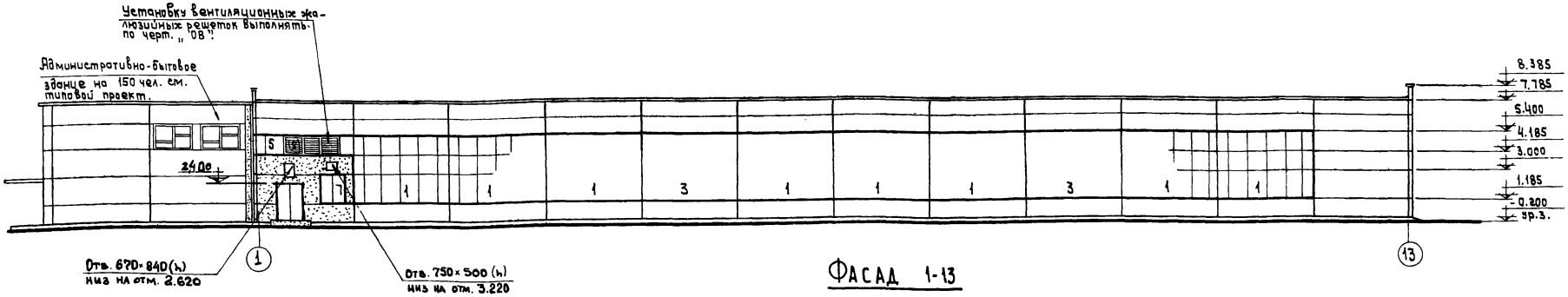

Фасад 1-13

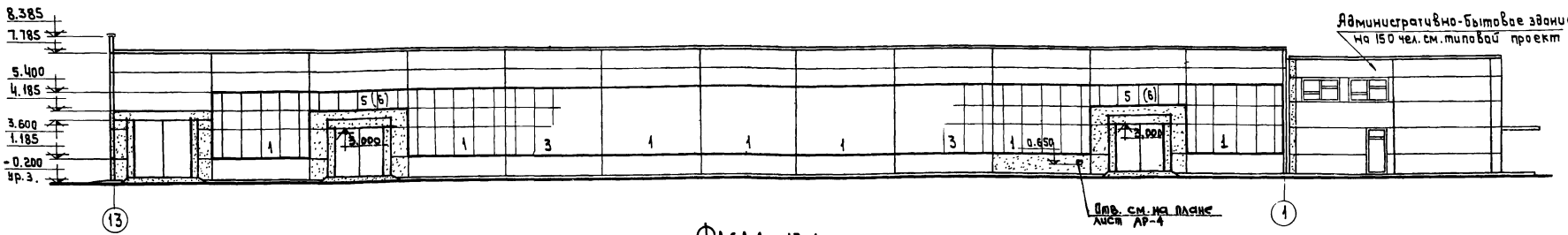

Фасад 13-1

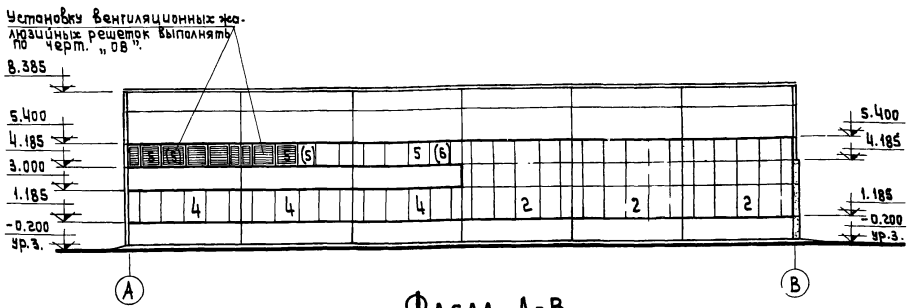

Фасад А-В

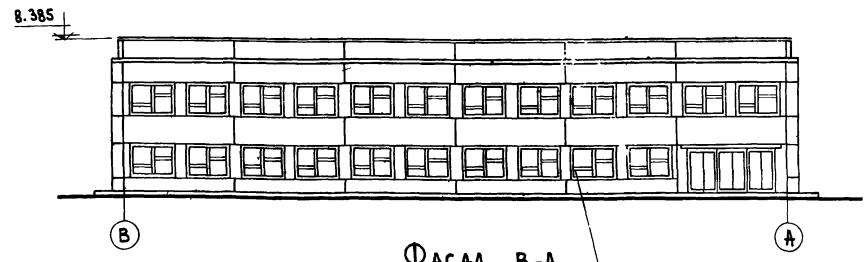

Фасад В-А

Примечания:

1. Схемы заполнения проемов оконными панелями и спецификацию элементов на один тип оконных проемов см. лист АР-8.
2. Монтажные схемы раскладки стеновых панелей см. листы КЖ-22, КЖ-23.
3. Указания по отделке фасадов:
   Кирпичные участки стен оштукатурить цементным раствором под цвет и фактуру стеновых панелей
   Заделку швов между стеновыми панелями выполнять по серии 1.432-5вып.1бос применением упругих синтетических прокладок δ=15мм (гернит или пароизол) и герметизирующей мастики „УМС-50"
   Столярные изделия окрасить масляной краской за 2 раза. Металлические оконные переплеты окрасить двумя слоями грунта ФЛ-03-К (гост 9109-59) и двумя слоями эмали ХВ-124 (гост 10144-62) серого цвета.
4. Дефлекторы и вентшахты на фасадах условно не показаны
5. Оштукатуренные кирпичные участки и стеновые панели снаружи окрасить поливинилацетатными красками ВА-17.
6. Маркировка окон в скобках дана для $t_н = -40°C$.

Инв. N 6756/IV

Гип. отдела	Швацко		
Гл. инж. Окп-2	Дмитриева		
Рук. группы	Крымчанский		

Констр.	Медведовская
Техн.	Межеричская
Копировал	

Специализированная мастерская по изготовлению монтажных узлов и заготовок для жилищно-бытовых зданий	Фасады 1-13; 13-1; А-В; В-А
Типовой проект 816-178	
Альбом V	
Лист АР-7	

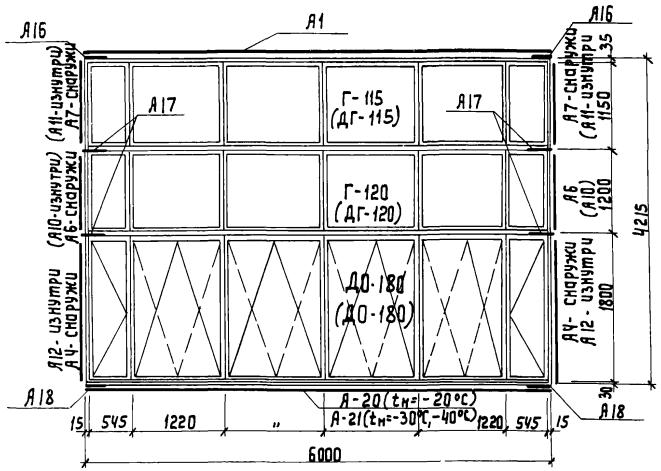

Тип-1
(Мест-15)

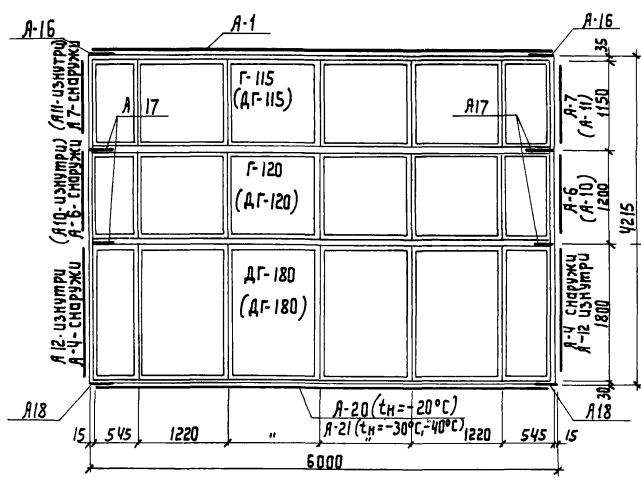

Тип-2
(Мест-3)

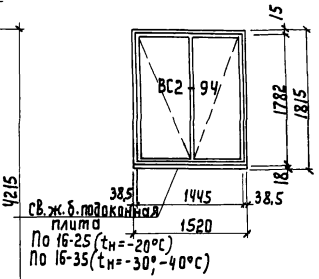

Тип-7
(Мест-1)

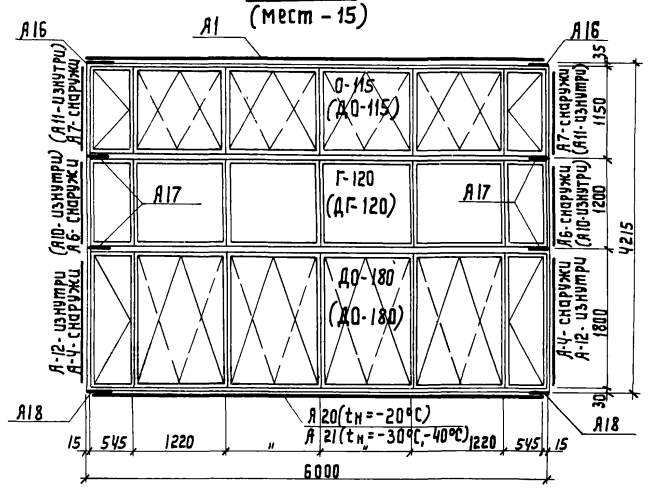

Тип-3
(Мест-4)

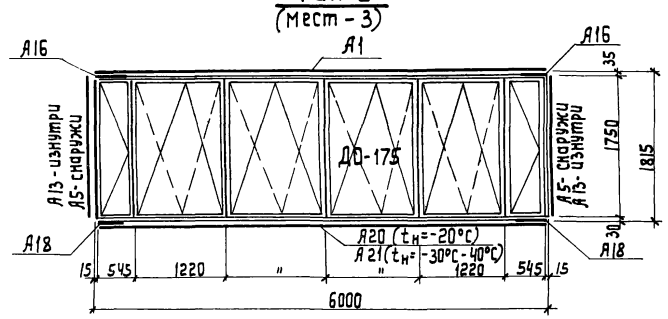

Тип-4
(Мест-3)

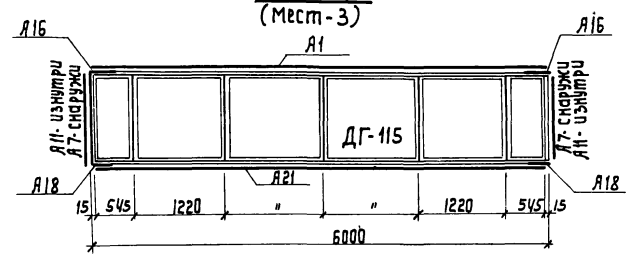

(Тип-6)
(Мест-3)

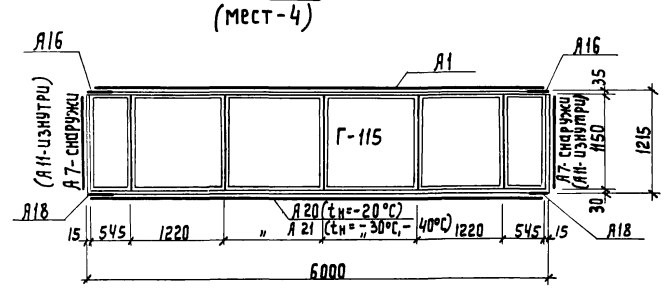

Тип-5
Мест-6

(Тип-5)
(Мест-3)

Примечания:

1. Общие указания см. заглавный лист АР-3.
2. Маркировка оконных панелей и нащельников в скобках дана только для наружной температуры -40°С.
3. Фасады см. лист АР-7.
4. Указания по окраске оконных переплетов см. лист АР-7.
5. В типе 3 открывание для верхней панели ДО-115. показано только для t=-40°С.

Спецификация соединительных элементов на монтажную схему

Марка элемента	Марка соединит элемента	Колич. штук -20°С	-30°С	-40°С	Стандарт или лист проекта	Примечан.
Оконные панели	А1	31	31	31	Серия ПР-05-50/71 Вып.1	
	А4	44	44	44		
	А5	6	6	6		
	А6	44	44	44		
	А7	56	56	56		
	А10	—	—	44		
	А11	—	—	56		
	А12	44	44	44		
	А13	6	6	6		
	А16	62	62	62		
	А17	88	88	88		
	А18	62	62	62		
	А20	32	—	—		
	А21	—	31	31		
	М1	1298	1298	2726		
	М2	801	801	1124		
	М3	696	696	826		
	М4	304	304	304		
	М5	6280	6280	7344		
	М6	24	24	282		
	М7	1140	1140	1140		
	М8	6280	6280	7344		
	М9	836	836	826		

Спецификация элементов на один тип оконных проемов

Тип проема	Наименование изделия	Марка изделия	Кол-во штук	Стандарт или лист пр-та	Примечания
1 Мест-15	Оконная панель	Г-115 (ДГ-115)	1	серия ПР-05-50/71	
	— " —	Г-120 (ДГ-120)	1	— " —	
	— " —	ДО-180 (ДО-180)	1	— " —	
2 Мест-3	— " —	Г-115 (ДГ-115)	1	— " —	
	— " —	Г-120 (ДГ-120)	1	— " —	
	— " —	ДГ-180 (ДГ-180)	1	— " —	
3 Мест-4	— " —	О-115 (ДО-115)	1	— " —	
	— " —	Г-120 (ДГ-120)	1	— " —	
	— " —	ДО-180 (ДО-180)	1	— " —	
4 Мест-3	— " —	ДО-175	1	— " —	
5 Мест-6 (t=-20°С,-30°)	— " —	Г-115	1	— " —	
5 Мест-3 (t=-40°С)	— " —	ДГ-115	1	— " —	
6 Мест-3 (t=-40°С)	— " —	ДГ-115	1	— " —	
7 Мест-1 (t=-20°С)	Оконный блок	ВС2-94	1	ГОСТ 12506-67	
	Св. ж. б. подоконная плита	ПО 16-25	1	ГОСТ 8484-71	
7 Мест-1 (t=-30°С,-40°С)	Оконный блок	ВС2-94	1	ГОСТ 12506-67	
	Св. ж. б. подоконная плита	ПО 16-35	1	ГОСТ 8484-71	

Инв. N 6756/IV

В/О „Союзсельхозтехника", УКРГИПРОПРОМСЕЛЬСТРОЙ Киев 1974г.	Схемы заполнения оконных проемов. Спецификации.	Типовой проект 816-178
		Альбом IV
Специализированная мастерская по изготовлению монтажных узлов и заготовок для животноводческих ферм с програм-		Лист АР-8

Инж. ОКП-2 Андреева
К. группы Крымчанский

Спецификация

элементов на монтажные схемы сборных перегородок.

№ схемы	Наименование элемента.	Марка	К-во штук	Вес в кг: Марки	Вес в кг: Всего	Стандарт или лист проекта	Примечание
Перегородки в осях 2-3, А-Д/1, 5, А-Д/2, 7-9, А-Д, 2, 11-13, А-Д/2	Основной щит	Б-1	18	37.2	669.0	АР-11÷АР-13	
	Щит примыкания к стойкам.	Б-2	40	37.1	1483.0		
	Промежуточный щит	Б-3	11	26.2	288.2		
	Фрамужный щит однопольной двери	Б-4	3	40.7	122.1		
	Фрамужный щит двупольной двери	Б-5	1	52.3	52.3		
	Полотно однопольной двери.	Б-6	3	33.4	100.2		
	Полотно двупольной двери.	Б-7	2	37.2	74.4		
	Несущая стойка.	Е-1	21	75.9	1592.0		
	Стойка в кладыш	Е-2	11	15.3	166.3		
	Накладка	И1	65	1.5	97.5		
	—"—	И3	5	1.6	8.0		
	—"—	И4	4	1.5	6.0		
	Болт М10 ℓ=25	поз.86	438	0.05	21.9		
	Анкерный болт ф10	поз.85	207	0.16	33.1		
	Анкерный болт ф16	поз.137	4	1.8	7.2		
	Болт М10 ℓ=75	поз.89	80	0.08	6.4		
	Шайба	поз.91	207	0.05	10.4		
	Анкерный болт ф10	поз.157	21	0.61	12.8		
				Итого:	4750.8 кг.		

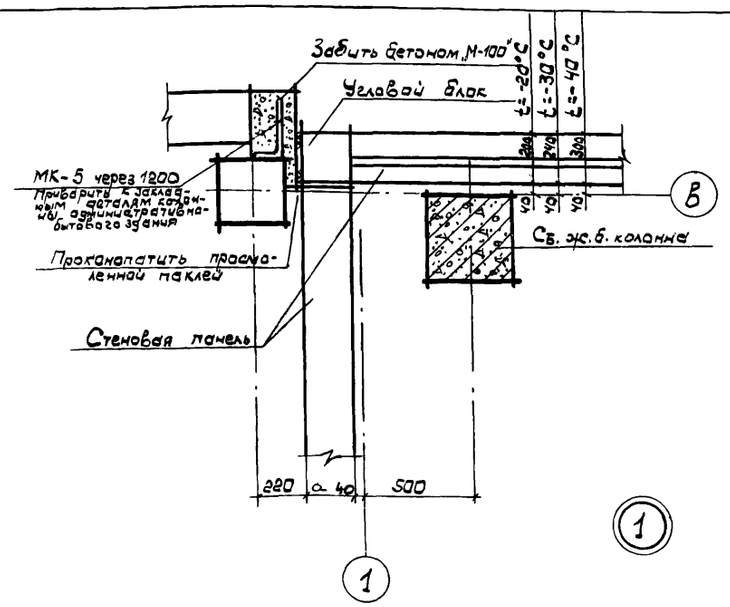

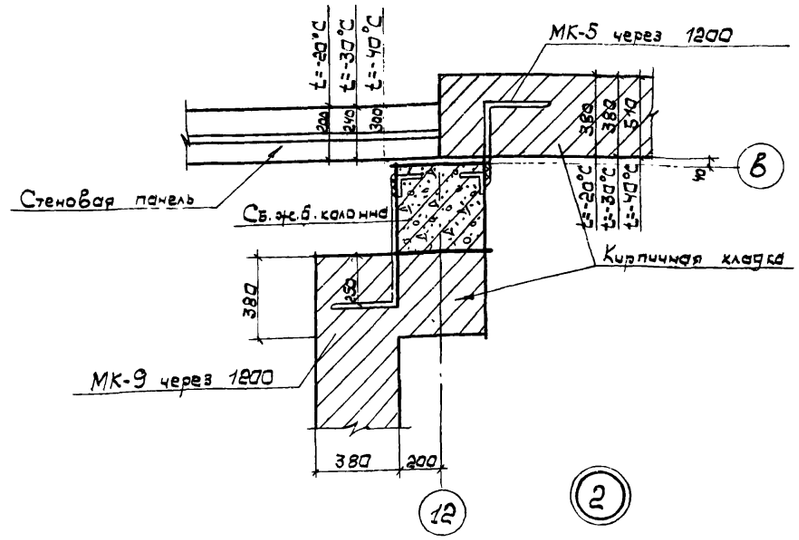

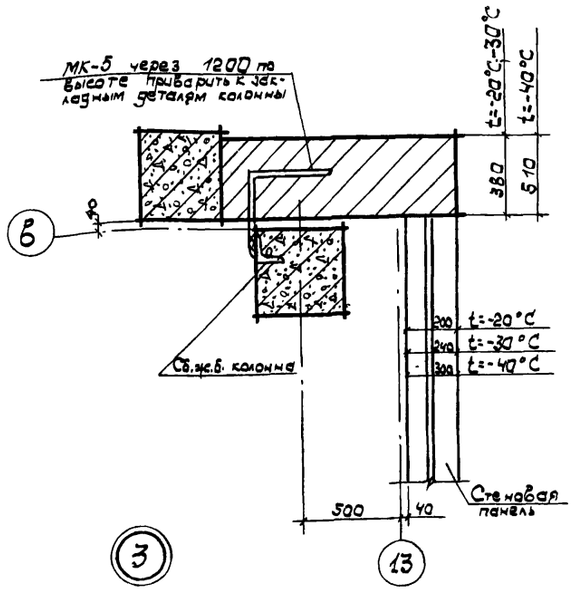

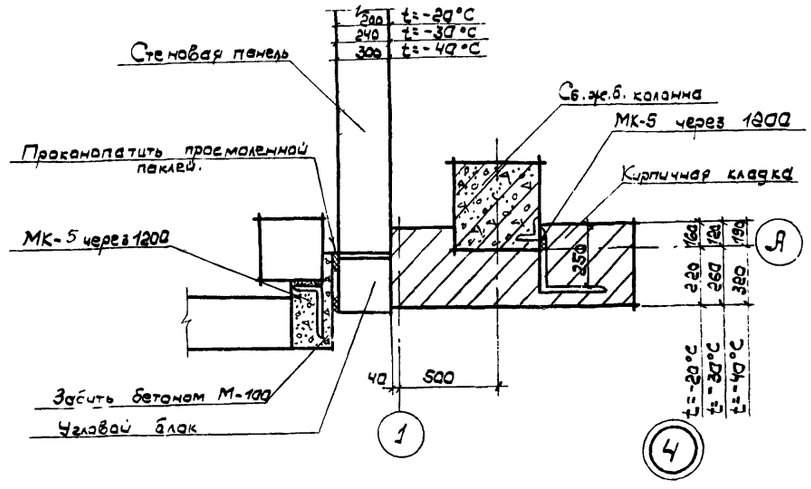

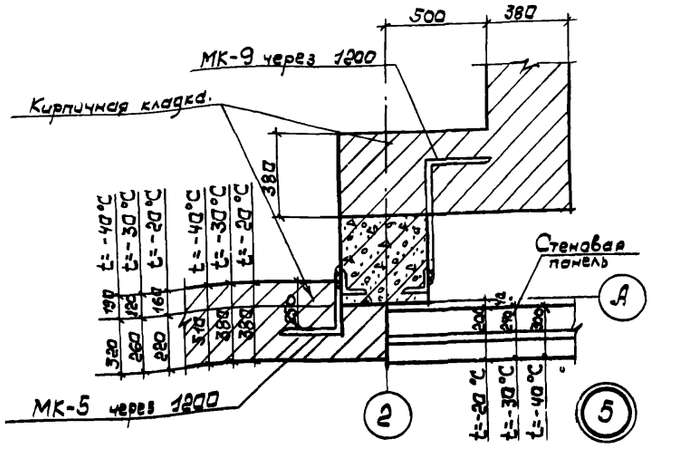

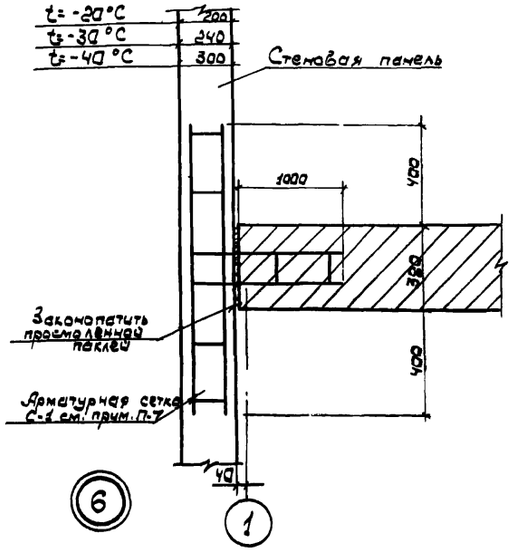

Примечания:

1. Общие указания смотри лист АР-3.
2. Планы в осях 1-13 на отм. ±0.00 лист АР-4.
3. Крепление панельных стен к колоннам см. лист КЖС-22.
4. Монтажные схемы сборных перегородок см. лист АР-10.
5. Сварку производить электродами „Э-42" ГОСТ 9467-60.
6. Все соединительные элементы окрасить масляной краской за 2 раза.
7. Арматурную сетку С-1 выполнить из арматуры Ф8 А-I.

Спецификация соединительных элементов.

Марка элемента	К-во штук	Вес элемента.	Стандарт или лист проекта	Примечания
МК-5	84	0.46	Серия 2430-3 выпуск 3	
МК-9	40	0.64	—"—	
С-1	15	1.60	см. прим. п.7	

Инв. №6756/IУ

Типовой проект 816-178
Альбом IV
Лист АР-9

Узлы 1÷6. Спецификации.

Госгражданстрой СССР. Киевпроект. Мастерская №2. Укргипропромсельстрой. Киев. 1974г.
Специализированная мастерская по изготовлению монтажных узлов и деталей для железобетонных сборных форм с программой 7.0

Гл. инж. ОКП-2 Ивашко
Рук. группы Андреева
Н. контр. Крайченецкий
Курганская
Катунов

ТД перегородки и кабины	Перегородки из стальных щитов	Серия	Лист
	Спецификация материалов для щитов с сеткой	53	9

Тип щита	№№ элем.	Наименование элементов	Профиль	Длина мм	Кол. шт	Вес в кг шт	Вес в кг ном.	Вес в кг Нарт.	Примечание
	57	Вертикальная обвязка	L45х28х4	2790	2	6.3	12.6		
	58	Горизонтальная обвязка	L75х50х5	990	1	4.8	4.8		
	3	" "	L45х28х4	990	1	2.2	2.2		
	59	" "	L45х28х4	990	1	2.2	2.2		
	5	Листовая сталь щиты	-950х15	988	1	11.1	11.1		
	60	Полосовая сталь	-20х4	1820	2	1.14	2.3	37.2	
	61	Анкер	-20х4	940	2	0.59	1.2		
	85	Анкерный болт	d=10	200	1	0.163	0.16		
	86	Болт	d=10	25	8	0.041	0.33		
	94	Винт для металлас шестигр. гайк.	М5х26		30	0.008	0.15		
	91	Шайба	50х30	d=4	1	0.017			
		Проволока	d=2.6	5300	1				
		Металлическая сетка	950х1800		1				
	62	Вертикальная обвязка	L45х28х4	2390	1+1	6.3	12.6		
	63	Горизонтальная обвязка	L45х45х4	965	1	4.8	4.6		
	10	" "	L45х28х4	965	1	2.2	2.2		
	64	" "	L45х28х4	965	1	2.2	2.2		
	12	Листовая сталь щита	-350х15	965	1	10.8	10.8		
	60	Полосовая сталь	-20х4	1820	2	1.14	2.28		
	65	Полосовая сталь	-20х4	915	2	0.57.5	1.15	37.1	
	85	Анкерный болт	d=10	200	2	0.83	0.232		
	89	Болт	d=10	75	4	0.07	0.226		
	90	Болт	d=10	25	8	0.049	0.39		
	94	Винт для металлас шестигр. гайк.	М5х25		30	0.005	0.15		
	91	Шайба	50х30	5=4	2	0.047	0.1		
		Проволока	d=2.6	5300	1				
		Металлическая сетка	950х1800		1				
	82	Вертикальная обвязка	L45х28х4	2790	1+1	6.3	12.6		
	66	Горизонтальная обвязка	L45х45х4	490	1	2.4	2.4		
	13	" "	L45х28х4	990	1	1.0	1.0		
	17	Листовая сталь щита	L45х28х4	488	1	5.5	5.5		
	60	Полосовая сталь	-350х15	1820	2	1.14	2.28		
	88	"	-20х4	450	2	0.225	0.57	27.7	
	65	Анкерный болт	-20х4	200	1	0.163	0.16		
	86	Болт	d=10	25	8	0.041	0.33		
	94	Винт для металл с шестигр гайкой	М5х26		26	0.005	0.13		
	91	Шайба	50х30	5=4	1	0.041	0.1		
		Проволока	d=2.6	4550	1				
		Металлическая сетка	950х1800		1				
	69	Вертикальная обвязка	L45х28х4	580	1+1	1.31	2.6		
	20	Верт. обвязка фрамуж. щита	L63х40х5	2704	1+1	8.35	16.7		
	23	Горизонтальная обвязка	L45х28х4	938	1	2.1	2.1		
	70	Горизонтальная обвязка фрамуги	L75х50х5	938	1	4.5	4.5		
	71	" " "	L45х28х4	998	1	2.1	2.1		
	24	Окаймляющий уголок дверного проема	L45х28х4	2008	1	4.5	4.5		
	25	" " "	L45х28х4	2010	1	4.5	4.5		
	36	Болт	d=8	25	8	0.049	0.39		
	94	Винт для металлас шестигр. гайкой	М5х28		16	0.005	0.10		
	95	Полосовая сталь	-20х4	554	2	0.35	0.7		
	96	Полосовая сталь	-20х4	439	2	0.54	1.2	40.7	
	103	Планка защелки	-3х4	64	2	0.05	0.1		
	104	Верхняя петля	-36х8	83	1	0.98	0.5		
	105	Нижняя петля	-36х8	83	1	0.98	0.5		
	106	Шкуфт	d=10	30	2	0.03	0.1		
	107	Кольцо-шайба	d=11		1	0.01			
	112	Ушко	-30х5	72	1	0.09	0.1		
		Проволока	d=2.6	4550	1				
		Металлическая сетка	930х590		1				
	75	Вертикальная обвязка	L45х45х4	2171	1+1	5.9	11.8		
	77	Горизонт. обвязка двери	L45х45х4	843	1	2.3	2.3		
	78	" " "	L45х45х4	843	1	2.3	2.3		
	36	" " "	L45х45х4	843	1	2.3	2.3		
	36	Листовая сталь однопольной двери	-940х15	815	1	9.9	9.9		
	79	Полосовая сталь	20х4	1220	2	0.75	1.5		
	80	" "	20х4	785	2	0.48	0.96		
	90	Болт	d=10	32	4	0.009	0.36		
	93	Винт для металлас шестигр. войлок	М5х22		2	0.005	0.01	3.13	
	94	" " "	М5х26		24	0.006	0.12		
	108	Уголок-петля	L75х50х8	81	1	0.6	0.6		
	109	Уголок-петля	L75х50х8	81	1	0.6	0.6		
	110	Уголок-ушко	L45х28х4	30	1	0.07	0.1		
	111	Уголок-ушко	L45х28х4	30	1	0.07	0.1		
	116	Прокладка	-45х2	76	8	0.06	0.1		
		Ручка-защелки			1	1.21	1.2		
		Проволока	d=2.8	5900	1				
		Металлическая сетка	950х2000		1				

Сборочные элементы перегородок

Марки	№№ элем.	Наименование элементов	Профиль	Длина мм	Кол. шт	Вес в кг шт	Вес в кг ном.	Вес в кг Нарт.	Примеч.
Е1		Спецификацию см. на листе 18						75.9	
Е2		спецификацию см. на листе 18						15.3	
Е3		Спецификацию см. на листе 18						8.26	
Ш1	98	Накладка "	-75х8	320	1	1.51	1.51	1.5	
Ш2	99	" "	-75х8	370	1	1.74	1.74	1.7	
Ш3	100	" "	-75х8	435	1	1.84	1.84		
Ш4	101	" "	-75х8	210	1	0.99	0.99	1.6	
Ш4	102	" "	-75х8	320	1	1.51	1.9	1.5	Вход. в Ш4 и Ш4-2Х

ТД перегородки и кабины	Перегородки из стальных щитов	Серия	Лист
	Типы щитов с сеткой	53	7

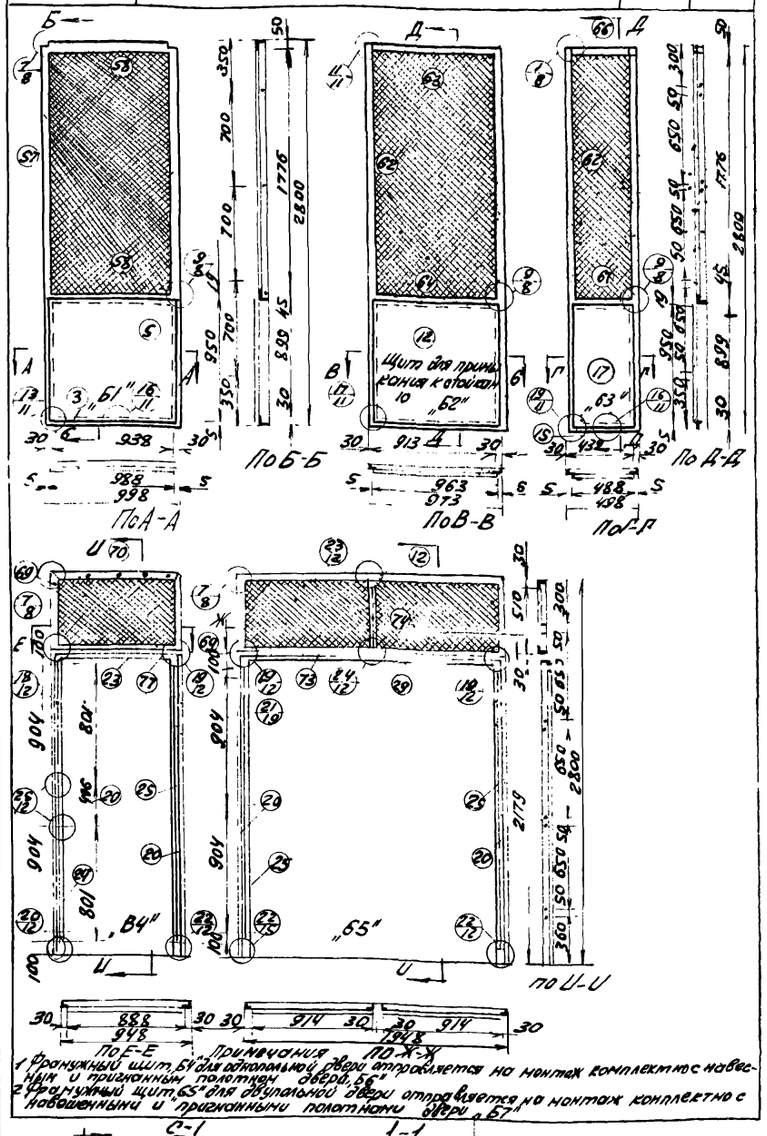

Примечания:
1. Рамочный щит Б4 для однопольной двери отправляется на монтаж комплектно с навесным и приганным полотнами двери „Б6".
2. Рамочный щит „65" для двупольной двери отправляется на монтаж комплектно с навешенными и приганными полотнами двери „Б7".

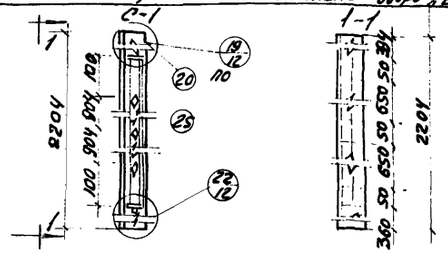

Примечание: Стойки „Е1" - „Е2" см. на листе АР-12

ТД перегородки и кабины	Перегородки из стальных щитов	Серия	Лист
	Типы щитов с сеткой	53	8

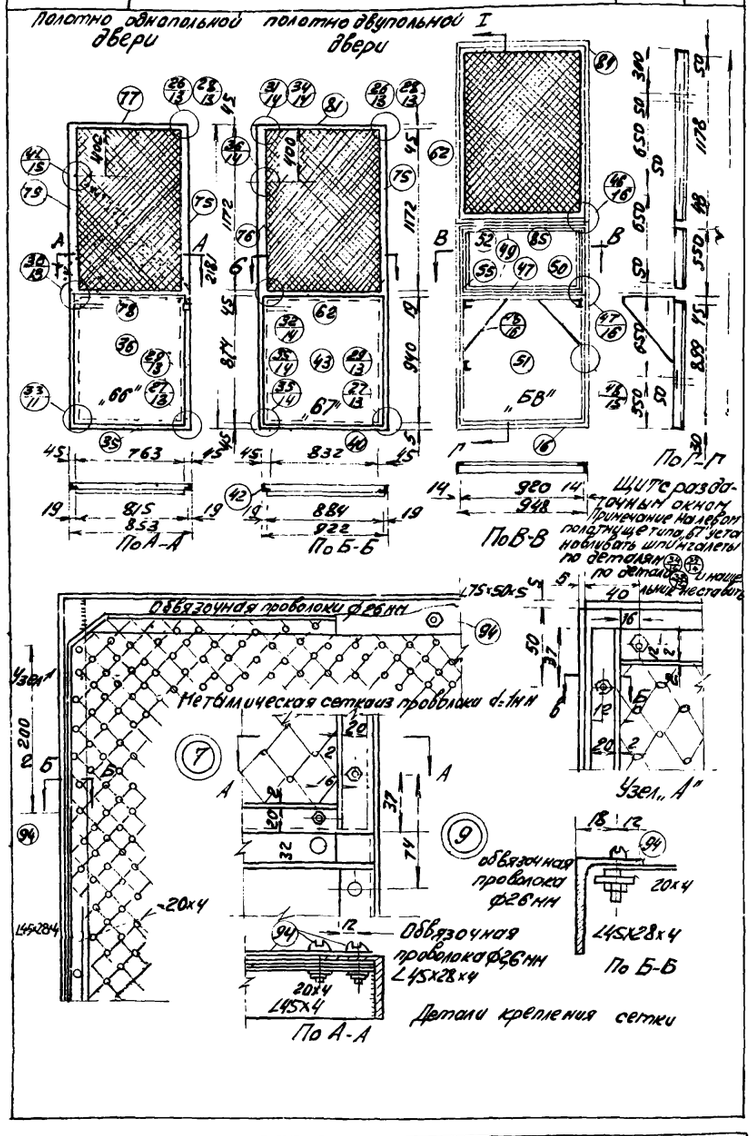

Щиты раздвоточным окном
Примечание. На дверном полотнущетипа, БТ устанавливать шпингалеты по деталям
по деталям

Спецификация материалов для металлической стойки С-1

Поз.	Наименование элементов	Профиль	Длина мм	Кол. шт	Вес в кг шт	Вес в кг ном.	Вес в кг Нарт.	Примеч.
20	Уголок	L63х40х5	2204	1	8.35	8.35		
25	"	L45х28х4	2008	1	4.5	4.5		
86	Болт	d=10	25	8	0.049	0.47		
104	Верхняя петля	-36х8	83	1	0.98	0.98	1.4	
105	Нижняя петля	-36х8	83	1	0.98	0.98		
106	Шкуфт	d=10	30	2	0.03	0.05		
107	Кольцо-шайба	d=11		1	0.01	0.01		

Примечания.
1. Маркировка деталей и номера листов сохранены по серии 53.
2. Данный лист см. совместно с листом АР-12

ЦНВ №6756/IV

ВПО „Сотрансельхозтехника" УКРГИПРОПРОМСЕЛЬСТРОЙ 1974г.	Перегородки из стальных щитов Спецификация материалов для щитов с сеткой Типы щитов с сеткой Металлическая стойка С-1	Типовой проект 816-178	Альбом IV
Специализированная мастерская по изготовлению металлических изделий для животноводческих и птицеводческих ферм с проволочной сеткой			Лист АР-11

Инв. № подл. | Подпись и дата | Взам. инв. № | Инв. № дубл. | Подпись и дата

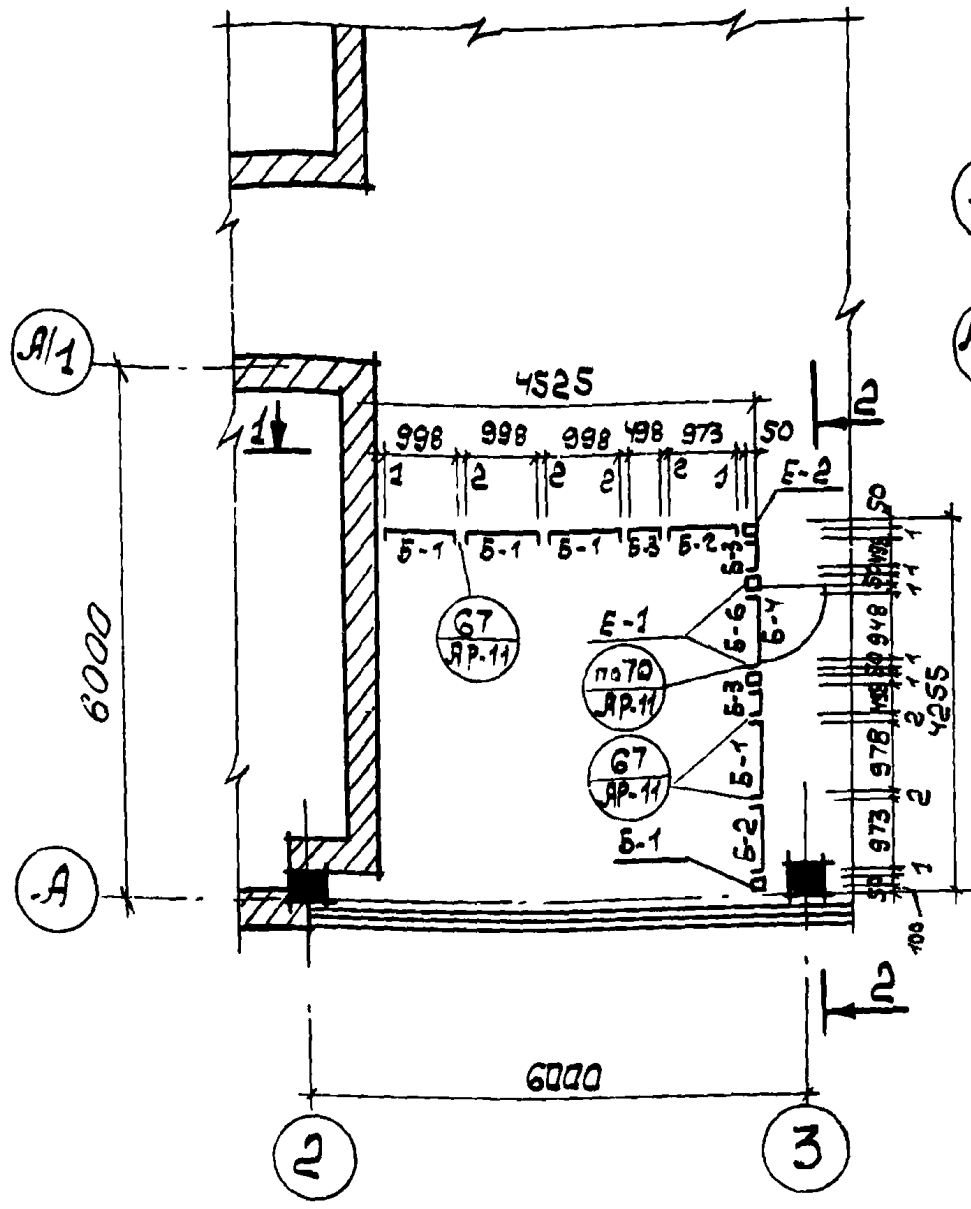

Монтажная схема стальных сетчатых перегородок в осях 2-3, А-А/1

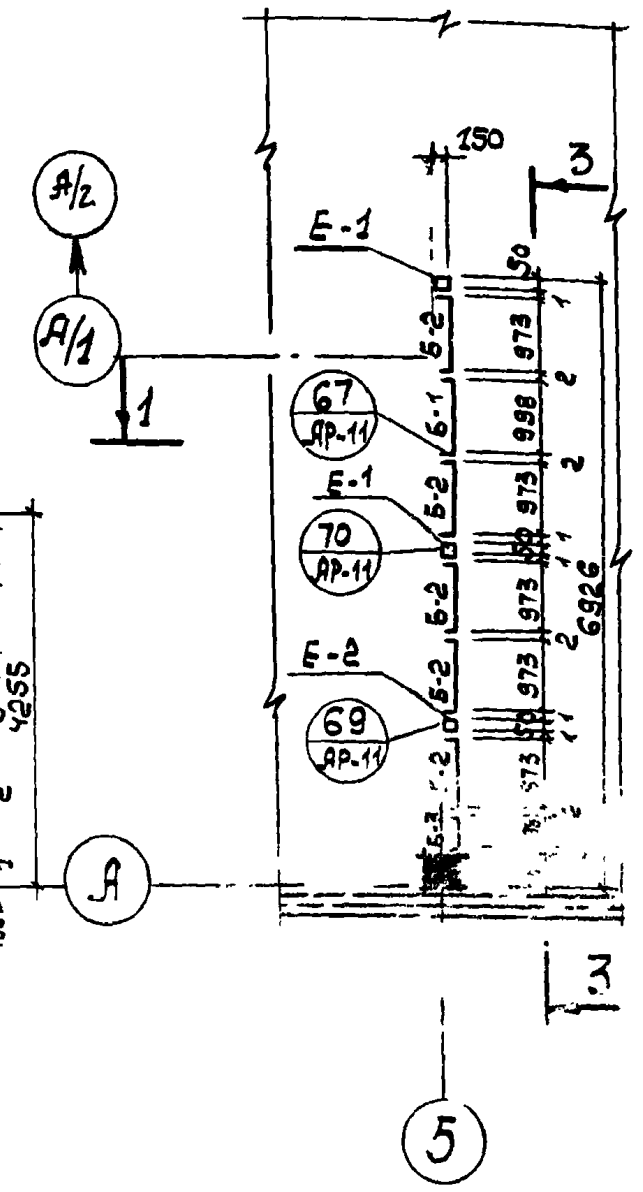

Монтажная схема стальных сетчатых перегородок в осях 5, А-А/2

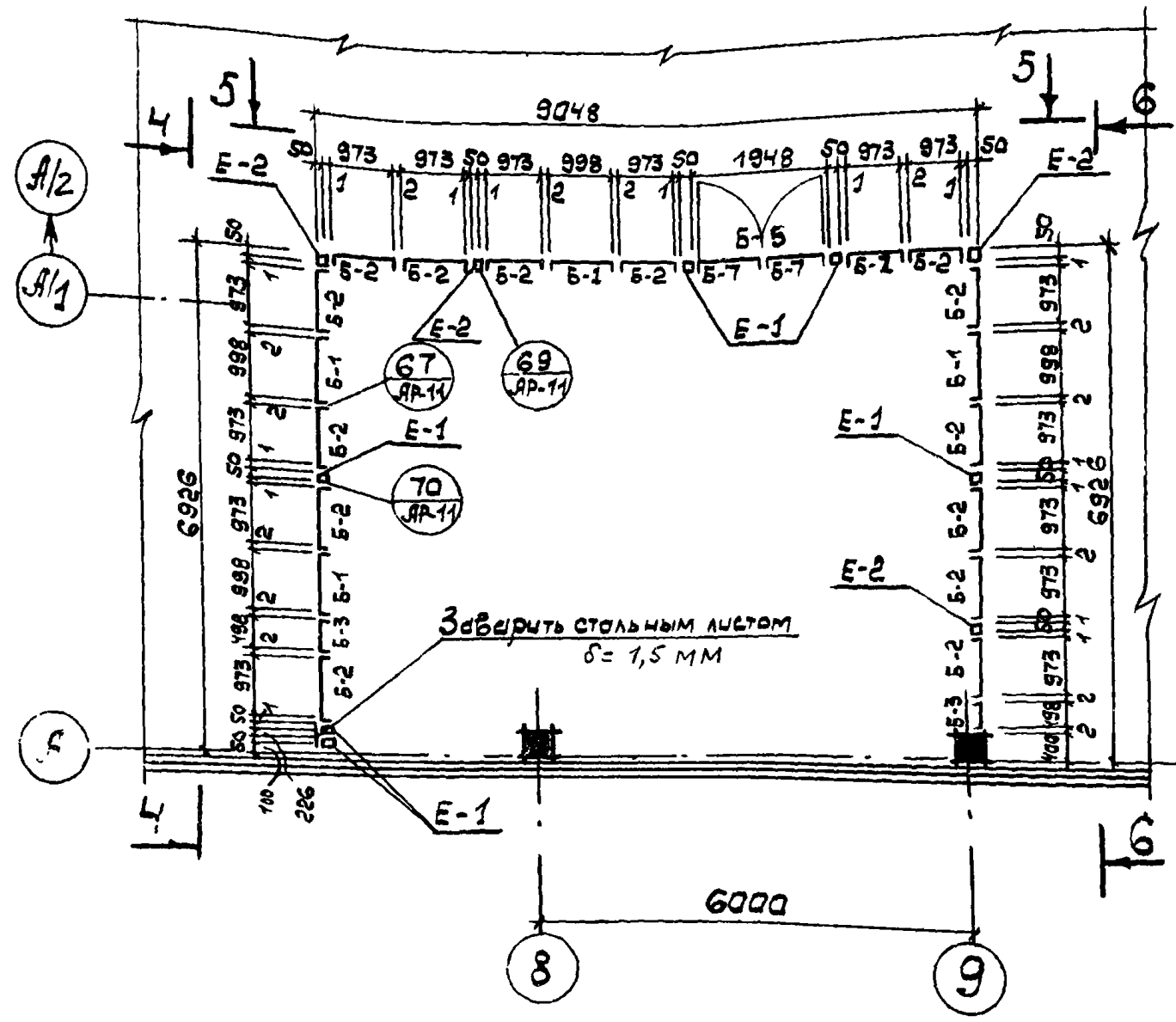

Монтажная схема стальных сетчатых перегородок в осях 7-9, А-А/2

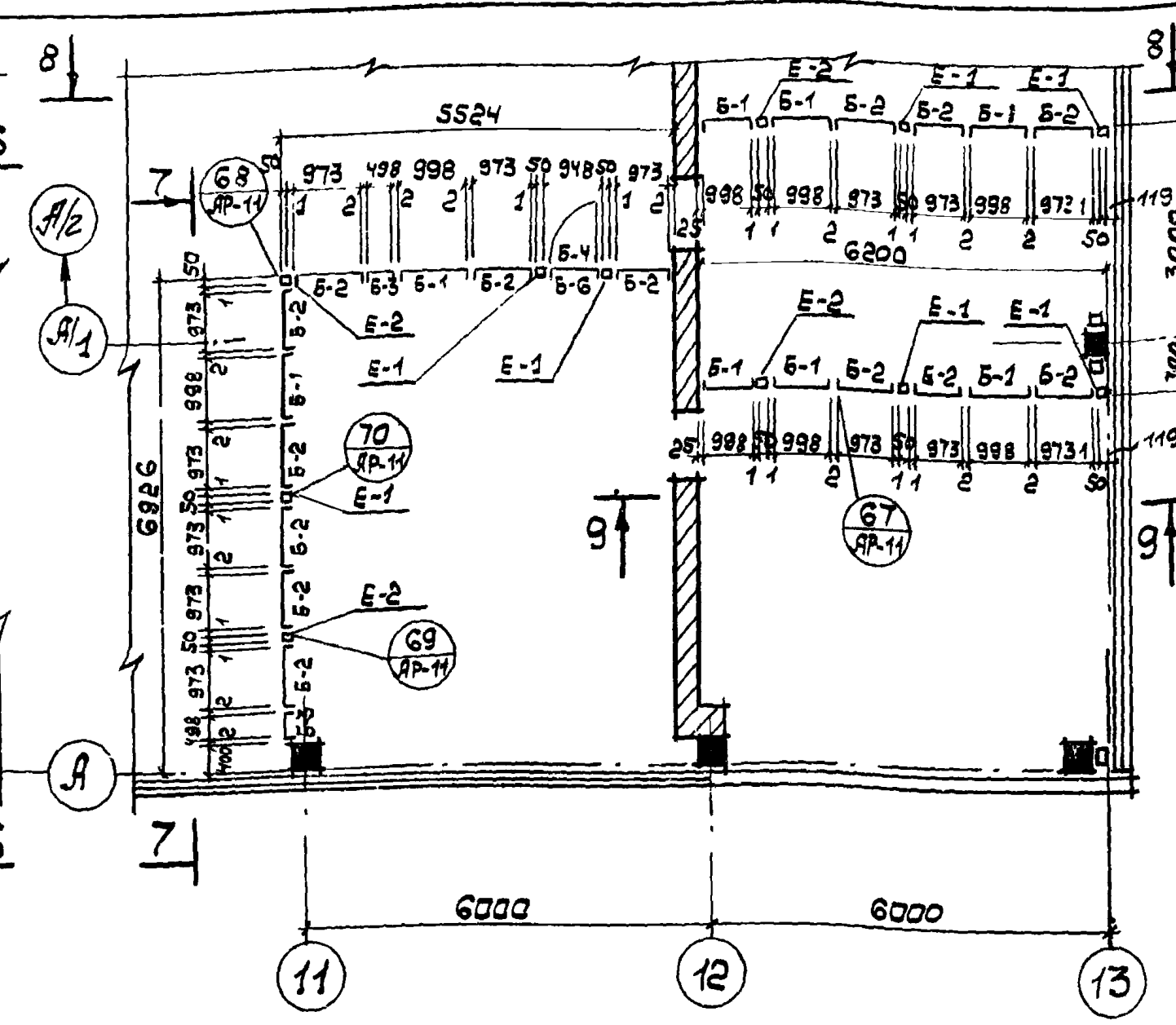

Монтажная схема стальных сетчатых перегородок в осях 11-13, А-А/2

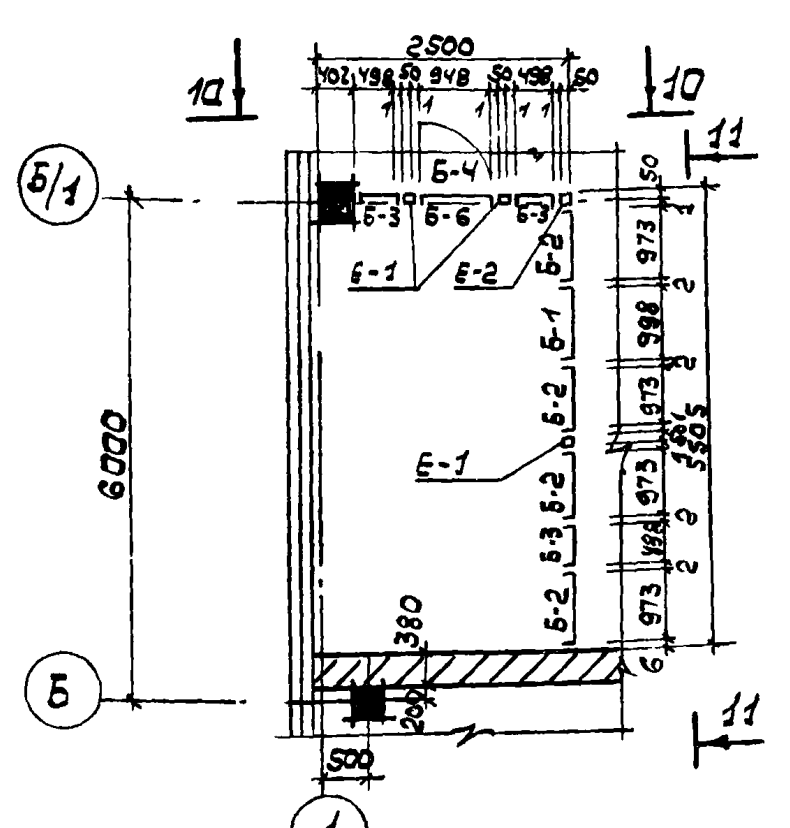

Монтажная схема стальных сетчатых перегородок в осях 1, Б-Б/1

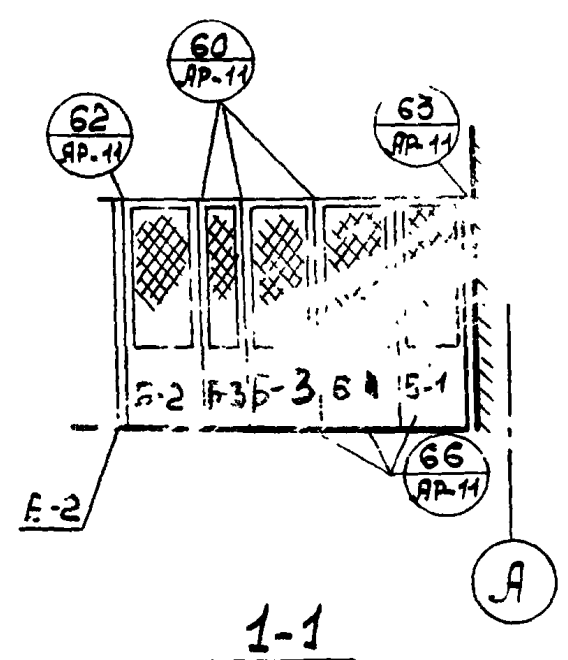

1-1

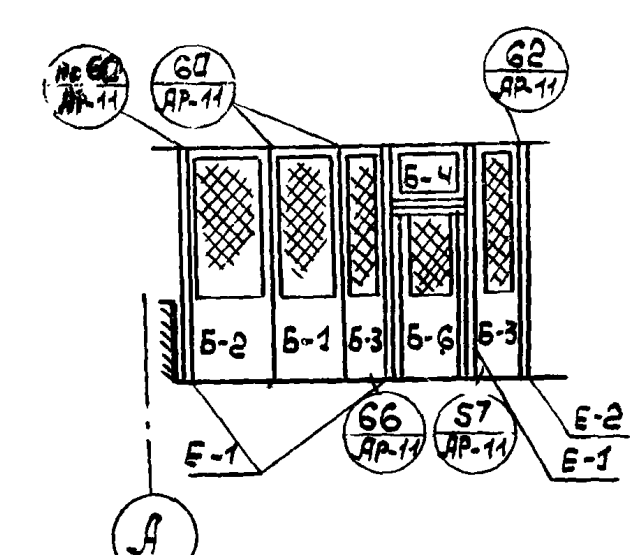

2-2

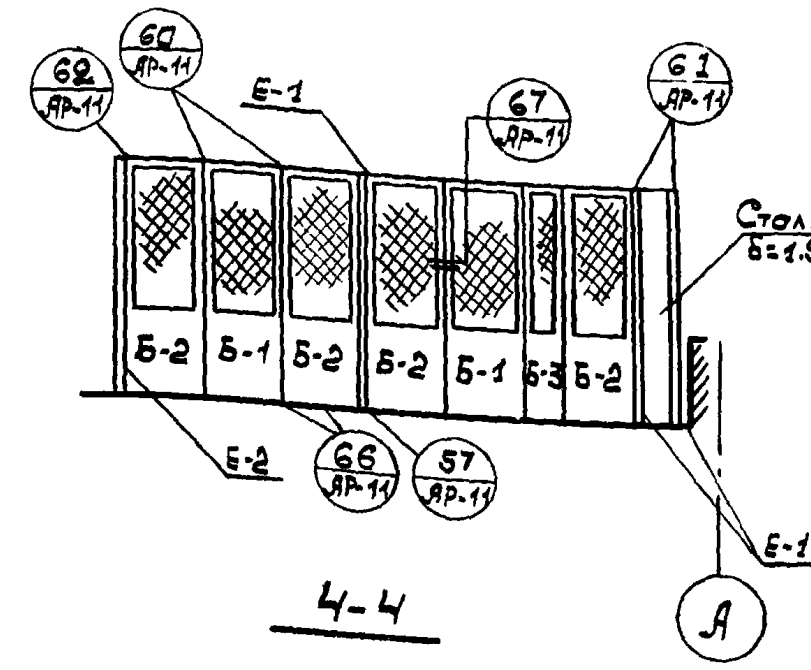

4-4

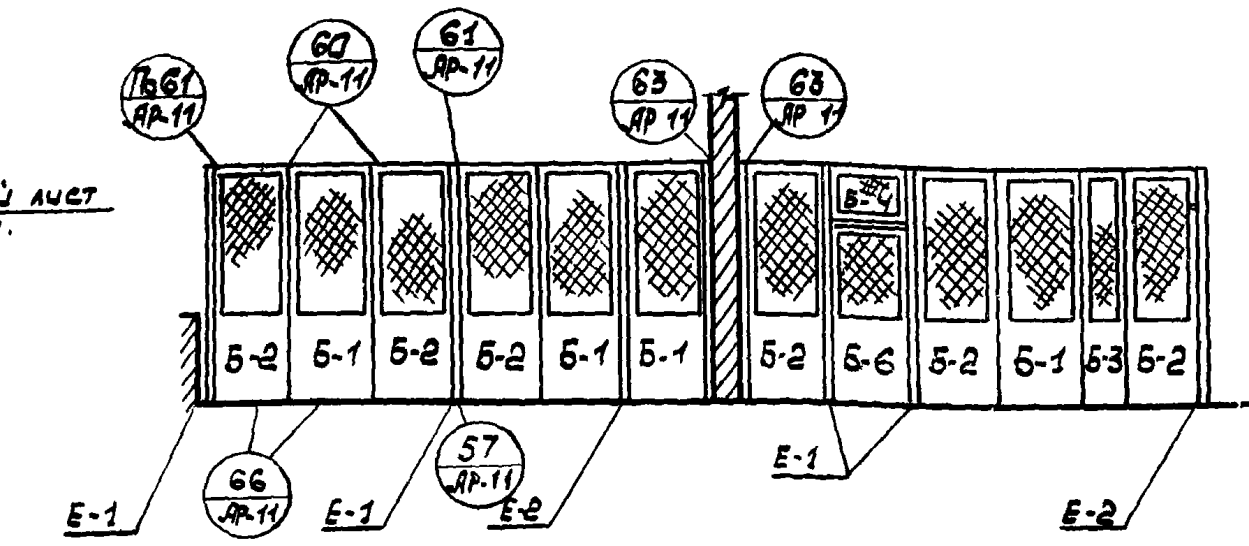

8-8

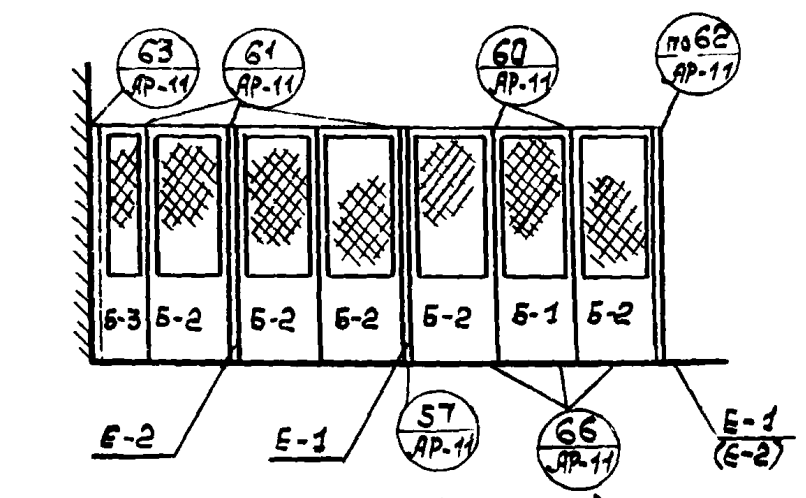

3-3 (6-6)

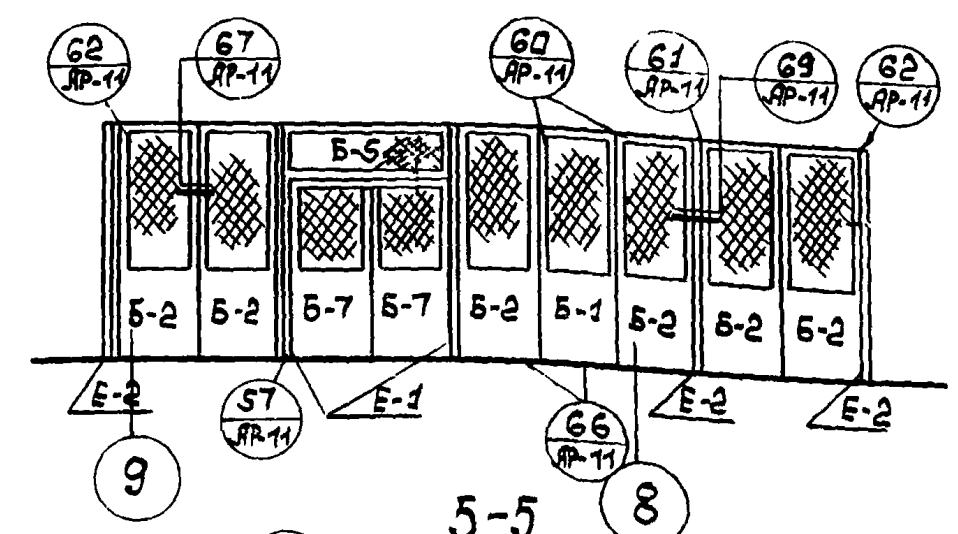

5-5

Примечания:

1. Перечень чертежей и общие указания см. заглавный лист АР-3.
2. План на отм. 0.000 см. лист АР-4.
3. Детали и узлы стальных сетчатых перегородок см. листы АР-11 ÷ АР-13.
4. Металлические перегородки окрасить масляной краской за 2 раза.
5. Спецификацию элементов см. лист АР-9.

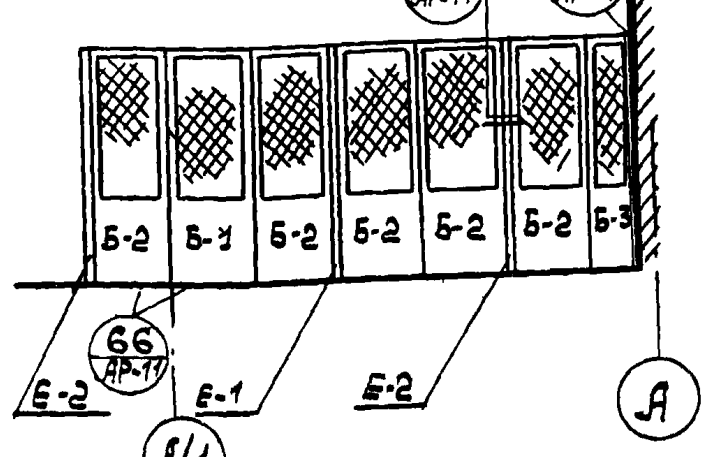

7-7

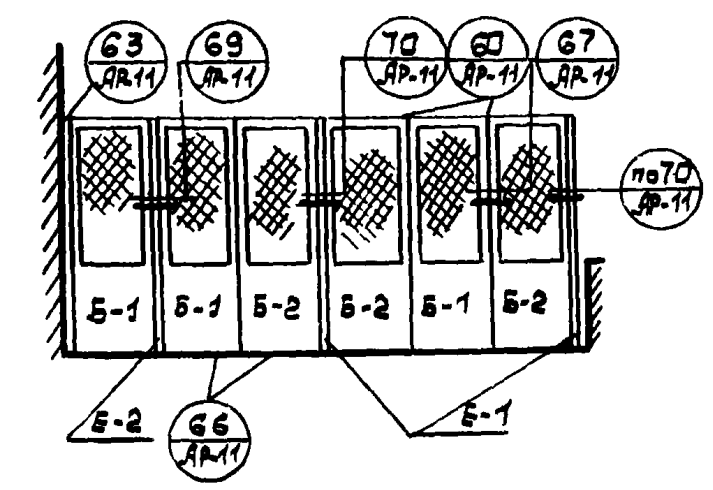

9-9

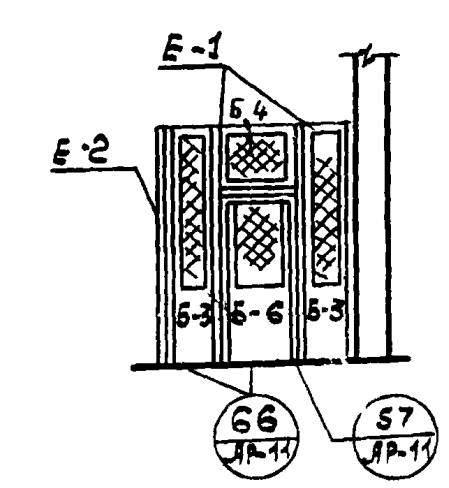

10-10

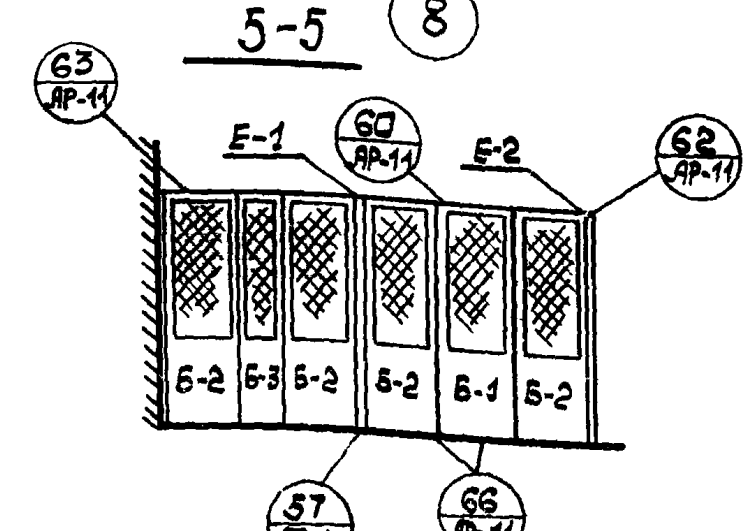

11-11

Инв. N 6756 / IV

В/О „Союзсельхозтехника" УКРГИПРОПРОМСЕЛЬСТРОЙ КИЕВ 1974г. Специализированная мастерская по изготовлению монтажных узлов и заготовок для животноводческих ферм с программой...	Монтажные схемы стальных сетчатых перегородок в осях 2-3, А-А/1; 5, А-А/2; 7-9, А-А/2; 11-13, А-А/2; 1, Б-Б/1. Виды 1-1 ÷ 11-11.	Типовой проект 816-178
		Альбом IV
		Лист АР-10

Гл. инж. ОКП-2	Андреева
Рук. группы	Крымчанский
Разработал	Сиренко
Копировал	Курьянская

ТД перегородки и кабины	Перегородки из стальных щитов	серия	Лист
	Типы стоек и детали их установки	53	18

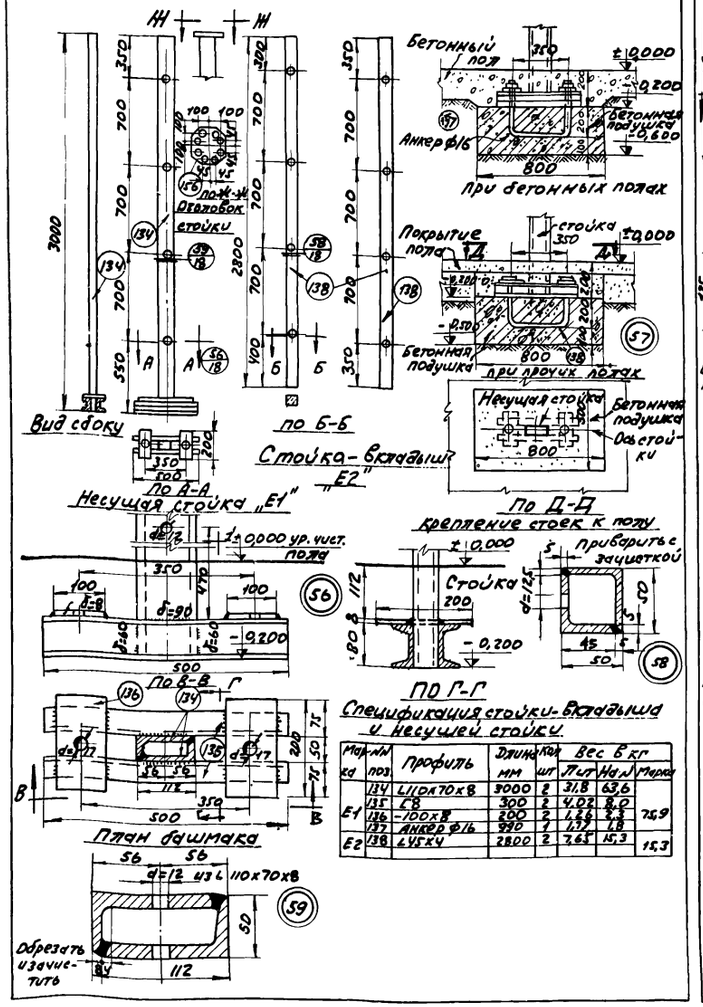

Спецификация стойки-вкладыша и несущей стойки.

Марка	№№ поз.	Профиль	Длина мм	Кол. шт.	Вес в кг Лит	Вес в кг На.Л	Марка
Е1	134	L110x70x8	3000	2	31,8	63,6	75,9
	135	Е8	300	2	4,02	8,0	
	136	-100x8	200	2	1,26	2,3	
	137	Анкер ф16	990	1	1,77	1,8	
Е2	138	L45x4	2800	2	7,65	15,3	15,3

ТД перегородки и кабины	Перегородки из стальных щитов	серия	Лист
	Монтажные детали перегородок	53	19

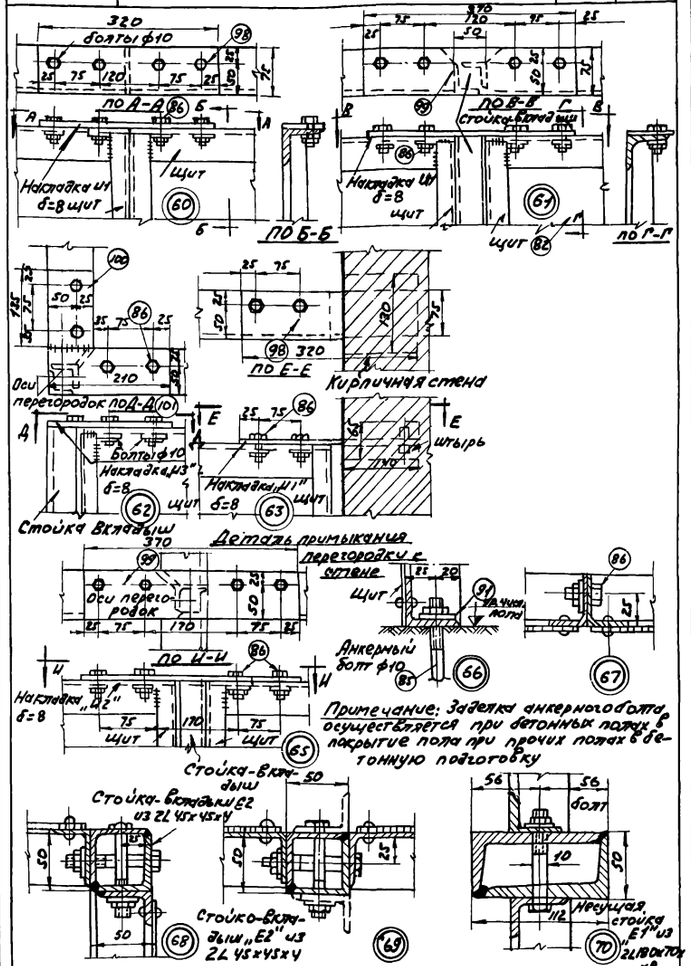

Примечание: Заделка анкерного болта осуществляется при бетонных полах в покрытие пола при прочих полах в бетонную подготовку

ТД перегородки и кабины	Перегородки из стальных щитов	Серия	Лист
	Детали навески дверей	53	15

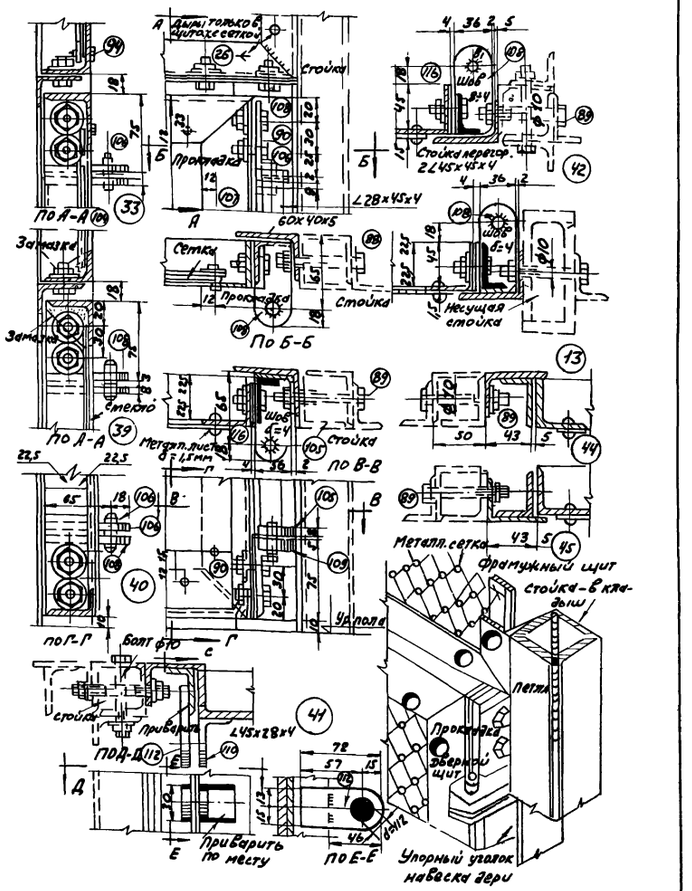

Примечание

Данный лист см. совместно с листом АР-11

Инв. N 6756/IV

Гл. ОКП-2	Ивашко		
Гл. инж. ОКП	Андреева		
Рук. группы	Крымчанский		
Разработал	Чернета		

Киев. Спецпроизводственная мастерская по изготовлению монтажных узлов и заготовок для животноводческих ферм. ...

Перегородка из стальных щитов. Типы стоек и детали их установки. Монтажные детали перегородок. Детали навески дверей.

Типовой проект 816-178

Альбом IV

Лист АР-12

ТД перегородки и кабины	Перегородки из стальных щитов	Серия	Лист
	Детали фрамужных щитов.	53	12

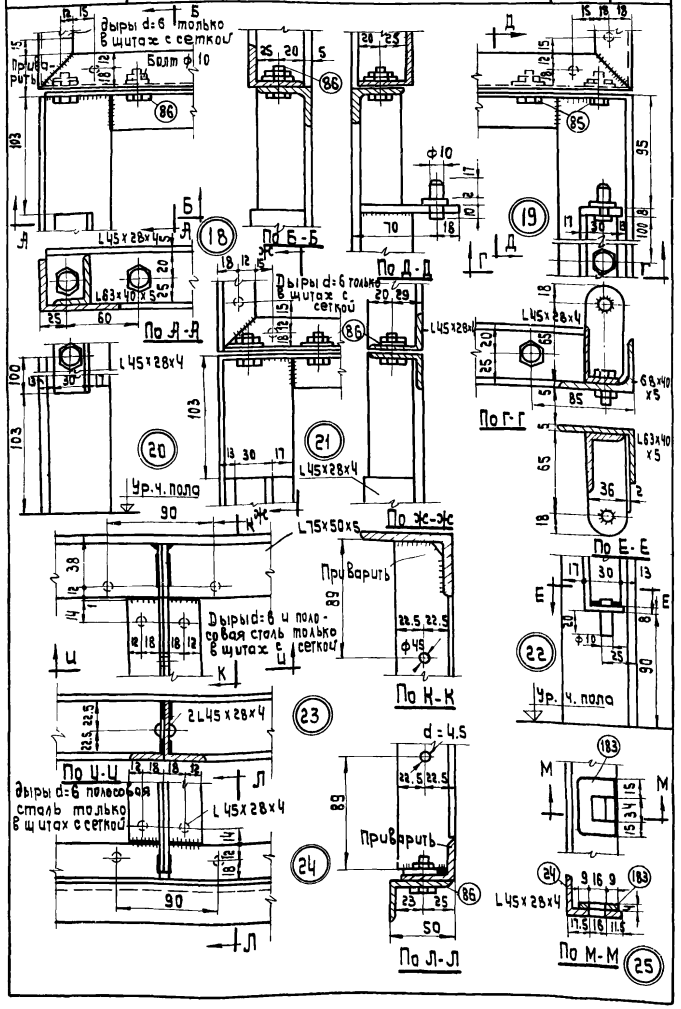

ТД Перегородки и кабины	Перегородки из стальных щитов	Серия	Лист
	Детали дверных щитов	53	13

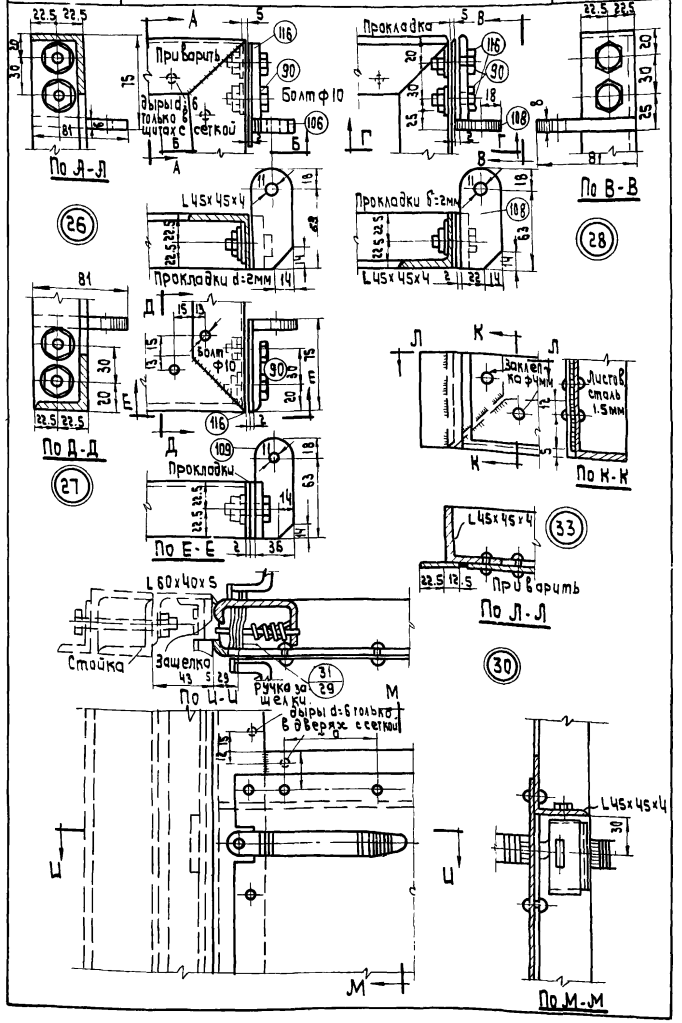

ТД Перегородки и кабины	Перегородки из стальных щитов	Серия	Лист
	Детали щитов перегородок	53	11

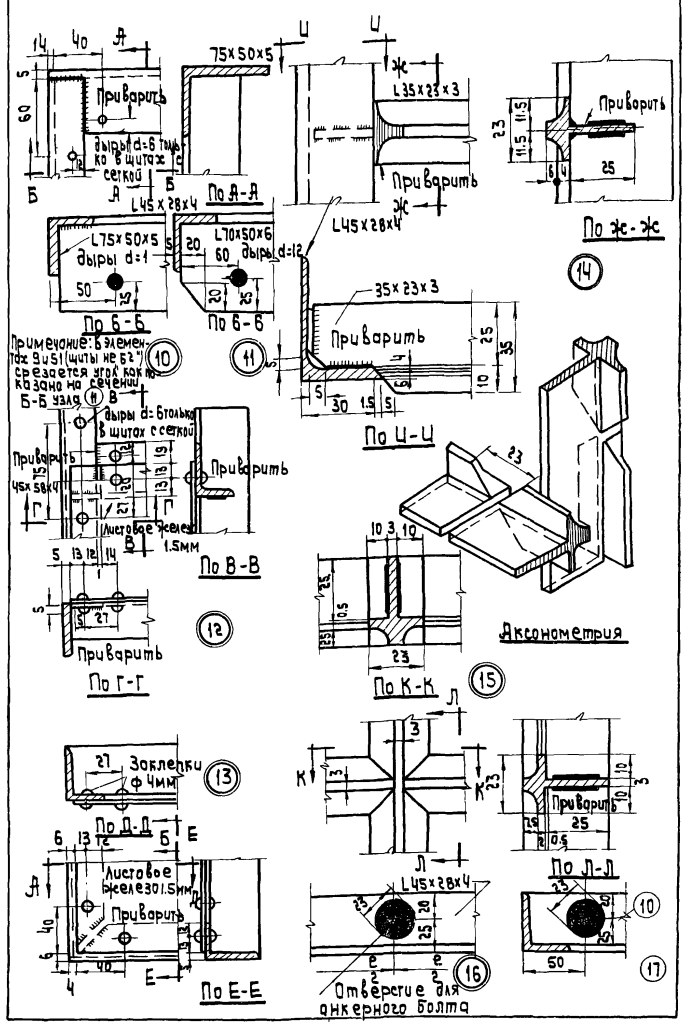

Примечание

Данный лист см совместно

с листом АР-11

Инв N6756/IV

Союзсельхозтехника Укргипропромсельстрой 1974г. КИЕВ	Перегородки из стальных щитов Детали дверных щитов Детали фрамужных щитов Детали щитов перегородок	Типовой проект 816-178 Альбом IV
Специализированная мастерская по изготовлению монтаж-		

Инж. ОКП-2	Андреева	Копировал	Межерицкая
Группы	Крымчанский		
Работал	Чернета		

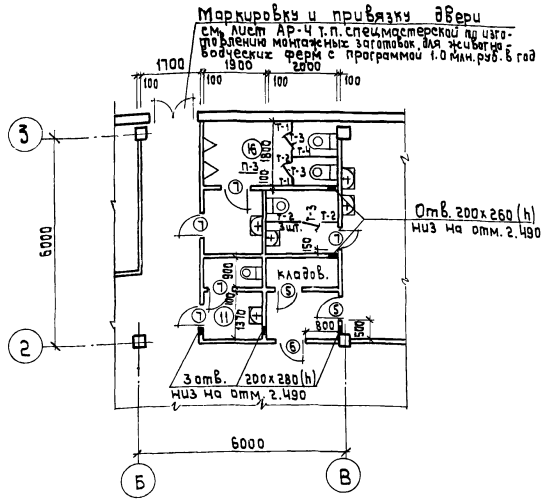

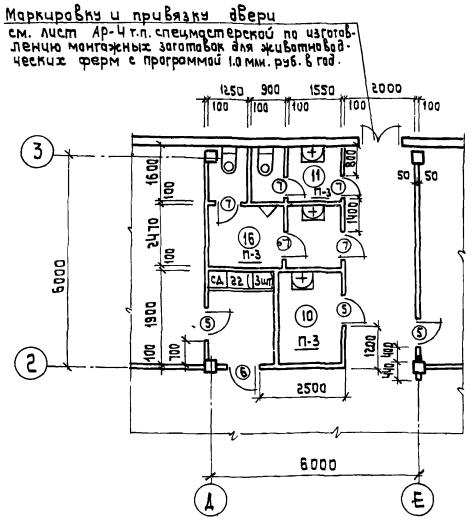

Схемы перепланировки санузлов Административно-бытового здания на 150 человек. (т.п.)

Условия привязки Административно-бытового здания на 150 человек (т.п.)

При привязке к конкретным условиям строительства в типовом проекте „Административно-бытового здания на 150 человек" N необходимо внести следующие коррективы:

1. Привязать санузлы, согласно настоящего листа,
2. Уточнить вентиляционные отверстия в санузлах,
3. Скорректировать спецификацию на листе АС-5 в части количества щитовых перегородок санузлов, кабин душевых и гардеробных шкафов.
4. Скорректировать планы на отм. 0 и 3.300 на листах АС-4 и АС-5 в части количества душевых сеток и гардеробные согласно таблице „Оборудование бытовых помещений" на листе АР-3 типового проекта „Специализированная мастерская по изготовлению монтажных узлов и заготовок для животноводческих ферм с программой 1.0 млн. руб. в год.
5. Скорректировать спецификацию дверей на листе АС-5.

Инв. N 6756/IV

В/О „Союзсельхозтехника" Укргипропромсельстрой 1974г. КИЕВ	Примеры перепланировки санузлов Административно-бытового здания на 150 человек. Условия привязки административно-бытового здания	Типовой проект 816-178
Специализированная мастерская по изготовлению монтажных узлов и заготовок для животноводческих ферм		Альбом IV
		Лист АР-14

Н. ОКП-2	Ивашко	Копировал	Межерицкая	
Инж. ОКП-2	Андреева			
Ук. гр.	Крымчанский			
Разработал	Сиренко			

Перечень листов марки „КЖ"

N листа	Наименование листа	К-во листов приведенных к формату А4	Примечание
1	2	3	4
КЖ-1	Заглавный лист (начало)	0.5	
КЖ-2	Заглавный лист (окончание)	0.5	
КЖ-3	План фундаментов. Узел „А". Анкера А1÷А3.	0.5	
КЖ-4	Элементы плана фундаментов 1÷7	0.5	
КЖ-5	Элемент плана фундаментов 8. Сечения 1-1÷4-4. ФМ-1, ФМ-1А. Опалубочные чертежи и армирование	0.5	
КЖ-6	ФМ-2, ФМ-4. Опалубочные чертежи и армирование	0.5	
КЖ-7	ФА25-1, ФАЧ3-1, ФАЧ9-1 Опалубочные чертежи и армирование	0,5	
КЖ-8	ФА55-1, ФА19-1, ФА37-1 Опалубочные чертежи и армирование	0,5	
КЖ-9	ФА37-2, ФА37-3, ФА37-4, ФА25-2, ФА25-3, ФА25-3А, ФАЧ9-2 Опалубочные чертежи	0,5	
КЖ-10	План подземного хозяйства	0,5	
КЖ-11	Фундаменты под оборудование ФО-1÷ФО-16	0,5	
КЖ-12	Подпольные каналы N1÷N9 приямки ПР-1÷ПР-4 Фундаменты под оборудования ФО-17÷ФО-20 План покрытия приямка ПР-4	0,5	
КЖ-13	ФО24. Опалубочные чертежи. Разрезы 1-1, 2-2.	0,5	
КЖ-14	Фундаменты ФО-21÷ФО-24. Опалубочные чертежи Разрезы.	0,5	
КЖ-15	План монолитного перекрытия фундамента ФО-24 Разрез 3-3. Закладные детали	0,5	
КЖ-16	ФО-24. Армирование	0,5	
КЖ-17	Приямки ПР-5 и ПР-6. Балки Б-1. Закладные детали ЗД-26÷ЗД-28	0,5	
КЖ-18	Монтажная схема колонн и рам ворот Разрезы 1-1÷5-5	0,5	
КЖ-19	Монтажная схема балок и плит покрытия. Разрезы 1-1÷4-4	0,5	
КЖ-20	Монтажные схемы стальных балок плит МП-1, МП-2, МП-5. Плиты МП-1÷МП-6. Разрезы 1-1÷5-5. Узел „1"	0,5	
КЖ-21	Узлы 2÷9. Опорная подушка ОП-1	0,5	
КЖ-22	Монтажные схемы стеновых панелей в осях „А", „В", „1", „13"	0,5	
КЖ-23	Маркировочные схемы деталей и элементов крепления стеновых панелей. Фрагменты 1÷18	0,5	
КЖ-24	КПII-12А÷КПII-12Е, КПII-17А. 1БДР18-2АIV, 2БДР18-3АIV. Опалубочные чертежи.	0,5	
КЖ-25	Колонна КФ-1, КФ-1А. Опалубочные чертежи и армирование.	0,5	
КЖ-26	Монтажная схема подвесных крановых путей Разрезы 1-1, 2-2, 3-3.	0,5	
КЖ-27	Монтажные схемы лестниц N1÷N4 Ограждение площадки НПП1.	0,5	

Типовой проект разработан в соответствии с действующими нормами и правилами и предусматривает мероприятия, обеспечивающие взрывобезопасность и пожаробезопасность при эксплуатации здания.

Гл. инженер проекта /Вайсбанд/

Перечень примененных в чертежах марки „КЖ" стандартов типовых и других материалов многократного использования.

Шифр стандарта (типовых чертежей)	Наименование стандарта (типовых чертежей)	NN листов чертежей и страниц текста
1	2	3
1.415-1 В.1	Сборные железобетонные фундаментные балки	комплект
1.412-1 В.1-1 1-2 и II	Монолитные железобетонные фундаменты под типовые колонны прямоугольного сечения одноэтажных промышленных зданий.	—"—
ИС-01-04 В.6,7	Унифицированные сборные железобетонные каналы	—"—
КЭ-01-49 В.II	Сборные железобетонные колонны прямоугольного сечения для одноэтажных промышленных зданий	—"—
1.432-5 В. 0,1	Стеновые панели для производственных зданий с шагом колонн 6 м	—"—
1.462-3 В.1	Железобетонные предварительно напряженные двускатные решетчатые балки для покрытий промышленных зданий	—"—
1.465-7 В.0-5	Предварительно напряженные плиты покрытий длиной 6 м	—"—
1.139-1 В.1	Перемычки железобетонные сборные для жилых и общественных зданий	комплект
1.435-1 В.1 В.6	Ворота промышленных зданий, раздвижные однопольные и двухпольные разм. 3,6х3 и 3,6х3,6 м. Распашные разм 3,6х3,6м. Архитектурно-строительная часть. Железобетонные конструкции обрамления ворот	—"—
ПР-05-36.4	Ворота с автоматическим открыванием и воздушными завесами. Распашные двухстворчатые размером 3х3м для автотранспорта (архитектурно-строительная часть).	—"—
2.420-1 В.0,1	Монтажные детали сборных железобетонных колонн и подкрановых балок одноэтажных промышленных зданий.	—"—
2,460-2 В.0-2	Монтажные детали сборных железобетонных конструкций покрытий одноэтажных промышленных зданий	—"—
1.439-1	Стальные изделия крепления панельных стен одноэтажных производственных зданий с железобетонным каркасом	—"—
2.430-4 В. 0,1	Монтажные детали панельных стен одноэтажных производственных зданий с железобетонным каркасом	—"—
КЭ-01-57 В. XII	Стальные разрезные и неразрезные балки путей подвесного транспорта	—"—
1.459-2 В. 1,2	Стальные лестницы, переходные площадки и ограждения	—"—

Условные обозначения

Номер детали — N детали

Ссылка на деталь в чертежах — N детали, марка-лист, где деталь изображена

Ссылка на деталь по ТДМ — ТДМ — N детали, N серии ТДМ, где деталь изображена

Ссылка на деталь, принятую по типовым деталям и конструкциям — N детали, N листа серии, где деталь изображена

Ссылка на деталь по соображению — п.с

Примечания

1. Данный лист смотреть совместно с л. КЖ-2.

Разработал Сафиенко, Мадьевская, Шахновская, Шмаг
Гл. инж. пр-та Вайсбанд
Н. отд. 2 Шапиро
Рук. гр. ОКП-2 Андреева
Ст. инж. Лев
Гл. специалисты Мельниковская

Инв. N 6756/IV

ВПО „Союзсельхозтехника" УКРГИПРОПРОМСЕЛЬСТРОЙ КИЕВ 1974 г. Специализированная мастерская по изготовлению монтажных узлов и заготовок для животноводческих ферм	Заглавный лист (начало)
Типовой проект	816-178
Альбом	IV
Лист	1

Сводная спецификация элементов.

Марка элемента	К-во шт.	Вес эл-та. т.	Стандарт. или лист проекта	Лист монт. схемы
1	2	3	4	5
Подземная часть.				
Сборные железобетонные элементы.				
Фундаментные балки.				
ФБ6-46	23	0.9	1.415-1.8.1	КЖ-3
ФБ6-47	4	0.8	—"—	—"—
ФБ6-48	2	0,8	—"—	—"—
ФБ6-24	1	1,5	—"—	—"—
Лотки подпольных каналов.				
Л3-4	3	1.07	ИС-01-04 8.7	КЖ-10
Л3в-4	13	0.20	—"—	—"—
Л5-3	2	1.25	—"—	—"—
Плиты перекрытий подпольных каналов				
П9-2а	4	0.75	ИС-01-04 8.6	КЖ-10
П9д-2а	15	0.15	—"—	—"—
П10-2а	2	1.05	—"—	—"—
П10д-2а	2	0.20	—"—	—"—
П15	4	0.08	ИС-01-04 8.7	—"—
П6	1	0.55	КЖ-10	—"—
П19д-1	2	0,15	ИС-01-04 8.7	КЖ-11
П20д-1	5	0.22	—"—	КЖ-12
Монолитные железобетонные элементы.				
Фундаменты.				
ФА19-1	2		КЖ-8	КЖ-3
ФА25-1	14		КЖ-7	—"—
ФА25-2	1		КЖ-9	—"—
ФА25-3, ФА25-4	2+1		—"—	—"—
ФА25-3А	1		—"—	—"—
ФА37-1	2		КЖ-8	—"—
ФА37-2	1		КЖ-9	—"—
ФА37-3	1		—"—	—"—
ФА37-4	1		"	—"—
ФА43-1	2		КЖ-7	—"—
ФА49-1	9		КЖ-7	—"—
ФА49-2	1		КЖ-9	—"—
ФА55-1	2		КЖ-8	—"—
ФМ-1	1		КЖ-5	—"—
ФМ-1А	1		—"—	—"—
ФМ-2	4		КЖ-6	—"—
ФМ-3	2		т.п. альб. 1л; АС-7	—"—
ФМ-4	1		КЖ-6	
Монолитные бетонные элементы.				
Фундаменты под оборудование.				
Ф0-1	1	—	КЖ-11	КЖ-10
Ф0-2	1	—	—"—	—"—
Ф0-3, Ф0-3А	2+1	—	—"—	—"—
Ф0-4	1	—	—"—	—"—
Ф0-5	1	—	—"—	—"—
Ф0-6	1	—	—"—	—"—

1	2	3	4	5
Ф0-7	1	—	—"—	—"—
Ф0-8	1	—	—"—	—"—
Ф0-9	1	—	—"—	—"—
Ф0-10	1	—	—"—	—"—
Ф0-11	1	—	—"—	—"—
Ф0-12	1	—	—"—	—"—
Ф0-13	1	—	—"—	—"—
Ф0-14	1	—	—"—	—"—
Ф0-15	1	—	—"—	—"—
Ф0-16	1	—	—"—	—"—
Ф0-17	2	—	КЖ-12	—"—
Ф0-18	2	—	—"—	—"—
Ф0-19	3	—	—"—	—"—
Ф0-20	2	—	—"—	—"—
Ф0-21	1	—	КЖ-14	—"—
Ф0-22	2	—	—"—	—"—
Ф0-23	1	—	—"—	—"—
Ф0-24	1	—	КЖ-13; КЖ-16	
Стальные элементы.				
А-1	8	0.006	КЖ-3	КЖ-9
А-2	4	0.011	—"—	КЖ-9
А-3	6	0.010	—"—	КЖ-9, КЖ-5
Наземная часть.				
Сборные железобетонные элементы.				
Колонны.				
КП II-12А	20	2.8	КЭ-01-49 в. II и лист КЖ-24	КЖ-18
КП II-12Б	2	2.8	—"—	—"—
КП II-12В	1	2.8	—"—	—"—
КП II-12Г	1	2.8	—"—	—"—
КП II-12Д	1	2.8	—"—	—"—
КП II-12Е	1	2.8	—"—	—"—
КП II-17А	2	2.8	—"—	—"—
КП II-17	11	2.8	—"—	—"—
КФ-1	5	2.8	КЖ-25	—"—
КФ-1А	3	2.8	КЖ-25	—"—
Рамы ворот.				
Р-1	2	2.4	ПР-05-36.4	КЖ-18
С-1	2	1.6	—"—	—"—
С-2	2	1.6	—"—	—"—
РВА-3	1	3.5	1.435-3 в.1.6	—"—
СВА-2	1	1.5	—"—	—"—
СВА-2А	1	1.5	—"—	—"—
Балки покрытия.				
16ДР18-2А IV	26	8.5	1.462-3, в.1	КЖ-24
Плиты покрытия.				
ПВр-II 3х6 -3	86	2.65	1.465-7, в.1	КЖ-19
ПВр-II 3х6 -3а	19	2.65	—"—	—"—
ПВр-II 3х6 -3б	12	2.65	—"—	—"—
ПВр-II 3х6 -3в	3	2.65	—"—	—"—
ПВр-II (а-700) 3х6 -3б	2	3.2	—"—	—"—

1	2	3	4	5
ПВр-II (а-700) 3х6 -3в	1	3.2	—"—	—"—
ПВр-II (а-700) 3х6 -3	8	3.2	—"—	—"—
ПВр-II (а-400) 3х6 -3в	6	3.3	—"—	—"—
ПВр-II (а-400) 3х6 -3	6	3.3	—"—	—"—
ПВр-II (а-400) 3х6 -3а	1	3.3	—"—	—"—
Стаканы				
СШ7а	1	0.158	1.465-7, в.1	КЖ-19
СШ7а-I	10	0.158	—"—	—"—
СШ-4а	13	0.092	—"—	—"—
Стеновые панели.				
ПСЛ-24 1.8х6 -111	10	3.3	1.432-5, в.1	КЖ-21
ПСЛ-24 1.8х6 -112	7	3.3	—"—	—"—
ПСЛ-24 1.2х6 -111	6	2.2	—"—	—"—
ПСЛ-24 1.2х6 -112	6	2.2	—"—	—"—
ПСЛ-24 1.2х6 -211	55	2.2	—"—	—"—
ПСЛ-24 1.2х6 -212	17	2.2	—"—	—"—
ПСЛ-24 1.2х6 -721	24	2.2	—"—	—"—
БЛ-28	14	0.09	—"—	—"—
БЛ-46	7	0.13	—"—	—"—
Перемычки.				
Б-18	7	0.075	1.139-1, в.1	АР-3
Б-24	12	0.105	—"—	—"—
Б-27	3	0.115	—"—	—"—
Б-31	2	0.205	—"—	—"—
БУ-15	24	0.105	—"—	—"—
БУ-19	9	0.130	—"—	—"—
БУ-19б	3	0.130	—"—	—"—
БУ-30	2	0.410	—"—	—"—
Монолитные железобетонные элементы.				
Монолитные перекрытия.				
МП-1	1	—	КЖ-20	КЖ-20
МП-2	1	—	—"—	—"—
МП-3	1	—	—"—	—"—
МП-4	1	—	—"—	—"—
МП-5	1	—	—"—	—"—
МП-6	1	—	—"—	—"—
Опорная подушка.				
ОП-1	2		КЖ-21	КЖ-21
Стальные элементы.				
Стальные стойки фах верка.				
СФ-5	6	0.357	1.439-1	КЖ-18
Стальные насадки.				
Т-1	8	0.049	1.439-1	КЖ-18
НФ-4	8	0.039	—"—	—"—
НС-4	2	0.05	—"—	—"—

1	2	3	4	5
НУ-3	4	0.05	1.439-1	—"—
Опорные столики.				
РК-1	28	0.020	1.439-1	КЖ-18
ФК-1	3	0.023	—"—	—"—
ТК-1	11	0.022	—"—	—"—
ММ-2	7	0.030	КЭ-01-58, в.1	КЖ-21
Соединительные элементы.				
Т-1	142	0.001	1.439-1	КЖ-23
Т-2	102	0.001	—"—	—"—
Т-5	99	0.001	—"—	—"—
Т-6	49	0.001	—"—	—"—
Т-9	40	0.001	—"—	—"—
Т-12	24	0.002	—"—	—"—
Т-14	10	0.001	—"—	—"—
Т-15	4	0.001	—"—	—"—
Т-19	34	0.001	—"—	—"—
У-1	4	0.003	—"—	—"—
Элементы крепления оконных панелей.				
А-1	31	0.022	ПР-05-50/71	АР-8
А-4	44	0.003	—"—	—"—
А-5	6	0.003	—"—	—"—
А-6	44	0.002	—"—	—"—
А-7	56	0.002	—"—	—"—
А-12	44	0.003	—"—	—"—
А-13	6	0.003	—"—	—"—
А-16	62	0.001	—"—	—"—
А-17	88	0.002	—"—	—"—
А-18	62	0.001	—"—	—"—
А-21	31	0.011	—"—	—"—
Перемычки.				
ПР-7 (2С24)	-	0.38	1.139-1 в.1.	АР-3

Примечания:

1. За условную отметку 0.00 принята отметка чистого пола, что соответствует абсолютной отметке
2. Монтаж и приемку железобетонных конструкций производить в соответствии с рабочими чертежами, проектом производства работ, главой СНиП III 16-73 и главой СНиП-III-А.11-70.
3. Изготовление сборных ж.б. конструкций производить по указаниям соответствующих серий..
4. Защитное антикоррозионное покрытие закладных деталей соединительных элементов, к которым нет доступа, выполнить оцинкованием металлизацией толщ. слоя 0.1мм.
5. Устройство монолитных ж.б. конструкций производить по указаниям главы СНиП III в.1-62*.
6. Проектирование стальных конструкций выполнено в соответствии со СНиП II-В.3-71.
7. Изготовление и монтаж стальных конструкций производить по указаниям главы СНиП III-В.5-62.
8. Все стальные конструкции окрасить масляной краской за 2 раза по грунтовке из железного сурика.
9. Сводная спецификация элементов и техническая спецификация стали составленны для температуры наружного воздуха -30°С и нормативной снеговой нагрузки 100 кг/м²

Техническая спецификация стали.

Марка стали	№ п/п	Наименован. группы профилей	Профиль или сечение	Вес стали по конструктивным элементам в т. Подкранов. пути.	Оконные переплеты	Лестницы, площадки, балки перекрытий и ограждения	Всего
1	2	3	4	5	6	7	8
Сталь углеродистая для сварных констр. ВСт3сп5 по ГОСТ 380-71	1	Балки двутавровые по ГОСТ 5157-53*	I 45м	18.60			18.60
	2		I 24м	0.46			0.46
	3	по ГОСТ 8239-72	I 24	0.53			0.53
		Итого по	стали ВСт3сп5	19.59			19.59
Сталь углеродистая для сварных конструкций ВСт3кп2 по ГОСТ 380-71	4	Балки двутавровые по ГОСТ 8239-72	I 36			1.20	1.20
	5		I 24			0.07	0.07
	6		I 22			3.45	3.45
			Итого:	—	—	4.72	4.72
	7	Швеллеры по ГОСТ 8240-72	L 16			0.19	0.19
	8		L 8	0.75			0.75
			Итого:	0.75	—	0.19	0.94
	9	Сталь угловая равнобокая по ГОСТ 8509-72	L 100×7	0.03			0.03
	10		L 75×6			0.05	0.05
	11		L 75×5			0.02	0.02
	12		L 63×5	0.22			0.22
	13		L 25×3			0.02	0.02
			Итого:	0.25	—	0.09	0.34
	14	Сталь угловая неравнобок. по ГОСТ 8510-72	L 160×100×10			0.05	0.05
	15		L 125×80×10		0.22		0.22
			Итого:	—	0.22	0.05	0.27
	16	Сталь холоднотянутая: Швеллеры по ГОСТ 8278-63	C 180×50×4			0.15	0.15
	17	Сталь углов по ГОСТ 8276-63*	L 50×3		0.28		0.28
	18	ТУ1-20.61	L 90×30×25×3			0.05	0.05
	19	ЧМТУ-2-Л1-65	L 45×45×3.8		4.36		4.36
	20	СТУ-Т1-33-64	L 50×40×12×2.5			0.10	0.10
			Итого:	—	4.64	0.30	4.94
	21	Сталь для оконных и фонарных переплетов по ГОСТ 7511-58	Гн.пр. N1п		5.78		5.78
	22		Гн.пр. N2п		2.44		2.44
	23		Гн.пр. N6п		1.02		1.02
	24		Гн.пр. N3		0.10		0.10
	25		Гн.пр. N4		0.26		0.26
	26		Гн.пр. N7		0.15		0.15
			Итого:	—	9.75	—	9.75
	27	Сталь толстолистовая по ГОСТ 5681-57*	-б=20			0.40	0.40
	28		-б=16			0.15	0.15
	29		-б=10			0.40	0.40
	30		-б=8	0.01			0.01
	31		-б=6	0.10	0.12	0.01	0.23
	32		-б=4		0.03	0.01	0.04
			Итого:	0.11	0.15	0.97	1.23
	33	Сталь тонколистовая по ГОСТ 3680-57	-б=3		0.78		0.78
	34		-б=1.6		0.03		0.03
			Итого:	—	0.81	—	0.81
	35	Сталь рифленая по ГОСТ 8568-57*	-б=6			0.18	0.18
	36		-б=4			0.14	0.14
			Итого:	—	—	0.32	0.32
	37	Сталь горячекатан. круглая ГОСТ 2590-71	Ф18АI			0.02	0.02
	38		Ф8АI		0.05	0.05	0.10
			Итого:	—	0.05	0.07	0.12
		Итого по Сталь ВСт3кп2		1.11	15.62	6.71	23.44
		Всего стали:		20.70	15.62	6.71	43.03

Инв. N 6756/IV

Нач. окп. 2	Ивашко		
Гл. инж. окп. 2	Андреева		
Гл. спец.	Лев		
Рук. бригады	Медведовская		
Проверил	Медведовская		
Копировал	Межерицкая		

Союзсельхозтехника. УКРГИПРОПРОМСЕЛЬСТРОЙ
КИЕВ 1974г
Специализированная мастерская по изготовлению монтажных узлов и заготовок для животноводческих ферм с программой 1.0 млн. руб. в 200.

Заглавный лист. /окончание/

Типовой проект. 816-178
Альбом IV
Лист КЖ-2

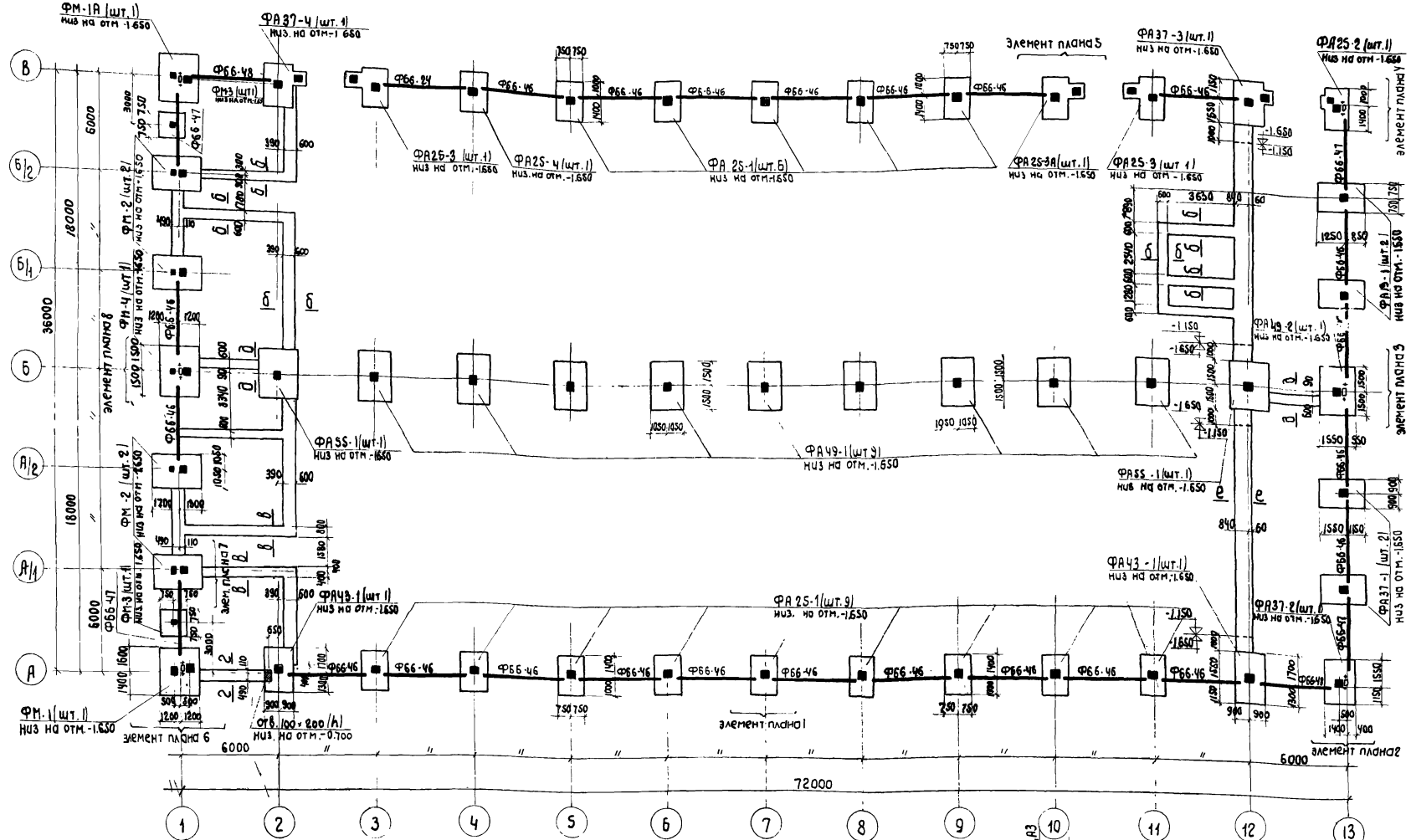

План фундаментов.

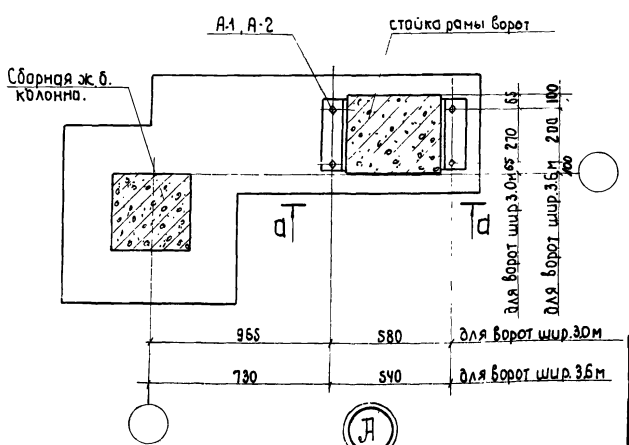

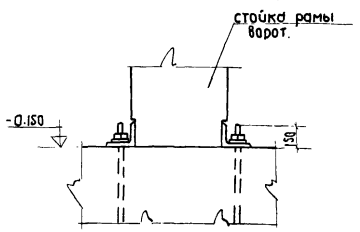

а-а

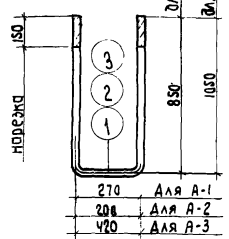

А-1, А-2, А-3

Спецификация стали на один закладной элемент.

Марка закладн. эл-нта	N поз.	Эскиз	Длина мм	К-во шт.	Вес 1шт в кг.
А-1	1	Ф22-АI	970	1	5.9
А-2	2	Ф28АI	2300	1	11.2
А-3	3	Ф28АI	2120	1	10.2

Спецификация стальных соединительных элементов на монтажную схему.

Наименов. эл-нта	Марка эл-нта	К-во шт.	Стандарт или лист проекта.	Деталь и N листа где элемент применен.
Анкер	А-1	8	КЖ-3	КЖ-9
Анкер	А-2	4	— " —	КЖ-9
Анкер	А-3	6	— " —	КЖ-9, КЖ-5

Спецификация сборных и монолитных ж.б элементов на монтажную схему.

Наименование элемен.	Марка эл-та	К-во шт.	Вес эл-та т	Стандарт или лист проекта	Примечан.
Монолитные ж.б. фундаменты	ФА19-1	2		КЖ-8	
	ФА25-1	14		КЖ-7	
	ФА25-2	1		КЖ-9	
	ФА25-3	2		— " —	
	ФА25-3А	1		— " —	
	ФА37-1	2		КЖ-8	
	ФА37-2	1		КЖ-9	
	ФА37-3	1		— " —	
	ФА37-4	1		— " —	
	ФА43-1	2		КЖ-7	
	ФА49-1	9		— " —	
	ФА49-2	1		КЖ-9	
	ФА55-1	2		КЖ-8	
	ФМ-1	1		КЖ-5	
	ФМ-1А	1		— " —	
	ФМ-2	4		КЖ-6	
	ФМ-4	1		— " —	
	ФМ-3	2		т.п.N альб. I п. АС-7	
	ФА25-4	1		КЖ-7	
Фундаментн. балки.	Ф66-46	23	0.9	серия 1.415-1	
	Ф66-47	4	0.8	— " —	
	Ф66-48	2	0.8	— " —	
	Ф66-24	1	1.5	— " —	

Примечания.

1. Данный лист смотреть совместно с л.л. КЖ-4÷КЖ-9
2. За условную отметку ±0.000 принят уровень чистого пола, что соответствует абсолютной отметке по генплану.
3. Фундаменты запроектированы для строительства на площадке со спокойным рельефом, при отсутствии грунтовых вод, на сухих непучинистых непросадочных грунтах, для температуры наружного воздуха -30°С и снеговой нагрузки 100 кг/м².
4. Основанием под фундаменты приняты грунты со следующими нормативными характеристиками $\gamma = 1.8$ т/м³, $C^H = 0.02$ кг/см², $\varphi = 28°$, $E = 150$ кг/см².
5. Ленточные фундаменты выполнять из бутобетона бут М150, бетон М-100
6. Фундаментные балки устанавливать на слой цементного раствора М150 толщиной 30 мм.
7. Зазоры между торцами фундаментных балок и фундаментами заполнить бетоном М150 на мелком щебне.
8. Заделку колонн в подколонники выполнить по серии 2.420-1. Вып.1
9. Под всеми фундаментами под колонны выполнить, подготовку из бетона М-100 толщиной 100 мм.
10. По периметру здания устраивается асфальтовая отмостка шириной 750 мм по щебеночному основанию.
11. Фундаменты по оси „1" разработаны с учетом блокировки с „Административно-бытовым зданием" на 150 человек для ремонтных цехов системы „Сельхозтехника" т.п. N

Инв. N 6756/IV

Нач. ОКП-2	Цвашко	Проверил	Медведовская
Гл. инж. ОКП-2	Андреева	Копировал	
Гл. специал.	Лев		
Рук. бригады	Медведовская		

ВК	Шеремет	
ОВ	Сиканда	
Э	Мастовский	
ПП	Гринер.	

Союзсельхозтехника УКРГИПРОПРОМСЕЛЬСТРОЙ Киев. 1974 г.

Специализированная мастерская по изготовлению монтажных заготовок для животноводческих ферм с программой 1,0 млн руб. в год

План фундаментов. Узел „А". Анкера А-1÷А-3

Типовой проект 816-178

Альбом IV

Лист

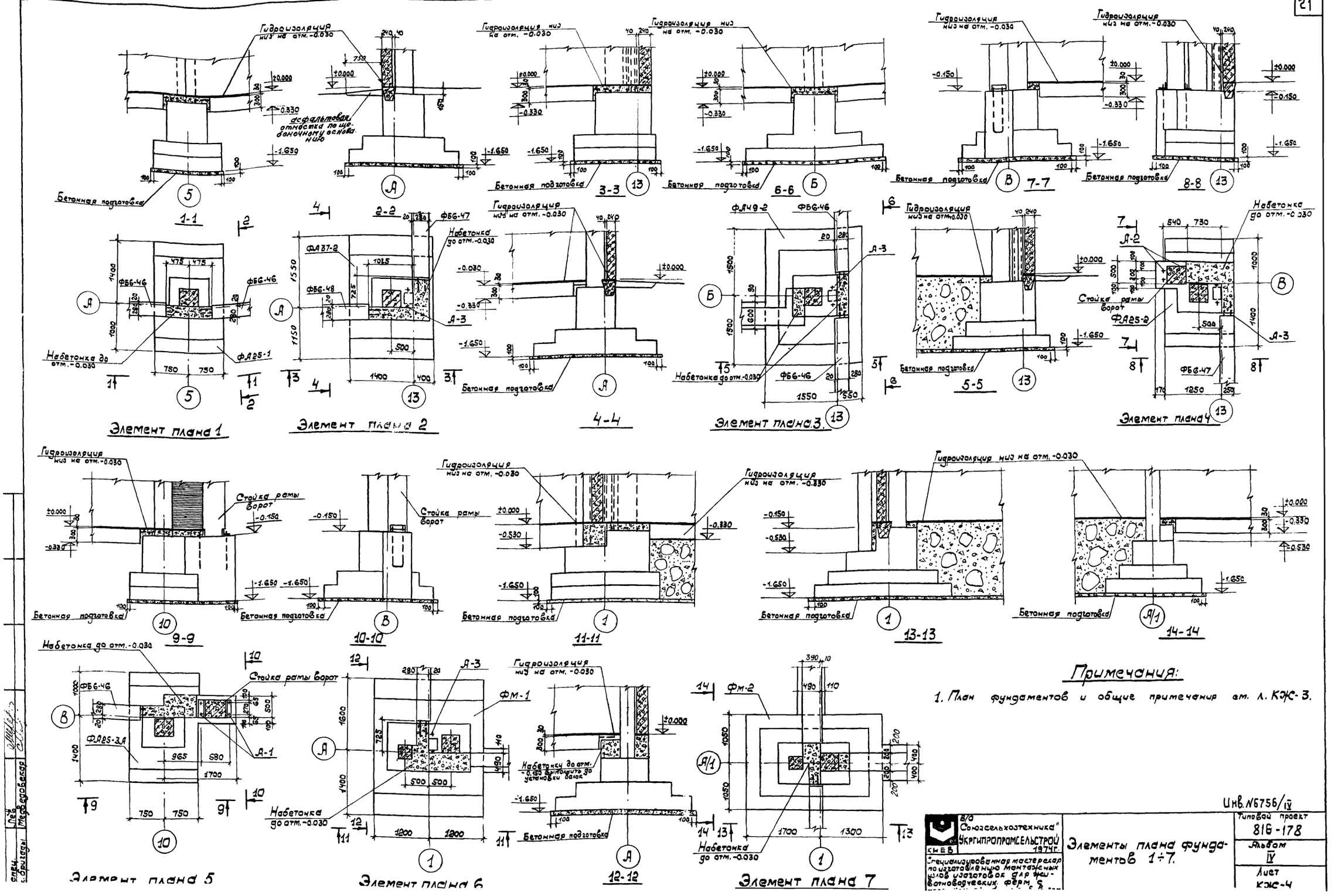
Гидроизоляция низ на отм. -0.030
Бетонная подготовка
1-1
2-2
3-3
6-6
7-7
8-8
Набетонка до отм. -0.030
Элемент плана 1
Элемент плана 2
4-4
Элемент плана 3
5-5
Элемент плана 4
Стойка рамы ворот
9-9
10-10
11-11
13-13
14-14
Элемент плана 5
Элемент плана 6
12-12
Элемент плана 7
Примечания:
1. План фундаментов и общие примечания см. л. КЖ-3.
Инв. N6756/IV
В/О Союзсельхозтехника" Укргипропромсельстрой 1974г.
КИЕВ
Специализированная мастерская по изготовлению монтажных узлов изготовок для животноводческих ферм
Элементы плана фундаментов 1÷7.
Типовой проект 816-178
Альбом IV
Лист КЖ-4

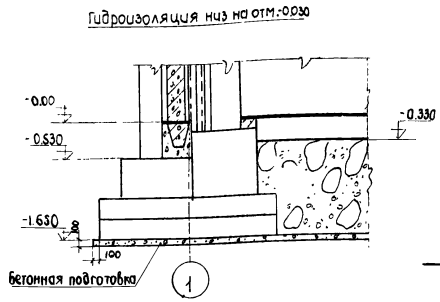

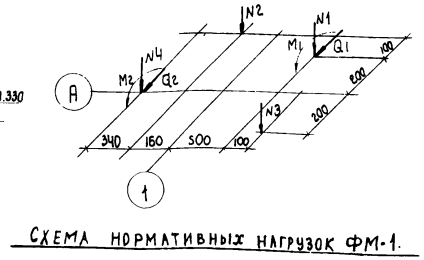

Схема нормативных нагрузок ФМ-1.

N_1 = 29 от
N_2 = 7.85т
N_3 = 4.9т
N_4 = 23.9т
M_1 = 3.8тм
M_2 = 3.82т
Q_1 = 0.88т
Q_2 = 1.42т

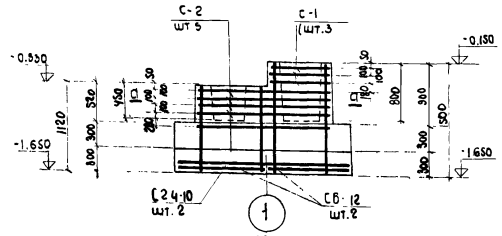

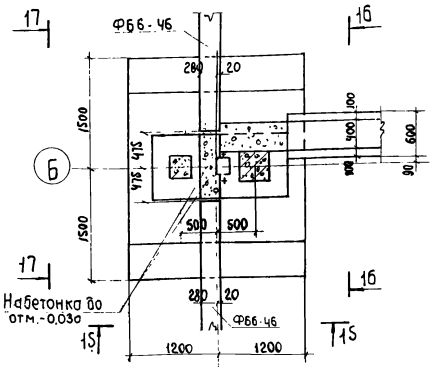

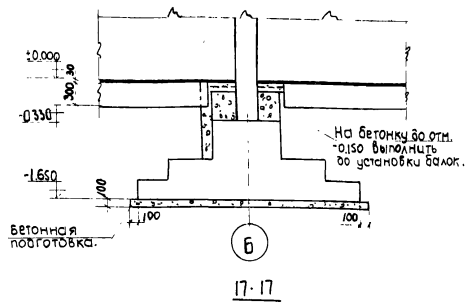

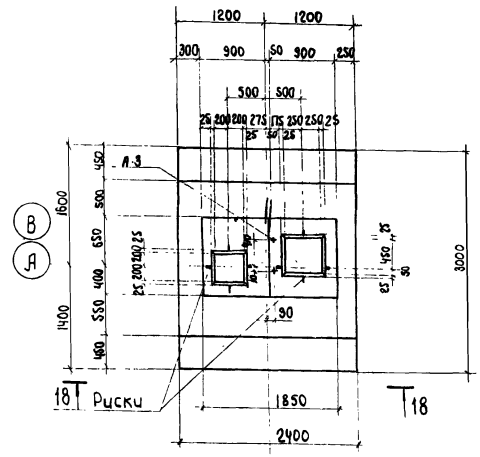

Спецификация арматурных изделий на один элемент.

Марка ф-та.	Марка изделия.	К-во шт.	Вес 1шт. кг.	Стандарт или лист проекта
ФМ-1 ФМ-1А	С6-12	2	16.9	1.412-1 Вып. II
	С24-10	2	13.2	—"—
	С-1	3	3.3	КЖС 6
	С-2	5	5.0	КЖС-6
	Кр1	2	21.0	КЖС-6
	Кр2	1	5.8	КЖС-6
	Кр3	1	3.3	КЖС-6

Расход материалов.

Марка ф-та	Марка бетона	Объем бетона м³	Расход стали кг
ФМ-1 ФМ-1А	200	4.72	151.2

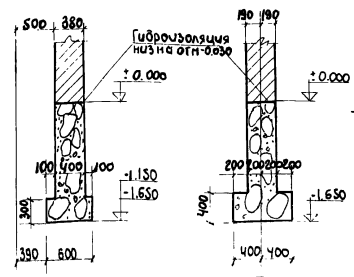

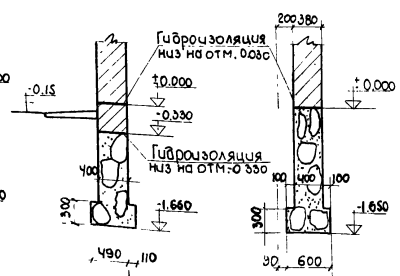

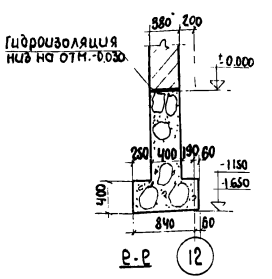

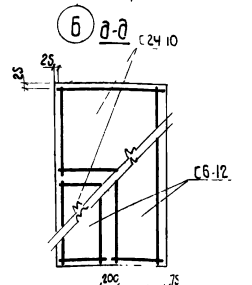

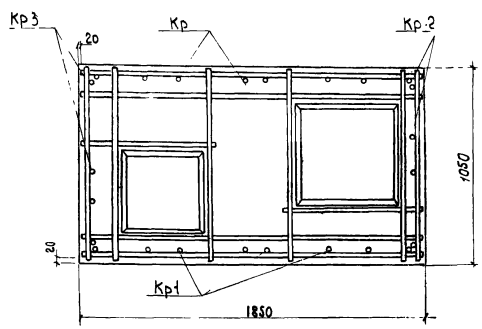

Примечания.

1. План фундаментов и общие примечания см. лист КЖС-3.
2. Указания по изготовлению каркасов и сеток см. серию 1.412-1 Вып II
3. На схеме нагрузок даны нормативные нагрузки по верху фундамента без учета собственного веса и полезной нагрузки на пол здания.
4. Риски разбивочных осей нанести несмываемой краской.

Инв. №6756/IV

Гл. инж. пр-та	Войсбанд		
Нач. ОКП-2	Швашко		
Гл. инж. ОКП	Андреева		
Гл. специал.	Лев		
Рук. бригады	Медведовская		
Разработал	Лукьяненко		
Проверил	Лев		
Копировал			

в/о Союзсельхозтехника УКРГИПРОПРОМСЕЛЬСТРОЙ 1974г. КИЕВ. Специализированная мастерская по изготовлению монтажных узлов и заготовок для животноводческих ферм с программой 1.0 млн. руб

Элемент плана фундаментов в. Сечения д-д ÷ е-е. ФМ-1, ФМ-1А. Опалубочные чертежи и армирование.

Типовой проект 816-178
Альбом IV
Лист КЖС-5

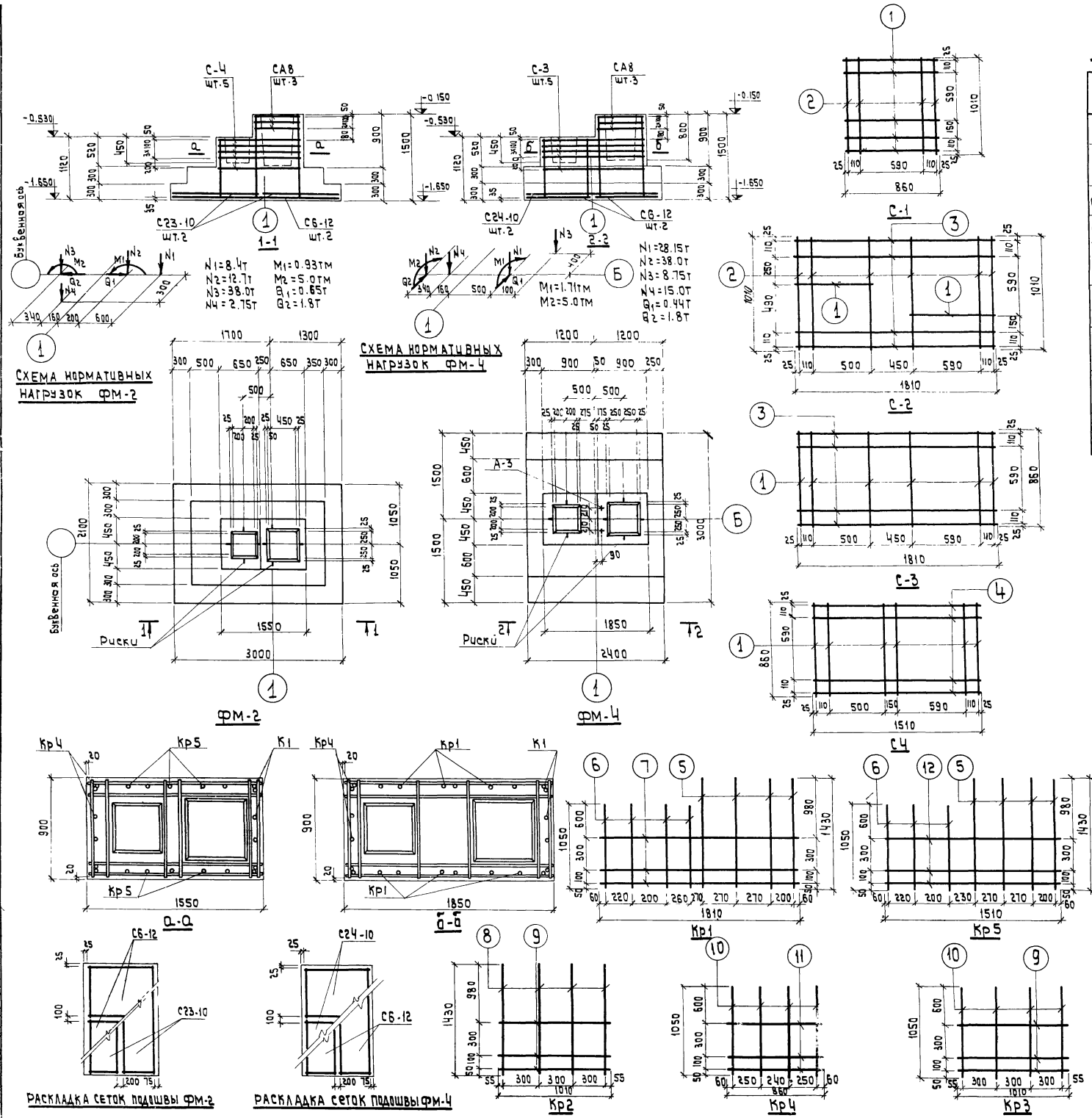

СХЕМА НОРМАТИВНЫХ НАГРУЗОК ФМ-2

СХЕМА НОРМАТИВНЫХ НАГРУЗОК ФМ-4

РАСКЛАДКА СЕТОК ПОДОШВЫ ФМ-2

РАСКЛАДКА СЕТОК ПОДОШВЫ ФМ-4

СПЕЦИФИКАЦИЯ И ВЫБОРКА СТАЛИ НА ОДНО АРМАТУРНОЕ ИЗДЕЛИЕ

	N поз.	Эскиз	Ф мм	Длина в мм	К-во шт.	Общая длина м	Выборка стали: Ф мм	Общая длина м	Вес кг
С-1	1	Прямой стержень	8AI	860	5	4.32	8AI	8.36	3.3
	2	—"—	8AI	1010	4	4.04	Итого		3.3
С-2	1	—"—	8AI	860	2	1.72	8AI	15.02	6.0
	2	—"—	8AI	1010	6	6.06			
	3	—"—	8AI	1810	4	7.24	Итого		6.0
С-3	3	—"—	8AI	1810	4	7.24	8AI	12.4	4.9
	1	—"—	8AI	860	6	5.16	Итого		4.9
С-4	4	—"—	8AI	1510	4	6.04	8AI	11.2	4.4
	1	—"—	8AI	860	6	5.16	Итого		4.4
Кр1	5	—"—	18AII	1430	4	5.72	18AII	9.92	19.8
	6	—"—	18AII	1050	4	4.20	6AI	5.43	1.2
	7	—"—	6AI	1810	3	5.43	Итого		21.0
Кр2	8	—"—	12AII	1430	4	5.72	12AII	5.72	5.1
	9	—"—	6AI	1010	3	3.03	6AI	3.03	0.7
		—"—					Итого		5.8
Кр3	9	—"—	6AI	1010	3	3.03	12AII	4.20	2.6
	10	—"—	12AII	1050	4	4.20	6AI	3.03	0.7
		—"—					Итого		3.3
Кр4	10	—"—	12AII	1050	4	4.20	12AII	4.20	2.6
	11	—"—	6AI	860	3	2.58	6AI	2.58	0.6
		—"—					Итого		3.2
Кр5	5	—"—	18AII	1430	4	5.72	18AII	8.87	17.8
	6	—"—	18AII	1050	3	3.15	6AI	4.53	1.0
	12		6AI	1510	3	4.53	Итого		18.8

СПЕЦИФИКАЦИЯ АРМАТУРНЫХ ИЗДЕЛИЙ НА ОДИН ЭЛЕМЕНТ

Марка ф-та	Марка изделия	К-во шт.	Вес 1шт. кг	Стандарт или лист проекта
ФМ-2	СА8	3	2.7	1.412-1 Вып.II
	С23-10	2	11.7	—"—
	С6-12	2	16.9	—"—
	С-4	5	4.4	Кж-6
	Кр4	1	3.2	—"—
	К1	1	5.7	1.412-1 Вып.II
	Кр5	2	18.8	Кж-6
ФМ-4	СА8	3	2.7	1.412-1 Вып.II
	С24-10	2	13.2	—"—
	С6-12	2	16.9	—"—
	С-3	5	4.9	Кж-6
	Кр1	2	21.0	—"—
	Кр4	1	3.2	—"—
	К1	1	5.7	1.412-1 В.II

РАСХОД МАТЕРИАЛОВ

Марка ф-та	Марка бетона	Объем бетона м3	Расход стали кг
ФМ-2	200	3.72	133.8
ФМ-4	200	4.52	143.7

Примечания:

1. Данный лист смотреть совместно с листами Кж-3÷К-5
2. В таблице нагрузок даны нормативные нагрузки по верху фундаментов без учета собственного веса фундаментов и полезной нагрузки на пол здания.
3. Защитный слой бетона принят 35мм.
4. Плоские каркасы и сетки сваривать во всех точках пересечений стержней контактной электросваркой. Соединение плоских каркасов в пространственные производить с помощью дуговой сварки. Поперечные сетки подколонника, привязываются к пространственному каркасу, вязальной проволокой.
5. Риски разбивочных осей нанести несмываемой краской

Инв. N 6756/IV

В/о „Союзсельхозтехника" Укргипропромсельстрой 1974г. Киев. Специализированная мастерская по изготовлению монтажных узлов и заготовок для животноводческих ферм с программой 1.0млн.руб. в год	ФМ-2, ФМ-4. Опалубочные чертежи и армирование.	Типовой проект 816-178 Альбом 7 Лист Кж

Гл.инж. ОКЗ Андреева | Лев | Медведовская | Рук.бригады | Копировал | Межеричкая

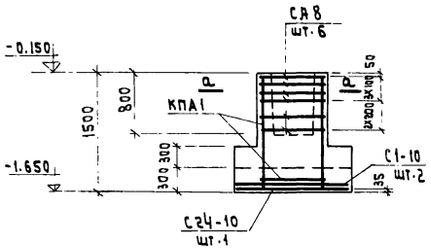

1-1

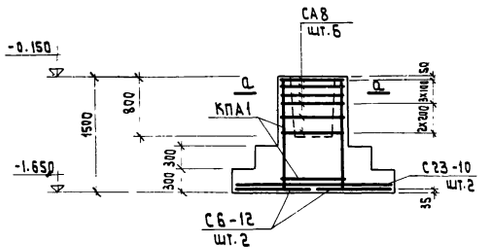

2-2

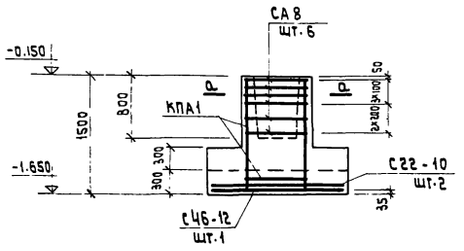

3-3

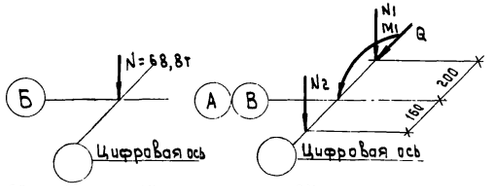

СХЕМА НОРМАТИВНЫХ НАГРУЗОК ФА49-1

СХЕМА НОРМАТИВНЫХ НАГРУЗОК ФА25-1

$N_1 = 31.7$т
$N_2 = 4.36$т
$M_1 = 8.45$тм
$Q = 0.82$т

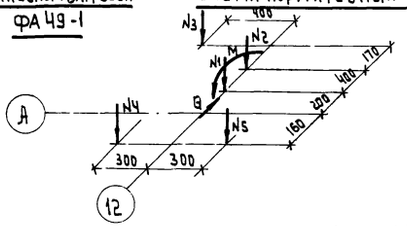

$N_1 = 39,5$т
$N_2 = 7.13$т
$N_3 = 5.8$т
$N_4 = 2.18$т
$N_5 = 7.58$т
$M = 1.21$тм
$Q = 0.57$т

СХЕМА НОРМАТИВНЫХ НАГРУЗОК ФА43-1

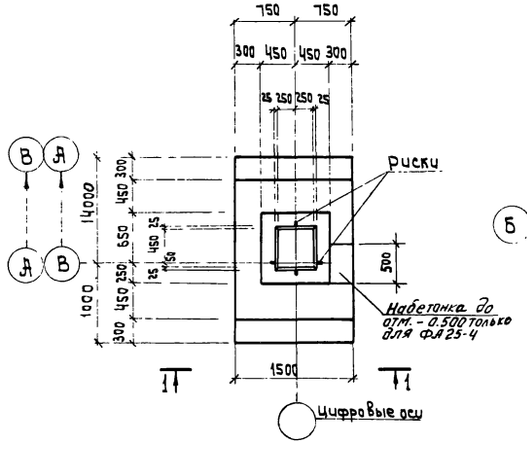

ФА25-1, ФА25-4

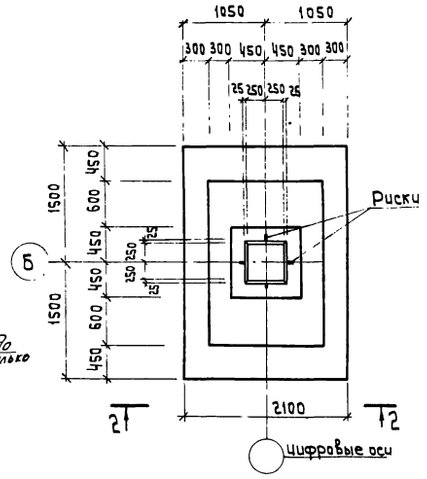

ФА49-1

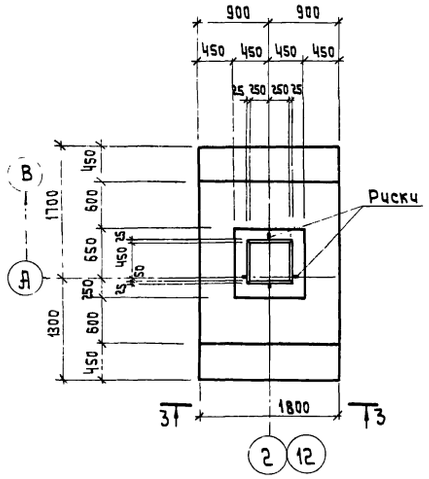

ФА43-1

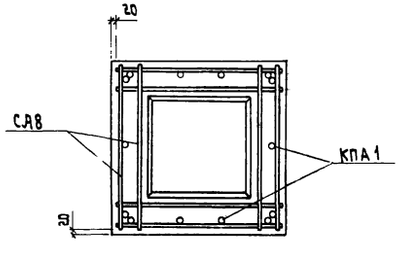

а-а

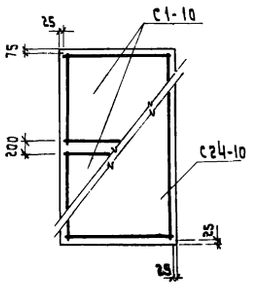

РАСКЛАДКА СЕТОК ПОДОШВЫ ФА25-1

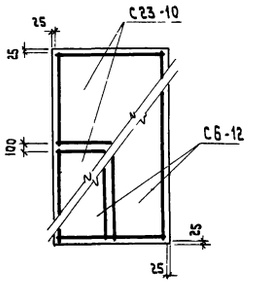

РАСКЛАДКА СЕТОК ПОДОШВЫ ФА49-1

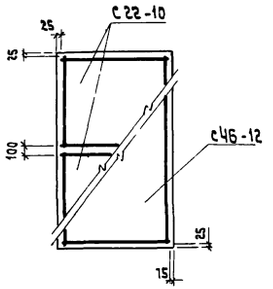

РАСКЛАДКА СЕТОК ПОДОШВЫ ФА43-1

Спецификация арматурных изделий на один элемент

Марка ф-та	Марка изделия	К-во шт.	Вес 1шт, в кг	Стандарт или лист проекта
ФА25-1 ФА25-2 ФА25-3 ФА25-3А ФА25-4	С1-10	2	6.6	1.412-1 вып.II л.60
	С24-10	1	13.2	—"— л.72
	КПА1	1	20.2	—"— л.1
	СА8	6	2.7	—"— л.56
ФА43-1	С22-10	2	10.2	1.412-1 вып.II л.70
	С46-12	1	25.4	—"— л.84
	КПА1	1	20.2	—"— л.1
	СА8	6	2.7	—"— л.56
ФА49-1 ФА49-2	С6-12	2	16.9	1.412-1 вып.II л.62
	С23-10	2	11.7	—"— л.70
	КПА1	1	20.2	—"— л.1
	СА8	6	2.7	—"— л.56

Расход материалов

Марка ф-та	Марка бетона	Объем бетона м³	Расход стали кг
ФА25-1	200	2.40	62.8
ФА43-1	200	3.26	82.2
ФА49-1	200	3.34	93 6
ФА25-4	200	2 49	62 8

Примечания

1. Данный лист смотреть совместно с листами КЖ-3 и КЖ-9.
2. В таблице нагрузок даны нормативные нагрузки по верху фундаментов без учета собственного веса фундаментов и полезной нагрузки на пол здания.
3. Указания по изготовлению каркасов и сеток см. серию 1.412-1 вып.II.
4. Риски разбивочных осей нанести несмываемой краской.

В/о "Союзсельхозтехника" Укргипропромсельстрой 1974г. Киев. Специализированная мастерская по изготовлению монтажных узлов и заготовок для животноводческих ферм с программой 10 млн руб в год	ФА25-1, ФА49-1, ФА43-1. ФА25-4 Опалубочные чертежи и армирование.	Типовой проект 816-178
		Альбом IV
		Лист

Инв. N 6756/IV

Л.инж.ОКП-2 Андреева
Л.специал. Лев
Рук.бригады Медведовская
Копировал
Межеричкая

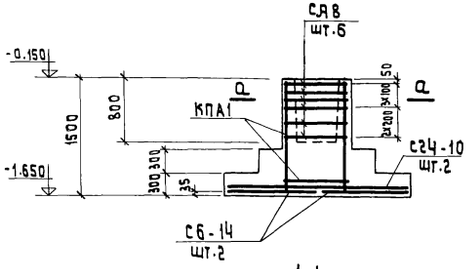

1-1

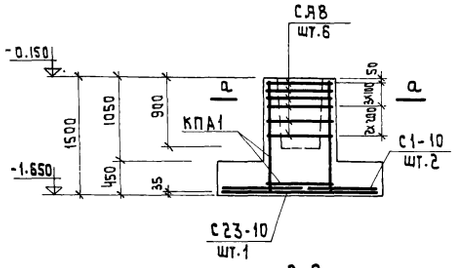

2-2

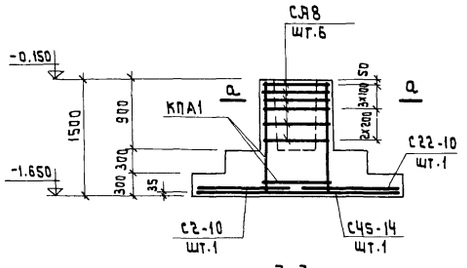

3-3

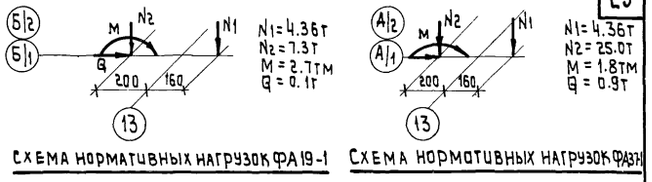

Схема нормативных нагрузок ФА19-1

Схема нормативных нагрузок ФА37

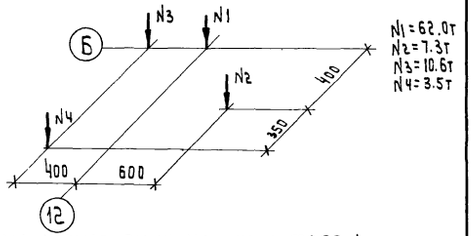

Схема нормативных нагрузок ФА55-1

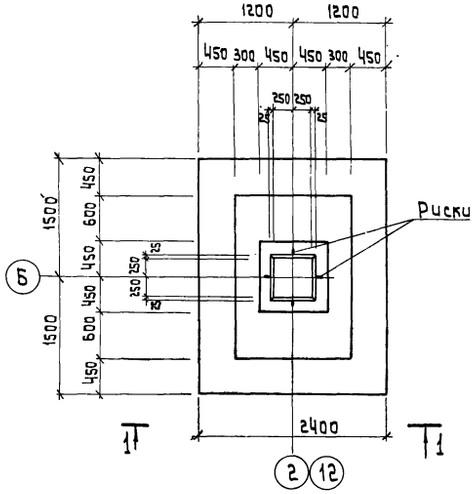

ФА55-1

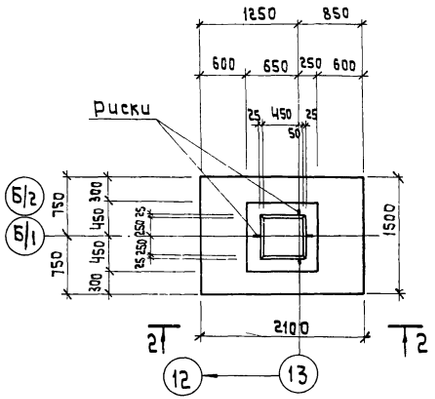

ФА19-1

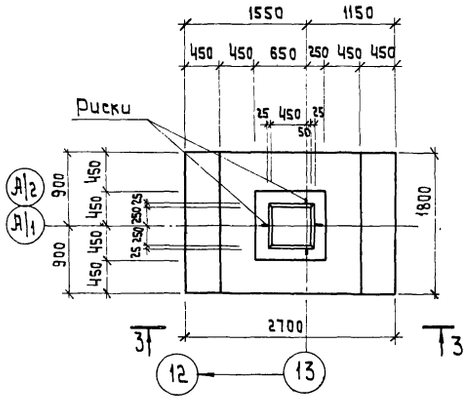

ФА37-1

Спецификация арматурных изделий на один элемент

Марка ф-та	Марка изделия	К-во шт.	Вес 1 шт. кг	Стандарт или лист проекта
ФА37-1 ФА37-2 ФА37-3 ФА37-4	С2-10	1	7.7	1.412-1 Вып.II л.61
	С22-10	1	10.2	—//— л.70
	С45-14	1	32.0	—//— л.83
	КПА1	1	20.2	—//— л.1
	СА8	6	2.7	—//— л.56
ФА19-1	С1-10	2	6.6	1.412-1 Вып.II л.60
	С23-10	1	11.7	—//— л.71
	КПА1	1	20.2	—//— л.1
	СА8	6	2.7	—//— л.56
ФА55-1	С6-14	2	23.4	1.412-1 Вып.II л.63
	С24-10	2	13.2	—//— л.72
	КПА1	1	20.2	—//— л.1
	СА8	6	2.7	—//— л.56

Расход материалов

Марка ф-та	Марка бетона	Объем бетона м³	Расход стали кг
ФА37-1	200	2.94	86.3
ФА19-1	200	2.05	61.3
ФА55-1	200	3.61	109.6

Примечания:

1. Данный лист смотреть совместно с листами КЖ-3, КЖ-4, КЖ-9.
2. В таблице нагрузок даны нормативные нагрузки по верху фундаментов без учета собственного веса фундаментов и полезной нагрузки на пол здания.
3. Указания по изготовлению каркасов и сеток см. серию 1.412-1 в. II.
4. Риски разбивочных осей нанести несмываемой краской.
5. Расход материалов на фундаменты ФА37-2, -3, -4 см. л. КЖ-9.

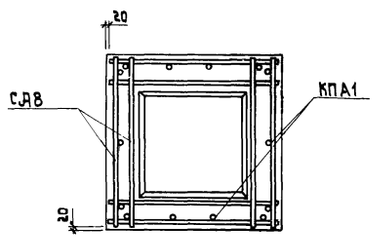

А-А

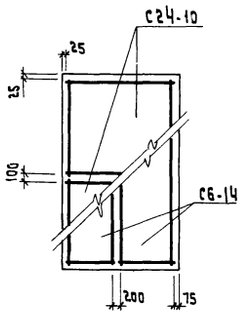

Раскладка сеток подошвы ФА55-1

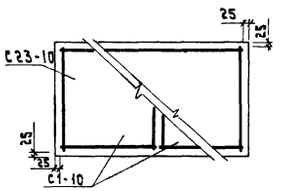

Раскладка сеток подошвы ФА19-1

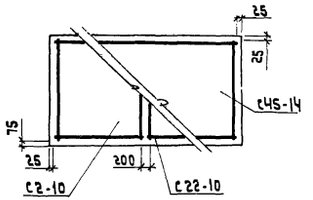

Раскладка сеток подошвы ФА37-1

Инв. №6756/17

Гл. инж. ОМТ-2	Ч.Вачной		
Гл. специал.	Я.Нареева		
Рук. бригады	Лев		
	Мелвеховская		
Проверил	Копировал	Межеричная	

В/О «Союзсельхозтехника» Укргипропромсельстрой 1974г. Киев

Специализированная мастерская по изготовлению монтажных узлов и заготовок для животноводческих ферм с программой 1.0 млн. руб. в год

ФА55-1, ФА19-1, ФА37-1. Опалубочные чертежи и армирование.

Типовой проект 816-178

Альбом IV

Лист КЖ-8

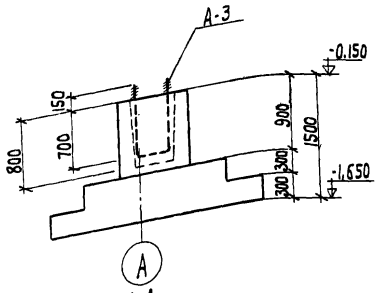

1-1

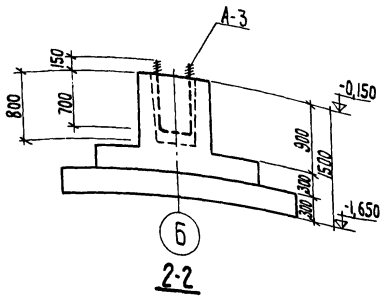

2-2

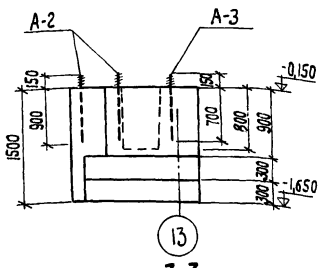

3-3

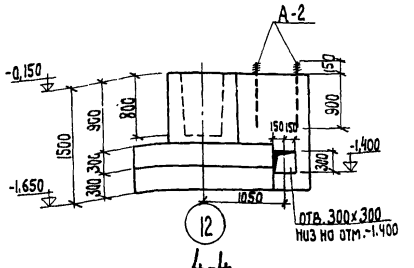

4-4

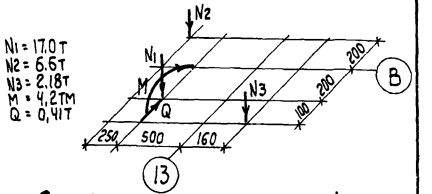

Схема нормативных нагрузок ФА25-2

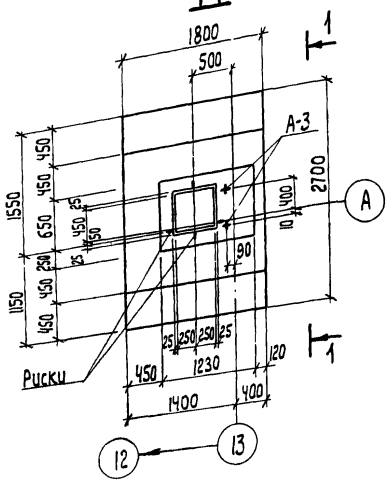

ФА37-2

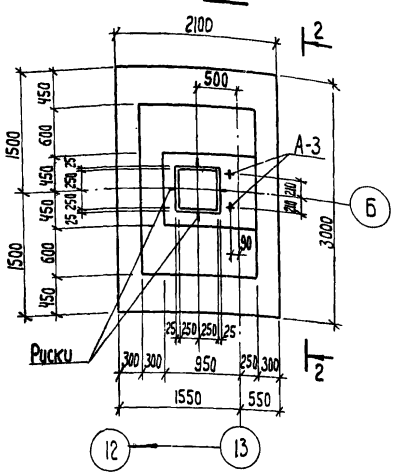

ФА49-2

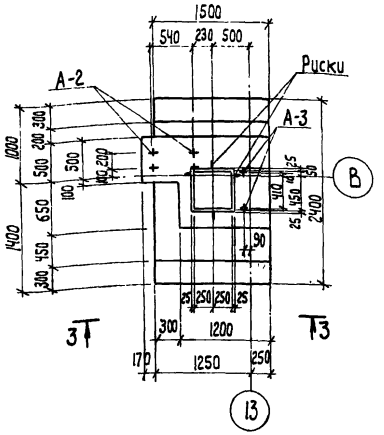

ФА25-2

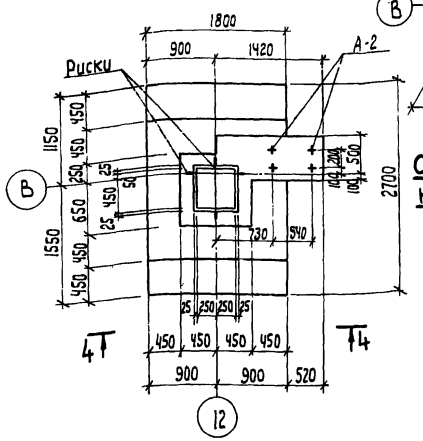

ФА37-3

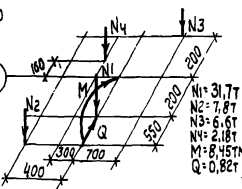

Схема нормативных нагрузок ФА37-3

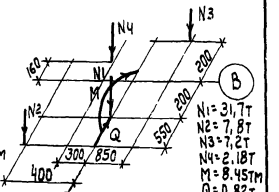

Схема нормативных нагрузок ФА37-4

Расход материалов

Марка ф-нта	марка бетона	объем бетона м³	расход стали
ФА25-2	200	3,22	62,8
ФА25-3	200	3,60	62,8
ФА25-3А	200	3,51	62,8
ФА37-2	200	3,21	86,3
ФА37-3	200	3,76	86,3
ФА37-4	200	4,01	86,3
ФА49-2	200	3,58	93,6

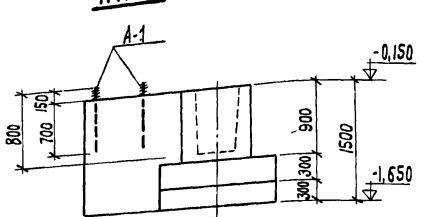

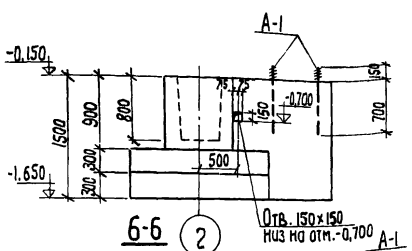

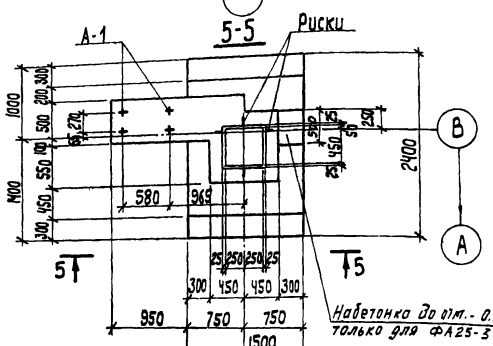

ФА25-3, ФА25-3А (зеркально ФА25-3)

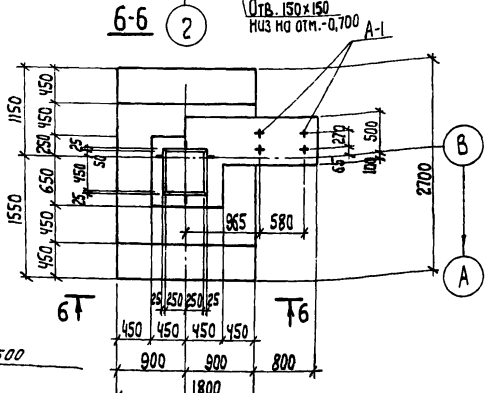

ФА37-4

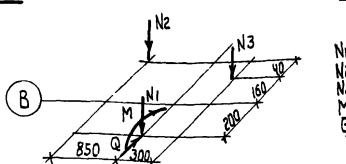

Схема нормативных нагрузок ФА25-3

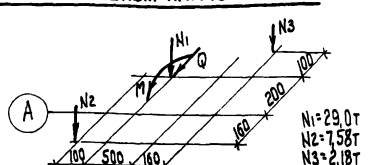

Схема нормативных нагрузок ФА37-2

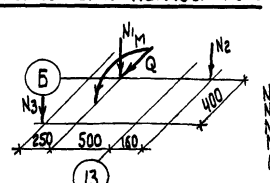

Схема нормативных нагрузок ФА49-2

Примечания

1. Данный лист смотреть совместно с листами КЖ-3, КЖ-4, КЖ-8.
2. Армирование фундаментов ФА25-2, ФА25-3, ФА25-3А выполнять по типу фундамента ФА25-1; ФА37-2, ФА37-3, ФА37-4 по типу фундамента ФА37-1; ФА49-2 по типу фундамента ФА49-1.
3. Спецификацию арматурных изделий на фундамент см. л.л. КЖ-7, КЖ-8.
4. Указания по изготовлению каркасов и сеток см. серию 1.412.1в.II.
5. На схемах нагрузок даны нормативные нагрузки по верху фундаментов без учета их собственного веса.
6. Риски разбивочных осей нанести несмываемой краской.

Инв. N 6756/IV

Гип	Шахназаров		
Копировал			
Нач. ОКП	Андреева		
Спецнал.	Лев. Майбайская		
Инж.	К. Брисовы		

Б/О „Союзсельхозтехника" УКРГИПРОПРОМСЕЛЬСТРОЙ 1974г. КИЕВ. Специализированная мастерская по изготовлению монтажных узлов и заготовок для животноводческих ферм	ФА37-2, ФА37-3, ФА37-4, ФА25-2, ФА25-3, ФА25-3А, ФА49-2. Опалубочные чертежи.	Типовой проект 816-178 Альбом IV Лист КЖ-9

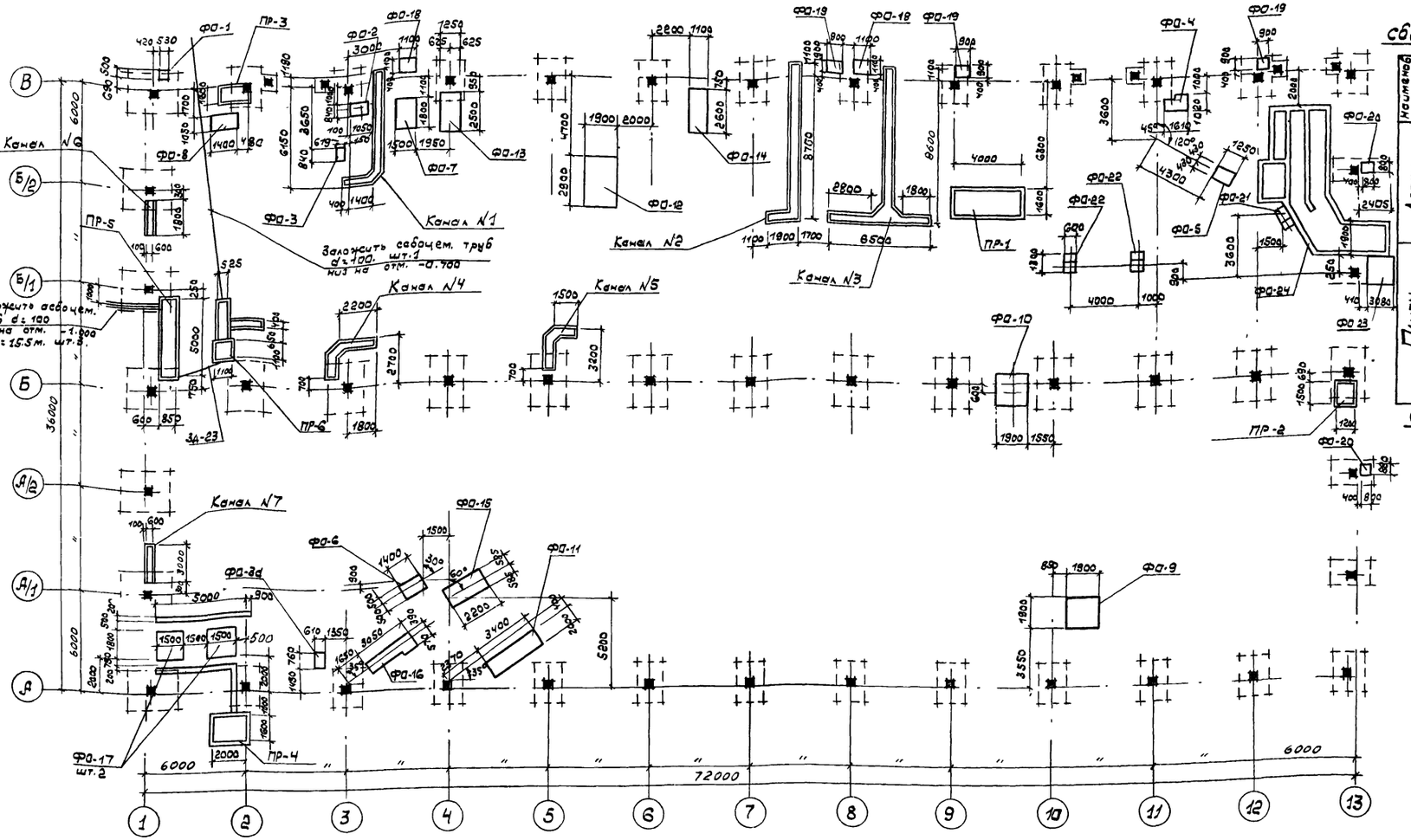

Спецификация сборных железобетонных элементов на лист

Наименование элемента	Марка эл-та по проекту	Марка эл-та по серии	К-во шт.	Вес т.	Стандарт или лист проекта	Примечания
Лотки	Л-1	Л8-4	3	1.07	ИС-01-04 6.7 л.28	
	Л-2	Л8д-4	13	0.20	л.58	
	Л-3	Л5-3	2	1.25	л.31	
Плиты	П-1	П9-2д	4	0.76	ИС-01-04 6.6 л.59	
	П-2	П9д-2	15	0.15	л.64	
	П-3	П10-2д	2	1.05	л.60	
	П-4	П10д-2д	2	0.20	л.64	
	П-5	П15	4	0.08	ИС-01-04 6.7 л.78	
	П-6	П-6	1	0.55	КЖС-12	
	П-7	П19д-1	2	0.15	ИС-01-04 6.7 л.83	
	П-8	П20д-1	5	0.22	— " —	

Спецификация монолитных железобетонных и бетонных элементов на лист

Наименов. элемента	Марка элемента	К-во шт.	Стандарт или лист проекта	Примечания
Фундаменты под оборудование	ФО-1	1	КЖС-11	
	ФО-2	1	— " —	
	ФО-3; ФО-3д	1+1	— " —	
	ФО-4	1	— " —	
	ФО-5	1	— " —	
	ФО-6	1	— " —	
	ФО-7	1	— " —	
	ФО-8	1	— " —	
	ФО-9	1	— " —	
	ФО-10	1	— " —	
	ФО-11	1	— " —	
	ФО-12	1	— " —	
	ФО-13	1	— " —	
	ФО-14	1	— " —	
	ФО-15	1	— " —	
	ФО-16	1	— " —	
	ФО-17	2	КЖС-12	
	ФО-18	2	— " —	
	ФО-19	3	— " —	
	ФО-20	2	— " —	
	ФО-21	1	КЖС-14	
	ФО-22	2	— " —	
	ФО-23	1	— " —	
	ФО-24	1	КЖС-13 ÷ КЖС-16	
Приямки	ПР-1	1	КЖС-12	
	ПР-2	1	— " —	
	ПР-3	1	— " —	
	ПР-4	1	— " —	
	ПР-5	1	КЖС-17	
	ПР-6	1	— " —	
	МУ-1	1	КЖС-12	

Примечания:

1. Данный лист смотреть совместно с сер. КЖС-11÷КЖС-17.
2. Фундаменты под оборудование выполнить только после получения от завода-изготовителя заводских и установочных чертежей и сборки установленных размеров.
3. После установки и выверки оборудования на всех фундаментах выполнить подливку цементным раствором марки 200, толщиной 30мм.
4. Вертикальную гидроизоляцию стен каналов и приямков осуществить путем обмазки горячим битумом за 2 раза поверхностей, соприкасающихся с грунтом, внутренние поверхности каналов и приямков оштукатурить цементным раствором состава 1:3.

Инв. N 6756/IV

Расход бетона и стали на один конструктив. элемент

Марка элемента	Марка бетона	Расход бетона м³	Расход стали в кг. Ø мм, кл. AI: 6	8	10	12	Итого
1	2	3	4	5	6	7	8
ФО-1	150	0.30					—
ФО-2	150	0.53					—
ФО-3; ФО-3д	150	0.30					—
ФО-4	150	1.02					—
ФО-5	150	1.50					—
ФО-6	150	1.00					—
ФО-7	150	4.46					—
ФО- 8	150	2.50					—
ФО-9	150	3.60					—
ФО-10	150	6.00					—
ФО-11	150	6.80					—
ФО-12	150	5.50					—
ФО-13	150	4.2					—
ФО-14	150	2.10					—
ФО-15	150	1.80					—
ФО-16	150	2.2					—
ФО-17	150	2.60					—
ФО-18	150	1.15					—
ФО-19	150	0.77					—
ФО-20	150	0.61					—
ФО-21	150	0.40					—
ФО-22	150	0.48					—
ФО-23	150	11.50					—

План подземного хозяйства

1		2	3	4	5	6	7	8
Приямки	N1	200	7.64	—	—	—	—	—
	N2	150	2.40					—
	N3	150	3.00	—	—	—	—	—
	N4	150	7.00					—
	N5	150						—
	N6	150						—
МУ-1		200	0.20	3.45	—	—	6.50	9.95
ФО-24		150	26.00	—	60.0	1400.0	150.0	1630.0
		200	1.10					
П-6		200	0.85	2.80	1.35	—	13.50	17.65

Спецификация арматуры на один конструктивный элемент

Марка эл-та	№ поз.	Эскиз	Ø мм.	Длина мм.	К-во шт.	Общая длина м	Выборка Ø мм	Выборка общая длина м	Стали общий вес кг
МУ-1	1	1170	12.AI	1320	2	2.64	12.AI	7.28	6.50
	2	1170	6.AI	1320	6	7.92	6.AI	15.42	3.45
	3	2170	12.AI	2320	2	4.64			
	4	распред. арм.	6.AI	—	—	7.80			
П-6	5	2170-1360	12.AI	2320	9	17.20	12.AI	17.20	13.50
	6	распред арм.	6.AI	—	—	12.50	6.AI	12.50	2.80
	7	150 150	8.AI	850	4	3.40	8.AI	3.40	1.35

Спецификация закладных элементов

Марка эл-та	К-во шт.	ГОСТ или лист проекта
1	2	3
МР-1	1	КЖС-18
МР-2	1	— " —
МР-3	1	— " —
МР-4	1	— " —
ЗД-1	2	— " —
ЗД-2	1	— " —
ЗД-3	п.м.	— " —
ЗД-4	20	— " —
ЗД-5	3	— " —
ЗД-6	1	— " —
ЗД-7	1	— " —
ЗД-8	2	— " —
ЗД-9	п.м.	— " —
ЗД-10	4	— " —
ЗД-11	2	— " —
ЗД-12	15	— " —
ЗД-13	1	— " —
ЗД-14	1	— " —
ЗД-15	3	— " —

1	2	3
ЗД-16	2	КЖС-15
ЗД-17	6	— " —
ЗД-18	4	КЖС-12
ЗД-19	12	КЖС-14
ЗД-20	1	КЖС-17
ЗД-21	п.м.	— " —
ЗД-22	2	— " —
ЗД-23	1	— " —
Решетка	2	— " —

Гл. инж. ОКТЭ	Андреева	
Гл. спец.	Лев.	
Рук. группы	Медведев	
Контролёр	Кудлаенко	
ПП	Эл.	Т
Гример	Монтаровский	Котлученко

Союзсельхозтехника УкргипропромсельстрОЙ 1974г. КИЕВ

Специализированная мастерская по изготовлению монтажных узлов и заготовок для животноводческих ферм с годовой программой 1.0 млн. руб. в год.

План подземного хозяйства.

Типовой проект 816-178
Альбом IV
Лист КЖС-10

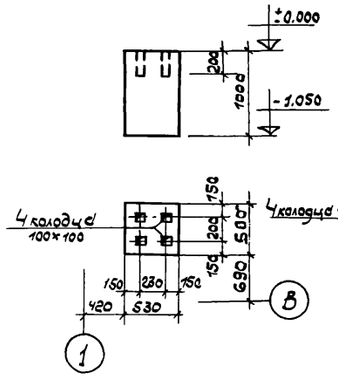

ФО-1

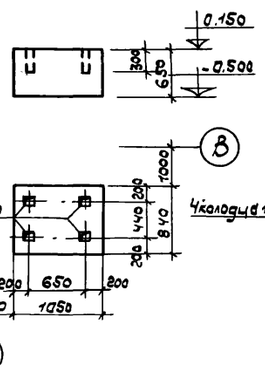

ФО-2

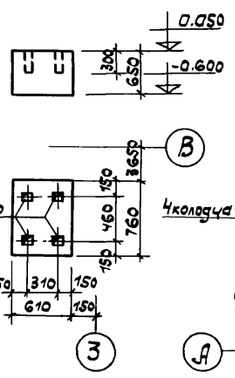

ФО-3

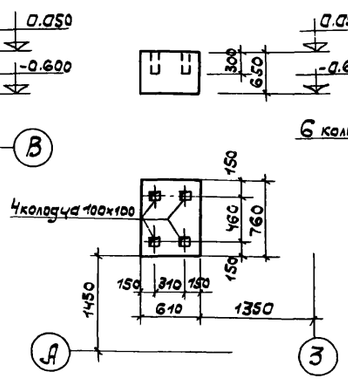

ФО-3а

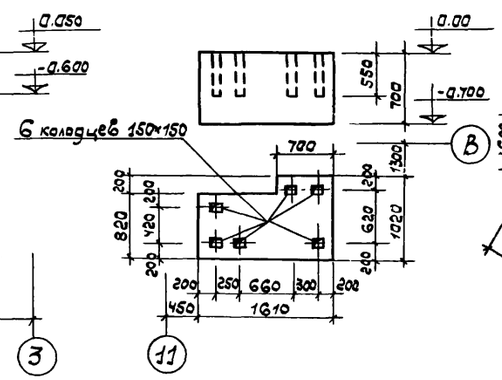

ФО-4

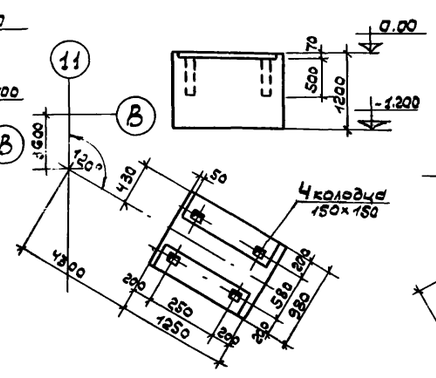

ФО-5

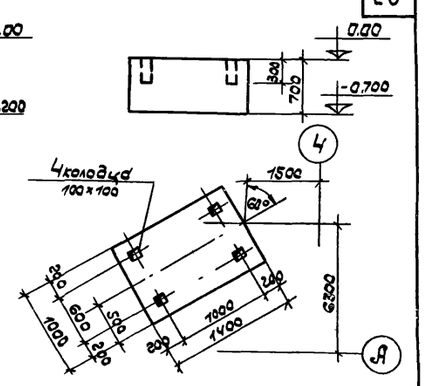

ФО-6

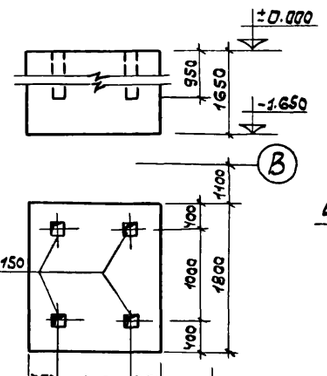

ФО-7

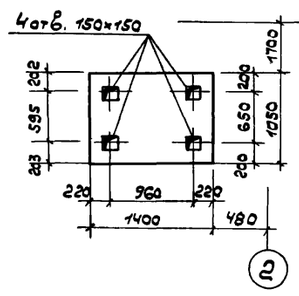

ФО-8

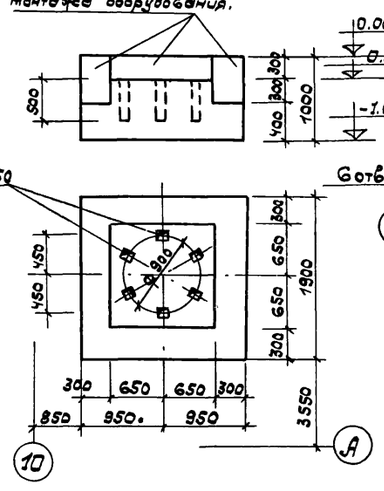

ФО-9

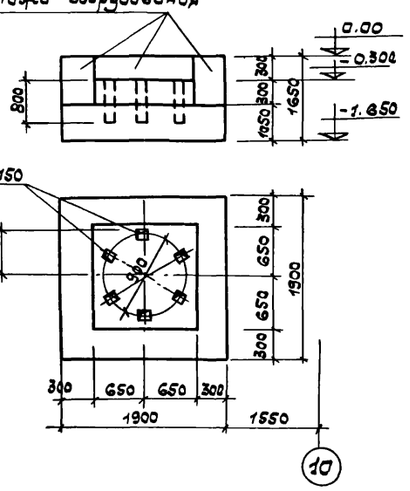

ФО-10

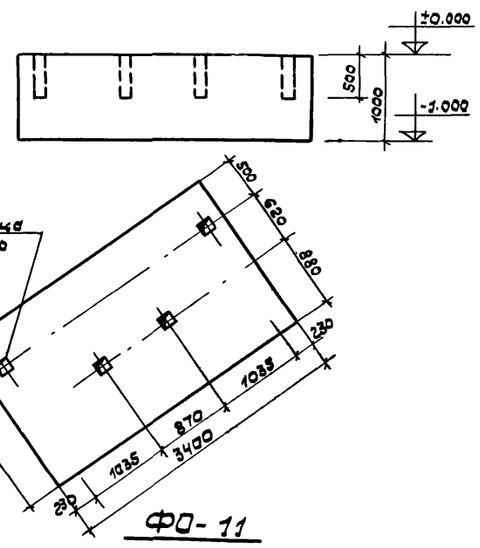

ФО-11

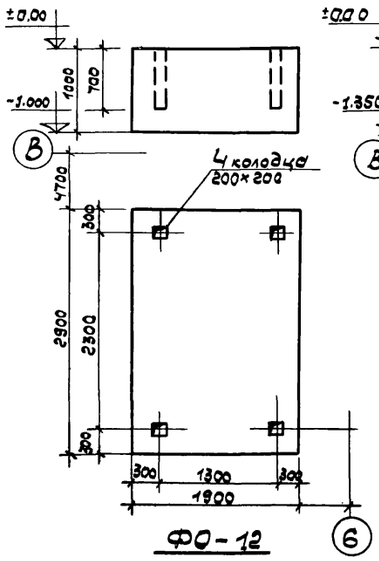

ФО-12

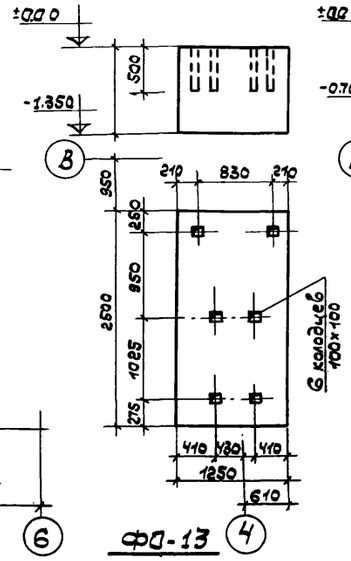

ФО-13

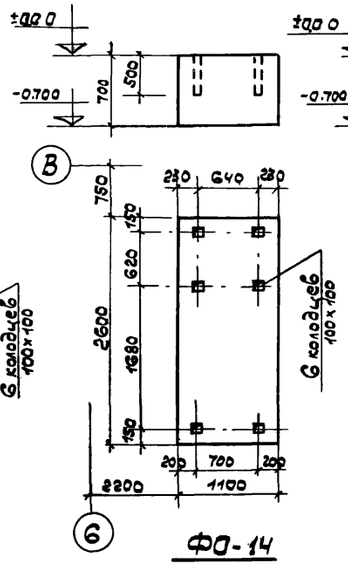

ФО-14

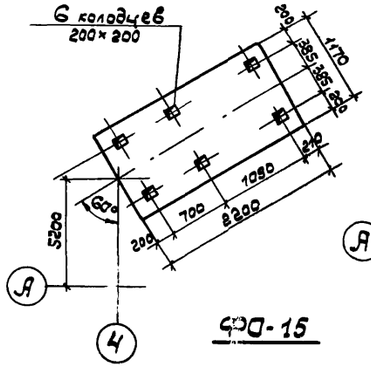

ФО-15

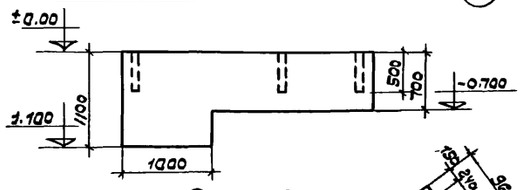

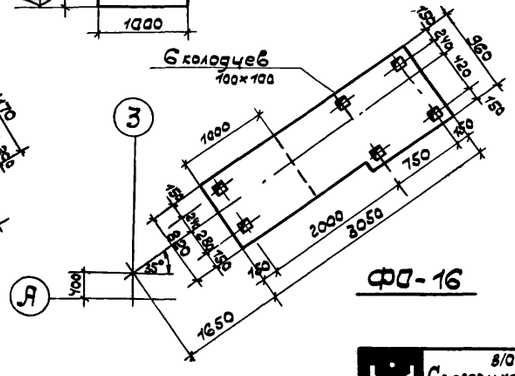

ФО-16

Примечания:

1. Данный лист смотреть совместно с л. КЖС-10.

Инв. № 6756/IV

Союзсельхозтехника" Укргипропромсельстрой 1974г. КИЕВ	Фундаменты под оборудование ФО-1÷ФО-16.
Специализированная мастерская по изготовлению монтажных узлов и заготовок для животноводческих ферм	Типовой проект 816-178
	Альбом IV
	Лист

Гл. группы Медведева

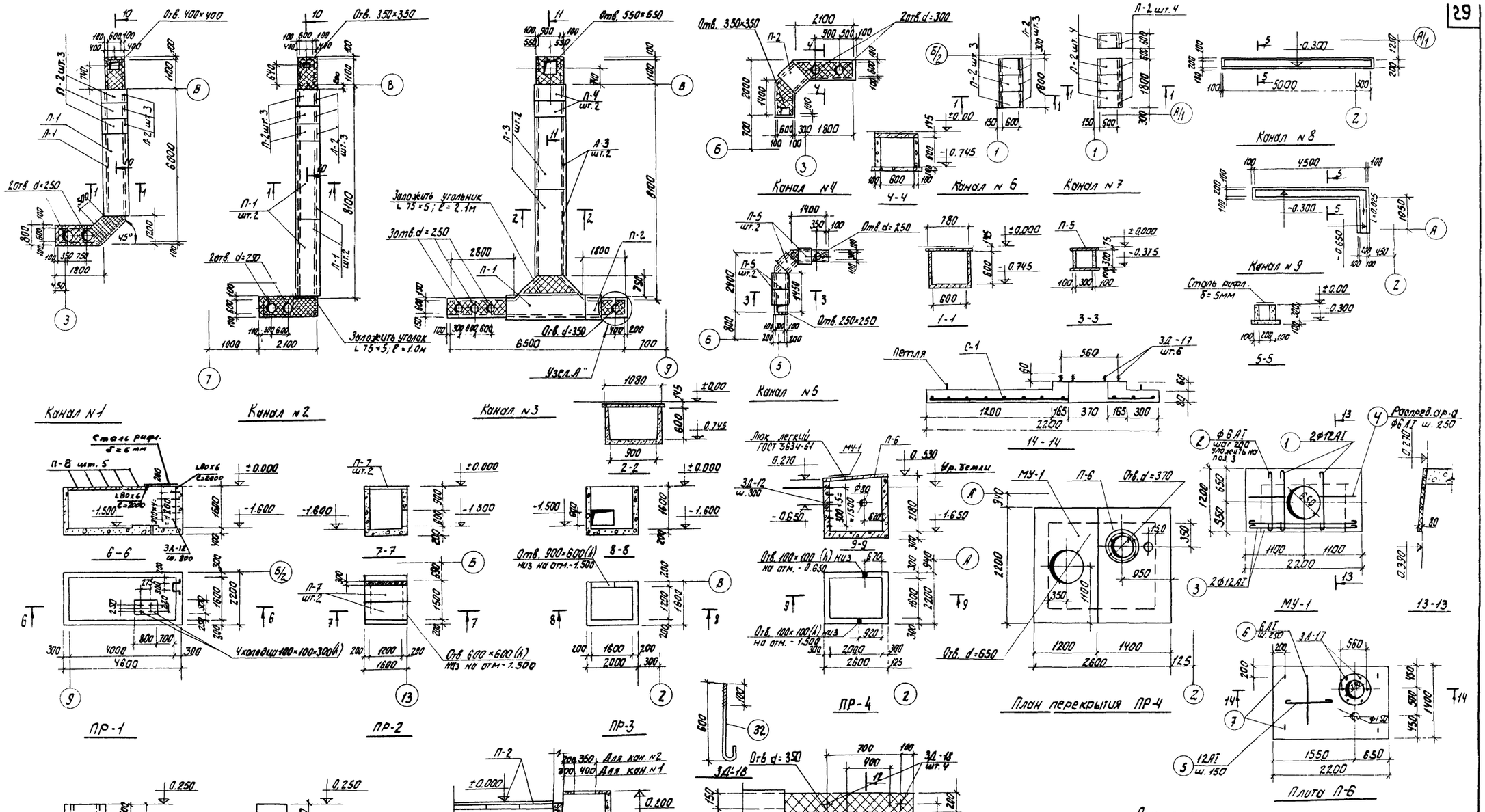

Примечания

1. Данный лист смотреть совместно с л. КЖ.10.
2. Армирование монолитных участков каналов принять по типу армирования плит перекрытия каналов.
3. В плите П-6 монтажные петли поз.7 приварить к сетке С-1.
4. Сетка С-1 – сварная. Сварку производить во всех местах пересечения стержней.
5. Спецификацию арматуры на плиту П-6 и МУ-1 см. л. КЖ-10
6. Предусмотреть под стержень ж.б. каналами песчаную подготовку.
7. Расход рифленой стали δ= 6 мм – 100 кг

Инв. N6756/IV

В/о Союзсельхозтехника УКРГИПРОПРОМСЕЛЬСТРОЙ 1974г. КИЕВ. Специализированная мастерская по изготовлению монтажных узлов и заготовок для животноводческих ферм с программой 1.0 мин руб. в год	Подпольные каналы N1 ÷ N9. Приямки ПР-1 ÷ ПР-4. Фундаменты под оборудование ФО-17 ÷ ФО-20. План перекрытия приямка ПР-4.	Типовой проект 816-178
		Альбом IV
		Лист КЖ-12

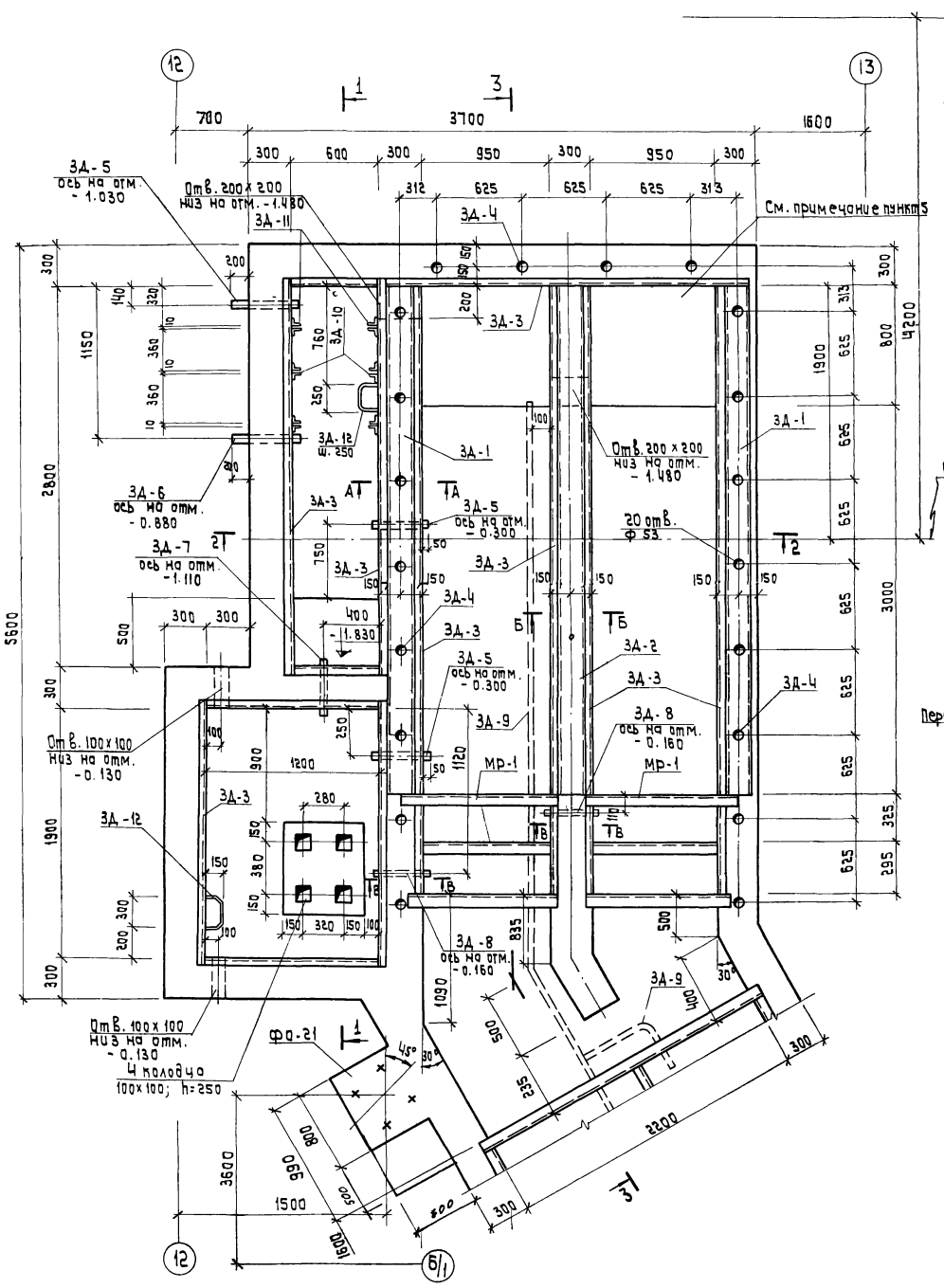

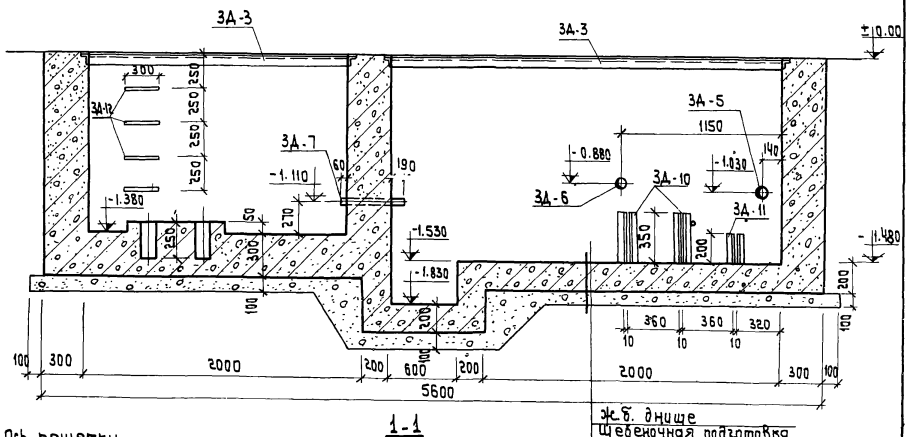

1-1

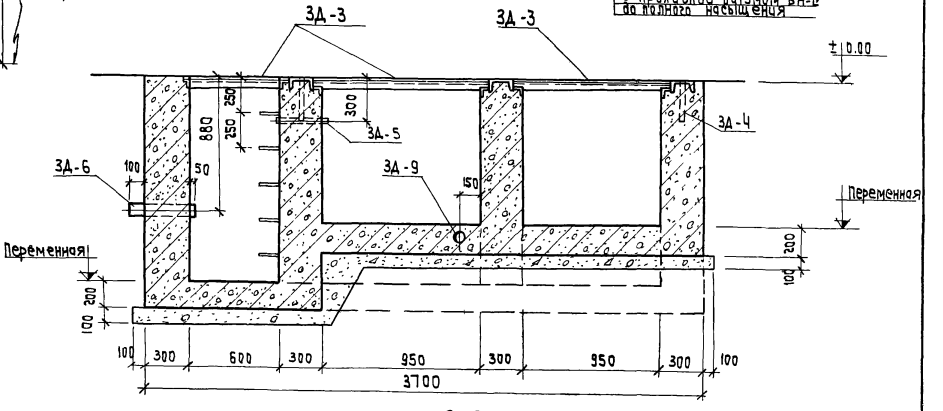

2-2

Примечания:

1. Общие примечания и перечень листов см. л.л. КЖ-1, КЖ-2.
2. Данный лист смотреть совместно с лл. КЖ-10, КЖ 14 - КЖ-17.
3. Бетонирование всех частей фундамента ФО-24 под решетку с нижним отсеком производить только после укладки труб согласно сантехническим и технологическим чертежам.
4. Вертикальную гидроизоляцию стен фундамента осуществить путем обмазки горячим битумом за 2 раза поверхностей, соприкасающихся с грунтом. Внутренние поверхности оштукатурить цементным раствором с добавлением черезита с последующим железнением.
5. Путем устройство цементной стяжки предусмотреть уклон днища 0.03 к отверстиям.

Инв. N 6756/IV

ГИП	Цвашко		
Нач. ОМ-2	Андреева		
А. спец.	Лев		
Ук. группы	Мейбейская		
Гл. инж.	Космачевский		
Нач. ОКП-2	Шеремет		
Гл. спец.	ВК		
Проверил	Мейбейская		
Копировал	Межеричкая		

В/О "Союзсельхозтехника" Укргипропромсельстрой 1974г. КИЕВ
Специализированная мастерская по изготовлению монтажных узлов и заготовок для железобетонных ферм с программой 1.0 млн. руб. в год

ФО-24.
Опалубочные чертежи
Разрезы 1-1, 2-2.

Типовой проект	816-178
Альбом	IV
Лист	КЖ-13

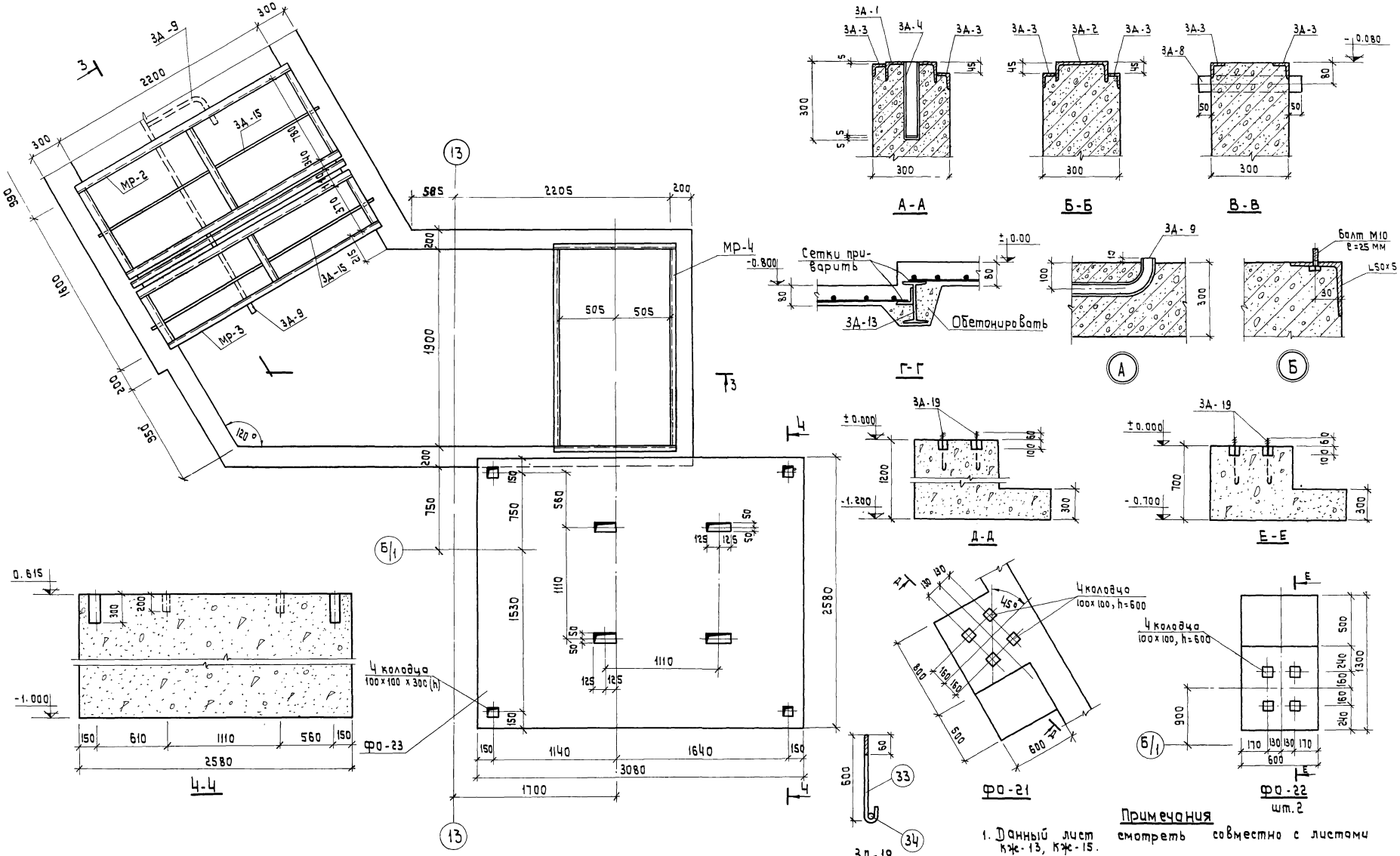

Фундамент под решетку с нижним отсосом.

Примечания

1. Данный лист смотреть совместно с листами кж-13, кж-15.

Инв. № 6756/IV

В/о „Союзсельхозтехника" Укргипропромсельстрой 1974 г. КИЕВ	Ф0-21 ÷ Ф0-24. Опалубочные чертежи. Разрезы.	Типовой проект 816-178	
Специализированная мастерская по изготовлению монтажных узлов и заготовок для животноводческих		Альбом IV	
		Лист	

инж. ОКП-2	Андреева	Копировал	Межерицкая
спец.	Лев		
группы	Медведовская		

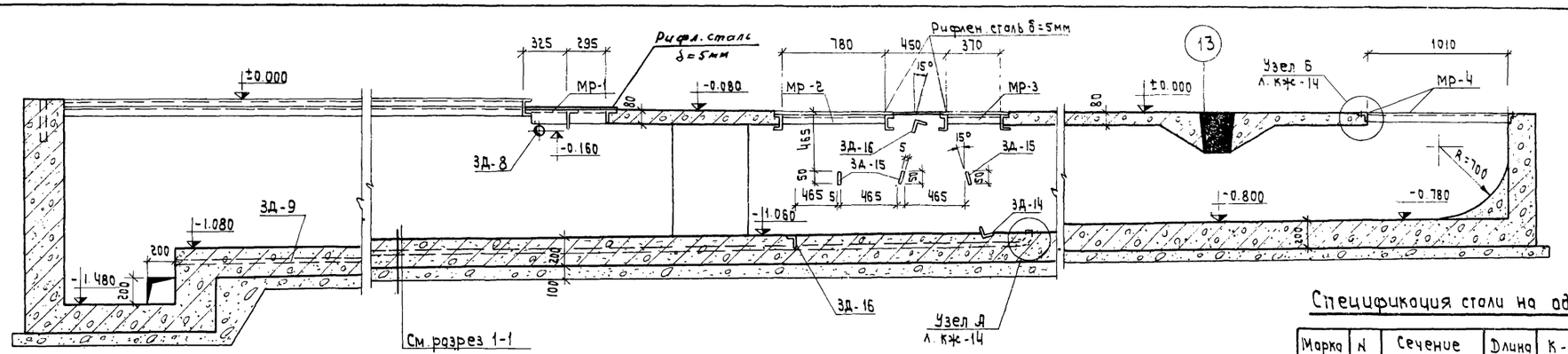

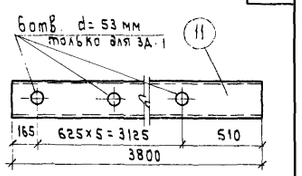

ЗД-1, ЗД-2

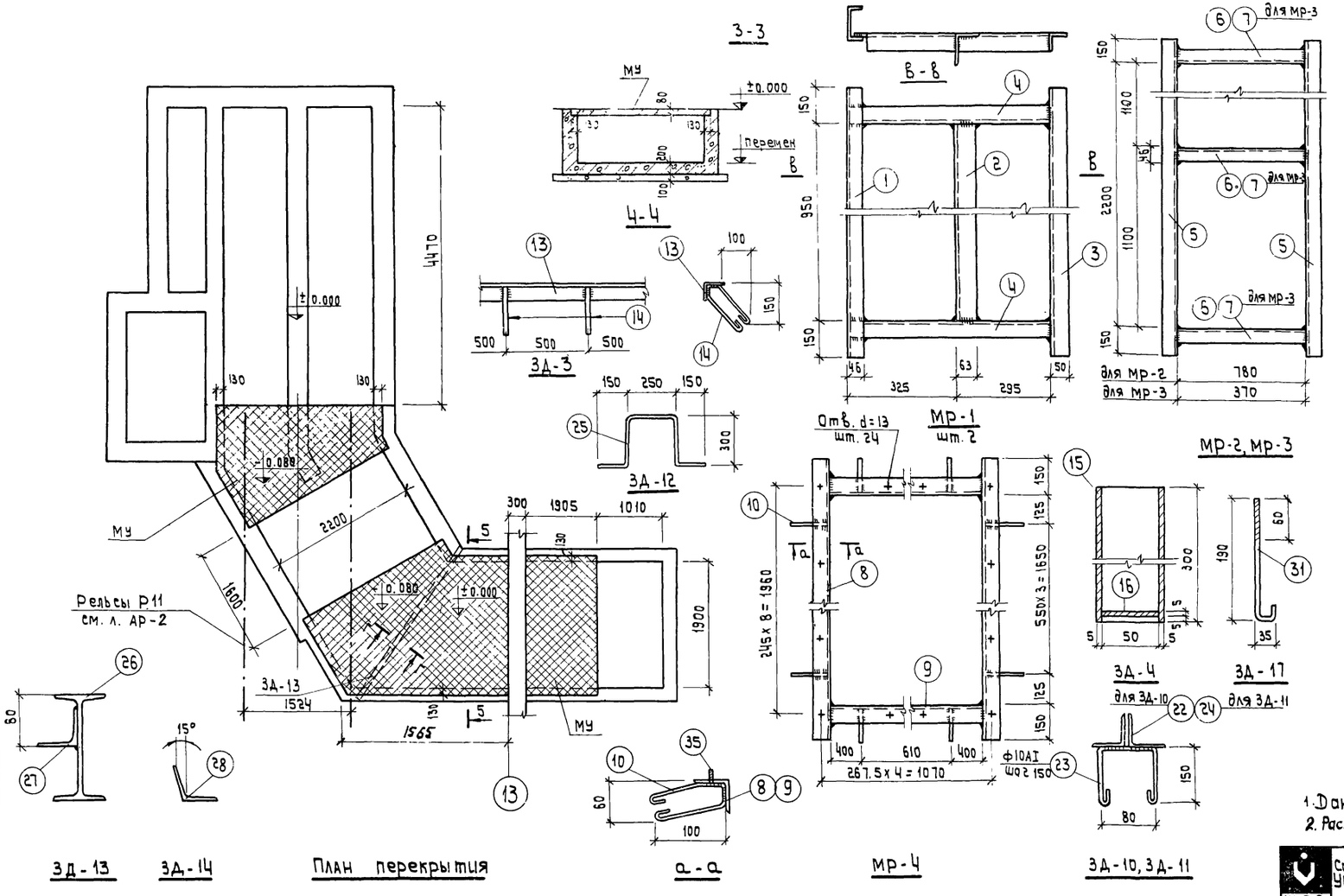

План перекрытия

а-а

МР-4

Спецификация стали на один закладной элемент

Марка эл-та	N поз	Сечение или профиль	Длина мм	К-во шт	Вес кг: Одной поз	Вес кг: Всех поз	Вес кг: эл-та	Примечания
МР-1	1	С10	1250	1	10.7	10.7	28.3	
	2	L100×63×7	950	1	8.30	8.30		
	3	L50×5	1250	1	4.70	4.70		
	4	L50×5	620	2	2.30	4.60		
МР-2	5	С10	2500	2	21.4	42.8	51.8	
	6	L50×5	780	3	3.0	9.00		
МР-3	5	С10	2500	2	21.4	42.8	48.0	
	7	L50×5	370	3	1.40	5.20		
МР-4	8	L50×5	2200	2	8.30	16.60	27.7	
	9	L50×5	1110	2	4.150	8.30		
	10	ф10АI	450	10	0.28	2.8		
ЗД-1	11	С20	3800	1	70.0	70.0	70.0	
ЗД-2	12	С20	3800	1	70.0	70.0	70.0	
ЗД-3	13	L50×5	31.4	пог м		119.0	145.0	
	14	ф10АI	550	77	0.340	26.0		
ЗД-4	15	Труб d=50×3.5	300	1	1.50	1.50	1.60	ГОСТ 3262-62
	16	-50×5	50	1	0.1	0.1		
ЗД-5	17	Труб d=50×3.5	550	1	2.7	2.7	2.7	ГОСТ 3262-62
ЗД-6	18	Труб d=25×3.2	550	1	1.3	1.3	1.3	—"—
ЗД-7	19	Труб d=108×3.5	400	1	3.64	3.64	3.64	—"—
ЗД-8	20	Труб d=80×4.0	400	1	3.34	3.34	3.34	—"—
ЗД-9	21	Труб d=100×4.5			8.0пм		97.0	—"—
ЗД-10	22	L50×5	350	2	1.32	2.64	3.63	
	23	ф10АI	530	3	0.33	0.99		
ЗД-11	24	L50×5	200	2	0.75	1.50	2.16	
	23	См. выше	530	2	0.33	0.66		
ЗД-12	25	ф20АI	1150	1	2.80	2.80	2.80	
ЗД-13	26	I16	3000	1	47.7	47.7	62.10	
	27	L63×5	3000	1	14.4	14.4		
ЗД-14	28	L50×5	2400	1	9.00	9.00	9.00	
ЗД-15	29	-50×5	2500	1	4.90	4.90	4.90	
ЗД-16	30	L50×5	2400	1	9.00	9.00	9.00	
ЗД-17	31	ф14АI	260	1	0.31	0.31	0.31	
ЗД-18	32	ф20АI	670	1	1.65	1.65	1.65	
ЗД-19	33	ф30АI	670	1	3.70	3.70	5.55	
	34	ф10АI	300	1	1.85	1.85		
	35	Болт d=10	25	24	0.028	0.67		

Примечания

1. Данный лист смотреть совместно сл. кж-10, кж-13, кж-14.
2. Расход рифленой стали δ=5мм. – 240 кг.

Инв. N6756/IV

В/о Союзсельхозтехника Укргипропромсельстрой 1974г. КИЕВ. Специализированная мастерская по изготовлению монтажных узлов и заготовок для животноводческих	ФО-24. План монолитного перекрытия. Разрез 3-3. Закладные детали.	Типовой проект 816-178. Альбом IV. Лист

Лев Медведовская
Ук. группы

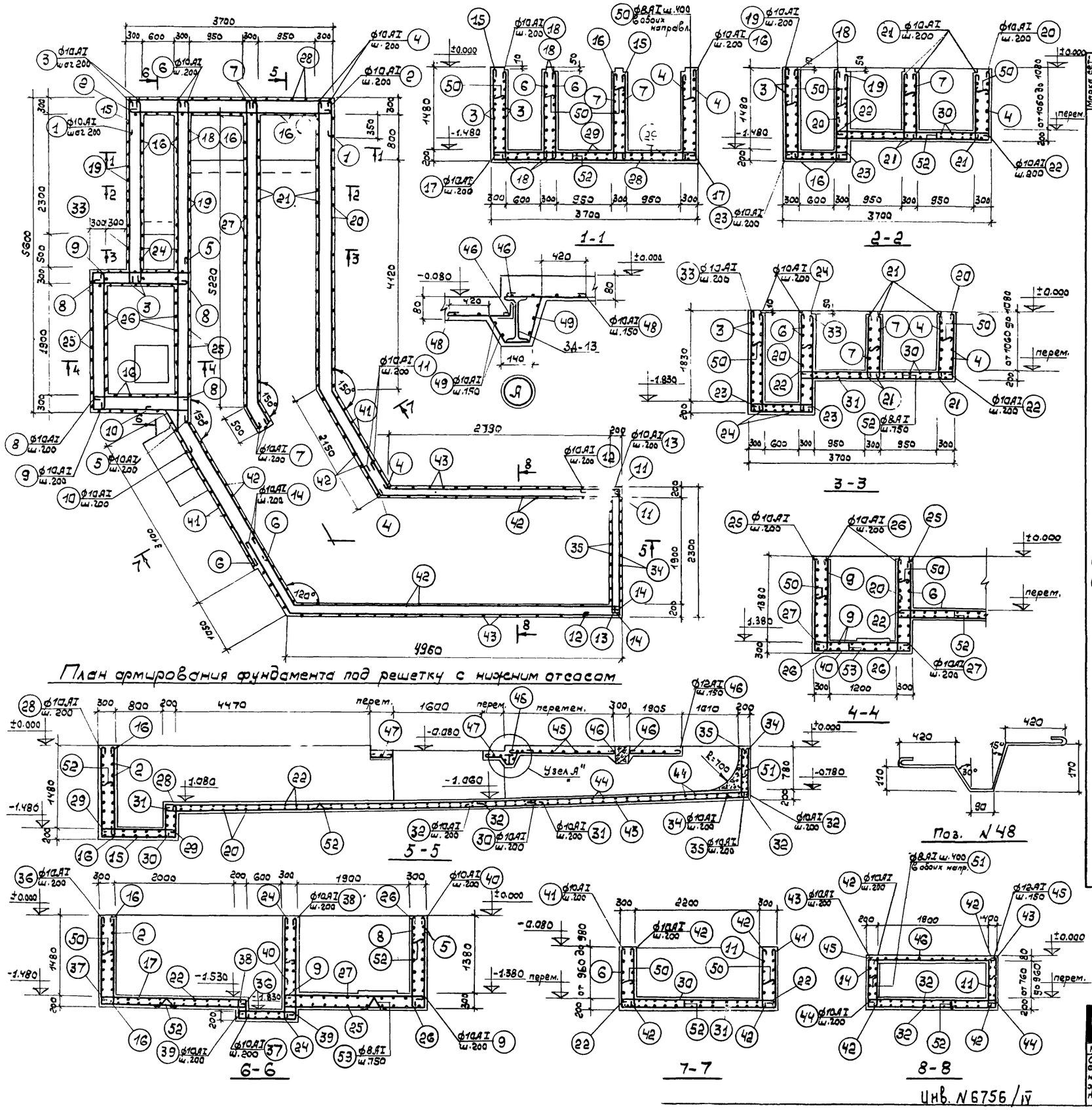

План армирования фундамента под решетку с нижним отсасом

Спецификация арматуры на один элемент

Марка сетки каркаса	NN поз.	Эскиз	ф мм.	Длина мм	К-во шт.	Общая длина м	Выборка арматуры: ф мм	Общая длина м	Общий вес кг
Отдельные стержни.	1	650 3620 650	10АI	5070	9	45.6	10АI	2274.3	1400.0
	2	3650	10АI	3800	9	34.2	12АI	167.5	150.0
	3	3340	10АI	3500	18	63.5	8АI	147.0	60.0
	4	5180 2100	10АI	7430	14	105.0			
	5	100 1720 2420 100 1720	10АI	6210	9	56.0	Итого:		1610.0
	6	5760 2750	10АI	8660	14	122.0			
	7	5460 470	10АI	6080	14	85.5			
	8	1750	10АI	1900	16	30.5			
	9	2450	10АI	2600	15	39.0			
	10	350 650	10АI	1150	8	9.2			
	11	350 2990	10АI	3680	12	44.0			
	12	350 2220 350	10АI	3220	6	19.3			
	13	2250	10АI	2400	6	14.4			
	14	1400 5080	10АI	6440	12	80.0			
	15	1610 2400 1560	10АI	5720	8	46.0			
	16	1560 1495 1610	10АI	4815	8	38.4			
	17	3650	10АI	3800	8	30.4			
	18	1580	10АI	1730	45	78.5			
	19	1610 1140 1560	10АI	4460	7	31.3			
	20	550 2740 1200	10АI	4640	21	97.5			
	21	1150	10АI	1300	63	82.2			
	22	2740	10АI	2890	35	100.2			
	23	1140	10АI	1290	15	19.5			
	24	2170	10АI	2320	14	32.4			
	25	1620 1740 1570	10АI	5080	11	56.0			
	26	1620	10АI	1770	32	56.7			
	27	1740	10АI	1890	13	24.6			
	28	1610 1340 540	10АI	3640	12	44.0			
	29	1340	10АI	1490	12	18.0			
	30	540 4100-4800 2100-3100	10АI	lср=7740	12	93.5			
	31	4100-4800 2100-3100	10АI	lср=7200	12	87.0			
	32	350-1300 3200-5100	10АI	lср=5125	20	100.2			
	33	1970 1140 1930	10АI	5180	5	26.0			
	34	820 550	10АI	1620	10	16.2			
	35	820	10АI	1070	10	10.7			
	36	1620 2550	10АI	4320	4	17.3			
	37	450 2550	10АI	3150	4	12.6			
	38	450 1040 1970	10АI	3610	4	14.4			
	39	1040	10АI	1190	4	4.8			
	40	1970	10АI	2020	4	8.1			
	41	1100 2740 1100	10АI	5090	18	92.0			
	42	920-1120	10АI	lср=1170	80	94.0			
	43	1000-1180 2240 1000-1180	10АI	4570	22	100.0			
	44	2240	10АI	2590	22	57.0			
	45	2250	12АI	2400	22	53.0			
	46	Общий поз.	12АI	—	—	68.0			
	47	2750	12АI	2900	18	46.5			
	48	420 120 90 180 420	10АI	1480	15	22.2			
	49	2700	10АI	2850	5	14.4			
	50	350	8АI	400	180	72.0			
	51	150	8АI	300	56	18.8			
	52	100 110 50 110 100	8АI	590	75	44.2			
	53	100 210 50 100	8АI	790	15	12.0			

Примечания:

1. Данный лист смотреть совместно с л. КЖ-13; КЖ-14.
2. Защитный слой для арматуры у наружной поверхности стены - 30мм. в днище - 35мм.
3. Арматуру вязать вязальной проволокой ф 0.8 - 1.0 мм.
4. Стенки и днище выполнить из бетона М-150, перекрытие - из бетона М-200
3. Закладные детали установить по листам КЖ-13 ÷ КЖ-15.

8/0
Союзсельхозтехникс
УКРГИПРОПРОМСЕЛЬСТРОЙ
КИЕВ 1974г.

Специализированная мастерская по изготовлению монтажных узлов и заготовок для животноводческих ферм с программой 1.0 млн. руб. в год.

ФО-24. Армирование.

Типовой проект 816-178
Альбом IV
Лист КЖ-16

Инв. N 6756/IV

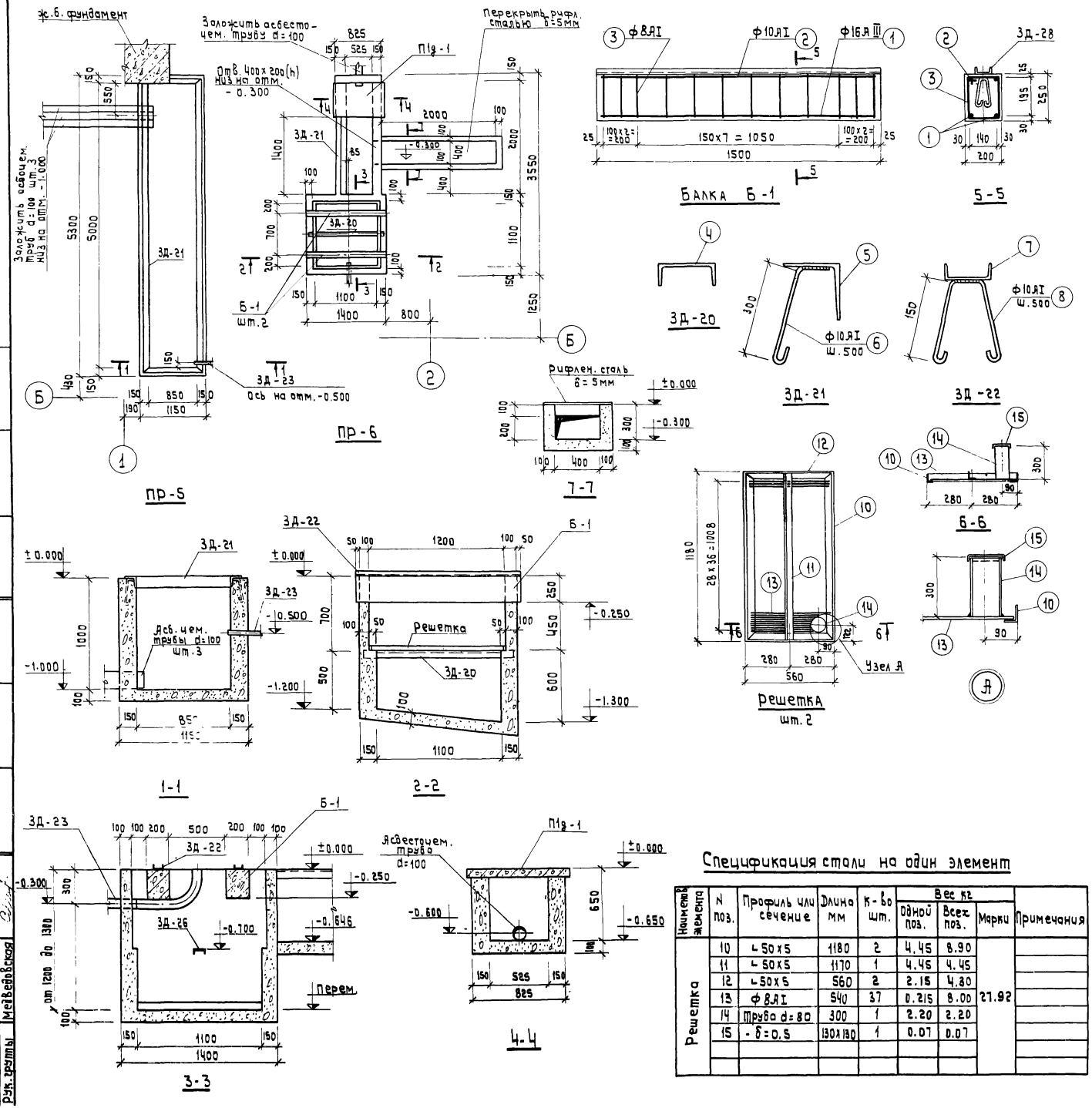

Спецификация сборных ж/б элементов на лист.

Наименов. элемента	Марка эл-та	К-во шт.	Вес т	Стандарт или лист проекта	Примечания
Балка	Б-1	2	0.188	КЖ-17	
Плита	П1д-1	1	0.090	ИС-01-04 в.7	
Труба d=100	63.0	п.м.			Асбоцементная

Спецификация монолитных бетонных элементов на лист

Наименов. элемента	Марка элемента	К-во шт.	Стандарт или лист проекта	Примечания
Приямок	пр-5	1	КЖ-17	
—"—	пр-6	1	—"—	

Спецификация арматуры на один элемент.

Наименов. элемента	N поз.	Эскиз	ф мм	Длина мм	К-во шт.	Общая длина м	Выборка арматуры: ф мм	Общая длина м	Общий вес кг
Балка Б-1	1	1450	16АIII	1450	2	2.90	16АIII	2.90	4.60
	2	1450	10АII	1450	2	2.90	10АIII	2.90	1.80
	3	195 140	8АI	770	12	9.30	8АI	9.30	3.70
							Итого:		10.10

Спецификация стали на один закладной элемент.

Марка эл-та	N поз.	Профиль или сечение	Длина мм	К-во шт.	Вес кг: Одной поз.	Всех поз.	Марки	Примечания
3Д-20	4	С10	1300	1	11.40	11.40	11.40	
3Д-21	5	L100×5.5	17.4 п.м.			175.00	185.0	
	6	ф10АI	450	36	0.28	10.00		
3Д-22	7	С8	1500	1	10.60	10.60	11.84	
	8	ф10АI	500	4	0.31	1.24		
3Д-23	9	Труба d=88.5×3.5	5200	1	38.0	38.00	38.00	ГОСТ 3262-62*

Расход бетона и стали на один конструктивный элемент.

Марка эл-та	Марка бетона	Объем бетона м³	Армат. кл. АI ф мм: 8	10	Итого	Арм. кл. АIII ф мм: 10	Итого	Сталь профилир.: С8	С10	L100×6.5	Итого	Общий вес кг
пр-5	150	2.5		7.20	7.20					125.0	125.0	132.20
пр-6	150	2.0	4.40	5.28	9.68	9.2	9.2	21.2	11.40	60.0	92.6	111.48

Спецификация стали на один элемент

Наименов. элемента	N поз.	Профиль или сечение	Длина мм	К-во шт.	Вес кг: Одной поз.	Всех поз.	Марки	Примечания
Решетка	10	L50×5	1180	2	4.45	8.90	27.92	
	11	L50×5	1170	1	4.45	4.45		
	12	L50×5	560	2	2.15	4.30		
	13	ф8АI	540	37	0.215	8.00		
	14	Труба d=80	300	1	2.20	2.20		
	15	δ=0.5	130×130	1	0.07	0.07		

Примечания:

1. Данный лист смотреть совместно с л. КЖ-10.
2. Расход рифленной стали δ=5мм - 53кг.
3. Вертикальную гидроизоляцию стен приямков осуществить путем обмазки горячим битумом за 2 раза поверхностей, соприкасающихся с грунтом. Внутренние поверхности приямков оштукатурить цементным раствором состава 1:3.

Инв. N675Б/IV

Нач. ОКП-2	Ивашко	Проверил	Медведовская
Гл. инж. ОКП-2	Андреева	Колировал	Межеричкая
Гл. спец.	Лев		
Рук. группы	Медведовская		

Вто „Союзсельхозтехника" Укргипропромсельстрой 1974г. КИЕВ

Специализированная мастерская по изготовлению монтажных узлов и заготовок для животноводческих ферм с программой 1.0млн. руб. в год

Приямки пр-5; пр-6. Балка Б-1. Разрезы. Закладные детали.

Типовой проект 816-178

Альбом IV

Лист КЖ-17

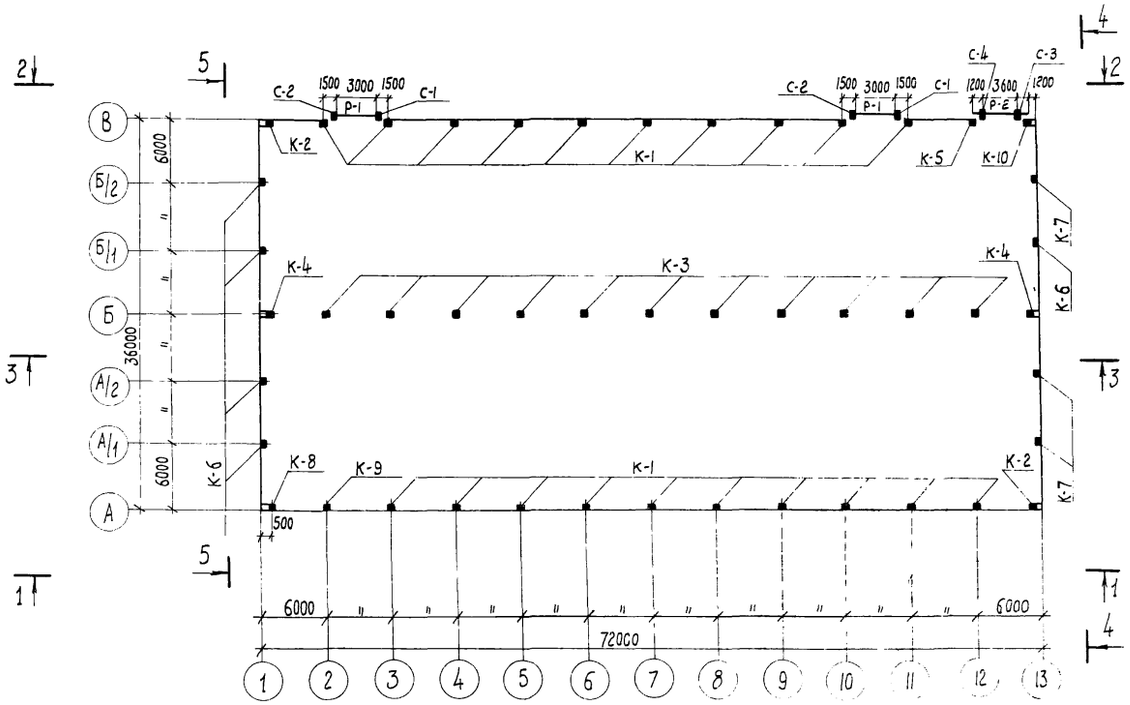

Монтажная схема колонн и рам ворот

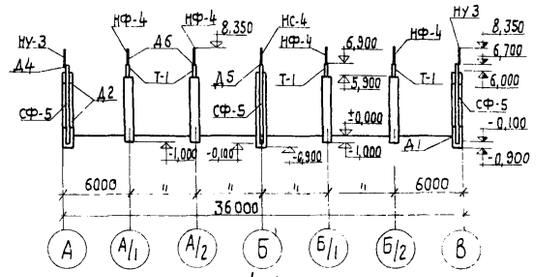

4-4

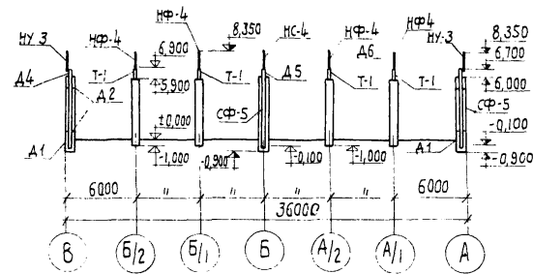

5-5

Спецификация элементов крепления панельных стен

Марка монтажной детали	Номер листа серии 2.430-4 Выпуск 1	Количество марок	Марка элементов крепления	Количество на одну деталь	Количество на все детали	Примечания
Д1	1	6				
Д2		12	Т-12	2	24	
Д4	2	4	Болт М12 Гайка М12	2	8	
			У-1	1	4	
			НУ-3	1	4	
Д5	2	2	Болт М12 L=40	4	8	
			НС-4	1	2	
Д6	2	8	Болт М12 Гайка М12	2	16	
			НФ-4	1	8	
Узел „1"	серия 1.435-3 Вып.1	2	МС-1	1	2	
Узел „8"		2	МС-2	2	4	

Выборка элементов крепления

Марка элемента крепления	Наименование	Номер листа серии 1.439-1	К-во шт	Вес кг одной марки	Вес кг всех марок
Т-12	Соединительные элементы	10	24	2,0	48,0
У-1		14	4	2,9	11,6
Болт М12 Гайки М12		ГОСТы 7.798-70 5.915-70	32	0,1	3,2
НФ-4	Стальные насадки	6	8	38,7	309,6
НУ-3		7	4	49,9	199,6
НС-4		7	2	50,0	100,0
СФ-5	Стальные стойки фахверка	1	6	357,2	2143,2
Т-1	Элемент фахверковой колонны	КЖ-24	8	48,8	390,4
МС-1	Соединительные элементы рам ворот	Серия 1.435-3 Вып.6	2	6,9	13,8
МС-2			4	6,9	27,6

Спецификация сборных железобетонных элементов на монтажную схему

Наименование элементов	Марка элемента по проекту	Марка элемента по серии	К-во шт	Вес т	Стандарт или лист проект	Примечания
Колонны	К-1	КПII-12А	20	2,8	серия КЭ-01-49 Вып.II и л. КЖ-23	
	К-2	КПII-12Б	2	2,8	——" ——	
	К-3	КПII-17	11	2,8	серия КЭ-01-49 Вып.II	
	К-4	КПII-17А	2	2,8	серия КЭ-01-49 Вып.II и л. КЖ-23	
	К-5	КПII-12В	1	2,8	——" ——	
	К-6	КФ-1	5	2,8	л. КЖ-24	
	К-7	КФ-1А	3	2,8	——" ——	
	К-8	КПII-12Г	1	2,8	серия КЭ-01-49 Вып.II и л. КЖ-23	
	К-9	КПII-12Д	1	2,8	——" ——	
	К-10	КПII-12Е	1	2,8	——" ——	
Рамы ворот	Р-1	Р-1	2	2,4	ПР-05-36.4	
	Р-2	РВА-3	1	3,5	1435-3 Вып.1.6	
	С-1	С-1	2	1,6	ПР-05-36.4	
	С-2	С-2	2	1,6	——" ——	
	С-3	СВА-2	1	1,5	1.435-3, Вып 1,6	
	С-4	СВА-2а	1	1,5	——" ——	

Примечания

1. За условную отметку ±0,000 принята отметка чистого пола, что соответствует абсолютной отметке
2. Данный лист смотреть совместно с л.л. КЖ-23, КЖ-24.
3. Монтаж сборных железобетонных конструкций вести в соответствии со СНиП III-16-73. „Бетонные и железобетонные конструкции сборные."
4. Перед установкой колонн днища стаканов фундаментов залить раствором или бетоном М-200 до проектной отметки низа колонн.
5. После установки и выверки колонн зазоры между стенками стаканов заливаются бетоном М-200 на мелком щебне.
6. Все стальные соединительные элементы покрыть антикоррозийным цинковым покрытием. Толщина слоя покрытия ≥ 0,1 мм.
7. Фахверковые стойки окрасить масляной краской за 2 раза.

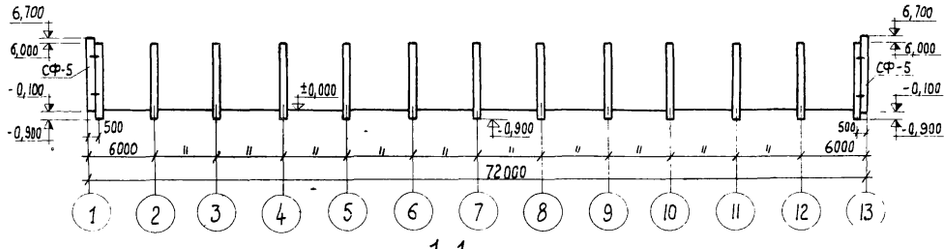

1-1

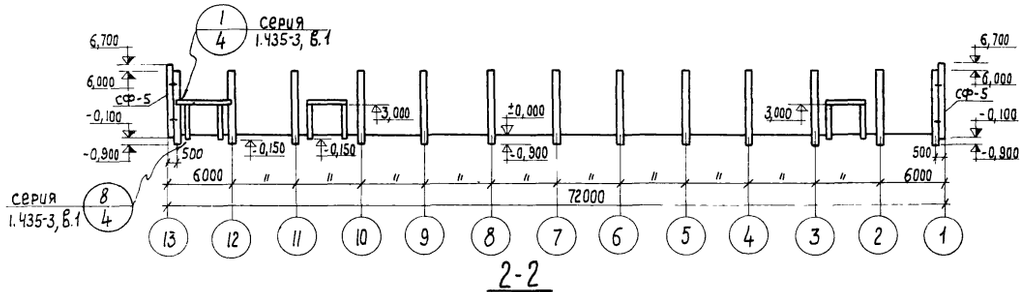

2-2

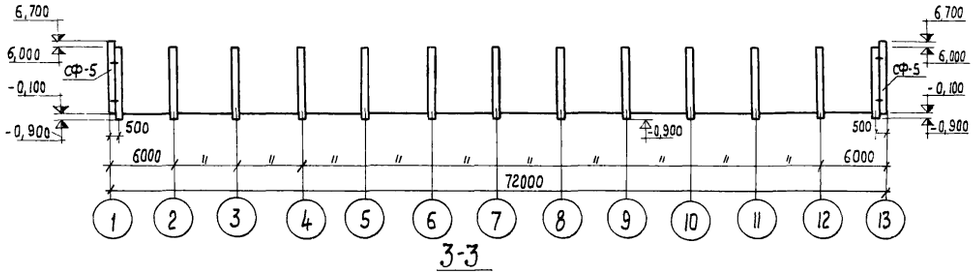

3-3

Разраб.	Шапир		
Проверил	Шахновская		
Мадебадская			
Н. контр.	Колпиовал		
ГИП			
Нач. ОКП-2	Шишко		
Гл. инж.	Макарева		
Нач. спец. бригады	Мадебадская		

Инв. № 6756/IV

ВПО „Союзсельхозтехника" УКРГИПРОПРОМСЕЛЬСТРОЙ 197 г. Киев

Специализированная мастерская по изготовлению монтажных узлов и заготовок для животноводческих ферм

Монтажная схема колонн и рам ворот. Разрезы 1-1 ÷ 5-5

Типовой проект 816-178

Альбом IV

Лист

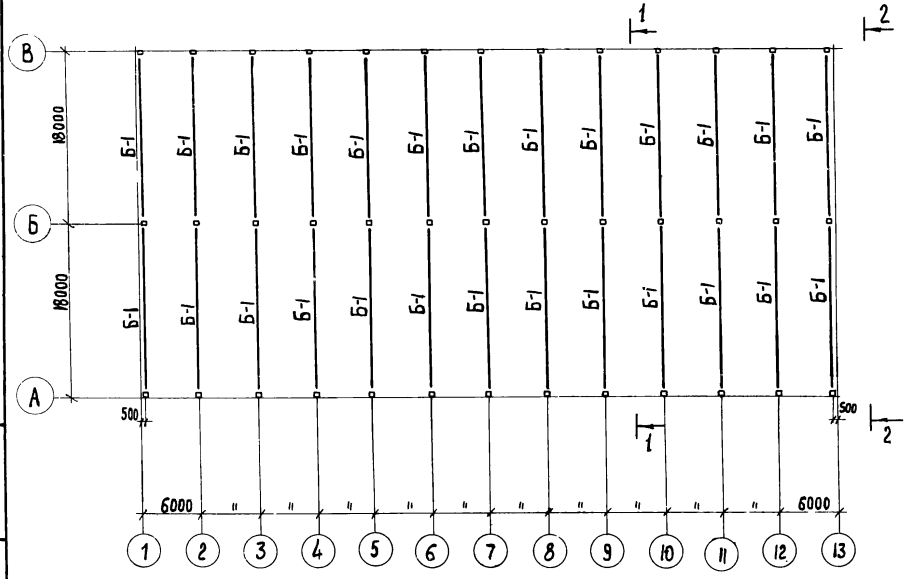

Монтажная схема балок покрытия

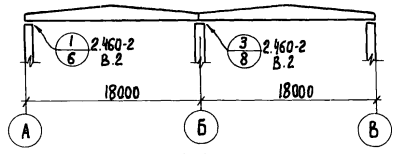

1-1

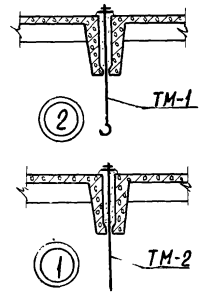

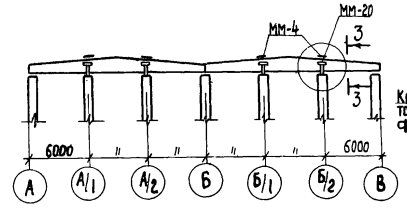

2-2

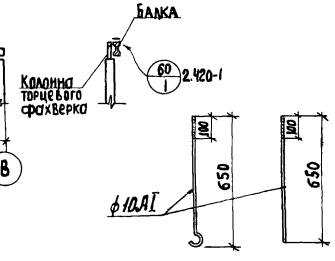

ТМ-1 ТМ-2

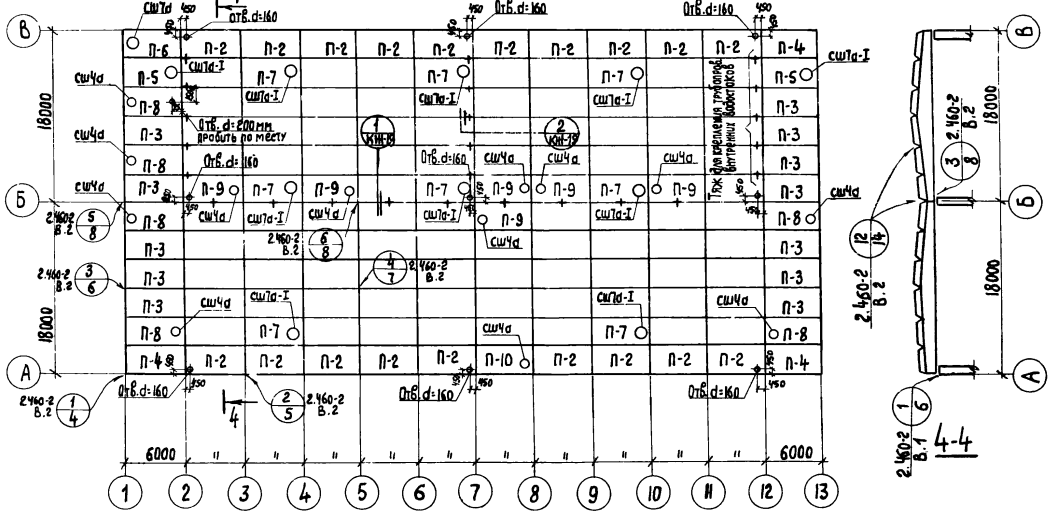

Монтажная схема плит покрытия

Спецификация монтажных деталей на лист

Марка монтажн. детали	NN листа по серии 2.420-1 В.1	К-во марок	Марка элемента крепления	Количество: на одну деталь	Количество: на все детали
60	54	8	ММ-4	1	8
			ММ-20	1	8
1	КЖ-10	9	ТМ-2	1	9
2	КЖ-19	15	ТМ-1	1	15

Выборка элементов крепления

Марка элемента крепления	NN листа по серии 1.400-7	К-во	Вес кг: одной марки	Вес кг: всех марок
ММ-4	1	8	0,5	4,0
ММ-20	7	8	6,3	50,4
ТМ-1	КЖ-19	15	0,5	7,5
ТМ-2	КЖ-19	9	0.4	3,6

Примечания

1. Опалубочные чертежи балок см. л. КЖ-24
2. Все балки должны быть тщательно приварены к закладным деталям в опорных узлах.
3. Узлы сопряжения элементов покрытия выполнять в соответствии с типовыми монтажными деталями одноэтажных промышленных зданий.
4. Все незамаркированные на монтажной схеме плиты приняты марки П-1.
5. Плиты покрытия приварить к закладным деталям балок не менее, чем в трех точках каждую. Сварку вести электродами типа Э42, hшв.=6 мм.
6. Швы между плитами залить цементным раствором М-200.
7. Монтаж плит с их приваркой вести непосредственно после установки каждой балки.
8. Тяжи для подвески трубопроводов заложить до замоноличивания швов между плитами.
9. Отверстия d≤250 мм пробить по месту не нарушая ребер плиты. Арматурную сетку вырезать.

Спецификация сборного железобетона на монтажную схему

Наимен. эл-та	Марка эл-та	К-во шт.	Вес эл-та т	Стандарт или лист проекта	Примечание
Нормативная снеговая нагрузка 70 кг/м²					
П-1	ПВр-II/3×6-2	86	2,65	1.465-7 В.1	
П-2	ПВр-II/3×6-2а	19	2,65	—"—	
П-3	ПВр-II/3×6-2б	12	2,65	—"—	
П-4	ПВр-II/3×6-2в	3	2,65	—"—	
П-5	ПВр-II(d-700)/3×6-2б	2	3,2	—"—	
П-6	ПВр-II(d-700)/3×6-2в	1	3,2	—"—	
П-7	ПВр-II(d-700)/3×6-2	8	3,2	—"—	
П-8	ПВр-II(d-400)/3×6-2б	6	3,3	—"—	
П-9	ПВр-II(d-400)/3×6-2	6	3,3	—"—	
П-10	ПВр-II(d-400)/3×6-2а	1	3,3	—"—	
Нормативная снеговая нагрузка 100, 150 кг/м²					
П-1	ПВр-II/3×6-3	86	2,65	1.465-7 В.1	
П-2	ПВр-II/3×6-3а	19	2,65	—"—	
П-3	ПВр-II/3×6-3б	12	2,65	—"—	
П-4	ПВр-II/3×6-3в	3	2,65	—"—	
П-5	ПВр-II(d-700)/3×6-3б	2	3,2	—"—	
П-6	ПВр-II(d-700)/3×6-3в	1	3,2	—"—	
П-7	ПВр-II(d-700)/3×6-3	8	3,2	—"—	
П-8	ПВр-II(d-400)/3×6-3б	6	3,3	—"—	
П-9	ПВр-II(d-400)/3×6-3	6	3,3	—"—	
П-10	ПВр-II(d-400)/3×6-3а	1	3,3	—"—	
Нормативная снеговая нагрузка 70, 100 и 150 кг/м²					
Стакан	Сш7а	1	0,158	1.465-7 В.5	
Стакан	Сш7а-I	10	0,158	—"—	
Стакан	Сш4а	13	0,092	—"—	
Нормативная снеговая нагрузка 70, 100 кг/м²					
Б-1	1БДР18-2АIV	26	8,5	1.462-3	
Нормативная снеговая нагрузка 150 кг/м²					
Б-1	2БДР18-3АIV	26	10,4	1.462-3	

Инв. №6756/IV

В/о „Союзсельхозтехника" Укргипропромсельстрой 1974 г. Киев. Специализированные мастерские по изготовлению монтажных узлов и заготовок для животноводческих ферм с программой 1,0 млн. руб. в год	Монтажные схемы балок и плит покрытия. Сечение 1-1 ÷ 4-4	Типовой проект 816-178; Альбом IV; Лист КЖ-19

Гл. инж. ОКП-2 Андреева; Гл. спец. Лев; Рук. бригады Медведовская; Копировал Шахновская; ВК Шеремет

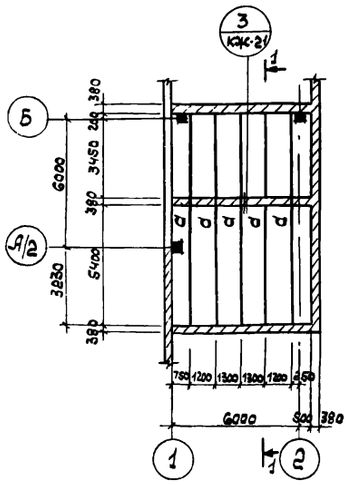

Монтажная схема стальных балок плиты МП-1

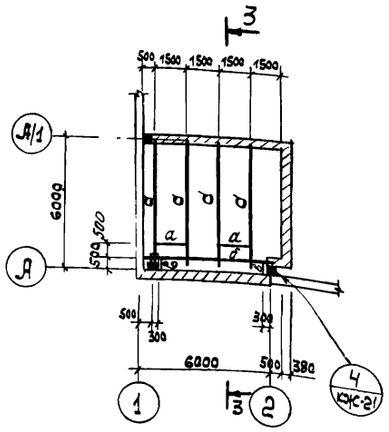

Монтажная схема стальных балок плиты МП-2

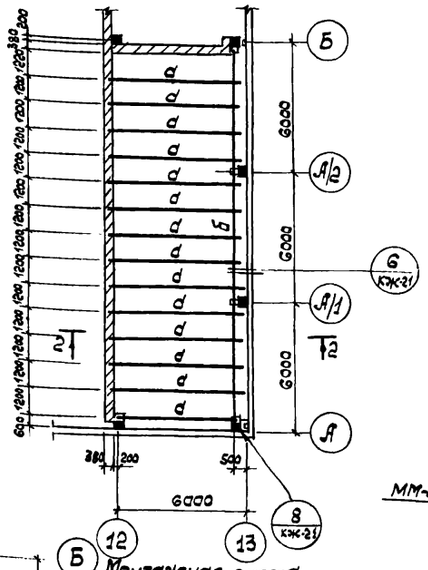

Монтажная схема стальных балок плиты МП-5

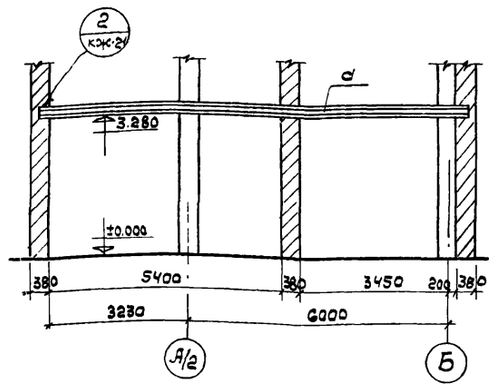

1-1

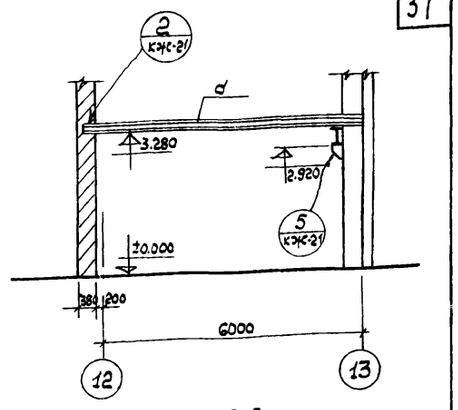

2-2

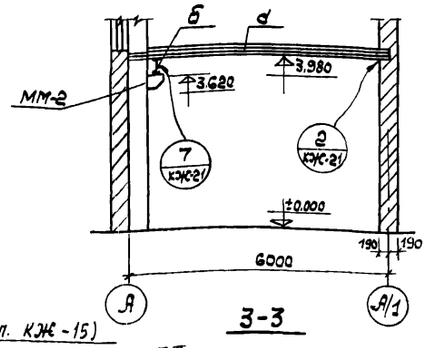

3-3

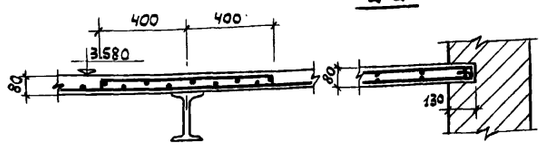

4-4

5-5

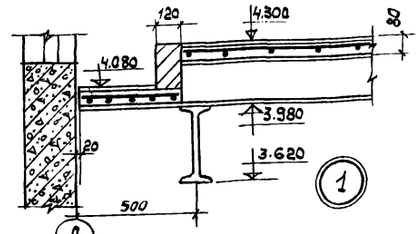

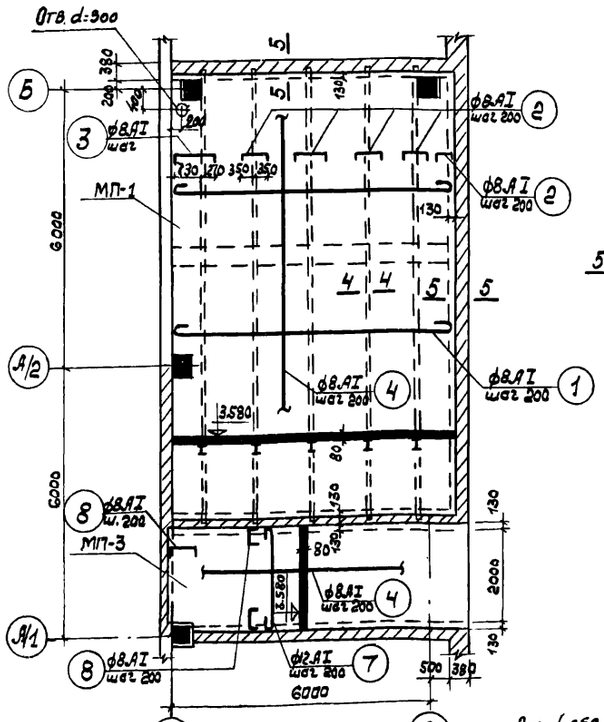

МП-1, МП-3 (низ на отм. 3.500)

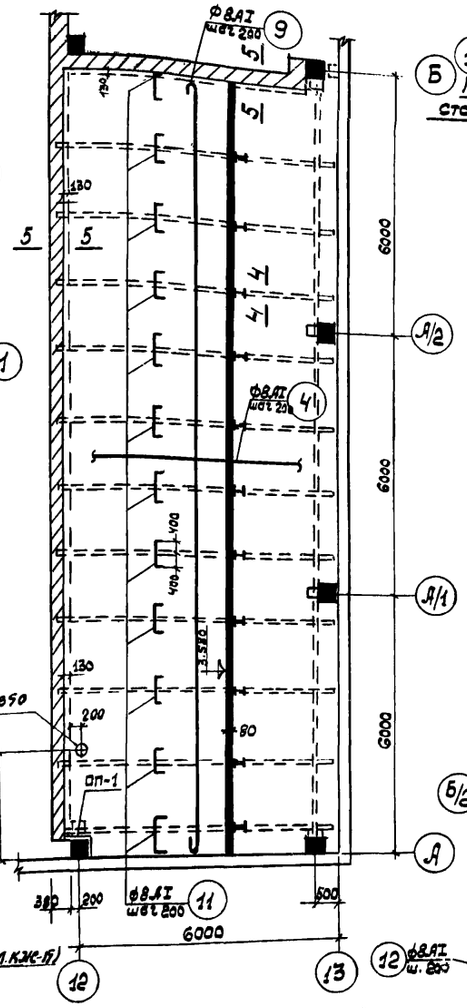

МП-5 (низ на отм. 3.500)

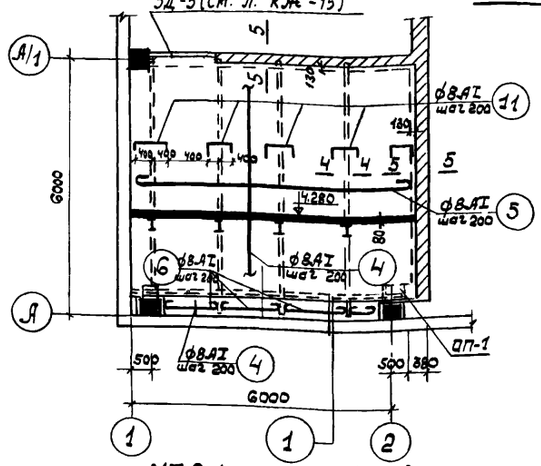

МП-2 (низ на отм. 4.200)

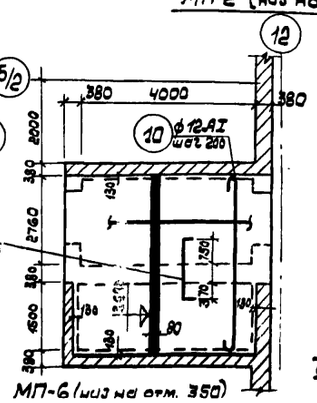

МП-6 (низ на отм. 350)

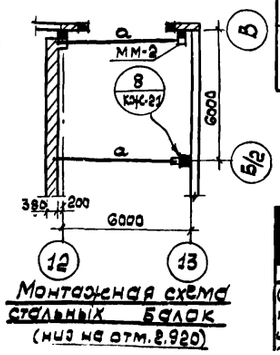

Монтажная схема стальных балок (низ на отм. 2.920)

Спецификация арматуры на один элемент

Марка элемента	№ поз.	Эскиз	ф мм	Длина мм	К-во шт.	Общая длина м	Выборка арматуры ф мм	Выборка арматуры общая длина м	Выборка арматуры вес кг
МП-1	1	6620	8 AI	6720	49	330.0	8 AI	1159.6	458.0
	2	700	8 AI	820	245	201.0			
	3	1000	8 AI	1120	63	70.6			
	4	Общ. длиной	8 AI	—	—	558.0		Итого:	458.0
МП-2	11	800	8 AI	920	145	133.4	8 AI	737.4	299.0
	4	см. выше	8 AI	—	—	373.5			
	1	см. выше	8 AI	6720	29	194.9			
	6	1480	8 AI	1480	20	29.6		Итого:	299.0
МП-3	4	см. выше	8 AI	—	—	128.8	8 AI	170.4	67.3
	7	2240	12 AI	2340	56	82.3	12 AI	82.3	73.2
	8	700	8 AI	520	80	41.6		Итого:	140.5
МП-4	7	См. выше	12 AI	2340	36	82.3	8 AI	170.4	67.3
	4	См. выше	8 AI	—	—	128.8	12 AI	82.3	73.2
	8	См. выше	8 AI	520	80	41.6		Итого:	140.5
МП-5	11	См. выше	8 AI	920	480	442.0	8 AI	1942.2	767.0
	4	См. выше	8 AI	—	—	932.4			
	9	17550	8 AI	17650	32	567.8		Итого:	767.0
МП-6	10	4800	12 AI	5000	22	110.0	8 AI	151.5	59.8
	4	См. выше	8 AI	—	—	138.5	12 AI	110.0	97.7
	12	1900	8 AI	1920	21	33.0		Итого:	157.5

Примечания:

1. Данный лист смотреть совместно с листом КЖС-21.
2. Арматуру вязать вязальной проволокой ф0.8-1.0мм.
3. Защитный слой рабочей арматуры принят 10мм.

ИНВ. №6756/IV

В/О Союзсельхозтехника УКРГИПРОПРОМСЕЛЬСТРОЙ 1974г. Киев

Специализированная мастерская по изготовлению монтажных узлов изготовлен для экспериментальных работ в 1974 году

Монтажные схемы стальных балок плит МП-1, МП-2, МП-5. Плиты МП-1÷МП-6. Разрезы 1-1÷5-5. Узел „1".

Типовой проект 816-178

Альбом IV

Лист КЖС-20

Инв. № подл. | Подпись и дата | Взам. инв. №

Гл. инженер ОКП-2 Анциферов
Нач. отд. Лев
Гл. конструктор Мар Зверкин
Курганская

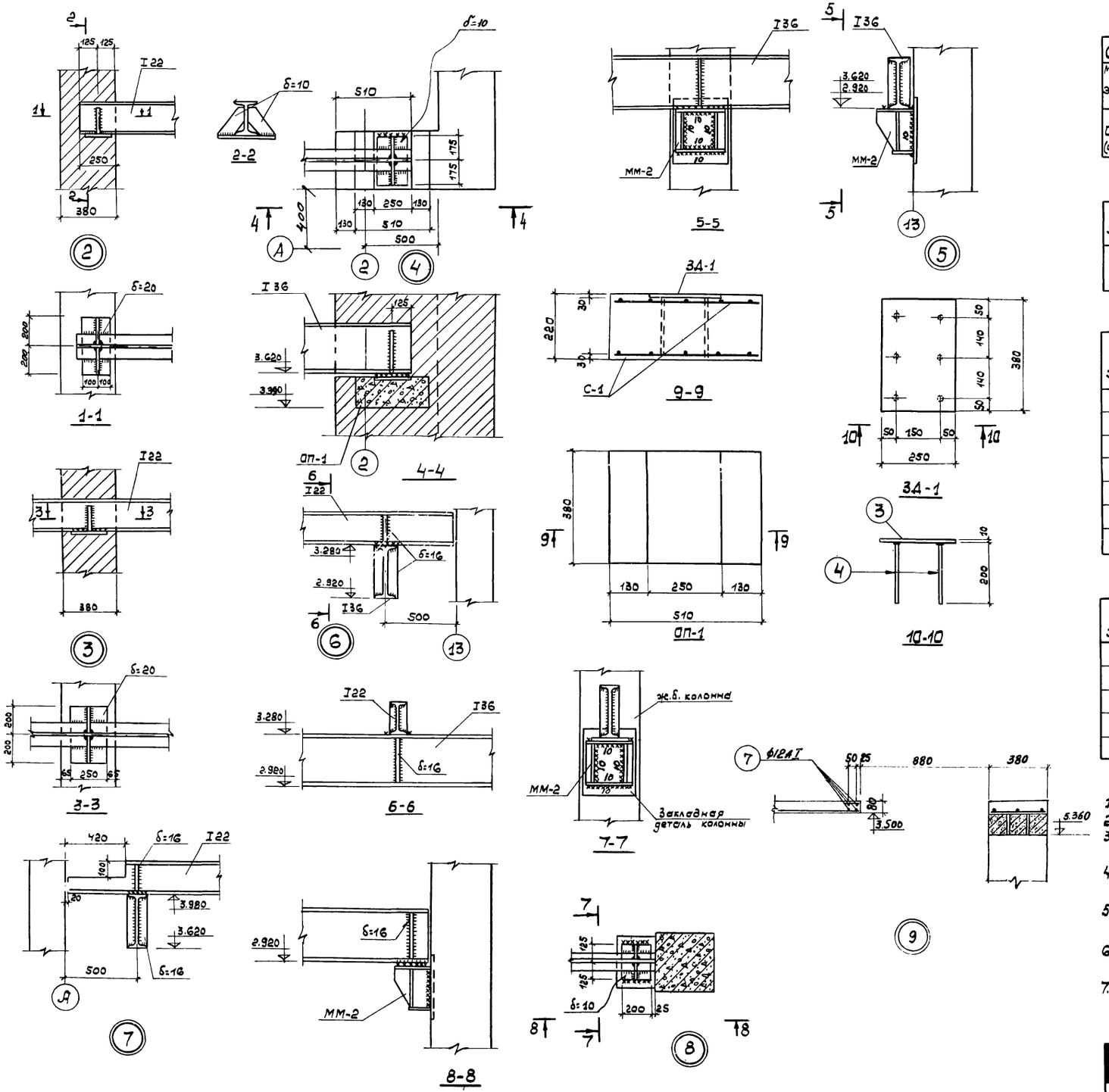

Спецификация арматуры на один элемент								Выборка арматуры на один элемент.		
Марка эл-та	Марка и к-во эл-нтов	N поз.	Эскиз	ф мм	Длина мм	К-во шт.	Общая длина м	ф мм	Общая длина м	Вес кг
ОП-1 (шт.2)	С-1	1		12АII	480	4	1.9	12АII	3.6	3.2
	шт.2	2		12АII	340	5	1.7			

Спецификация стали на один закладной элемент

Марка эл-нта	N поз.	Эскиз	Длина мм	К-во на 1 марку	Вес кг 1 поз.	Вес кг Всех	Вес кг Марки
ЗД-1	3	-250×10	380	1	7.48	7.48	8.55
	4	ф12АII	200	6	0.178	1.07	

Расход материалов

Марка элемента	Марка бетона	Расход бетона м³	Армат. сталь класса АI ф мм 8	Армат. сталь класса АI ф мм 12	Армат. сталь класса АII ф мм 12	Сталь прокатная полосовая б=10	Всего стали кг.
МП-1	200	5.15	458.0				458.0
МП-2		3.2	299.0				299.0
МП-3		1.26	67.3	73.2			140.5
МП-4		1.2	67.3	73.2			140.5
МП-5		8.78	767.0				767.0
МП-6		1.72	97.7	59.8			157.5
ОП-1		0.043			4.27	7.48	11.75

Таблица элементов

Марка эл-нта	Сечение Эскиз	Сечение Состав	Усилие т, тм. м	N	R	Примечания
а	I	I 22	4.5	—	3	
б	I	I 36	14.1	—	9.0	
в	L	L160×100×10	—	—	—	

Примечания:

1. Все узлы замаркированы на листе КЖ-20.
2. Указания по сварке стальных конструкций даны на заглавном листе.
3. Высота сварных швов по наименьшей толщите свариваемых элементов, кроме оговоренных.
4. В местах опирания балок „а" на балку „б" в последней установить ребра жесткости по узлу 6.
5. Расчетная равномерно-распределённая нагрузка на плиту перекрытия $q^p = 1200$ кг/м² без учета собственного веса плиты.
6. В местах опирания балок „б" на стены установить опорные плиты ОП-1 по узлу 4.
7. Опорные консоли ММ-2 учтены в спецификации на л. КЖ-2

Приварку ММ-2 к закладным деталям колонн выполнить по детали „Д" серии КЭ-01-58 в.1 и указаниям на л.39 этой серии.

В/О „Союзсельхозтехника" УКРГИПРОПРОМСЕЛЬСТРОЙ 1974г. КИЕВ. Специализированная мастерская по изготовлению монтажных узлов и заготовок для животноводческих	Узлы „2"÷„9". Опорная подушка ОП-1.	Типовой проект 816-178
		Альбом IV
		Лист КЖ-21

Инв. №6756/IV

Ив. спец. Лев
Бригады Медведовская

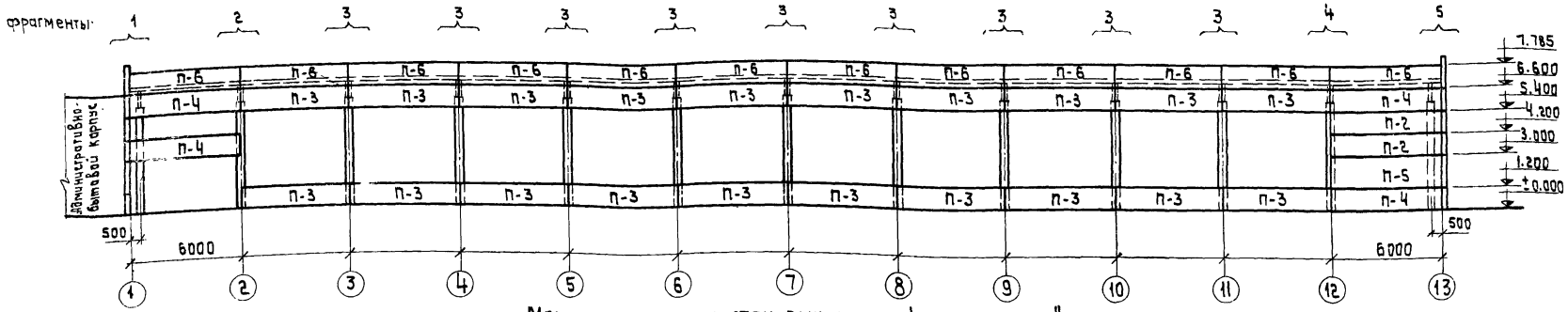

Монтажная схема стеновых панелей по оси „А"

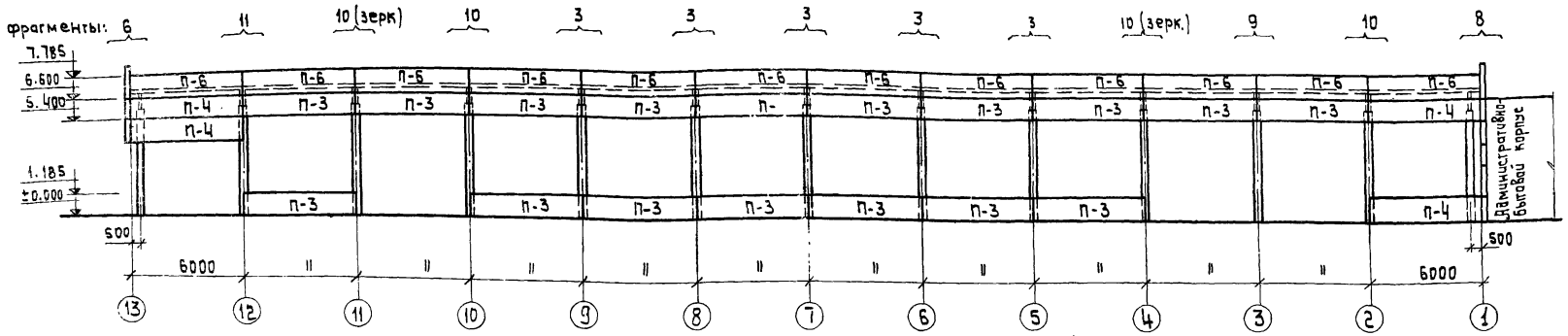

Монтажная схема стеновых панелей по оси „В"

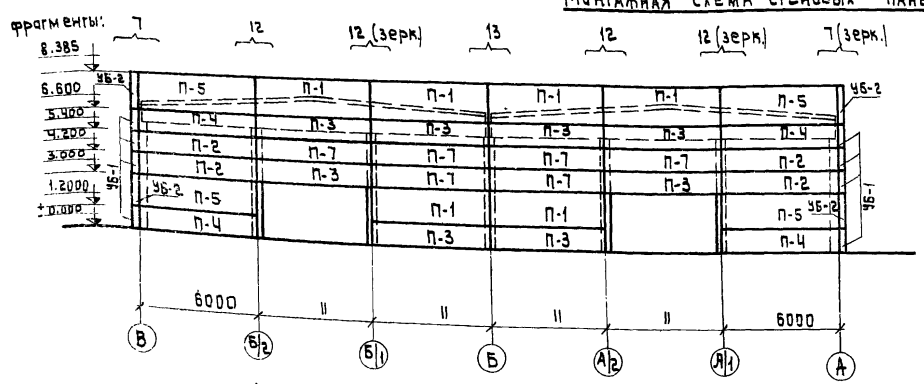

Монтажная схема стеновых панелей по оси „1"



Монтажная схема стеновых панелей по оси „13"

Примечания

1. Данный лист смотреть совместно с л. КЖ-22.
2. Стеновые панели приняты по серии 1.432-5 вып.1.
3. Монтаж последующих рядов панелей стен вести только после установки, замоноличивания и проверки всех узлов крепления предыдущего ряда.
4. Панели устанавливаются на слой цементного раствора марки „50".
5. Вертикальные швы между панелями заполняются пластичным цементным раствором марки „50". Горизонтальные и вертикальные швы со стороны фасадов расшиваются герметичной мастикой „УМС-50".
6. Все крепежные и соединительные элементы тщательно приварить до монтажа панелей к несущим конструкциям. Сварку производить электродами типа Э-42 по ГОСТ 9467-60.
7. Материал конструкций для температуры до -30°С - ВСт.3кп2 для сварных конструкций по ГОСТ 380-71, для температуры от -30°С до -40°С - ВСт3пс5.
8. Изготовление элементов крепления производить в соответствии с требованиями СНиП III-В.5-62 „Металлические конструкции. Правила монтажа и приёмки".
9. На все металлические элементы крепления и расположенные снаружи закладные детали нанести антикоррозийное цинковое покрытие одним из способов приведённых во „Временных указаниях по антикоррозийной защите стальных закладных деталей и сварных соединений" (СН206-62).

Спецификация сборных железобетонных элементов на монтажную схему

Марка элемента по проекту	Марка элемента по серии	К-во шт.	Вес эл-та т	Стандарт или лист проекта	Примеч
Расчетная температура $t^н$=-20°С					
П-1	ПСЛ-20 / 1.8×6.0 -111	10	2.8	серия 1.432-5 в.1	Объемный вес стеновых панелей γ=1100 кг/м³
П-2	ПСЛ-20 / 1.2×6.0 -112	6	1.9	—"—	
П-3	ПСЛ-20 / 1.2×6.0 -211	55	1.9	—"—	
П-4	ПСЛ-20 / 1.2×6.0 -212	17	1.9	—"—	
П-5	ПСЛ-20 / 1.8×6.0 -112	7	2.8	—"—	
П-6	ПСЛ-20 / 1.2×6.0 -721	24	1.9	—"—	
П-7	ПСЛ-20 / 1.2×6.0 -111	6	1.9	—"—	
УБ-1	БЛ-24	14	0.06	—"—	
УБ-2	БЛ-42	7	0.09	—"—	
Расчетная температура $t^н$=-30°С					
П-1	ПСЛ-24 / 1.8×6.0 -111	10	3.3	серия 1.432-5 в.1	Объемный вес стеновых панелей γ=1100 кг/м³
П-2	ПСЛ-24 / 1.2×6.0 -112	6	2.2	—"—	
П-3	ПСЛ-24 / 1.2×6.0 -211	55	2.2	—"—	
П-4	ПСЛ-24 / 1.2×6.0 -212	17	2.2	—"—	
П-5	ПСЛ-24 / 1.8×6.0 -112	7	3.3	—"—	
П-6	ПСЛ-24 / 1.2×6.0 -721	24	2.2	—"—	
П-7	ПСЛ-24 / 1.2×6.0 -111	6	2.2	—"—	
УБ-1	БЛ-28	14	0.09	—"—	
УБ-2	БЛ-46	7	0.13	—"—	
Расчетная температура $t^н$=-40°С					
П-1	ПСЛ-30 / 1.8×6.0 -111	10	3.5	серия 1.432-5 в.1	Объемный вес стеновых панелей γ=1100 кг/м³
П-2	ПСЛ-30 / 1.2×6.0 -112	6	2.3	—"—	
П-3	ПСЛ-30 / 1.2×6.0 -211	55	2.3	—"—	
П-4	ПСЛ-30 / 1.2×6.0 -212	17	2.3	—"—	
П-5	ПСЛ-30 / 1.8×6.0 -112	7	3.5	—"—	
П-6	ПСЛ-30 / 1.2×6.0 -121	24	2.3	—"—	
П-7	ПСЛ-30 / 1.2×6.0 -111	6	2.3	—"—	
УБ-1	БЛ-33	14	0.12	—"—	
УБ-2	БЛ-51	7	0.18	—"—	

Инв. №6756/IV

Гл. инж. ОКП-2	Андреева	Копировал	Межерицкая
Гл. спец.	Лев	Арх.	Крымчанский
Рук. бригады	Медведовская		

В/о Союзсельхозтехника, Укргипропромсельстрой 1974 г. КИЕВ

Специализированная мастерская по изготовлению монтажных узлов и заготовок для животноводческих ферм с программой 1.0 млн. руб. в год

Монтажные схемы стеновых панелей в осях „А", „В", „1", „13".

Типовой проект 816-178

Альбом IV

Лист КЖ-22

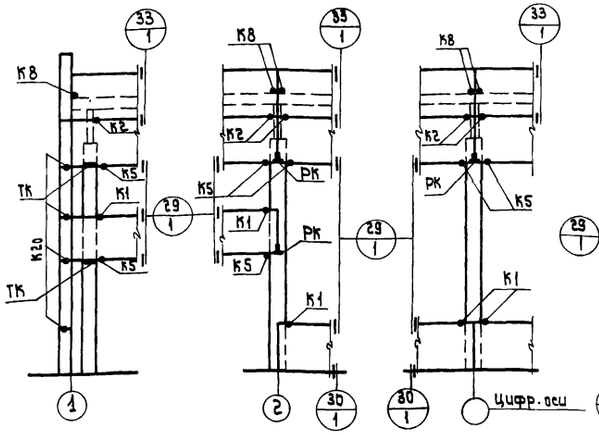

Фрагмент 1
Всего-1

Тип крепл.	На 1 фрагмент	На все фрагменты
К1	1	1
К2	1	1
К5	2	2
К8	1	1
К20	4	4
ТК	2	2

Фрагмент 2
Всего-1

Тип крепл.	На 1 фрагмент	На все фрагменты
К1	2	2
К2	2	2
К5	3	3
К8	2	2
РК	2	2

Фрагмент 3
Всего -14

Тип крепл.	На 1 фрагмент	На все фрагменты
К1	2	28
К2	2	28
К5	2	28
К8	2	28
РК	1	14

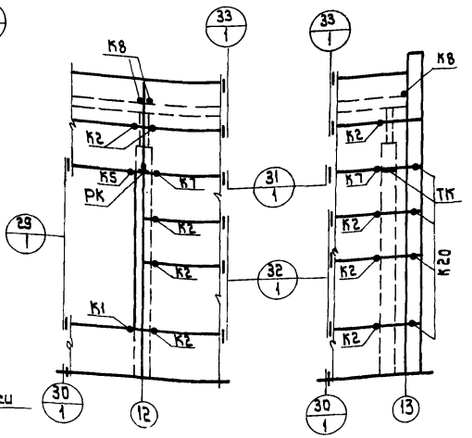

Фрагмент 4
Всего-1

Тип крепл.	На 1 фрагмент	На все фрагменты
К1	1	1
К2	5	5
К5	1	1
К7	1	1
К8	2	2
РК	1	1

Фрагмент 5
Всего-1

Тип крепл.	На 1 фрагмент	На все фрагменты
К2	4	4
К7	1	1
К8	1	1
К20	4	4
ТК	1	1

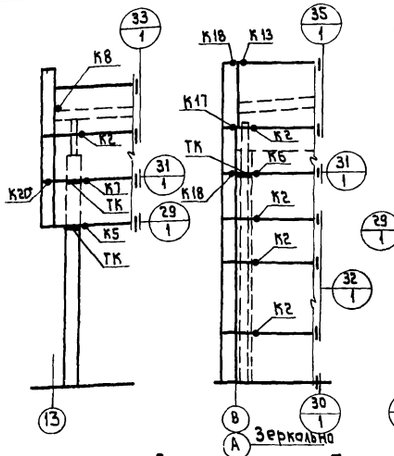

Фрагмент 6
Всего-1

Тип крепл.	На 1 фрагмент	На все фрагменты
К2	4	8
К5	1	1
К6	1	2
К13	1	2
К17	1	2
К18	2	4
ТК	1	2

Фрагмент 7
Всего (вместе с 7 зерк)-2

Тип крепления	На 1 фрагмент	На все фрагменты
К2	4	8
К6	1	2
К13	1	2
К17	1	2
К18	2	4
ТК	1	2

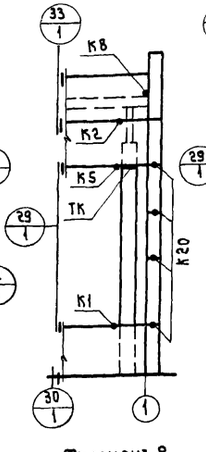

Фрагмент 8
Всего-1

Тип крепл.	На 1 фрагмент	На все фрагменты
К1	1	1
К2	1	1
К5	1	1
К8	1	1
К20	4	4
ТК	1	1

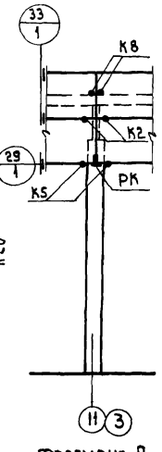

Фрагмент 9
Всего-1

Тип крепл.	На 1 фрагмент	На все фрагменты
К2	2	2
К5	2	2
К8	2	2
РК	1	1

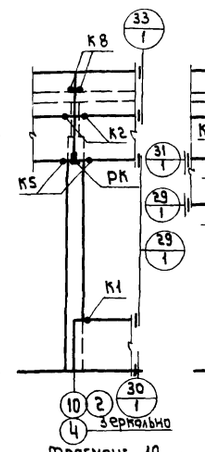

Фрагмент 10
Всего (вместе с 10 зерк)-4

Тип крепл.	На 1 фрагмент	На все фрагменты
К1	1	4
К2	2	8
К5	2	8
К8	2	8
РК	1	4

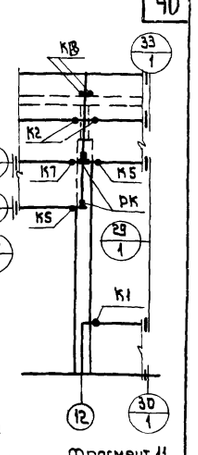

Фрагмент 11
Всего - 1

Тип крепл.	На 1 фрагмент	На все фрагменты
К1	1	1
К2	2	2
К5	2	2
К7	1	1
К8	2	2
РК	2	2

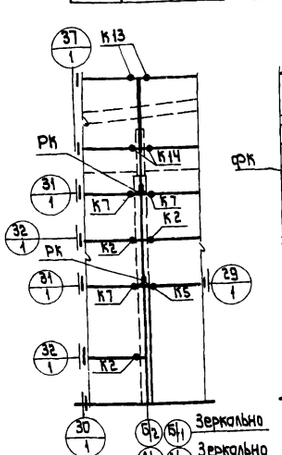

Фрагмент 12
Всего (вместе с 12 зерк)-4

Тип крепл.	На 1 фрагмент	На все фрагменты
К2	3	12
К5	1	4
К7	3	12
К13	2	8
К14	2	8
РК	2	8

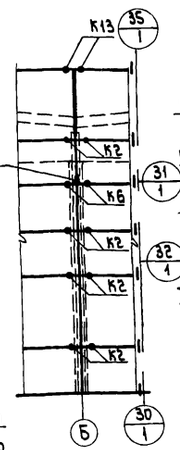

Фрагмент 13
Всего-1

Тип крепл.	На 1 фрагмент	На все фрагменты
К2	8	8
К6	2	2
К13	2	2
РК	1	1

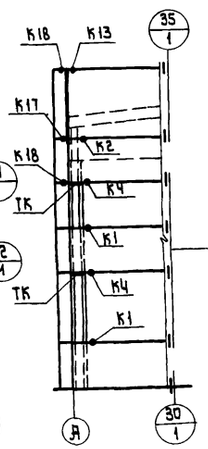

Фрагмент 14
Всего-1

Тип крепл.	На 1 фрагмент	На все фрагменты
К1	2	2
К2	1	1
К4	2	2
К13	1	1
К17	1	1
К18	2	2
ТК	2	2

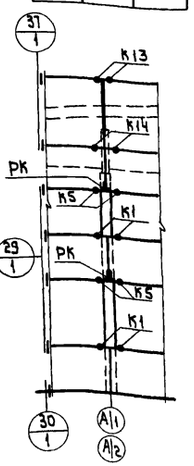

Фрагмент 15
Всего-2

Тип крепл.	На 1 фрагмент	На все фрагменты
К1	4	8
К5	4	8
К13	2	4
К14	2	4
РК	2	4

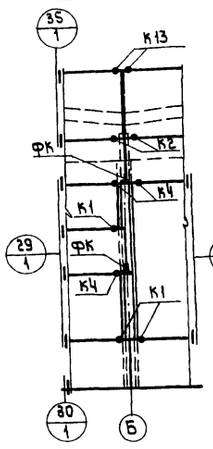

Фрагмент 16
Всего-1

Тип крепл.	На 1 фрагмент	На все фрагменты
К1	3	3
К2	2	2
К4	3	3
К13	2	2
ФК	2	2

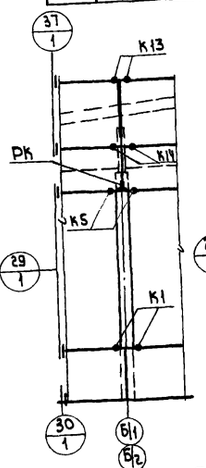

Фрагмент 17
Всего-2

Тип крепл.	На 1 фрагмент	На все фрагменты
К1	2	4
К5	2	4
К13	2	4
К14	2	4
РК	1	2

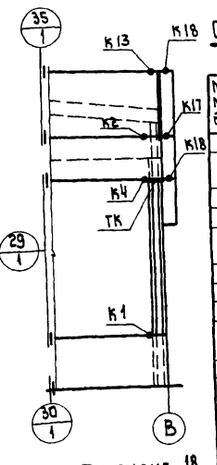

Фрагмент 18
Всего-1

Тип крепл.	На 1 фрагмент	На все фрагменты
К1	1	1
К2	1	1
К4	1	1
К13	1	1
К17	1	1
К18	2	2
ТК-1	1	1

Спецификация элементов крепления панельных стен

Марка монтаж. детали	N№ листа серии 2.430-4 вып.1	К-во марок	Марка элемента крепления	Кол-во на 1 деталь	Кол-во на все детали	Примеч.
К1	5	56	Т-1	1	56	
К2		86	Т-1	1	86	
			Т-2	1	86	
К4	6	6	Т-14	1	6	
К5		64	Т-5	1	64	
К6		4	Т-5	1	4	
			Т-14	1	4	
К7		16	Т-5	2	32	
К8	7	48	Т-6	1	48	
К13	9	24	Т-9	1	24	
К14		16	Т-2	1	16	
			Т-9	1	16	
К17		4	Т-15	1	4	
К18	10	8	Т-18	1	8	толщ. 160-240 мм
			Т-19	1	8	толщ. 260-340 мм
			Т-20	1	8	толщ. 360-440 мм
К20	11	13	Т-18	2	26	толщ. 160-240 мм
			Т-19	2	26	толщ. 260-340 мм
			Т-20	2	26	толщ. 360-440 мм
РК	4	38	РК-1	1	38	толщ. 160-240 мм
			РК-2	1	38	толщ. 260-340 мм
ТК		11	ТК-1	1	11	толщ. 160-240 мм
			ТК-2	1	11	толщ. 260-340 мм
ФК		3	ФК-1	1	3	толщ. 160-240 мм
			ФК-2	1	3	толщ. 260-340 мм

Выборка элементов крепления

Марка элемента крепления	Наименование	N№ листа серии 1.439-1	К-во	Вес, кг: одной марки	Вес, кг: всех марок
Т-1	Соединительные элементы	9	142	0.5	71.0
Т-2			102	0.3	30.6
Т-5			100	0.6	59.4
Т-6			48	0.6	28.4
Т-9		10	40	0.6	24.0
Т-14			10	0.2	20.0
Т-15			4	0.3	1.2
Т-18			34	0.5	17.0
Т-19			34	0.7	23.8
Т-20			34	0.9	30.6
РК-1	Опорные каналы	11	38	19.5	741.0
РК-2			38	14.7	558.6
ТК-1		13	11	22.1	243.1
ТК-2			11	17.5	192.5
ФК-1		11	3	22.6	67.8
ФК-2			3	17.1	51.3
Итого:	Для панелей толщ. 200 мм				1055.0
	— " — толщ. 240 мм				1311.3
	— " — толщ. 300 мм				1318.1

Примечание

Данный лист смотреть совместно с листом КЖ-22.

Союзсельхозтехэнерго Укргипропромэлектрострой 1974 г.

Специализированная мастерская по изготовлению монтажных узлов и заготовок для животноводческих ферм с программой 1.0 млн руб. в год.

Маркировочные схемы деталей и элементов крепления стеновых панелей. Фрагменты 1÷18. Спецификации.

Типовой проект 816-178
Альбом IV
Лист КЖ-23

Инв. № 6756/IV

Авт. Лев
Гл. инж. Майзельгрейн

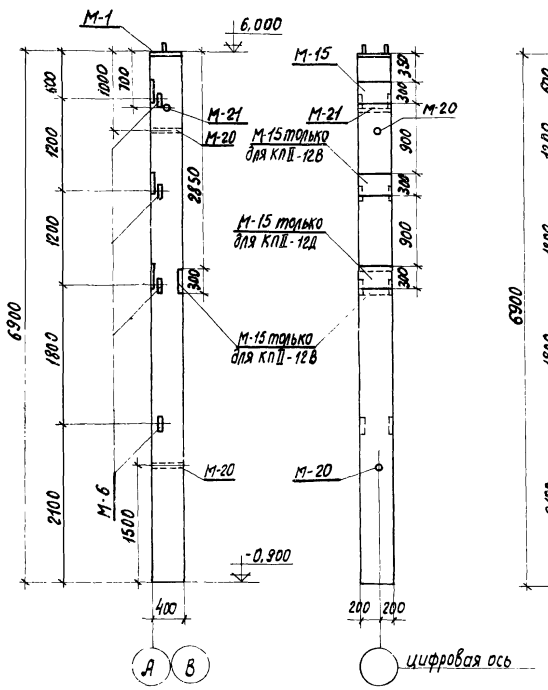

КПII-12А, КПII-12В, КПII-12Д

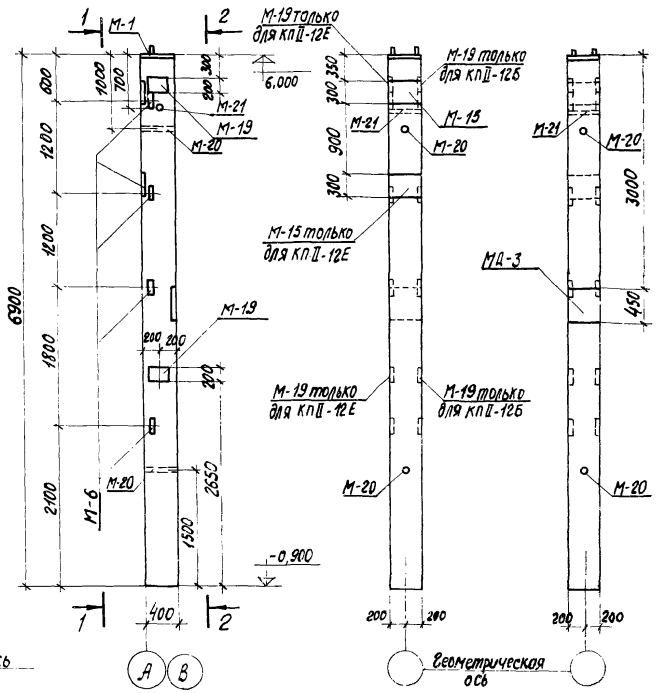

КПII-12Б, КПII-12Е

1-1 2-2

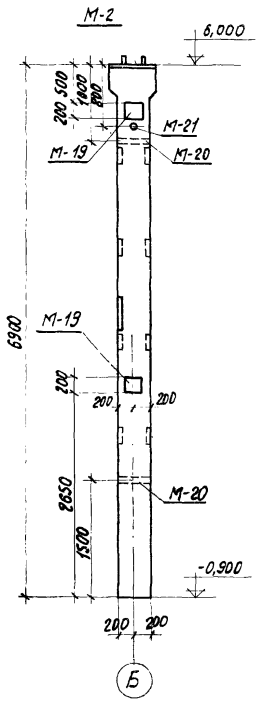

КПII-17А

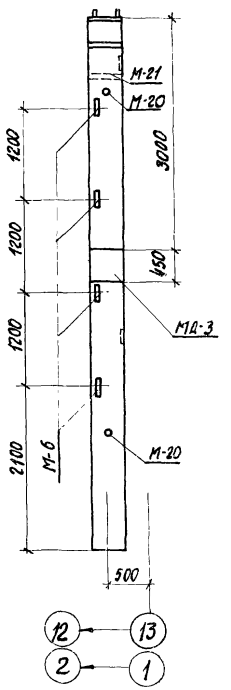

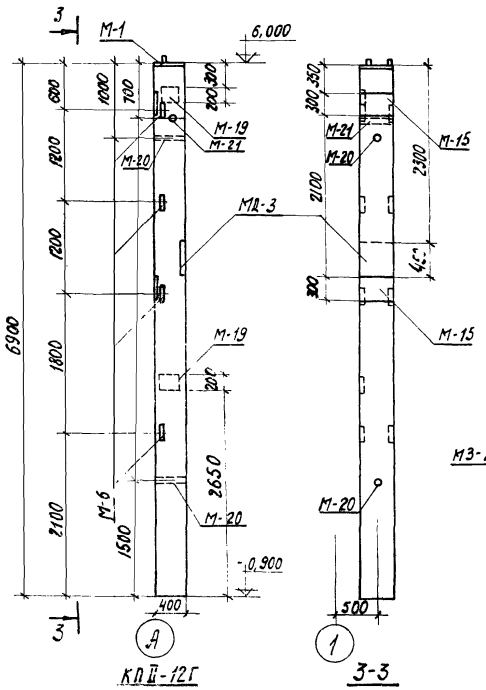

КПII-12Г 3-3

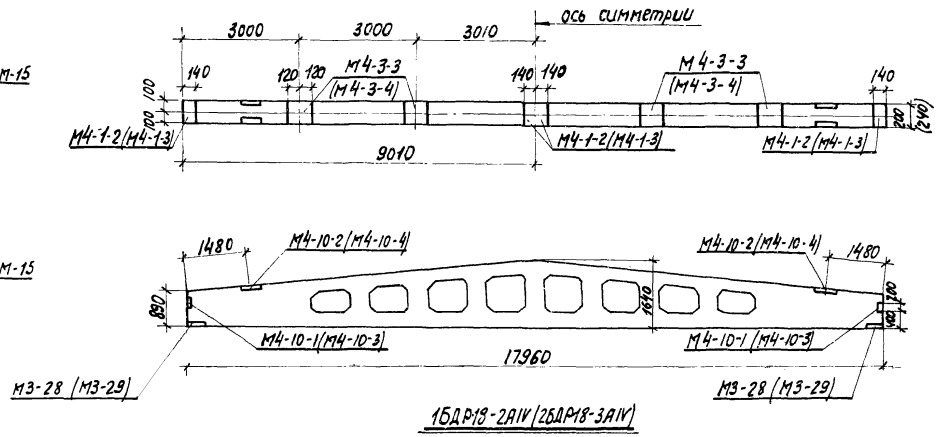

1БДР18-2АIV/2БДР18-3АIV

Спецификация дополнительных закладных деталей на один элемент

Марка эл-та	Марка закладн. детали	Кол. шт.	Серия, гост или лист проекта
КПII-12А	М-15	1	КЭ-01-49 в.II
КПII-12Б	М-15	1	КЭ-01-49 в.II
	М-19	2	
	МД-3	1	КЭ-01-58 в.1
КПII-12В	М-15	3	КЭ-01-49 в.II
КПII-12Г	М-15	2	КЭ-01-49 в.II
	М-19	2	
	МД-3	1	КЭ-01-58 в.1
КПII-12Д	М-15	2	КЭ-01-49 в.II
КПII-12Е	М-15	2	КЭ-01-49 в.II
	М-19	2	
	МД-3	1	КЭ-01-58 в.1
КПII-17А	М-6	4	КЭ-01-49 в.II
	М-19	2	
	МД-3	1	КЭ-01-58 в.1
1БДР18-2АIV	М4-1-2	4	1.462-3 в.III
	М4-3-3	4	
	М4-10-1	2	
	М4-10-2	2	
2БДР18-3АIV	М4-1-3	4	1.462-3 в.III
	М4-3-4	4	
	М4-10-3	2	
	М4-10-4	2	

Примечания

1. Колонны КПII-12А-Б,-В,-Г-Д,-Е, КПII-17А изготовить по серии КЭ-01-49 в.II, балки 1БДР18-2АIV 2БДР18-3АIV изготовлять по серии 1.462-3в.1. Установку закладных деталей в колоннах и балках выполнять по данному листу.
2. В спецификации закладных деталей приведены только дополнительные закладные, которые не учтены в спецификациях колонн КПII-12, КПII-17 и балках 1БДР18-2АIV и 2БДР18-3АIV.
3. Изготовление и приемку колонн и балок выполнять в соответствии с указанием серии КЭ-01-49 в.II и 1.482-3 в.1

Инв. № 6756/IV

В/О "Союзсельхозтехника" "Укргипропромсельстрой" 1974г. Киев. Специализированная мастерская по изготовлению монтажных узлов и заготовок для животноводческих	КПII-12А ÷ КПII-12Е, КПII-17А. 1БДР18-2АIV, 2БДР18-3АIV Опалубочные чертежи	Типовой проект 816-178 Альбом IV Лист

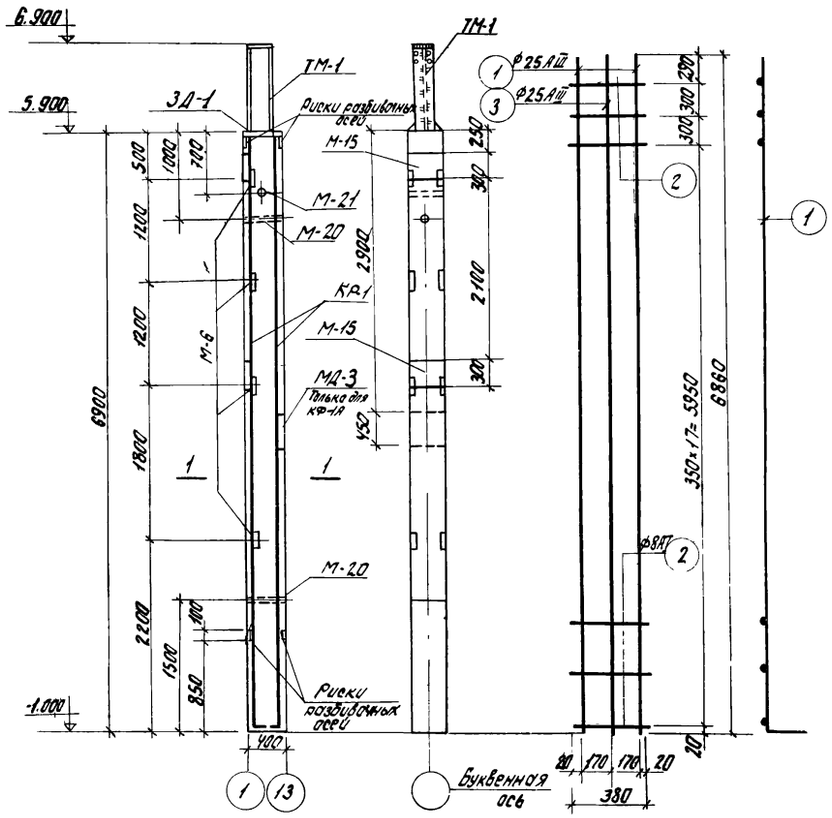

КФ-1; КФ-1А

КР-1

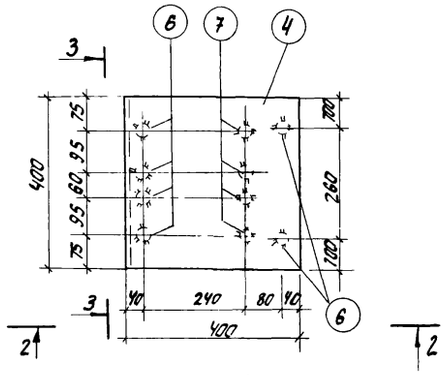

ЗД-1

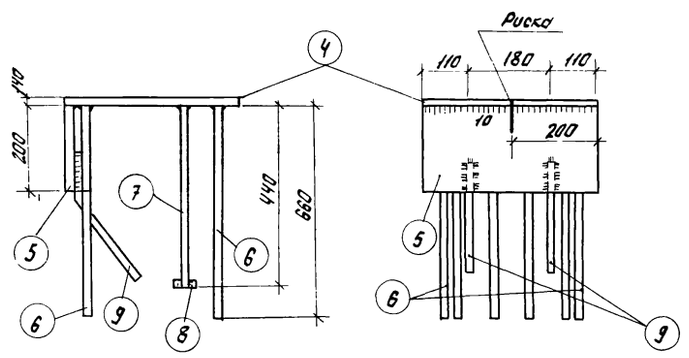

2-2

3-3

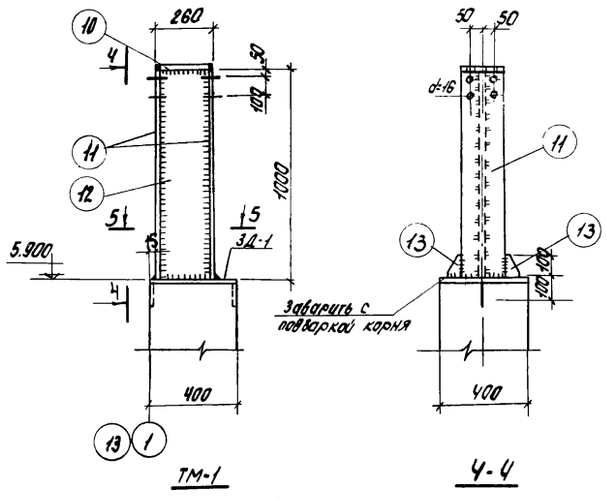

ТМ-1

4-4

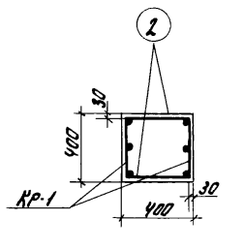

1-1

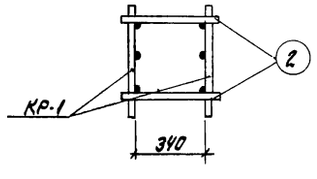

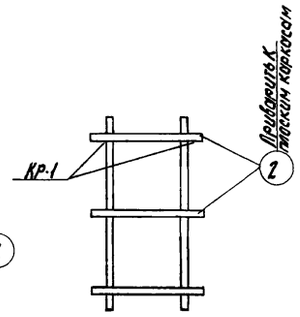

Деталь сварки плоских каркасов в пространственный каркас

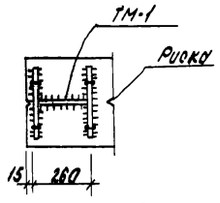

5-5

Спецификация арматуры на один элемент									Выборка арматуры на один элемент		
		N поз.	Эскиз	ф мм	Длина мм	Кол-во шт. в 1 каркасе	Кол-во шт. в 1 эл-те	Общая длина м	ф мм	Общая длина м	Вес кг
КФ-1 КФ-1А	КР-1 шт.2	1	6860 150	25АIII	7010	2	4	28.0	25АIII	41.7	161.0
		2	380	8АI	380	20	40	15.2	8АI	30.4	12.2
		3	6860	25АIII	6860	1	2	13.7		Итого:	173.2
	Отдельн. стержни	2	см. выше	8АI	380	-	40	15.2			

Спецификация стали на один элемент

Марка элемента	N поз.	Профиль или сечение	Длина мм	Кол. шт.	Вес, кг: Одной поз.	Вес, кг: Всех поз.	Вес, кг: Элемента	Примечания
ЗД-1	4	-400×14	400	1	17,6	17,6	44,7	
	5	-200×10	400	1	6,3	6,3		
	6	ф22АIII	660	6	2.0	12.0		
	7	ф22АIII	440	4	1.3	5.2		
	8	-40×10	40	4	0,1	0.4		
	9	80 ф22АIII	530	2	1.6	3,2		
ТМ-1	10	-200×8	245	1	3.1	3,1	49.0	
	11	-200×10	1000	2	15.7	31.4		
	12	-240×6	1000	1	11.5	11.5		
	13	-60×10	100	4	0,5	2.0		
		Вес наплавленного металла				1.0		

Спецификация марок закладных деталей на один элемент

Марка элемента	Марка закладной детали	Кол. шт.	Серия, ГОСТ или лист пр-та
КФ-1	ЗД-1	1	л. КЖ-25
	ТМ-1	1	—"—
	М-6	4	КЭ-01-49 вып.2
	М-15	2	—"—
	М-20	2	—"—
	М-21	1	—"—

Марка элемента	Марка закладной детали	Кол. шт.	Серия, ГОСТ или лист пр-та
КФ-1А	ЗД-1	1	л. КЖ-25
	ТМ-1	1	—"—
	М-6	4	КЭ-01-49, вып.0
	М-15	2	—"—
	М-20	2	—"—
	М-21	1	—"—
	МД-3	1	КЭ-01-58, вып.1

Расход бетона и стали на один элемент

Марка эл-та	Вес эл-та	Марка бетона	Расход бетона м³	Расход стали, кг: Класса А-III 25	22			Класса А-II 16	12	итого	кл. АI 8	итого	Прокат, сталь ВСт3кп2: δ=20	δ=14	δ=10	δ=8	δ=6	L63×5	г.тр. d=10	г.тр. d=50	∞10×20	итого	Всего
КФ-1	2.78	200	1.10	161.0	20.4	-	-	181.4	5,6	3,2	8,8	12.5	12.5	-	17,6	61.2	3,1	11.5	7.7	3,1	2,0	0,6	106,8	309.5
КФ-1А	2.78	200	1.10	169.4	20.4	-	-	189.8	5,6	3,2	8,8	12,3	12,3	37.0	17,6	61.2	3,1	11.5	7.7	3,1	2,0	0,6	142,8	354.9

Примечания:

1. Данный лист смотреть совместно с л. КЖ-18.
2. Изготовление и приемку колонн производить в соответствии с положениями приведенными в серии КЭ-01-49 и главой СНиП III-В-16-73.
3. Соединение металлической части колонны с железобетонной должно производиться на заводе-изготовителе. Качество соединений строго контролировать.
4. Стальные элементы колонн изготовлять в соответствии с главой СНиП III-В.5-62.
5. Арматурные каркасы изготовлять с применением точечной сварки в соответствии с ГОСТом 10922-64.

Инв. N 6756/IV

В/о „Союзсельхозтехника", УКРГИПРОПРОМСЕЛЬСТРОЙ 1974г. КИЕВ. Специализированные мастерские по изготовлению монтажных узлов и заготовок для животноводческих ферм с программой 1.0 млн. руб. в год	Колонна КФ-1, КФ-1А. Опалубка и армирование.	Типовой проект 816-178. Альбом IV. Лист КЖ-25

Ин. спецкомп. Ульяна
Рук. бригады Медведовская

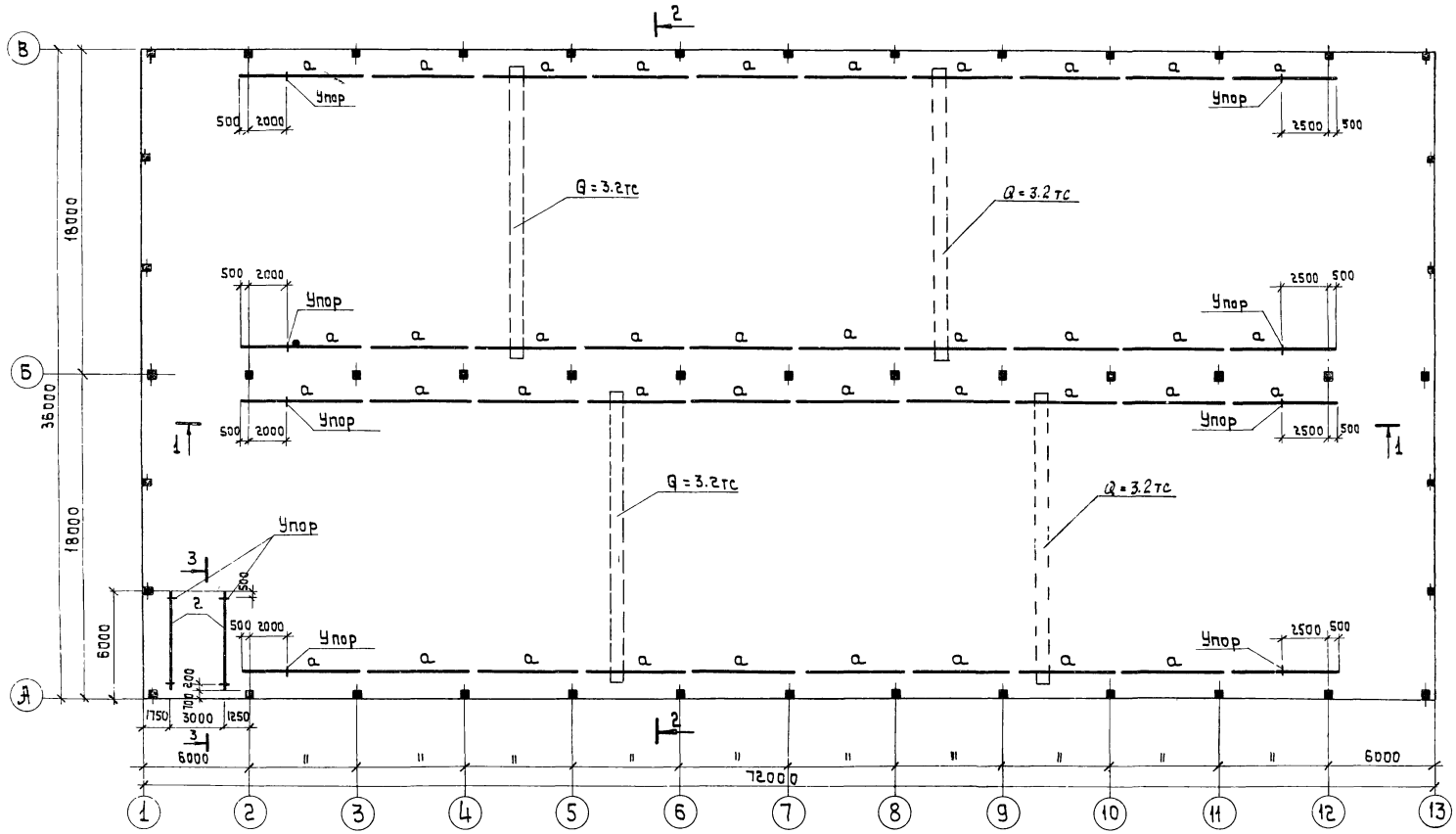

Таблица элементов

Марка эл-та	Наимен. элемента	Сечения: Эскиз	Сечения: Состав	Усилия: R тс.	Усилия: N т.	Примечания
а	Подвесной крановый путь	I	I 45м	12.54		
б	Подвеска		2∠8		12.54	
		216				
в	Распорка		2∠63×5	По гибкости $\lambda \leq 400$		
	Упор		L 100×7 – 100×6			
г	Монорельс	I	I 24м	1.82		

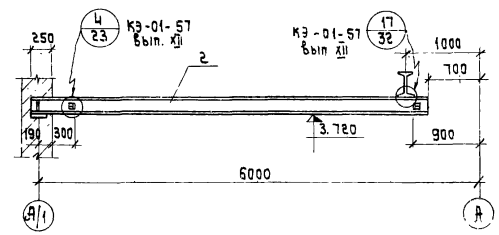

3-3

Монтажная схема подвесных крановых путей

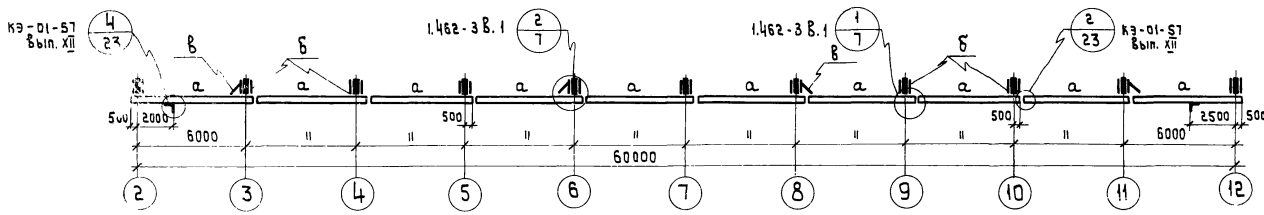

1-1

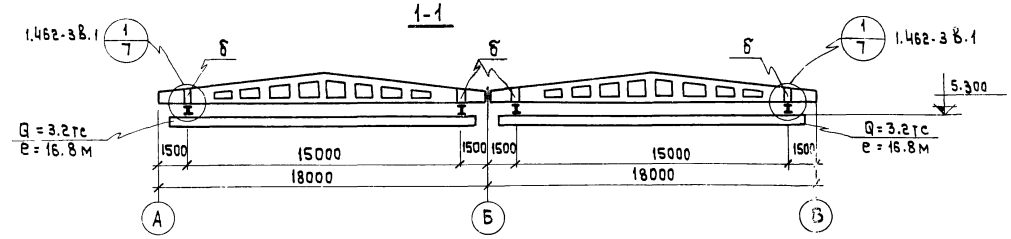

2-2

Примечания

1. Для подвесных крановых путей принята сталь марки ВСт.3сп5, для подвесок и связей ВСт3кп2 по ГОСТ 380-71.
2. Данные по изготовлению и монтажу металлоконструкции см. серию КЭ-01-57 в XII.
3. Металлоконструкции окрасить масляной краской за 2 раза с огрунтовкой железным суриком. На сварные поверхности балок окраска не наносится.
4. Подвесные крановые пути запроектированы неразрезными.
5. Техническую спецификацию стали см. лист КЖ-2.

Инв. № 6756/5

Гл. инж. окл.	Андреева		
Гл. спец.	Улев		
Рук. группы	Мейбовская		

Котлячевка	ГК		
Межерицкая	Копировал		

ВО Союзсельхозтехника, Укргипропромсельстрой 1974г. КИЕВ

Специализированная мастерская по изготовлению монтажных узлов и заготовок для железобетонных ферм с программой 1 млн. руб. в год

Монтажная схема подвесных крановых путей. Разрезы 1-1, 2-2, 3-3.

Типовой проект 816-178
Альбом IV
Лист КЖ-26

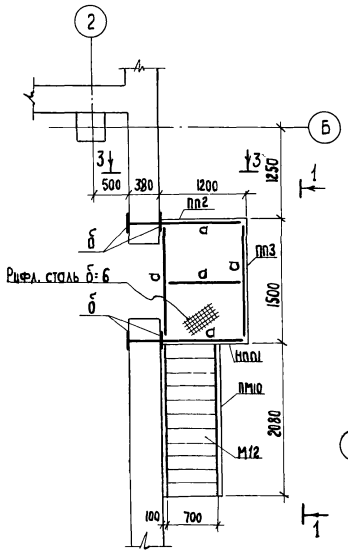

Монтажная схема лестницы N1

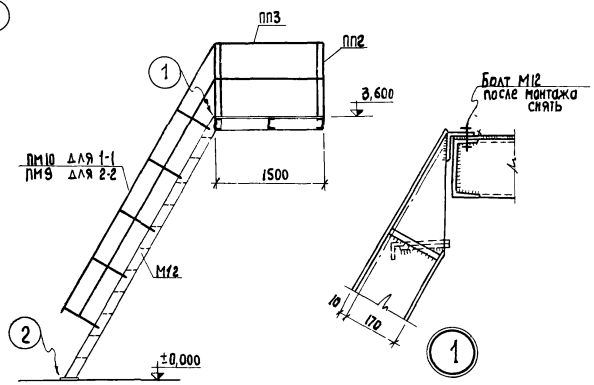

1-1, 2-2 (зеркально 1-1)

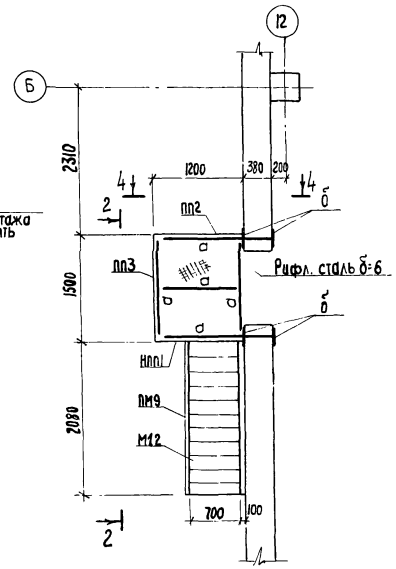

Монтажная схема лестницы N2

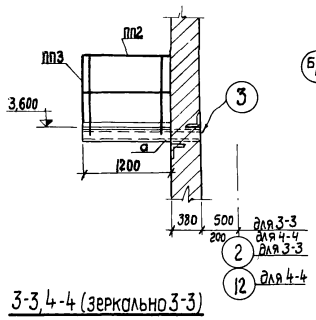

3-3, 4-4 (зеркально 3-3)

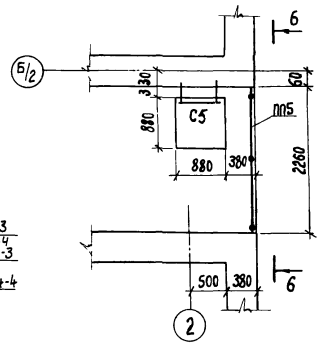

Монтажная схема лестницы N4

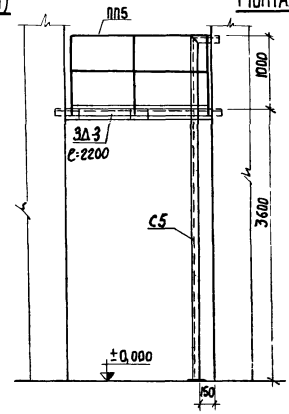

6-6

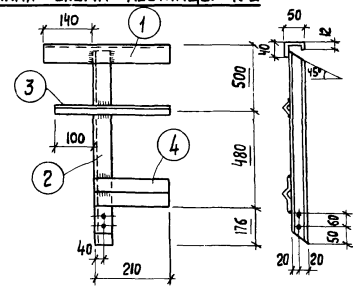

НПП1

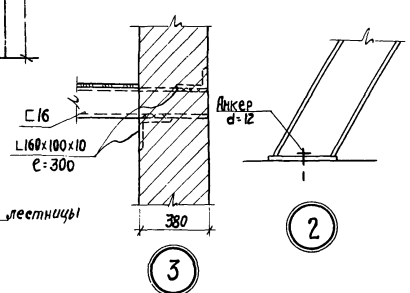

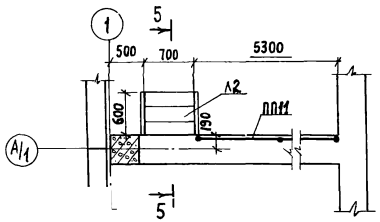

Монтажная схема лестницы N3

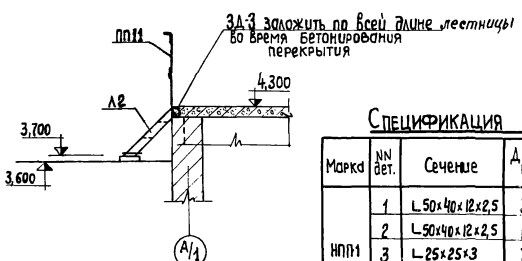

5-5

Таблица элементов

Марка элемента	Сечение		Усилия, т		Примечания
	Эскиз	Состав	N	R	
а	С	С16			
б	L	L160x100x10			

Спецификация металлических элементов лестниц

N лестниц	Наименование элементов	Марка элемен.	К-во шт.	Вес эл-та кг.	Стандарт или лист проекта
N1	Лестничный марш	М12	1	146	серия 1.459-2 вып2, л. 22
	Ограждение марша	ПМ10	1	18	—"— л. 58
	Ограждение площадки	ПП3	1	16	—"— л. 75
	—"—	ПП2	1	13	—"— л. 75
	—"—	НПП1	1	4	л. КЖ-27
N2	Лестничный марш	М12	1	146	—"— л. 22
	Ограждение марша	ПМ9	1	18	—"— л. 58
	Ограждение площадки	ПП3	1	16	—"— л. 75
	—"—	ПП2	1	13	—"— л. 75
	—"—	НПП1	1	4	л. КЖ-27
N3	Лестничный марш	Л2	1	34	—"— л. 10
	Ограждение площадки	ПП11	1	51	—"— л. 78
N4	Стремянка	С5	1	74	—"— в.1, л. 63
	Ограждение площадки	ПП5	1	21	—"— в.2, л. 76

Примечания

1. Техническую спецификацию стали и общие примечания см. л. КЖ-2.
2. Материал конструкций лестничных маршей, площадок и ограждений – сталь марки ВСт.3кп2 по ГОСТ 380-71.
3. Сварку производить электродами Э42 по ГОСТ 9467-60, высота шва – по меньшей толщине свариваемых элементов.
4. Закладные детали ЗД-3 устанавливать по листу КЖ-20.

Спецификация металла на 1 элемент

Марка	NN дет.	Сечение	Длина мм	К-во	Вес в кг дет.	Вес в кг всех	Вес в кг марки	Примечан.
НПП1	1	L50x40x12x2,5	350	1	0,7	0,7	4,0	Гнутый профиль
	2	L50x40x12x2,5	1156	1	2,1	2,1		—"—
	3	L25x25x3	310	1	0,4	0,4		
	4	{90x30x25x3	210	1	0,8	0,8		Гнутый профиль
	Вес наплавленного металла					1		

Инв. N6755/IV

В/о „Союзсельхозтехника", УКРГИПРОПРОМСЕЛЬСТРОЙ 1974 г.
КИЕВ
Специализированная мастерская по изготовлению монтажных узлов и заготовок для животноводческих ферм с программой 1,0 млн. руб. в год

Монтажные схемы лестниц N1÷N4. Ограждение площадки НПП-1

Типовой проект 816-178

Альбом IV

Лист КЖ-27

Шахновская | Копировал | Шахновская | Ковалева | Ковалевская | Гл. спец. | Рук. бригады

gost.e-ecolog.ru