ТИПОВОЙ ПРОЕКТ

801-5-11

ДОИЛЬНО-МОЛОЧНЫЙ БЛОК НА 2 УСТАНОВКИ УДТ-8 ТИПА „ТАНДЕМ"

(ВАРИАНТЫ С ПАНЕЛЬНЫМИ И КИРПИЧНЫМИ СТЕНАМИ)

АЛЬБОМ II

ЗАДАНИЕ ЗАВОДУ НА ИЗГОТОВЛЕНИЕ ЩИТА УПРАВЛЕНИЯ.

gost.e-ecolog.ru

КФ ЦИТП ИНВ.№8303/2

Привязан

Инв.№

ЦЕНТРАЛЬНЫЙ ИНСТИТУТ ТИПОВОГО ПРОЕКТИРОВАНИЯ
ГОССТРОЯ СССР
КИЕВСКИЙ ФИЛИАЛ
г.Киев-57, ул.Эжена Потье № 12

78/6
Заказ № 1795 инв. № 8303/2 тираж 450
Сдано в печать 16.3. 1983г. цена 0.27

ТИПОВОЙ ПРОЕКТ

801-5-11

ДОИЛЬНО-МОЛОЧНЫЙ БЛОК НА 2 УСТАНОВКИ УДТ-8 ТИПА „ТАНДЕМ"

(ВАРИАНТЫ С ПАНЕЛЬНЫМИ И КИРПИЧНЫМИ СТЕНАМИ)

АЛЬБОМ II

СОСТАВ ПРОЕКТА

АЛЬБОМ I. ОБЩАЯ ПОЯСНИТЕЛЬНАЯ ЗАПИСКА. ТЕХНОЛОГИЯ ПРОИЗВОДСТВА. ХОЛОДОСНАБЖЕНИЕ. АРХИТЕКТУРНО-СТРОИТЕЛЬНЫЕ РЕШЕНИЯ. КОНСТРУКЦИИ ЖЕЛЕЗОБЕТОННЫЕ

ОТОПЛЕНИЕ И ВЕНТИЛЯЦИЯ. ВНУТРЕННИЕ ВОДОПРОВОД И КАНАЛИЗАЦИЯ. АВТОМАТИЗАЦИЯ. ЭЛЕКТРООБОРУДОВАНИЕ. СВЯЗЬ И СИГНАЛИЗАЦИЯ.

АЛЬБОМ II ЗАДАНИЕ ЗАВОДУ НА ИЗГОТОВЛЕНИЕ ЩИТА УПРАВЛЕНИЯ.

АЛЬБОМ III ЗАКАЗНЫЕ СПЕЦИФИКАЦИИ.

АЛЬБОМ IV СМЕТЫ.

РАЗРАБОТАН
ПРОЕКТНЫМ ИНСТИТУТОМ
„УКРНИИГИПРОСЕЛЬХОЗ"

ДИРЕКТОР ИНСТИТУТА Б.Г. ЛЕОНОВ

ГЛАВНЫЙ ИНЖЕНЕР ПРОЕКТА А.С ЯСЬКО

ТЕХНО-РАБОЧИЙ ПРОЕКТ
УТВЕРЖДЕН МСХ СССР
СВОДНОЕ ЗАКЛЮЧЕНИЕ N54 ОТ 15.06.81г.
ВВЕДЕН В ДЕЙСТВИЕ
УКРНИИГИПРОСЕЛЬХОЗОМ
ПРИКАЗ N 18 ОТ 02.03.82г

2

Привязан

Инв N

кф цитп инв.№8303/2

N п.п.	Наименование чертежей	N листа	К-во лист	N стр.
1	2	3	4	5
1	Обложка.			
2	Титульный лист.			
3	Содержание альбома.			
	Перечень чертежей марки А			
1	Щит управления. Технические данные аппаратов	А-1	1	
2	Щит управления. Общий вид	А-2	1	
3	Щит управления. Таблица перечня надписей.	А-3	1	
4	Щит управления. Схема электрическая соединений.	А-4	1	

3

8303/2

Привязан

Инв. N

ГИП	Яцко		Т.П. 801-5-11
Нач. О.В.	Карбанский		
Гл. спец.	Очеретченко		Содержание альбома.
Гл. спец.	Терещенко		
Н. контр.			
Рук. гр.	Волкова		
Ст. инж.	Шипрасевич		
Исполн.	Бородина		

Стадия	Лист	Листов

Укрниипроссельхоз г. Киев

Копир

Формат А2

Панель	Строка	Надпись	Поз. обозначение	Место надписи	Текст	Кол.	Вид шрифта	Заголовка
		1	SA1	Табличка	Насос оборотн. водоснабж. 1			
		2	SA2	"	Насос оборотн. водоснабж. 2			
		3	SA3	"	Насос ледяной воды 1			
		4	SA4	"	Насос ледяной воды 2			
		5	SA1,SA2	на ключе	-45° 0 +45°			
			SA3,SA4		раб. откл. рез.			
		6	SF1	Табличка	Насосы оборотн. водоснабж.			
		7	SF2	"	Насосы ледяной воды			
				"	K71			
				"	K72			
				"	KV1			
				"	KV2			

Привязан

Инв. №

ГИП	Ясько	ТП А-3	
Нач. отд.	Кордонский		
Гл. спец.	Омельченко		
Гл. спец.	Терещенко		
Н. контр.			
Рук. гр.	Бойчук		

Дойльно-молочный блок на 2 установки УДТ-8 типа „Тандем"	Стадия	Лист	Листов
	ТР		1
Щит управления. Таблица перечня надписей	Укрнижилпроселькхоз г. Киев		

Формат 11

Альбом II

Типовой проект

Формат	Зона	Поз.	Обозначение	Наименование	Кол	Прим
				Документация		
			А-2	Чертеж общего вида	01	
			А 4	Схема электрическая соединений	01	
			А-3	Таблица перечня надписей	01	
				Сборочные единицы		
		01		Выключатель АБ3МУ3 ~220В	02	SF1
				Ур = 063А, отсечки 1.3		SF2
		02		Реле ПЭ-21-8У3, ~220В	02	KV1,KV2
		03		Реле РВЛ7231210ОУ4 ~220В	02	K71,K72
		04		Переключатель УП53НС 225 У3	04	SA1,SA2
						SA3,SA4
		05		Клеммный набор КН-1015	01	K1

4

4

8303/2

Привязан

Инв. N

Взам. инв. N

Подп. и дата

Инв. N подл.

ГИП	Ясько	Т.П. 801-5-11 А-1	
Нач. отд	Кордонский		
Гл. спец	Омельченко		
Гл. спец.	Терещенко		
Н. контр.			
Рук. гр.	Бойчук		

Дойльно-молочный блок на 2 установки УДТ-8 типа „Тандем"	Стадия	Лист	Листов
	ТР		1
Щит управления. Технические данные аппаратов.	Укрнижилпроселькхоз г. Киев		

Формат 11

Вид спереди.
Дверь не показана.

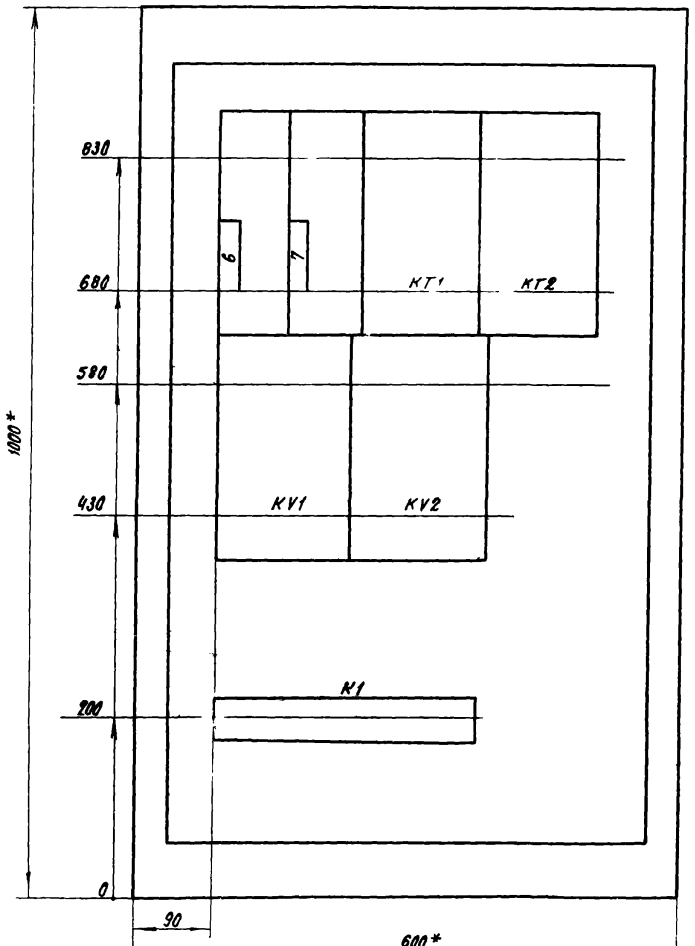

Дверь ящика.
Вид спереди.

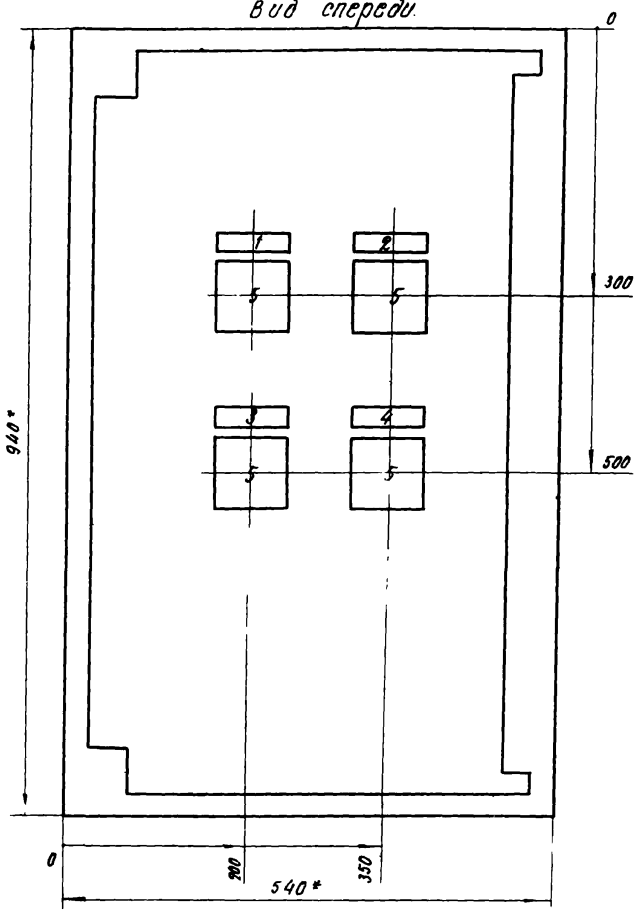

5

8303/2

1 *Размеры для справок.
2 Неуказанные предельные отклонения размеров по ОСТ 16.0.684.116-74.
3 В контуре табличек и аппаратов указаны номера надписей по перечню надписей.
4 Глубина ящика 350 мм.

Привязан				ГИП	Ясько		т. п. 801-5-11	А-2
				Нач.отд	Кардонский			
				Гл.спец.о	Омельченко		Доильно молочный блок на 2 установки УДТ-8 типа „Тандем"	Стадия: ТР; Лист; Листов
				Гл.спец.	Терещенко			
				Н.контр.			Щит управления. Общий вид	Укрниигипросельхоз г Киев
Инв N				Рук.гр.	Бойчук			
				Копир	Мкртчян			Формат 12

Задняя стенка ящика

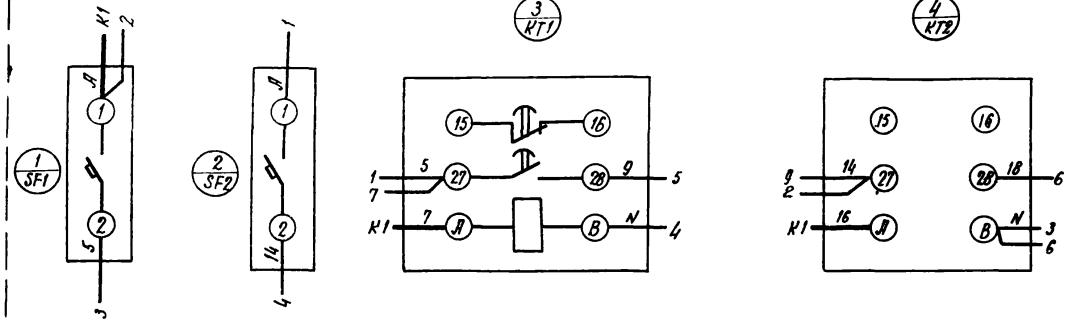

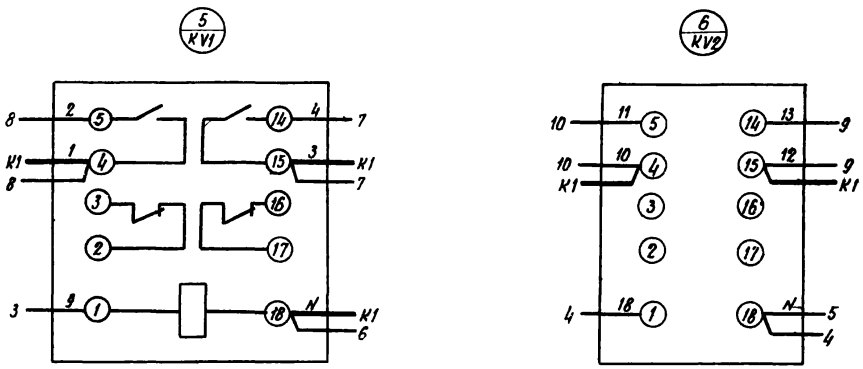

Дверь ящика.

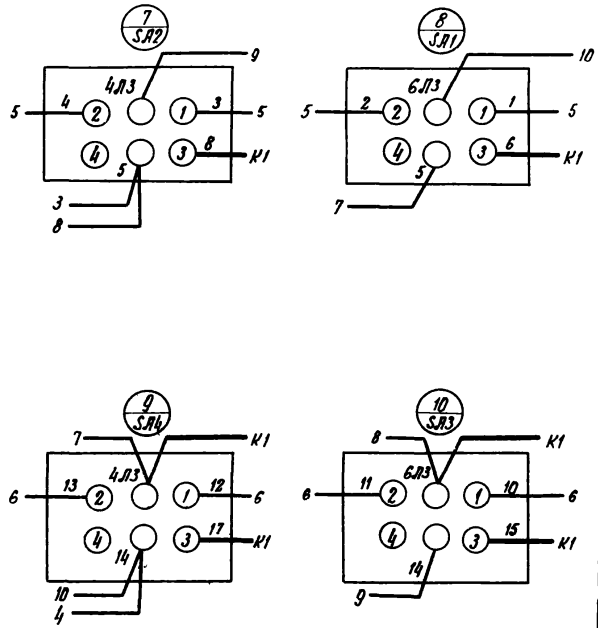

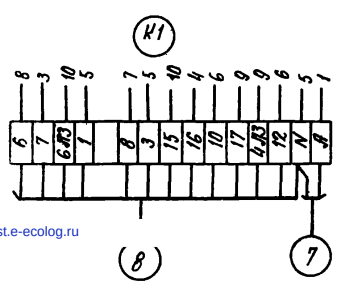

6

8303/2

				ТП 801-5-11.	А-4
ГИП	Ясько				
Нач. отд.	Кордонский				
Гл. спец.	Омельченко				
Гл. спец.	Терешенко				
Н. контр.					
Рук. гр.	Волкова				
Ст. инж.	Дмитроковой				
Инжен	Пархоменко				
Копир.	Мкртчян				

Привязан

Инв N

Доильно-молочный блок на 2 установки „УДТ-8 типа „Тандем.

Стадия	Лист	Листов
ТР		

Щит управления. Схема электрическая соединений.

Укрниигипросельхоз г. Киев

Формат 12

gost.e-ecolog.ru