ТИПОВОЙ ПРОЕКТ
801-2-17

КОРОВНИК

НА 200 КОРОВ

БОКСОВОГО СОДЕРЖАНИЯ

С УДАЛЕНИЕМ НАВОЗА

СКРЕПЕРНЫМИ УСТАНОВКАМИ

Альбом I
часть 2

17681-02
ЦЕНА 2-20

gost.e-ecolog.ru

ЦЕНТРАЛЬНЫЙ ИНСТИТУТ ТИПОВОГО ПРОЕКТИРОВАНИЯ
ГОССТРОЯ СССР

Москва, А-445, Смольная ул., 22

Сдано в печать VII 1982 г.

Заказ № 8304 Тираж 200 экз.

ТИПОВОЙ ПРОЕКТ

801-2-17

КОРОВНИК НА 200 КОРОВ БОКСОВОГО СОДЕРЖАНИЯ С УДАЛЕНИЕМ НАВОЗА СКРЕПЕРНЫМИ УСТАНОВКАМИ

АЛЬБОМ I часть 2

СОСТАВ ПРОЕКТА

Альбом I Пояснительная записка. Архитектурно-строительные решения. Конструкции железобетонные
Часть 1 Вариант со стоечно-балочным каркасом
Часть 2 Вариант с рамным каркасом

Альбом II Технологические чертежи. Внутренние водопровод и канализация. Отопление и вентиляция
Электротехнические чертежи. Автоматизация отопления и вентиляции. Связь и сигнализация

Альбом III Заказные спецификации

Альбом IV Сметы
Часть 1 Общая часть
Часть 2 Вариант со стоечно-балочным каркасом
Часть 3 Вариант с рамным каркасом

Разработан
институтом „Гипронисельхоз"

Утвержден Минсельхозом СССР
Сводное заключение № 32 от 21 апреля 1981 г
Введен в действие Гипронисельхозом
Приказ № 151 от 15 мая 1981 г

Главный инженер института М.М. Лукьянов
Главный инженер проекта В.И. Шолохов

Привязан

Инв. №

Содержание

Марка листа	Наименование	N стр
	Содержание	2
ПЗ-1	Пояснительная записка (начало)	3
ПЗ-2	Пояснительная записка (окончание)	4
	Основной комплект марки АР	
АР-1	Общие данные (начало)	5
АР-2	Общие данные (окончание)	6
АР-3	Фасады	7
АР-4	План на отм.0.000. Разрез 1-1	8
АР-5	Фрагменты плана 1,2,3,4	9
АР-6	Схема расположения каналов навозо-	
	удаления и кормушек. План полов и	
	устройство выравнивания электри-	
	ческих потенциалов	10
АР-7	Фрагменты плана 5,6. Сечения	11
	Основной комплект марки КЖ	
КЖ-1	Общие данные (начало)	12
КЖ-2	Общие данные (продолжение)	13
КЖ-3	Общие данные (окончание)	14
КЖ-4	Схема расположения элементов фунда-	
	ментов и фундаментных балок	15

Марка листа	Наименование	N стр.
КЖ-5	Узлы и сечения фундаментов	16
КЖ-6	Узлы и сечения фундаментов	17
КЖ-7	Фрагмент 5. Монолитный железо-	
	бетонный фундамент Фм-1	18
КЖ-8	Схемы расположения рам, стоек	
	фахверка и плит покрытия	19
КЖ-9	Спецификация элементов к схемам	
	расположенным на листе КЖ-8.	
	Узлы 1,2	20
КЖ-10	Схемы расположения панелей стен	
	для $t_н$=-30°С	21
КЖ-11	Схемы расположения панелей стен	
	для $t_н$=-16°, -40°С	22
КЖ-12	Спецификация элементов к схемам	
	расположения панелей стен	23
КЖ-13	Схема расположения плит площадки	
	на отметке 3.100 для $t_н$=-30°, -40°С	24
КЖ-14	Металлические изделия	25
КЖ-15	Металлические изделия. Спецификация.	26
КЖ-16	Металлические изделия. Спецификация	27

Типовой проект 801-2-17 Альбом I, часть II

Общая часть

Типовой проект „Коровник на 200 коров боксового содержания с удалением навоза скреперными установками" разработан на основании задания на проектирование N51T, утвержденного МСХ СССР 31 января 1979 года.

Расположение здания определяется генеральным планом комплекса или фермы.

Область применения проекта

- сейсмичность района - не выше 6 баллов;
- территория - без подработки горными выработками;
- расчетная зимняя температура воздуха -16°, -30° (основное решение) и -40°С;
- скоростной напор ветра - 27 кгс/м²;
- вес снегового покрова - 100 кгс/м²;
- рельеф территории спокойный, грунтовые воды отсутствуют;
- грунты в основаниях непучинистые, непросадочные со следующими нормативными характеристиками: $\varphi^{н}=26°$; $C^{н}=0{,}02$ кгс/см²; $\gamma^{н}=1{,}8$ т/м³; $E=110$ кгс/см²; $\mu=0{,}3$; $\gamma_{зас}=1{,}7$ кг/м³; бет. подг. $\gamma^{н}_{б.п.}=2{,}4$ кг/м³; $\varphi^{н}_{б.п.}=38{,}5$, $\beta_{б.п.}=15°$.

Архитектурно-строительная часть

Объемно-планировочные показатели

Таблица 1

Наименование	Единица измерения	Количество -16°	-30°	-40°
Строительный объем	м³	8295,5	8158,7	8311,1
Площадь застройки	м²	1738,0	1733,7	1754,0
Общая площадь	"	1649,3	1649,3	1649,3
Полезная площадь	"	1595,0	1595,0	1595,0

Класс здания - II, степень долговечности - II, степень огнестойкости - II. Категорию помещений по взрыво и пожароопасности см на листе АР-4.

Проект разработан в соответствии с ОНТП 1-77 МСХ СССР „Общесоюзные нормы технологического проектирования предприятий крупного рогатого скота" с заменой устаревшего и снятого с производства оборудования.

Здание предназначено для строительства в составе комплексов и ферм боксового содержания.

Здание запроектировано одноэтажным, прямоугольной формы, с размерами в плане 21×78 м.

Высота помещения у наружных стен до низа выступающих конструкций 2,8 м.

Размещение боксов в здании четырехрядное, с одним кормовым проездом и двумя кормонавозными проходами.

Здание запроектировано однопролетное (21) м с несущим каркасом из сборных железобетонных рам и покрытием из железобетонных плит по железобетонным рамам. Шаг рам 6 м.

Продольные и торцовые стены выполняются из двухслойных стеновых панелей из легкого бетона ($\gamma=900$ кг/м³). Внутренние стены и перегородки кирпичные.

Пространственная жесткость каркаса обеспечивается диском покрытия.

Кровля вентилируемая из асбестоцементных волнистых листов унифицированного профиля по деревянной обрешетке.

Полы в боксах деревянные, в остальных помещениях бетонные.

Ограждающие конструкции приняты из условий $t_{вн}=5°C$, $\varphi_{вн}=85\%$.

Для защиты от поверхностных вод у наружных стен устраивается асфальтовая отмостка по щебеночному основанию.

Оконные и дверные откосы штукатурятся цементно-известковым раствором и окрашиваются известковой краской. Все деревянные изделия окрашиваются масляной краской за два раза. Стеновые панели имеют заводскую фактуру. Перед всеми входами предусматривается устройство пандусов из бетона марки М 200 с рифленой поверхностью.

Защита конструкций от коррозии и деревянных конструкций от гниения и возгорания

Защита от коррозии поверхностей ограждающих конструкций, возводимых из бетона и кирпича должна производиться кремний-органическими соединениями ГКЖ-10, ГКЖ-11, ГКЖ-94 („Рекомендация по гидрофобной защите внутренних поверхностей ограждающих конструкций сельскохозяйственных зданий с повышенной влажностью внутреннего воздуха кремний-органическими соединениями (ГКЖ-11)").

Технологическое оборудование и соединительные изделия из металла окрашиваются органосиликатным материалом типа ВН-30 („Инструкция по применению органосиликатных материалов типа ВН-30 для антикоррозионной защиты металлических конструкций и технологического оборудования в животноводческих помещениях и птичниках" РСН-40-71 / Госстрой РСФСР).

Деревянные элементы покрытия должны быть обработаны растворами огнезащитных солей, а деревянные элементы, соприкасающиеся с кирпичной кладкой, бетоном или утеплителем, должны быть защищены от гниения (СНиП III-19-75).

Указания по производству основных строительно-монтажных работ

Земляные работы

Срезка растительного грунта производится бульдозером.

Разработка траншей и котлованов под фундаменты производится экскаватором, оборудованным обратной лопатой (емкость ковша 0,15-0,5 м³). Грунт выбирается до нулевой отметки по всей площади здания, а под фундаменты до проектной отметки, с недобором грунта 10 см. Зачистка оснований под фундаменты производится вручную.

Вынутый грунт, необходимый для обратной засыпки, размещается в отвале, остальной вывозится автосамосвалами за пределы строительной площадки.

Обратная засыпка грунта выполняется после установки фундаментных блоков до обреза фундаментных блоков; вторично обратная засыпка выполняется после установки фундаментных балок и устройства песчаной подушки под них до верха обреза фундаментных балок.

Выбранный грунт вывозится за пределы строящегося здания.

Монтаж сборных железобетонных конструкций

Монтаж должен выполняться с соблюдением следующих требований:

- последовательности монтажа, обеспечивающей устойчивость и геометрическую неизменяемость смонтированной части здания на всех стадиях монтажа и прочность монтажных соединений;
- комплектности установки конструкций каждого участка (захватки, ячейки), позволяющей производить на смонтированном участке последующие работы;
- безопасности монтажных, общестроительных и специальных работ на объекте с учетом их выполнения по совмещенному графику.

Основным критерием при выборе монтажного крана является соответствие его технических параметров (грузоподъемности, вылета стрелы, высоты подъема крюка) весовым характеристикам монтируемых конструкций и объемно-планировочному решению здания.

При выборе монтажного крана учитывается также необходимая последовательность монтажных работ, диктуемая конструктивным решением возводимого здания.

В качестве монтажного крана может быть рекомендован автокран типа К-104 со стрелой 18м, грузоподъемностью 10 т.

Принципиальная схема монтажа предусматривает следующую последовательность монтажных работ:

- установка фундаментных блоков на подготовленное основание при проходке монтажного крана по средним осям крайних пролетов;
- обратная засыпка пазух фундаментных блоков с последующим трамбованием грунта;
- установка колонн при проходе монтажного крана по средним осям крайних пролетов;
- монтаж рам и плит покрытия при проходе монтажного крана по оси среднего пролета „на себя".

Для обеспечения жесткости здания в продольном направлении, в пролете у температурного шва устанавливаются связевые блоки. Монтаж каркаса ведется в следующем порядке:

а) устанавливаются рамы в связевом блоке;
б) устанавливаются стеновые панели, которые крепятся к рамам при помощи сварки;
в) укладываются плиты покрытия, причем каждая плита крепится к рамам в четырех точках;
г) ведется монтаж остальных рам каркаса и плит покрытия.

Монтаж стеновых панелей выполняется проходкой монтажного крана по периметру здания.

До начала монтажа в зоне действия монтажного крана необходимо разместить соответствующий комплект конструкций.

				Привязан	
Инв. N					
ГИП	Шолохов			ПЗ	
				Пояснительная записка	Стадия: Р; Лист: 1; Листов: 2
					ГИПРОНИСЕЛЬХОЗ

Инв. N подл. | Подпись и дата | Взам. инв. N

Копировал Чиц-17681-02 4 Формат 22

Одновременно с монтажом стеновых панелей необходимо подать на установленные в проектное положение плиты покрытия подданы с пакетами минераловатных плит, рулонами рубероида, обрешеткой и асбестоцементными листами.

Объем каждого пакета и размещение пакетов на плитах покрытия зависят от несущей способности покрытия и должны быть определены при разработке проекта производства работ.

Рекомендуемые принципиальные решения монтажа могут служить основой при разработке проекта производства работ.

Работы по монтажу следует вести в соответствии с правилами производства и приемки монтажных работ (СНиП III-16-80) и Инструкцией Госстроя СССР (СН 319-65).

Техника безопасности

Строительно-монтажные работы при возведении здания необходимо выполнять в строгом соответствии с соблюдением правил техники безопасности:

-в зоне действия землеройной техники при производстве земляных работ не выполнять какие-либо другие работы;

-не выполнять подъем сборных железобетонных изделий, не имеющих монтажных петель, маркировки и марок, обеспечивающих их правильную строповку;

-не гнуть монтажные петли до установки монтируемого элемента в проектное положение;

-зона, опасная для нахождения людей во время перемещения, установки и закрепления монтируемых элементов должна быть обозначена хорошо видными предупредительными знаками;

-при перемещении монтируемых элементов монтажникам следует находиться вне контура устанавливаемого элемента со стороны противоположной подаче их краном;

-не допускать пребывания людей на монтируемых элементах во время их подъема, перемещения и установки;

-оставлять конструкции на весу категорически запрещается, расстановка установленных элементов и конструкций разрешается после прочного и устойчивого их закрепления;

-монтаж плит покрытия может быть выполнен только после того, когда бетон замоноличенного стыка рамы с фундаментным башмаком достигает не менее 70% проектной прочности; раньше, чем будет достигнута эта прочность, не должны сниматься кондукторы и другие приспособления, временно закрепляющие рамы в проектном положении;

-размещение пакетов с материалами, необходимыми для устройства кровли, допускается только после проектного закрепления плит покрытий (сварка и замоноличивание стыков).

Производство работ в зимних условиях

Производство строительно-монтажных работ в зимних условиях должно осуществляться в строгом соответствии с требованиями глав СНиП III-8-76, III-16-80, IIIВ. 4-72, III-15-76, III-23-76, III-20-74, IIIВ. 14-72 и СН 319-65.

Земляные работы, устройство фундаментов, монтаж колонн, устройство полов, каналов навозоудаления предусматривается выполнять в осенне-весенне-летний период, тем самым создавая фронт для работ, выполнение которых в зимний период не требует значительных дополнительных затрат

При отсутствии возможности выполнения перечисленных работ не в зимний период необходимо предусмотреть следующие основные мероприятия, обеспечивающие качественное выполнение строительно-монтажных работ в зимний период:

-грунт, подлежащий разработке в зимних условиях должен быть предохранен от промерзания вспахиванием и боронованием;

-рыхление замерзшего грунта рекомендуется выполнять дизельмолотом, установленным на экскаваторе типа Э-652 или тракторе типа Т-100 МГП. При сравнительно небольших объемах земляных работ возможно использовать для оттаивания грунта прогрев огневым способом;

-в случае вынужденных перерывов в работе экскаватора вследствие метеорологических условий либо выхода из строя машин необходимо утеплить вскрытый грунт теплоизоляционными материалами во избежание промерзания грунта;

-траншеи и котлованы, разработанные в зимних условиях, должны предохраняться от промерзания грунта в основании путем недобора грунта (0,35м); зачистка основания производится непосредственно перед закладкой фундамента;

-при минимальной суточной температуре наружного воздуха 0°С открытые части забетонированных конструкций должны укрываться немедленно вслед за окончанием бетонирования;

-прочность бетона должна составлять к моменту возможного замерзания не менее 50 кг/см² и не менее 50% проектной прочности;

-в целях снижения перепадов температуры в теле монолитных конструкций и избежания поверхностных трещин распалубленные конструкции должны немедленно укрываться, если разность температур поверхностного слоя бетона и наружного воздуха составляет 20°С;

-заполнение бетонной смесью или раствором зазоров и швов между сборными конструкциями и при производстве кирпичной кладки должно производиться смесями, приготовленными на оттаянных или подогретых материалах с применением быстротвердеющих или высокоэкзотермических цементов;

-в бетоне (растворе) заполнения и прилегающей к нему части конструкции должна поддерживаться положительная температура до достижения материалом заполнения 70 или 100% проектной прочности в зависимости от сроков загружения конструкций;

-замоноличивание швов конструкций бетонами и растворами с противоморозными добавками должно производиться с соблюдением требований СНиП III-15-76.

Все перечисленные выше требования к производству строительно-монтажных работ в зимний период являются основными и должны быть развиты и конкретизированы при разработке проекта производства работ с привязкой к местным условиям строительства. В проекте производства работ необходимо разработать раздел „Работы в зимний период", включающий:

-календарный график работ на зимний период, который должен охватывать работы по устройству временных сооружений, сетей и установок, необходимых по технологии зимнего производства и работы по подготовке строительной площадки и объекта к зиме;

-стройгенплан объекта с выделением на нем всех путей, сооружений, сетей и устройств зимнего назначения;

-перечни оборудования и приспособлений, инструментов и спецодежды, специальных материалов, необходимых для производства работ в зимних условиях, а также графики поставки этих ресурсов на строительную площадку.

При составлении раздела „Работы в зимний период" в проекте производства работ необходимо предусмотреть создание задела, который позволит выполнить в зимний период основные строительные работы и обеспечить подготовку фронта работ для субподрядных специализированных организаций.

Противопожарные мероприятия

Здание типового проекта коровника на 200 коров боксового содержания решено в конструкциях II степени огнестойкости Здание по пожарной опасности относится к категории „Д"

Для эвакуации животных при пожаре в проекте предусмотрено четверо ворот шириной 1,95м и двое ворот шириной 3,0м Суммарная ширина всех ворот 14м.

Нормами ОНТИ 1-77 табл. 11 для 200 коров требуется суммарная ширина ворот 4м.

Расход воды на наружное пожаротушение здания коровника принят 10л/сек из условия: объем здания менее 10000 м³ при II степени огнестойкости и категории производства „Д".

Типовой проект 801-2-17 Альбом I, часть II

Инв. № подл. | Подпись и дата | Взам. инв. №

Привязан

Инв. №

Копировал 17681-02 отат 22

Типовой проект 801-2-17 Альбом I, часть II

Ведомость рабочих чертежей основного комплекта АР

Лист	Наименование	Примечание
1	Общие данные (начало)	
2	Общие данные (окончание)	
3	Фасады	
4	План на отм. 0.000. Разрез 1-1	
5	Фрагменты плана 1,2,3,4	
6	Схема расположения каналов навозоудаления и кормушек. План полов и устройство выравнивания электрических потенциалов	
7	Фрагменты плана 5,6 Сечения	

Ведомость ссылочных и прилагаемых документов

Обозначение	Наименование	Примечание
ГОСТ 16407-70*	Окна деревянные для животноводческих и птицеводческих зданий	
ГОСТ 17324-71	Двери деревянные для животноводческих и птицеводческих зданий	
ГОСТ 18853-73	Ворота деревянные распашные для животноводческих и птицеводческих зданий	
1 138-10 вып. 1	Перемычки железобетонные для зданий с кирпичными стенами	
КЭ 01-58 вып. 2	Сборные железобетонные обвязочные балки и перемычки для промышленных зданий	
2.860-1 вып. 1	Типовые узлы покрытий одноэтажных сельскохозяйственных зданий	
1.459-2 вып. 4	Стальные лестницы, переходные площадки и ограждения	
2.800-2 вып. 9	Унифицированные узлы и детали сельскохозяйственных зданий и сооружений	
2.860-4	Узлы сельскохозяйственных зданий с каркасом из железобетонных рам серии 1.822-2	

Типовой проект разработан в соответствии с действующими нормами и правилами и предусматривает мероприятия, обеспечивающие взрывную, взрывопожарную и пожарную безопасность при эксплуатации зданий

Главный инженер проекта (Шолохов)

Ведомость основных комплектов рабочих чертежей

Обозначение	Наименование	Примечание
ТХ	Технологические чертежи и механизация производственных процессов	
АР	Архитектурно-строительные решения	
КЖ	Конструкции железобетонные	
ВК	Внутренние водопровод и канализация	
ОВ	Отопление и вентиляция	
Э	Электротехнические чертежи	
АОВ	Автоматизация отопления и вентиляции	
СС	Связь и сигнализация	

Сводная спецификация к чертежам АР

Марка	Обозначение	Наименование	Кол.	Примечание
		Изделия деревянные		
		Для $t_н$=-16°; -30°; -40°С		
		Ворота и дверные блоки		См. АР-1
ОС-12,15	ГОСТ 16407-70*	Оконный блок	66/68	Для $t_н$=-30°; -40°
	АР-4	Брусок 50×150мм; ℓ=150мм	156	0,01 м³
		элемент крепления гребенки		
ВВШ-6-3и	2.800-2 вып. 9	Вентиляционная шахта ВВШ-6-3и	16	0,503 м³
		Детали кровли		
		Для $t_н$=-16°С		
	АР-4	Доска δ=25		1,5 м³
	То же	Брусок 50×50		0,3 м³
	»	Брусок 60×90		0,80 м³
Д-19	2.860-1 вып. 1	Брусок 60×75; ℓ=230 мм	742	лист 19
	2.860-4	Обрешетка 50×130		14,1 м³
	То же	Брусок под обрешетку 50×70		3,9 м³
		Для $t_н$-30°С		
	АР-4	Брусок 60×90		0,80 м³
Д 19	2 860-1 вып. 1	Брусок 60×75, ℓ=230мм	742	лист 19
	2 860-4	Обрешетка 50×110		12,04 м³
	То же	Брусок под обрешетку 50×70		3,9 м³
		Для $t_н$=-40°С		
	АР-4	Брусок 60×90		0,80 м³
Д-19	2.860-1 вып 1	Брусок 60×75; ℓ=230 мм	742	лист 19
	2.860-4	Обрешетка 50×130		14,1 м³

Продолжение

Марка	Обозначение	Наименование	Кол.	Примечание
	2.860-4	Брусок под обрешетку 50×90		5,1 м³
		Изделия бетонные и железобетонные		См. КЖ-2
		Изделия металлические		
		Для $t_н$=-16°; -30°; -40°С		
	АР-4	Уголок L90×6; ℓ=50мм	158	0,5 кг
	То же	Болт М12 с гайкой М12 и шайбой 12	158	
	»	Сетка N10 ширина 60 ГОСТ 8478-66		312 к.м.
		Уголок L90×6; ℓ=1500мм	2	12,5 кг
ВВШ-6-3и	2.800-2 вып. 9	Вентиляционная шахта ВВШ-6-3и	16	98,8 кг
	АР-5	[12; ℓ=2500мм	4	26 кг
		Для $t_н$=-30°; -40°С		
ОПГ 7	1.459-2 вып. 4	Ограждение площадок ОПГ 7	6	48 кг

Ведомость проемов ворот и дверей

Проемы			Элементы заполнения проема		
Тип по проекту	Размер в кладке в×h мм	Кол. мест	Марка	Обозначение	Кол
1	3000×3000	2/4	ВР 5	ГОСТ 18853-73	1
2	1950×2400	4	Д 71	ГОСТ 17324-71	1
3	1920×2400	8	Д 65	То же	1
4	1020×2080	4	Д 69	»	1

Количество ворот ВР5 в знаменателе дано для $t_н$=-30°; -40°С в числителе для $t_н$=-16°С.

Инв. N			
ГИП	Шолохов		
Нач. отд.	Горбунов		
Гл. арх.	Гаврилов		
Н. контр.	Марков		
Гл. спец.	Марков		
Рук. гр.	Скобликов		
Ст. арх.	Беляев		
Провер.	Глирова		

Привязан

АР

Коровник на 200 коров боксового содержания с удалением навоза скреперными установками

Стадия	Лист	Листов
Р	1	7

Общие данные (начало)

ГИПРОНИСЕЛЬХОЗ

Согласовано

Гл. констр. отд. Теплоснабжение

Взам. инв. N

Подпись и дата

Инв. N подл.

Копировал Чиц-17681 02 6 Формат 22

Типовой проект 801-2-17 Альбом I часть II

Ведомость перемычек

Перемычки			Элементы перемычки		
Тип по проекту	Схема сечения	Кол. мест	Марка	Обозначение	Кол.
ПР1	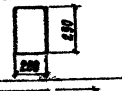	2	БП1-1а	Кз 01-38 вып. 2	1
ПР2*	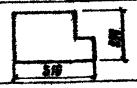	1	БП4-2а	То же	1
ПР3		4	1ПР3-22.12.14	1.138-10 вып. 1	3
ПР4*		2	1ПР3-19.12.14	То же	3
ПР5	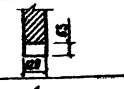	2/6*	1ПР1-12.12.6	"	1
ПР6*	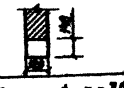	3	1ПР3-15.12.14	"	1

* при $t_н = -30°C; -40°C$

Таблица толщин стеновых панелей, наружных кирпичных стен и утеплителя кровли

$t_н$	Толщина стен (мм)		Толщина утеплителя (мм)
	Наружные стены из 2-х слойных стеновых панелей из керамзитобетона $\gamma = 800 кг/м^3$ (приняты по серии 1.832-5)	Кирпичные наружные стены из кирпича марки 75	Утеплитель – мягкие минераловатные плиты $\gamma = 75 кг/м^3$ ГОСТ 9573-72*
-16°C	500	510	180
-30°C	400	510	160
-40°C	500	510	200

Таблица сечений брусков и обрешетки

Толщ. утеплителя мм	Наружная температура								
	-16°C			-30°C			-40°C		
	Сечение обрешетки b×h мм	Бруски под обрешетки		Сечение обрешетки b×h мм	Бруски под обрешетки		Сечение обрешетки b×h мм	Бруски под обрешетки	
		Шаг м	b×h мм		Шаг м	b×h мм		Шаг м	b×h мм
180	50×130	1.500	50×70						
160				50×110	1.500	50×70			
200							50×130	1.500	30×90

1. Ограждающие конструкции здания приняты из условий:
   а) при $t_н = -16°C$; $t_{вн} = 5°C$; $\varphi_{вн} = 85\%$
   б) при $t_н = -30°C$ и $-40°C$; $t_{вн} = 10°C$; $\varphi_{вн} = 75\%$.
2. При пересчете толщин ограждающих конструкций сопротивление теплопередаче R_0 следует принимать равным экономически целесообразному сопротивлению теплопередаче $R_0^{эк}$ в соответствии с п. 2.14 и 2.15 СНиП-3-79 и конкретными для района привязки данными.
3. Деревянные элементы покрытия должны быть обработаны раствором огнезащитных солей, а деревянные элементы, соприкасающиеся с кирпичной кладкой, бетоном или утеплителем, должны быть защищены от гниения.
   Защитная обработка от гниения и возгорания производится в соответствии с указаниями СНиП III-19-75 „Деревянные конструкции".
4. Наружные кирпичные стены и стены тамбура выполняются из обыкновенного глиняного кирпича марки 75 на растворе марки 25 с МРЗ не ниже 25.
5. Внутренние перегородки толщиной 120мм выполняются из кирпича марки 75 на растворе марки 25.
6. Внутренние поверхности стен и перегородок, а также нижние поверхности плит покрытия животноводческих помещений покрыть гидрофобизированными составами ГКЖ-10 и ГКЖ-11.
7. Фасады окрасить силикатной краской светлых тонов (ГОСТ 18958-73).
8. В ведомости отделки помещений при $t_н = -16°C$ венткамера исключается, а вместо наименования „тепловой узел" будет наименование „помещение для электроводонагревателя".
9. Приточная вентиляция коровника при $t_н = -16°C$ осуществляется через щели расположенные в карнизе в осях 2-7 и 8-13 и выполняются по узлу 1 на листе АР-4.

Ведомость отделки помещений

Наименование или эксплик. номер помещения	Потолок		Стены и перегородки		Отделка низа стен и перегородок (панель)	
	Штукатурка или затирка	Окраска	Штукатурка или затирка	Окраска или облицовка	Окраска или облицовка	Высота мм
Стойловое помещение	Затирка	известковая белая	Затирка	известковая белая		
Электрощитовая	то же	то же	то же	то же		
Инвентарная	"	"	"	"		
Тамбур	"	"	"	"		
Венткамера	"	"	"	"		
Тепловой узел (помещение для электроводонагревателя)	"	"	"	"		

Привязан	ГИП	Шолохов		АР	
	Нач. отд.	Горбунов			
	Гл. арх.	Гаврилов		Коровник на 200 коров боксового содержания с удалением навоза скреперными установками	Стадия: Р; Лист: 2; Листов:
	Н. контр.	Марков			
	Гл. спец.	Марков			
	Рук. гр.	Скобликов		Общие данные (окончание)	ГИПРОНИСЕЛЬХОЗ
	Ст. арх.	Беляев			
Инв. №	Провер.	Скобликов			

Копировала [illegible] 17681-02 7 Формат 22

Типовой проект 801-2-17 Альбом I Часть II

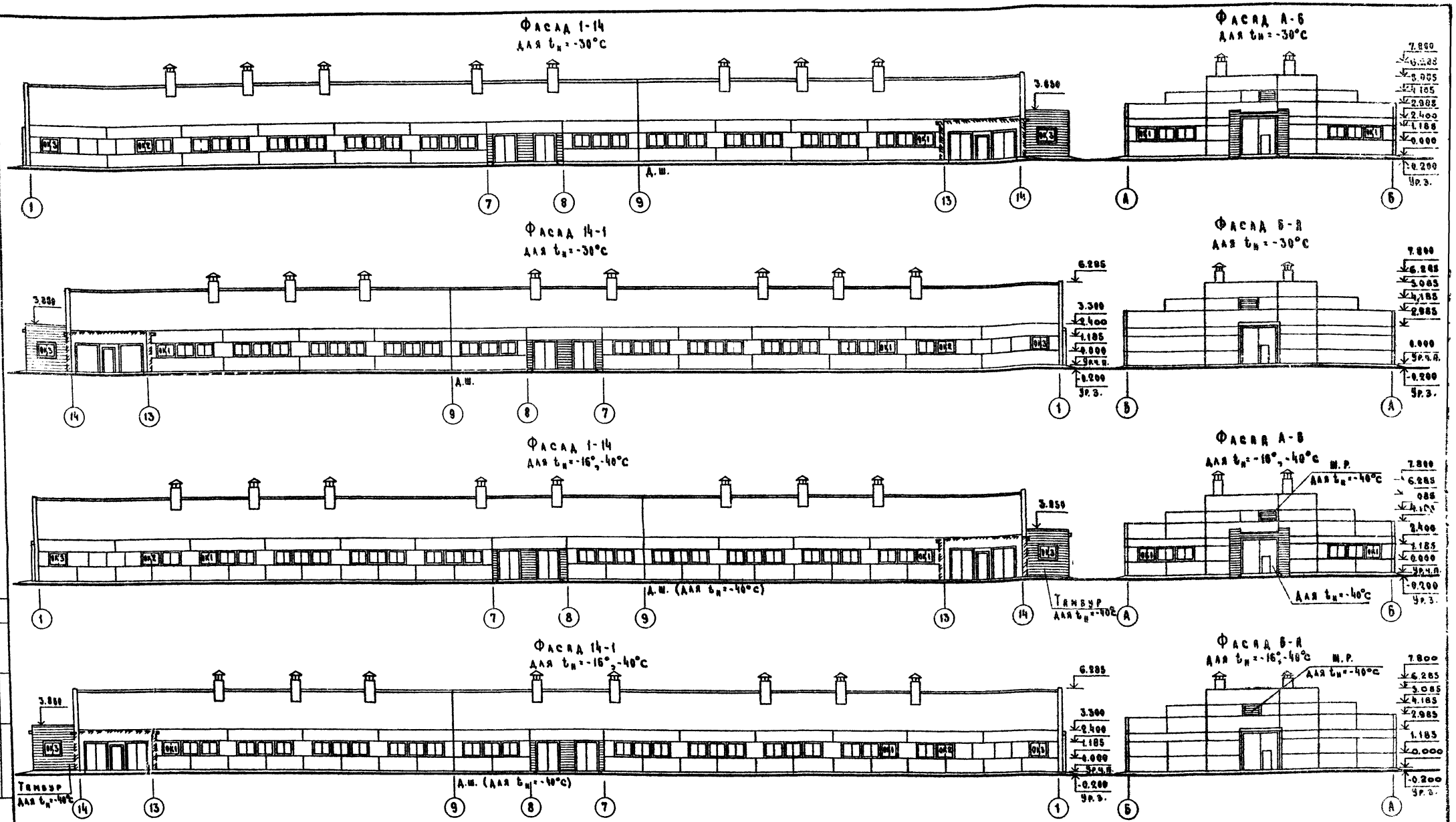

Спецификация заполнения оконных проёмов

Марка	Обозначение	Наименование	Кол.	Примечание
		Проем ОК1		
ОС12.15	ГОСТ 16407-70*	Оконный блок	3	
		Проем ОК2		
ОС12.15	То же	Оконный блок	2	
		Проем ОК3		
ОС12.15	"	Оконный блок	1	

Схемы заполнения оконных проёмов

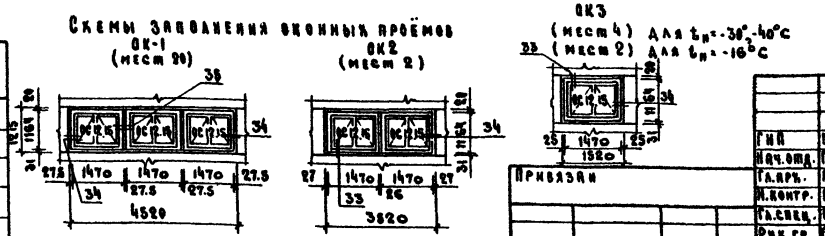

Узлы крепления оконных блоков - по серии 2.830-1 вып. 1

ГИП	Шолохов		
Нач.отд.	Горбунов		
Гл.арх.	Гаврилов		
Н.контр.	Марков		
Гл.спец.	Марков		
Рук.гр.	Скобликов		
Ст.арх.	Беляев		
Провер.	Скобликов		

Привязан

Инв N

АР

Коровник на 200 коров боксового содержания с удалением навоза скреперными установками

Фасады

Стадия	Лист	Листов
Р	3	

ГИПРОНИСЕЛЬХОЗ

Копировал 17081-02, 8.

Формат 22

Гл.конст. отд. Телепковский

Взам.инв.N

Подпись и дата

Инв.N подл.

Типовой проект 801-2-17 Альбом I Часть

План на отм. 0.000

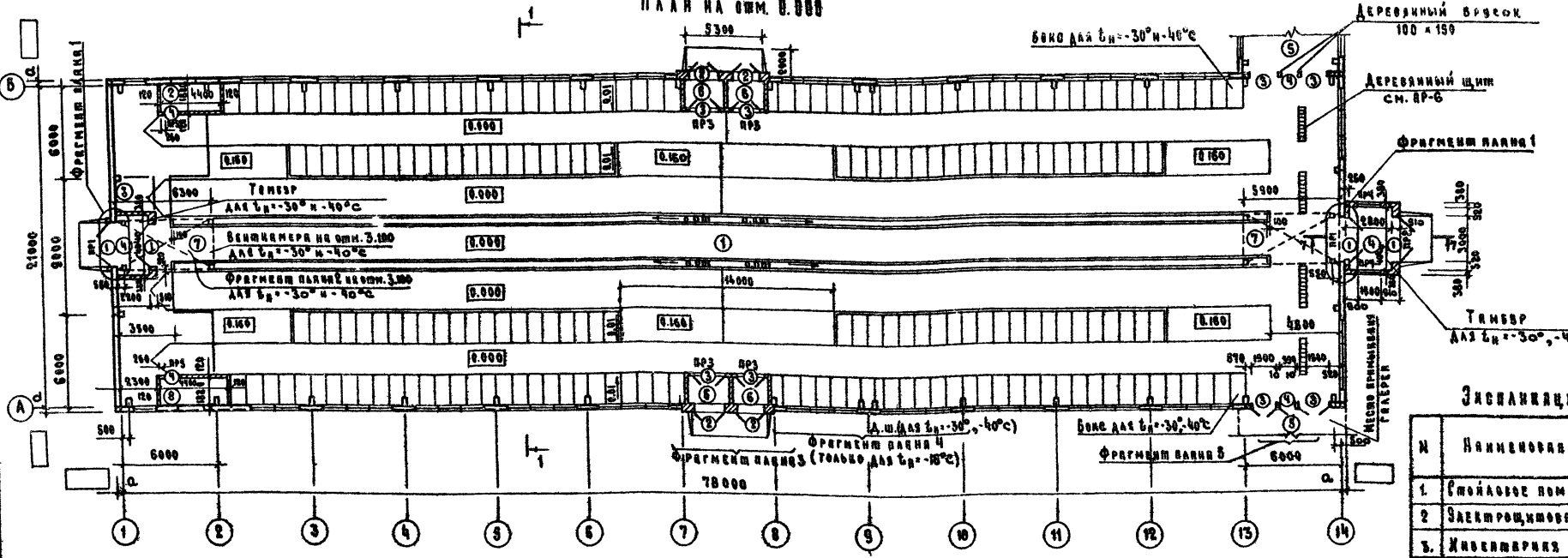

Экспликация помещений

N	Наименование	Площ. м²	Категория производств по взрыво- и пож. опасн.
1.	Стойловое помещение	1302	Д
2	Электрощитовая	8,4	Г
3.	Инвентарная	–	
4.	Тамбур	20,2	Д
5.	Галерея	–	
6.	Тамбур	15,0	Д
7.	Венткамера		
	(см. примеч. п. 5)	18,0	Г
8.	Тепловой узел		
	(см. примеч. п. 5)	8,4	Д

Разрез 1-1

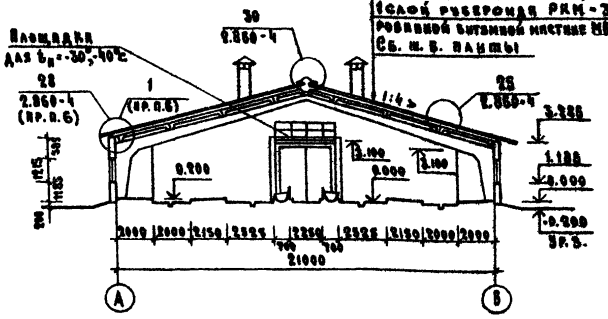

Асбестоцементные волнистые листы 6В-7.5
Обрешетка
Брусок
Мягкие минераловатные плиты
ℓ=75 кг/м³ (см. АР-2)
1 слой рубероида РКМ-350 „Б" на антисептированной битумной мастике МБК-Г-55(Б) ГОСТ 2880-80
Сб. ш. б. плиты

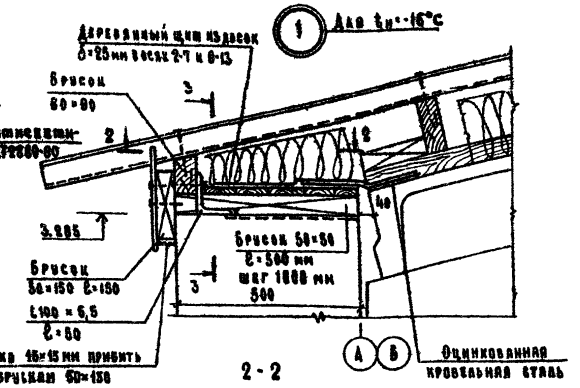

3-3

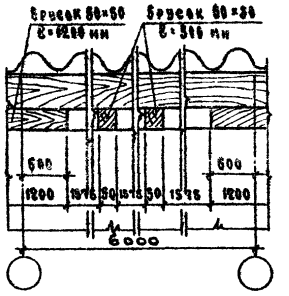

2-2

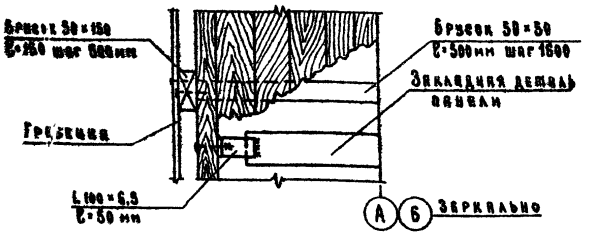

Фрагмент плана 1 (для $t_н$=-16°С)

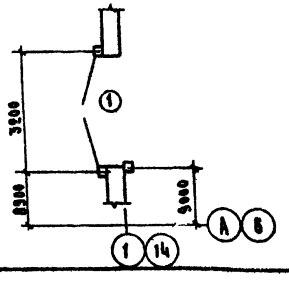

1. Крепление кирпичных перегородок к наружным панельным стенам осуществить путем заделки арматуры 2Ф6А2 в швы между панелями.
2. В конце каждого ряда кормушек предусмотреть патрубки Ф 25 мм для стока жидкости.
3. Толщины панельных и кирпичных наружных стен, утеплителя, сечение обрешетки и брусков см. АР-2.
4. Спецификацию металлических изделий см. АР-1.
5. В экспликации помещений при $t_н$=-16°С тамбур поз. 4 у осей 1 и 14 и венткамера исключаются, а вместо наименования „тепловой узел" будет наименование „помещение для электроводонагревателя".
6. При $t_н$=-16°С кирпичный узел выполнять в осях 1-2, 7-8, 13-14 по узлу 28 серии 2.860-4, а в осях 2-7 и 8-13 по узлу 1, для $t_н$=-30° и -40°С кирпичный узел выполнять по серии 2.860-4.

ГИП	Шолохов		
Нач. отд.	Горбунов		
Гл. арх.	Гаврилов		
Н. контр.	Марков		
Гл. спец.	Марков		
Рук. гр.	Скобликов		
Ст. арх.	Беляев		
Провер.	Таирова		

Привязан

Инв. N

АР

Коровник на 200 коров боксового содержания с удалением навоза скреперными установками

Стадия	Лист	Листов
Р	4	

План на отм. 0.000. Разрез 1-1

ГИПРОНИСЕЛЬХОЗ

Копировал

Формат 22

Согласовано:

Гл. констр. отд.	Теляковский	Шевкунов	Шарф
ВВ			
ТХ			

Типовой проект 801-2-17 Альбом I Часть II

Фрагмент плана 2 на отм. 3.100 для $t_н$=-30°С и $t_н$=-40°С

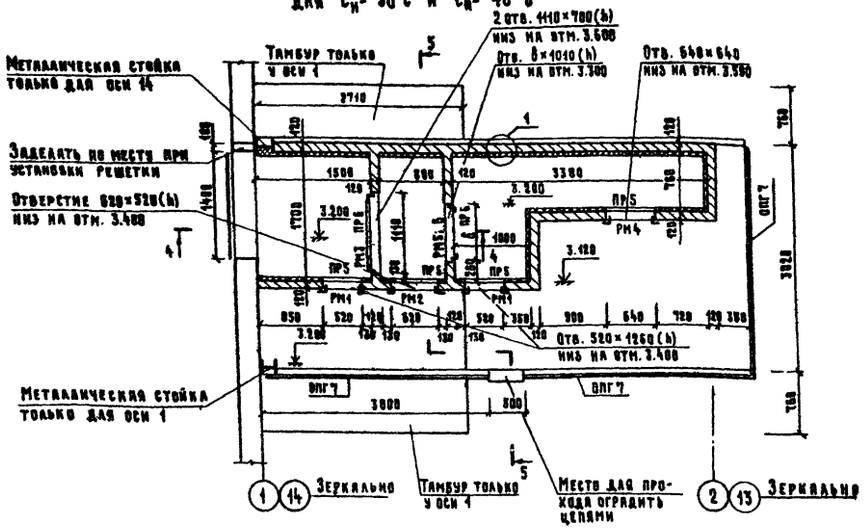

Фрагмент плана 3

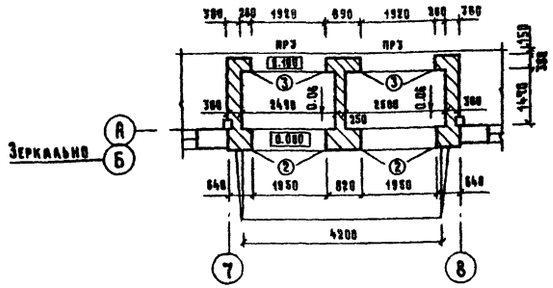

Фрагмент плана 4 для $t_н$=-18°С

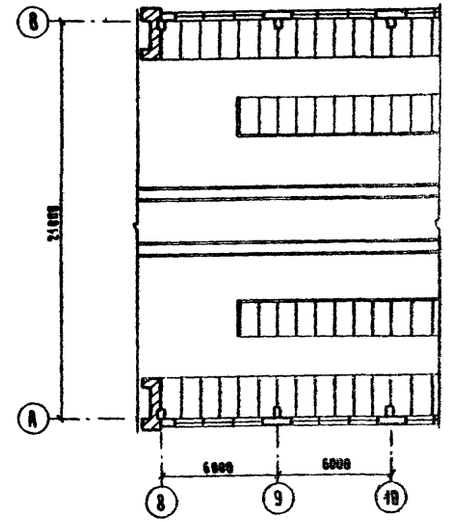

Фрагмент плана 5

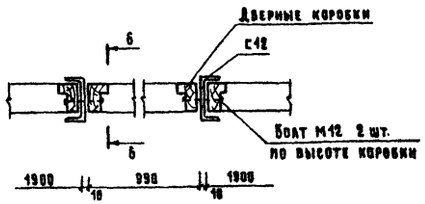

4-4

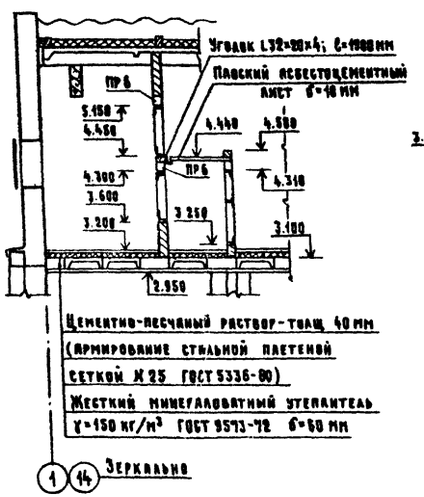

5-5

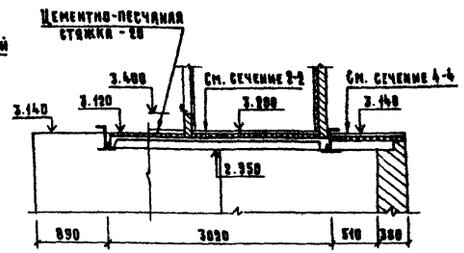

6-6

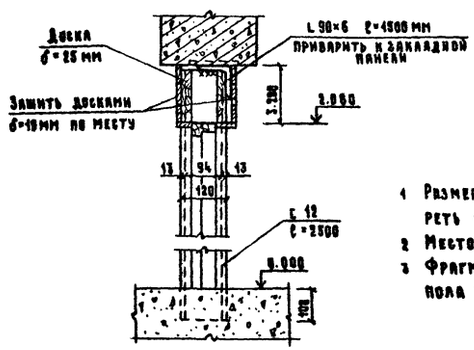

7-7

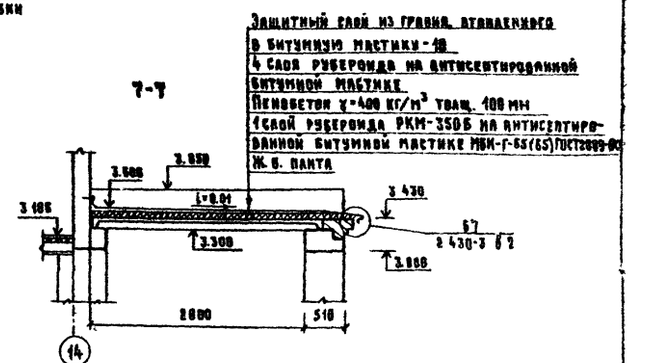

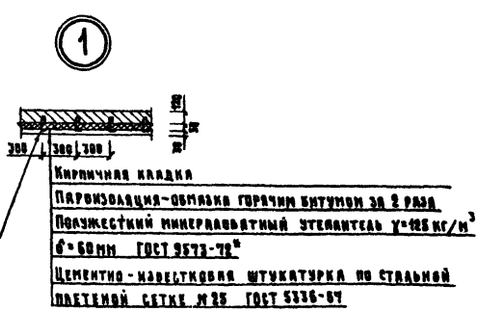

1. Размер „δ" для температуры $t_н$=-30°-735 мм, для $t_н$=-40°С-1235 мм (смотреть фрагмент плана 2).
2. Место сечения 7-7 см. на листе АР-4.
3. Фрагмент плана 2 у оси 14 зеркален фрагменту у оси 1 с утеплением пола только внутри вентиляционных камер у оси 1

ГИП	Шолохов		АР
Нач. отд.	Горбунов		
Гл. арх. ст.	Гаврилов		Коровник на 200 коров боксового содержания с удалением навоза скреперными установками
Н. контр.	Марков		Стадия: Р; Лист: 5; Листов:
Гл. спец.	Марков		
Рук. гр.	Скобликов		Фрагменты планов 1, 2, 3, 4
Ст. арх.	Беляев		ГИПРОНИСЕЛЬХОЗ
Проверил	Таирова		

Привязан

Инв. №

Копировал 17681-02 10 Формат 22

Инв. № подл. | Подпись и дата | Взам. инв. №

Гл. констр. отд. ОБ | Теляковский | Шевкунов

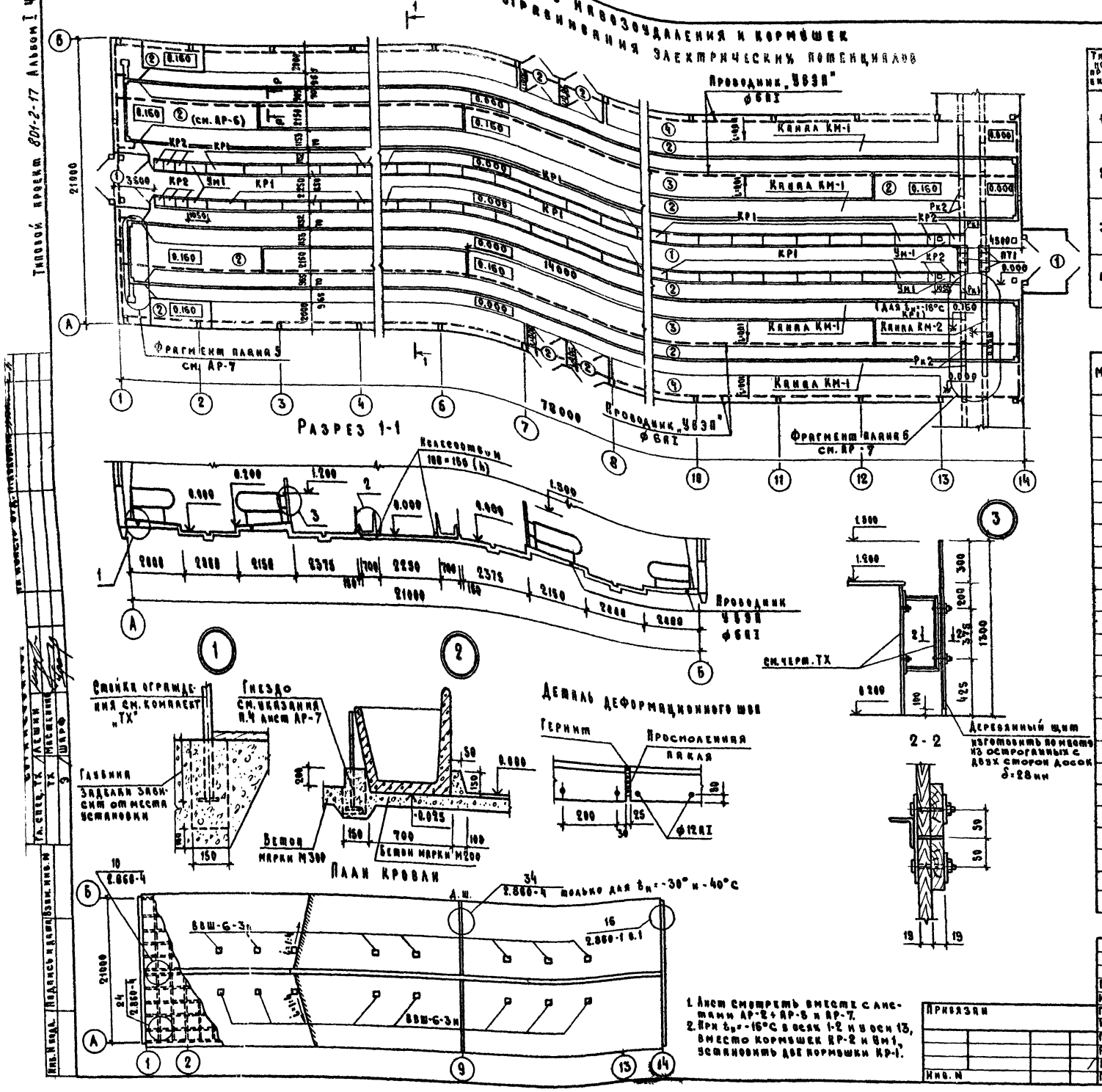

1. Лист смотреть вместе с листами АР-2 + АР-5 и АР-7.
2. При $t_н$=-16°С в осях 1-2 и у оси 13, вместо кормушек КР-2 и Ум1, установить две кормушки КР-1.

Экспликация полов

Тип по проекту	Конструкция пола	Материал слоя	Тип слоя	Толщ. слоя мм	Дополнительные указания
1		Бетон марки М300 Бетон марки М200 Уплотненный щебнем грунт основания	П-9	25 100	СН и П II-8 8-71
2		Бетон марки М300 Уплотненный щебнем грунт основания	П(сх)-8	80	СН и П-99-77
3		Доски Битумная мастика Лаги антисептированные 100×50 (h) Бетон марки М100 Уплотн. щебнем грунт основан.	П(сх)-7	37 3 80	То же
4		Доски Битумная мастика Лаги антисептированные 100×50 (h) Бетон марки М100 Керамзит	П(сх)-7	37 3 80 150	"

Спецификация элементов к маркировочной схеме, расположенной на листе

Марка	Обозначение	Наименование	Кол.	Примечание
		Сборные ж.б. конструкции		
КР1		Кормушка КТ278.70.57	46	Для $t_н$=-30°, -40°С
КР1		То же КТ278.70.57	50	Для $t_н$=-16°С
КР2		Кормушка КТ58.70.57	10	Для $t_н$=-30°, -40°С
ПТ1	3.006-2 вып. 1-2	Плита канала ПЗ-8	6	0,1т
Рк1	3.818-1 вып. 2	Решетка канала РП 9	10	0,13т
Рк2	То же	То же РП 10	2	0,18т
		Монолитные конструкции		
Ум-1	АР-7 примечание п.5	Монолитная кормушка	4	
КМ-1	АР-7	Канал навозоудаления	2	
КМ-2	То же	То же	2	
		Стальные элементы		
ОМ1		Обрамляющий уголок	1	33,07 кг
		Материалы		
		Доски 16×180 ГОСТ 8486-66		2,[illegible] м³
		Доски 40×70 То же		0,6 м³
		Бетон М200 для КМ-1		15,7 м³
		То же для КМ-2		6,4 м³
		Уголок 1,50×5 δ=4,8 м ГОСТ 8509-72*		0,05т
		Арматура ф6АI ГОСТ 5.1459-72		0,08т
		Арматура ф12АI То же		0,07т
		Стальной рифленый лист δ=5 мм ГОСТ 8568-77*		0,17т

ГИП	Шолохов		АР
Нач. отд.	Горбунов		
Гл. арх.	Гаврилов		Коровник на 200 коров боксового содержания с удалением навоза скреперными установками
Н. контр.	Марков		Стадия: Р; Лист: 6; Листов:
Гл. спец.	Марков		
Рук. гр.	Скобликов		Схема расположения каналов навозоудаления и кормушек. План полов и устройство выравнивания электрических потенциалов
Инж.	Антонинова		ГИПРОНИСЕЛЬХОЗ
Провер.	Таирова		

Привязан

Инв. N

Копировала [illegible] Формат 22

Типовой проект 801-2-17 Альбом I Часть II

Фрагмент плана 5

Фрагмент плана 6

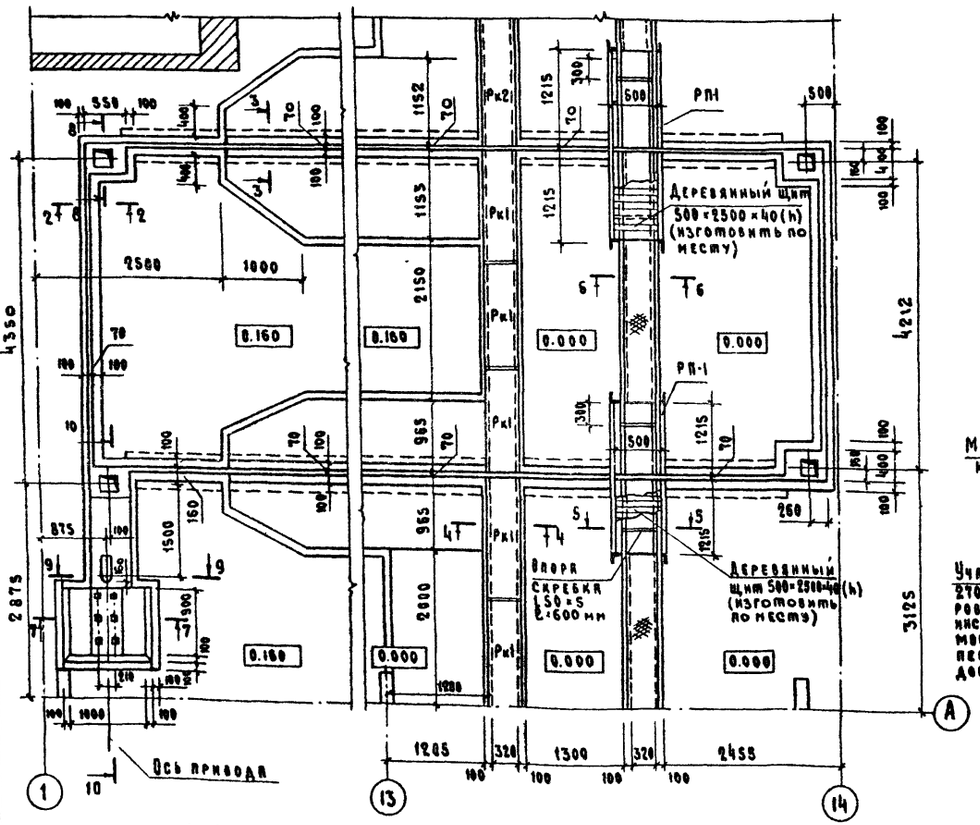

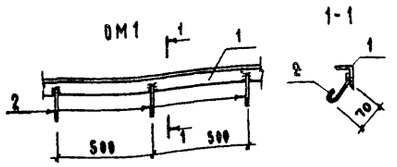

2-2

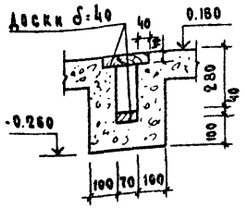

3-3

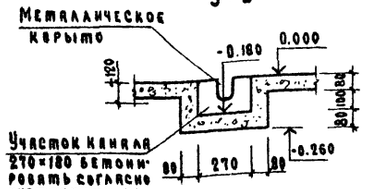

4

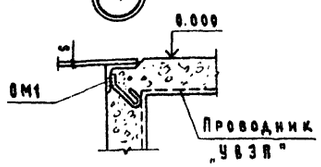

Спецификация стали на одну марку

Формат	Зона	Поз.	Обозначение	Наименование	Кол.	Примечание
				ОМ-1		
				Детали		
Б.4		1		L50×5, ℓ=24400 ГОСТ 8509-72*	1	91,98 кг
Б.4		2		⌀6AI ℓ=100 мм ГОСТ 5.1459-72	49	1,09 кг
				РП-1		
				Детали		
Б.4		3		L63×6 ℓ=2500 ГОСТ 8509-72*	4	57,20 кг
Б.4		4		L63×6 ℓ=560 ГОСТ 8509-72*	8	25,60 кг

10-10

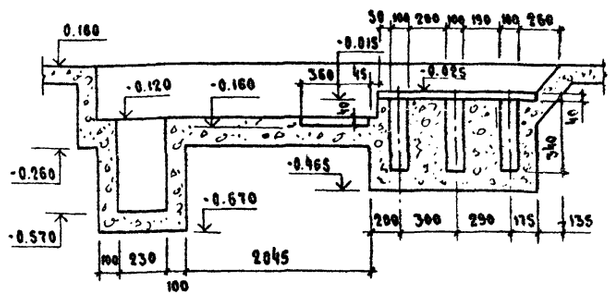

1. Деформационный шов в полу выполнять с шагом не более 30 м. Деталь деформационного шва дана на листе АР-6.
2. Устройство выравнивания электрических потенциалов („УВЭП") выполняется из арматуры ⌀6AI. По торцам здания проводники „УВЭП" соединяются на сварке к каждому металлическому корыту транспортера, к металлическим ограждениям стойл и к трубопроводам ВК
3. Сварку производить электродами Э-42 ГОСТ 9467-75, $h_{шв}$ не менее наименьшей толщины свариваемых элементов.
4. Одновременно с устройством полов производить монтаж стойлового оборудования по листам ТХ и в соответствии с узлами 1 и 2 на листе АР-6. В случае неодновременного монтажа в полах предусмотреть гнезда под стойки стойлового оборудования.
5. Монолитные участки кормушек Ум-1 выполнить по типу кормушек КТ 278.70.57
6. Лист смотреть совместно с листом АР-6.
7. Спецификация на решетки Рк1 и Рк2 дана на листе АР-6.

4-4

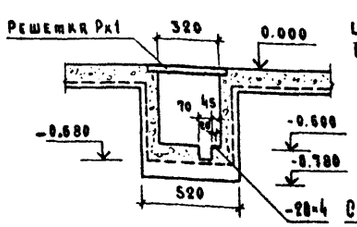

5-5

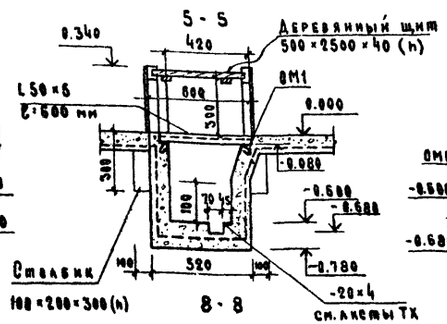

6-6

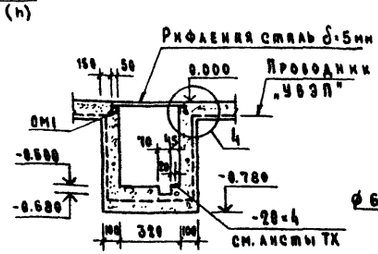

а-а

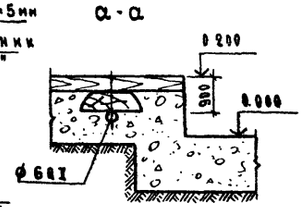

7-7

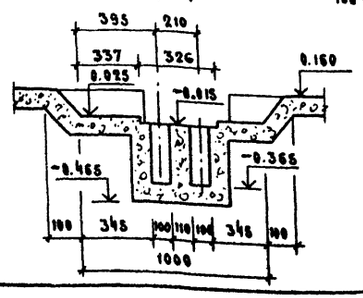

8-8

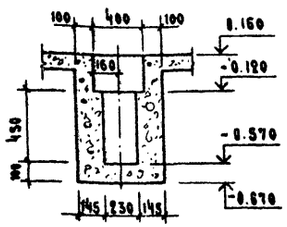

9-9

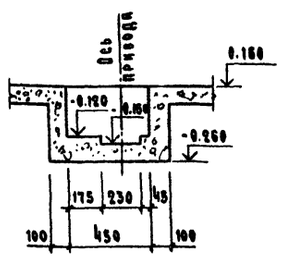

РП-1

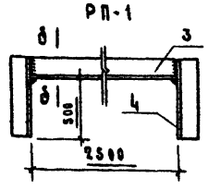

δ-δ

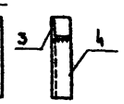

ГИП	Шелаков		
Нач.отд.	Горбунов		
Гл.арх.	Гаврилов		
Гл.спец.	Марков		
Н.контр.	Марков		
Рук.гр.	Скобликов		
Инж.	Антонова		
Провер.	Таирова		

Привязан

Инв. N

АР

Коровник на 200 коров боксового содержания с удалением навоза скреперными установками

Стадия	Лист	Листов
Р	7	

Фрагменты плана 5,6. Сечения

ГИПРОНИСЕЛЬХОЗ

Копировал 17681-02 12 Формат 22

Гл. констр. отд. Телякоровский
Гл. спец. ТХ Лешин
Гл. спец. Каплан
Инв. N подл. Подпись и дата Взам. инв. N

Типовой проект 801-2-17 Альбом I часть II

Ведомость рабочих чертежей основного комплекта КЖ

Лист	Наименование	Примечание
1	Общие данные (начало)	
2	Общие данные (продолжение)	
3	Общие данные (окончание)	
4	Схема расположения элементов фундаментов и фундаментных балок	
5	Узлы и сечения фундаментов	
6	Узлы и сечения фундаментов	
7	Фрагмент 5. Монолитный железобетонный фундамент Фм1	
8	Схемы расположения рам, стоек фахверка и плит покрытия	
9	Спецификация элементов к схемам расположенным на листе КЖ-8. Узлы 1 и 2	
10	Схемы расположения панелей стен для $t_н$=-30°С	
11	Схемы расположения панелей стен для $t_н$=-16°С, -40°С	
12	Спецификация элементов к схемам расположения панелей стен	
13	Схема расположения плит площадки на отметке 3.100 для $t_н$=-30°С, -40°С	
14	Металлические изделия	
15	Металлические изделия. Спецификация	
16	Металлические изделия. Спецификация	

Ведомость ссылочных и прилагаемых документов

Обозначение	Наименование	Примечание
ГОСТ 24022-80	Фундаменты железобетонные сборные под колонны сельскохозяйственных зданий	
1.415-1 вып.1	Железобетонные фундаментные балки для стен производственных зданий	

Типовой проект разработан в соответствии с действующими нормами и правилами и предусматривает мероприятия, обеспечивающие взрывную, взрывопожарную и пожарную безопасность при эксплуатации зданий.

Главный инженер проекта /Шолохов В.И./

Согласовано

Инв.№ подл. | Подпись и дата | Взам. инв.№

Ведомость рабочих чертежей основного комплекта КЖ (продолжение)

Обозначение	Наименование	Примечание
1.822-2 вып. 5	Железобетонные рамы для однопролетных сельскохозяйственных зданий с уклонами кровли 1:4	
1.823-1 вып. 1	Железобетонные колонны для производственных зданий сельского хозяйства	
1.865-4 вып. 1.3	Железобетонные предварительно напряженные плиты покрытий длиной 6м для сельскохозяйственных зданий	
1.832-5 вып. 0,1	Стеновые двухслойные панели и блоки из легких бетонов для сельскохозяйственных зданий	
КЭ-01-58 вып. 2	Сборные железобетонные обвязочные балки и перемычки для промышленных зданий	
1.810-2 вып. 0,1,2	Железобетонные фундаменты под трехшарнирные железобетонные рамы однопролетных сельскохозяйственных зданий	
2.860-4	Узлы сельскохозяйственных зданий с каркасом из железобетонных рам серии 1.822-2	
2.860-1 вып. 1	Узлы утепленных покрытий с железобетонными плитами и асбестоцементной кровлей	
2.830-1 вып. 1	Узлы самонесущих и навесных стен из легкобетонных панелей и блоков	
1.138-10 вып. 1	Перемычки железобетонные для зданий с кирпичными стенами	
1.090-4	Стальные изделия для крепления конструкций одноэтажных сельскохозяйственных зданий	
ПК-01-88	Сборные железобетонные плиты для покрытий производственных зданий	
1.865-1-8	Железобетонные доборные плиты длиной 6м для покрытий сельскохозяйственных зданий	

Ведомость основных комплектов рабочих чертежей

Обозначение	Наименование	Примечание
ТА	Технологические чертежи и механизация производственных процессов	
АР	Архитектурно-строительные решения	
КЖ	Конструкции железобетонные	
ВК	Внутренние водопровод и канализация	
ОВ	Отопление и вентиляция	
Э	Электротехнические чертежи	
АОВ	Автоматизация отопления и вентиляции	
СС	Связь и сигнализация	

Привязан

Инв.№

КЖ

ГИП	Шолохов		
Нач. отд.	Гарбунов		
Гл. констр.	Тепляковский		
Ст. спец.	Марков		
Н. контр.	Марков		
Рук. гр.	Скобликов		
Ст. инж.	Короткова		
Провер.	Тагирова		

Коровник на 200 коров боксового содержания с удалением навоза скреперными установками

Стадия	Лист	Листов
Р	1	16

Общие данные (начало)

ГИПРОНИСЕЛЬХОЗ

Копировала Ф13 17801-02 13 Формат А2

Типовой проект 801-2-17 Альбом I, часть II

Сводная спецификация к чертежам железобетонных конструкций

Марка	Обозначение	Наименование	Кол.	Примечание
		Сборные железобетонные конструкции		
		Для $t_н$=-16°; -30°; -40°С		
БФ2	1.138-10 Вып.1	Перемычка 1ПР38-27.25.22у	8	0,375т
	К9-01-58 Вып.2	То же БП1-1а	2	0,50т
	1.138-10 Вып.1	» 1ПР3-22.12.14	12	0,10т
	»	» 1ПР3-19.12.14	6	0.075т
	»	» 1ПР1-12.12.6	2	0.025т
ПТ1	3.006-2 Вып.II-2	Плита канала П3-8	6	0.11т
Рк1	3.818-1 Вып.2	Решетка канала РП9	10	0.13т
Рк2	То же	То же РП10	2	0.18т
		Для $t_н$=-30°; -40°С		
Ф1	1.810-2 Вып.0,1,2	Фундамент Ф24-12-2	26	3270кг
Ф2	То же	То же Ф18-15-1	4	2800кг
Ф3	ГОСТ 24022-80	» 1Ф12.9-2	4	1200кг
Ф4	То же	» 1Ф9.9-1	8	900кг
Ф5	»	» 2Ф15.15-2	4	2000кг
КР1		Кармушка КТ278.70.57	46	
КР2		То же КТ68.70.57	10	
	1.138-10 Вып.1	Перемычка 1ПР1-12.12.6	6	0.025т
	То же	То же 1ПР3-15.12.14	3	0.075т
	К9-01-58 Вып.2	» БП4-2а	1	1.10т
Р1	1.822-2 Вып.5	Полурама ПР21-3-2А	22	3.40т
Р2	То же	То же ПР21-3-2В	8	3.40т
К1	1.823-1 Вып.1	Колонна СК3-48-3	4	1.08т
К2	То же	То же СК2-36-18	4	0.36т
К3	»	» СК2-36-1	8	0.36т
П7	ПК-01-88	Плита ПЖ1-3	20	0.178т
		Для $t_н$=-16°С		
Ф1	1.810-2 Вып.0,1,2	Фундамент Ф24-12-2	28	3.27т
Ф3	ГОСТ 240.22-80	То же 1Ф12.9-2	2	1.20т
Ф5	ГОСТ 240 22-80	» 2Ф15.15-2	4	2.0т
БФ1	1.415-1 Вып.1	Балка фундаментная ФБ6-33	26	2.20т
Р1	1.822-2 Вып.5	Полурама ПР21-3-2А	20	3.40т
Р2	То же	То же ПР21-3-2В	8	3.40т
К1	1.823-1 Вып.1	Колонна СК3-48-3	4	1.08т
К2	То же	То же СК2-36-18	4	0.36т
К3	»	» СК2-48-1	2	0.48т

Продолжение

Марка	Обозначение	Наименование	Кол.	Примечание
ПС1	1.832-5 Вып.0,1	Панель-перемычка СПСЛ50 0,9×6 411	28	3,1т
ПС2	То же	Панель рядовая СПСЛ50 1,2×3 101	62	2.1т
ПС3	»	Панель простеночная СПСЛ50 1,2×1,5 201	24	1.0т
ПС4	»	Блок простеночный СБСЛ50 1,2×0,75 201	12	0.5т
ПС5	»	Панель-перемычка СПСЛ50 1,2×6 311	4	4.2т
ПС6	»	Панель простеночная СПСЛ50 0,9×3 202	6	1.6т
ПС7	»	То же СПСЛ50 0,6×3 202	4	1.0т
ПС8	»	Панель рядовая СПСЛ50 1,2×3 102	6	2.1т
ПС9	»	Панель-перемычка СПСЛ50 0,6×6 311	4	2.1т
ПС10	»	То же СПСЛ50 1,2×6 411	4	4.2т
ПС11	»	Блок угловой СБСЛ50 0,6×0,5 801	4	0.3т
ПС12	»	То же СБСЛ50 1,2×0,5 801	12	0.4т
КР1		Кармушка КТ278.70.57	50	
	1.138-10 Вып.1	Перемычка 1ПР1-12.12.6	2	0.025т
		Для $t_н$=-30°С		
БФ1	1.415-1 Вып.1	Балка фундаментная ФБ6-32	26	2,2т
ПС1	1.832-5 Вып.0,1	Панель-перемычка СПСЛ50 0,9×6 411	26	3.1т
ПС2	То же	Панель рядовая СПСЛ50 1,2×3 101	62	2.1т
ПС3	»	Панель простеночная СПСЛ50 1,2×1,5 201	22	1.0т
ПС4	»	Блок простеночный СБСЛ60 1,2×0,6 201	16	0.5т
ПС5	»	Панель-перемычка СПСЛ50 1,2×6 311	4	4,2т

Продолжение

Марка	Обозначение	Наименование	Кол.	Примечание
ПС6	1.832-5 Вып.0,1	Панель простеночная СПСЛ50 0,9×3 202	8	1,8т
ПС7	То же	То же СПСЛ50 0,9×1,5 201	2	0,8т
ПС8	»	» СПСЛ50 0,6×3 202	4	1,0т
ПС9	»	Панель рядовая СПСЛ50 1,2×3 102	6	2,1т
ПС10	»	Панель-перемычка СПСЛ50 0,6×6 311	4	2,1т
ПС11	»	То же СПСЛ50 1,2×6 411	4	4,2т
ПС12	»	Блок угловой СБСЛ50 0,6×0,5 801	4	0.3т
ПС13	»	То же СБСЛ50 1,2×0,5 801	12	0.4т
		Для снега 100 кгс/м²		
		Для $t_н$=-16°С		
П1	1.865-4 Вып.1	Плита ПС1-3АIIIВ кп-б	12	2.30т
П2	1.865-4 Вып.3	То же ПС2-3АIIIВ-кп-б	4	1.20т
П3	1.865-4 Вып.1	» ПС1-2АIIIВ-кп	50	2.30т
П4	1.865-4 Вып.3	» ПС2-1АIIIВ-кп	22	1.20т
П7	1.865-4 Вып.1	» ПС1-3АIIIВ-(10)-кп	16	2.9т
П8	1.865-1-8	» ПДС1	13	0.825т
		Для снега 100кгс/м²		
		Для $t_н$=-30°; -40°С		
П1	1.865-4 Вып.1	Плита ПС1-5АIIIВ-кп-б	12	2.30т
П2	1.865-4 Вып.3	То же ПС2-3АIIIВ-кп-б	4	1.20т
П3	1.865-4 Вып.1	» ПС1-3АIIIВ-кп	38	2.30т
П4	1.865-4 Вып.3	» ПС2-1АIIIВ-кп	18	1.20т
П5	1.865-4 Вып.1	» ПС1-2АIIIВ-кп-б	12	2.30т
П6	1.865-4 Вып.3	» ПС2-2АIIIВ-кп-б	4	1.20т
П7	1.865-4 Вып.1	» ПС1-3АIIIВ(10)-кп	16	2.9т
П8	1.865-1-8	» ПДС1	13	0.825т
П9	ПК-01-88	» ПЖ 1-3	28	0.178т

Согласовано:

Инв.№ подл. | Подпись и дата | Взам.инв.№

Привязан

Инв.№

ГИП	Шолохов	
Нач.отд.	Горбунов	
Гл.констр.	Теляковский	
Гл.спец.	Марков	
Н.контр.	Марков	
Рук.гр.	Скобликов	
Ст.техн.	Коптева	
Провер.	Малашина	

КЖ

Коровник на 200 коров боксового содержания с удалением навоза скреперными установками

Общие данные (продолжение)

Стадия	Лист	Листов
Р	2	

ГИПРОНИСЕЛЬХОЗ

Копировал Чц 17691-02 14 Формат А2

Типовой проект 801-2-17 Альбом I, часть II

Продолжение

Марка	Обозначение	Наименование	Кол.	Примечание
		Монолитные железобетонные конструкции		
		Для $t_н$ = -16°С		
Фм1	КЖС-7	Фундамент монолитный Фм1	2	0,75 м³
		Для $t_н$ = -30°; -40°С		
Ум1	КЖС-13	Участок монолитный	2	9,36 кг
Ум2	То же	То же	2	10,44 кг
Ум3	»	»	2	10,15 кг
Ум4	»	»	2	8,84 кг
Ум5	»	»	2	16,52 кг
		Стальные изделия		
		Для $t_н$ = -16°; -30°; -40°С		
МД1-2	1.800-4	Изделие соединительное	28	0,2 кг
МД1-16	То же	То же	4	0,3 кг
МД2-1	»	»	14	2,0 кг
МД2-8	»	»	8	2,9 кг
МД4-3	»	»	12	0,4 кг
МД4-14	»	»	12	1,7 кг
МД4-16	»	»	2	1,7 кг
МД4-17	»	»	4	2,9 кг
МД4-25	»	»	14	1,4 кг
МД4-28	»	»	2	21,6 кг
МД4-32	»	»	14	9,0 кг
МД5-7	»	»	4	0,2 кг
МД5-10	»	»	52	0,1 кг
МД5-12	»	»	4	0,1 кг
МД5-17	»	»	16	0,3 кг
МД6-3	»	»	14	1,1 кг
МС5	1.822-2 Вып.6	»	8	3,8 кг
НД1	Б.Ч.	L 160×100×9; ℓ=90 мм	4	1,6 кг
ОС2	2.860-4 010т	Оцинкованная сталь	78	м²
МС9	То же 030-03	Изделие соединительное		0,1 кг
Т8а	КЖС-14; 15	Металлическая насадка	2	73,8 кг
Т8б	То же	То же	2	73,8 кг
Т11а	»	»	2	73,21 кг
Т11б	»	»	2	73,21 кг
ТН1	Б.Ч.	L 160×100×9; ℓ=900	4	16,2 кг
К5	КЖС-14	Металлическая стойка Т1а	2	63,1

Продолжение

Марка	Обозначение	Наименование	Кол.	Примечание
		Для $t_н$ = -16°С		
МС4	2.860-4 020	Изделие соединительное	36	0,5 кг
	2.860-4 040у	-70×6 ℓ=160	108	0,5 кг
	2.860-4 050у	-120×6 ℓ=230	24	1,3 кг
	То же	-60×4 ℓ=100	24	0,3 кг
МС5	2.860-4 020-01	Изделие соединительное	4	1,0 кг
	2.860-4 060у	-60×4 ℓ=60	4	0,2 кг
	2.860-4 070у	L 180×12 ℓ=50	4	1,3 кг
	То же	L 80×6 ℓ=100	4	0,7 кг
МД4-1	1.800-4	Изделие соединительное	96	0,2 кг
МД4-2	То же	То же	84	0,3 кг
МС1	2.860-4 010-01	Изделие соединительное МС1	28	2,5 кг
МС3	То же 010-02	То же МС3	14	1,4 кг
	ГОСТ 7798-70*	Болт М20×240	28	0,5 кг
	ГОСТ 5916-70*	Гайка М20	28	0,03 кг
	ГОСТ 11371-78	Шайба М20	28	0,01 кг
Т14а	КЖС-14; 15	Металлическая насадка	2	76,23 кг
		Для $t_н$ = -30°, -40°С		
МС4	2.860-4 020	Изделие соединительное	37	0,5 кг
МС5	2.860-4 020-01	То же	8	1,0 кг
	2.860-4 040у	-70×6 ℓ=160	116	0,5 кг
	То же 050у	-120×6 ℓ=230	22	1,3 кг
	То же	-60×4 ℓ=100	22	0,3 кг
	» 060у	-60×4 ℓ=60	8	0,2 кг
МД4-1	1.800-4	Изделие соединительное	104	0,2 кг
МД4-2	То же	То же	84	0,3 кг
	2.860-4 070у	L 180×12 ℓ=50	8	1,3 кг
	То же	L 80×6 ℓ=100	8	0,7 кг
МС1	2.860-4 010-01	Изделие соединительное МС1	30	2,5 кг
МС3	То же 010-02	То же МС3	15	1,4 кг
	ГОСТ 7798-70*	Болт М20×240	30	0,5 кг
	ГОСТ 5916-70*	Гайка М20	30	0,03 кг
	ГОСТ 11371-78	Шайба М20	30	0,01 кг
Т8В	КЖС-14; 15	Металлическая насадка	1	64,5 кг
НО1	КЖС-14; 15	Неподвижная опора	1	98,8 кг
НО2	То же	То же	1	92,62 кг
НО3	»	»	2	44,49 кг

Продолжение

Марка	Обозначение	Наименование	Кол.	Примечание
А1	КЖС-14; 15	Анкер	23	8,20 кг
А2	То же	То же	8	7,29 кг
Б1	КЖС-13	Балка Г30 ℓ=6500 мм	2	250,12 кг
Б2	То же	То же ℓ=6200 мм	2	242,40 кг
Б3	»	» Г14 ℓ=3020 мм	6	76,16 кг
Б4	»	» »	2	39,91 кг
СМ1	»	Стойка металлическая	2	11,55 кг
РМ1	КЖС-14	Рама металлическая РМ1	2	15,46 кг
РМ2	То же	То же РМ2	1	10,10 кг
РМ3	»	» РМ3	2	13,72 кг
РМ4	»	» РМ4	1	16,60 кг
		Для $t_н$ = -30°С		
РМ5	КЖС-14	Рама металлическая РМ5	1	19,46 кг
		Для $t_н$ = -40°С		
РМ6	КЖС-14	Рама металлическая РМ6	1	27,0 кг

Привязан

Инв. N

Инв. N подл. | Подпись и дата | Взам. инв. N

ГИП	Шолохов		КЖС
Нач.отд.	Горбунов		
Гл.констр.	Телятковский		Коровник на 200 коров боксового содержания с удалением навоза скреперными установками
Гл.спец.	Маркова		Стадия Р; Лист 3; Листов
Н.контр.	Маркова		
Рук.гр.	Скобликов		Общие данные (окончание)
Ст.техн.	Коптева		ГИПРОНИСЕЛЬХОЗ
Провер.	Таирова		

Копировал Чиц-1788-02 15 Формат А2

Типовой проект 801-2-17 Альбом I часть III

Схема расположения элементов фундаментов и фундаментных балок (для $t_н$ = -30°, -40°С)

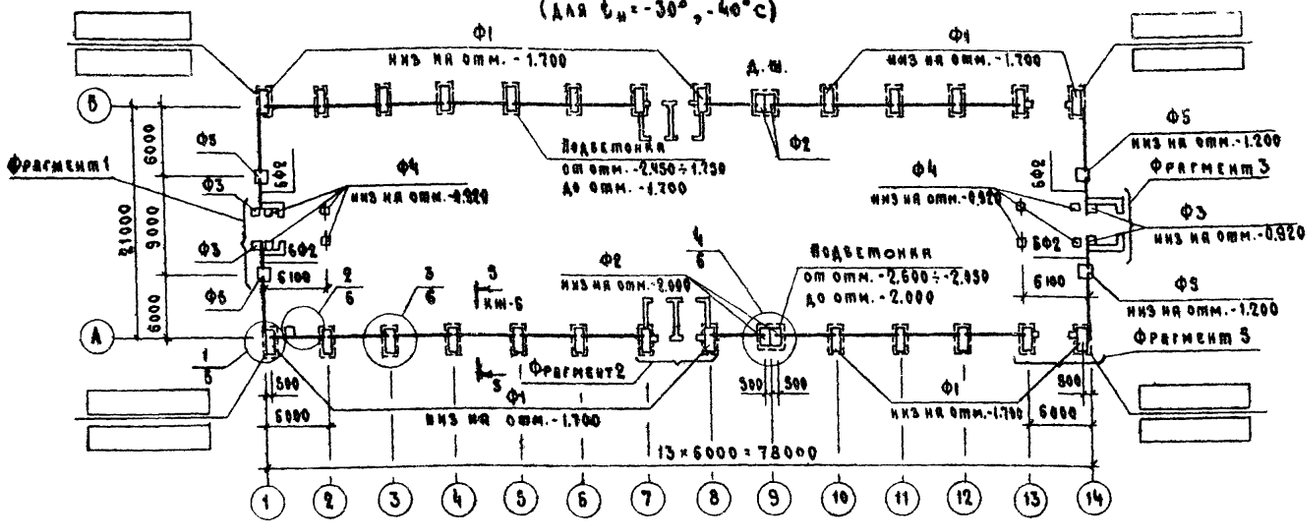

Схема расположения элементов фундаментов и фундаментных балок (для $t_н$ = -16°С)

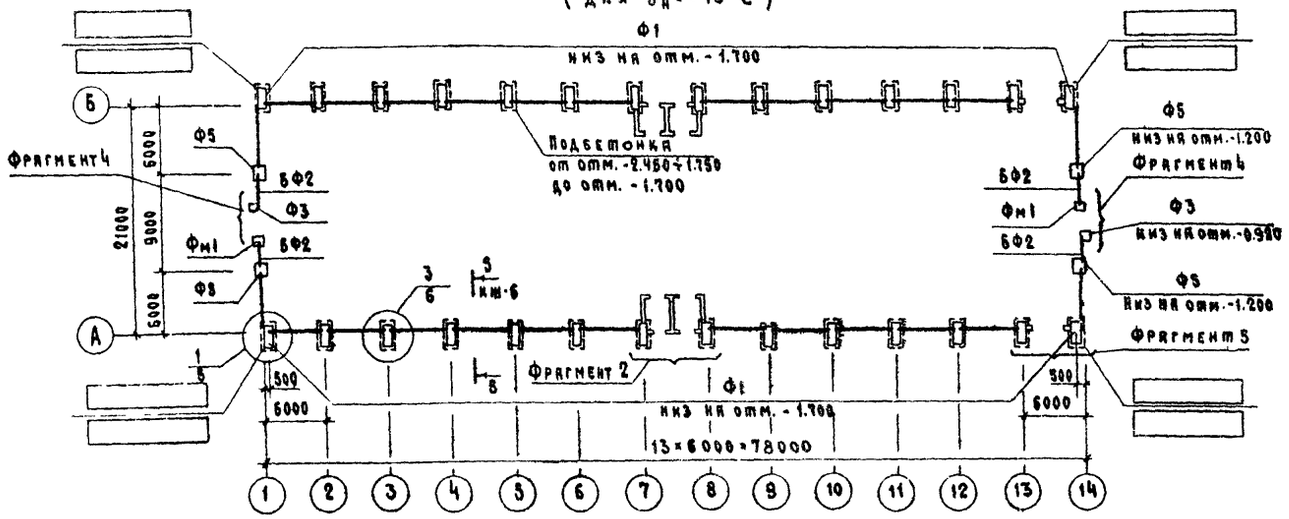

Таблица нагрузок на верхний обрез фундамента

N п.п.	Схема	M, тсм	N, тс $t_н$=-16°С	N, тс $t_н$=-30°С	N, тс $t_н$=-40°С	Q, тс
1	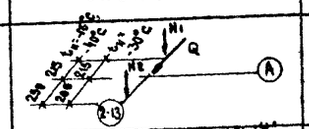	—	N_1=28,9 N_2=8,3	N_1=28,9 N_2=6,6	N_1=28,9 N_2=8,3	23.0
2	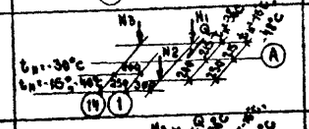	—	N_1=14.0 N_2=4.2 N_3=3,7	N_1=14.0 N_2=3,4 N_3=3,0	N_1=14.0 N_2=4,2 N_3=3,7	11,5
3	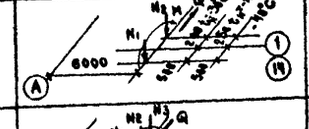	0,2	N_1=0,5 N_2=11,9	N_1=0,5 N_2=9,5	N_1=0,5 N_2=11,9	0,2
4	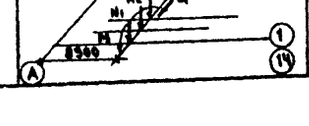	0,3	N_1=5,0 N_2=8,0 N_3=0,4	N_1=5,0 N_2=6,4 N_3=0,4	N_1=5,0 N_2=8,0 N_3=0,4	0,2

1. Фундаменты запроектированы для строительства на площадках со спокойным рельефом при отсутствии грунтовых вод. Грунты в основаниях непучинистые, непросадочные со следующими нормативными характеристиками: $C^н$ = 0,02 кгс/см², φ = 28°; $\gamma^н$ = 1,8 т/м³, E = 110 кг/см², M = 0,3, $\gamma_{зас}$ = 1,7 т/м³, вет. подг. $\gamma_{бл}^н$ = 2,4 т/м³, $\varphi^н_{б.п.}$ = 38,5°, $\delta_{б.п.}$ = 15°.
2. Глубина заложения фундаментов и размеры подошв уточняются при привязке проекта к местным условиям площадки в соответствии со СН и П II-15-74 и ВСН-01-76.
3. Фундаменты под рамы и колонны - железобетонные башмаки, под стены - железобетонные фундаментные балки.
4. Фундаментные балки укладывать на цементный раствор марки М50 толщиной 20мм по верху фундаментов.
5. Гидроизоляция для панелей на отметке -0,030, для кирпичной кладки - на отметке -0,050 из слоя цементного раствора состава 1:3 с гидрофобными добавками.

Спецификация к схеме расположения элементов фундаментов и фундаментных балок

Марка поз.	Обозначение	Наименование	Кол.	Масса ед. кг	Примечание
		Для $t_н$=-16°, -30°, -40°С			
БФ2	1.138-10, вып.1	Перемычка 1ПР38-27.25,22у	8	375.0	
		Для $t_н$=-16°С			
Фм1	КЖ-7	Фундамент монолитный Фм1	2	0,75м³	
Ф1	1.810-2, вып. 8,1,2	Фундамент Ф24-12-2	28	3270,0	
Ф3	ГОСТ 240.22-80	То же 1Ф12.9-2	2	1200,0	
Ф5	ГОСТ 240.22-80	" 2Ф15.15-2	4	2000,0	
БФ1	1.415-1, вып.1	Балка фундаментная Ф56-33	26	2200,0	
		Для $t_н$=-30°, -40°С			
Ф1	1.810-2, вып. 8,1,2	Фундамент Ф24-12-2	28	3270,0	
Ф2	То же	То же Ф18-15-1	4	2800,0	
Ф3	ГОСТ 24022-80	" 1Ф12.9-2	4	1200,0	
Ф4	То же	" 1Ф9.9-1	8	900.0	
Ф5	"	" 2Ф15.15-2	4	2000.0	
		Для $t_н$=-30°С			
БФ1	1.415-1 вып.1	Балка фундаментная Ф66-11	26	1800,0	
		Для $t_н$=-40°С			
БФ1	1.415-1, вып.1	Балка фундаментная Ф66-33	26	2200,0	

6. Поверхности стен приямка, каналов и фундаментные балки БФ2, соприкасающиеся с грунтом обмазать горячим битумом за 2 раза.
7. Все не замаркированные фундаментные балки - БФ1.
8. При привязке проекта на пучинистых грунтах под рандвалками устраивается песчаная подушка δ=250мм с зазором между низом фундаментной балки и подушкой 20мм
   - для $t_н$=-16°С Ленточные фундаменты бетон М100-12,4м³
   - для $t_н$=-30°, -40°С Ленточные фундаменты бетон М100-18,3м³
   - Набетонка для $t_н$=-16, -30°, -40°С бетон М100-8м³
   - для $t_н$=-16°С Подбетонка бетон М50-38,5м³
   - для $t_н$=-30°, -40°С Подбетонка бетон М50 - 38,8м³

Данный лист смотреть с листами КЖ-5, 6, 7.

ГИП	Шолоков		КЖ
Нач.отд.	Горбунов		
Гл.констр.	Теляковский		Коровник на 200 коров боксового содержания с удалением навоза скреперными установками
Н.контр.	Марков		Стадия: Р; Лист: 4; Листов:
Гл.спец.	Марков		
Рук.гр.	Скобликов		Схема расположения элементов фундаментов и фундаментных балок
Ст.инж.	Малашина		ГИПРОНИСЕЛЬХОЗ
Провер.	Таирова		

Привязан

Инв. N

Копировала 17681 02 16 Формат 22

Согласовано:

Инв. N подл. | Подпись и дата | Взам. инв. N

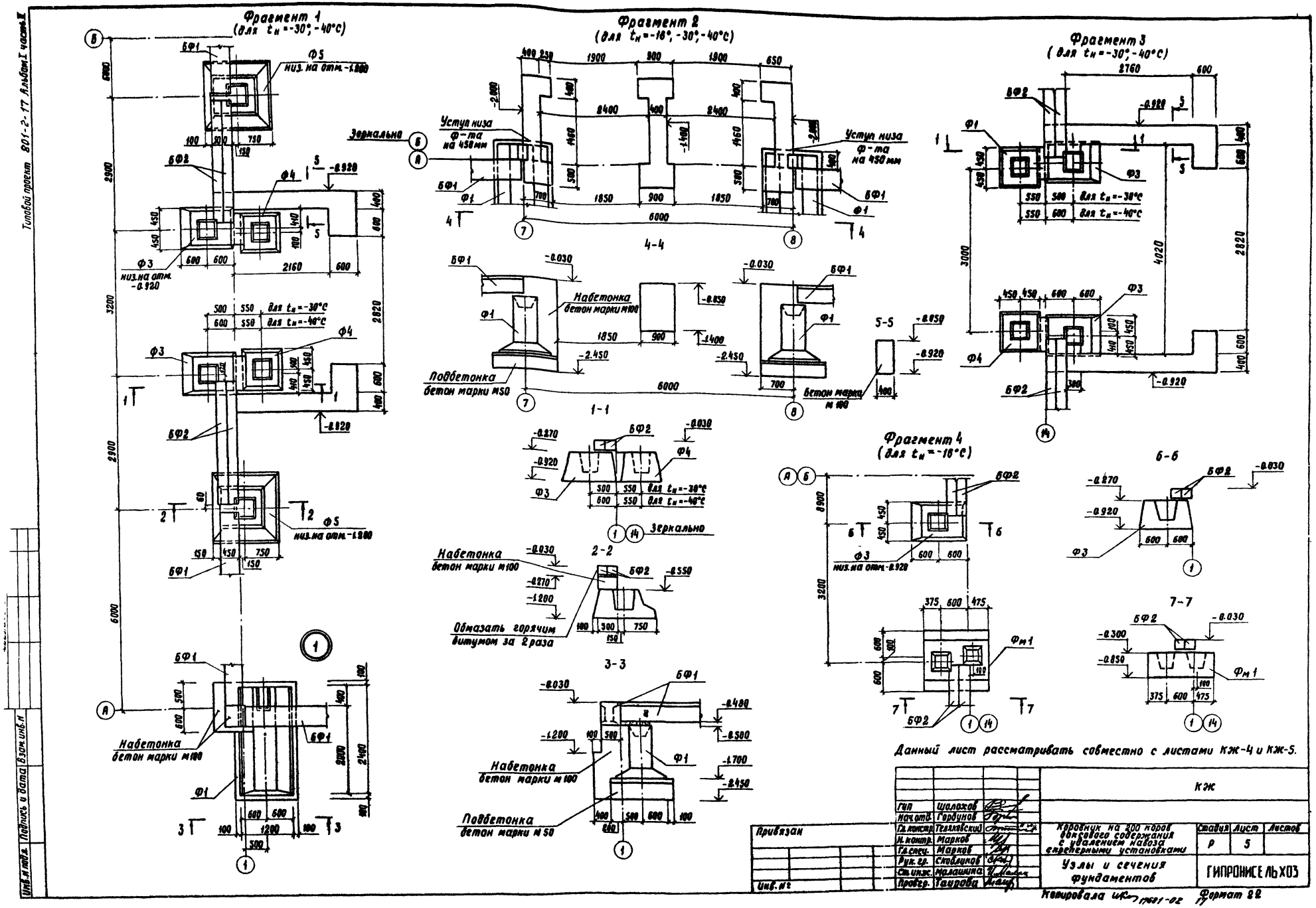
Фрагмент 1
(для $t_н$=-30°, -40°С)
Фрагмент 2
(для $t_н$=-16°, -30°, -40°С)
Фрагмент 3
(для $t_н$=-30°, -40°С)
Фрагмент 4
(для $t_н$=-16°С)
Уступ низа ф-та на 450 мм
Зеркально
Набетонка бетон марки М100
Подбетонка бетон марки М50
Бетон марки М100
Обмазать горячим битумом за 2 раза
Ф5 низ. на отм. -1.200
Ф3 низ. на отм. -0.920
Ф4
Ф1
БФ1
БФ2
Фм1
4-4
1-1
2-2
3-3
5-5
6-6
7-7
Данный лист рассматривать совместно с листами КЖ-4 и КЖ-5.
Привязан
Инв. №
Гип Шолохов
Нач.отд. Гордунов
Гл.констр. Теляковский
Н.контр. Марков
Гл.спец. Марков
Рук.гр. Скобликов
Ст.инж. Малашина
Провер. Таирова
КЖ
Коровник на 200 коров боксового содержания с удалением навоза скреперными установками
Узлы и сечения фундаментов
Стадия Р
Лист 5
Листов
ГИПРОНИСЕЛЬХОЗ
Копировала
Формат 22
Типовой проект 801-2-17 Альбом I часть II
Инв.№ подл. Подпись и дата Взам.инв.№

Типовой проект 801-2-17 Альбом I часть II

Инв.№подл. | Подпись и дата | Взам.инв.№

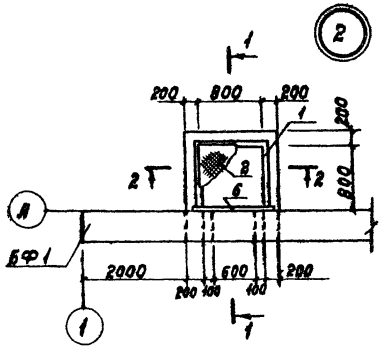

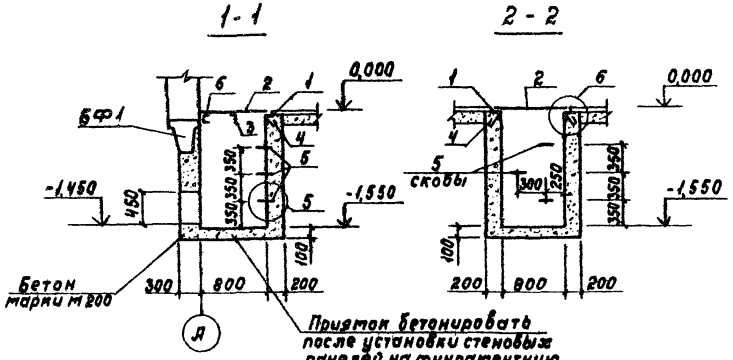

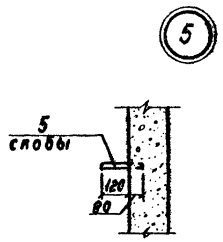

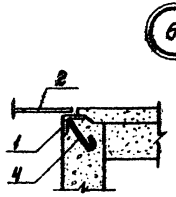

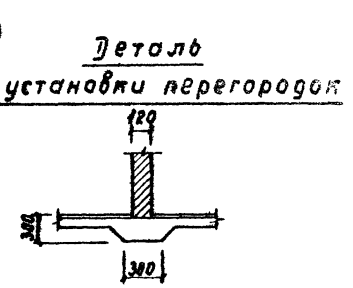

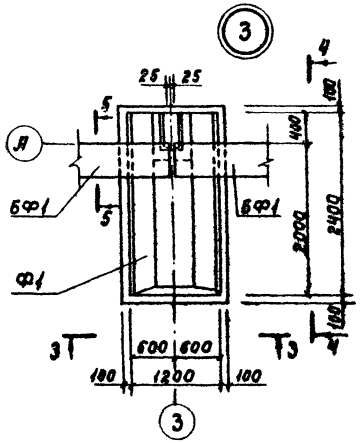

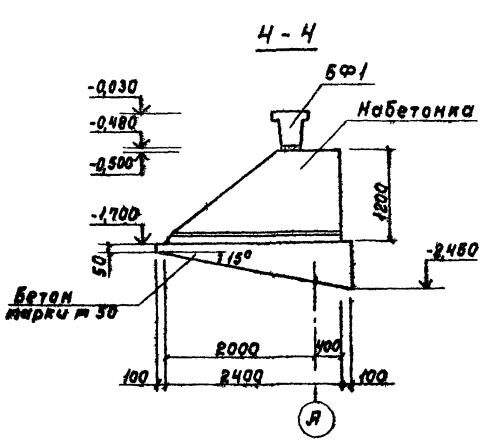

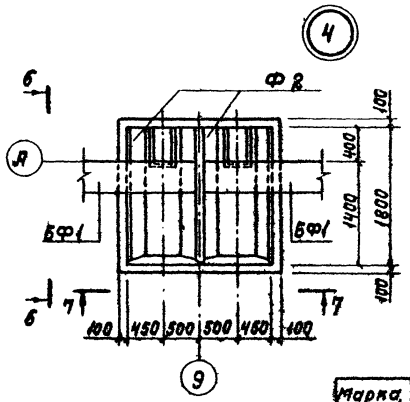

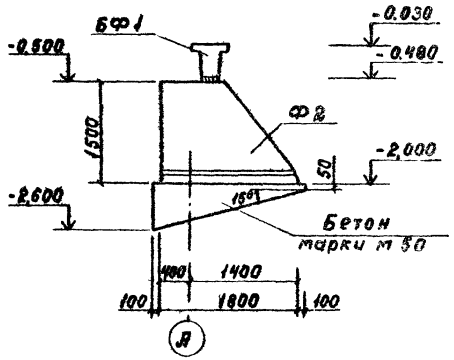

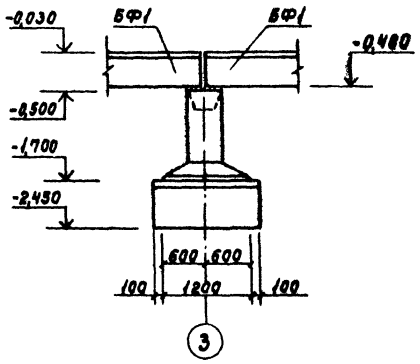

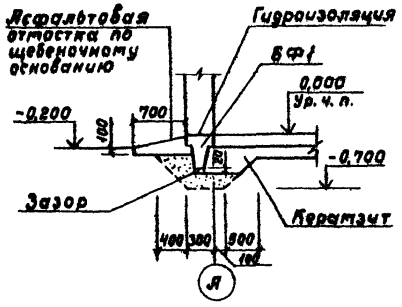

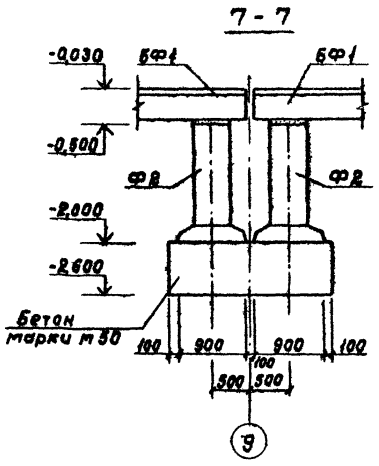

Марка, поз.	Обозначение	Наименование	Кол.	Масса, ед.кг	Примечание
		Приямок			
		Материалы			
		Бетон марки м 200	1,12		м³
1	Б.Ч.	∟50×5 ГОСТ 8509-72*		1,40	
2	Б.Ч.	Сталь рифленая б=5мм ГОСТ 8568-77		3,70	
3	Б.Ч.	– 60×6, ℓ=800 ГОСТ 103-76	1	2,2	
4	Б.Ч.	ф6 AI, ℓ=180 ГОСТ 5.1459-72	6	0,04	
5	Б.Ч.	ф16 AI, ℓ=570 ГОСТ 5.1459-72	3	0,9	
6	Б.Ч.	∟10, ℓ=1100 ГОСТ 8240-72	1	9,4	

Данный лист рассматривать совместно с листами КЖ 4 и КЖ 6.

ГИП	Шалехов		КЖ
Нач.отд.	Гарбунов		
Гл.констр.	Тепляковский		
Инженер	Марков		
Гл.спец.	Марков		
Рук.гр.	Сковинков		
Ст.инж.	Марашина		
Провер.	Таирова		

Привязан

Инв.№

Коровник на 200 коров весового содержания с удалением навоза скреперными установками	Стадия	Лист	Листов
	Р	6	
Узлы и сечения фундаментов	ГИПРОНИСЕЛЬХОЗ		

Копировала Самсонова 3.11.81-82

Формат А2

Альбом I часть II

Типовой проект 801-2-17

Фрагмент 5

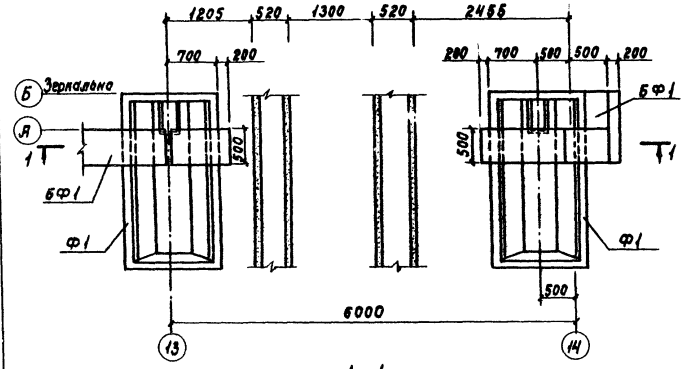

Фт 1

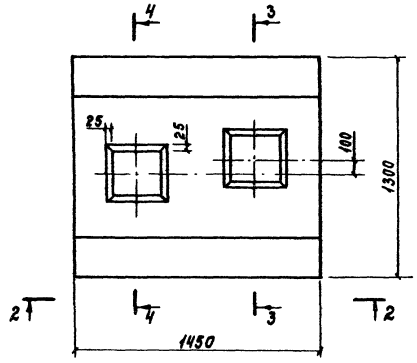

Спецификация монолитной конструкции

Формат	Зона	Поз.	Обозначение	Наименование	Кол. на исполнение	Примечание
				Документация		
			КЖ-7	Сборочный чертеж	X	
				Материалы		
			ГОСТ 8478-66	Сетка С1 150/150 Ø9 В-I Ø10 В-I	1	
				Бетон марки М 150	0,75	м³

Марка	Литера
Фт 1	Р

1 - 1

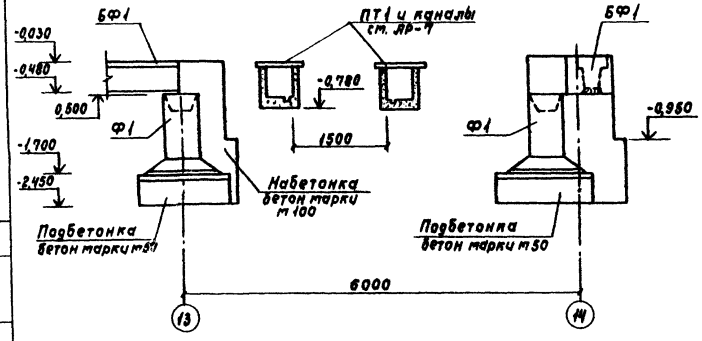

2 - 2

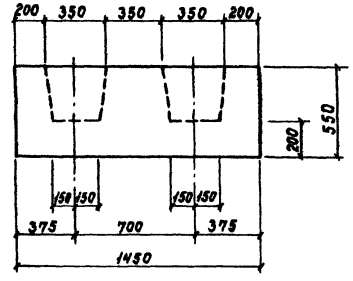

3 - 3

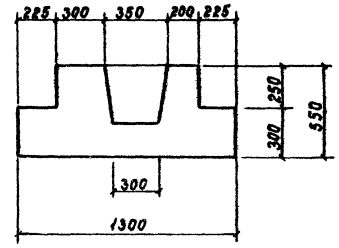

4 - 4

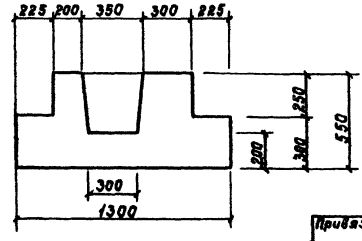

Армирование фундамента

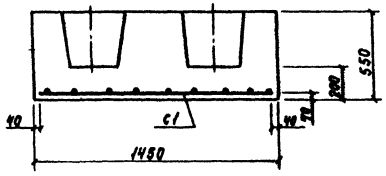

ГИП	Шлюзов	
Нач.отд.	Горбунов	
Гл.констр.	Пеховский	
Гл.спец.	Марков	
Н.контр.	Марков	
Рук.гр.	Скобликов	
Ст.инж.	Коротаева	
Пробер.	Скобликов	

Привязан

Инв.№

КЖ

Коровник на 200 коров беспривязного содержания с скреперными установками

Фрагмент 5
Монолитный железобетонный фундамент Фт 1

Стадия	Лист	Листов
Р	7	

ГИПРОНИСЕЛЬХОЗ

Копировал Самара 17681-02 Формат А2

Инв.№ подл. | Подпись и дата | Взам.инв.№

Типовой проект 801-2-17 Альбом I часть II

Схема расположения рам и стоек фахверка (для $t_н = -30°, -40°C$)

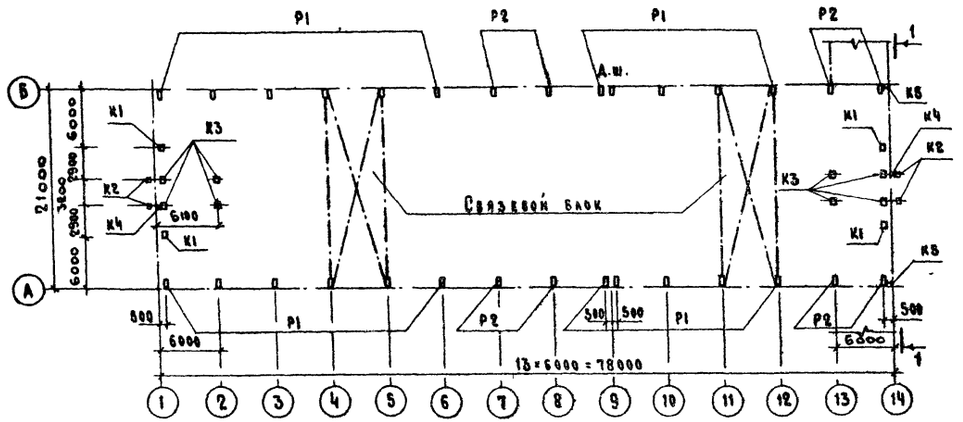

Схема расположения рам и стоек фахверка (для $t_н = -16°C$)

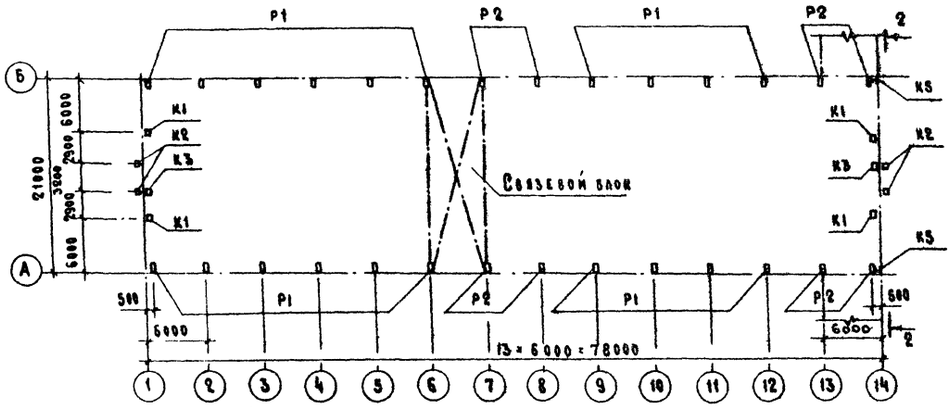

Схема расположения плит покрытия (для $t_н = -16°, -30°, -40°C$)

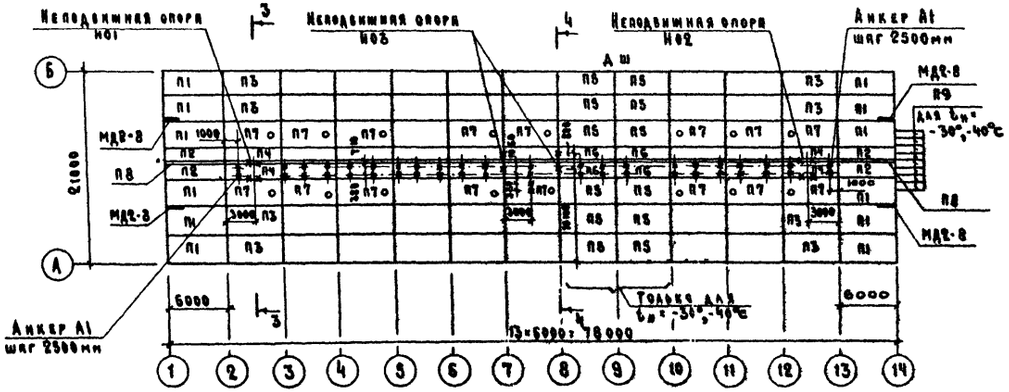

Фрагмент плана плит покрытия (для $t_н = -16°C$)

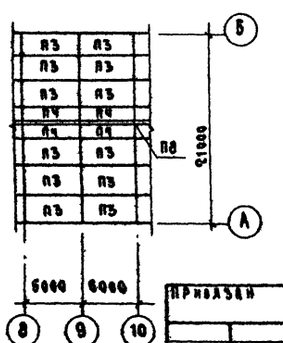

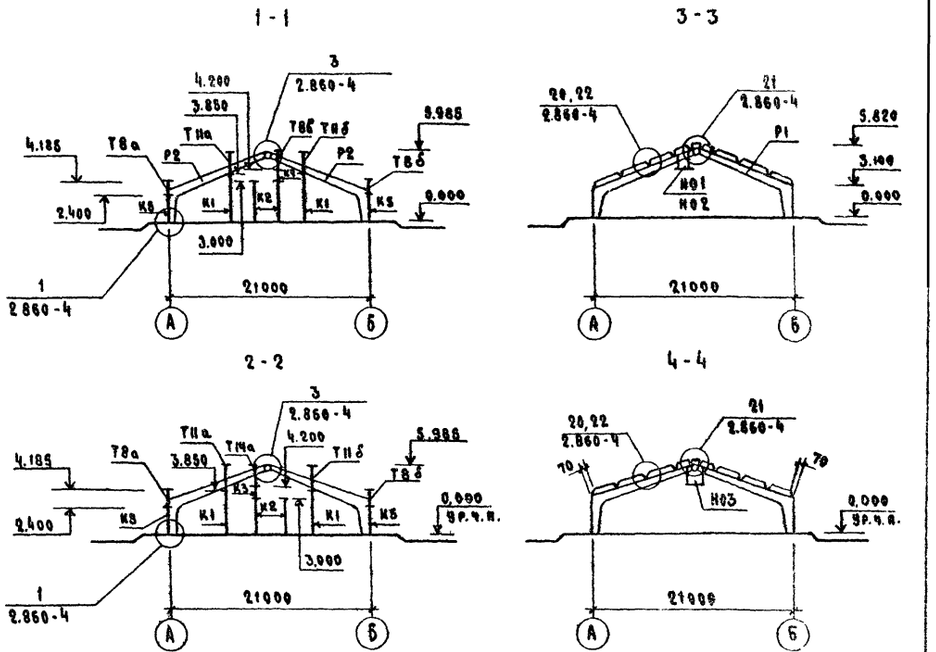

1. Монтаж каркаса рам производить в соответствии с указаниями серии 2.860-4.
   Монтаж плит покрытия при $t_н = -30°, -40°C$ вести в соответствии с пунктом 2.7 серии 2.860-4.
   При $t_н = -16°C$ в дополнение п. 2.7 серии 2.860-4 опирание и приварка плит к рамам в осях 1,2 и 13,14 должны быть не менее 80 мм, $h_{шв} = 8$ мм соответственно.
2. Плиты в покрытии должны быть приварены не менее чем по трем углам к закладным изделиям несущих конструкций.
3. Швы между плитами покрытия тщательно заделать бетоном марки М100 на мелком заполнителе.
4. Неподвижные опоры Н01 + Н03 и анкер А1 даны только для $t_н = -30°, -40°C$, см. лист КЖ-14.
5. Все незамаркированные плиты – П3.
6. Данный лист смотри совместно с листами КЖ-8, 13, 14.
7. Колонны К2 устанавливаются на отметке -0,600.
   Колонны К3 устанавливаются на отметке -0,660.

							КЖ
				ГИП	Шолохов		
				Нач.отд.	Горбунов		
Привязан				Гл.конст.	Теляковский		Коровник на 200 коров бокового содержания с удалением навоза скреперными установками
				Н.контр.	Марков		
				Гл.спец.	Марков		
				Рук.гр.	Скобликов		Схемы расположения рам, стоек фахверка и плит покрытия
				Ст.инж.	Малашина		
Инв. N				Провер.	Тамрова		

Стадия	Лист	Листов
Р	8	

ГИПРОНИСЕЛЬХОЗ

Копировал 17681-02 Формат 22

Инв. N подл. | Подпись и дата | Взам. инв. N

Типовой проект 801-2-17 Альбом I, часть II

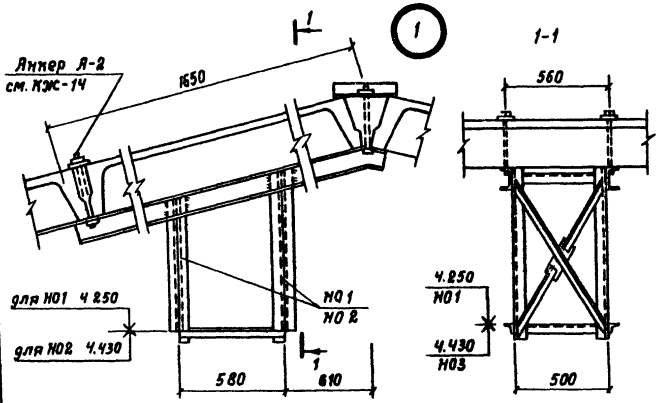

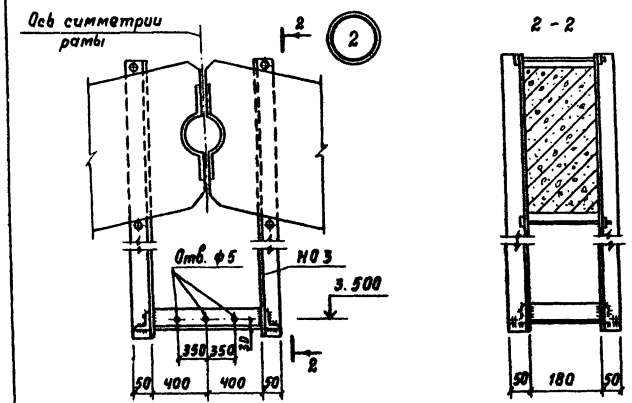

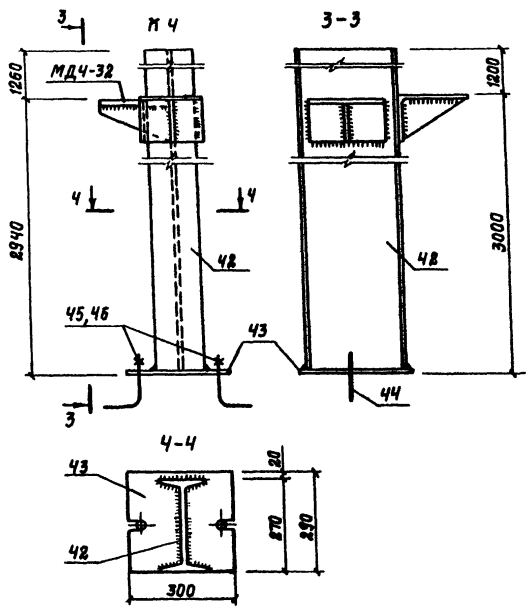

Спецификация элементов к схемам расположенным на листе КЖС-8

Марка	Обозначение	Наименование	Кол.	Масса ед.в т	Примечание
		Схема расположения рам и стоек фахверка			
		Для $t_н$=-16°С			
Р1	1.822-2 вып.5	Полурама ПР21-3-2А	20	3,40	
Р2	То же	То же ПР21-3-2В	8	3,40	
К1	1.823-1 вып.1	Колонна СК3-48-3	4	1,08	
К2	То же	То же СК2-36-1б	4	0,36	
К3	»	» СК2-48-1	2	0,48	
К5	1.800-4	Металлическая стойка Т1а	2	63,1	
		Схема расположения плит покрытия			
		Для снега-100кгс/м²			
		Для $t_н$=-16°С			
П1	1.865-4 вып.1	Плита ПС1-3АIIIВ кп-б	12	2,30	
П2	1.865-4 вып.3	То же ПС2-3АIIIВ кп-б	4	1,20	
П3	1.865-4 вып.1	» ПС1-2АIIIВ кп	50	2,30	
П4	1.865-4 вып.3	» ПС2-1АIIIВ кп	22	1,20	
П7	1.865-4 вып.1	» ПС1-3АIIIВ(10)-кп	16	2,9	
П8	1.865.1-8	» ПДС1	13	0,825	
		Схема расположения рам и стоек фахверка			
		Для $t_н$=-30°;-40°С			
Р1	1.822-2 вып.5	Полурама ПР21-3-2А	22	3,40	
Р2	То же	То же ПР21-3-2В	8	3,40	
К1	1.823-1 вып.1	Колонна СК3-48-3	4	1,08	
К2	То же	То же СК2-36-1В	4	0,36	
К3	»	» СК2-36-1	8	0,36	
К4	КЖС-9	I 27 ℓ=4200	2	0,13	
К5	1.800-4	Металлическая стойка Т1а	2	63,1	
		Схема расположения плит покрытия			
		Для снега-100кгс/м²			
		Для $t_н$=-30°-40°С			
П1	1.865-4 вып.1	Плита ПС1-5АIIIВ кп-б	12	2,30	
П2	1.865-4 вып.3	То же ПС2-3АIIIВ кп-б	4	1,20	
П3	1.865-4 вып.1	» ПС1-3АIIIВ кп	38	2,30	
П4	1.865-4 вып.3	» ПС2-1АIIIВ кп	18	1,20	
П5	1.865-4 вып.1	» ПС1-2АIIIВ кп-б	12	2,30	
П6	1.865-4 вып.3	» ПС2-2АIIIВ кп-б	4	1,20	
П7	1.865-4 вып.1	» ПС1-3АIIIВ(10)-кп	16	2,9	
П8	1.865.1-8	» ПДС1	13	0,825	
П9	ПК-01-88	ПЖ1-3	8	0,178	

Марка	Обозначение	Наименование	Кол.	Масса ед.в т	Примечание
		Изделия металлические			
		Для $t_н$=-16°С			
МС1	2.860-4 010(-01)	Изделие соединительное МС1	28	2,5 кг	
МС3	То же 010(-02)	То же МС3	14	1,4 кг	
	ГОСТ 7798-70*	Болт М20×240	28	0,5 кг	
	ГОСТ 5916-70*	Гайка М20	28	0,03кг	
	ГОСТ 11371-78	Шайба М20	28	0,01кг	
ФС2	2.860-4 010 м	Оцинкованная сталь			78 м³
МС9	То же 030-03	Изделие соединительное		0,1 кг	
Т8а	КЖС-14; 15	Металлическая насадка	2	73,8кг	
Т8б	То же	То же	2	73,8кг	
Т11а	»	»	2	73,21кг	
Т11б	»	»	2	73,21кг	
Т14а	»	»	2	76,23кг	
МД4-32	1.800-4	Соединительное изделие	4	9,0кг	
МД2-8	То же	То же	4	2,9 кг	
		Для $t_н$=-30°;-40°С			
МС1	2.860-4 010-01	Изделие соединительное МС1	30	2,5кг	
МС3	То же 010-02	То же МС3	15	1,4 кг	
	ГОСТ 7798-70*	Болт М20×240	30	0,5 кг	
	ГОСТ 5916-70*	Гайка М20	30	0,03кг	
	ГОСТ 11371-68*	Шайба М20	30	0,01кг	
ФС2	2.860-4 010 м	Оцинкованная сталь			78 м³
МС9	То же 030-03	Изделие соединительное		0,1кг	
Т8а	КЖС-14; 15	Металлическая насадка	2	73,8кг	
Т8б	То же	То же	2	73,8кг	
Т8в	»	»	2	64,5кг	
Т11а	»	»	2	73,21кг	
Т11б	»	»	2	73,21кг	
МД4-32	1.800-4	Соединительное изделие	4	9,0кг	
МД2-8	То же	То же	4	2,9 кг	
НО1	КЖС-14, 15	Неподвижная опора	1	98,80кг	
НО2	То же	То же	1	92,62кг	
НО3	»	»	2	44,65кг	
А1	»	Анкер	23	8,20кг	
А2	»	То же	8	7,29кг	

Привязан

Инв.№

ГИП	Шолохов		КЖС
Нач.отд.	Горбунов		
Гл.констр.	Телковский		
Гл.спец.	Марков		
Н.контр.	Марков		Коровник на 200 коров боксового содержания с удалением навоза скреперными установками
Рук.гр.	Скобликов		Спецификация элементов к схемам расположенным на листе КЖС-8. Узлы 1 и 2
Инж.	Малашина		
Провер.	Гаврова		

Стадия	Лист	Листов
Р	9	

ГИПРОНИИСЕЛЬХОЗ

Копировал № 17681-02 21 Формат А2

Инв.№ подл. | Подпись и дата | Взам.инв.№

Типовой проект 801-2-17 Альбом I часть

Схема расположения панелей стен по оси А между осями 1-14

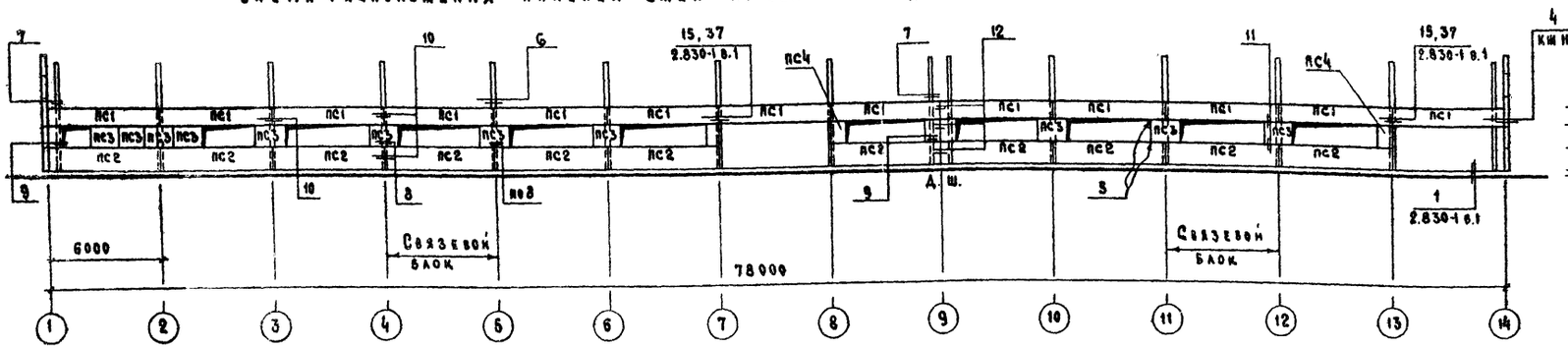

Схема расположения панелей стен по оси Г между осями 14-1

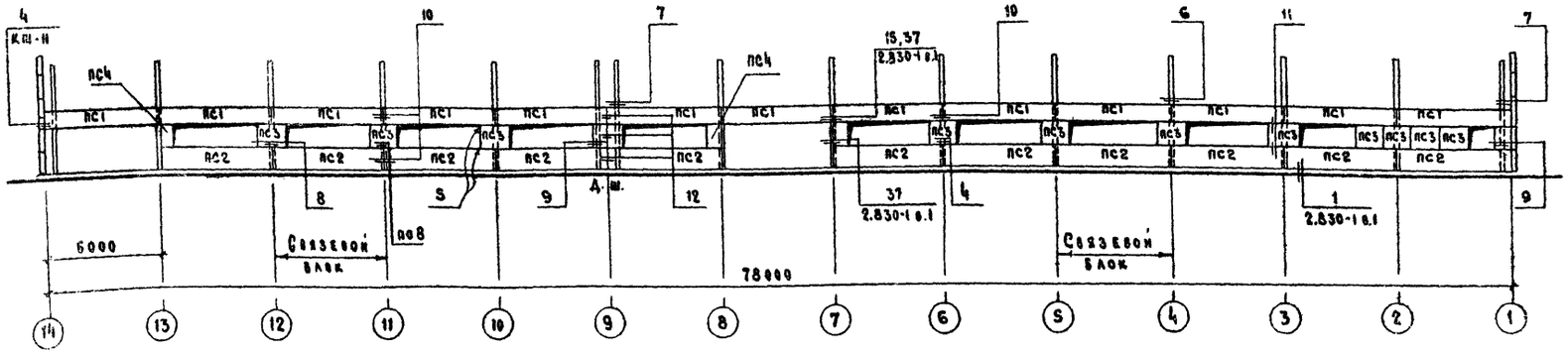

Схема расположения панелей стен по оси 1 между осями Б-А

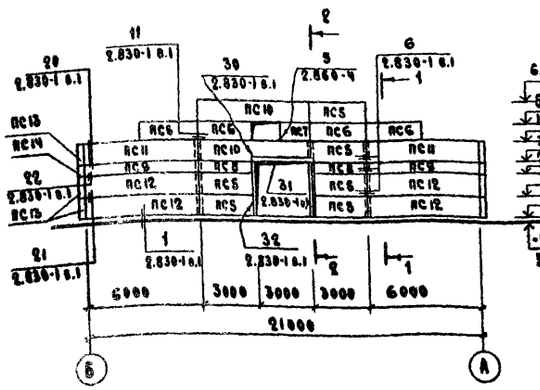

Схема расположения панелей стен по оси 14 между осями А-Б

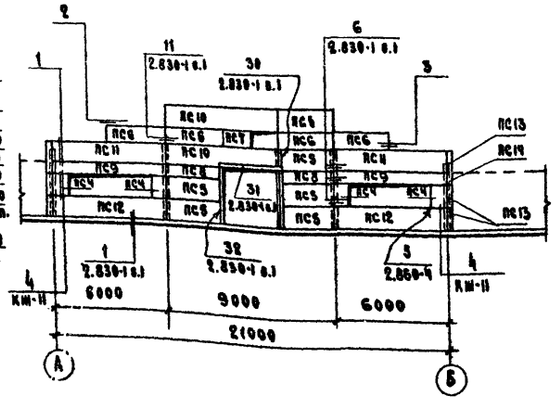

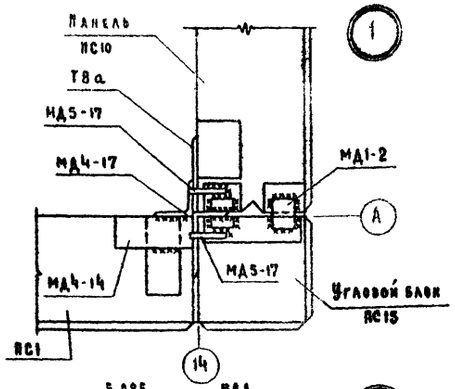

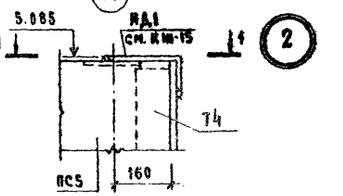

1-1

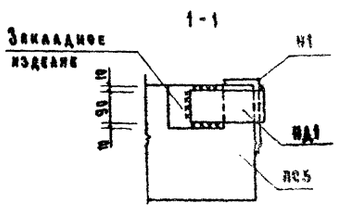

2-2

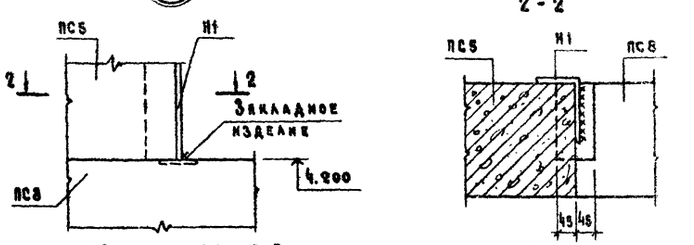

1. Разрезы 1-1 и 2-2 смотреть на листе КЖ-11.
2. Лист смотреть вместе с листами КЖ-11 и КЖ-12.
3. Узлы крепления панелей приняты по серии 2.860-4, кроме оговоренных.

Гип	Шолохов			КЖ
Нач. отд.	Горбунов			
Гл. конст.	Теляковский			
Н. контр.	Марков			
Гл. спец.	Марков			
Рук. гр.	Скобликов			
Инж.	Ермакова			
Провер.	Тимрова			

Привязан

Инв. №

Коробник на 200 коров боксового содержания с удалением навоза скреперными установками

Стадия: Р | Лист: 10 | Листов:

Схемы расположения панелей стен для $t_н = -30°C$

ГИПРОНИСЕЛЬХОЗ

Копировал

Формат 22

15681-02 22

Типовой проект 801-2-17 Альбом I часть II

Инв. N подл. | Подпись и дата | Взам. инв. N

Схема расположения панелей стен по оси А между осями 1-14

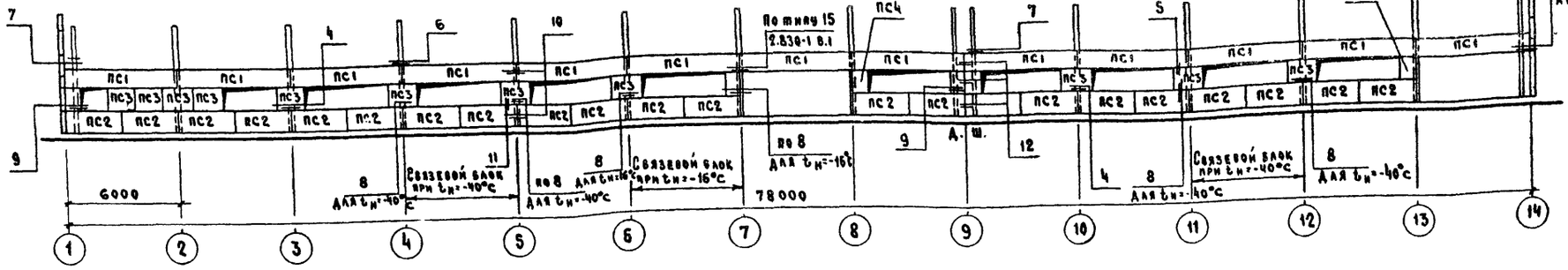

Фрагмент схемы расположения панелей стен для $t_н$=-16°С

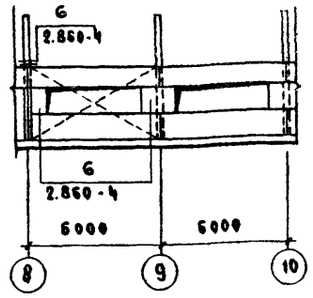

3-3

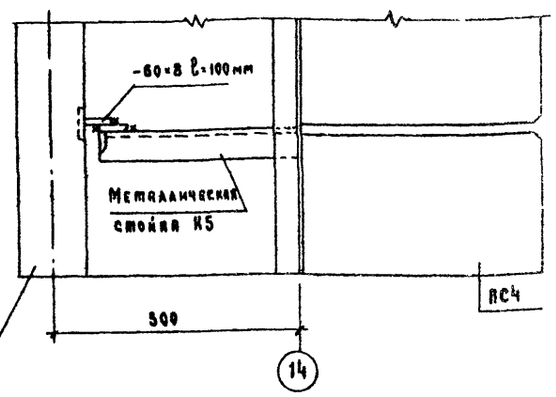

Схема расположения панелей стен по оси Б между осями 14-1

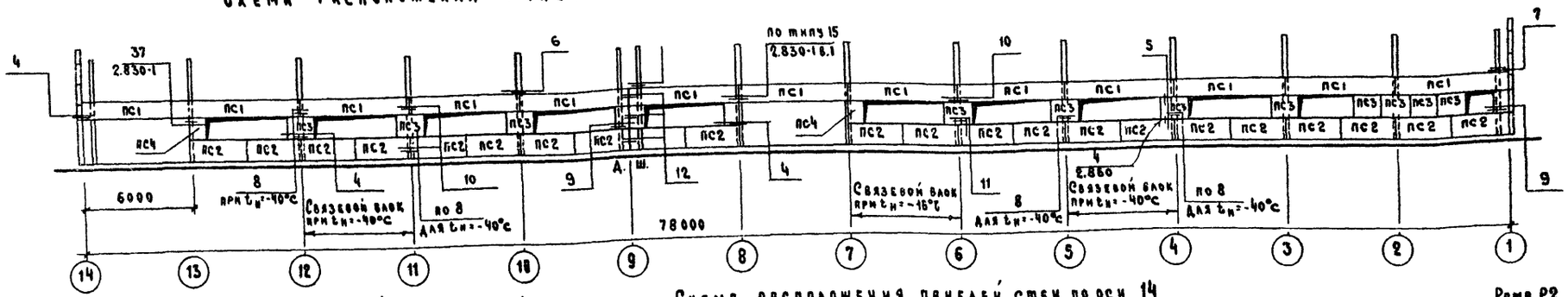

Схема расположения панелей стен по оси 1 между осями Б-А (для $t_н$=-16°С)

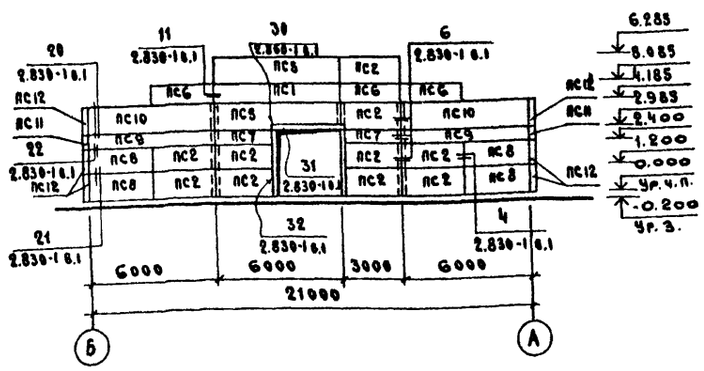

Схема расположения панелей стен по оси 14 между осями А-Б (для $t_н$=-16°С)

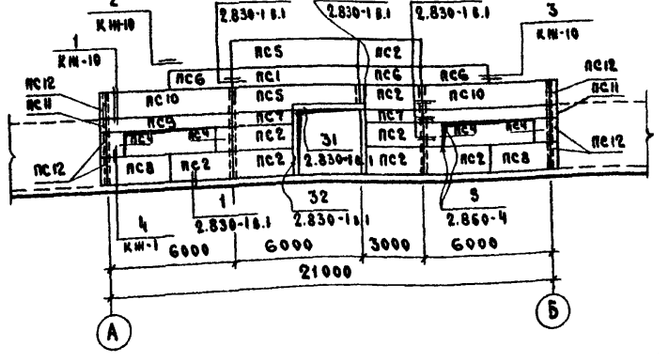

1-1

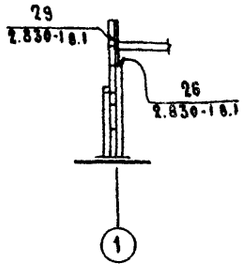

4

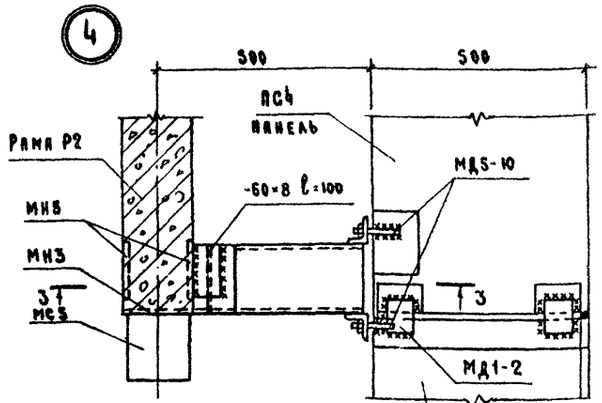

2-2

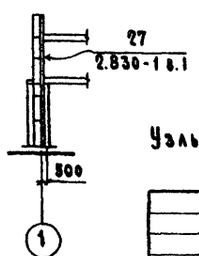

Схема расположения панелей стен по оси 1 между осями Б-А (для $t_н$=-40°С)

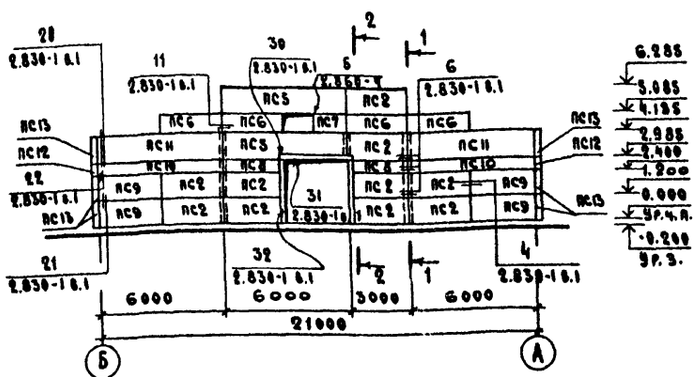

Схема расположения панелей стен по оси 14 между осями А-Б (для $t_н$=-40°)

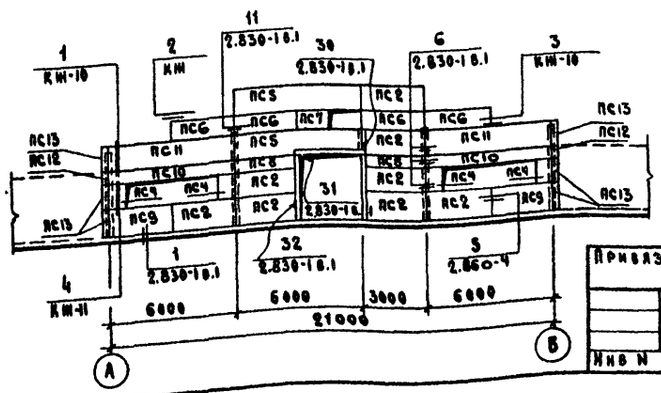

Узлы крепления панелей приняты по серии 2.860-4, кроме оговоренных.

ГИП	Шолохов		
Нач.отд.	Горбунов		
Гл.конст.	Телятовский		
Н.контр.	Марков		
Гл.спец.	Марков		
Рук.гр.	Скобликов		
Инж.	Ермакова		
Провер.	Танрова		

Привязан

Инв N

КН

Коровник на 200 коров боксового содержания с удалением навоза скреперными установками	Стадия	Лист	Листов
	Р	11	
Схемы расположения панелей стен для $t_н$=-16°, -40°С	ГИПРОНИСЕЛЬХОЗ		

Копировал

17681-02 23

Формат А2

Спецификация элементов к схемам расположения панелей стен

Марка поз.	Обозначение	Наименование	Кол.	Масса ед. кг	Примечание
		Схема расположения			
		панелей стен			
		Для $t_н$=-16°С			
ПС 1	1.832-5 Вып.0,1	Панель-перемычка СПСЛ50 0,9×6 411	26	3,1 т	
ПС 2	То же	Панель рядовая СПСЛ50 1,2×3 101	62	2,1 т	
ПС 3	»	Панель простеночная СПСЛ50 1,2×1,5 201	24	1,0 т	
ПС 4	»	Блок простеночный СБСЛ50 1,2×0,75 201	12	0,5 т	
ПС 5	»	Панель-перемычка СПСЛ50 1,2×6 311	4	4,2 т	
ПС 6	»	Панель-простеночная СПСЛ50 0,9×3 202	6	1,6 т	
ПС 7	»	То же СПСЛ50 0,6×3 202	4	1,0 т	
ПС 8	»	Панель рядовая СПСЛ50 1,2×3 102	6	2,1 т	
ПС 9	»	Панель-перемычка СПСЛ50 0,6×6 311	4	2,1 т	
ПС 10	»	То же СПСЛ50 1,2×6 411	4	4,2 т	
ПС 11	»	Блок угловой СБСЛ50 0,6×0,5 801	4	0,3 т	
ПС 12	»	То же СБСЛ50 1,2×0,5 801	12	0,4 т	
		Схема расположения			
		панелей стен			
		Для $t_н$=-30°С			
ПС 1	1.832-5 Вып.0,1	Панель-перемычка СПСЛ40 0,9×6 411	26	2,6 т	
ПС 2	То же	Панель рядовая СПСЛ40 1,2×6 111	22	3,5 т	
ПС 3	»	Панель простеночная СПСЛ40 1,2×1,5 201	22	0,9 т	
ПС 4	»	Блок простеночный СБСЛ40 1,2×0,75 201	16	0,4 т	
ПС 5	»	Панель рядовая СПСЛ40 1,2×3 101	12	1,7 т	
ПС 6	»	Панель простеночная СПСЛ40 0,9×3 202	8	1,3 т	
ПС 7	»	То же СПСЛ40 0,9×1,5 201	2	0,6 т	
ПС 8	»	» СПСЛ40 0,6×3 202	4	0,9 т	
ПС 9	»	Панель-перемычка СПСЛ40 0,6×6 311	4	1,7 т	
ПС 10	»	То же СПСЛ40 1,2×6 311	4	3,6 т	
ПС 11	»	» СПСЛ40 1,2×6 411	4	3,5 т	
ПС 12	»	Панель рядовая СПСЛ40 1,2×6 112	6	3,5 т	
ПС 13	»	Блок угловой СБСЛ40 1,2×0,4 801	12	0,2 т	
ПС 14	»	То же СБСЛ40 0,6×0,4 801	4	0,1 т	

Продолжение

Марка поз.	Обозначение	Наименование	Кол.	Масса ед.кг	Примечание
		Схема расположения			
		панелей стен			
		Для $t_н$=-40°С			
ПС 1	1.832-5 Вып.0,1	Панель-перемычка СПСЛ50 0,9×6 411	26	3,1 т	
ПС 2	То же	Панель рядовая СПСЛ50 1,2×3 101	62	2,1 т	
ПС 3	»	Панель простеночная СПСЛ50 1,2×1,5 201	22	1,0 т	
ПС 4	»	Блок простеночный СБСЛ50 1,2×0,6 201	16	0,5 т	
ПС 5	»	Панель-перемычка СПСЛ50 1,2×6 311	4	4,2 т	
ПС 6	»	Панель простеночная СПСЛ50 0,9×3 202	8	1,6 т	
ПС 7	»	То же СПСЛ50 0,9×1,5 201	2	0,8 т	
ПС 8	»	» СПСЛ50 0,6×3 202	4	1,0 т	
ПС 9	»	Панель рядовая СПСЛ50 1,2×3 102	6	2,1 т	
ПС10	»	Панель-перемычка СПСЛ50 0,6×6 311	4	2,1 т	
ПС11	»	То же СПСЛ50 1,2×6 411	4	4,2 т	
ПС 12	»	Блок угловой СБСЛ50 0,6×0,5 801	4	0,3 т	
ПС 13	»	То же СБСЛ50 1,2×0,5 801	12	0,4 т	
		Изделия металлические			
		Для $t_н$=-16°;-30°;-40°С			
МД1-2	1.800-4	Соединительное изделие	28	0,2кг	
МД1-16	То же	То же	4	0,3кг	
МД2-1	»	»	14	2,0кг	
МД2-8	»	»	4	2,9кг	
МД4-3	»	»	12	0,4кг	
МД4-14	»	»	12	1,7кг	
МД4-16	»	»	2	1,7кг	
МД4-17	»	»	4	2,9кг	
МД4-25	»	»	14	1,4кг	
МД4-28	»	»	2	21,6кг	
МД4-32	»	»	10	9,0кг	
МД5-7	»	»	4	0,2кг	
МД5-10	»	»	50	0,1кг	
МД5-12	»	»	4	0,1кг	
МД5-17	»	»	16	0,3кг	
МД6-3	»	»	14	1,1кг	

Продолжение

Марка поз.	Обозначение	Наименование	Кол.	Масса ед.кг.	Примечание
МС 5	1.822-2 Вып.6	Соединительное изделие	8	3,8кг	
НД1	Б.Ч.	L 160×100×9; ℓ=90	4	1,6кг	
Н1	»	L 160×100×9; ℓ=900			
		Для $t_н$=-15°С			
МС4	2.860-4 020	Изделие соединительное	36	0,5кг	
	2.860-4 040У	-70×6 ℓ=160	108	0,5кг	
	2.860-4 050У	-120×6 ℓ=230	24	1,3кг	
	То же	-60×4 ℓ=100	84	0,3кг	
МС5	2.860-4 020-01	Изделие соединительное	4	1,0кг	
	2.860-4 060У	-60×4 ℓ=60	4	0,2кг	
	2.660-4 070У	L 180×12 ℓ=50	4	1,3кг	
	То же	L 80×6 ℓ=100	4	0,7кг	
МД4-1	1.800-4	Изделие соединительное	96	0,2кг	
МД4-2	То же	То же	84	0,3кг	
		Для $t_н$=-30°;-40°С			
МС4	2.860-4 020	Изделие соединительное	37	0,5кг	
МС5	2 860-4 020-01	То же	8	1,0кг	
	2.860-4 040У	-70×6 ℓ=160	116	0,5кг	
	То же 050У	-120×6 ℓ=230	22	1,3кг	
	То же	-60×4 ℓ=100	22	0,3кг	
	» 060У	-60×4 ℓ=60	8	0,2кг	
МД4-1	1.800-4	Изделие соединительное	104	0,2кг	
МД4-2	То же	То же	84	0,3кг	
	2.860-4 070У	L 180×12 ℓ=50	8	1,3кг	
	То же	L 80×6 ℓ=100	8	0,7кг	

1. Стеновые панели приняты керамзитобетонные по серии 1.832-5 Конструктивно-теплоизолирующий слой принят из керамзитобетона с объемным весом 900 кг/м³.
2. Лист смотреть с листами КЖС-10 и КЖС-11.

Привязан

Инв. N

ГИП	Шаповалов		КЖС
Нач.отд.	Горбунов		
Гл.констр.	Теляковский		Коровник на 200 коров боксового содержания с удалением навоза скреперными установками
Н.контр.	Марков		Стадия Р; Лист 12; Листов
Гл.спец.	Марков		Спецификация элементов к схемам расположения панелей стен
Рук.гр.	Скобликов		ГИПРОНИСЕЛЬХОЗ
Инж.	Латвинова		
Провер.	Гаврова		

Копировал Чиж-17681-02 24 Формат А2

Согласовано

Инв.N подл. | Подпись и дата | Взам.инв.N

Типовой проект 801-2-17 Альбом I часть

Схема расположения плит площадки на отм. 3.100

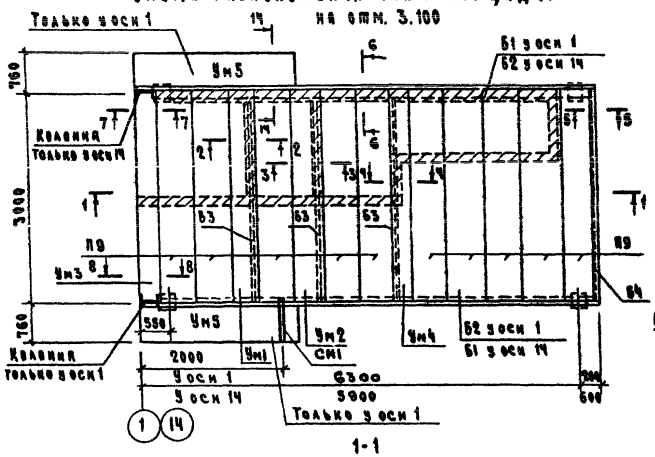

Балка Б2

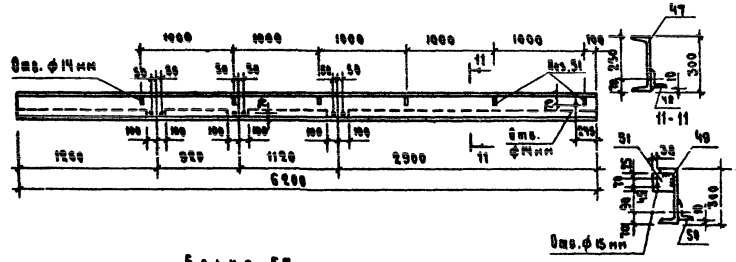

Балка Б1

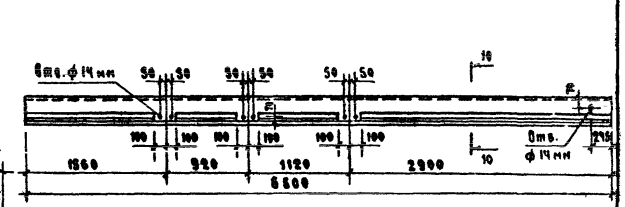

Балка Б3

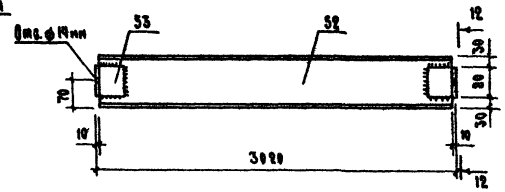

Балка Б4

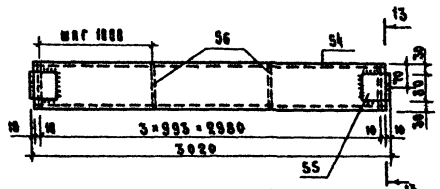

Стойка металлическая См1

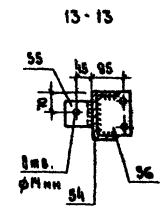

1-1

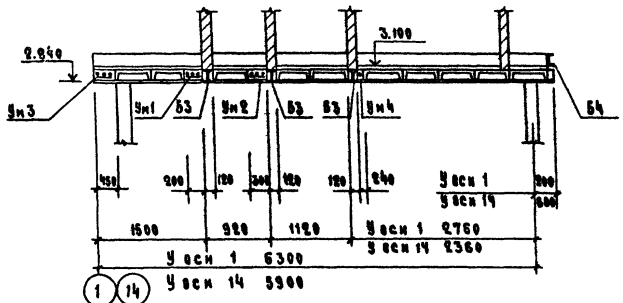

2-2; 3-3; 4-4

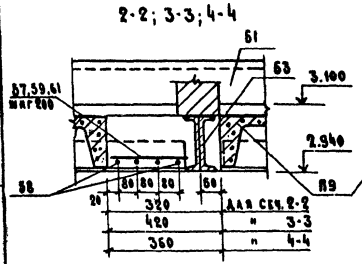

5-5

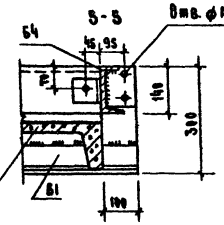

6-6

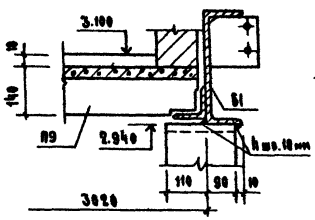

9-9

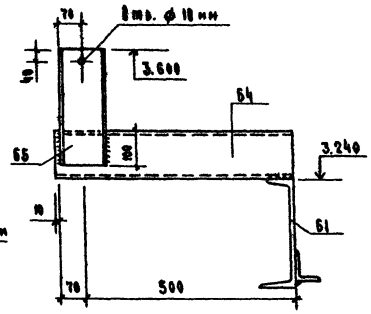

7-7

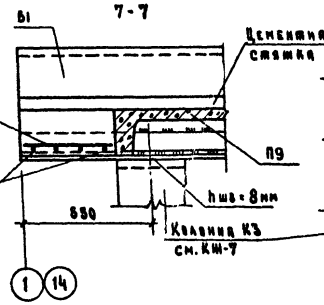

8-8

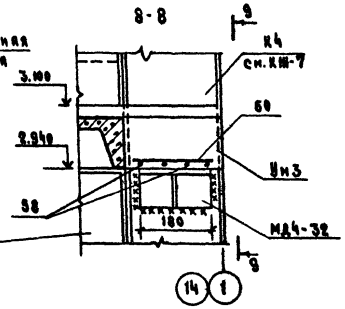

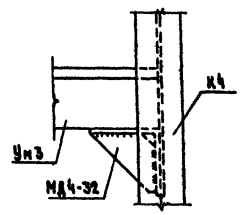

14-14 (только у оси 1)

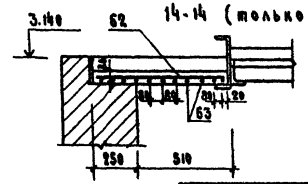

10-10

12-12

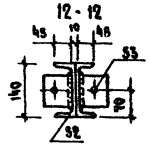

13-13

Спецификация элементов к схемам расположения на листе

Марка	Обозначение	Наименование	Кол.	Масса кг	Примечание
		Схема расположения			
		плит площадки			
		на отм. 3.100			
Я9	ЯК-81-88	Плита ПНП1-3	20	0,178т	
		Изделия металлические			
Б1	КЖ-13	Балка Б30 ℓ=6300 мм	2	238,12кг	
Б2	То же	То же ℓ=6200 мм	2	242,48	
Б3	"	" Б14 ℓ=3020 мм	6	76,16кг	
Б4	"	" "	2	39,9кг	
Ун1	"	Уголок неравнополочный	2	9,36кг	
Ун2	"	То же	2	10,44кг	
Ун3	"	"	2	10,15кг	
Ун4	"	"	2	8,84кг	
Ун5	"	"	2	16,52кг	
См1	"	Стойка металлическая	2	11,35кг	

1. Сварку производить электродами Э42 по ГОСТу 9467-75. Высоту швов принимать по наименьшей толщине свариваемых элементов.
2. Все металлические конструкции окрасить лаком ХВ-784 в 3 слоя по 2 слоям грунтовки ХС-010.
3. Данный лист смотреть совместно с листами АР-4 и КЖ-19,16.

ГИП	Мелков		КЖ
Нач.отд.	Гонзалов		
Гл.конст.	Тепловский		
Н.контр.	Мерков		
Гл.спец.	Мерков		
Рук.гр.	Слободанов		
Инж.	Ильинков		
Провер.	Слободанов		

Привязан

Инв. N

Керамзитобетонные панели покрытия с рулонной кровлей для зданий с мостовыми кранами грузоподъемностью 30/5 т, пролетом 18 м, шагом 6 м, высотой от пола до низа несущих конструкций 10,8 м, с фонарями шириной 12 м, для строительства в районах с расчетной температурой наружного воздуха -30°, -40°С

Стадия	Лист	Листов
Р	13	

Схема расположения плит площадки на отм. 3.100 для Сн.=-30°,-40°С

ГИПРОНИСЕЛЬХОЗ

Копировал

Формат А2

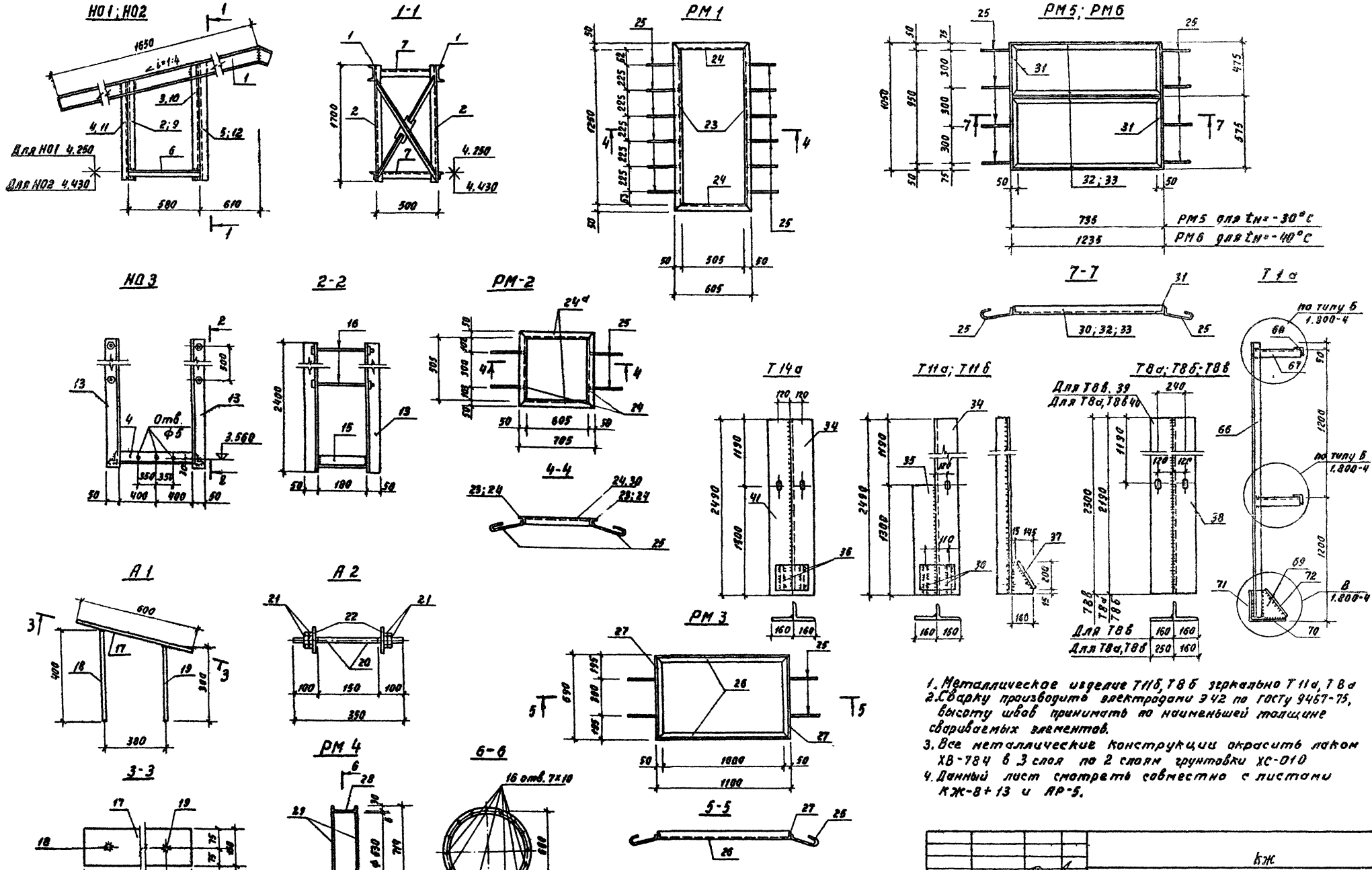

1. Металлическое изделие Т11б, Т8б зеркально Т11а, Т8а
2. Сварку производить электродами Э42 по ГОСТу 9467-75, высоту швов принимать по наименьшей толщине свариваемых элементов.
3. Все металлические конструкции окрасить лаком ХВ-784 в 3 слоя по 2 слоям грунтовки ХС-010
4. Данный лист смотреть совместно с листами КЖ-8+13 и АР-5.

Гип	Шолохов		КЖ		
Нач отд.	Горбунов				
Гл. констр.	Теляковский		Коровник на 200 коров боксового содержания с удалением навоза скреперными установками	Стадия	Лист	Листов
Н. контр.	Марков			Р	14	
Гл. спец.	Марков					
Рук. гр.	Скобликов		Металлические изделия.	ГИПРОНИСЕЛЬХОЗ		
Ст. инж.	Малашина					
Провер.	Таирова					

Привязан

Инв. N

Копировала Якимова 17681-02 26 формат 22

Типовой проект 801-2-17 Альбом I часть II

Согласовано ОВ Шевкунов

Инв. N подл. | Подпись и дата | Взам. инв. N

Типовой проект 801-2-17 Альбом I, часть II

Спецификация стали на одну марку

Формат	Зона	Поз.	Обозначение	Наименование	Кол.	Примечание
				Н01		
				Детали		
Б4		1		[12; ℓ=1800 ГОСТ 8240-72	2	37,44кг
Б4		2		L 50×5; ℓ=1400.		
				ГОСТ 8509-72*	2	10,56кг
Б4		3		L 50×5; ℓ=1600 ГОСТ 8509-72	2	12,10кг
Б4		4		L 50×5; ℓ=1500 То же	2	11,31кг
Б4		5		L 50×5; ℓ=1700 "	2	12,82кг
Б4		6		L 50×5; ℓ=580 "	2	4,37кг
Б4		7		L 50×5; ℓ=580 "	4	8,75кг
Б4		8		-200×80×6; ГОСТ 103-76	2	1,50кг
				Н02		
				Детали		
Б4				Поз. 1; 6÷8 по марке Н01		52,0кг
Б4		9		L 50×5; ℓ=1200		
				ГОСТ 8509-72*	2	9,05кг
Б4		10		L 50×5; ℓ=1400 ГОСТ 8509-72	2	10,56кг
Б4		11		L 50×5; ℓ=1300 То же	2	9,80кг
Б4		12		L 50×5; ℓ=1500 "	2	11,31кг
				Н03		
				Детали		
Б4		13		L 50×5; ℓ=2400		
				ГОСТ 8509-72*	4	36,19кг
Б4		14		L 50×5; ℓ=800 ГОСТ 8509-72	2	6,03кг
Б4		15		L 50×5; ℓ=180 То же	2	1,35кг
Б4		16		Болт М12; ℓ=240		
				ГОСТ 7798-70*	4	0,92кг

Продолжение

Формат	Зона	Поз.	Обозначение	Наименование	Кол.	Примечание
				А1		
				Детали		
Б4		17		-150×10; ℓ=600 ГОСТ 103-76	1	7,10кг
Б4		18		ф16АI; ℓ=400 ГОСТ 5781-75	1	0,60кг
Б4		19		ф16АI; ℓ=300 То же	1	0,50кг
				А2		
				Детали		
Б4		20		ф16АI; ℓ=350 ГОСТ 5781-75	8	4,42кг
Б4		21		Гайка М16 ГОСТ 5915-70*	32	1,06кг
Б4		22		Шайба ф16 ГОСТ 11371-78	16	1,81кг
				РМ1		
				Детали		
Б4		23		L 50×5; ℓ=1350 ГОСТ 8509-72*	2	10,20кг
Б4		24		L 50×5; ℓ=605 То же	2	4,56кг
Б4		25		6АI; ℓ=260 ГОСТ 5781-75	12	0,70кг
				РМ2		
				Детали		
Б4		24		L 50×5; ℓ=605 ГОСТ 8509-72*	2	4,56кг
Б4		25		6АI; ℓ=260 ГОСТ 5781-75	4	0,23кг
Б4		30		L 50×5; ℓ=705 ГОСТ 8509-72*	2	5,31кг
				РМ3		
				Детали		
Б4				Поз. 25 по РМ2	4	0,23кг
Б4		26		L 50×5; ℓ=1100 ГОСТ 8509-72*	2	8,29кг
Б4		27		L 50×5; ℓ=690 То же	2	5,20кг

Продолжение

Формат	Зона	Поз.	Обозначение	Наименование	Кол.	Примечание
				РМ4		
				Детали		
Б4		28		Труба ф630; ℓ=170		
				ГОСТ 10704-76	1	15,70кг
				-36×5; S=0,09 м²	2	0,90кг
				РМ5		
				Детали		
Б4				Поз. 25 по РМ2	8	0,46кг
Б4		31		L 50×5; ℓ=1050		
Б4		32		ГОСТ 8509-72*	2	7,92кг
				L 50×5; ℓ=735 ГОСТ 8509-72*	4	11,08кг
				РМ6		
				Детали		
Б4				Поз. 25 по РМ2	8	0,46кг
Б4				Поз. 31 по РМ5	2	7,92кг
Б4		33		L 50×5; ℓ=1235 ГОСТ 8509-72*	4	18,62кг
				Т11а; Т11б		
				Детали		
Б4		34		L 160×100×9; ℓ=2490		
				ГОСТ 8510-72*	1	44,82кг
Б4		35		-160×8; ℓ=1300 ГОСТ 103-76	1	13,06кг
Б4		36		-160×8; ℓ=200 То же	2	11,02кг
Б4		37		-160×8; ℓ=235 "	1	2,36кг

Инв. N подл. | Подпись и дата | Взам. инв. N

Привязан

Инв. N

ГИП	Шолохов	
Нач. отд.	Грабунов	
Гл. конст.	Теляковский	
Н. контр.	Марков	
Гл. спец.	Марков	
Рук. гр.	Скобликов	
Ст. инж.	Малашина	
Провер.	Тарова	

КЖ

Коробник на 200 коров боксового содержания с удалением навоза скреперными установками

Стадия	Лист	Листов
Р	15	

Металлические изделия. Спецификация

ГИПРОНИСЕЛЬХОЗ

Копировал Чиц-17681-02 27 Формат 22

Продолжение

Формат	Зона	Поз.	Обозначение	Наименование	Кол.	Примечание
				Т8б		
				Детали		
Б4		38		L160×100×9; ℓ=2300		
				ГОСТ 8510-72*	1	41,4кг
Б4		39		-160×8; ℓ=2300 ГОСТ 103-76	1	23,1кг
				Т8а; Т8б		
				Детали		
Б4		38		L160×100×9; ℓ=2190		
				ГОСТ 8510-72*	1	39,42кг
Б4		40		-25×8; ℓ=2190 ГОСТ 103-76	1	34,38кг
				Т14а		
				Детали		
Б4		34		L160×100×9; ℓ=2490		
				ГОСТ 8510-72*	1	44,82кг
Б4		41		-160×8; ℓ=2490 ГОСТ 103-76	1	25,03кг
Б4		36		-160×8; ℓ=200 То же	2	4,02кг
Б4		37		-160×8; ℓ=235 »	1	2,36кг
				Н1		
				Детали		
Б4				L160×100×9; ℓ=900		
				ГОСТ 8510-72	1	16,2кг
				Ж4		
				Детали		
Б4		42		I27; ℓ=4200 ГОСТ 8240-72	1	116,34кг
Б4		43		-300×20; ℓ=290 ГОСТ 103-76	1	13,66кг
Б4		44		ф10 AI; ℓ=180 ГОСТ 5.1459-72	2	0,22кг
Б4		45		Гайка М10 ГОСТ 5915-70*	1	0,01кг
Б4		46		Шайба 10 ГОСТ 11371-78	1	—

Продолжение

Формат	Зона	Поз.	Обозначение	Наименование	Кол.	Примечание
				Б1		
				Детали		
Б4		47		[30; ℓ=6500 ГОСТ 8240-72	1	206,7кг
Б4		48		L80×6; ℓ=5900 ГОСТ 8509-72*	1	43,42кг
				Б2		
				Детали		
Б4		49		[30; ℓ=6200 ГОСТ 8240-72	1	197,16кг
Б4		50		L80×6; ℓ=5600 ГОСТ 8509-72*	1	41,28кг
Б4		51		-140×4; ℓ=150 ГОСТ 103-76	6	3,96кг
				Б3		
				Детали		
Б4		52		[14; ℓ=3000 ГОСТ 8240-72	2	73,8кг
Б4		53		L80×6; ℓ=80 ГОСТ 8509-72*	4	2,36кг
				Б4		
				Детали		
Б4		54		[14; ℓ=3000 ГОСТ 8240-72	1	36,9кг
Б4		55		L80×6; ℓ=80 ГОСТ 8509-72*	2	1,18кг
Б4		56		-110×4; ℓ=133 ГОСТ 103-76	4	1,83кг
				Ум1		
				Детали		
Б4		57		ф10 AI; ℓ=200 ГОСТ 5.1459-72	16	1,96кг
Б4		58		ф10 AII; ℓ=3000	4	7,40кг
				Ум2		
				Детали		
Б4		59		ф10 AI; ℓ=300 ГОСТ 5.1459-72	16	3,04кг
Б4				Поз. 58 по Ум1	4	7,40кг

Продолжение

Формат	Зона	Поз.	Обозначение	Наименование	Кол.	Примечание
				Ум3		
				Детали		
Б4		60		ф10 AI; ℓ=280 ГОСТ 5781-75	16	2,75кг
Б4				Поз. 58 по Ум1	4	7,40кг
				Ум4		
				Детали		
Б4		61		ф10 AI; ℓ=140 ГОСТ 5781-75	16	1,44кг
Б4				Поз. 58 по Ум1	4	7,40кг
				Ум5		
				Детали		
Б4		62		ф10 AI; ℓ=500 ГОСТ 5781-75	14	4,31кг
Б4		63		То же; ℓ=1980	10	12,21кг
				См1		
				Детали		
Б4		64		[14; ℓ=580 ГОСТ 8240-72	1	7,13кг
Б4		65		То же ℓ=360	1	4,42кг
				Т1а		
				Детали		
Б4		66		L63×6; ℓ=2430 ГОСТ 8509-72*	2	13,9кг
Б4		67		[16; ℓ=370 ГОСТ 8240-72	2	5,25кг
Б4		68		L63×6; ℓ=200 ГОСТ 8509-72*	2	1,14кг
Б4		69		-200×10; ℓ=240 ГОСТ 103-76	2	3,77кг
Б4		70		-250×10; ℓ=320 ГОСТ 103-76	1	6,28кг
Б4		71		-190×10; ℓ=320 ГОСТ 103-76	1	4,77кг
Б4		72		-250×10; ℓ=200 ГОСТ 103-76	1	3,93кг

Лист смотреть совместно с листами ЖЖ-14; 15

Привязан

Инв. N подл. | Подпись и дата | Взам. инв. N

ГИП	Шолохов		
Нач. отд.	Горбунов		
Гл. констр.	Деляновский		
Н. контр.	Маркав		
Гл. спец.	Маркав		
Рук. гр.	Скобликов		
Ст. инж.	Малашина		
Провер.	Таирова		

ЖЖ

Навозник на 200 коров привязного содержания с удалением навоза скреперными установками

Стадия	Лист	Листов
Р	16	

Металлические изделия. Спецификация

ГИПРОНИСЕЛЬХОЗ

Копировал Чиг-17681-02 (28) Формат А2

gost.e-ecolog.ru