Типовой проект
801-2-17

КОРОВНИК

на 200 коров
боксового содержания
с удалением навоза
скреперными установками

Альбом I
часть 1

17681-01
цена 2-20

gost.e-ecolog.ru

ЦЕНТРАЛЬНЫЙ ИНСТИТУТ ТИПОВОГО ПРОЕКТИРОВАНИЯ
ГОССТРОЯ СССР

Москва, А-445, Смоленская ул., 22
Сдано в печать VIII 1962 г.
Заказ № 8305 Тираж 200 экз.

ТИПОВОЙ ПРОЕКТ

801-2-17

КОРОВНИК НА 200 КОРОВ БОКСОВОГО СОДЕРЖАНИЯ С УДАЛЕНИЕМ НАВОЗА СКРЕПЕРНЫМИ УСТАНОВКАМИ

АЛЬБОМ I ЧАСТЬ 1

СОСТАВ ПРОЕКТА

Альбом I Пояснительная записка. Архитектурно-строительные решения. Конструкции железобетонные
Часть 1 Вариант со стоечно-балочным каркасом
Часть 2 Вариант с рамным каркасом

Альбом II Технологические чертежи. Внутренние водопровод и канализация. Отопление и вентиляция Электротехнические чертежи. Автоматизация отопления и вентиляции. Связь и сигнализация

Альбом III Заказные спецификации

Альбом IV Сметы
Часть 1 Общая часть
Часть 2 Вариант со стоечно-балочным каркасом
Часть 3 Вариант с рамным каркасом

Разработан
институтом „Гипронисельхоз"

Утвержден Минсельхозом СССР
Сводное заключение № 32 от 21 апреля 1981г
Введен в действие Гипронисельхозом
Приказ №151 от 15 мая 1981г

Главный инженер института М.М. Лукьянов
Главный инженер проекта В.И. Шолохов

Привязан

Инв.№

Содержание

Марка листа	Наименование	N стр.
	Содержание	2
ПЗ-1	Пояснительная записка (начало)	3
ПЗ-2	Пояснительная записка (окончание)	4
	Основной комплект марки АР	
АР-1	Общие данные (начало)	5
АР-2	Общие данные (окончание)	6
АР-3	Фасады	7
АР-4	План на отм. 0.000. Разрез 1-1. Узлы	8
АР-5	Фрагменты плана 1,2,3,4	9
АР-6	Схема расположения каналов	
	навозоудаления и кормушек. План	
	полов и устройство выравнивания	
	электрических потенциалов	10
АР-7	Фрагменты плана 5,6. Сечения	11
	Основной комплект марки КЖ	
КЖ-1	Общие данные (начала)	12
КЖ-2	Общие данные (продолжение)	13
КЖ-3	Общие данные (окончание)	14
КЖ-4	Схема расположения элементов	
	фундаментов и фундаментных балок	15
КЖ-5	Фрагмент 1. Сечения фундаментов	16

Марка листа	Наименование	N стр.
КЖ-6	Фрагменты 2,3,4,5	17
КЖ-7	Монолитный железобетонный	
	фундамент Фм-1	18
КЖ-8	Схемы расположения колонн, балок,	
	стоек фахверка и плит покрытия	19
КЖ-9	Спецификация элементов к схемам	
	расположенным на листе КЖ-8.	
	Узлы 1 и 2	20
КЖ-10	Схемы расположения панелей стен	
	для $t_н$=-30°С	21
КЖ-11	Схемы расположения панелей стен	
	для $t_н$=-16°, -40°С	22
КЖ-12	Спецификация элементов	
	к схемам расположения	
	панелей стен	23
КЖ-13	Схема расположения плит	
	площадки на отм. 3.100	
	для $t_н$=-30°, -40°С	24
КЖ-14	Металлические изделия	25
КЖ-15	Металлические изделия. Спецификация	26
КЖ-16	Металлические изделия. Спецификация	27

Общая часть

Типовой проект „Коровник на 200 коров бокового содержания с удалением навоза скреперными установками" разработан на основании задания на проектирование N 51Т, утвержденного МСХ СССР 31 января 1979 года.

Расположение здания определяется генеральным планом комплекса или фермы.

Область применения проекта

- сейсмичность района - не выше 6 баллов;
- территория - без подработки горными выработками;
- расчетная зимняя температура воздуха -16°, -30° (основное решение) и -40°С;
- скоростной напор ветра - 27 кгс/м²;
- вес снегового покрова - 100 кгс/м²;
- рельеф территории спокойный, грунтовые воды отсутствуют;
- грунты в основаниях непучинистые, непросадочные со следующими нормативными характеристиками: $\varphi^н = 28°$, $C^н = 0{,}02$ кгс/см²; $E = 150$ кгс/см²; $\gamma_0 = 1{,}8$ тс/м³.

Архитектурно-строительная часть

Объемно-планировочные показатели

Таблица 1

Наименование	Единица измерения	Количество -16°	-30°	-40°
Строительный объем	м³	7647,2	7437,6	7702,8
Площадь застройки	м²	1738,0	1733,7	1754,0
Общая площадь	»	1649,3	1649,3	1649,3
Полезная площадь	»	1595,0	1595,0	1595,0

Класс здания - II, степень долговечности - II, степень огнестойкости - II. Категорию помещений по взрыво и пожароопасности см. на листе АР-4.

Проект разработан в соответствии с ОНТП 1-77 МСХ СССР „Общесоюзные нормы технологического проектирования предприятий крупного рогатого скота" с заменой устаревшего и снятого с производства оборудования.

Здание предназначено для строительства в составе комплексов и ферм бокового содержания.

Здание запроектировано одноэтажным, прямоугольной формы с размерами в плане 21×78 м.

Высота помещения у наружных стен до низа выступающих конструкций 2,4 м.

Размещение боксов в здании четырехрядное, с одним кормовым проездом и двумя кормораздачными проходами.

Здание запроектировано трехпролетное (6+9+6)м с несущим каркасом из сборных железобетонных колонн и покрытием из железобетонных плит по железобетонным балкам. Шаг колонн 6 м

Продольные и торцовые стены выполняются из двухслойных стеновых панелей из легкого бетона (γ = 900 кг/м³). Внутренние стены и перегородки кирпичные.

Пространственная жесткость каркаса обеспечивается диском покрытия.

Кровля вентилируемая из асбестоцементных волнистых листов унифицированного профиля по деревянной обрешетке.

Полы в боксах деревянные, в остальных помещениях бетонные.

Ограждающие конструкции приняты из условий $t_{вн} = 5°С$, $\varphi_{вн} = 85\%$.

Для защиты от поверхностных вод у наружных стен устраивается асфальтовая отмостка по щебеночному основанию.

Оконные и дверные откосы штукатурятся цементно-известковым раствором и окрашиваются известковой краской. Все деревянные изделия окрашиваются масляной краской за два раза. Стеновые панели имеют заводскую фактуру. Перед всеми входами предусматривается устройство пандусов из бетона марки 200 с рифленой поверхностью.

Защита конструкций от коррозии и деревянных конструкций от гниения и возгорания

Защита от коррозии поверхностей ограждающих конструкций, возводимых из бетона и кирпича должна производиться кремний-органическими соединениями ГКЖ-10, ГКЖ-11, ГКЖ-94 („Рекомендация по гидрофобной защите внутренних поверхностей ограждающих конструкций сельскохозяйственных зданий с повышенной влажностью внутреннего воздуха кремний-органическими соединениями (ГКЖ-11)").

Технологическое оборудование и соединительные изделия из металла окрашиваются органосиликатным материалом типа ВН-30. („Инструкция по применению органосиликатных материалов типа ВН-30 для антикоррозионной защиты металлических конструкций и технологического оборудования в животноводческих помещениях и птичниках" РСН-40-71 Госстрой РСФСР).

Деревянные элементы покрытия должны быть обработаны растворами огнезащитных солей, а деревянные элементы, соприкасающиеся с кирпичной кладкой, бетоном или утеплителем, должны быть защищены от гниения (СНиП III-19-75).

Указания по производству основных строительно-монтажных работ

Земляные работы

Срезка растительного грунта производится бульдозером

Разработка траншей и котлованов под фундаменты производится экскаватором, оборудованным обратной лопатой (емкость ковша 0,15-0,5 м³). Грунт выбирается до нулевой отметки по всей площади здания, а под фундаменты до проектной отметки, с недобором грунта 10см. Зачистка оснований под фундаменты производится вручную.

Вынутый грунт, необходимый для обратной засыпки, размещается в отвале, остальной вывозится автосамосвалами за пределы строительной площадки.

Обратная засыпка грунта выполняется после установки фундаментных блоков до обреза фундаментных блоков; вторично обратная засыпка выполняется после установки фундаментных балок и устройства песчаной подушки под них до верха обреза фундаментных балок.

Выбранный грунт вывозится за пределы строящегося здания.

Монтаж сборных железобетонных конструкций

Монтаж должен выполняться с соблюдением следующих требований:

- последовательности монтажа, обеспечивающей устойчивость и геометрическую неизменяемость смонтированной части здания на всех стадиях монтажа и прочность монтажных соединений;
- комплектности установки конструкций каждого участка (захватки, ячейки), позволяющей производить на смонтированном участке последующие работы;
- безопасности монтажных, общестроительных и специальных работ на объекте с учетом их выполнения по совмещенному графику.

Основным критерием при выборе монтажного крана является соответствие его технических параметров (грузоподъемности, вылета стрелы, высоты подъема крюка) весовым характеристикам монтируемых конструкций и объемно-планировочному решению здания.

При выборе монтажного крана учитывается также необходимая последовательность монтажных работ, диктуемая конструктивным решением возводимого здания

В качестве монтажного крана может быть рекомендован автокран типа К-104 со стрелой 18м, грузоподъемностью 10т.

Принципиальная схема монтажа предусматривает следующую последовательность монтажных работ:

- установка фундаментных блоков на подготовленное основание при проходе монтажного крана по средним осям крайних пролетов;
- обратная засыпка пазух фундаментных блоков с последующим трамбованием грунта;
- установка колонн при проходе монтажного крана по средним осям крайних пролетов;
- монтаж балок, ферм и плит покрытия методом „на себя" при проходе монтажного крана по средней оси пролета, при этом последовательность монтажа типовой монтажной ячейки предусматривается следующая:

а) установка ферм среднего пролета;
б) монтаж плит покрытия по установленным фермам;
в) установка балок покрытия крайних пролетов;
г) монтаж плит покрытия по установленным балкам.

Монтаж фундаментных балок и стеновых панелей выполняется проходкой монтажного крана по периметру здания.

До начала монтажа в зоне действия монтажного крана необходимо разместить соответствующий комплект конструкций.

Привязан:			
Инв. N			
ГИП	Шолохов	ПЗ	
Пояснительная записка		Стадия: Р; Лист: 1; Листов: 2	
		ГИПРОНИСЕЛЬХОЗ	

Одновременно с монтажом стеновых панелей необходимо подать на установленные в проектное положение плиты покрытия поданы с пакетами минераловатных плит, рулонами рубероида, обрешеткой и асбестоцементными листами.

Объем каждого пакета и размещение пакетов на плитах покрытия зависят от несущей способности покрытия и должны быть определены при разработке проекта производства работ.

Рекомендуемые принципиальные решения монтажа могут служить основой при разработке проекта производства работ.

Работы по монтажу следует вести в соответствии с правилами производства и приемки монтажных работ (СНиП III-16-73) и Инструкцией Госстроя СССР (СН 319-65).

Техника безопасности

Строительно-монтажные работы при возведении здания необходимо выполнять в строгом соответствии с соблюдением правил техники безопасности:

-в зоне действия землеройной техники при производстве земляных работ не выполнять какие-либо другие работы;

-не выполнять подъем сборных железобетонных изделий, не имеющих монтажных петель, маркировки и марок, обеспечивающих их правильную строповку;

-не гнуть монтажные петли до установки монтируемого элемента в проектное положение;

-зона, опасная для нахождения людей во время перемещения, установки и закрепления монтируемых элементов должна быть обозначена хорошо видными предупредительными знаками;

-при перемещении монтируемых элементов монтажникам следует находиться вне контура устанавливаемого элемента со стороны противоположной подаче их краном;

-не допускать пребывания людей на монтируемых элементах во время их подъема, перемещения и установки;

-оставлять конструкции на весу категорически запрещается, расстановка установленных элементов и конструкций разрешается после прочного и устойчивого их закрепления,

-монтаж балок и ферм покрытия может быть выполнен только после того, когда бетон замоноличенного стыка колонны с фундаментным башмаком достигает не менее 70% проектной прочности; раньше, чем будет достигнута эта прочность, не должны сниматься кондукторы и другие приспособления, временно закрепляющие колонны в проектном положении;

-размещение пакетов с материалами, необходимыми для устройства кровли, допускается только после проектного закрепления плит покрытий (сварка и замоноличивание стыков).

Производство работ в зимних условиях

Производство строительно-монтажных работ в зимних условиях должно осуществляться в строгом соответствии с требованиями глав СНиП III-8-76, III-16-80, III-В.4-72, III-15-76, III-23-76, III-20-74, III-В.14-72 и СН 319-65.

Земляные работы, устройство фундаментов, монтаж колонн, устройство полов, каналов навозоудаления предусматривается выполнять в осенне-весенне-летний период, тем самым создавая фронт для работ, выполнение которых в зимний период не требует значительных дополнительных затрат.

При отсутствии возможности выполнения перечисленных работ не в зимний период необходимо предусмотреть следующие основные мероприятия, обеспечивающие качественное выполнение строительно-монтажных работ в зимний период:

-грунт, подлежащий разработке в зимних условиях должен быть предохранен от промерзания вспахиванием и бороно-ванием;

-рыхление замерзшего грунта рекомендуется выполнять дизельмолотом, установленным на экскаваторе типа Э-652 или тракторе типа Т-100 МГП. При сравнительно небольших объемах земляных работ возможно использовать для оттаивания грунта прогрев огневым способом;

-в случае вынужденных перерывов в работе экскаватора вследствие метеорологических условий либо выхода из строя машин необходимо утеплить вскрытый грунт теплоизоляционными материалами во избежание промерзания грунта;

-траншеи и котлованы, разработанные в зимних условиях, должны предохраняться от промерзания грунта в основании путем недобора грунта (0,35м); зачистка основания производится непосредственно перед закладкой фундамента;

-при минимальной суточной температуре наружного воздуха 0°С открытые части забетонированных конструкций должны укрываться немедленно вслед за окончанием бетонирования;

-прочность бетона должна составлять к моменту возможного замерзания не менее 50 кг/см² и не менее 50% проектной прочности;

-в целях снижения перепадов температуры в теле монолитных конструкций и избежания поверхностных трещин распалубленные конструкции должны немедленно укрываться, если разность температур поверхностного слоя бетона и наружного воздуха составляет 20°С;

-заполнение бетонной смесью или раствором зазоров и швов между сборными конструкциями и при производстве кирпичной кладки должно производиться смесями, приготовленными на отогретых или подогретых материалах с применением быстротвердеющих или высокоэкзотермических цементов;

-в бетоне (растворе) заполнения и прилегающей к нему части конструкции должна поддерживаться положительная температура до достижения материалом заполнения 70 или 100% проектной прочности в зависимости от сроков загружения конструкций;

-замоноличивание швов конструкций бетонами и растворами с противоморозными добавками должно производиться с соблюдением требований СНиП III-15-76.

Все перечисленные выше требования к производству строительно-монтажных работ в зимний период являются основными и должны быть развиты и конкретизированы при разработке проекта производства работ с привязкой к местным условиям строительства. В проекте производства работ необходимо разработать раздел „Работы в зимний период", включающий:

-календарный график работ на зимний период, который должен охватывать работы по устройству временных сооружений, сетей и установок, необходимых по технологии зимнего производства и работы по подготовке строительной площадки и объекта к зиме,

-стройгенплан объекта с выделением на нем всех путей, сооружений, сетей и устройств зимнего назначения;

-перечни оборудования и приспособлений, инструментов и спецодежды, специальных материалов, необходимых для производства работ в зимних условиях, а также графики поставки этих ресурсов на строительную площадку.

При составлении раздела „Работы в зимний период" в проекте производства работ необходимо предусмотреть создание задела, который позволит выполнить в зимний период основные строительные работы и обеспечить подготовку работ для субподрядных специализированных организаций.

Противопожарные мероприятия

Здание типового проекта коровника на 200 коров боксового содержания решено в конструкциях II степени огнестойкости. Здание по пожарной опасности относится к категории „Д".

Для эвакуации животных при пожаре в проекте предусмотрено четверо ворот шириной 1,95м и восемь ворот шириной 3м. Суммарная ширина всех ворот 32м.

Нормами ОНТИ 1-77 табл 11 для 200 коров требуется суммарная ширина ворот 4м.

Расход воды на наружное пожаротушение здания коровника принят 10л/сек из условия: объем здания менее 10000м³ при II степени огнестойкости и категории производства „Д".

Согласовано:

Инв.№ подл. | Подпись и дата | Взам.инв.№

Привязан

Инв.№

Копировал Чщ - 11681-01 5 Формат А2

Типовой проект 801-2-17 Альбом I, часть I

Ведомость рабочих чертежей основного комплекта АР

Лист	Наименование	Примечание
1	Общие данные (начало)	
2	Общие данные (окончание)	
3	Фасады	
4	План на отм. 0.000. Разрез 1-1, узлы	
5	Фрагменты плана 1, 2, 3, 4	
6	Схема расположения каналов навозоудаления	
	и кормушек. План полов и устройство выравни-	
	вания электрических потенциалов	
7	Фрагменты плана 5, 6 Сечения	

Ведомость основных комплектов рабочих чертежей

Обозначение	Наименование	Примечание
ТХ	Технологические чертежи и механиза-	
	ция производственных процессов	
АР	Архитектурно-строительные	
	решения	
КЖ	Конструкции железобетонные	
ВК	Внутренние водопровод	
	и канализация	
ОВ	Отопление и вентиляция	
Э	Электротехнические чертежи	
АОВ	Автоматизация отопления	
	и вентиляции	
СС	Связь и сигнализация	

Продолжение

Марка	Обозначение	Наименование	Кол.	Примечание
		Изделия бетонные		
		и железобетонные		См. КЖ-2
		Изделия металлические		
	АР-4	Уголок L 100×65 ; ℓ=50 мм	158	0,5 кг
	То же	Болт М12 с гайкой М12		
		и шайбой 12	158	
		Сетка N10, ширина 50		
		ГОСТ 8478-66		312 п.м.
	»	Уголок L 90×6 ; ℓ=1500 мм	2	12,5 кг
ОПГ 7	1.459-2 вып. 4	Ограждение площадки ОПГ 7	6	48 кг
	АР-5	[12 ; ℓ=2500 мм	4	26 кг
ВВШ 6-3и	2.800-2 вып. 9	Вентиляционная		
		шахта ВВШ 6-3и	16	98,8 кг

Ведомость ссылочных и прилагаемых документов

Обозначение	Наименование	Примечание
ГОСТ 16407-70*	Окна деревянные для животно-	
	водческих и птицеводческих	
	зданий	
ГОСТ 17324-71	Двери деревянные для живот-	
	новодческих и птицеводческих	
	зданий	
ГОСТ 18853-73	Ворота деревянные распашные	
	для животноводческих и птице-	
	водческих зданий	
1.138-10 вып 1	Перемычки железобетонные	
	для зданий с кирпичными	
	стенами.	
КЭ 01-58 вып. 2	Сборные железобетонные обвя-	
	зочные балки и перемычки для	
	промышленных зданий	
2.860-1 вып. 1	Типовые узлы покрытий одно-	
	этажных сельскохозяйствен-	
	ных зданий	
1.459-2 вып. 3, 4	Стальные лестницы, переходные	
	площадки и ограждения	
2.800-2 вып. 9	Унифицированные узлы и детали	
	сельскохозяйственных зданий	
	и сооружений	

Типовой проект разработан в соответствии с действующими нормами и правилами и предусматривает мероприятия, обеспечивающие взрывную, взрывопожарную и пожарную безопасность при эксплуатации здания

Главный инженер проекта [подпись] /Шолохов/

Сводная спецификация к чертежам АР

Марка	Обозначение	Наименование	Кол.	Примечание
		Изделия деревянные		
		Ворота и дверные блоки		См. АР-1
ОС-12,15	ГОСТ 16407-70*	Оконный блок	66/68	Для $t_н$=-30°; Для $t_н$=-30°-40°C
Д 14	2.860-1 вып. 1	Брусок 50×150 мм; ℓ=150 мм	312	0,01 м³
		элемент крепления гребенки		
ВВШ-6-3и	2.800-2 вып. 2	Вентиляционная		
		шахта ВВШ-6-3и	16	0,503 м³
		Детали кровли		
		Для $t_н$=-16°C		
	АР-4	Доска δ=25 мм		1,5 м³
	То же	Брусок 50×50		0,3 м³
Д-13	2.860-1 вып 1	Брусок 60×90		0,80 м³
Д-19	То же	Брусок 60×75; ℓ=230 мм	742	лист 19
	»	Обрешетка 50×130		7,1 м³
	»	Брусок под обрешетку 50×70		3,7 м³
		Для $t_н$=-30°C		
Д-13	2.860-1 вып. 1	Брусок 60×90		0,80 м³
Д-19	То же	Брусок 60×75; ℓ=230 мм	742	лист 19
	»	Обрешетка 50×110		12,04 м³
	»	Брусок под обрешетку 50×70		3,9 м³
		Для $t_н$=-40°C		
Д-13	2.860-1 вып. 1	Брусок 60×90		0,80 м³
Д-19	То же	Брусок 60×75; ℓ=230 мм	742	лист 19
	»	Обрешетка 50×130		8,3 м³
	»	Брусок под обрешетку 50×90		3,7 м³

Ведомость проемов ворот и дверей

Проемы			Элементы заполнения проема		
Тип по проекту	Размер в кладке b×h мм	Кол мест	Марка	Обозначение	Кол.
1	3000×3000	2/4	ВР 5	ГОСТ 18853-73	1
2	1950×2400	4	Д 71	ГОСТ 17324-71	1
3	1920×2400	8	Д 65	То же	1
4	1020×2080	4	Д 69	»	1

Количество ворот ВР 5 в знаменателе дано для $t_н$=-30°; -40°C, в числителе для $t_н$=-16°C.

Согласовано.

Гл. констр. отд. Телякова

Взам. инв. N

Подпись и дата

Инв. N подл.

Привязан

Инв. N

АР

ГИП	Шолохов	[подпись]
Нач. отд.	Горбунов	[подпись]
Гл. арх.	Гаврилов	[подпись]
Н. контр.	Марков	[подпись]
Гл. спец.	Марков	[подпись]
Рук. гр.	Скобликов	[подпись]
Ст. арх.	Беляев	[подпись]
Провер.	Таирова	[подпись]

Коровник на 200 коров боксового содержания с удалением навоза скреперными установками

Стадия	Лист	Листов
Р	1	7

Общие данные (начало)

ГИПРОНИСЕЛЬХОЗ

Копировал Чиц-17681-01 6 Формат 22

Типовой проект 801-2-17 Альбом I часть I

Ведомость перемычек

Перемычки			Элементы перемычки		
Тип по проекту	Схема сечения	Кол. мест	Марка	Обозначение	Кол.
ПР1		2	БП1-1а	КЭ 01-58 вып. 1	1
ПР2*	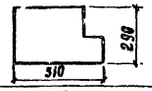	1	БП4-2а	То же	1
ПР3	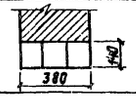	4	1ПР3-22.12.14	1.138-10 вып. 1	2
ПР4	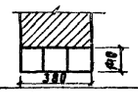	2	1ПР3-19.12.14	То же	3
ПР5		2/6*	1ПР1-12.12.6	"	1
ПР6*		6	1ПР3-15.12.14	"	1

* при $t_н = -30°C$ и $-40°C$

Таблица толщин стеновых панелей, наружных кирпичных стен и утеплителя кровли

$t_н$	Толщина стен (мм)		Толщина утеплителя (мм)
	Наружные стены из 2-х слойных стеновых панелей из керамзитобетона $\gamma = 300$ кг/м³ (приняты по серии 1.832-6)	Кирпичные наружные стены из кирпича марки 75	Утеплитель – мягкие минераловатные плиты $\gamma = 75$ кг/м³ ГОСТ 9573-72*
-16°C	500	510	180
-30°C	400	510	160
-40°C	500	510	200

Таблица сечений брусок и обрешетки

Толщ. утеплителя мм	Наружная температура								
	-16°C			-30°C			-40°C		
	Сечение обрешетки в×h мм	Бруски под обрешетку		Сечение обрешетки в×h мм	Бруски под обрешетку		Сечение обрешетки в×h мм	Бруски под обрешетку	
		шаг м	в×h мм		шаг м	в×h мм		шаг м	в×h мм
180	50×130	1.500	50×70						
160				50×110	1.500	50×70			
200							50×130	1.500	50×90

1. Ограждающие конструкции здания приняты из условий
   а) при $t_н = -16°C$; $t_{вн} = 5°C$; $\varphi_{вн} = 85\%$
   б) при $t_н = -30°C$ и $-40°C$; $t_{вн} = 10°C$; $\varphi_{вн} = 70\%$
2. При пересчете толщин ограждающих конструкций, сопротивление теплопередаче R_0 следует принимать равным экономически целесообразному сопротивлению теплопередаче $R_0^{эк}$ в соответствии с п. 2.14 и 2.15 СНиП-3-79 и конкретными для района привязки данными.
3. Деревянные элементы покрытия должны быть обработаны раствором огнезащитных солей, а деревянные элементы, соприкасающиеся с кирпичной кладкой, бетоном или утеплителем, должны быть защищены от гниения. Защитная обработка от гниения и возгорания производится в соответствии с указаниями СНиП III-19-75 „Деревянные конструкции".
4. Наружные кирпичные стены и стены тамбура выполняются из обыкновенного глиняного кирпича марки 75 на растворе марки 25 с МРЗ не ниже 25.
5. Внутренние перегородки толщиной 120 мм выполняются из кирпича марки 75 на растворе марки 25.
6. Внутренние поверхности стен и перегородок, а также нижние поверхности плит покрытия животноводческих помещений покрыть гидрофобизированными составами ГКЖ-10 или ГКЖ-11.
7. Фасады окрасить силикатной краской светлых тонов (ГОСТ 18958-73).
8. В ведомости отделки помещений при $t_н = -16°C$ венткамера исключается, а вместо наименования „тепловой узел" будет наименование „помещение для электроводонагревателя".
9. Приточная вентиляция коровника при $t_н = -16°C$ осуществляется через щели расположенные в карнизе в осях 2-7 и 8-13 и выполняется по узлу 1 на листе АР-4.

Ведомость отделки помещений

Наименование или эксплик номер помещения	Потолок		Стены и перегородки		Отделка низа стен и перегородок (панель)	
	Штукатурка или затирка	Окраска	Штукатурка или затирка	Окраска или облицовка	Окраска или облицовка	Высота мм
Стойловое помещение	затирка	известковая белая	затирка	известковая белая		
Электрощитовая	То же	То же	То же	То же		
Инвентарная	"	"	"	"		
Тамбур	"	"	"	"		
Венткамера	"	"	"	"		
Тепловой узел (помещение для электронагревателя)	"	"	"	"		

Согласовано: Гл. констр. отд. Теляковская; ОВ Шевкунов

Инв. № подл. | Подпись и дата | Взам. инв. №

Привязан

Инв. №:

ГИП	Шолохов	
Нач. отд.	Горбунов	
Гл. арх.	Гаврилов	
Н. контр.	Марков	
Гл. спец.	Марков	
Рук. гр.	Скобликов	
Ст. арх.	Беляев	
Провер.	Таирова	

АР

Коровник на 200 коров боксового содержания с удалением навоза скреперными установками

Стадия	Лист	Листов
Р	2	

Общие данные (окончание)

ГИПРОНИСЕЛЬХОЗ

Копировала ИЗ 17681-01 7 Формат 22

Типовой проект 801-2-17 Альбом I часть

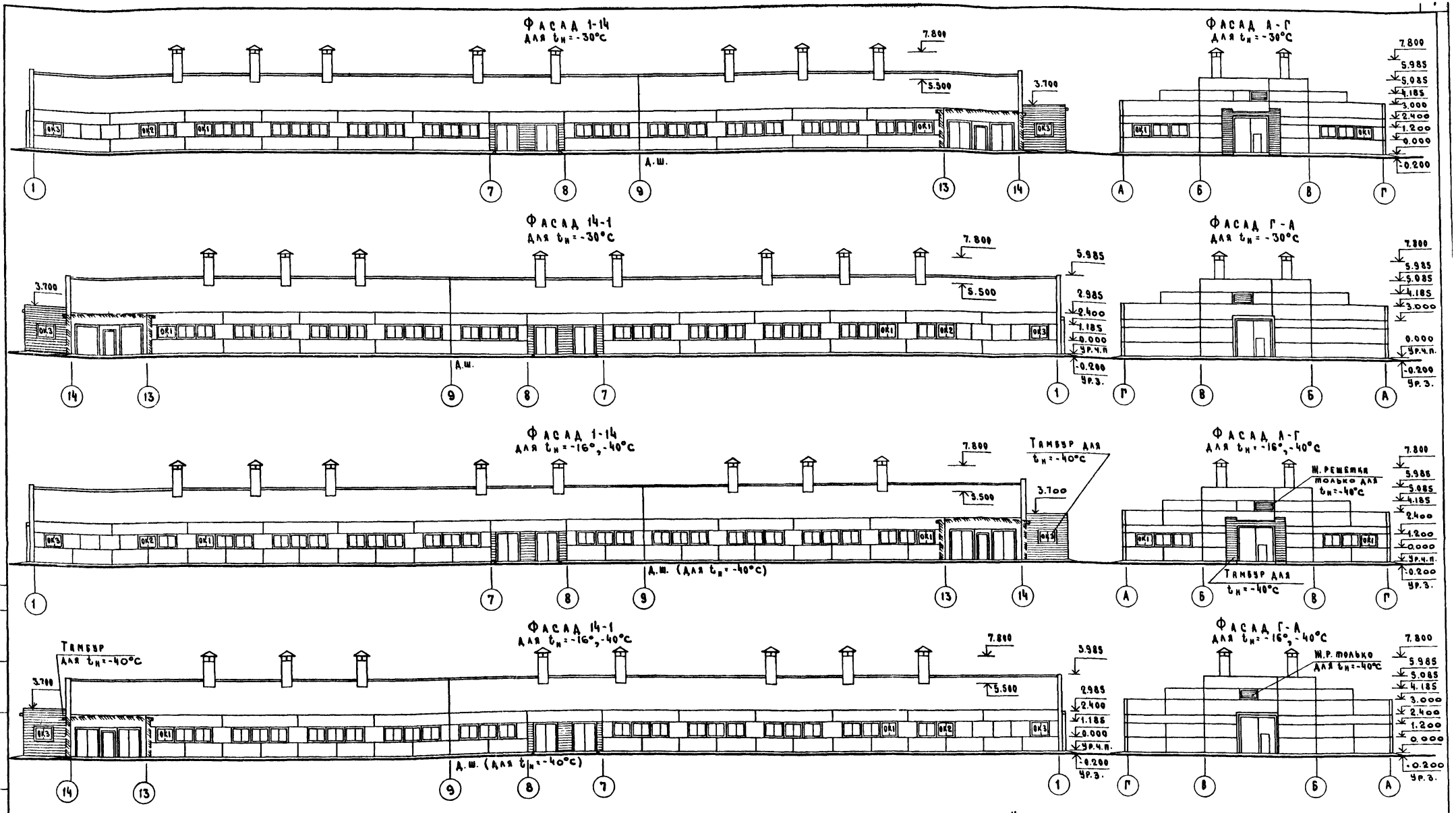

Узлы крепления оконных проемов приняты по серии 2.830-1 вып.1

Спецификация заполнения оконных проёмов

Марка	Обозначение	Наименование	Кол	Примечание
		Проём ОК1		
ОС 12.15	ГОСТ 16407-70*	Оконный блок	3	
		Проём ОК2		
ОС 12.15	То же	Оконный блок	2	
		Проём ОК3		
ОС 12.15	"	Оконный блок	1	

Схемы заполнения оконных проёмов

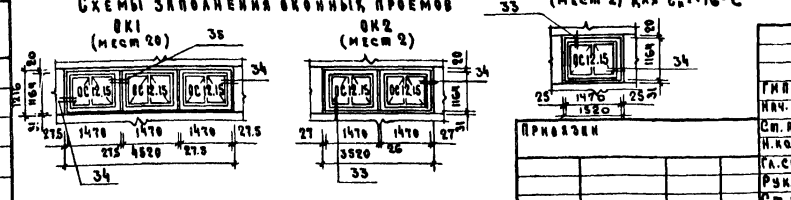

Привязан			
Инв. N			
ГИП	Шолохов		
Нач. отд.	Горбунов		
Ст. арх.	Гаврилов		
Н. контр.	Марков		
Гл. спец.	Марков		
Рук. гр.	Скобликов		
Ст. арх.	Беляев		
Провер.	Таирова		

АР

Коровник на 200 коров боксового содержания с удалением навоза скреперными установками

Стадия	Лист	Листов
Р	3	

Фасады

ГИПРОНИСЕЛЬХОЗ

Копировал 17681-01 Формат 22

Типовой проект 801-2-17 Альбом I части

План на отм. 0.000

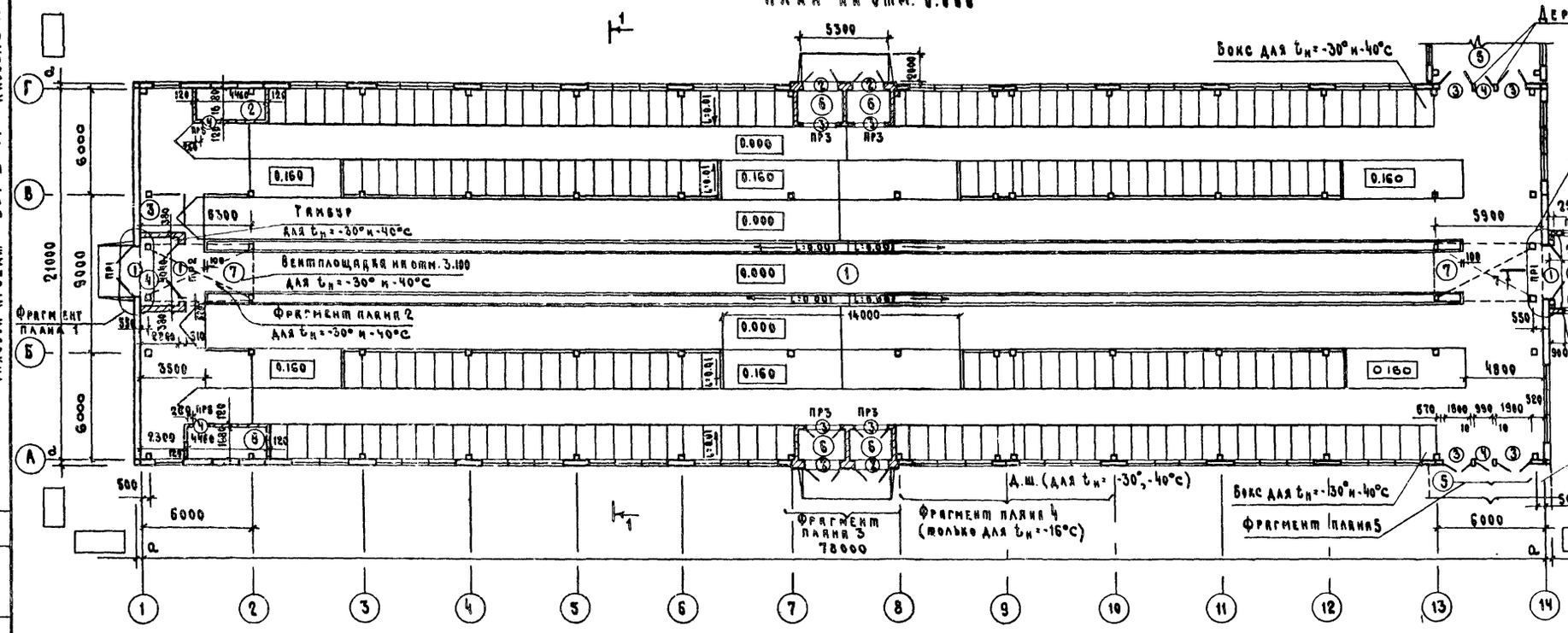

Фрагмент плана 1 для $t_н$=-16°С

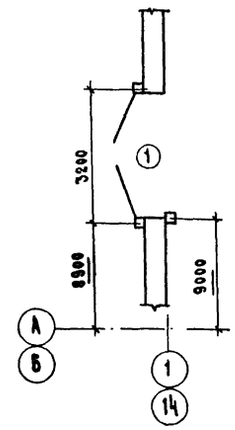

Экспликация помещений

№	Наименование	Площ. м²	Категория производства по взрыво- и пож. опасн.
1	Стойловое помещение	1582	Д
2	Электрощитовая	8,4	Г
3	Инвентарная	—	Д
4	Тамбур	20,2	Д
5	Галерея	—	Д
6	Тамбур	15,0	Д
7	Венткамера (см. пр. п. 5)	18,0	Г
8	Тепловой узел (см. пр. п. 3)	8,4	Д

Разрез 1-1

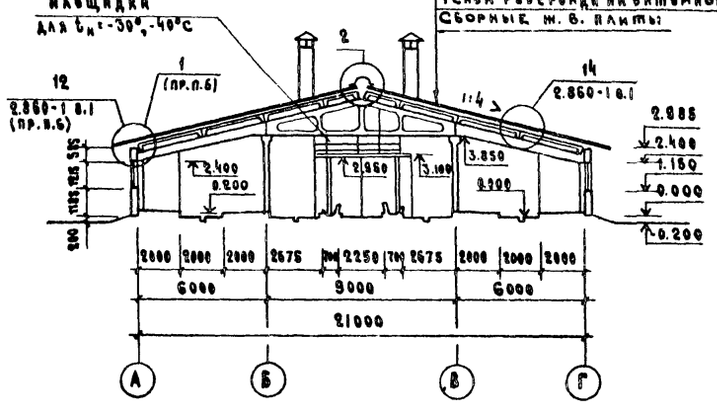

Асбестоцементные волнистые листы УВ-7,5
Обрешетка - сеч. см. АР-2
Брусок - сеч. см. АР-2
Мягкие минераловатные плиты
γ=75 кг/м³ - толщ. см. АР-2
1 слой рубероида на битумной мастике
Сборные ж. б. плиты

1 Для $t_н$=-16°С

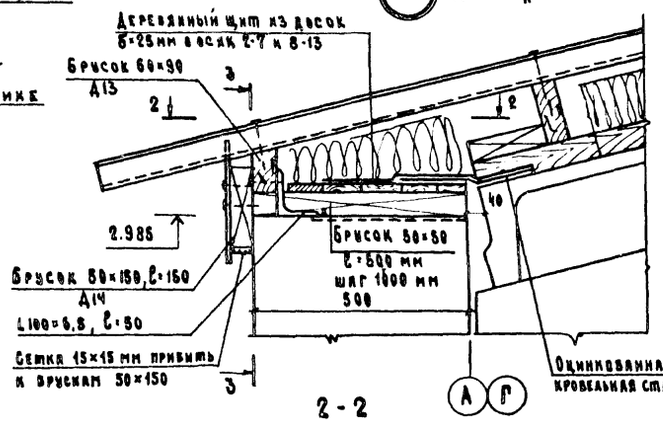

3-3

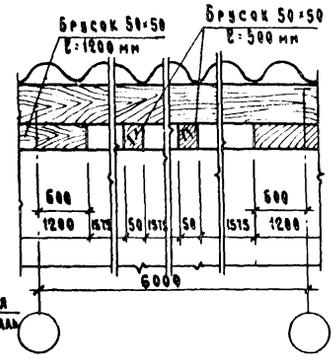

2 - 2

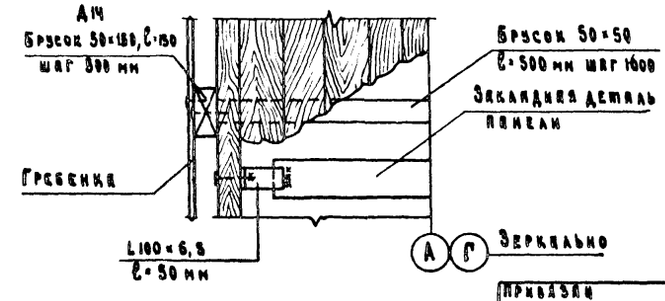

2

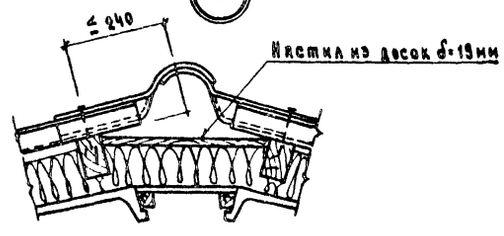

1. Крепление кирпичных перегородок к наружным панельным стенам осуществить путем заделки арматуры 2 ⌀6AI в швы между панелями.
2. В конце каждого ряда кормушек предусмотреть патрубки ⌀25мм для стока жидкости.
3. Толщины панельных и кирпичных наружных стен, утеплителя, сечение обрешетки и брусков см. АР-2.
4. Спецификацию металлических изделий см. АР-1.
5. В экспликации помещений при $t_н$=-16°С тамбур поз. 4 у осей 1 и 14 и венткамера исключаются, а вместо наименования „тепловой узел" будет наименование „помещение электроводонагревателя".
6. При $t_н$=-16°С карнизный узел выполнять в осях 1-2, 7-8, 13-14 по узлу 12 серии 2.860-1 в.1, а в осях 2-7 и 8-13 — по узлу 1. Для $t_н$=-30° и -40°С карнизный узел выполнять по серии 2.860-1 в.1.

ГИП	Шолохов	
Нач. отд.	Горбунов	
Гл. арх.	Гаврилов	
Н. контр.	Марков	
Гл. спец.	Марков	
Рук. гр.	Скобликов	
Ст. арх.	Белзев	
Провер.	Тамрова	

АР

Коровник на 200 коров боксового содержания с удалением навоза скреперными установками

Стадия	Лист	Листов
Р	4	

План на отм. 0.000. Разрез 1-1. Узлы

ГИПРОНИСЕЛЬХОЗ

Привязан

Инв. №

Изм. Кол. Лист № док. Подпись и дата Взам. инв. №

Гл. констр. отд. Гелязовский 88 ТХ Шарф 3 Шолохов Смирнова

Копировал 17681-01 д Формат А2

Типовой проект 801-2-17 Альбом I Часть I

Фрагмент плана 2 на отм. 3.100 для $t_н$=-30°С; -40°С

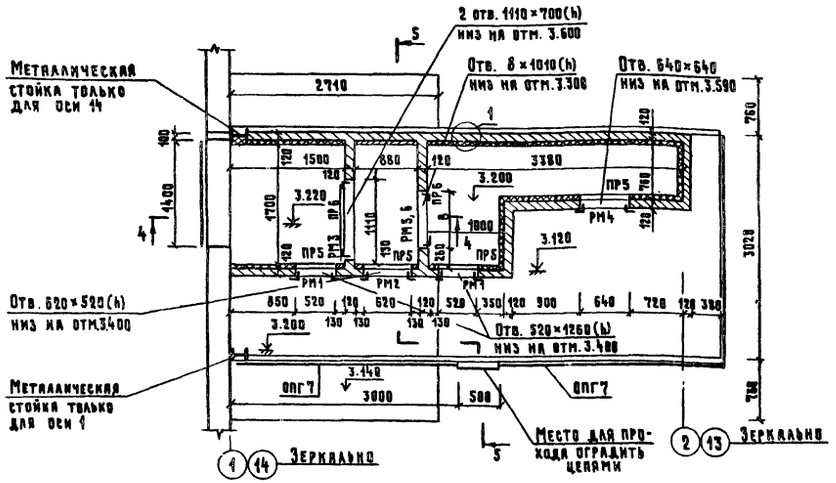

Фрагмент плана 3

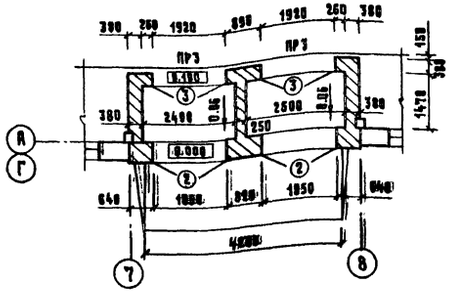

Фрагмент плана 4 для $t_н$=-16°С

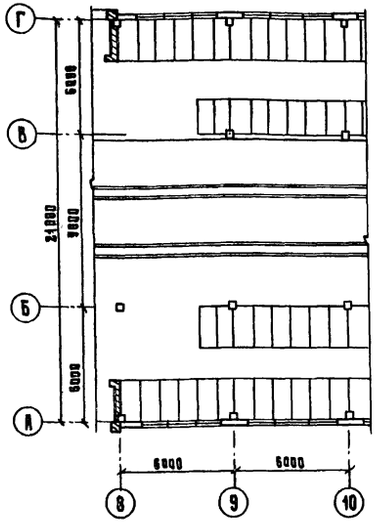

Фрагмент плана 5

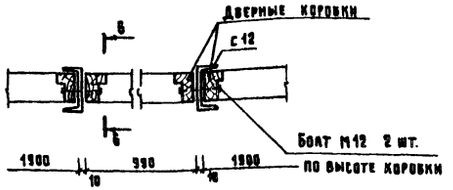

5-5

4-4

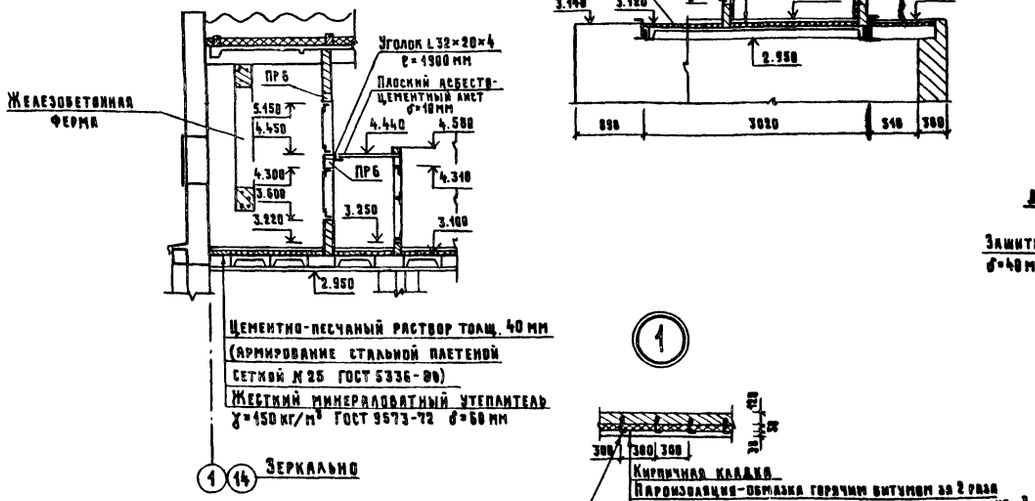

6-6

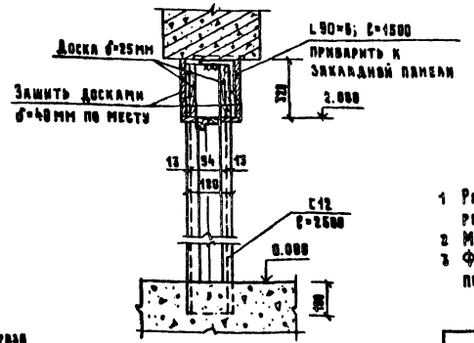

7-7

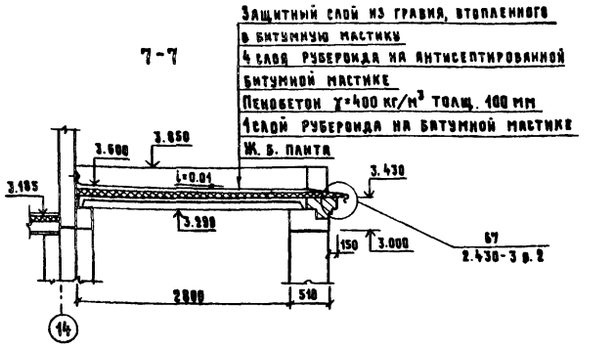

1

1. Размер „б" для температуры $t_н$=-30° - 735 мм, для $t_н$=-40°С - 1235 мм (смотреть фрагмент плана 2).
2. Место сечения 7-7 см. на листе АР-4.
3. Фрагмент плана 2 у оси 14 зеркален фрагменту у оси 1, с утеплением пола только внутри вентиляционных камер.

ГИП	Шолохов		АР
Нач. отд.	Горбунов		
Гл. арх. пр.	Гаврилов		
Н. контр.	Маркин		
Гл. спец.	Маркин		
Рук. гр.	Скобликов		
Ст. арх.	Белаев		
Проверил	Тамрова		

Привязан

Инв. №

Коровник на 200 коров боксового содержания с удалением навоза скреперными установками	Стадия	Лист	Листов
	Р	5	
Фрагменты планов 1,2,3,4	ГИПРОНИСЕЛЬХОЗ		

Согласовано

Инв. № подл. | Подпись и дата | Взам. инв. №

Копировал 17681-01 10 Формат А2

Типовой проект 801-2-17 Альбом I Часть I

Схема расположения каналов навозоудаления и кормушек
План полов и устройство выравнивания электрических потенциалов

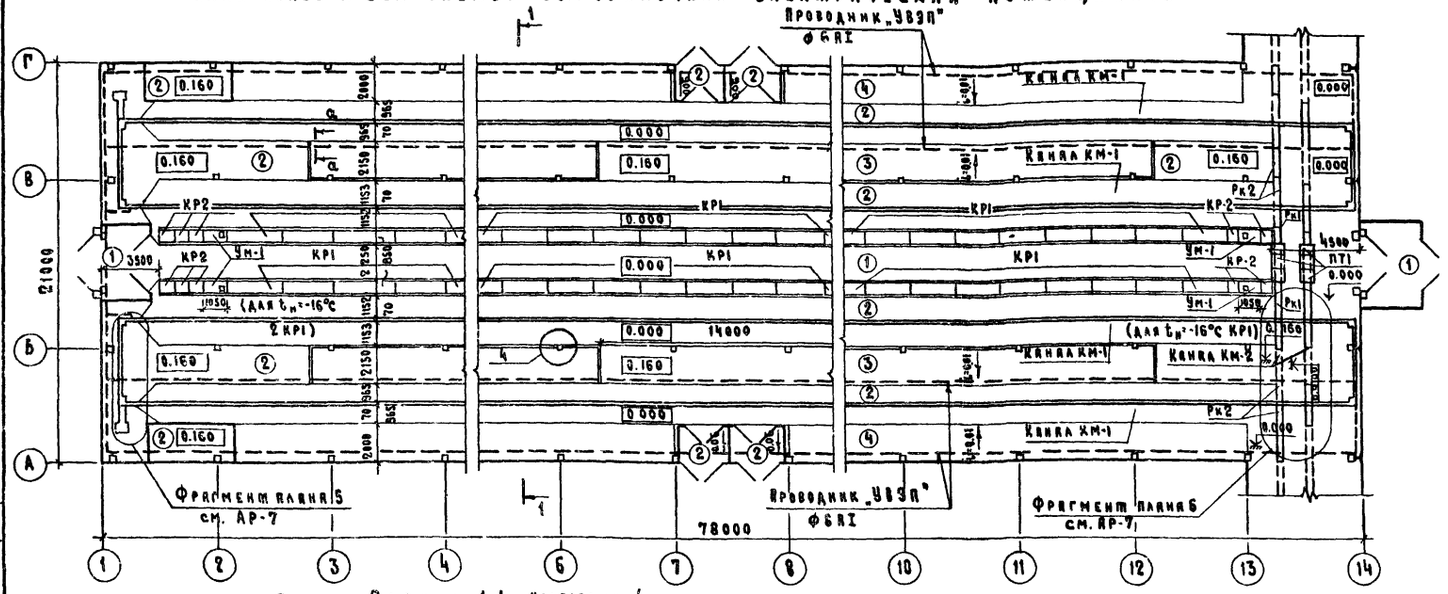

Разрез 1-1

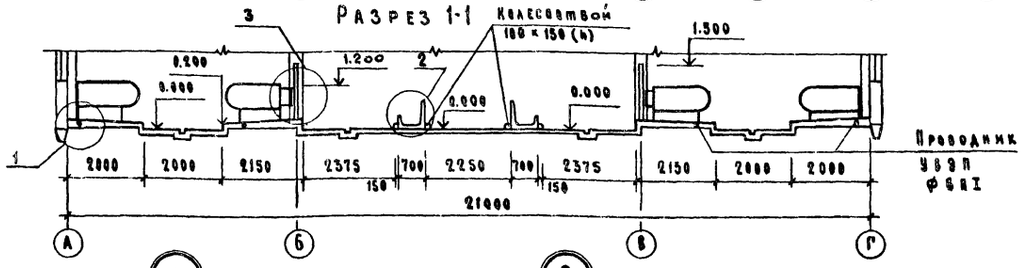

Деталь деформационного шва

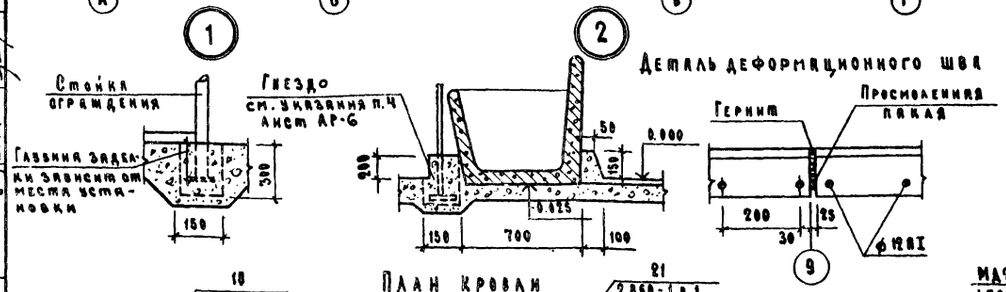

План кровли

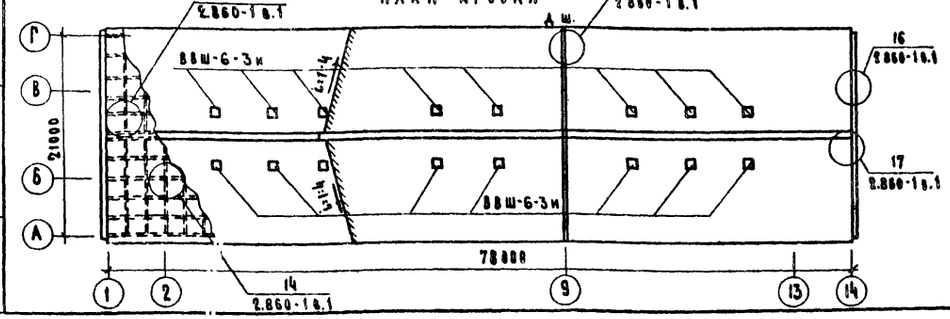

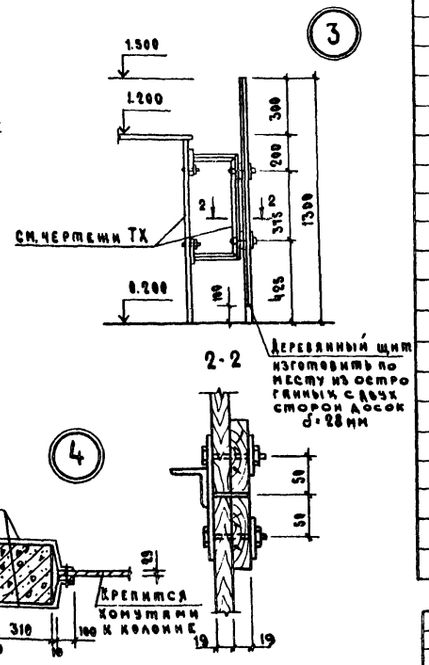

1. Лист смотреть вместе с листом АР-4 ÷ АР-6.
2. При $t_н$=-16°С в осях 1-2 и у оси 13, вместо кормушек КР-2 и Ум1, установить две кормушки КР-1.

Экспликация полов

Тип по проекту	Конструкция пола	Материал слоя	Тип слоя	Толщ. слоя мм	Дополнительные указания
1		Бетон марки М300 Бетон марки М200 Уплотненный щебнем грунт основания	П-9	25	СН и П II-В 8-71
2		Бетон марки М300 Уплотненный щебнем грунт основания	П(сх)-9	80	СН и П II-99-77
3		Доски Битумная мастика Лаги антисептированные 100×50 (h) Бетон марки М100 Уплотненный щебнем грунт основания	П(сх)-7	37 3 80	СН и П II-99-77
4		Доски Битумная мастика Лаги антисептированные 100×50 (h) Бетон марки М100 Керамзит	П(сх)-7	37 3 80 150	То же

Спецификация элементов к маркировочной схеме, расположенной на листе

Марка	Обозначение	Наименование	Кол.	Примечание
		Сборные ж.б. конструкции		
КР1		Кормушка КТ 278.70.57	46	для $t_н$=-30°,-40°С
КР1		То же	50	для $t_н$=-16°С
КР2		Кормушка КТ 68.70,57	10	для $t_н$=-30°,-40°С
ПТ1	3.006-2 вып. II-2	Плита канала ПЗ-8	6	0,11т
Рк1	3.818-1 вып.2	Решетка канала РП9	10	0,13т
Рк2	То же	То же РП10	2	0,18т
		Монолитные конструкции		
Ум-1	АР-7 примечание п.6	Монолитная кормушка	4	
КМ-1	АР-7	Канал навозоудаления	2	
КМ-2	То же	То же	2	
		Стальные элементы		
ОМ1		Обрамляющий уголок	1	109,6кг
		Материалы		
		Доски 19×180 ГОСТ 8486-66		2,5 м³
		Доски 40×70 То же		0,6 м³
		Бетон М200 для КМ-1		15,7 м³
		То же для КМ-2		6,4 м³
		Уголок L150×5 ℓ=4,8м ГОСТ 8509-72*		0,05т
		Арматура ф6АI ГОСТ 5781-75		0,08т
		Арматура ф12АI То же		0,07т
		Стальной рифленый		
		лист δ=5мм ГОСТ 8568-77*		0,17т

ГИП	Шолоков		АР
Нач.отд.	Горбунов		
Гл.арх.	Гаврилов		Коровник на 200 коров боксового содержания с удалением навоза скреперными установками
Н.контр.	Марков		
Гл.спец.	Марков		
Рук.гр.	Скобликов		Схема расположения каналов навозоудаления и кормушек. План полов и устройство выравнивания электрических потенциалов.
Инж.	Антвинова		
Провер.	Таирова		

Стадия	Лист	Листов
Р	6	

ГИПРОНИСЕЛЬХОЗ

Копировала Мор 17681-01 11 Формат 22

Согласовано: Гл. спец. ТХ Лешин; ТХ Мастенина; 3 Шарф; Гл. констр. отд. Телальский

Инв. № подл. | Подпись и дата | Взам. инв. №

Типовой проект 801-2-17 Альбом I Часть I

Фрагмент плана 5

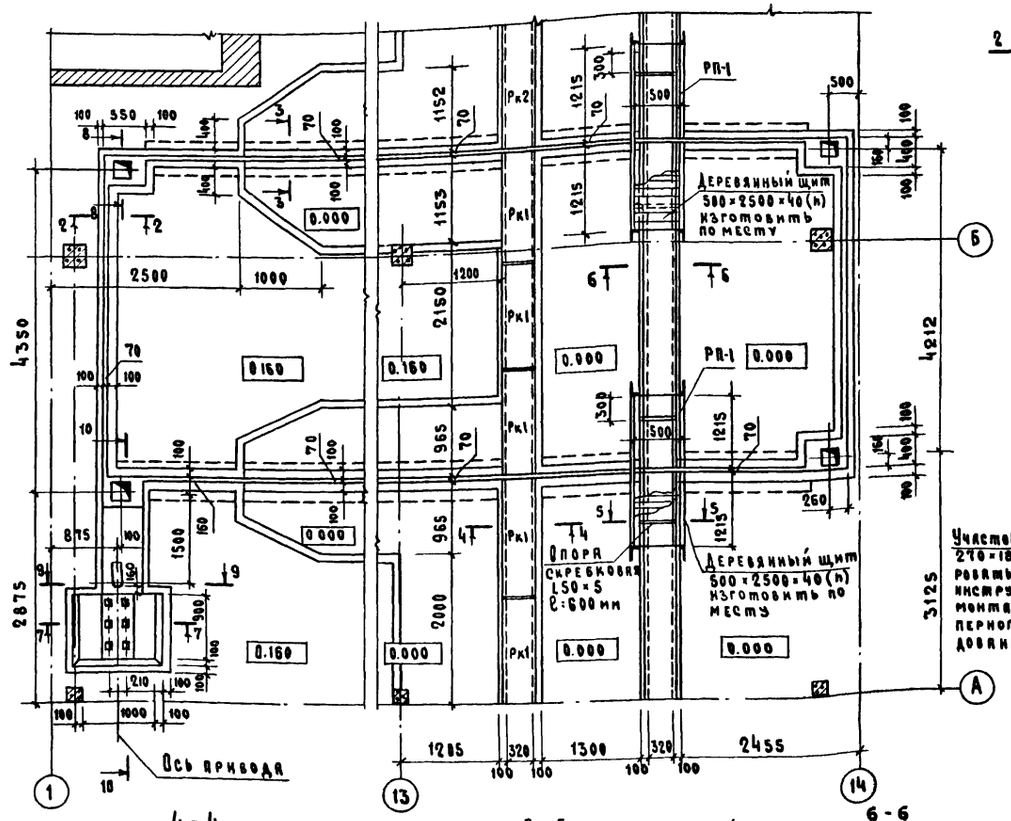

Фрагмент плана 6

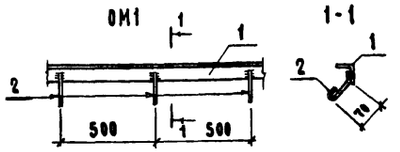

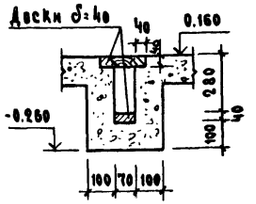

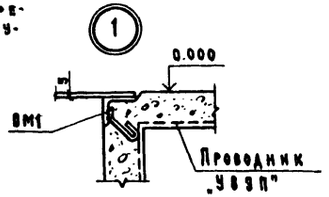

Спецификация стали на одну марку

Формат	Зона	Поз.	Обозначение	Наименование	Кол.	Примечание
				ОМ-1		
				Детали		
6.4		1		L50×5, ℓ=2400 ГОСТ 8509-72*	1	91,98 кг
6.4		2		⌀6AI ℓ=100 ГОСТ 5781-75	49	0,36 кг
				РП-1		
				Детали		
6.4		3		L63×6 ℓ=2500 ГОСТ 8509-72*	4	57,20 кг
6.4		4		L63×6 ℓ=560 ГОСТ 8509-72*	8	25,60 кг

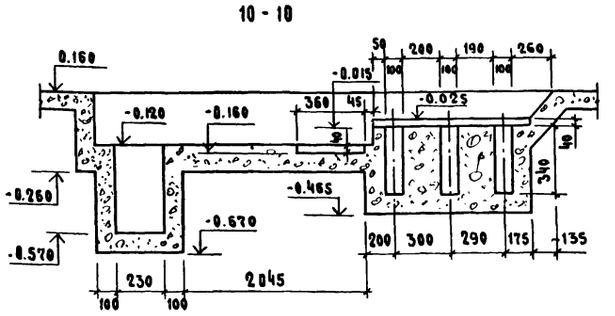

1. Деформационный шов в полу выполнять с шагом не более 30 м. Деталь деформационного шва дана на листе АР-6.
2. Устройство выравнивания электрических потенциалов („УВЗП") выполняется из арматуры ⌀6AI. По торцам здания проводники „УВЗП" соединяются на сварке к каждому металлическому корыту транспортера, к металлическим ограждениям стойл и к трубопроводам ВК.
3. Сварку производить электродами Э-42 ГОСТ 9467-75, $h_{ш}$ не менее наименьшей толщины свариваемых элементов.
4. Одновременно с устройством полов производить монтаж стойлового оборудования по листам ТХ и в соответствии с узлами 1 и 2 на листе АР-6. В случае неодновременного монтажа в полах предусмотреть гнезда под стойки стойлового оборудования.
5. Монолитные участки кормушек Ум-1 выполнить по типу кормушек КТ 278.70.57
6. Лист смотреть совместно с листом АР-6.
7. Спецификация на решетки Рк1 и Рк2 дана на листе АР-6.

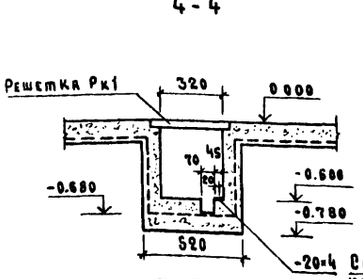

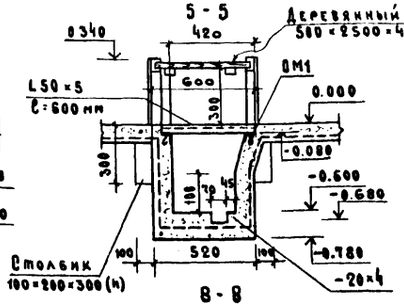

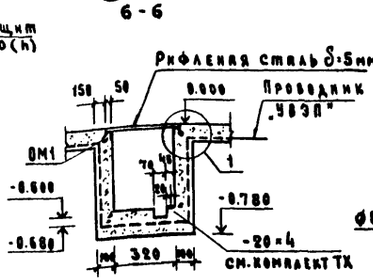

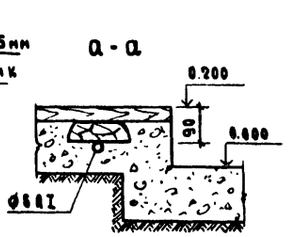

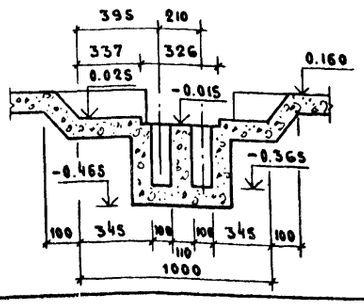

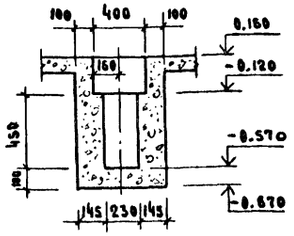

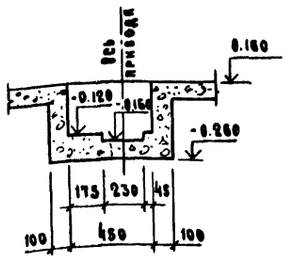

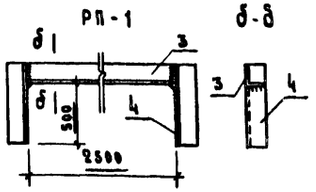

ГИП	Шолохов		АР
Нач.отд	Горбунов		
Гл.арх.	Гавриилов		
Гл.спец	Марков		Коровник на 200 коров боксового содержания с удалением навоза скреперными установками
Н.контр	Марков		Стадия: Р; Лист: 7; Листов:
Рук.гр.	Скобликов		Фрагменты плана 5,6 Сечения
Инж.	Антонинов		ГИПРОНИСЕЛЬХОЗ
Провер.	Тамрова		

Привязан

Инв. №

Согласовано:
Гл. конструктор отд. Гл. спец. Шарф

Инв. № подл. | Подпись и дата | Взам. инв. №

Копировал

Формат 22

Типовой проект 801-2-17 Альбом I, часть I

Ведомость рабочих чертежей основного комплекта КЖ

Лист	Наименование	Примечание
1	Общие данные (начало)	
2	Общие данные (продолжение)	
3	Общие данные (окончание)	
4	Схема расположения элементов фундаментов и фундаментных балок	
5	Фрагмент 1. Сечения фундаментов	
6	Фрагменты 2, 3, 4, 5	
7	Монолитный железобетонный фундамент Фм 1	
8	Схемы расположения колонн, ферм, балок, стоек фахверка и плит покрытия	
9	Спецификация элементов к схемам расположенным на листе КЖ-8 Узлы 1 и 2	
10	Схемы расположения панелей стен для $t_н$=-30°С	
11	Схемы расположения панелей стен для $t_н$=-16°С, -40°С	
12	Спецификация элементов к схемам расположения панелей стен	
13	Схема расположения плит площадки на отм. 3.100 для $t_н$=-30°С ; -40°С	
14	Металлические изделия	
15	Металлические изделия. Спецификация	
16	Металлические изделия. Спецификация	

Ведомость ссылочных и прилагаемых документов

Обозначение	Наименование	Примечание
ГОСТ 24022-80	Фундаменты железобетонные сборные под колонны сельскохозяйственных зданий	
1.415-1 вып.1	Железобетонные фундаментные балки для стен производственных зданий	
1.823-1 вып.1	Железобетонные колонны для производственных зданий сельского хозяйства	
1.862-2 вып.1	Железобетонные балки для покрытий сельских производственных зданий с асбестоцементной кровлей	
1.863-1 вып.2	Железобетонные треугольные безраскосные фермы для покрытий сельских производственных зданий с асбестоцементной кровлей	
1.865-4 вып.1,2,3,4	Железобетонные предварительно напряженные плиты покрытий длиной 6м для сельскохозяйственных зданий	
ПК-01-88	Сборные железобетонные плиты для покрытий производственных зданий	
1.832-5 вып.0,1	Стеновые двухслойные панели и блоки из легких бетонов для сельскохозяйственных зданий	
2.830-1 вып.1	Узлы самонесущих и навесных стен из легкобетонных панелей и блоков	
2.860-1 вып.1	Узлы утепленных покрытий с железобетонными плитами и асбестоцементной кровлей	
КЭ-01-58 вып.2	Сборные железобетонные обвязочные балки и перемычки для промышленных зданий	
1.138-10 вып.1	Перемычки железобетонные для зданий с кирпичными стенами	
3.00-6-2 вып.II-2	Сборные железобетонные каналы и тоннели из лотковых элементов	

Продолжение

Обозначение	Наименование	Примечание
1.800-6	Одноэтажные сельскохозяйственные здания с самонесущими стенами из легкобетонных панелей и блоков, покрытием по железобетонным плитам и асбестоцементной кровле	
1.800-4	Стальные изделия для крепления конструкций одноэтажных зданий	

Ведомость основных комплектов рабочих чертежей

Обозначение	Наименование	Примечание
ТХ	Технологические чертежи и механизация производственных процессов	
АР	Архитектурно-строительные решения	
КЖ	Конструкций железобетонные	
ВК	Внутренние водопровод и канализация	
ОВ	Отопление и вентиляция	
Э	Электротехнические чертежи	
АОВ	Автоматизация отопления и вентиляции	
СС	Связь и сигнализация	

Согласовано:

Инв. N подл. | Подпись и дата | Взам.инв.N

Типовой проект разработан в соответствии с действующими нормами и правилами и предусматривает мероприятия, обеспечивающие взрывную, взрывопожарную и пожарную безопасность при эксплуатации здания.
Главный инженер проекта (Шолохов)

Инв. N			
ГИП	Шолохов		
Нач.отд.	Горбунов		
Гл.констр.	Теляковский		
Н.контр.	Марков		
Гл.спец.	Марков		
Рук.гр.	Скобликов		
Инженер	Дымов		
Проверил	Таирова		

Привязан

КЖ

Коровник на 200 коров боксового содержания с удалением навоза скреперными установками

Стадия	Лист	Листов
Р	1	16

Общие данные (начало)

ГИПРОНИСЕЛЬХОЗ

Копировал: Чиц-19681-01 13 Формат 22

Типовой проект 801-2-17 Альбом I, часть I

Сводная спецификация к чертежам железобетонных конструкций

Марка	Обозначение	Наименование	Кол	Примечание
		Сборные железобетонные конструкции		
		Для $t_н$ = -16°; -30°; -40°С		
БФ2	1.138-10 Вып.1	Перемычка 1ПР38-27.25.22у	8	0,375 т
	КЭ 01-58 Вып. 2	То же БП1-1а	2	0,50 т
	1.138-10 Вып.1	» 1ПР3-22.12.14	8	0,10 т
	То же	» 1ПР3-19.12.14	6	0,075 т
	»	» 1ПР1-12.12.6	2	0,025 т
ПТ1	3.006-2 Вып. II-2	Плита канала П3-8	6	0,11 т
Рк 1	3.818-1 Вып. 2	Решетка канала РП9	10	0,13 т
Рк 2	То же	То же РП10	2	0,18 т
		Для $t_н$ = -30°; -40°С		
КР1		Кормушка КТ278.70.57	46	
КР2		То же КТ68.70.57	10	
	КЭ 01-58 Вып. 2	Перемычка БПЧ-2а	1	1,10 т
	1.138-10 Вып.1	То же 1ПР3-15.12.14	6	0,075 т
	То же	» 1ПР1-12.12.6	6	0,025 т
П8	ПК-01-88	Плита ПЖ1-3	28	0,178 т
		Для $t_н$ = -16°С		
Ф1	ГОСТ 24022-80	Фундамент 2Ф15.15-2	28	2,00 т
Ф2	То же	То же 3Ф15.15-1	24	1,90 т
Ф3	»	» 1Ф12.9-2	6	1,20 т
БФ1	1.415-1 Вып.1	Балка фундаментная ФБ6-33	26	2,20 т
КР1		Кормушка КТ278.70.57	50	
К1	1.823-1 Вып.1	Колонна СК2-33-2	20	0,33 т
К1а	1.823-1 Вып.1 и КЖ-8	То же СК2-33-2	8	0,33 т
К2	1.823-1 Вып.1	» СКТ3-48-1	28	1,17 т
К3	То же	» СК2-36-16	4	0,36 т
К4	» и КЖ-9	» СК2-48-1а	2	0,48 т
Б1	1.862-2 Вып.1	Балка БС6-2	28	0,85 т
ФС1	1.863-1 Вып.2	Ферма ФБТ9-4Я III в	14	1,80 т
ПС1	1.832-5 Вып.0,1	Панель-перемычка СПСЛ 50 0,6×6	411	26 2,10 т
ПС2	То же	Панель рядовая СПСЛ 50 1,2×3	101	60 2,10 т
ПС3	»	Панель простеночная СПСЛ 50 1,2×1,5	201	22 1,00 т
ПС4	»	Блок простеночный СБСЛ 50 1,2×0,75	201	16 5,0 т
ПС5	»	Панель простеночная СПСЛ 50 0,9×3	202	8 1,60 т

Продолжение

Марка	Обозначение	Наименование	Кол	Примечание
ПС6	1.832-5 Вып.0,1	Панель-перемычка СПСЛ 50 0,9×6	311	4 3,10 т
ПС7	То же	То же СПСЛ 50 0,6×6	311	4 2,10 т
ПС8	»	Панель рядовая СПСЛ 50 1,2×3	102	6 2,10 т
ПС9	»	Панель-перемычка СПСЛ 50 1,2×6	311	2 4,20 т
ПС10	»	Панель простеночная СПСЛ 50 0,6×3	202	4 1,00 т
ПС12	»	Панель-перемычка СПСЛ 50 1,2×6	411	4 4,20 т
ПС13	»	Блок угловой СБСЛ 50 0,6×0,5	801	4 0,20 т
ПС14	»	То же СБСЛ 50 1,2×0,5	801	12 0,40 т
		Для $t_н$ = -30°С		
Ф1	ГОСТ 24022-80	Фундамент 2Ф15.15-2	26	2,00 т
Ф2	То же	То же 3Ф15.15-1	22	1,90 т
Ф3	»	» 1Ф12.9-1	16	1,20 т
Ф4	»	» 1Ф9.9-1	8	0,9 т
БФ1	1.415-1 Вып. 1	Балка фундаментная ФБ6-11	26	1,80 т
К1	1.823-1 Вып. 1	Колонна СК2-33-2	22	0,33 т
К1а	1.823-1 Вып.1 и КЖ-8	То же СК2-33-2	8	0,33 т
К2	1.823-1 Вып. 1	» СКТ3-48-1	30	1,17 т
К3	То же	» СК2-36-18	4	0,36 т
К4	»	» СК2-36-1	8	0,36 т
Б1	1.862-2 Вып.1	Балка БС6-2	30	0,85 т
ФС1	1.863-1 Вып. 2	Ферма ФБТ9-4Я III в	15	1,80 т
ПС1	1.832-5 Вып.0,1	Панель-перемычка СПСЛ 40 0,6×6	411	26 1,70 т
ПС2	То же	Панель рядовая СПСЛ 40 1,2×6	111	22 3,50 т
ПС3	»	Панель простеночная СПСЛ 40 1,2×1,5	201	22 0,9 т
ПС4	»	Блок простеночный СБСЛ 40 1,2×0,75	201	16 0,4 т
ПС5	»	Панель простеночная СПСЛ 40 0,9×3	202	10 1,30 т
ПС6	»	Панель-перемычка СПСЛ 40 0,9×6	311	2 2,60 т
ПС7	»	То же СПСЛ 40 0,6×6	311	4 1,70 т
ПС8	»	Панель рядовая СПСЛ 40 1,2×6	112	6 3,50 т
ПС9	»	То же СПСЛ 40 1,2×3	101	10 1,70 т
ПС10	»	» СПСЛ 40 0,6×3	202	4 0,9 т
ПС11	»	» СПСЛ 40 0,9×1,5	201	2 0,6 т
ПС12	»	Панель-перемычка СПСЛ 40 1,2×6	311	2 3,50 т
ПС13	»	То же СПСЛ 40 1,2×6	411	4 3,50 т
ПС14	»	Блок угловой СБСЛ 40 0,6×0,4	801	4 0,1 т
ПС15	»	То же СБСЛ 40 1,2×0,4	801	12 0,2 т

Продолжение

Марка	Обозначение	Наименование	Кол.	Примечание
		Для $t_н$ = -40°С		
Ф1	ГОСТ 24022-80	Фундамент 2Ф15.15-2	26	2,0 т
Ф2	То же	То же 3Ф15.15-1	22	1,90 т
Ф3	»	» 1Ф12.9-2	16	1,20 т
Ф4	»	» 1Ф9.9-1	8	0,90 т
БФ1	1.415-1 Вып. 1	Балка фундаментная ФБ6-33	26	2,2 т
К1	1.823 Вып. 1	Колонна СК2-33-2	22	0,33 т
К1а	То же и КЖ-8	То же СК2-33-2	8	0,33 т
К2	»	» СКТ3-48-1	30	1,175 т
К3	»	» СК2-36-16	4	0,36 т
К4	»	» СК2-36-1	8	0,36 т
Б1	1.862-2 Вып. 1	Балка БС6-2	30	0,85 т
ФС1	1.863-1 Вып. 2	Ферма ФБТ9-4Я III в	15	1,80 т
ПС1	1.832-5 Вып.0,1	Панель-перемычка СПСЛ 50 0,6×6	411	26 2,10 т
ПС2	То же	Панель рядовая СПСЛ 50 1,2×3	101	60 2,10 т
ПС3	»	Панель простеночная СПСЛ 50 1,2×1,5	201	22 1,00 т
ПС4	»	Блок простеночный СБСЛ 50 1,2×0,75	201	16 0,50 т
ПС5	»	Панель простеночная СПСЛ 50 0,9×3	202	10 1,60 т
ПС6	»	Панель-перемычка СПСЛ 50 0,9×6	311	2 3,10 т
ПС7	»	То же СПСЛ 50 0,6×6	311	4 2,10 т
ПС8	»	Панель рядовая СПСЛ 50 1,2×3	102	6 2,10 т
ПС9	»	Панель-перемычка СПСЛ 50 1,2×6	311	2 4,20 т
ПС10	»	Панель простеночная СПСЛ 50 0,6×3	202	4 1,00 т
ПС11	»	То же СПСЛ 50 0,9×1,5	201	2 0,80 т
ПС12	»	Панель-перемычка СПСЛ 50 1,2×6	411	4 4,20 т
ПС13	»	Блок угловой СБСЛ 50 0,6×0,5	801	4 0,20 т
ПС14	»	То же СБСЛ 50 1,2×0,5	801	12 0,40 т

Согласована:

Инв. N подл. | Подпись и дата | Взам. инв. N

Привязан

Инв. N

ГИП	Шалохов	
Нач. отд.	Горбунов	
Гл. констр.	Телятковский	
Н. контр.	Марков	
Гл. спец.	Марков	
Рук. гр.	Скобликов	
Ст. техн.	Каптева	
Проверил	Малашина	

КЖ

Коровник на 200 коров боксового содержания с удалением навоза скреперными установками

Стадия	Лист	Листов
Р	2	

Общие данные (продолжение)

ГИПРОНИСЕЛЬХОЗ

Копировал Чщ 77691-01 14 Формат 22

Продолжение

Марка	Обозначение	Наименование	Кол.	Примечание
		Для $t_н$=-16°С		
		и снега 100 кг/м²		
П1	1.865-4 Вып.1	Плита ПС1-3АIIIв-кп-б	12	2,30 т
П2	1.865-4 Вып.3	То же ПС2-3АIIIв-кп-б	4	1,20 т
П3	1.865-4 Вып.1	» ПС1-2АIIIв-кп	50	2,30 т
П4	1.865-4 Вып.3	» ПС2-1АIIIв-кп	22	1,20 т
П7	1.865-4 Вып.1	» ПС1-3АIIIв(10)-кп	16	2,90 т
		Для $t_н$=-30°;-40°С		
		и снега 100 кг/м²		
П1	1.865-4 Вып.1	Плита ПС1-5АIIIв-кп-б	12	2,30 т
П2	1.865-4 Вып.3	То же ПС2-3АIIIв-кп-б	4	1,20 т
П3	1.865-4 Вып.1	» ПС1-3АIIIв-кп	38	2,30 т
П4	1.865-4 Вып.3	» ПС2-1АIIIв-кп	18	1,20 т
П5	1.865-4 Вып.1	» ПС1-2АIIIв-кп-б	12	2,30 т
П6	1.865-4 Вып.3	» ПС2-2АIIIв-кп-б	4	1,20 т
П7	1.865-4 Вып.1	» ПС1-3АIIIв(10)-кп	16	2,90 т
П8	ПК-01-88	» ПЖ1-3	8	0,18 т
		Монолитные железобетонные конструкции		
		Для $t_н$=-16°С		
Фм1	КЖС-7	Фундамент монолитный Фм1	2	0,75 м³
		Для $t_н$=-30°;-40°С		
Ум1	КЖС-13	Участок монолитный Ум1	2	9,37 кг
Ум2	То же	То же Ум2	2	10,36 кг
Ум3	»	» Ум3	2	10,16 кг
Ум4	»	» Ум4	2	8,78 кг
Ум5	»	» Ум5	2	9,51 кг
		Стальные изделия		
		Для $t_н$=-16°;-30°;-40°С		
МД1-2	1.800-4	Соединительный элемент	52	0,2 кг
МД1-4	То же	То же	8	1,0 кг
МД1-6	»	»	16	1,4 кг
МД1-16	»	»	160	0,3 кг
МД2-1	»	»	56	2,0 кг

Продолжение

Марка	Обозначение	Наименование	Кол.	Примечание
МД3-1	1.800-4	Соединительный элемент	8	0,8 кг
МД4-1	То же	То же	96	0,2 кг
МД4-2	»	»	100	0,3 кг
МД4-3	»	»	68	0,4 кг
МД4-6	»	»	8	0,8 кг
МД4-14	»	»	16	1,7 кг
МД4-16	»	»	2	1,7 кг
МД4-17	»	»	4	5,6 кг
МД4-19	»	»	22	1,7 кг
МД4-25	»	»	14	1,4 кг
МД4-28	»	»	2	21,6 кг
МД6-3	»	»	8	1,1 кг
МД2-8	»	»	6	2,9 кг
МД5-17	»	»	16	0,3 кг
МД5-7	»	»	4	0,2 кг
МД5-10	»	»	254	0,1 кг
МД5-19	»	»	4	0,4 кг
МД2-2	»	»	8	2,9 кг
МД5-12	»	»	8	0,1 кг
НД1	КЖС-15	»	4	1,62 кг
Т7а	КЖС-14	Насадка на колонну	2	59,17 кг
Т7б	То же	То же	2	59,17 кг
Т8б	»	»	1	67,06 кг
Т8в	»	»	1	67,06 кг
МД5-1	1.800-4	Соединительное изделие	312	0,1 кг
Д21	2.860-1 Вып.1	То же	156	2,1 кг
М2	1.823-1 Вып.1	Закладная деталь	8	4,21 кг
МД4-32	1.800-4	Соединительное изделие	12	9,0 кг
НД1	КЖС-16	L 160×100×9 ℓ=90 мм	4	1,6 кг
Н1	ГОСТ 85-10-72	L 160×100×9 ℓ=900 мм	4	16,2 кг
		Для $t_н$=-16°С		
Т14а	КЖС-14; 15	Насадка на колонну	2	56,59 кг
К6	То же	Металлическая колонна Т1а	2	62,70 кг
		Для $t_н$=-30°;-40°С		
К5	КЖС-8	Металлическая колонна К5	2	13023 кг
К6	КЖС-14; 15	То же Т1а	2	62,7 кг

Продолжение

Марка	Обозначение	Наименование	Кол.	Примечание
Т8а	КЖС-14; 15	Насадка на колонну	2	55,82 кг
Н0	КЖС-14; 15	Неподвижная опора	1	98,8 кг
Н02	То же	То же	1	92,62 кг
Н03	»	»	2	44,49 кг
А1	»	Анкер	23	8,2 кг
А2		То же	8	7,29 кг
Б1	КЖС-13	Балка С30 ℓ=6500 мм	2	250,12 кг
Б2	То же	То же ℓ=6200 мм	2	242,40 кг
Б3	»	» С14 ℓ=3020 мм	6	76,16 кг
Б4	»	» То же	2	39,91 кг
СМ1	»	Стойка металлическая	2	11,5 кг
РМ1	КЖС-15; 14	Рама металлическая РМ1	2	15,46 кг
РМ2	То же	То же РМ2	1	10,10 кг
РМ3	»	» РМ3	2	13,72 кг
РМ4	»	» РМ4	1	15,60 кг
		Для $t_н$=-30°С		
РМ5	КЖС-15; 14	Рама металлическая РМ5	1	19,46 кг
		Для $t_н$=-40°С		
РМ6	КЖС-15; 14	Рама металлическая РМ6	1	27,0 кг
		Деревянные изделия		
		Для $t_н$=-16°;-30°;-40°С		
Д21	2.860-1 Вып.1	Крепежный элемент	52	0,011 м³

Согласовано:

Взам. инв. №

Подпись и дата

Инв. № подл.

Привязан

Инв. №

ГИП	Шолохов		КЖ
Нач. отд.	Горбунов		
Гл. констр.	Теляковский		Коровник на 200 коров боксового содержания с удалением навоза скреперными установками
Гл. спец.	Марков		
Н. контр.	Марков		Общие данные (окончание)
Рук. гр.	Скобликов		
Ст. техн.	Квитева		
Проверил	Малашина		

Стадия	Лист	Листов
Р	3	

ГИПРОНИСЕЛЬХОЗ

Копировал Чиг-17681-01 15 Формат А2

Схема расположения элементов фундаментов и фундаментных балок для $t_н = -16°C$

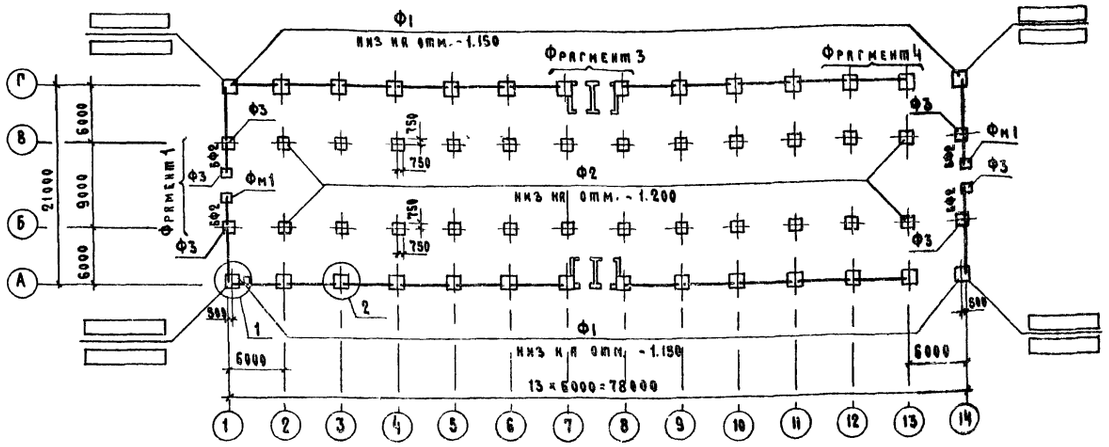

Схема расположения элементов фундаментов и фундаментных балок для $t_н = -30°, -40°C$

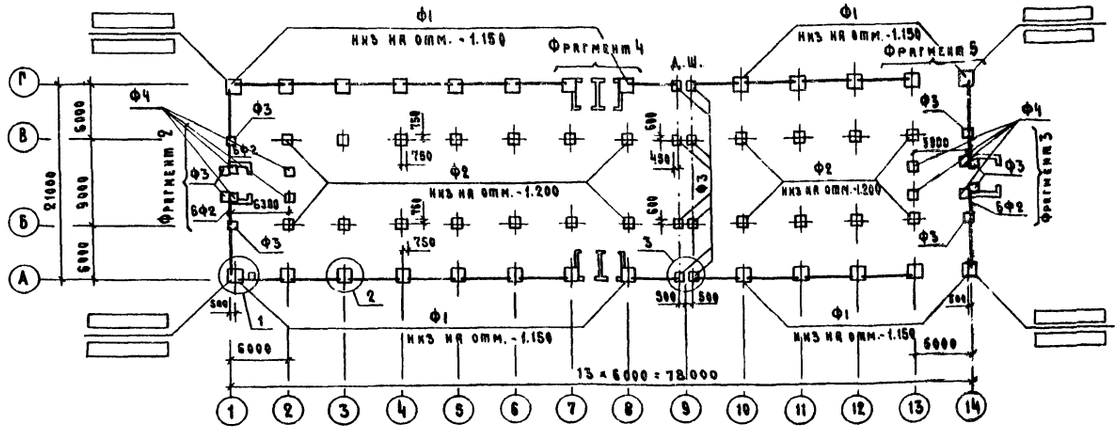

Таблица нагрузок на верхнем обрезе фундамента

N п. п.	Схемы	M, тс.м	N, тс		Q, тс
		$t_н$=-16°,-30°,-40°c	$t_н$=-16°,-40°c	$t_н$=-30°c	$t_н$=-16°,-30°,-40°c
1	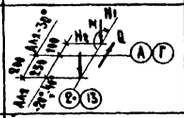	0,94	N_1=5,77 N_2=9,5	N_1=5,77 N_2=7,60	0,43
2	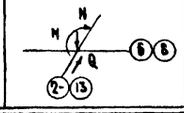	±1,74	15,1		±0,34

N п. п.	Схемы	M, тс.м	N, тс		Q, тс
		$t_н$=-16°,-30°,-40°c	$t_н$=-16°,-40°c	$t_н$=-30°c	$t_н$=-16°,-30°,-40°c
3	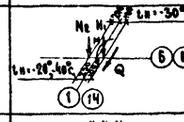	±0,87	N_1=9,81 N_2=16,80	N_1=9,81 N_2=12,90	±0,17
4	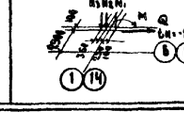	0,72	$t_н$=-20°C N_1=0,35 N_2=2,98 N_3=4,36	—	0,39

Спецификация к схеме расположения элементов фундаментов и фундаментных балок

Марка поз.	Обозначение	Наименование	Кол.	Масса ед. кг	Примечание
		$t_н$ = -16°, -30°, -40°c			
БФ2	1.138-10 вып.1	Перемычка 1ПР38-27.25.22т	8	375,0	
		$t_н$ = -16°c			
Ф1	ГОСТ 24022-80	Фундамент 2Ф15.15-2	28	2000,0	
Ф2	То же	3Ф15.15-1	24	1900,0	
Ф3	"	1Ф12.9-2	6	1200,0	
БФ1	1.415-1 вып.1	Балка фундаментная ФБ6-33	26	2200,0	
ФМ1	КЖ	Фундамент монолитный ФМ1	2	0,75 м³	
		$t_н$ = -30°c			
Ф1	ГОСТ 24022-80	Фундамент 2Ф15.15-2	26	2000,0	
Ф2	То же	3Ф15.15-1	22	1900,0	
Ф3	"	1Ф12.9-2	16	1200,0	
Ф4	"	1Ф9.9-1	8	900,0	
БФ1	1.415-1 вып.1	Балка фундаментная ФБ6-11	26	1800,0	
		$t_н$ = -40°c			
Ф1	ГОСТ 24022-80	Фундамент 2Ф15.15-2	26	2000,0	
Ф2	То же	3Ф15.15-1	22	1900,0	
Ф3	"	1Ф12.9-2	16	1200,0	
Ф4	"	1Ф9.9-1	8	900,0	
БФ1	1.415-1 вып.1	Балка фундаментная ФБ6-33	26	2200,0	

1. Фундаменты запроектированы для строительства на площадках со спокойным рельефом при маловлажных незасоленных и непросадочных грунтах при отсутствии грунтовых вод со следующими расчетными характеристиками: $C = 0,02$ кгс/см², $\varphi = 28°$, $\gamma = 1,8$ т/м³, $E = 150$ кг/см².
2. Глубина заложения фундаментов и размеры подошв уточняются при привязке проекта к местным условиям площадки в соответствии со СНиП II-15-74.
3. Фундаменты под колонны - сборные железобетонные, под стены - железобетонные фундаментные балки.
4. Фундаментные балки укладывать на цементный раствор марки М50 толщиной 30мм
5. Гидроизоляция для панелей на отм. -0,020, для кирпичной кладки - на отм. -0,050 из слоя цементного раствора 1:3 с гидрофобными добавками.
6. Поверхности стен приямка, каналов, фундаментные балки БФ2, соприкасающиеся с грунтом, обмазать горячим битумом за 2 раза.
7. Все незамаркированные балки БФ1.
8. Данный лист смотреть совместно с листами КЖ-5, КЖ-6, КЖ-7.
9. Подбетонку выполнять из бетона марки М50. Объем бетона: для $t_н$ = -16°, -40°c = 3,52 м³, $t_н$ = -30°c = 2,92 м³,

Надбетонку выполнять из бетона марки М100. Объём бетона: для $t_н$ = -16°, -40°c = 4,12 м³, $t_н$ = -30°c = 4,06 м³

ГИП	Шолков			КЖ
Нач.отд.	Горбунов			
Гл.констр	Калюжский			
Н.контр.	Марков			Коровник на 200 коров боксового содержания с удалением навоза скреперными установками
Гл.спец.	Марков			
Рук.гр.	Скобанков			Схема расположения элементов фундаментов и фундаментных балок
Инж.	Калюкова			
Провер.	Кавказина			

Стадия	Лист	Листов
Р	4	

ГИПРОНИСЕЛЬХОЗ

Привязан

Инв. №

Копировал ТП 801-2-17 Ал.I ч.I Формат А2

Типовой проект 801-2-17 Альбом I часть I

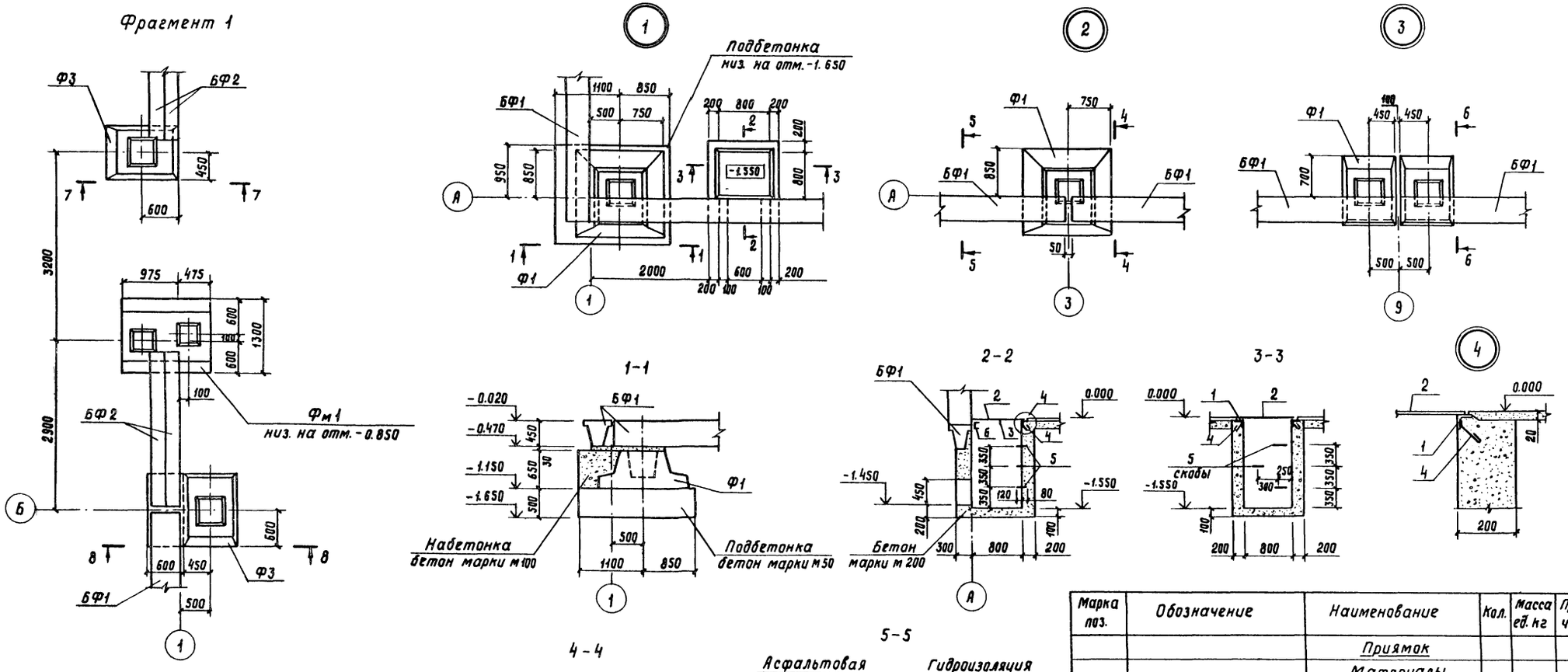
Фрагмент 1

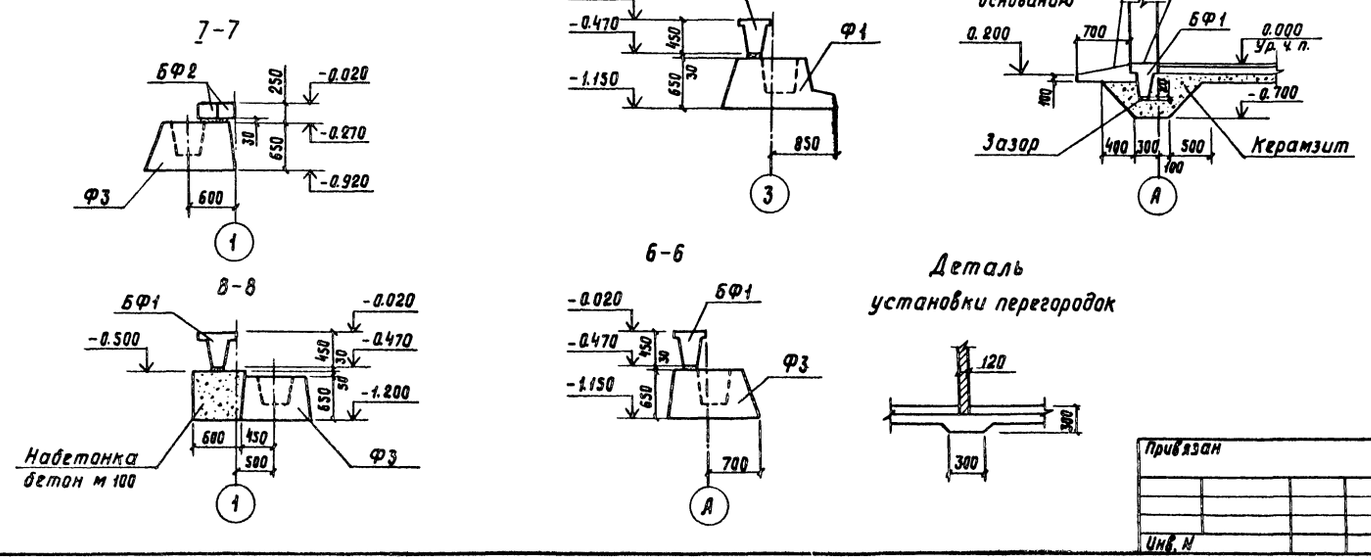

Марка поз.	Обозначение	Наименование	Кол.	Масса ед. кг	Примечание
		Приямок			
		Материалы			
		Бетон марки м 200	1.12		$м^3$
1	б. ч.	L 50×5 ГОСТ 8509-72*		14.0	
2	б. ч.	Ст. рифленая δ=5 мм			
		ГОСТ 8568-77*		37.0	
3	б. ч.	-60×6; ℓ=800 ГОСТ 103-76	1	2.2	
4	б. ч	ф6АI; ℓ=180 ГОСТ 5.1459-72	6	0.04	
5	б. ч.	ф16АI; ℓ=570 ГОСТ 5.1459-72	3	0.9	
6	б. ч.	[10 ℓ=1100 ГОСТ 8240-72	1	9.4	

Данный лист смотреть совместно с листом кж-4

Согласовано: ОБ Шевкунов

Инв. № подл. | Подпись и дата | Взам. инв. №

Привязан

Инв. №

Гип	Шолохов	
Нач. отд.	Горбунов	
Гл. констр.	Теляковский	
Н. контр.	Марков	
Гл. спец.	Марков	
Рук. гр.	Скобликов	
Инж.	Кулакова	
Провер.	Скобликов	

кж

Коровник на 200 коров доксового содержания с удалением навоза скреперными установками

Стадия	Лист	Листов
Р	5	

Фрагмент 1. Сечения фундаментов

ГИПРОНИСЕЛЬХОЗ

Копировала 17681-01 17 Формат 22

Типовой проект 801-2-17 Альбом I, часть I

Фрагмент 2

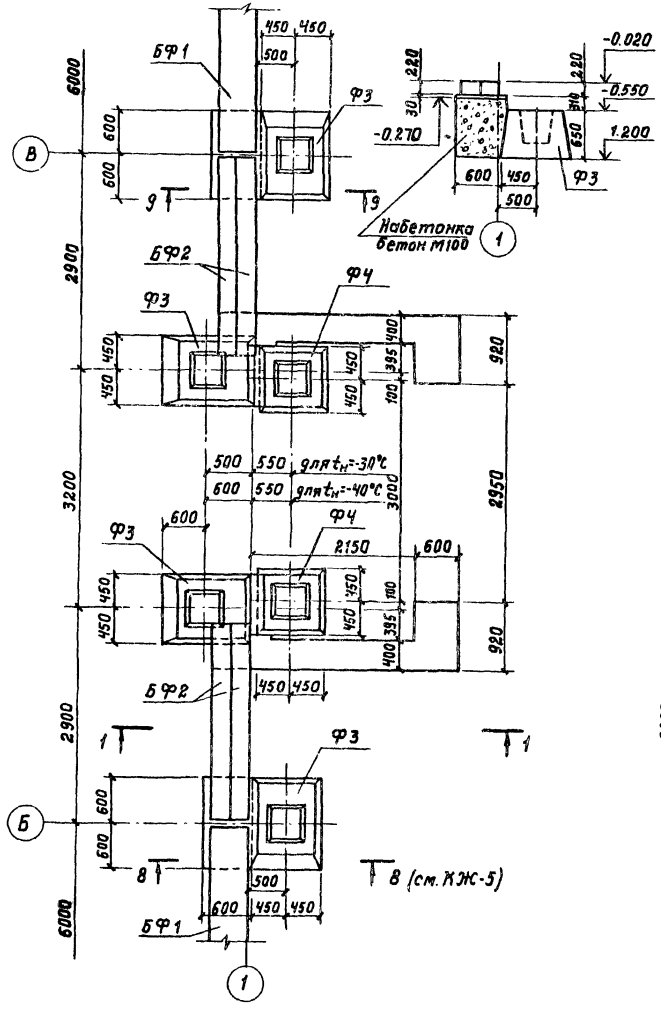

Фрагмент 3

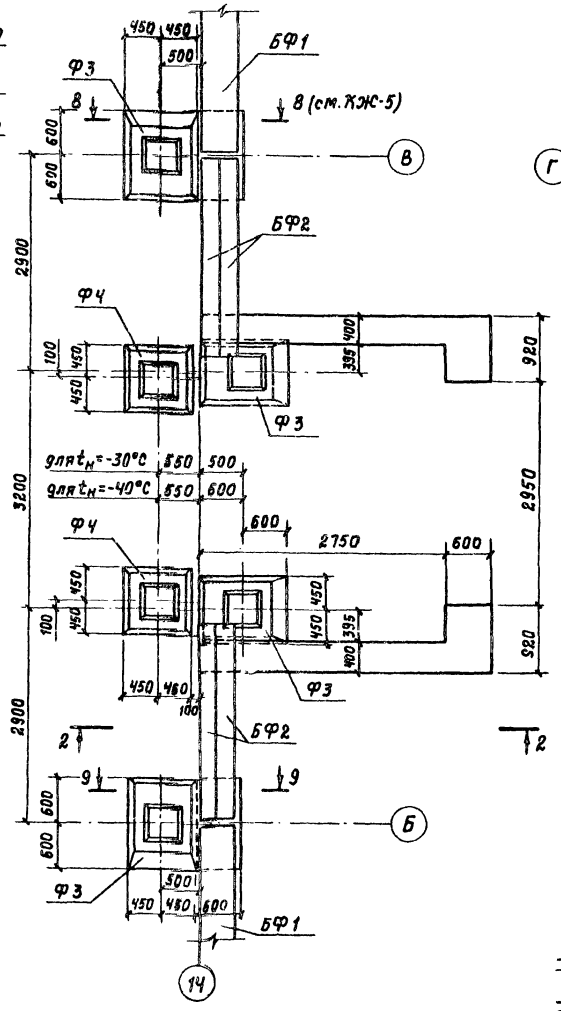

Фрагмент 4

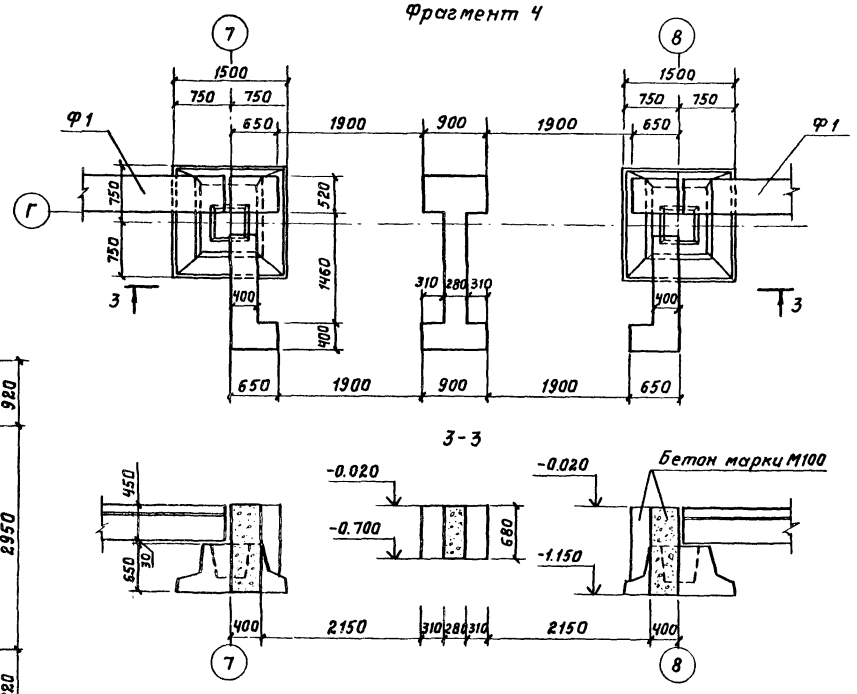

Фрагмент 5

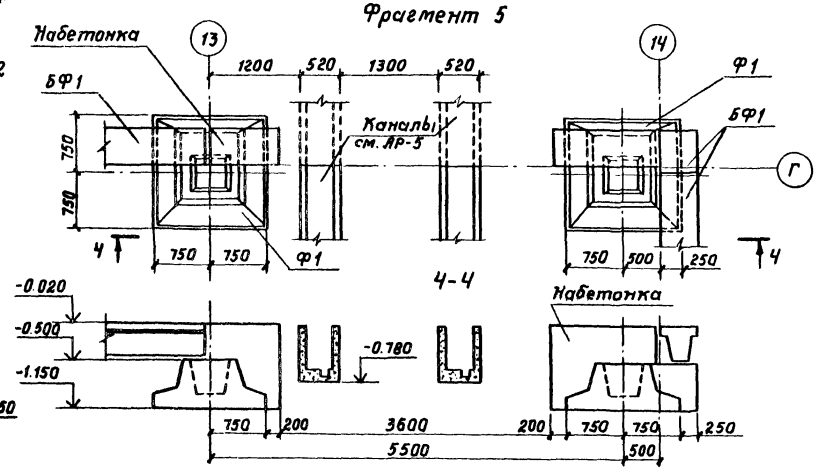

ГИП	Шолохов		
Нач.отд.	Горбунов		
Гл.констр.	Телятковский		
Н.контр.	Марков		
Гл.спец.	Марков		
Рук.гр.	Скабликов		
Исполн.	Титов		
Провер.	Капцулина		

ЖЖ

Коровник на 200 коров боксового содержания с удалением навоза скреперными установками

Стадия	Лист	Листов
Р	6	

Фрагменты 2, 3, 4, 5

ГИПРОНИСЕЛЬХОЗ

Привязан

Инв. N

Согласовано: Шевкунов 08

Инв. N подл. | Подпись и дата | Взам. инв. N

Копировал 17687-01 18 Формат 22

Типовой проект 801-2-17 Альбом I, часть I

Фм 1

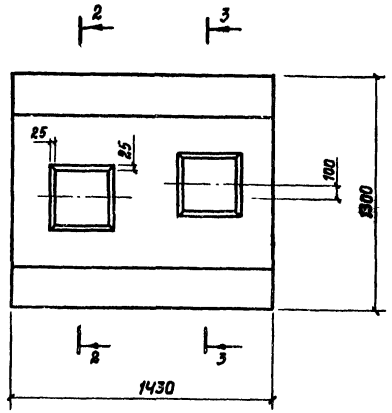

2 - 2

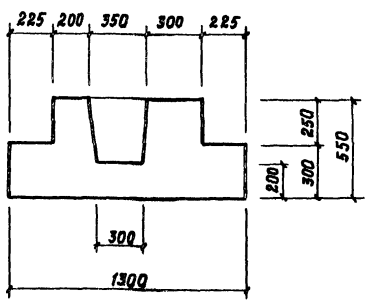

1 - 1

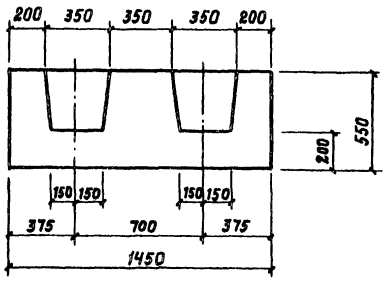

3 - 3

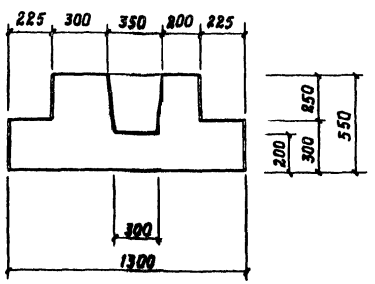

Армирование фундамента

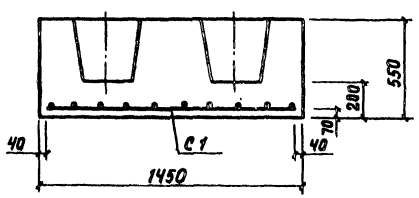

Формат	Зона	Поз.	Обозначение	Наименование	Кол. на исполнение				Примечание
				Документация					
			КЖ-7	Сборочный чертеж	X				
				Материалы					
			ГОСТ 8478-66	Сетка 150/150/3/9 e=1350; B=1200	1				
				Бетон марки М150	0.75				м³

Марка	Литера
Фм1	Р

Согласовано:

Инв. N подл. | Подпись и дата | Взам. инв. N

			КЖ
ГИП	Шолохов		
Нач. отд.	Горбунов		
Гл. констр.	Темянковский		
Н. контр.	Марков		
Гл. спец.	Марков		
Рук. гр.	Скобликов		
Ст. инж.	Малашина		
Провер.	Скобликов		

Привязан

Инв. N

Коровник на 200 коров боксового содержания с удалением навоза скреперными установками

Монолитный железобетонный фундамент Фм 1

Стадия	Лист	Листов
Р	7	

ГИПРОНИСЕЛЬХОЗ

Копировал 17681-01 19 Формат А2

Схема расположения колонн, ферм, балок и стоек фахверка
(для $t_н$ = -30°, -40°С)

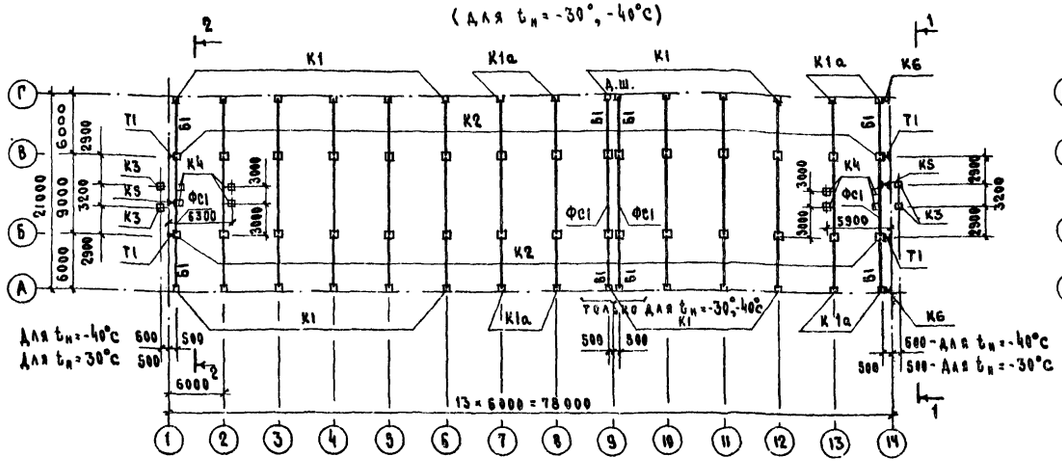

Схема расположения колонн, ферм, балок и стоек фахверка
(для $t_н$ = -16°С)

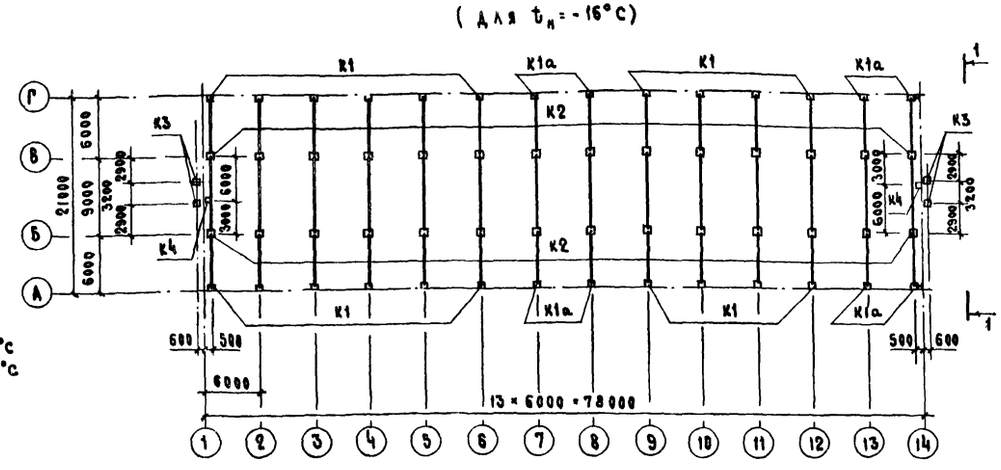

Схема расположения плит покрытия
(для $t_н$ = -16°, -30°, -40°С)

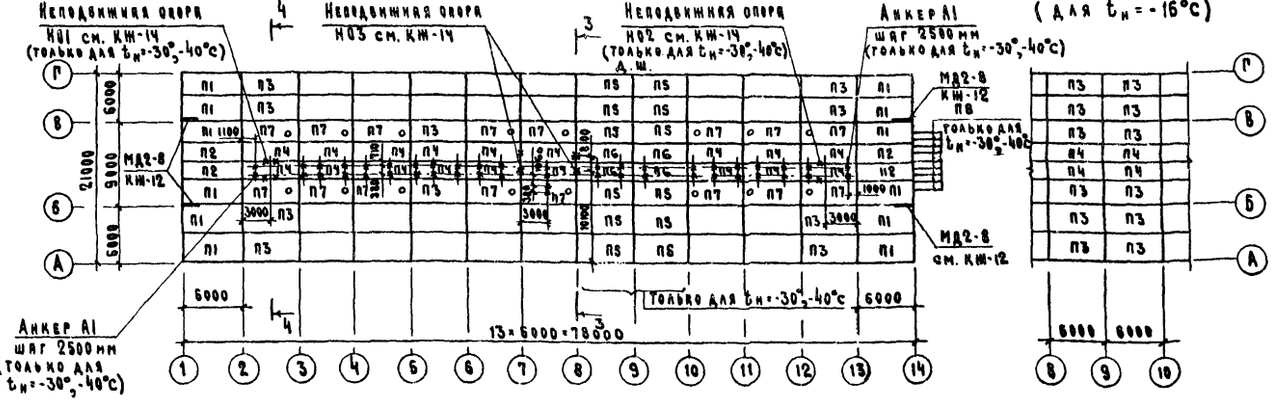

Фрагмент схемы расположения плит покрытия
(для $t_н$ = -16°С)

1-1
для $t_н$ = -30°, -40°С

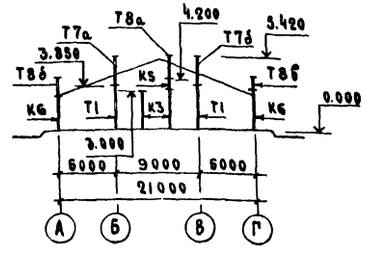

2-2

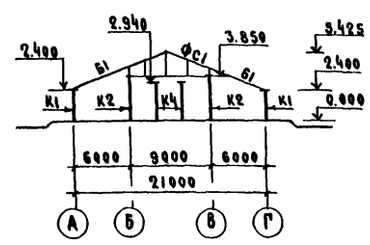

1. Плиты покрытия должны быть приварены не менее чем не трем углам к закладным изделиям несущих конструкций.
2. Швы между плитами покрытия тщательно заделать бетоном марки М100 на мелком заполнителе.
3. Все незамаркированные плиты - П3.
4. Лист смотреть совместно с листом КМ-9.
5. Узлы, обозначенные в кружках, приняты по серии 2.860-1 вып. 1.

3-3

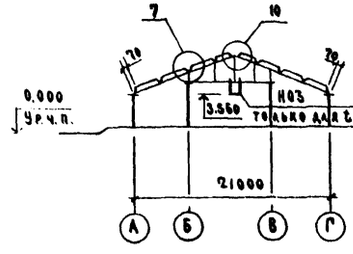

4-4

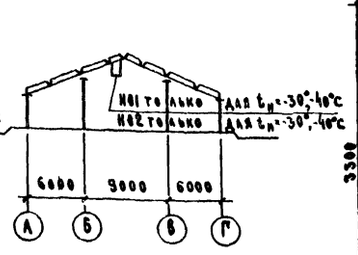

К1а

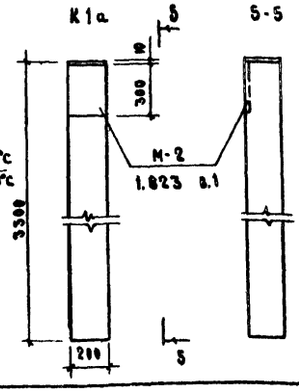

5-5

1-1
для $t_н$ = -16°С

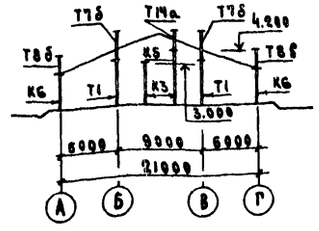

ГИП	Шоловьев		
Нач.отд.	Горбунов		
Гл.конст.	Телятковский		
Н.контр.	Марков		
Гл.спец.	Марков		
Рук.гр.	Скоблинков		
Инж.	Ермакова		
Пробер.	Танрова		

Привязан

Инв. N

КМ

Коровник на 200 коров боксового содержания с удалением навоза скреперными установками

Стадия	Лист	Листов
Р	8	

Схемы расположения колонн, ферм, балок, стоек фахверка, плит покрытия

ГИПРОНИИСЕЛЬХОЗ

Копировал

Формат 22

Согласовано

Инв. N подл. | Подпись и дата | Взам. инв. N

Типовой проект 801-2-17 Альбом I часть

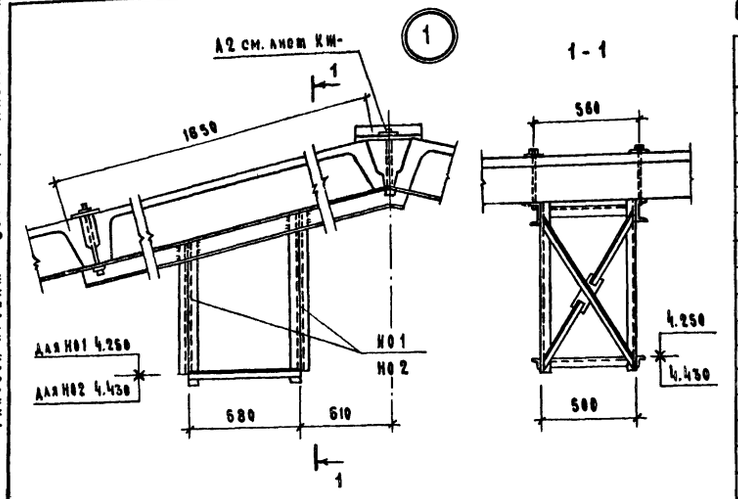

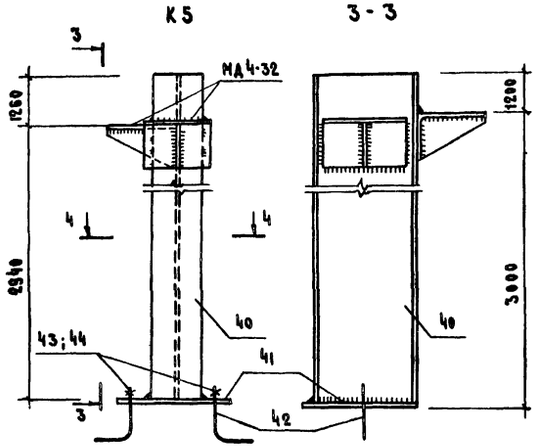

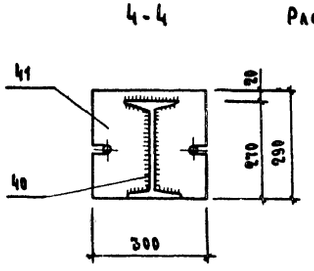

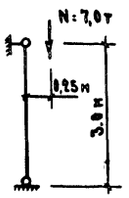

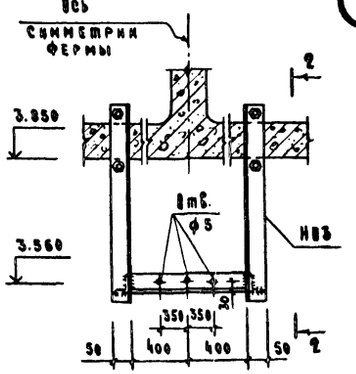

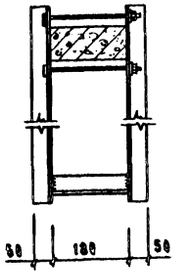

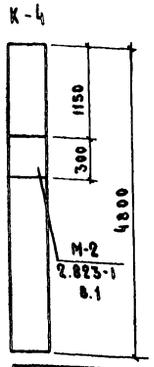

Спецификация элементов к схемам, расположенным на листе КЖ-8

Марка поз.	Обозначение	Наименование	Кол.	Масса ед. кг.	Примечание
		Схема расположения колонн			
		балок и стоек фахверка			
		для tн=-16°С и снега 100 кгс/м²			
К1	1.823-1 вып. 1	Колонна СК2-33-2	20	330	
К1а	1.823-1 вып. 1 и КЖ-8	То же СК2-33-2	8	330	
К2	1.823-1 вып. 1	" СКТ3-48-1	28	1175	
К3	То же	" СК2-36-1в	4	360	
К4		" СК2-48-1а	2	480	
К6	КЖ-14, 15	Металлическая колонна Т1а	2	62.7	
Б1	1.862-2 вып. 1	Балка БС6-2	28	850	
ФС1	1.863-1 вып. 2	Ферма ФБТ9-4А III в	14	1800	
		Для tн=-30°С; -40°С			
		и снега 100 кгс/м²			
К1	1.823-1 вып. 1	Колонна СК2-33-2	22	330	
К1а	1.823-1 вып. 1 и КЖ-8	То же СК2-33-2	8	330	
К2	1.823-1 вып. 1	" СКТ3-48-1	30	1175	
К3	То же	" СК2-36-1в	4	360	
К4	"	" СК2-36-1	8	360	
К5	КЖ-9	Металлическая колонна К5	2	130,11	
К6	КЖ-14, 15	То же Т1а	2	62,7	
Б1	1.862-2 вып. 1	Балка БС6-2	30	850	
ФС1	1.863-1 вып. 2	Ферма ФБТ9-4А III в	15	1800	
		Схема расположения			
		плит покрытия			
		для tн=-16°С и снега 100 кгс/м²			
П1	1.865-4 вып. 1	Плита ПС1-3А III в кп-б	12	2300	
П2	1.865-4 вып. 3	То же ПС2-3А III в кп-б	4	1200	
П3	1.865-4 вып. 1	" ПС1-2А III в кп	50	2300	
П4	1.865-4 вып. 3	" ПС2-1А III в кп	22	1200	
П7	1.865-1 вып. 1	" ПС1-3А III в (10) кп	16	2900	

Продолжение

Марка поз.	Обозначение	Наименование	Кол.	Масса ед. кг	Примечание
		Для tн=-30°С; -40°С			
		и снега 100 кгс/м²			
П1	1.865-4 вып. 1	Плита ПС1-3А III в кп-б	12	2300	
П2	1.865-4 вып. 3	То же ПС2-3А III в кп-б	4	1200	
П3	1.865-4 вып. 1	" ПС1-3А III в кп	38	2300	
П4	1.865-4 вып. 3	" ПС2-1А III в кп	18	1200	
П5	1.865-4 вып. 1	" ПС1-2А III в кп-б	12	2300	
П6	1.865-4 вып. 3	" ПС2-2А III в кп-б	4	1200	
П7	1.865-4 вып. 1	" ПС1-3А III в (10) кп	16	2900	
П8	ПК-01-88	ПЖ1-3	8	178	
		Изделия металлические			
		для tн=-16°, -30°, -40°С			
Т1	1.800-4	Металлическая колонна Т1	4	95,7	
Т7а	КЖ-14, 15	Насадка на колонну	2	55,57	
Т7б	То же	То же	2	55,57	
Т8а	"	"	2	55,82	Для tн=-30°, -40°С
Т8б	"	"	1	67,06	
Т8в	"	"	1	67,06	
Т14а	"	"	2	56,59	Для tн=-16°С
МД5-1	1.800-4	Соединительное изделие	312	0,1	
Д21	2.860-1 вып. 1	То же	156	2,1	
Н01	КЖ-14, 15	Неподвижная опора	1	98.8	Для tн=-30°С и -40°С
Н02	То же	То же	1	92.62	
Н03	"	"	2	44.65	
А1	"	Анкер	23	8,2	
А2	"	То же	8	7.29	
М2	1.823-1 вып. 1	Закладная деталь	8	4.21	
МД4-32	1.800-4	Соединительное изделие	12	9,0	
		Деревянные изделия			
Д21	2.860-1 вып. 1	Крепежный элемент	52	0,011 м³	

Лист смотреть совместно с листом КЖ-8

Согласовано:

Инв. № подл. | Подпись и дата | Взам. инв. №

Привязан

Инв. №

ГИП	Шелехов	
Нач. отд.	Горбунов	
Гл. констр.	Теляковский	
Н. контр.	Марков	
Гл. спец.	Марков	
Рук. гр.	Скобликов	
Инж.	Ермакова	
Провер.	Таирова	

КЖ

Коровник на 200 коров боксового содержания с удалением навоза скреперными установками

Спецификация элементов к схемам, расположенным на листе КЖ-8. Узлы 1 и 2

Стадия	Лист	Листов
Р	9	

ГИПРОНИСЕЛЬХОЗ

Копировал 17681-01 21 Формат 22

Схема расположения панелей стен по оси А между осями 1-14

Для $t_н$ = -16°-40°С

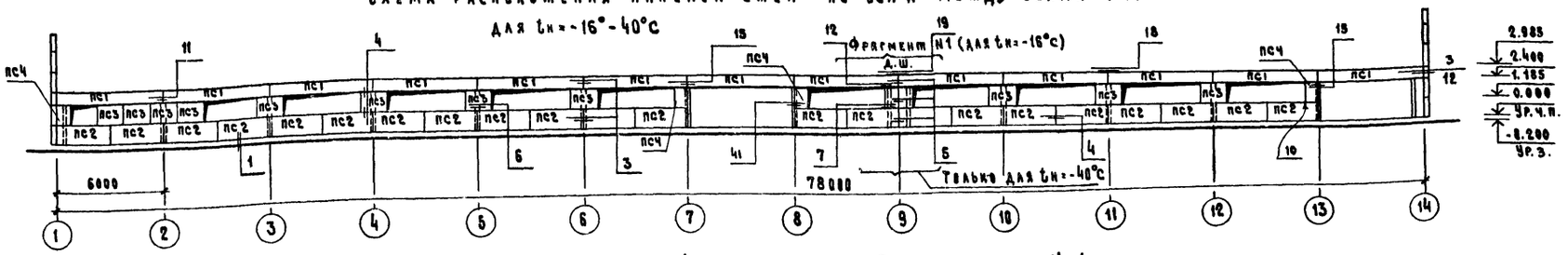

Схема расположения панелей стен по оси Г между осями 14-1

Для $t_н$ = -16°-40°С

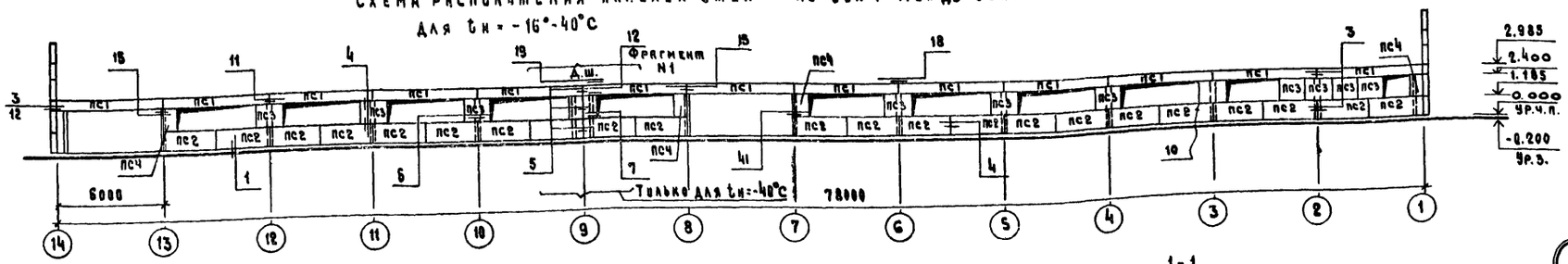

Фрагмент N1

Для $t_н$ = -16°С

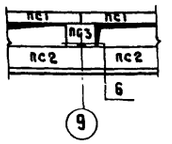

Схема расположения панелей стен по оси 1 между осями Г-А

Для $t_н$ = -40°С

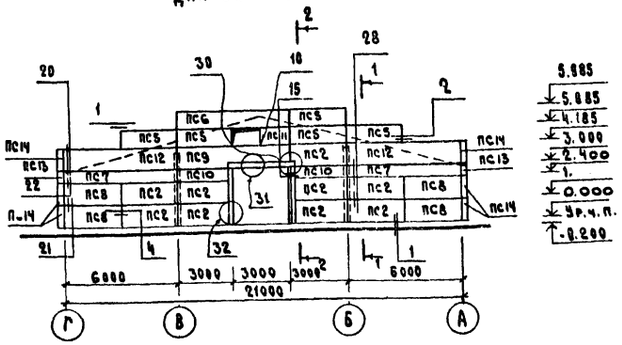

Схема расположения панелей стен по оси 14 между осями А-Г

Для $t_н$ = -40°С

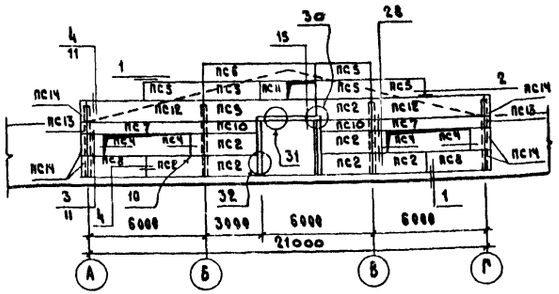

1-1

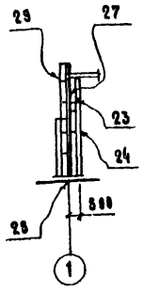

2-2

3-3

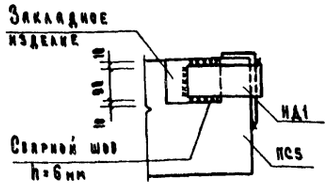

4-4

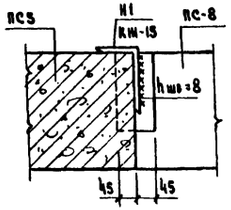

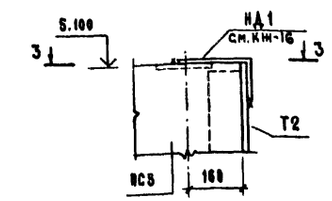

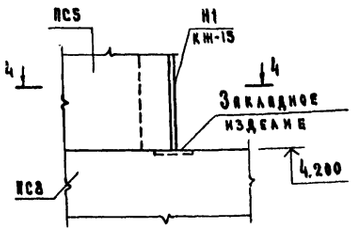

Схема расположения панелей стен по оси 1 между осями Г-А

Для $t_н$ = -16°С

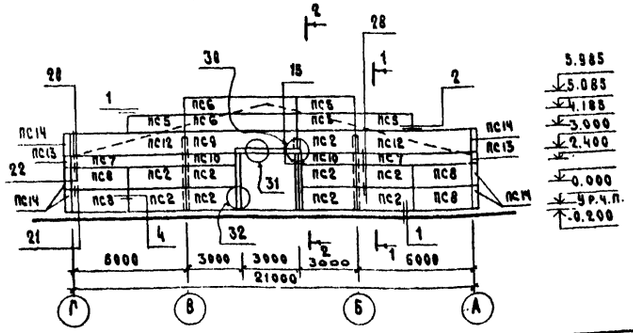

Схема расположения панелей стен по оси 14 между осями А-Г

Для $t_н$ = -16°С

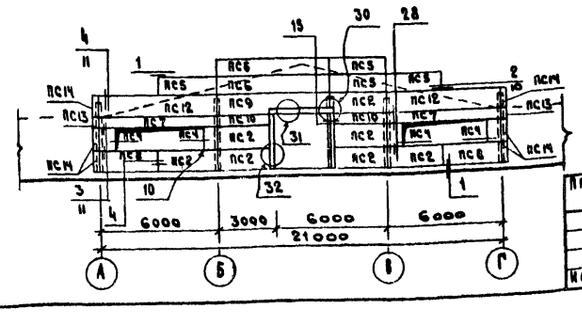

Лист смотреть совместно с листами КЖ-11 и КЖ-12

ГИП	Шаланов		КЖ	
Нач.отд.	Горбунов			
Гл.констр.	Гелиовский		Коровник на 200 коров беспривязного содержания с удалением навоза скреперными установками	Стадия: Р; Лист: 10; Листов:
Н.контр.	Марков			
Гл.спец.	Марков			
Рук.гр.	Скобликов		Схемы расположения панелей стен для $t_н$ = -16° и $t_н$ = -40°С	ГИПРОНИСЕЛЬХОЗ
Инж.	Верковский			
Провер.	Кеняйкина			

Копировал Мф 17681-01 Формат А2

Согласовано:

Инв. № подл. | Подпись и дата | Взам. инв. №

Типовой проект 801-2-17 Альбом I часть I

Схема расположения панелей стен по оси А между осями 1-14

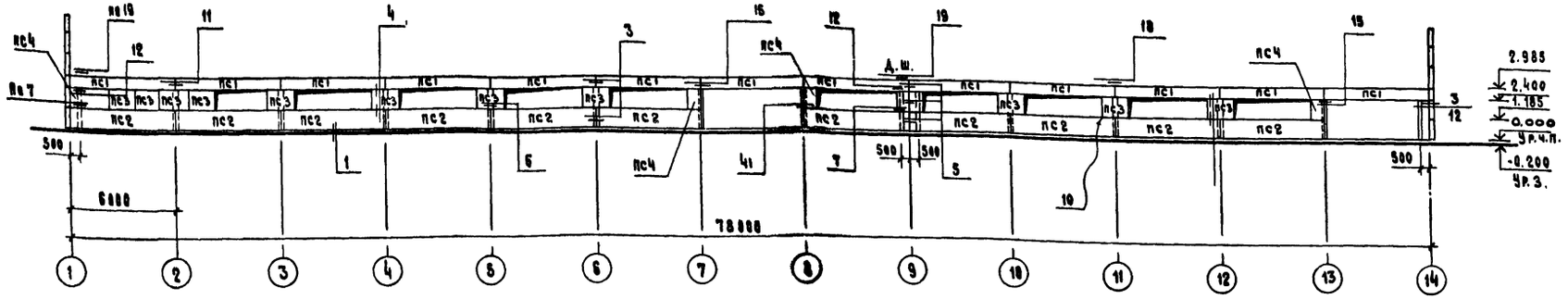

1-1

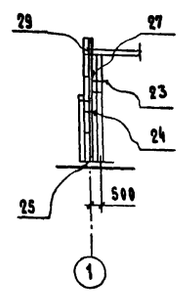

Схема расположения панелей стен по оси Г между осями 14-1

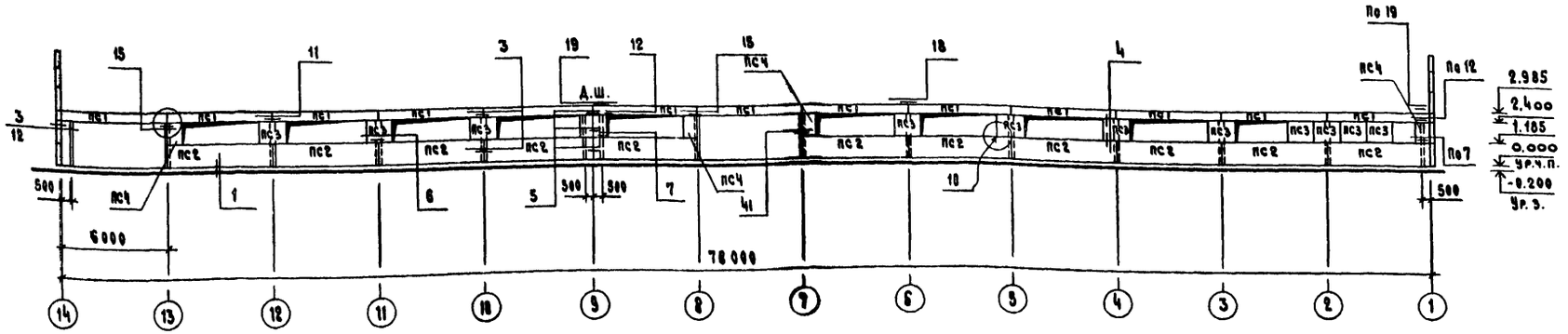

2-2

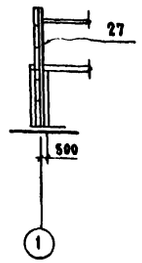

Схема расположения панелей стен по оси 1 между осями Г-А

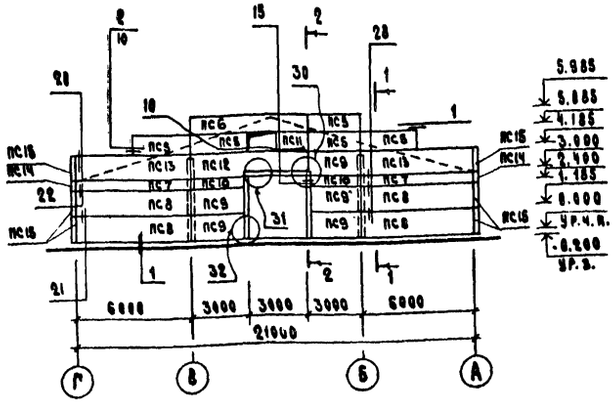

Схема расположения панелей стен по оси 14 между осями А-Г

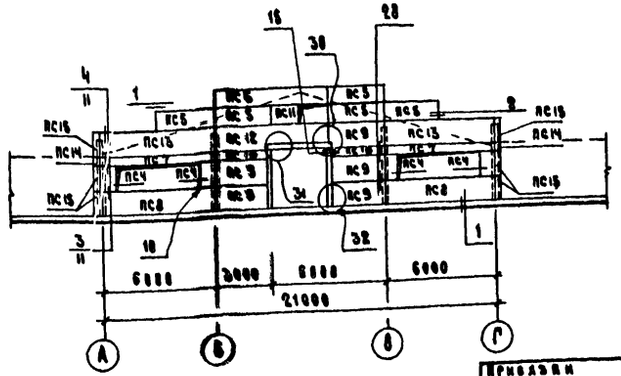

1. Узлы крепления стеновых панелей приняты по серии 2.830-1 выпуск 1, кроме специально оговоренных.
2. Данный лист смотреть совместно с листами К-10, КЖ-12.

Гип	Шелепов		КЖ		
Нач.отд.	Горбунов				
Гл.констр.	Теляковский		Коровник на 200 коров боксового содержания с удалением навоза скреперными установками	Стадия	Лист	Листов
Н.контр.	Марков			Р	11	
Гл.спец.	Марков				
Рук.гр.	Скобликов		Схемы расположения панелей стен для $t_н$ = -30°С	ГИПРОНИСЕЛЬХОЗ	
Инж.	Антонова				
Провер.	Таирова				

Привязан

Инв. N

Копировал

Формат 22

17081-01 23

Согласовано:

Инв. N подл. | Подпись и дата | Взам. инв. N

Типовой проект 801-2-17 Альбом I, часть I

Марка поз.	Обозначение	Наименование	Кол.	Масса ед. кг	Примечание
		Схема расположения панелей			
		стен для $t_н$ = -16°С			
ПС 1	1.832-5 вып.0,1	Панель-перемычка СПСЛ 50 0,6×6 411	26	2100	
ПС 2	То же	Панель рядовая СПСЛ 50 1,2×3 101	60	2100	
ПС 3	»	Панель простеночная СПСЛ 50 1,2×1,5 201	24	1000	
ПС 4	»	Блок простеночный СБСЛ 50 1,2×0,75 201	12	500	
ПС 5	»	Панель простеночная СПСЛ 50 0,9×3 202	8	1600	
ПС 6	»	Панель-перемычка СПСЛ 50 0,9×6 311	4	3100	
ПС 7	»	То же СПСЛ 50 0,6×6 311	4	2100	
ПС 8	»	Панель рядовая СПСЛ 50 1,2×3 102	6	2100	
ПС 9	»	Панель-перемычка СПСЛ 50 1,2×6 311	2	4200	
ПС 10	»	Панель простеночная СПСЛ 50 0,6×3 202	4	1000	
ПС 12	»	Панель-перемычка СПСЛ 50 1,2×6 411	4	4200	
ПС 13	»	Блок угловой СБСЛ 50 0,6×0,5 801	4	200	
ПС 14	»	То же СБСЛ 50 1,2×0,5 801	12	400	
		Схема расположения панелей			
		стен для $t_н$ = -30°С			
ПС 1	1.832-5 вып.0,1	Панель-перемычка СПСЛ 40 0,6×6 411	26	1700	
ПС 2	То же	Панель рядовая СПСЛ 40 1,2×6 111	22	3500	
ПС 3	»	Панель простеночная СПСЛ 40 1,2×1,5 201	22	900	
ПС 4	»	Блок простеночный СБСЛ 40 1,2×0,75 201	16	400	
ПС 5	»	Панель простеночная СПСЛ 40 0,9×3 202	10	1300	
ПС 6	»	Панель-перемычка СПСЛ 40 0,9×6 311	2	2600	
ПС 7	»	То же СПСЛ 40 0,6×6 311	4	1700	
ПС 8	»	Панель рядовая СПСЛ 40 1,2×6 112	6	3500	
ПС 9	»	То же СПСЛ 40 1,2×3 101	10	1700	
ПС 10	»	Панель простеночная СПСЛ 40 0,6×3 202	4	900	
ПС 11	»	То же СПСЛ 40 0,9×1,5 201	2	600	
ПС 12	»	Панель-перемычка СПСЛ 40 1,2×6 311	2	3500	
ПС 13	»	То же СПСЛ 40 1,2×6 411	4	То же	
ПС 14	»	Блок угловой СБСЛ 40 0,6×0,4 801	4	100	
ПС 15	»	То же СБСЛ 40 1,2×0,4 801	12	200	
		Схема расположения панелей			
		стен для $t_н$ = -40°С			
ПС 1	1.832-5 вып.0,1	Панель-перемычка СПСЛ 50 0,6×6 411	26	2100	
ПС 2	То же	Панель рядовая СПСЛ 50 1,2×3 101	60	2100	
ПС 3	»	Панель простеночная СПСЛ 50 1,2×1,5 201	22	1000	
ПС 4	»	Блок простеночный СБСЛ 50 1,2×0,75 201	16	500	
ПС 5	»	Панель простеночная СПСЛ 50 0,9×3 202	10	1600	
ПС 6	»	Панель-перемычка СПСЛ 50 0,9×6 311	2	3100	
ПС 7	»	То же СПСЛ 50 0,6×6 311	4	2100	

Продолжение

Марка поз.	Обозначение	Наименование	Кол.	Масса ед. кг	Примечание
ПС 8	1.832-5 вып.0,1	Панель рядовая СПСЛ 50 1,2×3 102	6	2100	
ПС 9	То же	Панель-перемычка СПСЛ 50 1,2×6 311	2	4200	
ПС 10	»	Панель простеночная СПСЛ 50 0,6×3 202	4	1000	
ПС 11	»	То же СПСЛ 50 0,9×1,5 201	2	800	
ПС 12	»	Панель-перемычка СПСЛ 50 1,2×6 411	4	4200	
ПС 13	»	Блок угловой СБСЛ 50 0,6×0,5 801	4	200	
ПС 14	»	То же СБСЛ 50 1,2×0,5 801	12	400	
		Изделия металлические			
МД 1-2	1.800-4	Соединительный элемент	52	0,2	
МД 1-4	То же	То же	8/4	1,0	$t_н$=-30°-40°С / $t_н$=-16°С
МД 1-6	»	»	16/8	1,4	$t_н$=-30°-40°С / $t_н$=-16°С
МД 1-16	»	»	160/150	0,3	$t_н$=-30°-40°С / $t_н$=-16°С
МД 2-1	»	»	56/54	2,0	$t_н$=-30°-40°С / $t_н$=-16°С
МД 3-1	»	»	8	0,8	
МД 4-1	»	»	96	0,2	
МД 4-2	»	»	100	0,3	
МД 4-3	»	»	68/62	0,4	$t_н$=-30°-40°С / $t_н$=-16°С
МД 4-6	»	»	8/4	0,8	$t_н$=-30°-40°С / $t_н$=-16°С
МД 4-14	»	»	16	1,7	
МД 4-16	»	»	2	То же	
МД 4-17	»	»	4	5,6	
МД 4-19	»	»	22/20	1,7	$t_н$=-30°-40°С / $t_н$=-16°С
МД 4-25	»	»	14	1,4	
МД 4-28	»	»	2	21,6	
МД 6-3	»	»	8	1,1	
МД 2-8	»	»	6	2,9	
МД 5-17	»	»	16	0,3	
МД 5-7	»	»	4	0,2	
МД 5-10	»	»	254/246	0,1	$t_н$=-30°-40°С / $t_н$=-16°С
МД 5-19	»	»	4	0,4	
МД 2-2	»	»	8	2,9	
МД 5-12	»	»	8	0,1	
НД 1	КЖС-15	»	4	1,62	
Н 1	Б/4	»	4	16,2	
МД 4-32	1.800-4	»	8	9,0	

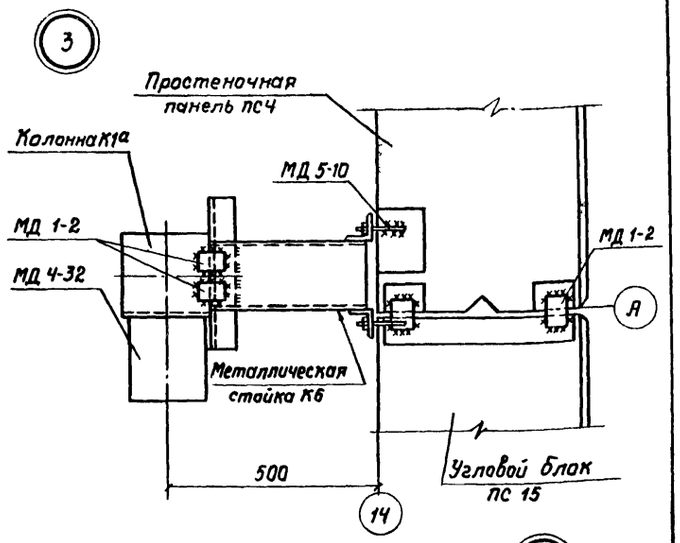

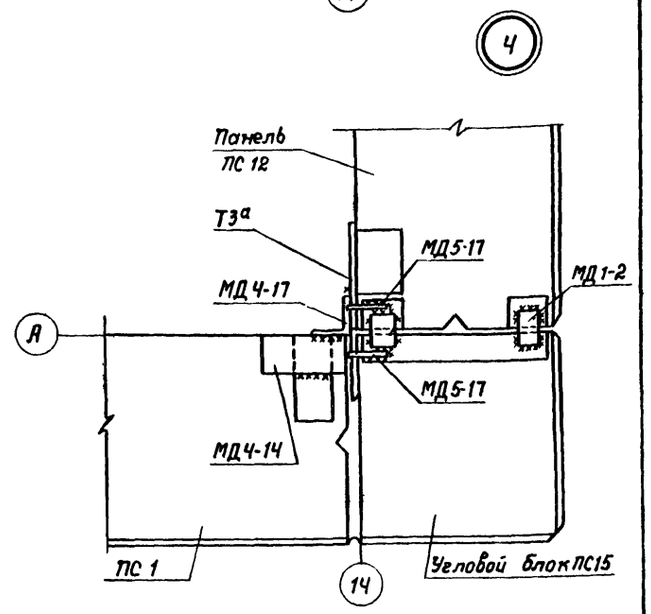

1. Стеновые панели приняты по серии 1.832-5.
2. Конструктивно-теплоизолирующий слой принят из керамзитобетона с объемным весом 900 кг/м³.
3. Узлы крепления стеновых панелей по серии 2.830-1 выпуск 1.
4. В узле 3 панели, установленные выше отм. 2.400, условно не показаны.
5. Лист смотреть совместно с листами КЖС-10 и КЖС-11.

Согласовано:

Инв. N подл. | Подпись и дата | Взам. инв. N

Привязан

Инв N

ГИП	Шелохов		КЖС
Нач. отд.	Горбунов		
Гл. констр.	Теляковский		Коровник на 200 коров бокового содержания с удалением навоза скреперными установками
Н. контр.	Марков		Стадия: Р; Лист: 12; Листов:
Гл. спец.	Марков		Спецификация элементов к схемам расположения панелей стен
Рук. гр.	Скобликов		ГИПРОНИСЕЛЬХОЗ
Инженер	Ермакова		
Проверил	Таирова		

Копировал Чщ-17681-01 24 Формат А2

Типовой проект 801-2-17 Альбом I часть I

Согласовано:

Инв.№подл. | Подпись и дата | Взам.инв.№

Схема расположения плит площадки на отм. 3.100

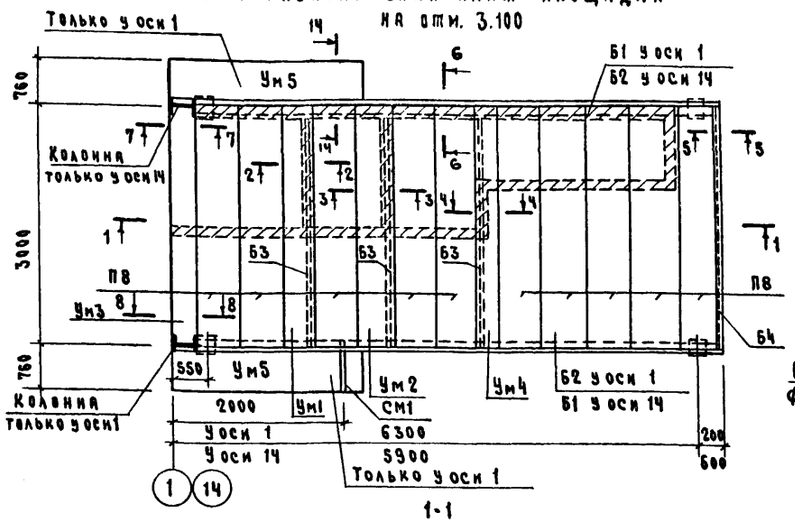

1-1

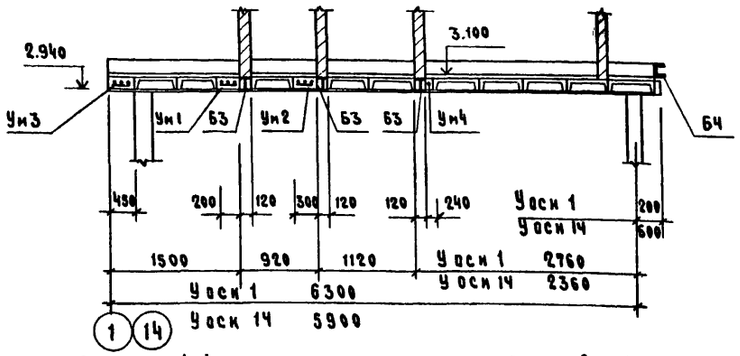

2-2; 3-3; 4-4

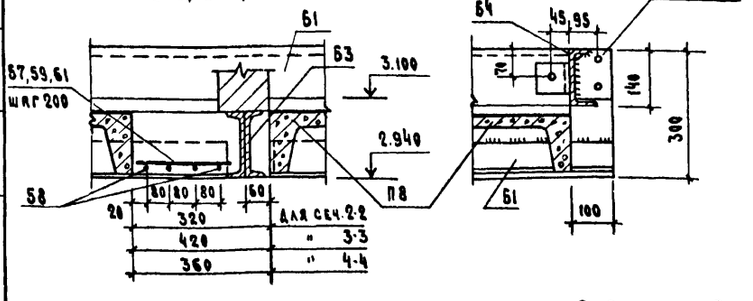

5-5

7-7

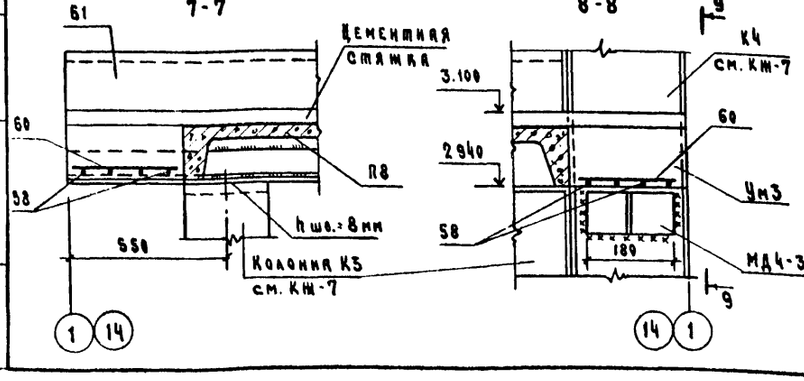

8-8

Балка Б2

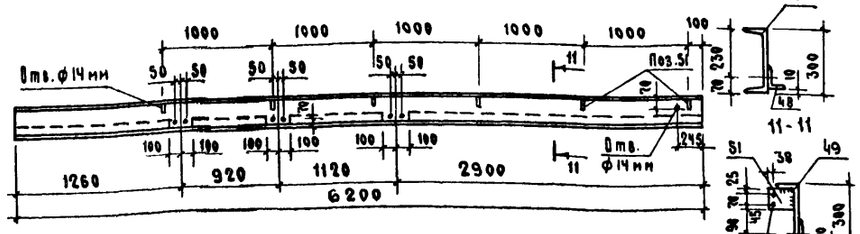

10-10

11-11

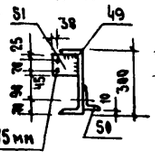

Балка Б1

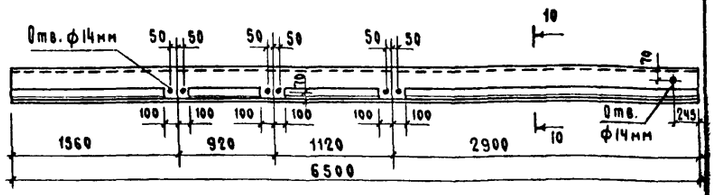

Балка Б3

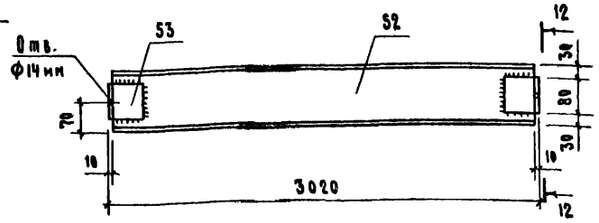

12-12

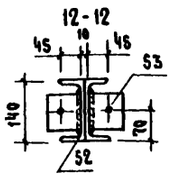

Балка Б4

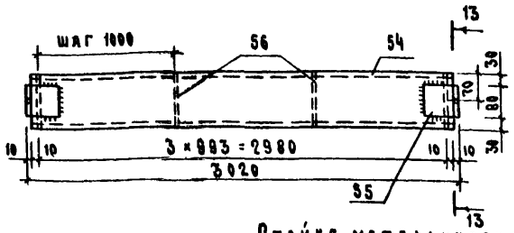

13-13

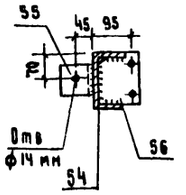

Стойка металлическая СМ1

6-6

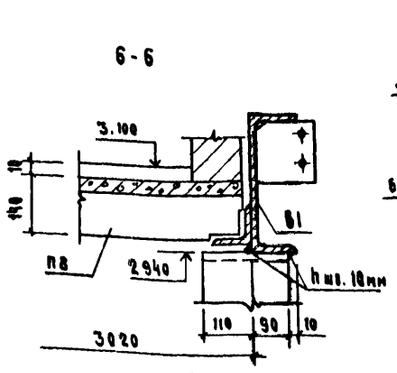

9-9

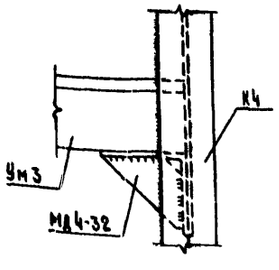

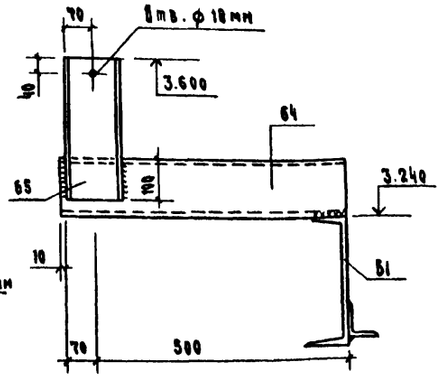

14-14 (только у оси 1)

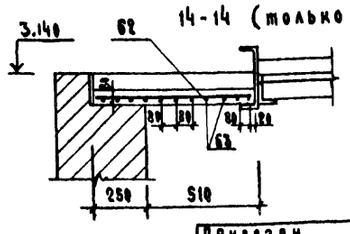

Спецификация элементов к схемам расположения на листе

Марка	Обозначение	Наименование	Кол.	Масса кг	Примечание
		Схема расположения			
		плит площадки			
		на отм. 3.100			
П8	ПК-01-88	Плита ПН1-3	20	0,178т	
		Изделия металлические			
Б1	КЖ-13	Балка С30 ℓ=6500 мм	2	250,12кг	
Б2	То же	То же ℓ=6200 мм	2	242,48кг	
Б3	"	" С14 ℓ=3020 мм	6	76,16кг	
Б4	"	" "	2	39,91кг	
Ум1	"	Участок монолитный	2	9,37кг	
Ум2	"	То же	2	10,36кг	
Ум3	"	"	2	10,16кг	
Ум4	"	"	2	8,78кг	
Ум5	"	"	2	23,94кг	
См1	"	Стойка металлическая	2	11,5кг	

1. Сварку производить электродами Э42 по ГОСТу 9467-75. Высоту швов принимать по наименьшей толщине свариваемых элементов.
2. Все металлические конструкции окрасить лаком ХВ-784 в три слоя по двум слоям грунтовки ХС-010.
3. Данный лист смотреть совместно с листами АР-4 и КЖ-15,16.

ГИП	Шолохов		
Нач.отд.	Горбунов		
Гл.конст.	Телятковский		
Н.контр.	Марков		
Гл.спец.	Марков		
Рук.гр.	Скобликов		
Инж.	Антонова		
Провер.	Скобликов		

Привязан

Инв.№

КЖ

Коровник на 200 коров боксового содержания с удалением навоза скреперными установками

Стадия	Лист	Листов
Р	13	

Схема расположения плит площадки на отм. 3.100 для tн=-30°,-40°С

ГИПРОНИСЕЛЬХОЗ

Копировал

17681-01 25

Формат А2

Типовой проект 801-2-17 Альбом I часть I

Н01; Н02

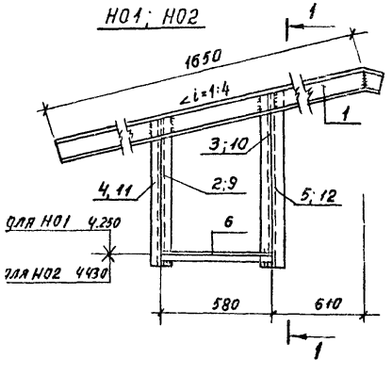

1-1

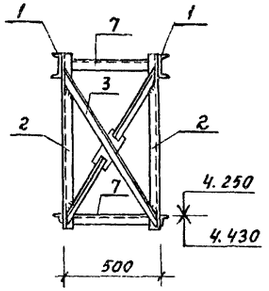

РМ 1

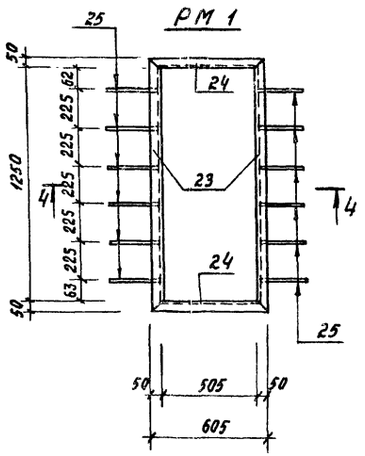

РМ 5; 6

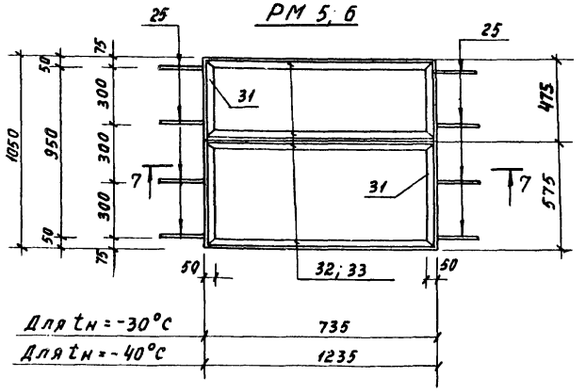

Т1а

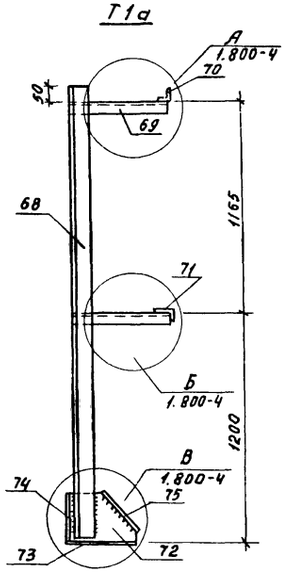

Н03

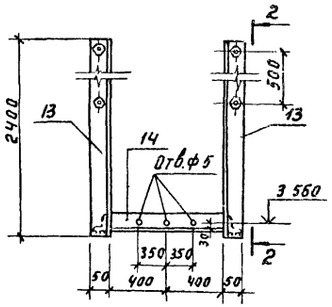

2-2

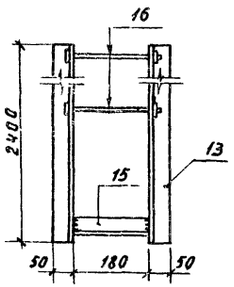

РМ 2

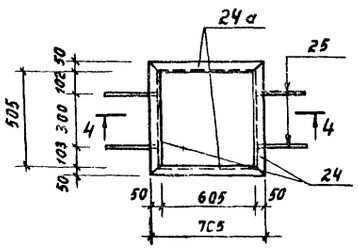

4-4

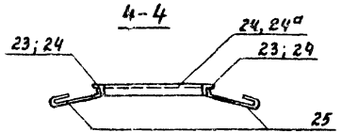

7-7

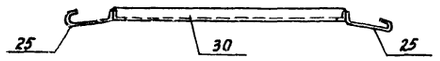

Т7а, Т7б

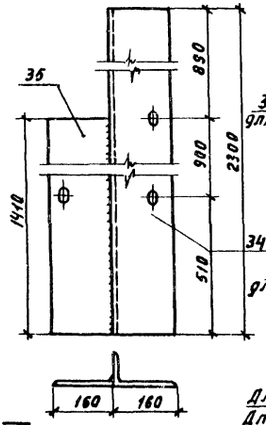

Т8а; Т8б; Т8в

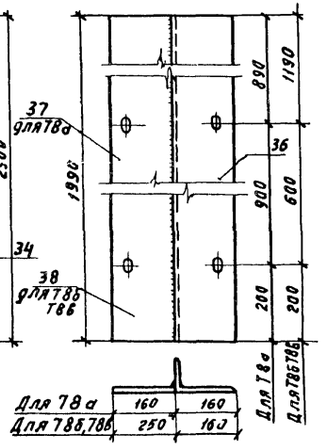

Т14а

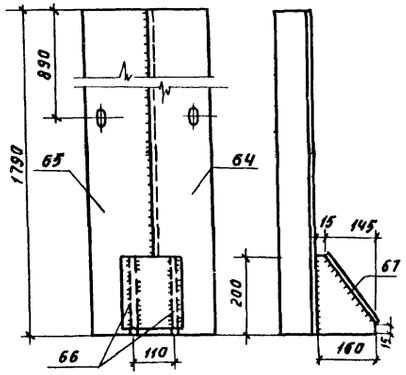

А-1

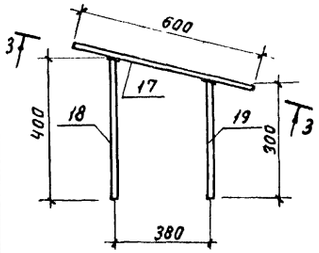

А-2

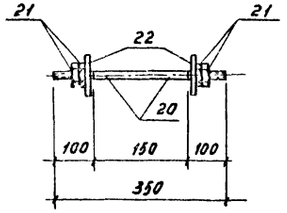

РМ 3

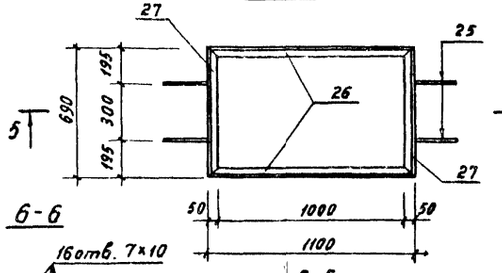

5-5

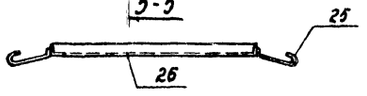

3-3

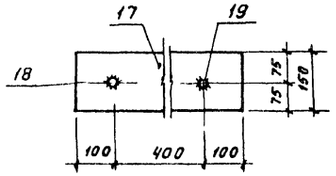

РМ 4

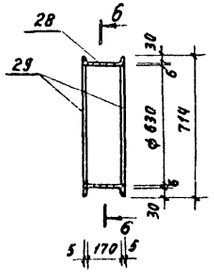

6-6

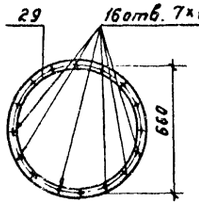

1. Металлическое изделие Т7б зеркально изделию Т7а изделие Т8б зеркально - Т8в.
2. Сварку производить электродами Э42 по ГОСТу 9467-75 высоту швов принимать по наименьшей толщине свариваемых элементов.
3. Все металлические конструкции окрасить лаком ХВ-784 в 3 слоя по 2 слоям грунтовки ХС-010.

Согласовано
ОВ Живкунов

Инв. № подл. | Подпись и дата | Взам. инв. №

Привязан

Инв. №

ГИП	Шалахов		КЖ
Нач. отд.	Горбунов		
Гл. констр.	Теляковский		
Н. контр.	Маркова		
Гл. спец.	Марков		
Рук. гр.	Скабликов		
Ст. инж.	Малошина		
Провер.	Таирова		

Коровник на 200 коров боксового содержания с удалением навоза скреперными установками

Стадия	Лист	Листов
Р	14	

Металлические изделия

ГИПРОНИСЕЛЬХОЗ

Копировала Акимова

17681-01 26

Формат А2

Типовой проект 801-2-17 Альбом I, часть I

Спецификация стали на одну марку

Формат	Зона	Поз.	Обозначение	Наименование	Кол.	Примечание
				НО1		
				Детали		
БЧ		1		[12; ℓ=1800 ГОСТ 8240-72	2	37.44 кг
БЧ		2		L 50×5; ℓ=1400 ГОСТ 8509-72*	2	10.56 кг
БЧ		3		L 50×5; ℓ=1600 То же	2	12.10 кг
БЧ		4		L 50×5; ℓ=1500 »	2	11.31 кг
БЧ		5		L 50×5; ℓ=1700 »	2	12,82 кг
БЧ		6		L 50×5; ℓ=580 »	2	4.37 кг
БЧ		7		L 50×5; ℓ=580 »	4	8.75 кг
БЧ		8		-200×80×6 ГОСТ 103-76	2	1.50 кг
				НО2		
				Детали		
БЧ				Поз.1; 6÷8 по марке НО1		52.0 кг
БЧ		9		L 50×5; ℓ=1200 ГОСТ 8509-72*	2	9.05 кг
БЧ		10		L 50×5; ℓ=1400 То же	2	10.56 кг
БЧ		11		L 50×5; ℓ=1300 »	2	9.80 кг
БЧ		12		L 50×5; ℓ=1500	2	11.31 кг
				НО3		
				Детали		
БЧ		13		L 50×5, ℓ=2400 ГОСТ 8509-72*	4	36 19 кг
БЧ		14		L 50×5; ℓ=800 То же	2	6.03 кг
БЧ		15		L 50×5; ℓ=200 »	2	1.35 кг
БЧ		16		Болт М12; ℓ=240 ГОСТ 7798-70*	4	0.92 кг
				А1		
				Детали		
БЧ		17		-150×10; ℓ=600 ГОСТ 103-76	1	7.10 кг
БЧ		18		ф16 АI; ℓ=400 ГОСТ 5.1459-72	1	0.60 кг
БЧ		19		ф16 АI; ℓ=300 То же	1	0.50 кг

Продолжение

Формат	Зона	Поз.	Обозначение	Наименование	Кол.	Примечание
				А2		
				Детали		
БЧ		20		ф16 АI; ℓ=350 ГОСТ 5.1439-72	8	4.42 кг
БЧ		21		Гайка М16 ГОСТ 5915-70*	32	1.06 кг
БЧ		22		Шайба 16 ГОСТ 11371-78	16	1.81 кг
				РМ1		
				Детали		
БЧ		23		L 50×5; ℓ=1350 ГОСТ 8509-72*	2	10,20 кг
БЧ		24		L 50×5; ℓ=605 То же	2	4.56 кг
БЧ		25		6 АI; ℓ=260 ГОСТ 5.1459-72	12	0.70 кг
				РМ2		
				Детали		
БЧ		24		L 50×5; ℓ=605 ГОСТ 8509-72*	2	4.56 кг
БЧ		25		6 АI; ℓ=260 ГОСТ 5.1459-72	4	0.23 кг
БЧ		24а		L 50×5; ℓ=705 ГОСТ 8509-72*	2	5.31 кг
				РМ3		
				Детали		
БЧ				Поз 25 по РМ2	4	0.23 кг
БЧ		26		L 50×5; ℓ=1100 ГОСТ 8509-72*	2	8 29 кг
БЧ		27		L 50×5, ℓ=690 То же	2	5.20 кг
				РМ4		
				Детали		
БЧ		28		Труба ф630; ℓ=170 ГОСТ 10704-76	1	15.70 кг
БЧ		29		-36×5; S=0.09 м²	2	0.90 кг

Продолжение

Формат	Зона	Поз.	Обозначение	Наименование	Кол.	Примечание
				РМ5		
				Детали		
БЧ				Поз. 25 по РМ2	8	0.46 кг
БЧ				Поз. 31 по РМ5	2	7.92 кг
БЧ		32		L 50×5; ℓ=735 ГОСТ 8509-72*	4	11 08 кг
				РМ6		
				Детали		
БЧ				Поз. 25 по РМ2	8	0.46 кг
БЧ				Поз. 31 по РМ5	2	7.92 кг
БЧ		33		L 50×5; ℓ=1235 ГОСТ 8509-72*	4	18.62 кг
				Т1а; Т1б		
				Детали		
БЧ		34		L 160×100×9; ℓ=250 ГОСТ 8510-72*	1	45.0 кг
БЧ		35		-160×8, ℓ=1410 ГОСТ 103-76	1	14.110 кг
				Н1		
				Детали		
БЧ				L 160×100×9; ℓ=890 ГОСТ 8510-72*	1	16.20 кг
				Т8б; Т8в		
				Детали		
БЧ		36		L 160×100×9; ℓ=1890 ГОСТ 8510-72*	1	35.82 кг
БЧ		38		-250×8; ℓ=1990 ГОСТ 103-76	1	31.24 кг
				Т8а		
				Детали		
БЧ		36		L 160×100×9; ℓ=1990 ГОСТ 8510-72*	1	35.82 кг
БЧ		37		-160×8; ℓ=1990 ГОСТ 103-76	1	20.00 кг

Согласовано:

Инв. N подл. | Подпись и дата | Взам. инв. N

Привязан

Инв N

ГИП	Шолохов	
Нач. отд.	Горбунов	
Гл. констр.	Телякавский	
Н. контр.	Марков	
Гл. спец.	Марков	
Рук. гр.	Скобликов	
Ст. инж.	Малашина	
Проверил	Таирова	

ЖЖ

Коровник на 200 коров беспривязного содержания с удалением навоза скреперными установками

Стадия	Лист	Листов
Р	15	

Металлические изделия. Спецификация

ГИПРОНИСЕЛЬХОЗ

Копировал 17681-01 27 Формат А2

Продолжение

Формат	Зона	Поз.	Обозначение	Наименование	Кол.	Примечание
				К5		
				Детали		
Б4		40		I 27; ℓ=4200 ГОСТ 8240-72	1	116,34кг
Б4		41		-300×20; ℓ=290 ГОСТ 103-76	1	13.66кг
Б4		42		ф10 AI; ℓ=180 ГОСТ 5,1459-72	2	0.22 кг
Б4		43		Гайка М10 ГОСТ 5915-70*	1	0.01 кг
Б4		44		Шайба 10 ГОСТ 11371-78	1	
				Б1		
				Детали		
Б4		45		[30; ℓ=6500 ГОСТ 8240-72	1	206.7 кг
Б4		46		L80×6; ℓ=5900 ГОСТ 8509-72*	1	43.42 кг
				Б2		
				Детали		
Б4		47		[30; ℓ=6200 ГОСТ 8240-72	1	197.16 кг
Б4		48		L80×6; ℓ=5600 ГОСТ 8509-72*	1	41.28 кг
Б4		49		-140×4; ℓ=150 ГОСТ 103-76	6	3.96 кг
				Б3		
				Детали		
Б4		50		[14; ℓ=3000 ГОСТ 8240-72	2	73.9 кг
Б4		51		L80×6; ℓ=80 ГОСТ 8509-72*	4	2.36 кг
				Б4		
				Детали		
Б4		52		[14; ℓ=3000 ГОСТ 8240-72	1	36.9 кг
Б4		53		L80×6; ℓ=80 ГОСТ 8509-72*	2	1.18 кг
Б4		54		-110×4; ℓ=133 ГОСТ 103-76	4	1.83кг

Продолжение

Формат	Зона	Поз.	Обозначение	Наименование	Кол.	Примечание
				Ум1		
				Детали		
Б4		55		ф10 AI; ℓ=200 ГОСТ 5,1459-72	16	1.97 кг
Б4		56		То же ℓ=3000	4	7.40 кг
				Ум2		
				Детали		
Б4		57		ф10 AI; ℓ=300 ГОСТ 5,1459-72	16	2.96 кг
Б4				поз. 56 по Ум1	4	7.40 кг
				Ум3		
				Детали		
Б4		58		ф10 AI; ℓ=280 ГОСТ 5,1459-72	16	2.76 кг
Б4				Поз. 56 по Ум1	4	7.40 кг
				Ум4		
				Детали		
Б4		59		ф10 AI; ℓ=140 ГОСТ 5,1459-72	16	1.38 кг
Б4				Поз. 56 по Ум1	4	7.40 кг
				Ум5		
				Детали		
Б4		60		ф10 AI; ℓ=500 ГОСТ 5,1459-72	11	3.41кг
Б4		61		ф10 AI; ℓ=1980 То же	5	6.10 кг
				СМ1		
				Детали		
Б4		62		[14; ℓ=580 ГОСТ 8240-72	1	7.13кг
Б4		63		То же ℓ=360	1	4.37кг

Продолжение

Формат	Зона	Поз.	Обозначение	Наименование	Кол.	Примечание
				НД1		
				Детали		
Б4				L160×100×9; ℓ=900 ГОСТ 8510-72*	1	16.2 кг
				Т14а		
Б4		Б4		L160×100×9, ℓ=1790 ГОСТ 8510-72*	1	32.22кг
Б4		65		-160×8; ℓ=1790 ГОСТ 103-76	1	17.99 кг
Б4		66		-160×8; ℓ=200 ГОСТ 103-76	2	4.02 кг
Б4		67		-160×8; ℓ=235 ГОСТ 103-76	1	2.36 кг
				Т1а		
Б4		68		L63×63×6; ℓ=2395 ГОСТ 8509-72*	2	27.4 кг
Б4		69		[16; ℓ=370 ГОСТ 8240-72	2	10.5 кг
Б4		70		L63×63×6; ℓ=200 ГОСТ 8509-72*	1	1.14 кг
Б4		71		L63×63×6; ℓ=200 ГОСТ 8509-72*	1	1.14 кг
Б4		72		-200×10; ℓ=240 ГОСТ 103-76	2	7.54 кг
Б4		73		-250×10; ℓ=320 ГОСТ 103-76	1	6.28 кг
Б4		74		-190×10; ℓ=320 ГОСТ 103-76	1	4.77 кг
Б4		75		-200×10, ℓ=250 ГОСТ 103-76	1	3.93 кг

Согласовано:

Подпись и дата | Взам. инв. N

Инв. N подл.

Привязан

Инв. N

ГИП	Шолохов		КЖ
Нач. отд.	Горбунов		
Гл. констр.	Теляковский		Коровник на 200 коров бокового содержания с удалением навоза скреперными установками
Н. контр.	Марков		Стадия: Р; Лист: 16; Листов:
Гл. спец.	Марков		Металлические изделия. Спецификация
Рук. гр.	Скобликов		ГИПРОНИСЕЛЬХОЗ
Ст. инж.	Малашина		
Проверил	Таирова		

Копировал 17681-01 (28) Формат 22

gost.e-ecolog.ru