ТИПОВОЙ ПРОЕКТ
416-1-40

КОНТОРА С ЛАБОРАТОРИЕЙ ДЛЯ ХЛЕБОПРИЕМНЫХ ПУНКТОВ III ГРУППЫ

АЛЬБОМ I

АРХИТЕКТУРНО-СТРОИТЕЛЬНАЯ, ТЕХНОЛОГИЧЕСКАЯ, САНТЕХНИЧЕСКАЯ И ЭЛЕКТРОТЕХНИЧЕСКАЯ ЧАСТИ.

448-01

gost.e-ecolog.ru

Отпечатано
в Новосибирском филиале ЦИТП
630051, г.Новосибирск, пр.Дзержинского, 81

Выдано в печать: "13" мая 1974г.
Заказ 709 Тираж 200

ТИПОВОЙ ПРОЕКТ
416-1-40

КОНТОРА С ЛАБОРАТОРИЕЙ ДЛЯ ХЛЕБОПРИЕМНЫХ ПУНКТОВ III ГРУППЫ

СОСТАВ ПРОЕКТА

АЛЬБОМ I. Архитектурно-строительная, технологическая, сантехническая и электротехническая части.

АЛЬБОМ II. Сметы.

АЛЬБОМ I

Разработан институтом "Госниисибпромзернопроект" Министерства заготовок СССР

Утвержден и введен в действие Министерством заготовок СССР с 15 декабря 1972 г. Приказ № 423 от 2 декабря 1972 г.

Содержание альбома I

№/№ п/п	Наименование чертежей	Лист	Стр.	Примеч.
1	2	3	4	5
	Содержание альбома I	—	2	
	Архитектурно-строительная часть			
1	Перечень чертежей марки „АС". Пояснительная записка. Основные характеристики проекта. Условные обозначения.	АС-1	3	
2	Сводная ведомость сборных изделий. Выборки материалов. Перечень примененных основных стандартов и типовых серий.	АС-2	4	
3	Фасад в осях 1-3.	АС-3	5	
4	Фасады в осях 3-1; А-Б; Б-А;	АС-4	6	
5	План подвала. Экспликация помещений. Спецификация дверей и окон на весь объект. Таблица толщин стен и утеплителя.	АС-5	7	
6	Планы 1-го и 2 этажей. Экспликация помещений и таблица полов.	АС-6	8	
7	Разрезы 1-1; 2-2; 3-3; 4-4;	АС-7	9	
8	Фрагмент плана №1.	АС-8	10	
9	Схема запомнения тамбурного и входного проемов. Узлы 1-12.	АС-9	11	
10	Маркировочная схема нулевого цикла. Раскладка фундаментных плит и блоков.	АС-10	12	
11	Маркировочная схема нулевого цикла. Сечения 1-1÷9-9. Узлы 13, 14;	АС-11	13	
12	Маркировочные схемы перемычек; состав перемычек.	АС-12	14	
13	Маркировочные схемы перекрытий, парапета и карниза. План раскладки сеток на ▽-0,09.	АС-13	15	
14	Наружная лестница. Узел 15. Полы П-1÷П-6. Закладные детали ЗД-2; ЗД-3;	АС-14	16	
15	Железобетонная лестница. Узел 16. Решетки ограждения призлка МР-2-1; МР-2-2.	АС-15	17	
16	Маркировочные единицы МВ-1; МВ-1; 2; НВ-2, 5 и 8; ЗД-1, С-1÷С-3; К-1.	АС-16	18	
17	Раздвижная перегородка РП-1. Общий вид. Узлы 17÷21.	АС-17	18а	
18	Раздвижная перегородка РП-1. Створки. Узлы 22÷25. Закладная деталь ЗД-4.	АС-18	18б	

1	2	3	4	5
	Технологическая часть			
19	Заглавный лист. Перечень чертежей марки „ТХ". Пояснительная записка. Спецификация лабораторного оборудования	ТХ-1	19	
20	Спецификация лабораторного оборудования (продолжение).	ТХ-2	20	
21	Спецификация лабораторного оборудования (продолжение).	ТХ-3	21	
22	Спецификация лабораторного оборудования (окончание).	ТХ-4	22	
23	План I этажа. План комнаты приёма пищи в подвальном этаже. Экспликация помещений.	ТХ-5	23	
	Отопление и вентиляция			
24	Заглавный лист. Характеристика вентоборудования. Перечень чертежей. Сводная таблица расходов тепла.	ОВ-1	24	
25	Заглавный лист. Пояснительная записка (продолжение).	ОВ-2	25	
26	План отопления и вентиляции 1-го и 2-го этажей.	ОВ-3	26	
27	План отопления и вентиляции подвала.	ОВ-4	27	
28	Схема отопления. Условные обозначения.	ОВ-5	28	
29	План и разрез приточной камеры и теплового пункта.	ОВ-6	29	
	Водоснабжение и канализация			
30	Заглавный лист Пояснительная записка.	ВК-1	30	
31	План внутренних сетей холодного, горячего водоснабжения и канализации 1 и 2 этажей.	ВК-2	31	
32	План внутренних сетей водопровода, канализации и горячего водоснабжения подвала. Спецификация.	ВК-3	32	
33	Схема холодного и горячего водоснабжения. Схема канализации. Условные обозначения.	ВК-4	33	
34	Горизонтальный металлический бак для запаса питьевой воды d=426 мм. Общий вид. Крепление и изоляция баков.	ВК-5	34	
35	Горизонтальный металлический бак для запаса питьевой воды d=426мм. Деталировка.	ВК-6	35	

1	2	3	4	5
	Электротехническая часть			
36	Заглавный лист. Перечень чертежей марки „ЭЛ". Пояснительная записка.	ЭЛ-1	36	
37	Заглавный лист (продолжение). Условные обозначения.	ЭЛ-2	37	
38	Спецификация №1 на силовое электрооборудование.	ЭЛ-3	38	
39	Спецификация №2 на электроосветительное оборудование.	ЭЛ-4	39	
40	Схема силовой сети. Расчётная схема сети освещения.	ЭЛ-5	40	
41	План первого этажа. План подвала. Электросиловое оборудование.	ЭЛ-6	41	
42	Таблица подсчёта потребной мощности и количества световых точек.	ЭЛ-7	42	
43	План 1,2 этажей и план подвала с сетями электроосвещения	ЭЛ-8	43	
	Слаботочные устройства			
44	Заглавный лист. Перечень чертежей и пояснительная записка.	СУ-1	44	
45	Спецификация оборудования и материалов для слаботочных устройств.	СУ-2	45	
46	Планы 1,2 этажей и подвала с сетями слаботочных устройств. Условные обозначения.	СУ-3	46	
47	Скелетная схема станционных соединений аппаратуры АТСК-50/200, ТОЛ-10/100 и ЭЛЧМ	СУ-4	47	
48	Щит питания и кронштейны для выпрямителя к электроосновой установке	СУ-5	48	
49	Шкаф для аккумуляторных батарей типа 5ЖН-45. Схема электропитающей установки ЭПУ	СУ-6	49	
50	Узлы и детали заземляющих устройств.	СУ-7	50	
51	Схема соединения стативов №1 с вводным устройством. Пульт управления каналами ПГС-1к	СУ-8	51	

Перечень чертежей марки „АС"

№ п/п	Наименование чертежей	Лист	Стр.	Примечан
1	Перечень чертежей марки „АС" Пояснительная записка. Основные характеристики проекта. Условные обозначения.	АС-1	3	
2	Сводная ведомость столярных изделий. Выборки материалов. Перечень примененных основных стандартов и типовых серий.	АС-2	4	
3	Фасад в осях 1-3.	АС-3	5	
4	Фасады в осях 3-1, А-В, В-А	АС-4	6	
5	План подвала. Экспликация помещений. Спецификация дверей и окон навесь об'ект. Таблица толщин стен и утеплителя.	АС-5	7	
6	Планы 1 и 2 этажей. Экспликация помещений и таблица полов.	АС-6	8	
7	Разрезы 1-1; 2-2; 3-3; 4-4.	АС-7	9	
8	Фрагмент плана №1	АС-8	10	
9	Схема заполнения тамбурного и входного проемов. Узлы 1÷12.	АС-9	11	
10	Маркировочная схема нулевого цикла. Раскладка фундаментных плит и блоков.	АС-10	12	
11	Маркировочная схема нулевого цикла, сечения 1-1÷9-9. Узлы 13, 14.	АС-11	13	
12	Маркировочные схемы перемычек, состав перемычек.	АС-12	14	
13	Маркировочные схемы перекрытий, парапета и карниза. План раскладки сеток на -0,09	АС-13	15	
14	Наружная лестница. Узел 15. Полы П-1÷П-6. Закладные детали Зд-2 Зд-3.	АС-14	16	
15	Железобетонная лестница. Узел 16. Решетки ограждения приямка МР-2-1; МР-2-2.	АС-15	17	
16	Маркировочные единицы МЛ-1; МБ-1, МБ-2; НД-2; НД-5; НД-8; Зд-1; С-1÷С-3; Ч-1.	АС-16	18	
17	Раздвижная перегородка РП-1. Общий вид. Узлы 17÷21.	АС-17	18а	
18	Раздвижная перегородка РП-1. Створки. Узлы 22÷25. Закладная деталь Зд-4.	АС-18	18б	

Пояснительная записка

I Общая часть.

Типовой проект конторы с лабораторией для хлебоприемных пунктов III группы разработан в соответствии с планом типового проектирования на 1971г (раздел XXIII) на основании задания на проектирование, утвержденного Министерством заготовок СССР, от 22 февраля 1971 года.

Класс здания – II, степень огнестойкости – II. Здание запроектировано для строительства в районах с расчетной температурой наружного воздуха -20°; -30°; -40° с нормальным влажностным режимом. Снеговая и ветровая нагрузки приняты соответственно для IV и III географических районов СССР (СНиП II-А, 11-62). Грунты непросадочные, непучинистые со следующими характеристиками: $\varphi^{н}=28°$, $C^{н}=0.02$ кг/см², $E=150$ кг/см², $\gamma_0=1.8$ т/м³. Грунтовые воды отсутствуют. Участок строительства условно принят со спокойным рельефом, свободным от застройки. Проект не предусматривает строительства в районах с сейсмичностью выше 6 баллов, вечной мерзлоты, на площадках с засоленными грунтами и с подрабатываемыми территориями. Проект разработан для производства работ при положительных температурах наружного воздуха.

При привязке проекта на участке с наличием высокого уровня грунтовых вод необходимо предусмотреть устройство гидроизоляции подвала в соответствии с СН-301-65. Указания по проектированию гидроизоляции подземных частей зданий и сооружений. Ориентировочная стоимость 1м² гидроизоляции стен подвала – 5.32 руб; и 1м² пола подвала – 11.45 руб.

II Объемно-планировочные и конструктивные решения.

Здание двухэтажное с подвалом, размером в плане 12×18м (в осях) с высотами этажей по 3,3 м, с продольными наружными и внутренней несущими стенами. К зданию примыкает одноэтажная проходная. Подвал может быть использован как противорадиационное укрытие, для этого необходимо в срок не более 12 часов оконные проемы подвала закрыть деревянными щитами толщиной 50 мм, световые приямки засыпать грунтом. На наружной входной двери установить пружину с усилием не менее 10 кг.

Фундаменты и стены подвала – сборные по сериям 1.116-1 в.1 и 1.112-1 в.1. Глубина заложения фундаментов проходной принята 1.5м от планировочной отметки земли и уточняется при привязке проекта. Горизонтальную гидроизоляцию стен выполнять из цементно-песчаного раствора состава 1:2.

Стены наружные – из обыкновенного глиняного кирпича пластического прессования марки „75" Мрз-15 (ГОСТ 530-71) на растворе М 25 с облицовкой силикатным или лицевым кирпичом (ГОСТ-7484-69) с расшивкой швов. Простенки главного фасада выполнять из отборного красного кирпича с расшивкой швов. Таблица толщин стен дана на листе АС-5.

Цоколь – из обыкновенного кирпича полусухого прессования марки „75" Мрз-25 (ГОСТ 530-71) на растворе марки „25".

Внутренние стены – из обыкновенного глиняного кирпича марки „75" на растворе марки „50"

Перегородки – толщиной 120мм – армокирпичные (кирпич М-75 на растворе М-50).

Перемычки – сборные железобетонные по серии 1.139-1 вып 1

Междуэтажные перекрытия и покрытие – из сборных железобетонных предварительно напряженных панелей с круглыми пустотами по серии ИИ-03-02, а.55 и серии 1-141 вып.9

Карниз – из сборных железобетонных элементов по серии ИИ-03-02, а.18-64.

Лестничные марши и площадки – сборные железобетонные по серии ИИ-04-7 вып.1.

Утеплитель покрытия – пенобетонные плиты с $\gamma_0=500$ кг/м³. Таблицу толщин см. на листе АС-5.

Кровля – рулонная из 4-х слоев рубероида на битумной мастике с защитным слоем из гравия, втопленного в мастику

Полы – различной конструкции в зависимости от назначения помещения. Типы полов смотри на листе АС-14

Окна – деревянные по ГОСТ 11214-65* со спаренными переплетами

Двери внутренние – деревянные по ГОСТ 6629-64*

Двери наружные – деревянные по серии 1.135-1

Отмостка – асфальтовая по щебеночному основанию шириной 700мм.

III Отделочные работы.

Наружная отделка. Цоколь и откосы дверные и оконные оштукатурить цементным раствором и окрасить гидрофабизированными силикатными красками. Металлические обделки на фасадах, деревянные элементы окон и дверей окрасить масляной краской светлых тонов за 2 раза.

Внутренняя отделка. Внутреннюю отделку помещений производить в соответствии с указаниями, приведенными в таблице на данном листе. Все металлические и деревянные изделия окрасить масляной краской за 2 раза.

Проект разработан в соответствии с действующими нормами и правилами

Гл. инженер проекта. [подпись] /Меклер/.

Таблица отделки внутренних поверхностей помещений

Номера помещений: Подвал	I этаж	II этаж	Стены: стены или участки стен выше панелей	Панели	Потолки
27, 26, 32, 30, 31, 23	1е, 1г, 1д, 6, 1м, 7, 1н, 1к	17, 11, 10, 9, 18, 19, 20, 21, 15, 16, 8	Улучшенная штукатурка кирпичных стен сложным раствором. Улучшенная силикатная покраска.		Расшивка швов цементным раствором. Улучшенная силикатная покраска
25, 22, 24	1в		Улучшенная штукатурка кирпичных стен сложным раствором. Известковая покраска.		Расшивка швов цементным раствором. Известковая покраска
	1б, 1а		Улучшенная штукатурка кирпичных стен сложным раствором. Улучшенная масляная покраска.		Расшивка швов цементным раствором, улучшенная силикатная покраска
2	1л, 2	2	Улучшенная штукатурка кирпичных стен сложным раствором. Улучшенная силикатная покраска выше панели.	Улучшенная масляная покраска на высоту 1.8 м	—"—
28, 29	3, 1и, 4, 5	12, 13, 14	Улучшенная штукатурка кирпичных стен сложным раствором. Улучшенная масляная покраска выше панели.	Облицовка керамической глазурованной плиткой на высоту 2.10 м	—"—
	1ж		Акустическая штукатурка по сетке. Улучшенная силикатная покраска		—"—

Пример состава акустической штукатурки смотри в „Рецептурно-технологическом справочнике по отделочным работам" (НИИОМТП, Госстроя СССР 1965г. гл. I, стр. 30).

Объемно-планировочные показатели здания:
(для расчетной температуры $t^{н}=-30°C$)
Площадь застройки – 257,0м², Строительный объем – 2441,0м³.
В том числе – надземной части – 1656.0м³
подземной части – 785.0м³.

Технико-экономические показатели.

Общая сметная стоимость – 80.27 тыс. руб.
В том числе:
строительно-монтажных работ – 59.13 тыс. руб.
оборудования – 21.14 тыс. руб.
стоимость 1м³ здания – 21.14 тыс. руб.

Условные обозначения:

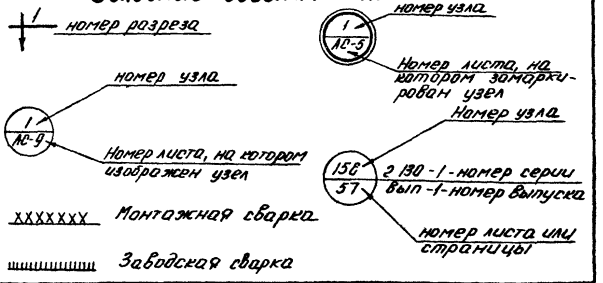

XXXXXXX Монтажная сварка

Заводская сварка

Министерство заготовок СССР Госниисибпромзернопроект г. Новосибирск 1971 г.	Перечень чертежей марки „АС" Пояснительная записка. Основные характеристики проекта. Условные обозначения.	Типовой проект 416-1-40
Контора с лабораторией хлебоприемных пунктов III группы		Альбом I
		Лист АС-1

Гл. инж. проект	[подпись]	Меклер	Выполнил	[подпись]	Перова
Нач. мастер	[подпись]	Шейко	Проверил	[подпись]	Кусова
Гл. специал.	[подпись]	Агейкин	Копировал	[подпись]	Русинова
Рук. группы	[подпись]	Язиков	Сверил	[подпись]	Перова

Сводная ведомость столярных изделий

Наименование маркировочной единицы	Кол-во шт.	ГОСТ, серия или № чертежа
Д-2	1	ГОСТ 6629-64*
Д4-Л	11	
Д4-П	10	
Д4-ЛП	1	
Д4-ПП	2	
Д8-П	2	
Д10-Л	4	
Д10-П	4	
Д10-ЛП	3	
Д10-ПП	4	
Д11	3	
Д18-ПП	1	
ДВ9-4н	4	Серия 1.135-1 Альб. I
ДВ9-4	6	
ДВ3.8-4/8	1	
ОР22-09	1	ГОСТ 11214-65*
ОР18-24В	22	
ОР18-12В	3	
ОР15-12В	6	
ОР18-12	1	
ДО-25-15	22	1.136-2 $t_н$=-20°С
ДО-13-15	3	
ДО-25-25	22	$t_н$=-30°С
ДО-13-25	3	
ДО-25-35	22	$t_н$=-40°С
ДО-13-35	3	
ДО-19-25	6	

Гл. инж. пр. Ак. Авилов
Нач. лаборат. Вечкина
Гл. специал. Проворов
Рук. группы Шевко
Выполнил Дьяков
Проверил Дьяков
Контролер Шевко
Ст. техник Трофимова

Расход материалов на все железобетонные и бетонные конструкции

Марка материала		Монолит. ж/бетон и бетон	Сборный ж/б и бетон по типовым проектам	Сборный ж/б и бетон по чертежам
Бетон	М 100	37,0 м³	86.95	—
	М 150	12.40	11.93	—
	М 200	—	47.168	—
	М 300	—	47.75	—
Всего:		49.4 м³	193,798	—

Расход материалов на все железобетонные и бетонные конструкции.

Бетон (м³)	243,198
Сталь арматурная (кг)	4998,12

Расход материалов на металлические конструкции или закладные детали

Сталь (кг)	4300,78

Выборка бетона и металла на монолитные железобетонные, сборные железобетонные и металлические изделия

Группа капита	Марка	Кол-во	Бетон (м³) М100	М150	М200	М300	Сталь (кг) Класс В-I	Класс А-II	Класс А-II	Класс А-III	Класс А-V	Класс АТ-VI	Прокат	Гнутый профиль	Просечно вытянут.	N серии или чертежа, где изображена маркир. единица
Сборный железобетон	ПТК 59-16	36				1.14/40.10	123/442.8	6.3/226.80				2.70/109.6				ШУ-03-02, в.55
	ПТК 59-10	8				0.852/5.46	8.8/71.2	4.3/34.40				12.4/99.6				-"-
	ПТ 36-12	4			0.512/2.05		5.79/23.16	3.12/12.48		9.37/37.48						1 141-1, 6.9
	ПКУ 59-12	2				0.825/1.65	11.6/23.2	4.5/9.0				24.6/49.2				ШУ-03-02, в.55
	ПК 59-16	18			1.144/20.05		11.4/205.2	6.3/113.4			21.2/381.5					-"-
	ПК 59-10	7			2.882/4.77		8.2/57.4	4.3/30.1			14.4/100.9					-"-
	ПМ58-14-17	4			2.915/3.66		14.67/58.68	32.56/130.24	63.31/253.24							
	ПЛ-15-14	1			0.234/0.234		4.65/4.65	6.31/6.31	2.37/2.37				1.55/6.20			ШУ-04-7.6.1, л.л.2.3
	СТ-1	40			0.019/0.76		0.35/14.0						2.14/3.13			ШУ-04-7.6.1, л.л. 10.11
	СТ-2	8			0.016/0.128		0.35/2.80									ШУ-04-7.6.1, л.20
	СТ-3	24			0.020/0.48		0.38/9.12									"
	КР24-9	7			0.172/1.20		4.7/32.90	4.46/31.22					1.54/10.78			ШУ-04-7.6.1, л.21
	КР10-9	2			0.071/0.14		1.74/3.48	3.24/6.48					1.85/3.70			ШУ-03-02. в.15-64
	ПЗ4	6				0.09/0.54	0.7/4.20	1.8/10.80		5.4/32.40						-"-
	ППП8-6	9			0.0385/0.35		0.54/4.86	0.21/2.79								ШС-01-04, вып.2
	БЧ-30	22			0.163/3.59		1.36/29.92			14.24/313.28						ШУ-03-02. в.15-64
	БЧ-28	1			0.307/0.307		8.37/8.37	4.3/4.3		13.08/13.08						1.139-1, вып.1
	БЧ-19	14			0.051/0.714		21/29.40			4.74/66.36						"
	БЧ-15	26			0.041/1.07		0.71/20.02			1.84/47.84						"
	БЧ-13	12			0.034/0.41		0.54/6.48			1.13/13.56						"
	Б-27	44			2.045/1.98		0.67/29.48			2.88/102.64						"
	Б-24	4			0.041/0.164		0.61/2.44			1.49/5.96						"
	Б-18	4			0.03/0.12		0.29/1.16			0.38/1.52						"
	Б-15	34			0.026/0.885		0.58/32.06									"
	Б-13	66			0.01/0.66		0.62/45.6									"
	Ф-6	18		0.415/7.47			0.7/12.6	2.0/36.0		2.6/46.8						"
	Ф-8	8		0.557/4.46			0.9/7.2	2.0/16.0		3.6/28.8						1.112-1, вып.1
	ПП15-40	28			0.08/2.24		0.4/11.2									"
Сборный бетон																ГОСТ 6786-74
	ФС-5	37	0.679/25.86					2.36/228.92								
	ФС-4	13	0.543/7.059					1.46/18.98								1.116-1, вып.1
	ФС 5-8	37	0.215/7.955					3.76/28.12								"
	ФС 4-8	15	0.172/2.58					2.76/41.40								"
	СП-11	19			0.052/0.988											"
	ФСН-3	22	0.159/3.50					0.74/16.3								ШУ-03-02, в.30-64
Монол. бетон	Ф2.1	1		1.41/1.4												1.116-1, вып.1
	Заделки	—		1.00/11.00												АС-14
	Полы	—	37.0/37.0													АС-10
Металлические конструкции	МБ-1	2														АС-5,6,14
	МБ-2	1											85.1/170.2			АС-16
	МЛ-1	1						11.5/11.5					251.4/251.4			"
	Л-27	1											93.5/93.5			"
	ПЛ-7	1											15.0/15.0	53.0/53.0	4.0/4.0	КЭ-03-1, л. 26
	А-19	1											6.0/6.0	12.0/12.0		" л.82
	А-18	2												20/2.0		" л.98
	П 33	1												2.0/2.0		"
	ПР-1	1											14.0/14.0	37.0/37.0	43.0/43.0	КЭ-03-1. л. 49
	ПП-6	1											1.0/1.0	10.0/10.0		КЭ-03-1, л.88
	ЗА-1	1						0.7/0.7					3.0/3.0	20.0/20.0		-"- л.89
	ЗА-2	2											14.5/14.5			АС-16
	ЗА-3	4											16.8/33.6			АС-14
	ЗА-4	2											3.42/13.68			АС-14
	МР-2-2	4						21.8/87.2					10.9/21.8			АС-13
	МР-2-1	3						24.8/49.6					17.4/69.6			АС-15
	НА-1	44 шт											16.9/87.6			"
	НА-2	13											67.0/67.0			АС-13
	НА-3	44						0.31/13.60					4.6/59.8			АС-16
	НА-4	48						0.58/25.58								АС-15
	НА-5	15						0.94/14.1								"
	НА-6	2											1.75/26.70			АС-16
	НА-7	8											0.56/1.12			АС-15
	НА-8	1											0.3/7.20			-"-
	100/100/119	16						150.0/2400					26.0/26.0			АС-16
	С-1	10						5.00/50.0								АС-13
	С-2	5						6.49/5/32								АС-16
	С-3	2						7.36/14.72								"
	ЛО-17	4														"
	ЛОП-12	3											52.96/211.84			ШУ-04-8, в.1, л.12
	К-1	4					0.7/2.8	104/416					25.09/75.27			" 1.3
	Костыли	75														АС-16
	ММ-94	8											0.5/37.5			2.430-3, вып.2
	МР	4											5.5/176.5			2.260-1, вып.1
	Итого:		123.95	24.33	47.68	47.75	1351.19	3732.86	255.61	712.98	482.4	11.94/239	42.74/854.8			ШУ-03-03, в.31-66
													1346.66	141.0	83.0	

Перечень примененных в чертежах марки «АС» основных стандартов и типовых серий

Шифр стандартов (типовых чертежей)	Наименование стандарта (типовых чертежей)
ГОСТ 11214-65*	Окна и балконные двери деревянные для жилых и общественных зданий
ГОСТ 6629-64*	Двери деревянные для жилых и общественных зданий
ГОСТ 9330-67	Детали деревянные-основные соединения. Типы и размеры.
Серия ШУ-03-02 альбом 15-64	Индустриальные строительные изделия для гражданского строительства. Плиты: ребристая с люкам, плоские, приямка, парапетные, опорная, элементы входов, цветочница.
Серия ШУ-03-02 Альбом 18-64	Индустриальные строительные изделия для гражданского строительства. Балконные и карнизные плиты, ступени балконов.
Серия ШУ-03-02 Альбом 30-64	Индустриальные строительные изделия для гражданского строительства. Лестничные марши, площадки, ступени цокольные и подвальные
Серия ШУ-03.02 Альбом 35	Индустриальные строительные изделия для гражданского строительства. Предварительно напряженные панели перекрытий длиной 385см с круглыми пустотами, армированные стержневой термически упрочненной сталью классов АТ V и АТ VI.
Серия ШС-01-04 вып 2	Унифицированные сборные железобетонные непрокольные каналы для прокладки трубопроводов различного назначения и кабелей. Сборные железобетонные элементы.
Серия ШУ-04-7 вып 1	Индустриальные строительные изделия для гражданских зданий и зданий административно-бытового назначения промышленных предприятий. Железобетонные лестницы для зданий с высотой этажей 3,3 м и 4,2 м
Серия ШУ-03-03 альбом 71-64	Металлические изделия. Рабочие чертежи металлических изделий.
Серия ШУ-04-8 вып. 1	Металлические монтажные детали. Металлические монтажные детали для зданий 61-4 этажа. Ограждения лестниц
Серия КЭ-03-1	Стальные лестницы, переходные площадки и ограждения. Деталировочные чертежи (КМД)
ГОСТ 6786-74	Плиты парапетные ж/бетонные для промзданий
Серия 1.112-1 вып. 1	Плиты железобетонные для ленточных фундаментов.
Серия 1-116-1 вып. 2	Блоки бетонные для стен подвалов.
Серия 1.136-1 Альбом I	Двери деревянные входные и служебные для жилых и общественных зданий. Двери деревянные входные и тамбурные.
Серия 1.139-1 вып. 1	Перемычки железобетонные сборные для жилых и общественных зданий. Перемычки для стен из одинарного кирпича.
Серия 1.141-1 вып. 9	Панели перекрытий железобетонные многопустотные Панели с круглыми пустотами длиной 35бсм, шириной 149 и 119 см, армированные стержнями с рабочей арматурой из стали класса А-IV
Серия 2.260-1 вып. 1	Детали покрытий общественных зданий. Бесчердачные невентилируемые покрытия.
Серия 2.430-3 вып. 2	Типовые архитектурно-строительные детали промышленных зданий с кирпичными стенами. Детали парапетов, карнизов и стен в местах перепада высот

Примечание

В выборке бетона и металла не учтены гофрированные волнистые листы номер профиля 87-1 (по ТУ завода им Ленина города Куйбышева) весом 30,0 кг.

Министерство заготовок СССР Госниисибпромжилпроект г. Новосибирск 1971 г.	Сводная ведомость столярных изделий. Выборки материалов. Перечень примен. основных стандартов и типовых серий.	Типовой проект 415-1-40 Альбом I Лист АС-2
Контора с лабораторией для хлебоприемных пунктов III группы		

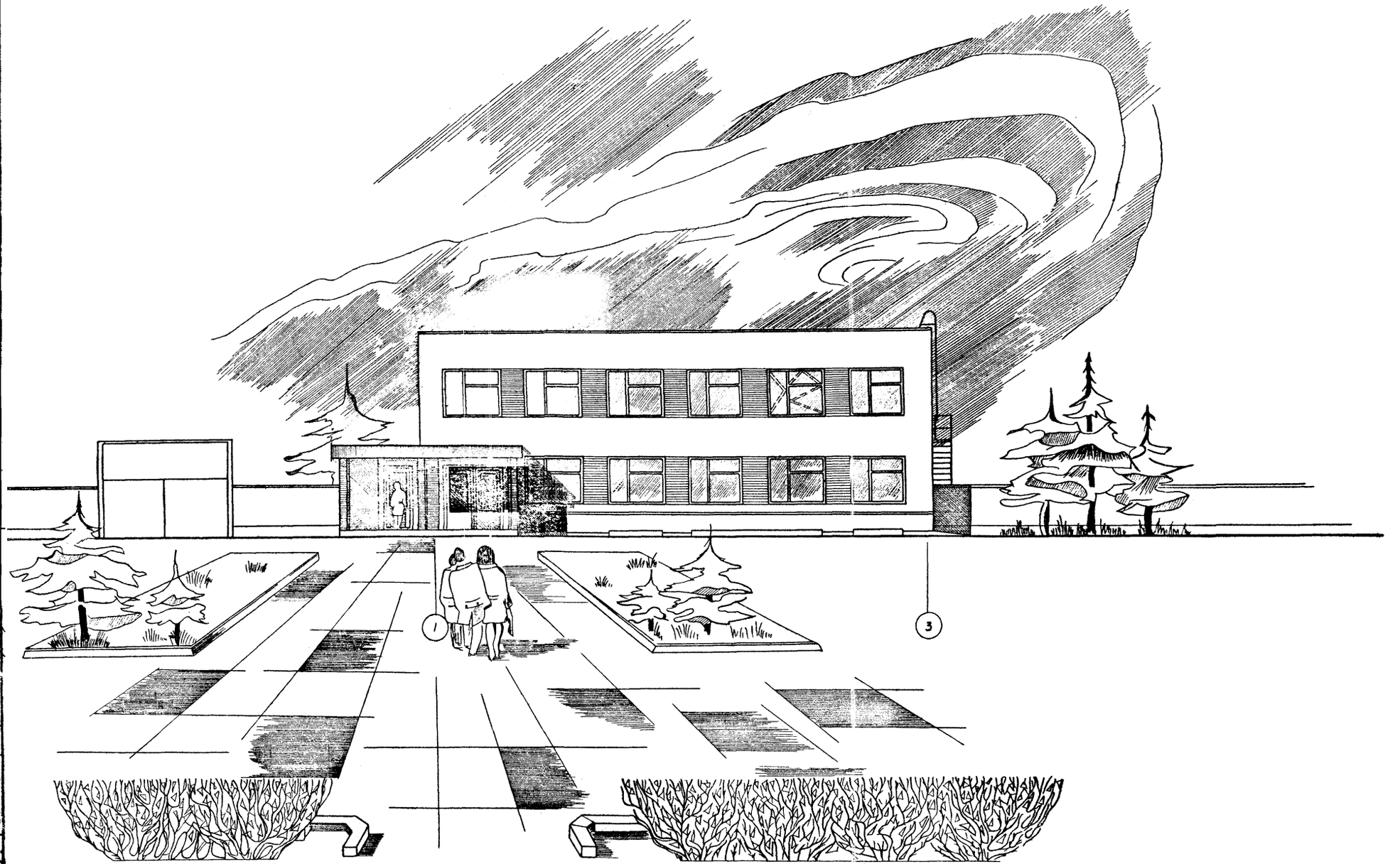

Гл. инж. инст.	Шолохов	Гл. архитект.	Нестеров
Гл. инж. пр-та	Меклер	Выполнил	Шагинян
Нач. мастерск.	Шейко	Проверил	Нестеров
Гл. специалист	Агейкин	Копиров.	Жирнова
Рук. группы	Узиков	Сверил	Трофимова

Министерство Заготовок СССР Госниисибпромзернопроект г. Новосибирск 1971 г.	Фасад в осях 1-3	Типовой проект 416-1-40
Контора с лабораторией для хлебоприемных пунктов III группы.		Альбом I
		Лист АС-3

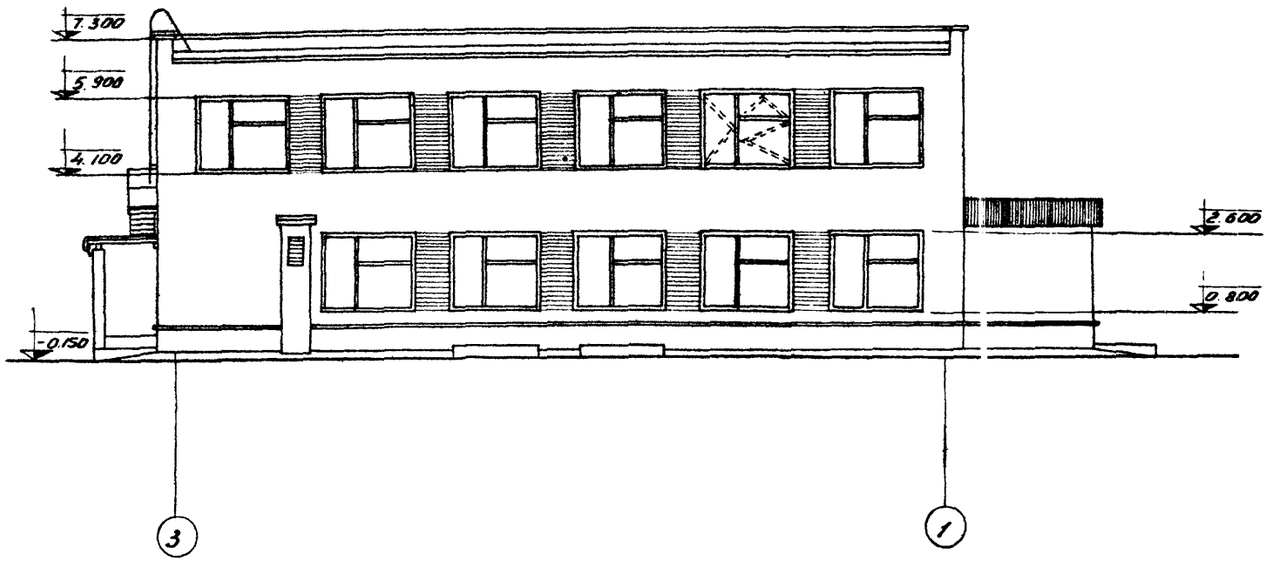

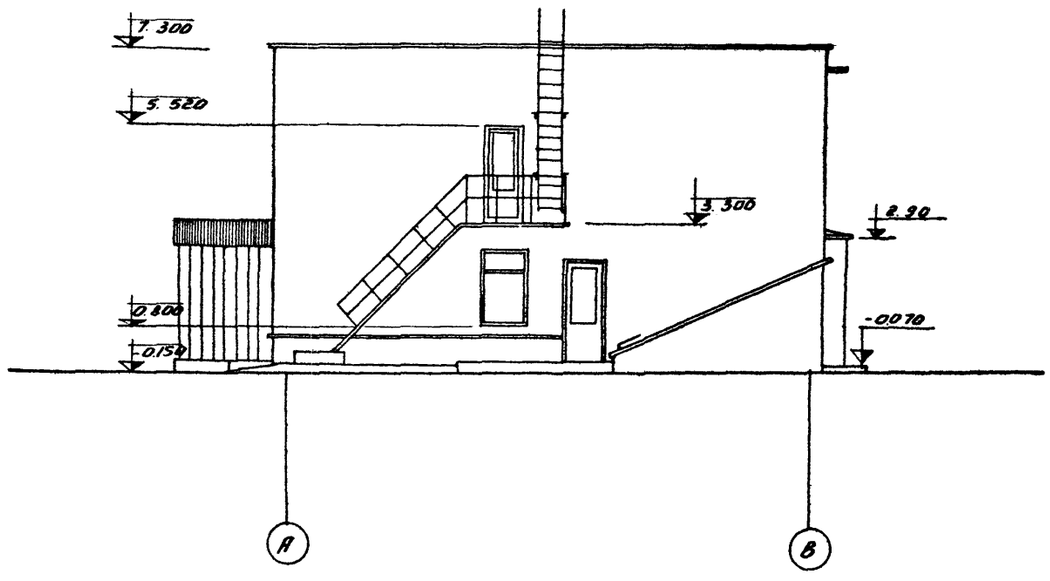

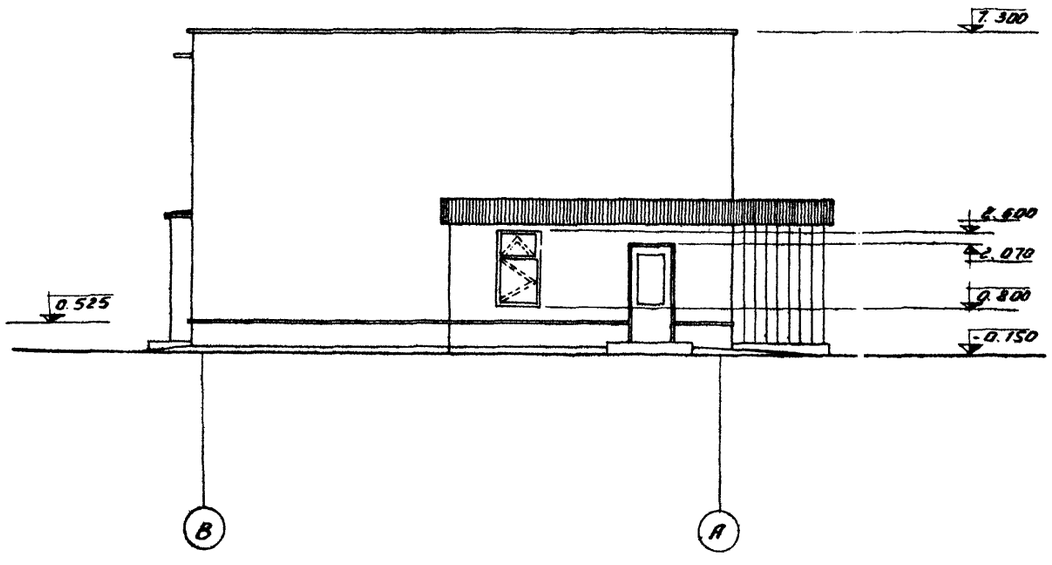

Примечание

На фасадах стояки и вентиляционные шахты условно не показаны.

Министерство заготовок СССР Госниисибпромзернопроект г. Новосибирск 1971 г.	Фасады в осях 3-1, А-В, В-А	Типовой проект 416-1-40
Кочтара с лабораторией для хлебоприёмных пунктов II группы		Альбом I
		Лист АС-4

Гл. инж. инст. Ясинов
Гл. инж. пр-та Меклер
Нач. мастерск. Шейко
Гл. специал. Аксикин
Рук. группы Ст. архит. Выпалкин
Проверил Сверин
Ясинов
Нестеров
Шоцинян
Седых
Трофимова

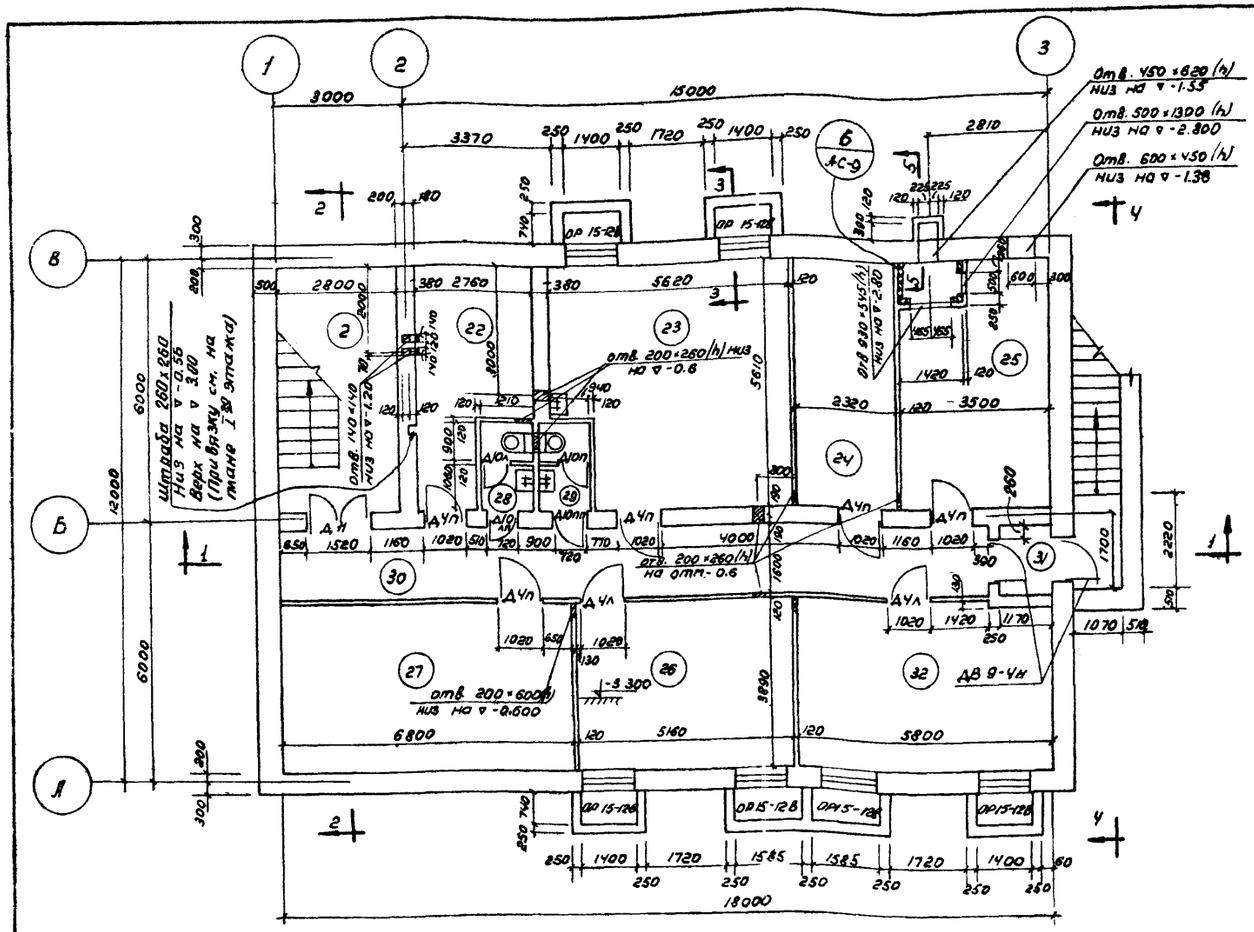

План подвала.

Экспликация помещений.

этаж	№ по плану	Наименование помещений	площадь м²	Детали и марки полов
подвальный	2	Лестничная клетка	15.7	Серия 2.140-1 Вып.2. у.дет.28 4/.
	22	Венткамера	12.6	Серия 2.140-1 Вып.2 у.дет.28 6/.
	23	Комната приема пищи	28.2	Серия 2.140-1 у.дет.27 1/.
	24	Аккумуляторная	13.0	Серия 2.140-1 Вып.2 у.дет.28 1/.
	25	Венткамера	19.6	Серия 2.140-1 у.дет.28 6/.
	26	Кабинет НОТ, т/б и охр труда	20.0	Серия 2.140-1 у.дет.27 8/.
	27	Узел связи	28.4	Серия 2.140-1 Вып.2. у.дет.27 5/.
	28	Санузел	2.4	Серия 2.140-1 Вып.2. у.дет.28 1/.
	29	Санузел	2.4	——.——
	30	Коридор	26.5	Серия 2.140-1 Вып.2. у.дет.27 3/.
	31	тамбур	1.7	Серия 2.140-1 Вып.2. у.дет.28 1/.
	32	Комната обществ. организац.	22.6	Серия 2.140-1 Вып.2. у.дет.27 9/.

Примечания:

1. Перечень чертежей марки „АС" см. на листе АС-1.
2. Данный чертеж смотреть совместно с листами АС-7 и 15,10
3. Сводную ведомость маркировочных единиц см. на листе АС-2.
4. В санузлах пол делать на 2см ниже, чем в коридоре.
5. Отверстия и ниши шириной менее одного метра перекрывать рядовыми перемычками согласно п.3.12 СНиПа II-В, 4-62.
6. Кладку вентиляционных каналов выполнять только из полнотелого глиняного обыкновенного кирпича. Горизонтальные и вертикальные швы следует тщательно заполнять раствором. Раствор, выдавленный из швов на внутренние поверхности каналов удаляется
7. Наружные стены подвала из бетонных блоков на растворе марки „25" (см. листы АС-10 и 11).
8. Внутренние стены и перегородки из кирпича М-75 на растворе М-50
9. Перегородки армировать через 4 ряда кладки горизонтальной продольной арматурой 2 Ф 6 AI в слое цементного раствора.
10. В местах примыкания перегородок к стенам заложить анкера Ф 6 AI ℓ=240 через 4 ряда кладки закрутив их в стену и перегородку по 120 мм.
11. В боковые откосы дверных и оконных проемов заложить деревянные антисептированные пробки размером 250×120×60 через 75 см по высоте.
12. Стены приямков из полнотелого глиняного кирпича М100 на растворе М50.
13. Привязка отверстий в перегородках дана по осям.

Спецификация дверей.

Тип		Проем ширина мм	Проем высота мм	Коробка ширина мм	Коробка высота мм	Колич. шт.	Гост, серия или № черт	примечан
БР 22.09		920	2220	856	2199	1	ГОСТ 11214-65*	
Д2		1520	2370	1476	2375	1	Гост 6629-64*	
ДУ	Л	1020	2370	974	2375	11	——"——	Высота проемов дана от уровня чистого пола.
	П	"	"	"	"	10	——"——	
	ЛП	"	"	"	"	1	——"——	
	ПП	"	"	"	"	2	——"——	
Д 8 П		920	2070	874	2075	2	——"——	
Д10	Л	720	2070	674	2075	4	Гост 6629-64*	
	П	"	"	"	"	4	——"——	
	ЛП	"	"	"	"	3	——"——	
	ПП	"	"	"	"	4	——"——	
Д 11		1520	2370	1476	2375	3	——"——	
ДВ9-4	Н	1050	2080	986	2088	4	Серия 1.135-1 в. 1.	
		"	"	"	"	6	——"——	
ДВ 8-4/8		1690	2100	1676	2088	1	——"——	только при $t^{н}$=-40°С.
Д 18 ПП		820	2070	774	2075	1	Гост 6629-64	

Таблица толщины стен и утеплителя.

Наружная t°	Толщина стены /мм/.	Размеры /.мм/. а	Размеры /.мм/. в	Утеплитель пенобетон γ_0=500 кг/м³ толщина в /.мм/.
-20°	380	180	380	120
-30°	510	310	510	160
-40°	640	440	640	200

Спецификация окон и подоконных досок.

	Тип	Проем ширина мм	Проем высота мм	Коробка ширина мм	Коробка высота мм	Колич. шт	Гост, серия или № черт	Примечан.
окно	ОР 18 24В	2360	1800	2320	1751	22	Гост 11214-65*	-
доска подоконная	ДО 25-15					22	Серия 1.136-2	для $t^{н}$=-20°С
	ДО 25-25					22	——"——	для $t^{н}$=-30°С
	ДО 25-35					22	——"——	для $t^{н}$=-40°С
окно	ОР 18 12	1220	1800	1185	1751	1	Гост 11214-65*	—
	ОР 15 12В	1220	1500	1145	1484	6	——"——	—
доска подоконная	ДО 13-25					6	Серия 1.136-2	—
окно	ОР 18-12В	1220	1800	1185	1751	3	Гост 11214-65*	-
доска подоконная	ДО 13-15					3	Серия 1.136-2	для $t^{н}$=-20°С
	ДО 13-25					3	——"——	для $t^{н}$=-30°С
	ДО 13-35					3	——"——	для $t^{н}$=-40°С

Ст. архит.	Пастелев		
Гл. инж. проекта	Языков		
Нач. отдела	Шевелев		
Рук. группы	Ветрова		
Инж. конструктор	Шулько	Кулаков	Сверчк
Инж. сантехн.	Ярцев	Дмитрий	Ветрова
Инж. электр.	Ярцев	Дмитрий	Ветрова
Инж. смет.	Ярцев	Дмитрий	Ветрова

Министерство заготовок СССР Госпроектснабпромзернопроект г. Новосибирск 1971 год. Контора с лабораторией для хлебоприемных пунктов III группы.	План подвала. Экспликация помещений. Спецификация дверей и окон на весь объект. Таблица толщин стен и утеплителя.	Типовой проект 416-1-40 Альбом I Лист АС-5

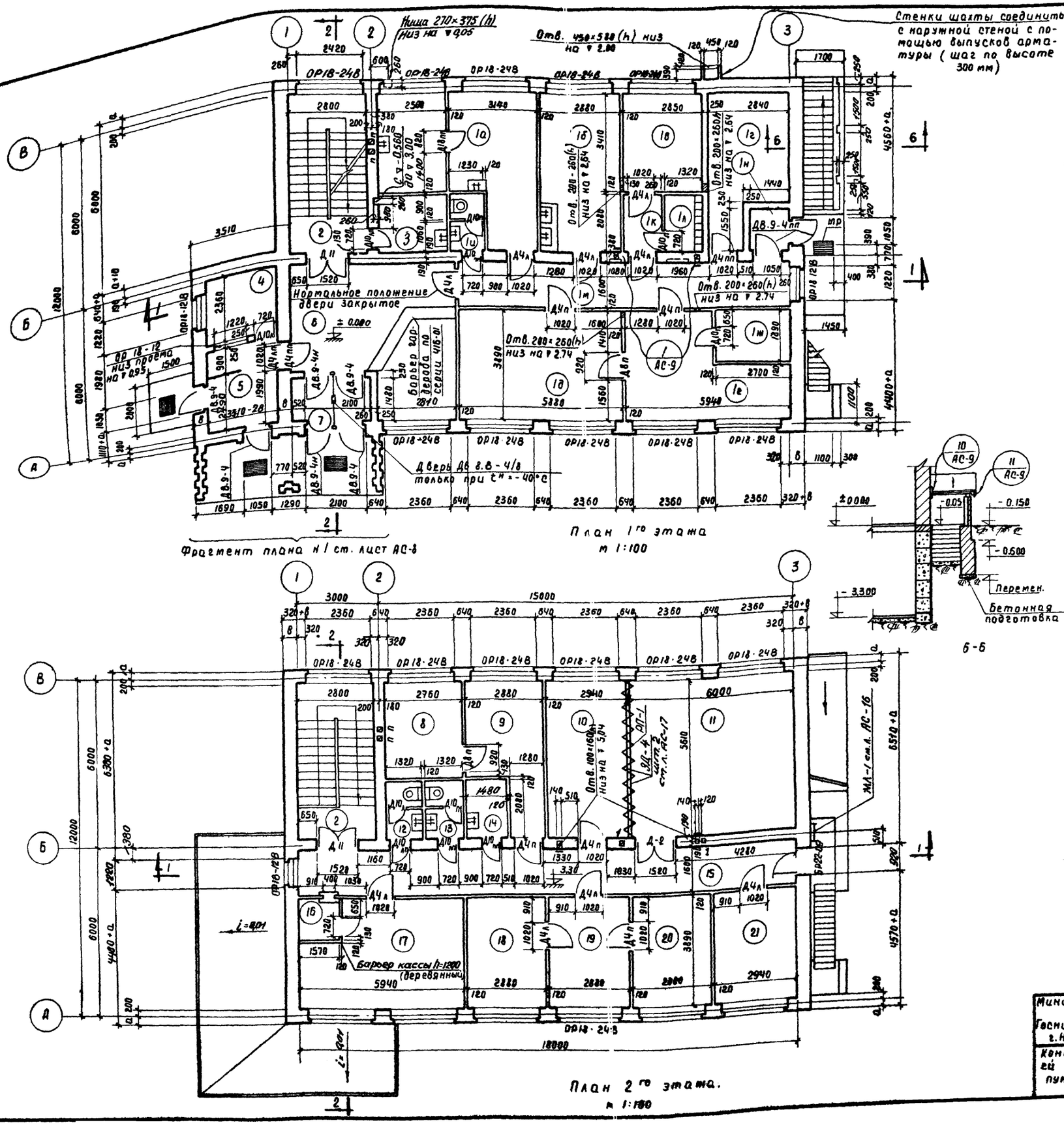

Экспликация помещений и таблица полов.

Этаж	№ по плану	Наименование помещений	Площадь м²	Марки полов
1й	1	Лаборатория		
	1а	Кабинет хим. анализов.	23,1	П-2
	1б	Кабинет технических анализов	18,2	П-3
	1в	Кабинет зав. лаборатории	9,7	П-1
	1г	Комната хранения образцов	13,5	"
	1д	Кабинет технических анализов	22,9	"
	1е	Кабинет приемки образцов	17,4	"
	1м	Сепараторная	5,1	П-4
	1ц	Санузел	2,7	П-5
	1к	Шлюз	2,9	П-1
	1л	Гардероб	2,8	"
	1м	Коридор	19,1	"
	1н	Тамбур	2,3	П-3
	2	Лестничная клетка	15,7	См. АС-15
	3	Кладовая уборочного инвентаря	5,2	П-3
	4	Комната вахтера	7,0	Серия 2.140-1 Вып. 2 дет. 279
	5	Проходная	9,0	Тот же детали 284
	6	Вестибюль	27,5	П-1
	7	Тамбур	4,9	П-3
2й	2	Лестничная клетка	15,7	См. АС-15
	8	Комната спецпроизводства	9,4	П-6
	9	Отдел кадров	12,6	"
	10	Технический отдел	16,2	"
	11	Красный уголок	33,3	"
	12	Санузел	2,6	Серия 2.140-1 Вып. 2 дет. 61
	13	Санузел	2,6	"
	14	Кладовая уборочного инвентаря	3,2	"
	15	Коридор	28,8	П-6
	16	Касса	2,4	"
	17	Бухгалтерия	20,4	"
	18	Кабинет директора	11,2	"
	19	Приемная	11,2	"
	20	Кабинет гл инженера	11,8	"
	21	Кабинет зам директора	11,4	

Примечания.

1. Данный чертеж смотреть совместно с листами АС-5, 7, 14 и 15.
2. Общие указания по кладке стен и перегородок см. пояснительную записку на листе АС-1.
3. При кладке в стену по оси 3 заложить 2 анкера ЗД-2 и 4 шт. ЗД-3 по чертежу АС-14 в местах примыкания раздвижной перегородки заложить пробки согласно листу 17
4. При устройстве пола на 2 этаже заложить закладные детали ЗД-4 (направляющие раздвижной перегородки) см. узел 19 на листе АС-17.
5. Размеры „а" и „в" см в таблице на листе АС-5.

Гл. инж. инст.	Шлоков	Ст. архит.	Нестеров
Гл. инж. пр-та	Меклер	Проверил	Узиков
Нач. мастер.	Шейко	Сверил	Ветрова
Гл. специал.	Агейкин	Копиров.	Жирнова
Рук. группы	Узиков		

Министерство Заготовок СССР Гипрозернопроект г. Новосибирск 1971г.	Планы 1 и 2 этажей Экспликация помещений и таблица полов.	Типовой проект 416-1-40
Контора с лабораторией для хлебоприемных пунктов III группы.		Альбом I
		Лист АС-6

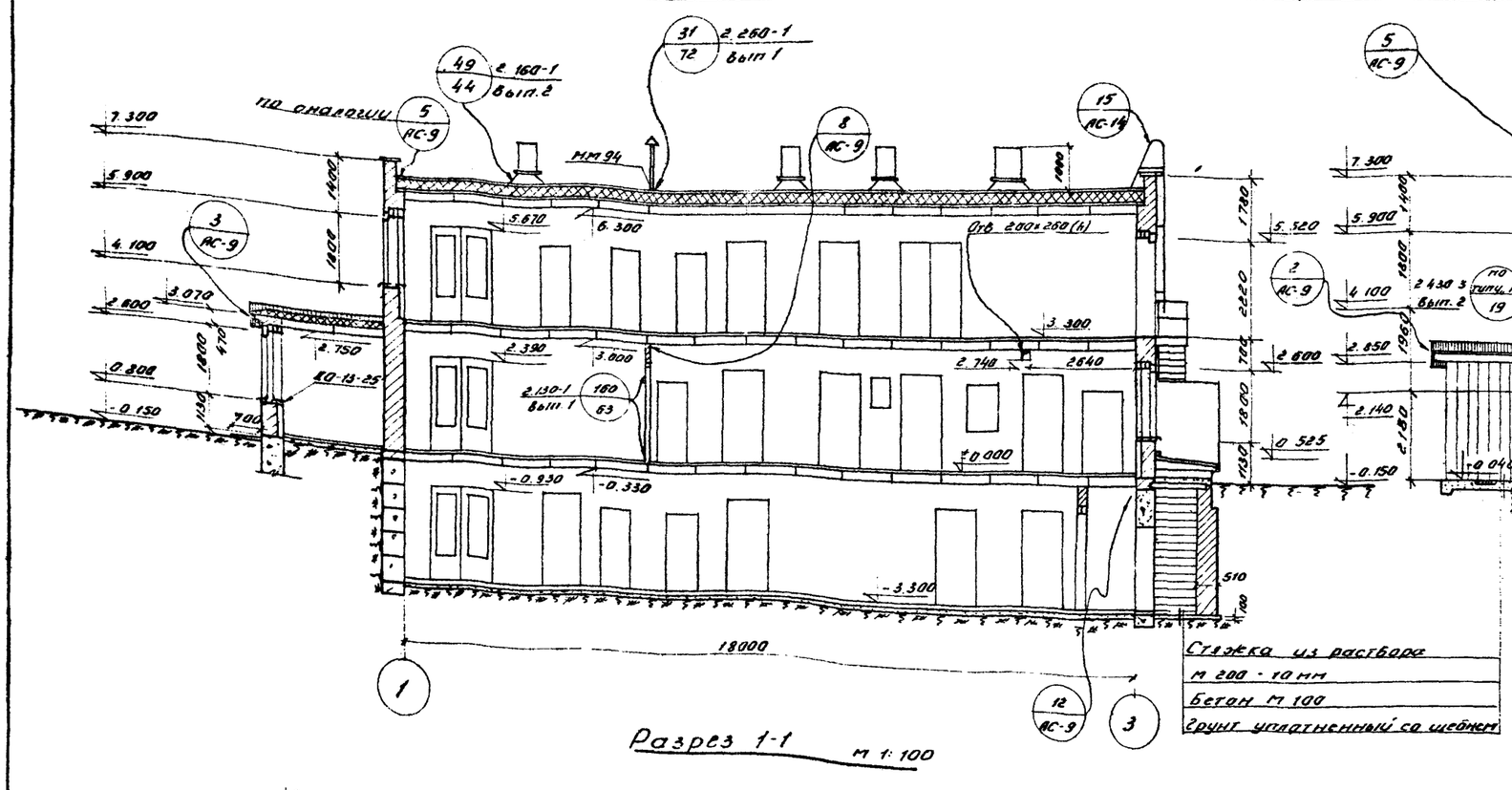

Разрез 1-1 м 1:100

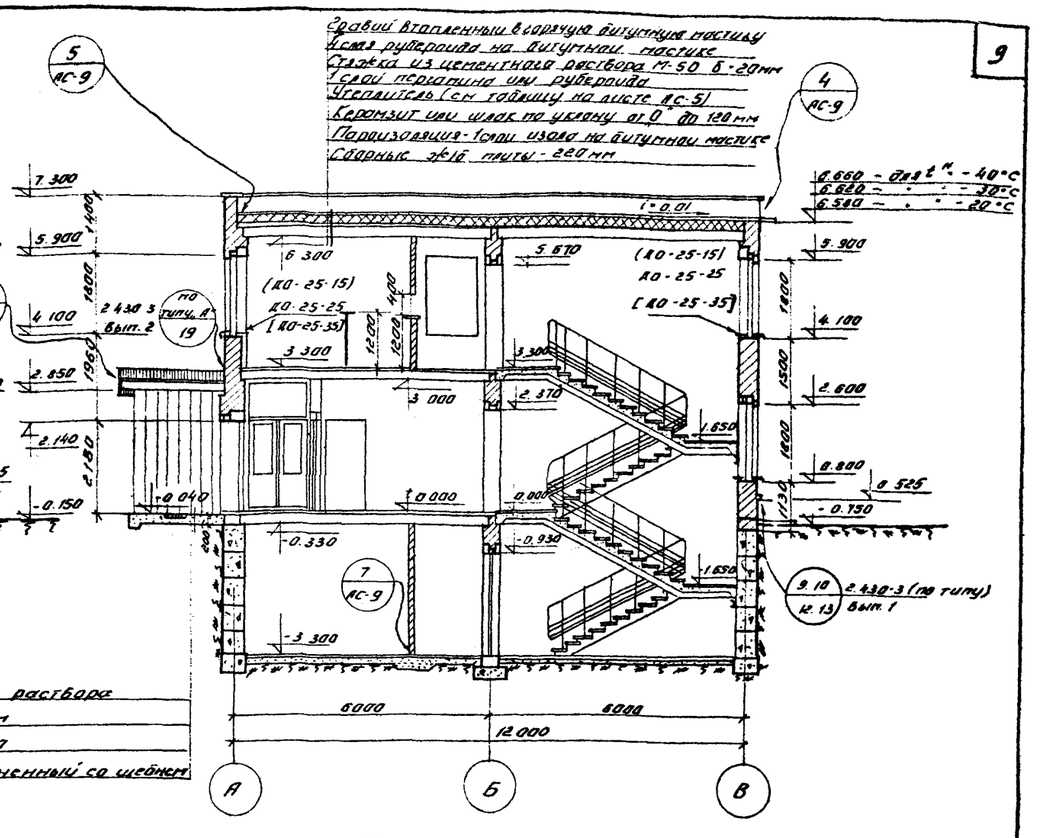

Разрез 2-2 м 1:100

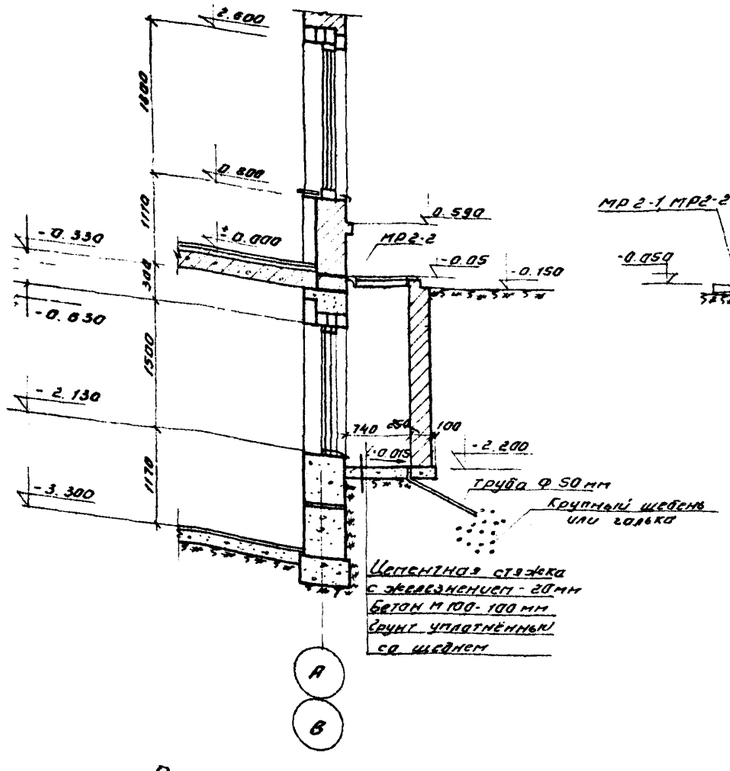

Разрез 3-3 м 1:50

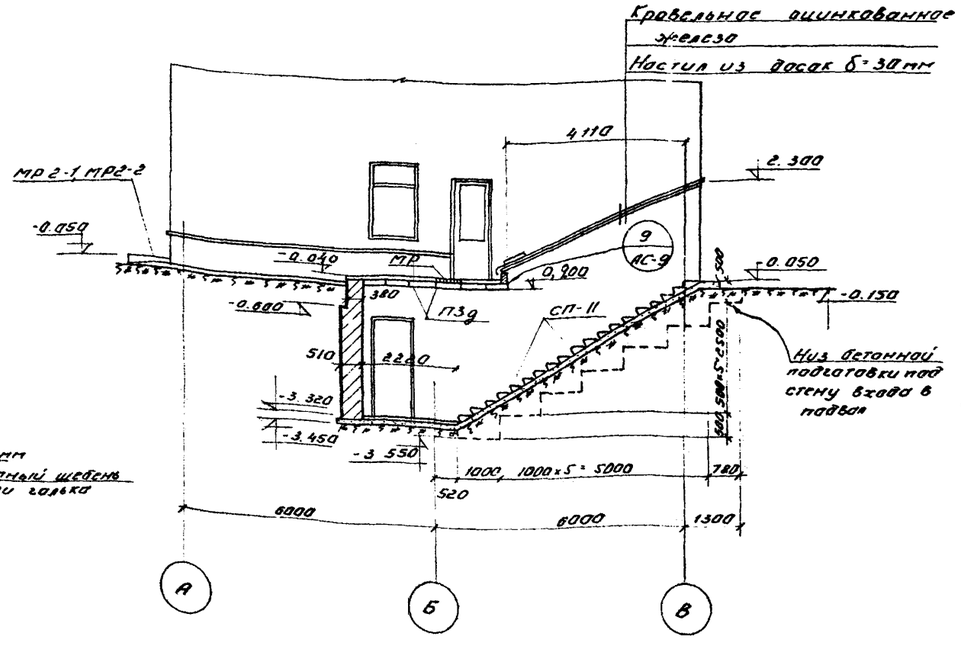

Разрез 4-4 м 1:100

Примечания:

1. Настоящий чертеж смотреть совместно с листами АС-5, 6, 8 и 13
2. Глубину ниш под окнами принимать ту ширину по наружному размеру окон (в свету)
3. Установки дверных блоков в санузлах и в комнате хранения образцов (помещение 1г) производить по детали 159 выпуска I серии 2.130-1. Все остальные блоки во внутренних стенах устанавливать по детали „180" того же выпуска
4. При устройстве крылец оставить гнезда для решёток „МР"
5. Поверхности стен, соприкасающиеся с грунтом обмазать горячим битумом за 2 раза
6. Рубероидную кровлю выполнять в соответствии с серией 2.260-1 выпуск - I
7. Кирпичную кладку вести в соответствии со СНиП III-В 4-62 „Каменные конструкции Правила производства и приемки работ" и деталями серии 2.130-1 вып 1. „Детали стен и перегородок жилых зданий". Кирпичные стены сплошной кладки, и общими указаниями по кладке стен и перегородок, содержащимися в пояснительной записке на листе АС-1.

Гл. инж. инст.	Шолохов	Ст. архитект.	Нестеров
Гл. инж. проекта	Мелер	Выполнила	Шлыкман
Нач. лаборатории	Шилко	Проверил	Языков
Гл. специал.	Кашкин	Конструкт.	Рычков
Рук. группы	Языков	Нач. сект.	Вострова

Министерство заготовок СССР Госниисибпромзернопроект г. Новосибирск 1971 г. Контора с лабораторией для хлебоприёмных пунктов III группы	Разрезы 1-1, 2-2, 3-3, 4-4	Типовой проект 416-1-40 Альбом I Лист АС-7

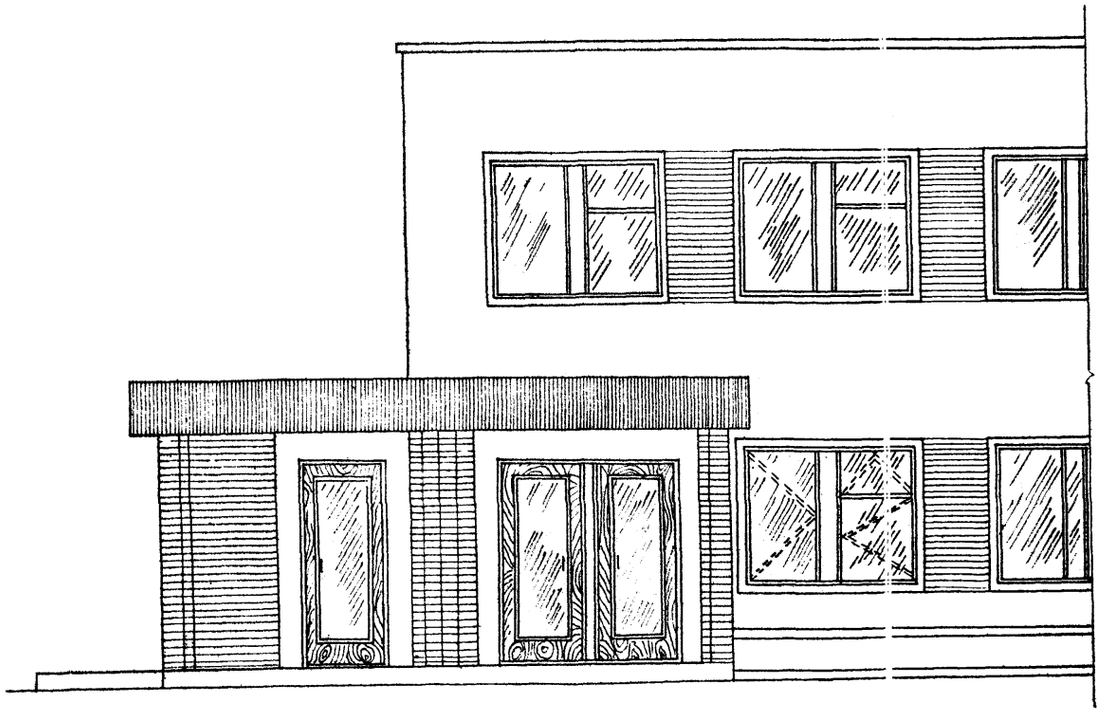

7-7

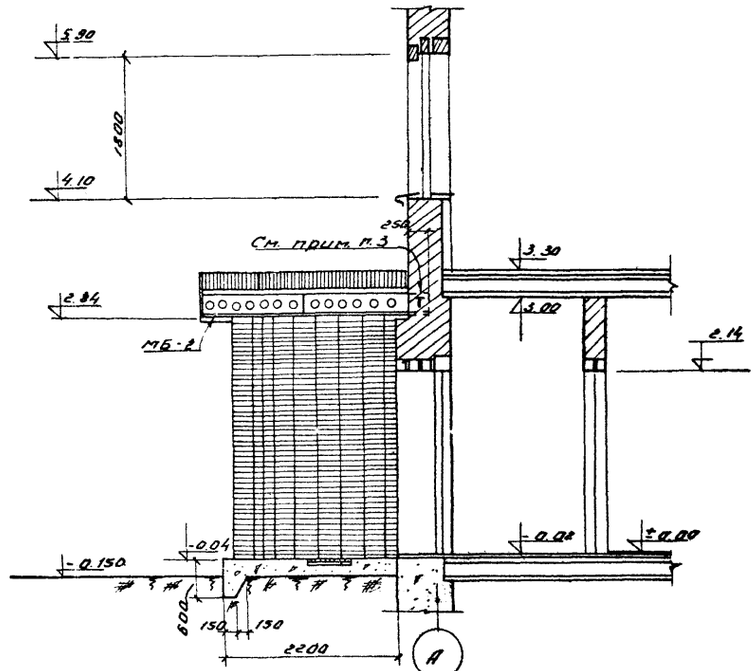

Разрез 8-8 м 1:50

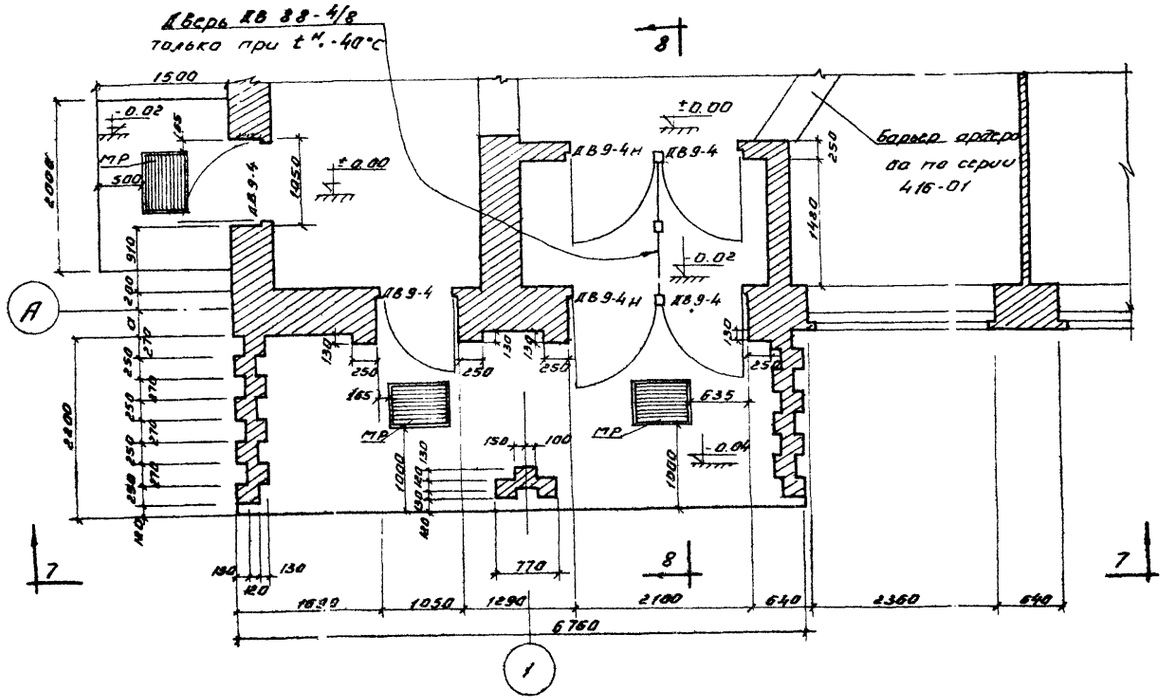

Фрагмент плана №1 м 1:50

Спецификация маркировочных единиц на одну маркировочную схему.

Наим. маркир. схемы	Вид маркир. единиц	Наим. отд. маркир. единиц	Кол. на 1 маркир. схему	Основная характеристика 1 маркировочной единицы	Ссылка на чертеж, где разработ. маркировочная единица	Примечание
8-8	Конструкции	МБ-2	1	Вес - 251.4 кг	АС-16	
Разрез 4-4		ПЗД	6	— " — 230 кг	Серия ИС-01-04 в. 2	
		МР	4	— . — 12.71 кг	Серия ИИ-03-03 Альбом 71-64	
		МР-22	4	— . — 39.24 кг	АС-15	
		МР-2-1	2	— . — 43.7 кг	— . —	
		СП 11	19	— . — 0.115 кг	Серия ИИ-03-02 Альбом 30-64	

Примечания:

1. Настоящий лист см. совместно л.л. АС-6.7
2. Пространство над дверным блоком ДВ 8-4/8 зашить досками с двух сторон с забивкой между ними минеральной ватой.
3. Балку МБ-2 уложить концом со знаком "Т" на стену

Министерство заготовок СССР Госкомхлебпродзернопроект г. Новосибирск 1971 год. Контора с лабораторией для хлебоприёмных пунктов II группы	Фрагмент плана №1	Типовой проект 416-1-40 Альбом I Лист АС-8

Изм. Кол. уч. Лист № док. Подп. Дата

Разраб. Шишкин, Гл. архит. проекта Шишкин, Нач. сектора Шишкина, Гл. специалист Шишкина, Рук. группы Шишкина

Инв. № подл. | Подп. и дата | Взам. инв. №

Узловое серийное соединение на сквозной одинарный шип (УС-2) по ГОСТ 9330-67

Антисептированные бруски 94×60

Схема заполнения тамбурного и входного проёмов

(отметки в скобках для проёма в тамбуре)

Деревянный брус 94×60

Наличник тип I ГОСТ 9844-69*

Коробка дверная

Б-Б

А-А

Сквозной 2⌀30 через 200 мм

Б-Б

Серия 2.430-3 вып 2 тип Г 57

Косыли и НД-2 пристрелить дюбелями. Шаг косыли 700 мм, шаг НД-2 - 1450 мм

НД-1

НД-2

НД-1

2 АС-7

Гофрированный валиковый лист номер профиля 87-1 (по ТУ завода им Ленина г. Куйбышев) приклепать к НД-1

По 2-2

Г 57 2.430-3 Выпуск 2

Пристрелить дюбелями шаг 1450

НД-2

НД-1

В

3 АС-7

Штукатурка по сетке

Минераловатные маты δ=8см

Штукатурная сетка связанная с выпусками

Выпуски ФБ4I δ=300 с шагом 500 мм в шахматном порядке

6 АС-5

ФЮ4I шаг 1500 по всей длине

Заделать цементным раствором М 100

ФБ4I на длину перегородки

3 АС-7

см. АС-7

Минеральная вата

НД-4 покрыть цементным молоком

4 АС-7

8

Рейка 20×60

Минеральная вата

Фартук из оцинкованной стали

Рулонный ковёр

ПП15-40

6.660 для t° -40°

6.620 для t° -30°

6.580 для t° -20°

5 АС-7

А

Цементная стяжка - 2см из цементно-песчаного раствора состава 1:2

7 АС-7

Бетон М-100

Примечания:

1. Настоящий чертёж смотреть совместно с листами АС-5,6,7
2. При установке на места поверхности коробок оконных и дверных блоков, соприкасающиеся с кладкой, покрыть горячим битумом и изолировать слоем толя. Коробки крепить в проемах с помощью ершей. Откосы проёмов оштукатурить цементным раствором состава (по об'ёму) 1:3 (цемент: песок)
3. Косыли приняты по серии 2.430-3 вып 2 (поз. 12) и учтены в выборке металла на листе АС-2

Ниша 450×750 (h) низ на ▽ 1.50

Ниша 900×1100 (h) низ на ▽ 1.00

Отв. 100×100 (h) низ на ▽ 2.75

Отв. 100×150 (h) низ на ▽ 2.15

Отв. 280×260 (h) низ на ▽ 2.74

1-1

1 АС-6

3

Желоб

Костыль

Антисептированные деревянные пробки 120×120×100 через 750

9 АС-7

Раствор

Деревянная рейка 40×50

Толь

Кровельная сталь Доски толщ. 30мм

Брус 50×80 на всю длину навеса

Пробки через 500

10 АС-6

М 1:10

Кровельная сталь

Доски толщ. 30мм

Брус 100×100 на всю длину навеса

Брус 50×50 на всю длину навеса

Раствор

Анкер Ø16 с-600 через 1000 мм

11 АС-6

12 АС-7

М 1:10

Гл. инж. пр.	Мелехов		
Нач. отдела	Шишка		
Гл. архитектор	Ильинский		
Рук. группы	Языков		
Разработал	Кусова		
	Выполнил	Проверил	Гл. спец.
	Кусова	Языков	Кусова

Министерство Заготовок СССР Госинститутпромзернопроект г. Новосибирск 1971г.	Схема заполнения тамбурного и входного проёмов, Узлы 1÷12
Контора с лабораторией для гидрометеорологических пунктов III группы	Типовой проект 416-1-40 Альбом I Лист АС-9

Спецификация маркировочных единиц на 1 маркировочную схему

Наим. маркировочной схемы	Вид маркировочной единицы	Наим. и № маркировочной единицы	Кол. на маркировочную схему	Основная характеристика 1 маркировочной единицы	Ссылка на чертеж, где разработана маркировочная единица	Примечания
Маркировочная схема нулевого цикла	конструкции	Ф-6	18	Вес 1040 кг	серия 1.112-1. Вып.1	Номер блока или плиты на маркировочной схеме 1
		Ф-8	8	— " — 1395 кг.	— " —	2
		ФСН-5	22	— " — 380 кг.	серия 1.116-1. Вып.1	3
		ФС-4	13	Вес 1500 кг.	серия 1.116-1. Вып.1	4
		ФС4-8	15	Вес 415 кг.	— " —	5
		ФС5	97	— " — 1630 кг.	— " —	6
		ФС5-8	37	— " — 520 кг.	— " —	7
		Заделка по месту	—	Бетон М-150 - 11.00 м³	— " —	
		ПТП8-6	9	Вес 80 кг.	серия ИИ-03-62 Q.15-64	В том числе плита с листа АС-5
		С-1	10	Вес 5.00 кг.	АС-16	
		С-2	8	Вес 6.49 кг.	АС-16	
		С-3	2	— " — 7.36 кг.	АС-16	
			—			

Примечания

1. Перечень чертежей марки „АС" см. на листе АС-1.
2. Настоящий чертеж смотреть совместно с листом АС-11.
3. Фундаменты разработаны для непучинистых, непросадочных грунтов со следующими нормативными характеристиками:
   $\varphi^н = 28°$; $C^н = 0.02$ кг/см²; $E = 150$ кг/см²; $\gamma_б = 1.8$ т/м³.
4. Раскладка плит и блоков дана для варианта с расчетной температурой наружного воздуха $t^н = -30°C$.
5. На плане фундаментов раскладка блоков и плит условно не показана.
6. За относительную отметку ±0.000 принят уровень чистого пола первого этажа, что соответствует абсолютной отметке
7. По углам плана дробью обозначены отметки: в числителе - верх отмостки, в знаменателе - отметки существующего рельефа (уставить при привязке)
8. Глубина заложения фундамента принята условно при привязки проекта.
9. Фундаментные плиты укладывать на песчаную подушку толщин. 100мм.
10. Кладка блоков ведется на растворе марки 25 с обязательной перевязкой швов в каждом ряду, углах и пересечениях, с заполнением раствором всех швов и в соответствии с „Указаниями по применению сборных ленточных фундаментов" издание 2-е Москва 1960г.
11. Размеры монолитных участков уточняются при производстве работ
12. монолитные участки выполняются из бетона марки М-150.
13. При устройстве фундаментов с каждой стороны проемов заложить в швы по два ерша по высоте для крепления оконных коробок.
14. Чертеж выполнен в масштабе 1:200.
15. Засыпку пазух производить местным грунтом с послойным трамбованием после устройства перекрытия над подвалом.

Ось ввода водопровода dy=50 (отм. уточняется при привязке)

Ось выпуска канализации dy=100 (отм. уточняется при привязке)

Ф-6 - 8 шт. 2 Верх на ▽-0.35 Низ на ▽-1.53

Отм. 200×620(h) низ на ▽-0.950 Заложить после укладки кабеля

Отм. 450×620 (h) низ на ▽-1.55

Отм. 660×450 (h) низ на ▽-1.38

Отм. 200×620(h) низ на ▽-1.55

Низ на ▽-1.53 Низ на ▽-0.35

Низ на ▽-2.19 см. АС-15

Для $t^н = -20°C$ -1000
Для $t^н = -30°C$ -1000
Для $t^н = -40°C$ -900

Канал

Для $t^н = -20°C$
Для $t^н = -30°C$
Для $t^н = -40°C$

1-1.38-низ отверстия

грунтобетон

Раскладка фундаментных плит и блоков по оси „1"

Раскладка блоков по II-II

Раскладка фундаментных плит и блоков по оси „3"

Раскладка блоков по III-III

Раскладка фундаментных плит и блоков по оси „А"

Раскладка фундаментных плит и блоков по линии I-I

Раскладка фундаментных плит и блоков по оси „В"

Раскладка фундаментных плит и блоков по оси „Б"

Раскладка фундаментных плит по оси „2"

План

Гл. инж. пр-та	Вашков	
Нач. мастерск.	Азиков	
Гл. специал.	Ветрова	
Рук. группы	Лебедева	
	Меклер	Плотникова
	Шейко	Разработала
	Агейкин	Выполнила
	Кашкин	Копировала
		Сергина

Министерство Заготовок СССР
Госпищесибпромзернопроект
г. Новосибирск 1971г.

Контора с лабораторией для хлебоприемных пунктов II группы

Маркировочная схема нулевого цикла. Раскладка фундаментных плит и блоков.

Типовой проект 416-1-40
Альбом I
Лист АС — 10

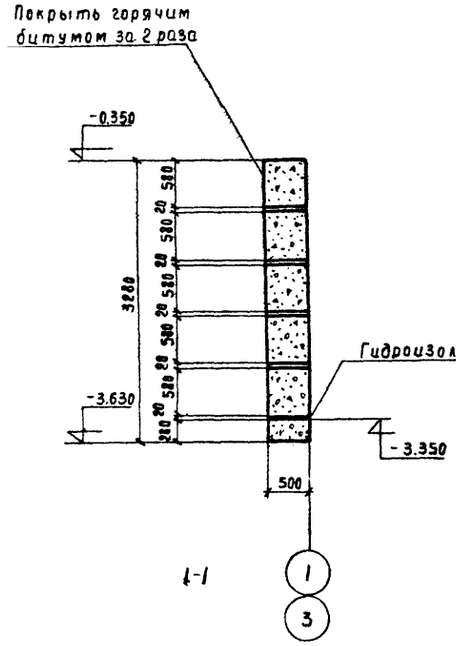

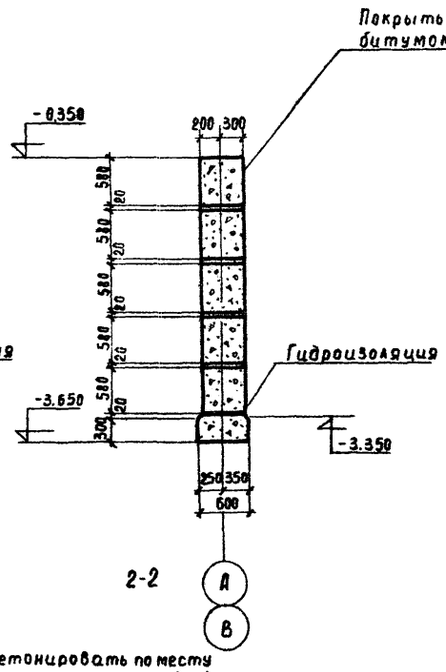

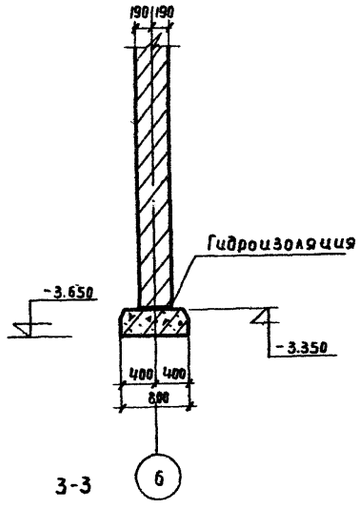

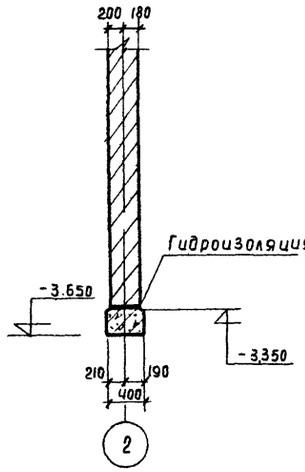

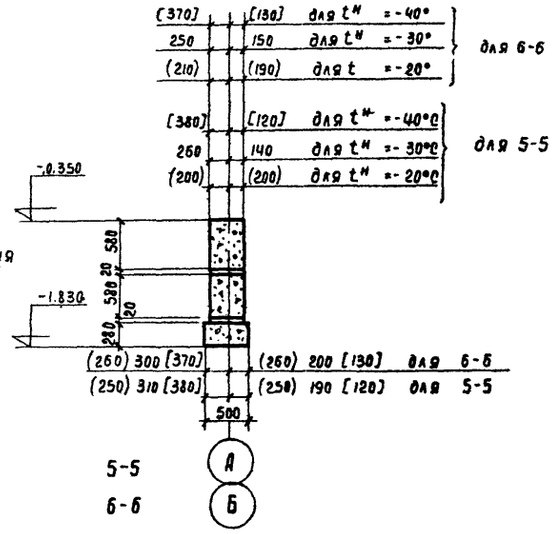

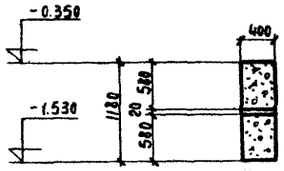

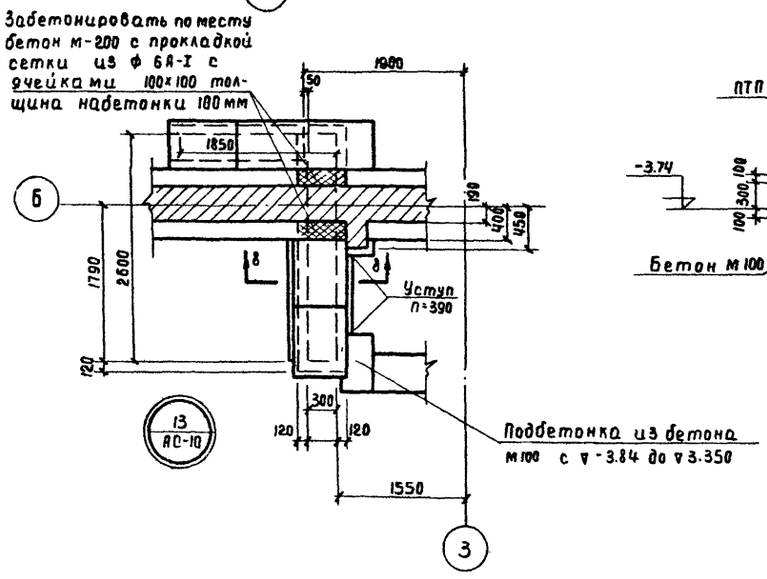

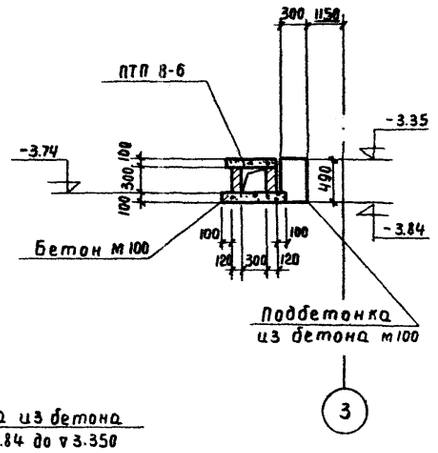

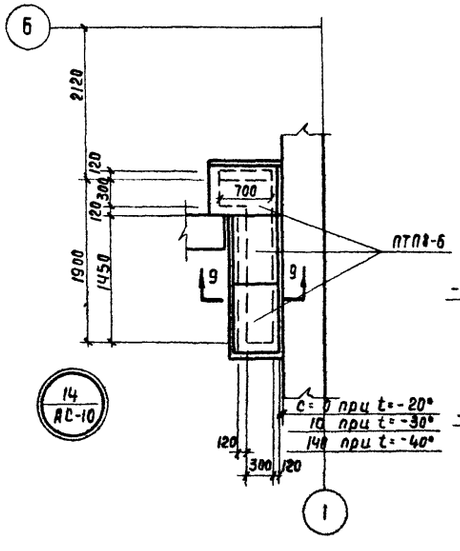

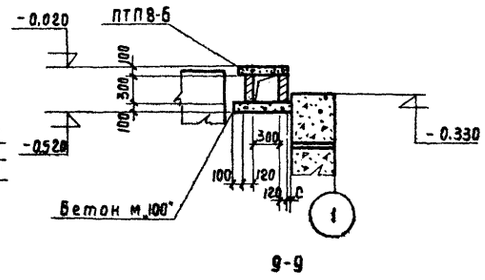

9-9

Примечания

1. Настоящий чертеж смотреть совместно с листом АС-10.
2. Кирпичные стены и стенки подпольных каналов из кирпича М-75 на растворе М-50.
3. Горизонтальную гидроизоляцию на отметках -0,05, -0,35 и -8,35 выполнять из цементно-песчаного раствора состава 1:2.
4. Чертеж выполнен в масштабе 1:50.

Министерство заготовок СССР Госпроект Сибзернопроект г. Новосибирск 1971г. Контора с лабораторией для хлебоприемных пунктов II группы	Маркировочная схема нулевого цикла, сечения 1-1 — 9-9. Узлы 13, 14.	Типовой проект 416-1-40 Альбом I Лист АС-11

Гл. инж. пр. Жирнов
Нач. мастер. Сазонов
Гл. специал. Аровори
Рук. группы Копиров
Архитектор Алейкин
Разраб. Сверин
Разраб. Язиков

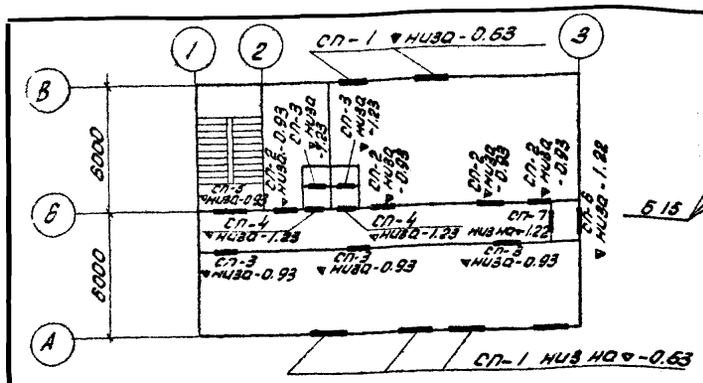

Укрупненная маркировочная схема перемычек подвала

М 1:200

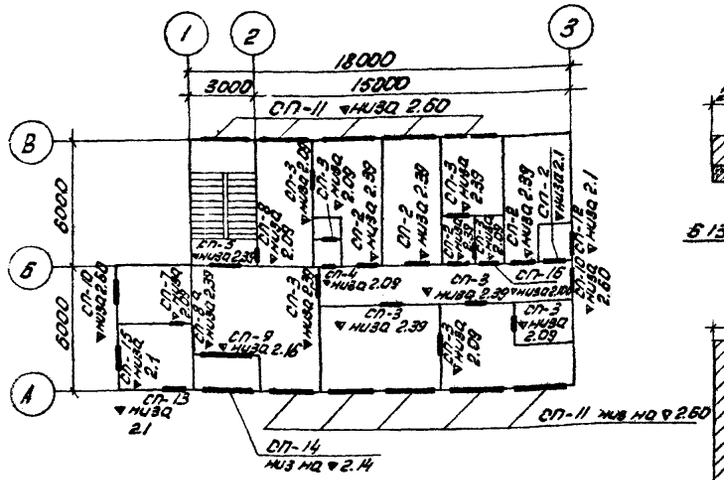

Укрупненная маркировочная схема перемычек I этажа

М 1:200

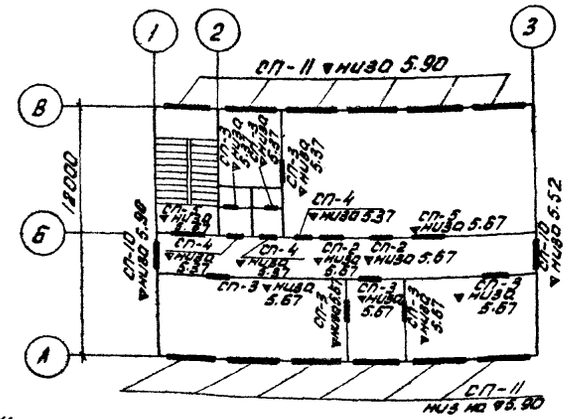

Укрупненная маркировочная схема перемычек II этажа

М 1:200

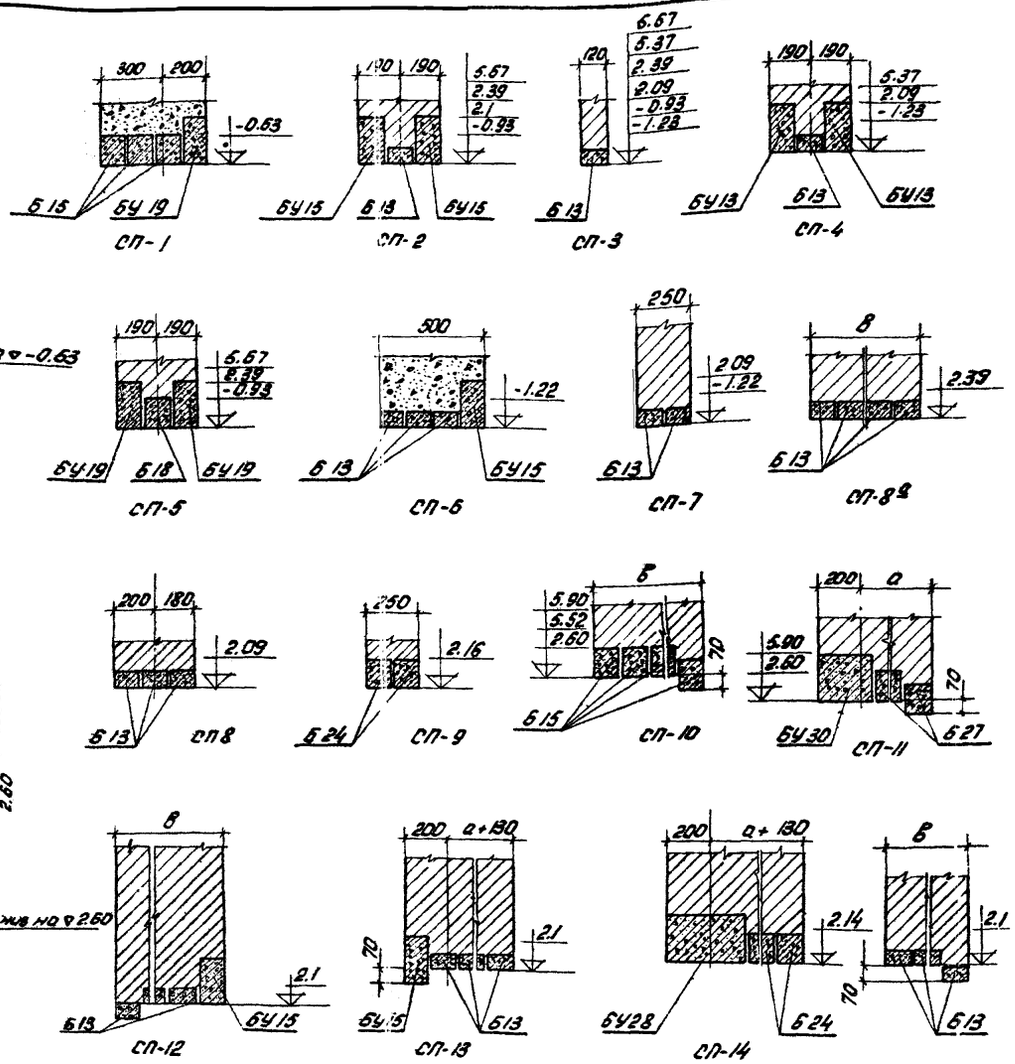

Спецификация состава перемычек для внутренних стен и стен подвала

Наим. маркировоч. схемы	Вид маркировоч. един. в схеме	Наим. отд. маркир. единицы	Кол. на 1 маркир. схему	Основная характеристика 1 маркировочной единицы	Ссылка на чертеж, где разработана маркировоч. единица	Примеч.
СП-1	Перем.	БУ-19	1	Вес 0.130 m	серия 1.139-1 Вып. 1	
	—"—	Б 15	3	—"— 0.065 m	—"—	
СП-2	—"—	БУ15	2	—"— 0.105	—"—	
	—"—	Б 13	1	—"— 0.025 m	—"—	
СП-3	—"—	Б 13	1	—"— 0.025 m	—"—	
СП-4	—"—	БУ13	2	Вес 0.085 m	—"—	
	—"—	Б 13	1	—"— 0.025 m	—"—	
СП-5	—"—	БУ19	2	—"— 0.130 m	—"—	
	—"—	Б 18	1	—"— 0.075 m	—"—	
СП-6	—"—	БУ15	1	—"— 0.105 m	—"—	
	—"—	Б 13	3	—"— 0.025 m	—"—	
СП-7	—"—	Б 13	2	—"— 0.025 m	—"—	
СП-8	—"—	Б 13	3	—"— 0.025 m	—"—	
СП-9	—"—	Б 24	2	—"— 0.105 m	—"—	
СП-16	—"—	БУ15	1	—"— 0.105 m	—"—	
	—"—	Б 13	1	—"— 0.025 m	—"—	

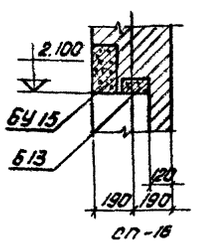

Примечание.

Перемычки укладывать на слой свежеуложенного цементного раствора.

Наим. маркировоч. схемы	Вид маркировоч. един.	Наим. отд. маркир. единицы	Кол. на 1 маркир. схему	Основная характеристика 1 маркировочной единицы	Ссылка на чертеж, где разработана маркировоч. единица	Примеч.
Укрупненные маркировочные схемы перемычек	Перемычки	СП-1	6	—	АС-12	
		СП-2	11	—	—"—	
		СП-3	22	—	—"—	
		СП-4	6	—	—"—	
		СП-5	4	—	—"—	
		СП-6	1	—	—"—	
		СП-7	2	—	—"—	
		СП-8	1	—	—"—	
		СП-8а	1	—	—"—	
		СП-9	1	—	—"—	
		СП-10	4	—	—"—	
		СП-11	22	—	—"—	
		СП-12	1	—	—"—	
		СП-13	1	—	—"—	
		СП-14	1	—	—"—	
		СП-15	1	—	—"—	
		СП-16	1	—	—"—	

Спецификация состава перемычек для наружных стен

Наим. маркировоч. схемы	Вид маркировоч. един.	Наим. отд. маркир. единицы	Кол. на 1 маркир. схему	Основная характеристика 1 маркировочной единицы	Ссылка на чертеж, где разработана маркировоч. единица	Примеч.
		Для $t^н = -20°$ (В=380 мм)				
СП-8а	перем.	Б 13	3	Вес 0.025 m	Серия 1.139-1 Вып. 1	
СП-10	—"—	Б 15	3	—"— 0.065 m	—"—	
СП-11	—"—	БУ30	1	—"— 0.410 m	—"—	
	—"—	Б 27	1	—"— 0.115 m	—"—	
СП-12	—"—	БУ15	1	—"— 0.105 m	—"—	
	—"—	Б 13	2	—"— 0.025	—"—	
СП-13	—"—	БУ15	1	—"— 0.105 m	—"—	
	—"—	Б 13	3	—"— 0.025 m	—"—	
СП-14	—"—	БУ28	1	—"— 0.770 m	—"—	
	—"—	Б 24	1	—"— 0.105 m	—"—	
СП-15	—"—	Б 13	3	—"— 0.025 m	—"—	
		Для $t^н = -30°$ (В = 510 мм)				
СП-8а	перем.	Б 13	4	Вес 0.025 m	—"—	
СП-10	—"—	Б 15	4	—"— 0.065 m	—"—	
СП-11	—"—	БУ30	1	—"— 0.410 m	—"—	
	—"—	Б 27	2	—"— 0.115 m	—"—	
СП-12	—"—	БУ15	1	—"— 0.105 m	—"—	
	—"—	Б 13	3	—"— 0.025 m	—"—	
СП-13	—"—	БУ15	1	—"— 0.105 m	—"—	
	—"—	Б 13	4	—"— 0.025 m	—"—	
СП-14	—"—	БУ28	1	—"— 0.770 m	—"—	
	—"—	Б 24	2	—"— 0.105 m	—"—	
СП-15	—"—	Б 13	4	—"— 0.025 m	—"—	
		Для $t^н = -40°$ (В=640 мм)				
СП-8а	—"—	Б 13	5	Вес 0.025 m	—"—	
СП-10	—"—	Б 15	5	—"— 0.065 m	—"—	
СП-11	—"—	БУ30	1	—"— 0.410 m	—"—	
	—"—	Б 27	3	—"— 0.115 m	—"—	
СП-12	—"—	БУ15	1	—"— 0.105 m	—"—	
	—"—	Б 13	4	—"— 0.025 m	—"—	
СП-13	—"—	БУ15	1	—"— 0.105 m	—"—	
	—"—	Б 13	5	—"— 0.025 m	—"—	
СП-14	—"—	БУ28	1	—"— 0.770 m	—"—	
	—"—	Б 24	3	—"— 0.105 m	—"—	
СП-15	—"—	Б 13	5	—"— 0.025 m	—"—	

Министерство заготовок СССР
Госниисибпромвернопроект
г. Новосибирск 1971 г.
Контора с лабораторией для хлебоприемных пунктов III группы

Маркировочные схемы перемычек, состав перемычек.

Типовой проект 416-1-40

Альбом I

Лист АС-12

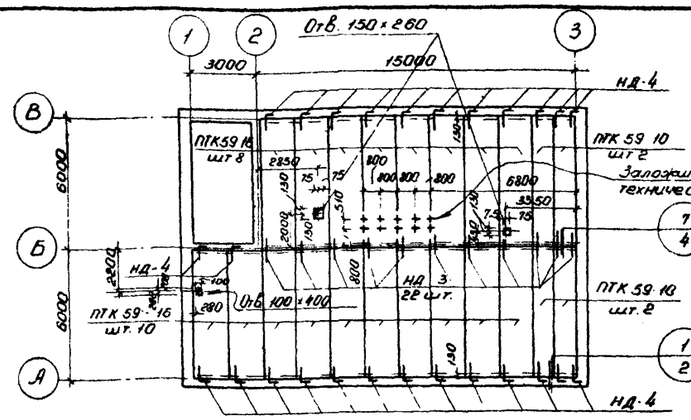

Маркировочная схема перекрытия подвала

М 1:200

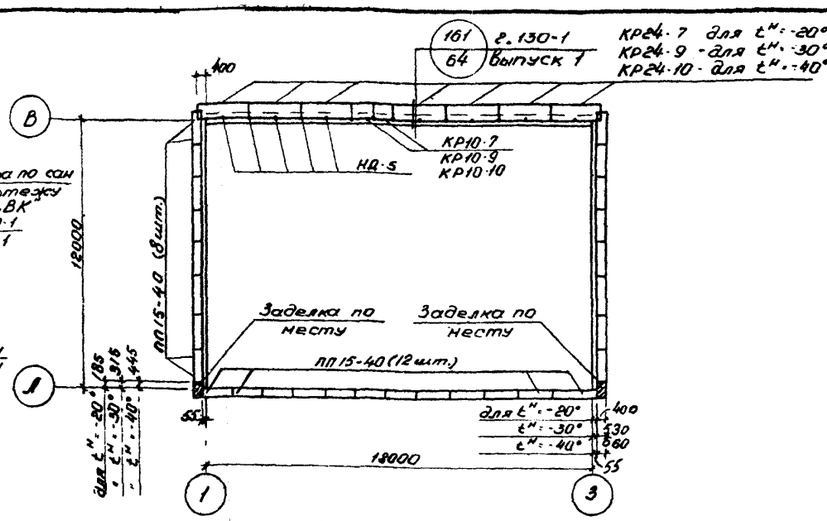

Маркировочная схема парапета и карниза.

М 1:200

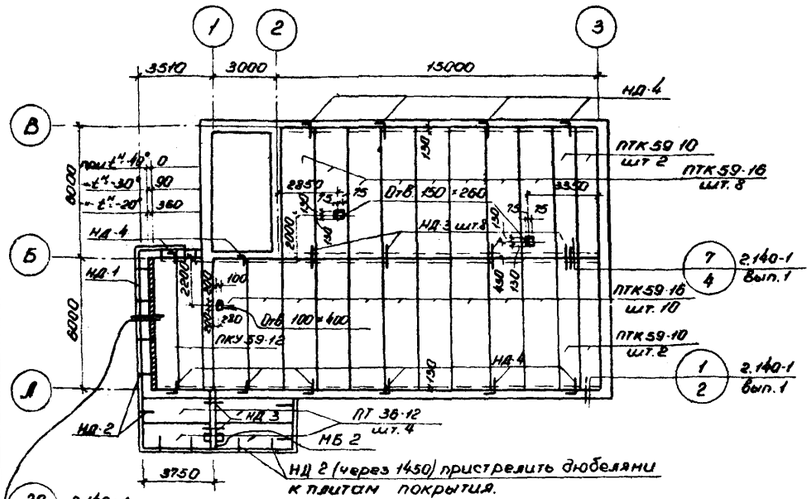

Маркировочная схема козырьков и перекрытия 1^20 этажа.

М 1:200

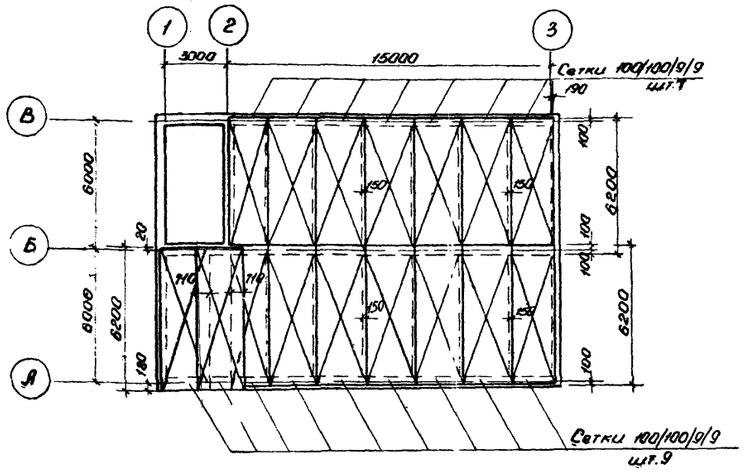

План раскладки сеток на ▾-0.09

М 1:200

Примечания:

1. Отверстия для пропуска сантехнических труб предварительно окантурить сверлением, не нарушая несущих ребер панелей. После установки стояков зазоры между трубами и панелями заделать цементным раствором марки „200" Местоположение стояков дано в сантехнической части проекта.
2. Швы между панелями тщательно заделать цементным раствором марки „100"
3. Торцы панелей, опирающиеся на наружные стены, заделать легким бетоном на глубину не менее 12 см.
4. Ширину участков, заделываемых по месту, при раскладке парапетных плит, уточнить по месту
5. Анкер и накладную деталь крепления карнизных плит обмазать цементным раствором марки „100" толщиной 30 мм.

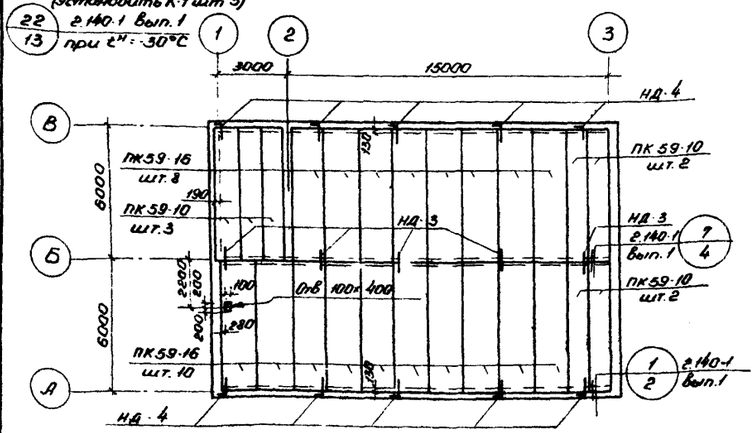

Маркировочная схема покрытия 2го этажа.

М 1:200

Спецификация маркировочных единиц на одну маркировочную схему.

15

Наим. маркировочной схемы	Вид маркировочной ед-цы	Наим. отд. марок ед-цы	Кол-во шт.	Основная характеристика маркировочной единицы	Ссылка на чертеж, где разработана маркировочная ед-ца.	Примечание
Маркировочная схема перекрытия подвала	Сборный железобетон.	ПТК59.16	18	Вес 2.790 т	ИИ-03 02 а. 55	
		ПТК59.10	4	1.700 т	—"—	
	Металлические накладные детали	НД-3	22	Вес 0.310 кг	АС-15	
		НД 4	26	" 0.555 кг	—"—	
Маркировочная схема перекрытия 1 и 2 этажа	Сборный железобетон.	ПКУ59-12	2	Вес 2.06 т	ИИ-03 02 альб. 55	
		ПТК59.16	18	Вес 2.790 т	ИИ-03-02 а. 55	
		ПТК59.10	4	" 1.700 т	—"—	
		ПТ36-12	4	" 1.280 т	Серия 1.141-1 Вып.9	
	Монолитн. ж/бетонные участки.	Бетон и К-1	1	Бетон М-200. V= 0.2/10.5 м³	Серия 2.140-1 Вып. 1. дет. 23	Цифры в числителе для t°н= 30° в знаменателе t°н 20°
			1/3	Вес А-I = 144/31.6; В-I = 0.7/2 кг	АС-16	
Маркировочная схема покрытия 2го этажа.	Металлические накладные детали.	НД-1	44/4	Вес 33.5 кг	АС-15	
		НД-2	13	Вес 4.6 кг	АС-16	
		НД-3	12	Вес 0.310 кг	АС-15	
		НД-4	12	" 0.555 кг	АС-15	
Маркировочная схема покрытия 2го этажа.	Сборный железобетон.	ПК59-16	18	Вес 2790 т	ИИ-03-02 а. 55	
		ПК59-10	7	" 1700 т	"	
	Металлические накладные детали.	НД-3	10	Вес 0.310 кг	АС-15	
		НД-4	10	" 0.555 кг	АС-15	
Маркировочная схема парапета и карниза	Сборный железобетон.	КР24-7	7	Вес 0.36 т	Серия ИИ-03-02 альбом 18-64	t°н=-20°С
		КР10-7	2	" 0.149 т		
		КР24-9	7	Вес 430 кг		t°н=-30°С
		КР10-9	2	" 178 кг		
		КР-24-10	7	Вес 0478 т		t°н=-40°С
		КР-10-10	2	" 0 190 т		
		ПП15-40	28	" 120 кг	ГОСТ 6786-71	
	Металлические накладные детали.	НД-5	15	Вес 2.8 кг	АС-16	
План раскладки сеток.	Сетки.	100/100/9/9	16	Длина 6,20 м; ширина 2,3 м Вес 150 кг	ГОСТ 8478-66	
Разрез I-I	Накладные детали.	НМ-94	1	Вес 5,5 кг	Серия 2.260-1 Вып. 1 лист 75	Замаркированы на л. АС-7
Узловые - на перекладка.	Металлические накладные детали.	НД-7	7	Вес 0.8 кг	АС-15	
		ЗД-4	2	Вес 10,9 кг	АС-17	см. узел 19 на листе АС-17

Гл. инж. пр.			
Нач. отд.			
Гл. специал.			
Рук. группы	Кемпер	Швецко	Выборных
Разработал	Языков	Левкин	Колосов
	Языков	Сверина	Сорокина
	Седых	Провернла	Ветрова

Министерство заготовок СССР Сахалинпромстройзагпроект г. Новосибирск 1971 г.	Маркировочные схемы перекрытий, парапета и карниза. План раскладки сеток на ▾-0.090	Типовой проект 416-1-40
Контора с лабораторией для хлебоприемных пунктов III группы		Альбом I
		Лист АС-13

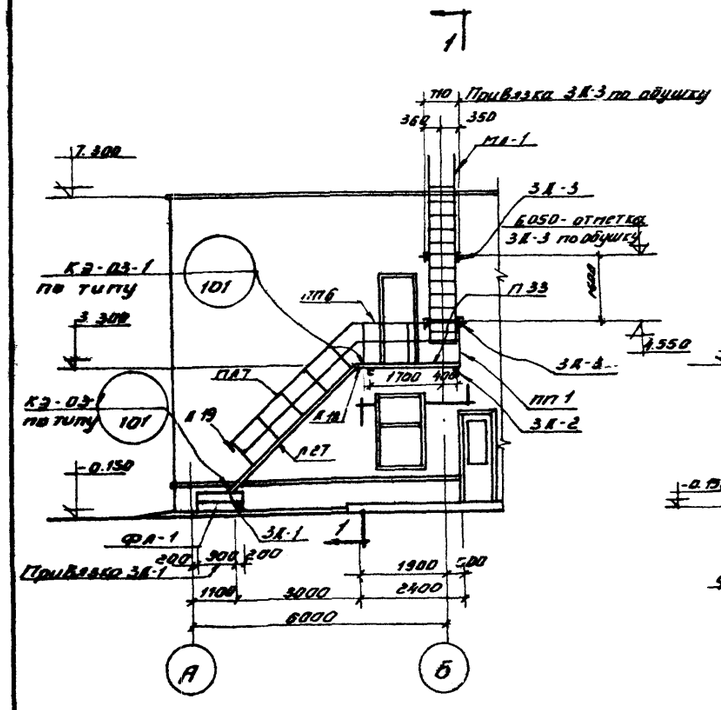

Наружные лестницы

М 1:100

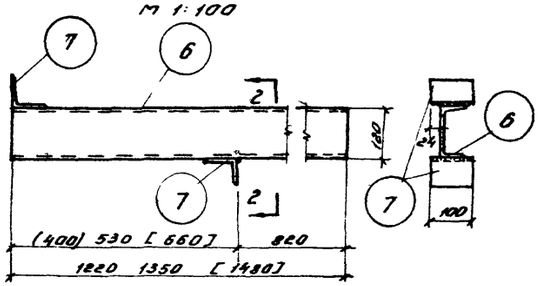

ЗД-2

М 1:10

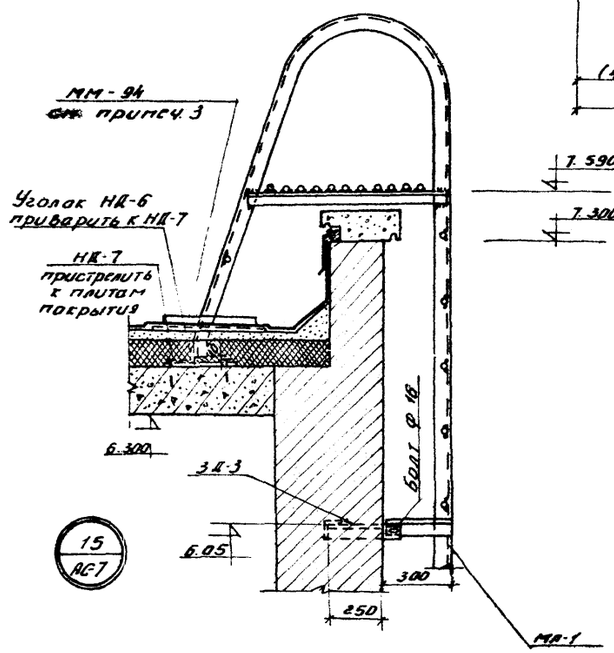

М 1:20

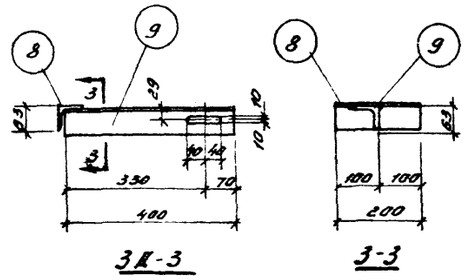

ЗК-3

М 1:10

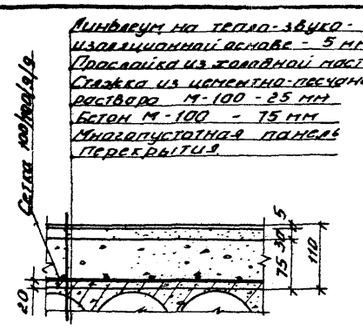

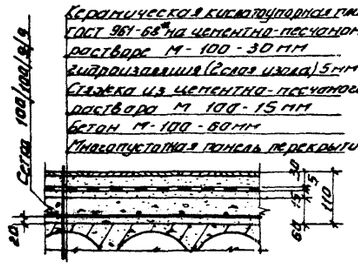

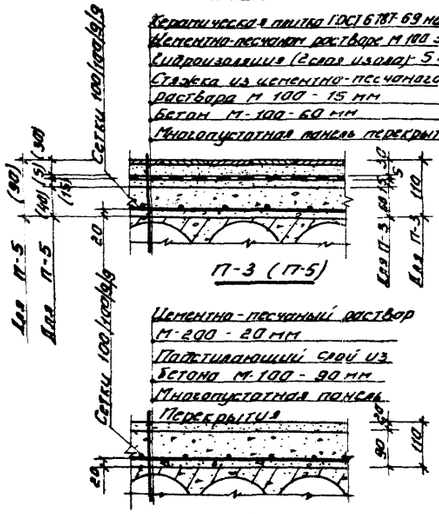

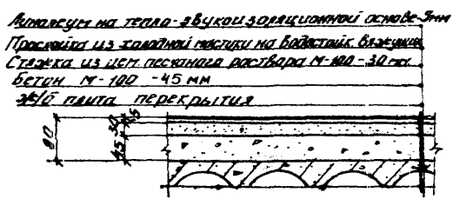

Спецификация маркировочных единиц на маркировочную схему

Наименование маркировочной схемы	Вид маркировочной единицы	Наименование отправочной маркировочной единицы	Кол. одинаковых маркировочных единиц в схеме	Основная характеристика маркировочной единицы	Ссылка на чертежи, где размещены спецификации маркировочных единиц	Примечания
Наружные лестницы	Металлические конструкции	П-27	1	Вес 151 кг	Серия КЭ-03-1 Лист 12	
		ПВ-7	1	Вес 21 кг	Лист 76	
		П-33	1	Вес 94 кг	Лист 49	
		ПП-1	1	Вес 11 кг	Лист 88	
		ПП-6	1	— " — 23.0 кг	Лист 89	
		НД-7	2	— " — 0.8 кг	АС-15	
		НД-6	2	— " — 0.56 кг	— " —	
		МА-1	1	— " — 103.0 кг	АС-16	
		ЗД-1	1	— " — 15.2 кг	— " —	
		ЗД-2	2	— " — (14.1) 13.5 (10.8) кг	АС-14	
		ЗД-3	4	— " — 3.42 кг	— " —	
		ММ 94	2	— " — 5.5 кг	Серия 2.260.1 Вып 1 с. 75	
		К 18	2	— " — 1.0 кг	Серия КЭ-03-1 Лист 98	
		К 19	1	— " — 2.0 кг	— " —	
	Монолитный бетон	ФА-1	1	Объем бетона М-150 — 1.4 м³	АС-6.14	

Спецификация металла на 1 элемент

Наименование маркировочной единицы	Наименование заглавных деталей	№ позиции	Эскиз и сечение позиции мм	Длина позиции мм	Кол. шт.	Марка стали	Расход материала по сп.	Расход материала по сб. ед.	Расход материала по марк. ед.
ЗД-2	Заглавные детали	6	[12	(1220) 1350 [1480]	1	Ст 3	[12	(12.7) 14.1 [13.4]	(14.1) 15.5
		7	∠ 75×6	100	2	— " —	∠ 75×6	1.4	[16.87
ЗД-3		8	∠ 63×6	200	1	— " —	∠ 63×6	2.42	3.42
		9	∠ 63×6	400	1	— " —			

Примечания

1. Настоящий лист смотреть совместно с листами АС6; 13.
2. Металлическую площадку П33 приварить к консолям ЗД-2 в местах опирания. Сварку производить электродами Э-42. Высоту сварного шва принимать равной наименьшей толщине свариваемых элементов.
3. Заделку рулонного ковра производить аналогично детали 31 на листе 72 серии 2.260-1 выпуск 1.

Министерство заготовок СССР Госпромсибтрогзернопроект г. Новосибирск 1971 г.	Наружная лестница. Узел 15. Пазы П-1 ÷ П-6. Закладные детали ЗД-2, ЗД-3.	Типовой проект 416-1-40.	
Контора с лабораторией для хлебоприемных пунктов III группы.		Альбом I	
		Лист АС-14	

Нач. отдела Ветрова
Гл. специалист Седых
Гл. инженер Живорино
Руководитель Ивыдренко
Составил Мезер
Проверил Шейко
Гл. конструктор Аксенин
Гл. инженер проекта Колпаков
Зам. главного инженера проекта Язиков
Зам. главного инженера Язиков

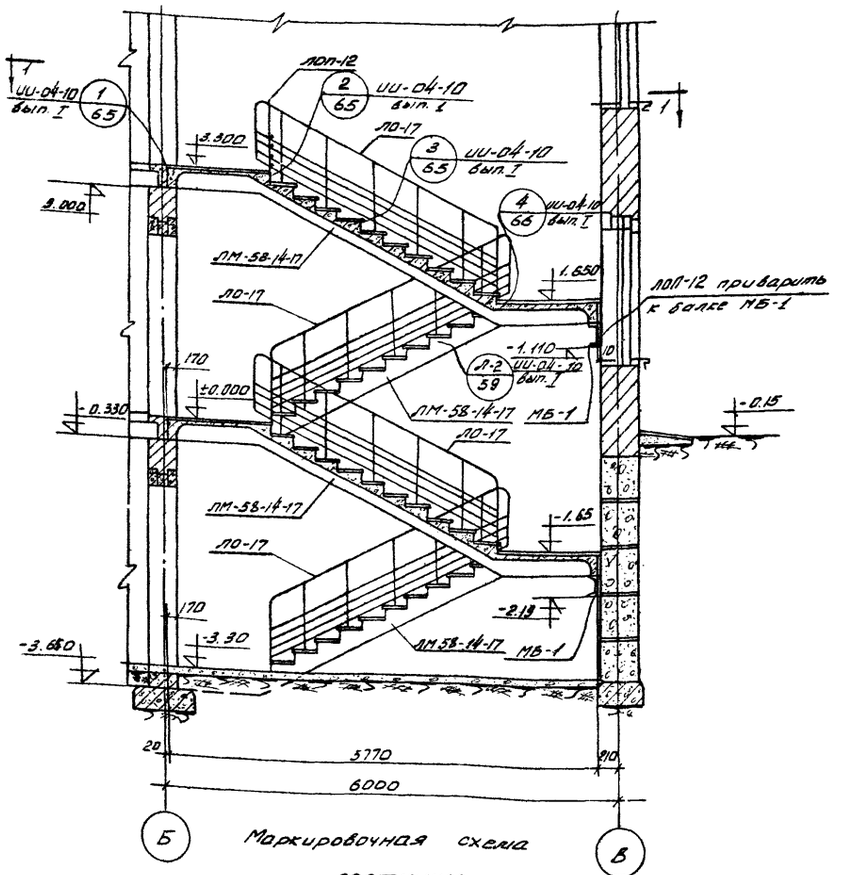

Маркировочная схема лестницы

М 1:50

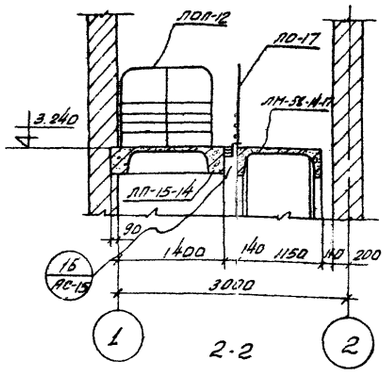

2-2

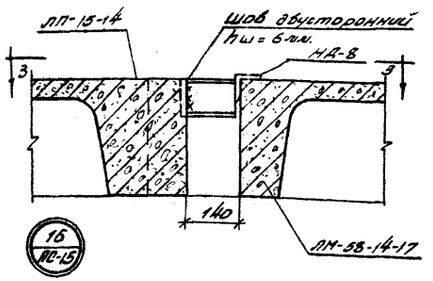

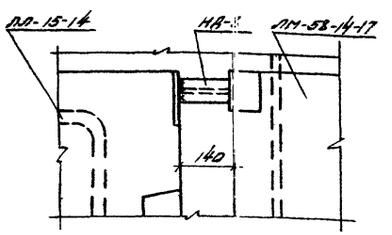

3-3

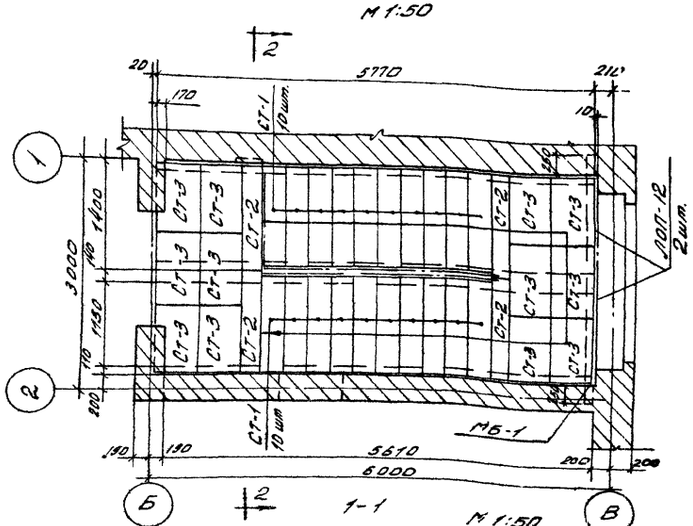

1-1

М 1:50

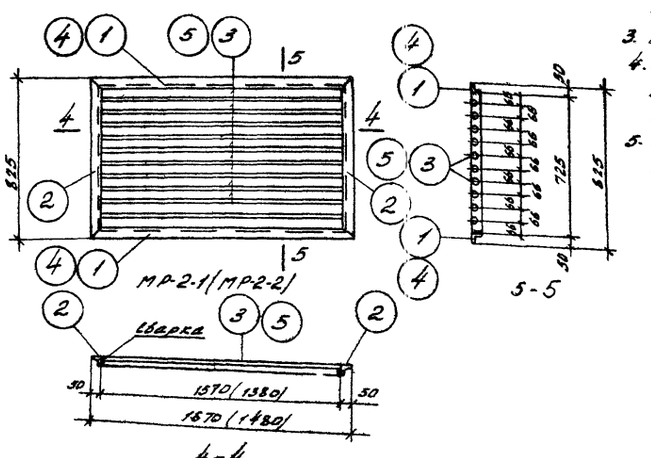

4-4

Спецификация маркировочных единиц на одну маркировочную схему

Наим. маркировочной схемы	Вид маркировочной единицы	Наим. отд. марки единиц	Кол. на 1 маркир. схему	Основная характеристика 1 маркировочной единицы	Ссылка на чертеж, где разработана маркировочная единица	Примечан.
Маркировочная схема лестницы	Металлических конструкций	ЛМ 58.14.17	4	Вес 2,28 т	серия ИИ-04-7 вып. 1 лл. 2,3	см. прим. 3
		ЛП-15-14	1	—"— 0,585 т	серия ИИ-04-7 вып. 1 лл. 10,11	
		СТ-1	40	—"— 0,048 т	серия ИИ-04-7 вып. 1 л. 20	
		СТ-2	8	—"— 0,040 т	—"—	
		СТ-3	24	—"— 0,050 т	серия ИИ-04-7 вып. 1 л. 21	
		ЛО-17	4	—"— 0,053 т	ИИ-04-8 вып. 1, л. 2	
		ЛОП-12	3	—"— 0,025 т	ИИ-04-8 вып. 1 л. 3	
		НД-8	1	Вес 2,6 кг	АС-16	
		МБ-1	2	—"— 85,1 кг	АС-16	

Спецификация металла на 1 элемент

Наименование маркировочной единицы	Вид изделия в сост. маркировочной единицы	№ позиции	Эскиз и сечение позиции	Длина позиции мм	Кол. поз. в 1 шт.	Расход материала: Марка стали	Расход материала: Сортамент по ГОСТ	Расход материала: Масса 1 единицы кг	Расход материала: Масса по ГОСТ кг
НД-1	Накладные детали	—	∟ 32×20×4	44000	1	Ст 3 кп	∟ 32×20А	67,0	67,0
НД-3		—	ф 10 АI 150 130	500	1	—"—	ф10	0,31	0,31
НД-4		—	ф 10 АI 450 180	900	1	—"—	ф10	0,56	0,56
НД-5		—	∟ 63×6	100	1	—"—	63×6	0,56	0,56
НД-7		—	—100×100×10	100	1	—"—	δ10	0,8	0,8
МР-2-1	Решетки ограждения проемов	1	∟ 50×5	1870	2	—"—	50×5	13,9	43,7
		2	∟ 50×5	825	2	—"—	ф16	21,8	
		3	ф 16	1570	10	—"—			
МР-2-2		2	∟ 50×5	825	2	—"—	50×5	17,4	39,2
		4	∟ 50×5	1480	2	—"—	ф16	21,8	
		5	ф 16	1380	10	—"—			

Примечания

1. Крепление ограждения ЛОП-12 к лестничной площадке производить согласно узлу 1-3 / 59 серии ИИ-04-10 выпуск 1
2. На разрезе 2-2 и узле 16 проступи СТ-2 условно не показаны.
3. НД-8 приварить к ЛП-15-14 до монтажа площадки
4. Сварку производить электродами Э-42. Высоту сварных швов принимать равной наименьшей толщине свариваемых элементов.
5. Металлическую балку МБ-1 после установки оштукатурить по сетке

Министерство заготовок СССР Госниисибпромжилпроект г. Новосибирск 1971 г.	Железобетонная лестница. Узел „16". Решётки ограждения проемов МР-2-1; МР-2-2.	Типовой проект 415-1-40 Альбом I Лист АС-15
Контора с лабораторией для хлебоприёмных пунктов 6 группы		

Инв. № подл. | Подпись и дата | Взам. инв. №

Изм. Кол. уч. Лист № док. Подпись Дата

Гл. инж. проекта Руденко

Нач. отд. Ермаков

Гл. спец. Ермаков

Руководитель группы Ермаков

Конструктор Ермаков

Проверил Ермаков

Н. контр. Ермаков

Составил Ермаков

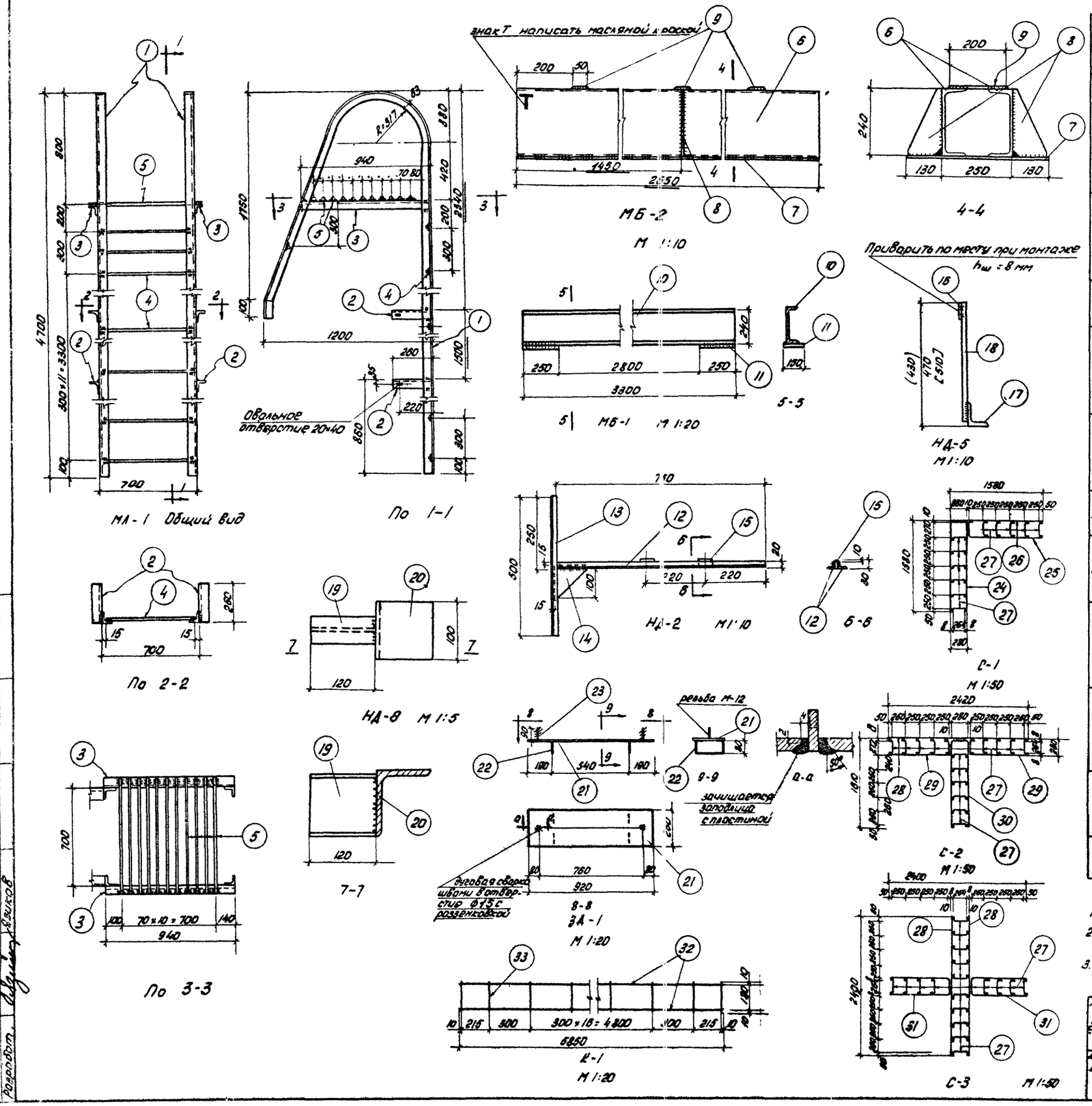

Спецификация металла на 1 элемент

18

Наимен. марки эл-та	Вид изделия в сост. эл-та	№ позиц.	Эскиз и сечение позиции	Длина позиции мм	Кол. пов. в 1 элем.	Расход матер. Марка мат.	Выбор. по сеч.	Показ. по сеч. кг	Показ. по элем. [кг]
МА-1	Прокат	1	L 63×6	6720	2	Вст.3кп	L63×6	93.5	105.0
		2	L 63×6	260	4		ф16	11.5	
		3	L 63×6	940	2				
	Круглая сталь	4	ф16	670	14				
		5	ф16	820	11				
МБ-2	Прокат	6	[24	2650	2	Вст 3кп	[24	134.4	251.4
		7	−2650×510×10	2650	1	Вст 3кп	δ-10	117.0	
		8	240 120 −240×120×10	240	2				
		9	200 50 −200×50×10	200	3				
МБ-1	Металлическая балка	10	[24	3300	1	Ст3кп	[24	79.2	85.1
		11	−250×150×10	250	2		δ10	5.88	
НД-2	Прокат	12	L 32×20×4	750	2	Ст3 кп	L32×20×4	3.8	4.6
		13	L 32×20×4	500	2				
		14	120 120 −120×120×10	120	1	Ст3 кп	δ=10	0.8	
		15	−150×30×10	150	2				
НД-5	Прокат	16	−50×10	100	1	Ст3кп	δ10	0.40	(2.64)
		17	L 75×6	200	1	-"-	L75×6	1.38	2.72
	Круглая сталь	18	ф18	(430) 470 [510]	1	Ст.3 кп	ф18	(0.86) 0.94 [1.02]	[2.8]
НД-8	Прокат	19	I 10	120	1	Вст 3кп	I№10	1.14	2.6
		20	L 100×8	100	1	-"-	L100×8	1.46	
ЗД-1	Прокат	21	−250×8	920	1	Ст.3кп	δ=8	14.5	15.2
	круглая сталь	22	80 65 200 65 ф8	490	2	Ст.3кп	ф8AI	0.5	
		23	ф12 90	90	2	Ст3кп	ф12	0.2	
С-1	Сетка	24	ф10AI 280 1570	3420	1	Ст.3кп	ф10AI	4.1	5.00
		25	ф10AI 270 50 1300	1620	1	-"-	ф6AI	0.9	
		26	ф10AI 1590	1590	1				
		27	ф6AI 50 264 50	364	11				
С-2	Сетка	28	ф10AI 2420	2420	1	Ст.3кп	ф10AI	5.35	5.49
		29	ф10AI 270 50 1050	1370	2		ф6AI	1.14	
		30	ф10AI 280 1600	3480	1				
		27	ф6AI см. выше	364	14				
С-3	Сетка	28	ф10AI см. выше	2420	2	Ст3кп	ф10AI	5.9	7.36
		31	ф10AI 280 1050	2400	2	-"-	ф6AI	1.46	
		27	ф6AI см. выше	364	18				
К-1	Каркас	32	ф12 AI	5850	2	КА AI кп	ф12	10.4	11.1
		33	ф5 BI	200	21	КА BI	ф5	0.7	

Примечания

1. Сварку производить электродами типа Э-42 по ГОСТ-9467-60
2. Высота сварных швов равна наименьшей толщине свариваемых элементов.
3. Цифры в круглых скобках для $t^н$ = −20°С, в квадратных для $t^н$ = −40°С, без скобок для $t^н$ = −30°С.

Министерство заготовок СССР "Госчиисибпромзернопроект" г. Новосибирск 1971 г. Контора с лабораторией для хлебоприемных пунктов III группы	Маркировочные единицы МА-1; МБ-1; НД-2,5 и 8; МБ-2 ЗД-1; С-1÷С-3; К-1.	Типовой проект 416-1-40 Альбом I Лист АС-16

Гл. инж. пр.		Полная	Ветрова
Нач. мастер.		Шейко	Седых
Гл. специал.	Лейкин	Копиров	Русинова
Рук. группы	Язиков	Сверин	Ветрова
Разработ.	Язиков		

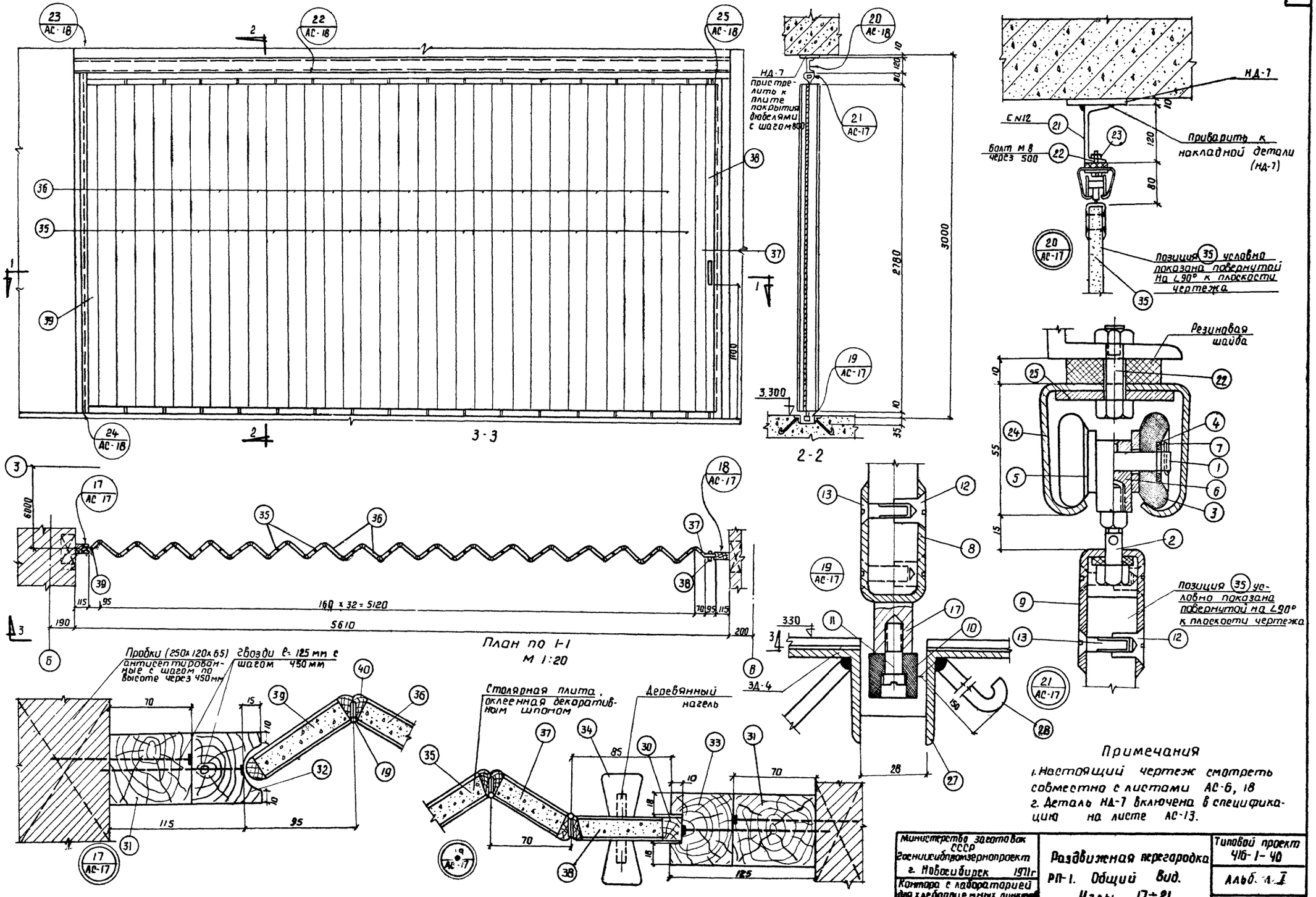

Примечания

1. Настоящий чертеж смотреть совместно с листами АС-6, 18
2. Деталь НД-7 включена в спецификацию на листе АС-13.

Министерство заготовок СССР Госниисибпромзернопроект г. Новосибирск 1971 г.	Раздвижная перегородка РП-1. Общий вид. Узлы 17÷21.	Типовой проект 416-1-40	
Контора с лабораторией для хлебоприемных пунктов III группы		Альб. л. I	
		Лист АС-17	

Гл. инж. пр.		Меклер	Разработ.		Язиков
Нач. мастер.		Шейко	Выполнил		Кусова
Гл. специал.		Агейкин	Проверил		Седых
Рук. группы		Язиков	Копировал		Рычкова
			Сверил		

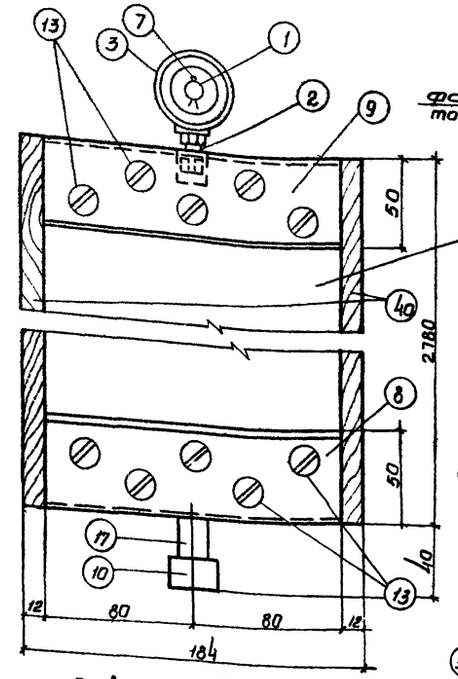

Створка большая
м 1:2 (35)

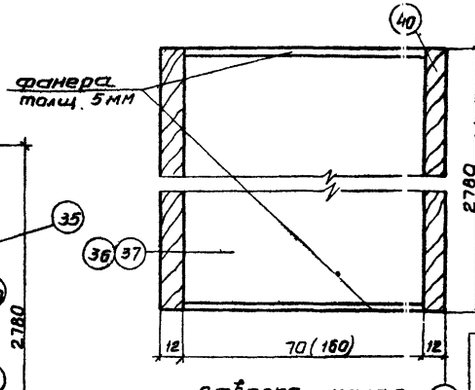

створка малая (37)
(створка большая) (36)
м 1:2

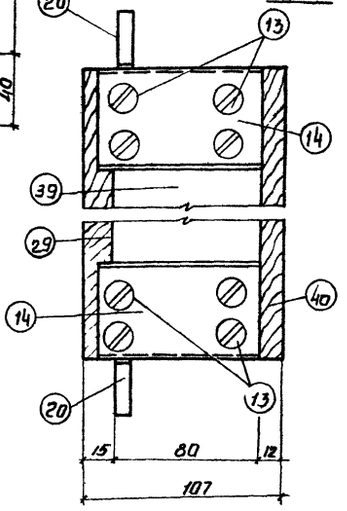

Створка угловая
м 1:2 (39)

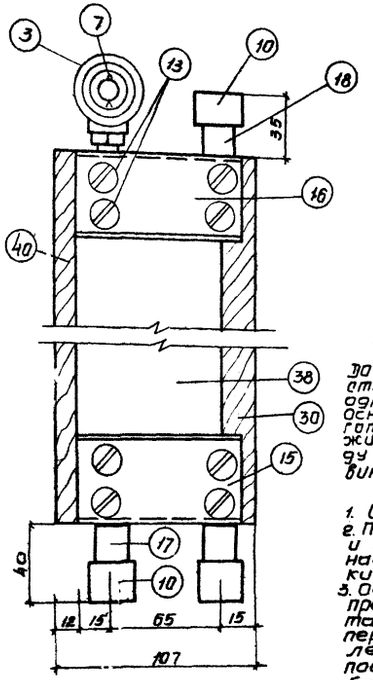

Створка притвора
м 1:2 (38)

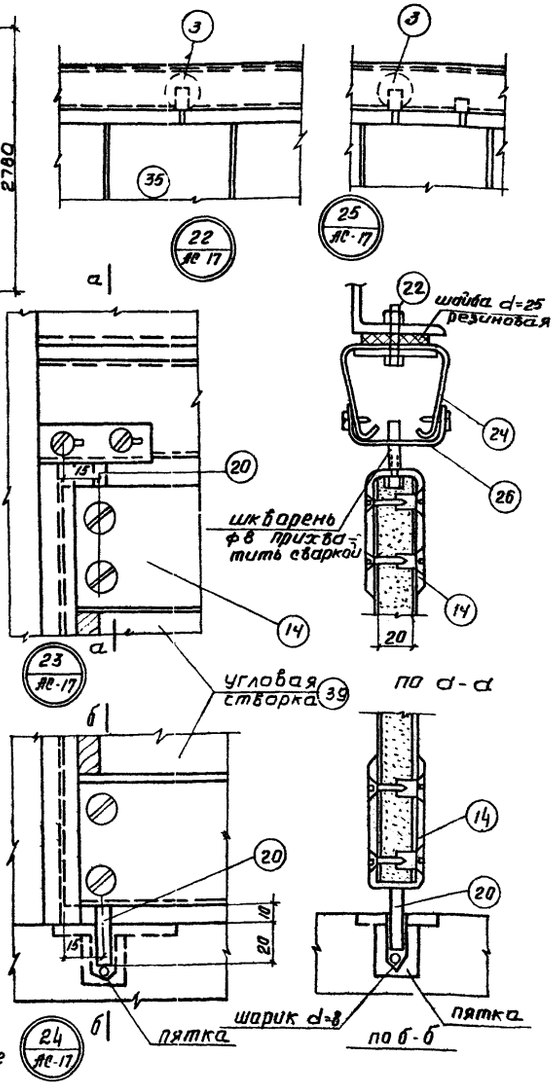

Монтаж раздвижной перегородки

До монтажа должны быть оснащены все отдельные створки, рояльные петли привертывать только к одной стороне створки.

Оснастка створок дана на общих видах створок готовые створки (за исключением угловой) уложить ярусом на верстак и соединить между собой, привернув шурупами вторую половину рояльной петли

Порядок монтажа.

1. Снять несущий профиль (поз 24)
2. Подвести одно полотно перегородки и поставить его нижними роликами над направляющим пазом на прокладки из 2х реек толщиной 30мм.
3. Одеть на верхние ролики несущий профиль (поз 24) и привернуть его болтами (поз 22) сначала по краям, а затем передвинуть перегородку на закрепленный участок профиля, вынуть подкладки и привернуть оставшиеся болты
4. Установить пальцем (поз. 20).

в гнезда угловую створку предварительно заложив в гнездо смазку и 8мм шарик закрепить верхний палец скобой – держателем (поз 26) соединить рояльной петлей угловую створку с перегородкой.

Примечания

1. Расположение перегородок см лист АС-6
2. Щиты перегородок выполнять из столярной плиты толщ 20мм, оклеенной декоративным шпоном.
3. Шталики и бруски выполнять из древесины лиственных пород.
4. Перегородка разработана на основании чертежа АС-15 т.п. 416-1-22 „Администр ативно-бытовое здание на 400 человек" „Уралгипроруда".

Выборка металлического оснащения створок на 1 перегородку

NN поз.	Наименование	кол-во шт.	Объект применения
1	Ось верхнего ролика	18	Узел 21
2	Болт подвески м8	18	
3	Ролик дн=40 верхний (капрон)	36	
4	Шайба 10.5×21×2	36	
5	Шайба 10.5×28×3	36	
6	Подвеска 16×16×33	18	
7	Шплинт	18	
8	Скоба створки нижняя	16	створка большая
9	Скоба створки верхняя	16	
10	Ролик	19	створка большая и притвора
11	Ось ролика	19	
12	Гайка глухая	176	створка большая, угловая и притвора
13	Винт 5×15	176	
14	Скоба малая угловая	2	створка угловая
15	Скоба притвора нижняя	1	створка притвора
16	Скоба притвора верхняя	1	
17	Нижний палец	18	створка притвора большая
18	Верхний палец	1	
19	Рояльная петля ℓ = 2780	34	все створки
20	Палец угловой створки стержень ф8 ℓ=30	2	угловая створка

Спецификация монтажных элементов на 1 перегородку

Марка	NN поз	Профиль, сечение в мм	длина 1 поз.	кол шт	вес в кг 1 поз	вес в кг всех	ГОСТ
ДП-1	21	С N 12	5600	1	58.3	58.3	В240-56*
	22	Болт м8×38	38	12	0.02	0.24	7798-70
	23	Гайка м8	–	12	0.006	0.072	5915-70
	24	–25×210	5600	1	23.00	23.00	3680-57*
	25	–4×50	5600	1	8.80	8.80	103-57*
	26	–3×55	100	1	1.29	1.29	
ЗД-4	27	∟40×3	5600	2	10.35	20.70	8509-57
	28	ф6	200	24	0.55	13.20	2590-71

Спецификация пиломатериалов на 1 перегородку

Марка	NN поз	Наименование	размеры мм ℓ	в	h	кол шт	общ. объем м³
ДП-1	29	брусок обкладной	2780	20	15	1	0.0084
	30	брусок	2780	20	15	1	0.0084
	31	брусок притвор	3000	70	60	2	0.009
	32	брусок	3000	60	60	1	0.008
	33	брусок притвор	3000	55	60	1	0.008
	34	ручка перегород ку	200	36	36	2	0.0005
	35	Створка большая	2780	160	20	16	0.15
	36	—"—	2780	160	20	16	0.14
	37	Створка малая	2780	70	20	1	0.004
	38	створка притвора	2780	80	20	1	0.005
	39	Створка угловая	2780	160	20	1	0.009
	40	шталик клиновый	2780	20	12	70	0.047

ГИП	Инж. по нач.	Меклер	разработал Языков
Гл. специал.	Матер.	Шевко	выполнил Кусова
Рук. группы		Агейкин	проверил Седых
		Языков	копировал Величко
			сверил

Министерство заготовок СССР
Госниисибпромзернопроект
г. Новосибирск 1971 г.
Контора с лабораторией для хлебоприемных пунктов III группы

Раздвижная перегородка ДП-1. Створки. Узлы 22÷25. Закладная деталь ЗД-4

типовой проект 416-1-40
Альбом I
Лист АС-18

Перечень чертежей марки „ТХ"

№№ п.п.	Наименование чертежей	Лист	стр.	Примечание
1	Заглавный лист. Перечень чертежей марки „ТХ". Пояснительная записка. Спецификация лабораторного оборудования	ТХ-1	19	
2	Спецификация лабораторного оборудования (продолжение)	ТХ-2	20	
3	Спецификация лабораторного оборудования (продолжение)	ТХ-3	21	
4	Спецификация лабораторного оборудования (окончание).	ТХ-4	22	
5	План I этажа. План комнаты приёма пищи в подвальном этаже. Экспликация помещений.	ТХ-5	23	

Пояснительная записка.

Технологическая часть типового проекта конторы с лабораторией для хлебоприёмных пунктов III группы разработана на основании задания на проектирование, утвержденного Министерством Заготовок СССР от 22 февраля 1971г.

Назначение лаборатории-контроль качества зерна, промежуточных и конечных продуктов его переработки.

Лаборатория оснащается необходимым оборудованием и аппаратами, набор оборудования принят в соответствии с типовой номенклатурой, рекомендованной Госкомитетом Заготовок Совета Министров СССР в письме N 1-23/88 от 18 марта 1964г и с учётом рекомендаций центральной нормативно-исследовательской станции Министерства Заготовок РСФСР.

Помещения лабораторий в зависимости от характера выполняемых работ имеют следующее назначение: в комнате приёма и разделки образцов производится регистрация образцов, составление средних образцов и выделение навесок для анализа, выполняются предварительные анализы, устанавливаются цвет, запах, вкус, зараженность амбарными вредителями, наличие металлопримесей и натурный вес зерна. В комнате технических анализов размещено оборудование для определения влажности, засоренности, выравненности, стекловидности, типа и подтипа зерна проращивания семян в комнате химических анализов размещено оборудование для определения кислотности, зольности, содержание белка, аммиака и фумигантов.

Аппаратура, приборы и инвентарь размещены в порядке последовательности производства анализов. Комната для хранения образцов не отапливается и для хранения образцов предусматривается устройство стеллажей единовременного хранения до 400 образцов.

Орентировочный штат лаборатории лаборантов 8 человек, завлабораторией-1 человек

Итого: 9 человек.

Спецификацию лабораторного оборудования см. на листах ТХ-2, ТХ-3, ТХ-4.

Спецификация лабораторного оборудования.

№№ п.п.	Наименование оборудования	Марка	Количество	Вес ед. в кг.	Завод изготовитель	Примечание
1.	2	3	4	5	6	7
	Основное лабораторное оборудование					
1	Щуп вагонный	щав	8	16	Курганская область	комплект
2	Щуп автомобильный	щав	10		Спецэлеватормельмаш	
3	Щуп складской	ща	8			
4	Щуп мешочный	щм	10			
5	Делительный аппарат	БИЗ-1	3		Ивантеевский ремонтно-механи-	
					ческий з-д. Спецэлеватормельмаш	
6	Сепаратор зерновой лабораторный					
	с набором сит	ЗЛС	1	199.2	Московский завод пекарных машин	
7	Кукурузололотилка					
	лабораторная	ЛКМ-66	2	41	Люберецкий з-д „Комсомолец"	
					Полтавской области	

1	2	3	4	5	6	7
8	Весы-пурка литровая	ПХ-1	3	12.2	Ленинградский з-д „Госметр"	
9	Весы настольные с разновесами				—"—	
	грузоподъёмностью 1кг.	Т1-1	6		—"—	
10	Весы настольные циферблатные с					
	разновесами грузоподъёмностью 2кг.	ВНЦ-2	2	16	Загорский и Тюменский весовые з-ды	
11	Весы аналитические с разновеса-					
	ми грузоподъемностью 200гр.	АД-200	1	17	Харьковский весовой з-д	
12	Лабораторный рассев	ЛР-3	1			
13	Влагомеры	ВЗ-2м	4		Киевский з-д „электроприборов"	
14	Сушильный электрический шкаф	ЭСШ-3м	4	24	Могилев-Подольский Приборостр. з-д	
15	Эксикаторы разные		10		Ленинград, з-д „Аружная горка"	
16	Мельничка универсальная лаборат.	МУЛ-1	2	20	Могилев-Подольский Приборостр. з-д.	
17	Диафаноскоп	ДЛ-1	2	19	эксперимен. з-д ЦОКБ Министерства	
					сельского хоз-ва СССР в г. Москве	
18	Холодильник	ЗИЛ Москва	1		завод Лихачева г. Москва	
19	Рассевок ВНИИЗ для определения					
	зараженности зерна	ПОЗ-1м	2		п/я жх 385/1 г. Москва	
20	Шелушитель лабораторный	ЛШ-1	1	22		для южных районов
21	Термостат для проращивания семян	ШТ-1	1	600	изготов. в условиях предприятия	
22	Растильня	—	1		—"—	
23	Расплавчик для семян	ср.100	1		эксперим. з-д ЦОКБ Министерства	
					сельского хозяйства СССР г. Москва	
24	Печь муфельная с тиглями	МП-2У	1	19	Ленинград завод „Электродело"	
25	Дистиллятор	Д-1	1		Ленинград объединение предприятий	
					медицинской техники „Красногвардеец"	
26	Прибор для определения группы клейковины	ПЗК-3Л	1		Львовский з-д биофизических приборов	при возможн. замене ИДК-1
27	Водонагреватель ёмкостью 6л.		2		Прожекторный завод г. Москва	
28	Нож для резки и измельчения стержней					
	кукурузы конструкции Гончаренко		1		Изготовить в условиях предприятия	
29	Комплект принадлежностей для опре-					
	деления качества и количества клейковины					
	(2 фарфоровупки с пестиками, 2 эмали-					
	рованные миски, лжейка).		10			
30	Образец-эталон зерна пшеницы		3	0.35	Ф-ка картолитография гл. арх-планир	
					управление Москвы	
31	Аппарат Кьельдаля для определения со-					
	держания в зерне белка (колба из огне-					
	упорного стекла, емк. 150-250 мл. Элект-					
	плитка, колба коническая ёмкостью					
	100-250 мл, холодильник стеклянный					
	лабораторный, бочок-парообразователь					
	металлический, каллеуловитель,					
	бюретки, воронки стеклянные.					
	Ф 3-4 мм, пластинки и трубки					
	стеклянные и другие)		1		з-д „Победа труда" ст. Васильева	
					Татарской АССР	

Гл. инж. инст. Зорькина
Гл. инж. пр. Борков
Нач. лаборатории Шейко
Гл. специалист Воркова
Рук. группы Павлов
Конструктор Сидорова
Проверил Бекер
Руководитель Щелоков

Министерство Заготовок СССР Госниисибпроизернопроект г. Новосибирск 1971г.	Заглавный лист. Перечень чертежей марки „ТХ". Пояснительная записка. Спецификация лабораторного оборудования.	Типовой проект 416-1-40
Контора с лабораторией для хлебоприёмных пунктов III группы		Альбом I
		Лист ТХ-1

1	2	3	4	5	6	7
32	Сушильный шкаф электрический	Ш-0.05	1	100		
33	Психрометр	ПБ-16	1		Клинский термометровый и лохвицкий приборостроительный заводы	
34	Рефрактометр Жировой	РЖ	1	8	Киевск. з-д Контрольно-измеритель- прибор	для южных районов
35	Аппарат Сокслета применяется для определения процента остаточного жира в жиросодержащих веществах путем экстрагирования, состоит из колбы, экстрактора с сифонной трубкой, холодильника и водяной бани. Емкость колб 100, 200, 250 и 500 мл.	ост-10075-62	2		Ленинградский завод Дружная горка" з-д „Победа труда" ст. Васильева, татарской АССР и г. Клин фабрика „Лабораприбор"	
36	Вольтметр		3			
37	Сита двухъярусные с круглыми отверстиями 1,5 и 2,5 мм.		3			
38	Зерновые сита с круглыми отверстиями в миллиметрах 1,0: 1,2: 1,3; 1,4; 1,5; 1,6; 1,7; 2,0; 2,2: 2,5; 2,7: 3,0: 3,5; 3,7; 4,0 с продолговатыми отверстиями 1,6×20 и проволочные 0,8; 0,6; 0,5		2			
39	Зерновые сита с круглыми отверстиями в миллиметрах: 3,4; 4,2; 4,5; 4,7; 5,0; 5,7; 6,0; 6,2; 6,7; 7,0 с продолговатыми 1,2×20; 1,4×20; 1,5×20; 1,7×20; 1,8×20; 2,0×20; 2,2×20; 2,5×20; 2,6×20; 2,7×20; 2,8×20; 3,0×20 (комплект с двумя крышками и 2 донышками).		4			
40	Сита для семенного зерна с продолговатыми отверстиями в миллиметр. 1,5×15; 1,2×15		3			комплект
41	Магнитомеры		1			
42	Магниты грузоподъемностью не менее 12кг		4			
43	Электромаслянный вакуумный насос	ВН-4Д4	1			
44	Выпрямитель стабилизатор	ВС- 2м.	3		Днепровский з-д шахтной автоматики	
45	Аппарат для охлаждения зерна	АОЗ-1	4		Киевский з-д электроприборов	
46	Сейф		1			
47	Лабораторная зерновая мельница	ЛЗМ	1			
48	Прибор химический разведки типа ПХР-54		1			
49	Радиометр-рентгенометр типа АП-5		1			

Лабораторный мелкий инвентарь и материалы

1	Сетка № 0,8	ГОСТ 3324-47	40			
2	Секундомеры		1			
3	Калибромеры (Дыромеры)	АМ-1	1			
4	Штативы металлические с комплектом		5			
5	Тигельные щипцы		5			
6	Фильтровальная бумага	м²	5			
7	Лупа коническая с 4,5 и 7 кратным увеличением	ЛПШ-461	6			
8	Коллекция зерна, примесей и семян сорных растений		2			
9	Трубки резиновые разного диаметра		30			
10	Пробки резиновые разного диаметра		30			

1	2	3	4	5	6	7
11	Асбестовые сетки		30			
12	Вата гигроскопическая		2кг			
13	Ершики разных размеров		10			
14	Зажимы мора		10			
15	Карандаши для стекла		30			
16	Палочки стеклянные		30			
17	Песочные часы 1, 2, 3, 5 и 10 мин.				Завод „Лабораприбор" г. Клин	
	4-1; 4-2; 4-3; 4-4, 4-5 и 4-10		6		Московской области.	
18	Часы сигнальные	5-4п	3			
19	Пинцеты		10			
20	Пробкообжим		2			
21	Чашки Петри для выращивания				3-д „Победа труда" (ст. Васильева	
	бактерийных культур ф 100 мм. высот. 20мм	4п	10		татарской АССР).	
22	Тигли фарфоровые низкие без крышек для прокаливания №3, №4, №5					
	емкостью 10 мл, 25 мл, 50 мл.	ГОСТ 9147-59	15			
23	Баки для обезличенных образцов емк. 20л		5			
24	Бак для воды емк. 75-100 л.		1			
25	Стаканы фарфоровые на 500 мл.		15			
26	Беззольные фильтры	м²	5			
27	Спиртомеры		3			
28	Запасные ножи к лабораторным мельничкам ЛЗМ.		10			

Лабораторная посуда

1	Банка с тубусом на 5 л.		5			
2	Колба Эрленмейера на 250 мл. 100 мл.	кн.	15		3-д „Дружная горка" ленинград. обл.	
3	Капельница		15			
4	Колба мерная 1 л и 500 мл. 250 мл.					
	100 мл. и 50 мл.	ГОСТ 1770-64	10			
5	Цилиндры мерные емк. 500 мл.		2			
6	Бюретка емкостью 50 мл.	ГОСТ 1770-64	5			
7	Бюретка емкостью 25 мл.	———	10			
8	Цилиндры мерные емкостью 1000 мл.		3			
9	Цилиндры мерные емкостью 250 мл.		3			
10	Мензурки емкостью 50 мл. 100 мл.		8			
11	Пластинки стеклянные 20×20 см.		20			
12	Круглодонная колба емк. 1 л.		4			
13	Воронки стеклянные		5			
14	Водяные бани		4			
15	Колбы бунзена разные		4			

Гл. инж. инст.	Шолохов	проектировал	Зоркина
Гл. инж. пр-та	Меклер	проверил	Барков
Нач. маст.	Шелко	Копировал	Аверина
Гл. специал.	Барков	сверил	Ершова
Рук. группы	Павлов		

Министерство заготовок СССР Госниисибпромзерно проект г. Новосибирск 1971г.	Спецификация лабораторного оборудования	Типовой проект 416-1-40
Контора с лабораторией для хлебоприемных пунктов III группы		Альбом I
		Лист ТХ - 2

1	2	3	4	5	6	7
16	Стеклянные трубки		40			
17	Колбы емкостью 100, 200, 250 и 500 мл.		15			
18	Сосуд для зерна специальный		4			
19	Пиролитическая трубка для разложения паров фумигантов		5			
20	Бачок, парообразователь металлич.		1			
21	Пипетки емкость 100, 50, 25, 20, 10, 5 градуированные		6			
22	Колба плоскодонная емк 100, 250, 500 мл.	17	15		З-д „Дружная горка" Ленинградская	обл.
23	Стаканы химичеческие 50, 150, 200, 300, 400, 500 и 1000 мл.		10			
24	Стакан (бюкса) высокой формы для взвешивания ф 25, 30, 40 мм. высотой 35, 45 и 60 мм	СВП	15		Завод „Лаборприбор" г. Клин Московской области	
25	Стакан химический высокий, низкий с носиком и без носика емк. 50, 100, 150, 300, 400, 500 и 1000 мл.	ВНи НН	14			
26	Колба Кьельдаля емк 150, 250 мл.	гост 10394-63	5		Завод „Дружная горка" Ленинградской области.	
27	Холодильники Либиха и шариковые		3			
28	Поглотители Зайцева		3			
29	Аспиратор		2			
	Запасные части					
1	Разновесы от 0.01 до 200г.		2			комплект.
2	Разновесы запасные миллиграммовые от 0.01 до 1г.		2			комплект.
3	Бюксы алюминиевые и стеклянные		50			
4	Термометры 150° - 250°		5			
5	Мерки емкостью 200, 400, 600 см³		15			
6	Ковш емкостью 2 кг.		10			
7	Планки со скошенными ребрами.		6			
8	Чашки из пластмассы или алюминия диаметром 9÷10 см. и 4÷5 см.		70			
9	Шпатели для лабораторных работ № 1, 2, 3.	гост 9147-59	15		Речицкий з-д фарфоровой аппаратуры Гшель, Москов. обл.	
10	Совочки		15			
11	Доски с темной поверхностью для определения зараженности (с другой стороны молочного цвета стекло для разбора навесов)		10			
12	Ступки фарфоровые разных диаметров с пестиками №№ 1, 2, 3, 4.	гост 9147-59	7		Речицкий з-д фарфоровой аппаратуры г. Гшель, Москов. обл.	
13	Стеклянные банки или железные ящики емкостью 0,5 до 10 кг.		300			
14	Штативы для пробирок		4			
15	Пробирки разные	гост 10515-63	20			
16	Электроплитки		3			
17	Миллиметровые сетки для измерения частиц металлопримесей		10			
18	Газопромывная трубка		5			
19	Воронка простая конусообразная для переливания и фильтрования жидкостей с бумажным фильтром	1А и 1,2 3,4,5,6,7	7		Завод „Лаборприбор" г. Клин Московской области.	
20	Регулятор напряжения типа „Латр"	РЯЗК-55 или РПР-15	1			
21	Батарея 100-АМЦГ-У-20.		5			
	Лабараторная мебель					
1	Стол лабораторный для разделки среднесуточных образцов размером 1200×550 мм.		2			
2	Столы лабораторные для проведения анализов зерна на зараженность и лаборатор рассева Лр-3 размером 1200×550 мм, 600×500, 1200×550 мм.		3			
3	Стол лабораторный для установки лаборатор мельничек размером 1200×550 мм.		1			
4	Столы лабораторные для пурки ПХ-1 размером 1200×500 мм.		2			
5	Стол лабораторный для проведения технических анализов зерна размером 1200×550 мм.		1			
6	Стол лабораторный для определения влажности зерна с применением электросушильных шкафов размером 1000×500 мм		2			
7	Стол лабораторный для определения влажности зерна на электровлагомерах размером 1200×550 мм		1			
8	Стол для установки эксикаторов размером 600×700 мм.		1			
9	Стол лабораторный для определения качества и количества клейковины белка и аммиака размером 1200×550 мм.		2			

Министерство Заготовок СССР „Госниисибпромзернопроект" г. Новосибирск 1971 г.	Спецификация лабораторного оборудования	типовой проект 416-1-40
Контора с лабораторией для хлебоприемных пунктов III группы.		Альбом I
		лист ТХ-3

Гл. инж. инст.	[signature]	Шолохов	Проектир	[signature]	Борькина
Гл. инж. пр-та	[signature]	Меклер	Проверил	[signature]	Барков
Нач. мастерск.	[signature]	Шейко	Копировал	[signature]	Аверина
Гл. специал.	[signature]	Барков	Сверил	[signature]	Ершова
Рук. группы	[signature]	Павлов			

10	Стол для сушильного шкафа ш-0.05					
	размером 1000×500 мм		1			
11	Стол лабораторный для определе-					
	ния кислотности, зольности и фу-					
	мигантов размером 1200×650 мм.		1			
12	Стол для дистилятора и чистой					
	посуды размером 700×600 мм.		1			
13	Стол 1200×550 мм под шелушитель					
	лабораторный ЛШ-1		1			
14	Стол 1200×550 мм под кукурузо-					
	молотилки ЛКМ-2-61		1			
15	Стол размером 1500×600 мм для					
	аппарата Сокслета		1			
16	Шкаф вытяжной размером					
	1500×900 мм		2			
17	Шкафы лабораторные размером					
	1000×400 мм.		4			
18	Стол конторский		1			
19	Стол для растильни и раскладчи-					
	ка размером 1200×550 мм		1			
20	Тумбочки размером 500×500 мм.					
	высотой 400 мм.		2			
21	Стул для лаборанта		10			
22	Кронштейны для весов размером					
	650×300 мм.		3			
23	Подставка деревянная для щупов					
	размером 600×300 мм.		1			
24	Стеллажи для хранения образцов					
	размером 300×1100 высотой 1800 мм.		3			сосна.
25	Стол 1200×550 мм для регистра-					
	ции образцов.		1			
26	Стол 700×900 мм под рефракто-					
	метр.		1			

Химические реактивы

1	Едкий натр химически					
	чистый и калий					
2	Серная кислота химически чис-					
	тая с удельным весом 1.84					
3	Соляная кислота химически чис-					
	тая с удельным весом 1.19					
4	Фиксонал 0.1 серной кислоты фик-					
	сонал соляной кислоты.					
5	Фиксонал 0.1 едкого натра					
6	Фиксонал 0,1 нормальной соли					
7	Спирт этиловый					
8	Этиловый эфир					
9	Фенолфталеин					
10	Метиленово-красный индикатор					
	или метил оранжевый					
11	Четырех-хлористый углерод или хло-					
	роформ.					
12	Едкий натр технический					
13	Азотная кислота химически чистая					
	с удельным весом 1.39					
14	Хромовокислый калий					
15	Двух хромовокислый калий					
16	Марганцево-кислый калий					
17	Бура.					
18	Метиленовая синька					
19	Гипосульфит.					
20	Иодистый калий, или кристал-					
	лический.					
21	Растворимый крахмал					
22	Калий сернокислый.					
23	Медь сернокислая					
24	Натр сернокислый					
25	Селен					
26	Щавелево-кислый калий					
27	Щавелево-кислый натрий					
28	Окись магния					
29	Щавелевая кислота.					
30	Янтарная кислота					
31	Бромнафталин					
32	Хлорнафталин					
33	Углекислый калий					

Оборудование комнаты приема пищи

	Холодильник	ЗИЛ-Москва	1			
	Электрическая печь „Луч"		1			
	Электрокипятильник	КНД-20	1			

Министерство заготовок СССР „Госниисибпромзернопроект" г. Новосибирск 1971 г.	Спецификация лабораторного оборудования	типовой проект 416-1-40	
Контора с лабораторией для хлебоприемных пунктов II группы		Альбом - I	
		Лист ТХ - 4	

План I этажа

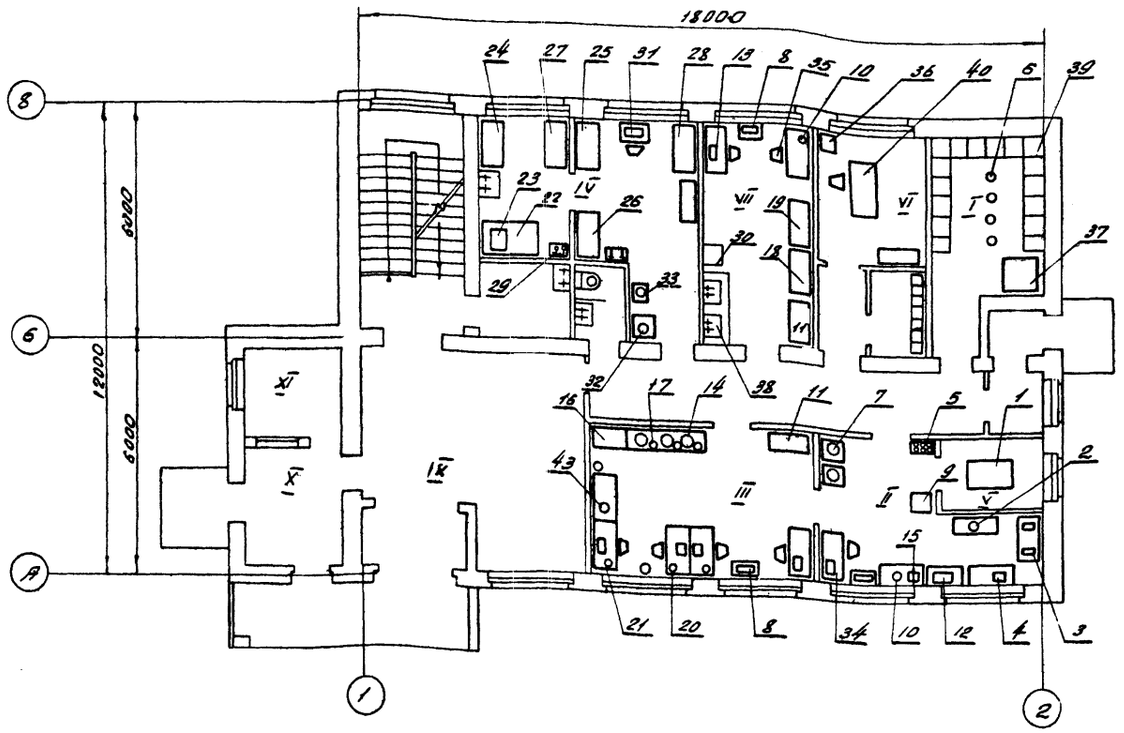

План комнаты приёма пищи. Подвальный этаж

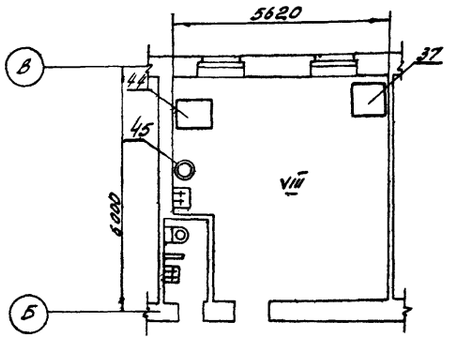

Экспликация помещений

I Комната хранения образцов
II Комната приема образцов
III Комната технических анализов
IV Комната химических анализов
V Комната для сепаратора
VI Комната завед. лабораторией.
VII Комната технических анализов
VIII Комната приёма пищи
IX Вестибюль
X Проходная
XI Комната вахтера

1	2	3	4	5
45	Электрокипятильник	КНД-20	1	
44	Электрическая печь „Луч"		1	
43	Лабораторная зерновая мельница	ЛЗМ	1	
42	Радиометр-рентгенометр типа ДП-5		1	
41	Прибор химической разведки типа ПХР-54		1	
40	Стол двухтумбовый		1	
39	Стеллажи для хранения образцов		3	
38	Мойка для отмывания клейковины		1	или пок-1
37	Холодильник	Зил-[illegible]	2	
36	Сейф		1	

1	2	3	4	5
35	Стулья		10	
34	Столы-лабораторные		20	
33	Дистиллятор	Д-1	1	
32	Бак для воды ёмк. 100л		1	
31	Весы аналитические	АД-200	1	
30	Прибор для определения качества клейковины	ПЭК-3А	1	(или ИДК-1)
29	Водонагреватель		2	
28	Рефрактометр жировой	РЖ	1	
27	Прибор для определения фумигантов		1	
26	Прибор для определения аммиака		1	
25	Аппарат Кьельдаля		1	
24	Аппарат сакслета		2	
23	Муфельная печь с тиглями	МП-2У	1	
22	Шкаф вытяжной		2	
21	Диафаноскоп	ДП-1	2	
20	Комплект сит			комплект
19	Растильня и раскладчик	СР-100	1	
18	Термостат для выращивания семян	ШТ-1	1	
17	Эксикаторы разные		10	
16	Сушильный шкаф электрический	Ш-0.05	1	
15	Влагомеры	ВЭ-2М	4	
14	Сушильный шкаф с охладителем	СЭШ-3М	4	
13	Весы технические	Т1-1	6	
12	Весы-пурка литровая	ПХ-1	3	

№ п/п	Наименование оборудования	Марка	Кол-во	Примечания
11	Шкаф лабораторный		4	
10	Мельница универсальная лабораторная	МУЛ-1	2	
9	Рассев для определения зараженности зерна	ПОЗ-1	2	
8	Весы настольные циферблатные	ВНЦ-2	2	
7	Делительный аппарат	БИС-1	3	
6	Баки для обезличивания образцов		6	
5	Щупы			комплект
4	Шелушитель лабораторный	ЛШ-1	1	
3	Кукурузомолотилка лабораторная	ЛКМ-2-61	2	
2	Лабораторный рассев	ЛР-3	1	
1	Сепаратор зерновой лабораторный	ЗЛС	1	

Министерство Заготовок СССР Госмиисибпромзернопроект г. Новосибирск 1971г	План I этажа. План комнаты приёма пищи в подвальном этаже. Экспликация помещений.	Типовой проект 416-1-40
Контора с лабораторией для хлебоприёмных пунктов III группы		Альбом I
		Лист ТХ-5

Гл. инж. инстр.	[illegible]	Шолохов	Проектир	[illegible]
Гл. инж. ПР-76	[illegible]	Меклер	Проверил	[illegible]
Нач. мастерск.	[illegible]	Шейко	Копировал	[illegible]
Гл. специал.	[illegible]	Барков		
Рук. группы	[illegible]	Павлов		
				Зорькина
				Барков
				Рябухина

Характеристика вентиляционного оборудования

Обозн. системы	Название системы	Наименование обслуживаемых помещений	Местоположение установки	№ чертежа	Вентилятор: Тип (серия)	№	Исполнение	Положен. кожуха	Произв. м³/час	Напор кгс/м²	Число об/мин.	Электродвигатель: Серия	Мощн. квт	Число об/мин.	Калориферы: Тип	К-во	Виброоснование
ВС-1	Вытяжная	Санузлы	в/камера	ОВ-4	Ц4-70	2,5	1	В	250	15	1400	АОЛ11-4	0.12	1400	—	—	ДО-38
ВС-2	Вытяжная	Кабинет химанализов	в/камера	ОВ-4	Ц4-70	3	1	В	900	28	1400	АОЛ21-4	027	1400	—	—	ДО-38
ПС-1	Приточная	Помещения подвала I и II этажей	в/камера	ОВ-6	Ц4-70	3	1	В	3200	100	2850	АОЛ2-22-2	1.5	2850	КЗВП-3	2	ДО-38
ВС-3	Вытяжная	Комната хим. анализов	в окне	ОВ-3	ВО-47	—	—	—	380	—	1400	—	0,035	1400	—		
ВЕ-1	Естественная	Комната хранения образцов, зав лаборат кабинет химанализов	—	—	—	—	—	—	—	—	—	—	—	—	—		
ВЕ-2	Естественная	Кабинет теханализов, кабинет приемки образцов	—	—	—	—	—	—	—	—	—	—	—	—	—		
ВЕ-3	Естественная	Техотдел, красный уголок	—	—	—	—	—	—	—	—	—	—	—	—	—		
ВЕ-4	Естественная	Бухгалтерия, кабинет директора, приемная, кабинет гл. инженера и зам. директора	—	—	—	—	—	—	—	—	—	—	—	—	—		

Коэффициенты теплопередачи наружных ограждений

Наружная температура	Наружные стены кирпич – красный γ = 1800 кг/м³		Покрытие при утеплителе – ленобетон γ = 500 кг/м³	
°С	γ	К	γ	К
–20	380	1,32	120	0,85
–30	510	1,06	160	0,75
–40	640	0,89	208	0,69

Сводная таблица расходов тепла

№ п/п	Потребители тепла	Расход тепла в ккал/час: – 20°С	– 30°С	– 40°С
1	Отопление	47260	55150	60680
2	Вентиляция	25200	30800	39700
3	Горячее водоснабжение	89400	89400	89400
	Итого:	161860	175350	189780

Перечень примененных типовых чертежей и стандартов марки ОВ

Шифр типов выпуска или стандарта	Наименование чертежей
Госстрой СССР Сантехпроект	Альбом паспортов типовых чертежей отопления
Серия 3-904-5 в.1	Средства крепления нагревательных и санитарно-технических приборов
Серия 3.904-5 в.2	Средства крепления трубопроводов
Серия 4.904-26	Двери и люки герметические для венткамер
Серия 4.904-25	Подставки под калориферы
Серия ОВ-02-128 в.1	Виброизолирующие основания под вентиляторы
Серия 4.904-12	Зонты и дефлекторы
Серия 3.904-11 в.2	Заслонка воздушная обводная
Серия 4.904-28	Мягкая вставка
Серия 3.904-11 в.2 альбом №4	Заслонки воздушные унифицированные для приточных вентиляционных камер

Перечень чертежей марки ОВ

№№ п/п	Наименование чертежей	Лист	Стр	Примечан
1	Заглавный лист. Характеристика			
	вентоборудов. Перечень чертежей.			
	Сводная таблица расходов тепла.	ОВ-1	24	
2	Заглавный лист Пояснительная			
	записка (продолжение).	ОВ-2	25	
3	План отопления и вентиляции			
	1го и 2го этажей.	ОВ-3	26	
4	План отопления и вентиляции подвала	ОВ-4	27	
5	Схема отопления Условные обозначения	ОВ-5	28	
6	План и разрез приточной камеры и теплового пункта	ОВ-6	29	

Министерство Заготовок СССР Гипрозернопроект г. Новосибирск 1971г	Отопление, вентиляция и горячее водоснабжение. Заглавный лист. Характеристика вентсистем Перечень чертежей. Сводная таблица расходов тепла.	Типовой проект 416-1-40
Контора с лабораториями для хлебоприемных пунктов III группы		Альбом I
		Лист ОВ-1

Гл. инж. инст. Шолохов; Гл. инж. пр. Меллер; Нач. сант. отд. Волтенко; Гл. специал. Веташов; Рук. группы Полякова; Исполнит. Куликова; Проверил Полякова; Копиров. Жирнова

Расчетные внутренние температуры и кратности воздухообмена.

NN пп	Наименование помещений	Температура помещений в С°	Кубатура помещений м³	Кратность обмена воздуха в 40°С: приток	Кратность обмена воздуха в 40°С: вытяжка	Расход воздуха м³/час: приток	Расход воздуха м³/час: вытяжка	Примечание
	Подвал							
1	Комн. приема пищи	18°	96.0	1	2	190	192.0	ПС-1
2	Аккумуляторная	15°	48.0	3	3	150	144	ПС-1
3	Узел связи	18°	85.0	3	3	260	255.0	ПС-1
4	Кабинет НОТ	18°	60.0		1.5	254	90.0	ПС-1
5	Комната обществ организ	18°	76.0	1.5	1.5		114	ПС-1
6	Санузел	14°	8.0		50м³/час на 1 унитаз		50	ВС-1
	I этаж							
7	Комната хим анализов	18°	69		3	150.0	900	ВС-1
8	Комната техн. анализов	18°	53.6		3		160.5	ВЕ-1; ПС-1
9	Комната зав лаборатор.	18°	32.4		1.5		48.6	ВЕ-1; ПС-1
10	Комн. хранения образцов	5°	42.6		1.5		64.0	ВЕ-1; ПС-1
11	Комната приемки образцов	18°	57.5		3		172.5	ВЕ-1; ПС-1
12	Комната технич анализов	18°	15.5		3		226.5	ВЕ-2; ПС-1
13	Санузел	14°	8.6		50м³/час на 1 унитаз		50	ВС-1
	II этаж							
14	Отдел кадров	18°	42.9		1.5	145.0	64.5	ВЕ-3; ПС-1
15	Технический отдел	18°	53.5		1.5		80.5	ВЕ-3; ПС-1
16	Красный уголок	18°	110.0	3	3	330	330	ВЕ-3; ПС-1
17	Кабинет зам. директора	18°	37.0		1.5	375	55.5	ВЕ-4; ПС-1
18	Кабинет гл. инженера	18°	37.0		1.5		55.5	ВЕ-4; ПС-1
19	Приемная	18°	37.0		1.5		55.5	ВЕ-4; ПС-1
20	Кабинет директора	18°	37.0		1.5		55.5	ВЕ-4; ПС-1
21	Бухгалтерия	18°	67.3		1.5		101.0	ВЕ-4; ПС-1
22	Санузел	14°	8.6		50м³/час на 1 унитаз		50	ВС-1
	Итого					2634	2620.1	

Пояснительная записка.

Проект разработан для климатических районов с расчетной отопительной температурой наружного воздуха −20° С; −30°С; −40°С и расчетной вентиляционной температурой −9° С; −15°С; −25°С.

Источником теплоснабжения может служить центральная котельная хлебоприемного пункта или ТЭЦ. Вопрос подключения системы теплоснабжения конторы с лабораторией решается при привязке типового проекта в конкретном пункте строительства. В качестве теплоносителя принята вода с температурой $t_п = 95°C$; $t_о = 70°C$.

Отопление

В здании запроектировано центральное водяное отопление. Система отопления принята двухтрубная с верхней разводкой. Подающая магистраль прокладывается под потолком 2-го этажа, обратная – над полом подвала. В качестве нагревательных приборов приняты чугунные радиаторы типа „М-140-АО". Расход тепла на отопление приведен в таблице. Воздух из системы удаляется пробно-спускным краном через воздухосборники. Регулирование теплоотдачи нагревательных приборов осуществляется кранами двойной регулировки на подающей подводке (см. схему трубопроводов).

Трубопроводы, расположенные в подпольном канале, изолируются минеральной ватой δ=30 мм, с последующей оберткой мешковиной и окраской.

Вентиляция.

Воздухообмен в помещениях обеспечивается приточно-вытяжной вентиляцией с механическим и естественным побуждением. Воздух удаляемый из помещений вытяжными системами компенсируется приточной установкой „ПС-1".

Расчетные внутренние температуры и кратности обмена воздуха в помещениях, приведены в таблице.

Вентиляция остальных помещений осуществляется за счет естественного проветривания.

Характеристики вентиляционных систем с механическим побуждением („ПС-1"; „ВС-1"; „ВС-2"; „ВС-3") приведены в таблице.

Вентиляторы систем ВС-1, ВС-2, ПС-1 устанавливаются на виброоснованиях согласно серии ОВ 02-118 в. 3 в венткамерах.

Вентилятор системы ВС-3 устанавливается в оконном проеме комнаты химических анализов.

Воздуховоды вытяжных систем выводятся выше кровли на 1 м и заканчиваются металлическими зонтами. Воздуховоды системы „ВС-1" изготавливаются из оцинкованной стали, остальных систем – из кровельной стали.

Горячее водоснабжение.

Горячее водоснабжение предусмотрено от индивидуального водоводяного подогревателя МВН-2052-27 пов. нагрева – 1.8 м².

Горячая вода с температурой +65° подается к мойкам (2 шт) к раковинам (4 шт.) и умывальникам (6 шт.). Водоводяной подогреватель установлен в помещении теплового пункта.

Министерство Заготовок СССР Госниисибпромзернопроект г. Новосибирск 1971 г.	Отопление, вентиляция и горячее водоснабжение. Заглавный лист Пояснительная записка. (продолжение).	Типовой проект 416-1-40
Контора с лабораторией для хлебоприемных пунктов III группы.		Альбом I
		Лист ОВ-2

Гл. инж. инст.	Шолохов	Проектир.	Куликова
Гл. инж. пр.	Мекхер	Проверил	Полякова
Нач. сант. отд.	Болтенко	Копиров.	Свежинина
Гл. специал.	Асташов	Сверил	
Рук. группы	Полякова		

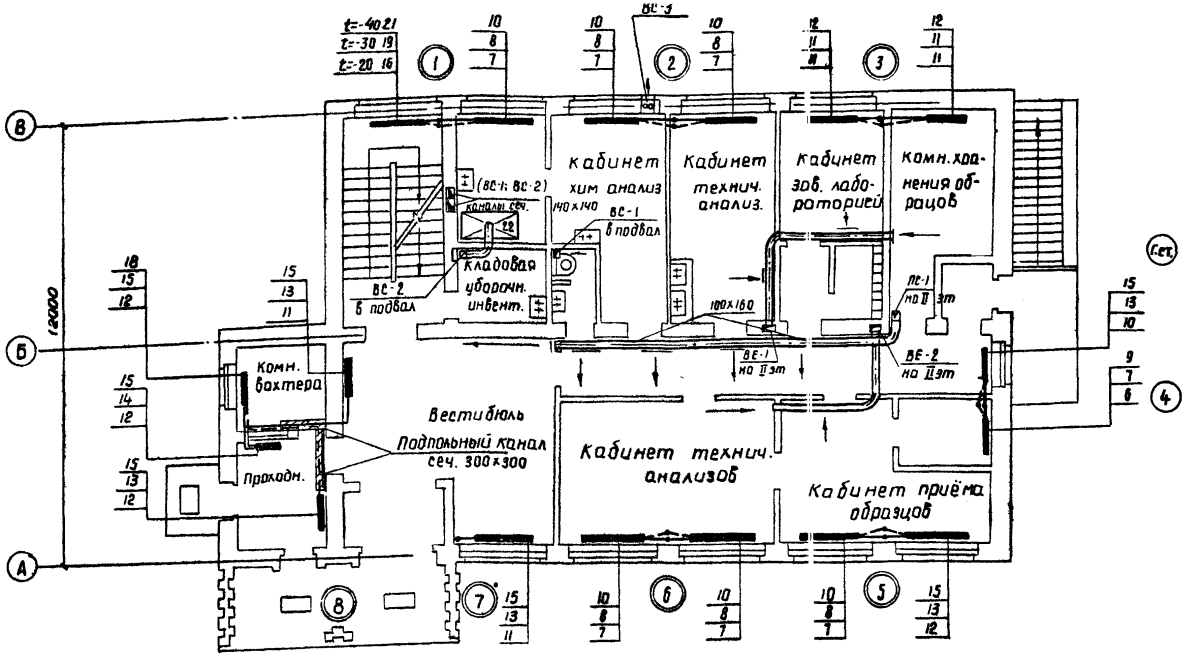

План 1-го этажа
м 1:100

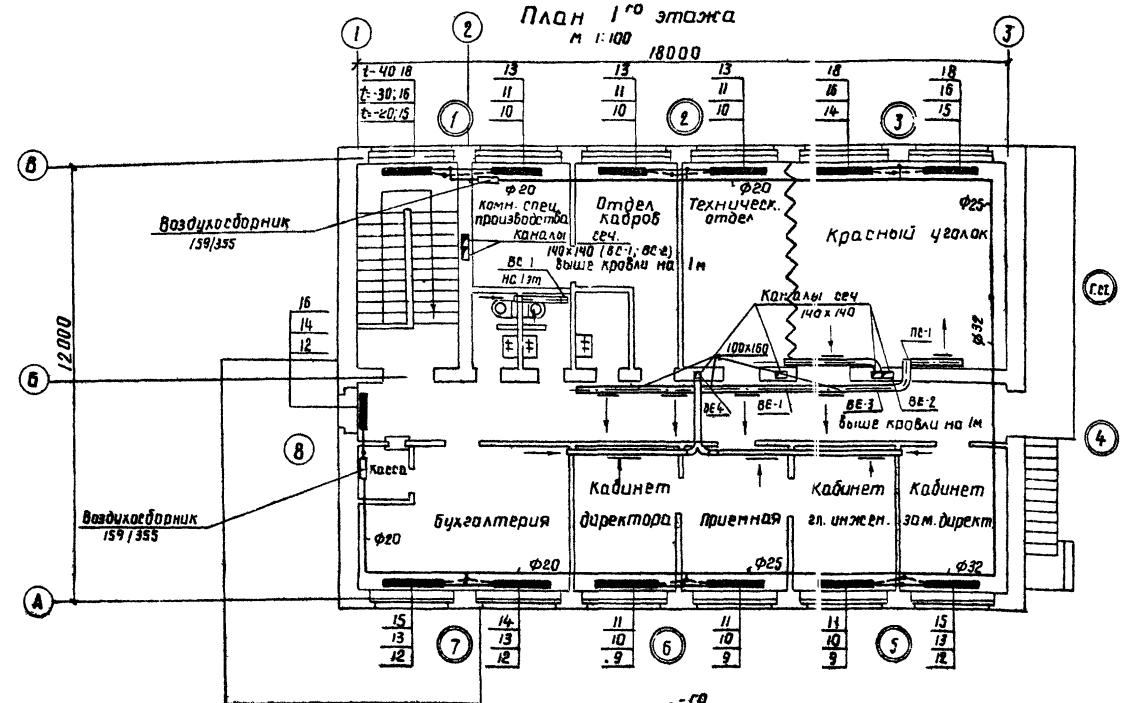

План 2-го этажа м 1:100

NN п/п	Наименование	ГОСТ марка	Ед изм.	Кол-во	Един. вес в кг	Общ. вес в кг	Примечание
17	То же, при $t_н = -20°C$		м²	28.2	–	–	
16	То же, при $t_н = -30°C$		м²	32.6	–	–	
15	Окраска нагревательных приборов при $t_н = -40°C$		м²	37.4	–	–	
14	Окраска тр-дов масляной краской		м²	22.7	–	–	за 2 раза
13	Изоляция из минераловаты δ=30мм с оберткой мешковиной		м³	0.05	–	–	
12	Воздухосборник	159/355	шт.	2	7.9	15.8	
11	Тройник с пробкой для спуска	8949-59	шт.	1	0.43	0.43	d=32
10	То же, d=32	"	шт.	2	2.7	5.4	
9	Вентиль муфтовый d=25/15	15ч18бр	шт.	2/2	1.75/0.35	3.5/1.5	
8	Краны двойной регулировки d=15	–	шт	40	0.4	16.0	
7	То же, d=32	"	"	48.0	2.69	130.0	
6	То же, d=25	"	"	29.0	2.08	60.4	
5	То же d=20	"	"	82.0	1.39	114.0	
4	Трубы электросварн. d=15	576-64	п.м.	95.0	1.02	97.0	
3	То же при t=-20	–	экм	111.0	24.5	2720.0	356
2	То же при t=-30	–	экм	129.0	24.5	3160.0	417
1	Радиаторы „М-140" при t=-40	–	экм	149.0	24.5	3660.0	секции 483

Спецификация

Гл. инж. инст.	Шелахов	
Гл. инж. пр.	Меклер	
Нач. сан. отд.	Болтенко	
Гл. специал.	Асташов	
Рук. группы	Полякова	
Проектир.	Куликова	
Проверил	Полякова	
Копировал	Рычкова	

Министерство заготовок СССР Госнии сибпромзернопроект г. Новосибирск 1971	Отопление, вентиляция и горячее водоснабжение План 1-го и 2-го этажей.	Типовой проект 416-1-40
Контора с лабораторией для хлебоприемных пунктов III группы		Альбом I
		Лист ОВ-3

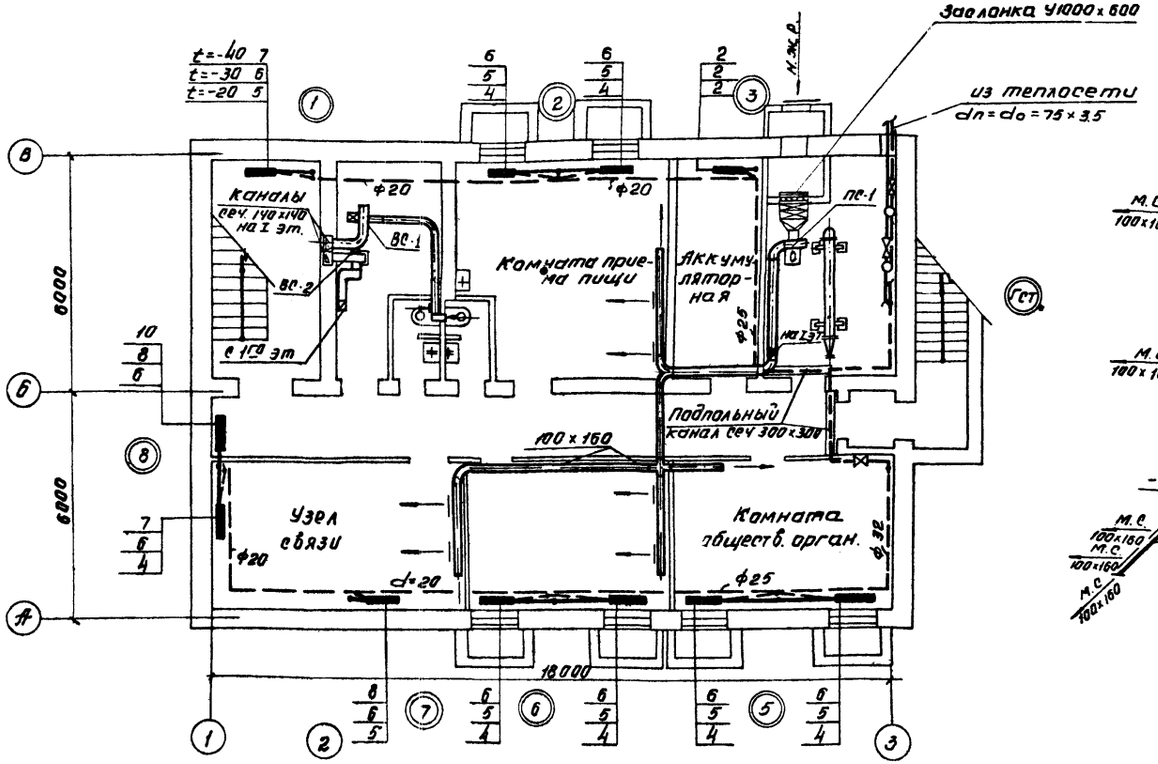

План подвала
М 1 100

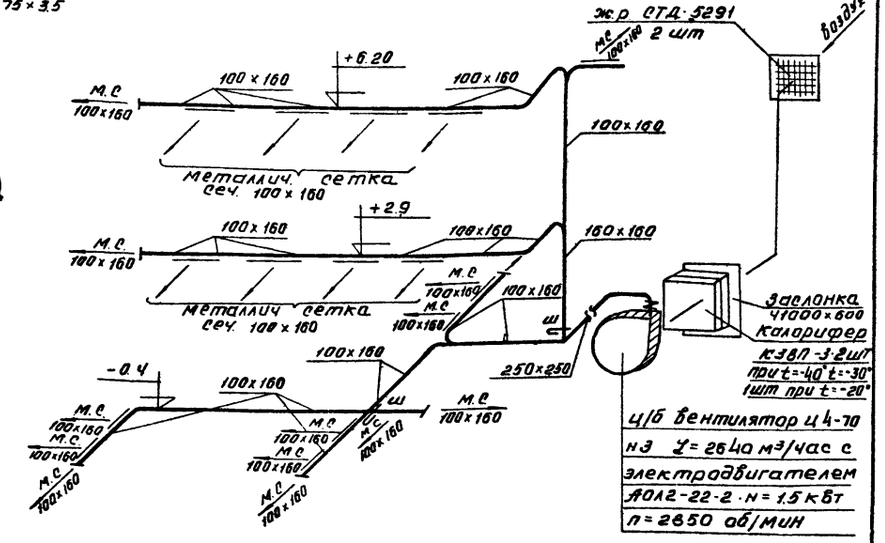

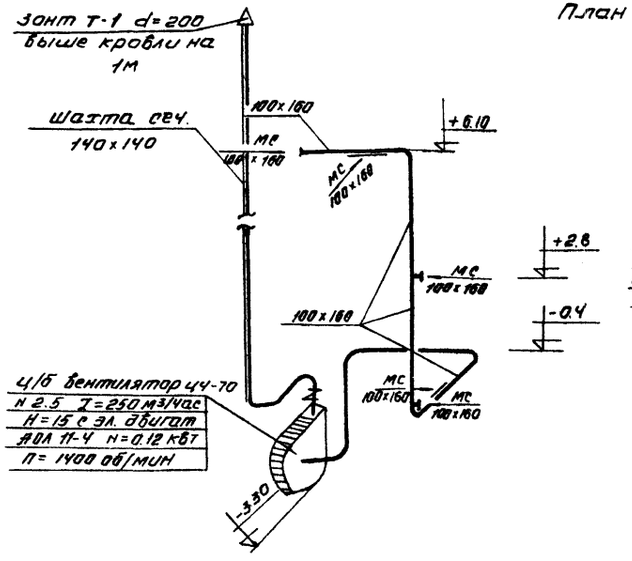

ВС-1

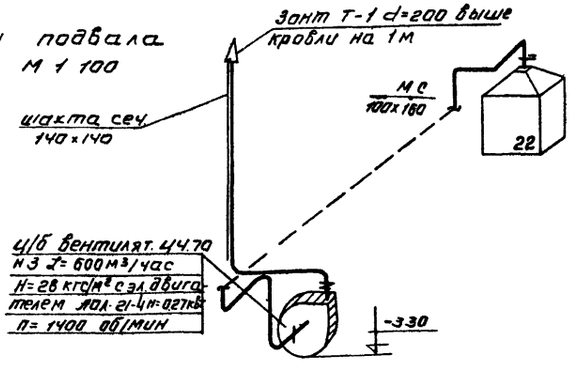

ВС-2

Условные обозначения

- Мягкая вставка
- Шибер
- Воздуховод на схеме
- Воздуховод на плане
- Н.ж.р Неподвижная жалюзийная решетка.
- Приточная металлическая сетка

№ п/п	Наименование	Гост марка	ед изм	кол.	ед. вес в кг	общ вес в кг	примеч
10	Воздуховод из оцинкованной стали перем до 1000 мм.		м²	2.53			
9	Зонт Т-1 d=200		шт	2	2.1	4.2	серия 4.904-12
8	Осевой вентилятор ВО-47		шт	1	2.5	2.5	
7	То же для вентилятора ц4-70 н2,5		шт	1	"	"	
6	Виброизолирующее основание для установки вентилятора ц4-70 м³		шт	1	296	296	тип ДО-47
5	Сетка из проволоки н 10 сеч 100×160	12164-66	шт	16	—	—	—
4	Мягкая вставка		м²	0.38	—	—	серия 4.904-28
3	Воздуховод из кровельной стали перим до 1000 мм	8.075-56	м²	47.0	5.5	258.5	δ=0.7 мм
2	ц/б вентилятор ц4-70 н 2.5 с эл. двигат АОЛ-11-4 N=0.12 кВт n=1400 об/мин	—	шт	1	27.0	27.0	компл
1	ц/б вентилятор ц4-70 н3 L=600 м³/час с эл двигат АОЛ 21-4 N=0.27 кВт. n=1400 об/мин	—	шт	1	34.3	34.3	компл

Вентиляция ВС-1, ВС-2

Спецификация

Министерство заготовок сеср Гиениисибпромзернопроект г. Новосибирск 1971 г.	Отопление, вентиляция и горячее водоснабжение План подвала Схема вентиляции	типовой проект 416-1-40
Контора с лабораторией для хлебоприемных пунктов III группы		Альбом I
		Лист ОВ-4

Гл. инж. инст.	Шолохов	Проектир	Куликова		
Гл. инж. пр.	Меклер	Проверил	Полякова		
Нач. сектора	Болтенко	Копиров	Величко		
Гл. специал	Леташов				
Рук. группы	Полякова				

Схема отопления

м 1:100

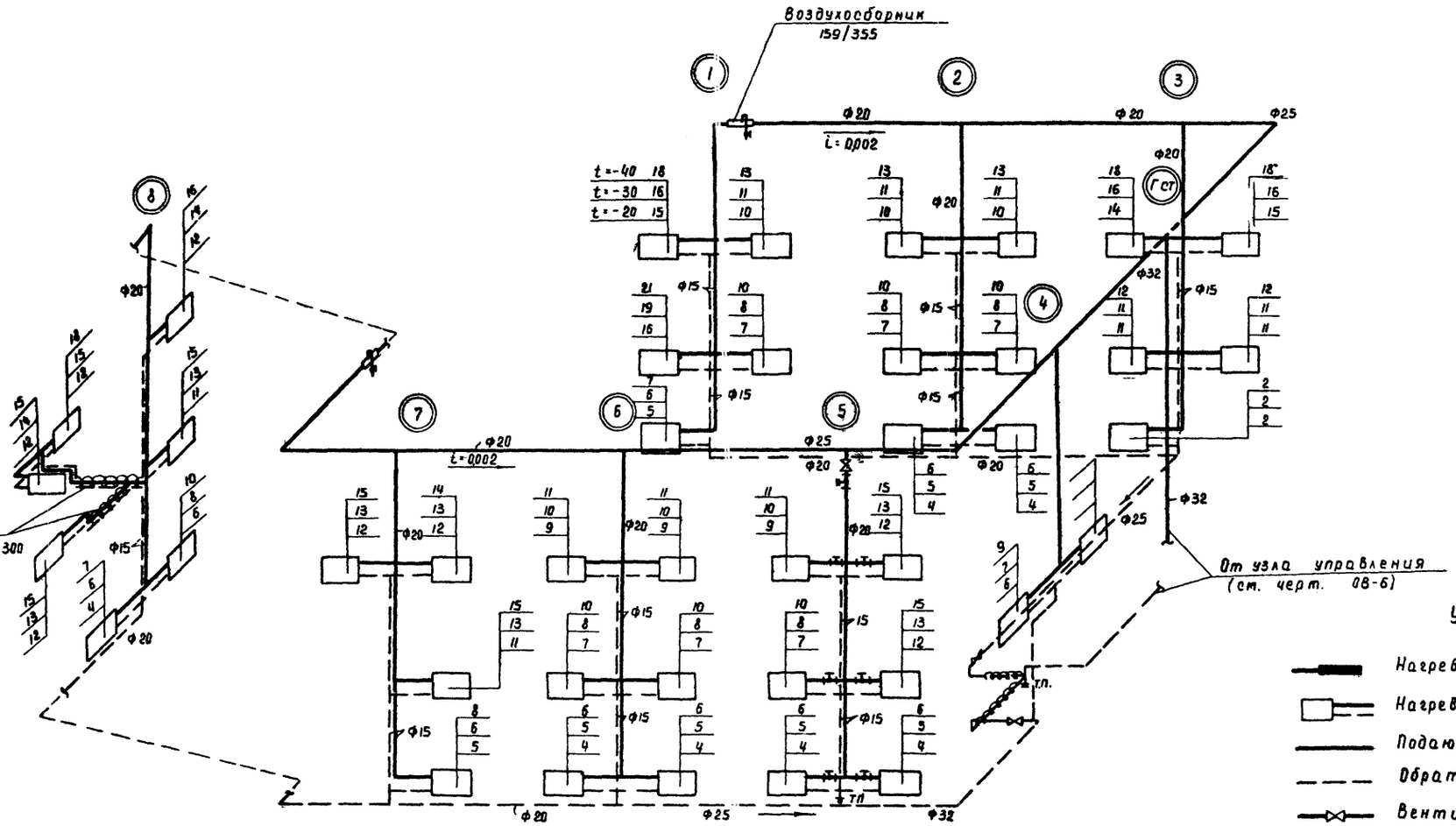

Условные обозначения:

- Нагревательный прибор на плане.
- Нагревательный прибор на схеме.
- Подающий трубопровод отопления.
- Обратный
- Вентиль
- Кран двойной регулировки.
- т.п. Тройник с пробкой для спуска.
- Стояк №1
- -40 6 / -30 5 / -20 4 — Расчетная температура, количество секций.

Примечания

1. Планы отопления см. чертеж ОВ-3 ; ОВ 4.
2. На планах магистральный трубопровод условно отнесен от стен.
3. Монтаж арматуры произвести согласно стояку 5.
4. Об'ем работ и спецификацию материалов см. черт. ОВ-3.

Гл. инж. инст.	Шолохов	Проектир	Куликова
Гл. инж. пр.	Меклер	Проверил	Полякова
Нач. сент. отд.	Болтенко	Копиров	Жирнова
Гл. специал	Асташов		
Рук. группы	Полякова		

Министерство Заготовок СССР Госниисибпромзернопроект г. Новосибирск 1971г	Отопление, вентиляция и горячее водоснабжение. Условные обозначения.	Типовой проект 416-1-40
Контора с лабораторией для хлебоприемных пунктов III группы.		Альбом I
		Лист ОВ - 5

Разрез I-I

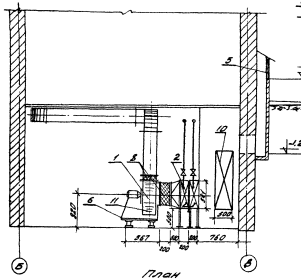

От теплового пункта

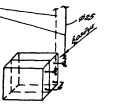

Схема обвязки калориферов

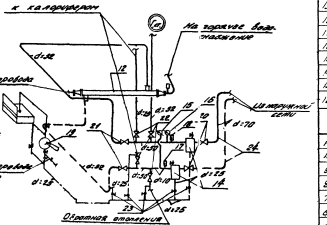

План
м 1:50

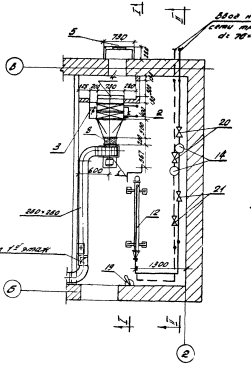

Схема трубопроводов теплового пункта

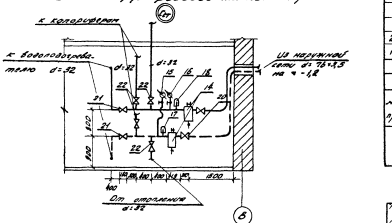

Разрез II-II

30	Обвязка трубопровода наливного конуса			м	6,40		За 2 раза
29	Оцинкованная шлангопровод			м	8,40		
28	Изоляция трубопроводов тепловой			м	88		δ=30мм
27	То же d=25			"	16	1,98	31,68
26	То же d=32			"	11	3,1	60,1
25	То же d=50	ГОСТ 8734-58		"	6	4,0	24,0
24	Трубы стальные d=76-3,5	3262-62		п.м	7	5,4	37,8
23	Кран сальниковый d=25	14-64		шт	6	1,7	10,2
22	Вентиль d=40	14-64р		"	4	4,3	17,2
21	То же d=50	"		"	2	7,3	14,6
20	Задвижка d=80	30-64п		"	2	10,0	20,0
19	Ручной насос БКФ-2			"	1	18,0	18,0
18	То же 80 150°С	"		"	1		
17	Термометр до 100°С	9871-61		"	2		
18	То же, 12- 150 гр/см²	"		"	2		
15	Манометр пружинный 6-8 кг/см²	9611-63		шт	1		
14	Сальник d=70	№ 6		шт	2	2,4	4,8
13	Опора водопроводная Т-32			шт	1	30,6	30,6
12	Водонагреватель водяной секц. на 450 кал-ий Δt=150 t=150			комп.	1	32,00	32,0

Тепловой узел

11	Подставка под калорифер			шт	6	2,0	12,0
10	Дверь электрическая 1300×300	–		шт	1	37,3	37,3
9	Сетка защитная — 10 из проволоки d=1,6 мм, ячейки 100×100	3826-64		шт	20	–	–
8	Краска в два слоя по предварительно загрунтованной поверхности			кг	11	2,76 2,76	2,76 2,76
7	Заделка из керамзитобетона толщ. до 120 мм	3559-56		м²	81	5,5	10,4
6	Водонагреватель водяной	–		шт	2	2,80	
5	Решетка СТД 3231			шт	2	1,62	3,24
4	Управление задвижкой с электроприводом и электрозапалом МЭК-120	11460-65		шт	1	41,2	41,2
3	Заслонка воздушная рабочая	5363		шт	1	7,8	7,8
	-"-	–		шт	1	7,2	7,2
	-"-	–		шт	2	7,2	14,4
2	Калорифер КВБ-3	–		шт	2	7,2	14,4
1	Н/А Центробежный Ц4-70 №3,2 с эл.мотор А2Ф-42, 2 кВт, 2900 об/м	–		шт	1	43,2	43,2

М 1:1

Вентиляция

№ п/п	Наименование	тип, марка	Завод-изготовитель	Кол.	Ед. изм.	Вес 1 ед.	Примеч.

Спецификация

Министерство бытового обслуживания РСФСР Госкомсельхозтехника РСФСР	Отопление, вентиляция и прочие дополнительные работы	Типовой проект 416-1-40 Альбом I
Контора с мастерскими для электрокарбюраторных и топливных работ	Планы и разрезы помещений. Схемы тепловых узлов и водяного подключения	Лист 08-5

Перечень чертежей марки ВК

№№ п/п	Наименование чертежей	Лист	Стр.	Примеч.
1	Заглавный лист. Пояснительная записка.	ВК-1	30	
2	План внутренних сетей холодного, горячего водоснабжения и канализации 1 и 2 этажей.	ВК-2	31	
3	План внутренних сетей водопровода, канализации и горячего водоснабжения подвала Спецификация.	ВК-3	32	
4	Схема холодного и горячего водоснабжения. Схема канализации. Условные обозначения.	ВК-4	33	
5	Горизонтальный металлический бак для запаса питьевой воды d=426 мм. Общий вид. Крепление и изоляция баков.	ВК-5	34	
6	Горизонтальный металлический бак для запаса питьевой воды d=426 мм. Детали.	ВК-6	35	

Пояснительная записка

Исходные данные

Проект внутренних сетей водопровода, канализации и горячего водоснабжения конторы с лабораторией для хлебоприёмных пунктов III группы разработан на основании задания на проектирование, утвержденного Министром заготовок СССР от 24 февраля 1971г.

Проектом предусматривается присоединение внутренних систем водопровода и канализации к существующим сетям хлебоприёмного пункта.

Здание конторы с лабораторией двухэтажное с подвальным помещением относится ко II степени огнестойкости, категории производства по пожарной опасности: контора - „Д" лаборатория - „В" Строительный объём надземной части 1652 м³, подземной - 780 м³ (для температуры - 30°С)

Согласно СНиП II-Г 1-70, внутреннее пожаротушение не требуется.

Водопровод

Внутренняя водопроводная сеть присоединяется к наружной одним вводом d=50 мм. Водопроводная сеть монтируется из водогазопроводных оцинкованных труб по ГОСТу 3262-62 d=15÷50 мм Ввод водопровода из чугунных труб d=50 мм. по ГОСТу 5525-61.** Минимальный напор на вводе 12,0 м. Наружное пожаротушение 10 л/сек

На случай использования подвала в режиме укрытия проектом предусматривается устройство бака для аварийного запаса воды из расчета 6 литров на человека. Необходимая ёмкость будет равна 70×6=420 литров Принимается к установке металлический бак ёмк 450л диаметром 426 мм. длиной 3,6м. Бак располагается под потолком рядом с санузлом. В помещении предусматривается установка питьевого бачка ёмкостью 50 литров.

Канализация

В здании конторы с лабораторией предусматривается бытовая система канализации

Канализационная сеть монтируется из чугунных канализационных труб по ГОСТу 6942.0-69 d=50÷100 мм. Предусматривается один выпуск канализации d=100

Монтаж внутренних сетей водопровода и канализации необходимо производить в соответствии со СНиП III-Г. 1-62.

Горячее водоснабжение

Проектом предусматривается горячее водоснабжение умывальников, раковин, моек. Нормы расхода горячей воды приняты в соответствии со строительными нормами и правилами и приведены в таблице.

Нормы расхода указаны при температуре горячей воды +65° Нагрев воды осуществляется в скоростном водоводяном подогревателе типа МВН 2052-27 dв=108. Расход тепла на нагрев воды составляет 89400 ккал/час

Сеть тупиковая прокладывается открыто по строительным конструкциям.

Таблица расчётных расходов воды

№№ п/п	Наименование приборов	Кол-во приборов	% одновременности	Расход воды в л/сек На сб.	Расход воды в л/сек Общ.	Примечание
1	Унитаз	5	65	0,1	0,325	
2	Умывальник	5	100	0,07	0,350	
3	Раковина	6	50	0,2	0,600	
4	Мойка	2	50	0,3	0,300	
Итого.					1,575	

Таблица расчетных сбросов хозяйственно-фекальных стоков

№№ п/п	Наименование приборов	Кол-во приборов	% одновременности	Расход воды в л/сек На сб.	Расход воды в л/сек Общ.	Примечание
1	Унитаз	5	25	1.5	1.875	
2	Умывальник	5	100	0.07	0.350	
3	Раковина	6	50	0.33	0.990	
4	Мойка	2	50	0.67	0.670	
Итого:					3.885	

Таблица расчётных расходов горячей воды

№№ п/п	Наименование приборов	Кол-во	Нормы расхода воды в л/час	Суммарный расход в л/час	Суммарный расход тепла ккал/час
1	Умывальник	5	90	450	27000
2	Раковина	6	90	540	32400
3	Мойка	2	250	500	30000
Итого:					89400

Министерство Заготовок СССР Госниисиобпроектзернопроект г. Новосибирск 1971г.	Заглавный лист Пояснительная записка	Типовой проект 416-1-40
Контора с лабораторией для хлебоприёмных пунктов III группы		Альбом I
		Лист ВК-1

Гл. инж. проекта Начальник отдела Гл. специалист Ст. инженер Инженер Техник Чертежник

Проектировал Проверил Н. контр. Рисовал

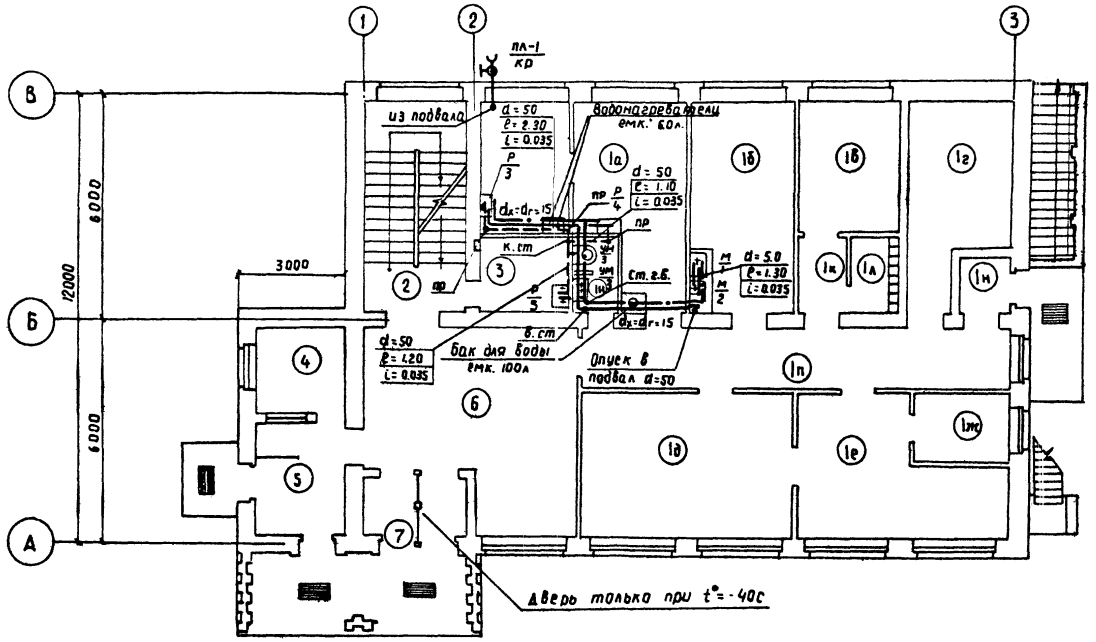

План 1 этажа.
М 1:100

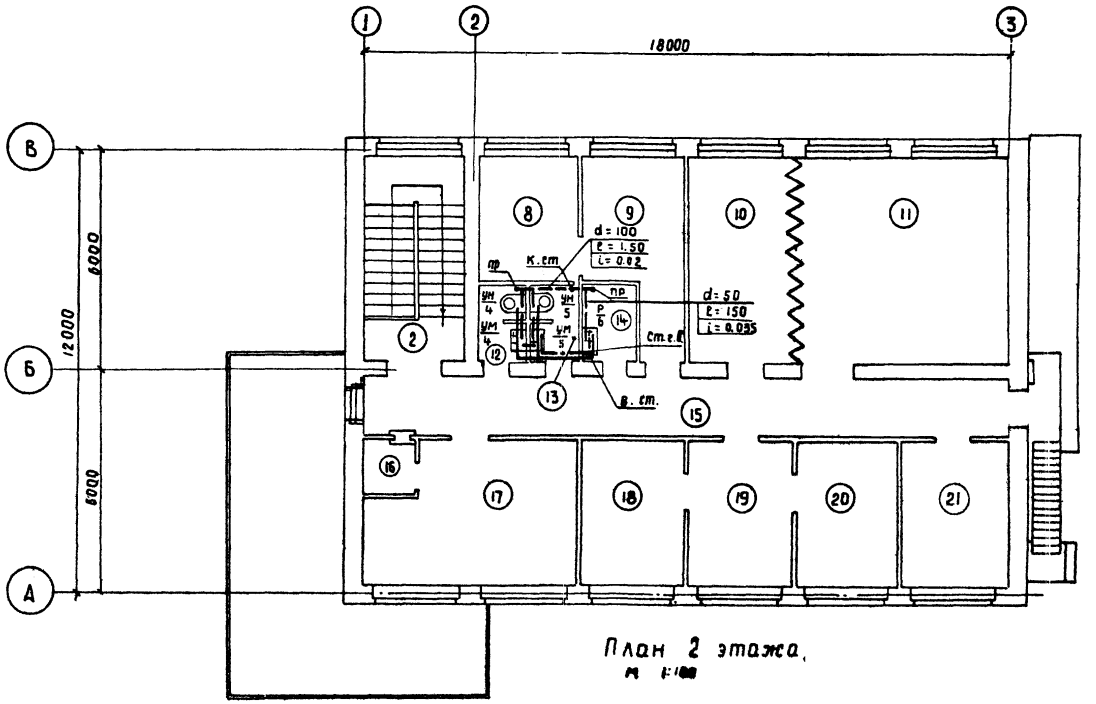

План 2 этажа.
М 1:100

Экспликация помещений.

Этаж	N по плану	Наименование помещений.
1й	1	Лаборатория.
	1а	Кабинет хим. анализов
	1б	Кабинет технических анализов
	1в	Кабинет зав. лаборатории
	1г	Комната хранения образцов
	1д	Кабинет технических анализов
	1е	Кабинет приемки образцов
	1ж	Сепараторная
	1и	Санузел
	1к	Шлюз
	1л	Гардероб
	1м	Коридор
	1н	Тамбур
	2	Лестница
	3	Кладовая уборочного инвентаря
	4	Комната вахтера
	5	Проходная
	6	Вестибюль
	7	Тамбур
2й	2	Лестница
	8	Комната спецпроизводства
	9	Отдел кадров
	10	Технический отдел
	11	Красный уголок
	12	Санузел
	13	Санузел
	14	Кладовая уборочного инвентаря
	15	Коридор
	16	Касса
	17	Бухгалтерия
	18	Кабинет директора
	19	Приемная
	20	Кабинет гл. инженера
	21	Кабинет зам директора

Гл. инж. проекта	Меклер	Проверила	Безобразова
Нач. сант. отд.	Болтенко	Копиров.	Рычкова
Гл. спец. отд.	Безобразова		
Рук. группы	Безобразова		
Проектировщ.	Абрамова		

Министерство заготовок СССР Госмиисибпромзернопроект г. Новосибирск 1971г Контора с лабораторией для хлебоприемных пунктов III группы.	План внутренних сетей холодного, горячего водоснабжения и канализации 1 и 2 этажей.	Типовой проект 416-1-40 Альбом I Лист ВК-2

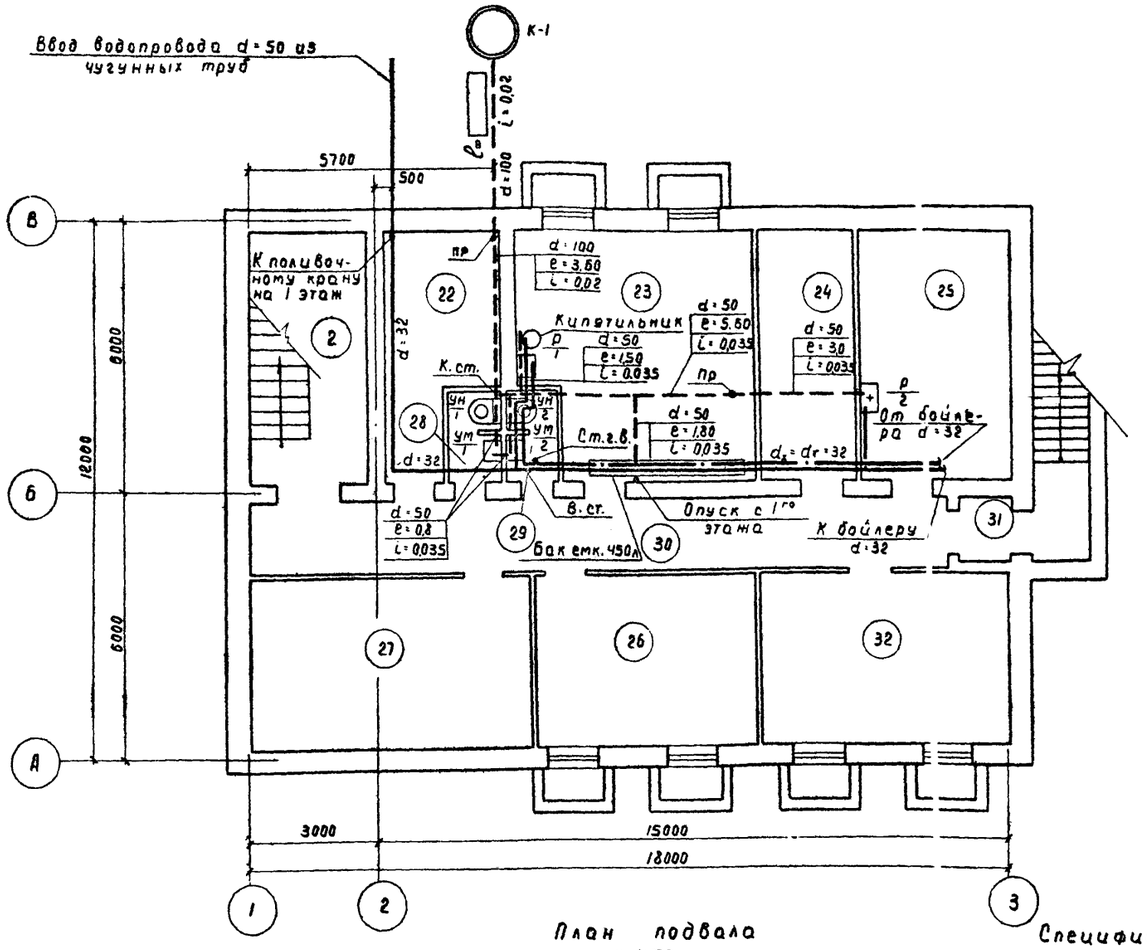

План подвала
м 1:100

Экспликация помещений.

Этаж	№ по плану	Наименование помещений
	2	Лестница
	22	Венткамера
	23	Комната приема пищи.
	24	Аккумуляторная
	25	Венткамера
	26	Кабинет нот т/б и охраны труда
	27	Узел связи
	28	Санузел
	29	Санузел
	30	Коридор
	31	Тамбур
	32	Комната общественной организации.

Спецификация

№№ п/п	ГОСТ или марка	Наименование	ед. изм.	Кол-во	Вес в кг ед.	Вес в кг общ.	Примечан.
		Водопровод					
1	5525-61**	Трубы чугунные водопроводные d=50	м	2,0	23,5	23,5	
2	—"—	Колено чугунное раструб-гладкий конец d=50	шт.	1	8,4	8,4	
3	3262-62	Трубы стальные водогазопроводные d=50	м	1,0	4,88	4,88	оцинкован
4	—"—	То же d=32	"	21,0	3,09	64,89	
5	—"—	То же d=25	"	10,0	2,39	23,90	
6	—"—	То же d=20	"	5,0	1,66	8,30	
7	—"—	То же d=15	"	38,0	1,28	48,64	
8	15 кч 18 бр	Вентиль запорный муфтовый d=32	шт	4	2,1	8,40	
9	—"—	То же d=25	"	4	1,40	5,60	
10	—"—	То же d=20	"	2	0,9	1,8	
11	—"—	То же d=15	"	7	0,7	4,9	
12	8957-59	Переход 50×32	"	1	0,491	0,491	
13	8949-59	Тройник 32×25	"	1	0,43	0,43	с пробкой
14		Кран поливочный d=25 с резиновым рукавом e=15,0 м	комп.	1			
15		Окраска труб масляной краской за 2 раза	м²	7,0			
16		Бак для воды емк. 450 л	шт.	1			
	II Горячее	водоснабжение.					
1	3262-62	Трубы стальные водогазопроводные d=32	м	15,0	3,09	46,35	
2	—"—	То же d=25	"	4,0	2,39	9,56	
3	—"—	То же d=15	"	45,0	0,7	31,5	
4	15 кч 18 бр	Вентиль d=32/15	шт	1/3	2,1/0,7	2,1/2,1	
5		Окраска труб масляной краской за 2 раза	м²	3,0			
6		Питьевой бачок емк. 50 л	шт.	1			
		III Канализация					
1	6942.3-69	Трубы чугунные канализационные d=100	м	17,0	13,4	22,78	
2	—"—	То же d=50	"	28,0	5,9	165,2	
3	539-65 ВТ-3	Трубы асбестоцементные d=100	"	2,0			
4	6942.8-69	Отвод 90° d=100	шт	2	5,1	10,2	
5	—"—	То же d=50	"	16	2,1	33,6	
6	6942.12-69	Отвод 135° d=50	"	1	1,6	1,6	
7	6942.17-69	Тройник прямой 100×100.	"	6	7,7	46,2	
8	—"—	То же 100×50	"	3	5,0	15,0	
9	—"—	То же 50×50	"	9	2,7	24,3	
10	6942.20-69	Тройник переходный	"	6	6,8	40,8	
11	6942.22-69	Тройник косой 45° 50×50	"	2	3,1	6,2	
12	6942.30-69	Ревизия круглая d=100	"	3	8,0	24,0	
13	—"—	То же d=50	"	1	3,0	3,0	
14		Прочистка d=100	"	1			
15		То же d=50	"	6			
16	14360-69	Умывальник прямоугольный со спинкой	комп.	5			
17	8631-57	Раковина стальная эмалированная с отъемной спинкой	"	6			
18	14355-69	Унитаз тарельчатый с прямым выпуском	"	3			
19		То же с косым	"	2			
20	6924-69	Сифон чугунный двухоборотный d=50	"	1	4,1	4,1	
21		Воронка стальная 100×50	"	1			

Министерство Заготовок СССР Госниисибпромзернопроект г. Новосибирск 1971г	План внутренних сетей водопровода, канализации и горячего водоснабжения подвала. Спецификация.	Типовой проект 416-1-40
Контора с лабораторией для хлебоприемных пунктов III группы.		Альбом I
		Лист ВК-3

Гл. инж. инст.	Шолохов	Проектир	Абрамова
Гл. инж. пр.	Меклер	Проверил	Безобразова
Нач. сант. отд.	Волтенко	Копиров	Жирнова
Гл. специал	Вербовиков		
Рук. группы	Безобразова		

Схема холодного и горячего водоснабжения.

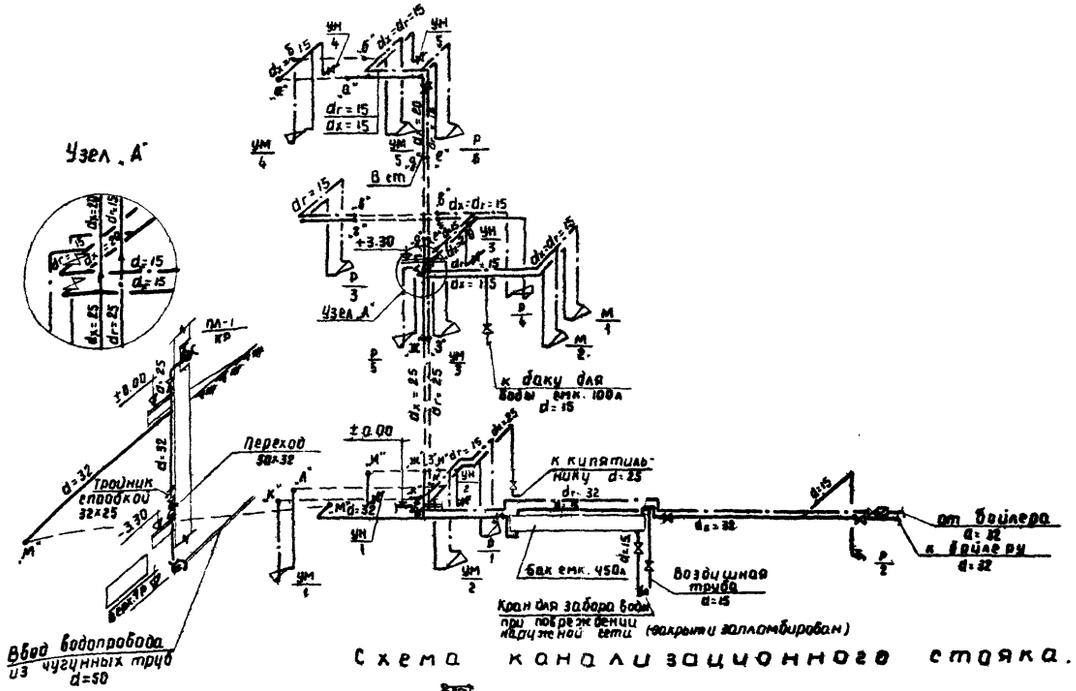

Схема канализационного стояка.

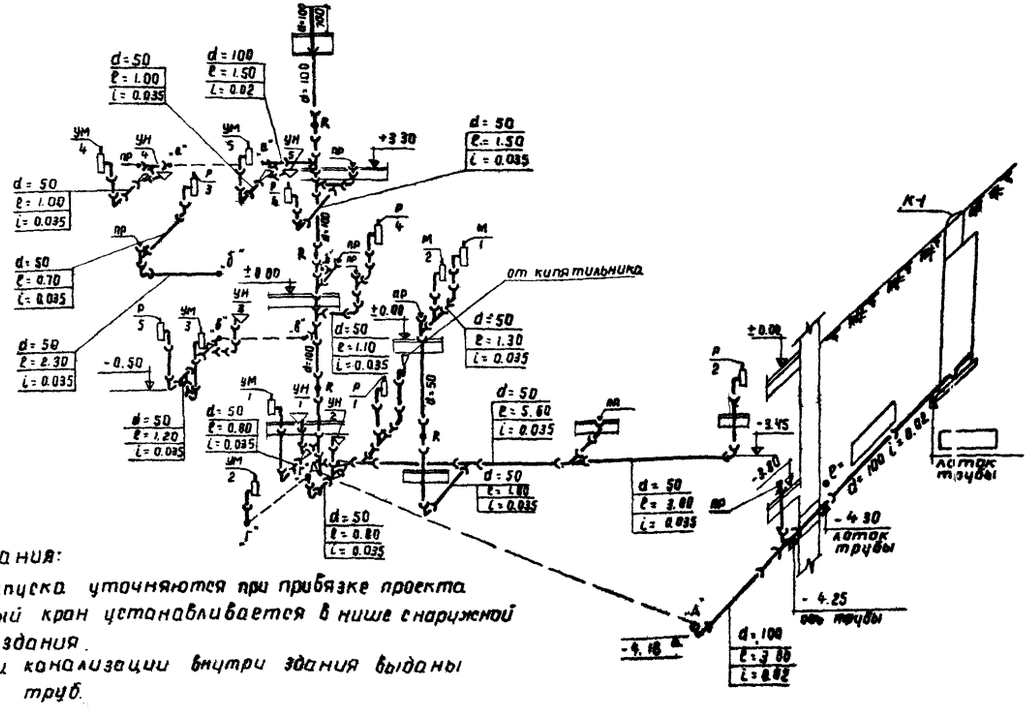

Примечания:

1. Длины выпуска уточняются при привязке проекта.
2. Поливочный кран устанавливается в нише снаружной стороны здания.
3. Отметки канализации внутри здания выданы по осям труб.

Условные обозначения.

На плане	На схеме	Наименование
		Трубопровод холодного водоснабжения
		Трубопровод горячего водоснабжения
		Канализация
		Вентиль
		Клапан обратный
к ст	к ст	Канализационный стояк
В. ст		Водопроводный стояк
Ст. г. в		Стояк горячей воды
УМ 1	УМ 1	Умывальник
УН 1	УН / УН	Унитаз с косым выпуском / с прямым выпуском
Р 1	Р 1	Раковина
		Смеситель
М 1	М 1	Мойка
пр	пр	Прочистка
	R	Ревизия
		Водоразборный кран
ПА-1 КР	ПА-1 КР	Поливочный кран

Министерство заготовок СССР Госпроект г. Новосибирск 1971г	Схема холодного и горячего водоснабжения. Схема канализации. Условные обозначения	Типовой проект 416-1-40
Контора с лабораторией для хлебоприемных пунктов III группы		Альбом I
		Лист ВК-4

Общий вид.

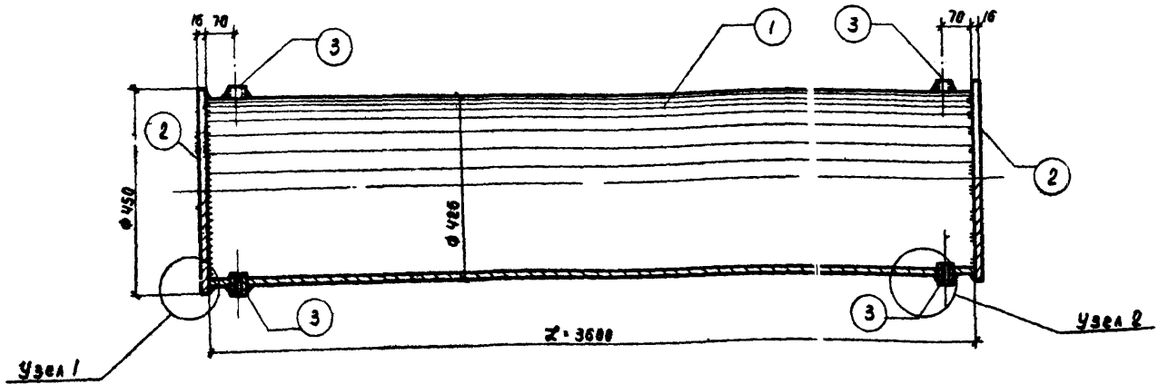

Узел 1

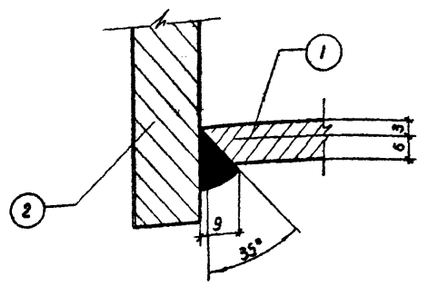

Узел 2

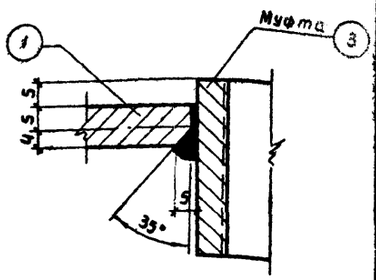

Крепление бака к жел. бетонной плите.

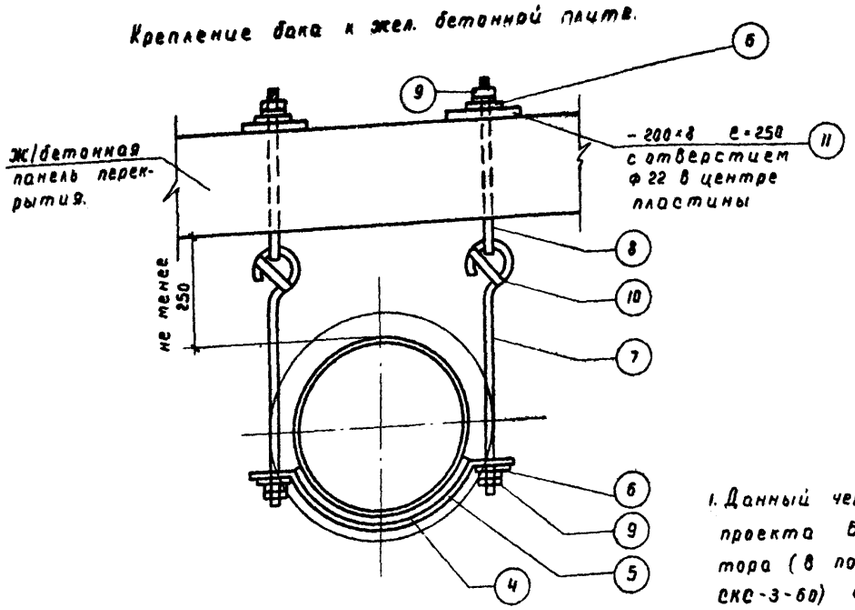

Спецификация

№№ поз.	ГОСТ	Наименование	К-во шт.	Вес 1 п.м. (м²) кг
1	8732-70	Ст. труба d=426×9	1	92.55
2	82-70*	Дно из широкополосной ст. δ=16 мм.	2	125.6
3	8966-59	Муфта прямая стальная d=25	4	—

Примечания.

1. Данный чертеж разработан на основании типового проекта 5-I-75-69/3 – подсобное помещение элеватора (в подсилосном этаже силокорпуса типа СКС-3-60) альбом II лист ВК-6, выпущенного Г.И Протзернопроект в 1969 г.
2. Соединение отдельных элементов бака производить на сварке электродом типа Э-42. ГОСТ 9467-60, швы сварки должны быть выполнены тщательно. Не допускаются разрывы, пустоты, перетоги и непровары
3. Баки окрашиваются изнутри и снаружи железным суриком за 2 раза
4. Баки после изготовления испытываются внутренним гидравлическим давлением 10 атм в соответствии с ТУ.
5. Детали даны на листе ВК-6.

Изоляция баков

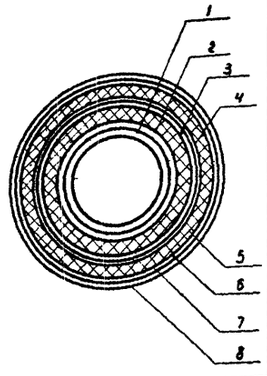

№№ п/п	Наименование	ед. изм.	расход на 1 п.м. d=426 мм
1	Стальная труба.	п.м.	1.0
2	Окраска лаком м 177 с добавлением алюминиевой крошки.	м²	1,65
3	Минераловатные маты δ=30 мм	м³	0,052
4	Гидроизоляционный слой из пергамина или рубероида с проклейкой швов	м²	1,84
5	Металлическая сетка из проволоки ф 1,5 мм с ячейкой 20×20 мм	м²	1,84
6	Асбоцементная штукатурка δ=10	м²	1,91
7	Оклейка хлопчато-бумажной тканью	м²	1,91
8	Окраска масляной краской за 2 раза.	м²	1,91

Спецификация на крепление трубы

№№ п/п	Наименование		матер.	Кол. шт.	Вес 1 шт. кг	ГОСТ
4	Подкладка	e=548	— 350×6	5	9,05	82-70*
5	Подвеска	e=758	— 100×10	5	5,95	103-57*
6	Шайба	e=30	— 80×10	20	0,044	"
7	Болт	e=500	ф 20 AI	10	1,82	5781-61*
8	Болт (крюк)	e=500	ф 20 AI	10	1,66	"
9	Гайка и контргайка	M 20	сталь	20	0,064	5915-70
10	Накладка	e=100	— 20×8	10	0,13	103-57*
11	Опорная пластина подвески	e=250	— 200×6	10	3,14	—"—

Министерство Заготовок СССР Госниисибзернопроект г. Новосибирск 1971 г.	Горизонтальный металлический бак для запаса питьевой воды d=426 мм. Общий вид. Крепление и изоляция баков.	Типовой проект 416-1-40
Контора лабораторией для хлебоприемных пунктов III груп-		Альбом I
		Лист ВК-5

Гл. инж. пр-та Мелкер
Нач. отдела Волгенко
Гл. специал. Вербовиков
Рук. груп. Безобразова
Разработ. Шейко

Выполнил Безобразова
Проверил Шейко
Копиров Жирнова
Сверил Абрамова

Дно

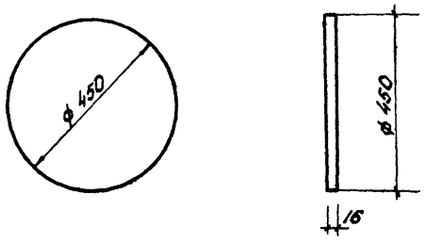

Подкладка

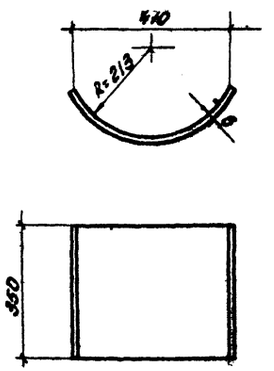

Подвеска

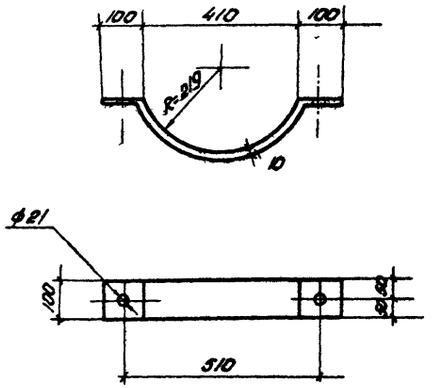

Болт поз. 8

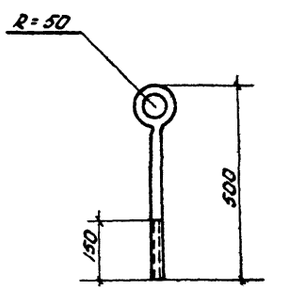

Накладка

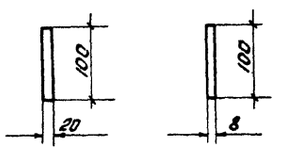

Болт поз. 7

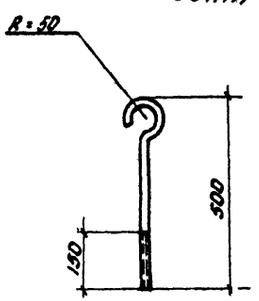

Шайба

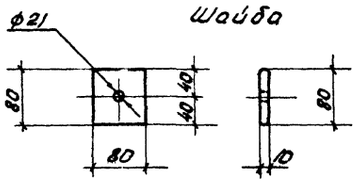

Примечания

1. Данный чертеж читать совместно с листом ВК-5.
2. Настоящий чертеж выполнен на основании листа ВК-III-9 альбома ТДК-Н-1-67 разработанного главапу моспроект-1

Министерство заготовок СССР Госмиисибпромзернопроект г. Новосибирск 1971г	Горизонтальный металлический бак для запаса питьевой воды d=426 мм Детали	Типовой проект 416-1-40 Альбом I Лист ВК-6
Контора с лабораторией для хлебоприемных пунктов III группы		

Гл. спец.	Гордовиков		Выполнил	Безобразова
Рук группы	Безобразова		Проверил	Шейко
Разработал	Шейко		Копировал	Русинов

Перечень чертежей марки ЭЛ

№ п/п	Наименование чертежей	Лист	стр.	Примеч.
1	Заглавный лист Перечень чертежей марки ЭЛ. Пояснительная записка.	ЭЛ-1	36	
2	Заглавный лист (продолжение) Условные обозначения	ЭЛ-2	37	
3	Спецификация №1 на силовое электрооборудование	ЭЛ-3	38	
4	Спецификация №2 на электроосветительное оборудование	ЭЛ-4	39	
5	Схема силовой сети. Расчётная схема сети освещения.	ЭЛ-5	40	
6	План первого этажа План подвала Электросиловое оборудование.	ЭЛ-6	41	
7	Таблица подсчета потребной мощности и количества световых точек	ЭЛ-7	42	
8	План 1,2 этажей и план подвала с сетями электроосвещения.	ЭЛ-8	43	

Пояснительная записка

I Общая часть

Проект электрооборудования конторы с лабораторией для хлебоприёмных пунктов III группы выполнен в соответствии с „Правилами устройства электроустановок" изд 1966 года. Помещения конторы с лабораторией относятся к помещениям с нормальной средой.

II Электроснабжение

Электроснабжение конторы с лабораторией предусматривается напряжением 380/220 в кабельной линией от трансформаторной подстанции (уточняется при привязке) Установленная мощность силового эл. оборудования составляет: 24,9 квт

Расчётная мощность силового эл. оборудования – 12,5 квт.

Установленная мощность электроосвещения – 9,9 квт.

Расчётная мощность – 7,0 квт.

Питание силовых и осветительных нагрузок корпуса от подстанции предусматривается отдельными кабельными линиями

III Силовое электрооборудование

Напряжение силовой сети предусмотрено 380/220 в с заземленной нейтралью. Электродвигатели приняты марки А01, А02 с короткозамкнутым ротором и поставляются комплектно с оборудованием. Питание потребителей запроектировано от силового распределительного пункта типа РР-9131, который поставляется комплектно с автоматами и устанавливается в коридоре первого этажа. Для защиты и управления электроприемниками предусматриваются автоматы типа АП-50-3мт и АП-50-2мт, устанавливаемые непосредственно около оборудования. Питание на эти автоматы подаётся через клеммные ящики от группы распределительного пункта

Силовая распределительная сеть принята кабелем марки АВРГ, прокладываемым по стенам.

Напряжение сети ~ 380/220 в.

Министерство заготовок СССР Госниисибпромагропроект г. Новосибирск 1971 г. Контора с лабораторией для хлебоприёмных пунктов III группы	Заглавный лист Перечень чертежей марки ЭЛ. Пояснительная записка	Типовой проект 416-1-40 Альбом – I Лист ЭЛ-1

IV Электроосвещение

Напряжение сети электроосвещения принято 380/220В с заземлённой нейтралью. Освещенности помещений запроектированы в соответствии с ПУЭ-66, раздел VI, глава VI-2.

В проекте предусмотрены две системы освещения: рабочая и аварийная. Питание сети рабочего освещения осуществляется от ТП (уточняется при привязке)
Аварийного – от силового распределительного пункта ПРА94

Для ремонтного освещения запроектирована штепсельная сеть 36В, к которой подключаются переносные светильники.

Для освещения лабораторных и служебных помещений предусмотрены светильники с люминесцентными лампами типа ЛПР, в подсобных помещениях – светильники с лампами накаливания.

Питание светильников принято от осветительного щитка типа УОЩВ-12- изделие мастерских „Главэлектромонтажа", который устанавливается в коридоре, в нише.

Групповая распределительная сеть выполняется проводом марки АППВС скрыто под штукатуркой и в пустотах плит перекрытий, в вентканалах и в санузлах кабелем АВРГ, который прокладывается открыто по стенам и по потолку.

V Заземление

Согласно „Правилам устройства электроустановок" (ПУЭ-66), все металлические части электрооборудования, нормально не находящиеся под напряжением, но могущие оказаться под таковым при повреждении изоляции, должны быть заземлены. Заземление осуществляется через четвертую нулевую жилу питающих кабелей силовой и осветительной сети.

Условные обозначения

- Щиток групповой рабочего освещения
- Шкаф распределительный силовой.
- Линия силовой сети и линия сети рабочего освещения
- Линия сети аварийного освещения
- Линия сети ~ 36В.
- Светильник с люминесцентными лампами типа ЛПР (2×40).
- То же, типа БП-3-2×40.
- Светильник кольцевой „ПКР-300"
- Светильник ЛПД промышленный, уплотненный.
- Плафон настенный, влагозащищенный „БУН."
- Штепсельная розетка в нормальном исполнении
- Штепсельная розетка в герметическом исполнении
- Ящик с однофазным понижающим трансформатором типа ЯТП-0,25.
- Ящик с автоматом
- А/Б — Электродвигатель переменного тока (А-номер на плане, Б-мощность в квт.)
- 2×800 / 2,7 — Количество и мощность ламп / высота подвеса светильника над полом.
- (30) — Нормируемая освещенность помещения в лк.
- (1) — Номер помещения на плане.
- Нагревательные приборы.

Напряжение сети ~ 380/220В

Гл. инж. проекта		Меньшов	Перова
Нач. сектора		Шейко	Кузова
Гл. специалист		Ерёмкин	Рукинова
Рук. группы		Языков	Перова

Выполнил	Меньшов	Перова	
Проверил	Шейко	Кузова	
Копировал	Еремкин	Рукинова	
Проверил	Языков	Перова	

Министерство заготовок СССР Госниисибпромзернопроект г. Новосибирск 1971г.	Заглавный лист (окончание) Условные обозначения	Типовой проект 416-1-40
Контора с лабораториями для хлебоприёмных пунктов III группы.		Альбом I
		Лист ЭЛ-2

Спецификация №1 на силовое электрооборудование

№№ п/п	Наименование и техническая характеристика	Марка тип модель	Един. измер.	Кол-во	Завод изготовитель	Примечание
1	2	3	4	5	6	7
1	Асинхронные электродвигатели 3х фазного переменного тока 50 пер/сек 380/220 в., с короткозамкнутым ротором.		шт./квт.	12/3.78	„Союзглавэлектро"	Поставляются комплектно с технологическим и сантехническим оборудованием
2	Нагревательные приборы, шкафы сушильные и т.п.		шт/квт	9/21.1		
3	Силовой распределительный пункт	ПР-9131 цсп.126	шт.	1	Харьковский электромех. з-д.	
4	Автоматический выключатель переменного тока 3х полюсный с током уставки комбинированного расцепителя 1.6 а, в пластмассовом кожухе.	АП-50-3мт.	шт.	11	з-д НВА г. Курск	
5	То же, но 6, 4 а	—"—	—"—	2	—"—	
6	То же, но 10 а	—"—	—"—	1	—"—	
7	То же, но 2х полюсный с током уставки расцепителя 6,4 а	—"—	—"—	3	—"—	
8	То же, но 1.6 а	—"—	—"—	1	—"—	
9	То же, но 10 а		—"—	1	—"—	
10	То же, но 16 а	—"—	—"—	2	—"—	
11	То же, но 25 а	—"—	—"—	1	—"—	
12	Сальники ввертные к автоматическим выключателям	У-51/III	—"—	42	изделие „ГЭМа"	
13	Ящик клеммный на 14 клемм	ЯК-14	—"—	4	Харьковский з-д	
14	То же, на 30 клемм	ЯК-30	—"—	3	Спецэлеватормельмаш	
	Кабели и провода					
15	Кабель силовой с алюминиевыми жилами с изоляцией из пропитанной бумаги, в алюминиевой оболочке, бронированный двумя стальными лентами с наружным покровом сечением 3×25+1×16 кв мм	ААБ	м	100	„Союзглавэлектро"	Уточняется при привязке
16	То же, но с резиновой изоляцией в полихлорвиниловой оболочке, сечением 3×10+1×6 мм²	АВРГ	м	40	„Союзглавэлектро"	
17	То же, сечение 3×4+1×2.5 мм².	АВРГ	м	240	—"—	
18	То же, сечение 2×4 мм²	АВРГ	м	70	—"—	
	Установочные материалы					
19	Труба стальная тонкостенная ф 22 мм².		м	20	„Главзаготнаб"	
20	Металлорукав гибкий ф 18 мм².	РЗ-ЦХ-18	м	50	—"—	
21	Неучтенный установочный и монтажный материал					

Гл. инж. пр.	Меклер	Проектир
Нач. отд.	Галкин	Проверил
Гл. специал	Кашников	Копировал
Самуйленково	Кашников	Аверина

Министерство Заготовок СССР „Госниисибпромзернопроект" г. Новосибирск 1971г.	Спецификация №1 на силовое электрооборудование.	типовой проект 416-1-40
Контора с лабораторией для хлебоприемных пунктов II группы		Альбом-I
		лист ЗЛ-3

Спецификация № 2

на электроосветительное оборудование

№ п/п	Наименование и техническая характеристика	Марка, тип модель	Ед. изм.	Кол-во	Завод изготовит.	Примечан
1	2	3	4	5	6	7
1	Щиток освещения	УОЩВ-12	шт.	2	изделие „ГЭНД"	
2	Ящик с однофазным понижающим трансформатором:					
	220/36 в.	ЯТП-0,25	шт	1	-"-	
3	Светильник с 2 лл люминесцентными лампами.	ЛПР(2×40)	"	61	предприятие ВОГ	
4	То же	БП-5(2×40)	"	36	Рижский светотехн з-д	
5	Светильник кольцевой с пластмассовыми экранирующими кольцами.	ПКР-300	"	9	з-д электротехн. изделий г. Москва	
6	Светильник промышленный уплотненный	ППД-200	"	4	Светотехн з-д г. Клатынь	
7	Плафон настенный влагозащищенный	БУН-60	"	20	з-д. электроаппаратуры г. Тернополь	
8	Ручной герметизированный фонарь	РГФ-61	"	10	Московский з-д светотехн арматуры им. Яблочкова	
9	Розетка штепсельная в нормальном исполнении для скрытой проводки.	индекс 0335		20	освещение Мосэлектроприбор"	
10	Розетка штепсельная для сети 36 в	У-86РО	"	2	Рижский з-д электротехн. изделий	
11	Вилка штепсельная для сети 36 в.	У-87-Р	"	1	-"-	
12	Переносная лампа герметическая с металлической сеткой и стеклянным колпаком.	ПЛТ	"	1	электротехн завод г. Чебоксары	
13	Выключатель герметический 250 в 10 а.	ВГПМ-2-10	"	8	з-д г. Ташкент	
14	Выключатель однополюсный в нормальном исполнении для скрытой проводки	ВС-1 индекс 0230	"	30	Рижский з-д электротехн. изделий	
15	Люминесцентная лампа белого света, мощностью 40 вт. 220 в.	ЛБ-40	шт.	194	Саранский электролампный завод	

1	2	3	4	5	6	7
16	Лампа накаливания 220в, 300вт.	НГ-220-300	"	9	Союзелав-	
17	То же, 220в, 200 вт.	НГ-220-200	"	6	электро	с запасом
18	То же, 220в, 150 вт.	НГ-220-150	"	4	-"-	
19	То же, 220в, 100 вт.	НБ-220-100	"	8	-"-	100%
20	То же, 220в, 60 вт.	НБ-220-60	"	46	-"-	
21	То же, 36в, 40 вт.	МО-36-40	"	2	-"-	
22	Провод с алюминиевыми жилами с полихлорвиниловой изоляцией сечением 3×4 мм².	АПВС	м	80	Союзелав- электро	
23	То же, сечением 2×4 мм²	АПВС	"	800	-"-	
24	Кабель силовой с алюминиевыми жилами с резиновой изоляцией в полихлорвиниловой оболочке сечением 2×4 кв мм	АВРГ	"	50		
25	Кабель силовой с алюминиевыми жилами с изоляцией из пропитанной бумаги в алюминиевой оболочке бронированный двумя стальными лентами с наружным покровом сечением 3×16+1×10 кв мм	ААБ	м	100	-"-	Уточняется при привязке
26	Кабель с резиновой изоляцией переносной, сеч 2×1,5 мм²	КРПТ	м	15	-"-	
27	Провод медный изолированный сечением 1,5 кв.мм.	ПРКС 300	м	70	-"-	для зарядки светильников
28	Коробки ответвительные	У-409			Ташкентский з-д пластмасс. изделий	масл. и бн. орган. в х-ке утепленн. в соотв. позиция ценника № 8
29	Потолочные крюки для подвески светильников		шт.	206	изделие „ГЭМа"	
30	Труба стальная тонкостенная ф 15 мм²		м	30	„Главзаготснаб"	
31	Неучтенный установочный и монтажный материал					

Министерство заготовок СССР Госпищевпроектмонтаж г. Новосибирск 1971г.	Спецификация № 2 на электроосветительное оборудование	Типовой проект 416-1-40	
Контора с лабораторией для хлебоприемных пунктов III группы		Альбом I	
		Лист ЭП-4	

Гл. инж. пр.		Проектир.	Сомойленко
Нач. отд.		Проверил	Кошников
Гл. специал.	Ахметзянов	Контролер	Рябухина
	Шарипов		
	Галкин		
	Кошников		

Схема силовой сети

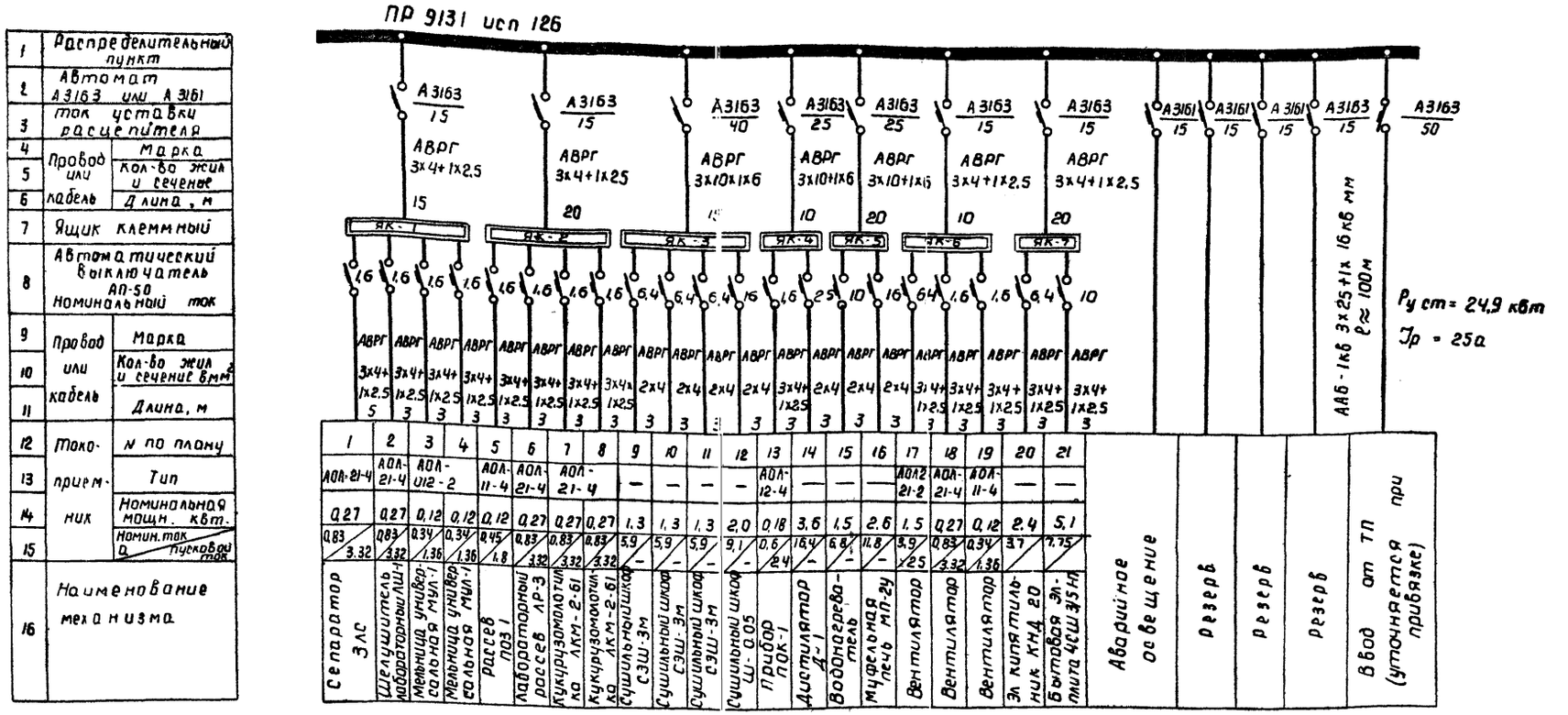

1	Распределительный пункт	
2	Автомат А3163 или А3161	
3	ток уставки расцепителя	
4	Провод или кабель	Марка
5		Кол-во жил и сечение
6		Длина, м
7	Ящик клеммный	
8	Автоматический выключатель АП-50 Номинальный ток	
9	Провод или кабель	Марка
10		Кол-во жил и сечение в мм²
11		Длина, м
12	Токоприемник	N по плану
13		Тип
14		Номинальная мощн. кВт.
15		Номин. ток / пусковой ток
16	Наименование механизма	

Расчетная схема сети освещения

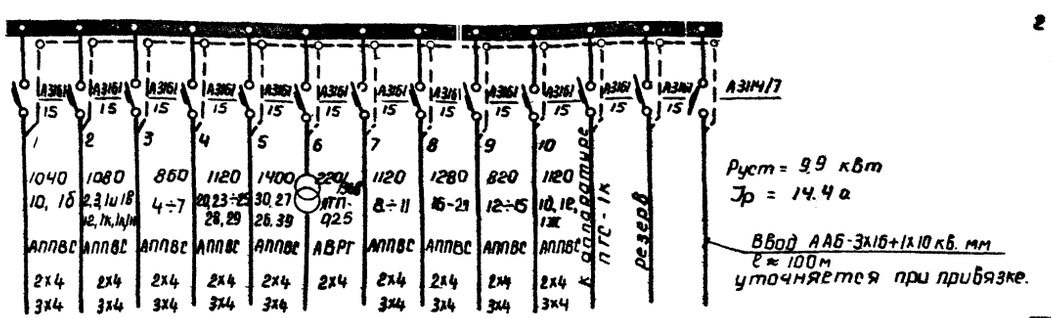

Щиток освещения УОЩВ-12	
Автоматы типа А3161 и А3114	
NN групп	
Мощность, вт	
NN помещений	
Марка проводки	
Сечение, кв мм	

Примечания:

1. Силовые сети выполняются кабелем марки АВРГ, проложенным по стенам и в полу в тонкостенных трубах
2. Заземление осуществляется через нулевую жилу питающих кабелей

Напряжение сети ~ 380/220в

Министерство заготовок СССР Госниисибпромзернопроект г. Новосибирск 1971г	Схема силовой сети Расчетная схема сети освещения.	Типовой проект 416-1-40
Контора с лабораторией для хлебоприемных пунктов III группы		Альбом - I
		Лист ЭЛ-5

Гл. ин. эк. пр-та		Меклер	Проектир		Самуйленкова
Нач. эн. отд		Галкин	Проверил		Кашников
Гл. специал		Кашников	Копировал		Яцемирская

План 1 этажа

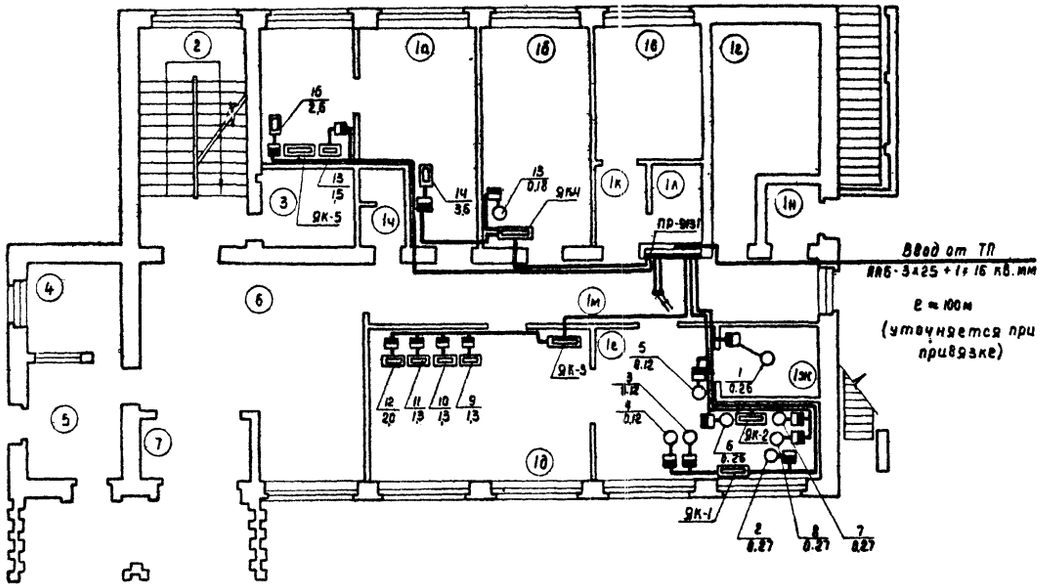

Этаж	№ п/п	Наименование помещений
1-й этаж		Лаборатория
	1а	Кабинет хим. анализов
	1б	Кабинет технич. анализов
	1в	Кабинет зав. лаборатории
	1г	Комната хранения образцов
	1д	Кабинет тех. анализов
	1е	Кабинет приемки образцов
	1ж	Сепараторная
	1и	Санузел
	1к	Шлюз
	1л	Гардероб
	1м	Коридор
	1н	Тамбур
	2	Лестница
	3	Кладовая уборочного инвент.
	4	Комната вахтера
	5	Проходная
	6	Вестибюль
	7	Тамбур

Этаж	№ п/п	Наименование помещений
Подвал	2	Лестница
	22	Венткамера
	23	Комната приема пищи
	24	Аккумуляторная
	25	Венткамера
	26	Кабинет НОТ, т/б, и охр труда
	27	Узел связи
	28	Санузел
	29	Санузел
	30	Коридор
	31	Тамбур
	32	Комната обществ. организац.

План подвала.

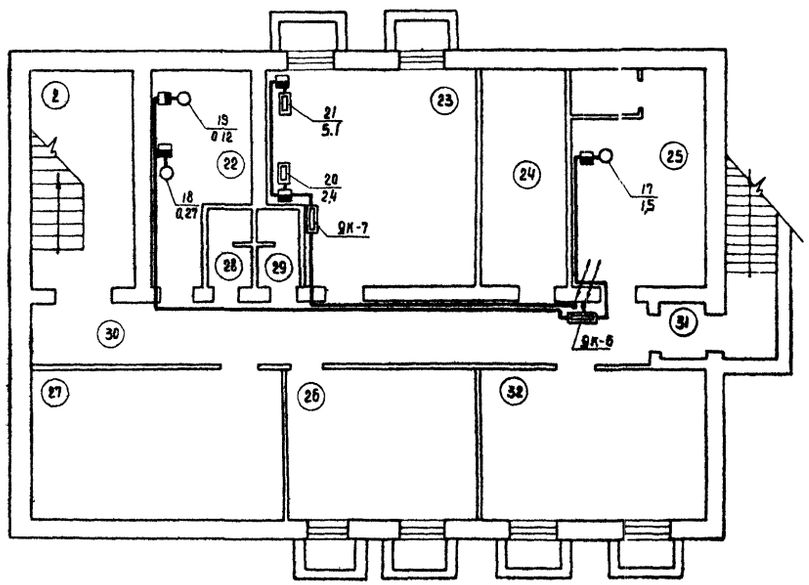

Напряжение сети ~ 380/220 В

Гл. инж. пр-та		Самуленкова	
Нач. отдела	Маклер	Кашников	
Гл. специал.	Галкин	Жирнова	
	Кашников	Проектир.	
		Проверил	
		Копиров.	

Министерство заготовок СССР Госпищесибпромзернопроект г. Новосибирск 1971г.	План 1 этажа. План подвала. Электроснабжение оборудование	Типовой проект 416-1-40
Контора с лабораторией для хлебоприемных пунктов III группы.		Альбом I
		Лист ЭА-6

Таблица

подсчёта потребной мощности и количества световых точек

№ по плану	Наименование помещения	Площ. кв.м.	Удельн. мощн. вт/м²	Освещ. лк.	Общая мощн. вт	Тип светильн.	Кол-во и мощн. ламп. Рабочее освещ.	Кол-во и мощн. ламп. авар. освещ.	Кол. штеп. розеток 36 в
1	2	3	4	5	6	7	8	9	10
	I этаж								
1а	Кабинет химических								
	анализов	23,1	24	300	560	ЛПР-2×40	7(2×40)		
1б	Кабинет техничес-								
	ких анализов	16.2	24	300	480	ЛПР 2×40	6(2×40)		
1в	Кабинет зав								
	лабораторией	9.8	–	75	300	ПКР-300	1×300		
1г	Комната хранения образцов	12.9	11.5	30	160	ПКР-300 ПКР-300	1×100 1×60		
1д	Кабинет технических								
	анализов	22.9	24	300	480	ЛПР-2×40	6(2×40)		
1е	Кабинет приёмки								
	образцов	17.4	24	300	480	ЛПР-2×40	6(2×40)		
1ж	Сепараторная	5,1	–	200	80	ЛПР-2×40	2(2×40)		
1и	Санузел	2.6	–	30	120	БУН-60	2×60		
1к	Шлюз	2.9	–	30	60	ПКР-300	1×60		
1л	Гардероб	2.8	–	30	100	ПКР-300	1×100		
1м	Коридор	19,1	–	75	160	БП-5-2×40	1(2×40)	1(2×40)	
1н	Тамбур	2,1	–	10	60	БУН-60	1×60		
2	Лестница				240	ЛПР-2×40	1(2×40)	2(2×40)	
3	Клавовая уборочного								
	инвентаря	5.2		10	60	ПКР-300	1×60		
4	Комната вохтера	5,8	–	75	200	ПКР-300	1×200		
5	Проходная	7.0	–	75	200	ПКР-300	2×100		
6	Вестибюль	27.5	8.5	75	240	БП-5-2×40	3(2×40)		
7	Тамбур	4.6	–	10	60	БУН-60	1×67		
	II этаж								
8	Комната спец.								
	производства	9.4	19	200	160	ЛПР-2×40	2(2×40)		
9	Отдел кадров	13.0	19	200	240	ЛПР-2×40	3(2×40)		
10	Технический отдел	16.2	16.2	200	240	ЛПР-2×40	3(2×40)		
11	Красный уголок	33.3	12.6	150	480	БП-5-2×40	6(2×40)		
12	Санузел	2.6	–	30	120	БУН-60	2×60		
13	Санузел	2.6	–	30	120	БУН-60	2×60		
14	Клавовая уборочного								
	инвентаря	2.9	–	10	60	БУН-60	1×60		
15	Коридор	28.9	–	75	240	БП-5-2×40	2(2×40)	1(2×40)	
16	Касса	2.4	–	200	80	ЛПР-2×40	1(2×40)		
17	Бухгалтерия	20.4	16.2	200	400	ЛПР-2×40	5(2×40)		
18	Кабинет директора	11.2	26.4	200	320	БП-5-2×40	4(2×40)		
19	Приёмная	11.2	26.4	200	320	БП-5-2×40	4(2×40)		
20	Кабинет главного								
	инженера	11.2	26.4	200	320	БП-5-2×40	4(2×40)		
21	Кабинет зам								
	директора	11.4	26.4	200	320	БП-5-2×40	4(2×40)		
	Подвал								
22	Венткамера	12.6	14.2	20	200	ППА-200	1×200		
23	Комната приёма								
	пищи	29.2	14.8	200	480	БП-5-2×40	6(2×40)		
24	Аккумуляторная	13.0	20.5	30	300	ТА-200	2×150		
25	Венткамера	19.5	9.3	20	200	ППА-200	1×200		
26	Кабинет НОТ, т/б и								
	охр труда	18.5	12.0	150	320	ЛПР-2×40	4(2×40)		
27	Узел связи	26.5	13.6	200	480	ЛПР-2×40	6(2×40)		
28	Санузел	2.5	–	30	120	БУН-60	2×60		
29	Санузел	2.5	–	30	120	БУН-60	2×60		
30	Коридор	26.5	–	75	240	ЛПР-2×40	2(2×40)	1(2×40)	
31	Тамбур	1.7	–	10	60	БУН-60	1×60		
32	Комната обществ								
	организации	23	12.2	150	320	ЛПР-2×40	4(2×40)		
	Наружное освещение				360	БУН-60	6×60		
	Итого:				10300	131 св.т.	9900	400	2

Гл. инж. пр-та Самойленко
Нач. эл.-т. отд. Кошников
Ст. специал. Рябухина

Директор Дашкевич
Гл. бухгалтер Ухватов
Зав. лабор. Гадкий

Инспектор Кошников
Зав. канц. Галкин
Техник Троберин
Копировал Ларина

Министерство заготовок СССР Госпроектзернопродукт г. Новосибирск 1971г. Контора с лабораторией для хлебоприёмных пунктов III группы	Таблица подсчёта потребной мощности и количества световых точек	Типовой проект 416-1-40 Альбом I Лист ЭЛ-7

План 1 этажа

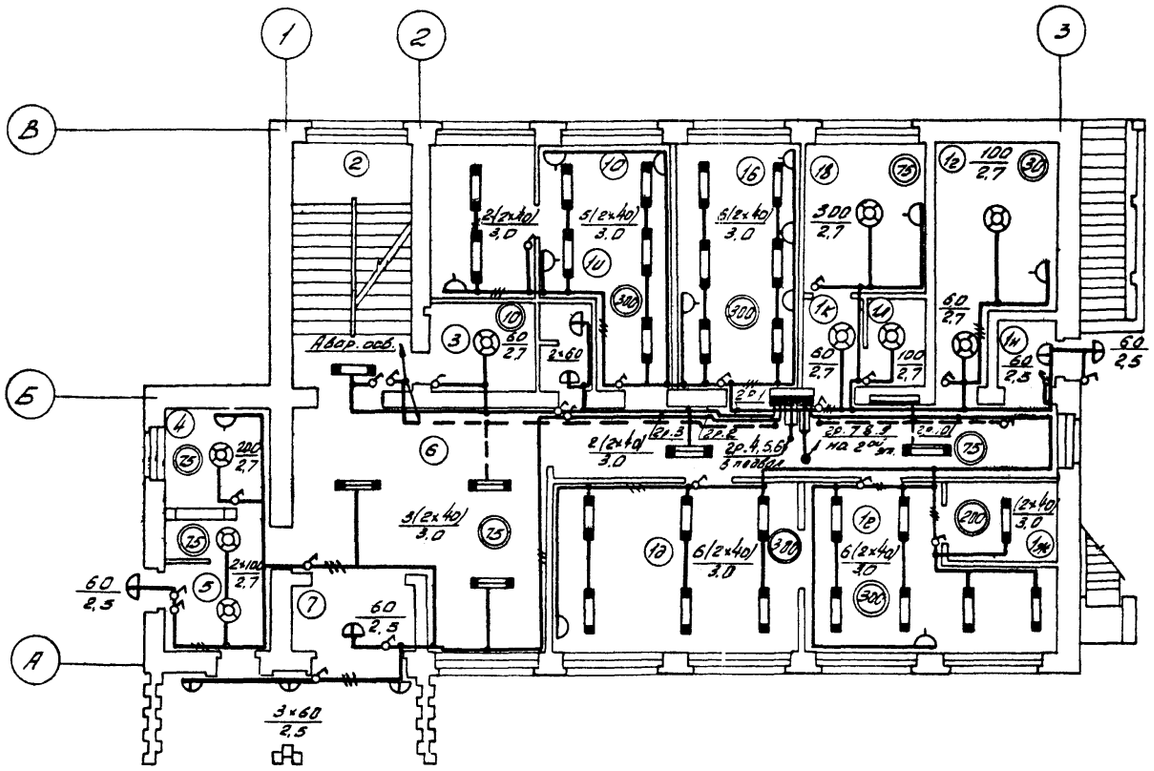

План 2 этажа

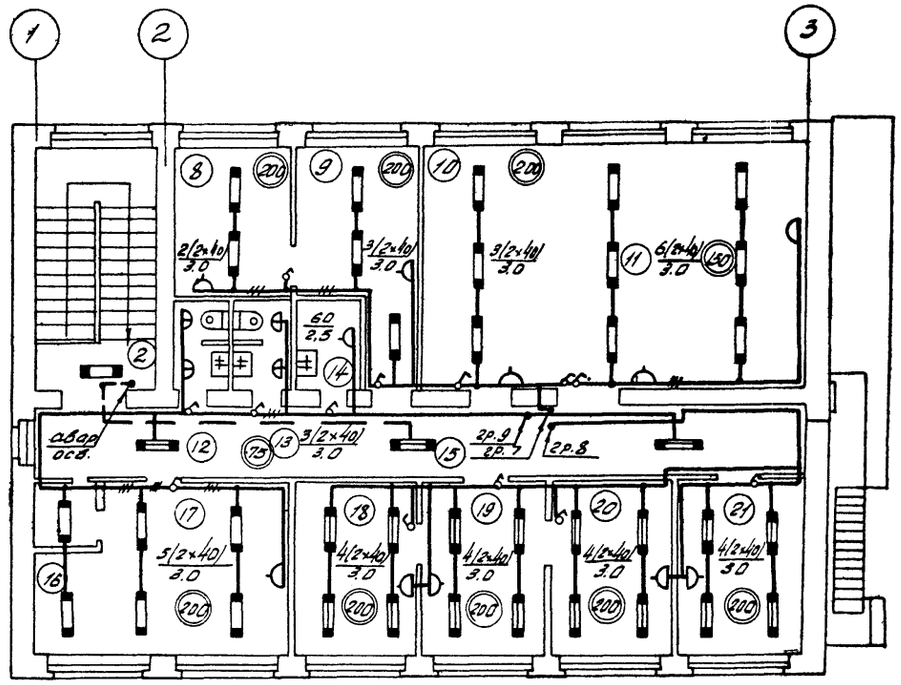

План подвала

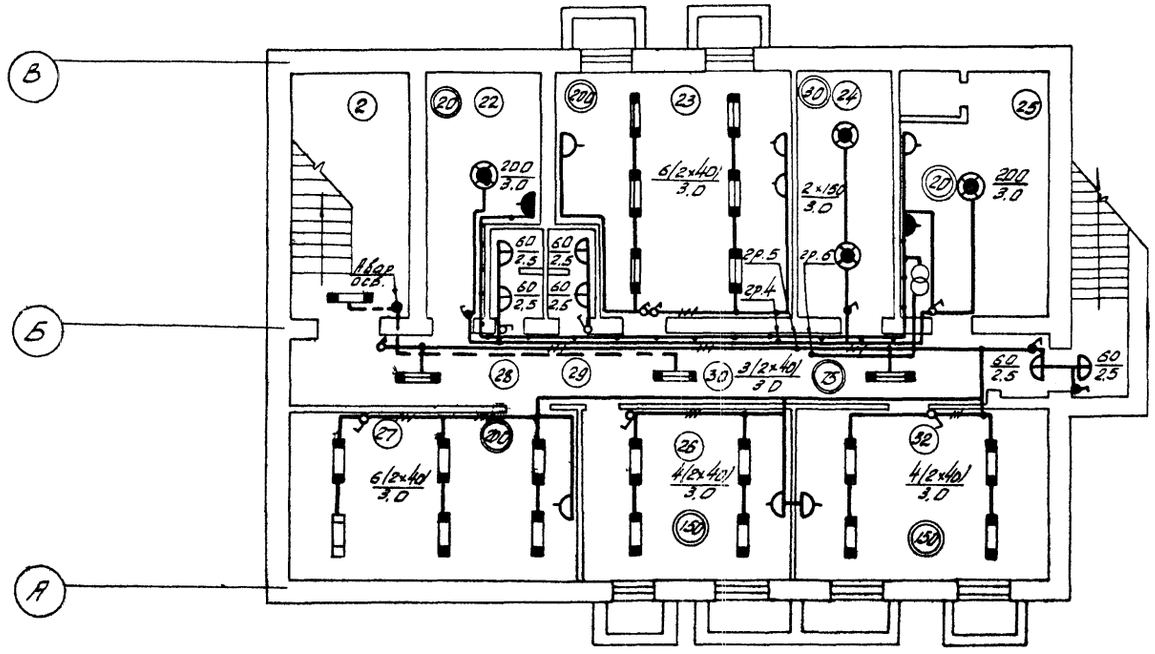

Экспликация помещений

Этаж	№ по плану	Наименование помещений
1	2	3
1й	1а	Кабинет хим. анализов
	1б	Кабинет технич. анализов
	1в	Кабинет зав. лабораторией
	1г	Комната хранения образцов
	1д	Кабинет технич. анализов
	1е	Кабинет приемки образцов
	1ж	Сепараторная
	1и	Санузел
	1к	Шлюз
	1л	Гардероб
	1м	Коридор
	1н	Тамбур
	2	Лестница
	3	Кладовая уборочного инвент.
	4	Комната вахтера
	5	Проходная
	6	Вестибюль
	7	Тамбур

1	2	3
2й	2	Лестница
	5	Комната спецпроизводства
	9	Отдел кадров
	10	Технический отдел
	11	Красный уголок
	12	Санузел
	13	Санузел
	14	Кладовая уборочного инвент
	15	Коридор
	16	Касса
	17	Бухгалтерия
	18	Кабинет директора
	19	Приёмная
	20	Кабинет гл. инженера
	21	Кабинет зам. директора

1	2	3
3й	2	Лестница
	22	Венткамера
	23	Комната приёма пищи
	24	Аккумуляторная
	25	Венткамера
	26	Кабинет НОТ, т/б и охр труда
	27	Узел связи
	28	Санузел
	29	Санузел
	30	Коридор
	31	Тамбур
	32	Комната обществ. организ.

Министерство заготовок СССР Госкомсибпроизхлопроект г. Новосибирск 1971г	Планы 1, 2 этажей и план подвала с сетями электроосвещения	Типовой проект 416-1-40
Контора с лабораторией для хлебоприёмных пунктов III группы		Альбом-I
		Лист ЭЛ-8

Гл. инж. проекта Шиц
Нач. эл. отд. Самсонов
Гл. специал. Жданкина

Техконтроль Кашников
Зав. лаб. Кашников
Проверил Колпобова
Конструктор Рябкина
Зав. сект. Кашников

Перечень чертежей марки СУ

№№ п/п	Наименование чертежей	Лист	Стр.	Примечания
1	Заглавный лист. Перечень чертежей и пояснительная записка	СУ-1	44	
2	Спецификация оборудования и материалов для слаботочных устройств.	СУ-2	45	
3	Планы 1, 2 этажей и подвала с сетями слаботочных устройств Условные обозначен.	СУ-3	46	
4	Скелетная схема станционных соединений аппаратуры АТСК-50/200, ТОЛ-10/100 и ЭПЧМ.	СУ-4	47	
5	Щит питания и кронштейны для выпрямителя к электрочасовой установке.	СУ-5	48	
6	Шкаф для аккумуляторных батарей типа 5Жн-45. Схема электропитающей установкиЭПУ	СУ-6	49	
7	Узлы и детали заземляющих устройств.	СУ-7	50	
8	Схема соединения статива №1 с вводным устройством Пульт управления каналами ПГС-1к.	СУ-8	51	

Пояснительная записка

Для телефонизации, пожарной сигнализации и электрочасофикации хлебоприемных пунктов III группы в конторе предусматривается узел связи с оборудованием:
1) автоматической телефонной станции типа АТСК-50/200 на 50 номеров;
2) станции тревожной сигнализации типа ТОЛ-10/100 на 30 лучей с 2 блоками,
3) станции электрочасофикации с установкой 2 первичных эл/часов типа ЭПЧМ
Кроме того, проектом предусматривается производственная громкоговорящая связь на ап-ре типа ПГС-1к и радиофикация.

Телефонизация АТСК-50/200 проектируется в составе: 1) вводного устройства с 2 громоотводными полосами; 2) статива №1; 3) электропитающей установки ЭПУ с аккумуляторными батареями типа 5Жн-45 напряжением 60 в
Аккумуляторные батареи устанавливаются в аккумуляторном шкафу с устройством естественной вентиляции через отверстия в междуэтажных перекрытиях. Для телефонизации конторы предусматривается установка 14 телефонных аппаратов типа АТС от вводного устройства по стенам к распределительным коробкам прокладывается кабель марки ТПП, в который включаются абоненты. В лестничной клетке распределительная сеть прокладывается в стояке. Абонентская проводка выполняется кабелем марки ТРП 1×2×0,5 открытым способом. Абоненты хлебоприемного пункта включаются в АТСК-50/200 через вводное устройство кабелем марки ТППБ 50×2×0,5, который корректируется при привязке. Для связи с районом предусматривается организация соединительных линий с 5 выходами на поселковую АТС.
Ввод соединительных линий предусматривается кабелем марки ТППБ 10×2×0,5 и корректируется при привязке. Для заземления оборудования АТСК-50/200 проектируется устройство заземления в соответствии с листом СУ-7

Пожарная сигнализация. ТОЛ-10/100 проектируется в составе: 1) одного общестанционного блока и 2 блоков лучевых комплектов; 2) вводного устройства типа АТСК-50/200 с 2 громоотводными полосами; 3) электропитающей установки ЭПУ с аккумуляторной батареей с напряжением 60 в, устанавливаемой совместно с батареями АТС в аккумуляторном шкафу. В конторе устанавливается два ложеизвещателя типа ПКИЛ-9. Включение ложеизвещателей *хлебо-прием* пункта в ТОЛ-10/100 – по комплексной слаботочной сети. Распределительная проводка выполняется кабелем марки ТРП 1×2×0,5 от распределительных телефонных коробок. Ложеизвещатели подлежат заземлению, сопротивление которого не должно превышать 50 ом. Заземление ТОЛ-10/100 выполняется совместно с АТСК-50/200 по чертежу СУ-7.

Электрочасофикация. ЭПЧМ проектируется в составе: 1) 2х первичных электрических часов и 2) электропитающей установки с выпрямителем типа ВСА-5м и аккумуляторной батареей напряжением 24 в., которая устанавливается совместно с батареями АТС. В конторе устанавливается 15 вторичных эл/часов. Вторичные эл/часы включаются в ЭПЧМ на комплексной слаботочной сети через телефонные распределительные коробки. От распределительных коробок сеть часофикации выполняется кабелем марки ТРП 1×2×0,5 с параллельным включением вторичных эл/часов через ответвительные коробки включение вторичных эл/часов хлебоприемного пункта в ЭПЧМ – по комплексной слаботочной сети.

Производственная громкоговорящая связь ПГС-1к. Для оперативного руководства у директора х/п пункта проектируется пульт производственной громкоговорящей связи на аппаратуре типа ПГС-1к. В пульт включаются 3 канала. каждый канал обеспечивает циркулярную двухстороннюю симплексную громкоговорящую связь по системе „слушаю-говорю". В 3 канала включается 15 комплектов ПГС-1к с корректировкой при привязке. Аппаратура ПГС-1к применена в пылебрызгонепроницаемом исполнении. Она подлежит заземлению. Директор х/п пункта имеет связь по всем каналам через пульт, благодаря которому его комплект ПГС-1к может подключиться к любому каналу. Для приема информации снизу к каждому каналу подключаются громкоговорители. Каналы выполняются двумя парами кабелей: 1) ПРППМ 1×2×1,2 – линейные разговорные цепи и 2) АВРБбг-2,5 – цепи питания. Длина кабелей для каналов уточняется при привязке.

Радиофикация. Радиофикация конторы предусмотрена от поселковой радиотрансляционной сети. Ввод выполняется от абонентского трансформатора мощностью 10 вт., устанавливаемого на трубостойке на крыше конторы. В конторе подлежит установке 20 громкоговорителей мощностью 0,25 вт. Распределительная сеть выполняется кабелем марки ПТПЖ 1×2×1,2 по стенам открытым способом, в лестничной клетке – в стояке Громкоговорители включаются в распределительную сеть через ответвительные УК-2г и ограничительные УК-2С коробки. Абонентская проводка выполняется кабелем марки ПТПЖ 1×2×0,6.
Наружные сети слаботочных устройств корректируются при привязке данного проекта к конкретному объекту.

Гл. инж. проекта	Мелкер	Выполнил	Гусева
Нач. сектора	Щейко	Проверил	Ежова
Гл. специал.	Арбузкин	Копировал	Рыжкова
Рук. группы	Калинов	Эскизный	Перово
		Сверил	

Министерство Заготовок СССР Госниисибпромзернопроект г. Новосибирск 1971г.	Заглавный лист Перечень чертежей и пояснительная записка.	типовой проект 416-1-40 Альбом-I
Контора с лабораторией для хлебоприемных пунктов III группы		лист СУ-1

Спецификация оборудования и материалов для слаботочных устройств

№№ п/п	Наименование	Тип или марка	Единица измер.	Количество	Завод изготов.	Примеч.
1	2	3	4	5	6	7
I	Автоматическая телефонная станция типа АТСК-50/200 на 50 номеров					
1	Вводное устройство РР2.108.067 СП	АТСК-50/200	шт.	1	з-д ВЗФ, Рига	
2	Плата САК РР2.110.422 СП	———	плата	5	———	
3	Плата РА РР2.110.423 СП	———	———	3	———	
4	Плата ШК РР2.110.424 СП	———	———	3	———	
5	Плата РСПО РР2.110.425 СП	———	———	5	———	
6	Плата РПЧ РР2.110.427 СП	———	———	1	———	
7	Статив I РР2.113.056 СП	———	статив	1	———	
8	Плата ЗИУ РР2.116.273 СП	———	плата	2	———	
9	Аппарат телефонный РР2.184.096 СП	———	шт	50	———	
10	Щиток ВЩС РР2.407.010 СП	———	———	1	———	
11	Прибор ИП-60 РР2.762.066 СП	———	———	1	———	
12	Полоса громоотводная РР4.811.013 СП	———	———	2	———	
13	Трансформатор ДТН-600/1400 Я3 473202ОСП	———	———	5	———	
14	Комплект инструментов РР4.063.037 СП	———	комп.	1	———	
15	——— запчастей РР 4.070.482 СП	———	———	1	———	
16	——— Монтажный РР4.075.280 СП	———	———	1	———	
17	——— альбомов РР4.074.027 СП	———	———	1	———	
18	Выпрямительный блок	ВБ-60/10	блок	1	Союзглавэл.	
19	——— " ——— " ———	ЗВБ-82/10	———	1	———	
20	Плата автомат. коммутации источн. питан.	ПАКВ	плата	1	———	
21	Аккумуляторы щелочные	5ЖН-45	батар.	10	———	
22	Шкаф аккумуляторный	—	шкаф	1	—	
23	Устройство для отвода газов	—	устр.	1	—	
24	Кабель емкостью 21×2	ТСВ	м	30	Союзглавэл.	
25	——— " ——— " ——— 5×3	ТСВ	———	20	———	
26	Провод	МШАЛ	———	400	———	
27	Кабель емкостью 50×2×0,5	ТППБ	———	200	———	уточнить при привязке
28	——— ——— ——— 50×2×0,5	ТПП	———	20	———	
29	——— ——— 10×2×0,5	ТППБ	———	500	———	уточнить при привязке
30	——— сечением 3×6+1×4 кв. мм	АВРГ-500	———	20	———	
31	——— ——— 1×6	ВРГ-500	———	10	———	
32	——— ——— 1×6	АВРГ-500	———	10	———	
33	——— ——— 1×16	АНРГ-500	———	200	———	для устр.
34	Муфты чугунные	МЧ-25	шт.	2	———	> 2-х
35	Сталь угловая длиной 2,5 м.	∠ 50×50×5	———	6	—	заземл.
36	——— полосовая длиной 2,5 м.	40×4	———	6	—	
37	Материалы	—	кг	10	—	
	Станция электрочасофикации					
1	Электрические часы, первичные	ЭПЧМ	шт.	2	Союзглавэл.	
2	Щит питания электрочасовой установки	—	щит	1	—	изгот. на месте
3	Выпрямитель селеновый	ВСА-5м.	выпр.	1	Союзглавэл.	
4	Аккумуляторы щелочные	5ЖН-45	батар	4	———	
5	Кабель сечением 3×6+1×4	АВРГ-500	м.	20	———	
6	——— ——— ——— 1×6	ВРГ-500	———	50	———	
7	——— ——— емкостью 1×2×1,2	ПТП ЖС	———	30	———	
8	Материалы	—	кг	3	—	

1	2	3	4	5	6	7
	Станция требовжной сигнализации типа ТОЛ-10/100 на 30 лучей					
1	Станция требовжной сигнализации 10/100 на 30 лучей с двумя блоками	ТОЛ-10/100	стан.	1	п/я 5571, г.п сиб	
2	Полоса громоотводная РР4.811.013 СП	АТСК-50/200	шт.	2	з-д ВЗФ, г. Рига	
3	Выпрямительный блок	ВБ-60/10	———	1	Союзглавэл.	
4	——— ——— ——— с ЗЗВБ	ЗВБ-82/10	———	1	———	
5	Плата автоматич. коммутации источн питания	ПАКВ	———	1	———	
6	Аккумуляторы щелочные	5 ЖН-45	бат.	10	———	
7	Кабель емкостью 30×2×0,5	ТППБ	м	30	———	
8	——— ——— ——— 30×2×0,5	ТППБ	———	200	———	уточн. при привяз.
9	——— сечением 3×6+1×4 кв. мм.	АВРГ-500	———	30	———	
10	——— ——— ——— 1×6	ВРГ-500	———	15	———	
11	——— ——— ——— 1×6	АВРГ-500	———	15	———	
12	——— ——— ——— 1×16	АНРГ-500	———	30	———	
	Производственная громкоговорящая связь типа ПГС-1к					
1	Пульт диспетчера	—	пульт	1	—	изгот. на месте уточн. при привяз.
2	Аппаратура производств громкогов связи	ПГС-1к	комп.	15	п/я, г-4271	
3	Громкоговоритель	1ГД-30	шт.	4	———	
4	Коробка ответвительная	УК-2П	———	1	———	
5	——— для распайки	УК-409	———	1	———	
6	Переключатель типа НАЗ-602-004 СП	НАЗ	———	1	———	
7	Кабель сечением 1×2×1,2	ПРППМ	м	300	Союзгл.	уточн. > при привяз.
8	——— ——— 2×2,5 кв. мм.	АВРБ	———	300	———	
9	Провод ——— 1×4 (для заземления)	ПР-500	———	200	———	
10	Материалы	—	кг	5		
	Абонентское оборудование и распределительные сети					
1	Коробка распределительная	КРТ-10×2	шт	3	п/я г-4271	
2	Пожизвещатель	ПКИА-9	———	2	———	
3	Электрические часы вторичные, уличн.	ЭВЧУ-Т-60	———	1	Союзглавэл.	
4	——— ——— ——— ——— односторон.	ЭВЧП-Т-40	———	14	———	
5	Громкоговоритель мощностью 0,25 Вт.		———	20	п/я, г-4271	
6	Коробка ответвительная	УК-2П	———	35	———	
7	——— ограничительная	УК-2С	———	20	———	
8	Кабель емкостью 50×2×0,5	ТПП	м	40	Союзглавэл.	
9	——— ——— 10×2×0,5	ТПП	м	40	———	
10	——— ——— 1×2×0,5	ТРП	———	280	———	
11	——— ——— 1×2×1,2	ПТП ЖС	———	400	———	
12	——— ——— 1×2×0,6	ПТП ЖС	———	200	———	
13	Провод сечением 1×4	ПР-500	———	40	———	
14	Труба стальная тонкостенная ф 38 мм.	—	м	24	———	
15	Материалы	—	кг	10	———	
	Радиофикация					
1	Трубостойка 1×2 габаритом 0,8 м.		шт.	1		
2	Трансформатор абонентский мощн. 10 Вт.	ТАГ-10	———	1	Союзглавэл.	
3	Провод стальной линейный d = 4 мл	—	пр/км кг	2,0 280	уточнить при привяз.	
4	Материалы	—	кг	5		

Министерство заготовок СССР Госниисибпромзернопроект г. Новосибирск 1971 г. Контора с лабораторией для хлебоприемных пунктов II гр оп.	Спецификация оборудования и материалов для слаботочных устройств	типовой проект 416-1-40	
		Альбом I	
		Лист СУ-2	

Инв. № подл. | Подпись и дата | Взам. инв. №
Гл. инж. проекта Аверина
Гл. конструктор Коробова
Руководитель группы Сергин
Проверил Галкин
Разработал Яхонина
Н. контр. Акимов
Составил Ручкин

План 2 этажа

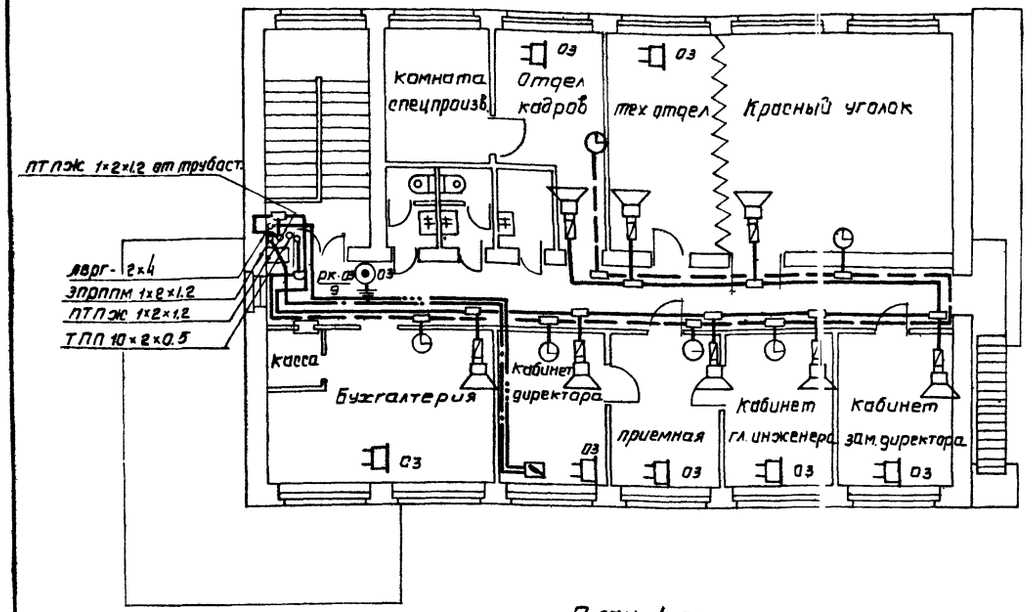

План подвала

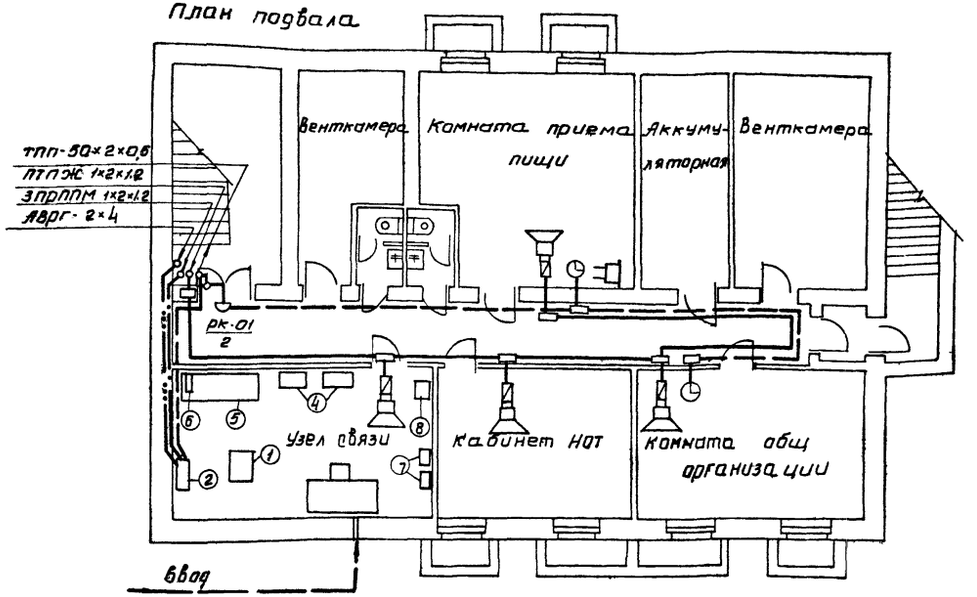

План 1 этажа

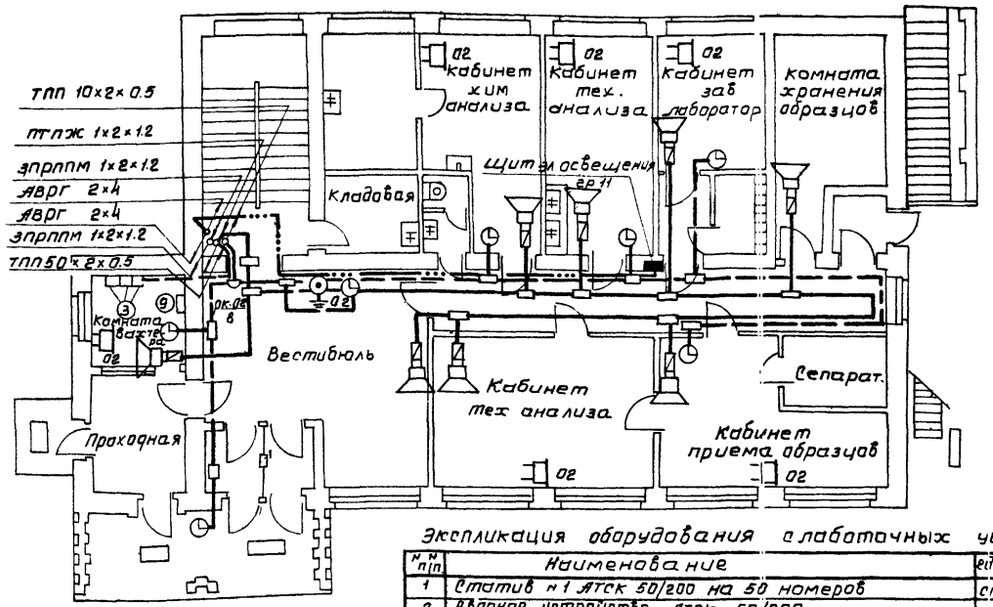

Условные обозначения

- Телефонный аппарат типа АТС.
- Пожарный извещатель типа ПКИЛ-9
- Электрические часы вторичные
- Громкоговоритель
- Пульт диспетчера для управления связью ПГС-1К
- Коробка телефонная распределительная КРТ-10×2
- Коробка ответвительная типа УК-2П
- Коробка ограничительная типа УК-2С
- Стояк пришел сверху и пошел вниз и наоборот
- Комплексная распределительная сеть
- Радиотрансляционная распределительная сеть
- Канал связи ПГС 1К разговорный
- Канал связи ПГС 1К, питание
- Муфта на распределительном кабеле.
- Заземление

Экспликация оборудования слаботочных устройств.

№№ п/п	Наименование	ед. изм.	Кол-во	примеч.
1	Статив №1 АТСК 50/200 на 50 номеров	стат.	1	
2	Вводное устройство АТСК-50/200	устр.	1	
3	Станция тревожной сигнализации ТОЛ 10/100 на 30 лучей	стан.	1	
4	Электропитающие установки для АТСК-50/200 и ТОЛ 10/100	устан.	2	
5	Шкаф аккумуляторный для батарей 5ЖН-45	шкаф	1	
6	Вытяжное устройство для шкафа	устр.	1	
7	Электрические часы первичные	эл/час.	2	
8	Щит питания с выпрямителем для эл/часов	устр.	1	
9	Выносной щиток сигнализации АТСК-50/200	щит.	1	

Министерство заготовок СССР Госниисибпромзернопроект г. Новосибирск	Планы 1,2 этажей и подвала с сетями слаботочных устройств Условные обозначения	типовой проект 416-1-40
Контора с лабораторией для хлебоприемных пунктов III группы		Альбом-I
		Лист СУ-3

Гл. инж. пр-та		Меклер
Нач. энер. ст.		Галкин
Гл. специалист		Охонько
проектир.		Яковлева
проверил.		Ручкан
		Копиров
		Величко

Скелетная схема станционных соединений аппаратуры АТСК-50/200; ТОЛ-10/100; ЭПГМ

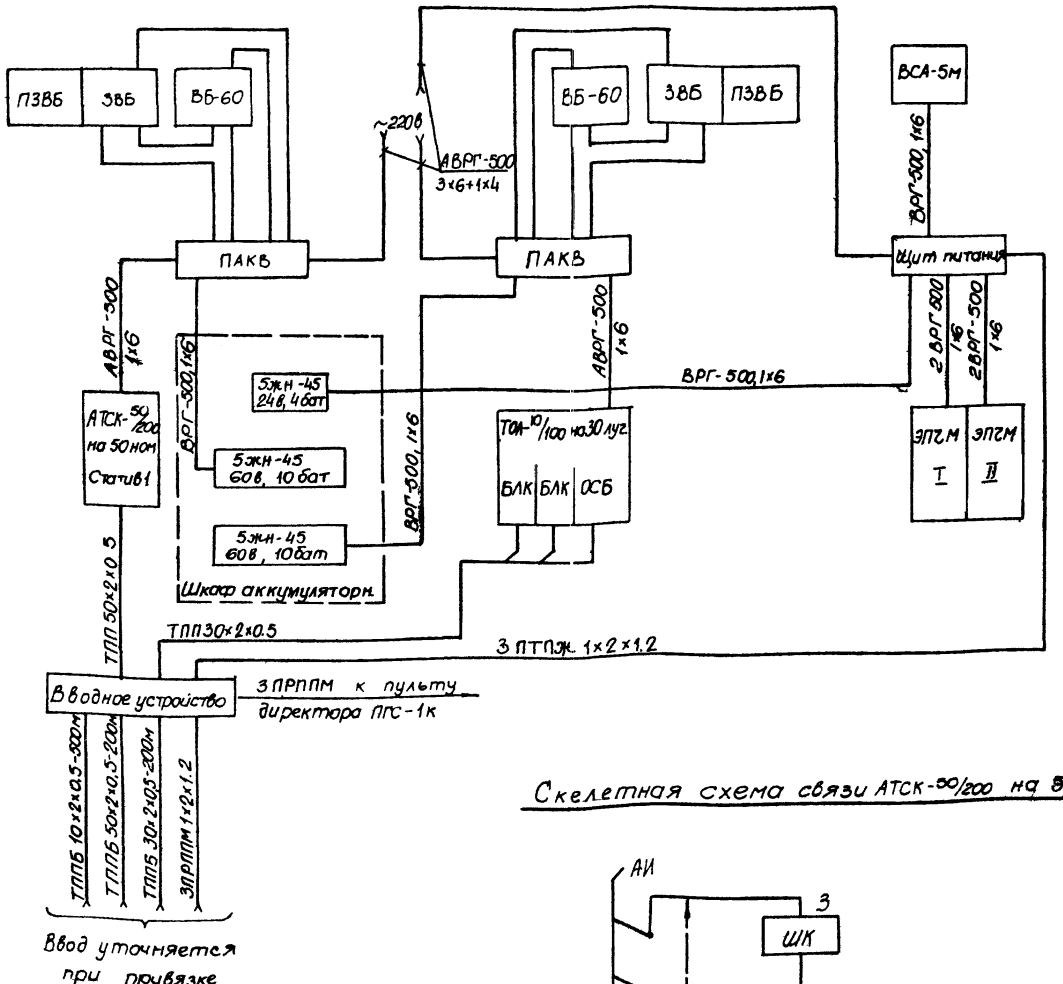

Фасад статива № 1

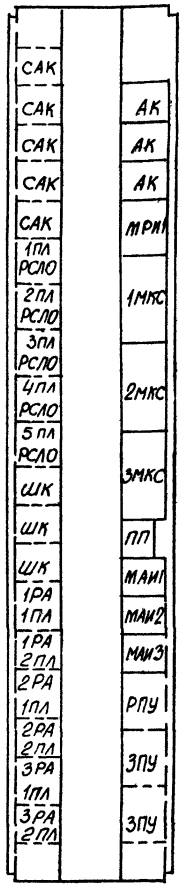

Скелетная схема связи АТСК-50/200 на 50 номеров

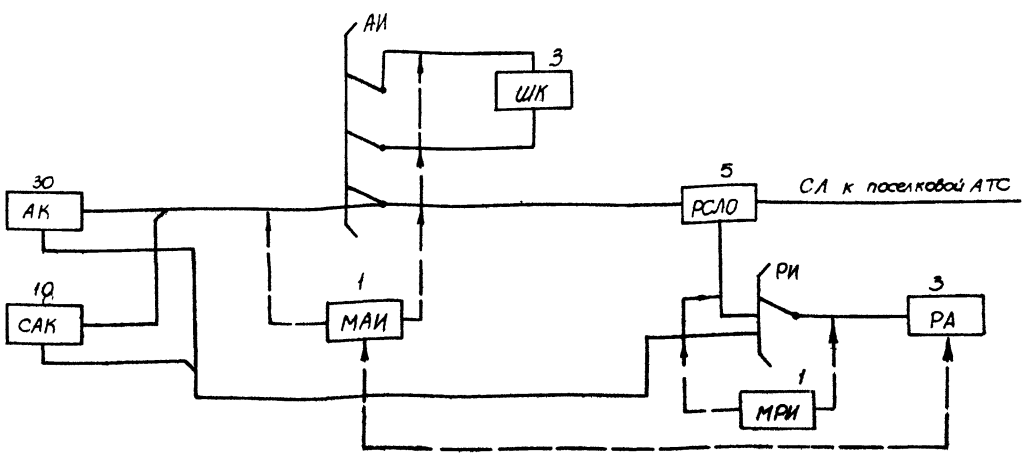

Примечания:

1. Перечень чертежей, пояснения и спецификация даны на листах СУ-1,2.
2. Чертеж составлен на основании типового проекта „Сельская автоматическая телефонная станция № 602-5/1-005-16

Министерство заготовок СССР госниисибпромзернопроект г. Новосибирск 1971 г.	Скелетная схема станционных соединений аппаратуры АТСК-50/200, ТОЛ-10/100 и ЭПГМ	Типовой проект 416-1-40
Контора с лабораторией для хлебоприемных пунктов III группы		Альбом-I
		Лист СУ-4

Гл. инж. пр.		Меклер	
Нач. энерг. отд.		Галкин	
Гл. спец.		Оконько	
Проектиров.		Яковлева	Копировал
Проверил		Ручкан	

Разметка панели

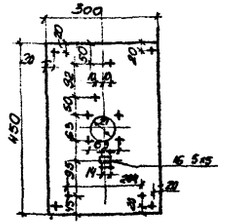

Масштаб 1:10

Общий вид

М:5

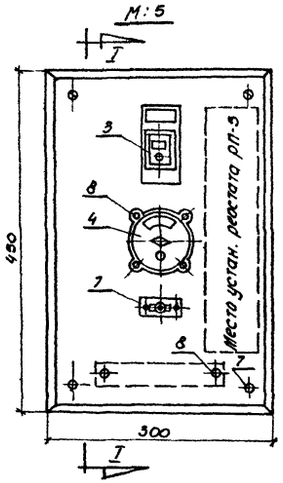

Разрез I-I М 1:5

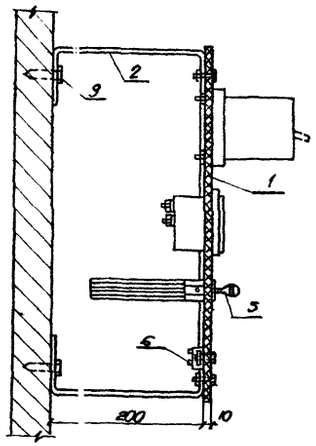

Монтажная схема щита электрочасовой установки

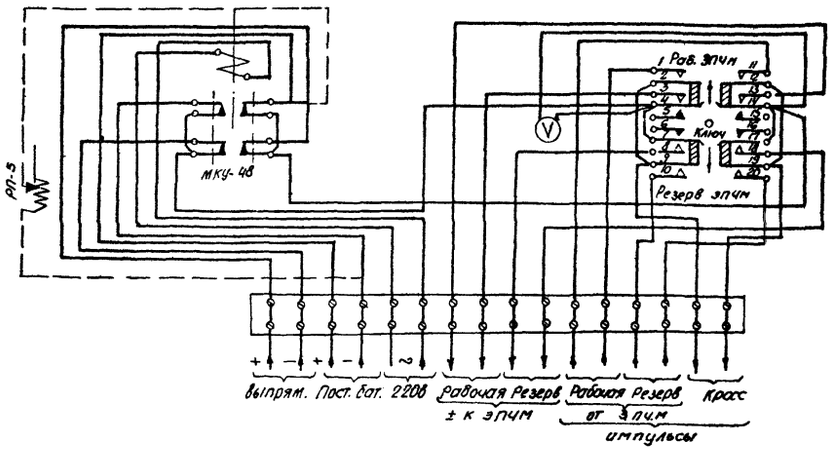

Кронштейн для выпрямителя

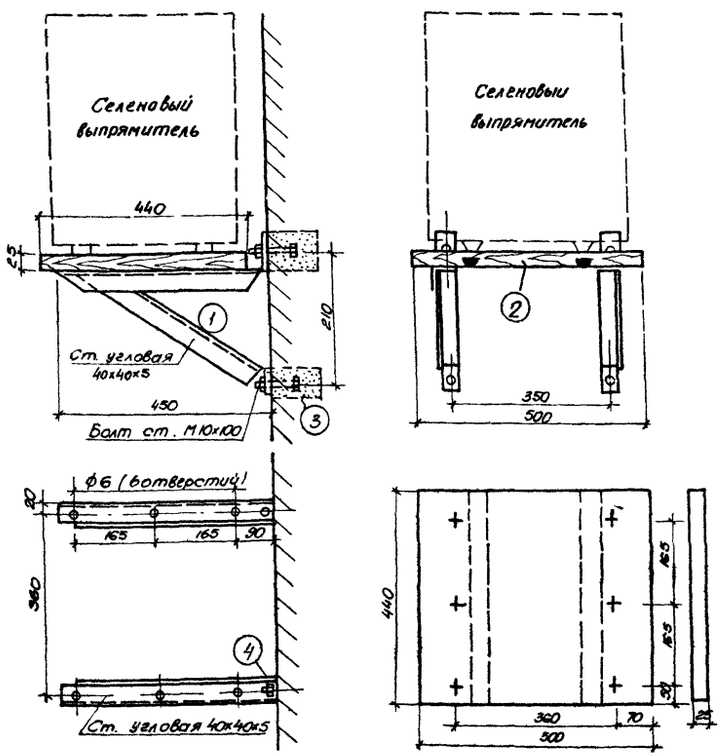

Спецификация

N N п/п	Наименование	Ед. изм.	Кол.	Примечания
	Кронштейн под выпрямитель			
1	Сталь угловая 40х40х5	кг	66	
2	Доски сосновые 50х440х25	шт	1	
3	Болт стальной М 10х100	"	4	
4	Гайка М-10	"	4	
5	Шуруп d=5х25	"	6	
	Щит питания к электрочасовой установке			
1	Панель 300х450х10 (гетинакс м „В")	шт	1	
2	Скоба 30х4, длиной 930 мм	"	2	
3	Реле МКУ-48 N РУ-450 3145Д ~ 220в	"	1	
4	Вольтметр пост тока М-42 от 0-50в	"	1	
5	Ключ роликовый N Ш 573 0036 саратпром	"	1	
6	Клеммная панель на 16 клемм	"	1	
7	Винт М4х18 с полукруглой головкой	"	8	с гайк. и шайб.
8	То же, М 4х30	"	5	
9	Шуруп 6х65 с шестигран. головкой	"	4	
10	Провод марки ПМ0В - 0,5 кв.мм	м	10	

Примечания:

1. Перечень чертежей, пояснительная записка и спецификация даны на листах СУ-1.2.
2. Чертеж составлен на основании следующих чертежей: а) N Р2-01-100, ЭО-10 „Стационное оборудование для „Дома проектных институтов", альбом II, 1961г.
   б) Шифр „Госниисибпромзернопроект" 889 „Кронштейн для выпрямителей."
3. Настоящий щит предназначается для питания электрочасовой станции от сети переменного тока напряжением 220в через выпрямитель, а в аварийном режиме от аккумуляторной батареи напряжением 24в.
4. При питании эл/часовой установки от источников тока напряжением свыше 24в на щите установлен реостат со скользящим контактом в защищенном корпусе типа РП-5.
5. Выпрямитель и обмотка реле должны быть подключены к одной группе предохранителей переменного тока 220в на щите освещения
6. Сверловка отверстий панели дополнительно уточняется на месте перед монтажом.
7. На кронштейне под выпрямитель траверсу с подкосом необходимо сварить.

Гл. инж. проекта	Нач. сектора	Гл. специал.	Рук. группы
Меглер	Шейко	Грейкин	Гайнов
Выполнил	Проверил	Копировал	Сверил
Герова	Гусева	Рыжкова	Перова
Щит питания и кронштейн для выпрямителя к эл/часовой установке			

Министерство заготовок СССР госниисибпромзернопроект г. Новосибирск 1971г.	Типовой проект 416-1-40
Контора с лабораторией для хлебоприемных пунктов III группы	Альбом - I
	Лист С-5

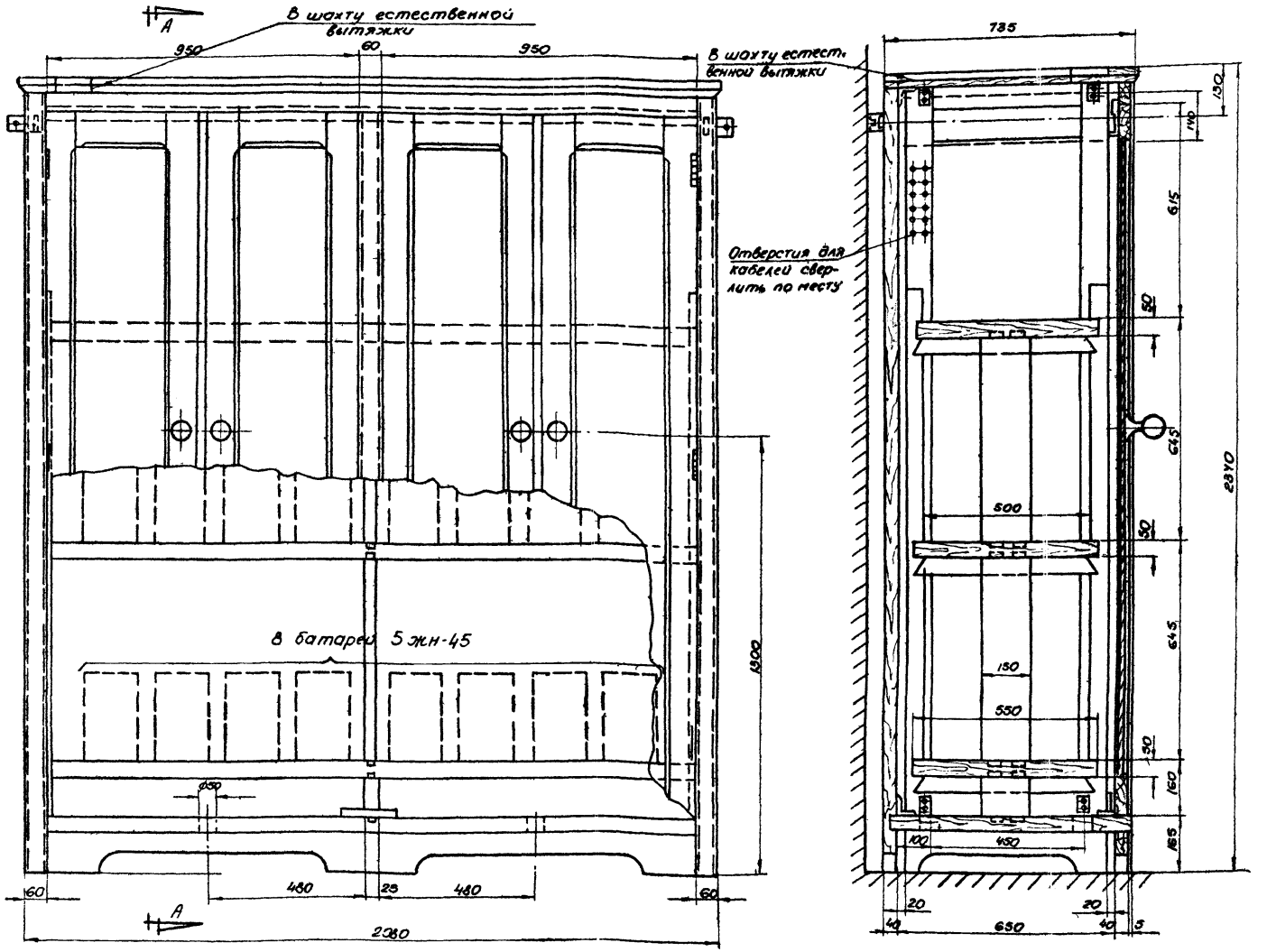

Схема кабельных соединений электропитающей установки ЭПУ

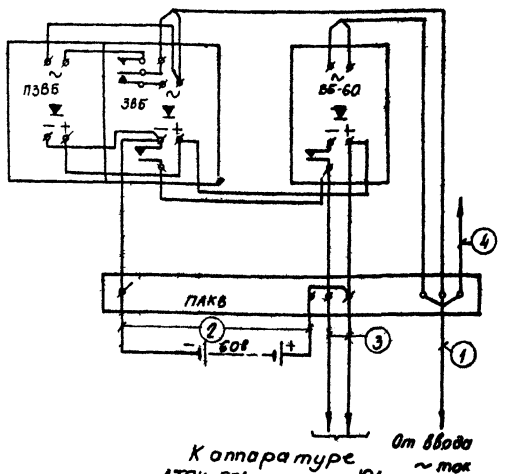

Примечания

1. Чертеж составлен на основании чертежа Л.О. „Гипросвязи" за №-628-00-09
2. Для изготовления шкафа по ГОСТу 84-86-51, требуется пиломатериалов (досок, брусков) — $0{,}65\ м^3$, фанеры сосновой — $8\ м^2$.
3. В готовом виде шкаф покрывается изнутри противощелочной или противокислотной краской. Петли, шурупы, ручки и замки подобрать на месте.
4. В шкафу размещаются 10 батарей для АТСК-50/200, 10 батарей для ТОЛ-10/100 и 4 батареи для ЭПУМ.
5. Перечень чертежей, пояснения и спецификация даны на листах СУ-1,2.

Таблица кабельных соединений ЭПУ

№№ п/п	Наименование от	Наименование до	Способ прокл	Характеристика и количество кабелей: Марка	Сечения	Длина АТС	Длина ТОЛ	Кол.кон	Всего
1	Щит переменного тока	ПАКВ	По стене	АВРГ-500	3х6+1х4	20	30	1	50
2	Аккумуляторн. бат.	ПАКВ	По констр.	ВРГ-500	1х6	10	15	2	50
3	ПАКВ	Стативы АТС или ТОЛ	—	АВРГ-500	1х6	10	15	2	50
4	ПАКВ	Контур заземления	По стене	АНРГ-500	1х16	200	30	1	230

Гл. инж. пр-та	Мелер		
Нач. отд.	Голкин		
Гл. спец.	Охонько		
Проектир.	Яковлева		
Проверил	Кучкан		
		Копировал	Щуцинская

Министерство заготовок СССР Госниисибпромзернопроект г. Новосибирск 1971	Шкаф для аккумуляторных батарей типа 5ЖН-45. Схема электропитающей установки ЭПУ	Типовой проект 416-1-4 Альб. Лист СУ-6
Контора с лабораторией для хлебоприемных пунктов III группы		

Размещение электродов заземления из угловой стали в грунте

Разрез по А-Б

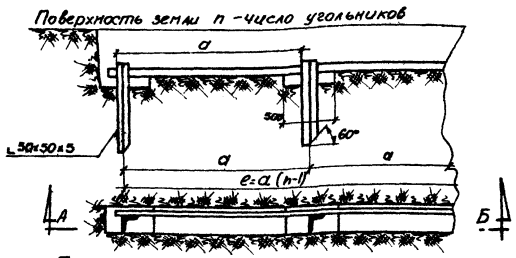

Присоединение плоских шин к заземлителю из угловой стали

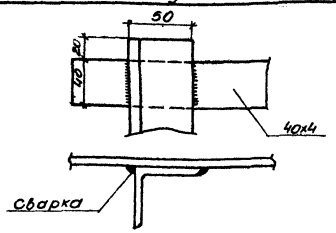

Соединение шин при прокладке в грунте

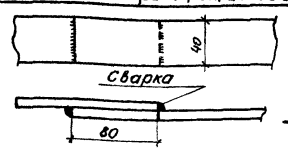

Соединения кабеля АНРГ со стальной шиной и контуром заземления

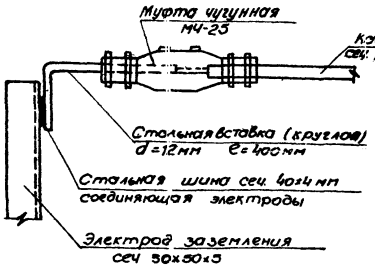

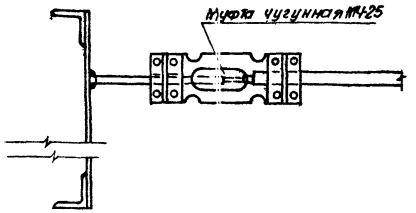

Устройство заземлений с искусственной обработкой грунта

Для песчаного грунта

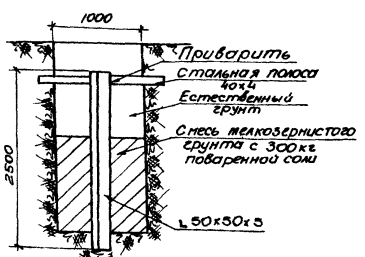

Котлован 1000x1000, глубиной 3000мм Смесь обильно смачивается водой и утрамбовывается. Коэффициент эффективности обработки колеблется от 25 до 50.

Для мелкозернистого грунта (суглинок, чернозем и т.д)

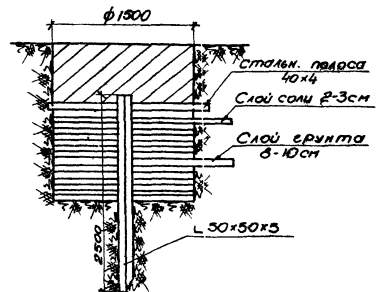

Количество слоев не менее 10. Каждый слой соли и грунта поливается водой из расчета 1-2 литра на 1кг. соли. На угольник требуется 40-50кг соли. Сопротивление заземления понижается примерно: в песчаном грунте в 4 раза, в супеске - в 2 раза, в суглинке - в 1,5 раза.

Оправка для забивки электродов

Разрез I-I

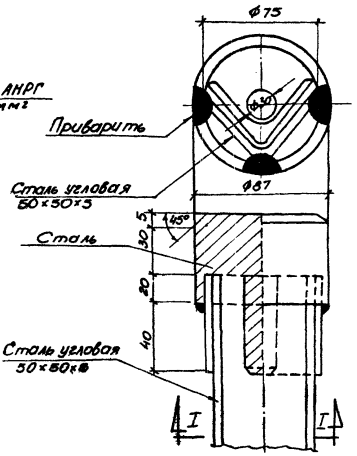

Данные о количестве заземлителей для требуемой величины сопротивления общего контура заземления

Удельное сопротивление грунта при 10-20% влажности ом. м	Расчетное удельное сопротивление грунта ом. м	Сопротивление растеканию единичн заземлителя ом	Число заземлителей при требуемом сопротивлении заземления не более 10 ом
Торф - 25	43.8	15	2
Чернозем - 50	87.5	31	2
Глина - 60	105	37	3
Глина - 80	140	49	3
Супесок - 300	525	184	более 10
Песок - 500	875	306	более 10

Примечания

1. Перечень чертежей, пояснения, спецификация даны на листах N СУ-1,2.
2. Согласно „Указаний по проектированию сельских телефонных сетей на сельских АТС емкостью до 200 номеров допускается устройство общего рабочего и защитного заземлений.
3. Величина сопротивления общего заземления должна быть не выше 10 ом.
4. В качестве заземлителей применяется угловая сталь 50x50x5мм длиной 2,5-3м, забиваемые в грунт на расстоянии 5-6м друг от друга К верхним концам заземлителей, которые находятся на глубине 0,8м, приваривается соединительная стальная полоса сечением 40x4мм
5. Количество параллельно включаемых заземлителей определяется в зависимости от удельного сопротивления грунта Данные о количестве заземлителей для требуемой величины сопротивления общего контура заземления 10 ом приведены в таблице и определяются при привязке в зависимости от грунта.

Министерство заготовок СССР Госниисибпромзернопроект г. Новосибирск 1971	Узлы и детали заземляющих устройств	Типовой проект 416-1-40
Контора с лабораторией для хлебоприемных пунктов III группы		Альбом - I
		Лист СУ-7

Гл. инж. пр-та		Меклер			
Нач. эл. отд.		Галкин			
Гл. спец.		Охонько			
Проектиров		Яковлева	Копировал		Яценурская
Проверил		Ручкан			

Стеллаж №1

Штифтовая рамка

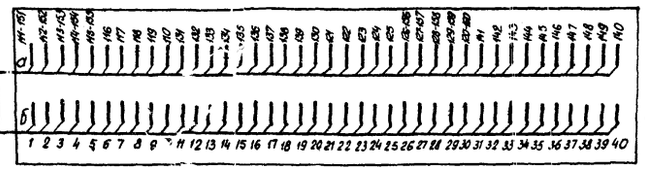

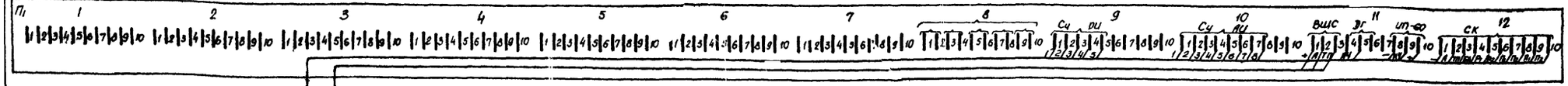

Вводное устройство

Штифтовые рамки

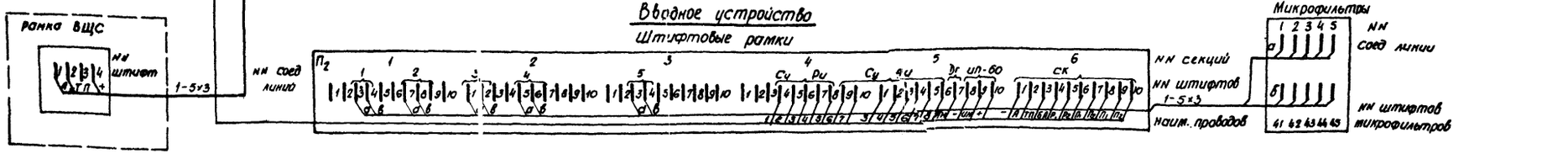

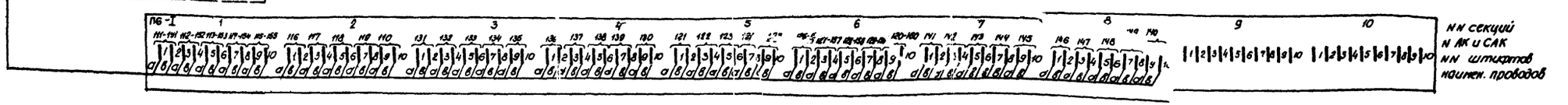

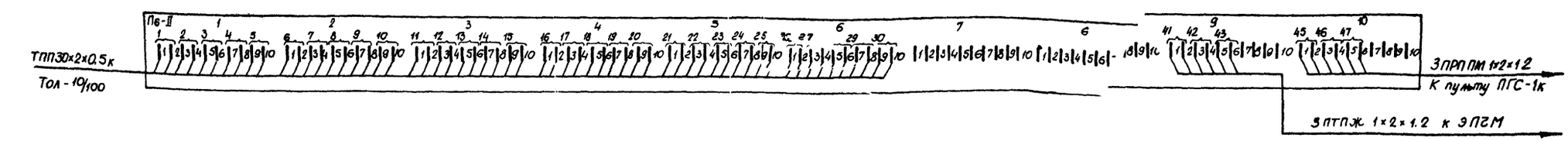

Пульт управления каналами аппаратуры ПГС-1К

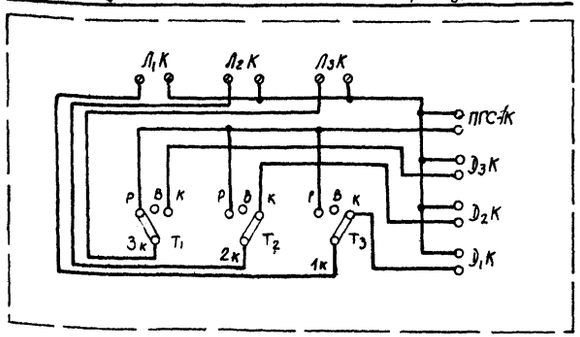

Л1К ... Л3К - гнезда линий 1,2,3 каналов

ПГС-1К - гнезда аппаратуры ПГС-1к

Д1К ... Д3К - гнезда динамиков

Т1 ... Т3 - тумблеры на 3 положения с фиксацией среднего положения

Р - разговор

В - выключено

К - контроль (прослушивание)

Примечания:

1. Перечень чертежей, пояснения и спецификация даны на листах СУ-1,2.
2. К вводному устройству подключаются стеллаж №1, аппаратура ТОЛ-10/100, первичные часы ЭПЧМ и разговорные каналы пульта управления ПГС-1К.
3. К пульту управления каналами аппаратуры ПГС-1к, устанавливаемому в кабинете директора, подключаются: комплект 1к директора, громкоговорители директора и по кс ПГС-1к, устанавливаемые в соору и хлебоприемного пункта

...ния вводным ...ния -1к	Типовой проект 416-1-40
	Альбом-I
	Лист СУ-8

Инв. № подл. | Подп. и дата | Взам. инв. №
Гл. инж. проекта
Нач. отд.
Проект.
Провер.

Мекаев
Солкин
Охонько
Яковлева
Копировал
Ручкан
Ульянич
Электрическая

gost.e-ecolog.ru