ТИПОВОЙ ПРОЕКТ

284-6-1

САЛОН-МАГАЗИН СПЕЦИАЛИЗИРОВАННОГО КОММУНАЛЬНОГО ОБСЛУЖИВАНИЯ

ДЛЯ ГОРОДОВ С НАСЕЛЕНИЕМ 300-500 ТЫСЯЧ ЖИТЕЛЕЙ

АЛЬБОМ I

Пояснительная записка. Архитектурно-строительные решения. Конструкции железобетонные и металлические. Технологический чертеж. Внутренний водопровод и канализация. Отопление и вентиляция. Электроосвещение. Связь и сигнализация.

				Привязан
Инв.№				

gost.e-ecolog.ru

ТИПОВОЙ ПРОЕКТ

284-6-1

САЛОН-МАГАЗИН СПЕЦИАЛИЗИРОВАННОГО КОММУНАЛЬНОГО ОБСЛУЖИВАНИЯ

ДЛЯ ГОРОДОВ С НАСЕЛЕНИЕМ 300-500 ТЫСЯЧ ЖИТЕЛЕЙ

АЛЬБОМ I

СОСТАВ ПРОЕКТА

Альбом I – Пояснительная записка. Архитектурно-строительные решения. Конструкции железобетонные и металлические. Технологический чертеж. Внутренний водопровод и канализация. Отопление и вентиляция. Электроосвещение. Связь и сигнализация.
Альбом II – Заказные спецификации.
Альбом III – Сметы.

РАЗРАБОТАН
ПРОЕКТНЫМ ИНСТИТУТОМ
„Гипрокоммунстрой"

Директор института С.И. Мишин
Главный инженер проекта Л.Н. Гавриков

УТВЕРЖДЕН ГОССТРОЕМ РСФСР
Приказ № 39 от 30.05. 1979 г.
Введен в действие Гипрокоммунстроем
Приказ № 41 от 26.02 1980 г.

Привязан

Инв. № 16587-01

16587-01

Типовой проект 284-6-1 Альбом I

NN п.п	Наименование	Лист	NN стр.
1	Обложка		
2	Титульный лист		
3	Содержание альбома	—	3
	Архитектурно-строительная часть		
4	Заглавный лист (начало)	АР-1	4
5	Заглавный лист (продолжение)	АР-2	5
6	Заглавный лист (окончание)	АР-3	6
7	Сводная спецификация	АР-4	7
8	План на отм. 0.000. Экспликация помещений	АР-5	8
9	Разрезы 1-1; 2-2. План кровли.	АР-6	9
10	Фасады в осях 1-4; 4-1; А-Г; Г-А. Ведомость отделки фасадов.	АР-7	10
11	Ведомость отделки помещений.	АР-8	11
12	План перемычек. Отверстия для сетей инженерного оборудования. Маркировка дверных проемов.	АР-9	12
13	Схемы заполнений оконных и дверных проемов. Перечень элементов.	АР-10	13
14	Декоративная решетка	АР-11	14
15	План фундаментов	КЖ-1	15
16	Сечения фундаментов 1-1÷9-9.	КЖ-2	16
17	План покрытия.	КЖ-3	17
18	План раскладки карнизных плит по оси В. Сечения 3-3÷6-6.	КЖ-4	18
19	Металлическая балка МБ-1. Анкера А-1,2,3,4,5.	КМ-1	19
20	Подвеска с крюками для венков. Подставка под гроб.	КМ-2	20
21	План с расстановкой технологического оборудования. Спецификация.	ТХ-1	21

NN п.п	Наименование	Лист	NN стр.
	Водопровод и канализация		
22	Общие данные.	ВК-1	22
23	План и схема систем В1, Т3, К1, К2.	ВК-2	23
	Отопление и вентиляция		
24	Основные данные	ОВ-1	24
25	Сводная спецификация	ОВ-2	25
26	План отопления. Схема отопления.	ОВ-3	26
27	План вентиляции. Схемы вентиляции ВЕ-1; ВЕ-2; ВЕ-3, ВЕ-4, ВЕ-5.	ОВ-4	27
28	Узел управления. План, схема, разрез 1-1.	ОВ-5	28
29	Звено прямого участка шовного асбестоцементного воздуховода	ОВ-6	29
	Электроосвещение		
30	Заглавный лист. Пояснительная записка. Состав проекта. Спецификация на оборудование и материалы. Основные показатели проекта.	ЭЛ-1	30
31	План сети электроосвещения.	ЭЛ-2	31
32	Расчетная схема распределительной сети. Опросный лист ВРУ1-21.	ЭЛ-3	32
	Устройства связи и сигнализации		
33	Пояснения. Спецификация на оборудование и основные материалы	УС-1	33
34	Сети на отм. 0.000. Условные обозначения. Объемы работ.	УС-2	34

ГИП	Гавриков		1980 ТП 284-6-1
Состав.	Никишин		Салон-магазин специализированного коммунального обслуживания для городов с населением 300-500 тыс. чел.
Привязан			Стадия Р, Лист 1, Листов 1
Инв. N 16587-01			Содержание альбома — ГИПРОКОММУНСТРОЙ г. Москва

Ведомость основных комплектов.

	Основной комплект.	
1.	Архитектурно-строительная часть	
	а/ архитектурно-строительные решения	АР
	б/ конструкции железобетонные	КЖ
	в/ конструкции металлические	КМ
2	Технология.	ТХ
3	Санитарно-техническая часть	
	а/ водопровод и канализация	ВК
	б/ отопление, вентиляция, теплоснабжение	ОВ.
4	Электротехническая часть.	
	а/ электрооборудование.	ЭЛ.
	б/ связь и сигнализация	УС.

Ведомость чертежей.

Лист	Наименование	Стр.	Примечан.
АР-1	Заглавный лист /начало/	4	
АР-2	Заглавный лист /продолжение/	5	
АР-3	Заглавный лист /окончание/	6	
АР-4	Сводная спецификация	7	
АР-5	План на отм. 0.000. Экспликация.	8	
АР-6	Разрезы I-I, II-II. План кровли.	9	
АР-7	Фасады в осях 1-4, 4-1, А-Г, Г-А.	10	
	Ведомость отделки фасадов.		
АР-8	Ведомость отделки помещений.	11	
АР-9	План перемычек. Отверстия для	12	
	сетей инженерного оборудования.		
	Маркировка дверных проемов.		
АР-10	Схемы заполнений оконных и двер-	13	
	ных проемов. Перечень элементов		
АР-11	Декоративная решетка	14	
КЖ-1	План фундаментов.	15	
КЖ-2	Сечения фундаментов 1-1÷9-9.	16	
КЖ-3	План покрытия.	17	
КЖ-4	План раскладки карнизных плит	18	
	по оси В. Сечения 3-3÷6-6.		

Типовой проект разработан в соответствии с действующими нормами и правилами и предусматривает мероприятия, обеспечивающие взрывную, взрывопожарную и пожарную безопасность при эксплуатации здания.
Главный инженер проекта. /А.Гавриков/.

Ведомость чертежей

Лист	Наименование	Стр.	Примечан.
КМ-1	Металлическая балка МБ-1	19	
	Анкеры А-1, А-2, А-3, А-4, А-5		
КМ-2	Подвеска с крюками для венков		
	Подставка под гроб	20	
ТХ-1	План с расстановкой технологического оборудования. Спецификации.	21	

Ведомость примененных документов.

Обозначение	Наименование	Примечан.
ГОСТ 10923-76	Рубероид	
6787-69	Плитки керамические для полов.	
6141-76	Плитки керамические для внутренней облицовки стен.	
6629-74	Двери деревянные внутренние для жилых и общественных зданий.	
111-78	Стекло оконное.	
	Пиломатериалы лиственных пород.	
8486-66	Пиломатериалы хвойных пород.	
530-71	Кирпич глиняный обыкновенный.	
7484-69	Кирпич и камни керамические лицевые.	
13996-77	Плитки керамические фасадные и ковры из них.	
4598-74	Плиты древесноволокнистые.	
17608-72*	Плиты бетонные тротуарные.	
8075-56	Сталь тонколистовая кровельная оцинкованная.	

Ведомость примененных документов.

Обозначение	Наименование	Примечан.
1.136-1. в.1	Плиты подоконные железобетонные.	
1.139-1. в.1.	Перемычки для стен из одинарного кирпича.	
1.236-1.	Окна и балконные здания со спаренными и раздельными переплетами.	
2.260-1. в.3	Детали покрытий общественных зданий.	
2.236-2	Детали примыкания оконных и дверных блоков в общественных зданиях.	
1.135-1.	Двери деревянные входные и служебные для жилых и общественных зданий.	
1.112-5 в.1.	Плиты железобетонные для ленточных фундам-ов.	
ИС-01-04	Унифицированные сборные железобетонные каналы.	
ИИ-03-02 альб.108	Прогоны длиной 598, 358, 318, 278 и опорные плиты.	
1.138-3 в.1	Карнизные плиты для жилых зданий.	
1.141-1 в.1,4,5,6	Панели перекрытия железобетонные многопустотные.	
ГОСТ 13579-78	Блоки бетонные для стен подвалов.	
1.137-3 в.1.	Железобетонные балконные плиты для жилых зданий.	

Альбом I

Типовой проект 284-6-1

Инв. № подл. | Подп. и дата | Взам. инв. №

Привязан:

Инв. № 16587-01

Гл.инж.пр.	Гавриков	
Нач.отд.	Иванчиков	
Г.А.П.	Данков	
Исполнит.	Борисова	

1980 ТП 284-6-1 АР

Салон-магазин специализированного коммунального обслуживания для городов с населением 300-500 тыс. чел.

Лит.	Лист	Листов
Р	1	11

Заглавный лист /начало/.

ГИПРОКОММУНСТРОЙ г. Москва

16587-01

Пояснительная записка

Общая характеристика проекта.

Проект салона-магазина специализированного коммунального обслуживания для городов с населением 300-500 тыс. жителей разработан на основании технического проекта, утвержденного 30 мая 1979 года постановлением №39. Госстроя РСФСР.

Типовой проект разработан для строительства на территории с обычными геологическими условиями для IB подрайона, II и III климатических районов с расчетной зимней температурай наружного воздуха -20°С, -30°С /основной вариант/ - 40°С, исключая районы вечной мерзлоты, просадочных грунтов, сейсмические районы и районы горных выработок.

В проекте принята: Нормативная снеговая нагрузка — 100 кг/м².

Нормативная ветровая нагрузка 45 кг/м².

Проект разработан для условий горизонтальной площадки со следующими геологическими условиями: рельеф спокойный, грунтовые воды отсутствуют, грунты непучинистые, конструкции здания разработаны на основе действующих серий индустриальных строительных изделий.

Указания по привязке.

Проект комплектуется из альбомов и частей, перечень и содержание которых приведены на титульном листе. Типовой провкт может быть применен в строительстве только после утверждения в установленном порядке проекта привязки к участку строительства. Выполнение строительных работ по альбомам не имеющим штампа проектной организации, произведшей привязку проекта к участку строительства, не допускается.

При привязке из проекта следует исключить все листы, детали, размеры, графы, спецификации, текстовые материалы, не относящиеся к выбранному варианту, а также внести все необходимые дополнения и поправки, вытекающие из имеющихся в проекте указаний. В типовом проекте могут быть внесены только те изменения, которые разрешены распоряжениями Госстроя РСФСР или соответствующими указаниями, имеющимися в проекте. При привязке проекта необходимо разработать генеральный план, вертикальную планировку, чертежи фундаментов, а также подключения к инженерным сетям.

Архитектурная часть.

Здание салона-магазина запроектировано с единым объемом.

В планировочном решении выделены три функциональные зоны:

1. Зона оформления заказов, состоящая изряда помещений сгруппированных вдоль холла-приемной;
2. Демонстрационно-торговая зона;
3. Служебно-бытовая зона, имеющая самостоятельный вход.

В архитектурно-объемном решении демонстрационно-торговая зона, занимающая центральное планировочное положение, имеет повышенную высоту этажа относительно 2-х других зон.

Перед главным входом в салон-магазин устроен козырек, выступающий по всему фронту фасада.

Характеристика здания.

Класс здания II

Степень долговечности II

Степень огнестойкости II

Конструктивные решения и указания по возведению здания.

Наружные и внутренние стены из обыкновенного глиняного кирпича полусухого прессования марки „75" на растворе марки „25".

Перегородки из обыкновенного глиняного кирпича марки „75" на растворе марки „50".

Покрытие из сборных железобетонных многопустотных панелей по серии 1.141-1 вып. 1, 4, 5.

Кровля — совмещенная невентилируемая с внутренними водостоками с выпуском на рельеф.

Утеплитель — пенобетонные плиты с объемной массой $\gamma = 300$ кг/м³.

Фундаменты — сборные из железобетонных фундаментных блоков по серии 1.112-5 вып.1 и блоков стен подвалов по ГОСТу 13579-78.

Характеристики и параметры механических свойств грунтов приняты для обычных геологических условий, т.е. грунты нескальные, однородные, непучинистые, грунтовые воды отсутствуют.

$\gamma = 1{,}8$ тс/м³ /ниже подошвы фундаментов/.

$\gamma = 1{,}7$ тс/м³ /выше подошвы фундаментов/.

$\varphi = 20°$; $C = 0{,}11$; $E = 190$ кг/см²; $\mu = 0{,}32$.

Козырек главного входа из сборных железобетонных многопустотных панелей по металлическим балкам.

Козырьки по оси „Г" сборные железобетонные из балконных плит по серии 1.137-3 вып. 1.

Перемычки — сборные железобетонные по серии 1.139-1 вып. 1.

Карнизные плиты по серии 1.138-3. вып. 1.

Оконные блоки по серии 1.236-1.

Дверные блоки по серии 1.135-1. и ГОСТу 6629-74.

Наружная отделка стен здания принята в 2-х вариантах:

1) Штукатурка на белом цементе с добавлением мраморной крошки;
2) Из лицевого керамического кирпича.

Цоколь здания и торцевые поверхности крылец облицовываются керамической плиткой типа „кабанчик".

Пол крылец — из тротуарных бетонных плит.

Оконные блоки окрашиваются белой масляной краской за 2 раза.

Наружные двери покрыть бесцветным лаком за 2 раза.

Привязан.

Инв. № 10537-01

Гл. инж. пр.	Горюков	
Нач. отд.	Иванчиков	
Гл. констр.	Харламов	
Гл. арх. пр.	Данков	
Ст. арх.	Ахатьюнова	
Ст. инж.	Мазур	

1980 | ТП 284-6-1 АР

Салон-магазин специализированного коммунального обслуживания для городов с населением 300-500 тыс. жит.

Лит.	Лист	Листов
Р	2	

Заглавный лист. /продолжение/

Гипрокоммунстрой г. Москва

Альбом I

Типовой проект 284-6-1

Инв. № подл. | Подп. и дата | Взам. инв. №

Технологическая часть.

Салон-магазин предназначается для оформления документов связанных с захоронением, оформления заказов на приобретение похоронных принадлежностей по образцам, предоставления комплекса услуг по организации и проведению похорон.

Демонстрационно-торговый зал и зал для розничной торговли размещены в одном помещении частично разделенном декоративной решеткой.

В демонстрационном зале выставляются образцы гробов, венков, гирлянд, а так же устанавливаются стенды с фотографиями образцов оформления могил, надгробий, памятников.

Образцы мелких похоронных принадлежностей /орденская подушка, чулки, носки, тапочки, покрывало, накидка, траурная лента, нарукавная повязка и т. д./ размещены в прилавке-витрине зала для розничной торговли.

Посетитель придя в салон, попадает в холл-приемную, где может предварительно /до оформления заказа/ ознакомиться с прейскурантом цен и фотоальбомами образцов похоронных принадлежностей.

Для регистрации акта о смерти в магазине имеется служба ЗАГСА.

Непосредственно при оформлении заказа клиент может выбрать музыкальное произведение в специальной кабине смежной с помещениями оформления заказов.

Посетитель в салоне-магазине заказывает по своему выбору все необходимые для захоронения предметы, которые доставляются по указанному им адресу непосредственно из комбината по изготовлению похоронных принадлежностей.

Одновременно посетитель может заказать место и приготовление могилы, оформление могилы после захоронения/ в том числе памятник/, а так же надписи на траурных лентах, и другие виды услуг. Наряду с централизованным способом доставки в магазине можно непосредственно купить венки, гирлянды, траурную ленту и др. мелкие предметы похоронных принадлежностей, для хранения которых проектом предусмотрено подсобное помещение.

В салоне-магазине так же имеется служба агентов похоронного бюро, принимающих заказы по организации и проведению похорон по телефону и с выездом на дом.

Салон-магазин работает в одну смену.

Штаты салона-магазина.

1. Приемщик заказов (заведующий).	1
2. Приемщик заказов	1
3. Работник отдела ЗАГСА.	1
4. Продавец при зале розничной торговли.	1
5. Агент похоронного бюро	3
6. Художник-шрифтовик	1
7. Уборщица	1
Итого:	9

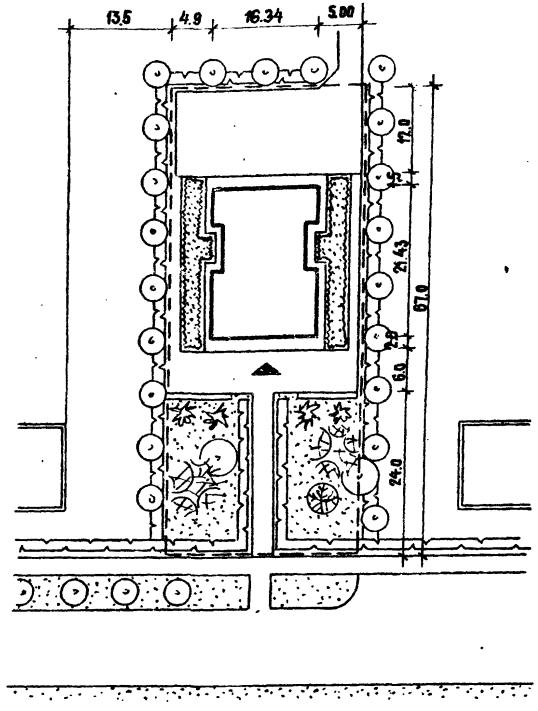

Технико-экономические показатели:

1. Площадь участка	0.18 га.
2. Площадь застройки	337,2 м²
3. Строительный объем здания	1150,8 м³
4. Общая площадь здания	253,8 м²

Условные обозначения:

— — — Граница участка.

Таблица №1.

Наименование материала наружных стен	Расчетные температуры наружного воздуха:			
		-20°	-30°	-40°
Кирпич глиняный полусухого прессования ГОСТ 530-71	а	180	310	440
	б	380	510	640

Таблица №2.

Плиты минераловатные на синтетическом связующем ГОСТ 9573-72* марки ПП γ=150 кг/м³. в мм.			
Толщина стен тамбуров	-20°	-30°	-40°
120	60	80	100
Плиты древесноволокнистые ГОСТ 4598-74.			
Толщина стен	-20°	-30°	-40°
380, 510	—	—	25
Плиты пенобетонные ГОСТ 5742-76.			
Толщина плит по многопустотным панелям.	-20°	-30°	-40°
	140	180	210

Привязан:

Инв. № 16581-01

Гл. инж. пр.	Гавриков	
Нач. отд.	Иванчиков	
Гл. конст.	Харламов	
Гл. арх. пр.	Данков	
Ст. арх.	Галактионова	

1980 ТП 284-6-1 АР

Салон-магазин специализированного коммунального обслуживания для городов с населением 300-500 тыс. жил.

Лит.	Лист	Листов
Р	3	

Заглавный лист. /окончание/.

ГИПРОКОММУНСТРОЙ г. Москва

Альбом I

Вой проект 284-6-1

Инв. № подл. | Подп. и дата | Взам. инв. №

1658

Альбом I

Типовой проект 284-6-1

Поз. обозначение	Обозначение	Наименование	Кол.	Масса ед. т.	Примечание
		Перемычки для стен из одинарного кирпича			
Б13 *	1.139-1 вып.1	Б13	24	0,025	/-20°/
Б18	То же	Б18	1	0,075	"
Б19	"	Б19	9	0,085	"
Б22	"	Б22	4	0,095	"
БУ13	"	БУ13	13	0,085	"
БУ15	"	БУ15	2	0,105	"
БУ19	"	БУ19	1	0,130	"
БУ24	"	БУ24	7	0,335	"
Б13	"	Б13	20	0,025	/-30°/
Б18	"	Б18	1	0,075	"
Б19	"	Б19	9	0,085	"
Б22	"	Б22	7	0,095	"
Б13	"	БУ13	13	0,025	"
БУ15	"	БУ15	2	0,105	"
БУ19	"	БУ19	1	0,130	"
БУ24	"	БУ24	14	0,335	"
БП13	"	БП13	2	0,080	"
БП22	"	БП22	2	0,295	"
Б13	"	Б13	22	0,025	/-40°/
Б18	"	Б18	1	0,075	"
Б19	"	Б19	9	0,085	"
Б22	"	Б22	2	0,095	"
БУ13	"	БУ13	13	0,085	"
БУ15	"	БУ15	2	0,105	"
БУ19	"	БУ19	1	0,130	"
БУ24	"	БУ24	7	0,335	"
БП13	"	БП13	2	0,080	"
БП22	"	БП22	9	0,295	"
		Двери деревянные внутренние для жилых и общественных зданий			
ДГ21-7с	Гост 6629-74	ДГ21-7с	2		
ДГ21-7сл	То же	ДГ21-7сл	3		
ДГ21-8с	"	ДГ21-8с	2		
ДГ21-8сл	"	ДГ21-8сл	3		
ДГ21-9с	"	ДГ21-9с	4		
ДГ21-9сл	"	ДГ21-9сл	2		
ДК24-15	"	ДК24-15	1		
		Двери деревянные входные и служебные для жилых и общественных зданий			
ДВ9-4	1.135-1 Альбом 1	ДВ9-4	3		
ДВ9-5	1.135-1 Альбом 1	ДВ9-5	2		
ДВ7.7-3	То же	ДВ7.7-3	3		
ДВ9.9-3	"	ДВ9.9-3	1		
		Окна и балконные двери общественных зданий			
ОС18-09	1.236-1	ОС18-09	8		/-20°/
ОС18-12	То же	ОС18-12	12		"
ОР18-09	"	ОР18-09	8		/-30°-40°/
ОР18-12	"	ОР18-12	12		"
ОС18-18	"	ОС18-18	9		/-20°/
ОР18-18	"	ОР18-18	9		/-30°-40°/
ОС27-12В	"	ОС27-12В	2		"
		Индивидуальные фрамуги			
ИФ-1	АР-10	ИФ-1	3		
ИФ-2	АР-10	ИФ-2	1		
		Плиты бетонные тротуарные			
К1	17608-72*	К1	842	0,0072	
		Плиты подоконные железобетонные			
АО19-20	1.136-1 В.1	АО 19-20	15	0,043	/-20°/
АО19-35	То же	АО 19-35	15	0,075	/-30°-40°/
		Блоки бетонные для стен подвалов			
СБ1	Гост 13579-78	ФБС 12.5.3-Т	69	0.38	
СБ2	"	ФБС 24.5.6-Т	34	1.63	
СБ3	"	ФБС 9.5.6-Т	10	0.59	
СБ4	"	ФБС 12.4.3-Т	9	0.31	
		Плиты покрытия каналов			
ПТ-1	3.006-2 в.II-2	П10д-3	1	0.19	
		Опорные плиты			
ОП-1	ИИ-03-02 Альб. 108	ОПБ-4	4	0.193	
		Железобетонные балконные плиты для жилых зданий.			
ПБ-1	1.137-3 в.1	ПБ 24-5	2	0.863	
		Сборные железобетонные плиты покрытия.			
П-1	1.141-1 в 5	П 48-12	8	1.695	
П-2	"	П 48-15	5	2.250	
П-3	1.141-1 в 4	П 51-12	2	1.800	
П-4	"	П 51-15	3	2.390	
П-5	1.141-1 в 5	ПС 48-12	15	1.695	
П-6	1.141-1 в.4	ПС 51-12	2	1.800	
П-7	1.141-1 в.1	П 63-15	2	2.940	
П-8	"	П 63-12	9	2.218	
П-9	1.141-1 в.6	ПТ 48-10	1	1.395	
		Плиты железобетонные для ленточных фундаментов.			
ФБ1	1.112-5 в.1	ФЛ 8.12	14	0.685	
		Плиты карнизные железобетонные			
ПК-1	1.138-3 в.1	АК-18.9	4	0.325	
ПК-2	"	АК-15.9	4	0.275	
		Металл			
L63×6	"	L 63×6		0.046	
L50×5	"	L 50×5		0.009	
Ф22АI	2590-71	Ф 22 АI		0.061	
Ф16АI	"	Ф 16 АI		0.023	
Ф10АI	"	Ф 10 АI		0.030	
Ф 6АI	"	Ф 6 АI		0.032	
С27	Гост 19425-74	С 27		0.280	
L100×10	19771-74	L 100×10		0.015	
L125×10	"	L 125×10		0.077	
		Бетон			
М 200		М 200		1.2 м³	

Таблица взаимозаменяемости перемычек

1.139-1 в1	1.138-10 в1,2	
Б13	1ПР1-12.12.6	
Б18, Б19	1ПР3-19.12.14	
Б22	1ПР3-22.12.14	
БУ13	1ПР38-12.12.22У	
БУ15	1ПР38-15.12.22У	
БУ19	1ПР38-18.12 22У	
БУ24	1ПР38-24 25.22У	
БП13	2ПР4-14.38.14	
БП22	2ПР7-23.38.14	

Таблица взаимозаменяемости ж/б перемычек приведена в связи с вводом в действие перемычек по серии 1.138-10 в.1 и 2

Привязан:

Инв. № 15849-01

Гл. инж. пр.	Гавриков	
Нач. отд.	Иванчиков	
Гл. констр.	Харламов	
Гл. арх. пр.	Данков	
Ст. арх.	Галактионова	
Рук. гр.	Клименко	

1980 ТП 284-6-1 АР

Салон-магазин специализированного коммунально-го обслуживания для городов с населением 300-500т жит.

Ант.	Лист	Листов
Р	4	

Сводная спецификация

Гипрокоммунстрой г. Москва

Инв. № подл. | Подпись и дата | Взам. инв. №

Альбом I

Типовой проект 284-6-1

Инв. № подл. | Подп. и дата | Взам. инв. №

План на отм. 0.000

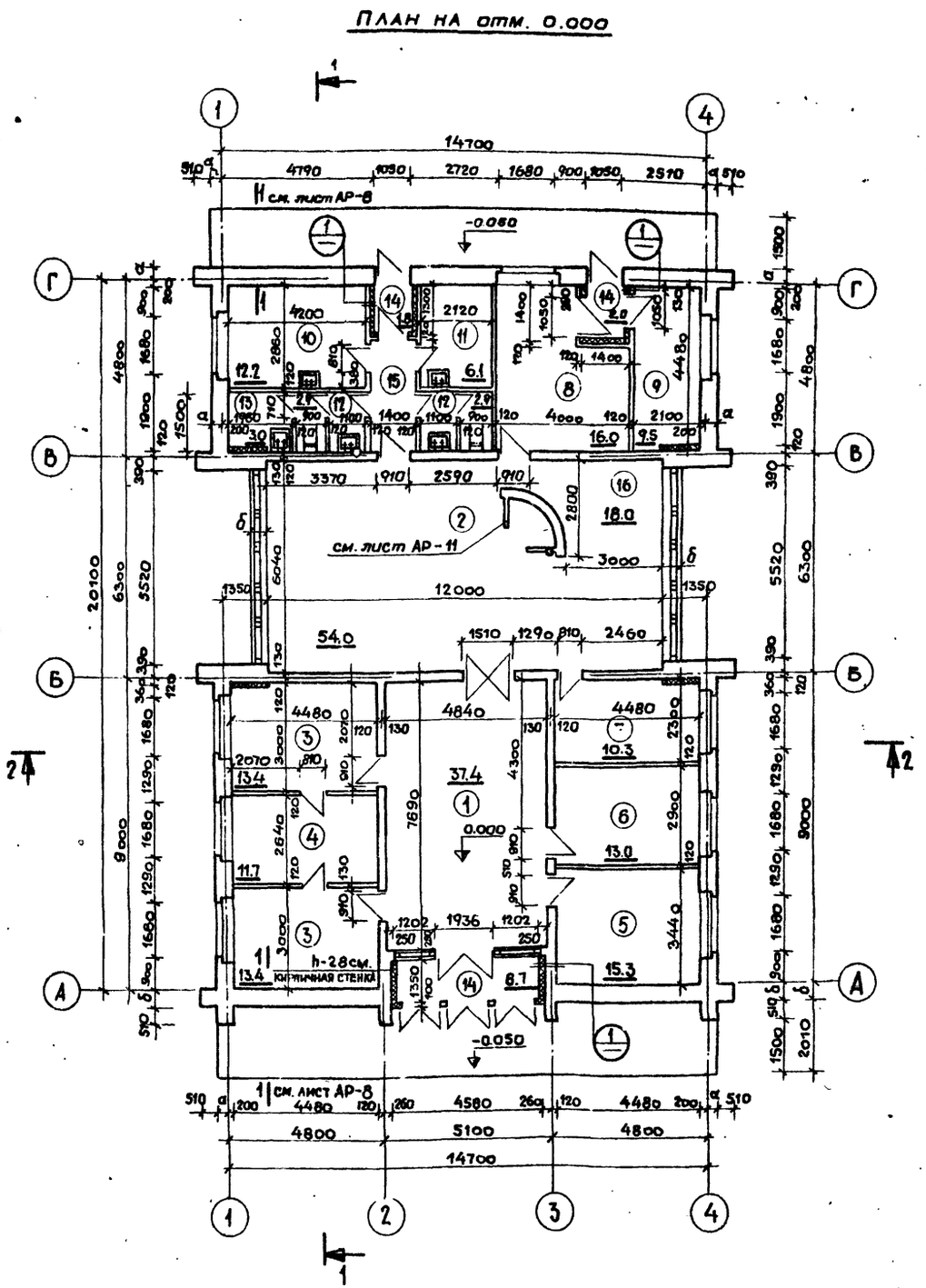

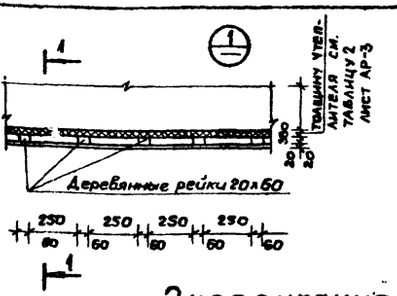

1—1

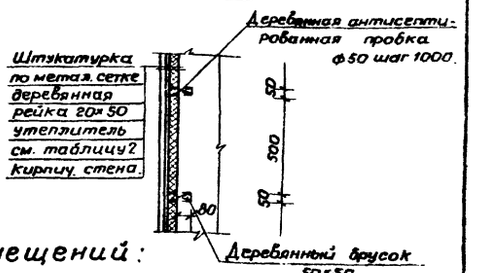

Экспликация помещений:

1.	Холл – приемная	– 37.4 м²
2.	Демонстрационно-торговый зал	– 54.0 м²
3.	Помещения приема и оформление заказов.	– 13.4 м² × 2 = 26.8 м²
4.	Помещение для просушивания и выбора музыкальных произведений	– 11.7 м²
5.	Помещение для 3-х агентов похоронного бюро.	– 15.3 м²
6.	Помещение сотрудника отдела ЗАГС	– 13.0 м²
7.	Помещение шрифтовика.	– 10.3 м²
8.	Подсобное помещение при демонстрационном зале.	– 16.0 м²
9.	Узел ввода	– 9.5 м²
10.	Комната приема пищи.	– 12.2 м²
11.	Гардеробная	– 6.1 м²
12.	Санузлы	– 5.8 м²
13.	Кладовая уборочного инвентаря	– 3.0 м²
14.	Тамбуры.	– 1.8 м²; 20 м²; 67 м²
15.	Коридор	– 4.2 м²
16.	Зал для розничной торговли мелкими предметами похоронного ритуала	– 18.0 м²

Примечания.

1. Маркировку оконных и дверных блоков см. листы АР-7, АР-9.
2. Отделку помещений см. лист АР-8.

						1980	ТП 284-6-1 АР	
						Салон-магазин специализированного коммунального обслуживания для городов с населением 300-500 тыс. чел		
Привязан.			Гл. арх. ин.	Панько			Лит.	Лист	Листов
			Гл. инж. пр	Лавриков			Р	5	
			Нач. отд	Иванников					
			Гл. конст.	Харламов		План на отм. 0.000. Экспликация помещений.	Гипрокоммунстрой г. Москва.		
Инв. № 16587-01			Г. А. П.	Данков					
			Исполн.	Борисова					

16587-01

Разрез 1-1

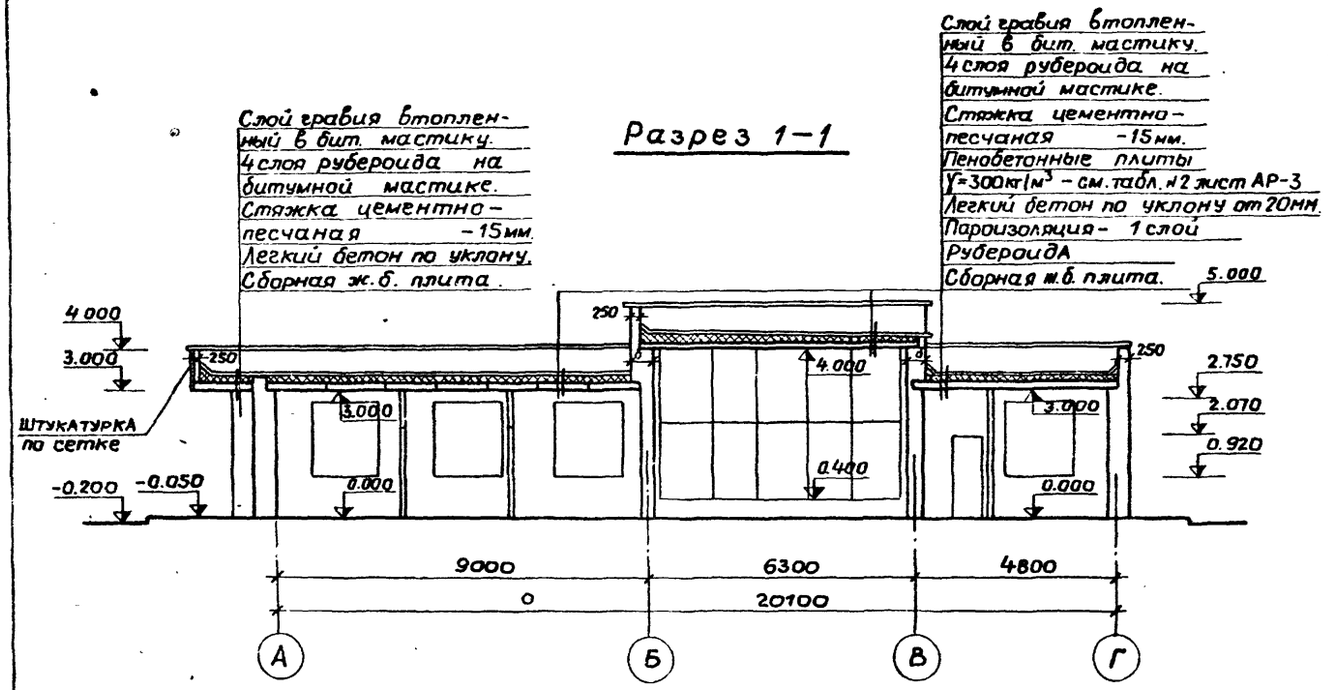

Разрез 2-2

см. разрез 1-1 / в осях А-Г/.

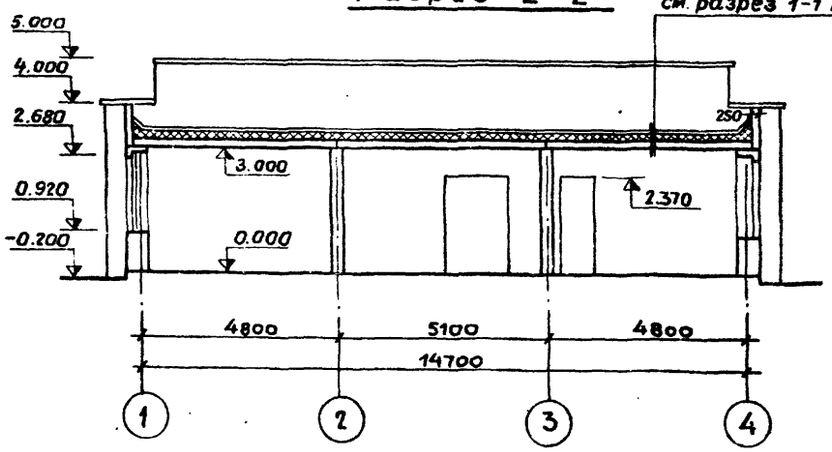

План кровли.

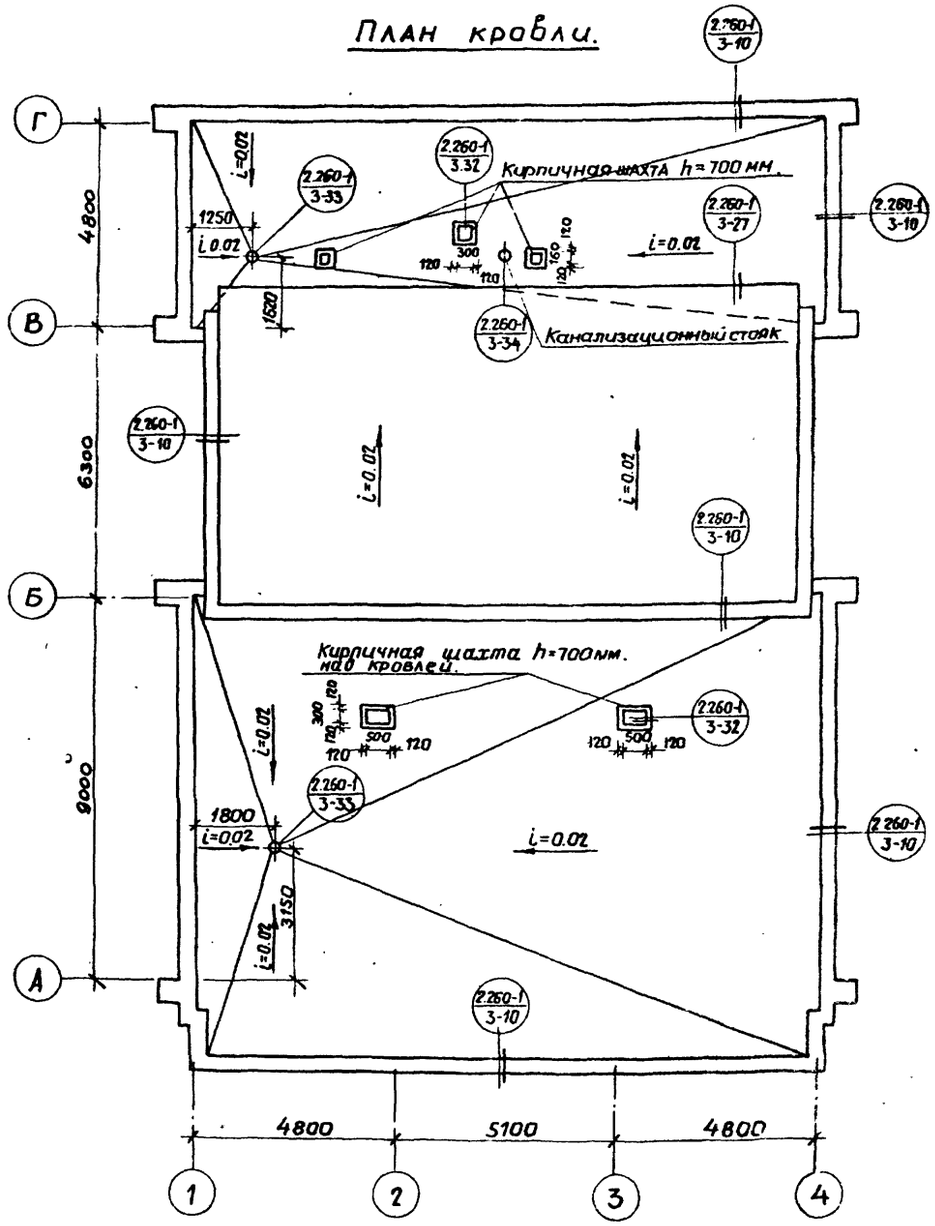

					1980	ТП 284-6-1 АР	
					Салон-магазин специализированного коммунального обслуживания для городов с населением 300-500 тыс. чел.		
						Лит. Р	Лист 6
Привязан:							
Инв. № 16587-01							

Фасад 1-4

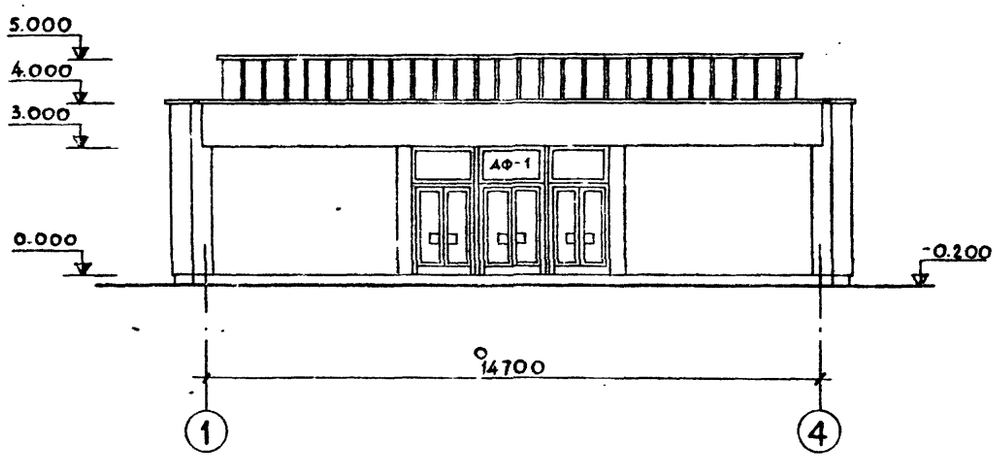

Фасад А-Г, Г-А

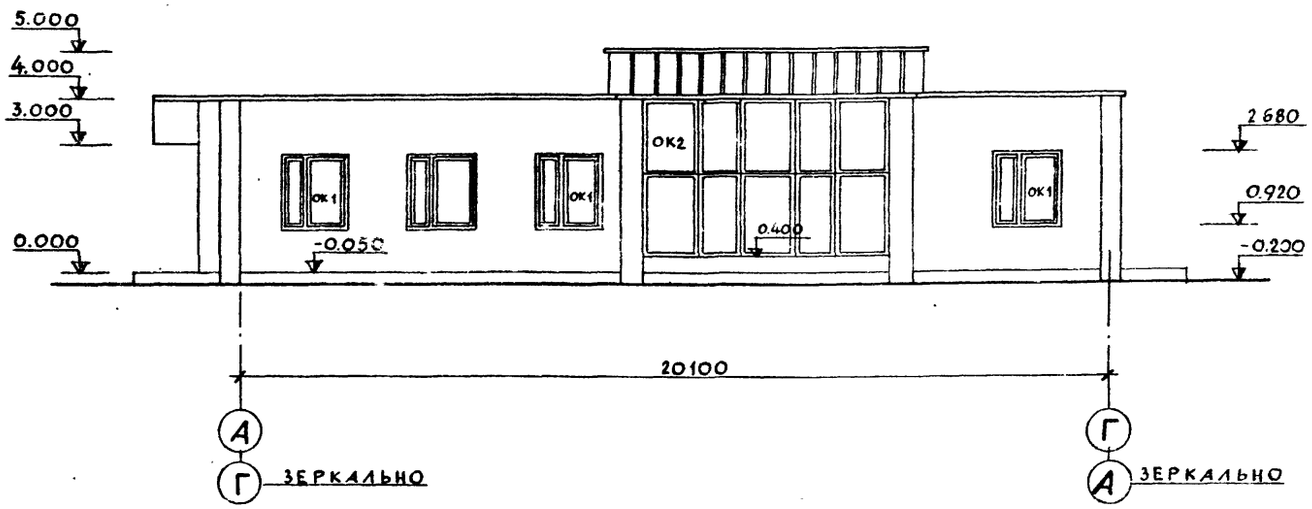

Фасад 4-1

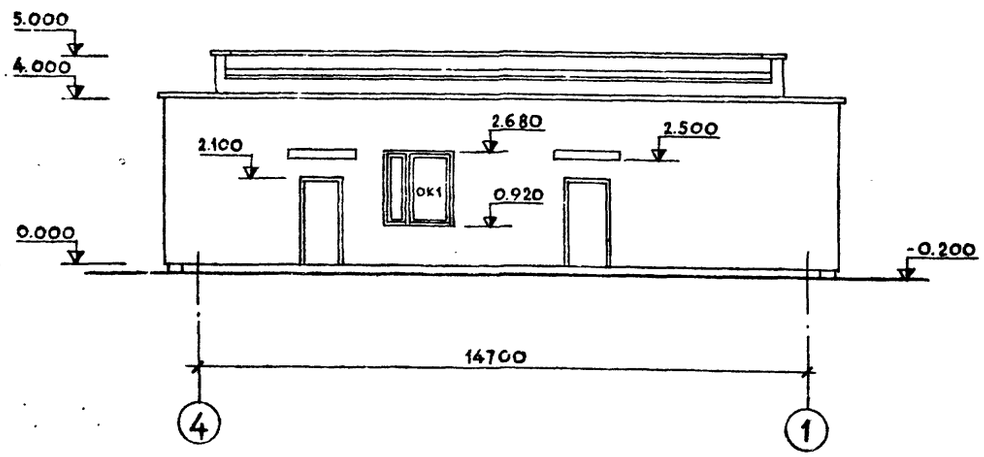

Ведомость отделки фасадов

Фасад	Элементы	Отделка	Колер
	Цоколь здания и торцовые поверхности крылец	Облицевать керамической плиткой типа „кабанчик"	
	Пол крылец	Плиты бетонные тротуарные.	
	Стены: основной вариант	Штукатурка на белом цементе с добавлением мраморной крошки.	
	Вариант	Лицевой керамический кирпич.	
	Парапет по осям Б"и между осями Б-В и В-Б для основного варианта.	Штукатурка на белом цементе с добавлением мраморной крошки с последующим оформлением вертикальными швами шириной 1.5см на глубину 1см и через 0.5м.	

Фасад	Элементы	Отделка	Колер
	Лицевая поверхность козырька главного входа	Аналогично стенам основного варианта.	
	Нижняя поверхность и лицевая поверхность козырьков	После затирки окрасить кремне-органической краской	Белый
	Деревянные оконные блоки	Окраска масляной краской за 2 раза	Белый
	Дверные наружные блоки	Покрыть бесцветным лаком за 2 раза	

Примечания

1. Лицевая поверхность и выступающие металлические части козырька главного входа предварительно оштукатурить по сетке.
2. Рисунок облицовки определяется при привязке.

Типовой проект 284-6-1 Альбом I

Инв. № подл. | Подпись и дата | Взам. инв. №

Привязан:

Инв. № 16587-01

ГА. АРХ. ИН.	Панько	
ГА. ИНЖ. ПР.	Гавриков	
НАЧ. ОТД.	Иванчиков	
ГА. КОНСТР.	Харламов	
Г. А. Н.	Данков	
Исполн.	Борисова	

1980 | ТП 284-6-1 АР

Салон-магазин специализированного коммунального обслуживания для городов с населением 300-500 тыс. чел.

Лит.	Лист	Листов
Р	7	

Фасады в осях 1-4; 4-1; А-Г; Г-А. Ведомость отделки фасадов.

„Гипрокоммунстрой" г. Москва

16587-01

Альбом I

Типовой проект 284-6-1

Ведомость отделки помещений

№ помещения	Наименование	Пол: Площадь на этаж м²	Пол: N узлов по т.А. 2.244-1 вып. 1	Пол: Покрытие	Потолок	Стены и перегородки
6	Помещение сотрудника отдела ЗАГСа	12.3				
3	Помещение приема и оформление заказов.	23.7				
5	Помещение для 3х агентов похоронного бюро	13.8	2.244-1 / 1-274	линолеум	Улучшенная побелка	Улучшенная окраска масляной краской на всю высоту.
4.	Помещение для просушивания и выбора музыкальных произведений.	7.5				
7	Помещение шрифтовика.	10.1	то же	то же	то же	Облицовка глазурованной плиткой на высоту 1,8м по фронту установки кухонного оборудования. Остальные стены улучшенная масляная покраска.
10	Комната приема пищи	11.9				
2.	Демонстрационно-торговый зал.	52.0	2.244-1 / 1-310	Керамические плитки	—"—	Улучшенная окраска масляной краской.
16.	Зал для розничной торговли мелкими предметами похоронного ритуала.	20.0				
12	Сан. узел.	3.0	2.244-1 / 1-309	Керамические плитки	Побелка	Облицовка глазурованной плиткой на высоту 1,8м выше побелка.
13	Кладовая уборочного инвентаря	2.2				
11.	Гардеробная	10,3	то же	то же	то же	Фартук из глазурованной плитки в месте установки умывальника ширина 1 м, высота 1,8м. Остальное масляная окраска.

№ помещения	Наименование	Пол: Площадь на этаж м²	Пол: N узлов по т.А. 2.244-1 вып. 1	Пол: Покрытие	Потолок	Стены и перегородки.
15	Коридор	10,18	2.244-1 / 1-309	Керамические плитки	Побелка	Окраска масляной краской.
8	Подсобные помещения при демонстрационном зале.	16,8	2.244-1 / 1-309	то же	то же	Клеевая окраска.
9	Узел ввода.	9.2				
14	Тамбуры	25.3	2.244-1 / 1-310	Керамические плитки	Окраска водоэмульсионной краской.	Окраска силикатной краской.
1	Холл-приемная	33.0	то же	то же	Побелка	Улучшенная окраска масляной краской.

1 - 1

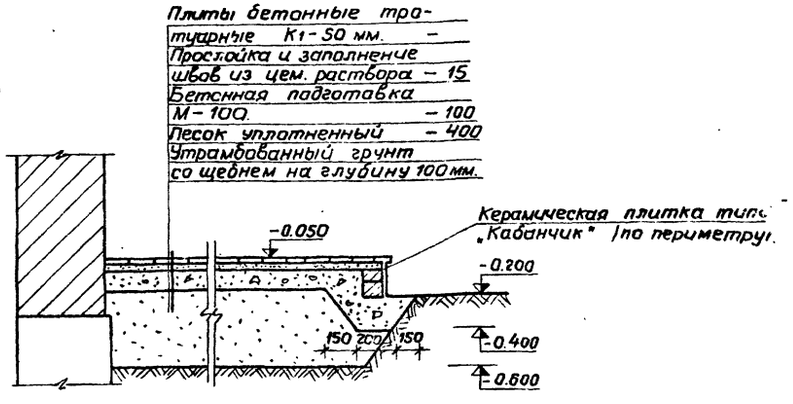

Деталь крылец.

Привязан.	Гл. инж. пр.	Гавриков	1980	ТП 284-6-1	АР
	Нач. отд.	Иванчиков	Салон-магазин специализированного коммунального обслуживания для городов с населением 300-500 т. жит.		
	Гл. арх. пр.	Данков		Лит. Р	Лист. В
	Ст. арх.	Галактионова	Ведомость отделки помещений.	ГИПРОКОММУНСТРОЙ г. Москва	
Инв. № 16587-01					

16587-01

Инв. № подл. | Подп. и дата | Взам. инв. №

Типовой проект 284-6-1 Альбом I

План перемычек.
Отверстия для сетей инженерного оборудования.
Маркировка дверных проемов.

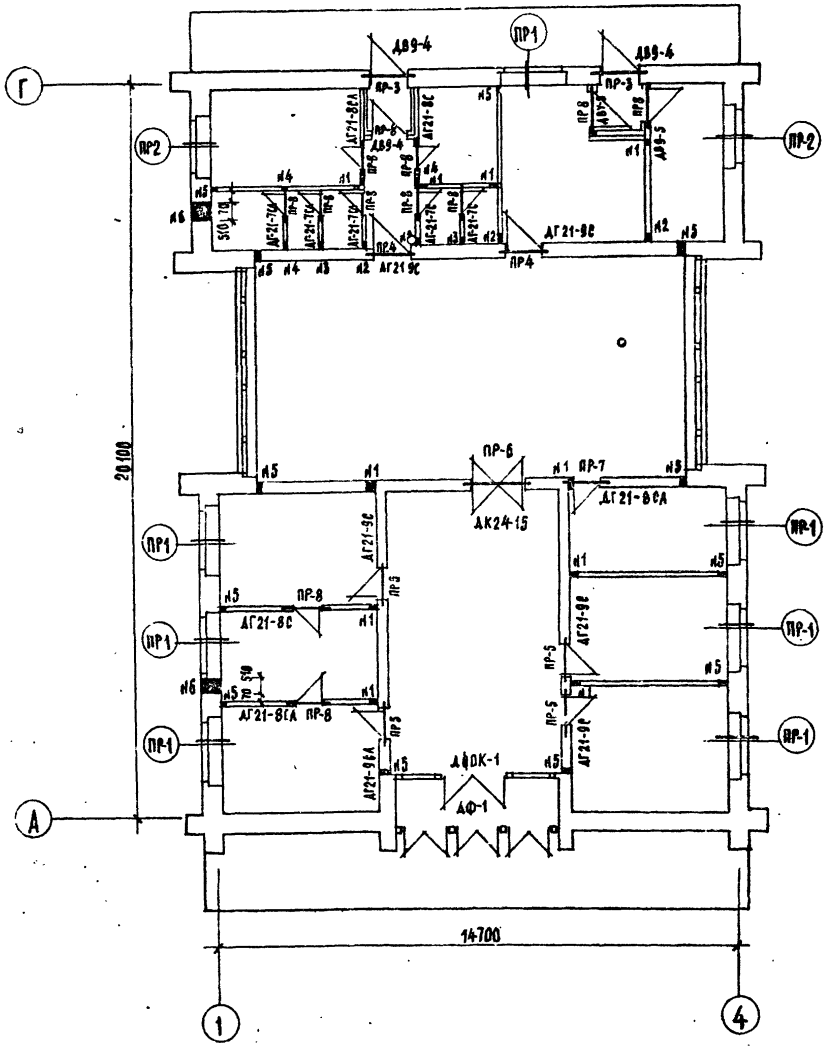

Ведомость перемычек

Тип	Сечение	Этаж	Кол. мест на эт.
ПР-1	2.230-2 / 1-103 (-20°)	1	7
	2.230-2 / 1-161 (-30°)	1	7
	2.230-2 / 1-243 (-40°)	1	7
ПР2	2.230-2 / 1-83 (-20°)	1	2
	2.230-2 / 1-146 (-30°)	1	2
	2.230-2 / 1-225 (-40°)	1	2
ПР-3	2.230-2 / 1-54 (-20°)	1	2
	2.230-2 / 1-117 (-30°)	1	2
	2.230-2 / 1-188 (-40°)	1	2
ПР4	2.230-2 / 1-59	1	2
ПР-5	2.230-2 / 1-33	1	4
ПР-6	2.230-2 / 1-29	1	1
ПР-7	2.230-2 / 1-27	1	1
ПР-8	120 / Б13	1	11

Экспликация отверстий.

Тип отв.	Размеры мм В	Размеры мм Н	Отм. низа м	Назначение
1	260	225	2.600	ОВ
2	260	225	2.300	ВК
3	260	225	0.200	"
4	130	150	2.300	"
5	130	150	0.100	ОВ
6	510	450	0.000	ВК

Примечание:

1. Маркировку оконных блоков см. лист АР-7.

Гл. инж. пр.	Гавриков		
Нач. отд.	Иванчиков		
Гл. арх. пр.	Данков		
Ст. архит.	Галактионова		
Ст. инж.	Мазур		

ПРИВЯЗАН

Инв. № 16587-01

1980 ТП 284-6-1 АР

Салон-магазин специализированного коммунального обслуживания для городов с населением 300-500 тыс. жит.

Лит.	Лист	Листов
Р	9	

План перемычек. Отверстия для сетей инженерного оборудования. Маркировка дверных проемов.

„Гипрокоммунстрой" г. Москва

16587-01

Схемы заполнений оконных и дверных проемов

ОК 1

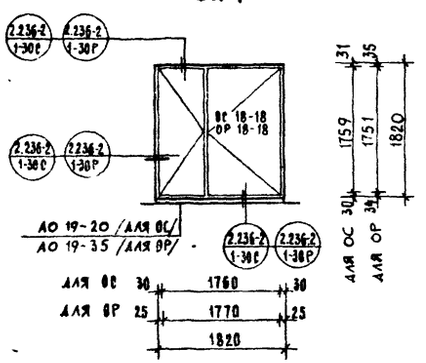

ОК 2

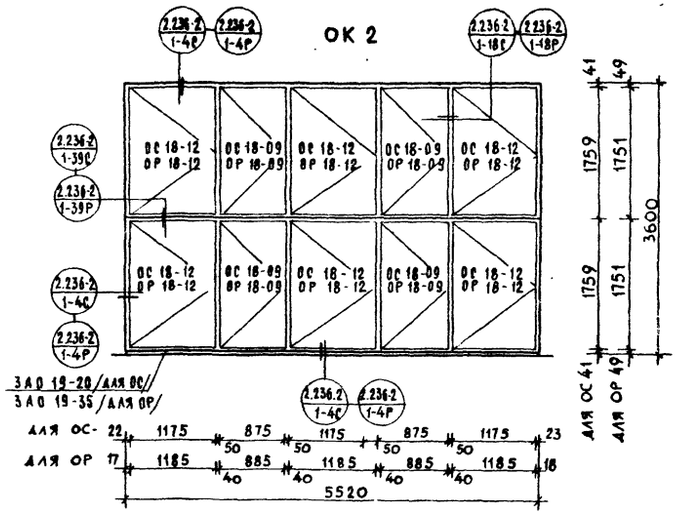

ДФ 1

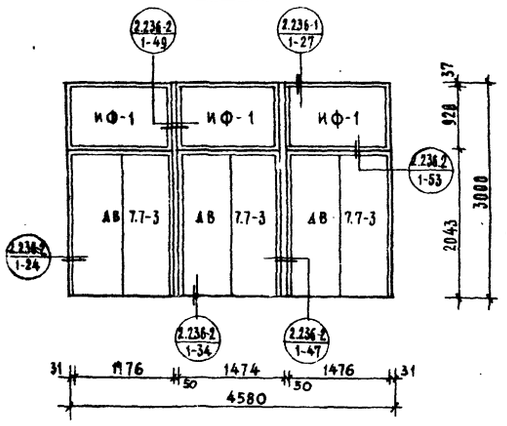

ДФОК 1

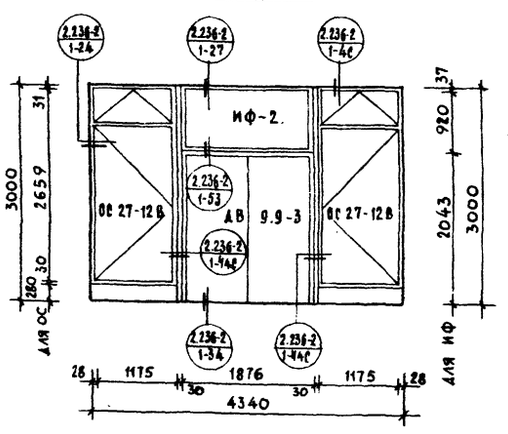

ИФ-1 /ИФ-2/

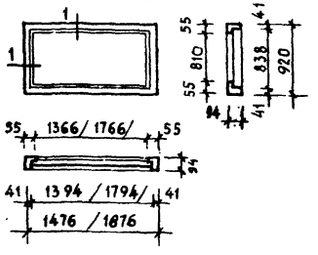

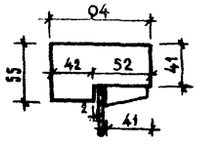

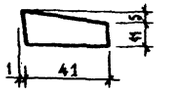

Перечень элементов

Поз. обозначение	Наименование	Кол.	Масса ед. т.	Примечание
	ОК 1 /мест 9/			
ОС 18-18	Окно ОС 18-18	1		для -20°
ОР 18-18	Окно ОР 18-18	1		для -30,-40°
АО 19-20	Плита подоконная			
	АО 19-20 /для ОС/	1	0,043	
АО 19-35	Плита подоконная			
	АО 19-35 /для ОР/	1	0,075	
	ОК 2 /мест 2/			
ОС 18-12	Окно ОС 18-12	6		для -20°
ОР 18-12	Окно ОР 18-12	6		-30°,-40°
ОС 18-09	Окно ОС 18-09	4		для -20°
ОР 18-09	Окно ОР 18-09	4		-30°,-40°
АО 19-20	Плита подоконная			
	АО 19-20 /для ОС/	3	0,043	
АО 19-35	Плита подоконная			
	АО 19-35 /для ОР/	3	0,075	
	ДФ 1 /мест 1/			
АВ.7.7-3	Дверной блок наружный АВ. 7.7-3	3		
ИФ-1	Фрамуга ИФ-1	3		
	ДФОК1 /мест 1/			
АВ 9.9-3	Дверной блок наружный АВ 9,9-3	1		
ОС 27-12В	Окно ОС 27-12В	2		
ИФ-2	Фрамуга ИФ-2	1		

Спецификация на изделие

Наименование	Ед. изм.	ИФ-1	ИФ-2
Древесина	$м^3$	0,045	0,054
Стекло оконное:			
1390×830	шт.	1	—
1790×830	шт.	—	1

Альбом I

Типовой проект 284-6-1

Инв. № подл. | Подпись и дата | Взам. инв. №

Привязан

Инв. № 16587-м

Гл. инж. пр.	Гаврилов	
Нач. отд.	Иванчиков	
Гл. конст.	Харламов	
Г. А. П.	Данков	
Исполн.	Борисова	

1980 | ТП 284-6-1 | АР

Салон-магазин специализированного коммунального обслуживания для городов с населением 300-500 тыс. чел.

Лит.	Лист	Листов
Р	10	

Схемы заполнений оконных и дверных проемов. Перечень элементов

Гипрокоммунстрой

Альбом I

Типовой проект 284-6-1

Декоративная стенка

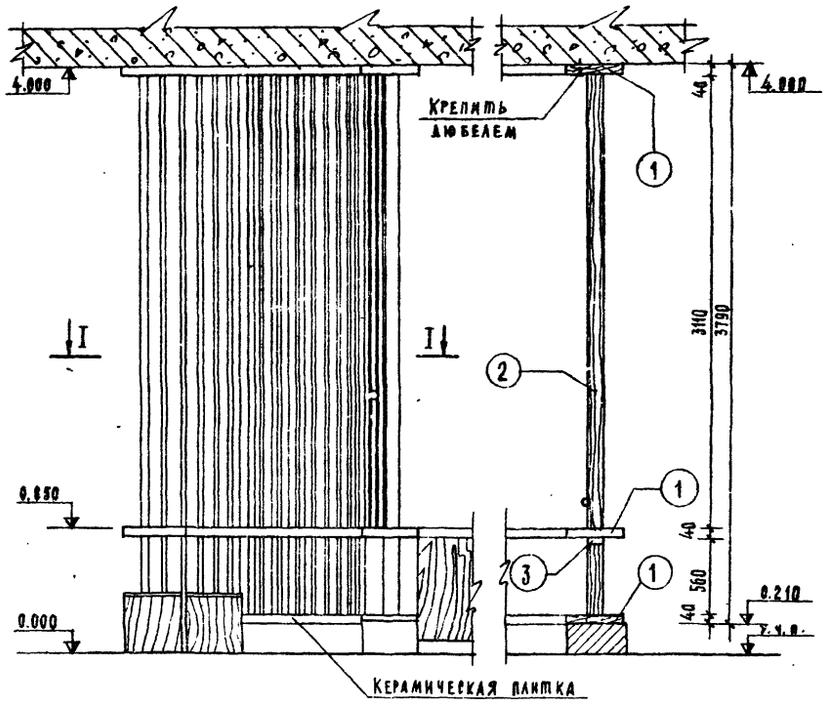

2-2

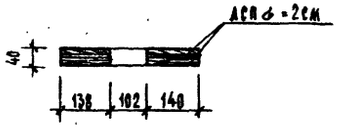

Шаблон

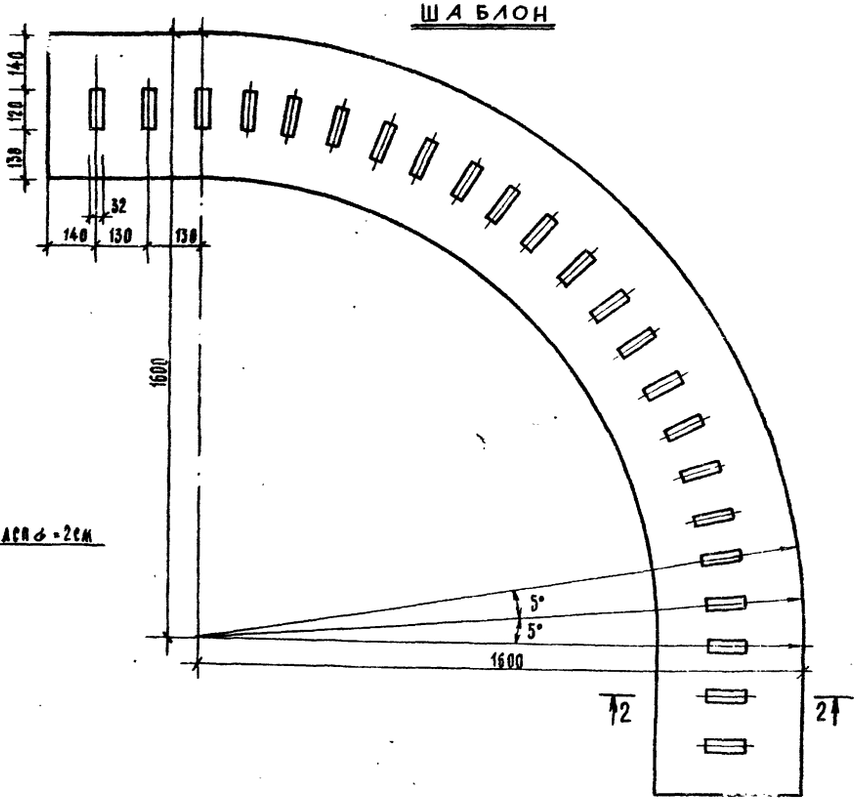

Разрез I-I

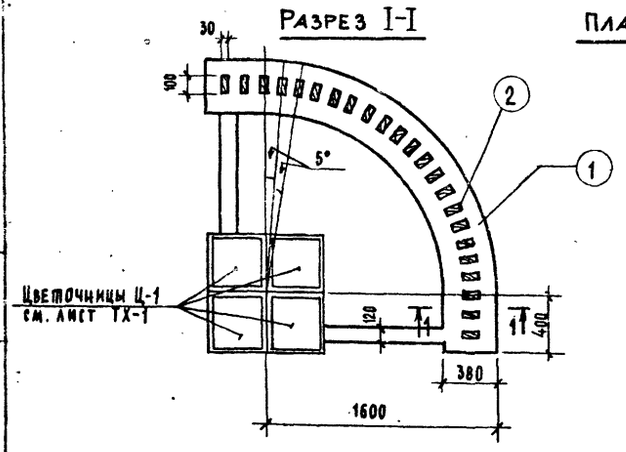

План кирпичной стенки.

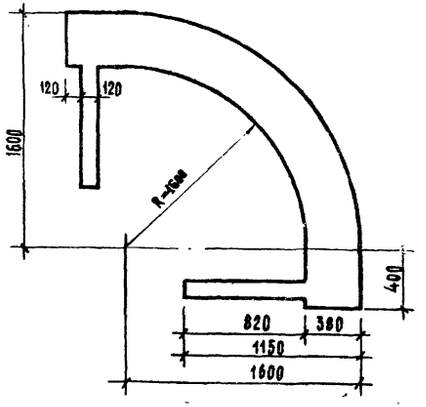

Спецификация древесины.

Поз.	Наименования	Размеры в мм Д	Ш	Т	Объем м³ на шт.	Кол. шт.	Объем м³ общ.	Примечания
1	Шаблон	2000	380	40	0.16	3	0.48	Изготовить из ДСП δ=2см в 2ᵈ слоя. Покрыть лаком за 2ᵈ раза.
2	Рейка дубовая	3790	100	30	0.012	23	0.30	Покрыть бесцветным лаком за 2ᵈ раза
3	Планка крепежная	100	40	30	0.0012	24	0.03	Крепить к стойкам и шаблону через ряд.

Примечание.

1. Месторасположение решетки дано на листе АР-5

1980	ТП 284-6-1				АР
Салон-магазин специализированного коммунального обслуживания для городов с насед. 300-500 тыс. жит.					
			Лит.	Лист	Листов
			Р	11	
Декоративная решетка	„Гипрокоммунстрой" г. Москва.				

Привязан:

Гл. инж. пр. Гавриков
Нач. отд. Иванчиков
Г.А.П. Данков

Инв. н-16587-01

16587-01

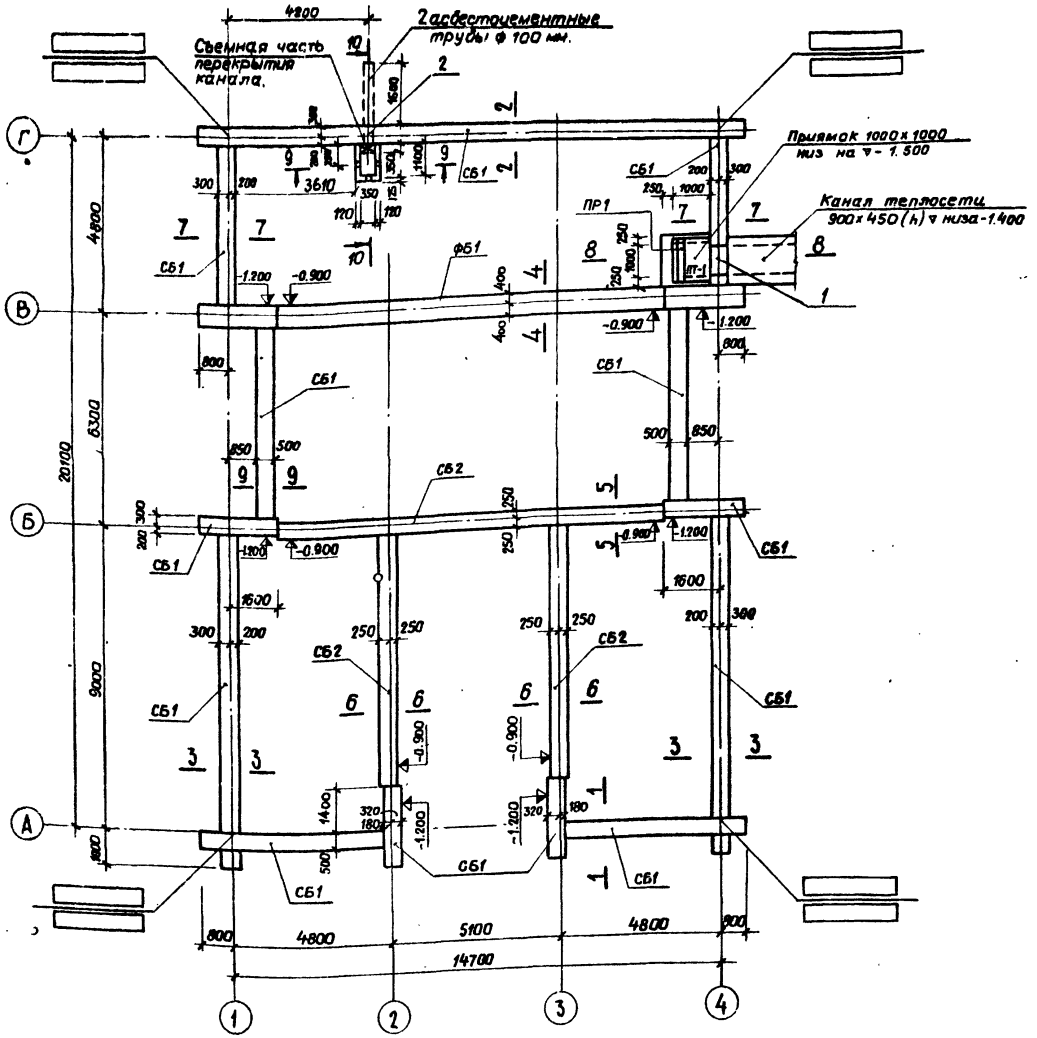

Перечень элементов

Поз. обознач.	Наименование	Кол.	Масса ед. т.	Примечание.
ФБ1	ФЛ 8.12	14	0.685	1.112-5 в1.
СБ1	ФБС12,5.3-Т ГОСТ 13579-78	69	0.38	
СБ2	ФБС24,5.6-Т ГОСТ 13579-78	34	1.63	
СБ3	ФБС9.5.6-Т ГОСТ 13579-78	10	0.59	
СБ4	ФБС12,4.3-Т ГОСТ 13579-78	9	0.31	
ПР-1	Б-13	6	0.025	1.139.1 в.1
ПТ-1	П10д-3	1	0.19	3.096-2 в.II-2
Зд-1	Закладная деталь	1	10.1кг.	КМ-1

Таблица нагрузок на фунд ты т/пм.

N сечения	t=-20°	t=-30°	t=-40°
Вертикальные нагрузки на отм. -0.30.			
1-1	3.33	4.09	4.84
2-2	4.15	4.78	5.42
3-3	3.72	4.25	4.78
4-4	7.12	7.35	7.58
5-5	4.83	5.12	5.42
6-6	4.88	4.88	4.88
7-7	2.07	2.60	3.13.

Экспликация отверстий

Тип отв.	Размеры мм В	Размеры мм Н	Отм. низа м	Назначение
1	900	450	-1.40	Отопление
2	300	300	-0.65	электросети.

1. Фундаментные блоки укладывать по тщательно выровненному, защищенному от промерзания основанию. Укладка блоков на мерзлый грунт не допускается. Блоки укладывать на подготовку из среднезернистого песка толщиной 100 мм.
2. Блоки укладывать на цементном растворе М50 с обязательной перевязкой швов. Вертикальные швы, шпонки между блоками, монолитные участки и местные заделки выполнять из бетона М-100.
3. Все поверхности кирпичных стен, соприкасающиеся с грунтом, окрасить горячих битумом за 2 раза.
4. Цоколь выполнять из обыкновенного кирпича пластического прессования М100 на растворе М50, каналы и приямок из кирпича М75 на растворе М25.
5. Горизонтальную гидроизоляцию стен выполнять из 2-х слоев рубероида на битумной мастике.
6. Отметка заложения фундаментов в месте ввода теплосети принята условно равной отметке подошвы фундаментов под наружные стены — 1.200.

Привязан:	Гл. инж. пр.	Гавриков	1980	ТП 284-6-1	КЖ.
	Нач. отд.	Иванчиков	Салон-магазин специализированного коммунального обслуживания для городов с населением 300-500 тыс. жит.		
	Гл. конст.	Харламов		Лит.	Лист	Листов
	Рук. гр.	Клименко		Р	1	4
Инв. № 16587-01	Ст. инж.	Мазур	План фундаментов.	Гипрокоммунстрой г. Москва		

1-1

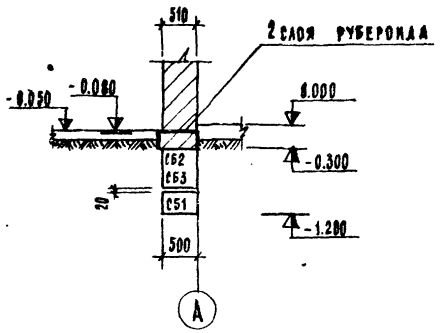

2-2

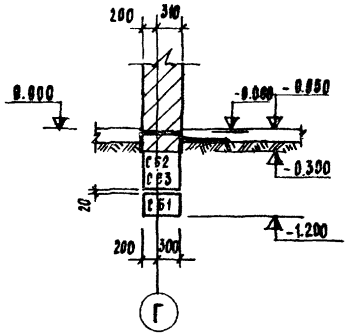

3-3; 7-7

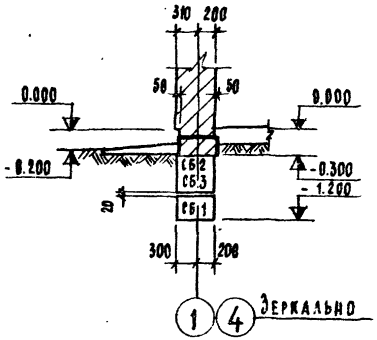

4-4

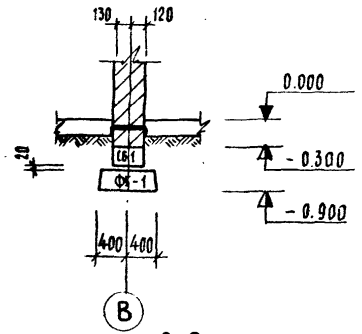

5-5; 6-6

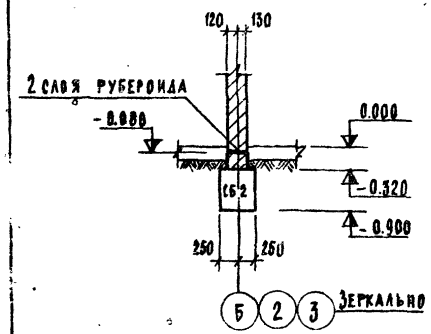

9-9

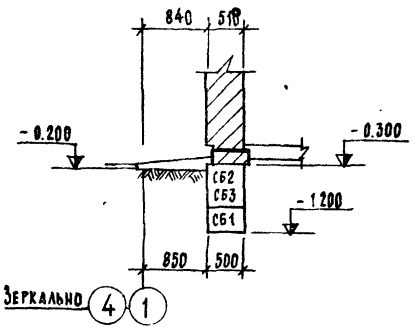

8-8

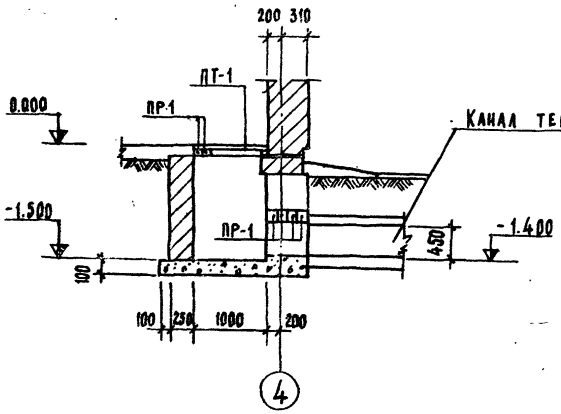

9-9

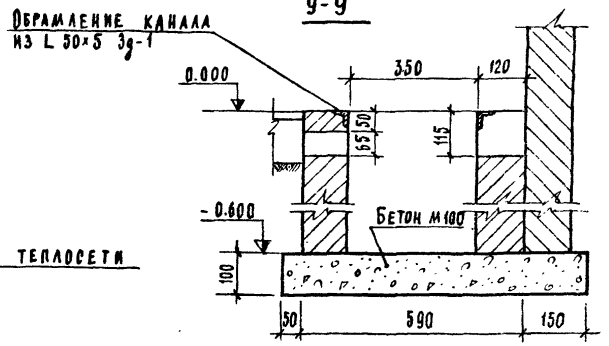

10-10

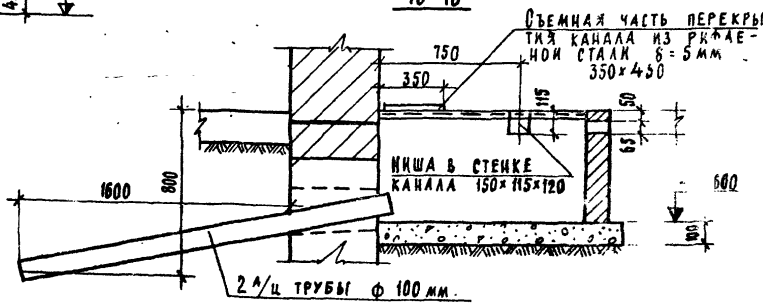

1. Данный лист смотреть совместно с листом КЖ-1.
2. Кирпичную кладку, соприкасающуюся с грунтом, окрасить горячим битумом за 2 раза.

Привязан			
Инв. № 16587-01			
Гл. инж. пр.	Гавриков		
Нач. отд.	Иванчиков		
Гл. конст.	Харламов		
Рук. гр.	Канивенко		
Ст. инж.	Мазур		

1980 ТП 284-6-1 КЖ

Салон-магазин специализированного коммунального обслуживания для городов с населением 300-500 тыс. жителей

Дит.	Лист	Листов
Р	2	

Сечения фундаментов 1-1; 9-9

Гипрокоммунстрой г. Москва.

16587-01

Типовой проект 284-6-1 Альбом I

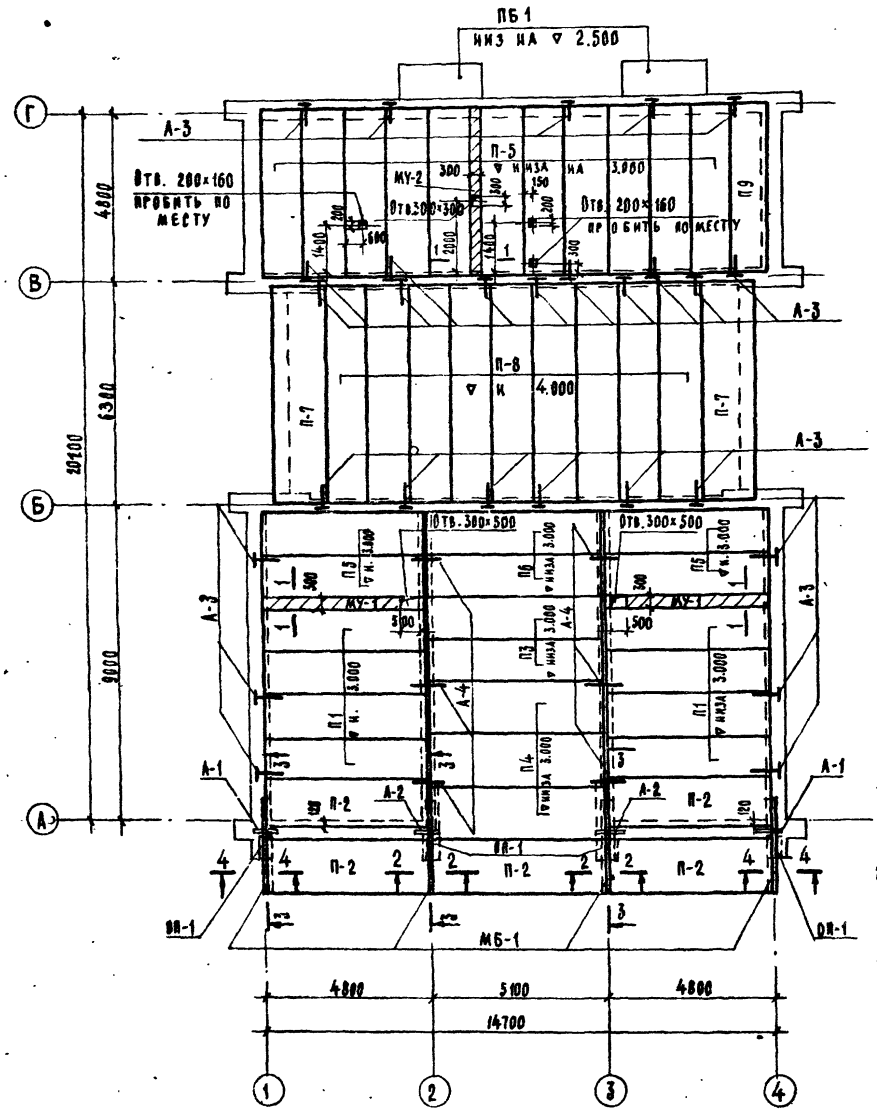

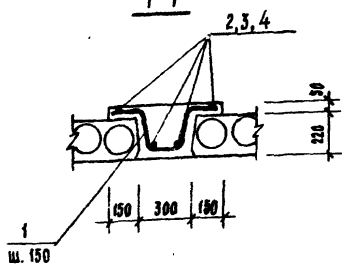

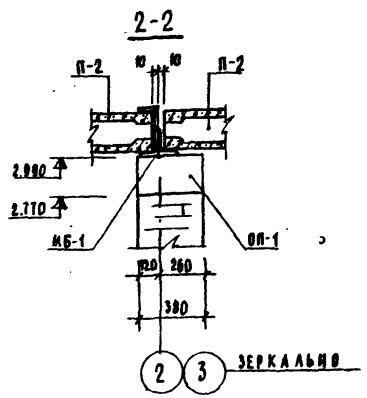

1. Плиты покрытия укладывать по выравненному слою цементного раствора М-50.
2. Швы между панелями тщательно замоноличить на всю высоту шва раствором М-100.
3. Данный лист смотреть совместно с листами КЖ-4, КМ-1.

Перечень элементов.

Поз. обознач.	Наименование	Кол.	Масса ед. т.	Примечание
	Сборные ж.б. элем-ты			
ПБ-1	ПБ 24-5	2	0.863	1.137-36.1
П-1	П 48-12	8	1.695	1.141-16.5
П-2	П 48-15	5	2.250	—"—
П-3	П 51-12	2	1.800	1.141-16.4
П-4	П 51-15	3	2.390	—"—
П-5	ПС 48-12	15	1.695	1.141-16.5
П-6	ПС 51-12	2	1.800	1.141-16.6
П-7	П 63-15	2	2.940	1.141-16.1
П-8	П 63-12	9	2.210	—"—
П-9	ПТ 48-10	1	1.395	1.141-16.6
ОП-1	ОПб-4	4	0.193	ИИ-03-02 Альб. 108
	Монолитн. ж.б. элем-ты			
МУ-1	Монолитн. уч-к МУ-1	2	0.80	м³
МУ-2	~ "~ МУ-2	1	0.40	м³
	Металлическ. эл-ты			
МБ-1	Металл. балка МБ-1	4	107.43 кг	КМ-1
А-1	Анкер А-1	2	32.59 кг	—"—
А-2	Анкер А-2	2	32.59 кг	—"—
А-3	Анкер А-3	28	0.90 кг	—"—
А-4	Анкер А-4	6	0.87 кг	—"—

Спецификация арматурных изделий на 1 элемент.

Поз. обознач.	Обозначение	Наименование	Кол.	Масса кг.	Прим.
		МУ-1			
1	КЖ-3	ФбАI, ГОСТ 5781-75 ℓ=1000	30	6.66	
2	то же	ФбАI, ГОСТ 5781-75 ℓ=4280	4	3.80	
			Всего	10.46	
		Материал			
		Бетон М-200	0.40	м³	
		МУ-2			
1	КЖ-3	ФбАI ГОСТ 5781-75 ℓ=1000	32	7.10	
3	то же	ФбАI ГОСТ 5781-75 ℓ=1950	4	1.73	
4	"	ФбАI ГОСТ 5781-75 ℓ=2480	4	2.20	
			Всего	11.03	
		Материал			
		Бетон М-200	0.40	м³	

Привязан:

Инв. № 16587-01

Гл. инж. пр.	Габриков	
Нач. отд.	Иванчиков	
Гл. констр.	Харламов	
Рук. гр.	Каменко	
Ст. инж.	Мазур	

1980 ТП 284-6-1 КЖ

Салон-магазин специализированного коммунального обслуживания для городов с населением 300-500 тысяч жителей

Стадия	Лист	Листов
Р	3	

План покрытия.

Гипрокоммунстрой г. Москва

16587-01

Инв. № подл. | Подпись и дата | Взам. инв. №

План раскладки карнизных плит по оси „В"

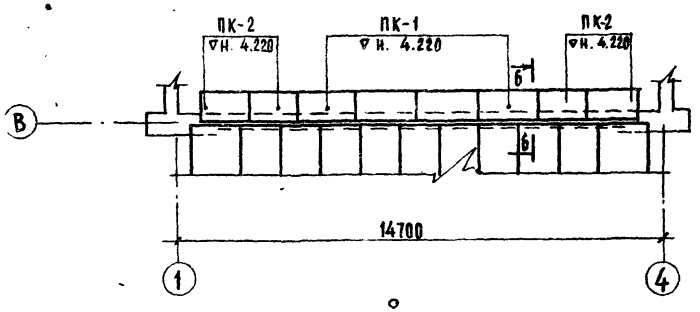

6-6

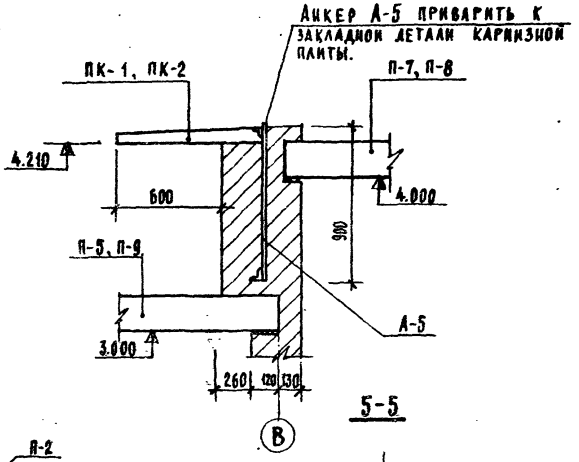

Перечень элементов

Поз. обознач.	Наименование	Кол.	Масса ед. т.	Примечание
	Сборные ж.б. эл-ты			
ПК-1	АК-18,9	4	0.325	1.138-3 в1
ПК-2	АК-15.9	4	0.275	—"—
	Металлические эл-ты			
А-5	Анкер А-5	16	3.71	кг.

3-3

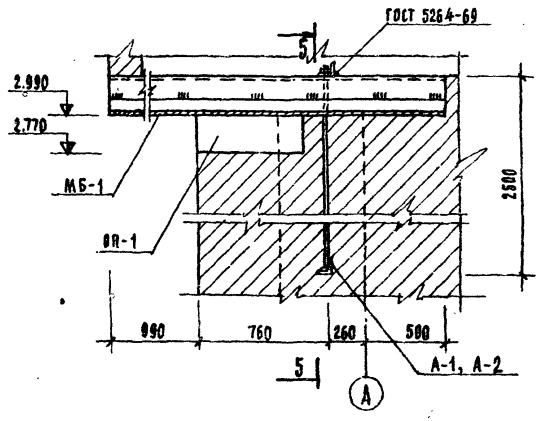

4-4

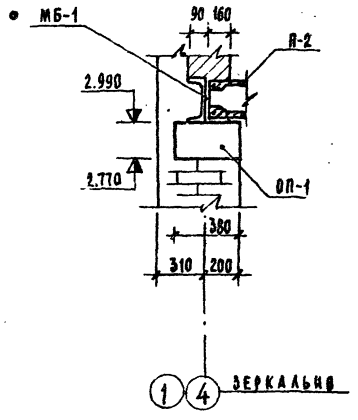

5-5

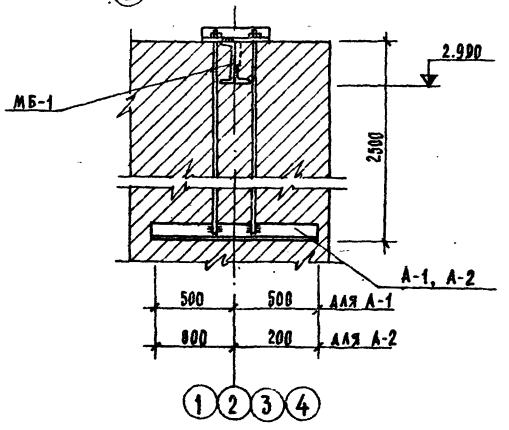

1. Данный лист смотреть совместно с КЖ-3.
2. Все металлические элементы разработаны на листе КМ-1.
3. Анкер А-1 отличается от анкера А-2 размером нижнего уголка / см. лист КМ-1/.

Инв. № подл. | Подпись и дата | Взам. инв. №

Типовой проект 284-6-1 Альбом

Привязан:

Инв. № 16587-01

Гл. инж. пр.	Габриков	
Нач. отд.	Иванчиков	
Гл. констр.	Харламов	
Рук. гр.	Каменко	
Вт. инж.	Мазур	

1980 | ТП 284-6-1 КЖ

Салон-магазин специализированного коммунального обслуживания для городов с населением 300-500 тысяч жителей

Стадия	Лист	Листов
Р	4	

План раскладки карнизных плит по оси „В" Сечения 3-3÷6-6

Гипрокоммунстрой г. Москва.

16587-01

МБ-1

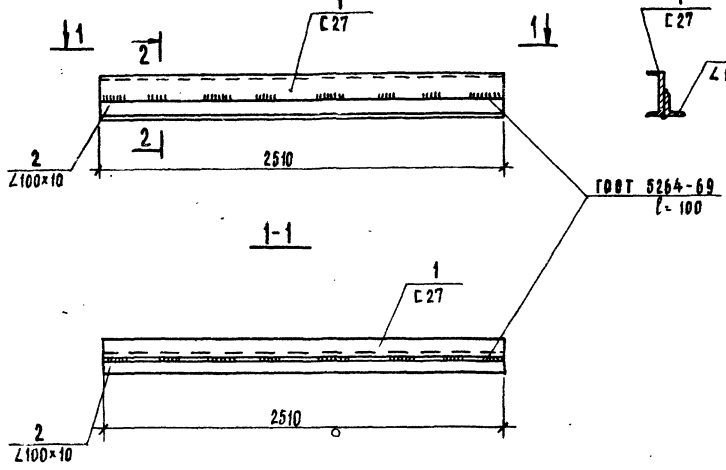

Анкер А-1 (А-2)

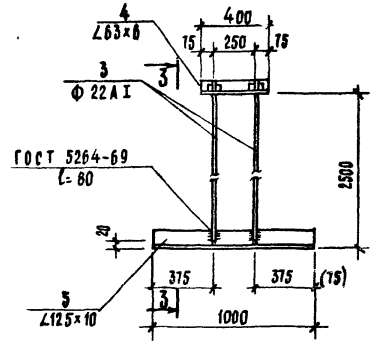

3-3

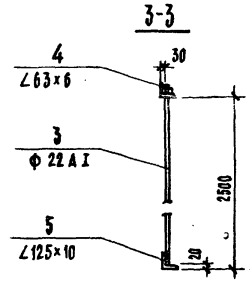

Анкер А-3

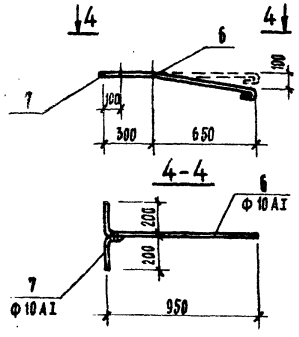

Анкер А-4

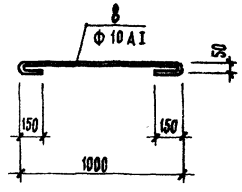

А-5

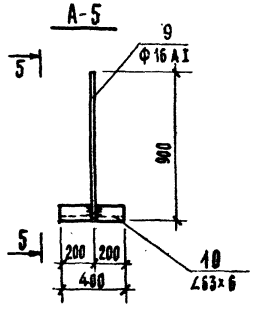

5-5

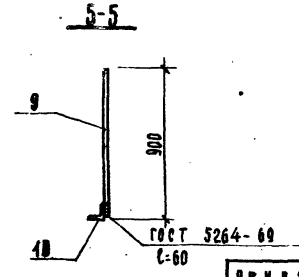

3g-1

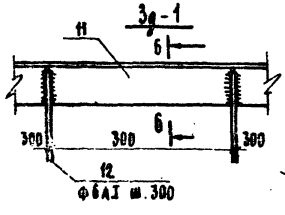

6-6

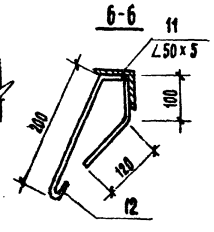

Ведомость стержней

Марка эл-та	Поз.	Эскиз или сечение	Ф мм	Длина мм	Кол.	Масса общая кг
МБ-1	1	С 27	—	2510	1	69.53
	2	∠ 100×10	—	2510	1	37.98
					всего	107.43
А-1 (А-2)	3	2480 (70)	22АI	2550	2	15.20
	4	∠ 63×6	—	400	1	2.29
	5	∠ 125×10	—	1000	1	19.10
					всего	36.59
А-3	6	200 950	10АI	1150	1	0.71
	7	200 100	10АI	300	1	0.19
					всего	0.90
А-4	8	см. чертеж	10АI	1400	1	0.87
					всего	0.87
А-5	9	900	16АI	900	1	1.42
	10	∠ 63×6	—	400		2.29
					всего	3.71
3g-1	11	∟ 50×5	—	2500	1	9.5
	12	500	6АI	500	9	0.6
					всего	10.1

1. Сварку металлических балок и анкеров выполнять электродом Э-42, толщина шва = 6 мм.
2. Уголок поз. 2 приварить к поз. 1 прерывистым швом. Длина шва ℓ=100 с шагом 200.
3. Все металлические конструкции окрасить кузбасслаком за 2 раза.

Привязан:

Инв. № 16587-01

ГИП	Гаврилов	
Нач. отд.	Иванчиков	
Гл. констр.	Харламов	
Рук. гр.	Каменко	
Ст. инж.	Мазур	

1980 ТП 284-6-1. КМ

Салон-магазин специализированного коммунального обслуживания для городов с населением 300–500 тысяч жителей

Стадия	Лист	Листов
Р	1	2

Металлическая балка МБ-1. Анкера А-1; 2; 3; 4-5.

«Гипрокоммунстрой» г. Москва.

16587-01

Альбом I

Инв. № подл. | Подпись и дата | Взам. инв. №

Подвеска с крюками для венков.

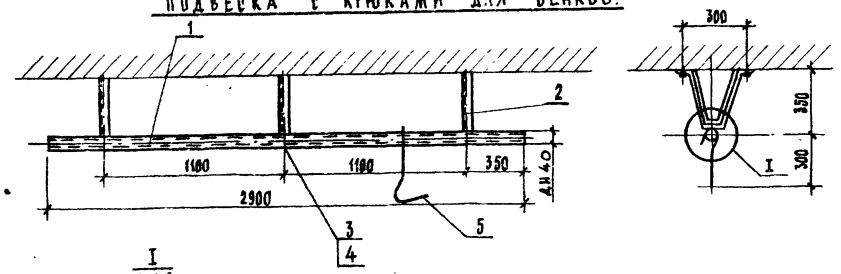

I
м 1:2

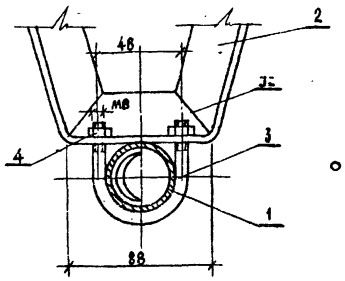

6
м 1:5

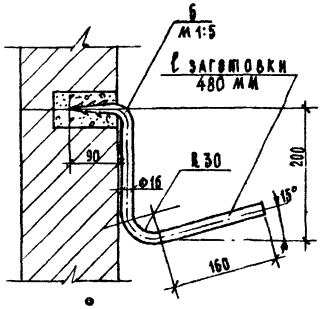

3
м 1:2

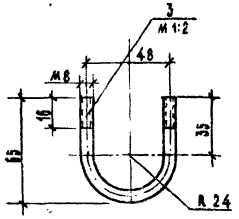

5
м 1:5
R 20

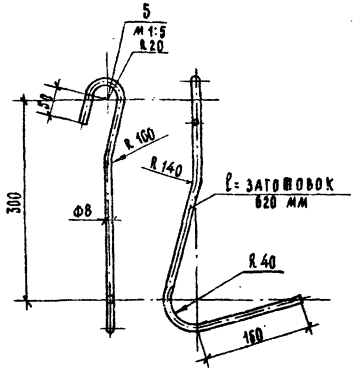

2
м 1:5

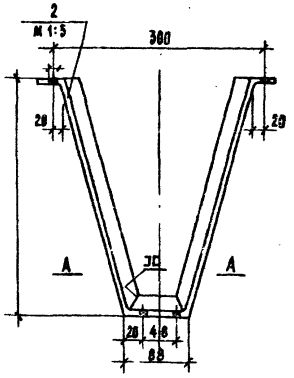

Общий вес ≈ 39,5 кг

6	НО-1	Крюк тип II	3	ст.3 ГОСТ 380-71*	0.76	3.8	
5	НО-1	Крюк тип I	16	—"—	0.25	4.0	
4	ГОСТ	Гайка М8	12	ГОСТ 1759-70*	0.006	0.07	
3	НО-1	Хомут	6	—	0.055	0.33	
2	НО-1	Кронштейн < 32×32×4	6	ст.3 ГОСТ 380-71*	1.4	8.4	ℓ=740
1	Б/черт.	Труба 40×2,25×2900 ГОСТ	2	ст.3 ГОСТ 380-71*	6.0	12.0	
Инв.№	Обозначен.	Наименование	К-во	Материал	Вес в кг: ед.	Вес в кг: общ.	Примеч.

Подставка под гроб.

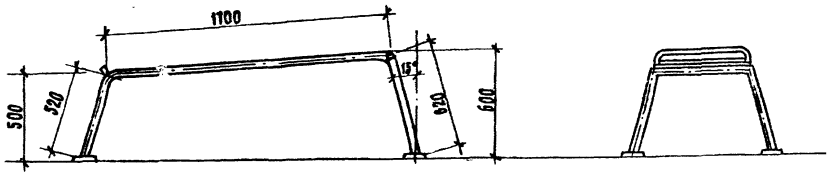

Боковой вид

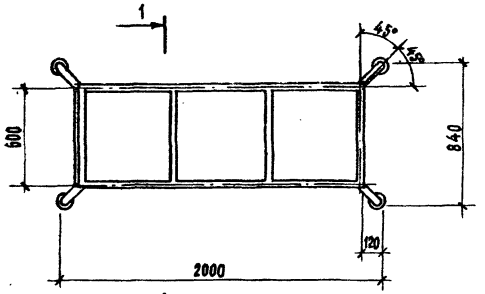

План

Вид с торца

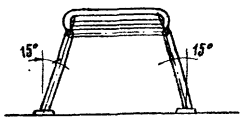

Разрез I-I

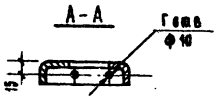

Примечания:

1. Материал – трубы газовые d= 40 мм.
2. Окраска – нитроэмалью в черный цвет.
3. Конструкция – сварная, варить электродами Э-42
4. Количество труб на 1 подставку газоводопроводных d= 40 мм.
   погонных метров – 8.08
   вес труб – 3700 кг
5. Перед окраской швы тщательно зачистить.

Привязан:

Инв. № 16589-01

Гл.инж. пр.	Гавриков	
Нач. отд.	Иванчиков	
Гл. а.п.	Данков	
Исполнит.	Борисова	

1980 ТП 284-6-1 КМ

Салон-магазин специализированного коммунального обслуживания для городов с населением 300-500 тысяч жителей

Стадия	Лист	Листов
Р	2	

Подвеска с крюками для венков. Подставка под гроб.

Типпроммунстрой г. Москва.

16587-01

Альбом I

Типовой проект 284-6-1

Инв. № подл. | Подпись и дата | Взам. инв. №

План на отм. 0.000 с расстановкой технологического оборудования.

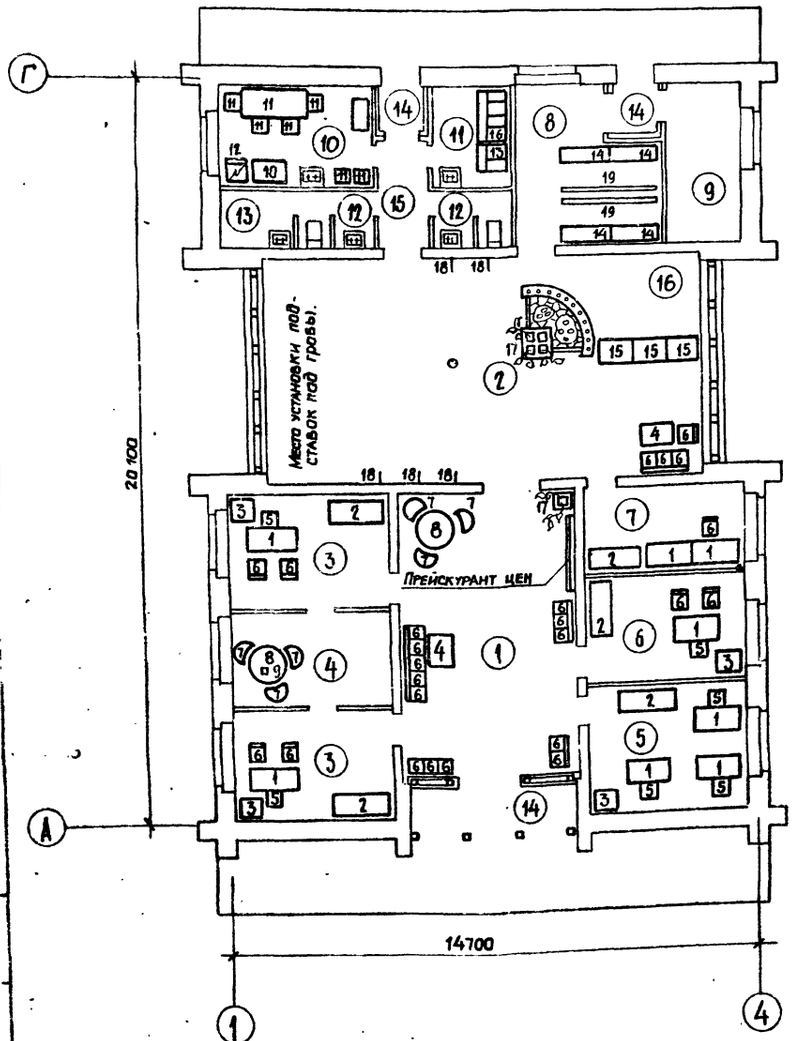

Спецификация технологического оборудования.

NN по тех.	Наименование оборудования	Тип или марка	ГОСТ ОСТ ТУ	Габариты, мм /длина, высота, ширина/.	Ед. изм	Кол. шт.	Вес кг.	Техническая характеристика	Завод-изготовитель, альбом, каталог.
1	Стол канцелярский	Арт. 607		1200×690×800	шт.	8			Торговая сеть
2	Шкаф канцелярский	ШБ-2		1500×600×2000	"	5			ПР-Т 64-023 Альбом 4 Гипроторг г. Москва.
3	Сейф			680×560×1410	"	4			Черемховская мебельная ф-ка
4	Стол журнальный	402-ОК 1		900×600×500	"	2			ПР-Т ОИ-036-00 ВПКТИМ г. Москва.
5	Кресло рабочее				"	6			Торговая сеть
6	Стул полумягкий	САМБ 3-65			"	24			Механический з-д г. Тула
7	Кресло для отдыха	ОИ-231			"	6			Торговая сеть
8	Стол журнальный	102 СШ-1		900×900	"	2			ПР-Т ОИ-036-00 ВПКТИМ г. Москва.
9	Проигрыватель с наушниками				"	1		1ф; 220в	Торговая сеть
10	Стол производственный с холодильником „Лига".				"	1		1ф; 220в	то же
11	Стол обеденный в комплекте со стульями.			1800×800×720	"	1			Союзторгоборудование.
12	Электроплитка двухкомфорочная настольная				"	1		1ф; 1,5квт; 220в	Торговая сеть
13	Шкаф	Дс-33,2		700×825×1870	"	1			Серия 1.472-5 вып. 1
14	Стеллаж	СП-1		1500×500×1750	"	4			ПР-Т 64-023 Альбом 4 Гипроторг г. Москва
15	Прилавок для выставки-продажи разных товаров.			900×750×950	"	3			Типовой проект 70-031/III К/I Гипроторга.
16	Шкаф	Дс-33,4		1380×825×1870	"	1			Серия 1.472-5 вып. 1
17	Цветочница	Ц-1		400×400×420	"	5			ЦНИИЭП- торговых зданий г. Москва.
18	Крюк тип III /для венков/.				"	5			Лист КМ-2 п.6
19	Подвеска с крюками для венков				"	2			Лист КМ-2
20	Подставка под гроб.				"	5			Лист КМ-2

Примечание

1. Экспликацию помещений см. лист АР-5.

Привязан.	Гл. инж. пр.	Гавриков	1980	ТП 284-6-1 ТХ	
	Нач. отд.	Иванчиков	Салон-магазин специализированного коммунального обслуживания городов с населением 300-500 тыс. жителей		
	Гл. арх. пр.	Данков		Лит.	Лист	Листов
	Ст. арх.	Галактионов	План с расстановкой технологического оборудования. Спецификация.	Р	1	1
Инв. № 16587-01				Гипрокоммунстрой г. Москва	

16587-01

Альбом I

Типовой кт 284-6-1

Инв. № подл. | Подп. и дата | Взам. инв. №

Альбом Т

Типовой проект 284-6-1

Инв. № подл. | Подп. и дата | Взам. инв. №

Ведомость основных комплектов

Обозначение	Наименование	Примечание
ПЗ	Пояснительная записка	
ТХ	Технологические решения	
АР, КЖ, КМ	Архитектурно-строительные решения	
ВК	Внутренние водопровод и канализация	
ОВ	Отопление и вентиляция.	
ЭЛ	Электротехническая часть	
СУ	Связь сигнализации.	

Ведомость чертежей основного комплекта ВК

	Лист.	Наименование	Примечан.
22	1	Общие данные	
22	2	План и схемы систем В1, Т3, К1, К2 на отм. 0,000	

Сводная спецификация систем водопровода и канализации.

Марка	Обозначение	Наименование	Кол.	Примечание
1	2	3	4	5
		Водопровод. Холодное водоснабжение.		
	ВКОС-15	1. Водомер крыльчатый	1	Общий вес вставки 7кг.
	ГОСТ 8625-77	2. Манометр общего назначен.	1	
	30ч 6 бр.	3. Задвижка чугунная ф50	2	23,8кг
	15кч 18р	4. Вентиль запорн. муфтов. ф15	4	0,7кг.
	—"—	5. То же ф20	1	0,9кг.
	ГОСТ 3262-75*	6. Трубы стальные водогазопроводные ф25	18,0	—
	—"—	7. То же ф20	11,0	—
	—"—	8. То же ф15	20,0	—
	ГОСТ 9583-75	9. Трубы чугун. напорн. ф50	3,0	—
	ГОСТ 6942.8-69	10. Колено чугунное ф50	1	2,1кг.
	15ч.8П2	11. Поливочн. кран; вентиль запорный муфтовый ф25	2	1,4кг.
	ГОСТ 18698-73*	12. рукав резиновый с текстильн. каркасом ф25	20,0	—
		Горячее водоснабжение		
	15кч 18П2	1. Вентиль запорн. муфтов. ф15	3	0,7кг.
	ГОСТ 3262-75*	2. Трубы ст. водогазопроводн. ф20 ф15	15,0	—
		3. То же ф15	25,0	—

1	2	3	4	5
		Канализация дождевая вариант 1		
	ВР-9	1. Воронка водосточная	2	—
	ГОСТ 6942.5-69	2. Компенсационный патрубок	2	9,1кг.
	ГОСТ 6942.8-69	3. Колено чугунное ф100	2	5,1кг.
	ГОСТ 6942.17-69	4. Тройник прямой ф100×100	2	7.7кг.
	ГОСТ 6942.12-69	5. Отвод 135° ф100	4	3,7кг.
	ГОСТ 6942.3-69	6. Трубы чугунные канал. ф100	5,0	—
	ГОСТ 6942.30-69	7. Ревизия ф100	2	8.0кг.
		2 вариант (на отмостку)		
	ВР-9	1. Воронка водосточная	2	—
	ГОСТ 6942.5-69	2. Компенсационный патрубок	2	9,1кг.
	ГОСТ 6942.8-69	3. Колено чугунное ф100	4	5,1кг.
	ГОСТ 6942.30-69	4. Ревизия ф100	2	8,0кг.
	ГОСТ 6942.3-69	5. Трубы чугунные канализационные ф100	5,0	—
	ГОСТ 3262-75*	6. Трубы стальные водогазопроводные ф100	2,0	—
		Хоз-бытовая канализация		
	ГОСТ 14360-69	1. Умывальник керамическ. в комплекте.	4	—
	ГОСТ 22849-77	2. Унитаз „Кампакт"	2	—
	ТУ 21-01-88-67	3. Ванна ножная в компл.	1	—
	ГОСТ 6942.3-69	4. Трубы чугунные канализационные ф50	10,0	—
	—"—	5. То же ф100	18,0	—
	ГОСТ 6942.8-69	6. Колено чугунное ф50	2	2,1кг.
	—"—	7. То же ф100	3	5,1кг.
	ГОСТ 6942.12-69	8. Отвод 135° ф100	2	3,7кг.
	ГОСТ 6942.17-69	9. Тройник прямой ф100×50	3	5,0кг.
	—"—	10. То же ф100×100	4	7,7кг.
	ГОСТ 6942.22-69	11. Тройник косой 45° ф100×50	2	8,0кг.
	ГОСТ 6942.30-69	12. Ревизия ф100	1	8,0кг.
		Масса указана одного изделия.		

Основные показатели по чертежам водопровода и канализации.

Наименование системы	Потребный напор на вводе в м.	Расчетные расходы м³/сут.	м³/ч	л/с	Установочная мощность электродвигателей при повторно-кратковременном режиме ПВ%	кВт.	Примечан.
Хоз-питьевой водопровод	12,0	1,60	0,18	0,13			
Горячее водоснабжение	10,0	—	0,17	0,10			
Дождевая канализация				2,37			
Бытовая Канализация		0,85	0,35	1,6			

Общие данные

1. Трубопроводы системы В1 выполняются из чугунных напорных труб по ГОСТ 9583-75 и стальных водогазопроводных оцинкованных труб по ГОСТ 3262-75*
2. Трубопроводы системы Т3 выполняются из стальных водогазопроводных оцинкованных труб по ГОСТ 3262-75*
3. Трубопроводы системы К1 выполняются из чугунных канализационных труб по ГОСТ 6942.3-69.
4. Трубопроводы системы К2 выполняются из чугунных канализационных труб по ГОСТ 6942.3-69 и стальных водогазопроводных оцинкованных труб по ГОСТ 3262-75*.
5. Стальные трубопроводы окрашиваются масляной краской за два раза.
   Чугунные трубы должны быть асфальтированы нефтяным битумом.
6. Расход воды на наружное пожаротушение-10 л/с.

Типовой проект разработан в соответствии с действующими нормами и правилами и предусматривает мероприятия обеспечивающие взрывную, взрывопожарную и пожарную безопасность при эксплуатации здания.

Гл. инженер проекта: Гаврилов/

Привязан.

Инв. № 16587-01

ГИП	Гаврилов	
Нач. отд.	Семенова	
Гл. спец.	Кривцева	
Проект	Зозуля	

1980 ТП 284-6-1 ВК

Салон-магазин специализированного коммунального обслуживания для туристов с населением 300-500 тыс. чел.

Лит.	Лист	Листов
Р	1	2

Общие данные

ГИПРОКОММУНСТРОЙ г. Москва

16587-01

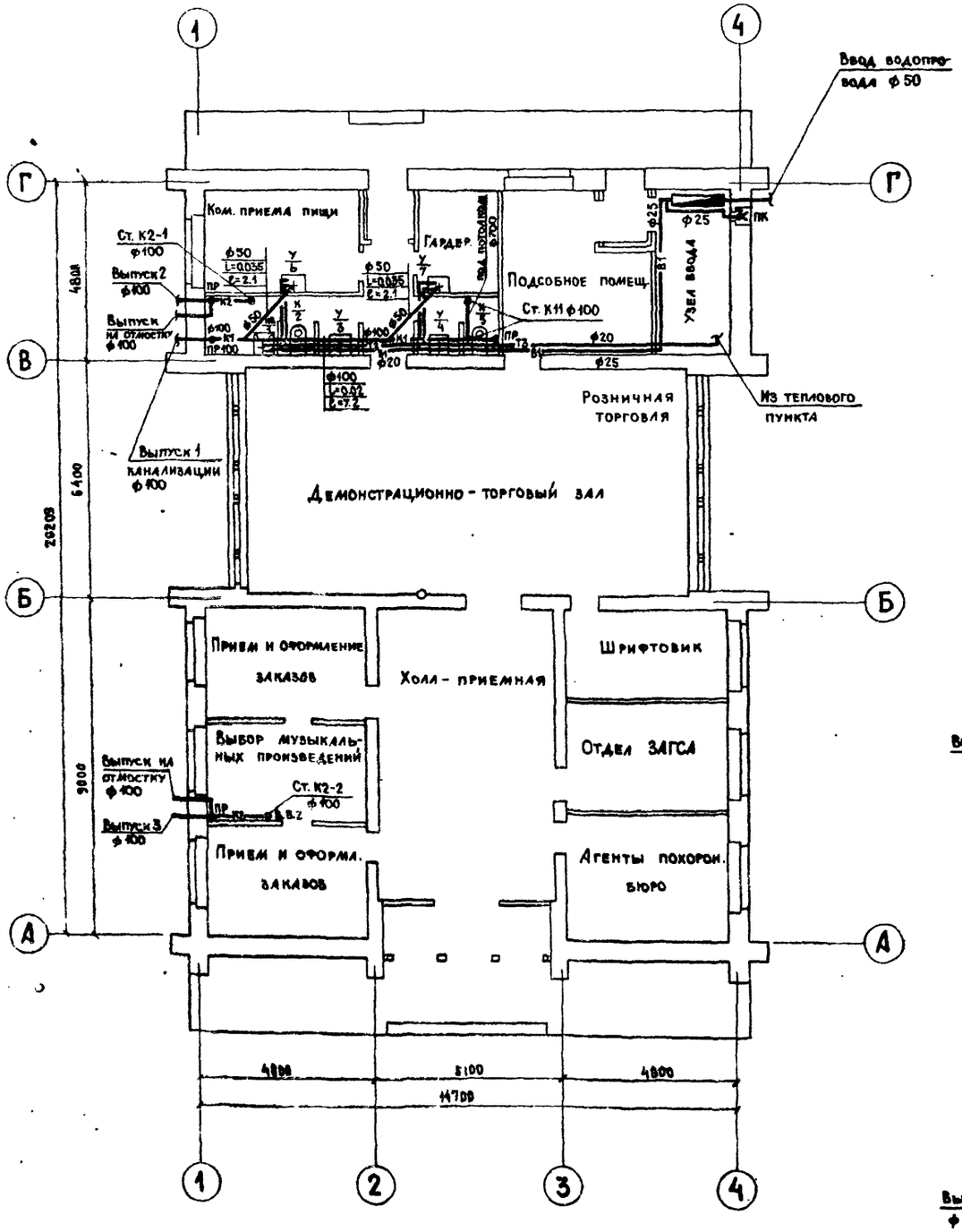
План на отм. 0.000

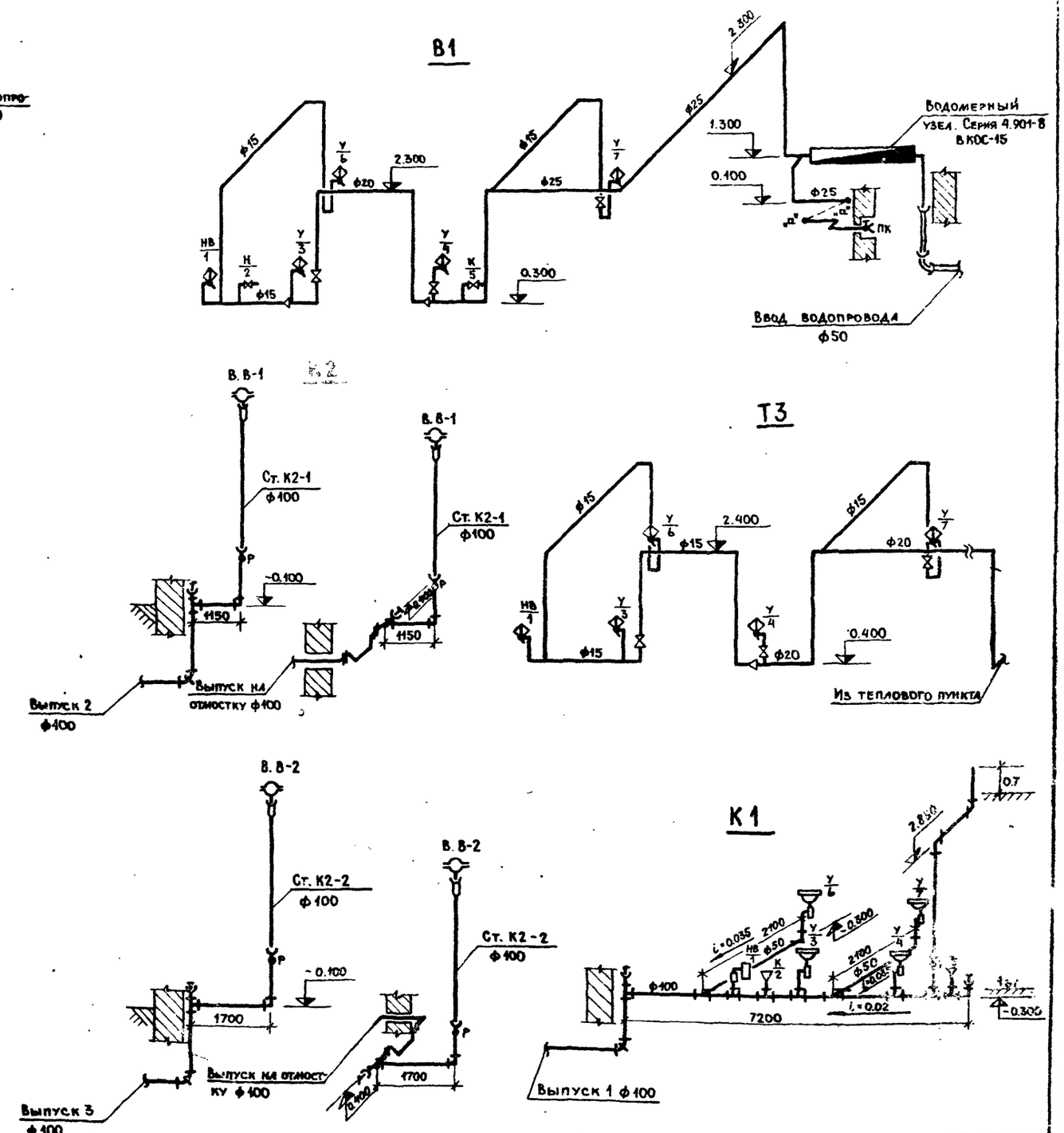

ГИП	Гавриков	1980	ТП 284-6-1 ВК
Нач. отд.	Семенова		
Гл. спец.	Кривилева		
Проект.	Зозуля		

Салон-магазин специализированного коммунального обслуживания для городов с населением 300-500 тыс человек

	Стадия	Лист	Листов
План на отм. 0.000	Р	2	
План и схемы систем В1, Т3, К1, К2	ГИПРОКОММУНСТРОЙ г. Москва		

Привязан

Инв. № 16587-01

16587-01

Типовой проект 284-6-1

Согласовано: Группа АС Данков; Группа К Клименко; Группа ОВ Богданова

Альбом I

Типовой проект 284-6-1

Ведомость основных комплектов

Обозначение	Наименование	Примечание
ПЗ	Пояснительная записка	
ТХ	Технологические решения	
АР, КЖ, КМ	Архитектурно-строительные решения	
ВК	Внутренние водопровод и канализация	
ОВ	Отопление и вентиляция.	
ЭЛ;	Электротехническая часть	
СУ	Связь сигнализация	

Ведомость чертежей основного комплекта

Формат	Лист	Наименование	Примечан.
	ОВ-1	Основные данные	
	ОВ-2	Сводная спецификация	
	ОВ-3	План отопления. Схема отопления	
	ОВ-4	План вентиляции. Схемы вентиляции	
	ОВ-5	План, схема, разрез 1-1, узлы ввода	
	ОВ-6	Звено прямого участка шовного асбестоцементного воздуховода.	

Ведомость примененных и ссылочных документов.

Обозначение	Наименование	Примечан.
Серия 3.904-5 вып. 1	Средства крепления нагревательных и санитарно-технических приборов	
Серия 3.904-5	Средства крепления трубопроводов	
Серия 2.400-4 вып. 1 и 2	Детали тепловой изоляции трубопроводов и оборудования.	
Серия 1.494-10	Решетки щелевые регулирующие тип Р.	
Серия 4.904-12	Зонты и дефлекторы вентиляционных систем.	
Серия 2.494-1 вып. 1	Узлы прохода вытяжных вентиляционных шахт через покрытия зданий.	
Серия 3.904-10	Крепление стальных неизолированных воздуховодов.	
Серия 1.494-27	Узлы воздухозабора.	

Типовой проект разработан в соответствии с действующими нормами и правилами и предусматривает мероприятия обеспечивающие взрывную, взрывопожарную и пожарную безопасность при эксплуатации здания.

Гл. инженер проекта: /Габриков/.

Инв. № подл. | Подп. и дата | Взам. инв. №

Основные показатели по чертежам отопления и вентиляции.

Наименование здания (сооружения) помещения	Объем м³	Расход тепла ккал/ч: на отопление $t_н$=°С	на вентиляцию $t_н$=°С	на горячее водоснабжение	общий расход тепла $t_н$=°С	Расход газа	Установочная мощность эл. двигателей к ВТ
Салон – магазин	-20°	345.42	24600	—	10200	34800	—	—
	-30°	345.42	31200	—	10200	41400	—	—
	-40°	345.42	37700	—	10200	47900	—	—

Коэффициент теплопередачи.

Наименование ограждений	K при расчетной т-ре °С: -20	-30	-40
Наружная стена	0.95	0.96	0.97
Окна	1.51	1.52	1.53
Покрытие	0.96	0.96	0.96
Двери	2.22	2.23	2.24

План – схема

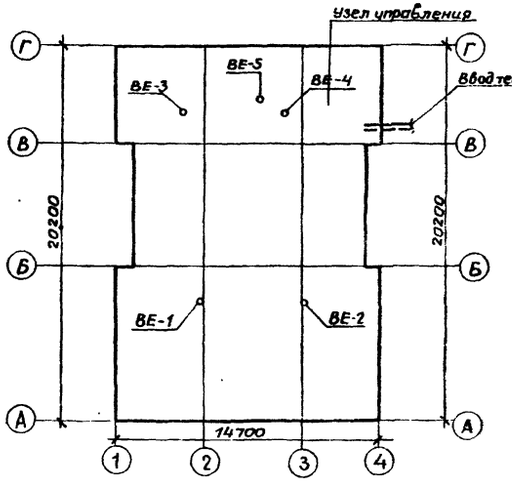

Пояснения к проекту.

Проект отопления и вентиляции здания салон-магазин выполнен на основании

а. Утвержденного технического проекта;

б. Рабочих чертежей архитектурно строительной части проекта.

в. Действующих строительных норм и правил СНИП II-33-75; СНИП II-А7-71; СНИП II-92-76;

Источником теплоснабжения здания салон-магазин может служить котельная или тепловые сети. Теплоноситель системы отопления горячая вода с параметрами T_1 = 95°С; T_2 = 70°С.

Отопление.

Система отопления здания салон-магазин принята однотрубная, проточная, тупиковая. Нагревательные приборы типа „Комфорт" d_y=20. Регулировка теплоотдачи прибора осуществляется клапаном, путем изменения количества воздуха. Воздухоудаление осуществляется через воздушные краны, установленные в высших точках системы.

Вентиляция.

Вентиляция здания запроектирована вытяжная – естественная, через вытяжные шахты в покрытии. Предусматривается устройство четырех вытяжных шахт в зависимости от назначения помещений. Воздуховоды приняты асбестоцементные.

Указания по монтажу.

Монтаж трубопроводов системы отопления производить в соответствии со СНИП III-28-75 г. Систему отопления перед сдачей в эксплуатацию необходимо отрегулировать на заданную производительность и теплоотдачу.

Трубопроводы окрасить масляной краской за 2 раза.

Трубопроводы в узле управления изолировать асбопухшнуром δ=20мм, покровный слой-лакостеклоткань.

Контрольные показатели.

Расчетная наружная температура °С	отопление сталь в кг/м²	Удельная поверхность нагрева отопительных приборов в м²/м²	Удельный расход тепла на отопление в ккал/час на м²
$t_н$=-20	0,7	0,11	92
$t_н$=-30	0,8	0,13	103
$t_н$=-40	1,1	0,14	112

Инв. № 16587-01		Привязан	
Гл. инж. пр.	Габриков		
Нач. отд.	Семенова	1980	ТП 284-6-1 ОВ
Гл. спец.	Богданова	Салон-магазин специализированного коммунального обслуживания для городов 300-500 тыс. человек	
Проект.	Москвина		
Провер.	Богданова	Стадия: Р; Лист: 1; Листов: 3	
Основные данные		ГИПРОКОММУНСТРОЙ г. Москва	

16587-01

Сводная спецификация.

Марка	Наименование	Обозначение	Кол.	Прим.
		Отопление		
	ГОСТ 3262-75	1. Трубы водогазопроводные		
		ф15 $t_н$=-20°С	27	1,28кг.
		ф15 $t_н$=-30°С	32	1,28кг.
		ф15 $t_н$=-40°С	28	1,28кг.
		ф20 $t_н$=-20°С	31	1,66кг.
		ф20 $t_н$=-30°С	20	1,66кг.
		ф20 $t_н$=-40°С	23	1,66кг.
		ф25 $t_н$=-20°С	46	2,39кг.
		ф25 $t_н$=-30°С	62	2,39кг.
		ф25 $t_н$=-40°С	42	2,39кг.
		ф32 $t_н$=-40°С	50	3,09кг.
		ф40 $t_н$=-40°С	28	3,84кг.
	Механический завод УКР Ленвар-исполкома.	2. Конвекторы стальные отопительные типа „Комфорт" настенные		
		$t_н$=-20°С $Н_н$-14А пр.	6	15кг.
		$Н_А$-15А пр.	10	20кг.
		КВ20-10 кон.	2	27кг.
		$t_н$=-30°С $Н_н$-14А пр.	4	15кг.
		$Н_н$-15А пр.	13	20кг.
		КВ20-10 кон.	2	27кг.
		$t_н$=-40°С $Н_н$-14А пр.	6	15кг.
		$Н_н$-15А пр.	14	20кг.
		КВ20-10кон.	2	27кг.
	15кч. 18бр.	3. Воздушный кран		
		ф25 $t_н$=-20°С	2	1,4кг.
		ф25 $t_н$=-30°С	2	1,4кг.
		ф25 $t_н$=-40°С	2	1,4кг.
		ф32 $t_н$=-20°С	4	2,1кг.
		ф32 $t_н$=-30°С	4	2,1кг.
		ф32 $t_н$=-40°С	4	2,1кг.
	ГОСТ 8948-75	4. Тройник с пробкой		

Марка	Наименование	Обозначение	Кол.	Прим.
		ф25 $t_н$=-20°С	2	0,321 / 0,119
		ф25 $t_н$=-30°С	2	0,321 / 0,119
		ф25 $t_н$=-40°С	2	0,321 / 0,119
		ф32 $t_н$=-20°С	4	0,496 / 0,17
		ф32 $t_н$=-30°С	4	0,496 / 0,17
		ф32 $t_н$=-40°С	4	0,496 / 0,17
	15кч. 19бр.	5. Вентиль запорный муфтовый		
		ф25 $t_н$=-20°С	2	1,4кг.
		ф25 $t_н$=-30°С	2	1,4кг.
		ф25 $t_н$=-40°С	2	1,4кг.
	15кч. 19бр.	6. Вентиль запорный фланцевый		
		ф32 $t_н$=-20°С	2	5,8кг.
		ф32 $t_н$=-30°С	2	5,8кг.
		ф32 $t_н$=-40°С	2	5,8кг.
		7. Кран трехходовой со штуцером комп.	2	3,7кг
	ВК-30	8. Водомер ф30	1	9,7кг.
		9. Грязевик ф32	2	
		10. Регулятор расхода РР25.	1	
	ГОСТ 8625-76	11. Манометр 6-ватм.	2	
	ГОСТ 2823-75	12. Термометр до100°С	5	
	ГОСТ 10704-76	13. Гильза термометра со штуцером д/тр ф32	5	
	ГОСТ 10704-76	14. Трубы стальные электросварные		
		ф38х2,5 $t_н$=-20°С	15	3,09кг.
		ф45х2,5 $t_н$=-20°С	7	3,84кг.
		ф38х2,5 $t_н$=-30°С	12	3,09кг.
		ф45х2,5 $t_н$=-40°С	4	3,84кг.
	ГОСТ 4683-65	15. Ручной насос БКф-1к.	1	25,0кг.

Марка	Наименование	Обозначение	Кол.	Прим.
	11ч 6бк	16. Кран проходной сальниковый ф25	3	1,85кг.
	Серия 2.400-4	17. Изоляция трубопроводов асбопухшнуром δ=20мм.	0,2	
		Покровный слой стеклоткань по пергамину $м^2$	1,4	
		Вентиляция.		
	Серия 2.494-1	1. Узел прохода общего назначения		
		УП1-101	3	44,5кг.
		УП3-101	2	51,49кг.
	Серия 4.904-12	2. Дефлекторы для вентиляционных систем		
		Т17	3	7,4кг.
		Т19	2	15,5кг.
	ГОСТ 8075-55	3. Воздуховоды асбестоцементные		
		сеч. 150х150	8	6,1кг.
		200х200	15	17,5кг.
		200х400	3	17,4кг.
		δ=0,55мм.		
		ф200	1,5	2,81кг.
		ф315		4,41кг.
	Серия 1.494-10	Решетки щелевые регулирующие типа Р		
		Р150I	9	0,41кг.
		Р200I	4	0,64кг.

Масса указана одного изделия.

Альбом I

Инв. № подл. | Подп. и дата | Взам. инв. №

Гл. инж. пр. Гоборов
Нач. отд. Семенова
Гл. спец. Богданова
Проект. Москвина
Провер. Богданова

1980 ТП 284-6-1 ОВ

Салон-магазин специализированного коммунального обслуживания для городов с населением м.300-500тыс.чел.

Стадия	Лист	Листов
Р	2	

Сводная спецификация. ГИПРОКОММУНСТРОЙ г. Москва

Привязан:

Инв. № 16587-01

16587-01

Альбом I

Типовой проект 284-6-1

План отопления

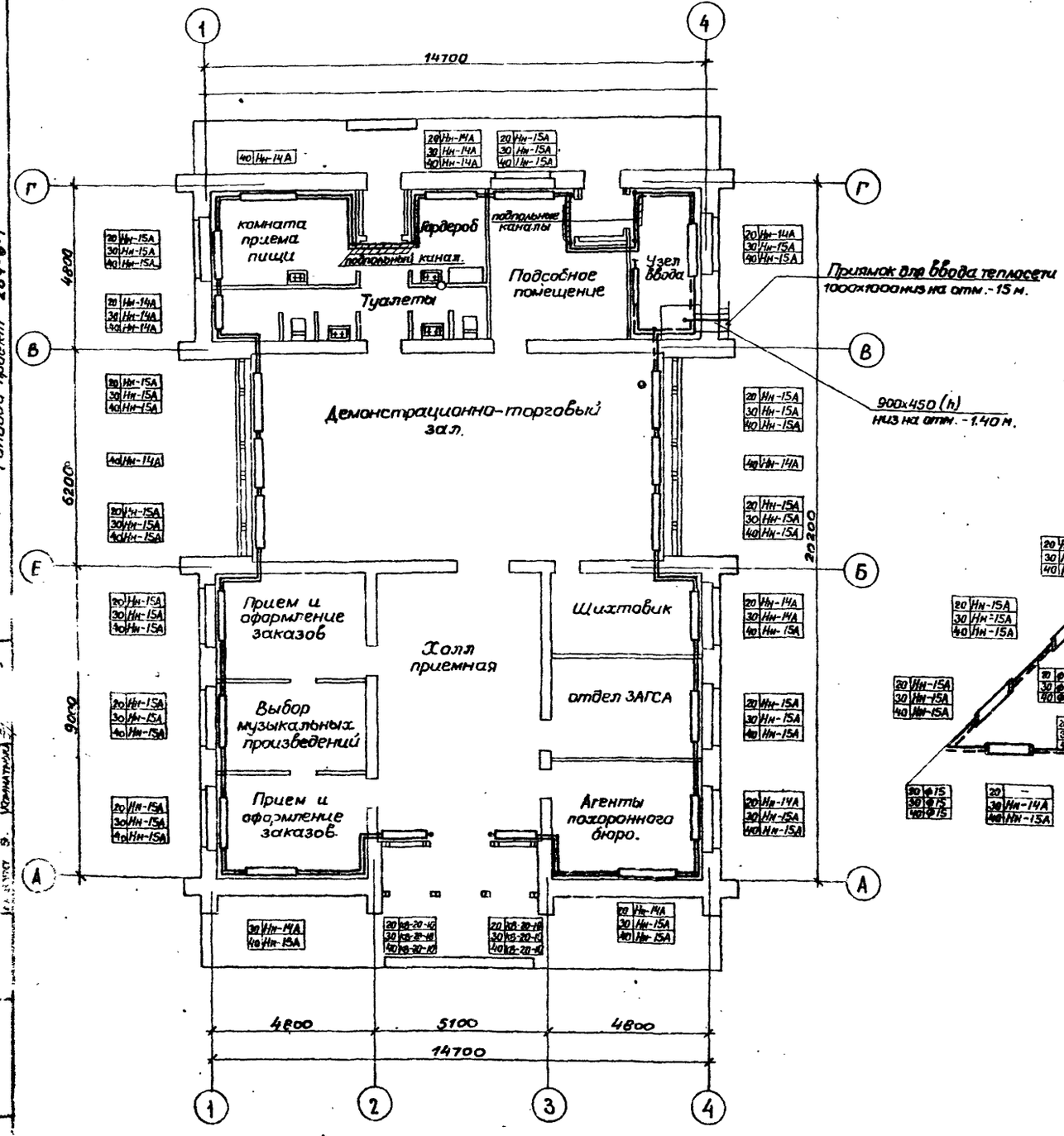

Схема отопления.

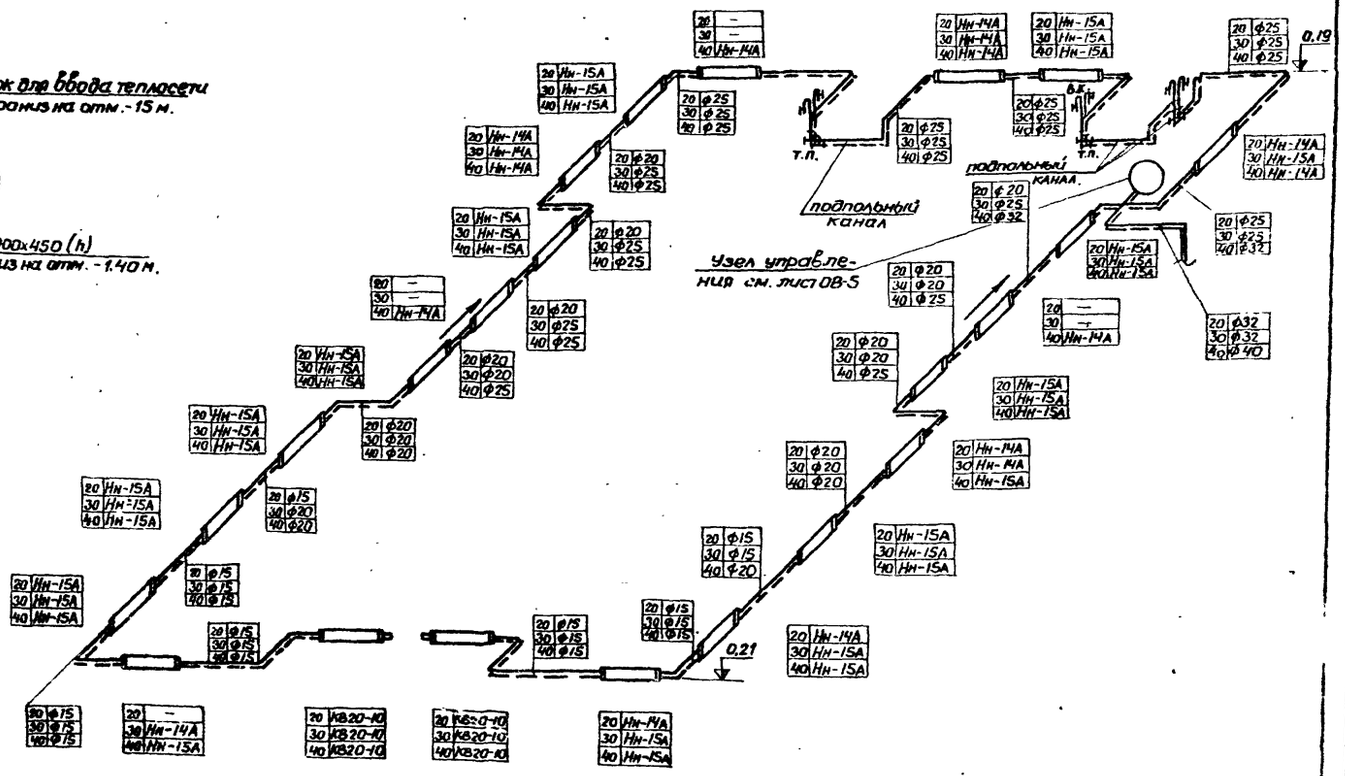

Согласовано

Инв. № подл. | Подп. и дата | Взам. инв. №

Гл. инж. пр.	Фабрикова		
Нач. отд.	Семенова		
Гл. спец.	Баеданова		
Проект.	Москвина		
Провер.	Баеданова		

1980 ТП 284-6-1 ОВ

Салон-магазин специализированного коммунального обслуживания для городов с населением 300-500 тыс. чел.

Стадия	Лист	Листов
Р	3	

План отопления. Схема отопления

ГИПРОКОММУНСТРОЙ г. Москва

Привязан

Инв. № 16587-01

16587-01

Альбом I

Типовой проект 284-6-1

План вентиляции.

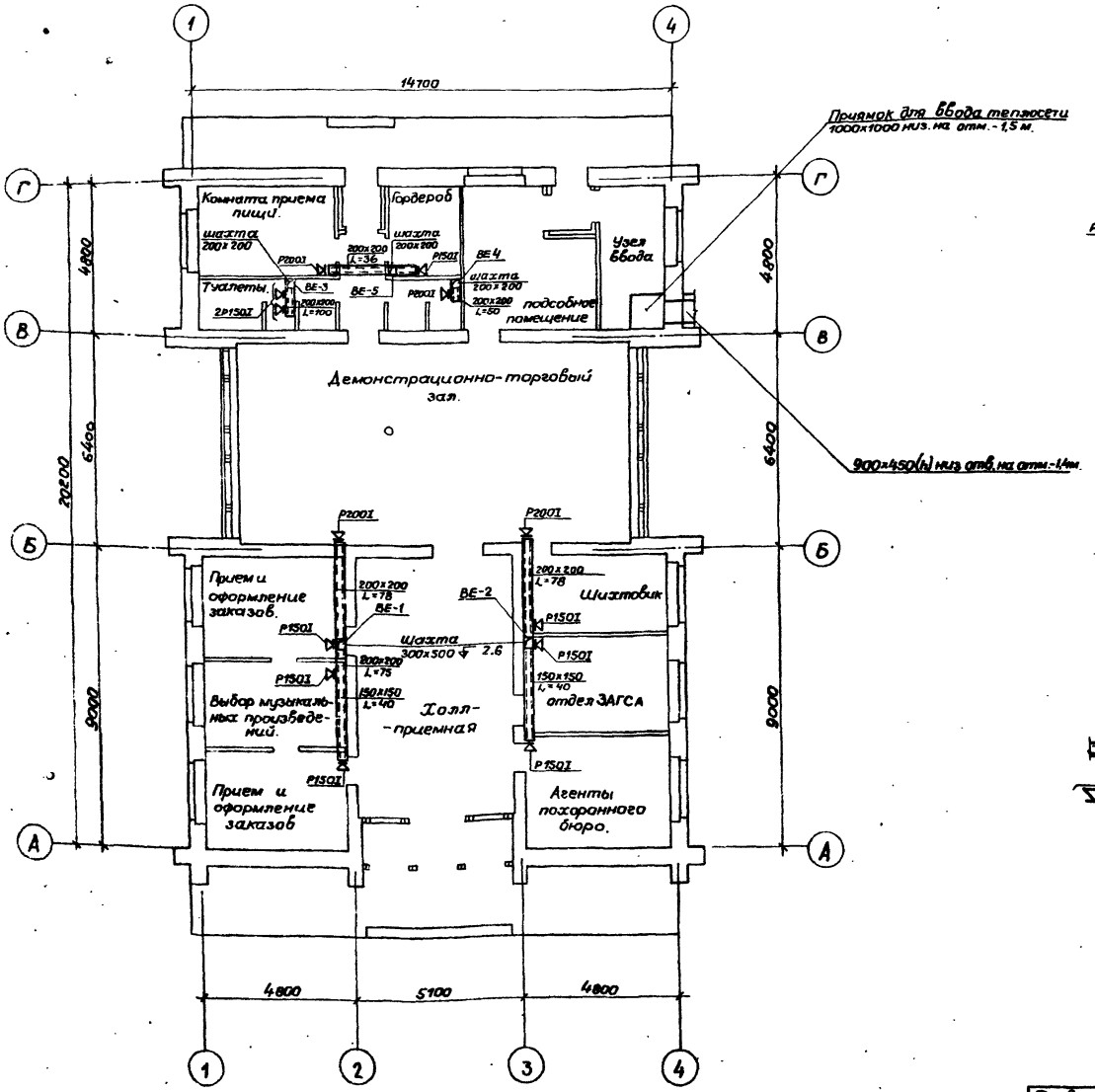

Схемы вентиляции.

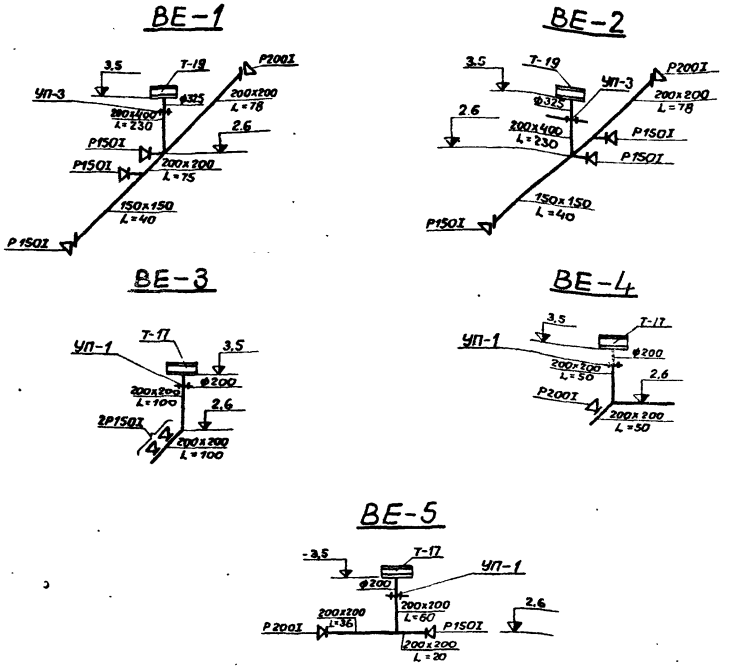

Условные обозначения.

— Воздуховод асбестоцементный.

— Жалюзийные решетки.

— Дефлектор

$L = 100$ — Количество воздуха.

400×200 — Сечение воздуховода.

Гл. инж. пр.	Габрилов			1980	ТП 284-6-1 ОВ	
Нач. отд.	Семенова					
Гл. спец.	Богданова					
Проект.	Москвина			Салон-магазин специализированного коммунального обслуживания для городов с населением 300-500 тыс. чел.		
Пробер.	Богданова				Стадия: Р; Лист: 4; Листов:	
Привязан:				План вентиляции. Схемы вентиляции ВЕ-1; ВЕ-2; ВЕ-3; ВЕ-4; ВЕ-5.	ГИПРОКОММУНСТРОЙ г. Москва	
Инв. №16587-01					16587-01	

Альбом I

Типовой проект 284-6-1

Разрез 1-1

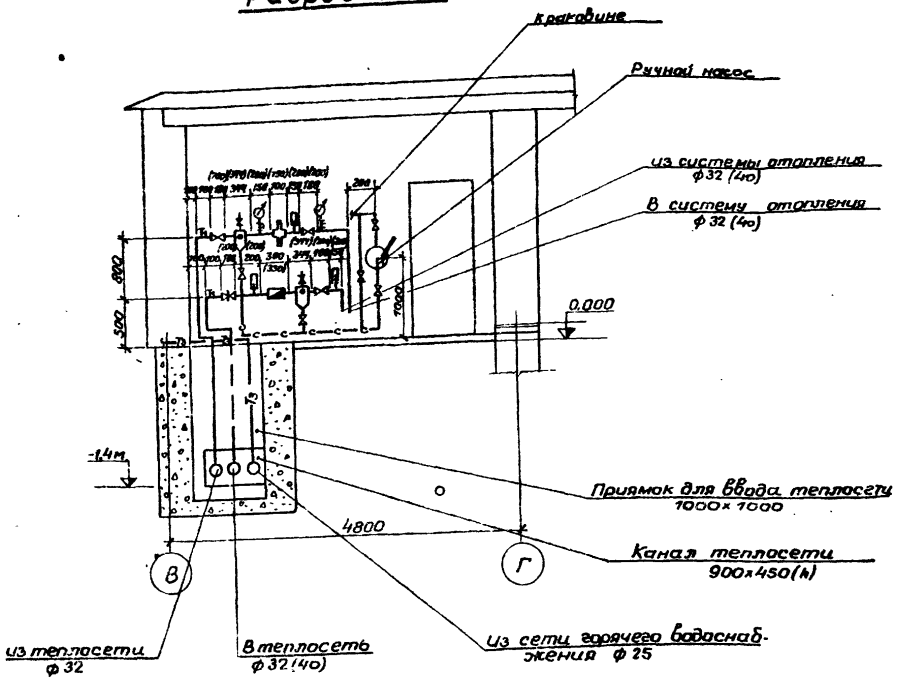

Схема трубопроводов

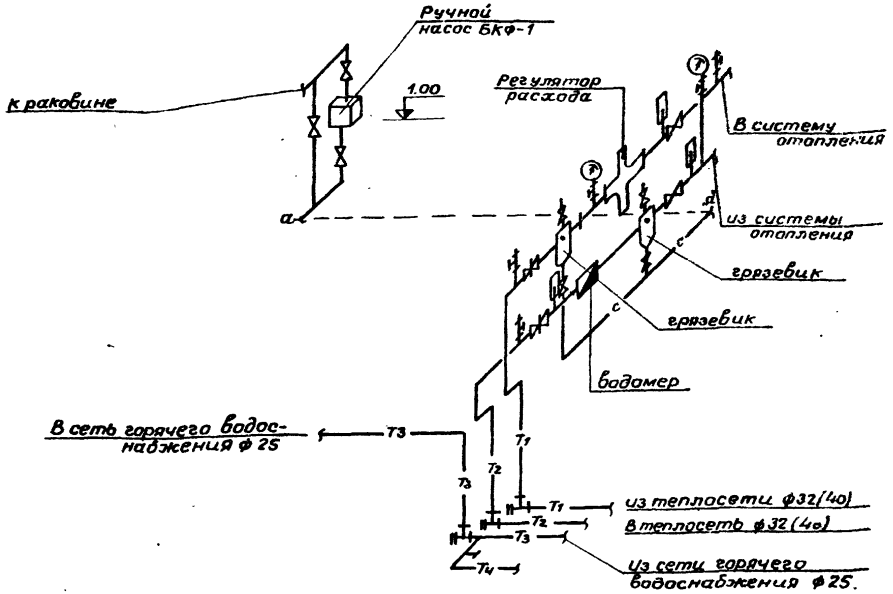

ПЛАН

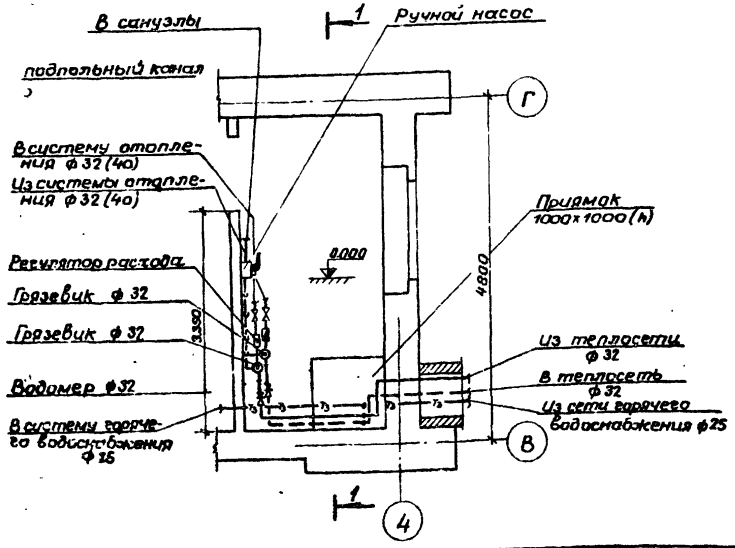

1. Тепловой пункт разработан для присоединения системы отопления к тепловым сетям, при тепловой нагрузке составляющей расход сетевой воды при $t_н$=-20°С=1,08; $t_н$=-30°С=1,4т/час; $t_н$=-40°С=1,7
2. Типовой узел разработан в соответствии с типовой серией ТС-01-15 вып.4 (применительно).
3. Диаметры в круглых скобках относятся к $t_н$=-40°С.

Гл. инж. проекта	Подп. и дата	Инв. № подл.	Взам. инв. №	Согласовано: гл. инженер Крайнов; Комитет Урупа; Группа 3	

Гл. инж. пр.	Фабрикав		1980	ТП 284-6-1 ОВ	
Нач. отд.	Семенова				
Гл. спец.	Богданова				
Проект.	Москвина		Салон-магазин специализированного коммунального обслуживания для городов 300-500 тыс. человек.		
Провер.	Богданова				
Привязан:				Стадия: Р	Лист: 5	Листов:
Инв. № 16587-01			Узел управления. План, схема, разрез 1-1.	ГИПРОКОММУНСТРОЙ г. Москва	

16587-01

Коп. Жеш

Вид по А

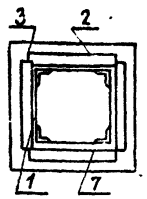

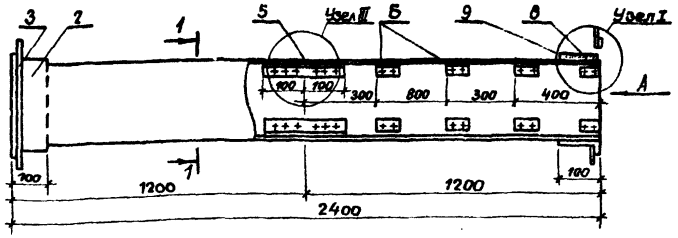

Разрез 1-1

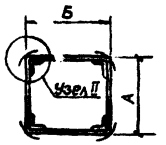

Узел I

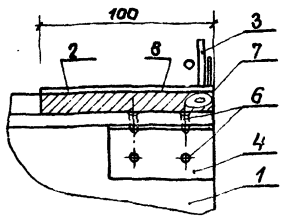

Узел II

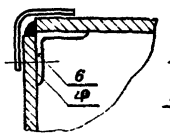

Шов промазать мастикой из асбесто-цементного раствора с добавлением казеинового клея густой консистенции с последующей проклейкой 2я слоями ткани.

Узел III

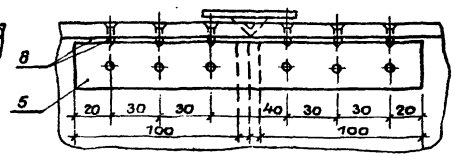

Спецификация

Наименован. детали		стенка воздуховода		муфта		фланец		уголок		уголок		шуруп		уплотняющ. конат		Уплотняющ. раствор		Общий вес кг.	Фланцевое соединение			
№№ позиций		1		2		3		4		5		6		7		8	9					
Кол-во шт.		8		2		2		32		4		176		2								
Размер канала		материал	размер мм	материал	размер мм	материал	размер мм	материал	размер мм	материал	размер мм	материал	размер мм	материал	размер мм	Тип I м³	Тип II м³		Число болтов	Размер болтов	Прокладка	Общ. вес.
Б	А																					
100	100	АЦЭИД	84×8*	лист сталь 6×0,71	120×120	полос. ст. 25×1	120×120	Алюмин.	30×30×2 ℓ=60	Алюминий	30×30×2 ℓ=200	сталь	2×15	тенька	d=12 ℓ=440	0.00032	0.0004	18	8	б×10	Прокл.	0,6
100	150	"	84×8 134×8	"	120×170	"	120×170	"	"	"	"	"	"	"	ℓ=540	0.00041	0.0006	27.2	"	"	"	"
150	150	"	134×8	"	170×170	"	170×170	"	"	"	"	"	"	"	ℓ=640	0.00050	0.0009	36.4	"	"	"	"
150	200	"	134×8 184×8	"	170×220	"	170×220	"	"	"	"	"	"	"	ℓ=740	0.00059	0.0011	45,6	"	"	"	"
200	200	"	184×8	"	220×220	"	220×220	"	"	"	"	"	"	"	ℓ=840	0.00067	0.0013	55	"	"	"	"
150	300	"	134×8 284×8	"	170×320	"	170×320	"	"	"	"	"	"	"	ℓ=940	0.00075	0.0015	64.2	"	"	"	"
200	300	"	184×8 284×8	"	220×320	"	320×320	"	"	"	"	"	"	"	ℓ=1040	0.00084	0.0018	73,4	"	"	"	"
200	400	"	184×8 384×8	"	220×420	"	320×420	"	"	"	"	"	"	"	ℓ=1240	0.00095	0.0021	82.7	"	"	"	"

Длина заготовок принята 1200 мм, согласно ГОСТ 4248-68;* d-12 мм для всех размеров воздуховода.

Заимствовано из типового чертежа „ТО-БОЗ", разработанного институтом „Моспроект-1".

Общие указания.

1. Настоящий чертеж разработан с целью замены металлических воздуховодов, согласно ТП101-76 асбестоцементными.
2. Чертеж введен в действие временно, до массового освоения промышленностью асбестоцементных воздуховодов заводской готовности.
3. При применении указанных воздуховодов, все фасонные части, а также воздуховоды ф более 800 мм выполняются из металла.
4. Монтаж воздуховодов осуществляется специализированными организациями. Смонтированные воздуховоды подвергаются испытанию на плотность. Потери более 15%, от расчетной производительности воздуха не допускаются.
5. В качестве материала стенок принят „АЦЭИД" – ГОСТ 4248-68,* обеспечивающий необходимую пожаростойкость.
6. Муфты и фланцы перед установкой окрашиваются масляной краской. Весь воздуховод грунтуется с тщательной шпаклевкой всех швов, под окраску.
7. Крепление воздуховодов осуществляется согласно типовым чертежам серии 3.904-10.
8. Все монтажные работы при применении асбестоцементных воздуховодов выполняются согласно действующих СН и П III-28-75.

ГИП	Гавриков		1980	ТП 284-6-1	08
Нач. отд.	Семенова				
Гл. спец.	Богданова		Салон-магазин специализированного коммунального обслуживания для городов с населением 300-500 тыс человек		
Проект.	Москвина				
Привязан			Стадия	Лист	Листов
			Р	6	
Инв. № 16587-01			Звено прямого участка шовного асбестоцементного воздуховода.	ГИПРОКОММУНСТРОЙ г. Москва	

16587-01

Альбом I

Типовой проект 284-6-1

Инв. № подл. | Подп. и дата | Взам. инв. №

Альбом I

Типовой проект 284-6-1

Ведомость основных комплектов.

Обозначение	Наименование	Примечан.
ПЗ	Пояснительная записка.	
ТХ	Технологические решения	
АР, КЖ, КМ.	Архитектурно-строительные решения	
ВК	Внутренние водопровод и канализация	
ОВ	Отопление и вентиляция.	
ЭЛ	Электротехническая часть.	
СУ	Связь сигнализации.	

Пояснительная записка.

I. Общая часть.

Проект разработан на напряжение 380/220в с соблюдением действующих электротехнических норм и правил, в том числе для пожароопасных и взрывоопасных электроустановок.

Электротехническая часть проекта разработана на основании архитектурно-строительной и технологической части проекта.

II Электроснабжение.

Согласно ПУЭ и ВСН19-74 потребители салона-магазина относятся к III категории по степени обеспечения надежности электроснабжения.

Для ввода и распределения электроэнергии в помещении комнаты приема пищи устанавливается вводно-распределительное устройство типа ВРУ1-21. Учет электроэнергии осуществляется счетчиком активной энергии, установленном на ВРУ1-21 и поставляемом комплектно с ним.

III. Внутреннее электрооборудование.

Проектом предусматривается устройство рабочего освещения светильниками с люминесцентными лампами типа ЛП002, ПВАМ, УСП-5. В помещениях санузлов, узла ввода, тамбура предусматриваются светильники с лампами накаливания типа ППР, НПО, НБО.

Величины освещенностей в помещениях приняты на основании ВСН19-74. Групповые сети электроосвещения запроектированы проводом АППВС, прокладываемым по стенам под слоем штукатурки и по перекрытиям-в пустотах плит перекрытия, в помещении узла ввода и подсобном помещении-кабелем марки АВВГ. Сеть штепсельных розеток выполняется проводом АПВ в винипластовых трубах, прокладываемых в подготовке пола.

IV. Защитные мероприятия.

В связи с требованиями СН 102-76 и письмом Госэнерогадзора Минэнерго СССР N16-6т от 23/III-75г. в электроустановках напряжением до 1000в. с глухозаземленной нейтралью источника питания основной мерой защиты от поражения электрическим током является зануление металлических корпусов электрооборудования и металлических конструкций. Предусматривать дополнительно заземление зануленных элементов электроустановок не требуется.

В качестве нулевых защитных проводников используются нулевые рабочие провода.

Весь монтаж должен быть выполнен в соответствии с ПУЭ.

Типовой проект разработан в соответствии с действующими нормами и правилами и предусматривает мероприятия обеспечивающие взрывную, взрывопожарную и пожарную безопасность при эксплуатации здания.

Гл. инженер проекта /А.М.Гавриков/

Инв. № подл. | Подп. и дата | Взам. инв. №

Спецификация на оборудование и материалы.

1	2	3	4	5
	I. Вводные устройства.			
I-1	Вводно-распределительное устройство с переключателем ПЦ-2 и 1 трехфазной группой предохранителей ПН2-250 с током плавкой вставки 80а на вводе, с 2 трехфазными группами предохранителей НПН2-60 с током плавкой вставки 15а и 4 группами ПН2-100 с током плавкой вставки 30а, со счетчиком активной энергии САЧУ и 3 трансформаторами тока ТК-20 на ток 15/5а	ВРУ1-21	шт.	1
	II. Трансформаторы.			
II-1	Ящик с понижающим трансформатором 220/36 в, 250 ва.	ЯТП-0,25	шт.	1
	III. Светильники.			
III-1.	Светильник пылезащищенный на 2 люминесцентные лампы по 40 вт. каждая	ПВАМ-2×40	шт.	2
III-2.	Светильник потолочный на 2 люминесцентные лампы по 40 вт. каждая.	ЛП002-2×40	шт.	31
III-3	То же на 6 люминесцентных ламп по 20 вт. каждая.	УСП5-6×20	шт.	12
III-4	Светильник пыленепроницаемый на 1 лампу накаливания мощностью до 100 вт.	ППР-100	шт.	1
III-5	Светильник настенный на 1 лампу накаливания мощностью до 60 вт.	НБ005×60	шт.	7
III-6	Светильник потолочный на 1 лампу накаливания мощностью до 60 вт.	НП019×60	шт.	6.
	IV. Источники света.			
IV-1	Лампа люминесцентная белого света, 40 вт.	ЛБ-40-4	шт.	66
IV-2	Лампа накаливания 60 вт, 220 в.	Б-60-220	шт.	13
IV-3	Лампа накаливания 100 вт, 220 в.	Б-100-220	шт.	1
IV-4	Стартер для люминесцентных ламп 15÷80 вт, 220 в.	СК15-80-÷220	шт.	138
IV-5	Лампа люминесцентная белого света, 20 вт.	ЛБ-20-1	шт.	72
	V. Выключатели, розетки.			
V-1	Выключатель однополюсной для скрытой проводки 6а, 250 в.	инд. 02360	шт.	26
V-2	Выключатель однополюсный брызгозащищенный 250 в, 6а	инд. 02640	шт.	5
V-3	Розетка двухполюсная для скрытой проводки 6а, 250 в.	инд. 03350	шт.	9
	VI Кабельная продукция			
VI-1	Кабель с алюминиевыми жилами сеч. 2×2,5 кв. мм.	АВВГ-0,66	м	30
VI-2	Провод с алюминиевыми жилами сеч. 2×2,5 кв. мм.	АППВС-0,66	м	250
VI-3	Провод с алюминиевой жилой сеч. 1×2,5 кв. мм.	АПВ-0,66	м	100
VI-4	Провод с алюминиевой жилой сеч. 3×2,5 кв. мм.	АППВС-0,66	м.	200
	VII Электромонтажные изделия, трубы.			
VII-1	Труба винипластовая, средняя, наружным диаметром 25 мм, ТУ6-05-1791-76		м	50
VII-2	Коробка стальная для встраивания выключателей и розеток.	У196	шт.	35
VII-3	Коробка пластмассовая, для скрытых электропроводок.	У194	шт.	50

Состав проекта.

NN п/п	Наименование	Марка и номер листа
1.	Заглавный лист. Пояснительная записка. Состав проекта. Спецификация на оборудование и материалы. Основные показатели проекта	Э-1
2.	План сети электроосвещения.	Э-2
3.	Расчетная схема распределительной сети Опросный лист на ВРУ1-21	Э-3.

Основные показатели проекта.

NN п/п	Наименование	Ед. изм.	Кол-во
1.	Установленная мощность.	квт.	8,41
2.	Расчетная мощность.	квт.	7,57
3.	Коэффициент мощности (cos φ)		0,95
4.	Расчетный ток.	а	12,1

Инв. № 16587-01		Привязан:	
Гл. инж. пр.	Гавриков		
Нач. отд.	Пупков	1980	ТП 284-6-1 ЭЛ
Гл. спец.	Комнатный		
Рук. гр.	Серебренникова	Салон-магазин специализированного коммунального обслуживания для городов с населением 300-500 тыс. чел.	
Исполнит.	Белкина		
Проверил	Серебренникова	Стадия: Р.	Лист: 1 / Листов: 3
		Заглавный лист. Пояснительная записка. Состав проекта. Спецификация на оборудование и материалы. Основные показатели проекта.	ГИПРОКОММУНСТРОЙ г. Москва

16587-01

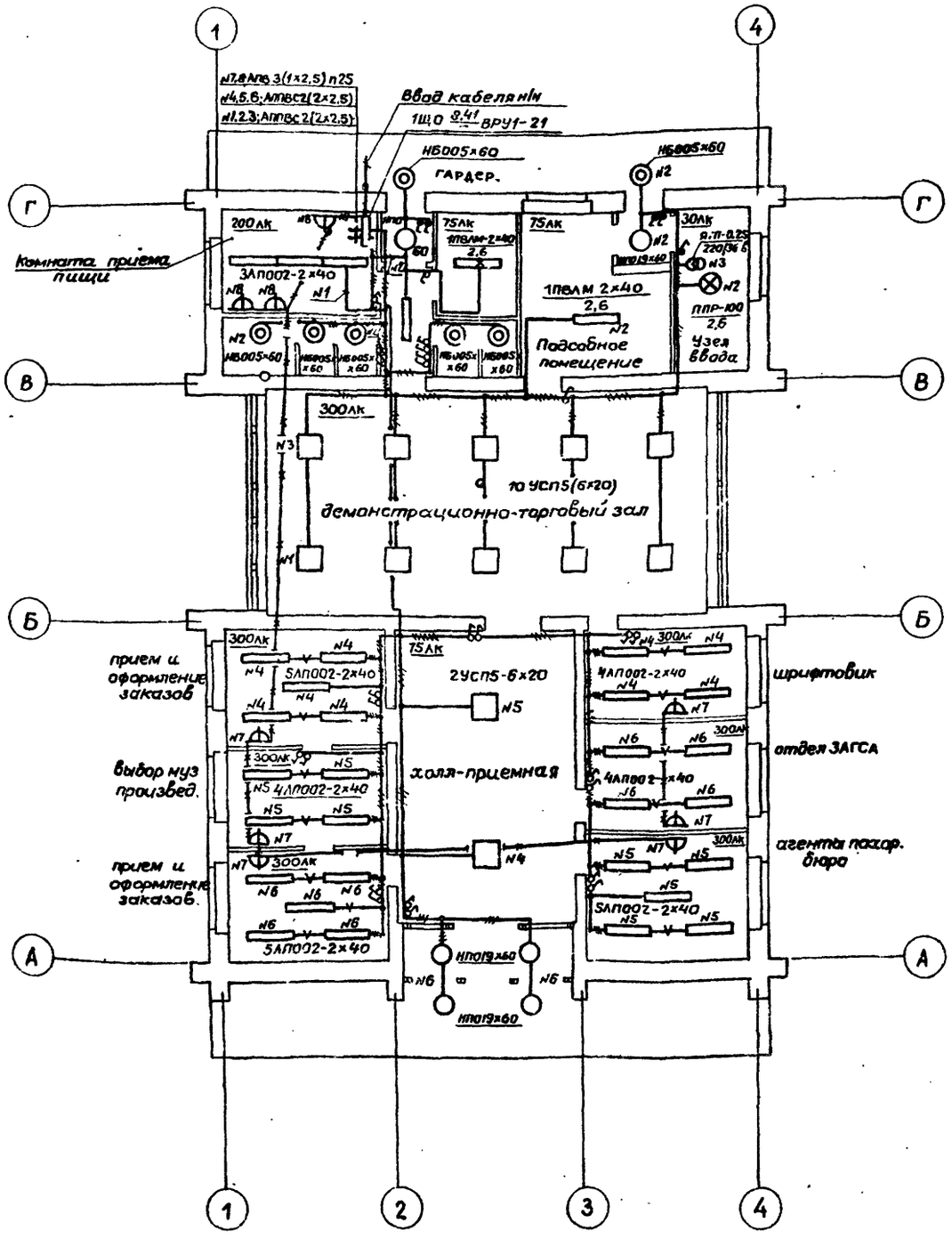

1. Система напряжения 380/220 в.
2. Номера групповых сетей на планах соответствуют номерам предохранителей на щите.
3. Высота установки электрооборудования от пола:
   а) выключателей – 1,5 м.
   б) штепсельных розеток – 0,8 м.
4. При совместной прокладке нескольких групп сети рабочего освещения нулевой провод принимается общим.
5. Условные обозначения электрического оборудования и проводок даны в соответствии с ГОСТ 2.754-72, дополнительные условные обозначения приведены на листе .

Дополнительные условные обозначения.

— проводка в трубах, прокладываемых в полу.

— проводка в пустотах плит перекрытия.

— розетка штепсельная для скрытой проводки.

Гл. инж. пр.	Гавриков		
Нач. отд.	Пупков		
Гл. спец.	Комнатнова		
Рук. гр.	Серебренникова		
Исполнил	Белкина		
Проверил	Серебренникова		

1980 ТП 284-6-1 ЭЛ

Салон-магазин специализированного коммунально-обслуживания для городов с населением 300-500 тыс. чел.

Стадия	Лист	Листов
Р	2	

План сети электроосвещения

ГИПРОКОММУНСТРОЙ г. Москва

Привязан:

Инв. № 16587-01

16587-01

Типовой проект 284-6-1 Альбом I

Согласовано

Инв. № подл. | Подп. и дата | Взам. инв. №

Альбом I

Типовой проект 284-6-1

Инв. № подл. | Подп. и дата | Взам. инв. №

Схема межпанельных соединений	
Схема ВРУ	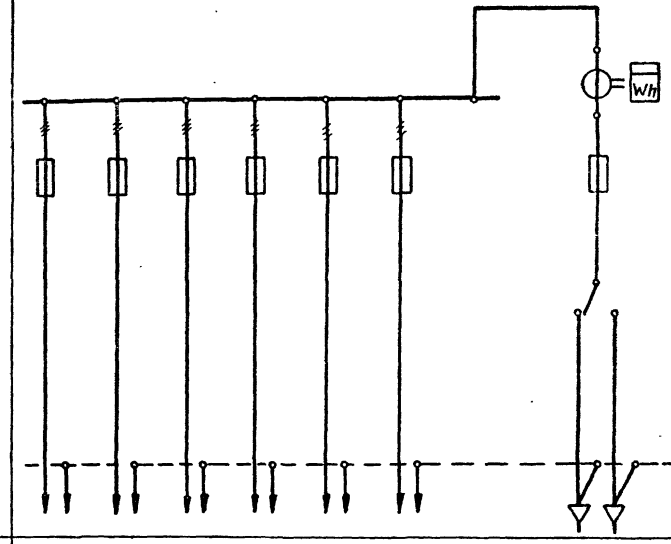

Тип панели	ВРУ1-21						
NN групп	1,2,3	4,5,6	7,8	резерв	резерв	резерв	Ввод N1
Ток плавкой вставки предохранителя, А.	15	15	30	30	30	30	ПН2-250/80а
Тип и технические данные счетчика непосредственного включения или через тр-р тока.							САЧУ-И672м 380/220в, 5а
Тип и технические данные трансформатора тока.							ТК-20 15/5а

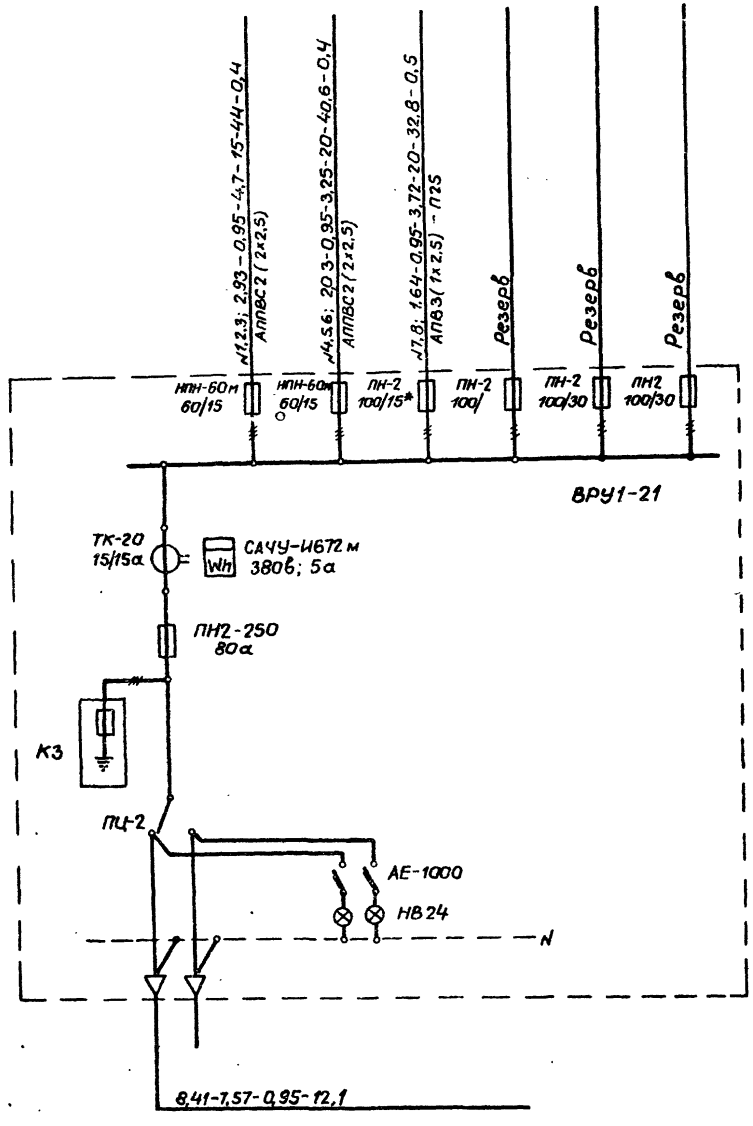

*- плавкая вставка предохранителя выполняется на месту.

Нач. отд.	Пупков		1980	ТП 284-6-1	ЭЛ	
Гл. спец.	Комягтный					
Рук. гр.	Серебренников		Салон-магазин специализированного коммунального обслуживания для городов с населением 300-500 тыс. чел.			
Исполнил	Белкина					
Проверил	Серебренников			Стадия	Лист	Листов
				Р	3	
Привязан:			Расчетная схема распределительной сети. Опросный лист на ВРУ1-21.	ГИПРОКОММУНСТРОЙ г. Москва		
Инв. №16587-01						

16587-01

Ведомость комплектов

NN п/п	Основной комплект	Марка
1	Технология	ТХ
2	Архитектурно-строительная часть: а. архитектурно-строительное решение;	АР
	б. конструкции железобетонные;	КЖ
	в. конструкции металлические	КМ
3.	Санитарно-техническая часть:	
	а. водопровод и канализация;	ВК
	б. отопление; вентиляция; теплоснабжение	ОВ
4.	Электротехническая часть	ЭЛ
5.	Связь и сигнализация	УС
6.	Автоматизация технологических процессов	АТ, АС

Ведомость чертежей марки УС

NN п.п	Наименование	NN чертеж.	N стран.
1.	Пояснения к проекту. Спецификация на оборудование и основные материалы	УС-1	
2.	Сети на отм. 0.00. Условные обозначения. Объем работ	УС-2	•

Пояснения

Настоящим разделом проекта предусматривается оборудование в помещениях салон-магазина следующих видов устройств связи и сигнализации:

городской телефонной связи;
радиофикации;
охранно-пожарной сигнализации

Городская телефонная связь

Телефонизация магазина предусматривается от городских телефонных сетей с вводом кабеля емкостью 10×2. Распределительные и абонентские телефонные сети выполняются соответственно кабелем марки ТПП 10×2×0.5 и однопарным проводом марки ТРП, прокладываемыми открыто по строительным конструкциям. Наружные телефонные сети учитываются проектом привязки и в объем настоящего раздела проекта не входят.

Типовой проект разработан в соответствии с действующими нормами и правилами и предусматривает мероприятия, обеспечивающие взрывную, взрывопожарную и пожарную безопасность при эксплуатации здания.

Главный инженер проекта Гавриков

Радиофикация

Радиофикация магазина предусматривается от городских радиотрансляционных сетей. Ввод р.т. сетей выполняется с трубостойки с абонентским трансформатором. Наружные радиотрансляционные сети решаются проектом привязки и в объем настоящего раздела проекта не входят.

Монтаж р.т. сетей выполняется проводом ПТПЖ-2×1.2, прокладываемым скрыто, под слоем штукатурки и в бороздах.

В качестве ограничительных и разветвительных коробок применяются универсальные коробки типов УК-2С и УК-2П. Радиорезетки устанавливаются на высоте 0.8м от пола не далее 1м от электророзеток.

Для заземления радиостойки предусматривается устройство молниеотвода, состоящего из стальной шины (сталь 8мм), соединяющий радиостойку с контуром заземления. Шина-свободнолежащая, все стыки сварные, спуск шины с кровли осуществляется по торцевому фасаду здания. Устройство контура заземления решается проектом привязки и в объем настоящего раздела проекта не входит.

Охранно-пожарная сигнализация

В качестве приемных приборов охранно-пожарной сигнализации приняты два однопучевых прибора типа „Сигнал-31". Электропитание приборов осуществляется от сети переменного тока напряжением 220В. В прибор №1 включен луч охранной сигнализации, а в прибор №2 - луч пожарной сигнализации.

Система сигнализации охраны здания осуществляется блокировкой наружных дверей и окон путем установки сигнальных датчиков следующих типов:

- УКД-1 (ударно-контактный)-реагирующий на разбив стекла;
- ДМК-(магнитно-контактный)- для блокировки на открывание дверных проемов и оконных рам

Сеть охранной сигнализации от приемного прибора до универсальных коробок выполняется проводом ТРП1×2×0.5, а от универсальных коробок до датчиков-проводом МГВ-0.5мм². Сеть пожарной сигнализации выполняется проводом ТРП1×2×0.5 с установкой 28 последовательно включенных автоматических датчиков типа ДТЛ. От приборов „Сигнал-31" к лампам электрозвонкам, устанавливаемых на наружной стене, прокладывается провод ППВ 2×2.5 в металлорукаве. Устройство и монтаж сети выполняется в соответствии с ВМСН-14-73.

На монтаж, испытания и сдачу в эксплуатацию установок охранной и пожарной сигнализации, а так же с соблюдением тех. безопасности.

Спецификация на оборудование и основные материалы

NN п.п	Наименование	Тип марки	Ед изм.	Количество: Телефон	Радиофик.	Охранно-пожарн. сигнал.
	А. Оборудование					
1.	Телефонный аппарат	ТА-72 АТС	шт	3	—	—
2.	Динамический громкоговоритель мощн. 0.15 Вт	Тайга-4	"	—	6	—
3.	Прибор охранный	Сигнал-31	"	—	—	2
	Б. Материалы					
1.	Кабель телефонный, распределительный	ТПП 10×2×0.5	м	10	—	—
2.	Провод телефонный, абонентский	ТРП 1×2×0.5	"	100	—	200
3.	Провод радиотрансляционный	ПТПЖ 2×1.2	"	—	100	—
4.	Провод силовой	ППВ 2×2.5	"	—	—	40
5.	Провод монтажный	МГВ-2.5мм²	"	—	—	50
6.	Коробка телефонная распределительная	КРТП-10	шт	1	—	—
7.	Муфта телефонная соединительная 10×2	1СП-12	"	1	—	—
8.	Универсальная коробка	УК-2П	"	—	2	59
9.	То же	УК-2С	"	—	6	—
10.	Трансформатор абонентский мощностью 10Вт	ТАМУ-10Т	"	—	1	—
11.	Радиорозетка	РШР-1	"	—	6	—
12.	Извещатель пожарной сигнал.	ДТЛ	"	—	—	28
13.	Датчик ударно-контактный	УКД-1	"	—	—	45
14.	Датчик магнитно-контактный	ДМК	"	—	—	46
15.	Светильник	БУН-60М	"	—	—	2
16.	Звонок громкого боя	МЗ-1	"	—	—	2
17.	Щиток осветительный	ЩК-12	"	—	—	2
18.	Выключатель однополюсный 6А-220В	—	"	—	—	2
19.	Лампа накаливания 25Вт, 220В	—	"	—	—	2

Инв. №16587-01

ГИП	Гавриков	
Нач. отд.	Лупков	
Гл. спец.	Златкин	
Состав.	Ситинский	

Привязан

1980 ТП 284-6-1 УС

Салон-магазин специализированного коммунального обслуживания для городов с населением 300-500 тыс. чел.

Лит.	Лист	Листов
Р	1	2

Пояснения. Спецификация на оборудование и основные материалы

ГИПРОКОММУНСТРОЙ г. Москва

16587-01

Инв. № подл. | Подпись и дата | Взам. инв. №

Альбом I

Типовой проект 284-6-1

План на отм. 0.000

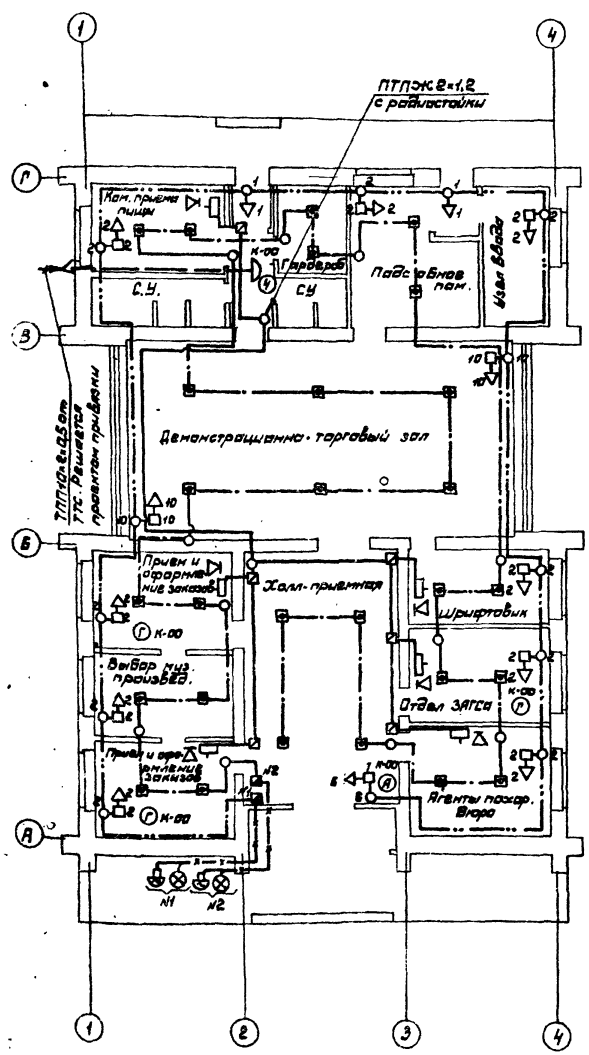

Объемы работ

I. Городская телефонная сеть.

1. Установка телефонных аппаратов — 3шт.
2. Монтаж телефонной распределительной коробки — 1шт.
3. Прокладка кабеля ТПП-10×2×0,5 по стене — 10м
4. Прокладка абонентского провода ТРП 1×2×0,5 открыто по стене — 100м
5. Устройство телефонного ввода в здании — 1ввод
6. Защита кабеля на стене металлическим желобом — 3м
7. Монтаж соединительной муфты 10×2 — 1шт.

II. Радиотрансляционная сеть

1. Установка громкоговорителей мощностью 0,15вт. — 6шт.
2. Монтаж радиорозеток для открытой проводки — 6шт.
3. Монтаж ответвительных коробок т. УК-2П на стене — 2шт.
4. То же, ограничительных коробок — 6шт.
5. Установка радиостойки габ. 0,8м — 1шт.
6. Устройство ввода со стойки — 1ввод
7. Прокладка шины заземления (сталь Ф8мм) по стене — 20м
8. Прокладка однопарного провода ПТПЖ-2×1,2 скрыто под слоем штукатурки. — 100м
9. Монтаж абонентского трансформатора мощ. 10вт. на стойке — 1шт.

III. Охранно-пожарная сигнализация

1. Установка прибора „Сигнал-31" — 2шт.
2. Установка извещателей пожарной сигнализации типа ДТЛ — 28шт.
3. Установка датчиков УКД-1 — 45шт.
4. То же, ДМК — 46шт
5. Установка ответвительных коробок — 59шт.
6. Установка светильников БУН-60М — 2шт.
7. Установка звонка громкого боя — 2шт.
8. Установка осветительного щита ЩК-12 — 2шт.
9. Прокладка провода ТРП 1×2×0,5 — 200м
10. Прокладка провода МГВ-0,5мм² — 50м
11. Прокладка провода силового ППВ 2×2,5 в металлорукаве — 40м

Условные обозначения

Условные обозначения	Наименование
Г К-00	Телефонный аппарат городской связи с указанием номера телефонной коробки
А К-00	То же, монетный
▽	Динамический громкоговоритель мощностью 0,15вт
К-00 4	Распределительная телефонная коробка с указанием номера и загрузки
⊠	Универсальная коробка (ограничительная) УК-2С
○	То же, разветвительная УК-2П
	Радиорозетка
— — —	Кабель городской телефонной сети
—··—	Сеть охранной сигнализации
———	Радиотрансляционная сеть
	Защита кабеля на стене металлическим желобом
—·—	Сеть пожарной сигнализации
□2	Датчик ударно-контактный типа УКД-1 на разбив окон с указанием количества
▽2	Датчик магнитно-контактный типа ДМК на открывание дверных и оконных проемов с указанием колич.
	Датчик автоматический тепловой типа ДТЛ пожарной сигнализации
—×—×—	Провод силовой в металлорукаве
⊗	Сигнальная лампа
	Звонок громкого боя
◪	Охранный прибор „Сигнал-31"

Согласовано

Инв. № подл. | Подп. и дата | Взам. инв. №

Привязан

Инв. № 16587-01

ГИП	Гавриков		
Нач.отд.	Пупков		
Гл.спец.	Златкин		
Состав.	Бирюлина		

1980 ТП 284-6-1 УС

Салон-магазин специализированного коммунального обслуживания для городов с населением 300-500 тыс. чел.

Стадия	Лист	Листов
Р	2	

Сети на отм. 0.000
Условные обозначения
Объем работ.

ГИПРОКОММУНСТРОЙ
г. Москва

16587-01

Котр. Ачасий

Госстрой СССР
ЦЕНТРАЛЬНЫЙ ИНСТИТУТ ТИПОВОГО ПРОЕКТИРОВАНИЯ
Свердловский филиал
620062, г.Свердловск-62, ул.Чебышева, 4
Заказ №4209 Инв.№16587-01 тираж 200
Сдано в печать 9/X 1981г. цена 2-66

gost.e-ecolog.ru