ГОСКОМИТЕТ ПО ГРАЖДАНСКОМУ СТРОИТЕЛЬСТВУ И АРХИТЕКТУРЕ ПРИ ГОССТРОЕ СССР

ЦНИИЭП ЖИЛИЩА

АС
1

ТИПОВОЙ ПРОЕКТ 284-5-34

3-ЭТАЖНАЯ ГОСТИНИЦА НА 28 МЕСТ 19 НОМЕРОВ

/С ПЛОСКОЙ КРЫШЕЙ/

ЧАСТЬ 1. Архитектурно-строительные чертежи выше отм.0.00

gost.e-ecolog.ru

ТИПОВОЙ ПРОЕКТ 284-5-34

3х ЭТАЖНАЯ ГОСТИНИЦА НА 28 МЕСТ 19 НОМЕР

ЧАСТЬ 1

Общая характеристика проекта:
Типовой проект гостиницы с 3х этажной жилой и одноэтажной общественной частями.
Строительный материал:
Фундаменты – сборные железобетонные стены – кирпич;
Перекрытия – сборные железобетонные.
Ориентация здания – свободная.
Область применения типового проекта во II–III климатических районах и в I подрайоне с расчетными температурами наружного воздуха от –20°с до –40°с исключая районы: сейсмические, вечной мерзлоты, горных выработок, и с просадочными грунтами.

Класс здания III, степень долговечности II, степень огнестойкости III.

Характеристика площадки строительства.

Содержание

№№ п/п	Наименование листов	№ листа	№ стр.
1	Заглавный лист	1	2
2	Технические указания к проекту	2-6	3-7
3	Фасады в осях 1-12; 12-1	7	8
4	Фасады в осях А-И; И-А	8	9
5	Кладочный план 1го этажа. Примечания. Таблица значений „а"	9	10
6	План первого этажа. Детали 7, 8	10	11
7	Кладочный план 2го этажа. Детали кладки	11	12
8	План 2го этажа. Таблица марок материалов стен	12	13
9	Кладочный план 3го этажа; Детали кладки.	13	14
10	План 3го этажа.	14	15
11	Разрезы 1-1 и 2-2. План крыльца на ∇ 4.20	15	16
12	Лестница ЛВ-1. Разрез 3-3. Детали ограждения.	16	17
13	Лестница ЛВ-1. Планы перекрытий лестничных площадок	17	18
	Узлы 1÷6. Спецификации.		
14	Лестница ЛВ-1. Монтажная схема металлоконструкций. Узлы.	18	19
15	Монтажный план балок 1,2,3 этажей и покрытия	19	20
16	План перекрытия 1го этажа	20	21
17	План перекрытия 2го этажа	21	22
18	План перекрытия 3го этажа	22	23
19	Монолитные участки УМ-3÷УМ-8	23	24
20	Монолитные участки УМ9÷УМ10. Расход материалов	24	25
21	Монтажные схемы ограждения кровли и узлы		
	ограждения терассы и балконов	25	26
22	Монтажные схемы крепления рамвентотсосов. Монтаж-		
	ные схемы декартивных решеток	26	27
23	Таблица типов проемов выше отм. 0.00	27÷30	28-31
24	Кладочный план продухов, детали	31	32
25	План покрытия	32	33
26	План кровли	33	34
27	Венткамера. Сечения.	34	35
28	Узлы „А", „Б", „С". Сечения.	35	36
29	Выход на кровлю. Сечения. Узлы.	36	37
30	Прогон перекрытия П51, рабочая армат. из стали кл. А III m_a=1,0	37	38
31	Прогон П41. Спецификация.	38	39
32	Монтажная схема металлоконструкций лестницы ЛН-4. Узлы.	39	40
33	Таблица отделочных работ	40-41	41-42
34	Спецификация столярных изделий	42-43	43-44
35	Спецификация металлических изделий выше отм. 0.00	44	45
36	Спецификация сборных железобетонных изделий выше 0.00	45-46	46-47

Привязкой принято:
1. Наружные стены толщиной мм.
2. Оконные блоки
3. Аннулируются листы
4. Коррективы внесены в листы

Место для штампа привязки.

Настоящий проект выполнен в соответствии с действующими нормами и правилами /в том числе по взрыво-пожарной безопасности/

Гл. арх. проекта /Милашевская/
Гл. инж. проекта /Евко/

Привязка настоящего типового проекта выполнена в соответствии с действующими нормами и правилами /в том числе по взрыво-пожарной безопасности/

1975	Гостиница на 28 мест с плоской кровлей	Заглавный лист	Типовой проект 284-5-34	Часть 1	Лист 1

Согласовано | Дата | Инв. N | Взамен | Смирнова | Доверил | Нач. мест. | Гл. инж. пр. | Гл. арх. пр. | Гл. инж. пр. | Арндт | Пальмон | Милашевская | Евко | Жилища г. Москва | ЦНИИЭП

1. Общая характеристика.

Настоящая часть рабочих чертежей типового проекта содержит архитектурно-строительные чертежи выше отм. 0.00.

Полный перечень частей и разделов, из которых комплектуется типовой проект, общая характеристика проекта, указания по привязке проекта даны в части О. „Общая часть".

Все данные и чертежи, не имеющие отношения к выбранному варианту, при привязке должны быть исключены.

2. Стены 1-3 этажей.

Наружные стены выполняются толщиной 38, 51 и 64 см. из:

а) полнотелого глиняного красного (ГОСТ 530-71) и силикатного (ГОСТ 379-69) кирпича

б) глиняного пустотелого кирпича пластического прессования (ГОСТ 6316-74).

Морозостойкость кирпича в лицевом слое кладки (на глубину 12см) должна отвечать требованиям, указанным в таблице 1 и п.п. 2.4, 2.5 СНиП II-В.2-71.

Внутренние стены могут выполняться из полнотелого или пустотелого кирпича, стены с каналами, простенки до 770мм - только из полнотелого кирпича. Кладка столбов всегда должна выполняться из отборного полнотелого кирпича.

Учитывая малую толщину (250мм) внутренних стен, при возведении здания обратить особое внимание на соосность стен вышележащего и нижележащего этажей по всей высоте здания. Отклонения при кладке стен не должны превышать указанных в СНиП III-В.4-72. В этих стенах также не допускается оставлять борозды и проемы, не предусмотренные проектом.

Учитывая высокое использование несущей способности (более 80%), особенно в конструкциях внутренних стен, столбов и простенков нижних этажей, необходимо обеспечить контроль качества применяемых материалов кладки арматурных сеток.

Руководствуясь указанием СНиП II-В.2-71 п.7.7, привязка здания со стенами из силикатного кирпича может производиться при условии, что здание не будет возводиться в зимних условиях.

Кладка стен должна выполняться с тщательным соблюдением требований СНиП II-В.2-71; III-В.4-72.

Указания по привязке проекта в зависимости от температурных и влажностных условий.

Варианты толщин наружных стен разработаны из условия строительства здания в районах с расчетными температурами наружного воздуха в зимний период -20°С, -30°С, -40°С.

Теплотехнический расчет наружных стен произведен в соответствии со СНиП II-А.7-71 для трех влажностных зон, обозначенных в таблицах цифрами 1, 2, 3 (1 - сухая, 2 - нормальная, 3 - важная).

Предельные расчетные температуры наружного воздуха в зимний период для стен из различных материалов приводятся в таблице №1.

Расчетные температуры °С Таблица №1

Толщины стен см	Кирпич глиняный обыкновенный пластического и полусухого прессов ГОСТ 530-71 $\gamma_{кл}$=1800 кг/м³			Кирпич глиняный пустотелый ГОСТ 6316-74 $\gamma_{кл} \leq 1450$ кг/м³ с 19 и 32 пустотами			Кирпич силикатный ГОСТ 379-69 $\gamma_{кл}$=1900 кг/м³		
	Зоны влажности								
	1	2	3	1	2	3	1	2	3
38	-21°	-17°	-17°	-30°	-26°	-26°	-19°	-15°	-15°
51	-31°	-25°	-25°	-41°	-36°	-36°	-28°	-23°	-23°
64	-39°	-32°	-32°	—	-47°	-47°	-35°	-31°	-31°

Расчетные зимние температуры наружного воздуха определяются по указаниям п.п. 2.4-2.6 главы СНиП II-А.7-71.

Температуры, расположенные в таблице выше жирной черты, относятся к стенам средней массивности, ниже - к массивным стенам.

При γ кладки > 1450 кг/м³ область её применения та же, что и кладки из глиняного обыкновенного кирпича. При составлении таблицы принималась:

а) внутренняя отделка стен штукатуркой из известково-цементного раствора

б) расшивка швов кладки с наружной стороны.

ЦНИИЭП жилища г. Москва

Дата
Инв. №
Взамен инв. №

Гл. инж. проекта
Гл. инж. мастерской
Гл. арх. проекта
Гл. конструктор

Кирпич
Бетон
Панельные
Блочные

Привязка

3. Перекрытия.

Перекрытия запроектированы из крупных панелей с круглыми пустотами. При привязке проекта, при производстве работ и осуществлении надзора за строительством особое внимание должно быть обращено на тщательную заделку цементным раств. марки „100" швов между панелями перекрытий, а также швов между панелями и стенами. Полное и тщательное заполнение швов учтено при расчете панелей на прочность и непроницаемость. При расчете панелей на прочность учтена их совместная работа, в том числе и на нагрузку от перегородок согласно указаниям СНиП II-В. 1-62*.

4. Крыша.

Для гостиницы принята совмещенная неэксплуатируемая крыша с уклонами 2% и утеплителем для расчетных температур наружного воздуха -20°-30°-40°.

Гидроизоляционный ковер крыши 4-х слойный, выполняется из рулонных материалов на мастике.

Отвод воды с крыши организованный, осуществляется через внутренние водостоки. Водоприемниками служат специальные воронки, установленные в лотках, имеющих нулевой уклон. Уклон основных плоскостей крыши создается укладкой плит покрытия на разуклонщиковые опорные площадки.

Местные уклоны создаются стяжкой из цементного раствора.

С надстроек вода неорганизованно сбрасывается на крышу 3-го этажа. Для вентиляции крыши предусмотрена воздушная прослойка между утеплителем и плитами покрытия. Вентиляция осуществляется через продухи в наружных и внутренних стенах. Утеплитель крыши укладывается по перекрытию верхнего этажа.

При устройстве совмещенной крыши руководствоваться „Указаниями по проектированию бесчердачных крыш жилых и общественных зданий." СН 51-64 и СНиП III-20-74.

Таблица толщин утеплителей над верхним этажом в мм (С°)

Таблица № 2

Виды утеплителя	Материалы утеплителя	γ кг/м³	λ ккал/м·ч·°		Влажностные зоны: Зона сухая			Зона нормальная			Зона влажная			ГОСТ
					Расчетные наружные температ.									
			А	Б	-20	-30	-40	-20	-30	-40	-20	-30	-40	
Плитные и волокнистые	Плиты минераловатные	200	0,05	0,06	40	60	80	50	70	90	50	70	100	9573-72*
	Пенобетон, газобетон	600	0,16	0,18	100	140	200	120	160	220	120	180	240	5742-61
	Пенобетон, газобетон	300	0,10	0,11	80	100	140	80	120	160	80	120	160	
	Пеностекло, газостекло	400	0,10	0,12	60	100	120	80	120	160	80	120	160	
	Пеностекло, газостекло	300	0,09	0,10	60	100	120	80	100	140	80	120	160	

Утеплитель крыши укладывается по перекрытию 3-го этажа. Толщины 3-х видов утеплителя для указанных выше температур приведены в таблице № 2.

Примечания к таблице.

1. При определении толщины утеплителя для сухой и нормальной влажностных зон коэффициент λ увеличен на 20% для утеплителя из минераловатных плит.

Для влажной зоны λ кроме того увеличен еще на 10%.

2. Таблица составлена в соответствии со СНиП II-А. 7-71 для средней расчетной зимней температуры наружного воздуха наиболее холодной пятидневки.

5. Перегородки

Проектом предусматривается устройство перегородок толщиной 65 и 120 мм из глиняного полнотелого кирпича пластического прессования.

Особое внимание обратить на тщательное выполнение примыканий перегородок к стенам и заделку зазора между верхом перегородки и перекрытием для обеспечения требуемой звукоизоляции, а также устойчивости трещиностойкости перегородок.

Заделку зазора между верхом перегородки и перекрытием производить жестким раствором со щебенкой после приобретения раствором кладки не менее 50% прочности.

6. Лестницы

Лестницы приняты из сборных железобетонных ступеней по металлическим косоурам

Отдельные небольшие лестницы (вход в здание, входы в техподполье и подвал) запроектированы из железобетонных ступеней, укладываемых по кирпичным стенам.

7. Нагрузки принятые при расчете конструкций стены:

Объемный вес кладки:
из пустотелого кирпича — 1450 кг/м³
из глиняного обыкновенного кирпича - 1800 кг/м³
из силикатного кирпича — 1900 кг/м³

Перекрытия
Вес 1м² перекрытий в кг/нормативная нагрузка без полезной
В номерах, холлах и коридорах - 390 кг/м²
В санитарных узлах номеров - 600 кг/м², в общественных - 400 кг/м²
Перекрытия 3-го этажа - 400 кг/м² / при утеплителе γ = 200 кг/м³ толщиной 100 мм /

Применяя более тяжелый утеплитель необходимо проверить несущую способность перекрытия 3-го этажа и при необходимости скорректировать монтажный план.

ЦНИИЭП жилища г. Москва
Гл. инж. проекта
Гл. конс.
Рук. гр.
Гл. конст. гр.
Крапп
Кононенко
Ярцев
Гольман
Макаревич
Согласовано
Дата
Инв. №
Взамен №

Перегородки

из глиняного полнотелого кирпича с объемным весом - 1800 кг/м³

Собственный вес железобетона – 2500 кг/м³

Полезные нагрузки приняты по СНиП II-А. 11-62.

Нормативная снеговая нагрузка принята - 150 кг/м²

Нормативная ветровая нагрузка

на высоте до 10 м – 45 кг/м².

8. Полы.

Полы в жилых комнатах и коридорах приняты из линолеума.

Полы в санузлах из керамической плитки.

В ресторане, гардеробе ресторана, гостиной и буфете полы из наборного паркета. В вестибюле приняты монолитные мозаичные полы.

В хозяйственных помещениях подвала полы дощатые, в техподполье – цементные.

Все полы в подвальных помещениях и полы I^го этажа по грунту приняты из условий сухих грунтов. При наличии грунтовых вод и расположении полов в зоне опасного капиллярного поднятия грунтовых вод конструкция полов должна быть изменена.

9. Столярные изделия.

В проекте предусмотрено применение оконных блоков по ГОСТ 11214-65* и ГОСТ 16289-70* дверных блоков по ГОСТ 6629-64*.

Оконные блоки применяются в трех вариантах:

1. Со спаренными переметами.
2. С раздельными переметами.
3. С тройным остеклением – при средней температуре наиболее холодной пятидневки –36° и ниже.

Подоконные доски приняты по ГОСТ 17280-71. Нетиповые окна ресторана и гостиной разработаны из профилей оконных блоков по ГОСТ 11214-65*. Входные и тамбурные двери приняты офанерованные по серии 1.135-1 альбом II.

Деревянные изделия: плинтусы, наличники приняты по ГОСТ 8242-63*. Шкафы устройств связи, вентиляционные решетки в подшивных потолках ресторана и гостиной, остекленные перегородки с дверями, решетки отопительных приборов (индивидуальные) выполняются по чертежам раздела 10.6.

10. Внутренняя отделка.

Кирпичные стены и перегородки отделываются мокрой штукатуркой. Поверхности стен лестничных клеток штукатурятся и красятся поливинилацетатной водоэмульсионной краской марки ВА-27А.

В вестибюле стены частично обшиваются деревянными панелями на высоту 2.5 м, остальные – штукатуряться. Штукатурка-фактурная с наполнителем (песок фракций 0,6-2,5 мм). На высоту 0,3 м от пола стены облицовываются керамической плиткой „кабанчик" темно-красного цвета.

В зале ресторана-фактурная штукатурка с крошкой атрацитового угля, нижняя часть стен отделывается панелями.

Темно-красного цвета h_1=1,2 м, плинтус – офанерованная доска шириной 0,3 м.

Откосы оконных проемов, подоконные доски и переплеты окон окрашиваются белилами или эмалевыми красками в белый.

Двери в жилой части гостиницы окрашиваются эмалевыми красками в светло-серый цвет.

Двери подсобных помещений ресторана и подвала окрашиваются белилами или эмалевыми красками в белый цвет. Наличники дверей в перегородках толщиной 120 мм и 65 мм окрашиваются в цвет дверей.

Поверхности стен в санузлах и душевых комнатах облицовываются глазурованной плиткой на всю высоту в номерах II категории на стенах возле умывальника делается панель из глазурованной плитки на высоту 1.8 м, и ширину стенки. Швы на потолках между панелями перекрытий расшиваются цементным раствором.

Потолки делятся по шпаклеванной поверхности панелей. Все деревянные изделия, предназначенные для внутренней отделки см. раздел 10.6.

11. Наружная отделка.

Фасады частично выполняются из лицевого или отборного кирпича красного цвета с расшивкой швов, остальные поверхности штукатурятся с последующей покраской в белый цвет.

Цокольная часть стены облицовывается „кабанчиком" темно-серого или черного цвета.

Стены входов в подвал облицовываются тайже плиткой со всех сторон.

Все деревянные изделия на фасадах (ограждения, элементы входа и часов) до установки должны быть пропитаны горячей олифой, разведенной с кипидаром 2:1 за 2 раза.

Все болты, шайбы и гайки в соединениях деревянных элементов на фасадах должны быть оцинкованными или оксидированными.

Типовой проект 284-5-34 Альбом VIII

Гостиница на 28 мест с плоской кровлей

г. Москва

Инв. № подл. | Подпись и дата | Взам. инв. №

Изм. | Кол. уч. | Лист | № док. | Подпись | Дата

Гл. инженер проекта Шевкин

Гл. архитектор проекта Ефко

12. Указания по производству работ в зимнее время.

Настоящие указания содержат рекомендации для привязывающей проект организации об общих мероприятиях при строительстве здания в зимнее время.

После разработки „Проекта производства работ в зимних условиях" все работы выполнять в соответствии с указанным проектом.

Строительные работы в зимних условиях должны производиться с соблюдением требований соответствующих разделов СНиП III-В.4-72; II-В.2-71; III-В.1-70; III-16.73; II-В.1-62*.

Лица, отвечающие за производство работ в зимнее время, должны быть ознакомлены в обязательном порядке с перечисленными главами СНиП, настоящими указаниями и дополнительными указаниями организации, выполнившей привязку проекта к местным условиям.

В зависимости от выбранного способа выполнения работ по кладке стен в зимних условиях в проект при привязке должны быть внесены коррективы в соответствии с указаниями СНиП-II-В.2-71 и III-В.4-72.

Рабочие чертежи, предназначенные для возведения кирпичной кладки в зимних условиях, должны иметь указания проектной организации выполнившей привязку о произведенной проверке кирпичной кладки и предусмотренном при этом методе её возведения в зимних условиях.

По проектам, имеющим такой надпись, производство кладки в зимних условиях запрещается (СНиП п.III-В.4-72 пункт 7.4).

Кирпичная кладка стен.

Для кирпичной кладки предполагается способ замораживания с последующим естественным оттаиванием кладки как наиболее доступный, экономичный и не требующей специального оборудования.

При кладке стен нижних этажей, выложенных способом замораживания, степень готовности здания к моменту весеннего оттаивания может быть значительно повышена путем искусственного оттаивания.

Для искусственного оттаивания, рекомендуется применять газовый, нефтяной прогрев стен, выложенных методом замораживания, выполняемый по временным указаниям по строительству жилых и общественных зданий в зимних условиях с использованием газового и нефтяного прогрева", разработанным ЦНИИОМТП им. Кучеренко.

В этом случае проект должен быть откорректирован с учетом реальных условий строительства.

Ниже приводятся основные указания по возведению стен сплошной кладки из штучного глиняного кирпича.

Кладку из силикатного кирпича согласно указанию СНиП II-В.2-71.п.7.7 для стен возводимых в зимнее время не применять.

1. Кладка стен должна выполняться с применением раствора на портландцементе.

По условиям прочности допускается возведение любых 2 х этажей с укладкой панелей перекрытий над ними без устройства перегородок, полов и крыши со снятием всех временных нагрузок на период оттаивания.

Кладка следующих этажей методом замораживания может производиться только в случае возведения нижележащих этажей (включая цокольный) при положительных температурах или при искусственном оттаивании кладки нижележащих этажей, с проверкой в обоих случаях фактической прочности раствора в швах.

2. Марки кирпича и раствора для наружных и внутренних стен назначаются в соответствии со следующей таблицей:

	1 этаж	2 этаж	3 этаж	Примечание
Кирпич	75	75	75	Для столба осях 4-В и простенка по оси 6 между осями Д и Г кирпич М 100 на растворе
Раствор при t до -20°С	75	75	75	$M_п$ 100 при t до -20 °С и на растворе
Раствор при t ниже -20°С	100	100	100	$M_п$ 150 при t ниже -20 °С

3. Температура раствора в момент его применения должна быть не ниже указанной в табл. 3 СНиП III-В.4-72.

4. Армирование стен скорректировать с учетом коэффициента условий работ m_a п.7.3 и табл. 29 п.5 СНиП II-В.2-74.

5. Кладка всех стен, возводимых на балках, на участках, расположенных над опорами балок, должна армироваться.

6. Приготовление растворов для зимней кладки должно производиться в соответствии с указаниями СНиП I-В.11-62. Использование замерзшего и отогретого горячей водой раствора запрещается.

7. Наружные и внутренние стены должны возводиться одновременно с тщательной перевязкой кладки в местах пересечения стен.

Дата	Инв.№	Взамен

Гл. инж. проекта	Гольман		
Гл. инж. пр.	Малиновский		
Гл. арх. пр.	Е.В.с.		

ЦНИИЭП жилища г. Москва

1975	Гостиница на 28 мест с плоской кровлей	Технические указания к проекту	Типовой проект 284-5-34	Часть 1	Лист 5

Разрывы в кладке разрешается выполнять только „убегом" не более 1м. по высоте с расположением мест разрывов в разбежку.

8. В каждом этаже в уровне междуэтажных перекрытий должны быть уложены дополнительно стальные связи из арматурной стали в углах, в местах примыканий и пересечений стен.

Связи должны заходить в каждую из примыкающих стен на 1-1,5м. и заканчиваться на концах анкерами.

9. Толщина швов кладки должна быть не более 10-12 мм.

Поливка кирпича и заливка швов жидким раствором запрещается.

Перекрытия.

1. Панели перекрытий должны монтироваться после возведения стен очередного этажа с установкой всех анкеров и связей, предусмотренных проектом.

Для замоноличивания перекрытий применять цементный раствор марки 100 с добавками, обеспечивающими приобретение раствором не менее 25% прочности до его замораживания.

Оставление в стенах горизонтальных борозд не допускается.

2. С поверхностей кирпичных стен, на которые опираются элементы перекрытий и самих конструкций должны быть полностью удалены снег и наледь.

Перед наступлением весенних оттепелей и на весь период оттаивания и последующего твердения кладки:

а) заделать борозды, гнезда и другие ослабления несущих конструкций стен,

б) удалить с междуэтажных перекрытий случайные, не предусмотренные проектом нагрузки (строит. мусор, остатки строительных материалов и т.д.), а также временные нагрузки.

в) в проемах наружных и внутренних стен, выполненных в зимних условиях у опор перемычек установить стойки с встречными клиньями и распределительными элементами под опорами стоек. Стойки устанавливать в проемах наружных стен, имеющих несущие перемычки, во всех проемах внутренних стен.

Стойки должны быть установлены также (с опорными элементами и встречными клиньями) под опорами перемычек, уложенных поперек коридора и несущих перекрытие последнего.

Под опорами прогонов, опирающихся на столбы, и опорами перемычек и прогонов, опирающихся на узкие простенки несущих стен, установку стоек производить с расчетом соответствующей разгрузки простенков и столбов до набора кладкой необходимой прочности.

Под консольными концами балконных плит установить стойки с демонтажом их после приобретения раствором кладки стен полной проектной прочности.

г) составить акт о готовности объекта к периоду оттаивания кладки,

д) вести регулярный контроль в период оттаивания и первоначального твердения кладки. В случае обнаружения признаков перенапряжения кладки в виде трещин, неравномерных осадок, выпучиваний и т.п. немедленно принимать меры по снижению нагрузок и повышению устойчивости конструкций путем постановки временных стоек, стяжек, подпорок и прочих мероприятий, предусмотренных нормами на производство и приемку строительных и монтажных работ.

Указания по производству строительно-монтажных работ.

Строительство гостиницы следует выполнять самоходными кранами пневмоколесными или гусеничными с обводом вокруг здания.

Для обеспечения монтажа панелей перекрытия массой до 4,0 т.с. на вымете стрелы 16,0 м. краны должны иметь номинальную грузоподъемность 26 т.с (типа МКД-25, СКГ-25 с вспомогательным крюком и др.)

Учитывая малый объем здания, работы следует выполнять комплексной бригадой, которая будет производить кирпичную кладку, монтаж сборных железобетонных конструкций, установку оконных и дверных блоков и др. общестроительные работы.

Специальные (сантехнические и электромонтажные) и отделочные работы выполняются после окончания кирпичной кладки и монтажа перекрытий.

Перед монтажом плит покрытия необходимо тщательно подготовить опорную поверхность на внутренних и наружных стенах. Для этого следует основные точки, определяющие уклон кровли, проверить нивелиром и при необходимости произвести выравнивание.

Монтаж плит покрытия производиться тем же краном, который будет выбран для монтажа панелей перекрытия.

Для сохранения целостности гидроизоляционного ковра при температурных деформациях панелей покрытия стыки панелей перекрываются двумя дополнительными полосами рубероида из которых нижняя, шириной 220 мм укладывается насухо, а верхняя шириной 330 мм, приклеивается к панелям на мастике.

Условные обозначения см. часть О лист 6.

Согласовано

Инв. № подл. | Подпись и дата | Взам. инв. №

Изм. | Кол. уч. | Лист | № док. | Подпись | Дата

ЦНИИЭП жилища г. Москва

Фасад в осях 1-12

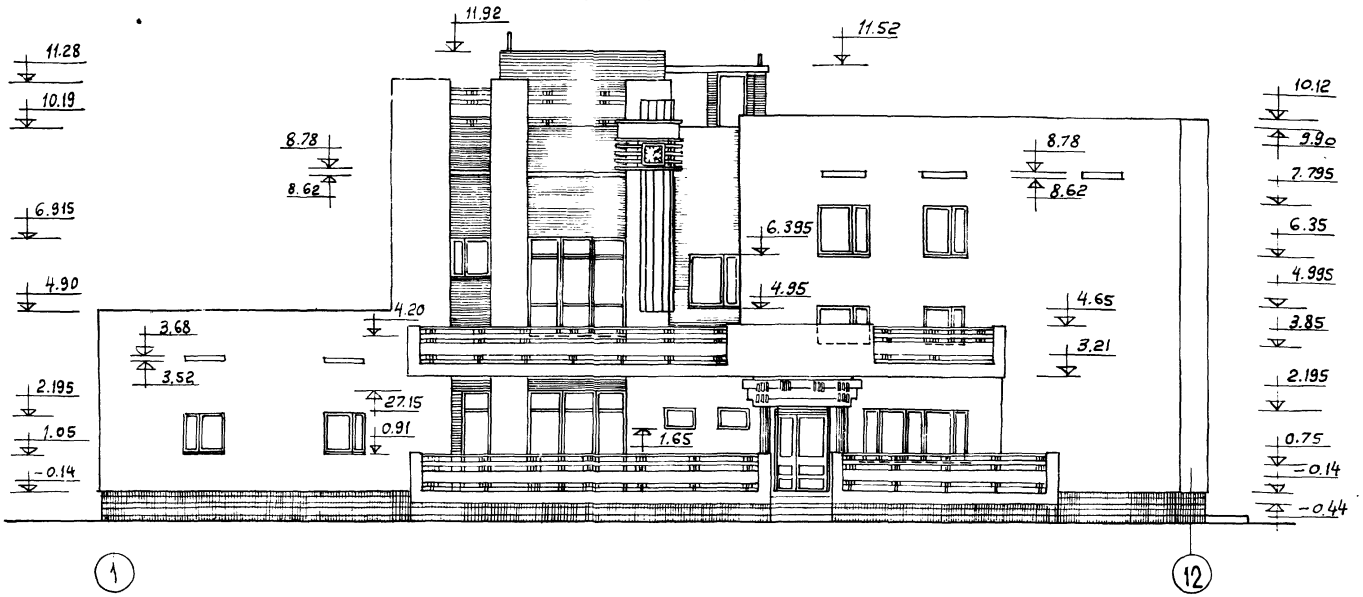

Фасад в осях 12-1

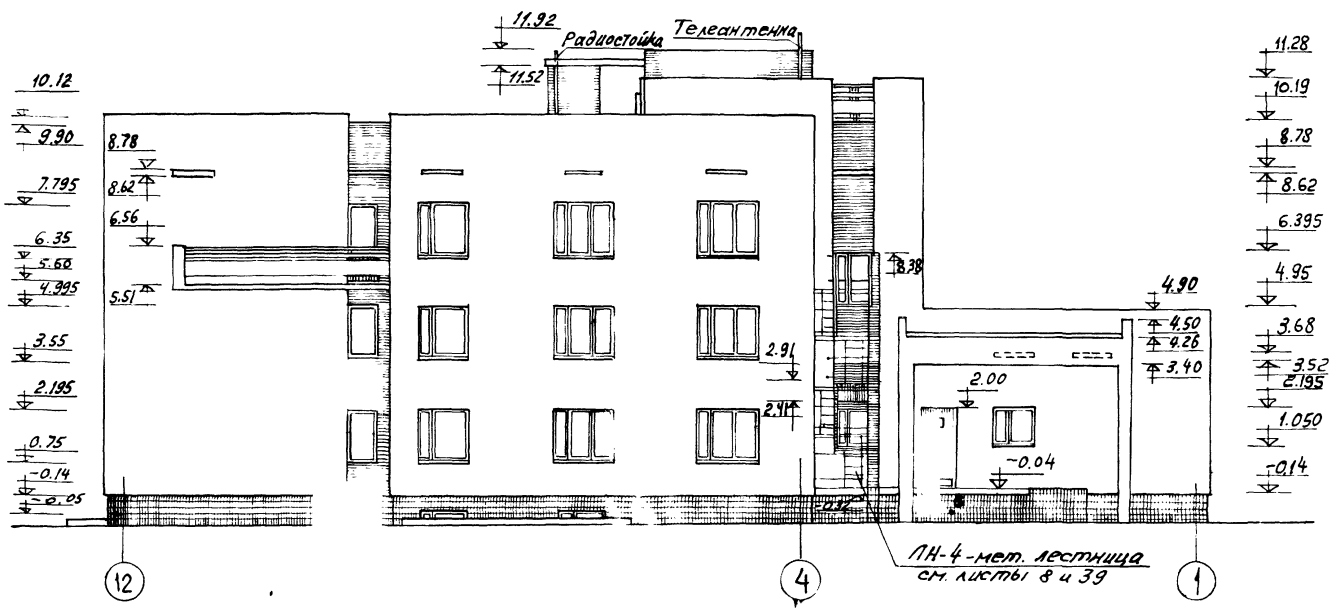

1975	Гостиница на 28 мест с плоской кровлей	Фасады в осях 1-12; 12-1	Типовой проект 284-5-34	Часть 1	Лист 7

ЦНИИЭП жилища г. Москва

Нач. мест. II | Арндт | Проверил | Милашевская
Ц. инж. мас. | Пальман | Милашевская
Гл. арх. пр. | Елько
Гл. инж. пр. | Евтеева
Ст. техник

Согласовано | Дата | Инв. | Взамен

Фасад в осях А-И

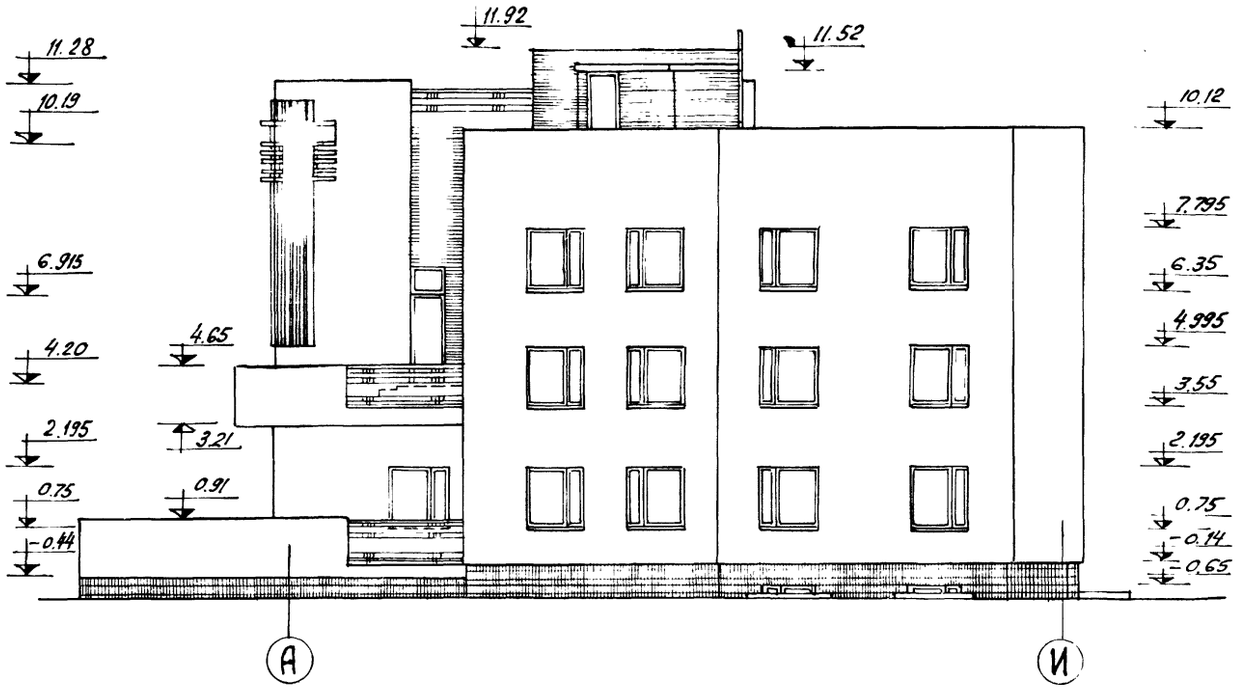

Фасад в осях И-А

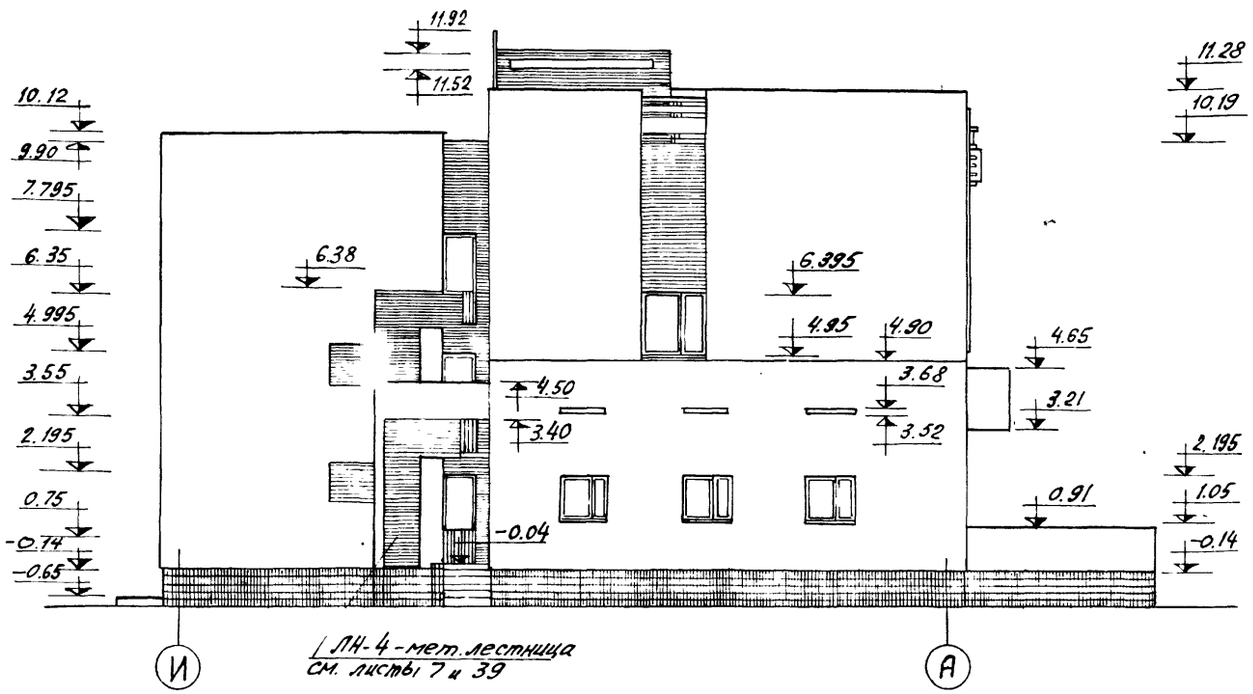

/ЛН-4 - мет. лестница
см. листы 7 и 39

Фрагмент рекламы и часов М1:25

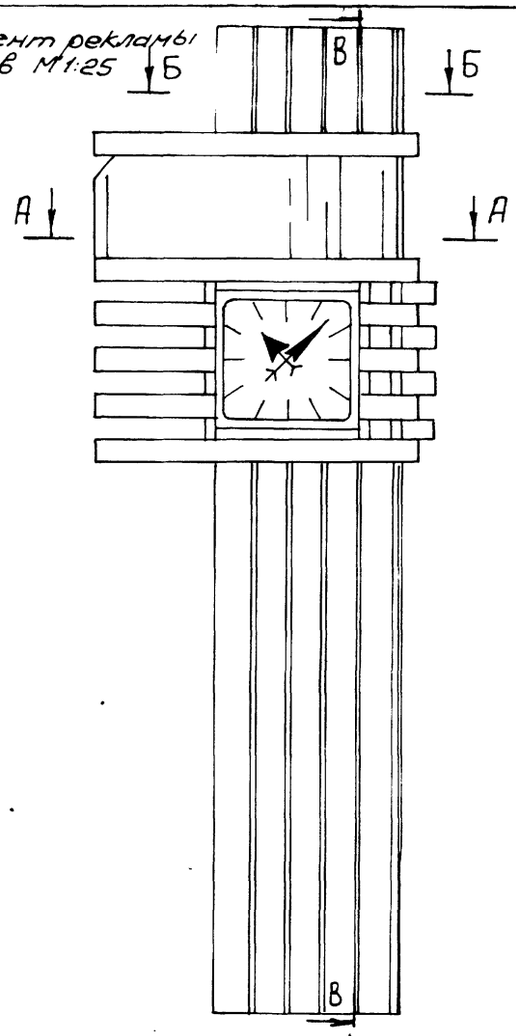

А-А

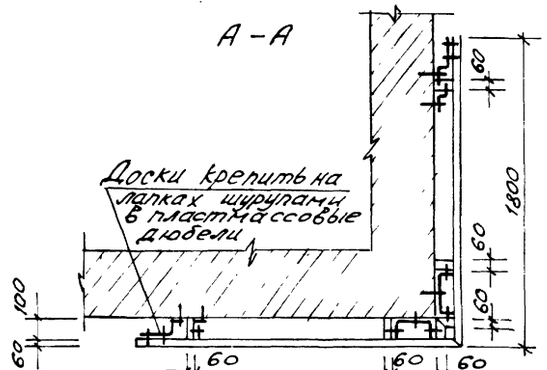

Б-Б

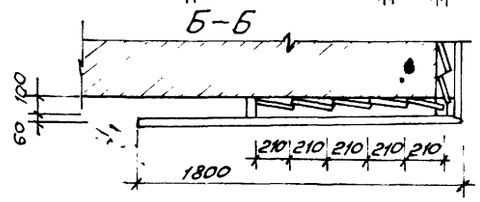

В-В

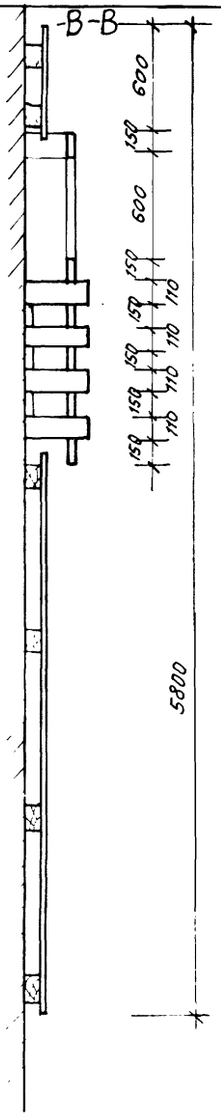

9

Жилищно-гражданское строительство
Гостиница на 28 мест с плоской кровлей
г. Москва

Гл. инж. проекта	Е.Гло			
Гл. инж. пр.	Е.Гло			
Нач. отд.	Мишевский			
Гл. инж.	Пальчик			
Гл. архит.	Дубов			

1975	Гостиница на 28 места с плоской кровлей	Фасады в осях А-И, И-А	Типовой проект 284-5-34	Часть 1	Лист 8

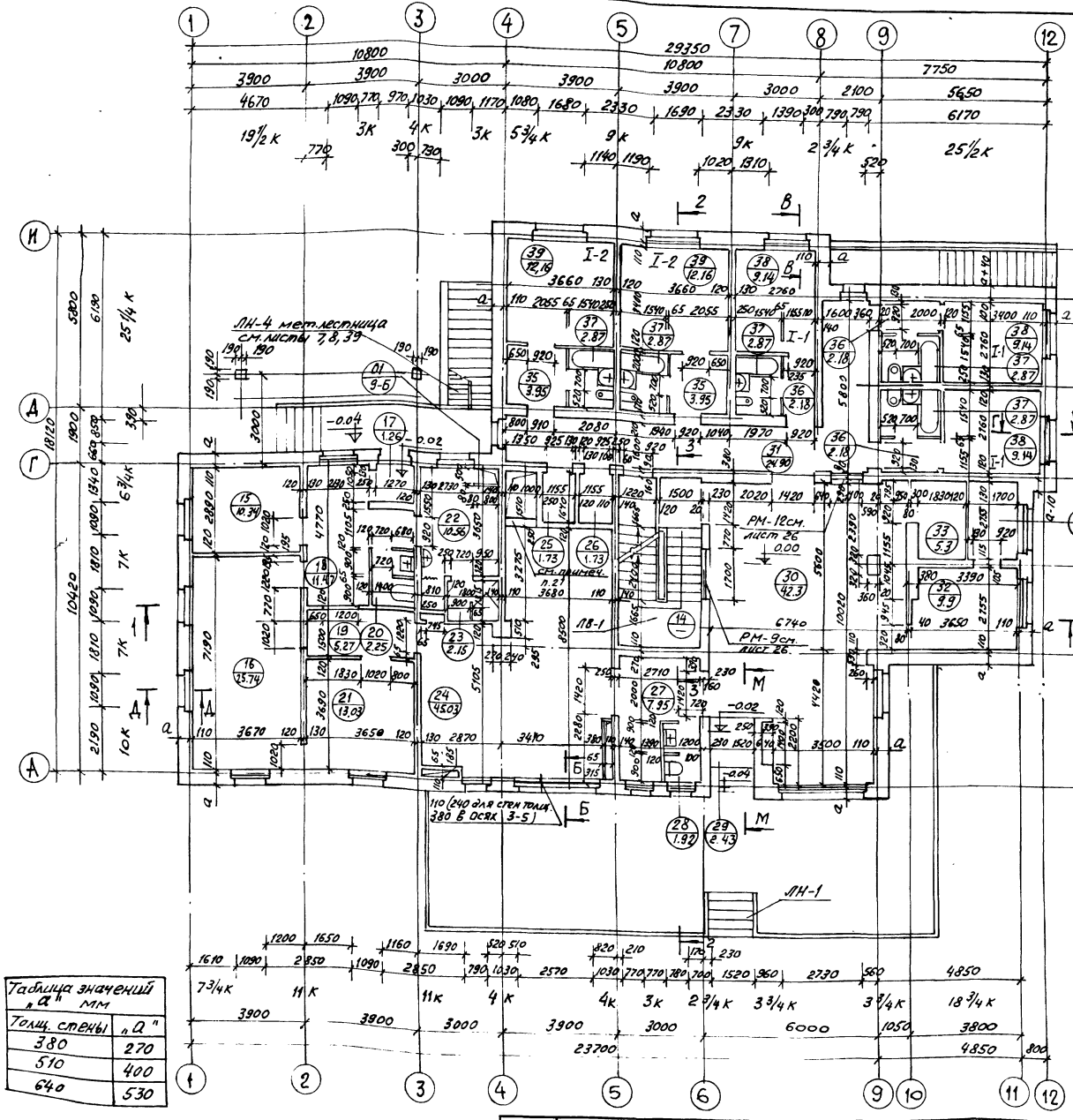

Примечания:

1. Указания по кладке и армированию стен даны на листах 2-6 данной части и листе 10 части 9. Марки кирпича и раствора см. л. 12.
2. Расположение отверстий инженерных сетей и арматурных сеток в стенах см. листы 10, 12, 14 и листы 15, 21 части 1.
3. Марки кирпича и раствора, а также армирование показаны для летних условий производства работ. Указания по производству работ в зимнее время см. листы 2-6.
4. Таблицу заполнения проемов см. листы 27, 28, 29, 30.
5. Перекрытия сантехнических отверстий шириной до 500 мм. см. часть 9 лист 10 деталь 11.
6. В местах примыкания перегородок к капитальным стенам заложить арматуру ф6 AI через 5 рядов кладки см. деталь 1 лист 10 часть 9.
7. Кладку столбов, внутренних стен с каналами и узких простенков внутренних стен шириной до 770 мм выполнять только из полнотелого отборного кирпича.
8. Глубина ниш под окнами для приборов отопления 130 мм шириной по размеру оконного проема в четвертях см. лист 11.
9. После монтажа инженерных сетей все отверстия в стенах заложить кирпичом на растворе М50.
10. В таблице выборки перемычек количество перемычек в наружных стенах дано для стен толщиной 510, 380, 640 (4 варианты).
11. Сводную спецификацию изделий см. л. л. 42-46.
12. Площади помещений подсчитаны с учетом штукатурки (20 мм).
13. Площади санузлов подсчитаны с учетом облицовки глазурованной плиткой (30 мм).
14. В площадь полов помещений не включена площадь пола в подоконных нишах и оконных проемах.
15. Экспликация: I-1 - однокомнатная номер I категории; II-2 - двухкомнатный номер II категории.
16. Расстановку мебели см. часть 9 раздел 7.1.
17. Входные и тамбурные двери запроектированы по серии 1.135-1. Двери входные и служебные для жилых и общественных зданий. Альбом I, альбом 8.
18. Шкафы ШВК-1к устанавливаются в нишах низ на высоте 800 мм от пола.
19. Сечение М-М см. часть 9 лист 21.
20. Данный лист см. совместно с листом 10.
21. Разрезы см. листы 15, 16.
22. Ограждения террас и балкона см. лист 25 данной части и листы 4, 5 части 9.
23. Монтажный план проемов и перемычек см. лист 19.
24. Типы покрытий и детали полов см. листы 9, 11, 13, 40, 41 и часть 9 лист 14.
25. Все размеры на листе даны в мм, высотные отметки в метрах.
26. Штрабы для подводки к смесителям в санузлах выполнять по сантехническим чертежам лист ВК-11, ВК-12 часть 3.
27. Кирпичную стену возводить после монтажа вентиляционных коробов.
28. Сечения Б-Б; В-В; Г-Г и Д-Д см. листы 16, 17 ч. 9.
29. Условные обозначения см. лист 6 часть 0.

Таблица значений „а" мм	
Толщ. стены	„а"
380	270
510	400
640	530

Согласовано | Дата | Инв. №

Изм. | Кол. уч. | Лист | № док. | Подпись | Дата

Гл. инж. проекта Ярцев
Гл. архитектор Мишаков
Гл. конструктор Гуляев
Нач. сект. Гуляев
Нач. отд. Гуляев
Разработал Гуляев

ЦНИИЭП жилища г. Москва

1975	Гостиница на 28 мест с плоской кровлей	Кладочный план 1-го этажа. Примечания. Таблица значений „а"	Типовой проект 284-5-34	Часть 1	Лист 9

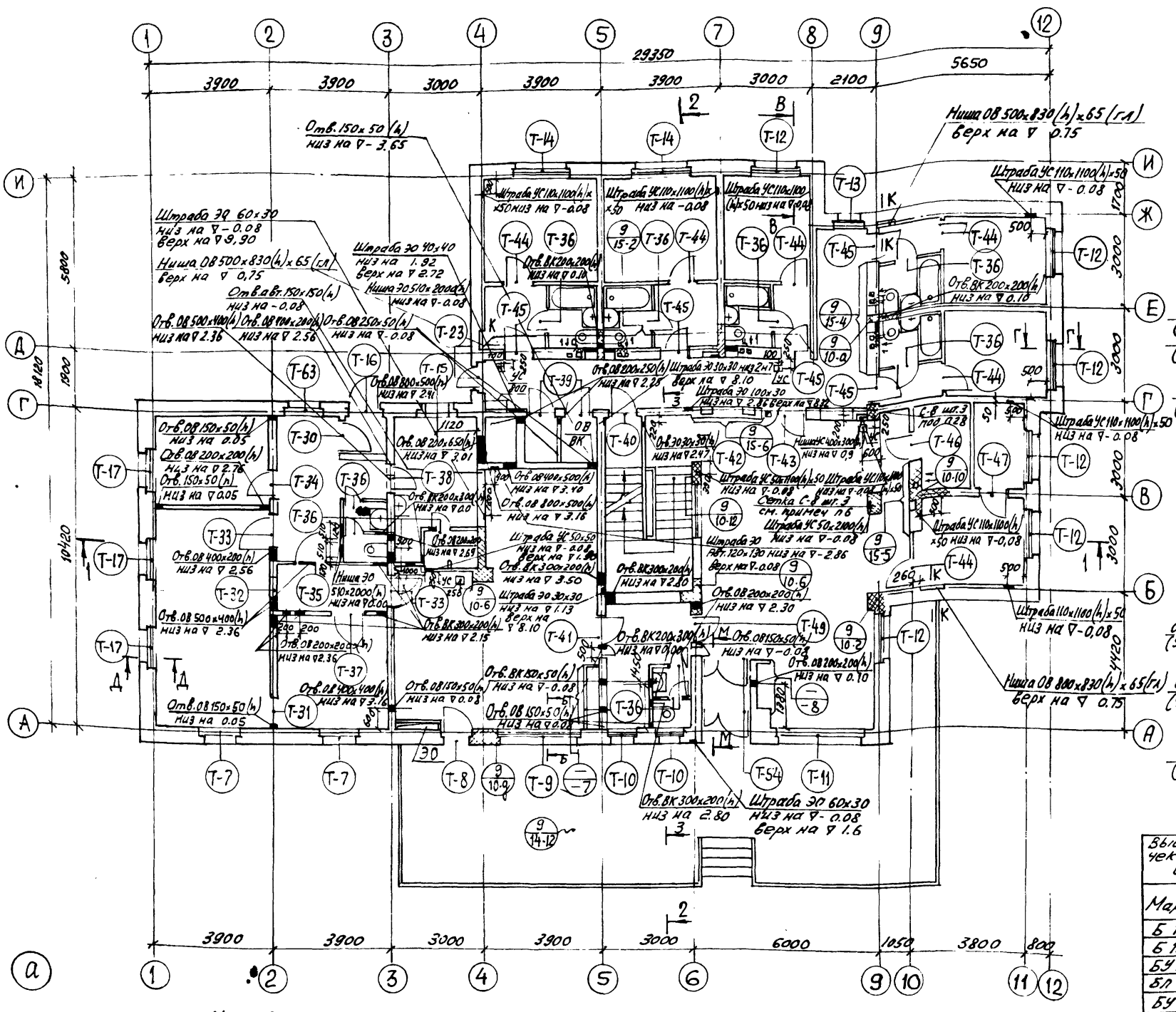
29350
3900
3900
3000
3900
3900
3000
2100
5650
Ниша 08 500х830(h)х65(гл)
верх на ▽ 0.75
Штраба ЭО 60х30
низ на ▽ -0.08
верх на ▽ 9.90
Ниша 08 500х830(h)х65(гл)
верх на ▽ 0,75
Штраба ЭО 40х40
низ на 1.92
верх на ▽ 2.72
Ниша ЭО 510х200(h)
низ на ▽ -0.08
Отв. 08 500х400(h)
низ на ▽ 2.36
Отв. 08 100х200(h)
низ на ▽ 2.56
Отв. 08 250х50(h)
низ на ▽ -0.08
Отв. 08 800х500(h)
низ на ▽ 2.41
Отв. 08 200х650(h)
низ на ▽ 2.01
Отв. 08 200х200(h)
низ на ▽ 2.78
Отв. 150х50(h)
низ на ▽ 0.05
Отв. 08 400х200(h)
низ на ▽ 2.56
Отв. 08 500х400(h)
низ на ▽ 2.36
Отв. 08 150х50(h)
низ на 0.05
Отв. 08 200х200(h)
низ на ▽ 2.36
Отв. 08 400х400(h)
низ на ▽ 3.16
Ниша ЭО 510х2000(h)
низ на ▽ 0.00
Отв. 08 400х200(h)
низ на ▽ 2.59
Отв. ВК 200х200(h)
низ на ▽ 0.0
Отв. ВК 300х200(h)
низ на ▽ 2.15
Отв. ВК 300х200(h)
низ на ▽ 3.50
Отв. ВК 300х200(h)
низ на ▽ 2.80
Отв. ВК 200х200(h)
низ на ▽ 0.10
Отв. ВК 200х300(h)
низ на ▽ 0.00
Отв. 08 200х200(h)
низ на ▽ 2.30
Отв. 08 150х50(h)
низ на ▽ -0.03
Отв. 08 200х200(h)
низ на ▽ 0.10
Отв. 08 150х50(h)
низ на ▽ -0.08
Отв. 08 150х50(h)
низ на ▽ 0.03
Отв. 08 150х50(h)
низ на ▽ 0.08
Отв. 08 400х500(h)
низ на ▽ 3.40
Отв. 08 800х500(h)
низ на ▽ 3.16
Отв. 08 200х200(h)
низ на ▽ 2.47
Отв. 08 200х200(h)
низ на ▽ 2.25
Штраба ЭО 30х30х30
низ на ▽ 2.47
Штраба ЭО 30х30х30
низ на ▽ 3.10
Штраба ЭО 100х30
низ на ▽ 2.86
верх на ▽ 3.22
Штраба УС 50х50
низ на ▽ -0.08
верх на ▽ 1.20
Штраба ЭО 30х30
низ на ▽ 1.13
верх на ▽ 8.10
Штраба УС 110х1100(h)х50
низ на ▽ -0.08
Штраба УС 110х1100(h)х50
низ на ▽ -0.08
Штраба УС 110х1100(h)х50
низ на ▽ -0.08
Штраба УС 110х1100(h)х50
низ на ▽ -0.08
Штраба УС 110х1100(h)х50
низ на ▽ -0.08
Штраба УС 110х1100(h)х50
низ на ▽ -0.08
Штраба УС 50х2100(h)
низ на ▽ -0.08
Штраба ЭО 120х120
низ на ▽ -2.86
верх на ▽ -0.08
Штраба ЭО 60х30
низ на ▽ -0.08
верх на ▽ 1.6
Ниша УС 400х300(h)
низ на ▽ 0.9
Сетка С-8 шт. 3
под ДВ
см. примеч 16
Ниша 08 800х830(h)х65(гл)
верх на ▽ 0.75
Т-1
Т-2
Т-3
Т-4
Т-5
Т-6
Т-7
Т-8
Т-9
Т-10
Т-11
Т-12
Т-13
Т-14
Т-15
Т-16
Т-17
Т-23
Т-30
Т-31
Т-32
Т-33
Т-34
Т-35
Т-36
Т-37
Т-38
Т-39
Т-40
Т-41
Т-42
Т-43
Т-44
Т-45
Т-46
Т-47
Т-49
Т-54
Т-63
1К
2К
А
Б
В
Г
Д
Е
Ж
И
К
1
2
3
4
5
6
9
10
11
12
10420
5800
1200
1900
3000
3000
3000
3000
1700
2600
1120
1100
1000
1400
1500
1200
1300
1000
1200
1200
1200

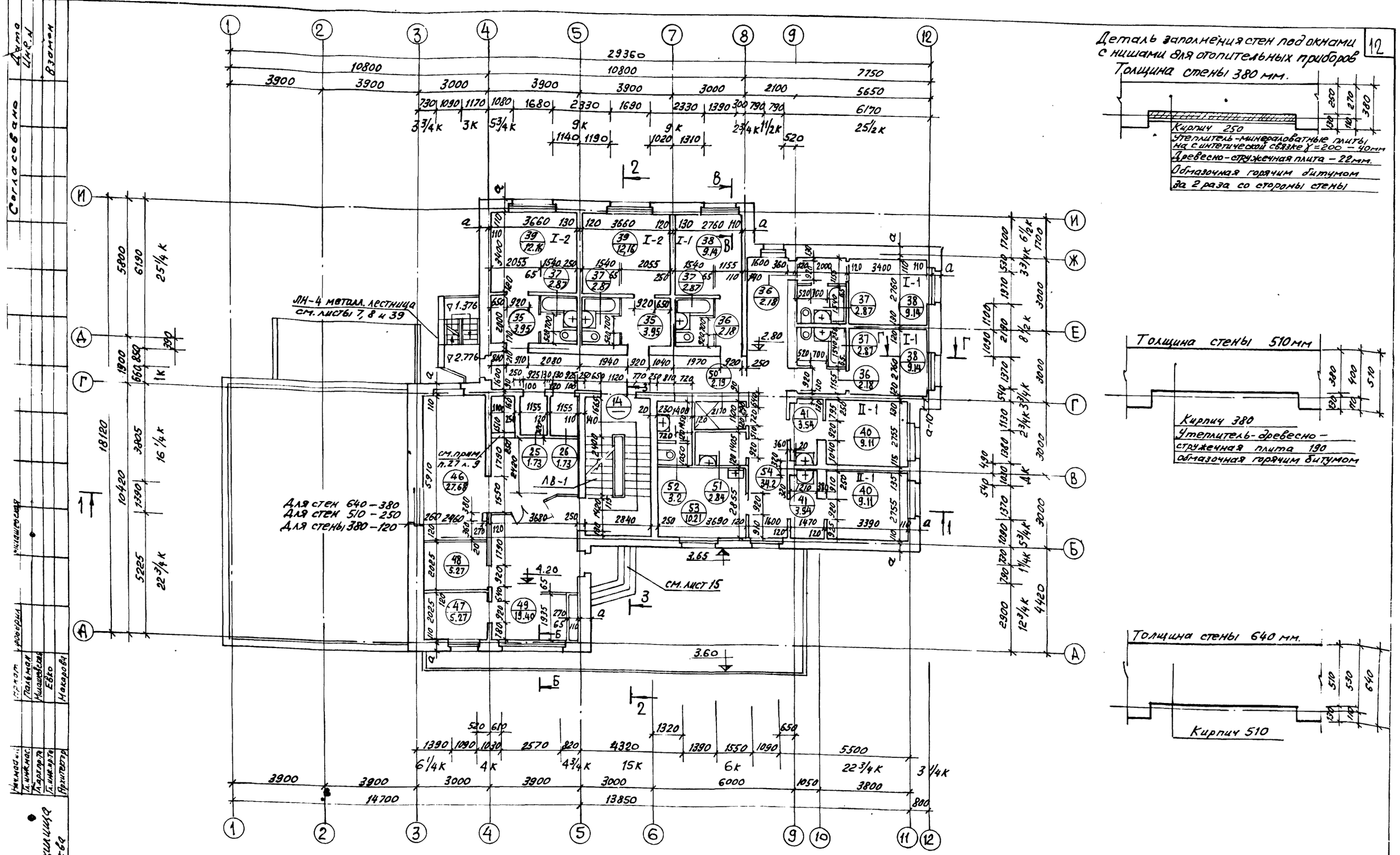

1. Примечания см. лист 9.
2. Данный лист см. совместно с листом 12.
3. Таблицу значений „а" см. лист 9.

1975	Гостиница на 28 мест с плоской кровлей	Кладочный план 2го этажа. Детали кладки.	Типовой проект 284-5-34	Часть 1	Лист 11

Согласовано

Дата

Инв. №

Взамен

Инженер

Проверил

Пальман

Ишашевская

Евко

Макарова

Нач. мастер

Гл. инж. мас.

Гл. арх. пр-та

Гл. инж. пр-та

Архитектор

ЦНИИЭП жилища г. Москва

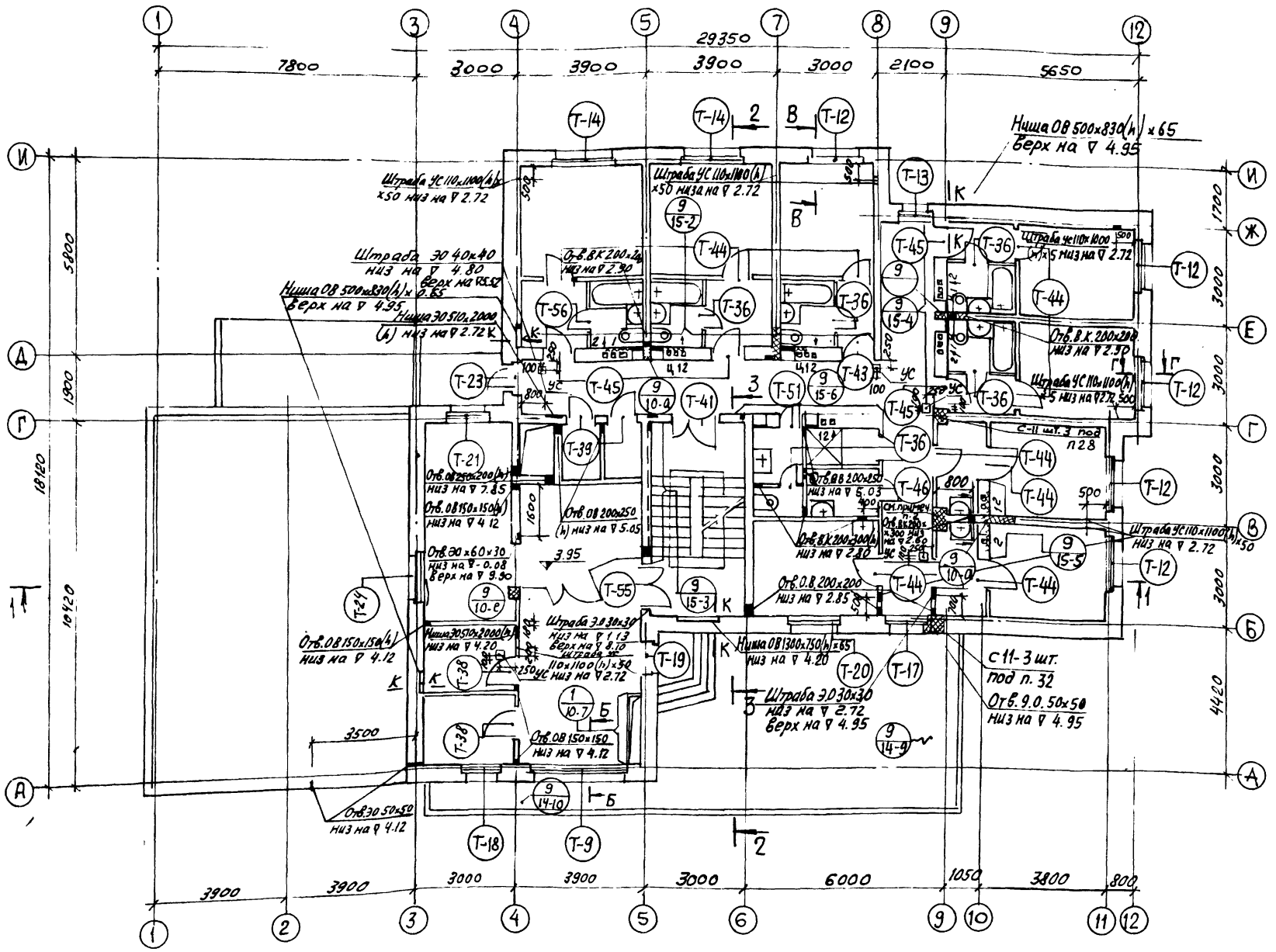

Выборка перемычек над отверстиями	
Марка	Количество шт.
Б15	1
* Б19	2

* Расположение см. сечение 1-1 лист 10.

Выборка арматурных изделий для армирования кирпичной кладки	
Марка	Количество шт.
С-1	44
С-2	40
С-8	3
С-11	6
поз. 24	280
поз. 25	160
поз. 26	360 п.м.

Таблица марок материалов стен

Этаж	1ый		2ой		3ий		чердачн.	
Материалы / Стены	Кирпич	Раствор	Кирпич	Раствор	Кирпич	Раствор	Кирпич	Раствор
Наружные и внутренние из эффективного и полнотелого кирпича	75	50	75	50	75	50	75	50
Простенок по оси 6м/ОВ-Г	100	75	—	—	—	—	—	—
Столб по осям 9-В	100	75	100	75	—	—	—	—

Марка раствора назначена с учетом приготовления его с пластифицирующими добавками.

1. Примечания см. лист 9.
2. В пилястре по осям В-9 уложить сетки С-8 шт. 3 с отметки 4.73, см. сеч. 1-1 лист 19.
3. Данный лист см. совместно с листом 11.
4. Сечение К-К см. часть 9 лист 21.

1975	Гостиница на 28 мест с плоской кровлей	План 2го этажа. Таблица марок материалов стен.	Типовой проект 284-5-34	Часть 1	Лист 12

Инв. № | Взамен | Иванова | Сивенталь | Загорулько | Старик | Гл. арх. пр. | Гл. инж. пр. | Ст. техник | Милашевская | Евко | Евтеев | Жилища г. Москва

Согласовано: Дата, Инв.№, Взам.инв.№

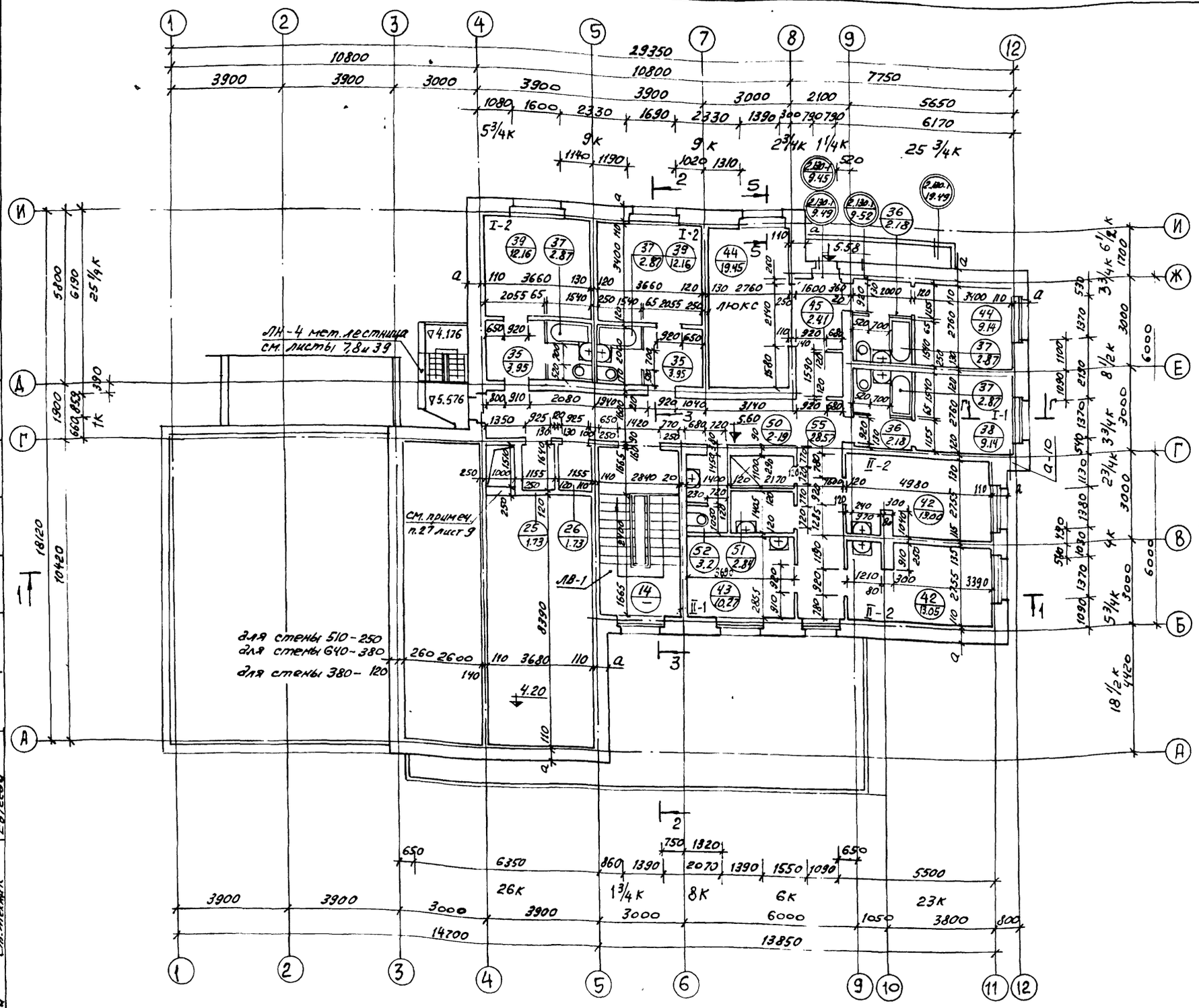

1. Примечание см. лист 9.
2. Данный лист см. совместно с листом 14.
3. Таблицу значений „а" см. лист 9.

Детали кладки четвертей проемов в наружных стенах

Толщина стены 380мм | Толщина стены 510мм | Толщина стены 640мм

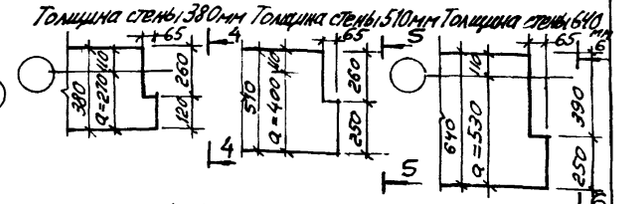

Сечение 4-4 | Сечение 5-5 | Сечение 6-6

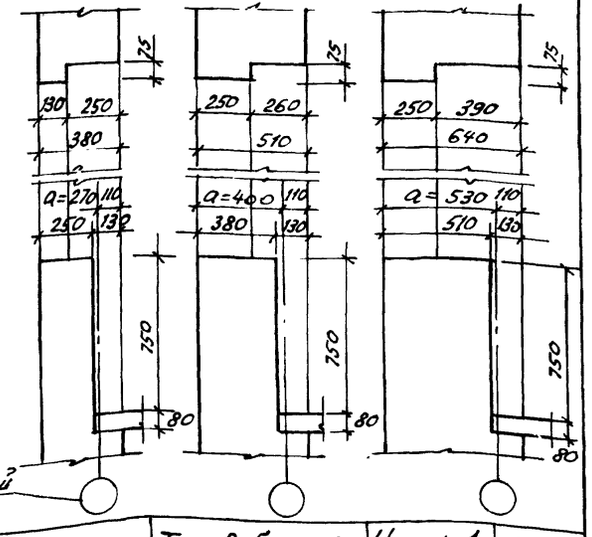

ЦНИИЭП жилища г. Москва

Гл.инж.	Гольцман	
Нач.отд.	Минаковская	
Гл.эол-га	Е.Ко	
Гл.инж.пр.	Е.Ко	
Ст.техник		Евтеева

1975	Гостиница на 28 мест с плоской кровлей	Кладочный план 3-го этажа. Детали кладки	Типовой проект 284-5-34	Часть 1	Лист 13

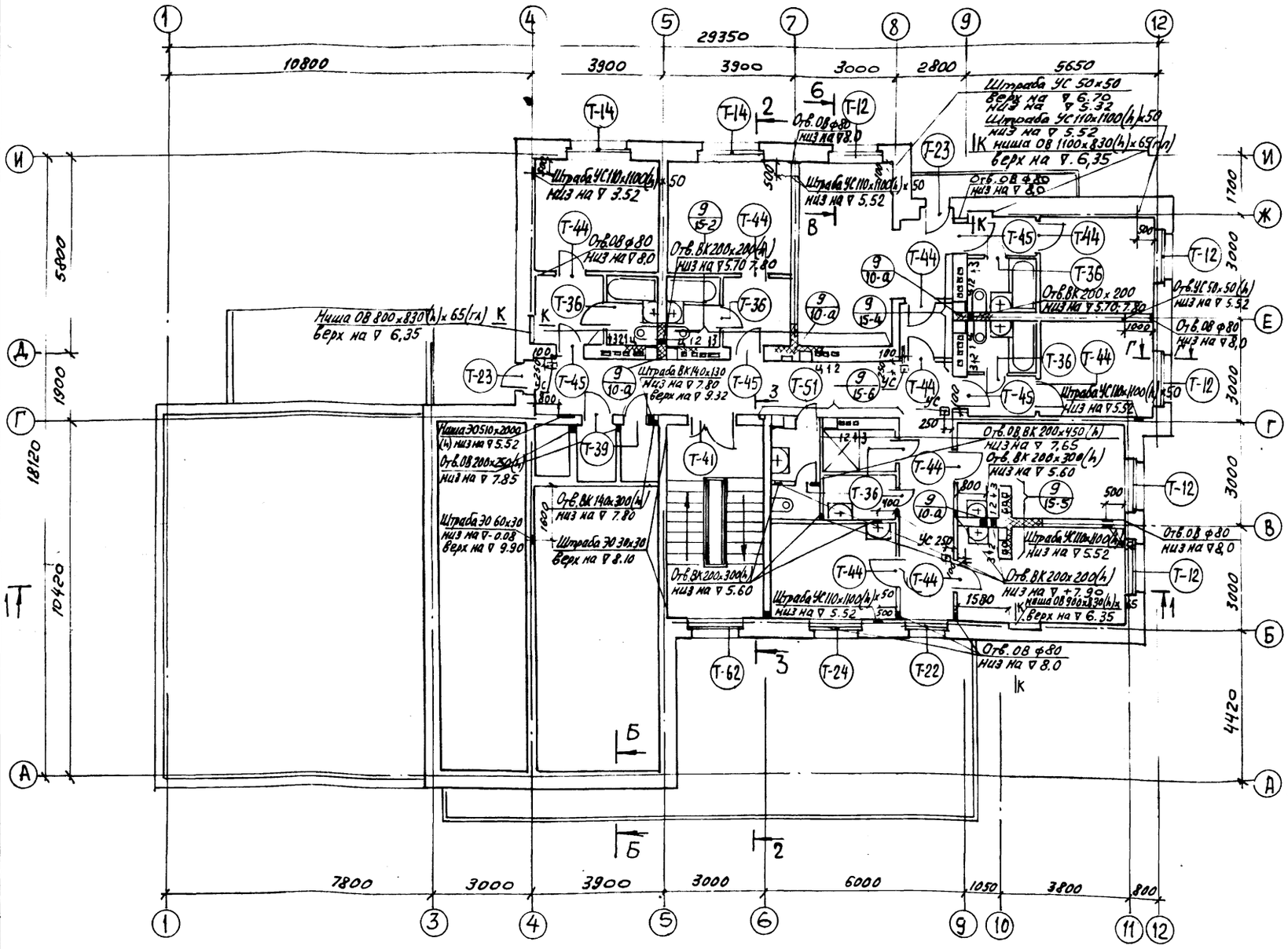

Выборка арматурных изделий для армирования кирпичных стен	
Марка	Количество шт.
С-1	44
С-2	40
поз. 24	280
поз. 25	160
поз. 26	360 п.м.

1. Примечание см. лист 9.
2. Данный лист см. совместно с листом 13.
3. Сечение К-К см. лист 21 часть 9.

1975	Гостиница на 28 мест с плоской кровлей	План 3го этажа	Типовой проект 284-5-34	Часть 1	Лист 14

ЦНИИЭП жилища г. Москва

Согласовано: Дата, Инв.N, Взамен

Инв.N подл. | Подп. и дата | Инв.N дубл.

Гл. инж. проекта Ивановский, Гл. арх. проекта Загоруйко, Гл. инж. пр-та Старик, Ст. технолог Михайловская

Нач. маст. Арнадт, Гл. инж. мас. Пальман, Гл. арх. пр-та Михайловская, Гл. инж. пр-та Евко, Ст. технолог Евтеева, Проверил

1-1

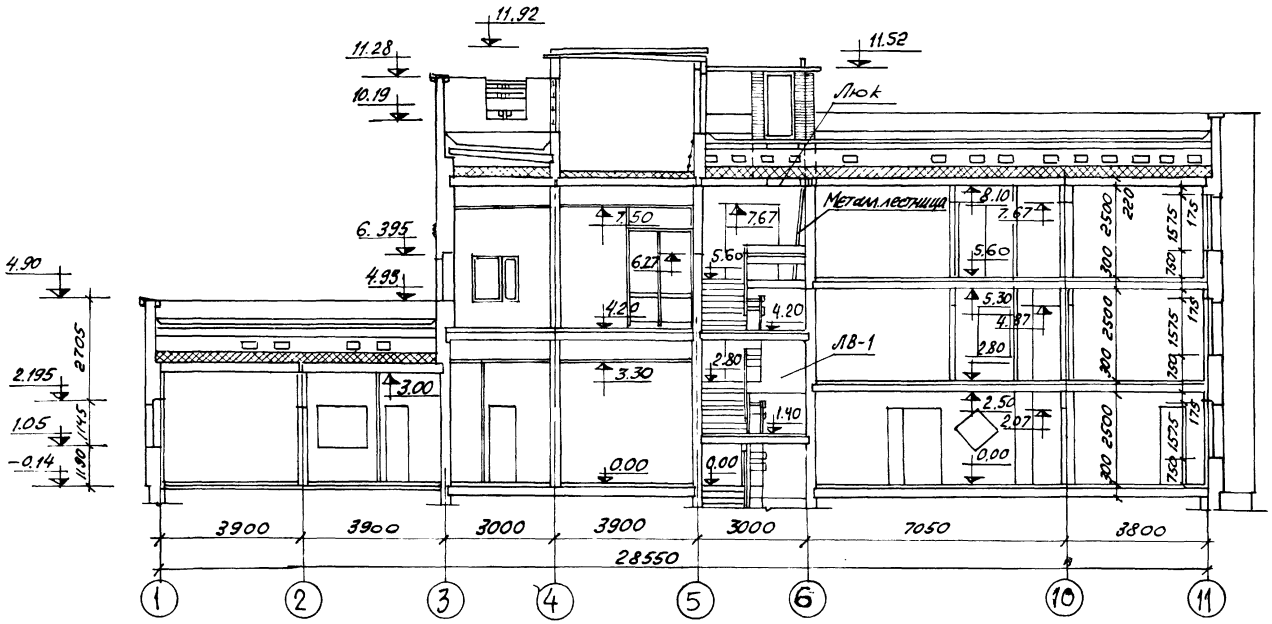

В-В

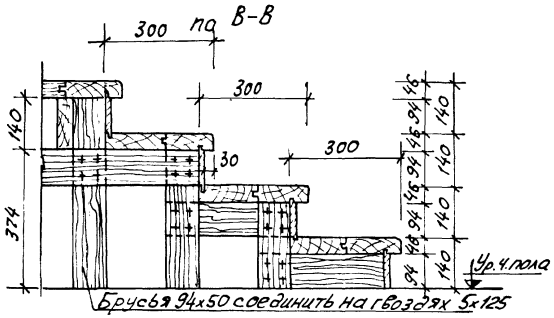

Спецификация материалов на крыльцо

NN п/п	Наименование	Разм. в мм	Кол. шт.
1	Ступени	300х46 ℓ=1800	6
2	Площадка	1600х1200х46	1
3	Подступенки	115х15 ℓ=1800	8
4	Брусья	94х50	18 п.м.
	Брусья	140х50	3 п.м.

2-2

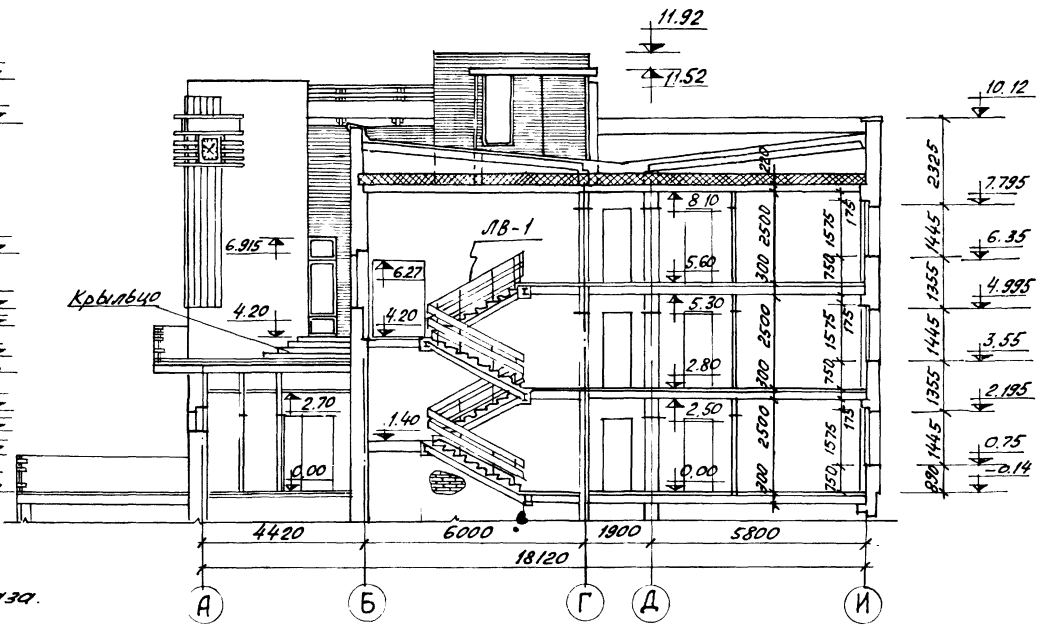

План крыльцо на ▽ 4.20

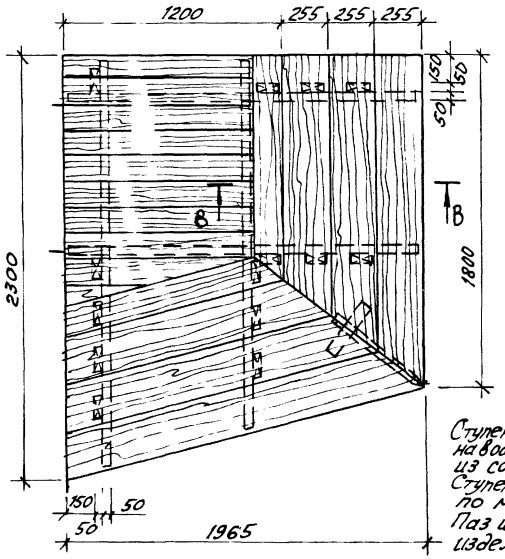

Ступени и площадку склеить из дощечек тв. л пор. на водостойком клее. Все остальные элементы из сосны W=12%.
Ступени соединяются на ус и подгоняются по месту.
Паз и шип подступенка смазать воском, изделие просушить горячей олифой за 3 раза.

1975	Гостиница на 28 мест с плоской кровлей	Разрезы 1-1 и 2-2. План крыльца на ▽ 4.20	Типовой проект 284-5-34	Часть 1	Лист 15
		ЦНИИЭП жилища г. Москва			

Инв. № подл. | Подпись и дата | Взам. инв. №
Гл. инженер проекта Гаврин
Гл. архитектор проекта Ананьевская
Гл. конструктор Е.Ф.Ю.
Гл. технолог Е.Ф.Ю.
Нач. сект. Е.Ф.Ю.
Гл. архитектор Е.Ф.Ю.
Гл. конструктор Е.Ф.Ю.
Гл. технолог Е.Ф.Ю.
Гл. инженер Е.Ф.Ю.

Разрез 3-3

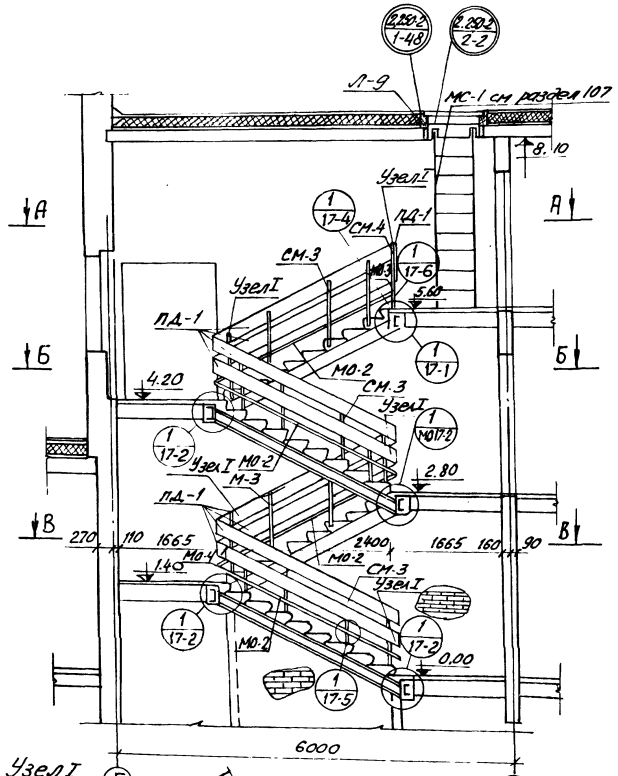

Узел I

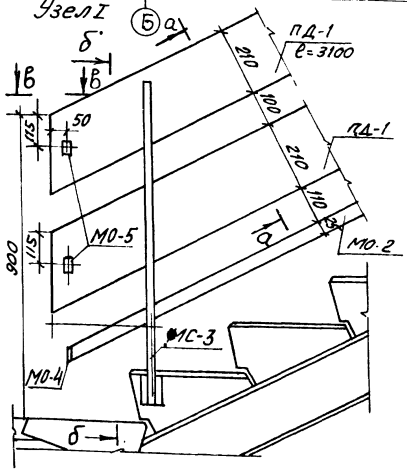

Вид по б-б

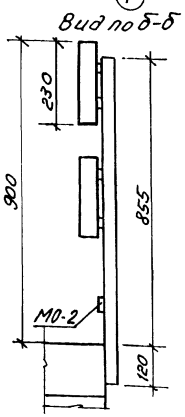

А-А

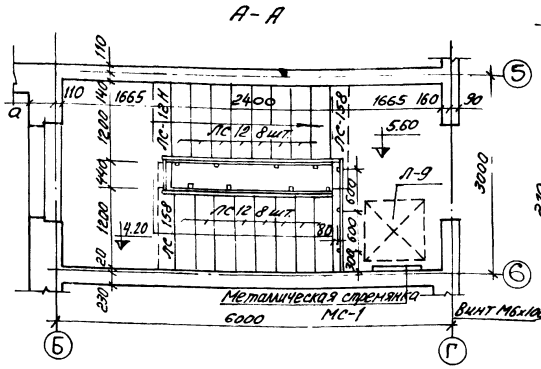

Б-Б

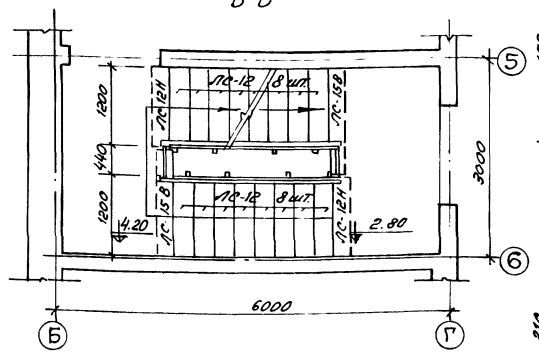

В-В

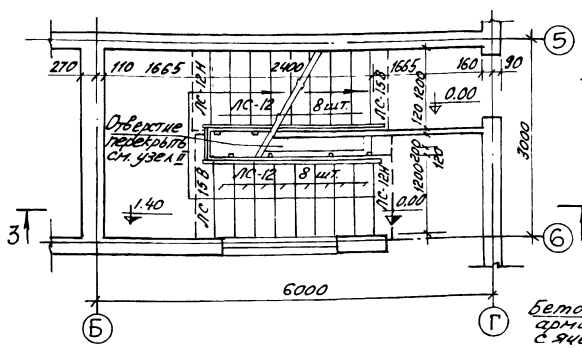

Вид по а-а (м 1:2)

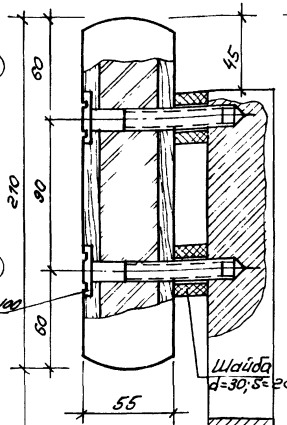

Вид по б-б (м 1:10)

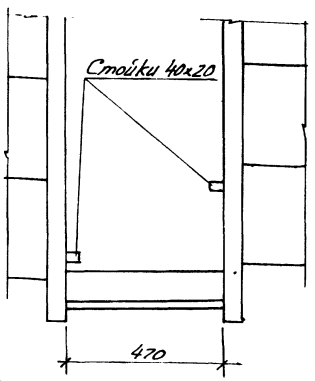

Вид по в-в (м 1:2)

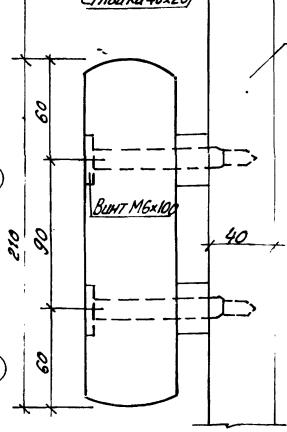

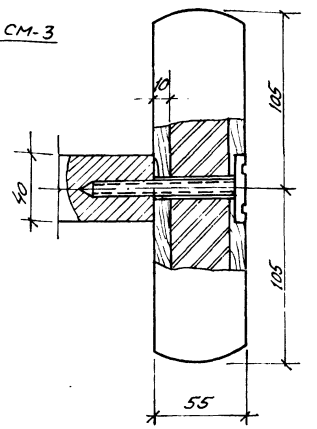

Узел II

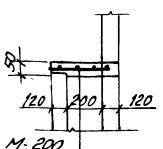

1. Торцы поручней спилить по месту при установке зачистить ▽ 210 и покрыть лаком.
2. Металлические элементы ограждений см. лист 17.18.
3. Деревянные элементы лестничного ограждения см. раздел 10.6 лист 17.
4. Конструкцию лестницы ЛВ-1 см. листы 17, 18.
5. Спецификацию сборных железобетонных и металлических изделий см. листы 44, 45, 46.

1975	Гостиница на 28 мест с плоской кровлей	Лестница ЛВ-1. Разрез 3-3. Детали ограждения.	Типовой проект 284-5-34	Часть 1	Лист 16

ЦНИИЭП жилища г. Москва

Согласовано

Инв. № подл. | Подпись и дата | Взам. инв. №

Гл. инж. проекта Мишуровская
Гл. архит. проекта Гольцман
Гл. инж. пр. Ефимов
Гл. технолог

План перекрытия лестничной площадки 3-го этажа

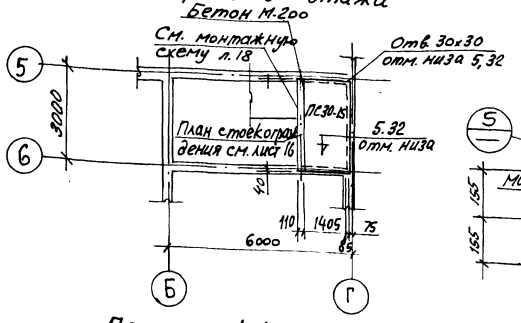

План перекрытия лестничных площадок (промежуточных)

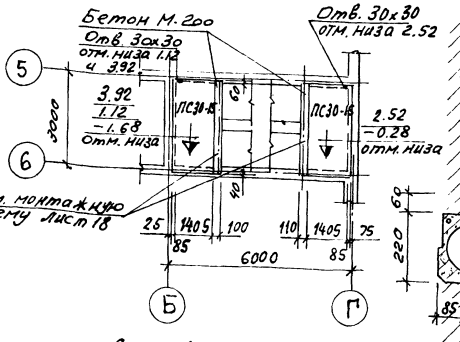

Деталь оштукатуривания балок и косоуров

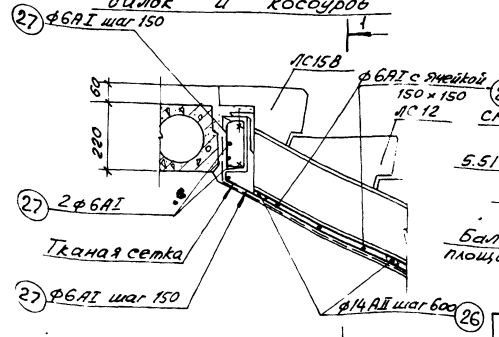

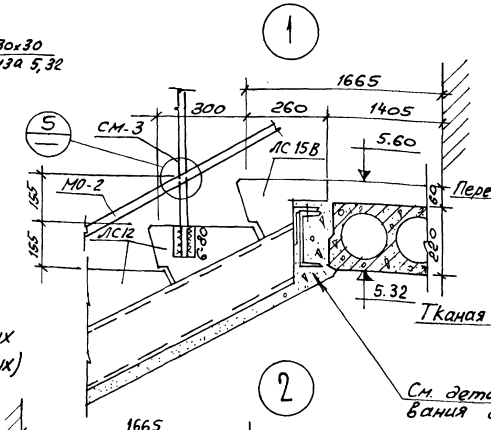

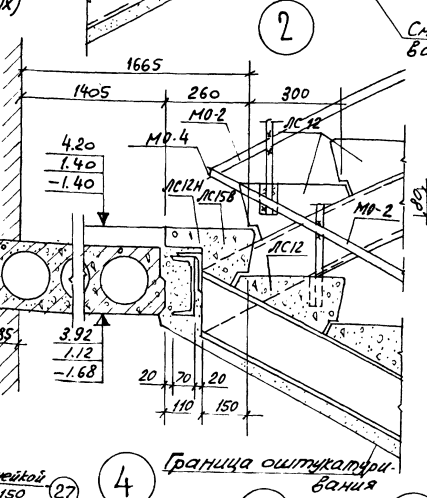

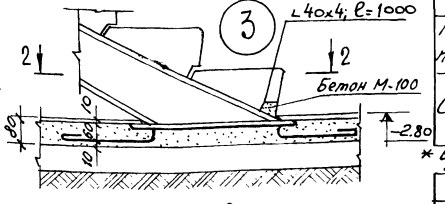

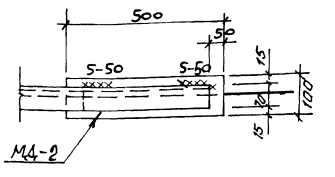

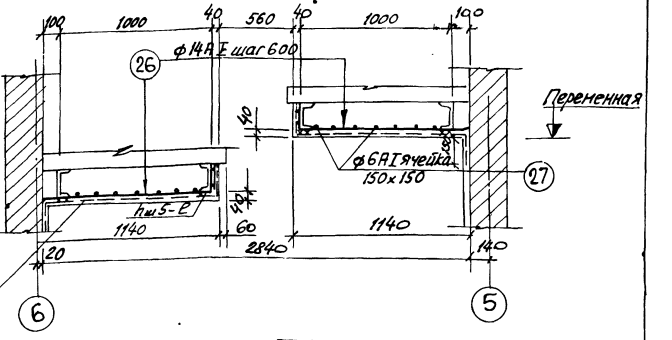

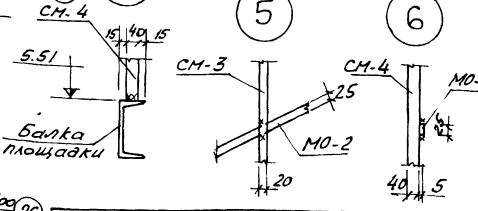

Спецификация элементов			
Наименование	Марка элемент.	Кол-во шт.	Серия
Панели перекр.	ПС30-15	6	Серия 1.141-1 Выпуск 10
Ступени	ЛС12*	48	Серия 1.155-1 Выпуск 1
	ЛС12Н	5	
	ЛС15В	6	

* В том числе 20 шт. ЛС-12 с закладными деталями

Выборка отправочных марок				
Марка изделия	Кол. шт.	Вес в кг. 1 шт.	Вес в кг. Всех	Серия или лист пр-та
СМ-3	16	5.96	95.50	Раздел 10.1 лист 5
СМ-4	3	6.05	18.15	—"—
МД-2	2	3.54	7.08	Лист 9
М0-2	4	3.14	12.60	Лист 9
М0-3	1	1.60	1.60	—"—
М0-4	4	0.44	1.76	—"—
Шайба	76	0.14	10.64	Лист 5
М0-5	10	2.95	29.50	—"—

Расход арматуры					
№№ поз.	⌀ в мм Кл. АII	Кл. АI	Длина в м	Вес в кг	ГОСТ
26	14	—	480	58,2	5781-61*
27	—	6	370,0	82,5	5781-61*

1. Сварку выполнять электродами типа Э42; $h_ш$=5мм, кроме оговоренных.
2. Спецификация и выборка элементов дана на всю лестницу ЛВ-1 (включая цокольный этаж).

1975	Гостиница на 28 мест с плоской кровлей	Лестница ЛВ-1. Планы перекрытий лестничных площадок. Узлы 1-6. Спецификации.	Типовой проект 284-5-34	Часть 1	Лист 17

Монтажная схема лестницы

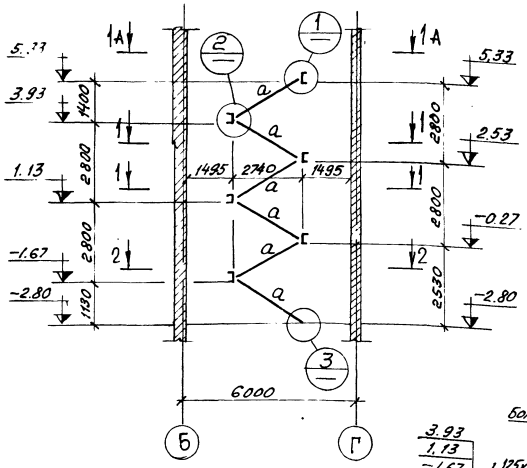

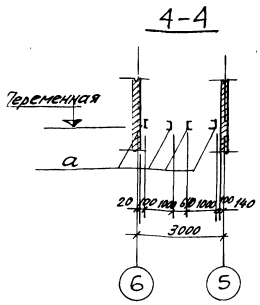

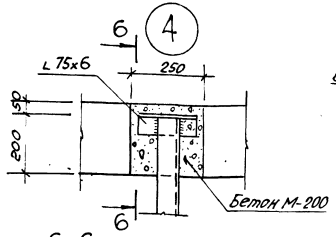

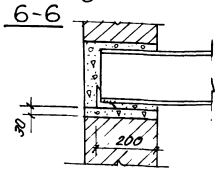

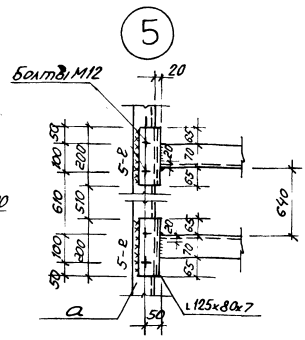

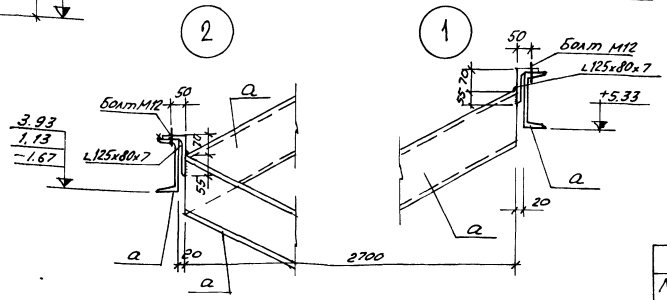

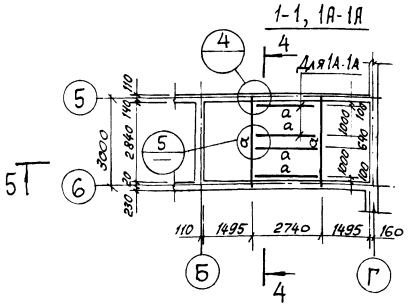

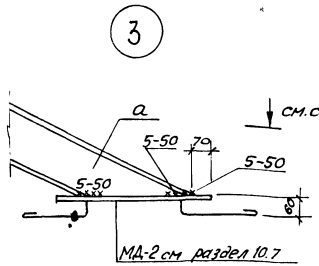

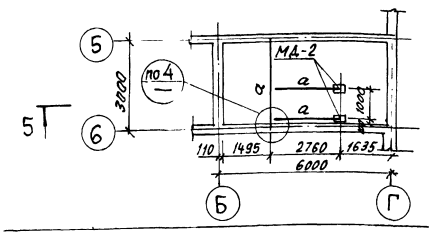

Таблица сечений элементов

Наименование конструкции	Тип сечен.	Эскиз	Состав сечения	Усилия	Примечания
Лестница ЛВ-1	а	[	Швеллер 18	—	Принят по предельному прогибу

Техническая спецификация на лист

Марка металла	Поз. № строки	Вид профиля ГОСТ	Сечение	Вес в кг: Балки	Вес в кг: Косоуры	Итого на сечение	Всего
В.Ст.3кп2 ГОСТ 380-71	1	Швеллеры ГОСТ 8240-72	[18	318,0	595,0	913,0	978,0
	2	Сталь прокатная угловая неравнобокая ГОСТ 8510-72	L 125x80x7	—	48,5	48,5	
	3	Сталь прокатная угловая равнобокая ГОСТ 8509-72	L 75x6	16,5	—	16,5	

1. Вся сталь с гарантией свариваемости.
2. Все балки и косоуры, оштукатуриваются, детали см. л. 17.
3. Лестницу ЛВ-1 см. лист 16.
4. Сварку производить электродами типа Э42; h_w=8мм, кроме оговоренных.
5. Закладную деталь МД-2 см. раздел 10.7.
6. Лестницу монтировать параллельно с возведением кладки, поэтому следует предусмотреть монтаж площадочных балок по ходу кладки стен.

1975	Гостиница на 28 мест с плоской кровлей	Лестница ЛВ-1. Монтажная схема металлоконструкции. Узлы.	Типовой проект 284-5-34	Часть 1	Лист 18

Челябинск, жилища г. Москва

Согласовано

Инв. № подл. | Подп. и дата | Взам. инв. №

Нач. отд. Гипронисельпроект Цаплина
Гл. инж. проекта Шапиро
Гл. архитектор проекта Кулагина
Конструктор Ильина
Рук. группы Тарасова
Нач. сектора Жилищный
Гл. инженер Ежов

Согласовано | Инв.№ подл. | Взамен

Монтажный план балок 1-го этажа

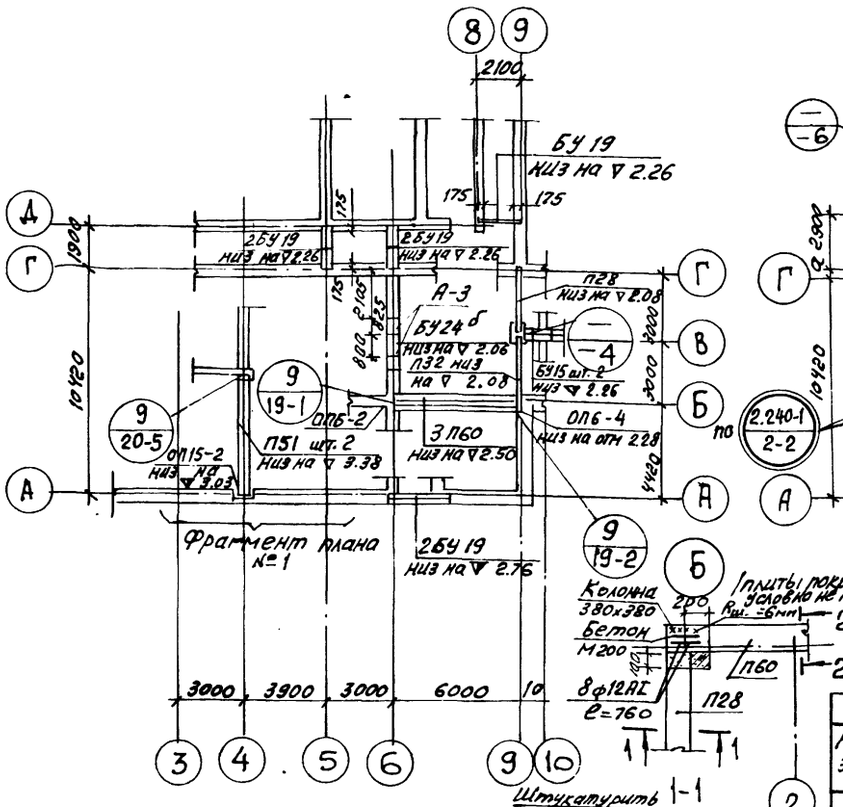

Монтажный план балок 2-го этажа

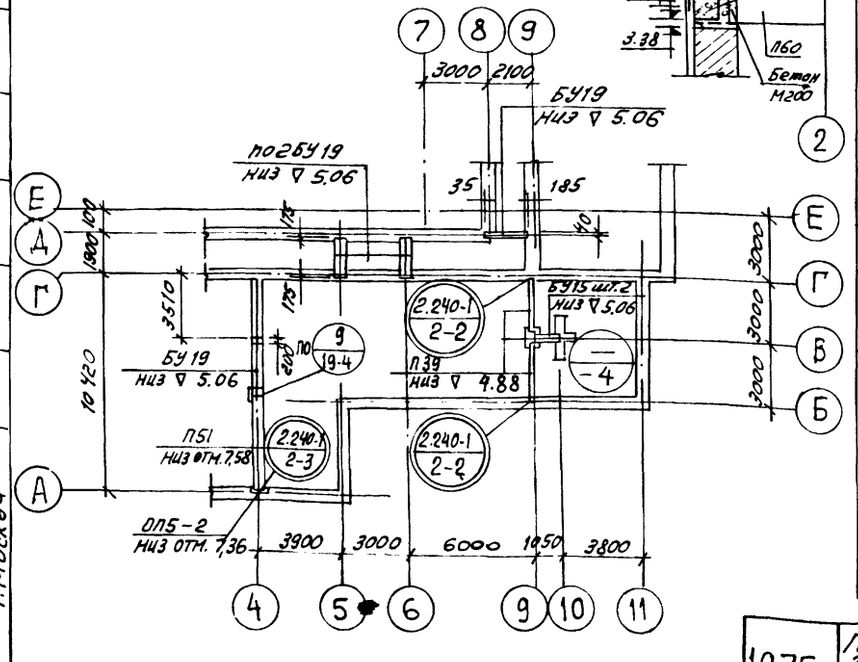

Монтажный план балок 3-го этажа и покрытия

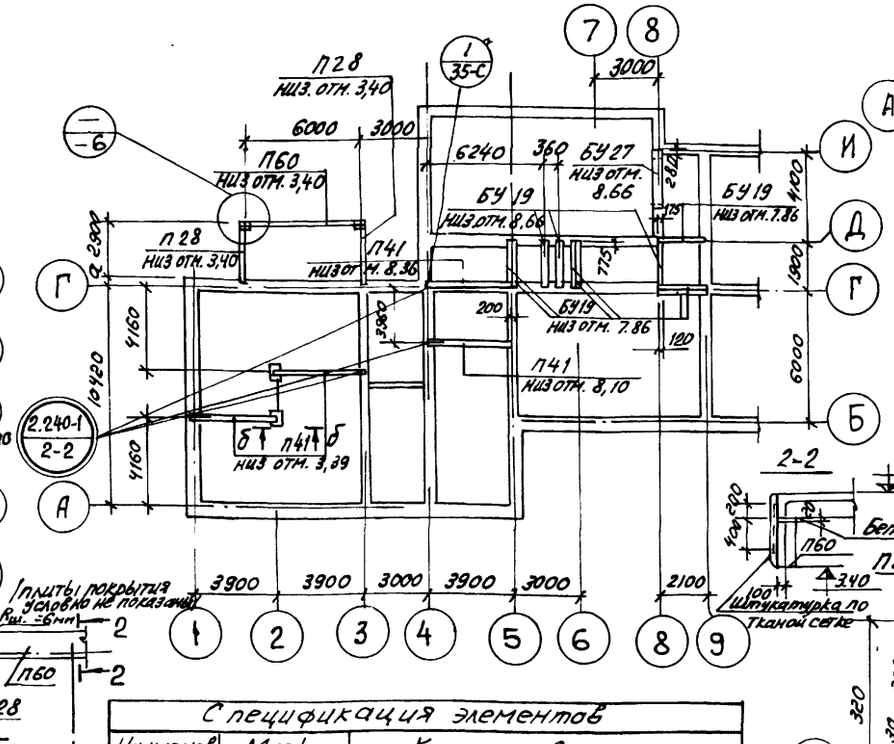

Фрагмент плана №1

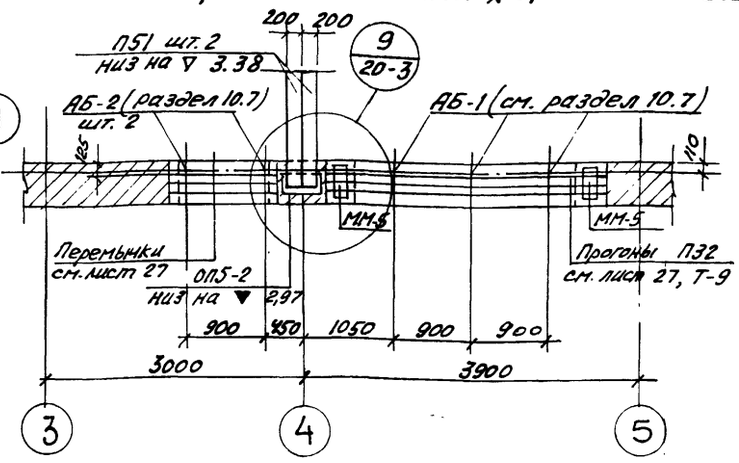

2-2

4

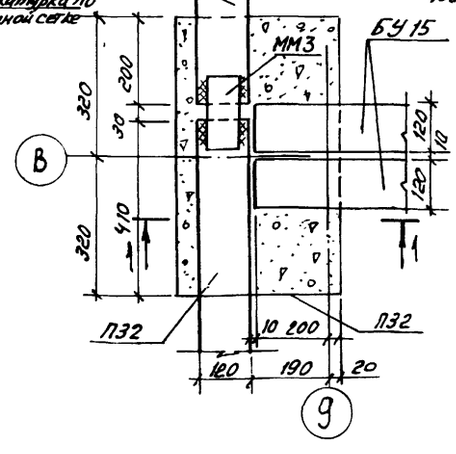

1-1

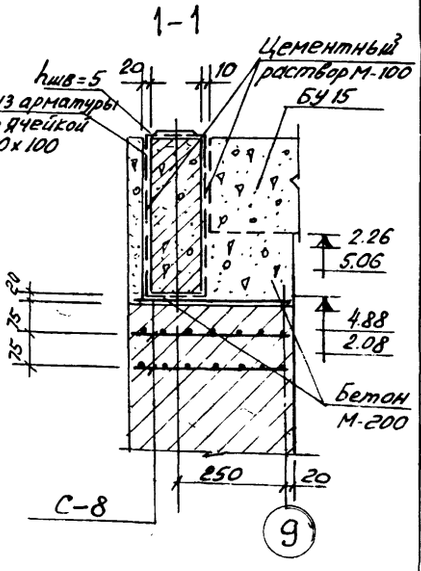

Спецификация элементов

Наименов. элемента	Марка элемента	Количество шт. 1эт.	2эт.	3эт.	Покрытие	Итого
Прогоны	П60	3	—	—	1	4
	П51	2	—	2	—	4
	П41	—	—	1	3	4
	П32	1	2	—	—	3
	П28	1	—	—	2	3
Балки	БУ27	—	—	1	—	1
	БУ24б	2	—	—	—	2
	БУ19	7	7	9	3	26
	БУ15	2	2	—	—	4
Опорные подушки	ОП5-2	1	1	—	—	2
	ОП6-4	1		—	—	1
	ОП6-2	1	—	—	—	1
Монтажные элементы	АБ-1	3	—	—	—	3
	АБ-2	2	—	—	—	2
	ММ-1	—	—	1	3	4
	ММ-2	2	1	—	—	3
	ММ-3	4	2	—	—	6
	ММ-5	2	—	—	—	2
	ММ-8	1	—	—	—	1

1. Монтаж балок производить по указаниям СНиП III-16-73.
2. Балки монтировать по слою свежеуложенного цементного раствора марки 100.
3. Сварку производить электродами типа Э-42. Размеры сварных швов даны на узлах.
4. Сетки С-8, С-12 включены в спецификацию на листе 1 части 10, раздел 10.7.
5. Сечение б-б см. лист 32.

ЦНИИЭП жилища г. Москва

Арх. Кобко Е.Б.
Констр. Гальперин Милановская Е.Ко
Нач. маст. Гл. инж. пр. Гл. арх. пр. Гл. инж.

1975	Гостиница на 28 мест с плоской кровлей	Монтажный план балок 1, 2, 3 этажей и покрытия.	Типовой проект 284-5-34	Часть 1	Лист 19

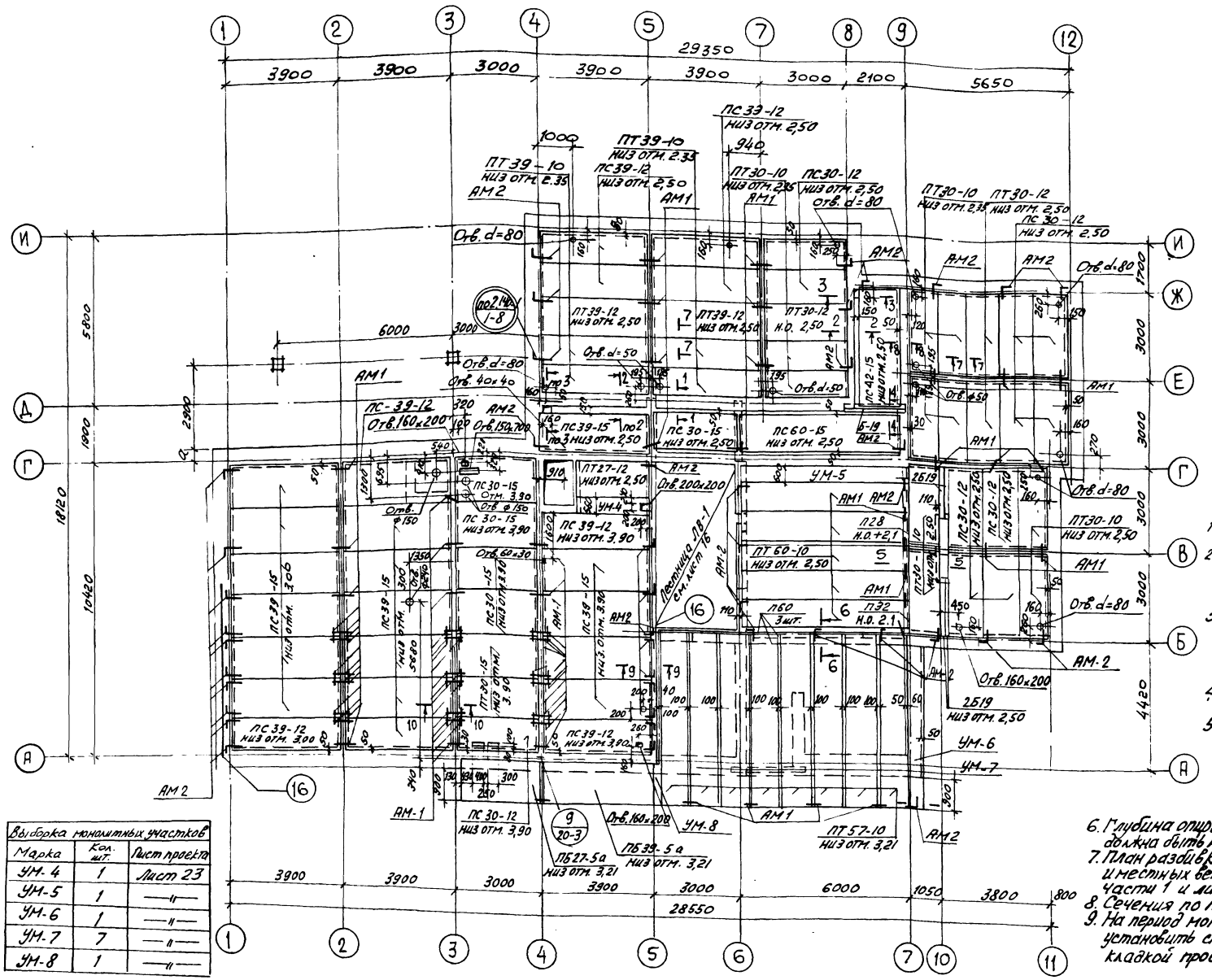
29350
3900
3900
3000
3900
3900
3000
2100
5650
ПС 33-12 НИЗ ОТМ. 2,50
ПТ 39-10 НИЗ ОТМ. 2,35
ПС 39-12 НИЗ ОТМ. 2,50
ПТ 30-10 НИЗ ОТМ. 2,35
ПС 30-12 НИЗ ОТМ. 2,50
ПТ 30-12 НИЗ ОТМ. 2,50
ПС 30-12 НИЗ ОТМ. 2,50
Отв. d=80
Отв. d=50
Отв. 40×40
Отв. 150×700
ПС-39-12 Отв. 160×200
Отв. 200×200
Отв. 60×30
Отв. 160×208
ПС 39-15 НИЗ ОТМ. 2,50
ПС 30-15 НИЗ ОТМ. 2,50
ПС 60-15 НИЗ ОТМ. 2,50
ПС 30-15 НИЗ ОТМ. 3,90
ПС 39-12 НИЗ ОТМ. 3,90
ПС 39-12 НИЗ ОТМ. 3,00
ПС 30-12 НИЗ ОТМ. 3,90
ПТ 27-12 НИЗ ОТМ. 2,50
ПТ 60-10 НИЗ ОТМ. 2,50
ПТ 57-10 НИЗ ОТМ. 3,21
ПБ 39-5а НИЗ ОТМ. 3,21
ПБ 27-5а НИЗ ОТМ. 3,21
ПС 42-15 НИЗ ОТМ. 2,50
ПС 30-12 НИЗ ОТМ. 2,50
ПС 30-12 НИЗ ОТМ. 2,50
ПТ 30-10 НИЗ ОТМ. 2,50
ПТ 30-12 НИЗ ОТМ. 2,50
ПТ 30-10 НИЗ ОТМ. 2,50
ПТ 30-10 НИЗ ОТМ. 4,50
ПТ 30-10 НИЗ ОТМ. 2,50
ПТ 30-12 Н.О. 2,50
ПТ 30-10 НИЗ ОТМ. 2,50
ПТ 30-10 НИЗ ОТМ. 2,50
ПТ 30-12 НИЗ ОТМ. 2,50
ПС 30-12 НИЗ ОТМ. 2,50
ПТ 30-10 НИЗ ОТМ. 2,50
ПТ 30-10 НИЗ ОТМ. 2,50
ПТ 30-12 НИЗ ОТМ. 2,50
ПТ 30-10 НИЗ ОТМ. 2,50
ПТ 30-10 НИЗ ОТМ. 2,50
ПТ 30-10

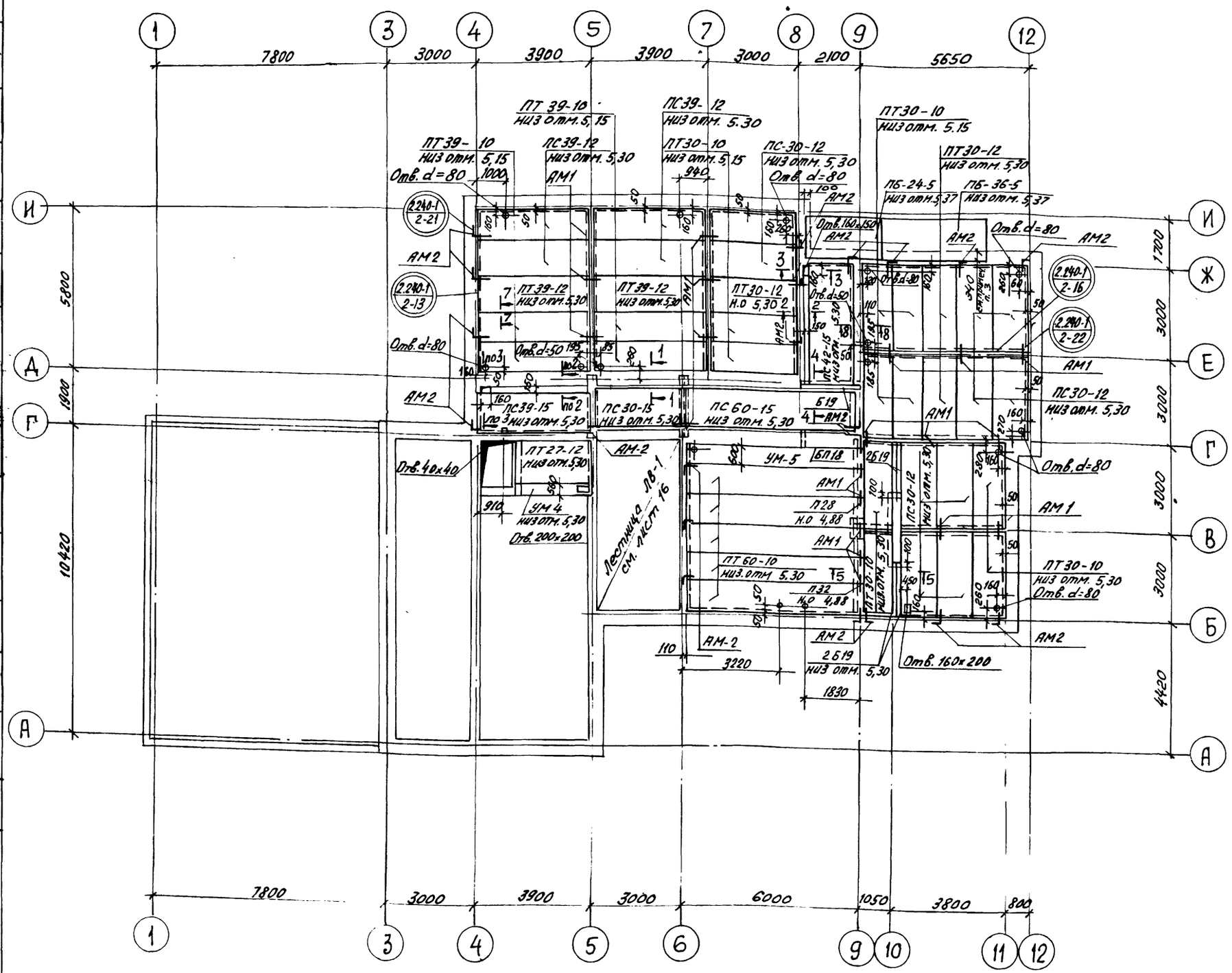

Выборка монолитных участков		
Марка	Кол-во шт.	Лист проекта
УМ-4	1	Лист 23
УМ-5	1	—"—

Спецификация сборных железобетонных и металлических изделий		
Наименование	Марка	Кол-во
Панели перекрытий	ПТ27-12	1
	ПТ60-10	5
	ПС60-15	1
	ПС42-15	1
	ПТ39-12	2
	ПТ39-10	4
	ПС39-15	1
	ПС39-12	4
	ПТ30-12	3
	ПТ30-10	10
	ПС30-15	1
	ПС30-12	10
Балконные плиты	ПБ-36-5	1
	ПБ-24-5	1
Анкера	АМ-1	42
	АМ-2	20
Перемычка	Б19	1
	БП18	1

1. Примечания см. лист 20
2. Сечения см. лист 23 части 9
3. Глубина заделки балконных плит (ПБ) —
— 270 мм — для наружных стен толщ. 380 мм
340 мм — " — " — 510 мм
440 мм — " — " — 640 мм

Согласовано		Дата
О.В	Иванова	Инв. №
В.К	Ойвенталь	
Э.О	Загруйко	Взамен
У.С	Старик	

Нач. маст.	Ар. ндт	Инженер	Приложение
Гл. инж. маст.	Пальман	Проверил	Евко
Гл. арх. пр-та	Мишаевская		
Гл. инж. пр-та	Евко		

ЦЕНИНТ жилища г. Москва

1975	Гостиница на 28 мест с плоской кровлей	План перекрытия 2го этажа	Типовой проект 284-5-34	Часть 1	Лист 21

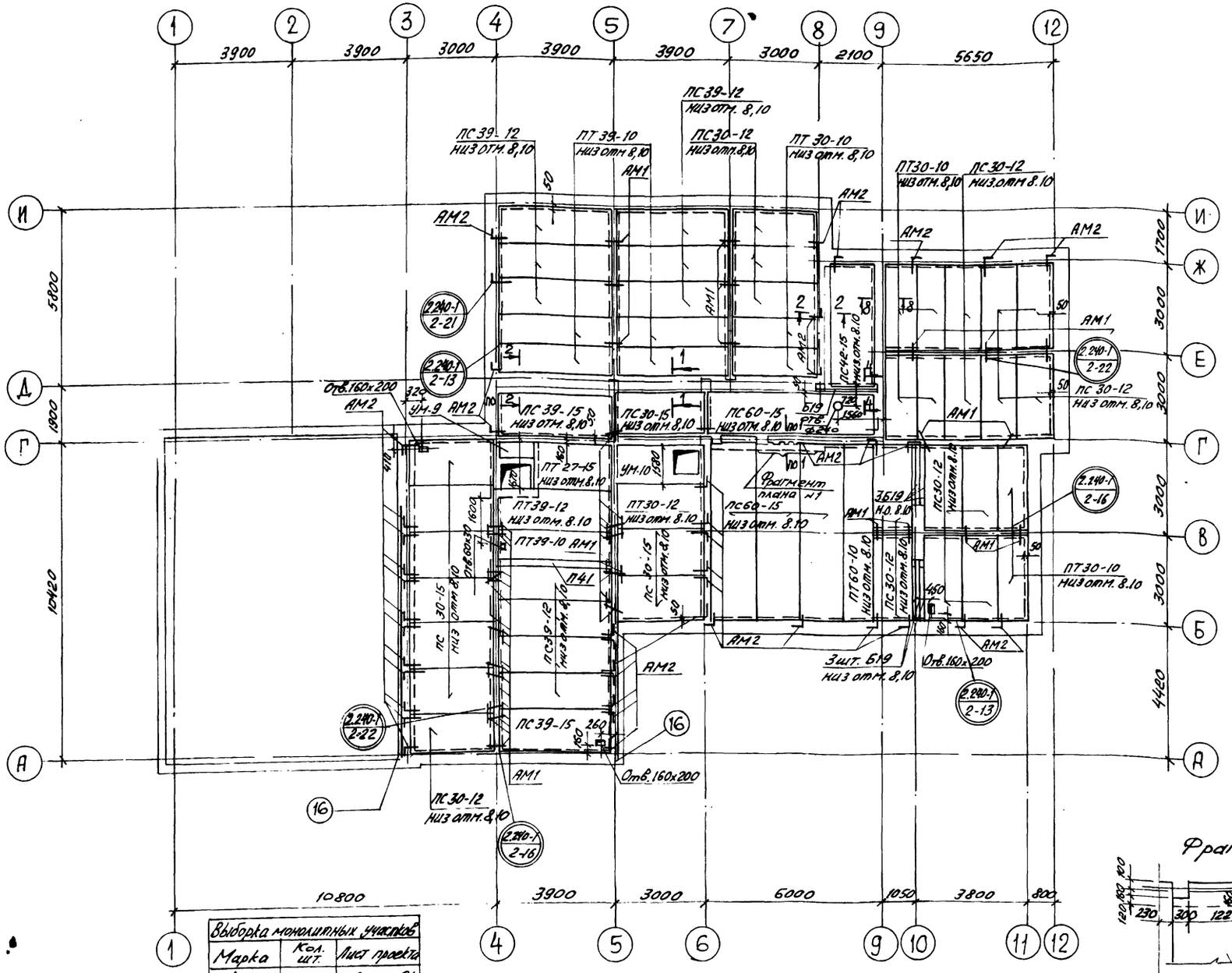

Выборка монолитных участков		
Марка	Кол. шт.	Лист проекта
УМ-10	1	Лист 24
УМ-9	1	—"—

Спецификация сборных железобетонных и металлических изделий

Наименование	Марка элемента	Количество шт.
Панели перекрытий	ПС60-15	4
	ПТ60-10	1
	ПС42-15	1
	ПТ39-12	1
	ПТ39-10	5
	ПС39-15	2
	ПС39-12	10
	ПС30-12	16
	ПТ30-10	8
	ПС30-15	9
	ПТ27-15	1
	ПТ30-12	1
Анкера	АМ-1	90
	АМ-2	48
	поз 16	4
Перемычки	Б19	7

1. Примечания см. лист 20.
2. Сечения см. часть 9 лист 18.

Фрагмент плана №1

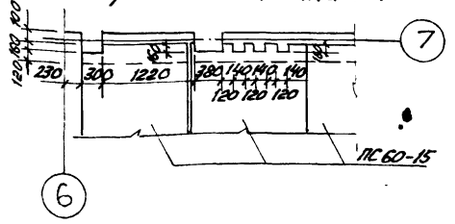

1975	Гостиница на 28 мест с плоской кровлей	План перекрытия 3-го этажа	Типовой проект 284-5-34	Часть 1	Лист 22

ЦНИИЭП жилища г. Москва

УМ-3

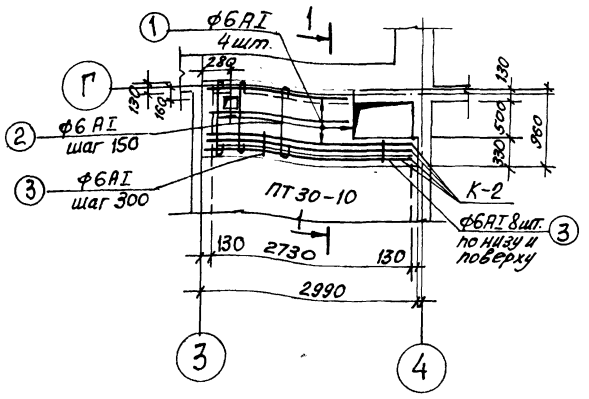

УМ-4

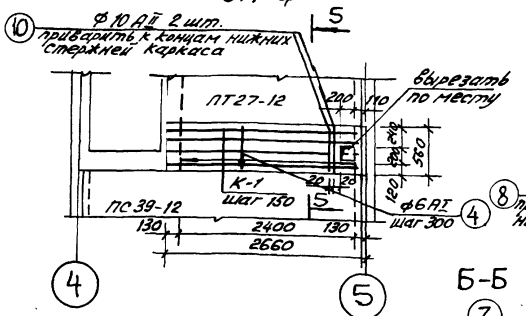

УМ-5

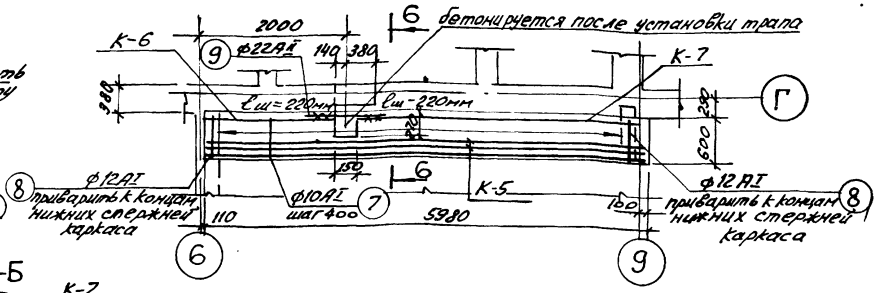

1-1

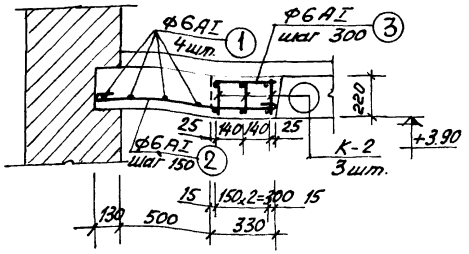

2-2

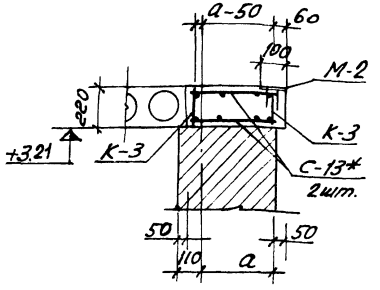

3-3

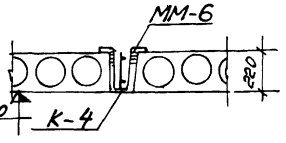

*. Для стен толщиной 380мм вместо С-13 применять поз. 3 понизу и поверху с шагом 300мм.

5-5

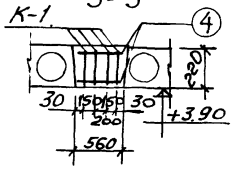

Б-Б

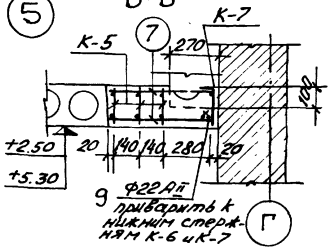

УМ-6

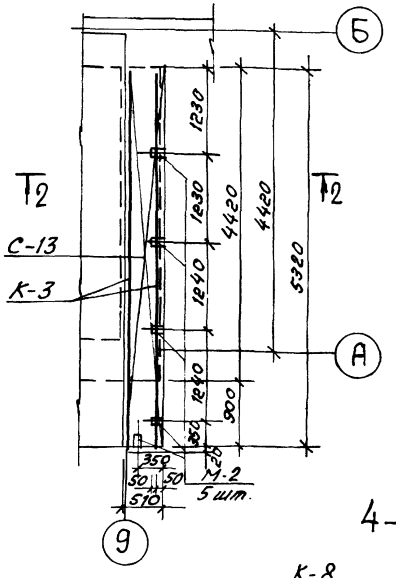

УМ-7

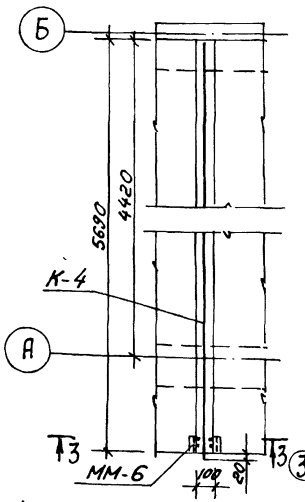

УМ-8

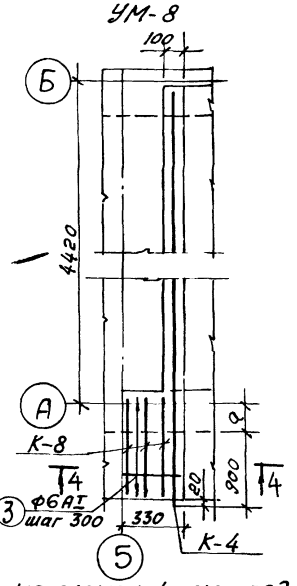

4-4

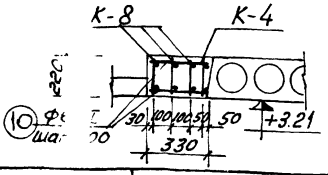

Выборка арматуры на 1 монолитный участок

Марка участка	Марка элемента	Кол. шт.	Вес кг 1 шт.	Вес кг Всех	Общий вес, кг
УМ-3	К-2	3	4,14	12,42	18,42
	поз. 1	4	0,45	1,80	
	поз. 2	14	0,23	3,22	
	поз. 3	14	0,07	0,98	
УМ-4	К-1	4	3,69	14,76	17,58
	поз. 4	18	0,12	2,16	
	поз. 10	2	0,33	0,66	
УМ-5	К-5	3	26,88	80,64	12,30
	К-6	1	8,19	8,19	
	К-7	1	18,06	18,06	
	поз. 7	32	0,36	11,52	
	поз. 8	2	0,52	1,04	
	поз. 9	2	1,79	3,58	
УМ-6	К-3	2	5,7	11,4	28,92
	С-13	2	2,86	15,72	
	М-2	5	0,36	1,80	
УМ-7	К-4	1	15,33	15,33	17,19
	ММ-6	1	1,86	1,86	
УМ-8	К-4	1	15,33	15,33	24,60
	К-8	3	1,99	5,97	
	поз. 3	16	0,33	3,30	

1. Арматурные элементы см. раздел 10.7.
2. Расход материалов на монолитные участки см. лист 24.
3. Сварку арматуры производить по указаниям СН 393-69, дуговую сварку производить электродами типа Э42 $h_{шв}$ = 12мм
4. Поперечная монтажная арматура ф 6 AI устанавливается на прихватке электродами ф 4. Режим сварки — с минимальным током.

ЦНИИЭП жилища г. Москва

1975	Гостиница на 28 мест с плоской кровлей	Монолитные участки УМ-3 ÷ УМ-8	Типовой проект 284-5-34 / Часть 1 / Лист 23

УМ-10

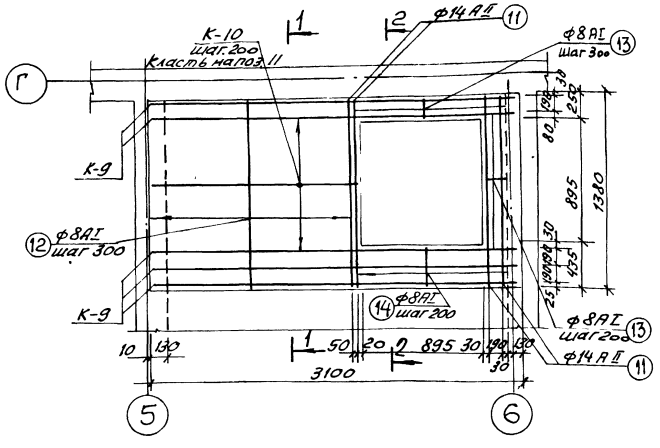

1-1

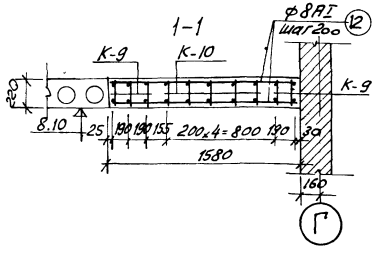

2-2

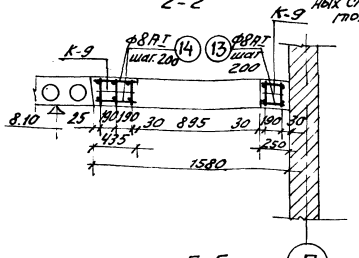

4-4

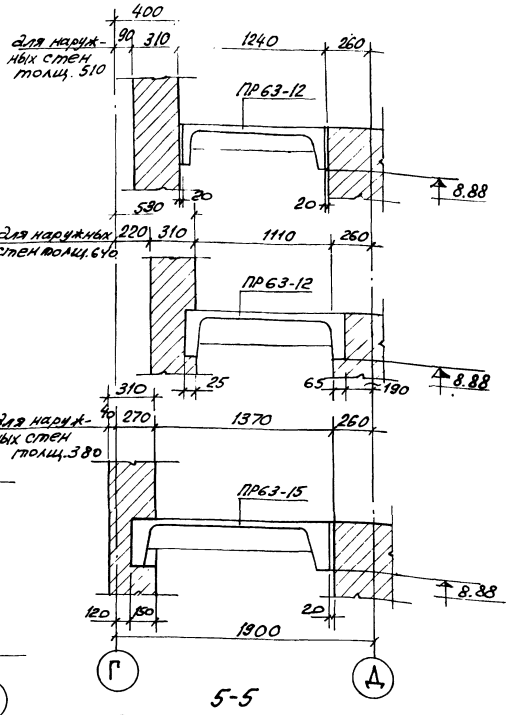

5-5

для наружных стен толщ. 640

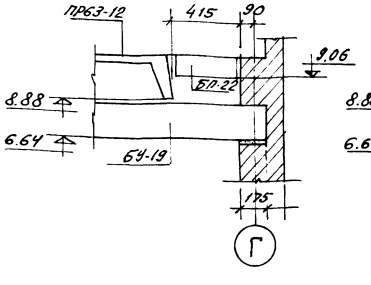

5-5

для наружных стен. толщ. 380

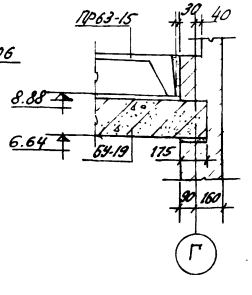

УМ-9

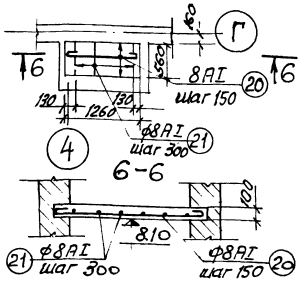

Выборка арматуры на 1 монолитный

Марка участка	Марка элемента	Кол. шт.	Вес кг 1 шт.	Вес кг Всех	Общий вес, кг
УМ-9	поз. 20	5	0,54	2,7	3,8
	поз. 21	5	0,22	1,1	
УМ-10	К-9	5	5,23	26,15	68,35
	К-10	5	3,78	18,90	
	поз. 11	6	1,88	11,28	
	поз. 12	14	0,62	8,68	
	поз. 13	22	0,09	1,98	
	поз. 14	8	0,17	1,36	

Расход материалов

Марка монолит участка	Расход материалов	Бетон м³	Сталь кг	Сталь на 1 м³ бетона
УМ-3 (1 шт.)	На 1 ч-ок	0,54	18,42	34,11
	На все	0,54	18,42	
УМ-4 (2 шт.)	На 1 ч-ок	0,35	17,58	50,02
	На все	0,70	35,16	
УМ-5 (2 шт.)	На 1 ч-ок	0,79	123,03	155,7
	На все	1,58	246,06	
УМ-6 (1 шт.)	На 1 ч-ок	0,60	28,92	48,2
	На все	0,60	28,92	
УМ-7 (1 шт.)	На 1 ч-ок	0,13	17,19	132,23
	На все	0,91	120,33	
УМ-8 (1 шт.)	На 1 ч-ок	0,20	24,60	123,00
	На все	0,20	24,60	
УМ-9 (1 шт.)	На 1 ч-ок	0,09	3,8	42,20
	На все	0,09	3,8	
УМ-10 (1 шт.)	На 1 ч-ок	0,89	68,35	76,79
	На все	0,89	68,35	

1. Примечания см. лист 23.
2. Сечения 4-4 и 5-5 замаркированы на листе 32.

Согласовано | Инв. № подл. | Подпись и дата | Взам. инв. №

Изм. | Кол. уч. | Лист | № док. | Подпись | Дата

Нач. маст. Сычев | Гл. констр. проекта Гольман | Гл. инж. проекта Гольман | Н. контр. Матвеева

ЦНИИЭП жилища г. Москва

1975	Гостиница на 28 мест с плоской кровлей	Монолитные участки УМ-9÷УМ-10. Расход материалов.	Типовой проект 284-5-34	Часть 1	Лист 24

Монтажные схемы ограждения кровли

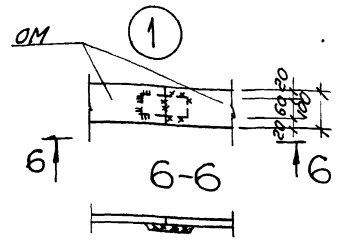

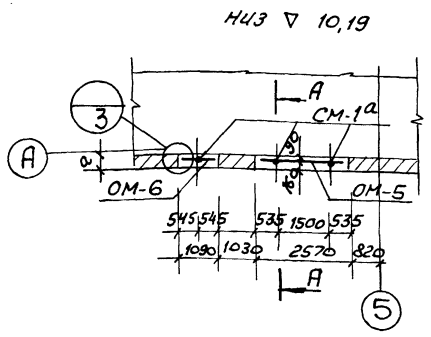

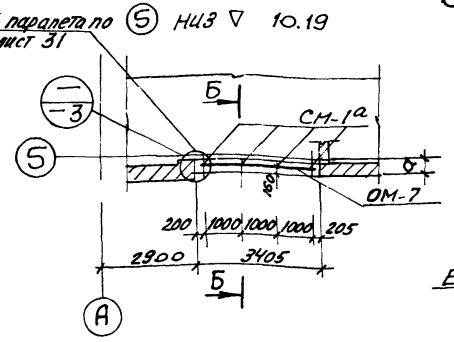

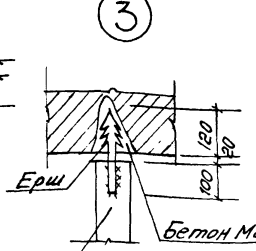

ОМ-1; ОМ-5; ОМ-6; ОМ-8; ОМ-9

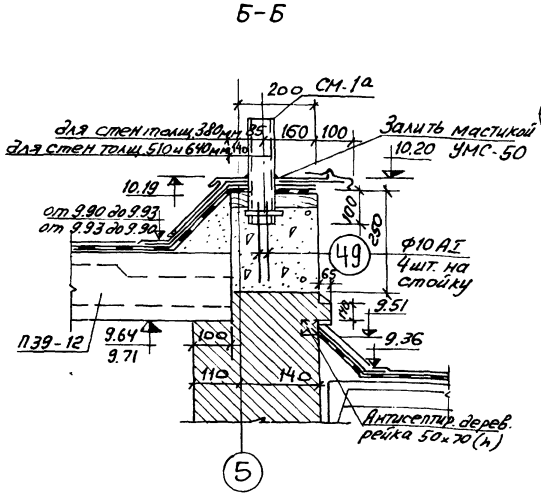

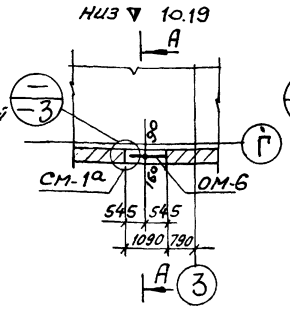

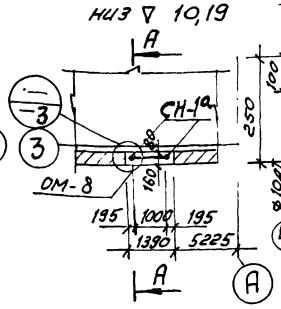

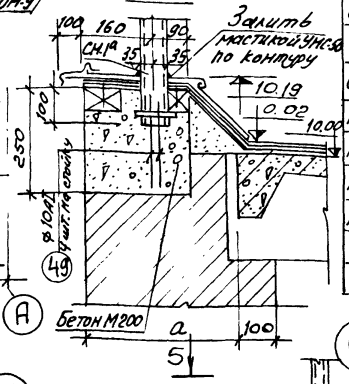

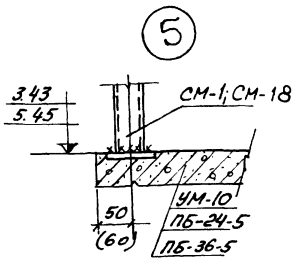

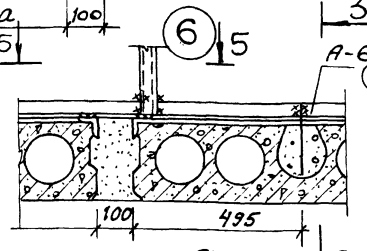

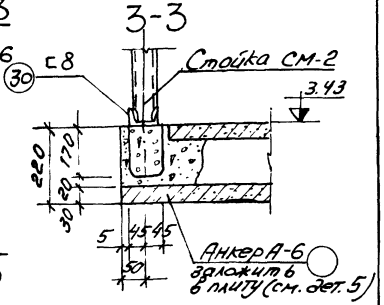

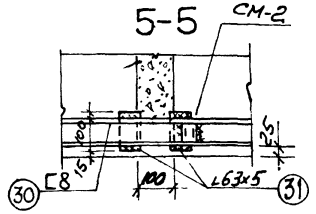

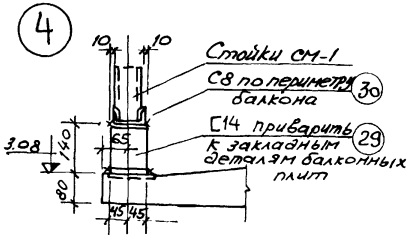

1. Сечение 4-4 см. лист 12 часть 0,1-1.
2. На монтажных схемах ограждения террас размеры даны в кирпиче.
3. Узлы 1,4,5,6 замаркированы на листе 4 части 9.

Выборка отправочных марок

Марка элемента	Наименование	Кол. во шт.	Вес в кг: 1 марки	Вес в кг: всех	Стандарт или лист проекта
СМ-1	Стойка	2	7.34	14.68	Часть 10 раздел 10.1 лист 6
СМ-1а	—"—	23	7.26	166.98	—"—
СМ-1б	—"—	4	7.17	28.68	—"—
СМ-2	—"—	9	7.34	66.06	—"—
ОМ-1	Обвязка	4	21.97	87.88	—"—
ОМ-2	—"—	3	10.49	31.47	—"—
ОМ-3	—"—	1	12.24	12.24	—"—
ОМ-4	—"—	1	14.07	14.07	—"—
ОМ-5	—"—	1	9.94	9.94	—"—
ОМ-6	—"—	2	4.13	8.26	—"—
ОМ-7	—"—	1	13.22	13.22	—"—
ОМ-8	—"—	1	5.31	5.31	—"—
ОМ-10	—"—	п.м. 37.34	—	29.50	—"—
поз. 31	∟63×4	п.м. 1.6		6.24	—"—
поз. 29	С14	7	1.33	9.33	—"—
поз. 30	С8	п.м. 16.30	—	116.70	—"—
поз. 49	Ф10 А I	40	0,22	8,80	—"—
А-6	Анкер	8	0.12	0.96	—"—
КО-1	Кровельный костыль	77	0.47	36.2	—"—

Согласовано

Инв. № подл.	Подпись и дата	Взам. инв. №

Проект разраб.: Гольман, Гробман, Малецкая, Едко

ЦНИИЭП жилища г. Москва

1975	Гостиница на 28 мест с плоской кровлей	Монтажные схемы ограждения кровли и узлы ограждения террасы и балконов	Типовой проект 284-5-34	Часть 1 Раздел	Лист 25

1-1

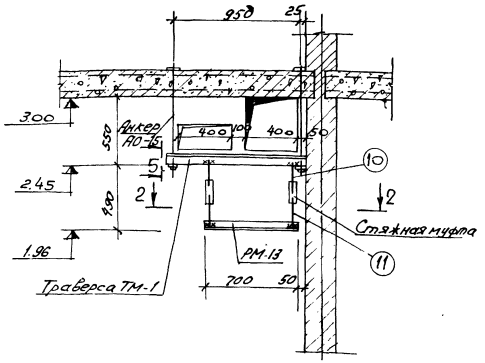

План расположения траверс ТМ-1 и разбивка анкеров

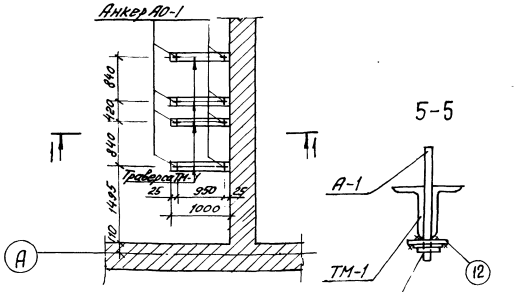

5-5

Выборка отправочных марок

Марка эл-та	Наименование	Кол-во штук	Вес в кг 1 марки	Вес в кг всех	Стандарт или лист проекта
РМ-13	Рама	1	24,22	24,22	Раздел 10.7 лист 7
ТМ-1	Траверса ТМ-1	4	3,33	13,32	—"—
А0-1	Анкер А0-1	8	1,55	12,40	—"—
	Стяжная муфта	8	1,20	9,60	—"—
РМ-9	Решетка	1	40,52	40,52	Раздел 10.7 лист 5
А-4	Анкер	1	0,62	0,62	—"—
А-5	Анкер	1	0,37	0,37	—"—
поз.10	ф 12 АI	8	0,20	1,60	Раздел 10.7 лист 7
поз. 11	ф 12 АI	8	0,20	1,60	—"—
поз. 12	−100×10	8	0,78	4,84	—"—
АР-1	Анкер	4	0,23	0,92	лист 9
РМ-12	Решетка	1	12,56	12,56	—"—

1. Рама крепится на анкерах выпущенных из перекрытия.
2. Крепление отсосов к металлической раме осуществляется с помощью болтов М6х16.
3. Анкер А-3 включен в выборку на листе 19.
4. Сварку производить электродами типа Э-42, $h_{шв}$ = 4 мм

Привязка рамы отсосов РМ-13

2-2

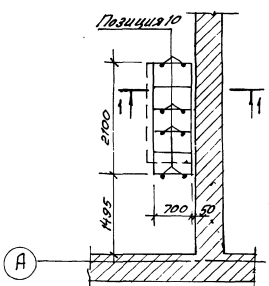

Монтажная схема декоративной решетки по оси „6"

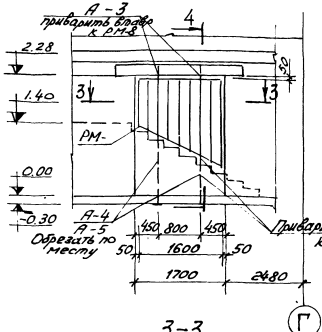

4-4

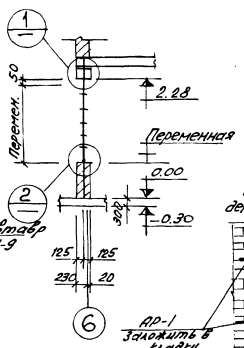

Монтажная схема декоративной решетки по оси „Г"

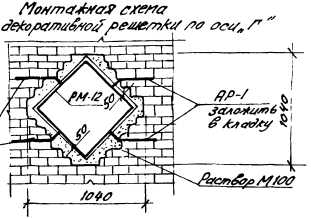

2

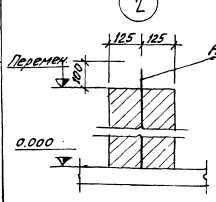

1

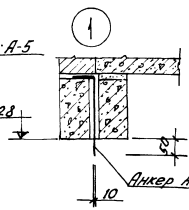

3-3

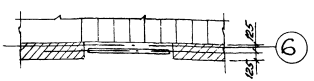

1. Рама крепится на анкерах выпущенных из перекрытия.
2. Крепление отсосов к металлической раме осуществляется с помощью болтов М6х16.
3. Анкер А-3 включен в выборку на листе 19.
4. Сварку производить электродами типа Э-42, $h_{шв}$ = 4 мм

Тип проема	Марка заполнения проема	Марка подоконной доски при толщине стен 380	510	640	Типы перемычек при толщине стен (сечение или N детали по серии 2.230-2 вып.1) 380	510	640	Отметка низа перемычек 1 этаж	2 этаж	3 этаж	Количество проемов по этажам 1	2	3	Общее Кол-во проемов
1	2	3	4	5	6	7	8	9	10	11	12	13	14	15
Т-7	ОС 12-12	ПД 13-20			80		231	2.195		—	2	—	—	2
	ОР 12-12		ПД 13-25											
	ОЗРС 12-12			ПД 13-35										
* Т-8	ИОС-1							2.715	—	—	1*	—	—	1
	ИОР-1													
	ИОЗРС-1													
** Т-9	ИОС 1×3 шт.							2.715	6.915	—	1**	без анкера 1	—	2
	ИОР-1-3 шт.													
	ИОЗРС-1-3 шт.													
Т-10	ОС 06-09							2.195		—	2	—	—	2
	ОР 06-09													
	ИОЗРС-4													
Т-11	ОС 15 12×2 шт. ОС 15 05×1 шт.	ПД 28-20	—	—	101			2.195	—	—	1	—	—	1
	ОР 15 12×2 шт. ОР 15-05×1 шт.	—	ПД 28-25	—										
	ОЗРС 15-12×2 шт. ИОЗРС-3×1 шт.	—	—	ПД 28-35										
Т-12	ОС 15×15	ПД 16-20	—	—	82		233	2.195	4.995	7.795	6	5	5	16
	ОР 15-15	—	ПД-25	—										
	ОЗРС 15-15	—	—	ПД-35										
Т-13	ОС 15-09	ПД 10-20	—	—				2.195	4.995	—	1	1	—	2
	ОР 15-09	—	ПД 10-25	—										
	ИОЗРС-2	—	—	ПД 10-35										
Т-14	ОС 15-18	ПД 19-20	—	—	83		234	2.195	4.995	7.795	2	2	2	6
	ОР 15-18	—	ПД 19-25	—										
	ОЗРС 15-18	—	—	ПД 19-35										
Т-15	ОС 12-12	ПД 13-20	—	—				2.195	—	—	1	—	—	1
	ОР 12-12	—	ПД 13-25	—										
	ОЗРС 12-12	—	—	ПД 13-35										

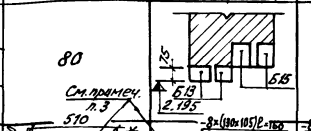

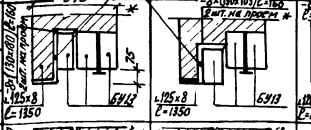

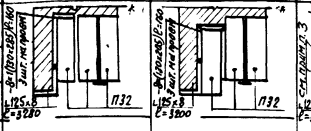

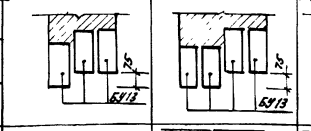

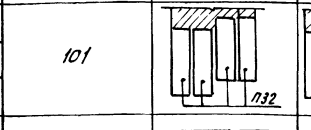

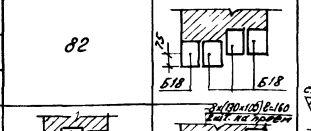

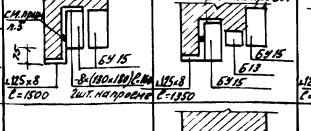

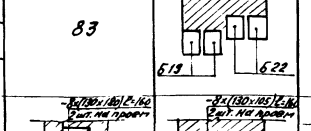

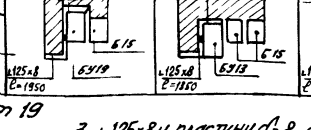

1. * Привязка БУ13 от оси „4"-280 мм.
   ** Привязка П32 от оси „4"-260 мм.
   } Привязку анкеров см. лист 19
2. Для всех перемычек даны отметки четверти см. Т-7
3. ∟125×8 и пластину δ=8 сваривать $h_ш$=6, варить электродами Э-42.
4. Для проемов Т-36 в стенах толщ. 65 мм перемычку Б13 ставить на ребро.

1975	Гостиница на 28 мест с плоской кровлей	Таблица типов проемов выше отм. 0,00	Типовой проект 284-5-34	Часть 1	Лист 27

ЦНИИЭП жилища г. Москва

Нач. мод. 11 | Гл. инж. мод. | Гл. арх. пр. | Гл. инж. пр. | Ст. техн. | Ярмолинская | Ивановская | Евко | Евтеева | Согласовано | Дата | Инв. № | Взамен

Тип проема	Марка заполнения проема	Марка подоконной доски при толщине стен 380	510	640	Типы перемычек при толщине стен сечение или N детали по серии 2.230-2.81 380	510	640	Отметка низа перемычек 1 этаж	2 этаж	3 этаж	Количество проемов по этажам 1	2	3	Общее кол. во проемов
1	2	3	4	5	6	7	8	9	10	11	12	13	14	15
Т-16	Д 89 6/8				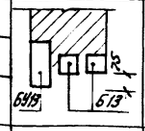	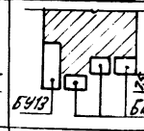	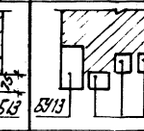	2,00	—	—	1	—	—	1
Т-17	ОС 12-12	ПД 13-20	—	—	89	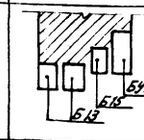	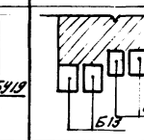	2.195	4.995	—	3	1	—	1
	ОР 12-12	—	ПД 13-25	—										
	ОЗРС 12-12	—	—	ПД 13-35										
Т-18	ОС 12-12	ПД 13-20	—	—	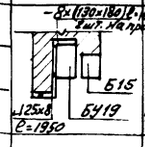	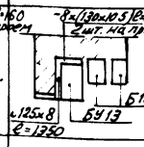	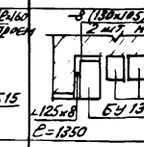	—	4. 995	—	—	1	—	1
	ОР 12-12	—	ПД 13-25	—										
	ОЗРС 12-12	—	—	ПД 13-35										
Т-19	ИОС-1	—	—	—	СМТ-13	СМТ-13	СМТ-13	—	6.915	—	—	1	—	1
	ИОР-1	—	—	—										
	ИОЗРС-1	—	—	—										
Т-20	ОС 12-15	ПД 10-20	—	—	СМТ-12	СМТ-12	СМТ-12	—	4.995	—	—	1	—	1
	ОР 12-15	—	ПД 16-25	—										
	ОЗРС 12-15	—	—	ПД 16-35										
Т-21	ОС 15-12	ПД 13-20	—	—	СМТ-18	СМТ-18	СМТ-18	—	4. 995	—	—	1	—	1
	ОР 15-12	—	ПД 13-25	—										
	ОЗРС 15-12	—	—	ПД 13-35										
Т-22	ОС 15-12	ПД 13-20	—	—	СМТ-17	СМ-Т-17	СМТ-17	—	—	7.795	—	—	1	1
	ОР 15-12	—	ПД 13-25	—										
	ОЗРС 15-12	—	—	ПД 13-35										
Т-23	БС 22.09	—	—	—	СМТ-13	СМТ-13	СМ Т-13	2.195	4.995	7. 795	1	1	2	4
	БС 22-09	—	—	—										
	БЗРС 22-09													
Т-24	ОС 15-15	ПД 16-20	—	—	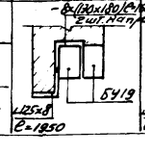	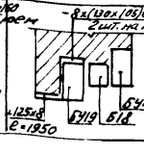	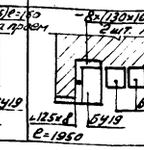	—	4.995	—	—	1	—	1
	ОР 15-15	—	ПД 16-25	—										
	ОЗРС 15-15	—	—	ПД 16-35										

Примечания см. лист 27

Согласовано

Дата

Инв. №

Взамен

Инв. № подл.

Подпись и дата

Инв. № подл.

Изм.	Кол. уч.	Лист
Гип	Мишаев Э.Р.	
Нач. отд.	Ебго.	
Нач. сект.	Ст. инж.	Евгеева

ЦНИИЭП жилища г. Москва

1975	Гостиница на 28 мест с плоской кровлей	Таблица типов проемов выше ▽0.00	Типовой проект 284-5-34	Часть 1	Лист 28

Тип проема	Марка заполнения проема	Марка подоконной доски при толщине стен			Типы перемычек при толщине стен (сечение или N детали по серии 2.230-2 вып.)			Отметка 1 низа перемычек			Количество проемов по этажам			Кол-во проемов
		380	510	640	380	510	640	1 эт.	2 эт.	3 эт.	1 эт.	2 эт.	3 эт.	
1	2	3	4	5	6	7	8	9	10	11	12	13	14	15
Т-25	Металл. сетка	—	—	—	54	117	188	—	3.68	—	—	2*	—	2*
								—	—	8.78	—	—	8*	8*
Т-30	ДВ 9 6/8	—	—	—		19		2.00	—	—	1	—	—	1
Т-31	—	—	—	—		34		2.07	—	—	1	—	—	1
Т-32	ИРО	—	—	—		34		1.80	—	—	1	—	—	1
Т-33	Д6	—	—	—		35		2.07	—	—	2	—	—	2
Т-34	ДТ9	—	—	—		35		2.07	—	—	1	—	—	1
Т-35	Д6	—	—	—		Б15		2.07	—	—	1	—	—	1
Т-36 см.л.4 примеч.	Д10	—	—	—		Б13		2.07	4.87	7.67	11	7	7	25
Т-37	Д7	—	—	—		Б13		2.07	—	—	1	—	—	1
Т-38	Д8	—	—	—		33		2.07	4.87	—	1	2	—	3
Т-39	ДТ8	—	—	—		45		2.07	4.87	7.67	2	2	2	6
Т-40	ДТ8	—	—	—		19		2.07	—	—	1	—	—	1
Т-41	ДД4,9-8	—	—	—		29		2.07	4.87	7.67	1	1	1	3
Т-42	—	—	—	—		35		2.25	—	—	1	—	—	1
Т-43	ДД4-9-8	—	—	—		47		2.07	—	—	1	—	—	1
Т-44	Д8	—	—	—		Б13		2.07	4.87	7.67	6	10	9	25
Т-45	Д8	—	—	—		46		2.07	4.87	7.67	5	5	4	14
Т-46	ДТ8	—	—	—		48		2.07	—	—	1	1	—	2
Т-47	Д8	—	—	—		19		2.07	—	—	1	—	—	1
Т-49	ДД4-9-8	—	—	—		21		2.07	—	—	1	—	—	1
Т-50	ДС8	—	—	—	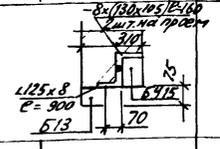			—	—	10.99	—	—	1**	1**
Т-51	Д10	—	—	—		45		—	4.87	7.67	—	1	1	2
Т-54	ДВ85-9-3 09-15	—	—	—		—		—	—	—	2	—	—	2
Т-55	ДД4.9-8 Ф-1	—	—	—		29		—	6.915	—	—	1	—	1
Т-56	ДС8	—	—	—		—		—	—	—	—	—	1***	1***

* Продухи см. лист 31.
** Вход в венткамеру
*** Выход на кровлю
с Т-26 по Т-29 и Т48, Т-52, Т-53 и Т-57 см. лист 14 часть 01 примечания см. лист 27.

1975	Гостиница на 28 мест с плоской кровлей	Таблица типов проемов выше отм. 0.00	Типовой проект 284-5-34	Часть 1	Лист 29

ЦЕНИНТ жилища г. Москва

Согласовано | Дата | Инв. N | Взамен | Милашевская | Проверил | Арх. | Гл. арх. пр. | Гл. инж. пр. | Ст. техн.

Тип проекта	Марка заполнения проема	Марка подоконной доски при толщине стен			Типы перемычек при толщине стен сечение или № детали по серии 2.230-2 вып.1			Отметка низа перемычек			Количество проемов по этажам			Общее кол-во проема
		380	510	640	380	510	640	1 эт.	2 эт.	3 эт.	1 эт.	2 эт.	3 эт.	
1	2	3	4	5	6	7	8	9	10	11	12	13	14	15
Т-59	Металлическая сетка	—	—	—	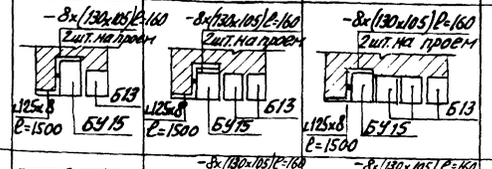			—	—	8.78	—	—	2*	2*
Т-60	Металлическая сетка	—	—	—	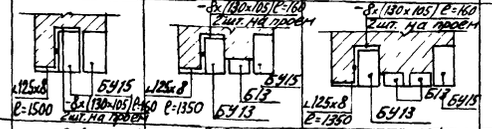			—	—	8.78	—	—	1*	1*
Т-61	Металлическая сетка	—	—	—	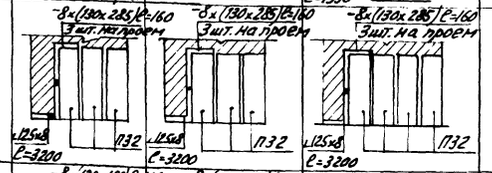			—	—	8.78	—	—	1*	1*
Т-62	ОС15-15	ПД 13-20	—	—	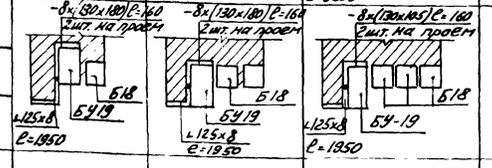			—	—	6.395	—		1	1
	ОР15-15	—	ПД 13	—										
	ОЗРС 15-15	—	—	ПД 13-35										
Т-63	ОС-12-12	ПД 13-20			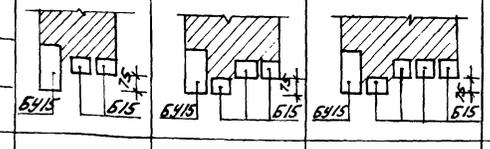			2.195	—	—	1	—	—	1
	ОР-12-12		ПД 13-25											
	ОЗРС 12-12			ПД 13-35										
Т-58	металлич. сетка	—	—	—	60	123	210	—	3.68	—	—	2	—	2
Т-84	металлич. сетка	—	—	—	45	108	179	—	3.68	—	—	3	—	3

* Продухи см. лист 31.
Примечание см. лист 27.

1975	Гостиница на 28 мест с плоской кровлей	Таблица типов проемов выше отм. 0.00	Типовой проект 284-5-34	Часть 1	Лист 30

ЦНИИЭП жилища г. Москва

Согласовано | Дата | Инв.№ | Взамен

Нрмдт | Проверил | Милашевская | Гл.инж.мас. | Гл.арх.пр. | Гл.инж.пр. | Ст.техник | Пальман | Милашевская | Евко | Евтеева

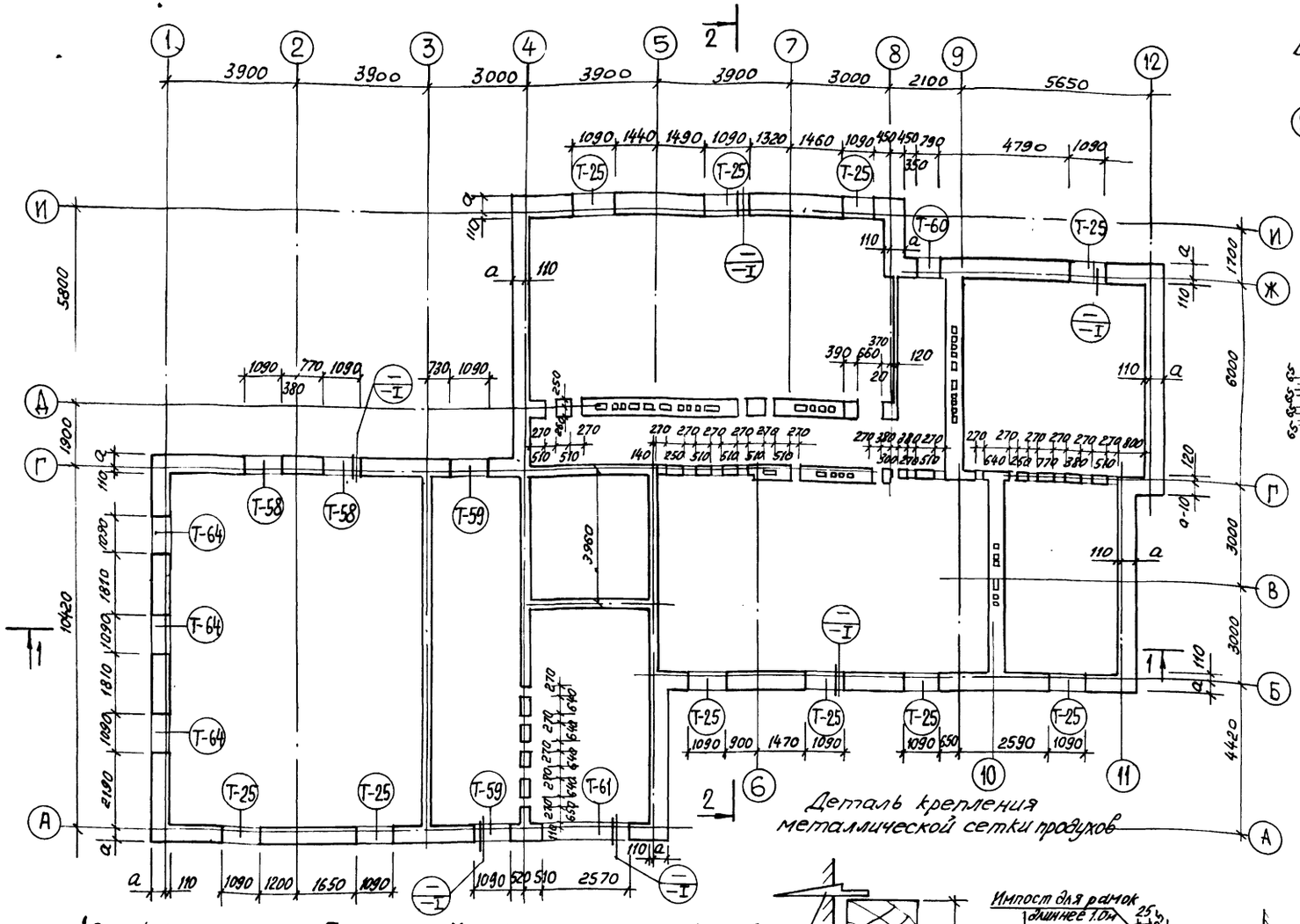

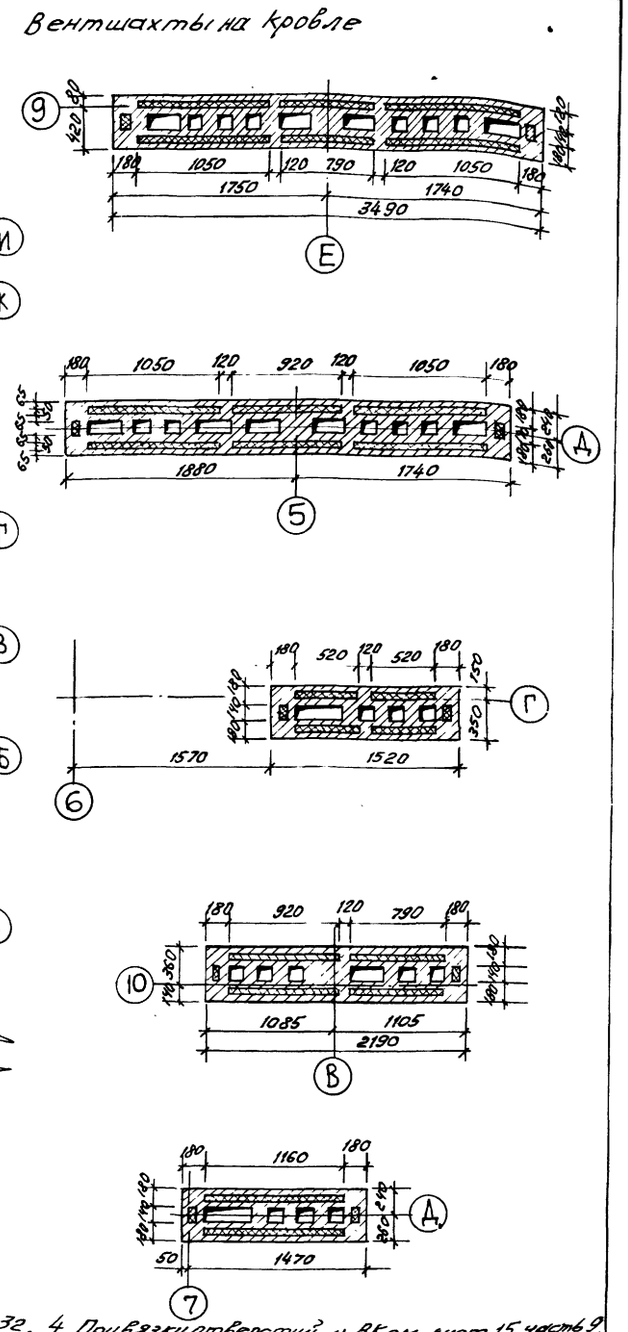

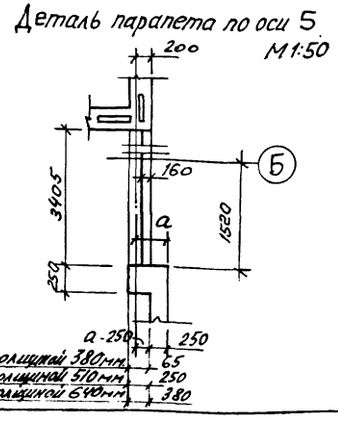

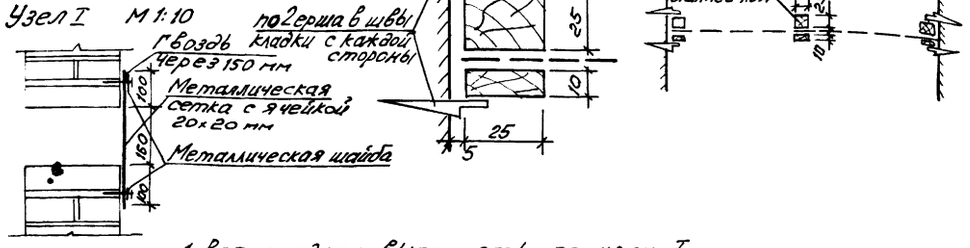

1. Все продухи выполнять по узлу I.
2. Балки покрытия условно не показаны
3. Расположение детали парапета по оси 5 см. лист 32. 4. Привязку отверстий и ВК см. лист 15, часть 9.

1975	Гостиница на 28 мест с плоской кровлей	Кладочный план продухов, детали.	Типовой проект 284-5-34	Часть 1	Лист 31

ЦНИИЭП жилища г. Москва

Согласовано | Дата | Инв. N | Взамен

План покрытия

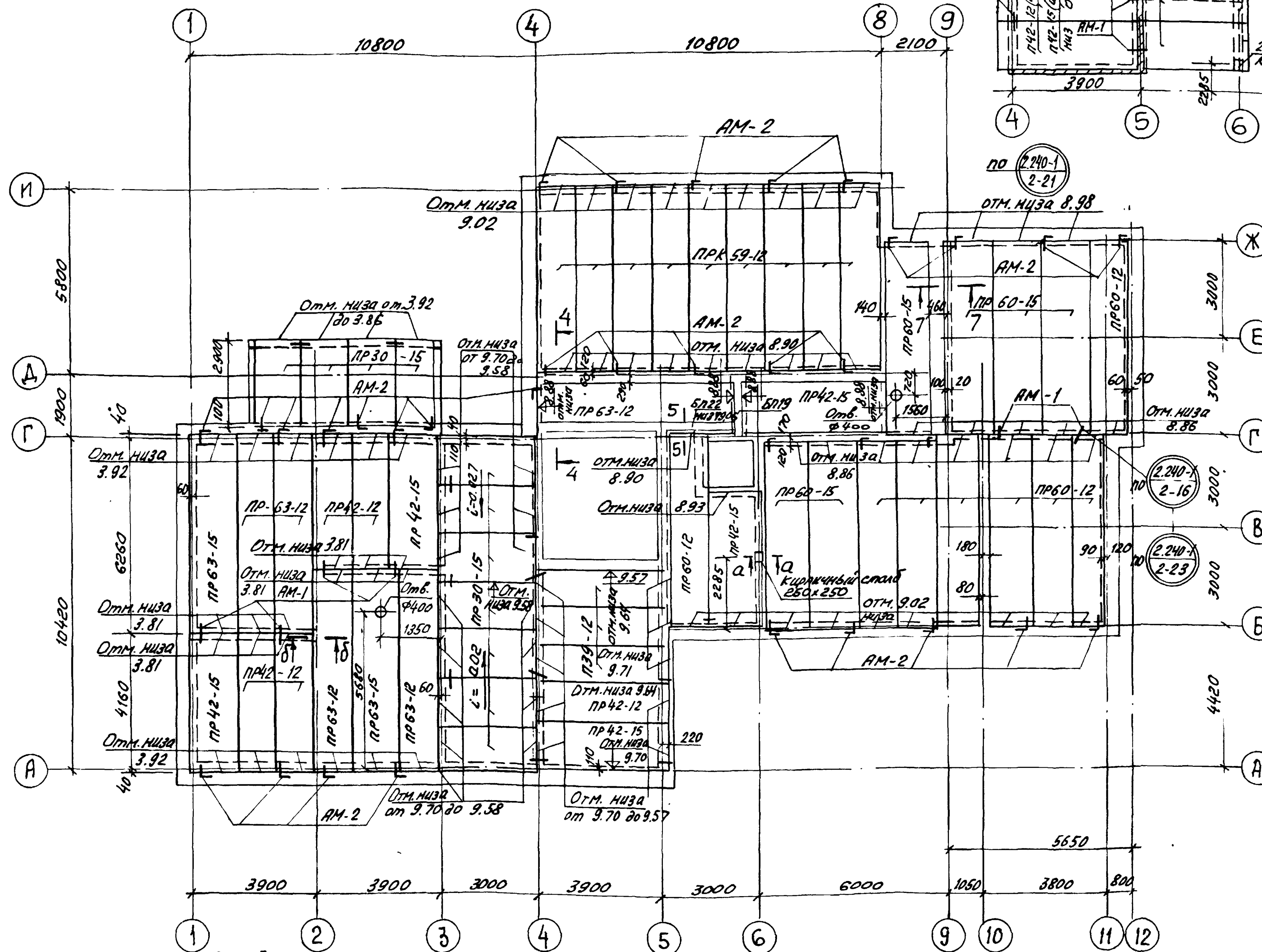

План покрытия вентшахты и выхода на крышу

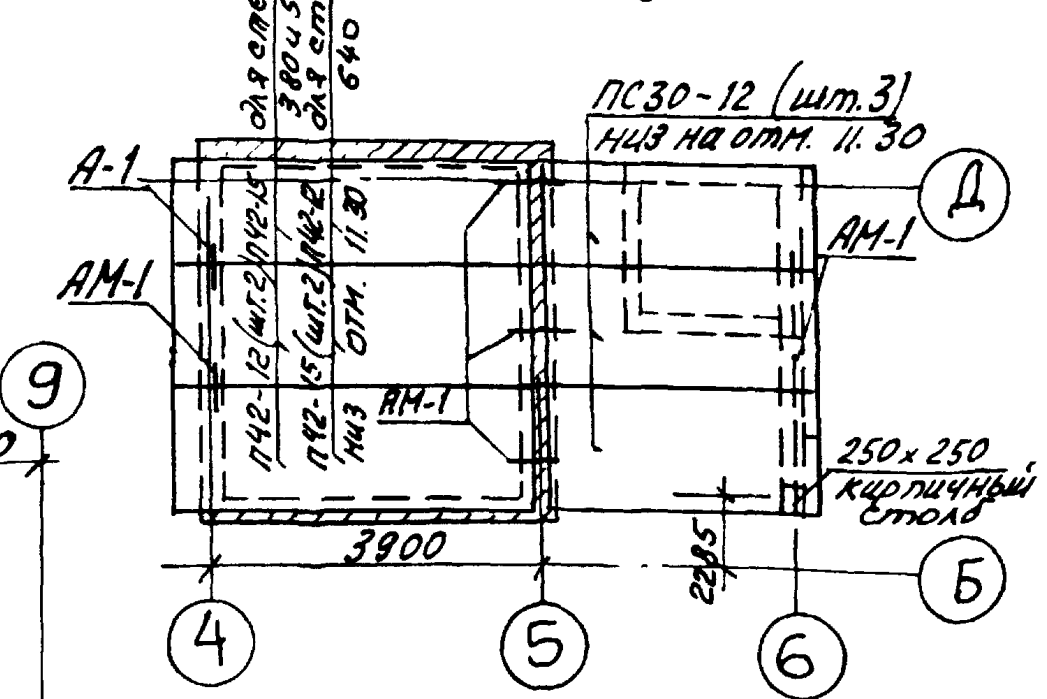

Спецификация сборных железобетонных и металлических изделий

Наименование	Марка элемента	Количество шт.
Панели покрытий	ПР60-15	6
	ПР60-12	7
	ПРК59-12	9
	ПР63-12	4
	ПР30-15	11
	ПР63-12	1
	ПР 42-15	5
	ПР 42-12	5
	ПР63-15	2
	П39-12	3
	БП 22	1
	БП 19	1
Анкера	АМ-1	26
	АМ-2	35

а-а

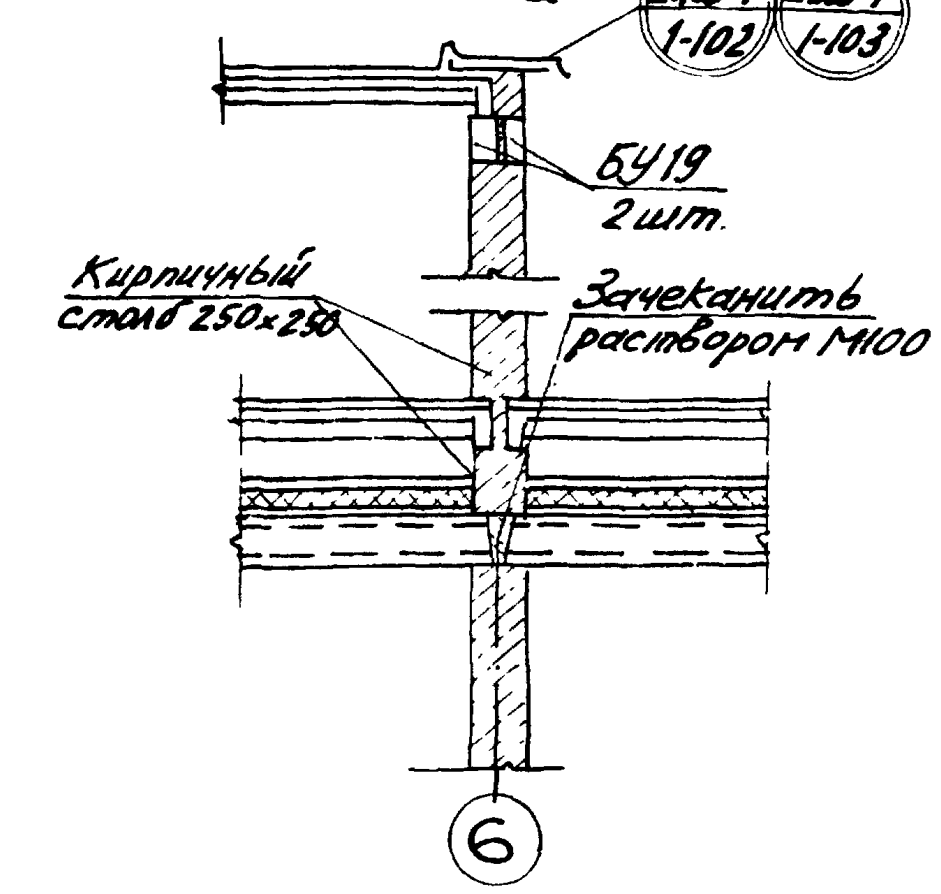

б-б

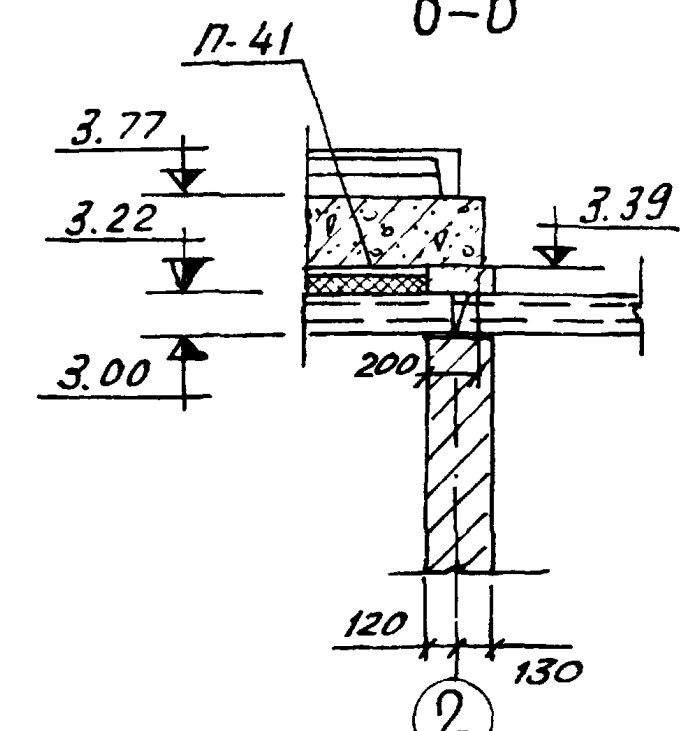

1. Панели покрытия укладывать в строгом соответствии с отметками данными на чертеже для создания уклона кровли.
2. Спецификации сборных железобетонных и металлических изделий см. листы 44 - 46.
3. Конструкцию венткамеры и выхода на кровлю см.л.л. 34,36.
4. Сечение 4-4 см. лист 24.
5. Сечения 5-5, 7-7 лист 35.
6. Основные примечания см. лист 20.

1975	Гостиница на 28 мест с плоской кровлей	План покрытия	Типовой проект 284-5-34	Часть 1	Лист 32

Согласовано | Взамен инв. N

Нач.маст.П | Армдт
Гл.инж.мас. | Пальман
Гл.арх.пр. | Милашевская
Гл.инж.пр. | Евко
Проверил | Зорько

ЦНИИЭП жилища г. Москва

Фрагмент плана кровли
(см. совместно с листами 34, 36)

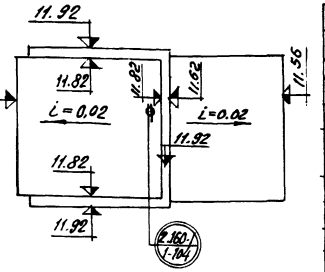

План кровли

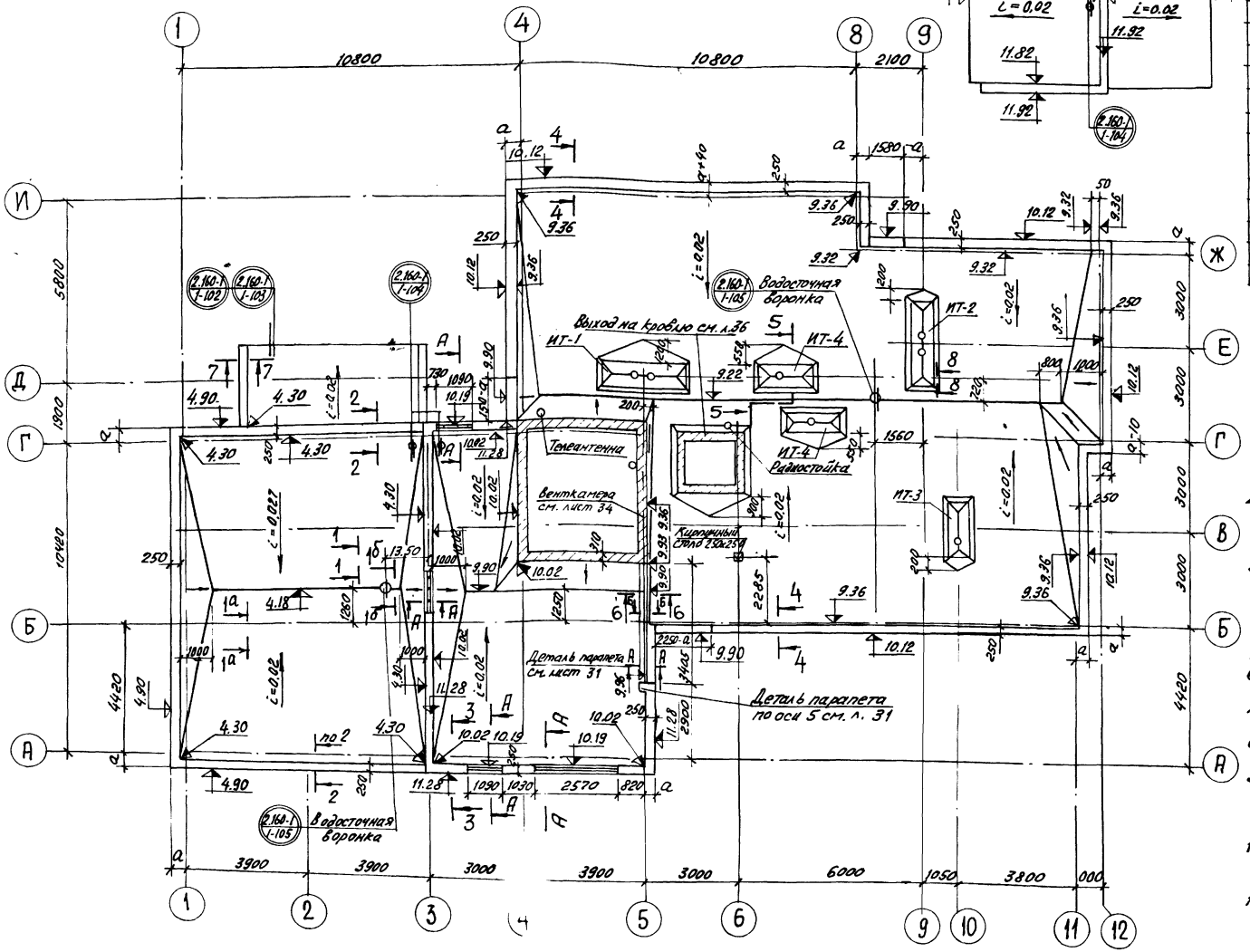

Металлические изделия на кровлю						
Марка	Альбом каталог	N листа	Наименование	Вес кг	Кол-во шт.	Общий вес кг
ИТ-1	часть 10 Раздел 7	8	Зонт над вент-шахтой	31,76	1	31,76
ИТ-2	—"—	—"—	—"—	20,06	1	20,06
ИТ-3	—"—	—"—	—"—	20,90	1	20,90
ИТ-4	—"—	—"—	—"—	16,20	2	32,40
РЗ-1	—"—	—"—	Рамка для крепления зонта	28,27	1	28,27
РЗ-2	—"—	—"—	—"—	26,28	1	26,28
РЗ-3	—"—	—"—	—"—	16,38	1	16,38
РЗ-4	—"—	—"—	—"—	12,86	2	25,72
КО-1	—"—	6	Кровельный костыль	0,47	12	5,64
	—"—	10	Металл. комплект. детали гильзы радиостойки	33,90	1	33,90
	—"—	11	Металл. компл. деталей оп. трубы для телеант.	36,34	1	36,34
АМ-5	—"—	10	Анкер для крепления опорн. трубы телеант.	2,75	2	5,50
АМ-6	—"—	10	Анкер для крепления гильзы радиостойки	2,22	2	4,44

1. Для устройства гидроизоляционного ковра применять рубероид по ГОСТ 10923-64*; клеить на битумн. кровельной горячей мастике по ГОСТ 2889-67;
   а) для районов строительства севернее географической широты 50° для европейской части и 53° в азиатской части СССР — для кровли МБК-Г-55, для мест примыкания МБК-Г-85;
   б) для остальных районов строительства МБК-Г-65, для мест примыкания — МБК-Г-100.
2. Максимальная высота растворного слоя для образования уклона кровли должна быть не более 80мм (по несущей способности панелей покрытия).
3. При производстве и приемке работ по устройству крыши руководствоваться указаниями СНиП III-20-74.
4. Шина заземления кладется открыто по ковру покрытия.
5. Значения „а" см. лист 9.
6. „С" — толщина утеплителя см. технические указания данной части (табл. 2).
7. Деталь крепления зонтов к вентшахтам и сечения 1-1 ÷ 8 ÷ 8 см. часть 9 лист 22.
8. Монтажные схемы и узлы крепления ограждений кровли, сечение А-А см. лист 25.
9. Работы выполнять в соответствии с проектом производства работ, в котором предусмотреть контроль за выполнением правил пожарной безопасности и техники безопасности.
10. В местах прохода труб вентиляции канализационных стояков покрытия зонтов отбортовать, шов загерметизировать мастикой УМС-50.
11. Сечение Б-Б см. лист 25.

1975	Гостиница на 28 мест с плоской кровлей	План кровли.	Типовой проект 284-5-34	Часть 1	Лист 33

ЦЕНТРАЛЬНЫЙ ПРОЕКТНЫЙ ИНСТИТУТ ТИПОВОГО ПРОЕКТИРОВАНИЯ
жилища
г. Москва

Инв. N | Взамен | Гл. инж. проекта | Гл. инж. пр-та | Гл. арх. пр-та | Гл. инж. пр-та | Рук. гр. инж. | Рук. гр. арх. | Гл. арх. пр-та | Смирнова | Проверил | Мишаненко | Ежов | Давыденко

Венткамера

1-1

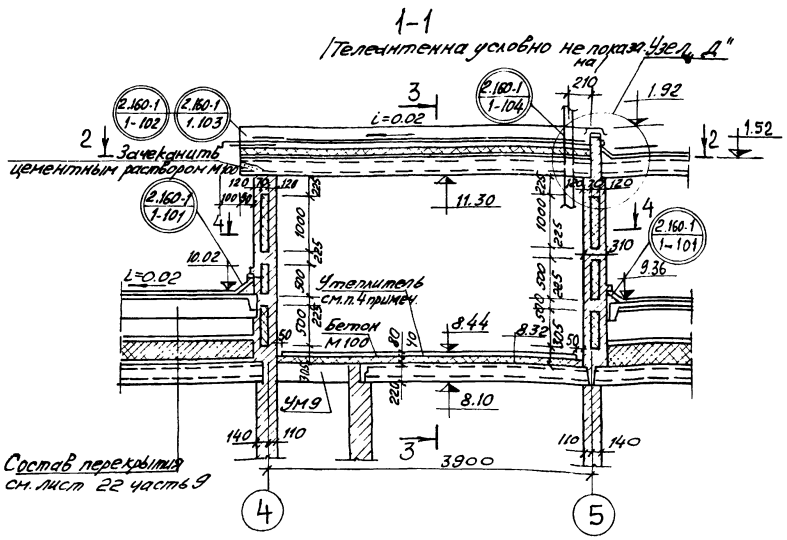

3-3

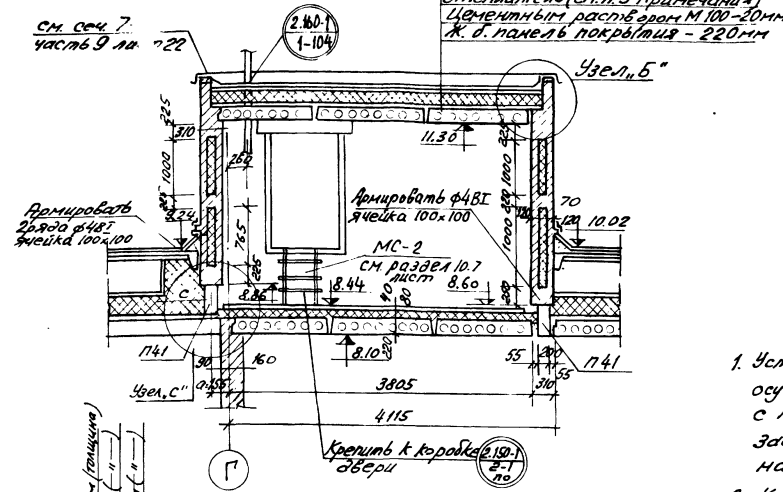

5-5

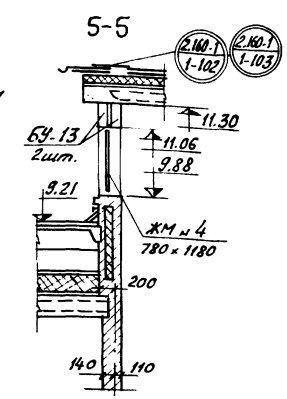

План

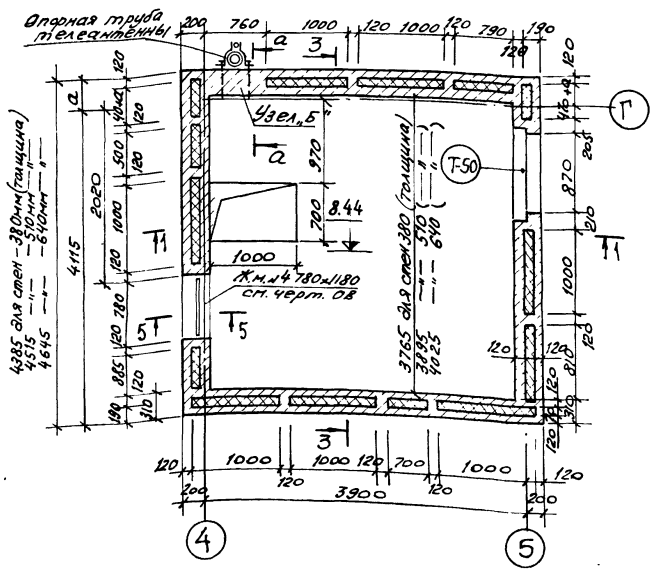

2-2

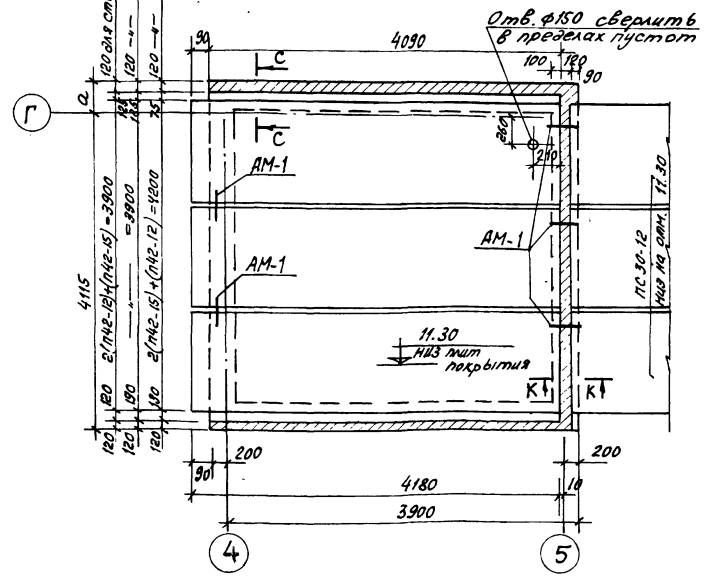

1. Установку радио и телестоек осуществлять по согласованию с местным узлом связи в зависимости от класса и назначения линии.
2. Крепление гильзы для радиостойки и опорной трубы для телеантенны уточнить при привязке по фактическим нагрузкам.
3. Металлические изделия окрасить масляной краской за два раза.
4. Утеплитель-минераловатные плиты жесткие на синтетической связке $\gamma = 200$ кг/м^3.
5. Величина толщины утеплителя „С" принимается по таблице 2 пояснительной записки с уменьшением на 20%.
6. Сечение а-а см. лист 36.
7. Узлы „А" „Б" и „С", сечения С-С и К-К смотри лист 35.
8. Узел „Д" см. лист 36.

Согласовано

Инв. № подл. | Подпись и дата | Взам. инв. №

Типовой проект 284-5-34 Альбом ЕВ20 Отопление

Гостиница на 28 мест с плоской кровлей

г. Москва

Нач. отд.		Гл. инж. проекта		Гл. инж. проекта	
Нач. сект.		Гл. архитектор		Гл. конструктор	
Гл. спец. по		Гл. инж. по		Гл. инженер	

1975	Гостиница на 28 мест с плоской кровлей	Венткамера. Сечения.	Типовой проект 284-5-34	Часть 1	Лист 34

Узел „С"

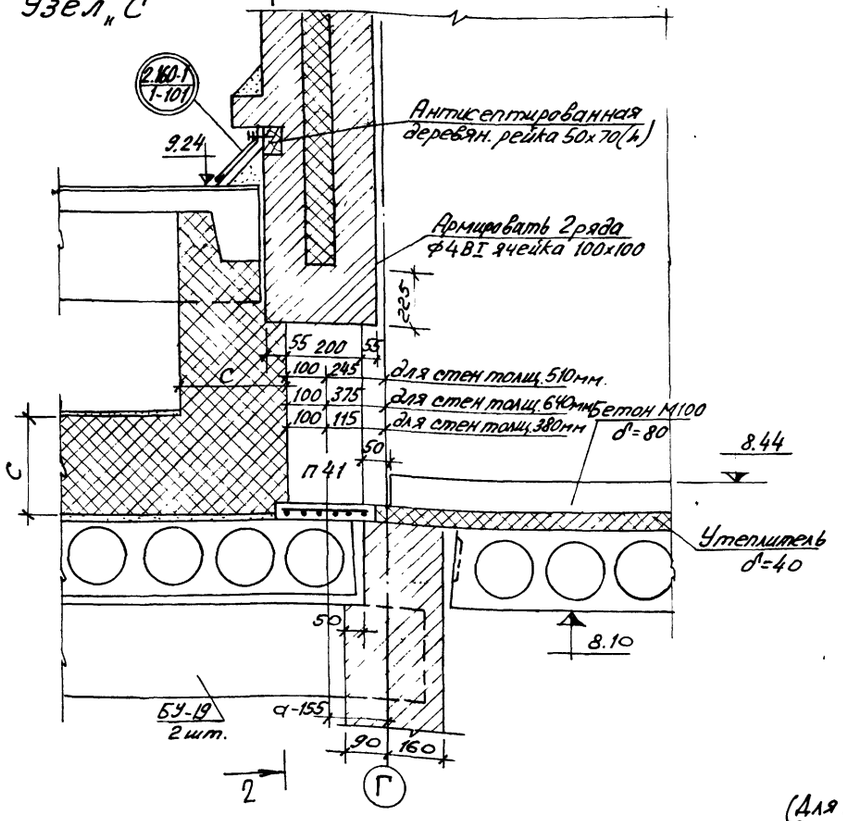

Узел „Б" (сечение с-с).

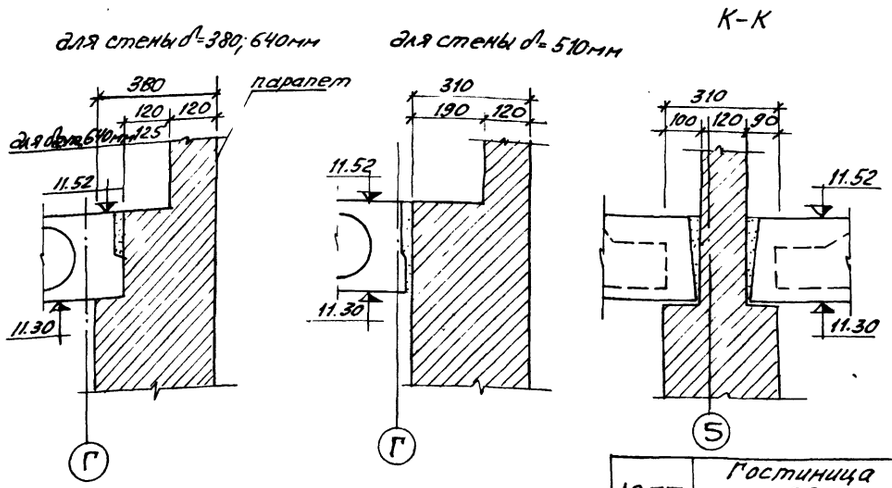

5-5

(Для толщины наружных стен 510мм варианты см. сеч. 55 лист 24).

Узел „А"

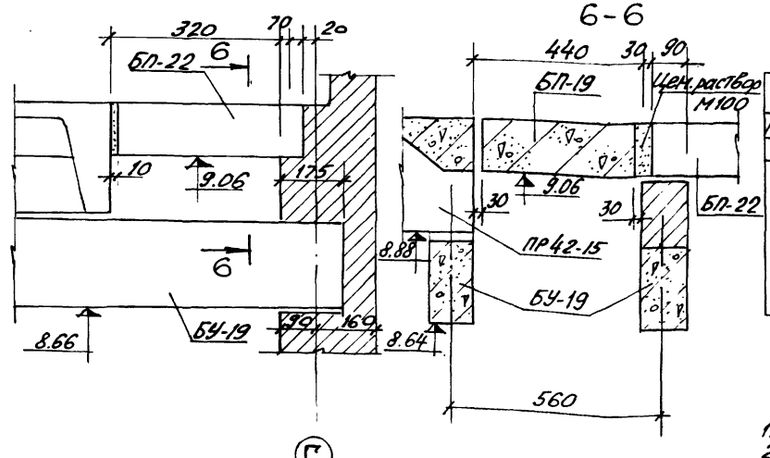

6-6

1-1

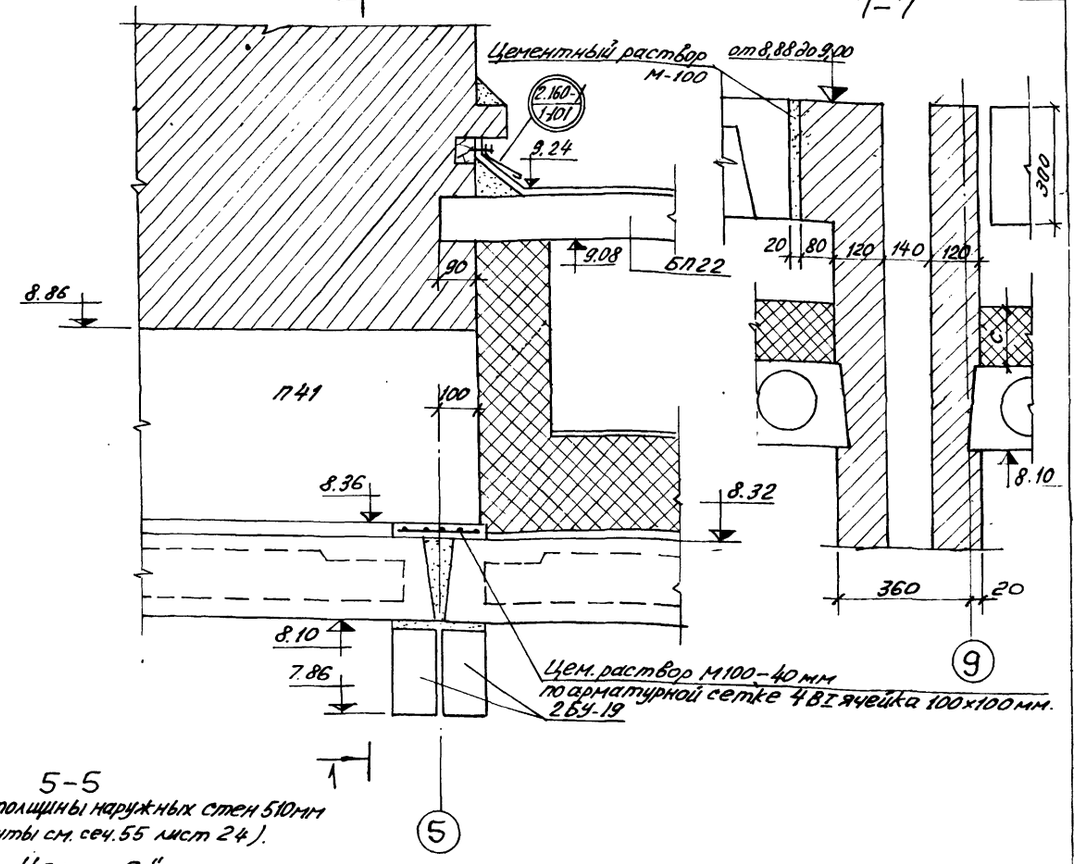

Выборка сборных железобетонных изделий

Наимен.	Марка	Кол-во		
Для стен толщиной		δ=380	510	640
Панели покрытий	П42-12	2	2	1
	П42-15	1	1	2
	ПС30-12	3	3	3
	БУ-13	2	2	2
	БУ-19	2	2	2
	БУ-15	1	1	1
	Б-13	1	1	1

1. Сечение 7-7 замаркировано на лист 32.
2. Примечания см. лист 34.
3. Состав кровли см. лист 22 часть 9.

ЦНИИЭП жилища г. Москва

Нач. маст. Евко
Гл. спец. Гросбер.
Гл. инж. пр. Пальчик
Ст. инжен. Милковецкая
Рук. гр. Евко
Ст. инжен. Смирнова

1975	Гостиница на 28 мест с плоской кровлей	Узлы „А", „Б", „С". Сечения.	Типовой проект 284-5-34	Часть 1	Лист 35

Выход на кровлю

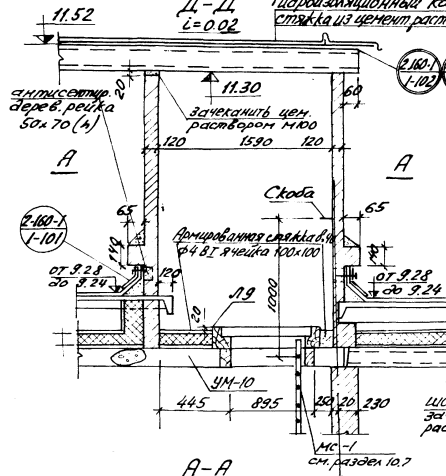

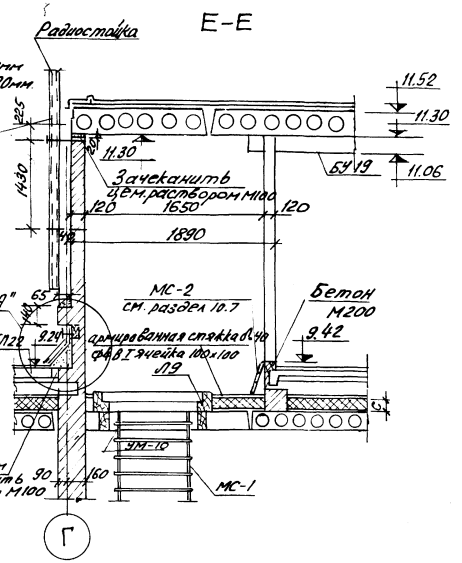

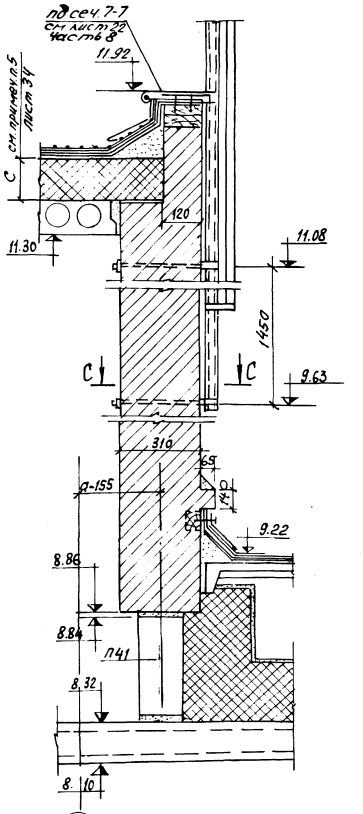

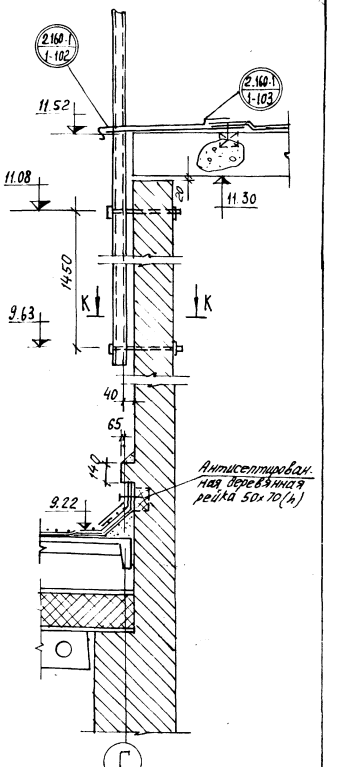

А-А

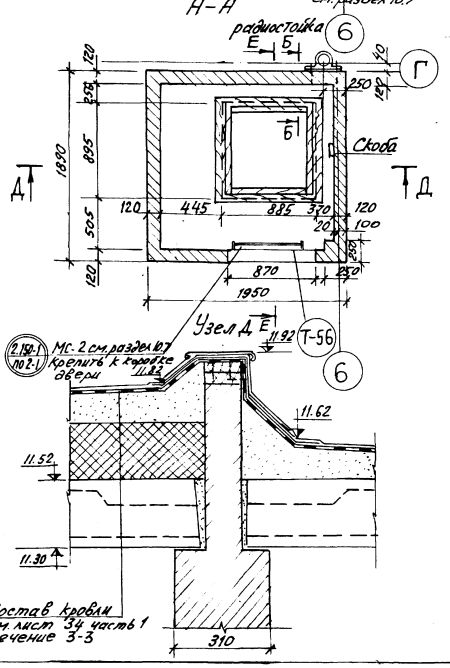

Выборка металлических изделий		
Наименование	Марка	Количество
Анкера	АМ-1	14
	АМ-5	2
	АМ-6	2
Стремянка	МС-2	2

1. Примечания см. лист 34.
2. Анкера АМ-5 и АМ-6 см. лист 10. часть 10 раздел 10.7

1975	Гостиница на 28 мест с плоской кровлей	Выход на кровлю. Сечения. Узлы.	Типовой проект 284-5-34	Часть 1	Лист 36

ЦНИИЭП жилища г. Москва

Согласовано | Инв. № подл. | Взамен инв. №

Инв. № | Подпись | Дата

Нач. отд. Гальперин | Гл. инж. проекта Кашкаров | Гл. архитектор Евдокимов | Нач. сектора Сидорова | Чертил

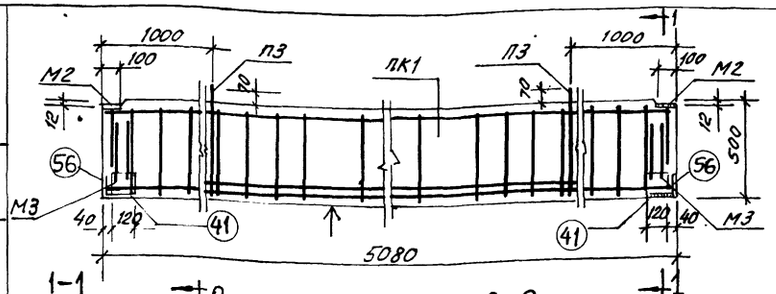

1-1

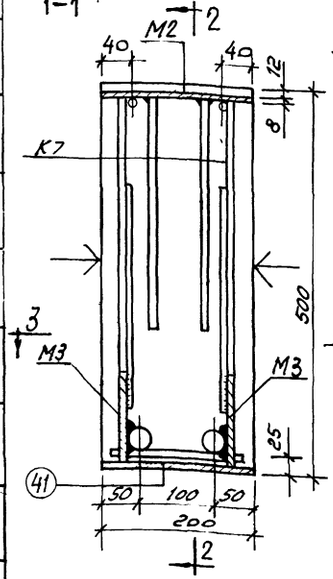

2-2

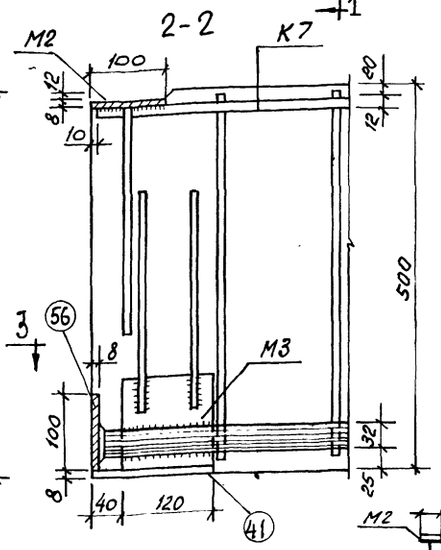

3-3

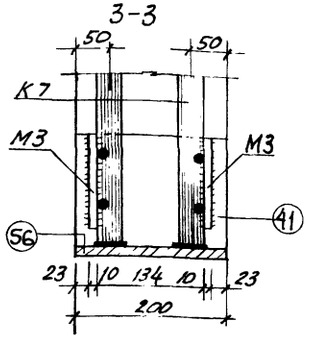

Характеристика изделия			
Вес прогона		кг	1270
Объем бетона		м³	0.508
Расход стали	Всего	кг	161.72
	На 1м³ бетона		318
Марка бетона		кг/см²	300
Кубиковая прочность бетона к моменту отпуска изделия с завода не менее		кг/см²	200
Нагрузки приложенные к изделию	Расчетная	кг/пм	4000
	Нормативная		3400
	Нормативн. длительно действующая		2950
Нормативный собственный вес изделия			250
Расчетный прогиб			1/328

Арматурные изделия			
Наименование	Марка	Кол. шт.	Общая вес кг
Пространст. каркас	ПК1	1	161.72
Монтажные петли	П3	2	2.04
Всего:			163.76

Выборка стали

Диаметр арматур. мм	Длина м	Вес кг	№ ГОСТа и Ra арматуры
Ф32АIII	19.72	118.30	$R_a = 3400$ кг/см²
Ф12АIII	10.12	9.03	
Ф8АIII	2.32	0.88	$R_a = 3400$ кг/см²
Ф10АII	1.20	0.74	$R_a = 2700$ кг/см²
Ф12АI	2.30	2.04	
Ф10АI	28.50	17.67	$R_a = 2100$ кг/см²
-120×10	0.48	4.52	ГОСТ 103-57*
-120×8	0.40	3.02	
-100×8	1.20	7.56	

Спецификация стали

Марка армат. издел.	Марка издел.	№ позиц.	Сечен. мм	На 1 элемент: Кол-во шт.	Длина позиц. мм	Общая длина м	Вес кг	Вес издел.
ПК 1	К7 шт 2	22	Ф32АIII	2	5060	10.12	64.00	161.72
		23	Ф32АIII	2	4300	8.60	54.30	
		24	Ф12АIII	2	5060	10.12	9.03	
		25	Ф10АI	48	480	23.10	14.32	
		56	-100×8	4	200	0.80	5.04	
	Отдельн. стержн.	26	Ф10АI	30	180	5.40	3.35	
	М2 шт. 2	—	—	—	—	—	3.26	
	М3 шт. 4	—	—	—	—	—	5.40	
		41	—	—	—	—	3.02	

Пространственный каркас ПК1

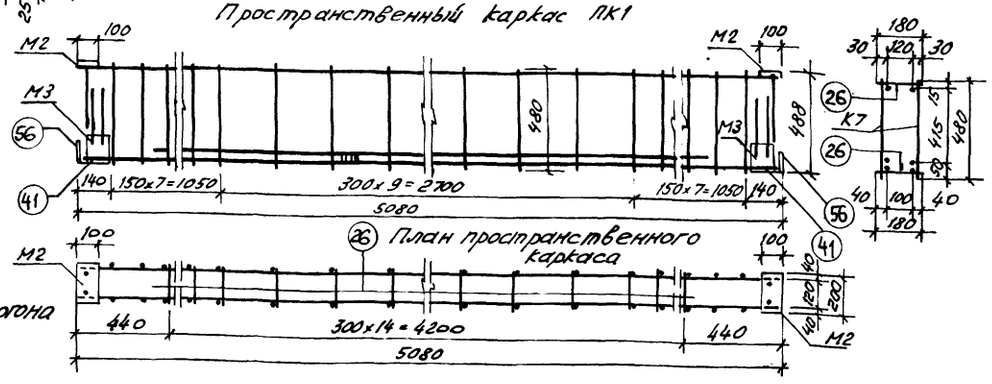

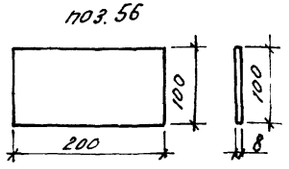

Расчетная схема

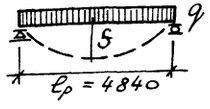

Схема опирания прогона

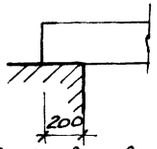

Каркас К7

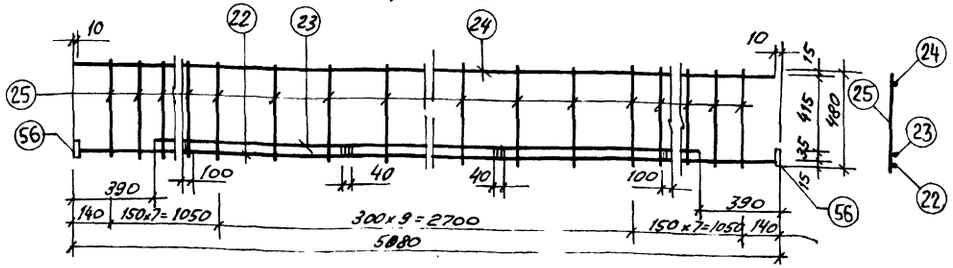

Прогон П51 изготавливается в опалубке прогона П60 см. серию ИИ03-02 Альбом 108 лист 10 с изменениями, указанными в данном чертеже.

1. Поверхности, [illegible]меченные знаком ↑, должны быть подготовлены под покраск[illegible]
2. Монтажную пе[illegible]ю П3 привязать к нижним продольным стержням пространстве[illegible]го каркаса ПК1.
3. Закладные [illegible]тали М2, М3, поз. 41, петли П3 и спецификацию стали на указанные детали см. серию ИИ-03-02 альбом 108 лист 22.
4. Порядок сборки пространственного каркаса см. альбом 108 лист 20 серии ИИ-03-02
5. Пояснительную записку, условия поставки стали и данные для испытаний см. серию ИИ-03-02 альбом 108.

1975	Гостиница на 28 мест с плоской кровлей	Прогон перекрытия П51. Рабочая арматура из стали класса А-III $m_a = 1.0$	Типовой проект 284-5-34	Часть 1	Лист 37

ЦНИИЭП жилища г. Москва

Согласовано | Дата | Инв. | Взамен | Зорько | Довженко | Ст. инж. | Проверил | Арндт | Пальман | Малашевская | Евко | Нач. мас. | Гл. инж. мас. | Гл. арх. пр. | Гл. инж. пр.

Прогон П41

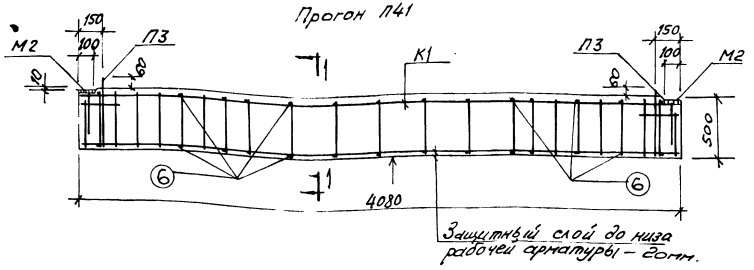

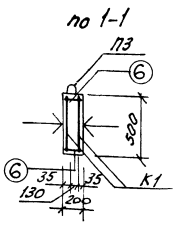

Каркас К-1

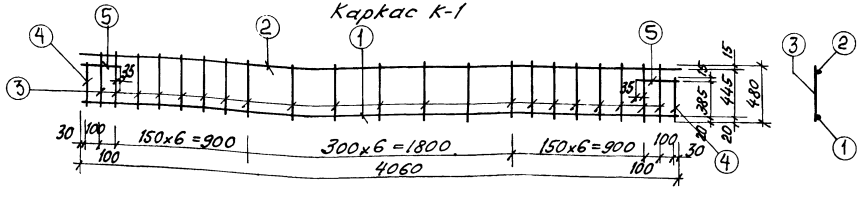

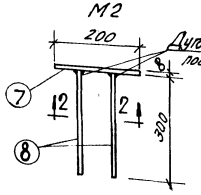

Расчетная схема

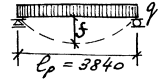

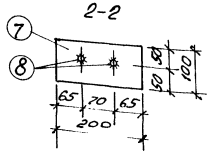

Схема опирания прогона

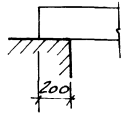

Характеристика изделия				Арматурные изделия			
Вес прогона		кг	1020	Наименование	Марка	кол. шт.	общий вес, кг
Объем бетона		м³	0,408	Вертикальный каркас	К1	2	43,40
Расход стали	Всего	кг	522	Отдельные стержни	⌀10 б	30	3,52
	На 1м³ бетона		128,0	Закладная деталь	М2	2	1,63
Марка бетона		кг/см²	200	Монтажные петли	П3	2	1,03
Кубиковая прочность бетона к моменту отпуска изделия заводом не		кг/см²	140	Всего:			49,58
Нагрузки прилагаемые к изделию	Расчетная	кг/п.м.	4000	Выборка стали			
	Нормативная		3400	Диам. арматуры см	Длина м	Вес кг	N ГОСТа и R_a арматуры
	Нормативная, затяжно действующая		2950	⌀22 А II	8,12	24,24	ГОСТ 5781-61* R_a=2700 кг/см²
Нормативный собственный вес изделия				⌀10 А II	1,2	0,74	R_a=2700 кг/см²
				⌀12 А I	2,30	2,04	R_a=2100 кг/см²
Расчетный пролет			1	⌀10 А I	36,74	22,68	
			292	-100х8	0,40	2,52	ГОСТ 103-57*

Прогон П41 изготавливается в опалубке прогона П60 см. серию НН03-02 альбом 108 лист 10 с изменениями, указанными в данном чертеже.

Спецификация стали

Марка изделия	№ позиц.	Сечение мм.	На 1 элемент: Кол-во шт.	Длина позиц. мм.	Общ. длина м.	Вес кг	Вес изделия
К1 шт.	1	⌀22 А II	1	4060	4,06	12,12	21,70
	2	⌀10 А I	1	4060	4,06	2,51	
	3	⌀10 А I	21	480	10,08	6,22	
	4	⌀10 А I	2	420	0,84	0,52	
	5	⌀10 А I	2	270	0,54	0,33	
	6	⌀10 А I	30	190	5,70	3,52	
М2 шт.2	7	-100х8	1	200	0,20	1,26	1,63
	8	⌀10 А II	2	300	0,60	0,37	
П3 шт.2	—	—	—	—	—	—	1,02

1. Поверхности, отмеченные знаком ↑, должны быть подготовлены под покраску.
2. Монтажную петлю П3 привязать к нижним продольным стержням обоих каркасов.
3. Петлю П3 и спецификацию стали на нее см. серию НН-03-02 альбом 108 лист 22.
4. Соединительные стержни ⑥ приварить к продольным стержням обоих каркасов.
5. Пояснительную записку, условия поставки стали и данные для испытаний см. серию НН03-02, альбом 108.

ЦНИИЭП жилища г. Москва

Нач. маст. Дмитриев
Гип. Кимягов
Рук. гр. Гольдман
Конструк. Пальчевская
Н. контр. Ильинская
Гип. Ежко

1975	Гостиница на 28 мест с плоской кровлей	Прогон П41. Спецификация.	Типовой проект 284-5-34	Часть 1	Лист 38

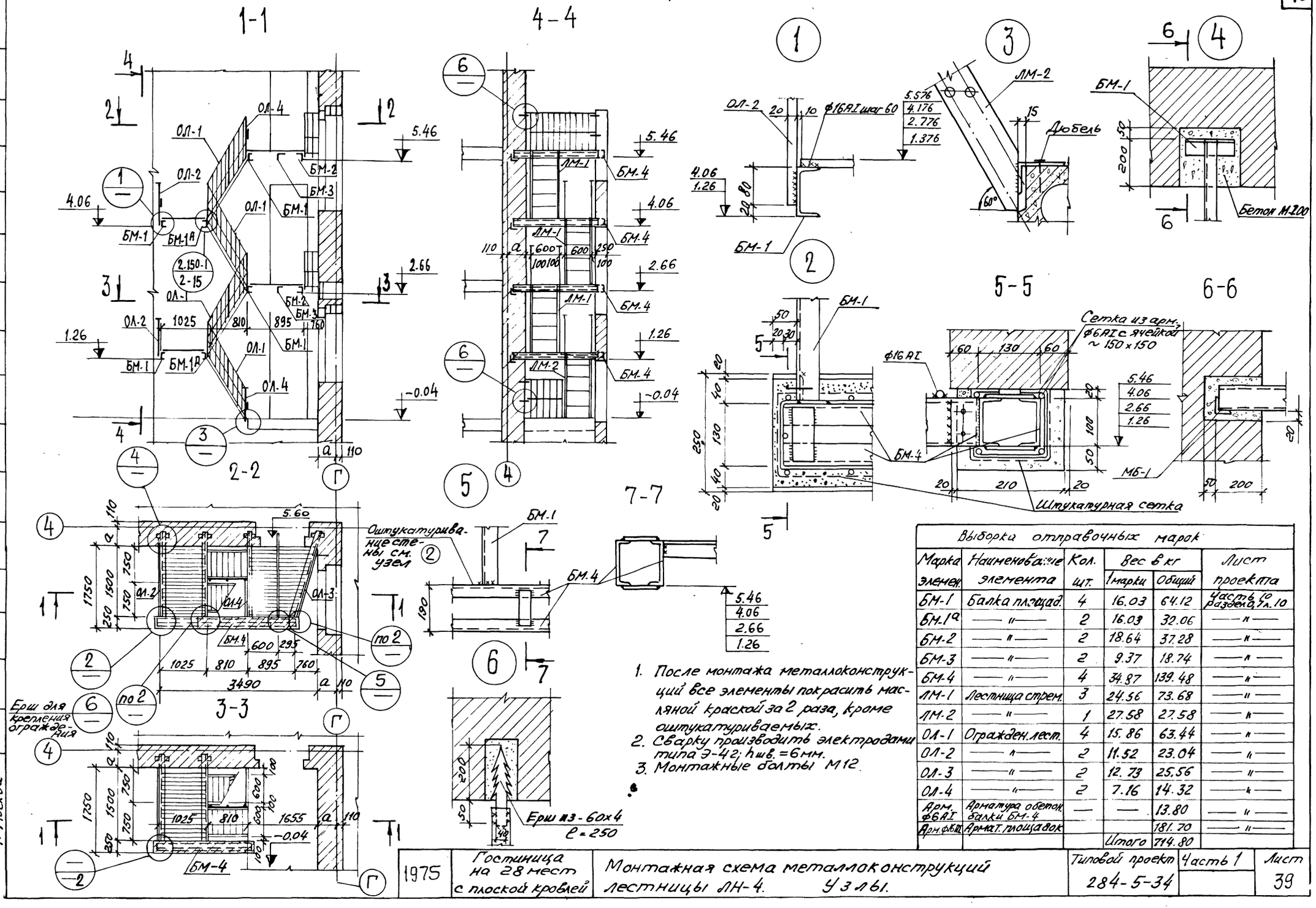

1. После монтажа металлоконструкций все элементы покрасить масляной краской за 2 раза, кроме оштукатуриваемых.
2. Сварку производить электродами типа Э-42; $h_{шв.}$ = 6 мм.
3. Монтажные болты М12.

Выборка отправочных марок					
Марка элемен.	Наименование элемента	Кол. шт.	Вес в кг 1 марки	Вес в кг Общий	Лист проекта
БМ-1	Балка площад.	4	16.03	64.12	Часть 10 раздел 0, 1 л. 10
БМ-1а	— " —	2	16.03	32.06	— " —
БМ-2	— " —	2	18.64	37.28	— " —
БМ-3	— " —	2	9.37	18.74	— " —
БМ-4	— " —	4	34.87	139.48	— " —
ЛМ-1	Лестница стрем.	3	24.56	73.68	— " —
ЛМ-2	— " —	1	27.58	27.58	— " —
ОЛ-1	Огражден. лест.	4	15.86	63.44	— " —
ОЛ-2	— " —	2	11.52	23.04	— " —
ОЛ-3	— " —	2	12.73	25.56	— " —
ОЛ-4	— " —	2	7.16	14.32	— " —
Арм. Ф6АI	Арматура обетон. балки БМ-4	—	—	13.80	— " —
Арм. Ф16АI	Армат. площадок			181.70	— " —
			Итого	714.80	

1975	Гостиница на 28 мест с плоской кровлей	Монтажная схема металлоконструкций лестницы ЛН-4. Узлы.	Типовой проект 284-5-34	Часть 1	Лист 39

ЦЕНИНТ жилища г. Москва

Нач. мат. Я. инж. м. Г. арх. пр. Г. инж. пр.

Разраб. Пальман Гровдин Милашевская Едко

Мосягина Доваленко

Таблица №1

	Наружная отделка	
1	Цоколь	Кабанчик темносерого или черного цвета
2	Стены	Отборный лицевой кирпич красного цвета с расшивкой швов, остальная поверхность-побелка по штукатурке
3	Окна	Окраска масляной краской белого цвета или эмалью
4	Двери	Входные тамбурные двери-остекленные, офанерованные
5	Террасы	пол террасы 1 этажа-мозаичный, пол террасы 2 этажа-дощатый ограждение деревянное на металлич., стойках
6	Балконы	полы-керамическая плитка ограждение деревянное на металлич. стойках
7		Все деревянные изделия на фасадах (кронштейны, ограждения, элементы входа и часов) пропитываются горячей олифой, разведенной скипидаром 2:1. Все болты, скрепляющие деревянные элементы, должны быть оксидированными

Номера колеров-по „Альбому колеров", В.К.Крауклис, Ленинград, Стройиздат 1973г.

Таблица №2

Внутренняя отделка

№№ помещ.	Наименование помещений	площадь помещ. м²	Тип пола альбом Т.Д. / Деталь	Цвет пола	Тип отделки: потолки / марши	Стены, колонны / характеристика	№№	Заполнение проемов: Окна / Характеристика отделки	Окна / цвет	Двери / Характеристика отделки	Двери / цвет
1	2	3	4	5	6	7	8	9	10	11	12
	подвал										
1	Венткамера	15.64	цементный 2.140-1.82 / 289	—	известковая окраска	известковая окраска	—	—	—	—	—
2	Техническое помещение	26.96	цементный 2140-1.82 / 289	—	известковая окраска	известковая окраска	—	—	—	—	—
3	Техническое помещение	18.83	цементный 2.140-1.82 / 289	—	известковая окраска	известковая окраска	—	—	—	—	—
4	Тамбур	5.80	цементный 2.140-1.82 / 289	—	известковая окраска	известковая окраска	—	—	—	масляная окраска дверей, наличников и плинтусов	69
5	Тепловой пункт	19.69	цементн. 2.140-1.82 / 289	—	известовая окраска	известковая окраска				масляная окраска дверей, наличников и плинтусов	69
6	Пункт приема бытового обслуживания	19.69	линолеум часть 9 лист 14 / 1	светло серый	побелка	масляная окраска стен	48	масляная окраска	белый	масляная окраска дверей, наличн. и плинтусов	69
7	Грязное белье	6.29	керамическ. плита часть 9 лист 14 / 6	любой	побелка	масляная окраска	48	масляная окраска	белый	масляная окраска дверей, наличников и плинтусов	69
8	Чистое белье	6.03	линолеум часть 9 лист 14 / 1	светло серый	побелка	масляная окраска	48	—		масляная окраска дверей, наличников и плинтусов	69
9	Коридор	20.1	линолеум часть 9 лист 14 / 1	светло серый	побелка	масляная окраска	49	—	—	масляная окраска дверей, наличников и плинтусов	69
10	ремонтная мастерская	14.91	дощатый 2244-1.81 / 257	—	побелка	клеевая окраска	48	Масляная окраска	белый	Масляная окраска дверей и наличников	69
11	Склад мебели и инвентаря	14.91	дощатый 2.244-1.81 / 257	—	известковая окраска	известковая окраска	—	Масляная окраска	белый	Масляная окраска дверей и наличников	69
12	Техподполе	27.42	цементный 2.140-1.82 / 289	—	—	—		—	—	масляная окраска	69
13	Техподполе	29.18	цементный 2.140-1.82 / 289	—	—	—		—	—	масляная окраска	69
14	Лестница		мозаичные полы	—	побелка	водоэмульсионная окраска стен	58	—	—	остекленные офанерованные	—
	1-ый, 2-ой и 3-ий этажи										
15	кладовая сухих продуктов	10,34	керамическая плитка часть 9 л. 14 / 6	—	побелка	масляная окраска	58	масляная окраска	белый	Масляная окраска дверей, наличников и плинтусов	69
16	горячий цех	25,74	керамическая плитка часть 9 лист 14 / 6а	—	побелка	глазурованная плитка на высоту 1,8 метра, выше-клеевая окраска белого цвета		масляная окраска	белый	масляная окраска дверей наличников и плинтусов	69
17	Тамбур	1.26	керамическ. плитка часть 9 лист 14 / 6	—	побелка	масляная окраска стен и плинтусов	55	—	—	масляная окраска дверей и наличников	69
18	Разгрузочная	11.47	цементный 2.140-1.82 / 289	—	побелка	масляная окраска стен и плинтусов	55	масляная окраска	белый	масляная окраска дверей наличников и плинтусов	69
19	Коридор раздаточной	5,27	керамическая плитка часть 9 лист 14 / 6	—	побелка	глазурованная плитка на высоту 1.8 метра, выше клеевая окраска белого цвета	—	—	—	масляная окраска дверей наличников и плинтусов	69
20	Уборная	2,25	керамическая плитка часть 9 лист 14 / 6	—	побелка	глазурованная плитка		—	—	масляная окраска дверей, наличников и плинтусов	69
21	Мойка	13.03	керамическая плитка часть 9 лист 14 / 6А		побелка	глазурованная плитка на высоту 1,8 метра, выше-клеевая окраска белого цвета	—	масляная окраска	белый	масляная окраска дверей наличников и плинтусов	69
22	Гардероб персонала	10.56	линолеум часть 9 лист 14 / 2		побелка	масляная окраска стен	58	масляная окраска	белый	масляная окраска дверей, наличников и плинтусов	69
23	Душевая	1.64	керамическая плитка часть 9 лист 14 / 6А		побелка	глазурованная плитка	—	—	—	масляная окраска	69
24	Обеденный зал ресторана	45.03	паркет часть 9 лист 14 / 5.5а	покрытие лаком	подшивной потолок штукатурка побелка	дер. панель на высоту 30см от пола панели темнокрасного цвета, фактурн. штукатурка с антрацитовой крошкой	—	масляная окраска	белый	офанерованные откосы-фактурная штукатурка с антрац. крошкой	
25	Чистое белье (количество-2 штуки)	1.73	линолеум часть 9 лист 14 / 2	светло серый	побелка	масляная окраска	58	—	—	масляная окраска дверей наличников плинтусов	69
26	Грязное белье (количество-2 штуки)	1.73	керамическая плитка часть 9 лист 14 / 3		побелка	масляная окраска	58	—	—	масляная окраска дверей, наличников и плинтусов	69
27	Гардероб	7.95	паркет часть 9 лист 14 / 5	покрытие лаком	подшивной потолок штукатурка побелка	водоэмульсионная окраска стен	67	масляная окраска	белый	остекленные офанерованные штукатурные откосы покрасить масляной краской в цвет стен	67

1975	Гостиница на 28 мест с плоской кровлей	Таблица отделочных работ	Типовой проект 284-5-34	Часть 1	Лист 40

Согласовано | Дата | Инв. № | Взамен

Минск | Проверил | Пальман | Нилошевская | Евко | Макарова

Нач. маст. | Инж. маст. | Гл. арх. пр-та | Гл. инж. пр-та | Архитектор

ЦЕНИЯ жилища г. Москва

Внутренняя отделка

№№ помещен.	Наименование помещений	Площ. помещений м²	Тип пола альбом т.д. деталь	Цвет пола	Тип отделки: Потолки марши	Стены, колонны: Характеристика	№№ камер	Заполнение проемов: Окна: Характерист. отделки	Окна: Цвет	Двери: Характерист. отделки	Двери: Цвет
1	2	3	4	5	6	7	8	9	10	11	12
28	Уборная	7.18	керамическая плитка часть 9 лист 14 / 6	—	побелка	глазурованная плитка		Окраска масляной краской	белый	Наружная двер-офанерованная внутренняя покрасить масл. краской	69
29	Тамбур	2.43	мозаичный часть 9 лист 14 / 8		штукатурка побелка	дерев. панель h-30см. от пола фактурная штукатурка с кварцевым песком	—	—		офанерованные откосы-фактур. штукатурка с кварцевым песком	
30	Вестибюль	42.30	мозаичный часть 9 лист 14 / 8,8а	—	частично подшивной потолок, штукатурка побелка	деревянные панели, кабанчик темнокрасного цвета фактурная штукатурка с кварцевым песком	—	окраска масляной краской	белый	офанерованные, откосы-фактурная штукатурка с кварцевым песком и дерев. фанер.	
31	Коридор 1 этажа	24,90	линолеум часть 9 лист 14 / 2	светло серый	побелка	водоэмульсинная окраска стен плинтус, окрасить масляной краской серого цвета	55	окраска масляной краской	белый	окраска масляной краской дверей и откосов	69
32	Контора	9,9	линолеум часть 9 лист 14 / 2	светло серый	побелка	водоэмульсионная окраска стен	58	окраска масляной краской	белый	офанерованная, наличники — деревянные офанерованные	
33	Камера хранения	5,3	линолеум часть 9 лист 14 / 2	светло серый	побелка	водоэмульсионная окраска стен	58	—	—	офанерованная, наличники — деревянные офанерованные	
34	Кабинет директора	4,5	линолеум часть 9 лист 14 / 2	светло серый	побелка	водоэмульсионная окраска стен	58	окраска масляной краской	белый	офанерованная откосы-штукатурные, покрасить масляной краской	69
35	Передняя номера I категории на 2 человека /6 штук/	3,95 / 23,70	линолеум часть 9 лист 14 / 2	светло серый	побелка	водоэмульсион. окраска стен } I этаж, II этаж, III этаж	58, 12, 115	—	—	масляная окраска дверей, наличников и плинтусов	69
36	Передняя номера I категории на 1 человека /7 штук/	2,18 / 15,26	линолеум часть 9 лист 14 / 2	светло серый	побелка	водоэмульсионная окраска стен } I этаж, II этаж, III этаж	58, 12, 115	—	—	масляная окраска дверей, наличников и плинтусов	69
37	Санитарные узлы /14 штук/	2,87 / 40,18	керамическая плитка часть 9 лист 14 / 4	—	побелка	глазированная плитка	—	—	—	Окраска масляной краской дверей, наличников и плинтусов	69
38	Номер на 1 человека I категории /7 штук/	9,14 / 63,92	линолеум часть 9 лист 14 / 2	светло серый	побелка	водоэмульсион. окраска стен } I этаж, II этаж, III этаж	58, 12, 115	окраска масляной краской	белый	масляная окраска дверей, наличников плинтусов	69
39	Номер на 2 человека I категории /количество-6 штук/	12,16 / 72,96	линолеум часть 9 лист 14 / 2	светло серый	побелка	водоэмульсион. окраска стен } I этаж, II этаж, III этаж	58, 12, 115	окраска масляной краской	белый	масляная окраска дверей, наличников и плинтусов	69
40	Номер на 1 человека II категории /количество-2 штуки/	9,11 / 18,22	линолеум часть 9 лист 14 / 2	светло серый	побелка	водоэмульсион. окраска стен } II этаж, III этаж	12, 115	окраска масляной краской	белый	масляная окраска дверей, наличников и плинтусов	69
41	Передняя номера на 1 человека II кат. /количество-2 штуки/	3,54 / 7,08	линолеум часть 9 лист 14 / 2	светло серый	побелка	водоэмульсионная окраска стен за умывальником-панель из керамич. плитки шириной 1,2 и h=7,8м	12	—	—	масляная окраска дверей, наличников и плинтусов	69
42	Номер на 2 человека II категории /количество 2 штуки/	13,05 / 13,00	линолеум часть 9 лист 14 / 2	светло серый	побелка	водоэмульсионная окраска стен	115	окраска масляной краской	белый	масляная окраска дверей, наличников и плинтусов	69

Внутренняя отделка

1	2	3	4	5	6	7	8	9	10	11	12
43	номер на 1 человека и категории /количество-1 штука/	10,29	линолеум часть 9 лист 14 / 2	светло серый	побелка	водоэмульсионная окраска стен	115	окраска масляной краской	белый	окраска масляной краской дверей, наличников и плинт.	69
44	Номер „люкс" на 2 человека /количество 1 штука/	19,45 / 9,14	линолеум часть 9 лист 14 / 2	светло серый	побелка	водоэмульсионная окраска стен	115	окраска масляной краской	белый	окраска масляной краской дверей наличников и плинтусов	69
45	Передняя номера „люкс" на 2 чел. /количество-1 штука/	2,41 / 2,18	линолеум часть 9 лист 14 / 2	светло серый	побелка	водоэмульсионная окраска стен	115	—		окраска масляной краской дверей, наличников и плинтусов	69
46	Буфет	27,68	линолеум часть 9 лист 14 / 2	светло серый	подшивной потолок, штукат. побелка	облицовка кабанчиком темно красного цвета h=1,6 метра выше-штукатурка, побелка		окраска масляной краской	белый	—	—
47	электрощитовая	5,27	линолеум часть 9 лист 14 / 2	светло серый	побелка	водоэмульсионная окраска стен	12	—	—	офанерованные, плинтус и наличники покр. масляной краской в цвет стен	—
48	Радиокомната	5,27	линолеум часть 9 лист 14 / 2	светло серый	побелка	водоэмульсионная окраска стен	12	—	—	офанерованные плинтус и наличники покрасить масл. краской в цвет. стен	
49	Гостиная	19,40	паркет покрыть лаком часть 9 лист 14 / 5а	—	подшивной потолок, штукатурка побелка	стены из отборного красного кирпича, остекленная перегородка	—	окраска масляной краской	белый	офанерованные штукатурные откосы и плинтус покрасить масл. краской в цвет стен	
50	Душевая /количество-2 штуки/	2,68 / 5,36	керамическ. плитка часть 9 лист 14 / 4	—	побелка	глазурованная плитка	—	—	—	окраска масляной краской дверей, наличников и плинтусов	69
51	Глажение /-2 этаж/ Чистка /3 этаж/	2,53 / 5,06	линолеум часть 9 лист 14 / 2	светло серый	побелка	глазурованная плитка на высоту 1,8 метра, выше-клеевая окраска белого цвета	—	—	—	окраска масляной краской дверей, наличников и плинтусов	69
52	Уборная /количество-2 штуки/	3,1 / 6,2	керамическая плитка часть 9 лист 14 / 4		побелка	глазурованная плитка	—	—	—	окрасить масляной краской дверь, наличники и плинтус	69
53	Комната персонала	10,29	линолеум часть 9 лист 14 / 2	светло серый	побелка	водоэмульсионная окраска стен масляная окраска дверных откосов	12 / 69	окраска масляной краской	белый	окрасить масляной краской дверь, наличники и плинтус	69
54	Коридор 2 этажа	34,12	линолеум часть 9 лист 14 / 2	светло серый	побелка	водоэмульсионная окраска стен масляная окраска дверных откосов	22 / 69	окраска масляной краской	белый	окрасить масляной краской двери, плинтус и штукатурные откосы	69
55	Коридор 3 этажа	28,57	линолеум часть 9 лист 14 / 2	светло серый	побелка	водоэмульсионная окраска стен масляная окраска дверных откосов	105 / 69	окраска масляной краской	белый	окрасить масляной краской двери, плинтусов и штукатурные откосы	69

Согласовано

Дата | Инв. № | Взамен

Инженер

Арх. Проверил | Пальман | Милашевская | Евко | Макарова

Гл. инж. мат. | Гл. арх. пр. | Гл. инж. пр. | Архитектор

ЦЕНИНЪ жилища г. Москва

1975	Гостиница на 28 места с плоской кровлей	Таблица отделочных работ	Типовой проект 284-5-34	Часть 1	Лист 41

Назначение изделия			Марка изделия	Габариты, см l	h	в	Количество, шт Всего	На этаж 1	2	3	ГОСТ серия	Альбом деревян. изделий часть 10 Раздел	№ листа
			Окна и балконные двери										
Переплеты	Спаренные	Окна подоконные доски	ОС15-18	1749	1464	94	6	2	2	2	ГОСТ11214-65*	—	—
			ПД19-20	1900	42	200	6	2	2	2	ГОСТ17280-71	—	—
			ОС15-15	1471	1464	94	18	6	5	7	ГОСТ11214-65*	—	—
			ПД16-20	1600	34	200	18	6	5	7	ГОСТ17280-71	—	—
			ОС15-12	1146	1464	94	5	2	—	3	ГОСТ11214-65*	—	—
			ПД13-20	1300	34	200	3	—	—	3	ГОСТ17280-71	—	—
			ОС12-12	1146	1164	94	9	7	2	—	ГОСТ11214-65*	—	—
			ПД13-20	1300	34	200	9	7	2	—	ГОСТ17280-71	—	—
			ОС15-05	445	1464	94	1	1	—	—	ГОСТ11214-65*	—	—
			ПД28-20	2800	42	200	1	1	—	—	ГОСТ17280-71	—	—
			ОС15-09	880	1464	94	2	1	1	—	ГОСТ11214-65*	—	—
			ПД10-20	1000	34	200	2	1	1	—	ГОСТ17280-71	—	—
			ОС12-15	1471	1164	94	1	—	1	—	ГОСТ11214-65*	—	—
			ПД16-20	1600	34	200	1	—	1	—	ГОСТ17280-71	—	—
		Дверь	БС22-09 П	875	2199	94	3	1	1	1	ГОСТ11214-65*	—	—
			Л				1	—	—	1			
		Окна	ОС09-15	1471	864	94	2	2	—	—	ГОСТ17280-71	—	—
			ОС06-09	880	564	94	2	2	—	—	ГОСТ11214-65*	—	—
			ИОС-1 П	880	2799	94	1	1	—	—	——	10.6	1
			Л				7	3	4	—			
Переплеты	Раздельный	Окна подоконные доски	ОР15-18	1747	1464	180	6	2	2	2	ГОСТ11214-65*	—	—
			ПД19-25	1900	42	250	6	2	2	2	ГОСТ17280-71	—	—
			ОР15-15	1478	1464	180	18	6	5	7	ГОСТ11214-65*	—	—
			ПД16-25	1600	34	250	18	6	5	7	ГОСТ17280-71	—	—
			ОР15-12	1153	1464	180	5	2	—	3	ГОСТ11214-65*	—	—
			ПД13-25	1300	34	250	3	—	—	3	ГОСТ17280-71	—	—
			ОР12-12	1153	1164	180	9	7	2	—	ГОСТ11214-65*	—	—
			ПД13-25	1300	34	250	9	7	2	—	ГОСТ17280-71	—	—
			ОР15-05	486	1464	180	1	—	1	—	ГОСТ11214-65*	—	—
			ПД28-25	2800	42	250	1	—	1	—	ГОСТ17280-71	—	—

Назначение изделия			Марка изделия	Габариты, см l	h	в	Количество, шт Всего	На этаж 1	2	3	ГОСТ серия	Альбом деревян. изделий часть 10 Раздел	№ листа
1			2	3	4	5	6	7	8	9	10	11	12
Переплеты	Раздельные	Окна подоконные доски	ОР15-09	886	1464	180	2	1	1	—	ГОСТ11214-65*	—	—
			ПД10-25	1000	34	250	2	1	1	—	ГОСТ17280-71	—	—
			ОР12-15	1478	1164	180	1	—	1	—	ГОСТ11214-65*	—	—
			ПД13-25	1300	34	250	1	—	1	—	ГОСТ17280-71	—	—
		Дверь	БР22-09 П	856	219	180	3	1	1	1	ГОСТ11214-65*	—	—
			Л				1	—	—	1			
			ОР09-15	1478	864	180	2	2	—	—	ГОСТ11214-65*	—	—
			ОР06-09	886	564	180	2	2	—	—	ГОСТ11214-65*	—	—
			НОР-1 П	885	2791	200	1	1	—	—	——	—	—
			Л				7	3	4	—		10.6	1
Переплеты	Тройные	Окна подоконные доски	ОЗРС15-18	1757	1463	197	6	2	2	2	ГОСТ16289-70	—	—
			ПД19-35	1900	42	350	6	2	2	2	ГОСТ17280-71	—	—
			ОЗРС15-15	1479	1463	197	18	6	5	7	ГОСТ16289-70	—	—
			ПД16-35	1600	34	350	18	6	5	7	ГОСТ17280-71	—	—
			ОЗРС15-12	1154	1463	197	5	2	—	3	ГОСТ16289-70	—	—
			ПД13-35	1300	34	350	3	—	—	3	ГОСТ17280-71	—	—
			И40-1	1200	874	74	4*	—	1*	3*	——	10.6	17
			ОЗРС12-12	1154	1163	197	9	7	2	—	ГОСТ16289-70	—	—
			ПД13-35	1300	34	350	9	7	2	—	ГОСТ17280-71	—	—
			ИОЗРС-3	455	1463	197	1	1	—	—	——	10.6	2
			ПД28-35	2800	42	350	1	1	—	—	ГОСТ17280-71	—	—
			ИОЗРС-2	885	1463	197	2	1	1	—	——	10.6	2
			ПД10-35	1000	34	350	2	1	1	—	ГОСТ17280-71	—	—
			ОЗРС12-15	1479	1163	197	1	—	1	—	ГОСТ16289-70	—	—
			ПД16-35	1600	34	350	1	—	1	—	ГОСТ17280-71	—	—
			ИОЗРС-2	1463	885	197	2	2	—	—	——	10.6	2
		Дверь	БЗРС22-09 П	875	2198	197	3	1	1	1	ГОСТ16289-70	—	—
			Л				1	—	—	1			
		Окна	ИОЗРС-4	887	563	197	2	2	—	—	——	10.6	2
			ИОЗРС-1	885	2792	197	1	1	—	—	——	10.6	2
			ИОЗРС-1Н				7	3	4	—			

* — Чердачный этаж.

1975	Гостиница на 28 мест с плоской кровлей	Спецификация столярных изделий	Типовой проект 284-5-34	Часть 1	Лист 42

Гласовано | Дата | Инвент | Взамен

Начмаст. | Гл. инж. мас. | Гл. арх. пр. | Гл. инж. пр. | Ст. техн. | Арндт | Пальман | Милашевская | Евк. | Евтеева | Проверил | Милашевская

ЦЕНИНТ жилища г. Москва

Назначение изделия	Марка изделия	Габариты, см l	h	в	Количество шт Всего	На этаж 1	2	3	ГОСТ серия	Альбом дерев. изделий 10 Раздел	№ листа
1	2	3	4	5	6	7	8	9	10	11	12
Двери внутренние (вт.ч погонажные изделия внутренних дверей)											
Сплошные	Д8П	874	2075	74	17+4 0 фан	4+2 0 фан.	6+2 0 фан.	7	ГОСТ6629-74	—	—
	Д8Л				22	7	9	6		—	—
	Д7П	974	2075	74	1	1	—	—		—	—
	ИРО-1	1000	890	74	10фан	10фан	—	—	—	10.6	10
	Д10П	674	2075	74	18	7	5	6	ГОСТ 6629-74	—	—
	Д10Л				9+10ф	3+1ф	3	3		—	—
	Д6П	1174	2075	74	1	1	—	—		—	—
	Д6Л				2	2	—	—		—	—
	ДТ8	886	2088	94	5	2	2	—	Серия 1.135-1 альбом II	—	—
	ДТ8Н				4+10 фан	10фан +1	1	2		—	—
	ДТ9	986	2088	94	1	1	—	—		—	—
	ДТ8Н	886	2088	94	1** оф	—	1** оф	—		—	—
	ДС8	886	1880	94	1*	—	—	1*		—	—
Остекленные	Ф-1	1437	690	94	1	—	1	1*	—	10.6	16
	ДД4.9-8	1376	2088	94	5офан.	3офан	1офан.	1офан.	Серия 1.135-1 альбом II	—	—
	ДД4.9-8Н				1офан.	—	1офан.	—		—	—
Наличники	—	—	—	—	630пм	212пм	2265пм	192	ГОСТ 8242-63*	—	—
Наличник офанерованных дверей	Материал – сосна подлак	—	54	13	30пм	30пм	—	—	ГОСТ 8242-63*	10.6	17
Двери наружные											
Сплошные	Д89-6/8	986	2088	94	1офан.	1офан	—	—	Серия 1.135-1 альбом I	—	—
	Д89-6/8Н				1офан.	1офан	—	—		—	—
Остекленные	Д885,9-3	1476	2388	94	2офан	2офан	—	—		—	—
	Л9	990	990	94	1	—	—	1	Серия 1.135-1 альбом II	—	—
Встроенное оборудование											
Буфетная стойка	—	2530	720	850	1	—	1	—	—	10.6	4
Вешалка	—	1060	150	27	5	5	—	—	—	10.6	6.7
Щитовая перегородка в номере II категории	ИП-1	650	2000	20	1	—	—	1	—	10.6	12
Остекленная перегородка	ИОП-1	4076		74	1	—	1	—	—	10.6	13, 14, 15
Решетка отопительного шкафа	—	1900		38	4	2	2	—	—	10.6	16
Ручка двери	—	900	150	20	12	6	4	2	—	10.6	16
Ручка двери	—	800	150	20	16	8	8	—	—	10.6	16
Крыльцо	—	2300	1815	560	1	—	1	—	—	Часть 1	15

* Дверь в венткамеру.
** ДТ8Н утеплить по месту

Назначения изделия	Марка изделия	Габариты см. l	h	в	Количество шт. Всего	На этаж 1	2	3	ГОСТ серия	Альбом дерев. изделий 10 Раздел	№ листа
1	2	3	4	5	6	7	8	9	10	11	12
Ручка двери	—	400	150	20	12	6	4	2	—	10.6	16
Панель	П-1	710	1970	20	5	5	—	—	—	10.6	16
Панель	П-2	510	1970	20	1	1	—	—	—	10.6	16
Панель	П-3	380	1970	20	1	1	—	—	—	10.5	16
Панель	П-4	250	1970	20	1	1	—	—	—	10.6	16
Панель	П-5	190	1970	20	1	1	—	—	—	10.6	16
Панель	П-6	230	1970	20	6	6	—	—	—	10.6	16
Панель	П-7	730	2180	20	2	2	—	—	—	10.6	16
Панель	П-8	470	1960	20	2	2	—	—	—	10.6	16
Панель	П-9	550	800	40	15	15	—	—	—	10.6	16
Панель	П-10	550	900	40	15	15	—	—	—	10.6	16
Панель	П-11	2000	300	20	24	18	6	—	—	10.6	16
Экран	Э-1	1520	500	20	1	1	—	—	—	10.6	17
Экран	Э-2	2860	500	20	1	1	—	—	—	10.6	17
Вентрешетка	ВР-1	440	440	20	12	12	—	—	—	10.6	17
Вентрешетка	ВР-2	230	440	20	5	—	5	—	—	10.6	17
Поручень	ПД-1	3200	210	55	12	—	—	—	—	10.6	17
Шкаф ревизий	ШВК-1 / ШВК-2	244 / 354	374	47	6 / 2	—	—	6 / 2	—	10.6	17
Погонажные изделия											
Стойки балкона		820	230	60	10шт	6шт.	3шт.	1шт.	—	Часть 9	9,10
Панель	П-12	—	200	20	200 п.м.	—	200 п.м.	—	—	10.6	17
Декоративная доска часов	—	—	260	60	7,2 п.м.	—	—	—	—	Часть 9	4.5
Декоративная доска часов	—	—	220	50	22,2 п.м.	—	—	—	—	Часть 9	4.5
Доски ограждения балкона	—	—	84	40	460,32 п.м.	243,39 п.м.	169,33 п.м.	47,6 п.м.	—	Часть 9	10
Поручень балкона	—	—	170	50	65,76 п.м.	34,77 п.м.	24,18 п.м.	6,8 п.м.	—	Часть 9	9,10
Доска входа	Д-1	3190	200	40	12шт.	12шт.	—	—	—	Часть 9	3
Доска входа	Д-2	3190	100	40	4шт.	4шт.	—	—	—	Часть 9	3
Доска входа	Д-3	800	200	20	12шт.	12шт.	—	—	—	Часть 9	3
Плинтусы	—	—	—	—	439,7 п.м.	199,1 п.м.	115,1 п.м.	125,5 п.м.	ГОСТ 8242-63*		
Разные изделия											
Стойка гардероба	—	900	750	550	1	1	—	—	—	10.6	5
Скамейка	—	2650	400	350	1	1	—	—	—	10.6	5
Стойка регистратуры и почты	—	1420	1050	820	2	2	—	—	—	10.6	8,9
Газетный киоск	—	1500	760	720	1	1	—	—	—	10.6	11

ЦНИИЭП жилища г. Москва

1975

Гостиница на 28 мест с плоской кровлей

Спецификация столярных изделий

Типовой проект 284-5-34

Часть 1

Лист 43

Назначение изделия		Марка изделия	Масса кг	Кол. шт.	Общая масса кг	Альбом рабочих чертежей, часть: серия (раздел)	Альбом рабочих чертежей, часть: № листа
Армированные кирпичные стен	Наружных стен	С-9	0,83	3	2,49	10,7	2
		С-10	1,35	6	8,10		
		С-11	0,60	3	1,8		
		С-12	2,9	17	49,3		
		∟125×8		22,6пм			
	Внутренних стен	С-1	1,23	132	162,36	10,7	2
		С-2	1,10	133	146,30		
		С-3	1,40	16	22,40		
		С-5	1,23	12	14,76		
		С-6	1,49	12	17,88		
		С-7	1,37	12	16,44		
		С-8	0,71	6	4,26		
		С-11	0,60	24	14,4		
		С-4	2,54	6	15,24		
		С-14	0,98	16	13,72		
		поз.24	0,056	920	51,52		
		поз.25	0,19	520	98,80		
		поз.26	0,099	1140	112,86		
		поз.16	3,48	8	27,84		
		А-3	0,24	2	0,48		
		А-4	0,62	1	0,62		
		А-5	0,37	1	0,37		
	Перекрытия	АМ-1	0,46	304	139,84	10,7	3
		АМ-2	0,62	155	96,10		
		А-1	1,388	8	11,104		
		ММ-1	1,7	4	6,8	2,240-1 Вып.2	53
		ММ-2	2,73	3	8,19		
		ММ-3	0,80	6	4,8		
		ММ-5	1,61	2	3,22		
		ММ-8	29,5	1	29,5		54

Назначение изделия		Марка изделия	Масса кг	Кол. шт.	Общая масса кг	Альбом рабочих чертежей, часть: серия (раздел)	Альбом рабочих чертежей, часть: № листа
Монолитные участки	перекрытия	К-1	3,69	8	29,52	10,7	3
		К-2	4,14	3	12,42		
		К-3	5,7	2	11,4		
		К-4	15,33	8	122,64		
		К-5	26,88	6	161,28		
		К-6	8,19	2	16,38		
		К-7	18,06	2	36,12		
		К-8	1,99	3	5,97		
		К-9	6,46	5	32,30		
		К-10	3,78	5	18,90		
		К-11	15,57	6	93,42		
		К-12	12,0	9	10,80		
		поз.1	0,45	4	1,8		
		поз.2	0,23	14	3,22		
		поз.3	0,07	24	1,68		
		поз.4	0,12	36	4,32		
		ММ-6	0,93	7	6,51		
		поз.7	0,36	64	23,04		
		поз.8	0,52	4	2,08		
		поз.9	1,79	4	7,16		
		поз.10	0,33	4	1,32		
		поз.11	1,88	6	11,28		
		поз.12	0,62	14	8,68		
		поз.13	0,09	22	1,98		
		поз.14	0,17	8	1,36		
		поз.20	0,54	5	2,7		
		поз.21	0,22	5	1,1		
		С-13	7,86	2	15,72		
		М-2	0,36	5	1,80		
		К-13	10,32	2	20,64		
		К-14	15,41	1	15,41		
		К-15	1,87	1	1,87		
		К-16	7,99	1	7,99		

Назначение изделия		Марка изделия	Масса кг	Кол. шт.	Общая масса кг	Альбом рабочих чертежей, часть: серия (раздел)	Альбом рабочих чертежей, часть: № листа
Разное		АБ-1	2,7	3	8,1	10,7	6
		АБ-2	2,6	2	5,2		
		СМ-1а	7,26	23	166,98		
		СМ-1	7,34	2	14,68		
		СМ-1б	7,14	4	28,68		
		СМ-2	7,34	9	66,06		
		ОМ-1	21,97	4	87,88		
		ОМ-2	10,49	3	31,47		
		ОМ-3	12,24	1	12,24		
		ОМ-4	14,07	1	14,07		
		ОМ-5	9,94	1	9,94		
		ОМ-6	4,13	2	8,26		
		ОМ-7	13,22	1	13,22		
		ОМ-8	5,31	1	5,31		
		ОМ-9	5,02	1	5,02		
		ОМ-10	—	37,34пм	29,50		
		поз.31	—	1,6 пм.	6,24		
		поз.29	7	1,33	9,33		
		поз.30		16,30пм	116,70		
		поз.49	40	0,22	8,80		
		А-6	0,12	8	0,96		
		КО-1	0,47	77	36,2		
	Конструкция лестниц	ЛВ-1	—	—	978,0	Часть I	18
		ЛН-4	—	—	714,8		39
		поз.27	—	—	82,5		17
	Ограждение лестниц	СМ-3	5,96	16	95,50		
		СМ-4	6,05	3	18,15		
		МД-2	3,54	2	7,08		
		МО-2	3,14	4	12,60		
		МО-3	1,60	1	1,60		
		МО-4	0,44	4	1,76		
		Шайба	0,14	76	10,64		
		МО-5	2,95	10	29,5		
	Подшивн. потолок	—	—	—	1480,0		
	Зонты	—	—	—	163,28	10,7	8
	Телерадиостойки	—	—	—	107,79		
		РМ-13	24,22	1	24,22	10,7	7
		ТМ-1	3,33	4	13,32		
		РМ-12	12,56	1	12,56		9
		РМ-9	40,52	1	40,52		5
		АР-1	0,23	4	0,92		7
		Стяжная муфта	1,20	8	9,6		
		Элементы подвески	—	—			
		МС-1	27,52	1	27,52		5
		МС-2	11,22	2	22,44		5

№ п/п	Марка изделия	Габариты, мм l	в	h	Масса т	Всего	Количество штук на этаж 1	2	3	Покрытие	Развернутая марка изделия	Альбом рабочих чертежей Серия	Выпуск Раздел	№ листа
Наружные стены (для стен толщиной 510 мм)														
1	Б13	1300	120	65	0,025	29	15	5	4	5				1
2	Б15	1550	120	140	0,065	22	12	5	5	—				2
3	Б18	1800	120	140	0,075	71	24	25	22	—				3
4	Б19	1950	120	140	0,085	12	4	4	4	—				4
5	Б22	2200	120	140	0,095	12	4	4	4	—				5
6	БУ13	1300	120	220	0,085	23	15	5	2	1				10
7	БУ15	1550	120	220	0,105	26	3	3	3	17		1.139-1	1	11
8	БУ19	1950	120	220	0,13	10	3	3	2	2				12
9	БП13	1300	380	65	0,240	15	—	—	—	15				25
10	П32	3180	120	400	0,38	13	7	3	—	3				8
11	ОП6-4	640	380	220	0,133	1	1	—	—	—		ИИ-03-02	108	18
12	ОП6-2	640	250	220	0,088	1	1	—	—	—				18
Внутренние стены														
13	Б13	1300	120	65	0,025	56	23	17	16	—				1
14	Б15	1550	120	140	0,065	1	1	—	—	—				2
15	Б18	1800	120	140	0,075	5	3	1	1	—				3
16	БУ13	1300	120	220	0,085	8	4	4	—	—				10
17	БУ15	1550	120	220	0,105	8	6	2	—	—		1.139-1	1	11
18	БУ19	1950	120	220	0,13	9	7	1	1	—				12
19	БУ27	2700	250	220	0,37	1	—	—	1	—				18
20	БП13	1300	380	65	0,080	22	7	8	7	—				25
21	БП18	1800	380	140	0,240	2	1	1	—	—				27
22	БП19	1950	380	140	0,260	1	1	—	—	—				28
23	БУ24Б	2450	120	220	0,16	2	2	—	—	—				17
24	ОП5-2	510	250	140	0,045	2	2	—	—	—		ИИ-03-02	108	18
Лестницы														
25	ЛС30-15	2980	1490	220	1,425	5	—	—	—	—		1.141-1	10	4
26	ЛС15В	1595	290	190	0,13	5	—	—	—	—				30
27	ЛС12Н	1200	290	124	0,068	4	—	—	—	—		1.155-1	1	55
28	ЛС12	1200	360	190	0,133	32	—	—	—	—				19

№ п/п	Марка изделия	Габариты, мм l	в	h	Масса т	Всего	Количество штук на этаж 1	2	3	Покрытие	Развернутая марка изделия	Альбом рабочих чертежей Серия	Выпуск Раздел	№ листа
Перекрытия														
29	ПС60-15	5980	1490	220	2,8	6	1	1	4	—			2	2
30	ПТ60-10	5980	990	220	1,74	13	5	5	1	—			6	4
31	ПС42-15	4180	1490	220	1,94	3	1	1	1	—			7	2
32	ПТ57-10	5680	990	220	1,65	8	8	—	—	—			13	14
33	ПТ39-15	3880	1490	220	1,835	1	—	—	1	—			8	10
34	ПТ39-12	3880	1190	220	1,385	5	2	2	1	—				12
35	ПТ39-10	3880	990	220	1,14	13	4	4	5	—			11	4
36	ПС39-15	3880	1490	220	1,835	22	17	1	4	—		1.141-1	8	6
37	ПС39-12	3880	1190	220	1,385	22	8	4	10	—				8
38	ПТ30-15	2980	1490	220	1,425	2	2	—	—	—			10	8
39	ПТ30-12	2980	1190	220	1,08	7	3	3	1	—				10
40	ПТ30-10	2980	990	220	0,882	30	12	10	8	—			11	8
41	ПС30-15	2980	1490	220	1,425	15	5	1	9	—			10	4
42	ПС30-12	2980	1190	220	1,08	37	11	10	16	—				6
43	ПТ27-15	2680	1490	220	1,29	1	—	—	1	—			12	10
44	ПТ27-12	2680	1190	220	0,97	2	1	1	—	—				12
45	П60	5980	200	500	1,5	4	3	—	—	1		ИИ-03-02	108	55
46	П51	5080	200	500	1,27	4	2	2	—	—		Часть I		
47	П32	3180	120	400	0,38	3	1	2	—	—		ИИ-03-02	108	8
48	П28	2780	120	300	0,25	3	1	—	—	2				
49	П41	4080	200	400	1,02	4	—	—	1	3		Часть 1		
50	БУ19	1950	120	220	0,13	25	7	7	7	4				12
51	Б19	1950	120	140	0,085	21	5	6	8	2		1.139-1	1	4
52	БУ15	1550	120	220	0,105	4	2	2	—	—				11
Покрытие														
53	ПР60-15	5980	1490	300	1,495	6	—	—	—	6			6	5
54	ПР60-12	5980	1190	300	1,325	7	—	—	—	7			6	7
55	ПРК59.12	5860	1190	300	1,305	9	—	—	—	9			2	1
56	ПР63-12	6280	1190	300	1,405	5	—	—	—	5			6	3
57	ПР30-15	2980	1490	300	0,775	11	—	—	—	11			4	5
58	ПР42-15	4180	1490	300	1,065	5	—	—	—	5		1.165-1	4	1
59	ПР42-12	4180	1190	300	0,945	5	—	—	—	5			4	3
60	ПР63-15	6280	1490	300	1,585	12	—	—	—	2			6	1
61	ПР30-12	2980	1190	300	0,685	1	—	—	—	1			4	7
62	ПЗ9-12	3880	1190	220	1,385	3	—	—	—	3		1.141-1	8	4

Согласовано

Инв. № подл. | Подп. и дата | Взам. инв. №

ЦНИИЭП жилища г. Москва

Зорько
Евко

Главный инженер проекта
Начальник сектора
Гл. конструктор
Гл. инженер

1975	Гостиница на 28 мест с плоской кровлей	Спецификация сборных железобетонных изделий выше отметки 0.00	Типовой проект 284-5-34	Часть 1	Лист 45

№№ п/п	Марка изделия	Габариты, мм l	в	h	Масса т	Количество, штук Всего	На этаж 1	2	3	Покрытие	Развернутая марка изделия	Альбом рабочих черт. Серия	Выпуск (раздел)	№ листа
Покрытия														
62	ПГ2-12	4180	1190	220	1.490	2	—	—	—	2		1.141-1	7	3
63	ПГ2-15	4180	1490	220	1.970	1	—	—	—	1				1
	ПС30-12	2980	1190	220	1.08	3	—	—	—	3			10	6
Балконы														
64	ПБ-39-5а	3890	1240	150	1.410	1	1	—	—	—		1.137-3	1	33
65	ПБ-36-5а	3590	1240	150	1.300	1		1	—	—				32
66	ПБ-27-5	2690	1240	150	0.973	1	1	—	—	—				11
67	ПБ-24-5	2390	1240	150	0.863	1	—	1	—	—				9
Наружные стены (для варианта стен толщиной 380 мм)														
68	Б13	1300	120	65	0.025	36	4	—	—	—	32	1.139-1	1	1
69	Б15	1550	120	140	0.065	14	10	3	1	—				2
70	Б18	1800	120	140	0.075	23	9	7	7					3
71	Б19	1950	120	140	0.085	40	14	14	12	—				4
72	Б22	2200	120	140	0.095	12	4	4	4	—				5
73	Б31	3100	120	220	0.205	1	1	—	—	—				8
74	БУ13	1300	120	220	0.085	10	10	—	—	—				10
75	БУ15	1550	120	220	0.105	35	5	6	5	19				11
76	БУ19	1950	120	220	0.130	10	4	5	1					12
77	ПЭ2	3180	120	400	0.38	11	5	3	—	3		ИИ-03-02	108	8
Наружные стены (для варианта стен толщиной 640 мм)														
78	Б13	1300	120	65	0.025	55	18	8	6	23		1.139-1	1	1
79	Б15	1550	120	140	0.065	19	9	8	12	—				2
80	Б18	1800	120	140	0.075	39	12	14	13	—				3
81	Б19	1950	120	140	0.095	16	8	4	4	—				5
82	БУ13	1300	120	220	0.085	25	18	4	2	1				10
83	БУ15	1550	120	220	0.105	26	2	4	2	18				11
84	БУ19	1950	120	220	0.130	10	5	3	2	—				12
85	БП13	1300	380	65	0.08	15	—	—	—	15				25
86	БП15	1550	380	140	0.205	2	2	—	—	—				26
87	БП19	1950	380	140	0.260	17	6	6	5	—				28
88	БП22	2200	380	140	0.295	6	2	2	2	—				29
89	ПЭ2	3180	120	400	0.38	17	9	4	—	4		ИИ-03-02	108	8

№№ п/п	Марка изделия	Габариты мм l	в	h	Масса т	Количество штук Всего	На этаж 1	2	3	Покрытие	Развернутая марка изделия	Альбом рабочих чертежей Серия	Выпуск (раздел)	№ листа
Балконы (для варианта наружных стен толщиной 380мм)														
90	ПБ-39-5а	3890	1240	150	1.410	1	1	—	—	—		1.137-3	1	33
91	ПБ-36-5	3590	1240	150	1.300	1	—	1	—	—				32
92	ПБ-27.4	2690	1140	150	0.873	1	1	—	—	—				3
93	ПБ24-4	2390	1140	150	0.773	1	—	1	—	—				1
Балконы для варианта наружных стен толщиной 640мм)														
94	ПБ-39-6а	3890	1340	150	1.556	1	1	—	—	—		1.137-3	1	43
95	ПБ-36-6	3590	1340	150	1.435	1	—	1	—	—				41
96	ПБ-27-6	2690	1340	150	1.073	1	1	—	—	—				19
97	ПБ-24-6	2390	1340	150	0.953	1	—	1	—	—				17
Панели покрытия (для варианта наружных стен толщиной 380мм)														
98	ПГ2-12	4180	1190	220	1.490	2	—	—	—	2		1.141-1	7	3
99	ПГ2-15	4180	1490	220	1.970	1	—	—	—	1				1
Панели покрытия (для варианта наружных стен толщиной 640мм)														
100	ПГ2-12	4180	1190	220	1.490	1	—	—	—	1		1.141-1	7	3
101	ПГ2-15	4180	1490	220	1.970	2	—	—	—	2				1

47

Инв. № подл. | Подп. и дата | Взам. инв. №

Согласовано

Гл. инженер проекта — Ермолаев
Нач. отдела — Гольман
Гл. архитектор проекта — Жилинская
Н. контр. — Зеленко
Руководитель группы — Зеленко
Инженер — Зеленко
Архитектор — Зеленко

Жилища Москва

ЦНИИЭП

gost.e-ecolog.ru