ТИПОВОЙ ПРОЕКТ
254-1-27М

БОЛЬНИЦА НА 35 КОЕК

СО СТЕНАМИ ИЗ КИРПИЧА
ДЛЯ ТЕРРИТОРИИ I КЛИМАТИЧЕСКОГО РАЙОНА /КРОМЕ IВ ПОДРАЙОНА/

АЛЬБОМ V

ИЗДЕЛИЯ ЗАВОДСКОГО ИЗГОТОВЛЕНИЯ

11408-05

gost.e-ecolog.ru

Отпечатано
в Новосибирском филиале ЦИТП
630006, г. Новосибирск, ул. Лазарева 33/1
Выдано в печать "22" XI 1990 г.
Заказ 1-2107 Тираж 50

Наименование чертежа	№чт черт.	N стр.	Примечание
1	2	3	4
Обложка	—	—	
Титульный лист	—	1	
Содержание альбома	—	2	
Деревянные изделия			
Передаточное окно ИД-4	АСИ-1	3	
Составной плинтус ИД-2. Двери ПК ИД-4	АСИ-2	4	
Шкафные двери ИД-3, ИД-4	АСИ-3	5	
Фрамуга над воротами ИД-5	АСИ-4	6	
Оконный блок ИД-6	АСИ-5	7	
Фрамуга над дверями ИД-7	АСИ-6	8	
Смотровые окна ИД-8, ИД-9	АСИ-7	9	
Фрамуга ИД-10	АСИ-8	10	
Барьерные стойки ИД-11, ИД-12, ИД-13	АСИ-9	11	
Дверь для холодильных камер ИД-15 Общий вид и разрезы	АСИ-10	12	
Дверь для холодильных камер ИД-15 узлы	АСИ-11	13	
Дверь для холодильных камер ИД-15 Детали	АСИ-12	14	
Дверь для холодильных камер ИД-15 Детали	АСИ-13	15	
Дверь для холодильных камер ИД-15 Детали	АСИ-14	16	
Дверь для холодильных камер ИД-15 Детали	АСИ-15	17	
Дверь для холодильных камер ИД-15 Детали. Спецификация	АСИ-16	18	

1	2	3	4
Экран в палатах ИМ-1	АСИ-17	19	
Экран в палатах ИМ-1. Примечание	АСИ-18	20	
Ограждение лестниц ИМ-2, ИМ-3	АСИ-19	21	
Ограждение лестниц ИМ-4. Стремянка ИМ-5	АСИ-20	22	
Звенья пожарной лестницы ИМ-6, ИМ-7, ИМ-8	АСИ-21	23	
Анкеры А-1÷А-4. Накладная деталь НД-1 Каркас КР-1	АСИ-22	24	
Железобетонные изделия			
Цокольные плиты ЦП-1÷ЦП-6	АСИ-23	25	
Плиты пола	АСИ-24	26	
Сантехническая часть			
Железобетонные отопительные панели со сварными регистрами. Подоконная панель ПП-1; ПП-2; ПП-3; ПП-4	ОВТ-1	27	
Железобетонные отопительные панели со сварными регистрами. Узлы	ОВТ-2	28	
Железобетонные отопительные панели со сварными регистрами. Спецификация.	ОВТ-3	29	
Железобетонные отопительные панели со сварными регистрами. Указания по изготовл.	ОВТ-4	30	
Железобетонные отопительные панели со сварными регистрами. Указания по монтажу и установ.	ОВТ-5	31	
Железобетонные отопительные панели со сварными регистрами. Присоединение панели к стояку	ОВТ-6	32	
Кольцевой воздуховод над электроплитой в варочном зале. План и разрез I-I	ОВТ-7	33	
Кольцевой воздуховод над электроплитой в варочном зале. Детали, Спецификация	ОВТ-8	34	Последний лист

1971	Больница на 35 коек для территории I климатического района (кроме IB подрайона)	Содержание альбома	Типовой проект 254-1-27м	Альбом V	Лист —

МЗ СССР ГИПРОНИИЗДРАВ Киевский филиал

Гл. инж. АСТ-3 | Гл. констр. АСТ-3 | Гл. арх. проекта | Гл. арх. гр. | Разработал | Проверил | Конкурс Рала | Рассчитал | Нелепников | Шварцбург | Кривоглаз | Гл. инж. гр. | Голесник | Глазман | Мастилин

Передаточное окно ИД-1

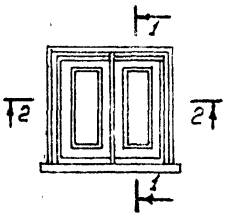

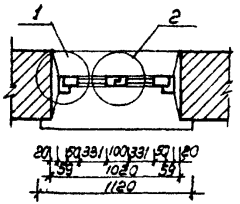

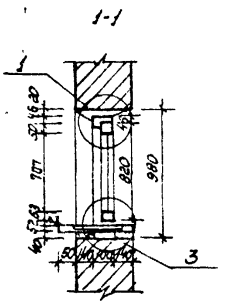

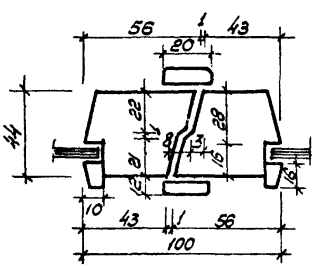

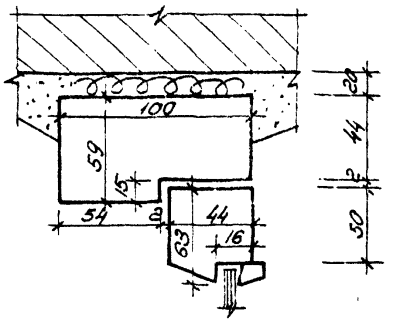

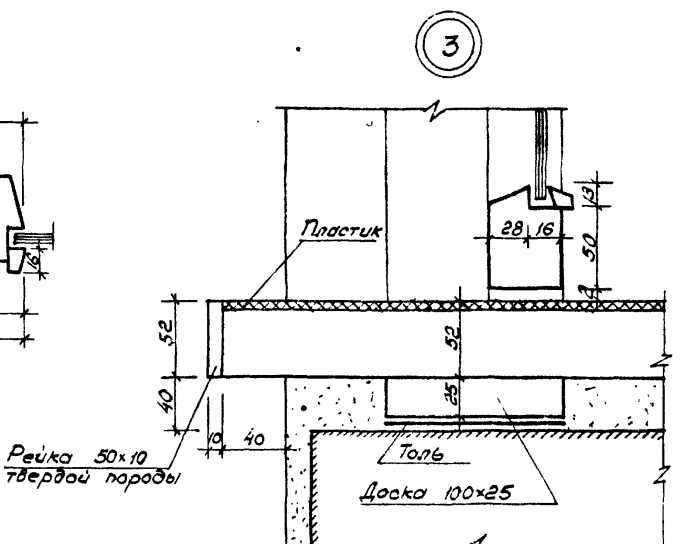

Примечания

1. Размеры даны в мм.
2. Масштаб 1:10; 1:1
3. Материал - сосна влажностью до 12%.
4. Приборы условно не показаны.

1971	Больница на 35 коек для территории I климатического района /кроме IB подрайона/	Передаточное окно ИД-1	Типовой проект 254-1-27м	Альбом V	Лист АСИ-1

МЗ СССР
ГИПРОНИИЗДРАВ
Киевский филиал
Гл. инж. АСМ-3
Гл. арх. проекта
Гл. конст. АСМ-3
Мельников
Кривошеев
Шварцбург
Разработал
Проверил
Копировала
Турба
Голод

Шаблон плинтуса ИД-2

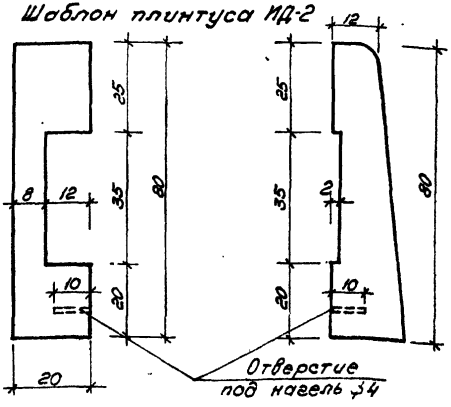

Составной плинтус ИД-2

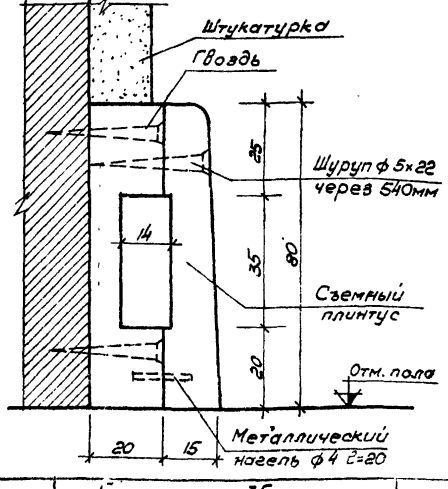

Дверца ПК ИД-14

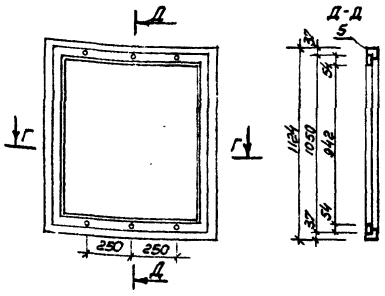

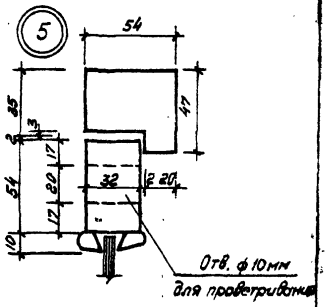

Г-Г

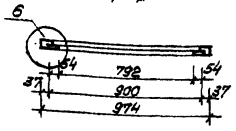

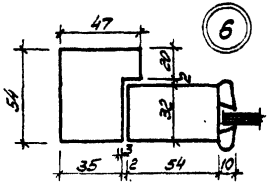

Примечания:

1. Размеры даны в мм.
2. Материал сосна влажностью до 12%
3. Масштаб 1:20; 1:1; 1:2.
4. Приборы условно не показаны.

1971	Больница на 35 коек для территорий I климатического района /кроме IB подрайона/	Составной плинтус ИД-2 и дверца ПК ИД-14	Типовой проект 254-1-27м	Альбом V	Лист АСИ-2

ГИПРОНИИЗДРАВ Киевский филиал

Гл. инж. АСИ-3 | Гл. арх. проекта | Гл. конст. АСИ-3 | Мельников | Кривоглаз | Шварцбург | Разработал | Проверил | Копировала | Журба | Глозман | Голод А.

Шкафные двери ИД-3, ИД-4

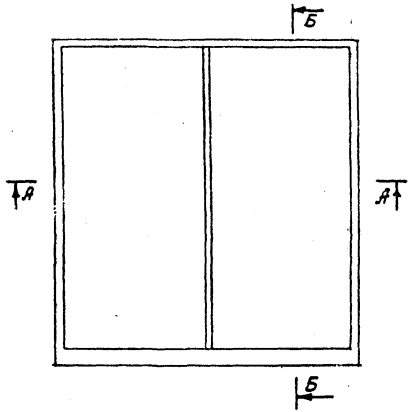

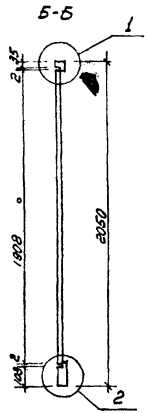

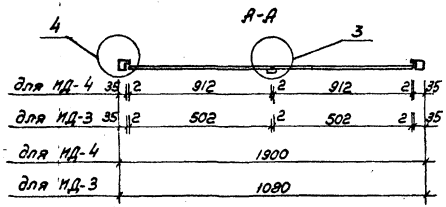

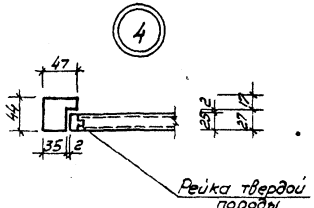

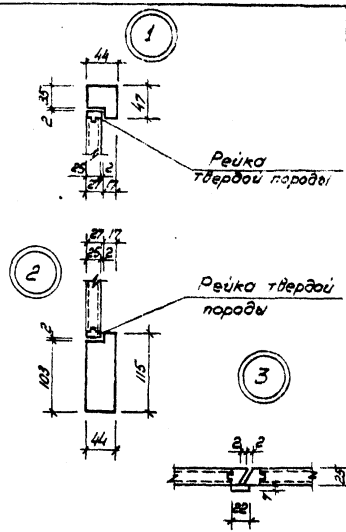

Примечания:

1. Коробка шкафных дверей изготовляется из сосны.
2. Шкафные двери изготовляются из древесно-стружечных плит облицованных строганым шпоном ореха.
3. Лицевые деревянные поверхности покрываются прозрачным нитролаком.

Нач. АСМ-3		Вишневецкий	Рук. арх. сект.		Глазман
Гл. инж. АСМ-3		Мельников	Разработал	Жуба	Журба
Гл. арх. проекта		Кривоглаз	Проверил		Глазман
Гл. конст. АСМ-3		Шварцбург	Копировала		Голод А.

1971	Больница на 35 коек для территории I климатического района /кроме IB подрайона/	Шкафные двери ИД-3, ИД-4	Типовой проект 254-1-27м	Альбом V	Лист АСЦ-3

ИЗ СССР ГИПРОНИИЗДРАВ Киевский филиал

Фрамуга ИД-5

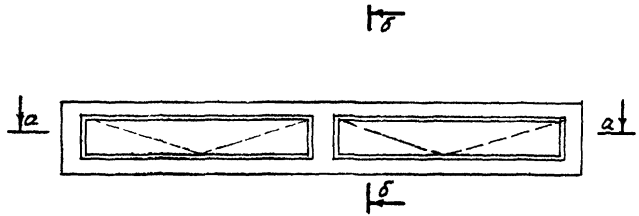

а-а

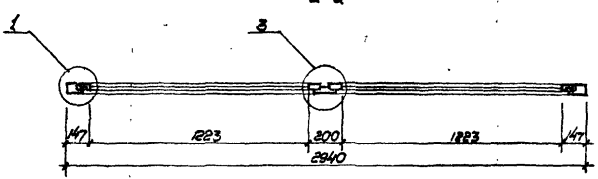

б-б

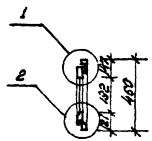

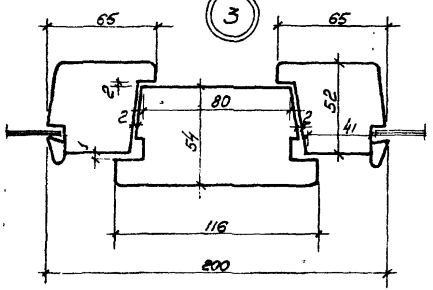

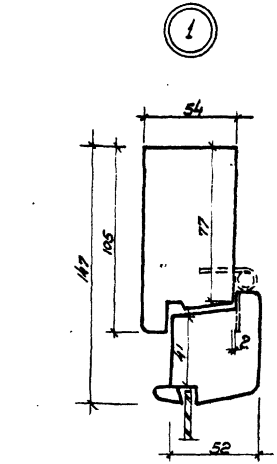

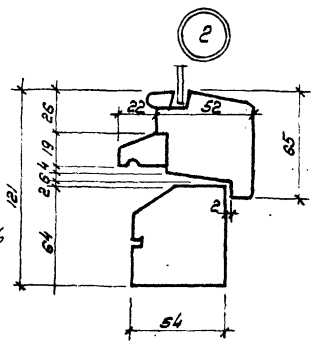

Примечания:

1. Размеры даны в мм.
2. Материал - сосна, влажностью до 12%
3. Масштаб 1:20; 1:2.

Гл. инж. АСМ-3	Мельников	Рукоп. арх. сект.	Глозман		
Гл. арх. проекта	Кривоглаз	Разработал	Колесник		
Гл. конст. АСМ-3	Шварцбург	Проверил	Глозман		
		Копировала	Голод А.		

МЗ СССР
ГИПРОНИЗДРАВ
Киевский филиал

1971	Больница на 35 коек для территории I климатического района /кроме IB подрайона/	Фрамуга над воротами ИД-5	Типовой проект 254-1-27м	Альбом V	Лист АСИ-4

Оконный блок ИД-6

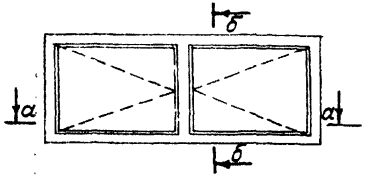

б-б

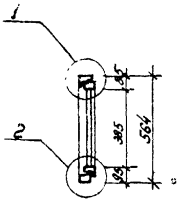

1

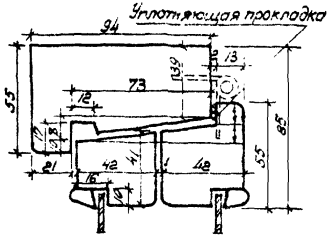

а-а

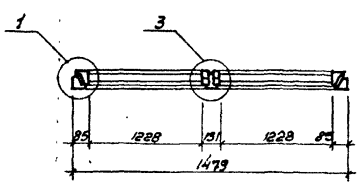

3

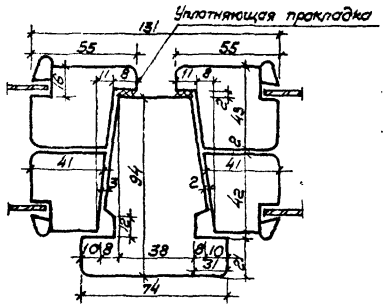

2

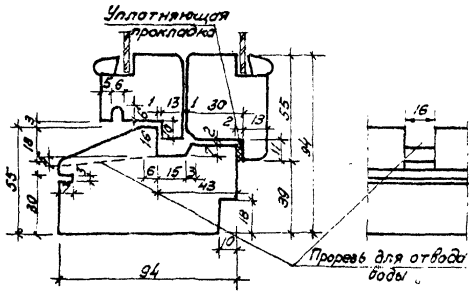

Примечания:

1. Размеры даны в мм.
2. Материал - сосна, влажностью до 12%
3. Масштаб 1:20, 1:2.

1971	Больница на 35 коек для территории I климатического района /кроме IB подрайона/	Оконный блок ИД-6	Типовой проект 254-1-27м	Альбом V	Лист АСИ-5

Гл. инж. АСМ-3 | Гл. арх. проекта | Гл. конст. АСМ-3 | Нач. АСМ-3 | Вишневецкий | Мильниковский | Кривоглаз | Шварцбург | Рук. арх. сект. | Разработан | Проверил | Копировала | Глозман | Колесник | Глозман | Голод А.

ГПИ СССР ИПРОНИИЗДРАВ КИЕВСКИЙ ФИЛИАЛ

Фрамуга ИД-7

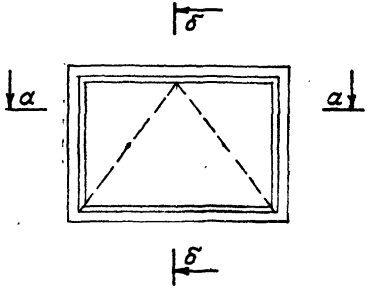

а-а

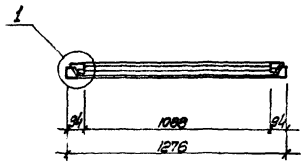

б-б

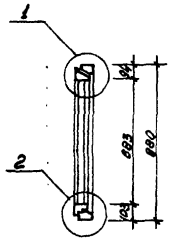

1

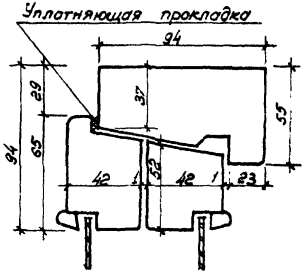

2

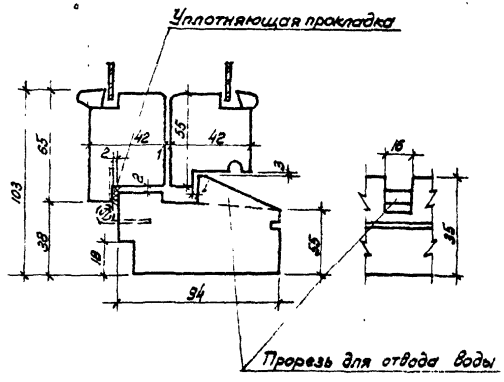

Примечание

1 Размеры даны в мм.
2 Материал - сосна, влажностью до 12%
3 Масштаб 1:20, 1:2.

Нач. АСМ-3	Вишневецкий	Рук.арх.сект.	Глозман		
Гл.инж. АСМ-3	Мельников	Разработал	Колесник		
Гл.арх. проекта	Кривоглаз	Проверил	Глозман		
Гл.конст. АСМ-3	Шварцбург	Копировала	Голод А.		

МЗ СССР
ПРОНИИЗДРАВ
Киевский филиал

1971	Больница на 35 коек для территории I климатического района /кроме IB подрайона/	Фрамуга над дверями ИД-7	Типовой проект 254-1-27м	Альбом V	Лист АСИ-6

Смотровое окно ИД-8

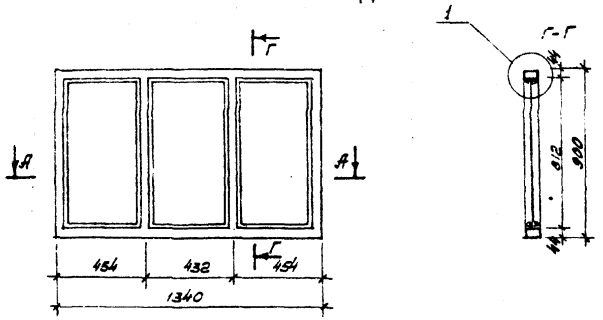

Смотровое окно ИД-9

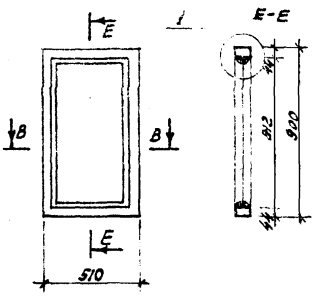

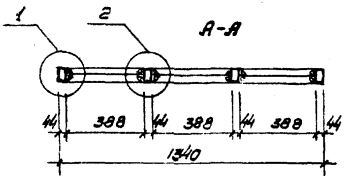

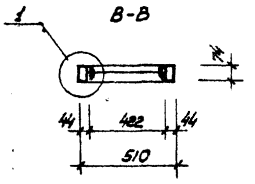

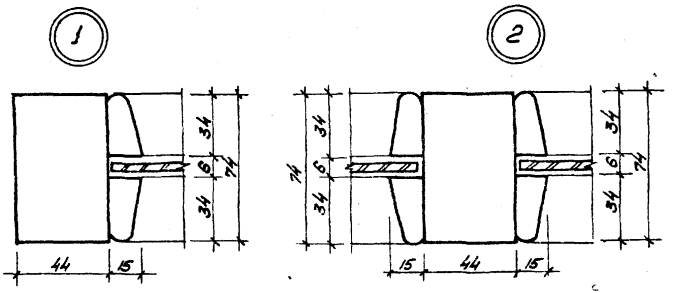

Примечания:

1. Материал - сосна влажностью до 12%
2. Соединения деревянных элементов на гвоздях и на клею.

ПЕЧАТАТЬ.

1971	Больница на 35 коек для территории I климатического района /кроме IВ подрайона/	Смотровые окна ИД-8, ИД-9	Типовой проект 254-1-27м	Альбом V	Лист АСИ-7

МЗ СССР ГИПРОНИИЗДРАВ Киевский филиал

Нач. АСМ-3 Гл. инж. АСМ-3 Гл. арх. проекта Гл. конст. АСМ-3

Дипл. ... Мельников Кривоглаз Шварцбург

Гл. арх. сект. Разработал Проверил Копировала

Журба Глозман Голод А.

Фрамуга ИД-10

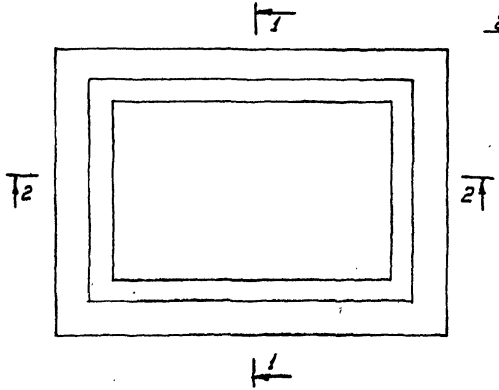

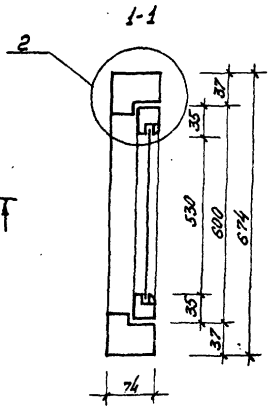

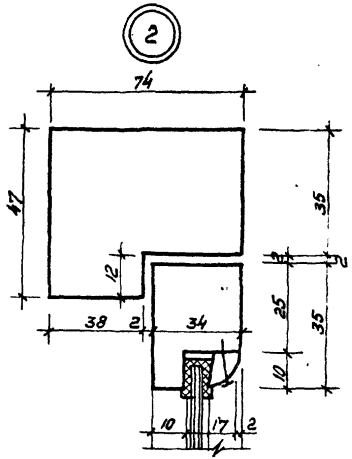

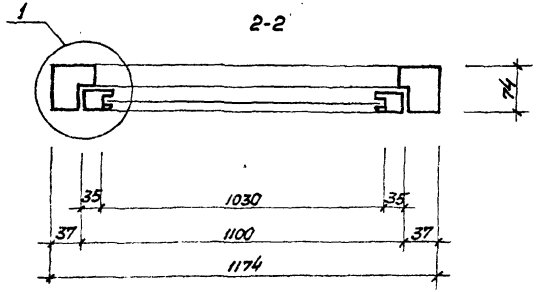

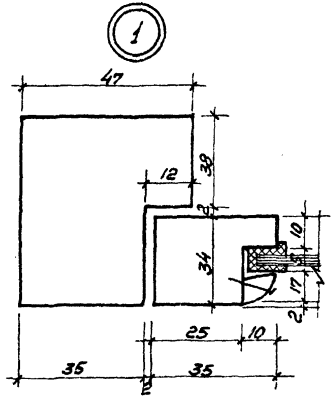

Примечания:

1. Размеры даны в мм.
2. Масштаб 1:20; 1:1.
3. Материал - сосна влажностью до 12%.
4. Приборы условно не показаны.

Нач. АСМ-3	Вишневецкий	Рук. арх. сект.	Глозман
Гл. инж. АСМ-3	Мельников	Разработал	Журбо
Гл. арх. проекта	Хрипков	Проверил	Глозман
Гл. конст. АСМ-3	Шварцбург	Копировал	Голов А.

МЗ СССР ГИПРОНИИЗДРАВ Киевский филиал

1971 | Больница на 35 коек для территории I климатического района (кроме IВ подрайона) | Фрамуга ИД-10 | Типовой проект 254-1-27м | Альбом V | Лист АСИ-8

Барьерная стойка ИД-11, ИД-12

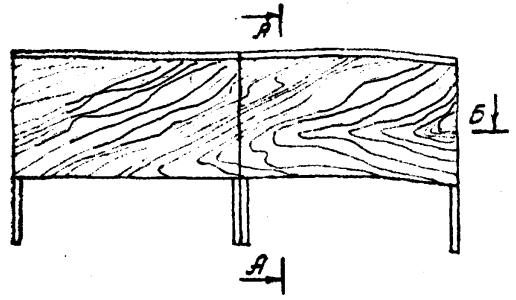

В-В

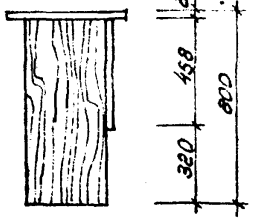

А-А

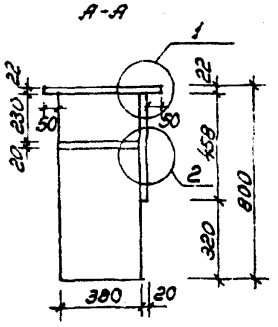

Барьерная стойка ИД-13

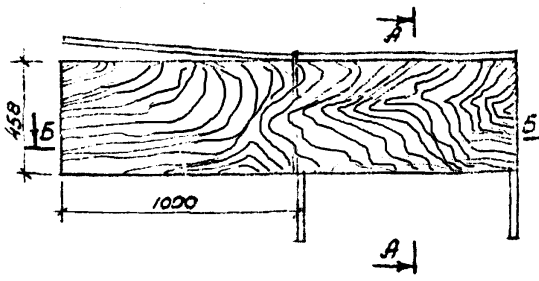

Б-Б

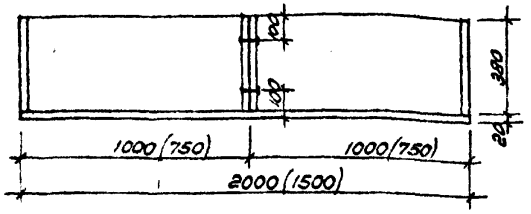

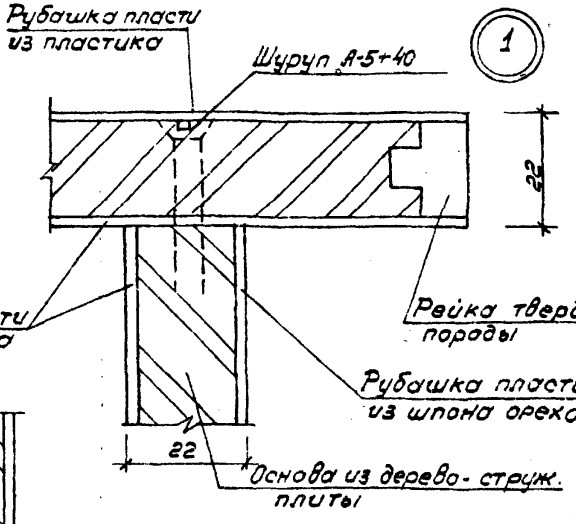

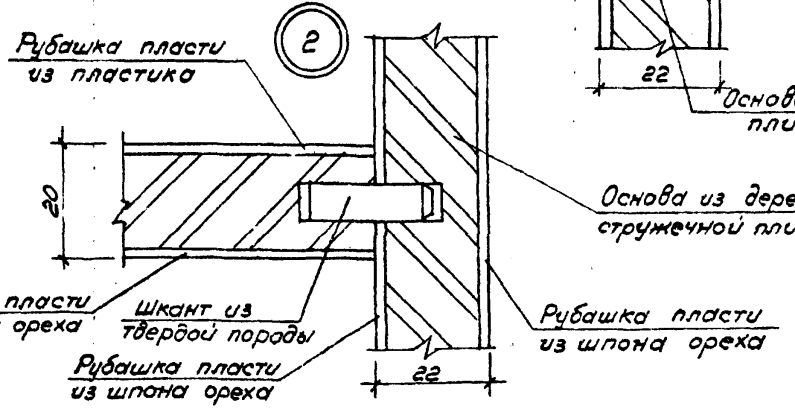

Б-Б

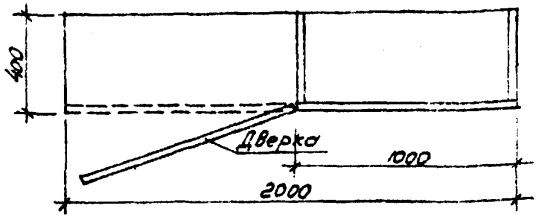

Примечания:

1. Масштабы 1:20, 1:1. Размеры в мм.
2. Барьерные стойки изготовляются из древесно-стружечных плит, облицованных строганным шпоном ореха.
3. Соединение на шкантах и клею.
4. Лицевые деревянные поверхности покрываются прозрачным нитролаком.
5. Крепление дверки и откидной доски к секции производится мебельными навесами на шурупах.
6. Размеры в скобках показаны для ИД-12.

Гл. ин. ж. АСМ-3	Мельников				
Гл. арх. проекта	Кривицкий				
Гл. конст. АСМ-3	Шварцбург				
Разработал	Жулев	Проверил	Куриц	Контролировал	Голод А.

ГПИ Промстройпроект Госстроя СССР
Киевский филиал

1971	Больница на 35 коек для территории I климатического района /кроме IB подрайона/	Барьерные стойки ИД-11, ИД-12, ИД-13	Типовой проект 254-1-27м	Альбом V	Лист АСЦ-9

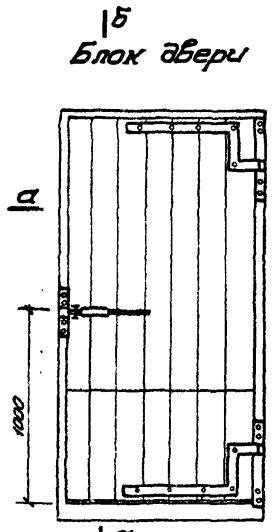

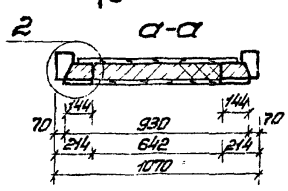

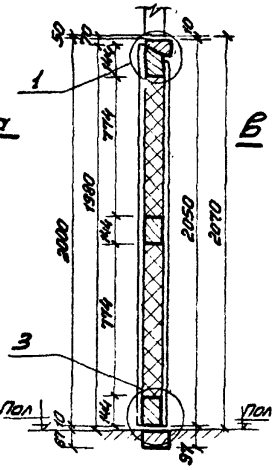

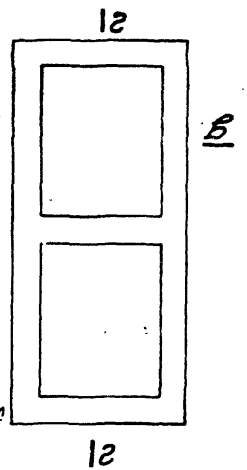

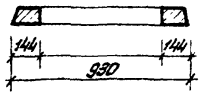



Примечания:

1. Дверь ИД-15 с теплоизоляционным заполнением из минеральной пробки 150мм применяется в холодильных камерах и других аналогичных помещениях.
2. Техним. условия, приемка и маркировка, хранение и транспортировка по ГОСТу 475-70
3. Петля верхняя изготавливается в зеркальном изображении.
4. Вставная ось заводится в отверстия опорной планки на плотной посадке для чего последнюю нагреть, предварительно приварив шайбу к оси.
5. Для изготовления двери применяется сосна.
6. Все размеры - в мм. Масштаб - общие виды М1:20, детали 1:2.
7. Детали и узлы на листах АСН-11, 12, 13, 14, 15

Гл.инж.	Глозман		
Гл.конструктор	Хомячик		
Гл.спец.	Глозман		
Гл.инженер проекта	Гинзбург		
Рук. спец. сект.	Шанкевич		
Разработал	Мельников		
Проверил	Кривошапка		
Н.контр.	Шкарубура		
Копировал		Инв.№	

Госстрой СССР
ГИПРОНИИЗДРАВ
Киевский филиал

1971	Больница на 35 коек для территории I климатического района (кроме I В подрайона)	Дверь для холодильных камер ИД-15 Общий вид и разрезы	Типовой проект 254-1-27м	Альбом V	Лист АСН-10

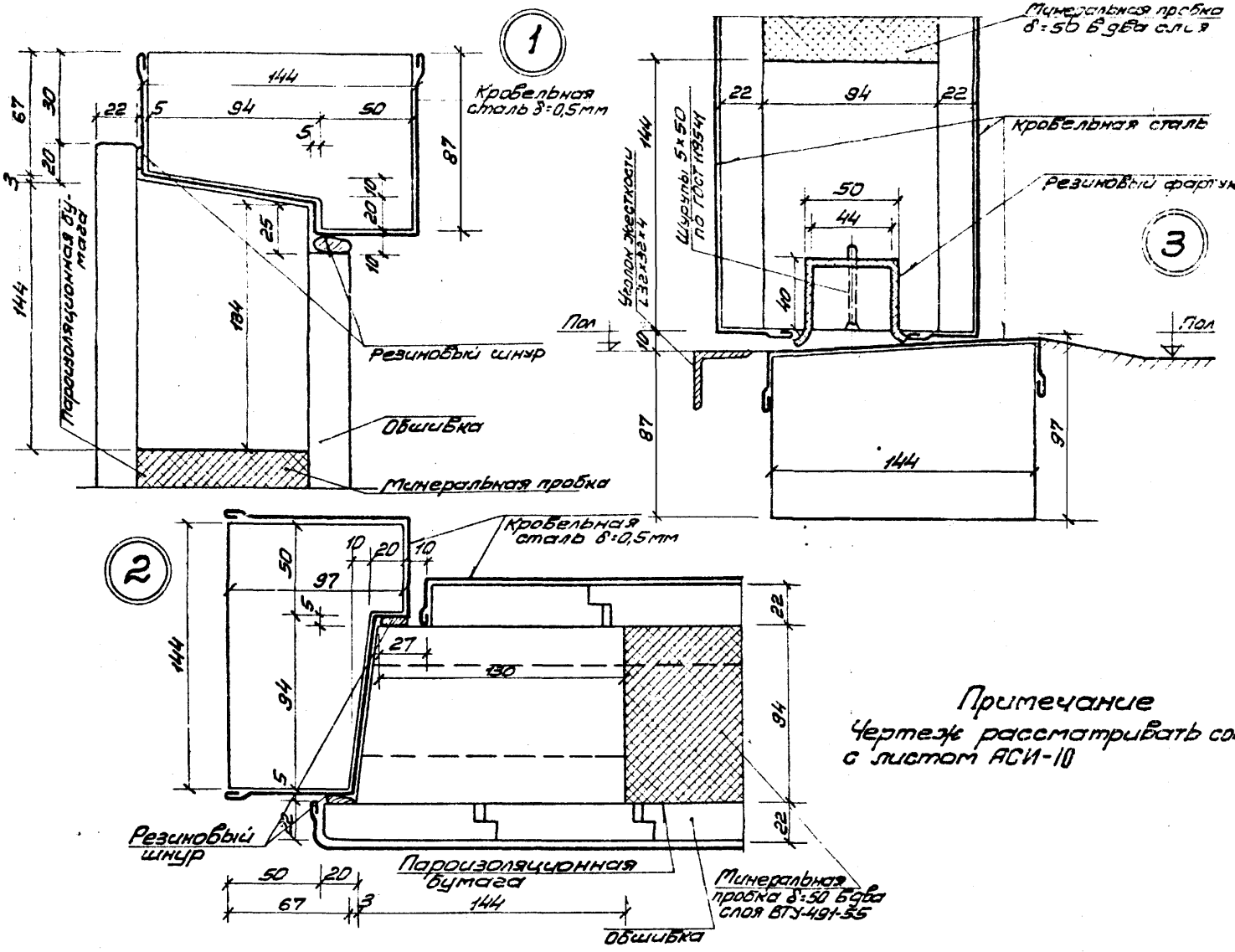

Примечание

Чертеж рассматривать совместно с листом АСИ-10

1971	Больница на 35 коек для территории I климатического района (кроме I В подрайона)	Дверь для холодильных камер ИД-15 Узлы.	Типовой проект 254-1-27м	Альбом V	Лист АСИ-11

ИПРОНИИЗДРАВ Киевский филиал

Нач. АСМ-3 | Гл. инж. АСМ-3 | Гл. арх. пр-та | Гл. констр. АСМ-3 | Вишневецкий | Мельников | Кривоглаз | Шварцбург | Рук. арх. сект. | Разработал | Проверил | Копиров. | Глозман | Колесник | Глозман | Гонтарук

Установка затвора М1:5

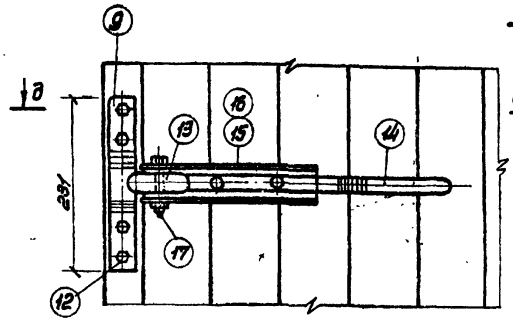

Установка петли М1:5

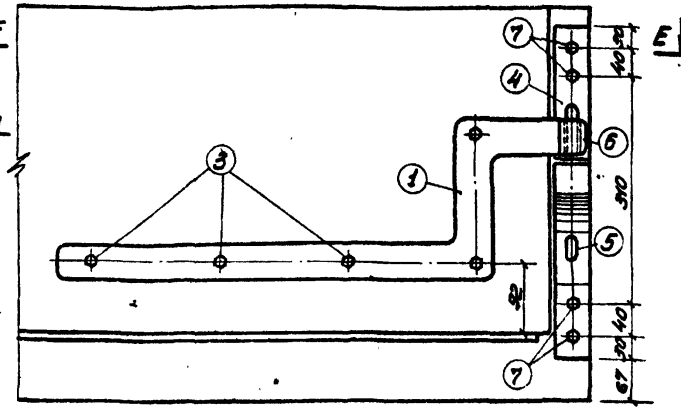

Д-Д

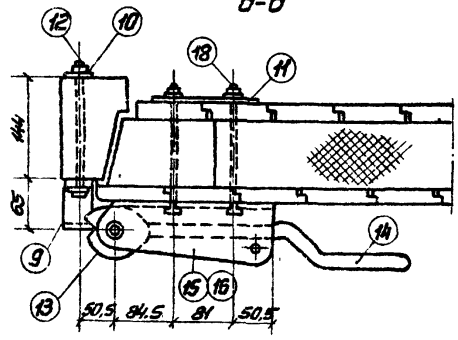

Е-Е

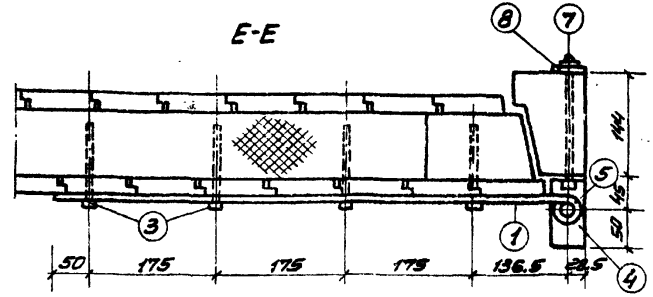

Примечание

Чертежи рассматривать совместно с листом АСИ-10

Спецификация дана на листе АСИ-16

1971	Больница на 35 коек для территории I климатического (пункт I В подрайона)	Дверь для холодильных камер ИД-15 Детали	Типовой проект 254-1-27м	Альбом V	Лист АСИ-18

Нач. АСМ-3		Вишневецкий	Рук. арх. сект.		Глозман
Гл. инж. АСМ-3		Мельников	Разработал		Колесник
Гл. арх. пр-та		Кривоглаз	Проверил		Глозман
Гл. констр. АСМ-3		Шварцбурд	Копиров.		Гонтарук

МЗ СССР
ИПРОНИИЗДРАВ
Киевский филиал

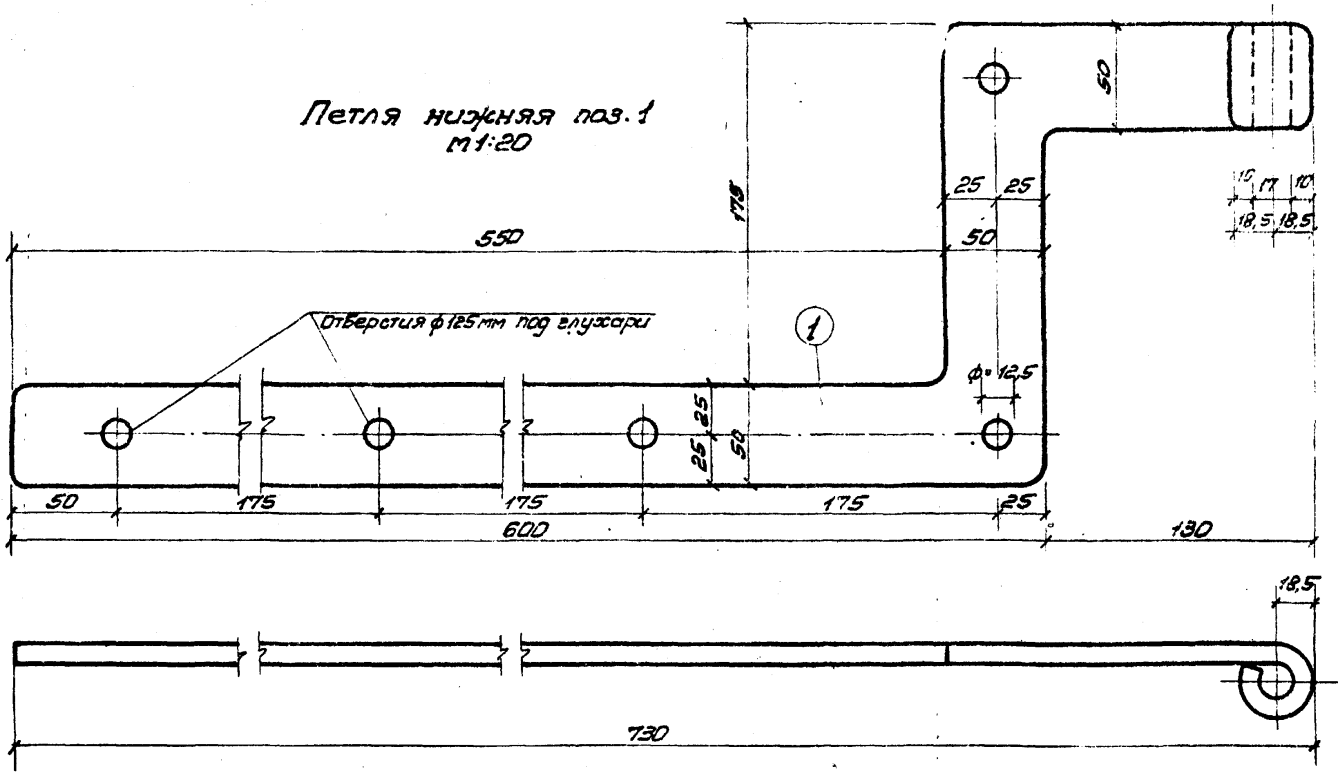

Примечание
Чертеж рассматривать совместно с листом АСИ-10

1971	Больница на 35 коек для территории I климатического района (кроме I В подрайона)	Дверь для холодильных камер ИД-15 Детали	Типовой проект 254-1-27м	Альбом V	Лист АСИ-13

МЗ СССР
ГИПРОНИИЗДРАВ
Киевский филиал

Нач. АСМ-3 | Гл. инж. АСМ-3 | Гл. арх. пр-та | Гл. констр. АСМ-3 | Вишневецкий | Мельников | Кривоглаз | Шварцбург | Рук. арх. сект. | Разработ. | Проверил | Копиров | Глозман | Гантарук

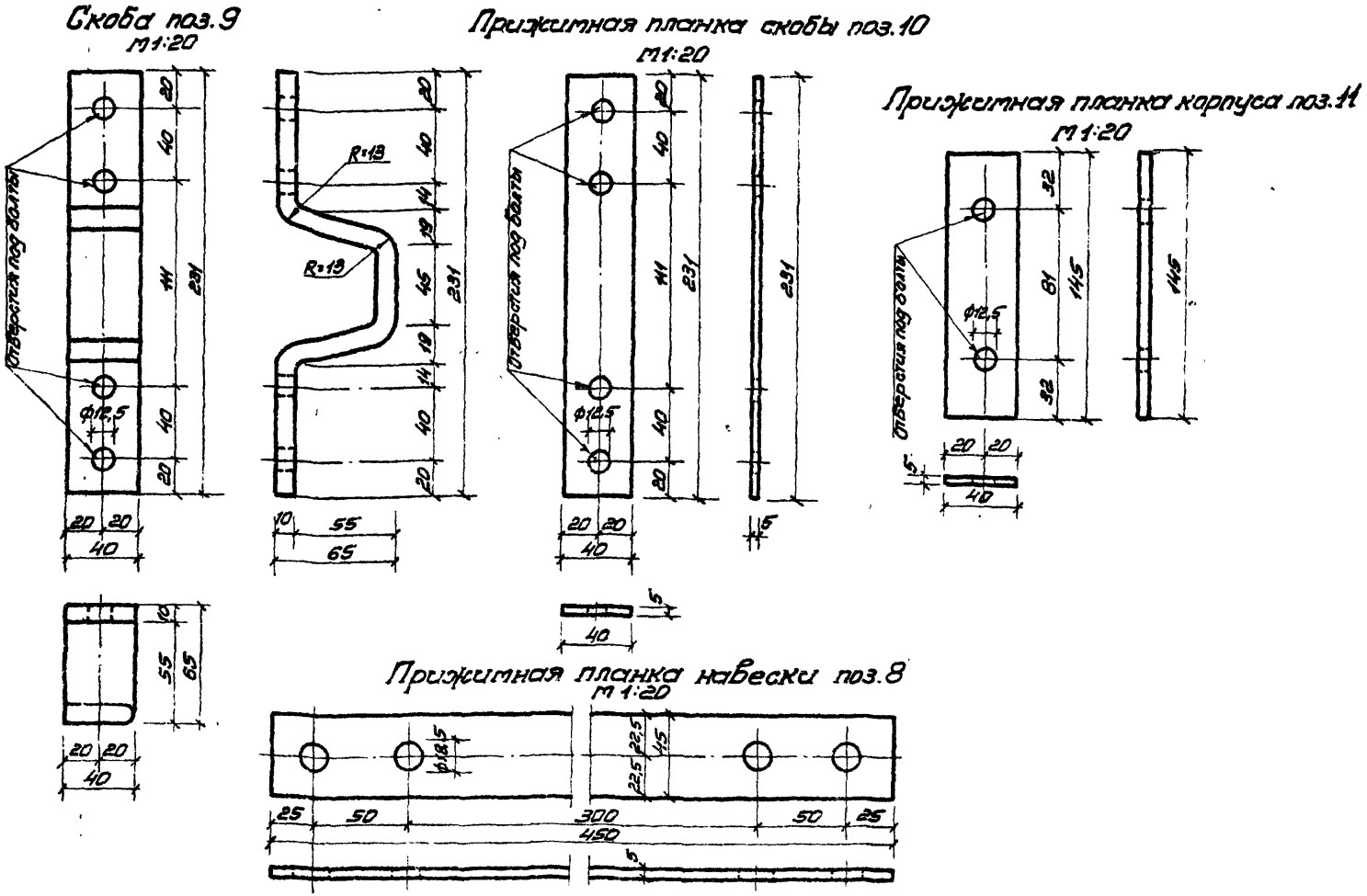

МЗ СССР ГИПРОНИИЗДРАВ Киевский филиал	Нач. АСМ-3	Вишневецкий	Рук. арх. сект.	Глозман	
	Гл. инж. АСМ-3	Мельников	Разработал	Колесник	
	Гл. арх. пр-та	Кривоглаз	Проверил	Глозман	
	Гл. констр. АСМ-3	Шварцбург	Копиров.	Гонтарук	

1971	Больница на 35 коек для территории I климатического района (кроме I В подрайона)	Дверь для холодильных камер ИД-15 Детали	Типовой проект 254-1-27м	Альбом V	Лист АСИ-14

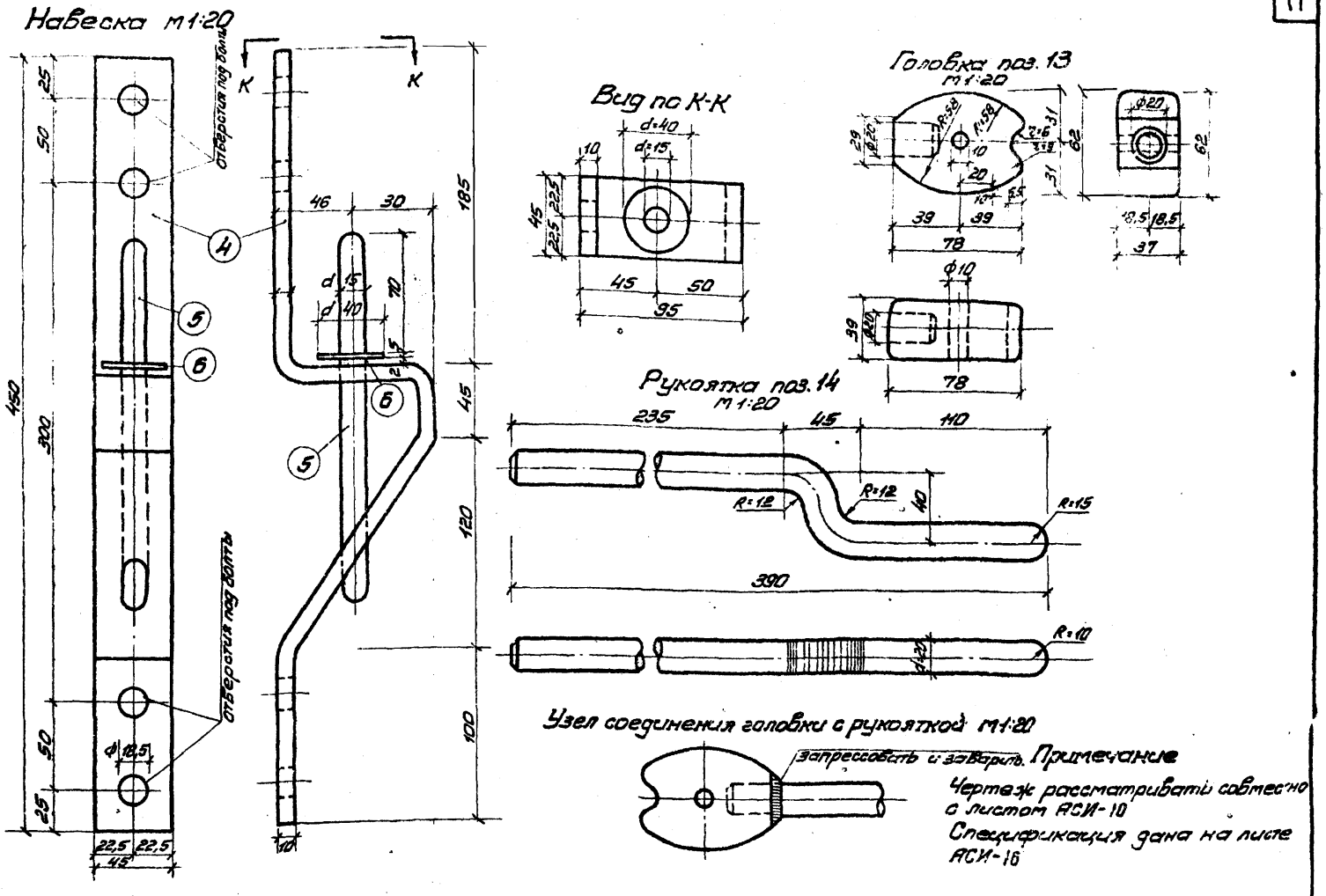

Нач. АСИ-31	Вишневский	Рук. арх. сект.	Глозман		
Гл. инж. АСИ-3	Мелиников	Разработ.	Холесник		
Гл. арх. пр-та	Кривоглаз	Проверил	Глозман		
Гл. конотр. АСИ-3	Шварцбург	Копиров.	Гонтарук		

МЗ СССР
ГИПРОНИИЗДРАВ
Киевский филиал

1971	Больница на 35 коек для территории I климатического района (кроме IВ подрайона)	Дверь для холодильных камер ИД-15 Детали	Типовой проект 254-1-27м	Альбом V	Лист АСИ-15

Корпус /Вариант 1/ поз. 15
м 1:20

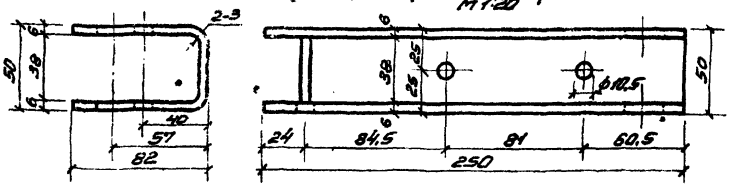

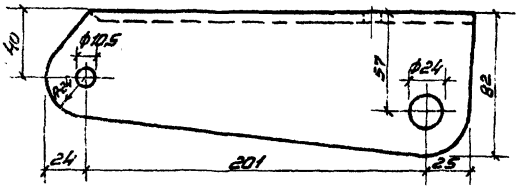

Корпус /Вариант 2/ поз. 16

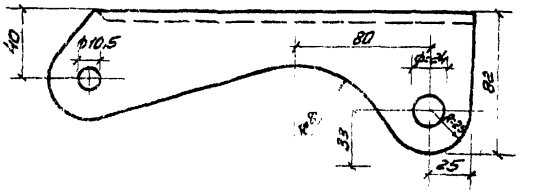

№№ поз.	Наименование	К-во	Материал	Вес	Кр.	Примечан
1	Петля нижняя 50×10 ℓ=920	1	Сталь полосовая	3,59	3,59	
2	Петля верхняя 50×10 ℓ=920	1	"	3,59	3,59	
3	Глухари 12×100	5	Ст.3	0,099	0,495	ГОСТ 11473-65
4	Опорная планка навески 45×10	1	Сталь полосовая	1,99	1,99	
5	Вставная ось ф15; ℓ=215	1	Сталь круглая	0,36	0,36	
6	Шайба оси ф40; толщ. 5	1	Сталь полосовая	0,11	0,11	
7	Болты М18×180	4	Ст.3	0,417	1,66	ГОСТ 7798-62
8	Прижимная планка навески 45×5; ℓ=150	1	Сталь полосовая	0,78	0,78	
9	Скоба 40×10; ℓ=315	1	Сталь полосовая	1,72	1,72	
10	Прижимная планка корпуса 40×5; ℓ=23		Сталь полосовая	0,64	0,64	
11	Прижимная планка корпуса 40×5; ℓ=145	1	Ст.3	0,4	0,4	
12	Болты М12×180	4	Ст.3	0,177	0,708	ГОСТ 7798-62
13	Головка	1	Ст.5	0,16	0,16	
14	Рукоятка ф20; ℓ=415	1	Ст.3	1,1	1,1	
15	Корпус (Вариант 1)	1	Ст.3	1,14	1,14	
16	Корпус (Вариант 2)	1	Ст.3	0,81	0,81	
17	Болт М10×65	1	Ст.3	0,047	0,047	ГОСТ 7798-62
18	Болты М15×16[illegible]	2	Ст.3	0,76	0,32	ГОСТ 7798-62

Примечание

Чертеж рассматривать совместно с листом АСИ-10

МЗ СССР ГИПРОНИИЗДРАВ Киевский филиал	АСМ-3	Вишневецкий	Рук.арх.сект.	Глозман	
	Ж.АСМ-3	Мельников	Разработал	Колесник	
	Гл.арх.пр-та	Кривоглаз	Проверил	Глозман	
	Гл.констр.АСМ-3	Шварцбург	Копиров	Гонтарук	

1971	Больница на 35 коек Территории I климатического района (кроме IВ подрайона)	Дверь для холодильных камер ИД-15 Детали, спецификация.	Типовой проект 254-1-27м	Альбом V	Лист АСИ-16

Экран в палатах ИМ-1

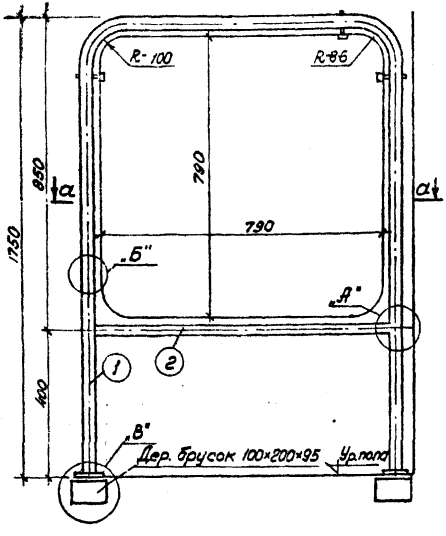

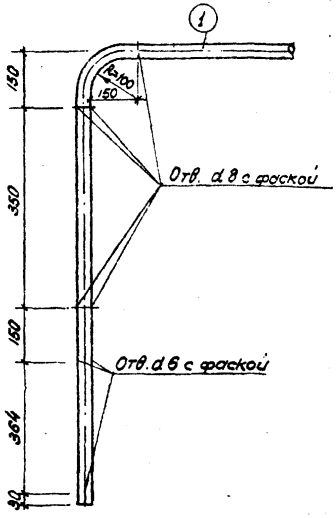

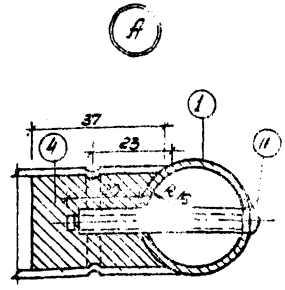

а-а

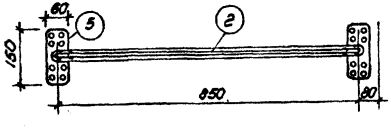

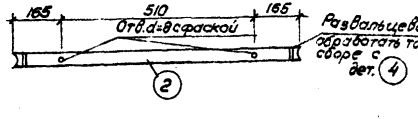

Примечание

1. Все размеры в мм, масштаб 1:10; 1:1.
2. Дюралюминиевые трубы полируются, стальные детали никелируются с последующей располировкой плоскостей обозначенных ◆
3. Заполнением экрана может служить сталинит, оргстекло, слоистый пластик и бакелизированная фанера светлых тонов (размер листа 790×790).
4. Крепление экрана производится к деревянным брускам, заложенным в подготовку пола.

1971	Больница на 35 коек для территорий Климатического района /кроме IВ подрайона/	Экран в палатах ИМ-1	Типовой проект 254-1-27м	Альбом V	Лист АСИ-17

ГИПРОГОРНИИЗДРАВ Киевский филиал

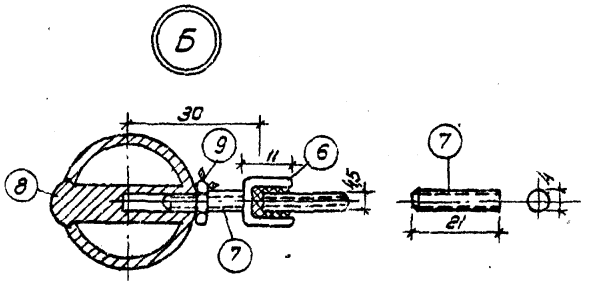

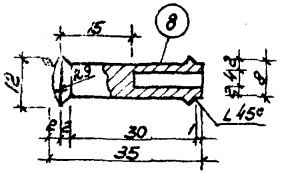

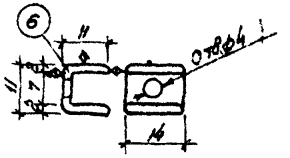

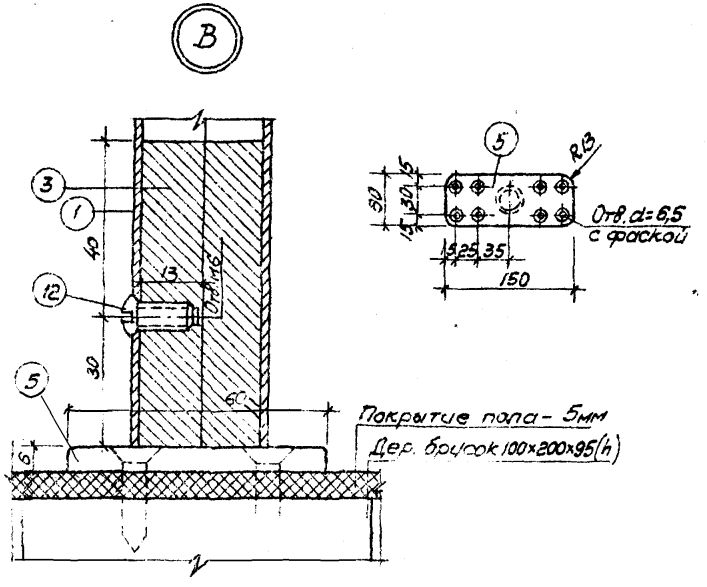

Спецификация металла на 1 элемент

Марка эл-та	N поз.	Сечение	Длина мм	К-во шт. т	К-во шт. н	Вес в кг. Одной поз.	Вес в кг. Всех поз.	Вес в кг. Элемента	Примечание
ИМ-1	1	Ø32×2	3338	1	—	1,710	1,710	5,335	Труба дюратим. ГОСТ 1947-52
	2	"	84С	1	—	0,444	0,444		
	3	Ø28	70	2	—	0,34			
	4	"	40	2	—	0,193			
	5	-60×6	150	2	—	0,43	0,860		
	6	-14×2	30	8	—		0,353		
	7	Ø4	21	8	—		0,017		
	8	Ø12	35	8	—		0,249		
	9	Гайка М4		8			0,009		
	10	Шуруп М6×50		16			0,71		
	11	Винт М6×12		2			0,21		
	12	М6×12		2			0,007		

Гл. инж. АСМ-3	Винниченкий			
Гл. арх. проекта	Мельников			
Гл. конст. АСМ-3	Кравцова			
Рук. арх. сект.	Разработал	Проверил	Копировал	
Гл. инж. АСМ-3	Гозман	Коленчик	Гозман	Попов А.

СССР
ГИПРОЗДРАВ
Киевский филиал

1971	Больница на 35 коек для территории I климатического района (кроме IB подрайона)	Экран в палатах ИМ-1 Спецификация.	Типовой проект 254-1-27м	Альбом V	Лист АСИ-18

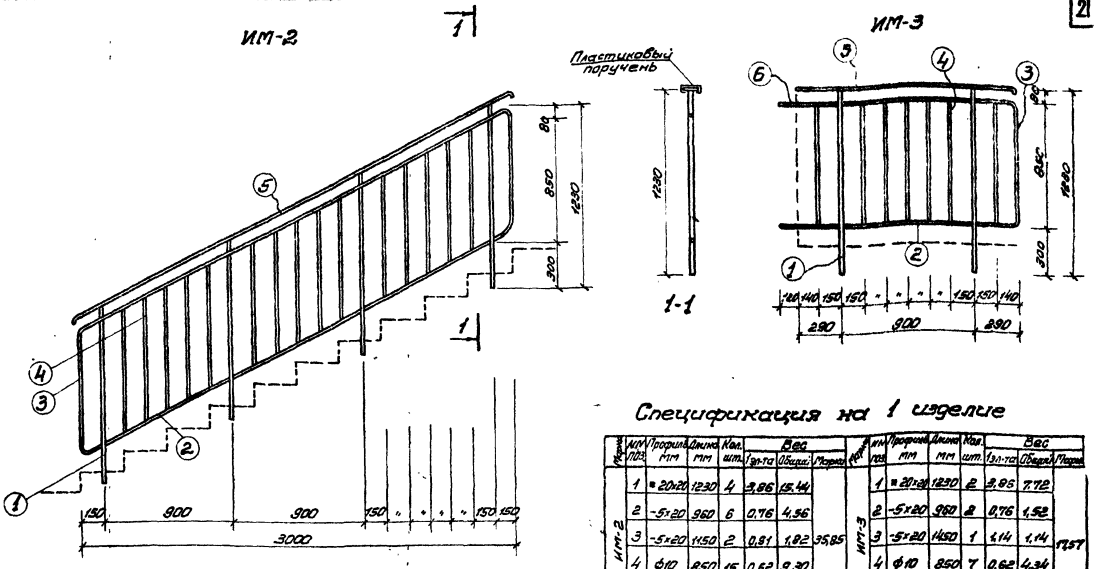

Спецификация на 1 изделие

Марка	№№ поз.	Профиль мм	Длина мм	Кол. шт.	Вес 1 эл-та	Вес Общий	Вес Марка
ИМ-2	1	■20×20	1230	4	3,86	15,44	35,85
	2	-5×20	960	6	0,76	4,56	
	3	-5×20	1150	2	0,81	1,82	
	4	ф10	850	15	0,62	9,30	
	5	-5×36	3350	1	4,73	4,73	
ИМ-3	1	■20×20	1230	2	3,86	7,72	17,57
	2	-5×20	960	8	0,76	1,52	
	3	-5×20	1450	1	1,14	1,14	
	4	ф10	850	7	0,62	4,34	
	5	-5×36	1500	1	2,21	2,21	
	6	-5×20	410	2	0,32	0,64	

Примечания

1. Сварные швы зачистить.
2. Размеры даны в миллиметрах

Нач. АСМ-3	Гл. инж. АСМ-3	Гл. арх. пр-та	Гл. конструк. АСМ-3	Рук. арх. сект.	Разработ.
Вишневецкий	Мельников	Кривоглаз	Шворцбург	Чан	Глозман
Проверил	Кольцов	Контрольн.			

МЗ СССР
ГИПРОНИКЗДРАВ
Киевский филиал

1971	Больница на 35 коек для территории I климатического района (кроме I В подрайона)	Ограждения ИМ-2, ИМ-3	Типовой проек 254-1-27 м	Альбом V	Лист АСЦ-19

Стремянка ИМ-5

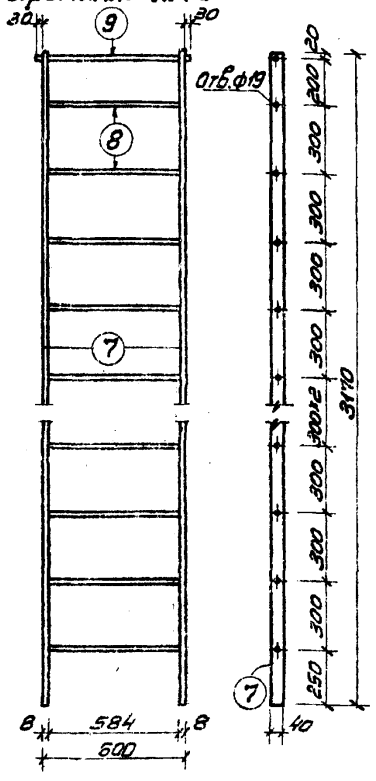

Ограждение ИМ-4

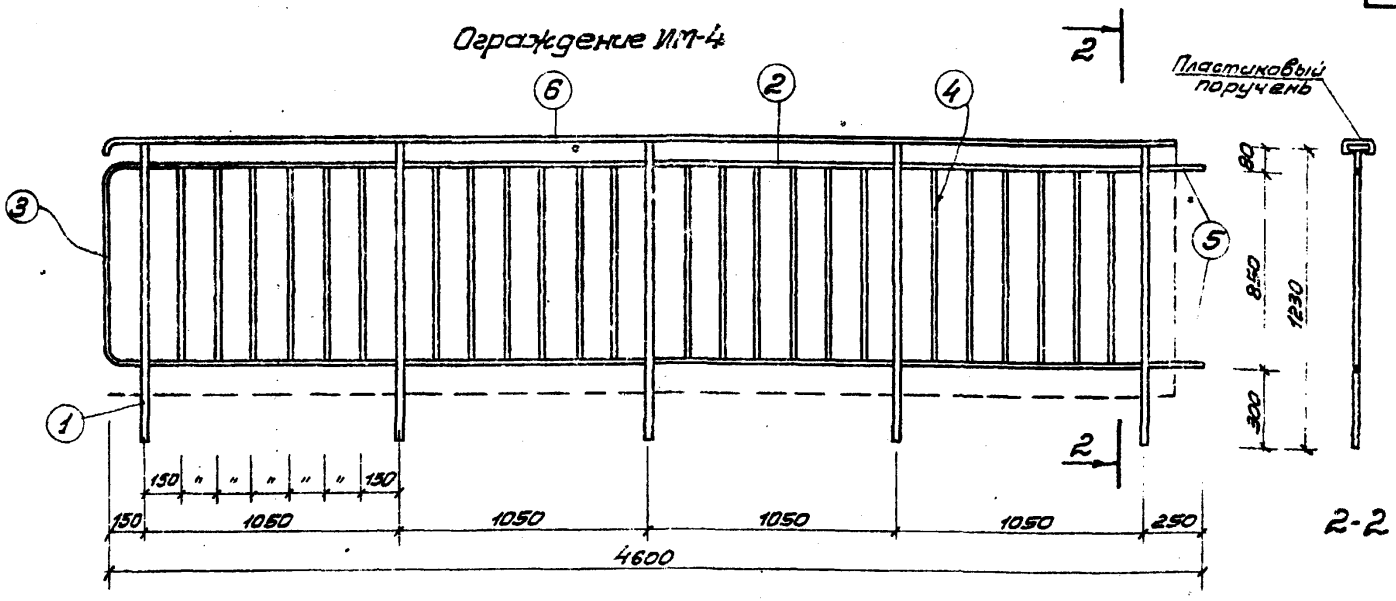

Деталь сопряжения скобы со стремянкой

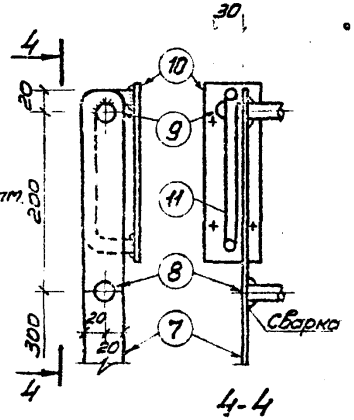

Скоба

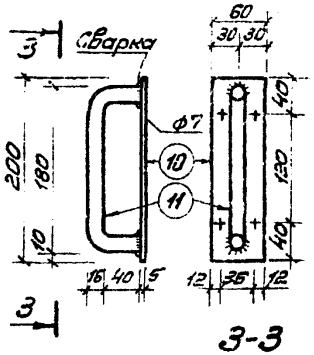

Примечания

1. Сварные швы зачистить.
2. Все сварные швы толщиной 6 мм.
3. Материал стремянки Ст.0
4. Размеры даны в миллиметрах.

Спецификация на одно изделие

Марка	N поз.	Профиль мм	Длина мм	Кол. шт.	Вес 1 эл.	Вес общ.	Марка
ИМ-4	1	∠20×20	1230	5	3.86	19.30	48.69
	2	-5×20	1050	8	0.85	6.80	
	3	-5×20	1150	1	0.91	0.91	
	4	Ф10	850	24	0.62	14.80	
	5	-5×20	250	2	0.20	0.40	
	6	-5×36	4600	1	6.48	6.48	
ИМ-5	7	-8×40	3170	2	7.97	15.94	30.94
	8	Ф18	600	10	1.20	12.00	
	9	—"—	660	1	1.32	1.32	
	10	-5×60	200	2	0.47	0.94	
	11	Ф16	240	2	0.37	0.74	

197	Больница на 35 коек для территории I климатического района (кроме I Б подрайона)	Ограждение ИМ-4 Стремянка ИМ-5	Типовой проект 254-1-27т	Альбом V	Лист АСУ-20

ГИПРОНИИЗДРАВ Житомирский филиал

Нач. Сломан
Гл. спец. Хусид
Рук. гр. Шварцбург
Разработал Кривелевич
Проверил Шварцбург
Н. контр. Шварцбург
Гл. инж. проекта Шварцбург
Гл. архитектор проекта Шварцбург

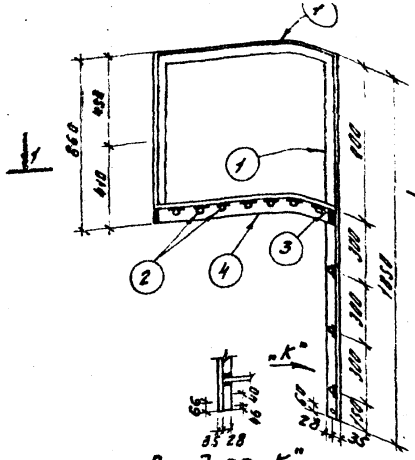

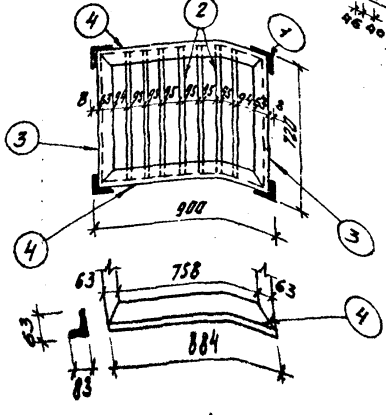

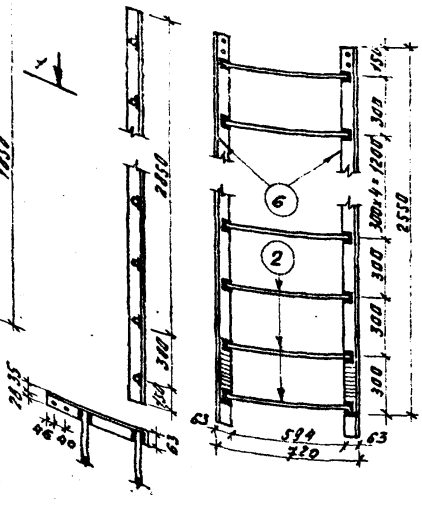

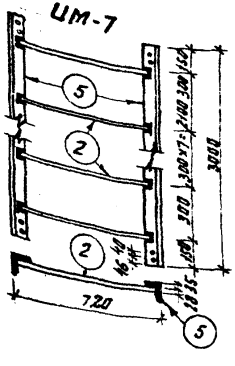

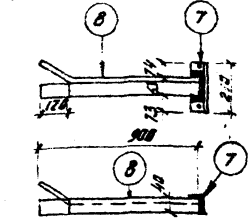

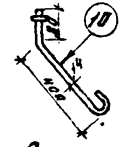

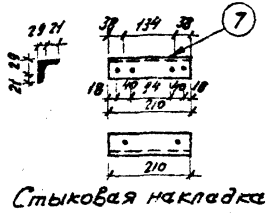

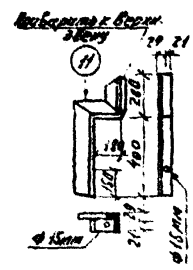

Спецификация металла на 1 изделие

Наим. эл-та	№ поз.	Сечение	Длина мм	Кол. шт.	Вес в кг: 1 эл-та	Вес в кг: всех эл-тов	Масса изд.
ИМ-6	1	∠63×63×6	3220	2	18.4	36.8	63.56
	2	⌀18 АIII	688	14	1.36	4.36	
	3	∠63×63×6	704	2	4.02	8.04	
	4	∠63×63×6	884	2	5.05	10.1	
ИМ-7	2	⌀18 АIII	688	14	1.36	19.04	49.16
	5	∠63×63×6	3088	2	17.7	35.4	
ИМ-8	2	⌀18 АIII	688	14	1.36	19.04	47.50
	6	∠63×63×6	2858	2	16.3	32.6	
Консоль	7	∠50×50×5	218	1	0.79	0.79	4.96
	8	∠63×40×6	938	1	4.17	4.17	
Анкер	10	⌀14 АI	558	1	0.61	0.61	0.61
Узелок	11	∠50×50×5	788	1	2.55	2.95	2.95

Примечание

1. Пожарная лестница собирается из отдельных звеньев на строительном дворе и устанавливается на место с заделкой консолей на цементном растворе в заранее оставленных гнездах.
2. Все отверстия для стыков сверлить ⌀10мм.
3. Связь отд. звеньев осуществлять стыковыми накладками и болтами ⌀8мм.

1971	Больница на 35 коек для территории I климатического района (кроме IB подрайона	Звенья пожарной лестницы ИМ-6, ИМ-7, ИМ-8	Типовой проект 254-1-27м	Альбом V	Лист АСК-21

Госстрой СССР
ГИПРОНИИЗДРАВ
Киевский филиал

Нач. ИСМ-3
Гл. инж. ИСМ-3
Гл. арх. пр-та
Гл. констр. ИСМ-3

Инженер-строит. Мельников
Рук. арх. сект. Кривоблоз
Рук. группы Гиндин
Гл. конструктор Шварцбург

Гипронииздрав СССР
Киевский филиал
Нач. АСМ-3 Лидман
Гл. инж. АСМ-3 Волосова
Гл. арх. пр-та Гольперин
Рук. арх. сект. Кравцов
Разработал Мальников
Проверил Крыболаз
Гл. констр. АСМ-3 Шварцбург

А-1

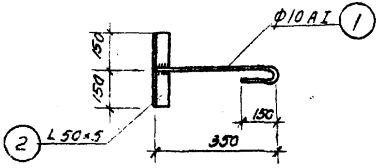

А-4

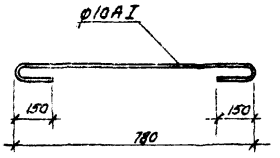

А-2

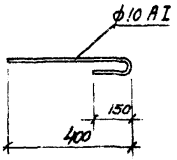

НД-1

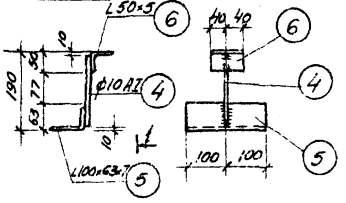

А-3

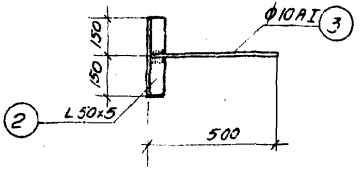

КР-1

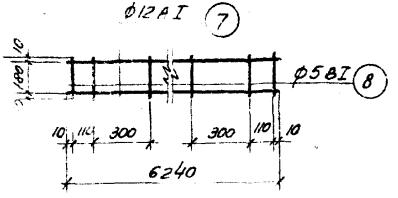

Спецификация стали на один элемент

Марка элемента	N поз.	Сечение Профиль	Длина мм	Колич. шт Т	Колич. шт Н	Вес, кг одной поз.	Вес, кг всех поз.	Вес, кг элемента	Примечание
А-1	1	ф10 AI	550	1	–	0,34	0,34	1,47	
	2	L 50×5	300	1	–	1,13	1,13		
А-2		ф10 AI	600	1	–	0,37	0,37	0,37	
А-3	2	L 50×5	300	1	–	1,13	1,13	1,44	
	3	ф10 AI	500	1	–	0,31	0,31		
А-4		ф10 AI	1180	1	–	0,73	0,73	0,73	
НД-1	4	ф10 AI	170	1	–	0,10	0,10	2,14	
	5	L 100×63×7	200	1	–	1,74	1,74		
	6	L 50×5	80	1	–	0,30	0,30		
КР-1	7	ф12 AI	6240	2	–	5,54	11,08	12,00	
	8	ф5 BI	200	23	–	0,04	0,92		

Примечания:

1. Каркас КР-1 изготовить при помощи точечной сварки в соответствии с ГОСТ 10922-64.
2. Сварку анкеров и накладного элемента произвести электродами Э42 с высотой шва $h_ш = 6$ мм

197	Больница на 35 коек для территории (климатич. подрайона) (кроме IВ подрайона)	Анкеры А-1÷А-4. Накладная деталь НД-1 Каркас КР-1	Типовой проект 254-1-27 м	Альбом V	Лист АСИ-22

1-1 ЦП-1; ЦП-2

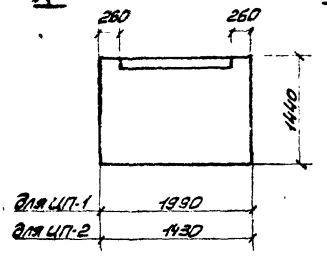

2-2

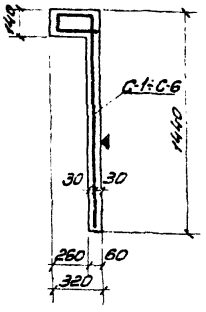

1-1

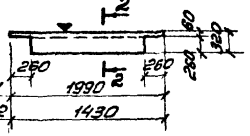

3-1 ЦП-3÷ЦП-6; ЦП3-1; ЦП5-1

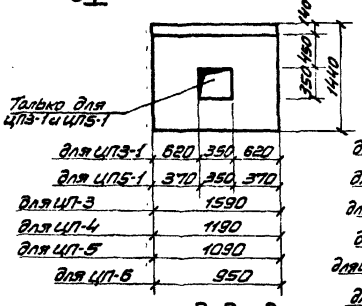

3-3

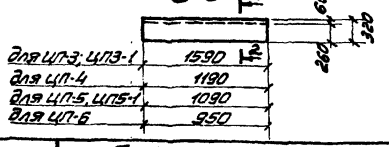

С-1÷С-6

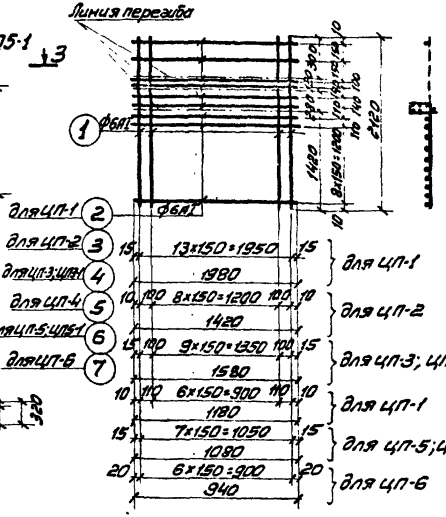

Спецификация арматурной стали на один элемент

Марка элемента, кол. на элем.	Эскиз	№ позиции	Ø класс мм	Длина, мм	Количество штук: в одном изделии	в одном элементе	Общая длина, м	Выборка арматуры на один элемент: Ø класс, мм	Общая длина, м	Общий вес, кг
ЦП-1 (С-1 шт.1)		1	2120	Ф6АI	2,120	14	14	29,6	6АI	61,2	13,6
		2	1980	6АI	1980	16	16	31,6			
ЦП-2 (С-2 шт.1)	См. Выше	1	См. Выше	6АI	2120	11	11	23,3	6АI	45,0	10,4
		3	1420	6АI	1420	16	16	22,7			
ЦП-3 ЦП3-1 (С-3 шт.1)	См. Выше	1	См. Выше	6АI	2120	12	12	25,4	6АI	50,7	11,3
		4	1580	6АI	1580	16	16	25,3			
ЦП-4 (С-4 шт.1)	См. Выше	1	См. Выше	6АI	2120	9	9	19,0	6АI	37,9	8,4
		5	1180	6АI	1180	16	16	18,9			
ЦП-5 ЦП5-1 (С-5 шт.1)	См. Выше	1	См. Выше	6АI	2120	8	8	17,0	6АI	34,3	7,6
		6	1080	6АI	1080	16	16	17,3			
ЦП-6 (С-6 шт.1)	См. Выше	1	См. Выше	6А-I	2120	7	7	14,9	6АI	30,0	66,5
		7	940	6АI	940	16	16	15,1			

Показатели на один элемент

Марка элемента	Вес, т	Марка бетона	Объем бетона м3	Расход стали, кг
ЦП-1	0,60	200	0,24	13,6
ЦП-2	0,40	200	0,16	10,4
ЦП-3 ЦП3-1	0,47	200	0,19	11,3
ЦП-4	0,37	200	0,15	8,4
ЦП-5 ЦП5-1	0,32	200	0,13	7,6
ЦП-6	0,30	200	0,12	66,5

Примечания

1. Поверхность, отмеченная ▼ должна быть гладкой под покраску.
2. В местах отверстий арматуру вырезать по месту

Нач. НОП-3 Вышинский
Гл. инж. АСМ-3 Тепленький
Гл. арх. по-ту Журавлев Кривобородов
Гл. констр. АСМ-3 Шварцбург
Проектировал Шварцбург Гинзбург
Чертил Шварцбург
Контроль Шварцбург

ГИПРОНИИЗДРАВ МЗ СССР Киевский филиал

1971

Больница на 35 коек для территории I климатического района (кроме IВ подрайона)

Цокольные плиты ЦП-1 ÷ ЦП-6

Типовой проект 254-1-27т | Альбом V | Лист АСИ-23

ПП-1; ПП-2

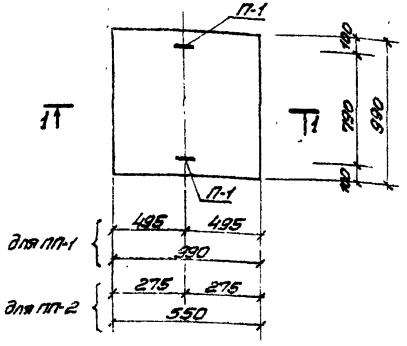

1-1

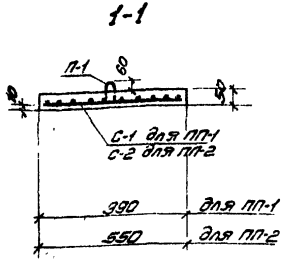

С-1; С-2

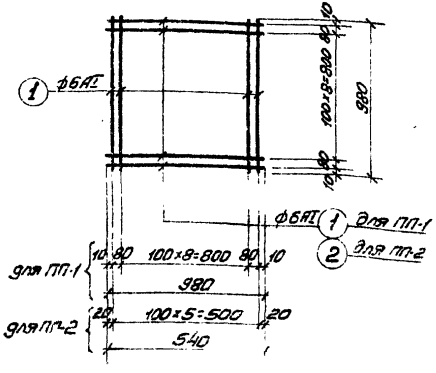

П-1

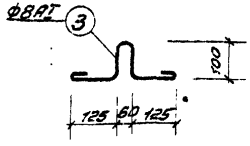

Спецификация арматурной стали на один элемент

Марка элемента, кол. шт.	Марка, № чертежа, кол. элем. в изд.	№ позиции	Эскиз	ф класс, мм	Длина, мм	Количество стержней: в одном изделии	в одном элементе	Общая длина, м	ф класс, мм	Общая длина, м	Общий вес, кг
ПП-1	С-1	1	980	6АI	980	22	22	21,6	6АI	21,6	4,8
	шт.1								8АI	1,3	0,52
		3	См. данный лист	8АI	660	1	2	1,3		Итого	5,3
ПП-2	С-2	1	980	6АI	980	6	6	7,8	6АI	13,74	3,1
	шт.1	2	540	6АI	540	11	11	5,94	8АI	1,3	0,52
										Итого	3,6
	П-1 шт.2	3	См. данный лист	8АI	660	1	2	1,3			

Выборка арматурной стали на один элемент

Показатели на один элемент

Марка элемента	Вес т	Марка бетона	Объем бетона м3	Расход стали, кг
ПП-1	0,13	200	0,05	5,3
ПП-2	0,075	200	0,03	3,6

Примечание

1. Плита рассчитана на нормативную нагрузку 1000 кг/м² с учетом собственного веса.

1971	Больница на 35 коек для территории I климатического района (кроме IБ подрайона)	Плиты пола ПП-1, ПП-2	Типовой проект 254-1-27т	Альбом V	Лист АСИ-24

ГИПРОНИЗДРАВ Киевский филиал

Гл. инж. АСМ-3 Шкарин
Гл. спец. по АСМ-3 Шкарин
Гл. констр. АСМ-3 Шкарин
Нач. АСМ-3 Шкарин
Конструк. Шкарин
Конструк. Шкарин
Проектир. Шкарин
Главный инж. Шкарин
Половой Шкарин

Подоконные панели (пг-15; пг-20; пг-25, пг-30)

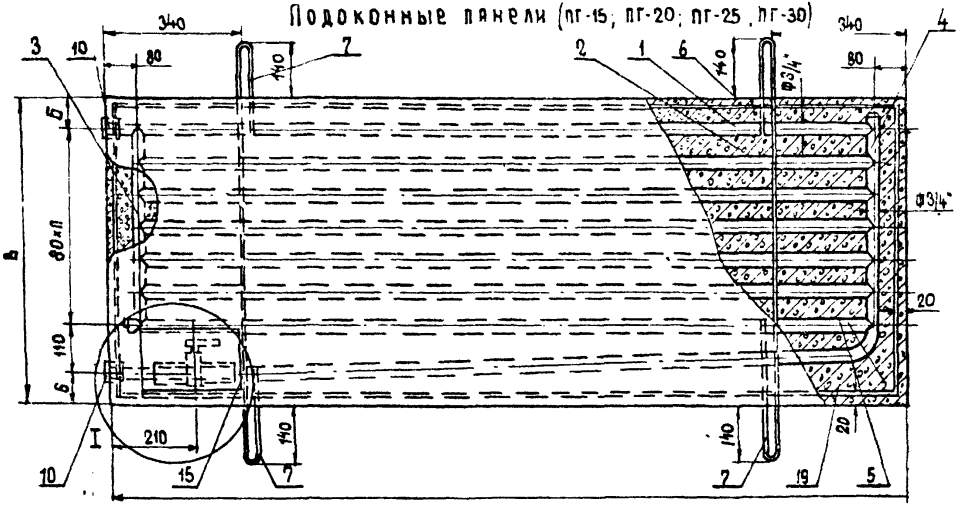

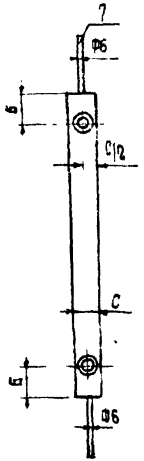

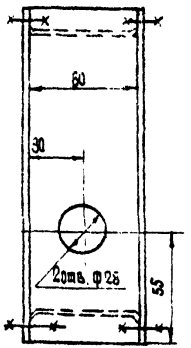

Рамка м1:2

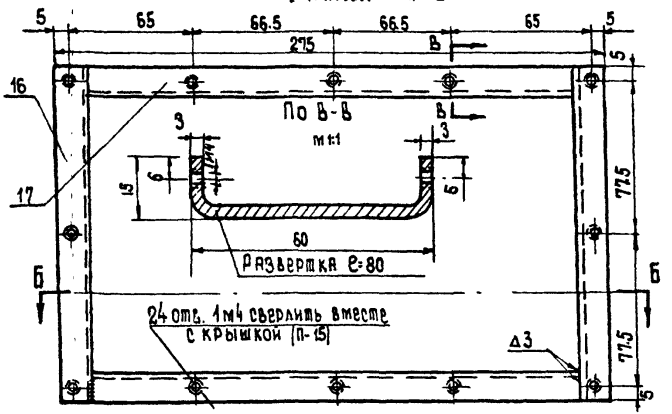

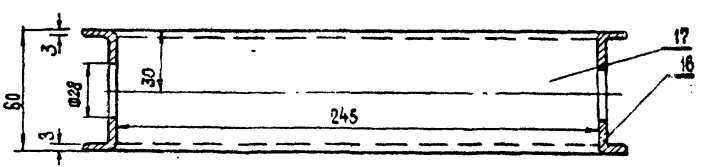

Примечания:

1. Настоящие чертежи заимствованы из альбома типовых деталей, разработанных „Гипроздравом" г. Москва.

1971	БОЛЬНИЦА НА 35 КОЕК для территории I^го климатического района (кроме I В подрайона)	Железобетонные отопительные панели со сварными регистрами. Подоконная панель пг-1, пг-1.5, пг-2, пг-2.5, пг-3	Типовой проект 254-1-27м	Альбом V	Лист ОВТ-1

МЗ СССР ГИПРОНИИЗДРАВ Киевский филиал

Нач. АСМ-3 Гл. инж. АСМ-3 Гл. арх. пр-та Рук. сантехн.

Вишневецкий Мельников Кривоглаз Финкельберг

Примеиил Проверил Копировала

Сандлер Бунин Савицкая

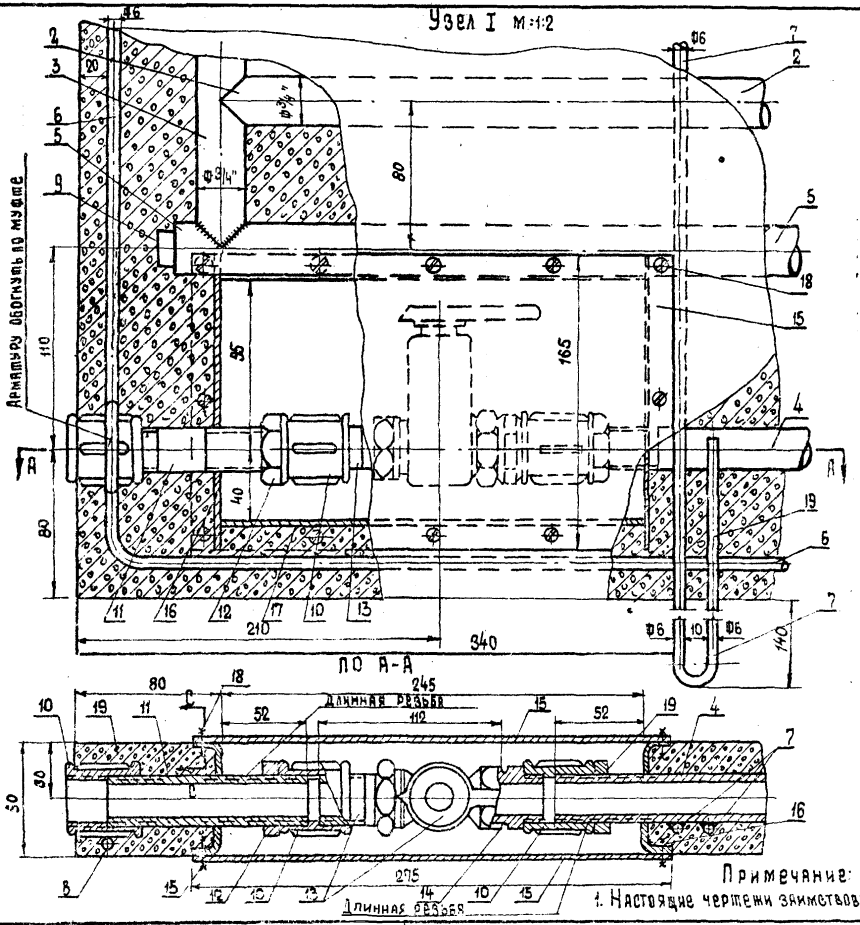

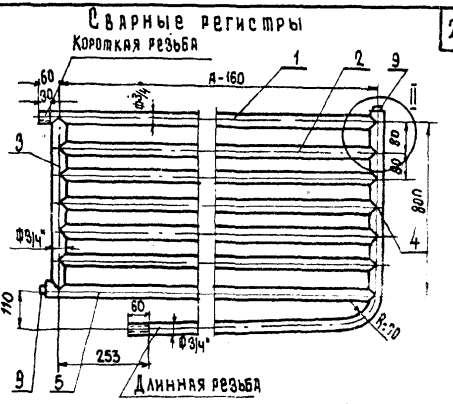

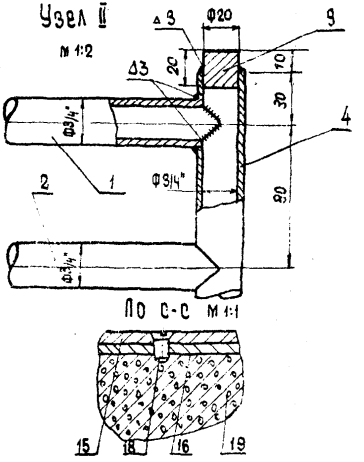

Примечание:

1. Настоящие чертежи заимствованы из альбома типовых деталей, разработанных Гипроздравом г. Москва.

1971	БОЛЬНИЦА НА 35 КОЕК для территории I^ср климатического района (кроме I в подрайона)	Железобетонные отопительные панели со сварными регистрами. Узлы.	Типовой проект 254-1-27 м	Альбом V	Лист ОВТ-2

МЗ СССР
ГИПРОНИИЗДРАВ
Киевский филиал

Нач. АСМ-3
Гл. инж. АСМ-3
Гл. арх. пр-та
Рук. Сант. сектора

Вишневецкий
Мельников
Кривоглаз
Финкельберг

Применил
Проверил
Копировала

Сандлер
Бунин
Савицкая

Спецификация

№ поз	Наименование	Единица измер	ПГ-1.5 К-во	ПГ-1.5 Вес, кг	ПГ-2.0 Кол.	ПГ-2.0 Вес, кг	ПГ-2.4 К-во	ПГ-2.4 Вес, кг	ПГ-2.5 К-во	ПГ-2.5 Вес, кг	ПГ-3.0 К-во	ПГ-3.0 Вес, кг	ПВ-1.3 К-во	ПВ-1.3 Вес, кг	Примечан.
1.	Труба водопроводная ø 3/4"	п.м.	1.4	2.3	1.9	3.1	2.3	3.75	2.4	3.9	2.9	4.75	1.1	1.8	ГОСТ 3262-62
2.	—— " —— " ——	п.м	1.34×5	10.9	1.84×5	15	2.24×11	40	2.34×5	19	2.84×5	23.2	1.04×11	18.7	—— " ——
3.	—— " —— " ——	"	0.48	0.78	0.48	0.78	0.96	1.56	0.48	0.78	0.48	0.78	0.96	1.56	—— " ——
4.	—— " —— " ——	"	1.75	2.85	2.25	3.7	3.1	5	2.75	4.5	3.25	5.3	1.92	3.15	—— " ——
5.	—— " —— " ——	"	1.38	2.25	1.88	3.1	2.55	4.15	2.38	3.9	2.88	4.7	1.08	1.78	—— " ——
6.	Арматура ст. кр. ø6.	"	4.35	0.96	5.35	1.18	7.2	1.6	6.35	1.4	7.35	1.62	4.85	1.07	ГОСТ 6727-53
7.	—— " —— " ——	"	1.5×2	0.66	1.5×2	0.66	1.95×2	0.87	1.5×2	0.66	1.5×2	0.66	1.2×2	0.53	—— " ——
8.	Петля ст. круг. ø6.	"	——	——	——	——	——	——	——	——	——	——	0.5×4	0.44	—— " ——
9.	Пробка ст. круг. ø20; ℓ=20	шт.	2	0.1	2	0.1	2	0.1	2	0.1	2	0.1	2	0.1	—— " ——
10.	Муфта стальн. ø3/4", ℓ=40	"	4	0.44	—	0.44	4	0.44	4	0.44	4	0.44	4	0.44	ГОСТ 8966-59
11.	Труба водопроводная ø 3/4"	п.м	0.11	0.18	0.11	0.18	0.11	0.18	0.11	0.18	0.11	0.18	0.11	0.18	ГОСТ 3262-62
12	Контргайка стальная 3/4"	шт	2	0.12	2	0.12	2	0.12	2	0.12	2	0.12	2	0.12	ГОСТ 8967-59
13.	Кран двойной регулир. ø3/4"	"	1	0.9	1	0.9	1	0.9	1	0.9	1	0.9	1	0.9	Каталог Спецсантехпр.
14.	Ниппель стальной 3/4" ℓ=32.	"	1	0.05	1	0.05	1	0.05	1	0.05	1	0.05	1	0.05	ГОСТ 8967-59
15.	Крышка стальная δ=3; 165×275	"	2	2	2	2	2	2	2	2	2	2	2	2	
16	Полоса 80/120/×165; δ=3.	"	2	0.62	2	0.62	2	0.62	2	0.62	2	0.62	2	0.94	ГОСТ 103-57
17.	Полоса 80/120/×245, δ=3.	"	2	0.92	2	0.92	2	0.92	2	0.92	2	0.92	2	1.38	—— " ——
18.	Винт 1М-4 ℓ=8.	"	24	0.3	24	0.03	24	0.03	24	0.03	24	0.03	24	0.03	ГОСТ 1478-64
19.	Бетон М-150.	м³	0.06	120	0.09	1.8	0.17	340	0.11	220	0.13	260	0.14	280	ГОСТ 7473-61
20.	Сетка проволочная №20 ø1.6	м²	0.25	3.25	3	4.5	5.76	8.6	3.75	6.55	4.5	6.75	3.12	4.7	ГОСТ 3826-66

Тип панели	Поверхность м²	Д 8 мм	В 8 мм	Б 8 мм	С 8 мм	П	Теплоотдача панели в ккал/час: Тепловое tr=85; to=65 ta=18°	ta=22°	ta=25°	Тепловое tr=85; to=75 ta=18°	ta=22°	ta=25°	Расход воды на панель в л/час: Тепловое tr=85; to=65 ta=18°	ta=22°	ta=25°	Тепловое tr=85; to=75 ta=18°	ta=22°	ta=25°	Гидравл. сопрот. панели в мм Вет.: Тепловое tr=85; to=65° ta=18°	ta=22°	Тепловое tr=85; to=75 ta=25°	ta=18°	ta=22°	ta=25°	Вес панели в кг	Примечание
ПГ-1.5	1.125	1500	750	80	60	6	585	540	506	645	590	665	32	30	28	70	65	62	1.01	0.99	0.98	1.77	1.59	1.54	150	С многотрубная теплопод.
ПГ-2.0	1.5	2000	750	80	60	6	780	720	675	860	800	750	43	40	38	94	88	83	1.37	1.34	1.32	3.01	2.73	2.43	217	—— " ——
ПГ-2.4	2.88	2400	1200	65	60	12	1500	1380	1295	1660	1510	1440	82	78	72	180	165	158	3.42	3.00	2.83	12.54	10.6	9.89	410	—— " ——
ПГ-2.5	1.875	2500	750	80	60	6	975	900	945	1080	985	935	53	50	47	117	108	103	1.76	1.71	1.67	4.85	4.24	4.01	265	—— " ——
ПГ-3.0	2.25	3000	750	80	60	6	1170	1080	1015	1300	1180	1125	64	60	56	141	129	124	2.16	2.1	1.91	7.3	6.24	5.94	320	—— " ——
ПВ-1.3	1.56×2	1300	1200	65	100	12	325×2	580×2	545×2	680×2	625×2	600×2	63	58	55	136	125	120	2.49	2.36	2.27	6.14	5.27	487	313	Двухтрубная теплоподача.

Примечание.

1. Настоящие чертежи заимствованы из альбома типовых деталей, разработанных „Гипроздравом" г. Москва.

1971	Больница на 35 коек для территории I климатического района /кроме I Б подрайона/	Железобетонные отопительные панели со сварными ревистрами. Спецификация.	Типовой проект 254-1-27М	Альбом V	Лист ОВТ-3

Гипронииздрав Киевский филиал

Нач. АСМ-3 Сапбер
Гл. инж. АСМ-3 Взнин
Гл. арх. проекта Ивин
Рук. сант. сект. Потапов

Вишневецкий
Малинина
Кравцова
Фуксельберг

Примерная
Проверил
Копировал
Фомина

Указания по изготовлению отопительных панелей.

1. Панели для подъема их и установки на этажах снабжаются петлями из круглой стали ⌀6, которые своими концами соединяются с арматурным каркасом и трубами панели.
2. Змеевики изготовляются из газовых труб ⌀1/2", а регистры - ⌀3/4".
3. Гнутье труб должно обеспечить отсутствие морщин и вмятин на змеевиках. Для этого расстояние между трубами змеевика не следует менее 4х диаметров труб.
4. Соединение концов труб в змеевике производится на сварке с помощью муфт, края которых привариваются к наружной поверхности соединяемых труб /рис.1, лист ОВТ-6/.
5. Для обеспечения заданных размеров змеевика и уклона труб в нем арматурные прутки жесткости рекомендуется приварить к змеевику в кондукторе.
6. Для присоединения подводок к панелям на сгонах, на концах змеевика и подводящей и обратной трубах привариваются муфты с внутренней резьбой, как это показано на рис.2, л.№7.
7. Для устранения засорения змеевиков и регистров, после их опрессовки под давлением 10 ати, в муфты ввертываются пробки, которые удаляются лишь после установки панели на место при присоединении ее к трубопроводу.
Примечание: Длина части пробки, не имеющей резьбы должна быть ≤5см.
8. На всех панелях на обратной трубе, устанавливается кран двойной регулировки. Отверстия в панели для крана закрываются двумя крышками на винтах, как это показано на чертеже.
9. При изготовлении змеевиков и регистров принимаются следующие допуски: на расстояние между выпускными трубами ± 3.5 мм, а остальные размеры ± 1 мм.
Примечание: Отступление от проектных размеров змеевика не должно уменьшить уклон труб, который должен быть не менее 5мм на 1 п.м.
10. Змеевики и регистры перед укладкой в опалубку очищаются от окалины и ржавчины.
11. Бетон для отопительных панелей может приготовляться с заполнителем крупностью до 20 мм. Марка бетона не менее 150 кг/см² в остальном он должен удовлетворять требованиям, предъявляемым к бетону для тонкостенных изделий.
12. При изготовлении панелей в металлических или деревянных формах пропарка панелей производится в пропарочных камерах. При изготовлении панелей в бетонных матрицах прогрев бетона осуществляется непосредственно в формах, для чего в бетон матриц заделываются трубы, по которым пропускается горячая вода или пар.
13. В целях облегчения выемки панелей из форм, поверхность последних перед бетонировкой смазывается единым раствором или смазочным составом, представляющим собой смесь отработанного машинного масла с глиной.
14. Панели должны иметь гладкую теплоотдающую поверхность без трещин, раковин, вмятин, требующую шпаклевку лишь при изготовлении в деревянной форме или при отливке лицевой поверхностью вверх.
15. Кромки панелей должны быть правильной формы. Сколы допускаются в количестве не более 3х штук на одну грань и при условии, что каждый из сколов имеет толщину ≤10 мм.
16. На лицевой теплоотдающей поверхности панели ставится несмываемой краской марка панели.
17. При укладке панелей друг на друга между ними размещаются деревянные прокладки во избежание скола при транспортировке и хранении.
18. Габариты панелей должны соответствовать проектным с допуском ±5мм.

Примечание.
1. Настоящие чертежи заимствованы из альбома типовых деталей, разработанных „Гипроздравом" г. Москва.

1971	Больница на 35 коек для территории I климатического района /карте IB подрайона/.	Железобетонные отопительные панели со сварными регистрами. Указания по изготовлению	типовой проект 254-1-27М	Альбом V	Лист ОВТ-4

МЗ СССР ГПРОНИИЗДРАВ Киевский филиал

Нач. АСМ-3 Синюк; Гл. спец. АСМ-3 Шиф; Гл. арх. пр-та Кривелев; Рук. сект. Финкельберг; Копировала Мотяга

Составил Синдлер; Проверил Бузин; Вышеварский; Мерзликов; Кривелев; Финкельберг

Указания по установке подоконных отопительных панелей.

1. Панели с земли к месту установки поднимаются краном.
Для максимального использования крана рекомендуется при подъеме панелей пользоваться специальной траверсой, обеспечивающей подъем за один раз нескольких панелей.
2. Панели устанавливаются непосредственно на пол.
3. Панели должны устанавливаться посредине окна с допуском ±5 мм. и с проверкой вертикальности кромок панели.
4. Термоизоляция из шлаковаты за панелями укладывается непосредственно после их установки с предварительной тщательной очисткой строительного мусора из пространства для засыпки изоляции.
5. Лицевая поверхность панели может окрашиваться клеевой или масляной красками, а также оклеиваться обоями, последние, однако, уменьшают теплоотдачу на 5%.

Указания по монтажу системы отопления

1. Проводки к панелям присоединяются после их окончательной установки.
2. Для обеспечения нужного уклона в подводках расстояние между крестовинами или тройниками на стояках должно быть на 50 мм больше расстояния между патрубками панели / рис. 3, лист ОВТ-6 /.
3. Для того, чтобы присоединение панели к стояку не являлось для последнего мертвой точкой, необходимо, длина подводок была не менее 30 см. / рис. 3, лист ОВТ-5 /.
4. Гидравлическая опрессовка системы производится до закрытия и изоляции трубопровода на давление превышающее на 2 атм. рабочее давление в системе, однако, не более чем на 10 ати.
В течение 30 мин. за время испытания падение давления по манометру не допускается.
5. Во время испытания на гидравлическую плотность должны быть осмотрены все соединения и отмечены дефекты.
6. После устранения дефекта производится повторное гидравлическое испытание системы и пробные топки.
7. В процессе пробных топок производится тепловая регулировка системы.

Примечание.

1. Настоящие чертежи заимствованы из альбома типовых деталей, разработанных „Гипроздравом" г. Москва

Гл. инж. АСМ-3		Мельников	Проверил		Лютая
Гл. арх. пр-та		Кривоглаз			
Рук. сант. сект.		Финкельберг	Копировала		

ГИПРОНИИЗДРАВ
Киевский филиал

1971	Больница на 35 коек для территории I климатического района / кроме I в подрайона /.	Железобетонные отопительные панели со сварными регистрами. Указания по монтажу и установке.	Типовой проект 254-1-27М	Альбом V	Лист ОВТ-5

Рис. 3

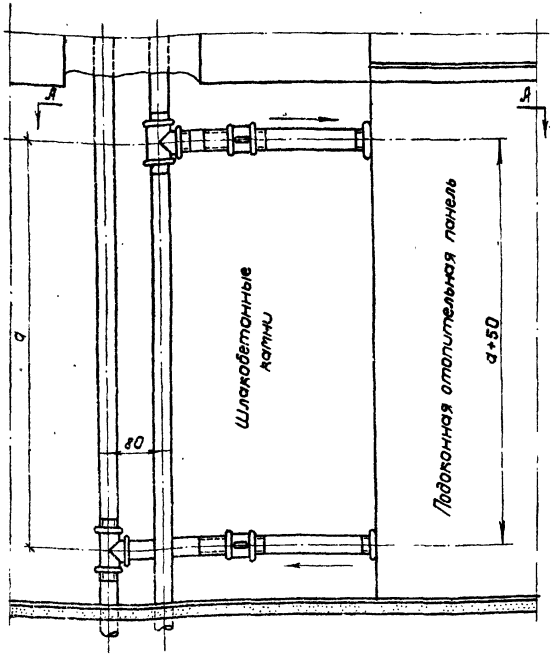

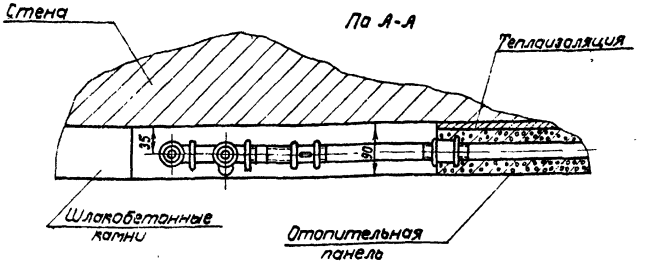

Соединение труб

Рис. 2

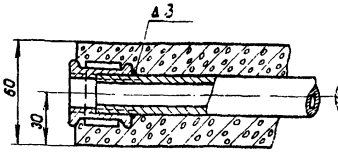

Рис. 1

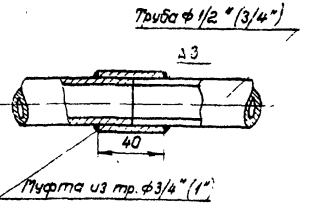

Примечание

1. Настоящие чертежи заимствованы из альбома типовых деталей, разработанных „Гипроздравом" г. Москва.

1971	Больница на 35 коек для территории I климатического района (кроме I В подрайона)	Железобетонные отопительные панели со сварными регистрами. Присоединение панели к стояку.	Типовой проект 254-1-27 М	Альбом V	Лист ОВТ-6

ГИПРОНИЗДРАВ Киевский филиал

Гл. инж. АСМ-3 | Гл. арх. пр-та | Рук. сант. сект. | Тельников | Кривоглаз | Финкельберг | Проверил | Копировал | Бунин | Качинская

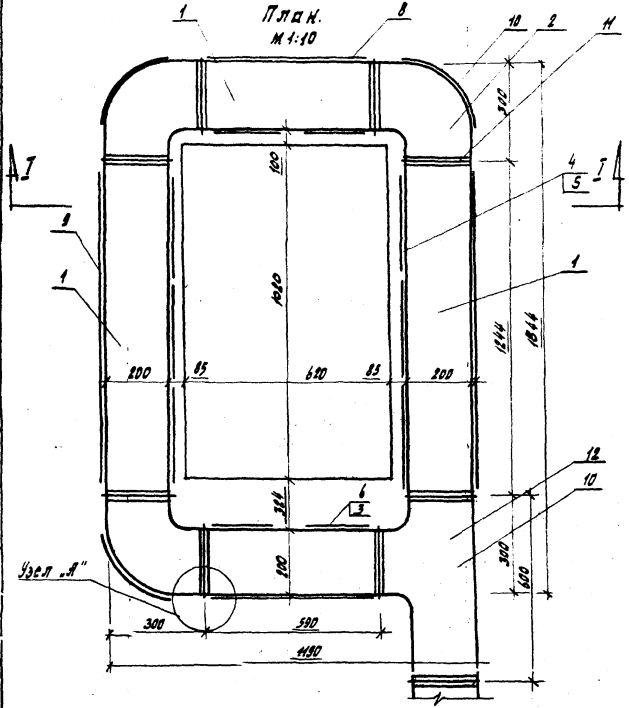

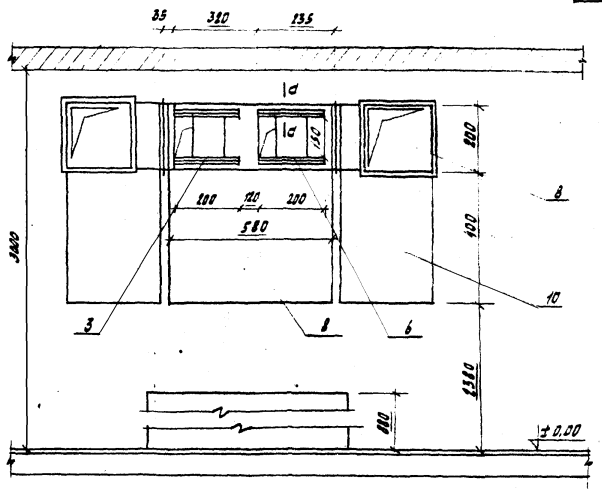

Примечания.

1. Между фланцами проложить асбестовые прокладки.
2. Кольцевой воздуховод после изготовления окрасить масляной краской.
3. Узлы и детали см. на листе ОВТ-8

1971	Больница на 35 коек для территории I-го климатического района (кроме I В подрайона)	Кольцевой воздуховод над электроплитой в варочном зале. План. Разрез I-I.	Типовой проект 254-1-27 М	Альбом V	Лист ОВТ-7

МЗ СССР
ГИПРОНИИЗДРАВ
Киевский филиал

Нач. АСМ-3
Гл. инж. АСМ-3
Гл. арх. пр-та
Ру. к. сант. сект.

Вишневецкий
Мельников
Кривоглаз
Финкельберг

Разработал
Проверил
Копировал

Гандлер
Бунин
Фертман

Узел „А"
М 1:1

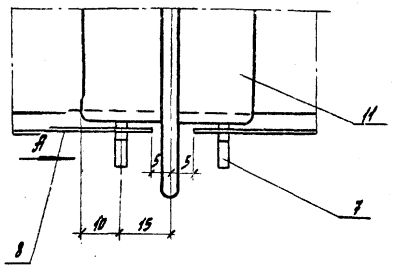

Сечение d-d

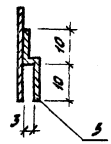

Деталь № 10
М 1:5

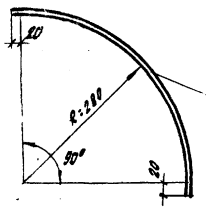

Развертка.
Без м-ба.

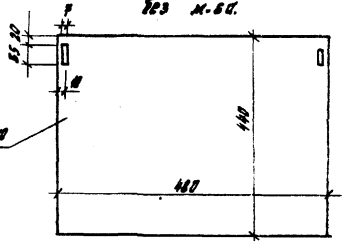

Вид по „А".

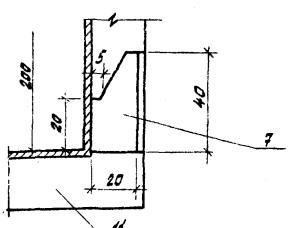

12	Тройник	1	"	Оцинк. ст. δ=1мм	200×200 l=600	—	4.8	ГОСТ 8075-56
11	Фланец	17	"	L25×3	200×200	1.12	19.0	ГОСТ 8509-57
10	Шторка	4	"	—"—	480×440	1.7	6.8	—"—
9	Шторка	2	"	—"—	1180×440	4.2	8.4	—"—
8	Шторка	2	"	Оцинк. ст. δ=1мм	580×440	2.1	4.2	8075-56
7	Крюк	16	"	Пол. ст 20×5	l=40	0.032	0.51	ГОСТ 103-57
6	Направляющие для шибера	8	"	—"—	200×23	0.019	0.13	—"—
5	Направляющие для шибера	12	"	Оцинк. кр. ст. δ=1.5мм	300×23	0.028	0.4	—"—
4	Шибер	6	"	Оцинк. кров. ст. δ=1.5	165×200	0.4	2.4	—"—
3	Шибер	4	"	Оцинк. кр. ст. δ=1.5	165×150	0.3	1.2	—"—
2	Отвод	3	"	—"—	200×200 R=80	2.76	8.3	—"—
1	Секция воздуховода	4	шт.	Оцинк. кр. сталь δ=0.7	200×200 l=1844; 590	—	33.0	ГОСТ 8075-56
NN поз.	Наименование	Кол.	Ед. изм.	Сортамент	Размер	Ед.	Общ.	ГОСТ или примечание
						Вес, в кг		

Спецификация.

1971	Больница на 35 коек для территории I-го климатического района (кроме I в подрайона)	Кольцевой воздуховод над электроплитой в варочном зале. Детали. Спецификация.	Типовой проект 254-1-27 М	Альбом V	Лист ОВТ-8

Финкельберг

Рав. сант. сект.

Киевский Филиал

gost.e-ecolog.ru