ТИПОВЫЕ ПРОЕКТНЫЕ
РЕШЕНИЯ
320-064.84

ТИПОВЫЕ ПЛОЩАДКИ С ТИПОВЫМИ ФИЗКУЛЬТУРНО-ИГРОВЫМИ УСТРОЙСТВАМИ

АЛЬБОМ VII

ЗАВОДСКИЕ ИЗДЕЛИЯ. ЧАСТЬ 2

(СТР. 144 - 255)

Инв.№ 19502 - 08

gost.e-ecolog.ru

СФ ЦИТП 620062, г.Свердловск, ул.Чебышева, 4
Зак. 1927 инв. 1960.2-08 тираж 20
Сдано в печать 6.03 1990 Цена 8-66

ТИПОВЫЕ ПРОЕКТНЫЕ РЕШЕНИЯ
320-064.84
ТИПОВЫЕ ПЛОЩАДКИ С ТИПОВЫМИ ФИЗКУЛЬТУРНО-ИГРОВЫМИ УСТРОЙСТВАМИ

АЛЬБОМ VII
Часть 2 (стр. 144-255)

СОСТАВ ПРОЕКТА

АЛЬБОМ I Типовые площадки. Архитектурно-планировочные решения.
АЛЬБОМ II Физкультурно-игровые устройства. Архитектурно-строительные решения. Металлические конструкции.
АЛЬБОМ III Физкультурно-игровые устройства. Архитектурно-строительные решения. Железобетонные конструкции.
АЛЬБОМ IV Физкультурно-игровые устройства. Архитектурно-строительные решения. Деревянные конструкции.
АЛЬБОМ V Рекламно-информационные установки.
АЛЬБОМ VI Архитектурно-декоративные входы.
АЛЬБОМ VII Заводские изделия. Часть 1.
АЛЬБОМ VII Заводские изделия. Часть 2.
АЛЬБОМ VIII Ведомости потребности в материалах.
АЛЬБОМ IX Спецификации оборудования.
АЛЬБОМ X Сметы. Часть 1. Типовые площадки. Книга 1 (стр. 1-193). Книга 2 (стр. 194-314).
АЛЬБОМ XI Сметы. Часть 2. Физкультурно-игровые устройства. Малые формы архитектуры.

РАЗРАБОТАН
ЦНИИП градостроительства
Главный инженер проектного отделения Максимов Ю.Н.
Главный инженер проекта Алексеева А.А.

ТЕХНИЧЕСКИЙ ПРОЕКТ УТВЕРЖДЕН
Госгражданстроем
приказ № АВ-1-1562 от 12.VI. 1984 г.
РАБОЧИЕ ЧЕРТЕЖИ ВВЕДЕНЫ В ДЕЙСТВИЕ
ЦНИИП градостроительства
приказ № 127 от 20.II 1984 г.

Типовой проект 320-064.84 Альбом VIII ч.2

Обозначение	Наименование	№ № стр.
АСИ 11.10.0	Стойки ЖБС-1, ЖБС-2	149
11.11.0	Пространственный каркас ПК-7	151
11.12.0	Каркас плоский К-2	151
11.11.0-01	Пространственный каркас ПК-8	152
11.12.0-01	Каркас плоский К-3	152
11.13.0	Закладное изделие ЗД-9	153
11.14.0	Закладные изделия ЗД-1, ЗД-2	153
11.20.0	Балка ЖББ-1	154
11.21.0	Пространственный каркас ПК-12	155
11.22.0	Каркас плоский К-12	155
14.10.0	Стойки ЖБС-3, ЖБС-4	156
14.11.0	Сетки арматурные С-1 ÷ С-4	157
17.10.0	Стойка ЖБС-5	158
17.20.0	Каркас пространственный ПК-4	159
17.21.0	Каркас плоский К-4	159
23.10.0	Железобетонные стойки ЖБС-6, ЖБС-7	160
23.11.0	Пространственный каркас ПК-1	161
23.12.0	Каркас плоский К-5	161
23.13.0	Металлическое изделие МИ-1	162
23.14.0	Закладное изделие МИ-1	162
26.10.0	Стойка ЖБС-7	163
26.20.0	Каркас пространственный ПК-6	164
26.21.0	Каркас плоский К-6	164
29.10.0	Железобетонные стойки ЖБС-8, ЖБС-10	165
29.30.0	Железобетонные стойки ЖБС-9, ЖБС-11	165
29.10.0.Ат	Ведомость расхода стали	166
29.10.0СБ	Ж.б. стойки ЖБС-8, ЖБС-10. Сборочный чертеж	167

Обозначение	Наименование	№ № стр
29.30.0СБ	Ж.б. стойки ЖБС-9, ЖБС-11. Сборочный чертеж.	168
29.20.0	Каркас пространственный ПК-5	169
29.21.0	Каркас плоский К-7	169
29.40.0	Каркас пространственный ПК-6	170
29.41.0	Каркас плоский К-8	170
29.50.0	Каркас пространственный ПК-10	171
29.51.0	Каркас плоский К-10	171
29.60.0	Каркас пространственный ПК-11	172
29.61.0	Каркас плоский К-11	172
32.10.0	Стойка СТ-1	173
32.11.0	Пространственный каркас ПК-13	174
32.12.0	Каркас плоский К-13	175
32.22.0	Каркас плоский К-14	175
32.13.0	Закладное изделие МИ-1	176
32.14.0	Закладное изделие МИ-2	176
32.15.0	Закладное изделие МИ-3	177
32.23.0	Закладное изделие МИ-4	177
32.20.0	Балка Б-1	178
32.21.0	Пространственный каркас ПК-14	179
35.10.0	Ж.б. элемент ЖБ-1	180
35.11.0	Каркас пространственный КП-1	181

Инв. № подл. | Подпись и дата | Взам. инв. №

320-064.84

ГИП	Алексеева	
Гл. инж.	Железняк	
Рук. маст.	Овчинников	

Содержание альбома (часть 2)

Стадия	Лист	Листов
Р	1	4

ЦНИИПградостроительства

Копировал

Формат А2

19502-08

Обозначение	Наименование	№, № стр.
35.13.0	Закладное изделие ЗД-1	182
35.14.0	Закладное изделие ЗД-2	182
35.20.0	Ж.б. элемент ЖБ-2	183
35.21.0	Каркас пространственный КП-2	184
35.12.0	Каркас плоский К-1	184
35.30.0	Ж.б. элемент ЖБ-3	185
35.31.0	Каркас пространственный КП-3	186
35.32.0	Каркас плоский К-2	186
35.40.0	Ж.б. элемент ЖБ-4	187
35.41.0	Каркас пространственный КП-4	188
35.42.0	Каркас плоский К-3	188
35.43.0	Каркас пространственный КП-5	189
35.44.0	Каркас плоский К-4	189
38.10.0СБ	Ж.б. элементы ЖБ-1, ЖБ-2, ЖБ-3	190
38.10.0	Ж.б. элементы ЖБ-1, ЖБ-2	191
38.30.0	Ж.б. элемент ЖБ-3	192
38.11.0	Каркас пространственный ПК-1	193
38.13.0	Каркас плоский К-1	193
38.12.0	Каркас пространственный ПК-2	194
38.14.0	Каркас плоский К-2	194
38.21.0	Каркас пространственный ПК-3	195
38.22.0	Каркас плоский К-3	195
38.31.0	Каркас пространственный ПК-4	196
38.33.0	Каркас плоский К-4	196

Обозначение	Наименование	№, № стр.
38.32.0	Каркас пространственный ПК-5	197
38.34.0	Каркас плоский К-5	197
41.20.0	Опора ЖБО-1	198
41.21.0	Каркас пространственный ПК-1	199
41.22.0	Каркас плоский К-1	199
40.23.0	Закладное изделие М-1	200
42.30.0	Деталь СД-2	200
44.01.0	Сетка С-1	201
44.02.0	Сетка С-2	201
47.13.0	Сетки С-1, С-2	202
47.10.0	Плиты П-1, П-2	202
47.10.0СБ	Плиты П-1, П-2. Сборочный чертеж.	203
47.22.0	Каркас плоский К-1	205
47.13.0СБ	Сетки С-1, С-2	205
47.11.0	Изделие закладное МА-1	206
47.12.0	Закладное изделие МА-2	206
47.20.0	Колонна К-1	207
47.21.0	Каркас пространственный ПК-1	208
50.10.0	Стойка ЖБС-12	209
50.11.0	Арматурная сетка С-1	210
50.12.0	Арматурная сетка С-2	211
50.20.0	Стойки ЖБС-13, ЖБС-14	212
50.21.0	Арматурная сетка С-4	214
50.22.0	Арматурная сетка С-3	215

Инв. № подл. | Подпись и дата | Взам. инв. №

Обозначение	Наименование	№№ стр.
50.13.0	Закладное изделие МН-1	216
50.23.0	Закладное изделие МН-2	216
50.40.0	Фундамент ЖБФ-1	217
50.41.0	Арматурная сетка С-5	218
50.42.0	Арматурная сетка С-6	218
50.50.0	Изделие металлическое МН-32	219
50.60.0	Закладное изделие МН-3	219
59.00.2	Деталь МД-3	220
59.00.3	Деталь МД-4	220
59.01.0	Сетка арматурная С-2	221
59.02.0	Сетка арматурная С-3	221
59.05.0	Изделие закладное МД-1	222
59.22.0	Изделие закладное МД-2	222
59.10.0	Каркас пространственный ПК-1	223
59.11.0	Каркас плоский К-1	223
59.20.0	Плита П-1	224
59.21.0	Арматурная сетка С-4	224
60.10.0	Декоративная плита П-1	225
60.11.0	Арматурная сетка С-3	226
60.21.0	Арматурная сетка С-4	226
60.20.0	Декоративная плита П-2	227
60.30.0	Арматурная сетка С-1	228
60.40.0	Арматурная сетка С-2	228
60.50.0	Закладное изделие ЗД-3	229

Обозначение	Наименование	№№ стр.
60.60.0	Закладное изделие ЗД-4	229
60.70.0	Закладное изделие ЗД-5	230
60.01.0	Анкер А-1	230
61.01.0	Арматурная сетка С-1	231
61.02.0	Арматурная сетка С-2	231
61.03.0	Арматурная сетка С-3	232
61.04.0	Арматурная сетка С-4	232
61.05.0	Арматурная сетка С-5	233
61.06.0	Арматурная сетка С-6	233
61.07.0	Арматурная сетка С-7	234
61.08.0	Арматурная сетка С-8	234
61.09.0	Арматурная сетка С-9	235
61.10.0	Арматурная сетка С 10	235
61.11.0	Арматурная сетка С-11	236
61.13.0	Арматурная сетка С-12	236
61.14.0	Арматурная сетка С-13	237
61.15.0	Арматурная сетка С-14	237
61.16.0	Арматурная сетка С-15	238
61.17.0	Арматурная сетка С-16	238
61.18.0	Закладная деталь ЗД-1	239
61.00.2	Закладное изделие ЗД-2	239
62.01.0	Сетка арматурная С-1	240
62.02.0	Сетка арматурная С-2	240
62.03.0	Сетка арматурная С-3	241

Обозначение	Наименование	№, № стр.
62.09.0	Сетка арматурная С-4	241
62.05.0	Сетка арматурная С-5	242
62.06.0	Сетка арматурная С-6	242
62.07.0	Сетка арматурная С-7	243
62.08.0	Каркас К-1	243
62.10.0	Изделие закладное МД-1	244
62.11.0	Изделие закладное МД-2	244
62.12.0	Изделие закладное МД-3	245
62.13.0	Изделие закладное СД-1	245
62.20.0	Плита П-2	246
62.21.0	Сетка арматурная С-10	246
62.22.0	Изделие закладное М-1	247
62.14.0	Сетка арматурная С-8	247
63.01.0	Сетка арматурная С-1	248
63.02.0	Сетка арматурная С-2	248
63.03.0	Сетка арматурная С-3	249
63.04.0	Сетка арматурная С-4	249
63.05.0	Сетка арматурная С-5	250
63.06.0	Сетка арматурная С-6	250
63.07.0	Сетка арматурная С-7	251
63.08.0	Сетка арматурная С-8	251

Обозначение	Наименование	№, № стр.
63.09.0	Сетка арматурная С-9	252
63.10.0	Сетка арматурная С-10	252
63.11.0	Изделие закладное МД-5	253
63.12.0	Изделие закладное МД-6	253
63.13.0	Изделие закладное МД-7	254
63.00.1	Изделие закладное МД-8	254
63.20.0	Плиты П-3, П-4	255
63.21.0	Сетки С-11, С-12	255

Копировал: Формат А2 19502-08

Рис. 1

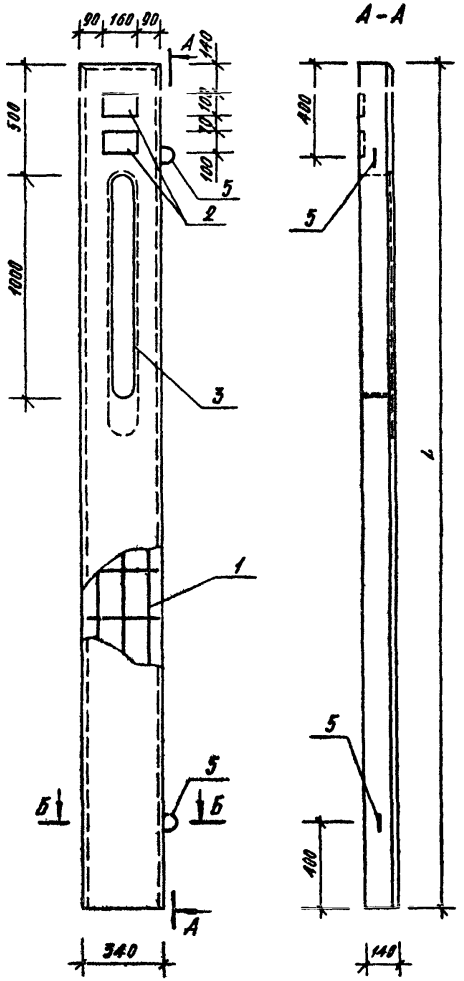

Рис. 2

остальное на рис.1

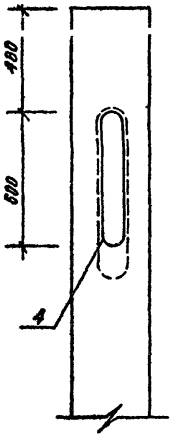

Б-Б

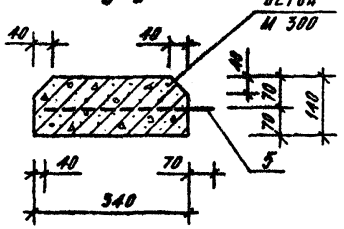

Поз 5

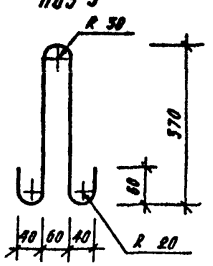

Рис.	Обозначение	Марка	L мм.	Масса ед., кг
1	320-064.84 АСИ 11.10.0	ЖБС-1	3800	452
2	11.10.0-01	ЖБС-2	2800	342

Формат	Зона	Поз	Обозначение	Наименование	Кол.	Примеч.
				Сборочные единицы		
11		2	320-064.84 АСИ 11.13.0	Закладное изделие 3Д-3	2	
				Детали		Масса ед. кг
Б4		5	11.10.1	Ø10 AI ГОСТ 5781-75	2	0.6
				В Ст. 3 сп 2 С-940		
				Переменные данные для исполнения		
				11.10.0		
11		1	11.11.0	Пространственный каркас ПК-7	1	
11		3	11.14.0	Закладное изделие 3Д-1	1	
				11.10.0-01		
11		1	11.11.0-01	Пространственный каркас ПК-8	1	
11		4	11.14.0-01	Закладное изделие 3Д-2	1	
				Материалы		
			11.10.0	Бетон М-300	0.18	м³
			11.10.0-01	Бетон М300	0.14	м³

Ст. инж.	Лисицына	
Рук. гр. АПР	Горелик	
ГИП	Алексеева	
Гл. инж.	Железняк	
Рук. маст.	Овчинников	

320-064.84 АСИ 11.10.0

Стойки ЖБС-1, ЖБС-2

Стадия	Масса	Масштаб
Р	См. табл.	1:20
Лист 1	Листов 2	

ЦНИИП градостроительства

Копировал

Формат 12 19502-08

Инв. № подл. | Подпись и дата | Взам. инв. №

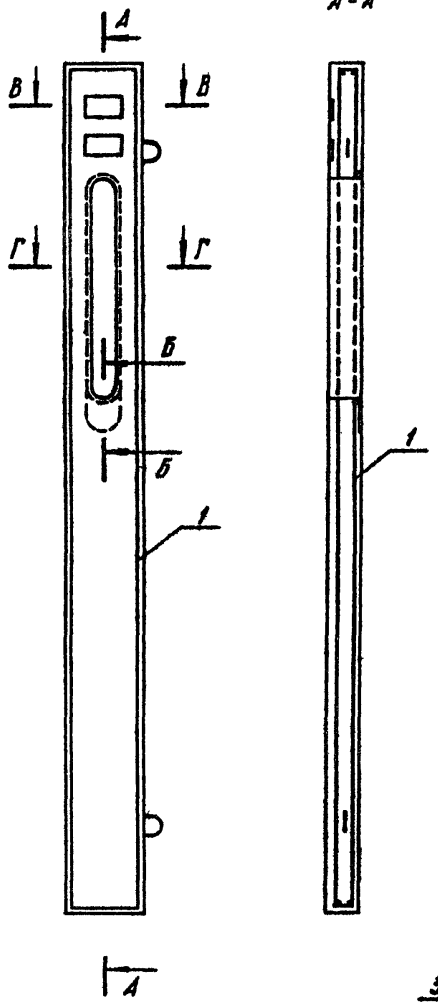

А-А

Б-Б

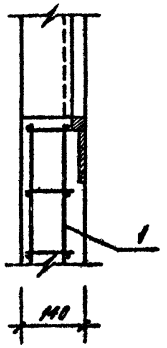

В-В

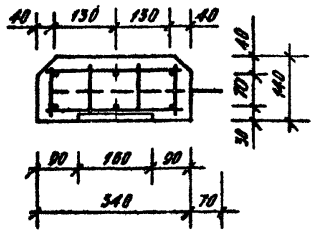

Г-Г

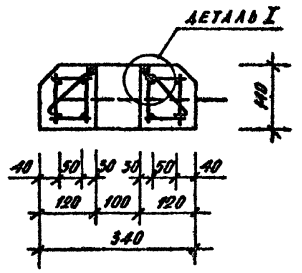

Ведомость расхода стали на элемент, кг.

Марка элемента	Изделия арматурные					Изделия закладные									Общий расход
	Арматура класса				Всего	Арматура класса					Прокат марки				
	А-III		В-I			А-III		А-I			В ст 3 сп 2				
	ГОСТ 5781-75		ГОСТ 6727-80			ГОСТ 5781-75		ГОСТ 9781-75			ГОСТ 103-76		ГОСТ 8509-71		
	⌀10	итого	⌀4	итого		⌀10	итого	⌀10	⌀8	итого	δ=6	итого	□20	итого		
ИБС-1	10.6	10.6	2.50	2.50	10.07	0.32	0.32	1.2	0.5	2.02	2.00	2.00	10.0	10.0	15.02	34.09
ИБС-2	12.6	12.6	1.90	1.00	14.90	0.32	0.32	1.2	0.3	1.82	2.00	2.00	3.0	5.0	10.02	24.52

Деталь I

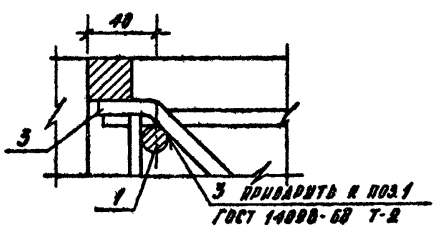

Инв. № подл. | Подпись и дата | Взам. инв. №

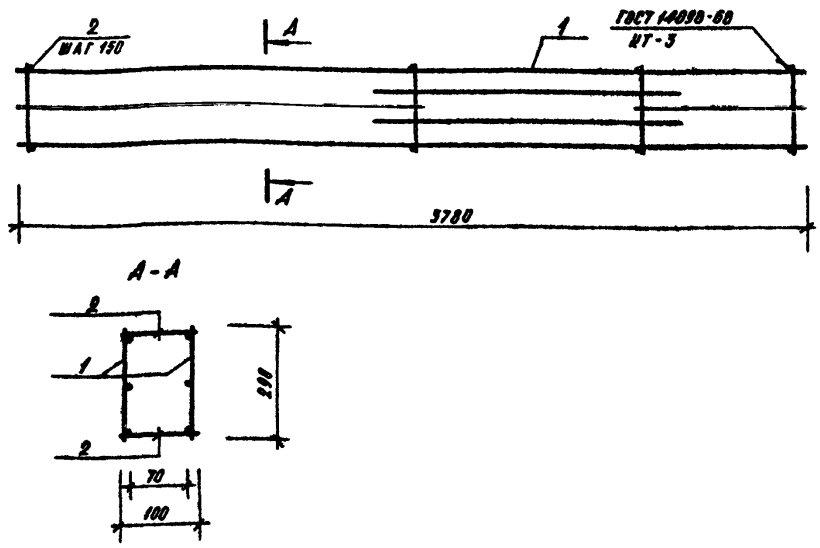

Формат	Зона	Поз.	Обозначение	Наименование	Кол.	Примеч.
				Сборочные единицы		
11		1	320-064.84 АСИ 11.12.0	Каркас плоский К-2	2	
				Детали		Масса ед., кг
Б4		2	11.11.1	Ø4 В I ГОСТ 6727-80, ℓ=100	56	0.01

Ст. инж.	Лисицына	
Рук. гр. арх.	Горелик	
ГИП	Алексеева	
Гл. инж.	Железняк	
Рук. маст.	Овчинников	

320-064.84 АСИ 11.11.0

Пространственный каркас ПК-7

Стадия	Масса	Масштаб
Р	18.10	
Лист	Листов 1	

ЦНИИПградостроительства

Формат 11

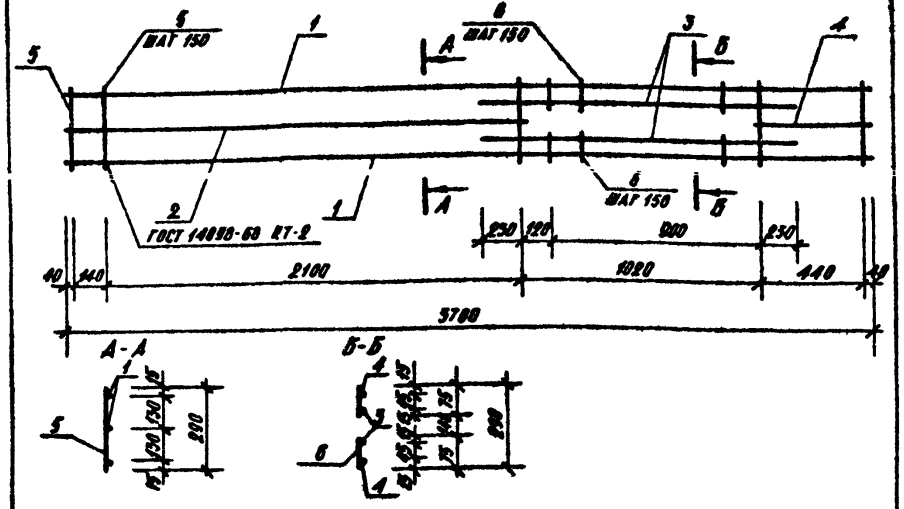

Формат	Зона	Поз.	Обозначение	Наименование	Кол.	Примеч.
				Детали		Масса ед., кг
Б4		1	320-064.84 АСИ 11.12.1	Ø10 А Ё ГОСТ 5781-75, ℓ=3780	2	2.4
Б4		2	11.12.2	Ø10 А Ё ГОСТ 5781-75, ℓ=8200	1	1.4
Б4		3	11.12.3	Ø10 А Ё ГОСТ 5781-75, ℓ=1480	2	0.9
Б4		4	11.12.4	Ø10 А Ё ГОСТ 5781-75, ℓ=480	1	0.3
Б4		5	11.12.5	Ø4 В I ГОСТ 6727-80, ℓ=890	21	0.03
Б4		6	11.12.6	Ø4 В I ГОСТ 6727-80, ℓ=75	14	0.01

Ст. инж.	Лисицына	
Рук. гр. арх.	Горелик	
ГИП	Алексеева	
Гл. инж.	Железняк	
Рук. маст.	Овчинников	

320-064.84 АСИ 11.12.0

Каркас плоский К-2

Стадия	Масса	Масштаб
Р	8.27	
Лист	Листов 1	

ЦНИИПградостроительства

Копировал

Формат 11 19502-08

Типовой проект 320-064.84 Альбом VII в.2

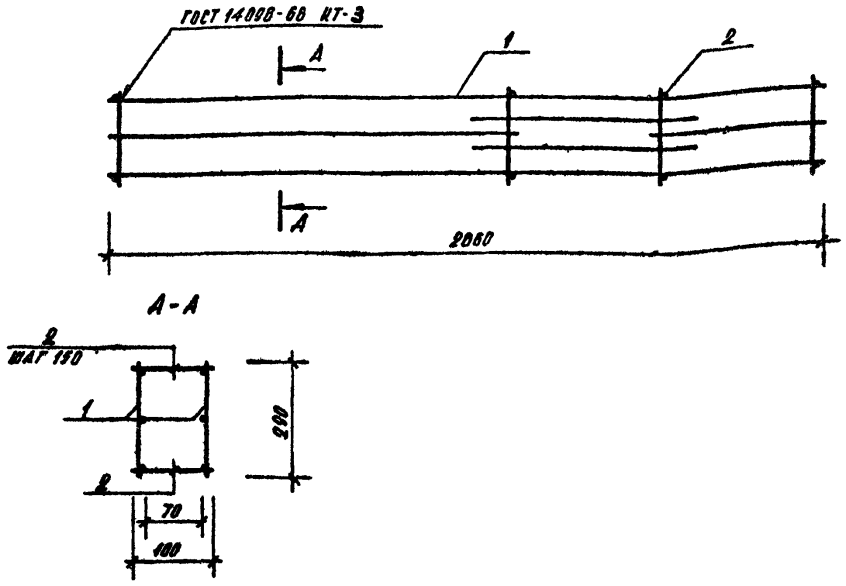

ФОРМАТ	ЗОНА	ПОЗ	ОБОЗНАЧЕНИЕ	НАИМЕНОВАНИЕ	КОЛ	ПРИМЕЧ
				СБОРОЧНЫЕ ЕДИНИЦЫ		
11		1	320-064.84 АСИ 11.12.0-01	КАРКАС ПЛОСКИЙ К-3	2	
				ДЕТАЛИ		МАССА ЕД. КГ
БЧ		2	11.11.1-01	⌀4 В I ГОСТ 6727-80, ℓ=100	30	0.01

		320-064.84 АСИ 11.11.0-01	
Ст. инж.	Лисицына	Пространственный каркас ПК-6	СТАДИЯ: Р; МАССА: 1415; МАСШТАБ:
Рук. гр. арх.	Горелик		ЛИСТ; ЛИСТОВ 1
ГИП	Алексеева		ЦНИИПградостроительства
Гл. инж.	Железняк		
Рук. маст	Овчинников		

Инв. № подл. | Подпись и дата | Взам. инв. №

Копировал

Формат 11

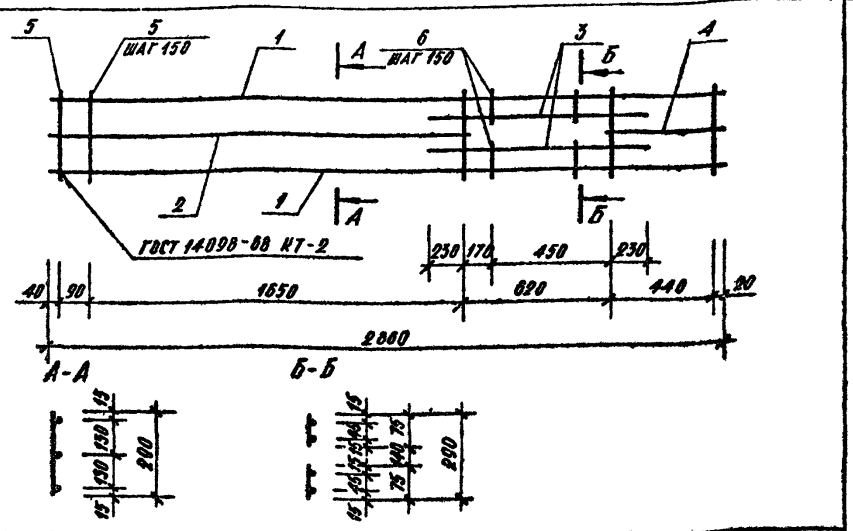

ФОРМАТ	ЗОНА	ПОЗ	ОБОЗНАЧЕНИЕ	НАИМЕНОВАНИЕ	КОЛ	ПРИМЕЧ.
				ДЕТАЛИ		МАССА ЕД. КГ
БЧ		1	320-064.84 АСИ 11.12.1-01	⌀10 А III ГОСТ 5781-75, ℓ=2860	2	1.76
БЧ		2	11.12.2-01	⌀10 А III ГОСТ 5781-75, ℓ=1700	1	1.1
БЧ		3	11.12.3-01	⌀10 А III ГОСТ 5781-75, ℓ=1080	2	0.7
БЧ		4	11.12.4-01	⌀10 А III ГОСТ 5781-75, ℓ=470	1	0.3
БЧ		5	11.12.5-01	⌀4 В I ГОСТ 6727-80, ℓ=290	11	0.03
БЧ		6	11.12.6-01	⌀4 В I ГОСТ 6727-80, ℓ=75	8	0.01

		320-064.84 АСИ 11.12.0-01	
Ст. инж.	Лисицына	Каркас плоский К-3	СТАДИЯ: Р; МАССА: 6.89; МАСШТАБ:
Рук. гр. арх.	Горелик		ЛИСТ; ЛИСТОВ 1
ГИП.	Алексеева		ЦНИИПградостроительства
Гл. инж.	Железняк		
Рук. маст	Овчинников		

Инв. № подл. | Подпись и дата | Взам. инв. №

Копировал

Формат 11

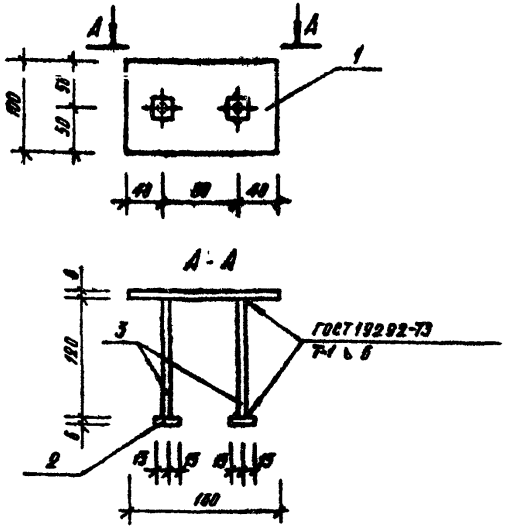

Формат	Зона	Поз	Обозначение	Наименование	Кол.	Примеч
				Детали		Масса ед., кг
Б.ч.		1	320-064.84 АСИ 11.13.1	Полоса 6×100 ГОСТ 103-76 / Ст.3 ГОСТ 535-79, ℓ=160	1	0.8
Б.ч.		2	11.13.2	Планка 6×30 / Ст.3 ГОСТ 380-71, ℓ=30	2	0.04
Б.ч.		3	11.13.3	Ø10 А-I ГОСТ 5781-75, ℓ=180	2	0.08

Ст. инж.	Лисицына		
Рук. гр. арх.	Горелик		
ГИП	Алексеева		
Гл. инж.	Железняк		
Рук. маст.	Овчинников		

320-064.84 АСИ 11.13.0

Закладное изделие ЗД-9

Стадия	Масса	Масштаб
Р	1.12	1:5
Лист	Листов 1	

ЦНИИПградостроительства

Формат 11

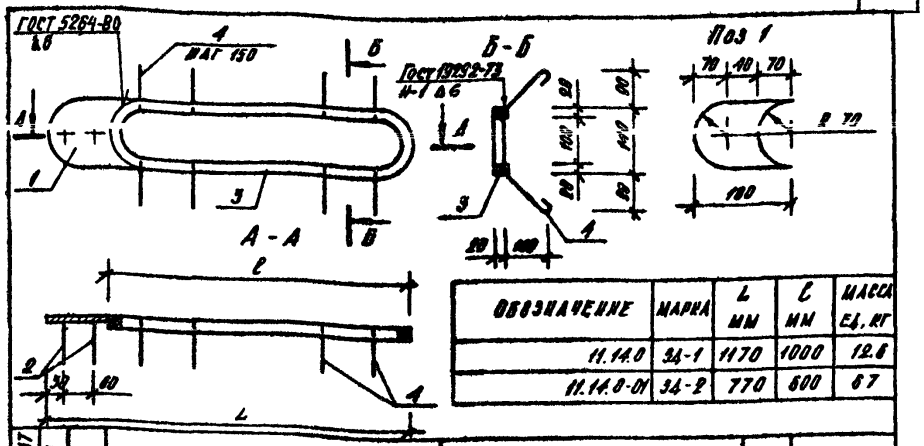

Обозначение	Марка	L мм	ℓ мм	Масса ед., кг
11.14.0	ЗД-1	1170	1000	12.6
11.14.0-01	ЗД-2	770	600	8.7

Формат	Зона	Поз	Обозначение	Наименование	Кол.	Примеч.
				Детали		Масса ед. кг.
Б.ч.		1	320-064.84 АСИ 11.14.1	Полоса 6×140 ГОСТ 103-76 / Ст.3 ГОСТ 535-79, ℓ=180	1	1.2
Б.ч.		2	11.14.2	Ø6 А-I ГОСТ 5781-75, ℓ=120	2	0.03
				Переменные данные для исполнения		
				11.14.0		
Б.ч.		3	11.14.3	Квадрат В 60 ГОСТ 2591-71 / Ст.3 ГОСТ 535-79, ℓ=2370	1	18.6
Б.ч.		4	11.14.4	Ø6 А-I ГОСТ 5781-75, ℓ=210	14	0.05
				11.14.0-01		
Б.ч.		3	11.14.3-01	Квадрат В 60 ГОСТ 2591-71 / Ст.3 ГОСТ 535-79, ℓ=1570	1	5.0
Б.ч.		4	11.14.4-01	Ø6 А-I ГОСТ 5781-75, ℓ=210	8	0.05

Ст. инж.	Лисицына		
Рук. гр. арх.	Горелик		
ГИП	Алексеева		
Гл. инж.	Железняк		
Рук. маст.	Овчинников		

320-064.84 АСИ 11.14.0

Закладные изделия ЗД-1, ЗД-2

Стадия	Масса	Масштаб
Р	См. табл.	1:10
Лист	Листов 1	

ЦНИИПградостроительства

Копировал

Формат 11 19502-08

Инв. № подл. | Подпись и дата | Взам. инв. №

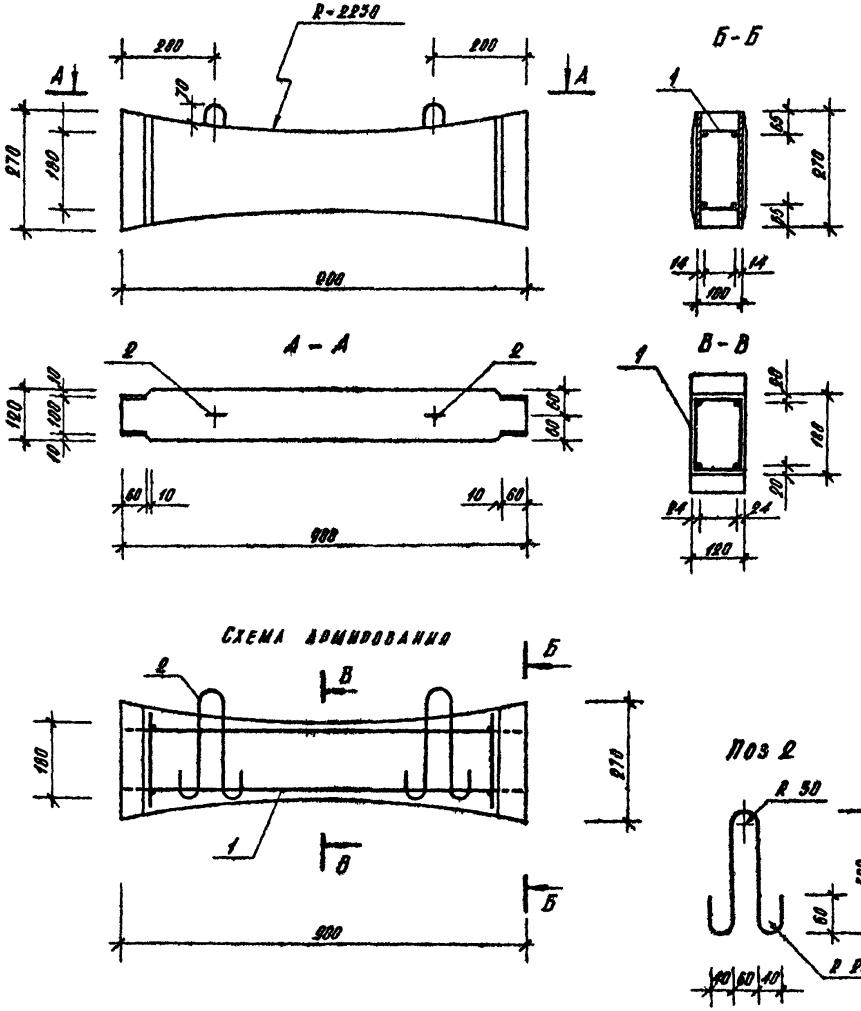

Формат	Зона	Поз	Обозначение	Наименование	Кол	Примеч.
				Сборочные единицы		
11		1	320-064.84 АСИ 11.21.0	Каркас пространственный ПК-12	1	
				Детали		Масса ед., кг
Б4		2	11.20.1	Ø8 А-I ГОСТ 5781-75, ℓ=810	2	0.32
				В Ст.3 сп 2		
				Материалы		
				Бетон М-300	0.028	м³

Ведомость расхода стали

Марка элемента	Изделия арматурные					Изделия закладные					Общий расход
	Арматура класса				Всего	Ар-ра класса		Прокат марки		Всего	
	А-Ē		В-I			А-I		ВСт3сп2			
	ГОСТ 5781-75		ГОСТ 6727-80			ГОСТ 5781-75		ГОСТ 380-70			
	Ø8	Итого	Ø4	Итого		Ø8	Итого	б=8	Итого		
ЖБ6-1	1.4	1.4	0.5	0.5	1.9	0.64	0.64	8.0	8.0	8.64	4.54

Ст. инж.	Лисицына		
Рук. гр. АОК	Горелик		
ГИП	Алексеева		
Гл. инж.	Железняк		
Рук. маст.	Овчинников		

320-064.84 АСИ 11.20.0

Балка ЖБ6-1

Стадия	Масса	Масштаб
Р	70	1:10
Лист	Листов 1	

ЦНИИП градостроительства

Копировал

Формат А2 19502-08

Инв. № подл. | Подпись и дата | Взам. инв. №

Типовой проект 320-064.84 Альбом VII, ч 2

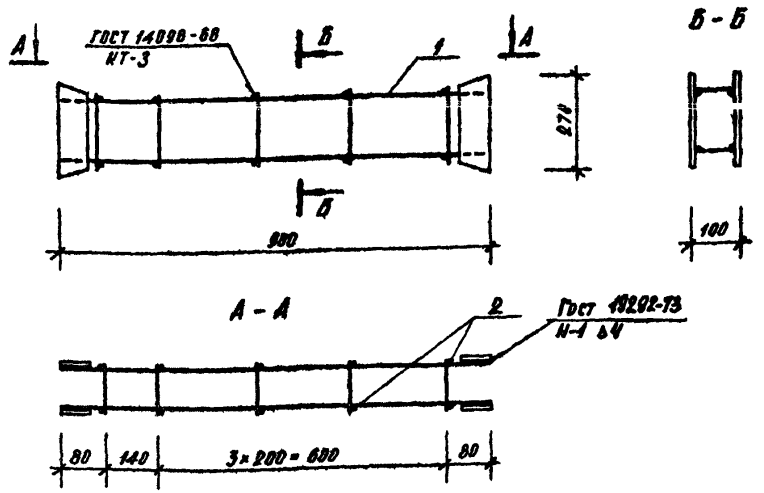

Формат	Зона	Поз.	Обозначение	Наименование	Кол.	Примеч.
				Сборочные единицы		
11		1	320-064.84 АСИ 11.22.0	Каркас плоский К-12	2	
				Детали		Масса ед. кг
Б4		2	11.21.1	Ф4 ВI ГОСТ 6727-80, С=100	10	0.01

Инв. № подл. | Подпись и дата | Взам. инв. №

Ст. инж.	Лисицына	
Рук. гр. арх.	Горелик	
ГИП	Алексеева	
Гл. инж.	Железняк	
Рук. маст.	Овчинников	

320-064.84 АСИ 11.21.0

Пространственный каркас ПК-12

Стадия	Масса	Масштаб
Р	3.7	

Лист | Листов 1

ЦНИИП градостроительства

Формат 11

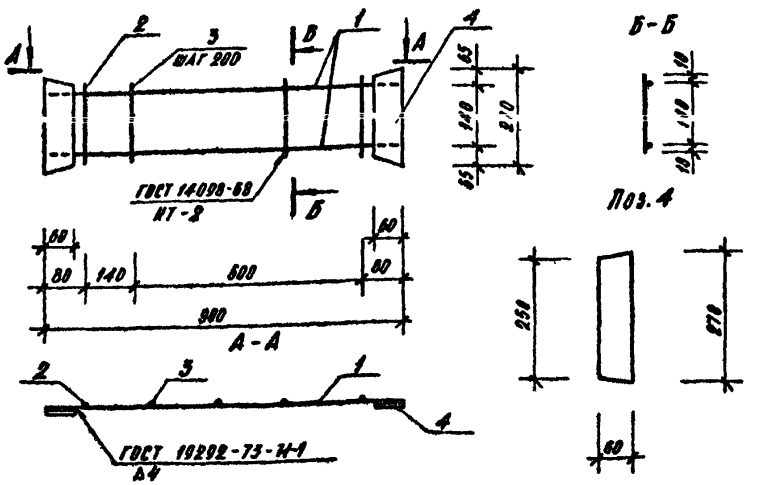

Формат	Зона	Поз.	Обозначение	Наименование	Кол.	Примеч.
				Детали		Масса ед. кг
Б4		1	320-064.84 АСИ 11.22.1	Ф8 АII ГОСТ 5781-75, С=880	2	0.35
Б4		2	11.22.2	4ВI ГОСТ 6727-80, С=200	2	0.02
Б4		3	11.22.3	4ВI ГОСТ 6727-80, С=160	3	0.016
Б4		4	11.22.4	Полоса 6×60 ГОСТ 103-76 / Ст3 ГОСТ 535-79, С=270	2	0.5

Инв. № подл. | Подпись и дата | Взам. инв. №

Ст. инж.	Лисицына	
Рук. гр. арх.	Горелик	
ГИП	Алексеева	
Гл. инж.	Железняк	
Рук. маст.	Овчинников	

320-064.84 АСИ 11.22.0

Каркас плоский К-12

Стадия	Масса	Масштаб
Р	1.79	

Лист | Листов 1

ЦНИИП градостроительства

Копировал

Формат 11 19502-08

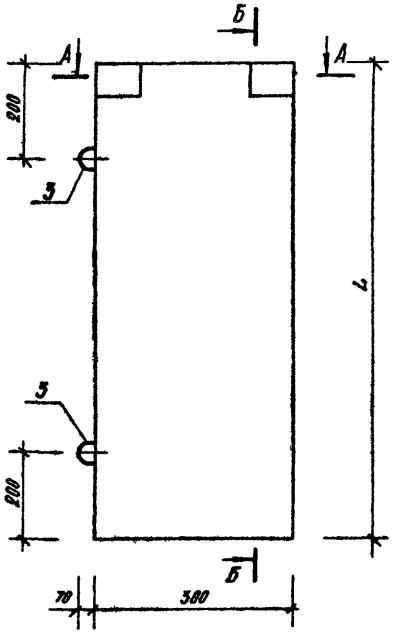

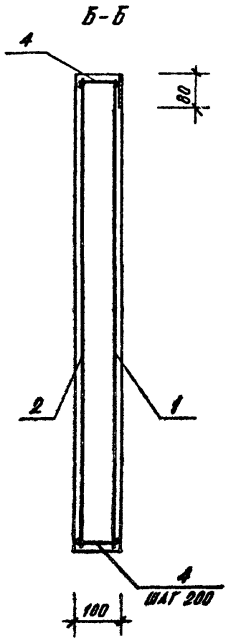

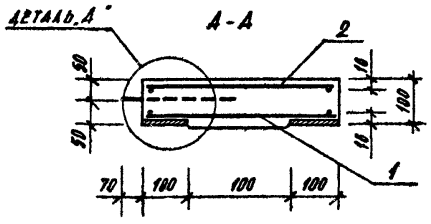

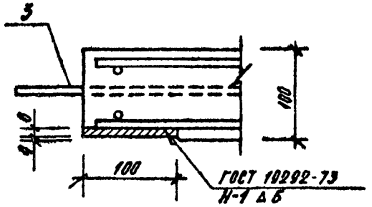

Обозначение	Марка	L мм	Масса кг
320-064.84 АСИ 14.10.0	ЖБС-3	1010	81
14.10.0-01	ЖБС-4	850	64

Формат	Зона	Поз.	Обозначение	Наименование	Кол.	Примеч.
				Детали		Масса ед., кг
Б4		3	320-064.84 АСИ 14.10.1	⌀8 А-I ГОСТ 5781-75, с=810	2	0.32
				В Ст.3 кп 2		См. лист 14.20.0
Б4		4	14.10.2	⌀4 В-I ГОСТ 6727-80, с=90	44	0.01
				Переменные данные для исполнения		
				Сборочные единицы		
				14.10.0		
12		1	14.11.0	Арматурная сетка С-1	1	
12		2	14.11.0-01	Арматурная сетка С-2	1	
				14.10.0-01		
12		1	14.11.0-02	Арматурная сетка С-3	1	
12		2	14.11.0-03	Арматурная сетка С-4	1	
				Материалы		
				Бетон М-300		См. табл.

Ведомость расхода стали

Марка элемента	Изделия арматурные				Изделия закладные					Общий расход
	Арматура класса			всего	Арма класса	Прокат марки		всего		
	В-I				А-I	ВСт3кп2				
	ГОСТ 6727-80				ГОСТ 5781-75	ГОСТ 103-76				
	⌀4	-	итого		⌀8	итого	8-8	итого		
ЖБС-3	1.92	-	1.92	1.92	0.64	0.64	0.8	0.8	1.44	2.68
ЖБС-4	0.96	-	0.96	0.96	0.64	0.64	0.8	0.8	1.44	2.40

Ст. инж.	Лисицына		
Рук. гр. арх.	Горелик		
ГИП	Алексеева		
Гл. инж.	Железняк		
Рук. маст.	Овчинников		

320-064.84 АСИ 14.10.0

Стойки ЖБС-3, ЖБС-4

Стадия	Масса	Масштаб
Р	См. табл.	1:10
Лист	Листов 1	

ЦНИИПградостроительства

Копировал

Формат А2 19572-08

Инв. № подл. | Подпись и дата | Взам. инв. №

Рис. 1

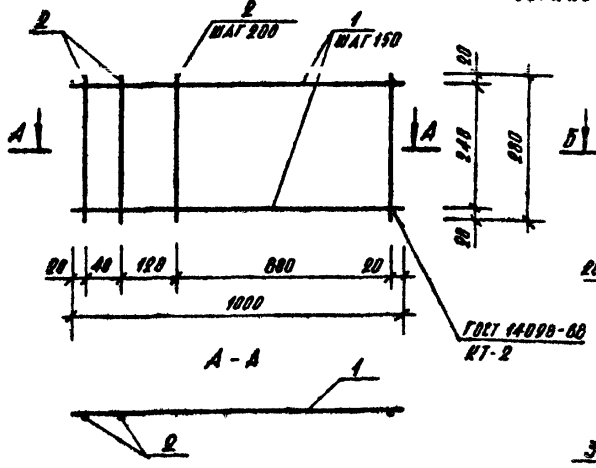

Рис. 2
остальное см. рис. 1

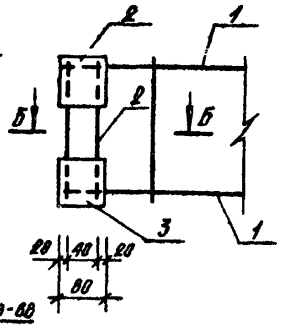

А-А

Б-Б

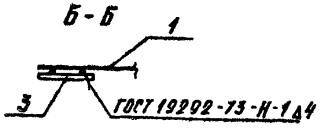

Рис 3

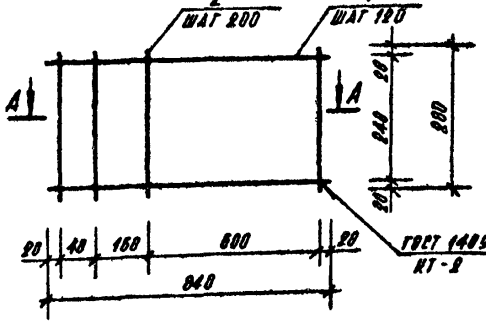

Рис. 4
остальное см. рис. 3

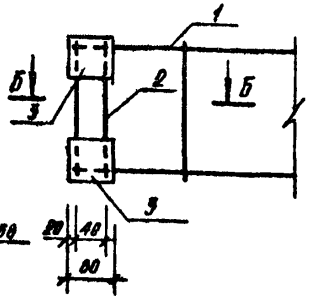

Обозначение	Марка	Рис	Масса ед., кг.
320-064.84 АСИ 14.11.0	С-1	1	0.5
14.11.0-01	С-2	2	1.11
14.11.0-02	С-3	3	0.42
14.11.0-03	С-4	4	1.02

Формат	Зона	Поз.	Обозначение	Наименование	Кол.	Примеч.
				Переменные данные для исполнения		
				Детали		
				14.11.0		
Б4		1	320-064.84 АСИ 14.11.1	Ø4 В I ГОСТ 6727-80, ℓ=1000	3	0.1
Б4		2	14.11.2	Ø4 В I ГОСТ 6727-80, ℓ=280	7	0.03
				14.11.0-01		
Б4		1	14.11.1-01	Ø4 В I ГОСТ 6727-80, ℓ=1000	3	0.1
Б4		2	14.11.2-01	Ø4 В I ГОСТ 6727-80, ℓ=280	7	0.03
Б4		3	14.11.3-01	Полоса 6×100 ГОСТ 103-76 / Ст 3 ГОСТ 535-79, ℓ=80	2	0.3
				14.11.0-02		
Б4		1	14.11.1-02	Ø4 В I ГОСТ 6727-80, ℓ=840	3	0.08
Б4		2	14.11.2-02	Ø4 В I ГОСТ 6727-80, ℓ=280	6	0.03
				14.11.0-03		
Б4		1	14.11.1-03	Ø4 В I ГОСТ 6727-80, ℓ=840	3	0.08
Б4		2	14.11.2-03	Ø4 В I ГОСТ 6727-80, ℓ=280	6	0.03
Б4		3	14.11.3-03	Полоса 6×100 ГОСТ 103-76 / Ст 3 ГОСТ 535-79, ℓ=80	2	0.3

Ст. инж.	Лисицина	
Рук. гр. АПК	Горелик	
ГИП	Алексеева	
Гл. инж.	Железняк	
Рук. маст.	Овчинников	

320-064.84 АСИ 14 11.0

Сетки арматурные С-1 ÷ С-4

Стадия	Масса	Масштаб
Р	См. табл.	
Лист	Листов 1	

ЦНИИП градостроительства

Копировал

Формат А4 19502 08

Инв. № подл. | Подпись и дата | Взам. инв. №

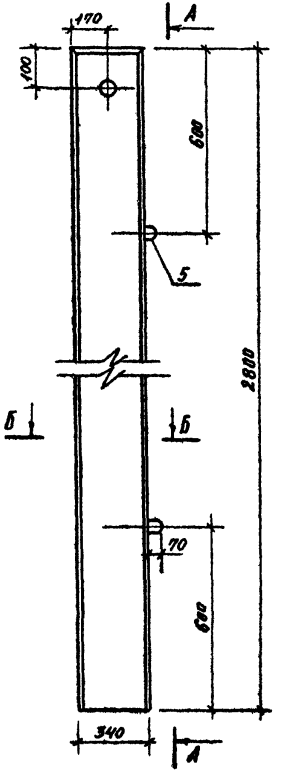

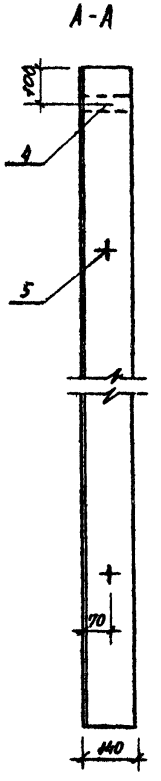

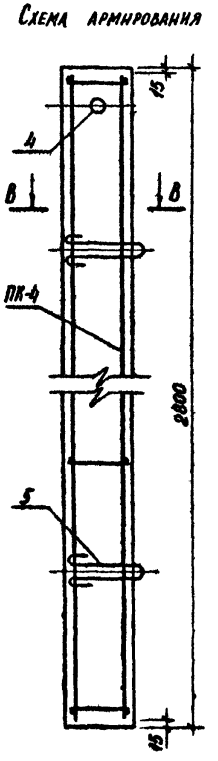

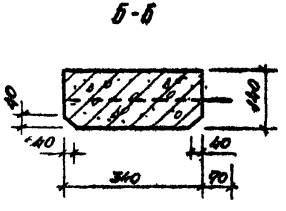

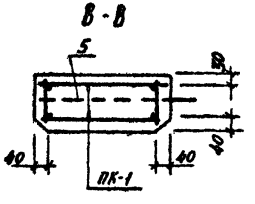

Формат	Зона	Поз	Обозначение	Наименование	Кол	Примеч.
				Сборочные единицы		
А4			320-064.84 АСИ 17.20.0	Каркас пространственный ПК-4	1	
				Детали		Масса ед. кг
БЧ		5	11.10.1	Ф10 А-I, ГОСТ 5781-75		
				В.Ст.3сп. ℓ=960	2	0,6
БЧ		4	19.10.2	Труба 89×4 ГОСТ 8932-98 А.Ст.3. ГОСТ 8932-74		
				ℓ=140	1	1,18
				Материалы		
				Бетон М300	0,133	м³

Ведомость расхода стали на элемент, кг

Марка элемента	Изделия арматурные						Изделия закладные						Общий расход
	Арматура класса					Всего	Арматура класса			Прокат марки		Всего	
	А-III			В-I			А-I			ВСт3сп8934-74			
	ГОСТ 5781-75			ГОСТ 6727-80			ГОСТ 5781-75			ГОСТ 8932-98			
	Ф10		Итого	Ф4	Итого		Ф10		Итого	89×4	Итого		
ЖБС-5	6,84		6,84	1,14	1,14	7,98	1,20		1,20	1,10	1,18	2,30	10,28

Рук. гр. инж.	Шурнюк	
Рук. гр. арх.	Горелик	
ГИП	Алексеева	
Гл. инж.	Железняк	
Рук. маст.	Овчинников	

320-064.84 АСИ 17.10.0

Стойка ЖБС-5

Стадия	Масса	Масштаб
Р	333	
Лист	Листов 1	

ЦНИИПградостроительства

Копировал:

Формат А3 19502-08

Инв. № подл. | Подпись и дата | Взам. инв. №

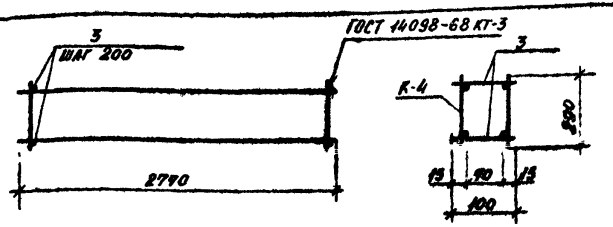

Формат	Зона	Поз.	Обозначение	Наименование	Кол	Примеч.
				Сборочные единицы		
11			320-064.84 АСИ 17.21.0	Каркас плоский К-4	2	
				Детали		Масса ед. кг.
Б4		3	17 20.1	ф4 В I, ГОСТ 6727-80 ℓ=100	30	0.01

Рук. гр.	Шурнюк		320-064.84 АСИ 17.20.0	
Рук. гр. АР	Горелик			
ГИП	Алексеева		Каркас пространственный ПК-4	Стадия: Р; Масса: 7.98; Масштаб:
Гл. инж.	Железняк			Листов: 1
Рук. маст	Овчинников			ЦНИИМП градостроительства

Копировал

Формат 11

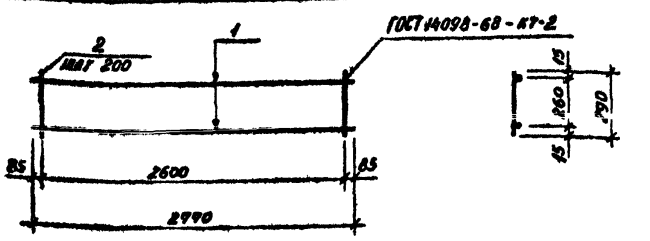

Формат	Зона	Поз.	Обозначение	Наименование	Кол.	Примеч.
						Масса ед. кг
				Детали		
Б4		1	320-064.84 АСИ 17.21.1	ф10 А III, ГОСТ 5781-75, ℓ=2790	2	1.71
Б4		2	17 21.2	ф4 В I, ГОСТ 6727-80, ℓ=290	14	0.03

Рук. гр.	Шурнюк		320-064.84 АСИ 17.21 0	
Рук. гр. АР	Горелик			
ГИП	Алексеева		Каркас плоский К-4	Стадия: Р; Масса: 3 84; Масштаб:
Гл. инж.	Железняк			Листов: 1
Рук. маст	Овчинников			ЦНИИМП градостроительства

Копировал

Формат 11

Типовой проект 320-064.84 Альбом VII ч.2

23.10.0 – изображено
23.10.0-01 – зеркальное отражение

23.10.0 – изображено
23.10.0-01 – зеркальное отражение

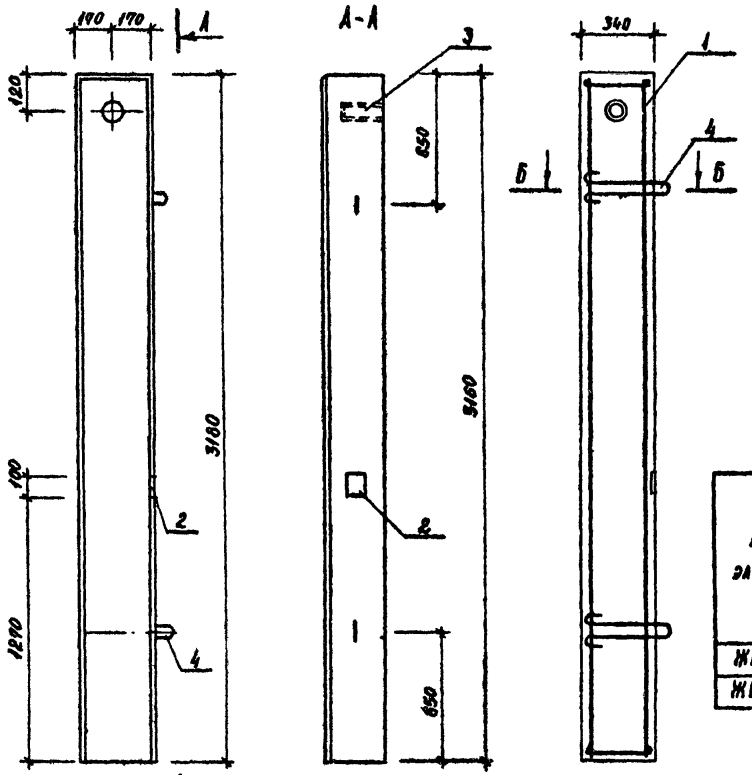

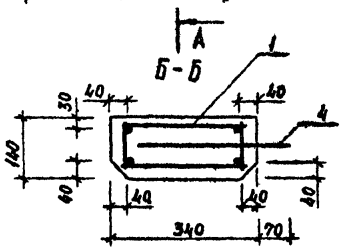

Формат	Зона	Поз.	Обозначение	Наименование	Кол	Примеч
				Сборочные единицы		
11		1	320-064.84 АСИ 23.11.0	Каркас пространственный ПК-2	1	
11		2	23.13.0	Закладное изделие ММ-1	1	
11		3	23.14.0	Изделие металлическое	1	
				Детали		Масса ед. кг
Б4		4	11.10.1	Ф 10 А I ГОСТ 5781-75	2	0,6
				$l = 940$		
				Материалы		
				Бетон М-200	$м^3$	0,157

Выборка стали на 1 элемент, кг

Марка элемента	Изделия арматурные					Изделия закладные									Общий расход
	Арматура класса				Всего	Арматура класса				Прокат марки				Всего	
	А-III		В-I			А-III		А-I		Б ст 3сп					
	ГОСТ 5781-75		6727-80			ГОСТ 5781-75		ГОСТ 5781-75		ГОСТ 380-76		ГОСТ 10705-80			
	Ф 10	Итого	Ф 4	Итого		Ф 8	Итого	Ф 10	Итого	δ=6	Итого	Тр. Ф 95×4	Итого		
ЖБС-6	7,72	7,72	1,68	1,68	9,4	0,4	0,4	1,2	1,2	1,0	1,0	1,1	1,1	3,7	13,1
ЖБС-7	7,72	7,72	1,68	1,68	9,4	0,4	0,4	1,2	1,2	1,0	1,0	1,1	1,1	3,7	13,1

Ст. инж.	Лисицына	
Рук. гр. арх.	Горелик	
Гип	Алексеева	
Гл. инж.	Железняк	
Рук. маст.	Овчинников	

320-064.84 АСИ 23.10.0

Железобетонные стойки ЖБС-6, ЖБС-7

Стадия	Масса	Масштаб
Р	125,6	1:20

Лист | Листов 1

ЦНИИПградостроительства

Инв. № подл. | Подпись и дата | Взам. инв. №

Копировал

Формат 12 19502-08

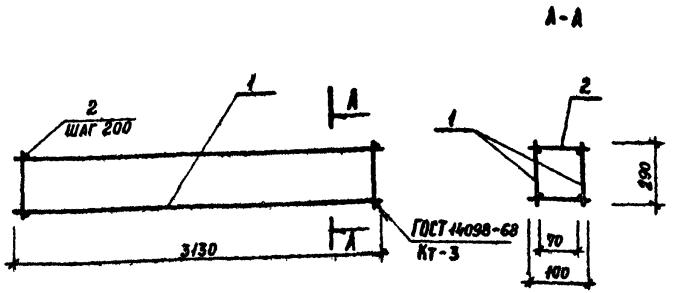

Формат	Зона	Поз	Обозначение	Наименование	Кол	Примеч
				Сборочные единицы		
А1		1	320-064.84 АСИ 23.12.0	Каркас плоский К-5	2	
				Детали		Масса ед. кг
Б4		2	23.11.1	Ф4 В I ГОСТ 6727-80 ℓ=100	32	0.01

Ст. инж.	Лисицына		
Рук. гр. арх.	Горелик		
ГИП	Алексеева		
Гл. инж.	Железняк		
Рук. маст.	Овчинников		

320-064.84 АСИ 23.11.0

Пространственный каркас ПК-1

Стадия	Масса	Масштаб
Р	8.76	
Лист	Листов 1	

ЦНИИПградостроительства

Формат А1

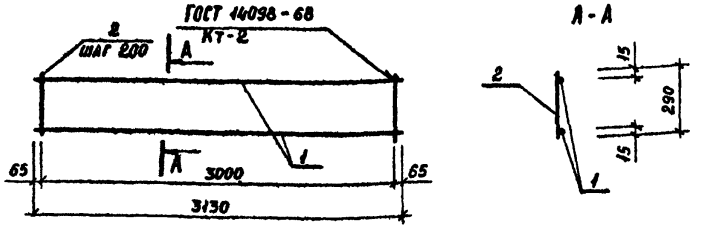

Формат	Зона	Поз.	Обозначение	Наименование	Кол.	Примеч.
				Детали		Масса ед. кг
Б4		1	320-064.84 АСИ 23.12.1	Ф10 А III ГОСТ 5781-75 ℓ=3130	2	1.93
Б4		2	23.12.2	Ф4 В I ГОСТ 6727-80 ℓ=290	16	0.08

Ст. инж.	Лисицына		
Рук. гр. арх.	Горелик		
ГИП	Алексеева		
Гл. инж.	Железняк		
Рук. маст.	Овчинников		

320-064.84 АСИ 23.12.0

Каркас плоский К-5

Стадия	Масса	Масштаб
Р	4.22	
Лист	Листов 1	

ЦНИИПградостроительства

Копировал

Формат А1

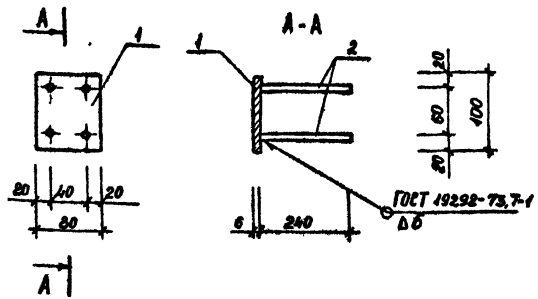

Формат	Зона	Поз	Обозначение	Наименование	Кол.	Примеч.
				Детали		Масса ед. кг
Б4		1	320-064.84 АСИ 23.13.1	Полоса 6×100 ГОСТ 103-76 / Ст.3 ГОСТ 535-79 ℓ=80	1	0,4
Б4		2	23.13.2	Фвлш ГОСТ 5781-75 ℓ=240	4	0,1

Ст. инж.	Лисицына		
Рук. гр. арх.	Горелик		
ГИП	Алексеева		
Гл. инж.	Железняк		
Рук. маст	Овчинников		

320-064.84 АСИ 23.13.0

Металлическое изделие
ММ-1

Стадия	Масса	Масштаб
Р	0,8	1:5
Лист	Листов 1	

ЦНИИП градостроительства

Инв. № подл. | Подпись и дата | Взам. инв. №

Формат А1

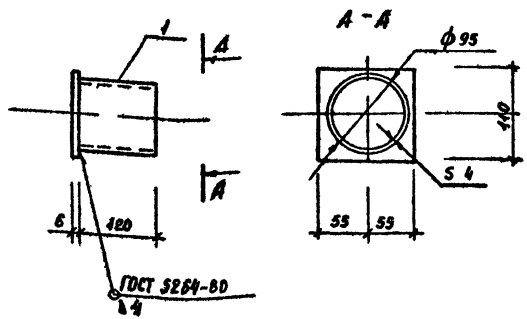

Формат	Зона	Поз.	Обозначение	Наименование	Кол	Примечан.
				Детали		Масса ед. кг
Б4		1	320-064.84 АСИ 23.14.1	Труба 95×4 ГОСТ 10704-76 / Ас Т 3сп ГОСТ 10705-80 ℓ=120	1	1,1
Б4		2	23.14.2	Платик	1	0,6
				6=110 ст 3 ГОСТ 380-76 ℓ=110		

Ст. инж.	Лисицына		
Рук. гр. арх.	Горелик		
ГИП	Алексеева		
Гл. инж.	Жлебник		
Рук. маст	Овчинников		

320-064.84 АСИ 23 14 0

Закладное изделие
ММ-1

Стадия	Масса	Масштаб
Р	1,7	1:5
Лист	Листов 1	

ЦНИИП градостроительства

Инв. № подл. | Подпись и дата | Взам. инв. №

Копировал

Формат А1

Типовой проект 320-064.84 Альбом VIII ч.2

Схема армирования

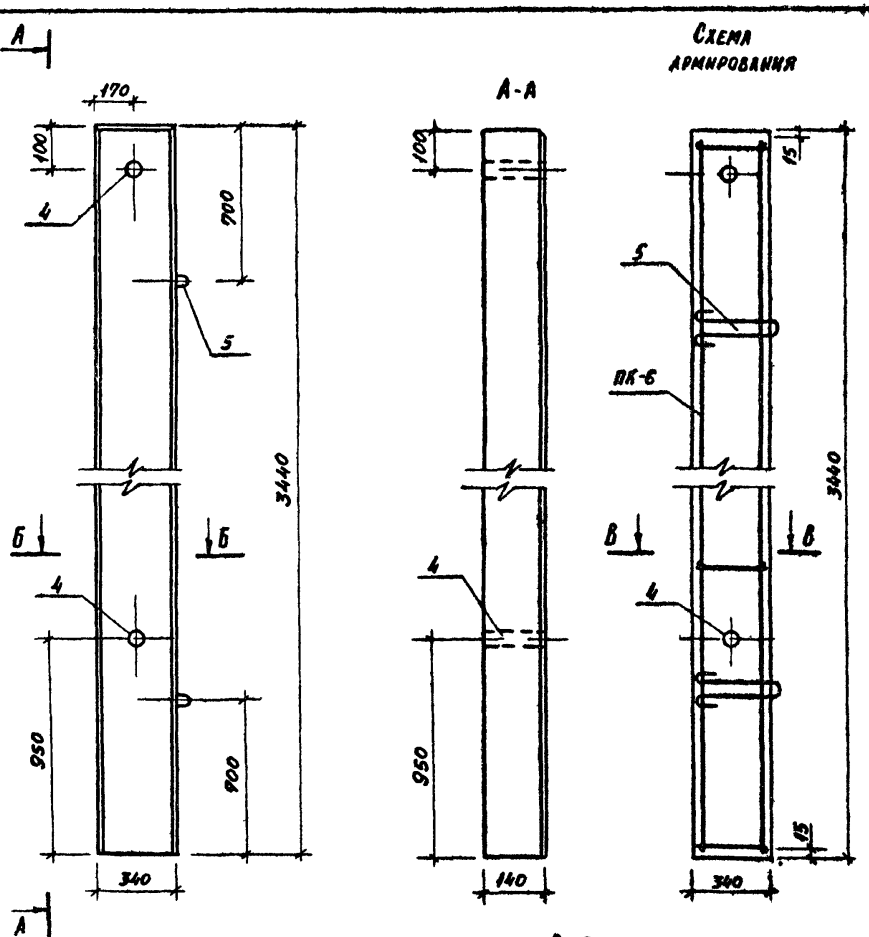

Формат	Зона	Поз.	Обозначение	Наименование	Кол	Примеч.
						масса кг
				Сборочные единицы		
А11			320-064.84 АСИ 26.20.0	Каркас пространственный ПК-6	1	
				Детали		
БЧ		5	11.10.1	ф10 AI, ГОСТ 5781-75		
				В.Ст.3сп 2, ℓ=960	2	0,6
БЧ		4	19.10.2	Труба 89×4 ГОСТ 8732-78 А Ст 3 ГОСТ 8731-74		
				ℓ=130	2	1,10
				Материалы		
				Бетон М300		0,165 м³

Ведомость расхода стали на элемент, кг

Марка элемента	Изделия арматурные							Изделия закладные							Общий расход
	Арматура класса						Всего	Арматура класса			Прокат			Всего	
	A-III			B-I				A-I			A Ст.3				
	ГОСТ 5781-75			ГОСТ 6727-80				ГОСТ 5781-75			ГОСТ 8732-78				
	ф40		Итого	ф4		Итого		ф10		Итого	89×4		Итого		
ЖБС-7	4,20		4,20	0,87		0,87	5,07	1,20		1,20	2,20		2,20	3,40	8,47

Рук. гр.	Шурнюк	
Рук. гр. арх.	Горелик	
ГИП	Алексеева	
Гл. инж.	Железняк	
Рук. маст.	Овчинников	

320-064.84 АСИ 26.10.0

Стойка ЖБС-7

Стадия	Масса	Масштаб
Р	405	1:20 1:10
Лист	Листов 1	

ЦНИИЭП градостроительства

Копировал: Формат А2

19502-08

Инв. № подл. | Подпись и дата | Взам. инв. №

Типовой проект 320-064.84 Альбом VIII Кн.2

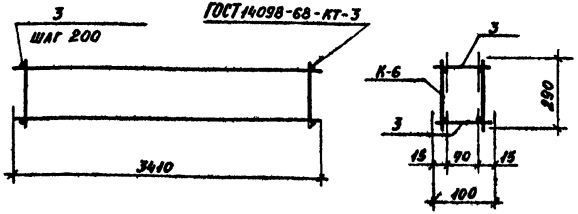

Формат	Зона	Поз.	Обозначение	Наименование	Кол.	Примеч.
						Масса ед. кг
				Сборочные единицы		
11			320-064.84 АСИ 26.20.0	Каркас плоский К-6	2	
				Детали		
Б4		3	26.20.1	ф48 I, ГОСТ 6727-80, ℓ=100	36	0.04

Рук. гр.	Шурнюк		320-064.84 АСИ 26.20.0
Рук. гр. арх.	Горелик		Каркас пространственный ПК-6
Гип	Алексеева		Стадия: Р; Масса: 5.07; Масштаб:
Гл. инж.	Железняк		Лист; Листов 1
Рук. маст.	Овчинников		ЦНИИПградостроительства

Копировал: Формат А4

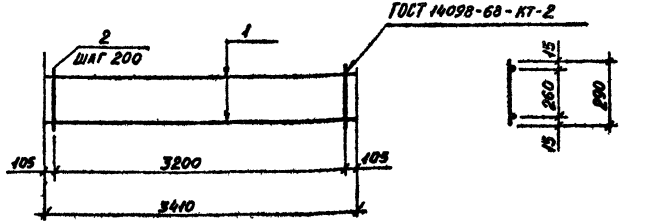

Формат	Зона	Поз.	Обозначение	Наименование	Кол.	Примеч.
						Масса ед. кг
				Детали		
Б4		1	320-064.84 АСИ 26.21.1	ф10 AIII, ГОСТ 5781-75, ℓ=3410	2	2.10
Б4		2	26.21.2	ф48 I, ГОСТ 6727-80, ℓ=290	17	0.03

Рук. гр.	Шурнюк		320-064.84 АСИ 26.21.0
Рук. гр. арх.	Горелик		Каркас плоский К-6
Гип	Алексеева		Стадия: Р; Масса: 4.71; Масштаб:
Гл. инж.	Железняк		Лист; Листов 1
Рук. маст.	Овчинников		ЦНИИПградостроительства

Копировал: Формат А4

19502-08

Инв. № подл. | Подпись и дата | Взам. инв. №

Альбом VII ч. 2

Типовой проект 320-064.84

Формат	Зона	Поз.	Обозначение	Наименование	Кол.	Примеч.
				Документация		
12			320-064.84 АСИ 29.10.0-Д1	Ведомость расхода стали		
12			29.10.0 СБ	Сборочный чертеж		
				Сборочные единицы		масса ед. кг
11			29.15.0	Металлическая деталь (М-1)	1	
				Детали		
БЧ		5	11.10.1	Ф10 А I, ГОСТ 5781-75 В Ст 3сп 2, ℓ = 940	2	0,58
БЧ		4	17.10.2	Труба 70×3,5 ГОСТ 8732-78 / А Ст 3 ГОСТ 8731-74, ℓ = 150	1	0,75
				Переменные данные для исполнений		
				29.10.0 (ЖБС-8)		
				Сборочные единицы		
11			29.20.0	Каркас пространственный ПК-5	1	
				29.10.0-01 (ЖБС-10)		
				Сборочные единицы		
11			29.40.0	Каркас пространственный ПК-6	1	

Инв. № подл. | Подпись и дата | Взам. инв. №

320-064.84 АСИ 29.10.0

Железобетонные стойки ЖБС-8, ЖБС-10

Стадия: Р | Масса | Масштаб

Лист | Листов 1

ЦНИИПградостроительства

Рук. гр.	Шурнюк	
Рук. гр. арх.	Горелик	
ГИП	Алексеева	
Гл. инж.	Железняк	
Рук. маст.	Овчинников	

Копировал | Формат А1

Формат	Зона	Поз.	Обозначение	Наименование	Кол.	Примеч.
				Документация		
12			320-064.84 АСИ 29.10.0-Д1	Ведомость расхода стали		
12			29.30.0-СБ	Сборочный чертеж		
				Детали		масса ед. кг
БЧ		4	29.30.1	Ф10 А I, ГОСТ 5781-75 В Ст 3сп 2, ℓ = 850	2	0,52
				Переменные данные для исполнений		
				29.30.0 (ЖБС-9)		
				Сборочные единицы		
11			29.50.0	Каркас пространственный ПК-10	1	
				29.30.0-01 (ЖБС-11)		
				Сборочные единицы		
11			29.60.0	Каркас пространственный ПК-11	1	

Инв. № подл. | Подпись и дата | Взам. инв. №

320-064.84 АСИ 29.30.0

Железобетонные стойки ЖБС-9, ЖБС-11

Стадия: Р | Масса | Масштаб

Лист | Листов 1

ЦНИИПградостроительства

Рук. гр.	Шурнюк	
Рук. гр. арх.	Горелик	
ГИП	Алексеева	
Гл. инж.	Железняк	
Рук. маст.	Овчинников	

Копировал | Формат А1

Типовой проект 320-064.84 Альбом VII ч.2

Ведомость расхода стали на элемент, кг

Марка элемента	Изделия арматурные							Изделия закладные														Общий расход
	Арматура класса						Всего	Арматура класса			Прокат марки										Всего	
	А-III			В-I				А-I			А. Ст.3сп. ГОСТ 8731-74						В. Ст. 3сп. 2					
	ГОСТ 5781-75			ГОСТ 6727-80				ГОСТ 5781-75			ГОСТ 8732-78						ГОСТ 380-76					
	Ф10		Итого	Ф4		Итого		Ф10		Итого	90×3,5		Итого	25×2,5		Итого	б=6		Итого			
ЖБС-8	13,60		13,60	1,84		1,84	15,44	1,20		1,20	0,75		0,75	0,09		0,09	0,82		0,82	2,86	18,30	
ЖБС-9	8,80		8,80	1,48		1,48	10,28	1,04		1,04	—		—	—		—	1,13		1,13	2,27	12,45	
ЖБС-10	10,60		10,60	1,50		1,50	12,10	1,20		1,20	0,75		0,75	0,09		0,09	0,82		0,82	2,86	14,96	
ЖБС-11	6,80		6,80	1,12		1,12	7,92	1,04		1,04	—		—	—		—	1,13		1,13	2,27	10,09	

Рук. гр.	Шурнюк	
Рук. гр. арх.	Горелик	
ГИП	Алексеева	
Гл. инж.	Железняк	
Рук. маст.	Овчинников	

320-064.84 АСИ 29.10.0 Д1

ВЕДОМОСТЬ РАСХОДА СТАЛИ

Стадия	Масса	Масштаб
Р		

Лист | Листов 1

ЦНИИПградостроительства

Инв. № подл. | Подпись и дата | Взам. инв. №

Копировал: Формат 12

Типовой проект 320-064.84 Альбом VII ч.2

Схема армирования

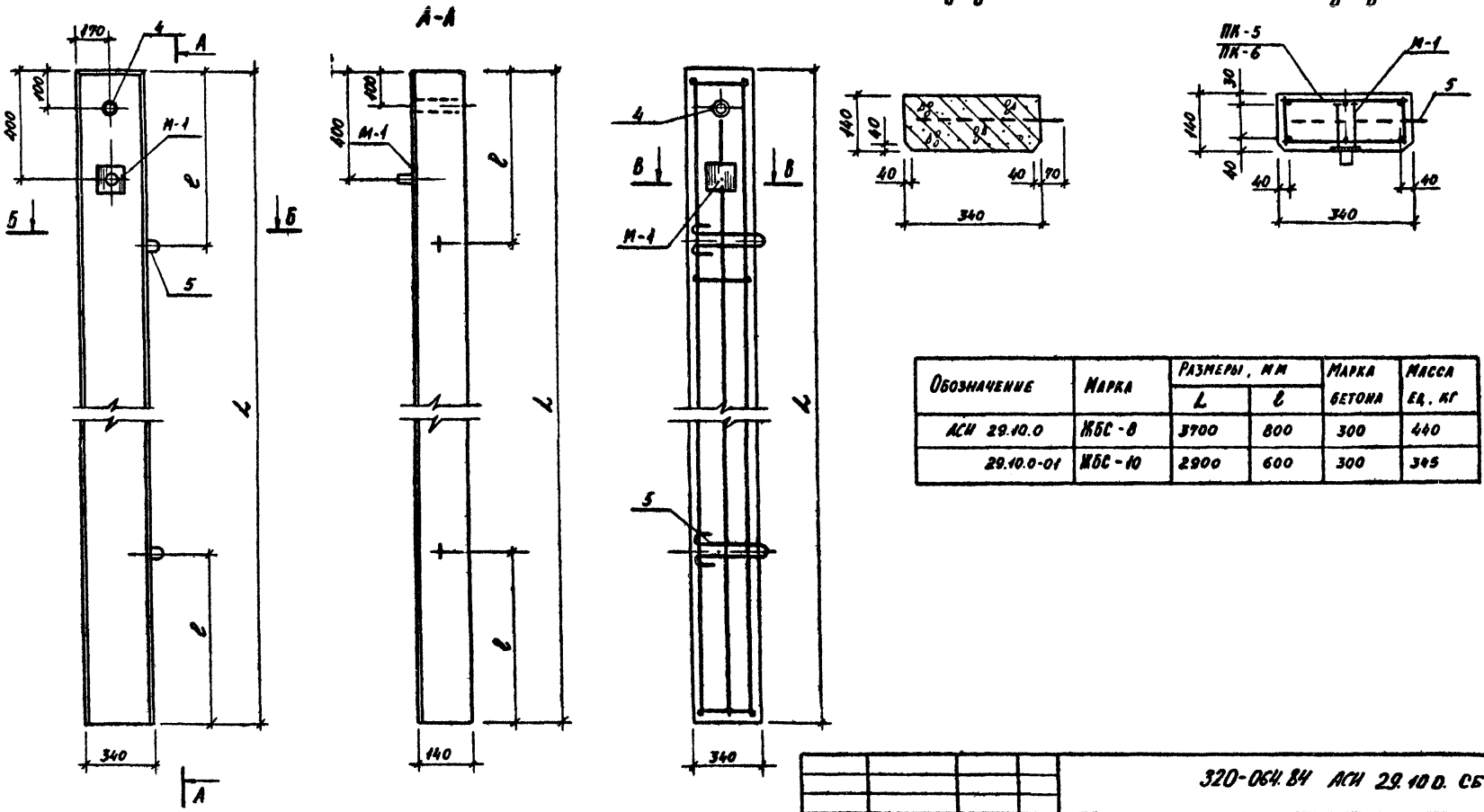

Обозначение	Марка	Размеры, мм		Марка бетона	Масса ед. кг
		L	l		
АСИ 29.10.0	ЖБС-8	3700	800	300	440
29.10.0-01	ЖБС-10	2900	600	300	345

Рук. гр.	Шурнюк	
Рук. гр. арх.	Горелик	
Гип	Алексеева	
Гл. инж.	Железняк	
Рук. маст	Овчинников	

320-064.84 АСИ 29.10.0. СБ

Железобетонные стойки ЖБС-8, ЖБС-10 Сборочный чертеж

Стадия	Масса	Масштаб
Р	см. табл.	1:10
Лист	Листов 1	

ЦНИИОградостроительства

Копировал: Формат 12

19502 08

Инв. № подл. | Подпись и дата | Взам. инв. №

Типовой проект 320-064.84 Альбом VII ч.2

Схема армирования

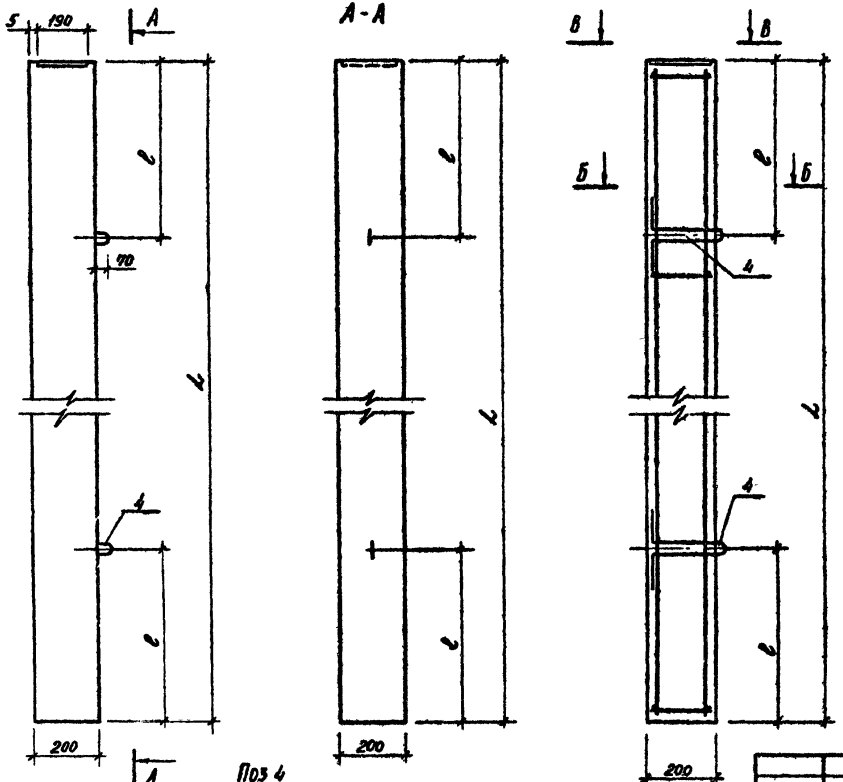

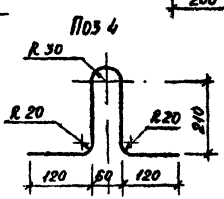

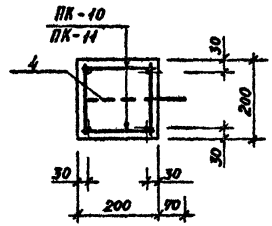

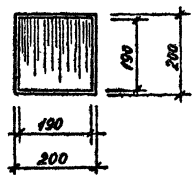

Обозначение	Марка	Размеры, мм		Марка бетона	Масса ед. кг
		L	ℓ		
АСИ 29.30.0	ЖБС-9	3590	750	300	357
29.30.0-01	ЖБС-11	2770	600	300	277

Рук. гр.	Шурнюк		
Рук. гр. арх.	Горелик		
Гип	Алексеева		
Гл. инж.	Железняк		
Рук. маст.	Овчинников		

320-064.84 АСИ 29.30.0. СБ

Железобетонные стойки ЖБС-9, ЖБС-11 сборочный чертеж

Стадия	Масса	Масштаб
Р	см. табл.	1:10
Лист	Листов 1	

ЦНИИПградостроительства

Инв. № подл. | Подпись и дата | Взам. инв. №

Копировал: Формат 12 19502-08

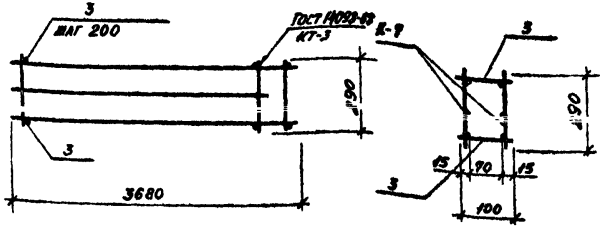

Формат	Зона	Поз.	Обозначение	Наименование	Кол.	Примеч.
				Сборочные единицы		
11			320-064.84 АСИ 29.21.0	Каркас плоский К-7	2	
				Детали		Масса ед. кг
Б4		3	29.20.1	ф4 В I, ГОСТ 6727-80, ℓ=100	38	0,01

Изм.	Кол. уч.	Лист	№ док.	Подпись	Дата
Рук. гр.	Шурнюк				
Рук. гр. вер.	Горелик				
ГИП	Алексеева				
Гл. инж.	Железняк				
Рук. маст.	Овчинников				

320-064.84. АСИ 29.20.0

Каркас пространственный ПК-5

Стадия	Масса	Масштаб
Р	15.42	
Лист	Листов 1	

ЦНИИПградостроительства

Копировал:

Формат А4

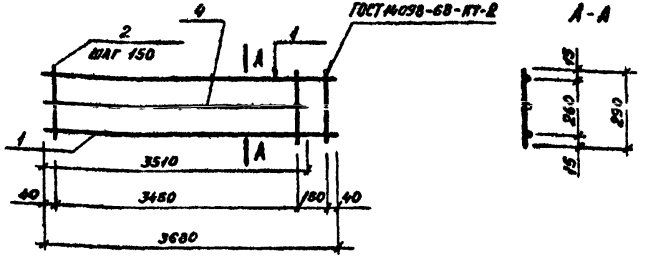

Формат	Зона	Поз.	Обозначение	Наименование	Кол.	Примеч.
						Масса ед. кг
				Детали		
Б4		1	320-064.84 АСИ 29.21.1	ф10 А III, ГОСТ 5781-75, ℓ=3680	2	2,30
Б4		2	29.21.2	ф4 В I, ГОСТ 6727-80, ℓ=290	24	0,03
Б4		4	29.21.3	ф10 А III, ГОСТ 5781-75, ℓ=3510	1	2,20

Изм.	Кол. уч.	Лист	№ док.	Подпись	Дата
Рук. гр.	Шурнюк				
Рук. гр. авт.	Горелик				
ГИП	Алексеева				
Гл. инж.	Железняк				
Рук. маст.	Овчинников				

320-064.84 АСИ 29.21.0

Каркас плоский К-7

Стадия	Масса	Масштаб
Р	5.17	
Лист	Листов 1	

ЦНИИПградостроительства

Копировал

Формат А4

19502-08

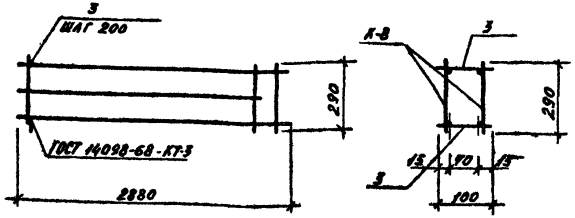

Формат	Зона	Поз.	Обозначение	Наименование	Кол.	Примеч.
				Сборочные единицы		
А1			320-064.84 АСИ 29.41.0	Каркас плоский К-8	2	
				Детали		Масса ед. кг
Б.Ч		3	29.001	ф4 В I, ГОСТ 6727-80, ℓ=100	30	0,01

Рук. гр.	Шурнюк		320-064.84 АСИ 29.40.0			
Рук. гр.	Горелик		Каркас пространственный ПК-6	Стадия	Масса	Масштаб
Гип.	Алексеева			Р	11.96	
Гл. инж.	Железняк			Лист	Листов 1	
Рук. маст.	Овчинников			ЦНИИПградостроительства		

Инв. № подл. | Подпись и дата | Взам. инв. №

Копировал

Формат А4

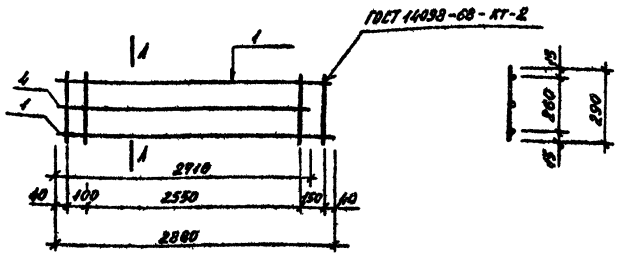

Формат	Зона	Поз.	Обозначение	Наименование	Кол.	Примеч.
						Масса ед. кг
				Детали		
Б.Ч		1	320-064.84 АСИ 29.41.1	ф10 А III, ГОСТ 5781-75, ℓ=2880	2	1,80
Б.Ч		2	29.41.2	ф4 В I, ГОСТ 6727-80, ℓ=290	20	0,03
Б.Ч		4	29.41.3	ф10 А III, ГОСТ 5781-75, ℓ=2910	1	1,90

Рук. гр.	Шурнюк		320-064.84 АСИ 29.41.0			
Рук. гр.	Горелик		Каркас плоский К-8	Стадия	Масса	Масштаб
Гип.	Алексеева			Р	4.03	
Гл. инж.	Железняк			Лист	Листов 1	
Рук. маст.	Овчинников			ЦНИИПградостроительства		

Инв. № подл. | Подпись и дата | Взам. инв. №

Копировал

Формат А4

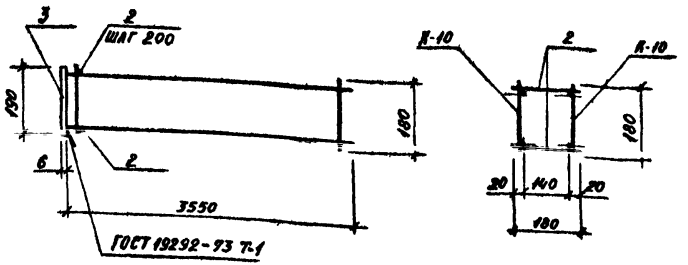

ФОРМАТ	ЗОНА	ПОЗ.	Обозначение	Наименование	Кол	Примеч.
				Сборочные единицы		
А1			320-064.84 АСИ 29.51.0	Каркас плоский К-10	2	
				Детали		Масса ед. кг
Б4		2	29.50.1	ф48 I, ГОСТ 6927-80, ℓ=180	38	0.02
Б4		3	29.50.2	Пластик 4×190		
				Ст 3 ГОСТ 380-94, ℓ=190	1	1.13

Рук. гр.	Шурнюк	
Рук. гр. арх.	Горелик	
ГИП	Алексеева	
Гл. инж.	Железняк	
Рук. лаб.	Овчинников	

320-064.84 АСИ 29.50.0

Каркас пространственный ПК-10

Стадия	Масса	Масштаб
Р	11.41	
Лист	Листов 1	

ЦНИИПградостроительства

Копировал: Формат А1

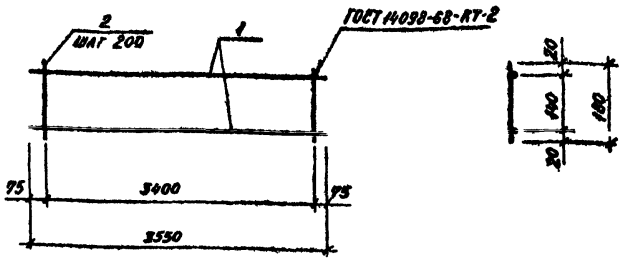

ФОРМАТ	ЗОНА	ПОЗ.	Обозначение	Наименование	Кол.	Примеч.
						Масса ед. кг
				Детали		
Б4		1	320-064.84 АСИ 29.51.1	ф10 АIII, ГОСТ 5781-82, ℓ=3550	2	2.20
Б4		2	29.50.1	ф48 I, ГОСТ 6927-80, ℓ=180	18	0.02

Рук. гр.	Шурнюк	
Рук. гр. арх.	Горелик	
ГИП	Алексеева	
Гл. инж.	Железняк	
Рук. лаб.	Овчинников	

320-064.84 АСИ 29.51.0

Каркас плоский К-10

Стадия	Масса	Масштаб
Р	4.16	
Лист	Листов 1	

ЦНИИПградостроительства

Копировал: Формат А1

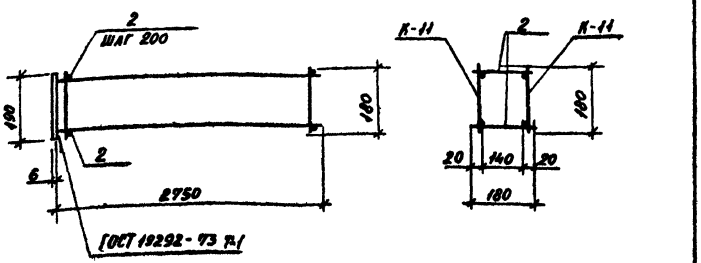

Формат	Зона	Поз	Обозначение	Наименование	Кол	Примеч
				Сборочные единицы		
11			320-064.84 АСИ 29.61.0	Каркас плоский К-11	2	
				Детали		Масса ед. кг
Б.Ч		2	29.60.1	ф4 В-I, ГОСТ 6727-80, ℓ=180	28	0,02
Б.Ч		3	29.60.2	Платик 4 х 190 Ст3 ГОСТ 380-94, ℓ=190	1	1,13

Рук. гр.	Шурпик		
Рук. гр. арх.	Горелик		
ГИП	Алексеева		
Гл. инж.	Железняк		
Рук. маст.	Овчинников		

320-064.84 АСИ 29.60.0

Каркас пространственный ПК-11

Стадия	Масса	Масштаб
Р	9,05	

Лист | Листов 1

ЦНИИОМТП Госстроя СССР

Копировал: Формат А1

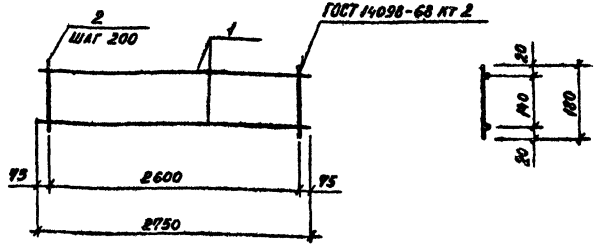

Формат	Зона	Поз	Обозначение	Наименование	Кол	Примеч.
						Масса ед. кг
				Детали		
Б.Ч	1		320-064.84 АСИ 29.61.1	ф10 А-III, ГОСТ 5781-75, ℓ=2750	2	4,7
Б.Ч	2		29.60.1	ф4 В-I, ГОСТ 6727-80, ℓ=180	14	0,02

Рук. гр.	Шурпик		
Рук. гр. арх.	Горелик		
ГИП	Алексеева		
Гл. инж.	Железняк		
Рук. маст.	Овчинников		

320-064.84 АСИ 29.61.0

Каркас плоский К-11

Стадия	Масса	Масштаб
Р	3,68	

Лист | Листов 1

ЦНИИОМТП Госстроя СССР

Копировал: Формат А1

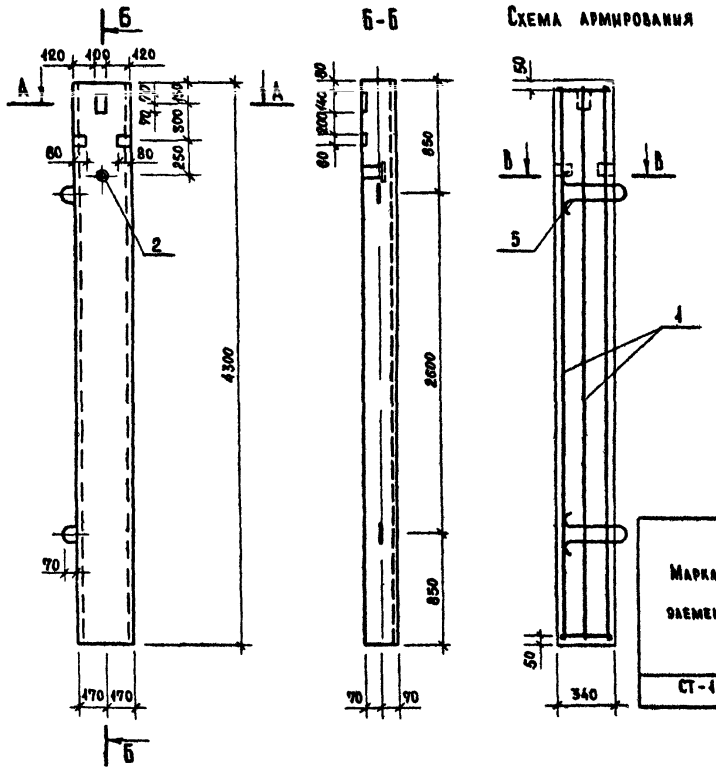

Формат	Зона	Поз.	Обозначение	Наименование	Кол.	Примеч.
				Сборочные единицы		
12		1	320-064.84 АСИ 32.11.0	Каркас пространств. ПК-13	1	
11		2	32.15.0	Изделие закладное МН-3	1	
				Детали		Масса ед., кг
Б4		5	32.10.1	Ф10 А I, ГОСТ 5781-75, l=900		
				В ст.3 кп 2.	2	0,58
				Материалы		
				Бетон марки 300	0,20	м³

Ведомость расхода стали на элемент, кг

Марка элемента	Изделия арматурные							Изделия закладные								Общий расход
	Ар-ра кл. А I		Ар-ра кл. А III		Ар-ра кл. В I		Всего	Ар-ра кл. А III 35ГС		Прокат марки Вст.3 кп 2			Труба Ст.3сп		Всего	
	ГОСТ 5781-75		ГОСТ 5781-75		ГОСТ 6727-80			ГОСТ 5781-75		ГОСТ 103-76			ГОСТ 8732-78			
	Ф10	Итого	Ф10	Итого	Ф4	Итого		Ф8	Итого	δ=6	δ=4	Итого	Ф68	Итого		
СТ-1	1,16	1,16	15,84	15,84	1,74	1,74	18,74	0,60	0,60	0,66	1,01	1,67	0,38	0,38	2,65	21,4

Рук. гр. арх.	Горелик		
ГИП	Алексеева		
Гл. инж.	Железняк		
Рук. маст.	Овчинников		

320-064.84 АСИ 32.10.0

Стойка СТ-1

Стадия	Масса	Масштаб
Р	500	
Лист	Листов 1	

ЦНИИП градостроительства

Копировал: Лебедева

Формат 12

Типовой проект 320-064.84 Альбом VII ч. 2

Инв. № подл. | Подпись и дата | Взам. инв. №

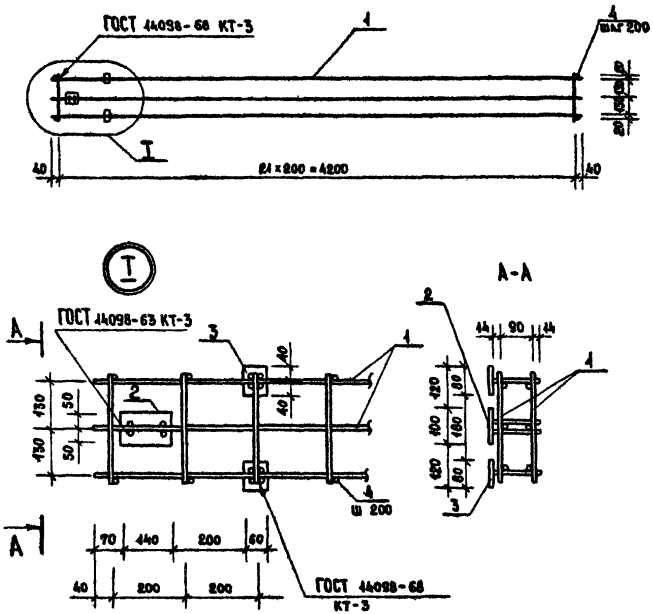

Формат	Зона	Поз	Обозначение	Наименование	Кол.	Примеч.
				Сборочные единицы		
11		1	320-064.84 АСИ 32.12.0	Каркас плоский К-13	2	
11		2	32.13.0	Изделие закладное МН-1	1	
11		3	32.14.0	Изделие закладное МН-2	2	
				Детали		Масса ед. кг.
64		4	32.10.1	Ф48I ГОСТ 6727-80 l=11В	42	0,01

Рук. гр. арх.	Горелик		
Гип	Алексеева		
Гл. инж.	Железняк		
Рук. маст.	Овчинников		

320-064.84 АСИ 32.11.0

Пространственный каркас ПКВ

Стадия	Масса	Масштаб
Р	19.14	

Лист | Листов 1

ЦНИИП Градостроительства

Копировал: Алексеева

Формат 12 19502-06

Типовой проект 320-064.84 Альбом VII ч. 2

Инв. № подл. | Подпись и дата | Взам. инв. №

Типовой проект 320-064.84 Альбом VII Ч. 2

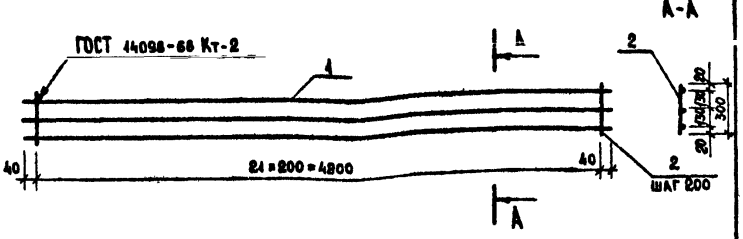

Формат	Зона	Поз.	Наименование	Наименование	Кол.	Примеч.
				Детали		масса ед. кг
Б.Ч		1	320-064.84 АСИ 32.12.1	Ф10 А III ГОСТ 5784-75 ℓ=4280	3	2.64
Б.Ч		2	32.12.2	Ф4 В I ГОСТ 6727-80 ℓ=300	22	0.03

Рук. гр. АПР.	Горелик		
ГИП	Алексеева		
Гл. инж.	Железняк		
Рук. маст.	Овчинников		

320-064.84 АСИ 32.12.0

Каркас плоский К-13

Стадия	Масса	Масштаб
Р	8.58	
Лист	Листов 1	

ЦНИИПградостроительства

Копировал: Лебедева Формат А4

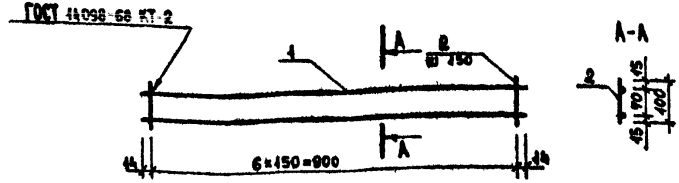

Формат	Зона	Поз.	Обозначение	Наименование	Кол.	Примеч.
				Детали		масса ед. кг
Б.Ч		1	320-064.84 АСИ 32.22.1	Ф8 А III ГОСТ 5784-75 ℓ=928	2	0,36
Б.Ч		2	32.22.2	Ф4 В I ГОСТ 6727-80 ℓ=400	9	0,04

Рук. гр. АПР.	Горелик		
ГИП	Алексеева		
Гл. инж.	Железняк		
Рук. маст.	Овчинников		

320-064.84 АСИ 32.22.0

Каркас плоский К-14

Стадия	Масса	Масштаб
Р	0.79	
Лист	Листов 1	

ЦНИИПградостроительства

Копировал: Лебедева Формат А4

19502-08

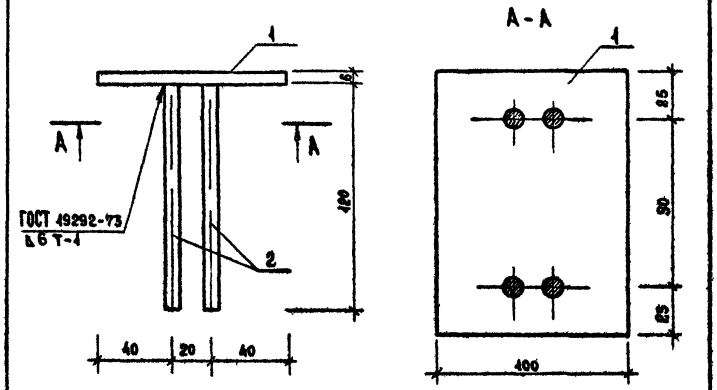

Формат	Зона	Поз.	Обозначение	Наименование	Кол.	Примеч.
				Детали		Масса ед. кг
Б4		1	320-064.84 АСИ 32.13.1	Пластик		
				6×400 Ст.3 ГОСТ 380-76 ℓ=460	1	0,66
Б4		2	32.13.2	⌀8 А III, ГОСТ 5781-75, ℓ=420	4	0,05

			320-064.84 АСИ 32.13.0		
			Закладное изделие МН-1	Стадия: Р	Масса: 0,86
				Масштаб: 1:2	
Рук.гр.арх.	Горелик			Лист	Листов 1
ГИП	Алексеева				
Гл.инж.	Железняк		ЦНИИП градостроительства		
Рук.маст.	Овчинников				

Копировал: Лебедева Формат А1

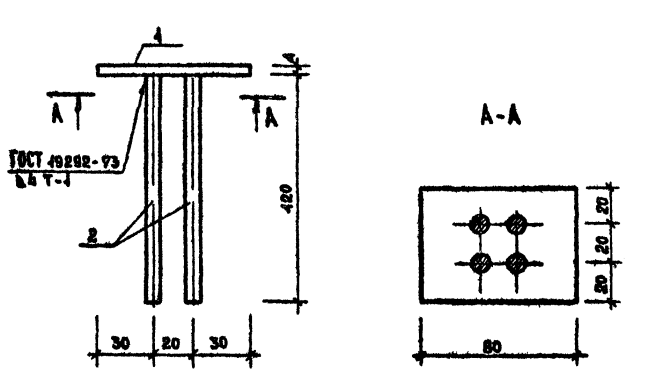

Формат	Зона	Поз.	Обозначение	Наименование	Кол.	Примеч.
				Детали		Масса ед. кг
Б4		1	320-064.84 АСИ 32.14.1	Пластик		
				4×60, Ст 5 ГОСТ 380-76 ℓ=80	4	0,15
Б4		2	32.14.2	⌀8 А III ГОСТ 5781-75 ℓ=420	4	0,05

			320-064.84 АСИ 32.14.0		
			Закладное изделие МН-2	Стадия: Р	Масса: 0,35
				Масштаб: 1:2	
Рук.гр.арх.	Горелик			Лист	Листов 1
ГИП	Алексеева				
Гл.инж.	Железняк		ЦНИИП градостроительства		
Рук.маст.	Овчинников				

Копировал: Лебедева Формат А1

320-064.84 Типовой проект Альбом VII ч.2

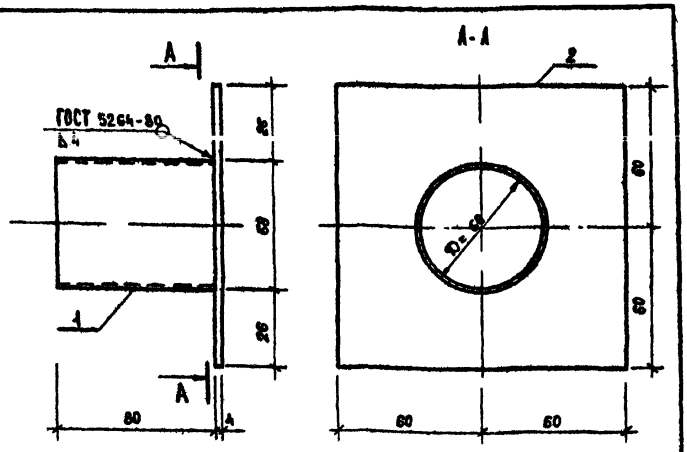

Формат	Зона	Поз.	Обозначение	Наименование	Кол.	Примеч.
				Детали		масса ед. кг
Б4		1	320-064.84 АСИ 32.15.1	Труба 68×3 ГОСТ 8732-78 / Ст3сп ГОСТ 8731-74* L=80	1	0,38
Б4		2	32.15.2	Платик		
				4×420 Ст.3 ГОСТ 380-76 ℓ=420	1	0,45

			320-064 84 АСИ 32.15.0			
			Закладное изделие МН-3	Стадия: Р	Масса: 0,83	Масштаб: 1:2
				Лист	Листов 1	
Рук. гр. авт.	Горелик			ЦНИИП градостроительства		
ГИП	Алексеева					
Гл. инж.	Железняк					
Рук. маст.	Овчинников					

Копировал

Формат А4

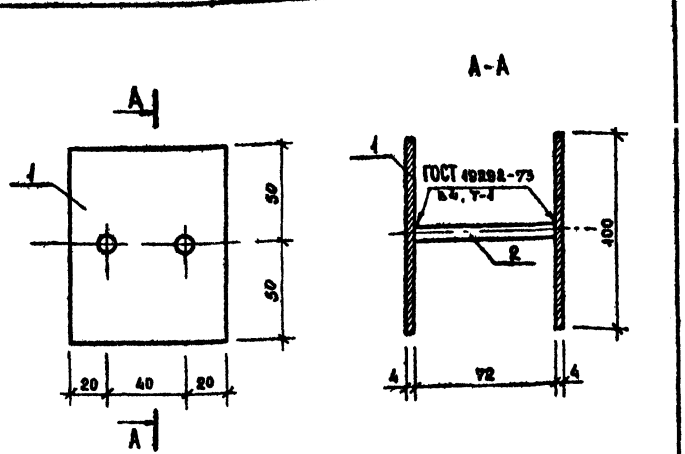

Формат	Зона	Поз.	Обозначение	Наименование	Кол.	Примеч.
				Детали		масса ед. кг
Б4		1	320-064.84 АСИ 32.23.1	Платик		
				4×80 Ст.3, ГОСТ 380-76, ℓ=400	2	0,25
Б4		2	32.23.2	⌀8 AIII, ГОСТ 5781-75, ℓ=90	2	0,03

			320-064 84 АСИ 32.23.0			
			Закладное изделие МН-4	Стадия: Р	Масса: 0,56	Масштаб: 1:2
				Лист	Листов 1	
Рук. гр. авт.	Горелик			ЦНИИП градостроительства		
ГИП	Алексеева					
Гл. инж.	Железняк					
Рук. маст.	Овчинников					

Копировал: Лебедева

Формат А4

Типовой проект 320-064.84 Альбом VII ч.2

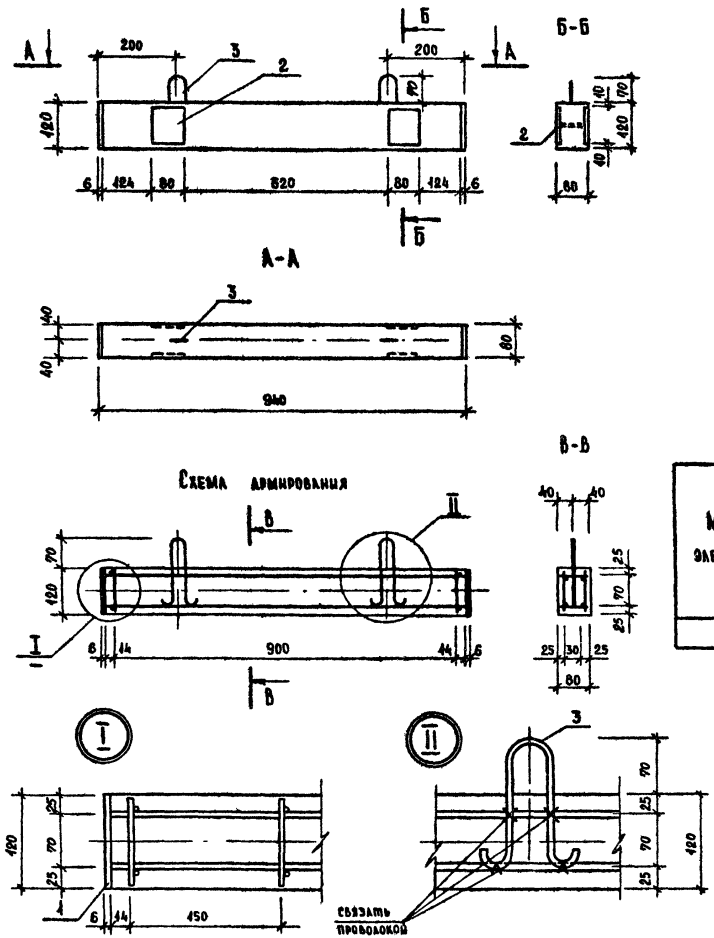

Формат	Зона	Поз.	Обозначение	Наименование	Кол.	Примеч.
				Сборочные единицы		
11		1	320-064.84 АСИ 32.21.0	Пространственный каркас К-14	1	
11		2	32.23.0	Изделие закладное МИ-4	2	
				Детали		масса, ед. кг
Б4		3	32.20.1	Ф8 А I, ГОСТ 5781-75, ℓ=580		
				В ст.3 кп.2	2	0,23
				Материалы		
				Бетон марки 300	0,01	м³

Ведомость расхода стали на элемент, кг

Марка элемента	Изделия арматурные							Изделия закладные						Общий расход
	Ар-ра кл. А I Вст3сп2 ГОСТ 5781-75		Ар-ра кл. А III 35ГС ГОСТ 5781-75		Ар-ра кл. В I ГОСТ 6724-80		Всего	Ар-ра кл. А III 35ГС ГОСТ 5781-75		Прокат марки В ст.3 кп2. ГОСТ 380-76			Всего	
	Ф8	Итого	Ф8	Итого	Ф4	Итого		Ф8	Итого	δ=6	δ=4	Итого		
Б-1	0,46	0,46	0,72	0,72	0,21	0,21	1,39	0,24	0,24	0,9	0,5	1,40	1,64	3,03

Рук. гр. арх.	Горелик	
ГИП	Алексеева	
Гл. инж.	Железняк	
Рук. маст.	Овчинников	

320-064.84 АСИ 32.20.0

Балка Б-1

Стадия	Масса	Масштаб
Р	25,0	
Лист	Листов 1	

ЦНИИПградостроительства

Копировал: Лебедева Формат 12 19502-08

Инв. № подл. | Подпись и дата | Взам. инв. №

Типовой проект 320-064.84 Альбом VIII ч.2

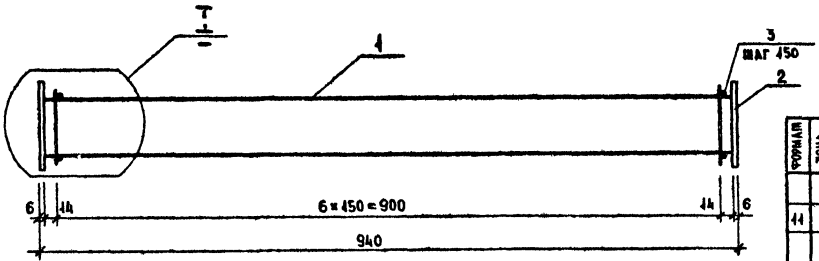

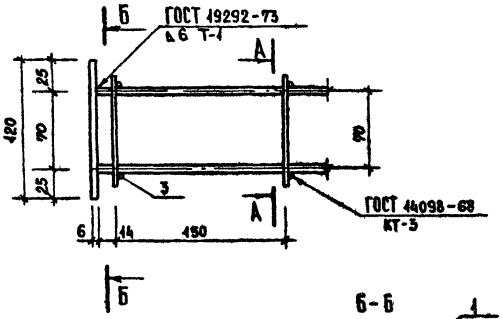

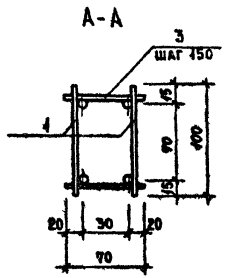

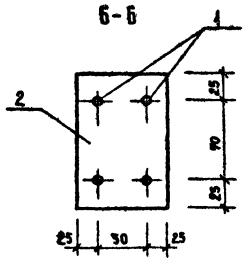

Формат	Зона	Поз.	Обозначение	Наименование	Кол.	Примеч.
				Сборочные единицы		
11		1	320-064.84 АСИ 32.22.0	Каркас плоский К-14	2	
				Детали		Масса ед. кг
Б.4		2	32.22.3	Платик		
				6×80 Ст3 ГОСТ 380-76 ℓ=120	2	0,45
Б.4		3	32.22.4	Ф4ВI ГОСТ 6727-80 ℓ=70	14	0,01

Рук. гр. арх.	Горелик		
ГИП	Алексеева		
Гл. инж.	Железняк		
Рук. маст.	Овчинников		

320-064.84 АСИ 32.21 0

Пространственный каркас ПК-14

Стадия	Масса	Масштаб
Р	2.62	

Лист 1 Листов 1

Ценная градостроительства

Копировал: Лебедева

Формат 12 19502-08

Инв. № подл. | Подпись и дата | Взам. инв. №

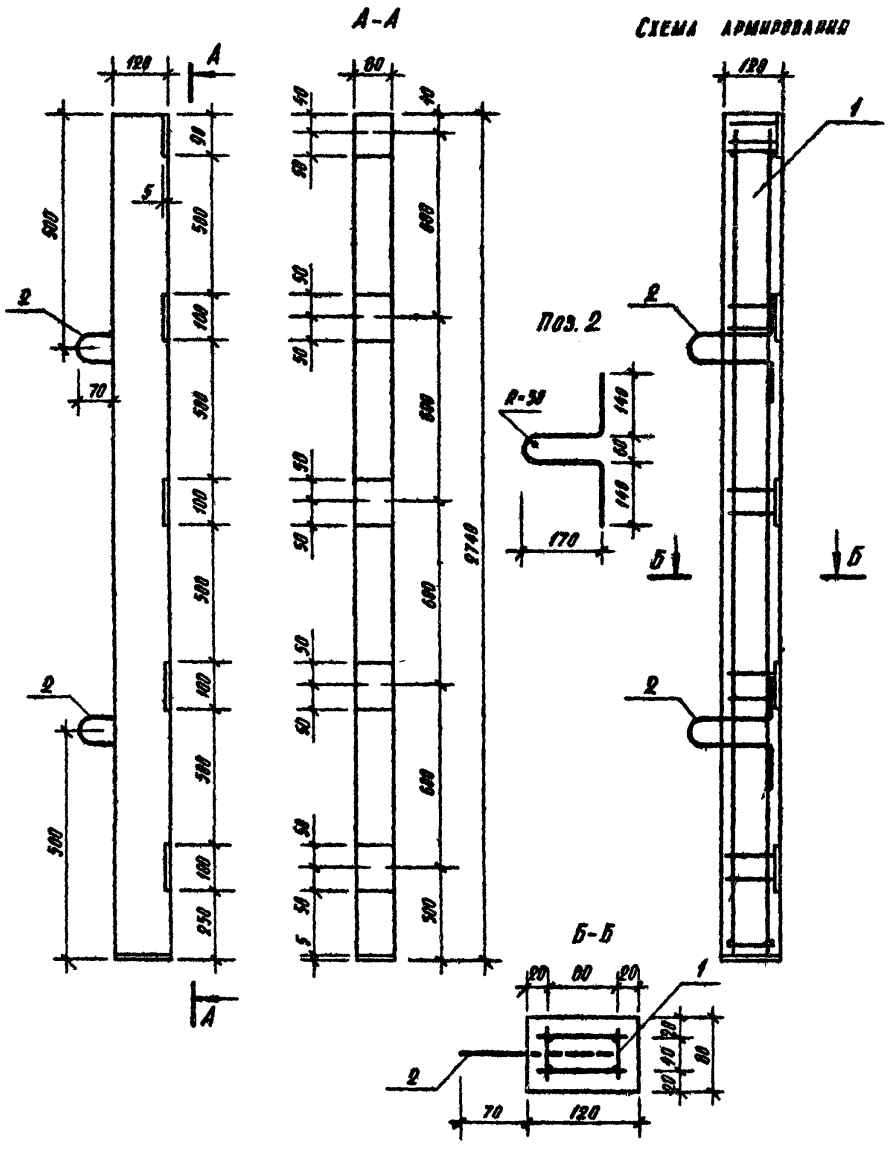

Формат	Зона	Поз.	Обозначение	Наименование	Кол.	Примеч.
				Сборочные единицы:		
А2		1	320-064.84 АСИ 35.11.0	Каркас пространствен. КП-1	1	
				Детали:		Масса ед. кг.
А4		2	35 10 1	⌀8 А-I ГОСТ 5781-75 L=600	2	0.24
				В Ст. 3 кп. 2		
				Материалы:		
				Бетон М 300	0.028	м³

Ведомость расхода стали на элемент кг

Марка элемента	Изделия арматурные					Изделия закладные							
	Арматура класса				Всего	Арматура класса				Прокат марки		Всего	Всего
	А III ГОСТ 5781-75		В I ГОСТ 6727-80			А I ГОСТ 5781-75		А III ГОСТ 5781-75		В Ст 3 кп 2 ГОСТ 380-70			
	⌀8	итого	⌀4	итого		⌀8	итого	⌀8	итого	δ-5	итого		
ЖБ-1	4.31	4.31	0.87	0.87	5.0	0.48	0.48	0.80	0.80	1.92	1.92	3.20	8.20

Ст. инж.	Бармашин		
Рук. гр-пы	Горелик		
Гип	Алексеева		
Гл. инж.	Железняк		
Рук. маст.	Овчинников		

320-064.84 АСИ 35.10.0

Ж.Б. элемент ЖБ-1

Стадия	Масса	Масштаб
Р	65.0	
Лист	Листов 1	

ЦНИИОМТП Госстроя СССР

Инв. № подл. | Подпись и дата | Взам. инв. №

Копировал

Формат А4 19502-08

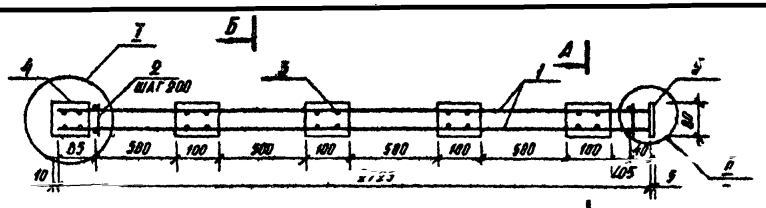

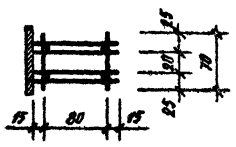

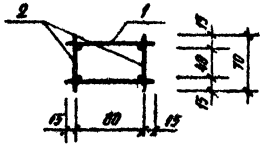

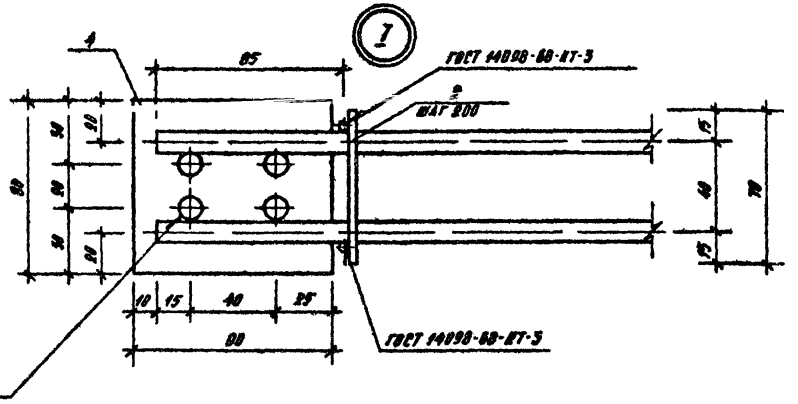

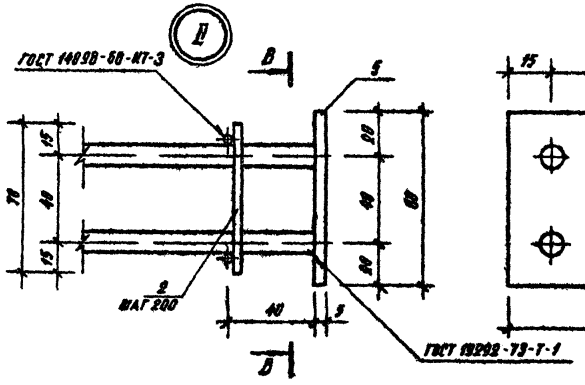

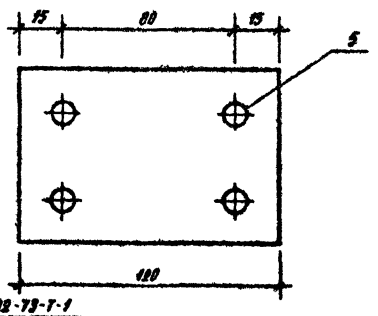

ФОРМАТ	ЗОНА	ПОЗ	ОБОЗНАЧЕНИЕ	НАИМЕНОВАНИЕ	КОЛ.	ПРИМЕЧ
				СБОРОЧНЫЕ ЕДИНИЦЫ:		
11		1	320-064.84 АСИ 35.12.0	КАРКАС ПЛОСКИЙ К-1	2	
11		3	35.13.0	ЗАКЛАДНОЕ ИЗДЕЛИЕ ЗД-1	4	
11		4	35.14.0	ТО ЖЕ ЗД-2	1	
				ДЕТАЛИ:		МАССА ЕД. КГ.
Б.Ч.		2	35.11.1	Ф4 В I ГОСТ 6727-80, С=70	28	0.01
Б.Ч.		5	35.11.2	ПЛАТИК		
				5×120 СТ 3 ГОСТ 380-70, С=80	1	0.377

СТ. ИНЖ.	БАРМАТИН		
РУК. М. АРХ.	ГОРЕЛИК		
ГИП	АЛЕКСЕЕВА		
ГЛ. ИНЖ.	ЖЕЛЕЗНЯК		
РУК. МАСТ.	ОВЧИННИКОВ		

320-064.84 АСИ 35.11.0

КАРКАС ПРОСТРАНСТВЕННЫЙ КП-1

СТАДИЯ	МАССА	МАСШТАБ
Р	7,78	

ЛИСТ | ЛИСТОВ 1

ЦНИИП градостроительства

Типовой проект 320-064.84 Альбом VII ч.2

Инв. № подл. | Подпись и дата | Взам. инв. №

Копировал

Формат 12 13502 08

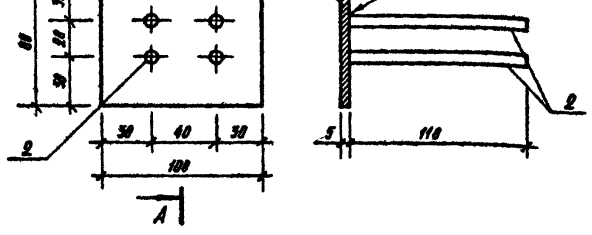

Формат	Зона	Поз.	Обозначение	Наименование	Кол.	Примеч.
				Детали:		Масса ед. кг.
Б.Ч.		1	320-064.84 АСИ 35.13.1	Пластина		
				5×100 Ст.3 ГОСТ 380-70, ℓ=80	1	0.314
Б.Ч.		2	35.13.3	Ø8 AIII ГОСТ 5781-75, ℓ=110	4	0.044

		320-064.84 АСИ 35.13.0	
Закладное изделие 3А-1	Стадия	Масса	Масштаб
	Р	0.49	1:2.5
	Лист	Листов 1	
	ЦНИИП градостроительства		

Ст. инж.	Бармагин
Рук. гр. арх.	Горелик
ГИП	Алексеева
Гл. инж.	Железняк
Рук. маст.	Овчинников

Копировал Формат А4

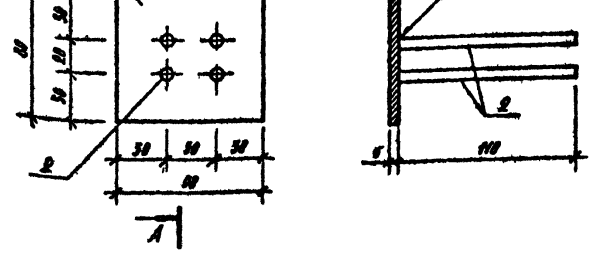

Формат	Зона	Поз.	Обозначение	Наименование	Кол.	Примеч.
				Детали:		Масса ед. кг.
Б.Ч.		1	320-064.84 АСИ 35.14.1	Пластина		
				5×80 Ст.3 ГОСТ 380-70, ℓ=80	1	0.285
Б.Ч.		2	35.13.3	Ø8 AIII ГОСТ 5781-75, ℓ=110	4	0.044

		320-064.84 АСИ 35.14.0	
Закладное изделие 3А-2	Стадия	Масса	Масштаб
	Р	0.46	1:2.5
	Лист	Листов 1	
	ЦНИИП градостроительства		

Ст. инж.	Бармагин
Рук. гр. арх.	Горелик
ГИП	Алексеева
Гл. инж.	Железняк
Рук. маст.	Овчинников

Копировал Формат А4 15582-08

Инв. № подл. | Подпись и дата | Взам. инв. №

Инв. № подл. | Подпись и дата | Взам. инв. №

Типовой проект 320-064.84 Альбом VII ч.2

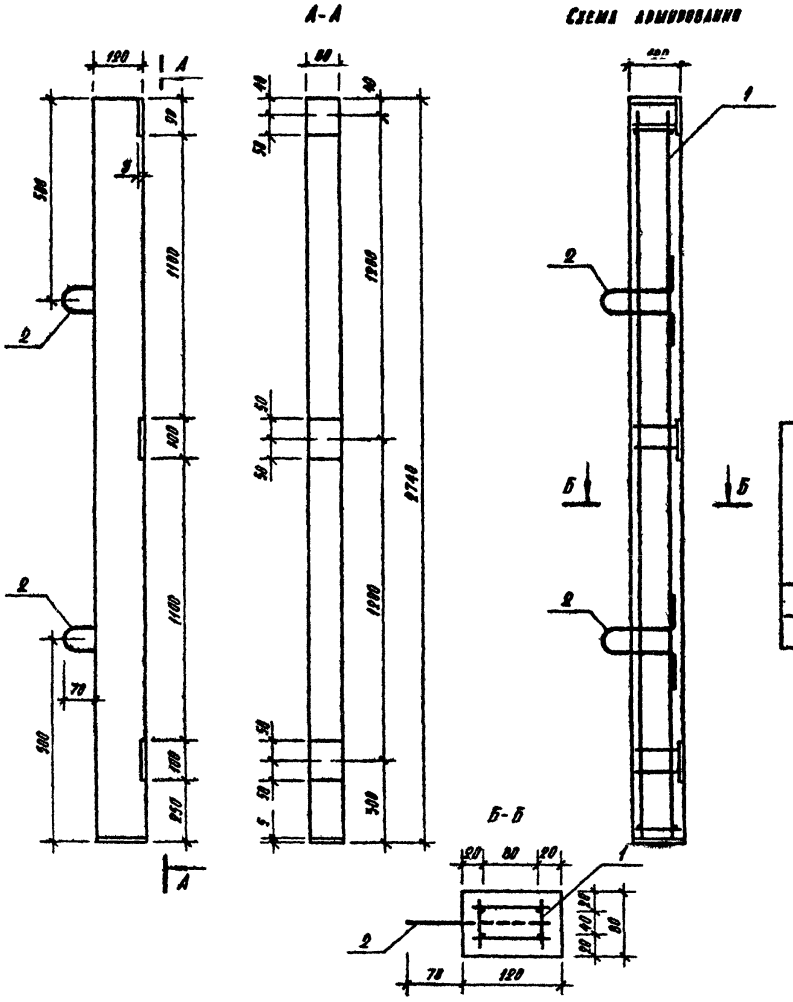

Формат	Зона	Поз.	Обозначение	Наименование	Кол.	Примеч.
				Сборочные единицы:		
11		1	320-064.84 АСИ 35.21.0	Каркас пространств. КП-2	1	
				Детали:		Масса, ед., кг
12		2	35.10.1	Ф 8 А I ГОСТ 5781-75, С=600	2	0.24
				В ст. 3 КП 2		
				Материалы:		
				Бетон М 300	0.020	м³

Ведомость расхода стали на элемент, кг

Марка элемента	Изделия арматурные					Изделия закладные							Общий расход
	Арматура класса				Всего	Арматура класса				Прокат марки		Всего	
	А III		В I			А I		А III		В ст 3 КП 2			
	ГОСТ 5781-75		ГОСТ 6727-80			ГОСТ 5781-75		ГОСТ 5781-75		ГОСТ 380-70			
	Ф 8	Итого	Ф 4	Итого		Ф 8	Итого	Ф 8	Итого	δ=5	Итого		
ШБ 2	4.31	4.31	0.87	0.87	5.0	0.48	0.48	0.53	0.53	1.20	1.20	2.3	2.8

Ст. инж.	Бармагин		
Гл. гр. арх.	Горелик		
Гип	Алексеева		
Гл. инж.	Железняк		
Рук. маст	Овчинников		

320-064.84 АСИ 35.20.0

ЖБ элемент ЖБ-2

Стадия	Масса	Масштаб
Р	65.0	

Лист | Листов 1

Цинизм градостроительства

Инв. № подл. | Подпись и дата | Взам. инв. №

Копировал

Формат 12

15502-08

Типовой проект 320-064.84 Альбом III ч.2

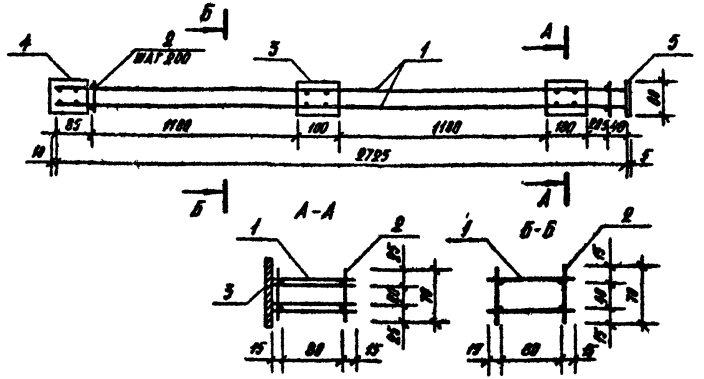

Формат	Зона	Поз.	Обозначение	Наименование	Кол.	Примеч.
				Сборочные единицы		
11		1	320-064.84 АСИ 35.12.0	Каркас плоский К-1	2	
11		3	35.13.0	Закладное изделие ЗД-1	2	
11		4	35.14.0	Закладное изделие ЗД-2	1	
				Детали		Масса ед., кг
Б.Ч.		2	35.11.1	Ø4 В I ГОСТ 8727-80, С=70	28	0.01
Б.Ч.		5	35.11.2	Платик		
				S=120 Ст.3 ГОСТ 380-70, С=80	1	0.377

Инв. № подл. | Подпись и дата | Взам. инв. №

Ст. инж.	Барматин		
Рук. гр. арх.	Горелик		
ГИП	Алексеева		
Гл. инж.	Железняк		
Рук. маст.	Овчинников		

320-064.84 АСИ 35.21.0

Каркас пространственный КП-2

Стадия	Масса	Масштаб
Р	6.82	

Лист | Листов 1

ЦНИИП градостроительства

Копировал | Формат 11

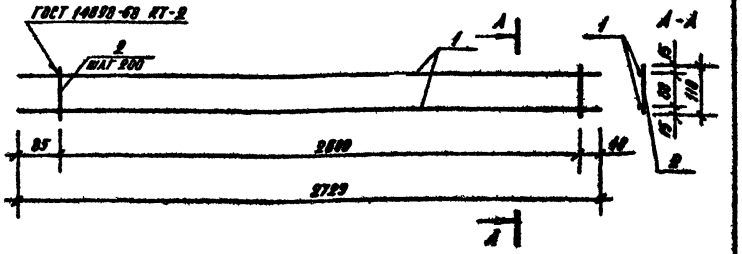

Формат	Зона	Поз.	Обозначение	Наименование	Кол.	Примеч.
				Детали		Масса ед., кг
Б.Ч.		1	320-064.84 АСИ 35.12.1	Ø8 А II ГОСТ 5781-75, С=2725	2	1.078
Б.Ч.		2	35.12.2	Ø4 В I ГОСТ 8727-80, С=118	14	0.014

Инв. № подл. | Подпись и дата | Взам. инв. №

Ст. инж.	Барматин		
Рук. гр. арх.	Горелик		
ГИП	Алексеева		
Гл. инж.	Железняк		
Рук. маст.	Овчинников		

320-064.84 АСИ 35.12.0

Каркас плоский К-1

Стадия	Масса	Масштаб
Р	2.35	

Лист | Листов 1

ЦНИИП градостроительства

Копировал | Формат 11

Типовой проект 320-064.84 Альбом VII ч.2

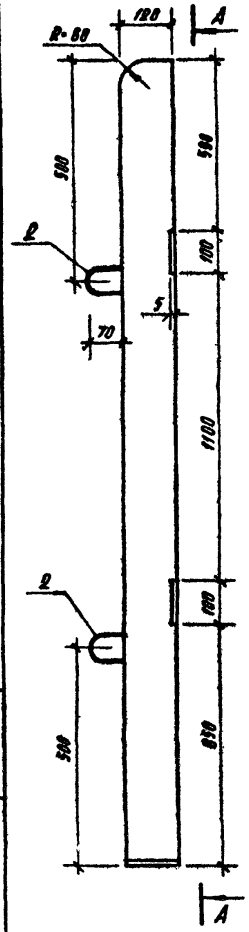

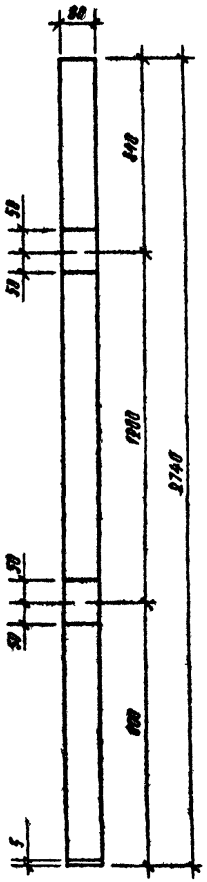

Схема армирования

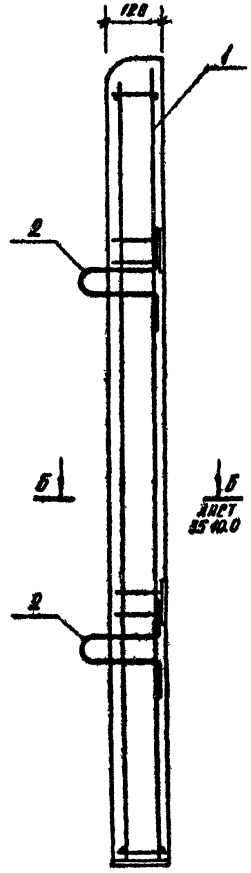

Формат	Зона	Поз.	Обозначение	Наименование	Кол.	Примеч.
				Сборочные единицы:		
11		1	320-064.84 АСИ 35.31.0	Каркас пространствен. КП-3	1	
				Детали:		Масса, ед. кг
12		2	35.10.1.	⌀ВА I ГОСТ 5781-75, С=600	2	0.24
				В ст.3 КП2		см. лист 35.10.0
				Материалы:		
				Бетон М 300	0.020	м³

Ведомость расхода стали на элемент, кг.

Марка элемента	Изделия арматурные					Изделия закладные							Общий расход
	Арматура класса				Всего	Арматура класса				Прокат марки		Всего	
	А III		В I			А I		А III		В ст.3 КП2			
	ГОСТ 5781-75		ГОСТ 6727-80			ГОСТ 5781-75		ГОСТ 5781-75		ГОСТ 380-76			
	⌀8	Итого	⌀4	Итого		⌀8	Итого	⌀8	Итого	δ=5	Итого		
ЖБ-3	4.25	4.25	0.67	0.67	4.02	0.48	0.48	0.35	0.35	1.01	1.01	1.84	6.78

Ст. инж.	Барматин		
Рук. гр. арх.	Горелик		
Гип	Алексеева		
Гл. инж.	Железняк		
Рук. маст.	Овчинников		

320-064.84 АСИ 35.30.0

Ж.Б. элемент ЖБ-3

Стадия	Масса	Масштаб
Р	65.0	

Лист | Листов 1

ЦНИИПградостроительства

Инв. № подл. | Подпись и дата | Взам. инв. №

Копировал | Формат 12 | 19502-08

Типовой проект 320-064.84 Альбом VII в.2

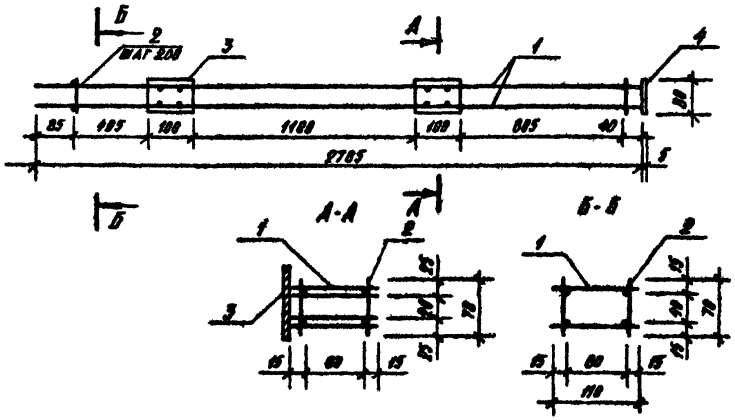

Формат	Зона	Поз	Обозначение	Наименование	Кол.	Примеч.
				Сборочные единицы:		
11		1	320-064.84 АСИ 35.32.0	Каркас плоский К-2	2	
11		3	35.13.0	Закладное изделие 3Д-1	2	
				Детали:		Масса ед., кг
БЧ		2	35.11.1	Ф4 В I ГОСТ 6727-80, С-70	20	0.01
БЧ		4	35.11.2	Полоса 8×80 Ст.3 ГОСТ 380-74, С-80	1	0.377

Ст. инж.	Барматин		
Рук. гр. арх.	Горелик		
ГИП	Алексеева		
Гл. инж.	Железняк		
Рук. маст.	Овчинников		

320-064.84 АСИ 35.31.0

Каркас пространственный КП-3

Стадия	Масса	Масштаб
Р	5.58	
Лист	Листов 1	

ЦНИИПградостроительства

Копировал

Формат А4

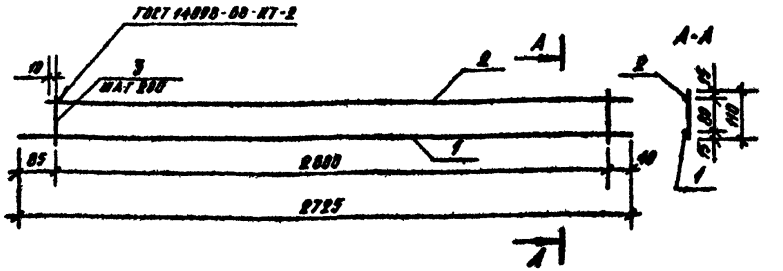

Формат	Зона	Поз	Обозначение	Наименование	Кол.	Примеч.
				Детали:		Масса ед., кг
БЧ		1	320-064.84 АСИ 35.32.1	Ф8 А III ГОСТ 5781-75, С-2785	1	1.870
БЧ		2	35.32.2	Ф8 А III ГОСТ 5781-75, С-2638	1	1.647
БЧ		3	35.12.2	Ф4 В I ГОСТ 6727-80, С-110	14	0.614

Ст. инж.	Барматин		
Рук. гр. арх.	Горелик		
ГИП	Алексеева		
Гл. инж.	Железняк		
Рук. маст.	Овчинников		

320-064.84 АСИ 35.32.0

Каркас плоский К-2

Стадия	Масса	Масштаб
Р	2.14	
Лист	Листов 1	

ЦНИИПградостроительства

Копировал

Формат А4

Инв. № подл. | Подпись и дата | Взам. инв. №

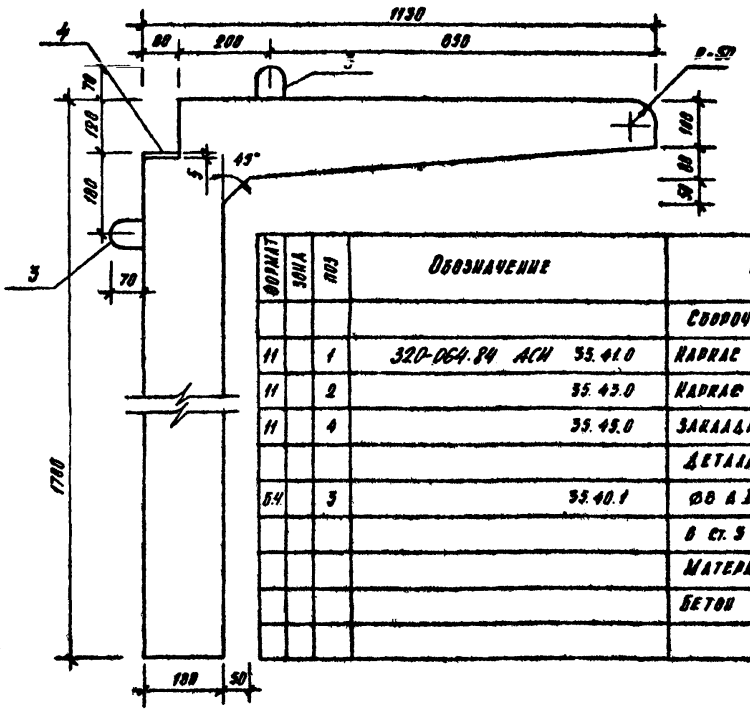

Поз. 3

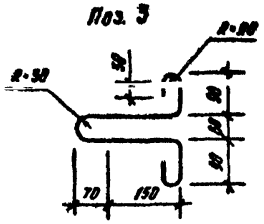

Формат	Зона	Поз.	Обозначение	Наименование	Кол.	Примеч.
				Сборочные единицы:		
11		1	320-064.84 АСИ 35.41.0	Каркас пространствен. КП-4	1	
11		2	35.43.0	Каркас пространствен. КП-5	1	
11		4	35.49.0	Закладное изделие ЗД-3	1	
				Детали:		Масса ед., кг.
Б4		3	35.40.1	Ø8 А I ГОСТ 5781-75 L=780	2	0.31
				В ст. 3 кп 2		
				Материалы		
				Бетон М-300	2.03	м³

Ведомость расхода стали на элемент, кг.

Марка элемента	Изделия арматурные				Всего	Изделия закладные						Всего	Общий расход
	Арматура класса					Арматура класса				Прокат марки			
	A III		B I			A I		A III		В ст3 кп2			
	ГОСТ 5781-75		ГОСТ 6727-80			ГОСТ 5781-75		ГОСТ 5781-75		ГОСТ 380-71			
	Ø8	итого	Ø4	итого		Ø8	итого	Ø8	итого	б=5	итого		
ИБ 4	4.18	4.18	0.66	0.66	4.84	0.62	0.62	0.13	0.13	0.25	0.25	1.00	5.80

Схема армирования

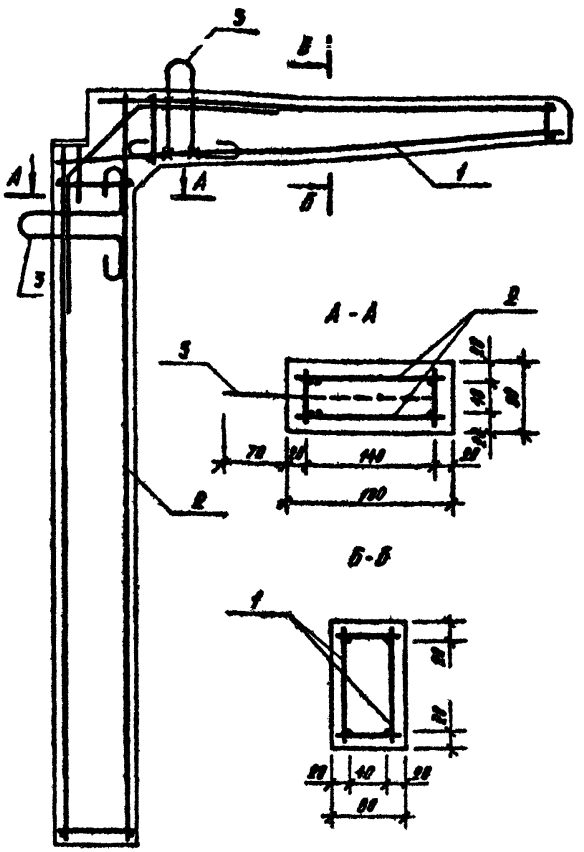

Ст. инж.	Бармагин		
Рук. гр. арх.	Горелик		
ГИП	Алексеева		
Гл. инж.	Железняк		
Рук. маст.	Овчинников		

320-064.84 АСИ 35.40.0

Ж.Б. элемент ИБ-4

Стадия	Масса	Масштаб
Р	85.0	
Лист	Листов 1	

ЦНИИпромзернопроект

Копировал

Формат 12

Инв. № подл. | Подпись и дата | Взам. инв. №

Типовой проект 320-064 Альбом VII, ч. 2

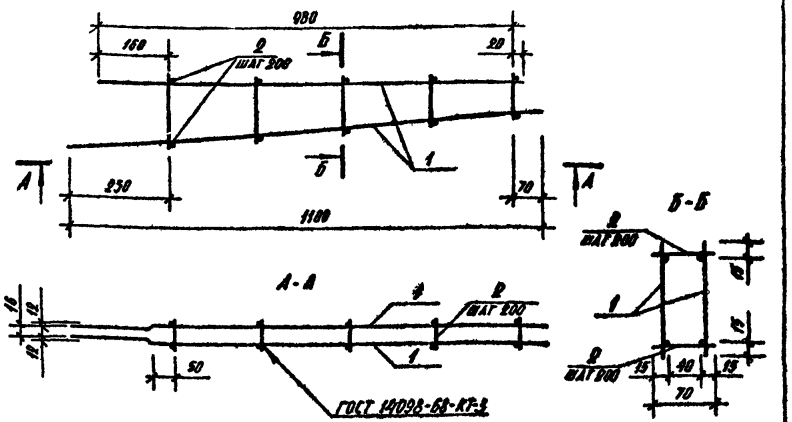

Формат	Зона	Поз.	Обозначение	Наименование	Кол.	Примеч.
				Сборочные единицы		
А1		1	320-064.84 АСН 35.42.0	Каркас плоский К-3	2	
				Детали		Масса ед., кг
Б4		2	35.11.1	⌀4 В I ГОСТ 6727-80, ℓ=78	10	0.01

Ст. инж.	Барматин	
Рук. гр.	Горелик	
ГИП	Алексеева	
Гл. инж.	Железняк	
Рук. маст.	Овчинников	

320-064.84 АСН 35.42.0

Каркас пространственный КП-4

Стадия	Масса	Масштаб
Р	478	
Лист	Листов 1	

ЦНИИПградостроительства

Копировал: Формат А4

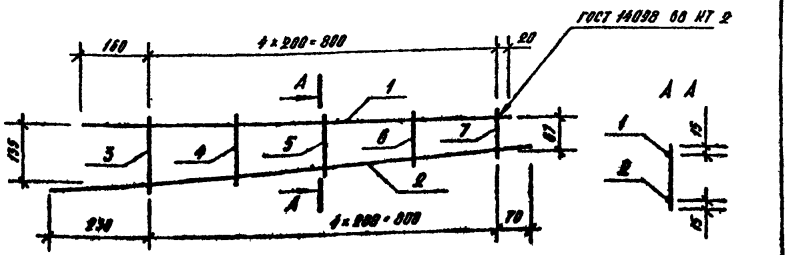

Формат	Зона	Поз.	Обозначение	Наименование	Кол.	Примеч.
				Детали		Масса ед., кг
Б4		1	320-064.84 АСН 35.42.1	⌀8 А II ГОСТ 5781-75, ℓ=980	1	0.38
Б4		2	35.42.2	⌀8 А II ГОСТ 5781-75, ℓ=1104	1	0.43
Б4		3	35.42.3	⌀4 В I ГОСТ 6727-80, ℓ=105	1	0.010
Б4		4	35.42.4	⌀4 В I ГОСТ 6727-80, ℓ=140	1	0.015
Б4		5	35.42.5	⌀4 В I ГОСТ 6727-80, ℓ=131	1	0.013
Б4		6	35.42.6	⌀4 В I ГОСТ 6727-80, ℓ=110	1	0.011
Б4		7	35.42.7	⌀4 В I ГОСТ 6727-80, ℓ=87	1	0.010

Ст. инж.	Барматин	
Рук. гр.	Горелик	
ГИП	Алексеева	
Гл. инж.	Железняк	
Рук. маст.	Овчинников	

320-064.84 АСН 35.42.0

Каркас плоский К-3

Стадия	Масса	Масштаб
Р	0.9	
Лист	Листов 1	

ЦНИИПградостроительства

Копировал: Формат А4 13582-08

Типовой проект 320-064.84 Альбом VII, ч.2

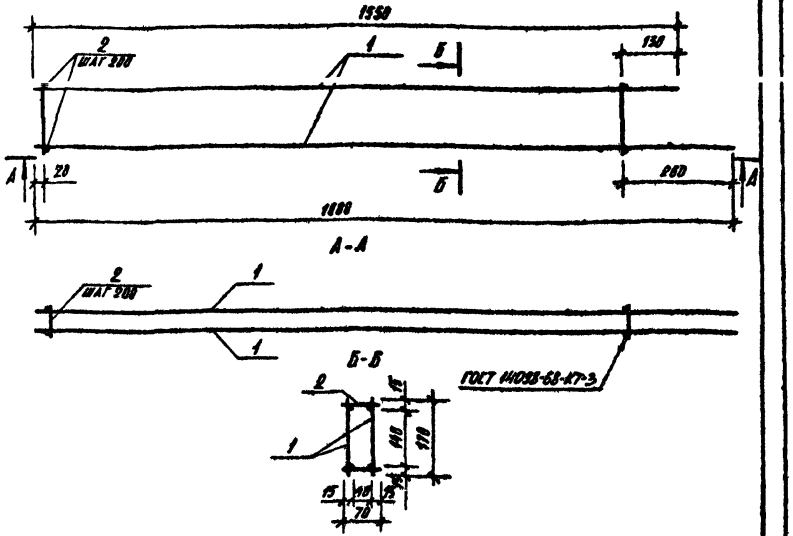

Формат	Зона	Поз.	Обозначение	Наименование	Кол.	Примеч.
				Сборочные единицы		
11		1	320-064.84 АСИ 35.44.0	Каркас плоский К-4	2	
				Детали		Масса ед. кг
Б4		2	35.11.1.	Ф4 В I ГОСТ 6727-80, С-70	18	0.01

Ст. инж.	Барматин		
Рук. гр.	Горелик		
ГИП	Алексеева		
Гл. инж.	Железняк		
Рук. маст.	Овчинников		

320-064.84 АСИ 35.43.0

Каркас пространственный КП-5

Стадия	Масса	Масштаб
Р	3.0	

Лист | Листов 1

ЦНИИПградостроительства

Формат 11

Инв. № подл. | Подпись и дата | Взам. инв. №

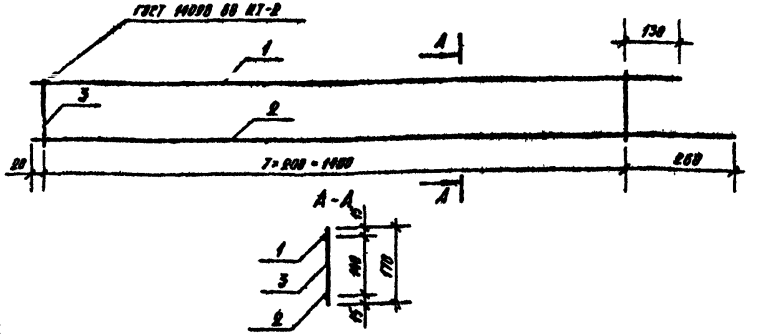

Формат	Зона	Поз.	Обозначение	Наименование	Кол.	Примеч.
				Детали		Масса ед. кг.
Б4		1	320-064.84 АСИ 35.44.1	Ф8 А III ГОСТ 5781-75, С=1550	1	0.61
Б4		2	35.44.2	Ф8 А III ГОСТ 5781-75, С=1880	1	0.88
Б4		3	35.44.3	Ф4 В I ГОСТ 6727-80, С=170	8	0.017

Ст. инж.	Барматин		
Рук. гр.	Горелик		
ГИП	Алексеева		
Гл. инж.	Железняк		
Рук. маст.	Овчинников		

320-064.84 АСИ 35.44.0

Каркас плоский К-4

Стадия	Масса	Масштаб
Р	1.41	

Лист | Листов 1

ЦНИИПградостроительства

Копировал

Формат 11 19502-08

Инв. № подл. | Подпись и дата | Взам. инв. №

Типовой проект 320-06.84 Альбом VII, ч.2

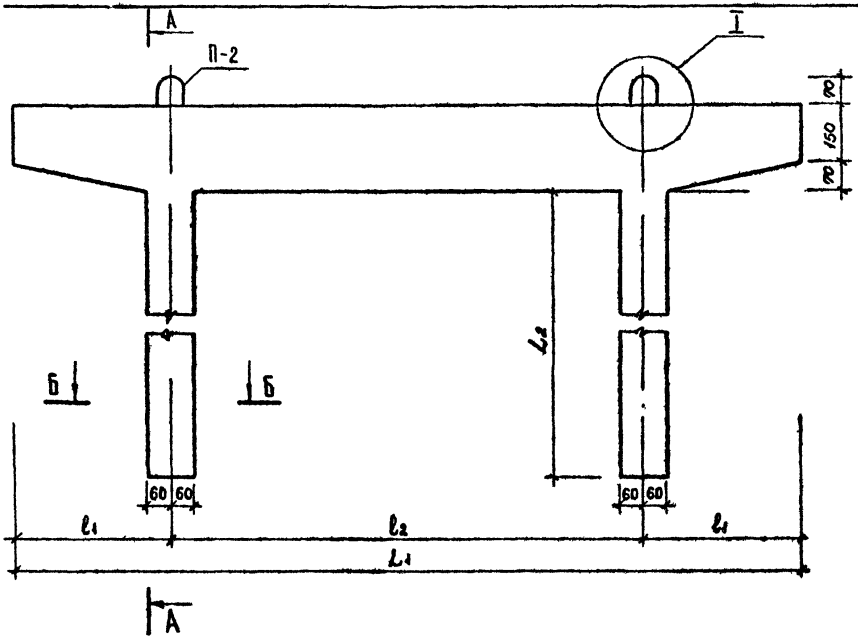

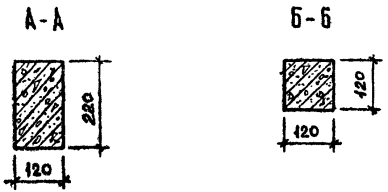

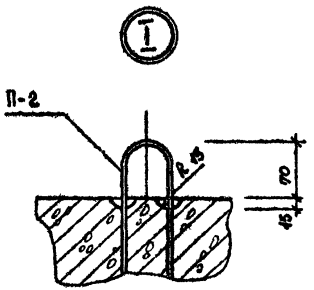

Обозначение	Марка	L_2	L_1	l_1	l_2	Масса ед., кг
АСИ 38.10.0	ЖБ-1	830	2000	400	1200	188
38.20.0	ЖБ-2	1130	2000	400	1200	208
38.30.0	ЖБ-3	1430	3000	500	2000	295

Ст. инж.	Бармотин	
Рук. гр.	Горелик	
ГИП	Алексеева	
Гл. инж.	Железняк	
Рук. маст.	Овчинников	

320-064.84 АСИ 38.10.0СБ

Ж.б. элементы ЖБ-1, ЖБ-2, ЖБ-3

Стадия	Масса	Масштаб
Р	см. табл.	1:10
Лист	Листов 1	

ЦНИИПградостроительства

Копировал Лебедева

Формат 12 19502-08

Инв. № подл. | Подпись и дата | Взам. инв. №

Типовой проект 320-064.84 Альбом VII т.2

Схема армирования

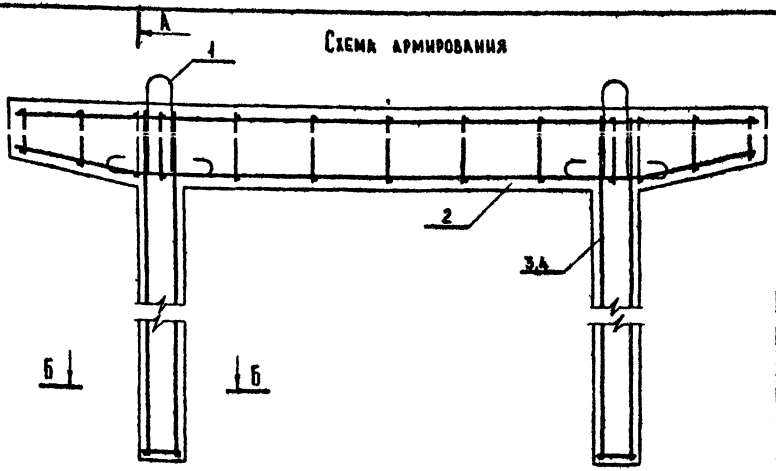

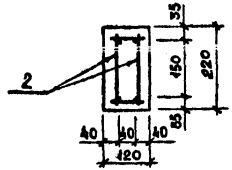

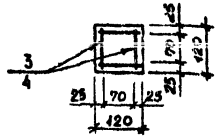



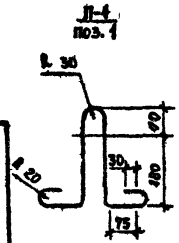

Формат	Зона	Поз	Обозначение	Наименование	Кол.	Примеч.
				Детали		Масса ед. кг
6 ч		1	320-064.84 АСИ 38.00.1	Ф8 А I ГОСТ 5781-75		
				В ст 3 кп 2. ℓ=830	2	0,3
			Переменные данные для исполнений:			
				Сборочные единицы		
				ЖБ-1 (38.10.0)		
11		2	38.11.0	Каркас пространств. ПК-1	1	
11		3	38.12.0	—— " —— ПК-2	2	
				ЖБ-2 (38.20.0)		
11		4	38.21.0	Каркас пространств. ПК-3	2	
				Материалы		
			38.10.0	Бетон М300 (ЖБ-1)	0,075	м³
			38.20.0	Бетон М300 (ЖБ-2)	0,083	"

Ведомость расхода стали на элемент, кг

Марка элемента	Изделия арматурные							Всего
	Арматура класса							
	А-III			А-I		В-I		
	ГОСТ 5781-75			ГОСТ 5781-75		ГОСТ 6727-80		
	Ф10	Ф8	Итого	Ф8	Итого	Ф4	Итого	
ЖБ-1	5,04	3,14	8,18	0,6	0,6	1,04	1,04	9,82
ЖБ-2	6,56	3,14	9,7	0,6	0,6	1,1	1,1	11,4

Ст. инж.	Барматин		
Рук. гр.	Горелик		
ГИП	Алексеева		
Гл. инж.	Железняк		
Рук. маст.	Овчинников		

320-064.84 АСИ 38.10.0

Ж.Б. элементы ЖБ-1, ЖБ-2

Стадия	Масса	Масштаб
Р		1:10
Лист	Листов 1	

ЦНИИПградостроительства

Копировал: Лебедева Формат 12 195А2-08

Типовой проект 320-064.84 Альбом VII ч.2

Схема армирования

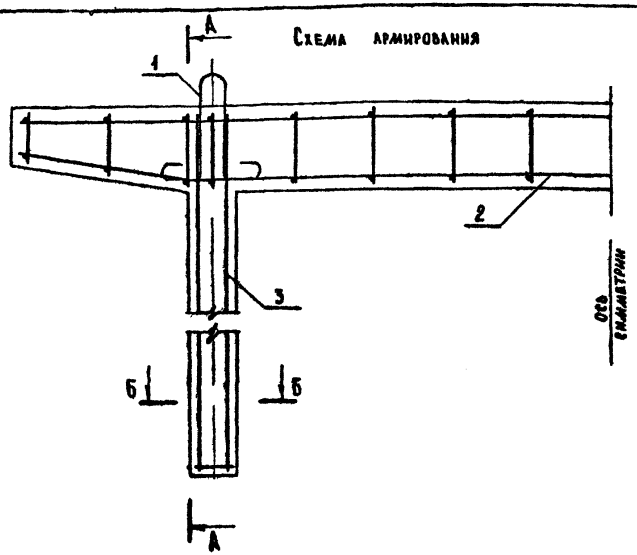

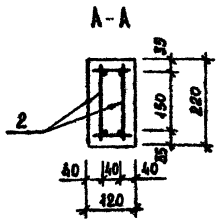

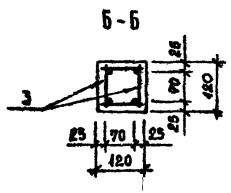

Ведомость расхода стали на элемент, кг

Марка элемента	Изделия арматурные							Всего
	Арматура класса							
	А-III			А-I		В-I		
	ГОСТ 5781-75			ГОСТ 5781-75		ГОСТ 6727-80		
	ф10	ф8	Итого	ф8	Итого	ф4	Итого	
ЖБ-3	8,08	4,72	12,8	0,6	0,6	1,3	1,3	14,7

Формат	Зона	Поз.	Обозначение	Наименование	Кол.	Примеч.
				Детали:		Масса, ед. кг
Б.8		1	320-064.84 АСИ 38.00.1	ф8 А-I ГОСТ 5781-75		
				Вст.3 кп 2. ℓ=880	2	0,3
				Сборочные единицы		
А4		2	38.34.0	Каркас пространств. ПК-4	1	
А4		3	38.32.0	Каркас пространств. ПК-5	2	
				Материалы:		
				Бетон М 300	0,166	м³

		320-064.84	АСИ 38.30.0
Ж.б. элемент ЖБ-3		Стадия	Масса	Масштаб
		Р	295	1:10
		Лист	Листов 1
		ЦНИИПромстроительства	
Ст. инж.	Бадматин		
Рук. гр.	Горбанк		
ГИП	Алексеева		
Н. инж.	Железняк		
Рук. маст.	Овчинников		

Копировал: Лебедева Формат А2 15502 08

Инв. № подл. | Подпись и дата | Взам. инв. №

Типовой проект 320-064.84 А 1 Лист 11 к.2

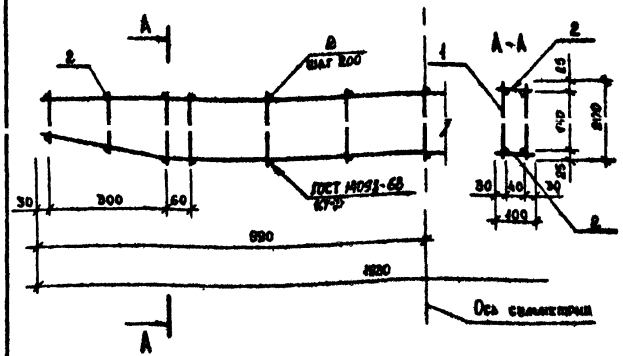

Формат	Зона	Поз	Обозначение	Наименование	Кол	Примеч
				Сборочные единицы		
11		1	320-064.84 АСИ 38.13.0	Каркас плоский К-1	2	
				Детали		масса ед. кг
54		2	38.11.1	Ф4В-I ГОСТ 6727-80, ℓ=100	26	0,01

Ст. инж.	Барматин		
Рук. гр.	Горелик		
Гип	Алексеева		
Гл. инж.	Железняк		
Рук. маст.	Овчинников		

320-064.84 АСИ 38.11.0

Каркас пространственный ПК-1

Стадия	Масса	Масштаб
Р	3.88	

Лист | Листов 1

ЦНИИПградостроительства

Формат 11

Инв. № подл. | Подпись и дата | Взам. инв. №

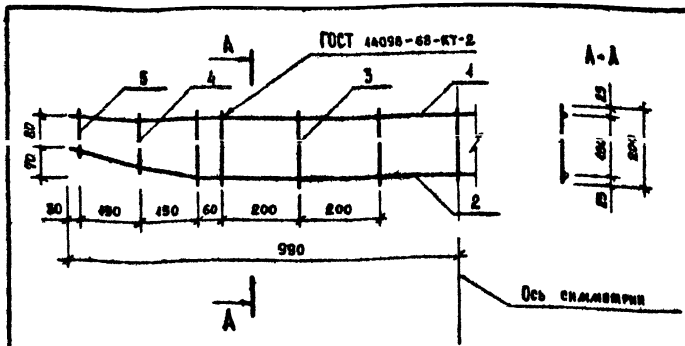

Формат	Зона	Поз	Обозначение	Наименование	Кол.	Примеч
				Детали		масса ед. кг
5.4		1	320-064.84 АСИ 38.13.1	Ф8А III ГОСТ 5781-75, ℓ=1950	1	0,78
5.4		2	38.13.2	Ф8А III ГОСТ 5781-75 ℓ=1994	1	0,79
5.4		3	38.13.3	Ф4В I ГОСТ 6727-80 ℓ=200	9	0,02
5.4		4	38.13.4	Ф4В I ГОСТ 6727-80 ℓ=168	2	0,02
5.4		5	38.13.5	Ф4В I ГОСТ 6727-80 ℓ=136	2	0,01

Ст. инж.	Барматин		
Рук. гр.	Горелик		
Гип	Алексеева		
Гл. инж.	Железняк		
Рук. маст.	Овчинников		

320-064.84 АСИ 38.13.0

Каркас плоский К-1

Стадия	Масса	Масштаб
Р	1.81	

Лист | Листов 1

ЦНИИПградостроительства

Копировал Лебедева

Формат 11 19502-08

Типовой проект 320-064.84 Альбом VII ч.2

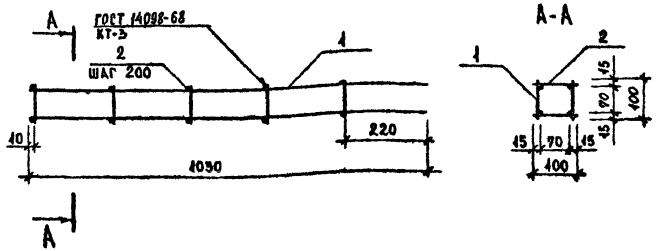

Формат	Зона	Поз.	Обозначение	Наименование	Кол.	Примеч.
				Сборочные единицы		
А4		1	320-064.84 АСИ 38.14.0	Каркас плоский К-2	2	
				Детали		Масса ед. кг
Б4		2	38.14.1	ФАВI ГОСТ 6727-80, ℓ=400	10	0,04

Ст. инж.	Барматин	
Рук. гр.	Горелик	
ГИП	Алексеева	
Гл. инж.	Железняк	
Рук. маст.	Овчинников	

320-064.84 АСИ 38.12.0

Каркас пространственный ПК-2

Стадия	Масса	Масштаб
Р	2.72	
Лист	Листов 1	

ЦНИИПградостроительства

Формат А4

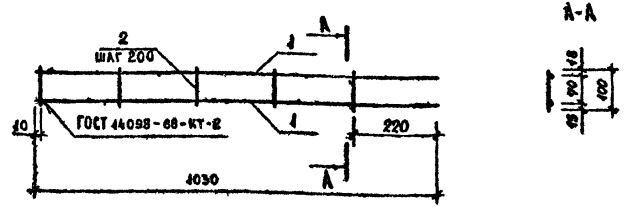

Формат	Зона	Поз.	Обозначение	Наименование	Кол.	Примеч.
				Детали		Масса ед. кг
Б4		1	320-064.84 АСИ 38.14.1	Ф10 А III ГОСТ 5781-75, ℓ=1030	2	0,63
Б4		2	38.14.1	ФАВI ГОСТ 6727-80, ℓ=100	5	0,01

Ст. инж.	Барматин	
Рук. гр.	Горелик	
ГИП	Алексеева	
Гл. инж.	Железняк	
Рук. маст.	Овчинников	

320-064.84 АСИ 38.14.0

Каркас плоский К-2

Стадия	Масса	Масштаб
Р	6.31	
Лист	Листов 1	

ЦНИИПградостроительства

Копировал: Лебедева

Формат А4

19508-08

Типовой проект 320-064.84 Альбом VI 42

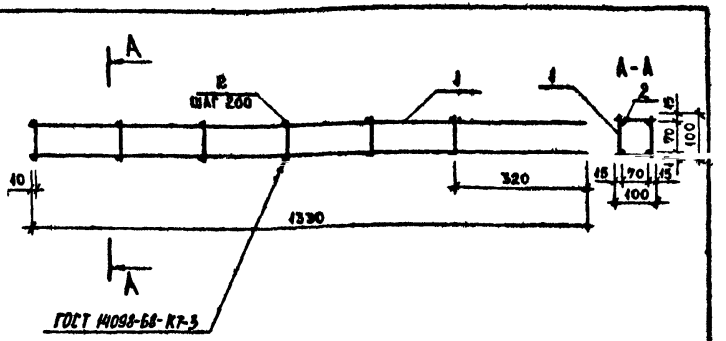

ФОРМАТ	ЗОНА	ПОЗ.	Обозначение	Наименование	Кол.	Примеч.
				Сборочные единицы		
А1		1	320-064.84 АСИ 38.22.0	Каркас плоский К-3	2	
				Детали		Масса ед. кг
Б.Ч		2	38.44.4	ф4 ВI, ГОСТ 6727-80 ℓ=400	12	0,01

Ст. инж.	Барматин		320-064.84 АСИ 38.22.0			
Рук. гр.	Горелик		Каркас пространственный ПК-3	Стадия	Масса	Масштаб
ГИП	Алексеева			Р	3.52	
Гл. инж.	Железняк			Лист	Листов 1	
Рук. маст.	Овчинников		ЦНИИПградостроительства			

Инв. № подл. | Подпись и дата | Взам. инв. №

Формат А1

ГОСТ 14098-68-К7-2

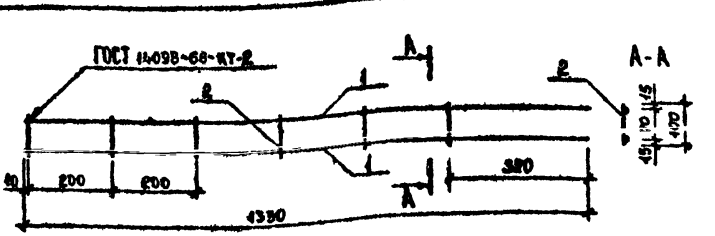

ФОРМАТ	ЗОНА	ПОЗ	Обозначение	Наименование	Кол	Примеч
				Детали		Масса ед кг
Б.Ч		1	320-064.84 АСИ 38.22.1	ф10 АIII ГОСТ 5781-75, ℓ=1330	2	0,82
Б.Ч		2	38.44.4	ф4 ВI ГОСТ 6727-80, ℓ=100	6	0,01

Ст. инж.	Барматин		320-064.84 АСИ 38.22.0			
Рук. гр.	Горелик		Каркас плоский К-3	Стадия	Масса	Масштаб
ГИП	Алексеева			Р	1.70	
Гл. инж.	Железняк			Лист	Листов 1	
Рук. маст.	Овчинников		ЦНИИПградостроительства			

Инв. № подл. | Подпись и дата | Взам. инв. №

Копировал: Лебедева

Формат А1

Типовой проект 320-064.84 Альбом VII к.2

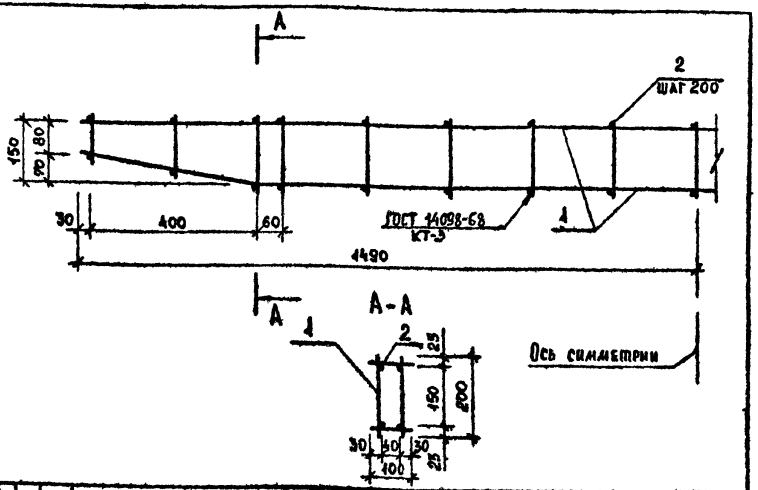

Формат	Зона	Поз.	Обозначение	Наименование	Кол.	Примеч.
				Сборочные единицы		
11		1	320-064.84 АСИ 38.33.0	Каркас плоский К-4	2	
				Детали		масса ед. кг
Б.4		2	38.11.1	Ф4 ВI ГОСТ 6727-80, ℓ=400	34	0,04

Ст. инж.	Барматин		
Рук. гр.	Горелик		
ГИП	Алексеева		
Гл. инж.	Железняк		
Рук. маст.	Овчинников		

320-064.84 АСИ 38.31.0

Каркас пространственный ПК-4

Стадия	Масса	Масштаб
Р	5.70	

Лист | Листов 1

ЦНИИПградостроительства

Формат 11

Взам. инв. №

Подпись и дата

Инв. № подл.

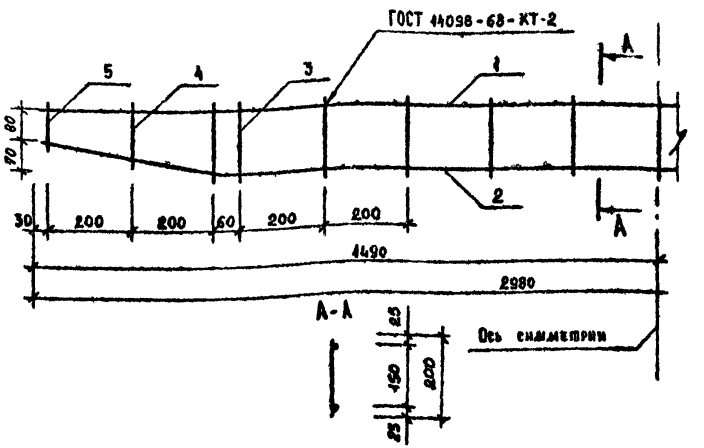

Формат	Зона	Поз.	Обозначение	Наименование	Кол.	Примеч.
				Детали		масса ед. кг
Б.4		1	320-064.84 АСИ 38.33.1	Ф8 АIII ГОСТ 5781-75, ℓ=2980	1	1,18
Б.4		2	38.33.2	Ф8 АIII ГОСТ 5781-75, ℓ=2982	1	1,18
Б.4		3	38.33.3	Ф4 ВI ГОСТ 6727-80 ℓ=200	13	0,02
Б.4		4	38.33.4	Ф4 ВI ГОСТ 6727-80, ℓ=168	2	0,02
Б.4		5	38.33.5	Ф4 ВI ГОСТ 6727-80, ℓ=136	2	0,01

Ст. инж.	Барматин		
Рук. гр.	Горелик		
ГИП	Алексеева		
Гл. инж.	Железняк		
Рук. маст.	Овчинников		

320-064.84 АСИ 38.33.0

Каркас плоский К-4

Стадия	Масса	Масштаб
Р	2.68	

Лист | Листов 1

ЦНИИПградостроительства

Копировал: Лебедева

Формат 11

19582-08

Взам. инв. №

Подпись и дата

Инв. № подл.

Типовой проект 320-064.84 Альбом VII к.2

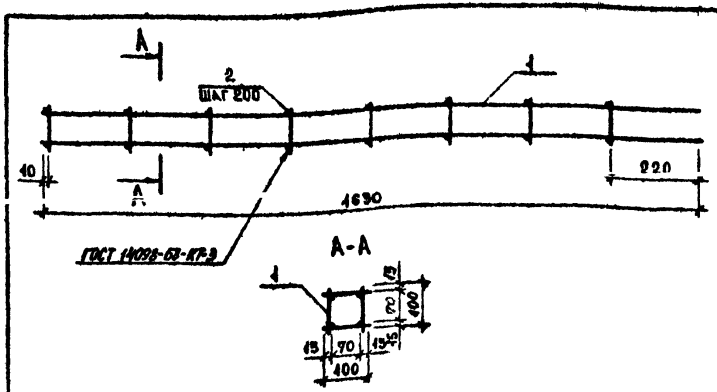

Формат	Зона	Поз.	Обозначение	Наименование	Кол	Примеч
				Сборочные единицы		
11		1	320-064.84 АСИ 38.34.0	Каркас плоский К-5	2	
				Детали		Масса ед. кг
Б.Ч		2	38.11.1	Ф4 В I ГОСТ 6727-80*, ℓ=100	16	0,01

Ст. инж.	Барматин		
Рук. гр.	Горелик		
ГИП	Алексеева		
Гл. инж.	Железняк		
Рук. маст	Овчинников		

320-064.84 АСИ 38.32.0

Каркас пространственный ПК-5

Стадия	Масса	Масштаб
Р	2.34	

Лист | Листов 1

ЦНИИПградостроительства

Формат 11

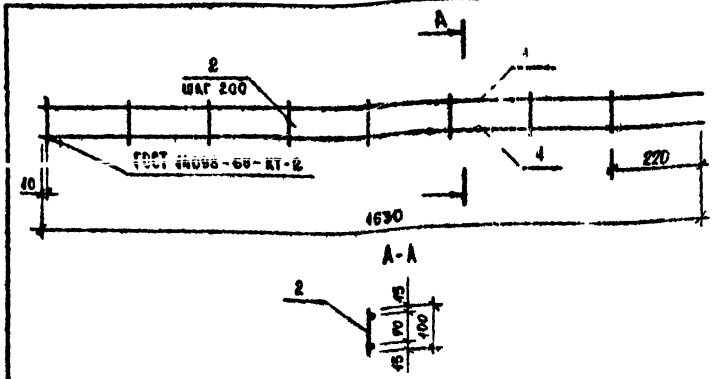

Формат	Зона	Поз.	Обозначение	Наименование	Кол.	Примеч.
				Детали		Масса ед. кг
Б.Ч		1	320-064.84 АСИ 38.34.1	Ф10 А III ГОСТ 5781-75, ℓ=1630	2	1,01
Б.Ч		2	38.11.1	Ф4 В I ГОСТ 6727-80, ℓ=100	8	0,01

Ст. инж.	Барматин		
Рук. гр.	Горелик		
ГИП	Алексеева		
Гл. инж.	Железняк		
Рук. маст	Овчинников		

320-064.84 АСИ 38.34.0

Каркас плоский К-5

Стадия	Масса	Масштаб
Р	1.09	

Лист | Листов 1

ЦНИИПградостроительства

Копировал Дегтярева

Типовой проект 320-064.84 Альбом III.4.2

Схема армирования

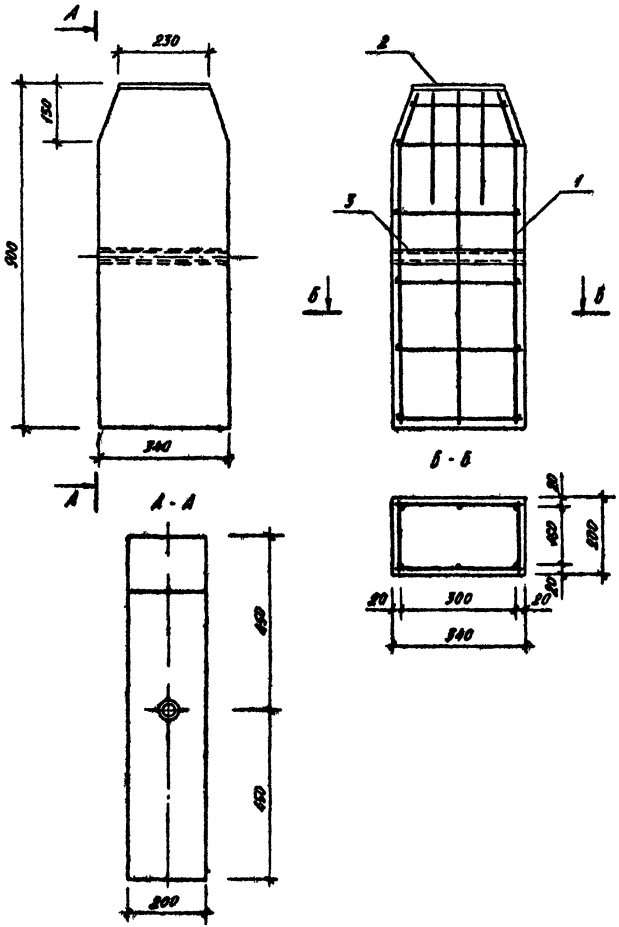

Формат	Зона	Поз	Обозначение	Наименование	Кол.	Примеч.
				Сборочные единицы		Масса ед. кг
11		1	320-064.84 АСИ 41.21.0	Каркас пространственный ПК-1	1	
11		2	40.23.0	Закладное изделие М-1	1	
				Детали		
6.4		3	40.20.1	Труба 34×2 ГОСТ 10704-96		
				Б ст3 сп ГОСТ 10705,80 ℓ=340	1	0,537
				Материалы		
				Бетон М-200	0,06	м³

Ведомость расхода стали, кг

Марка элемента	Изделия арматурные					Изделия закладные							Общий расход
	Арматура класса				Всего	Арм-ра класса		Прокат марки				Всего	
	А III		А I			А III		Вст3сп2		Вст3сп			
	ГОСТ 5781-75		ГОСТ 6727-80			ГОСТ 5781-75		ГОСТ 380-76		ГОСТ 10704-96			
	ф8	итого	ф4	итого		ф8	итого	Б-Б	итого	34×2	итого		
Ж60-1	2.09	2.09	0.61	0.61	2.70	0.38	0.38	1.08	1.08	0.54	0.54	2.0	4.70

Ст. инж.	Барматин	
Рук. гр.	Горелик	
Гип.	Алексеева	
Гл. инж.	Железняк	
Рук. маст.	Овчинников	

320-064.84 АСИ 41.20.0

Опора Ж60-1

Стадия	Масса	Масштаб
Р	144	1:10
Лист	Листов 1	

ЦНИИП градостроительства

Инв. № подл. | Подпись и дата | Взам. инв. №

Копировал | Формат 12 | 19582-08

Типовой проект 320-064.84 Альбом 13 ч.2

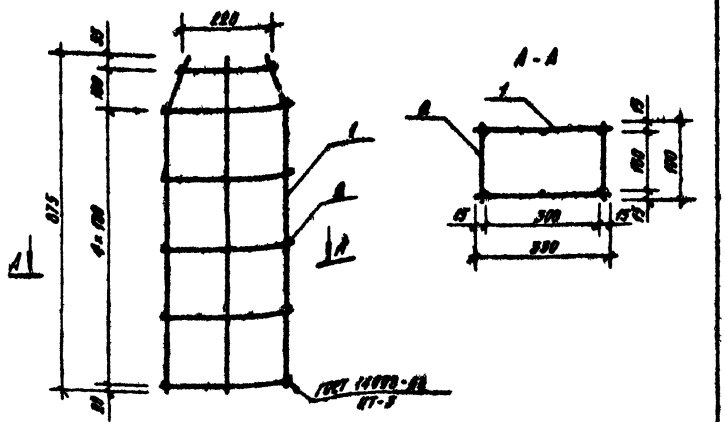

Формат	Зона	Поз.	Обозначение	Наименование	Кол.	Примеч.
				Сборочные единицы		
11		1	320-064.84 АСИ 41.20.0	Каркас плоский К-1	2	
				Детали		Масса ед. кг
Б.Ч.		2	41.21.1	⌀4 ВI ГОСТ 6727-80, С=100	12	0.010

Ст. инж.	Барматин		
Рук. гр.	Горелик		
ГИП	Алексеева		
Гл. инж.	Железняк		
Рук. маст.	Овчинников		

320-064.84 АСИ 41.21.0

Каркас пространственный ПК-1

Стадия	Масса	Масштаб
Р	1.46	
Лист	Листов 1	

ЦНИИПградостроительства

Формат 11

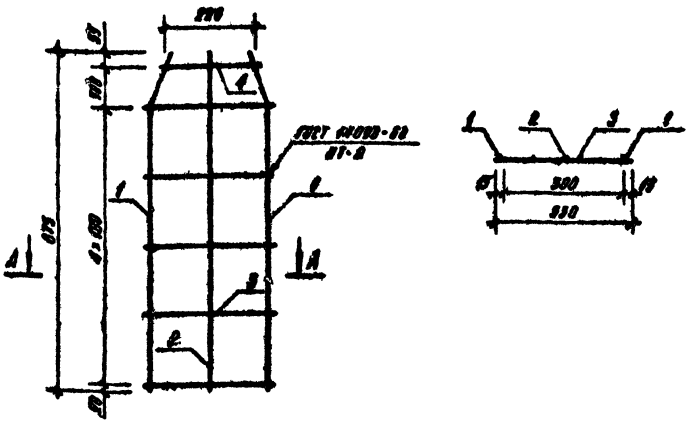

Формат	Зона	Поз.	Обозначение	Наименование	Кол.	Примеч.
				Детали		Масса ед. кг
Б.Ч.		1	320-064.84 АСИ 41.22.1	⌀8 АII ГОСТ 5781-75, С=884	2	0.349
Б.Ч.		2	41.22.2	⌀8 АII ГОСТ 5781-75, С=875	1	0.348
Б.Ч.		3	41.22.3	⌀4 ВI ГОСТ 6727-80, С=330	5	0.033
Б.Ч.		4	41.22.4	⌀4 ВI ГОСТ 6727-80, С=250	1	0.028

Ст. инж.	Барматин		
Рук. гр.	Горелик		
ГИП	Алексеева		
Гл. инж.	Железняк		
Рук. маст.	Овчинников		

320-064.84 АСИ 41.22.0

Каркас плоский К-1

Стадия	Масса	Масштаб
Р	1.24	
Лист	Листов 1	

ЦНИИПградостроительства

Копировал

Формат 11 19502-08

Типовой проект 320-064.84 Альбом VII ч.2

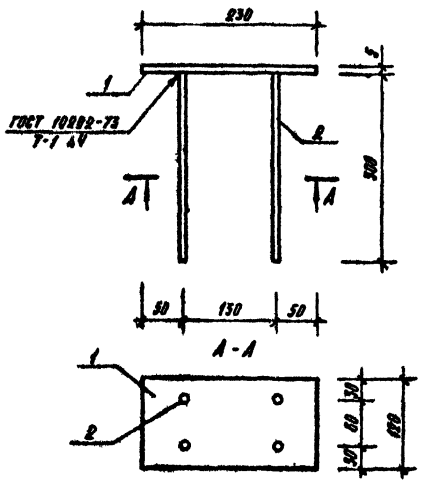

Формат	Зона	Поз.	Обозначение	Наименование	Код	Примеч.
				Детали		Масса ед. кг.
Б.Ч.		1	320-064.84 АСИ 40.23.1	Платин		
				5×120 ГОСТ 300-70, ℓ=230	1	1.00
Б.Ч.		2	40.23.2	⌀ВА III ГОСТ 3781-75, ℓ=300	4	0.12

Ст. инж.	Барматин		
Рук. гр.	Горелик		
ГИП	Алексеева		
Гл. инж.	Железняк		
Рук. маст.	Овчинников		

320-064.84 АСИ 40.23.0

Закладное изделие М-1

Стадия	Масса	Масштаб
Р	1.55	1:5
Лист	Листов 1	

ЦНИИПградостроительства

Инв. № подл. | Подпись и дата | Взам. инв. №

Формат 11

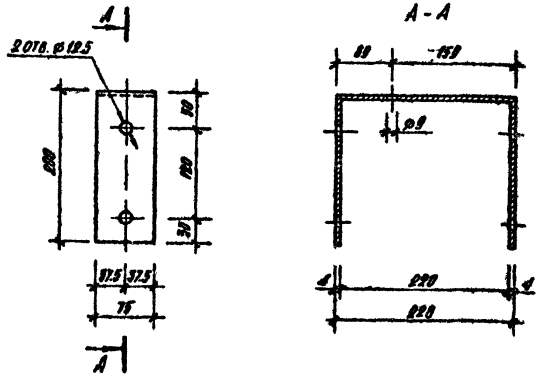

Ст. инж.	Барматин		
Рук. гр.	Горелик		
ГИП	Алексеева		
Гл. инж.	Железняк		
Рук. маст.	Овчинников		

320-064.84 АСИ 42.30.0

Деталь СД-2

Стадия	Масса	Масштаб
Р	2.37	1:5
Лист	Листов 1	

Полоса 4×75 ГОСТ 103-76
Ст.3 ГОСТ 535-79 ℓ=628

ЦНИИПградостроительства

Инв. № подл. | Подпись и дата | Взам. инв. №

Копировал

Формат 11 19502-08

Типовой проект 320-064.84 Альбом VII-2

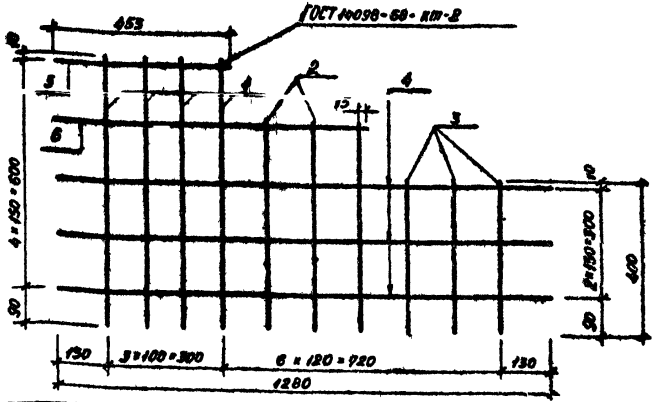

Формат	Зона	Поз	Обозначение	Наименование	Кол.	Примеч.
				Ф6АI, ГОСТ 5781-75		Масса ед. кг
Б4		1	320-064.84 АСП 44.01.1	ℓ=700	4	0,16
Б4		2	44.01.2	ℓ=550	2	0,12
Б4		3	44.01.3	ℓ=400	3	0,09
				Ф4ВI, ГОСТ 6727-80		
Б4		4	44.01.4	ℓ=1280	3	0,13
Б4		5	44.01.5	ℓ=455	1	0,05
Б4		6	44.01.6	ℓ=805	1	0,08

Инв. № подл. | Подпись и дата | Взам. инв. №

Рук. гр.	Шурнюк	
Рук. гр.	Горелик	
ГИП	Алексеева	
Гл. инж.	Железняк	
Рук. маст.	Овчинников	

320-064.84 АСП 44.01.0

Сетка С-1

Стадия	Масса	Масштаб
Р	1.67	

Лист | Листов 1

ЦНИИПградостроительства

Копировал:

Формат 11

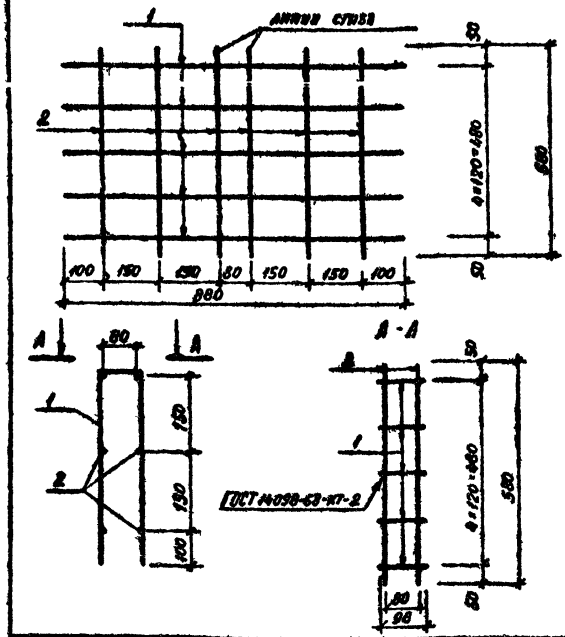

Формат	Зона	Поз	Обозначение	Наименование	Кол.	Примеч.
Б4		1	320-064.84 АСП 44.02.1	Ф6АI, ГОСТ 5781-75, ℓ=880	5	0,2
Б4		2	44.02.2	Ф4ВI, ГОСТ 6727-80, ℓ=580	6	0,06

Взам. инв. № | Подпись и дата | Инв. № подл.

Рук. гр.	Шурнюк	
Рук. гр.	Горелик	
ГИП	Алексеева	
Гл. инж.	Железняк	
Рук. маст.	Овчинников	

320-064.84 АСП 44.02.0

Сетка С-2

Стадия	Масса	Масштаб
Р	1.36	

Лист | Листов 1

ЦНИИПградостроительства

Копировал

Формат 11

13502-08

Типовой проект 320-064-84 Альбом VII, к.2

Формат	Зона	Поз.	Обозначение	Наименование	Кол.	Примеч.
12			320-064.84 АСИ 47.13.0СБ	Сборочный чертеж		
				Детали		Масса ед. кг
				Ф10 А III ГОСТ 5781-75:		
Б.4		1	47,13,1	ℓ=660	4	0,41
Б.4		2	47,13,2	ℓ=630	1	0,39
Б.4		3	47,13,3	ℓ=580	1	0,36
Б.4		4	47,13,4	ℓ=520	1	0,32
Б.4		5	47,13,5	ℓ=470	3	0,29
Б.4		6	47,13,6	ℓ=420	1	0,26
Б.4		7	47,13,7	ℓ=330	1	0,21
Б.4		8	47,13,8	ℓ=1380	2	0,85
Б.4		9	47,13,9	ℓ=750	2	0,46
			Переменные данные для исполнений			
				47,13.0		
				Детали		
Б.4		10	47,13,11	Ф10 А III ГОСТ 5781-75 ℓ=1115	1	0,69
Б.4		11	47,13,12	То же ℓ=315	1	0,20
				47,13,0-01		
				Детали		
Б.4		10	47,13,11-01	Ф10 А III ГОСТ 5781-75 ℓ=1215	1	0,72
Б.4		11	47,13,12-01	То же ℓ=215	1	0,17

Взам. инв. №

Подпись и дата

Инв. № подл.

Ст. инж.	Лисицына	
Рук. гр.	Горелик	
ГИП	Алексеева	
Гл. инж.	Железняк	
Рук. маст.	Овчинников	

320-064.84 АСИ 47.13.0

Сетки С-1, С-2

Стадия	Лист	Листов
Р		1

ЦНИИПградостроительства

Формат 11

Формат	Зона	Поз.	Обозначение	Наименование	Кол.	Примеч.
12			320-064.84 АСИ 47,10,0СБ	Сборочный чертеж		
				Сборочные единицы		
11		1	47,11,0	Закладное изделие МД-1	6	
11		2	47,12,0	Закладное изделие МД-2	1	
				Детали		Масса ед. кг
Б4		4	47 20,1	Петля Ф10 А I ГОСТ 5781-75	2	0,6
				Ст 3сп 2 ℓ=840		
			Переменные данные для исполнений			
				47,10,0		
11		3	47,13,0	Сетка С-1	2	
				47,10,0-01		
11		3	47,13,0-01	Сетка С-2	2	
				Материалы		
			47.13.0	Бетон М 300	0,11	м³
			47.13.0-01	Бетон М 300	0,11	м³

Взам. инв. №

Подпись и дата

Инв. № подл.

Ст. инж.	Лисицына	
Рук. гр.	Горелик	
ГИП	Алексеева	
Гл. инж.	Железняк	
Рук. маст.	Овчинников	

320-064.84 АСИ 47.10.0

Плиты П-1, П-2

Стадия	Лист	Листов
Р		1

ЦНИИПградостроительства

Копировал: Лебедева

Формат 11 19502-08

Типовой проект 320-064.84 Альбом VII кн. 2

Рис. 1

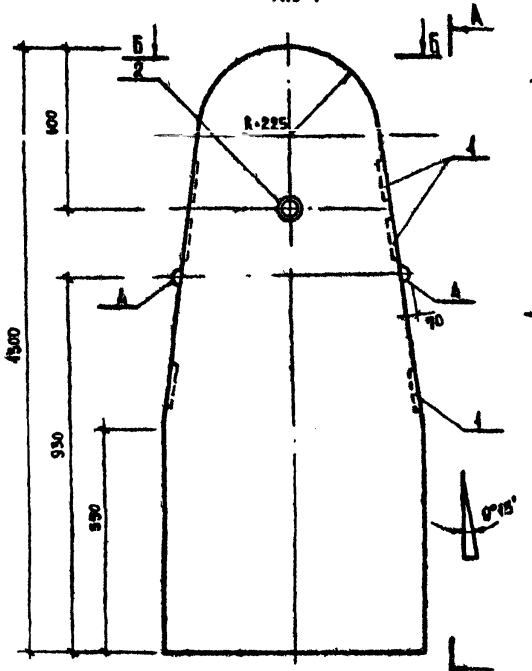

А-А

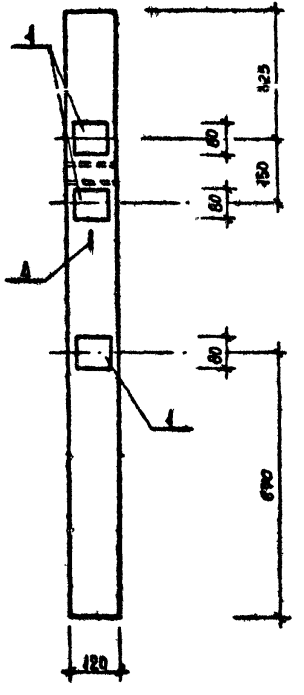

Б-Б

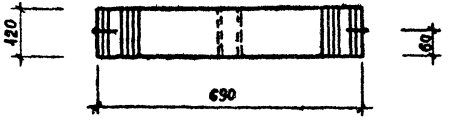

Рис. 2

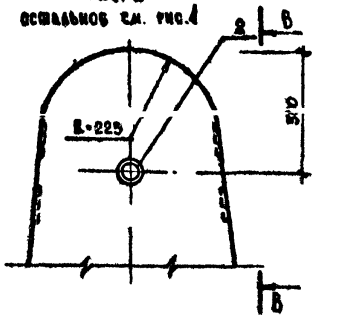

Б-Б (кром. см. А-А)

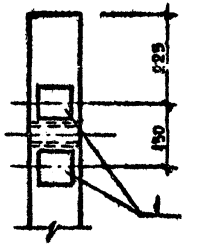

Обозначение	Марка	Рис.
320-064.84 АСИ 47.10.0	П-1	1
47.10.0-04	П-2	2

Ст. инж.	Анисимова		
Рук. гр.	Горелик		
ГИП	Алексеева		
Гл. инж.	Железняк		
Рук. маст.	Овчинников		

320-064.84 АСИ 47.10.0СБ

Плиты П-1, П-2
Сборочный чертеж

Стадия	Масса	Масштаб
Р	278	1:10
Лист 1	Листов 2	

ЦНИИПградостроительства

Копировал Лебедева

Формат А2 19502-08

Инв. № подл. | Подпись и дата | Взам. инв. №

Типовой проект 320-069-84 Альбом VII 4.2

Схема армирования

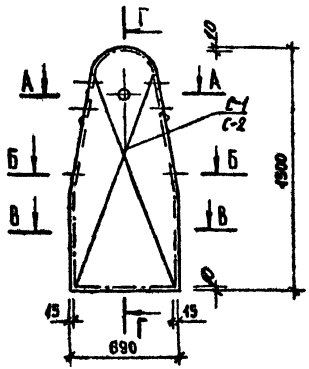

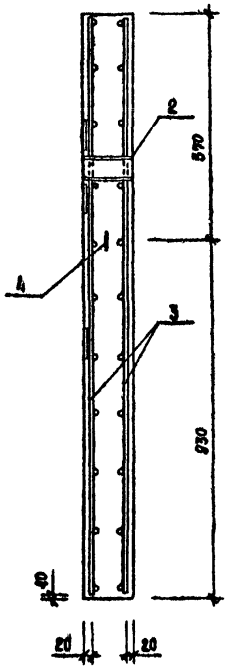

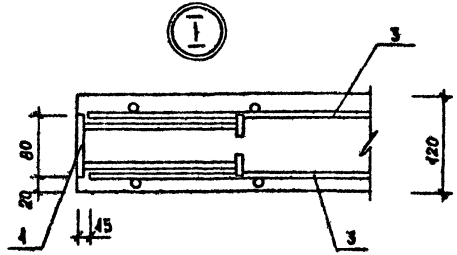

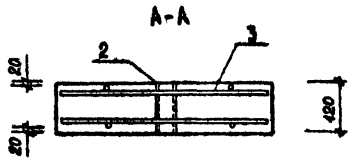

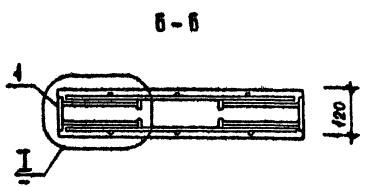

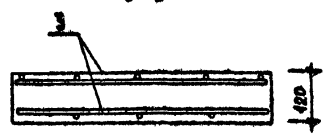

Ведомость расхода стали

Марка элемента	Изделия арматурные				Изделия закладные								Общий расход
	Арматура класса А-III			Всего	Ар-ра класса А-I		Прокат марки В ст 3 кп 2					Всего	
	5781-75				5781-75		103-76			10704-76*			
	ф10	–	Итого		ф10	Итого	б=8	б=4	Итого	тр.38×3	Итого		
П-1, П-2	15,1		15,1	15,1	4,8	4,8	3,0	0,3	3,3	0,3	0,3	8,4	23,9

320-064.84	АСП 47.10.065	Лист 2

Копировал: Лебедева Формат 12 19502-08

Инв. № подл. | Подпись и дата | Взам. инв. №

Типовой проект 320-064.84 Альбом VII ч.2

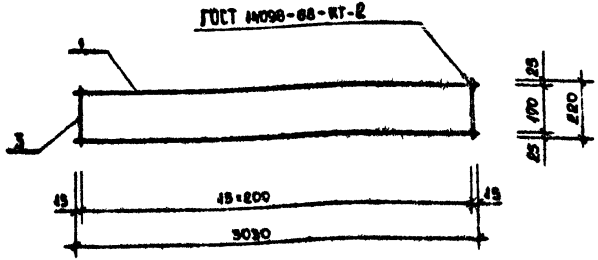

Формат	Зона	Поз	Обозначение	Наименование	Кол	Примеч.
				Детали		Масса ед. кг
Б4		1	320-064.84 АСИ 47.22.1	Ф10 А III ГОСТ 5781-75 ℓ=3030	2	1,86
Б4		3	47.22.2	Ф4 В I ГОСТ 6727-80 ℓ=220	16	0,02

Ст. инж.	Лисицына		
Рук. гр.	Горелик		
ГИП	Алексеева		
Гл. инж.	Железняк		
Рук. маст.	Овчинников		

320-064.84 АСИ 47.22.0

Каркас плоский К-1

Стадия	Масса	Масштаб
Р	4.08	

Лист | Листов 1

ЦНИИПградостроительства

Формат 11

Рис. 1

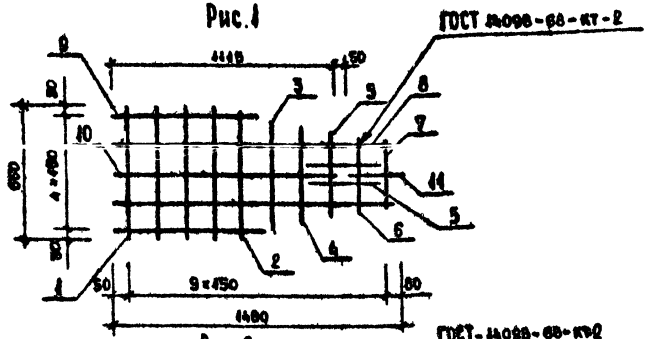

Рис. 2

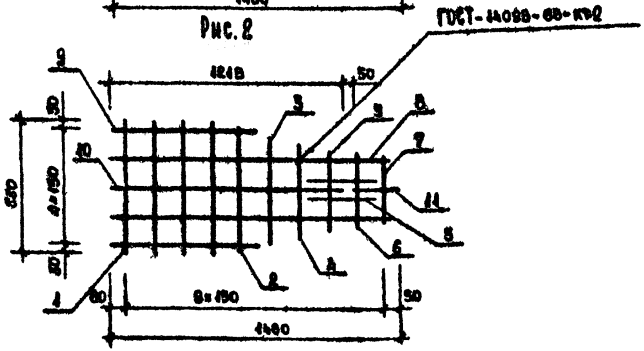

Обозначение	Марка	Рис
320-064.84 АСИ 47.13.0	С-1	1
47.13.0-01	С-2	2

Ст. инж.	Лисицына		
Рук. гр.	Горелик		
ГИП	Алексеева		
Гл. инж.	Железняк		
Рук. маст.	Овчинников		

320-064.84 АСИ 47.13.0С6

Сетки С-1, С-2

Стадия	Масса	Масштаб
Р	7.56	

Лист | Листов 1

ЦНИИПградостроительства

Копировал: Лебедева

Формат 11 19502 08

Типовой проект 320-064.84 Альбом VII кн. 2

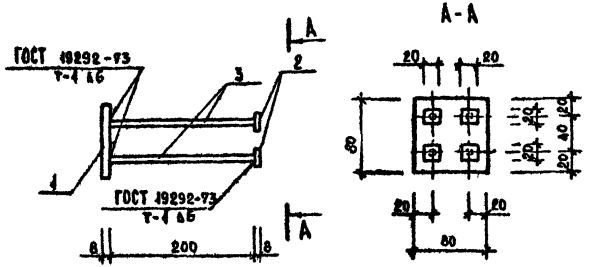

Формат	Зона	Поз.	Обозначение	Наименование	Кол.	Примеч.
				Детали		Масса ед. кг
Б4		1	320-064.84 АСИ 47.11.1	Полоса 8×80 ГОСТ 103-76 / Ст 3. ГОСТ 535-79 ℓ=80	1	0,4
Б4		2	47.11.2	То же 8×20; ℓ=20	4	0,029
Б4		3	47.11.3	⌀10 A I ГОСТ 5781-75 ℓ=200	4	0,15

		320-064.84 АСИ 47.11.0	
Закладное изделие МЗ-1	Стадия: Р	Масса: 1,1	Масштаб: 1:5
	Лист	Листов 1	
	ЦНИИПградостроительства		

Гл. инж.	Лисицына	
Рук. гр.	Горелик	
ГИП	Алексеева	
Гл. инж.	Железняк	
Рук. маст.	Овчинников	

Инв. № подл. | Подпись и дата | Взам. инв. №

Формат А4

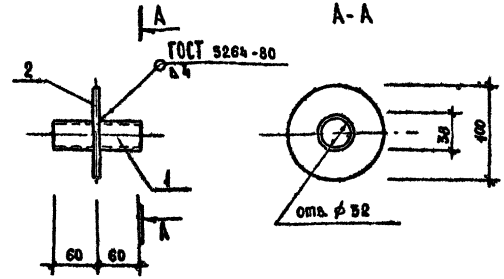

Формат	Зона	Поз.	Обозначение	Наименование	Кол.	Примеч.
				Детали		Масса ед. кг
Б4		1	320-064.84 АСИ 47.12.1	Труба 38×3 ГОСТ 10704-76 / Ст 3 сп ГОСТ 10705-80 ℓ=120	1	0,34
Б4		2	47.12.2	Полоса 4×100 ГОСТ 103-76 / Ст 3. ГОСТ 535-79	1	0,32

		320-064.84 АСИ 47.12.0	
Закладное изделие МЗ-2	Стадия: Р	Масса: 0,63	Масштаб: 1:5
	Лист	Листов 1	
	ЦНИИПградостроительства		

Гл. инж.	Лисицына	
Рук. гр.	Горелик	
ГИП	Алексеева	
Гл. инж.	Железняк	
Рук. маст.	Овчинников	

Инв. № подл. | Подпись и дата | Взам. инв. №

Копировал: Лебедева

Формат А4

Типовой проект 320-064 84 Альбом VII в 2

Опалубка

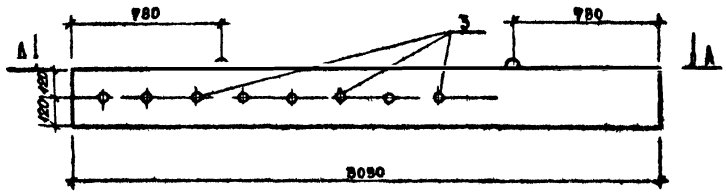

А-А

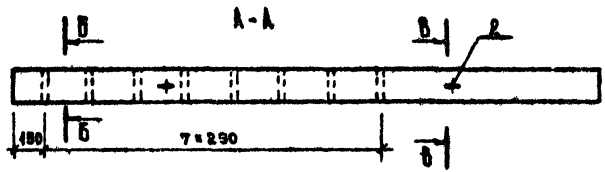

Схема армирования

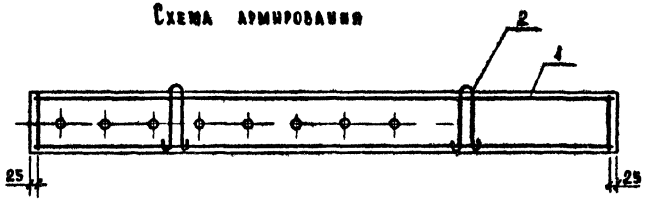

Б-Б

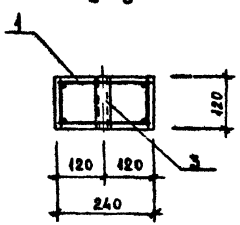

В-В

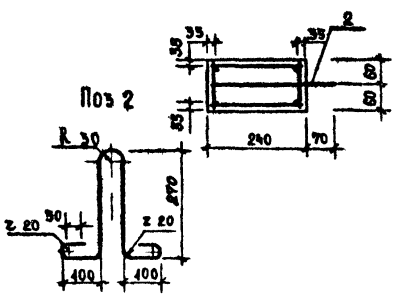

Формат	Зона	Поз	Обозначение	Наименование	Код	Примеч
				Сборочные единицы		
12		1	320-064.84 АСИ 47.21.0	Каркас пространств. ПК-1	1	
				Детали		Масса, ед. кг.
54		2	47 20 1	Ф40 А I ГОСТ 5781-75	2	0,6
				Бст 3 кп 2. l=840		
54		3	47 20 R	Труба 30×2 ГОСТ 10704-76		
				Бст 3 сп ГОСТ 10705-63 l=120	8	0,16
				Материалы		
				Бетон М 300	0,09	м³

Ведомость расхода стали

Марка элемента	Изделия арматурные					Изделия закладные						Общий расход
	Арматура класса				Всего	Ар-ра класса		Прокат марки			Всего	
	А-III		Б-I			А-I		Бст. 3 сп				
	ГОСТ 5781-75		ГОСТ 6727-80			ГОСТ 5781-75		ГОСТ 10704-76				
	10	Итого	4	Итого		10	Итого	Тр Ф30		Итого		
К-1	7,44	7,44	0,96	0,96	8,40	1,2	1,2	1,3		1,3	2,5	10,9

Ст. инж.	Лисицына	
Рук. гр.	Горелик	
ГИП	Алексеева	
Гл. инж.	Железняк	
Рук. маст.	Овчинников	

320-064 84 АСИ 47.20.0

Колонна К-1

Стадия	Масса	Масштаб
Р	225	1:10

Лист | Листов 1

ЦНИИПградостроительства

Копировал Лебедева Формат 12 19502-08

Типовой проект 320-064.84 Альбом VII п.2

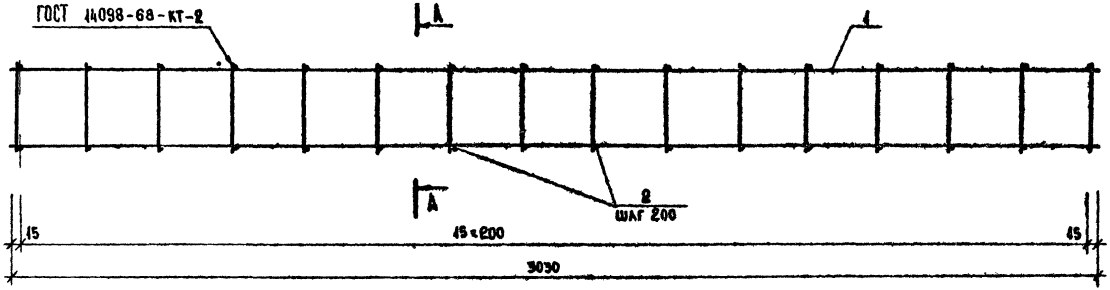

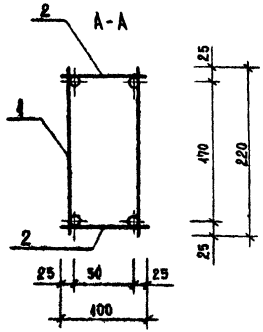

Формат	Зона	Поз.	Обозначение	Наименование	Кол.	Примеч.
				Сборочные единицы		
11		1	320-064.84 АСИ 47.22.0	Каркас плоский К-1	2	
				Детали		масса кг ед.
Б.Ч.		2	47 21 1	Ф48-I ГОСТ 6727-80 ℓ=100	32	0,01

Ст. инж.	Лисицына		
Рук. гр.	Горелик		
ГИП	Алексеева		
Гл. инж.	Железняк		
Рук. маст.	Овчинников		

320-064.84 АСИ 47.21.0

Каркас пространственный ПК-1

Стадия	Масса	Масштаб
Р	8.40	1:10

Лист | Листов 1

ЦНИИПградостроительства

Инв. № подл. | Подпись и дата | Взам. инв. №

Копировал: Лебедева Формат 12 19502-08

Типовой проект 320-064.84 альбом VII вып. 2

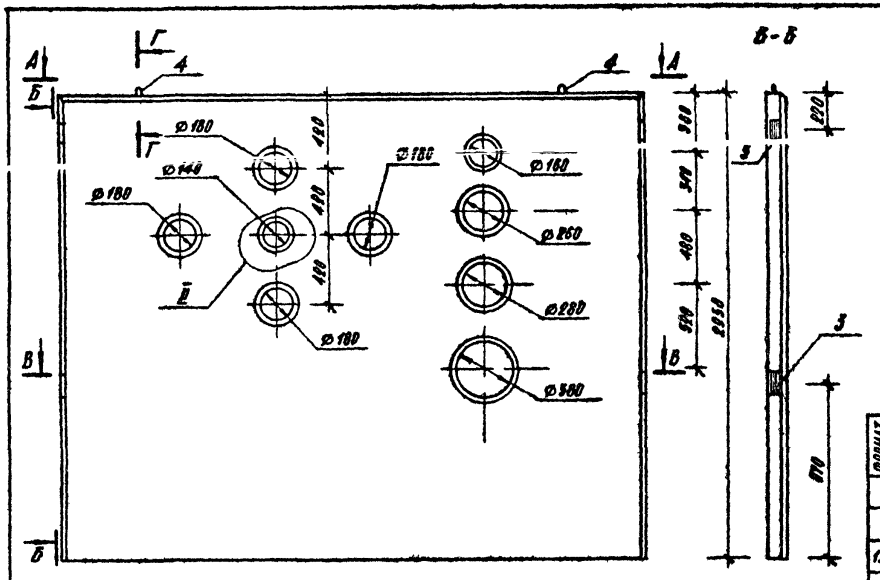

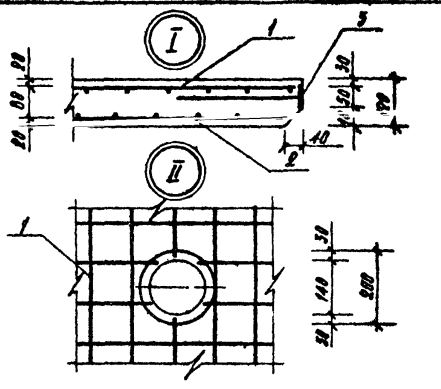

Формат	Зона	Поз.	Обозначение	Наименование	Кол.	Примеч.
				Документация		
				Сборочные единицы:		
12		1	320-064.84 АСИ 50.11.0	Арматурная сетка С-1	1	
12		2	50.12.0	Арматурная сетка С-2	1	
11		3	50.13.0	Закладное изделие МИ-1	4	
				Детали		Масса ед. кг
54		4	50.10.1	Ø20 А-I ГОСТ 5781-75 L=1820	2	4.5
				Материалы		
				Бетон М-300		6.28 м³

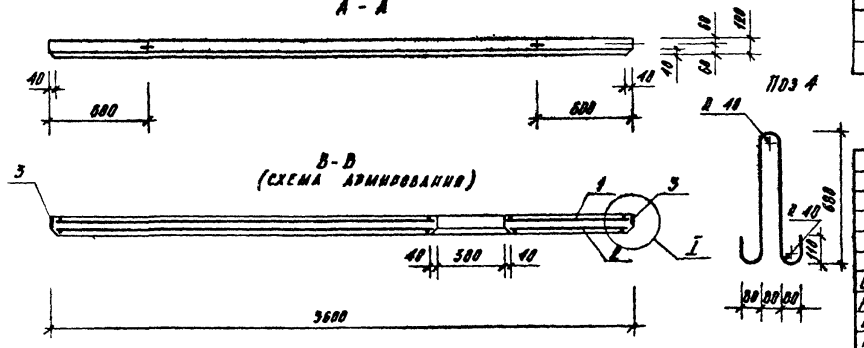

Ст. инж.	Ануфриева		
Рук. гр.	Горелик		
ГИП	Алексеева		
Гл. инж.	Железняк		
Рук. маст.	Овчинников		

320-064.84 АСИ 50.10.0

Стойка ЖБС-12

Стадия	Масса	Масштаб
Р	3186	1:20
Лист	Листов 1	

ЦНИИПградостроительства

Копировал

Формат 12

19502 08

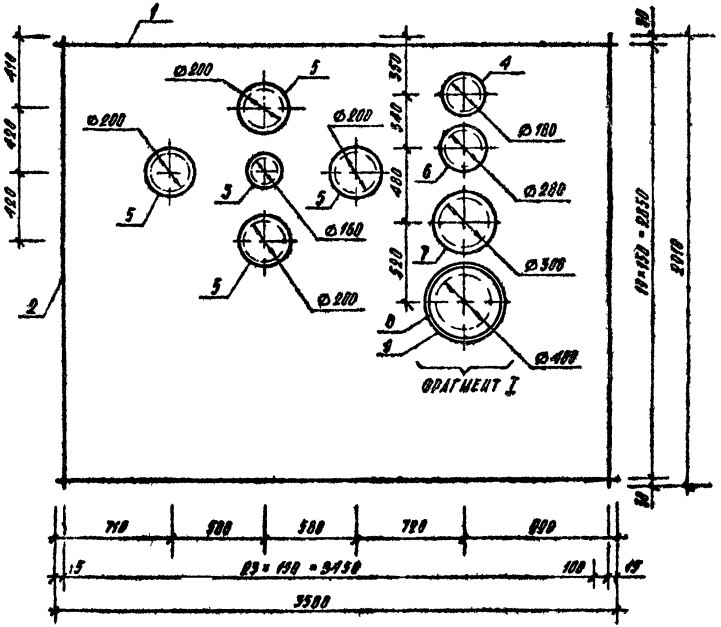

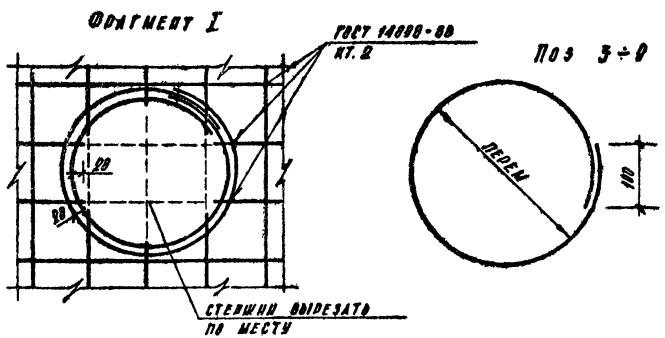

ФОРМАТ	ЗОНА	ПОЗ.	ОБОЗНАЧЕНИЕ	НАИМЕНОВАНИЕ	КОЛ.	ПРИМЕЧ.
				ДЕТАЛИ		МАССА ЕД. КГ
Б.Ч		1	320-064.84 АСИ 50.11.1	Ø40 ГОСТ 6727-80 ℓ=2910	26	0.28
Б.Ч		2	50.11.2	ℓ=3730	20	0.37
Б.Ч		3	50.11.3	ℓ=730	1	0.072
Б.Ч		4	50.11.4	ℓ=790	1	0.079
Б.Ч		5	50.11.5	ℓ=855	4	0.085
Б.Ч		6	50.11.6	ℓ=1185	1	0.109
Б.Ч		7	50.11.7	ℓ=1170	1	0.116
Б.Ч		8	50.11.8	ℓ=1480	1	0.147
Б.Ч		9	50.11.9	ℓ=1610	1	0.160

СТ. ИНЖ.	ЛИСИЦЫНА		
РУК. ГР. АРХ.	ГОРЕЛИК		
ГИП	АЛЕКСЕЕВА		
ГЛ. ИНЖ.	ЖЕЛЕЗНЯК		
РУК. МАСТ.	ОВЧИННИКОВ		

320-064.84 АСИ 50.11.0

Арматурная сетка С-1

СТАДИЯ	МАССА	МАСШТАБ
Р	15.7	

ЛИСТ | ЛИСТОВ 1

ЦНИИП градостроительства

ПОПИСОВАЛ

ФОРМАТ 12 19502-08

320-064.84 Типовой проект Альбом VII ч.2

ИНВ. № ПОДЛ. | ПОДПИСЬ И ДАТА | ВЗАМ. ИНВ. №

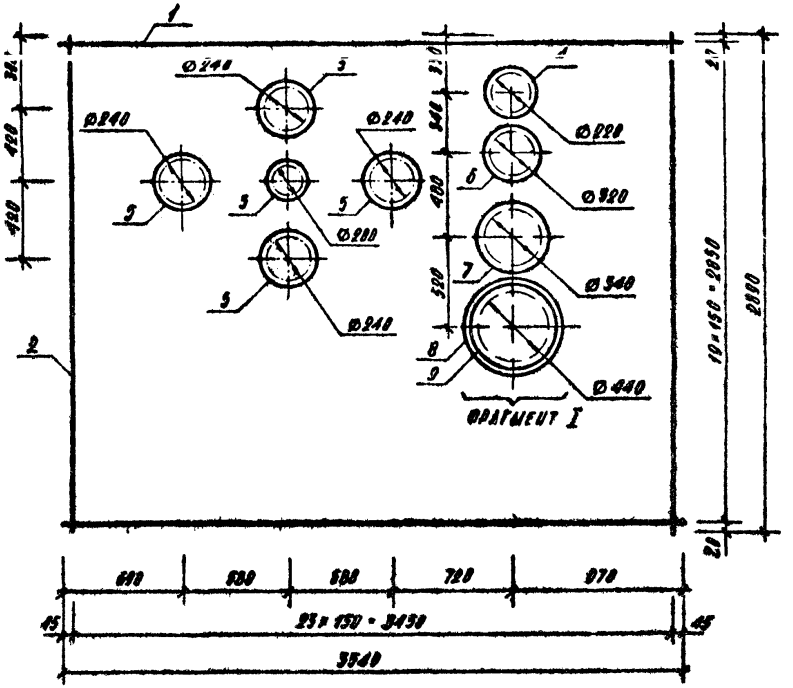

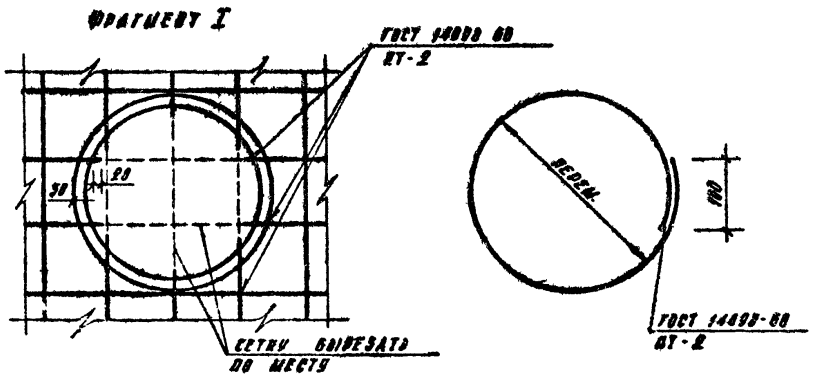

ФОРМАТ	ЗОНА	ПОЗ.	Обозначение	Наименование	КОЛ.	Примеч.
				Детали		Масса ед. кг
БЧ		1	320-064.84 АСИ 50.12.1	Ø4 В I ГОСТ 6727-80 ℓ=2810	25	0.28
БЧ		2	50.12.2	ℓ=3540	20	0.35
БЧ		3	50.12.3	ℓ=850	1	0.084
БЧ		4	50.12.4	ℓ=880	1	0.087
БЧ		5	50.12.5	ℓ=890	4	0.088
БЧ		6	50.12.6	ℓ=1140	1	0.11
БЧ		7	50.12.7	ℓ=1200	1	0.12
БЧ		8	50.12.8	ℓ=1510	1	0.15
БЧ		9	50.12.9	ℓ=1640	1	0.162

Гл. инж.	Лисицына	
Рук. гр.	Горелик	
ГИП	Алексеева	
Гл. инж.	Жеденяк	
Рук. маст	Овчинников	

320-064.84 АСИ 50.12.0

Арматурная сетка С-2

Стадия	Масса	Масштаб
Р	15.1	
Лист	Листов 1	

ЦНИИПградостроительства

Копировал

Формат А2 19502-08

Инв. № подл. | Подпись и дата | Взам. инв. №

320-064.84
Типовой проект Альбом VII ч.2

50.20.0 - изображено
50.20.0-01 - зеркальное отражение

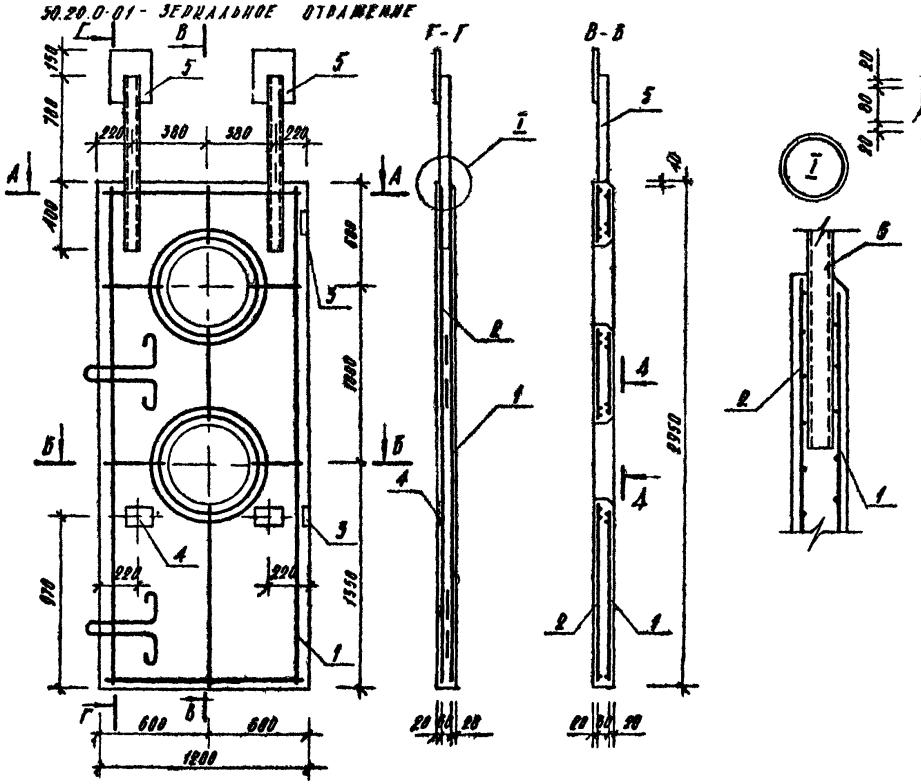

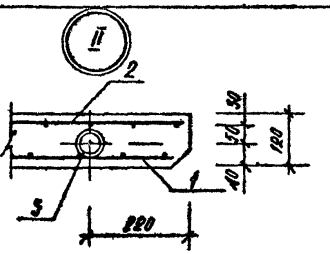

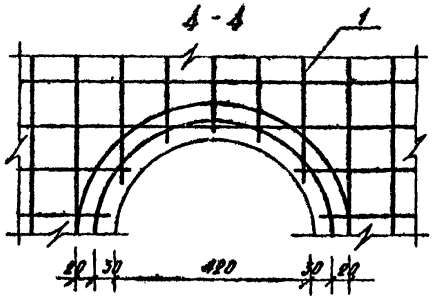

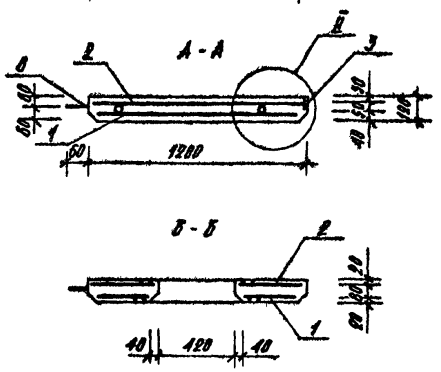

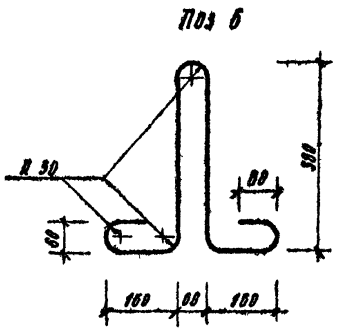

Формат	Зона	Поз.	Обозначение	Наименование	Кол.	Примеч.
				Сборочные единицы		
12		1	320-064.84 АСИ 50.21.0	Арматурная сетка С-3	1	
12		2	50.22.0	то же С-4	1	
11		3	50.13.0	Закладное изделие ММ-1	2	
11		4	50.23.0	то же ММ-2	2	
11		5	50.24.0	—"— ММ 3	2	
				Детали		Масса ед. кг.
Б4		6	50.24.2	Ф18 А I ГОСТ 5781-75 С-1420	2	4.5
				Материалы		
				Бетон М 300		0,42 м³

Ст. инж.	Лисицына		
Рук. гр. арх.	Горелик		
ГИП	Алексеева		
Гл. инж.	Железняк		
Рук. маст.	Овчинников		

320-064.84 АСИ 50.20.0

Стойки ЖБС-13, ЖБС-14

Стадия	Масса	Масштаб
Р	1062	1:20

Лист 1 Листов 2

Цинипгрладостроительства

Инв. № подл. | Подпись и дата | Взам. инв. №

Копировал | Формат 12 | 19502-08

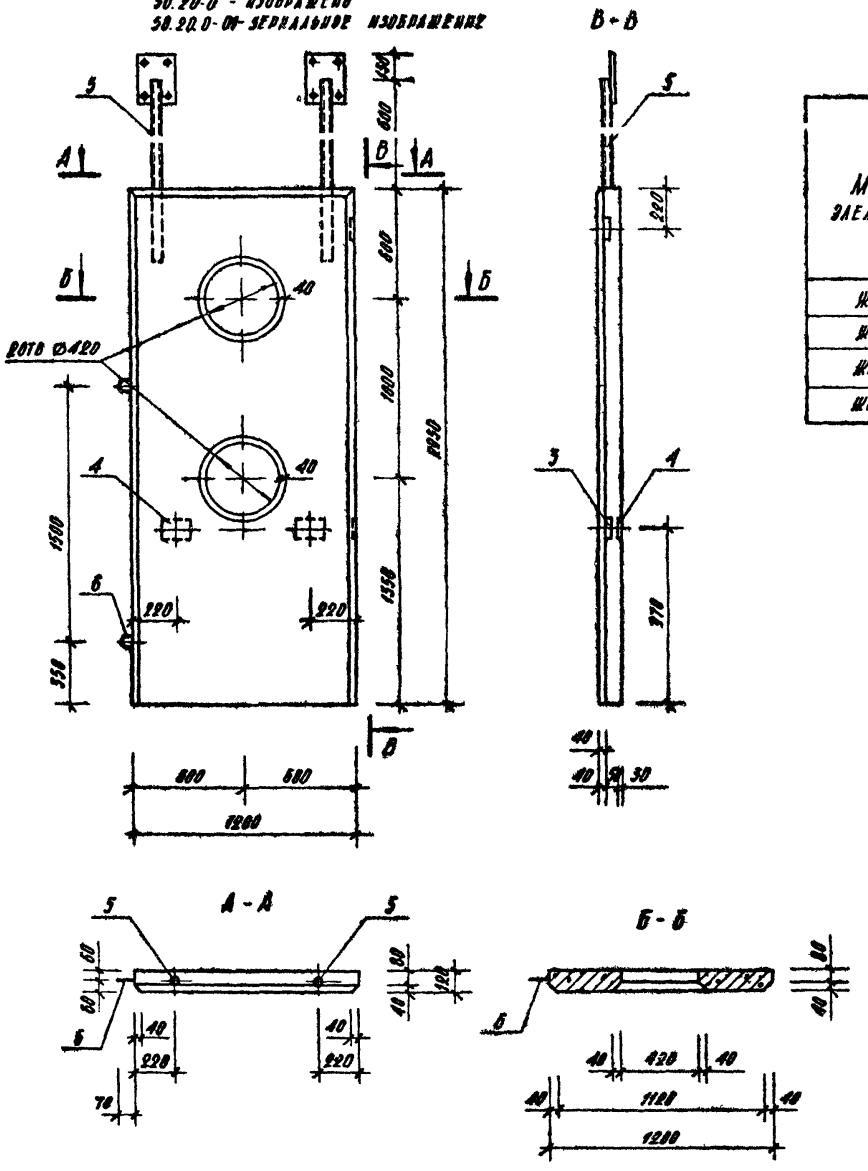

ВЕДОМОСТЬ РАСХОДА СТАЛИ НА ЭЛЕМЕНТ ИГ

Марка элемента	Изделия арматурные			Изделия закладные										Общий расход
	Ар-ра класса		Всего	Арматура класса					Прокат марки				Всего	
	В-I			А-III	А-I				ст. 3		4 ст. 3 сп			
	ГОСТ 6727-65			ГОСТ 5781-75	ГОСТ 5781 75				ГОСТ 380-76		ГОСТ 10704-76			
	ф4	итого		ф8	ф20	ф16	ф10	итого	δ=8	итого	труба 60×25	итого		
ЖБС-12	30.7	30.7	30.7	0.8	0.0	–	–	0.8	1.0	1.0	–	–	–	41.5
ЖБС-13	13.5	13.5	13.5	1.85	–	4.5	–	4.5	9.74	9.74	8.4	8.4	24.50	38.0
ЖБС-14	13.5	13.5	13.5	1.85	–	4.5	–	4.5	9.74	9.74	8.4	8.4	24.50	38.0
ЖБФ-1	7.8	7.8	7.8	–	–	–	2.52	2.52	–	–	–	–	2.52	10.32

320-064.84 АСИ 50.20.0 | Лист 2

Типовой проект Альбом VII ч.2

Инв. № подл. | Подпись и дата | Взам. инв. №

Копировал [signature] Формат 12 19502-08

Типовой проект 320-064.84 Альбом VII ч.2

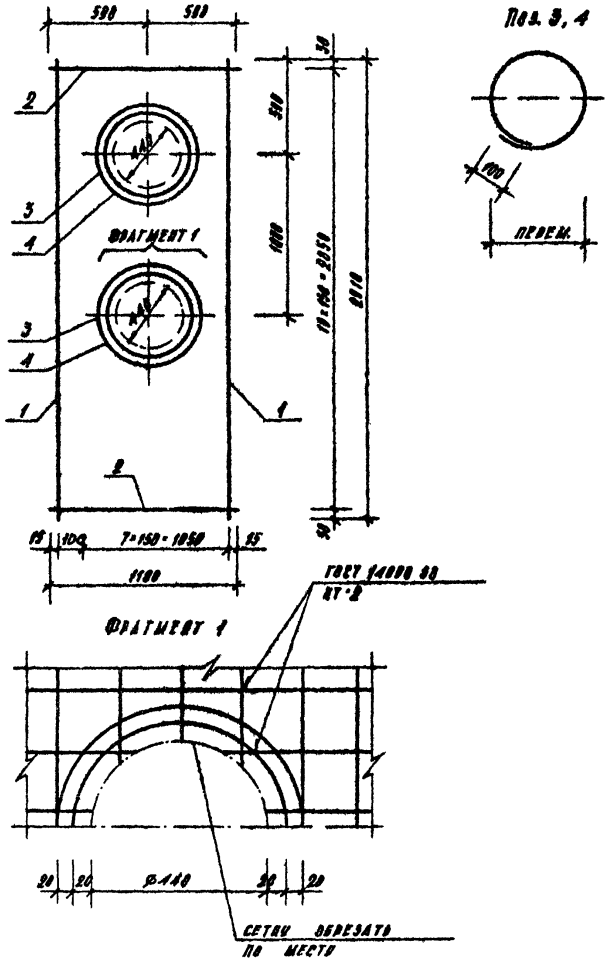

Формат	Зона	Поз	Обозначение	Наименование	Кол.	Примеч.
				Детали		Масса ед. кг.
Б4		1	320-064.84 АСИ 50.21.1	4В-I ГОСТ 6727-80 ℓ=2910	9	0.28
Б4		2	50.21.2	ℓ=1180	20	0.117
Б4		3	50.21.3	ℓ=1730	2	0.176
Б4		4	50.21.4	ℓ=1860	2	0.184

Ст. инж.	Лисицына		
Рук. гр. арх.	Горелик		
Гип.	Алексеева		
Гл. инж.	Железняк		
Рук. маст.	Овчинников		

320-064 84 АСИ 50.21.0

Арматурная сетка С-4

Стадия	Масса	Масштаб
Р	5.58	

Лист | Листов 4

Цинистрадостроительства

Копировал

Формат 12 19502-08

Инв. № подл. | Подпись и дата | Взам. инв. №

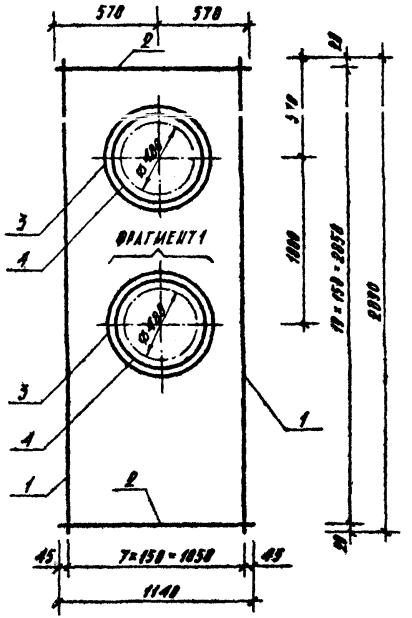

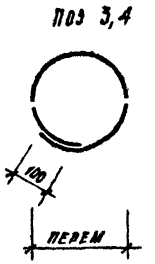

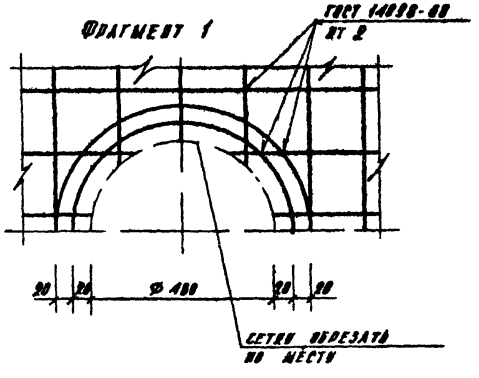

ФОРМАТ	ЗОНА	ПОЗ.	ОБОЗНАЧЕНИЕ	НАИМЕНОВАНИЕ	КОЛ.	ПРИМЕЧ.
				ДЕТАЛИ		МАССА ЕД КГ.
Б.Ч.		1	320-064.84 АСИ 50.22.1	40-I ГОСТ 6727-88 ℓ=2890	8	0.20
Б.Ч.		2	50.22.2	ℓ=1140	20	0.113
Б.Ч.		3	50.22.3	ℓ=1480	2	0.146
Б.Ч.		4	50.22.4	ℓ=1860	2	0.150

				320-064.84 АСИ 50.22 0		
				Арматурная сетка С-3	СТАДИЯ	МАССА	МАСШТАБ
					Р	5.11	
					ЛИСТ	ЛИСТОВ 1	
СТ. ИНЖ.	Лисицына				ЦНИИПРОДОСТРОИТЕЛЬСТВА		
РУК. ГР. АРХ.	Горелик						
ГИП	Алексеева						
ГЛ. ИНЖ.	Железняк						
РУК. МАСТ.	Овчинников						

ТИПОВОЙ ПРОЕКТ 320-064.84 АЛЬБОМ VII ч.2

ИНВ. № ПОДЛ. | ПОДПИСЬ И ДАТА | ОЗАМ. ИНВ. №

КОПИРОВАЛ

ФОРМАТ 12 19502-08

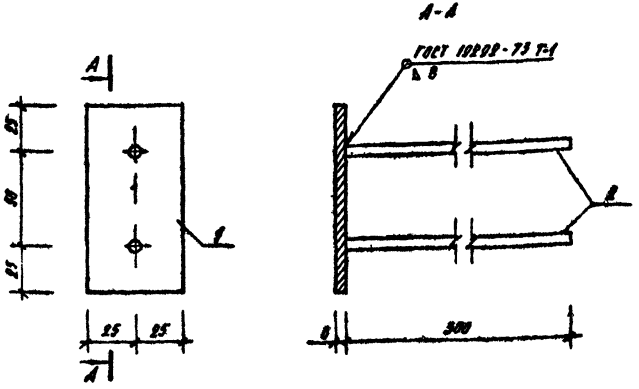

Формат	Зона	Поз.	Обозначение	Наименование	Кол.	Примеч.
				Детали		масса ед. кг
				Пластин		
Б.4		1	320-064.84 АСИ 50.13.1	8×50 Ст3 ГОСТ 380-76 С=100	1	0.29
Б.4		2	50.13.2	ф8А-Ⅱ ГОСТ 5781-75 С=380	2	0.1

			320-064.84 АСИ 50.13.0			
			Закладное изделие МИ-1	Стадия	Масса	Масштаб
				Р	0.45	1:2.5
Гип	Алексеева			Лист	Листов 1	
Гл.инж.	Железняк			ЦНИИП градостроительства		
Рук. маст.	Овчинников					

Копировал Формат А4

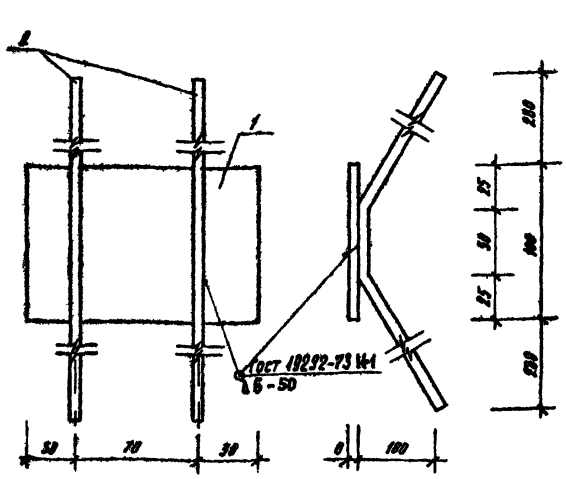

Формат	Зона	Поз.	Обозначение	Наименование	Кол.	Примеч.
				Детали		масса ед. кг
Б.4		1	320-064.84 АСИ 50.23.1	Пластин		
				8×100 Ст3 ГОСТ 380-76 С=150	1	0.92
Б.4		2	50.23.2	ф8А-Ⅱ ГОСТ 5781-75 С=000	2	0.28

			320-064.84 АСИ 50.23.0			
			Закладное изделие МИ-2	Стадия	Масса	Масштаб
				Р	1.34	1:2
Гип	Алексеева			Лист	Листов 1	
Гл.инж.	Железняк			ЦНИИП градостроительства		
Рук. маст.	Овчинников					

Копировал Формат А4

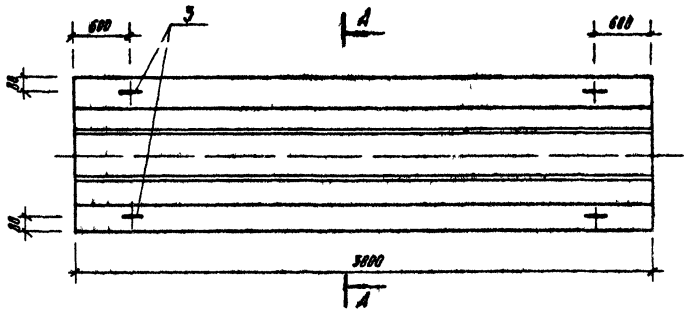

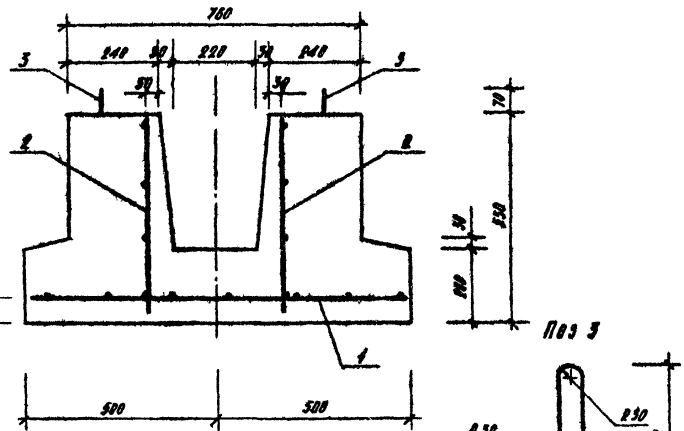

Поз 3

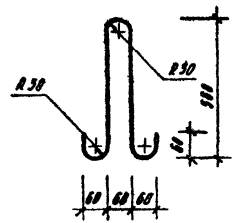

Формат	Поз.	Кол.	Обозначение	Наименование	Кол.	Примеч.
				Документация		
				Сборочные единицы		
11		1	320-064.84 АСИ 50.40.0	Арматурная сетка С-5	1	
11		2	50.40.0	то же С-6	2	
				Детали		Масса ед. кг.
Б.Ч.		3	50.40.1	⌀11А-I ГОСТ 5781-75 С-1000	4	0.83
				Материалы		
				Бетон М-200		1.42 м³

Ст. инж.	Анисимова		320-064.84 АСИ 50.40.0
Рук. гр. АВК	Горелик		Фундамент ФБФ-1
Гип	Алексеева		Стадия: Р; Масса: 3550; Масштаб: 1:10
Гл. инж.	Железняк		Лист; Листов 1
Рук. маст.	Овчинников		ЦНИИП градостроительства

Инв. № подл. | Подпись и дата | Взам. инв. №

Копировал

Формат 12

Типовой проект 320-064.84 Альбом VII ч.2

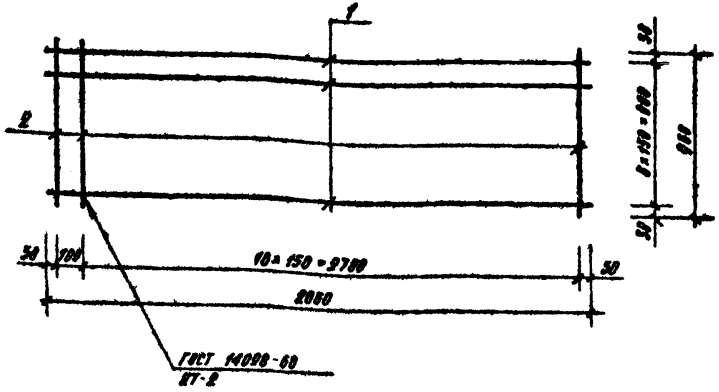

Формат	Зона	Поз.	Обозначение	Наименование	Кол.	Примеч.
				Детали		Масса ед., кг
Б.4		1	320-064.84 АСИ 50.41.1	⌀4В-I ГОСТ 6727-80 ℓ=2860	7	0.28
Б.4		2	50.41.2	⌀4В-I ГОСТ 6727-80 ℓ=760	20	0.00

Ст. инж.	Лисицына		
Рук. гр. арх.	Горелик		
ГИП	Алексеева		
Гл. инж.	Железняк		
Рук. маст.	Овчинников		

320-064 84 АСИ 50.41.0

Арматурная сетка С-5

Стадия	Масса	Масштаб
Р	3.56	

Лист | Листов 1

ЦНИИП Градостроительства

Инв. № подл. | Подпись и дата | Взам. инв. №

Копировал | Формат 11

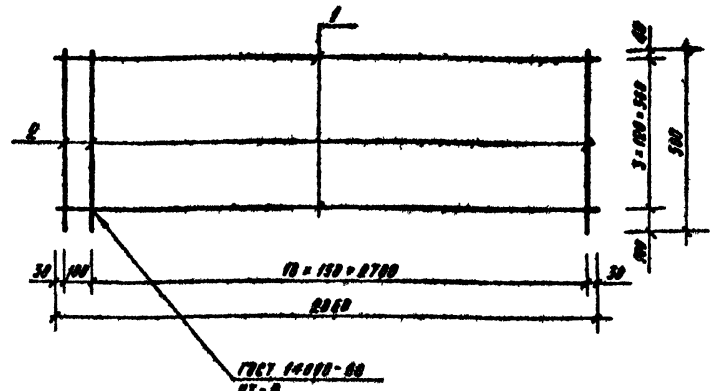

Формат	Зона	Поз.	Обозначение	Наименование	Кол.	Примеч.
				Детали		Масса ед., кг
Б.4		1	320-064.84 АСИ 50.42.1	⌀4В-I ГОСТ 6727-80 ℓ=2860	4	0.28
Б.4		2	50.42.2	⌀4В-I ГОСТ 6727-80 ℓ=460	20	0.05

Ст. инж.	Лисицына		
Рук. гр. арх.	Горелик		
ГИП	Алексеева		
Гл. инж.	Железняк		
Рук. маст.	Овчинников		

320-064 84 АСИ 50.42.0

Арматурная сетка С-6

Стадия	Масса	Масштаб
Р	2.12	

Лист | Листов 1

ЦНИИП Градостроительства

Инв. № подл. | Подпись и дата | Взам. инв. №

Копировал | Формат 11

19502-08

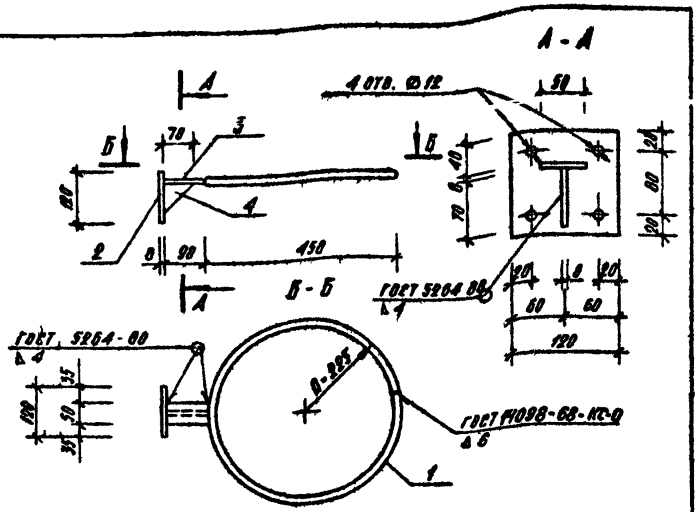

Формат	Зона	Поз.	Обозначение	Наименование	Кол.	Примеч.
				Детали		Масса ед. кг.
Б.4		1	320-064.84 АСИ 50.50.1	⌀20 А-I ГОСТ 5781-75 С=1350	1	3.35
Б.4		2	50.50.2	Полоса 8×120 ГОСТ 103-78 / Ст.3 ГОСТ 535-79 С=120	1	0.30
Б.4		3	50.50.3	Полоса 8×50 ГОСТ 103-78 / Ст.3 ГОСТ 535-79 С=90	1	0.90
Б.4		4	50.50.4	Полоса 8×70 ГОСТ 103-78 / Ст.3 ГОСТ 535-79 С=70	1	0.23

Ст. инж.	Лисицына		
Рук. гр. арх.	Горелик		
ГИП	Алексеева		
Гл. инж.	Железняк		
Рук. маст.	Овчинников		

320-064.84 АСИ 50.50.0

Изделие металлическое ММ-32

Стадия	Масса	Масштаб
Р	4.78	

Лист | Листов 1

ЦНИИПградостроительства

Инв. № подл. | Подпись и дата | Взам. инв. №

Копировал

Формат 11

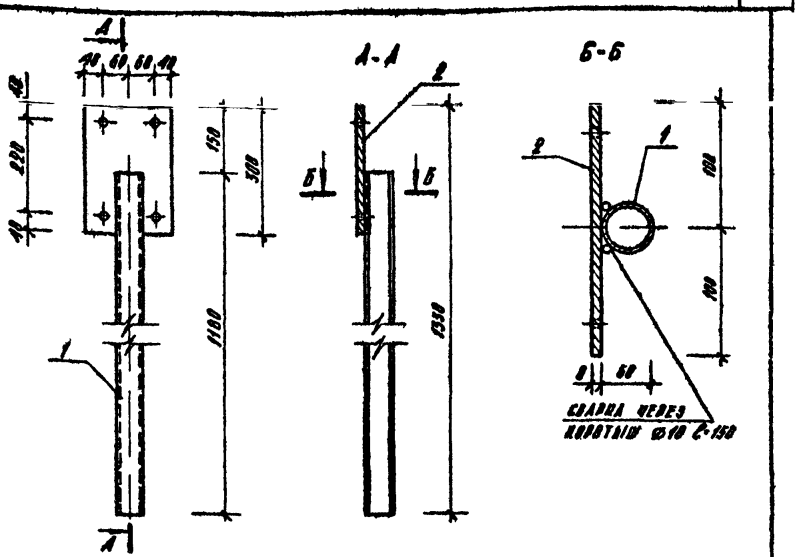

Формат	Зона	Поз.	Обозначение	Наименование	Кол.	Примеч.
				Детали		Масса ед. кг.
Б.4		1	320-064.84 АСИ 50.60.1	Труба 60×2.5 ГОСТ 10704-78 / А ст 3сп ГОСТ 10705-80 С=1180	1	4.2
Б.4		2	50.60.2	Полоса 8×200 ГОСТ 103-78 / Ст.3 ГОСТ 535-79 С=300	1	3.0

Ст. инж.	Лисицына		
Рук. гр. арх.	Горелик		
ГИП	Алексеева		
Гл. инж.	Железняк		
Рук. маст.	Овчинников		

320-064.84 АСИ 50.60.0

Закладное изделие ММ-3

Стадия	Масса	Масштаб
Р	8.0	1:10

Лист | Листов 1

ЦНИИПградостроительства

Инв. № подл. | Подпись и дата | Взам. инв. №

Копировал

Формат 11 19502-08

Типовой проект 320-064 Альбом VII v.2

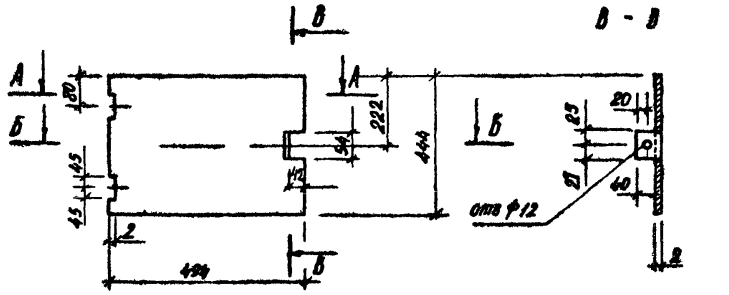

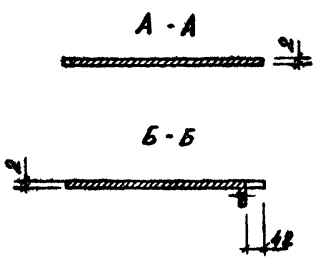

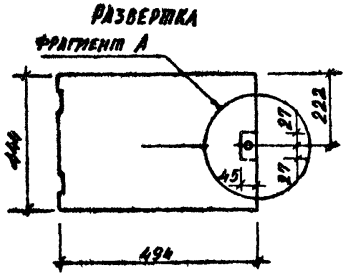

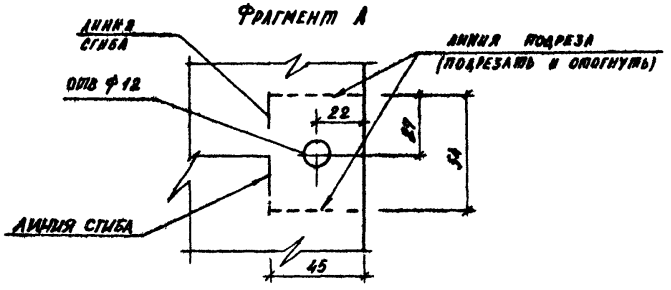

				320-064.84 АСН 59.00.2		
					стадия	масса	масштаб
Рук. гр.	Шурнюк		Деталь МД-3		Р	3,44	
Рук. гр.	Горелик				лист	листов
Гип.	Алексеева					
Гл. инж.	Железняк		лист Б 2 ГОСТ 19903-74 / I-IV Ст. 3 ГОСТ 16523-70		ЦНИИП градостроительства	
Рук. маст.	Овчинников					

Копировал: Формат А1

Инв. № подл. | Подпись и дата | Взам. инв. №

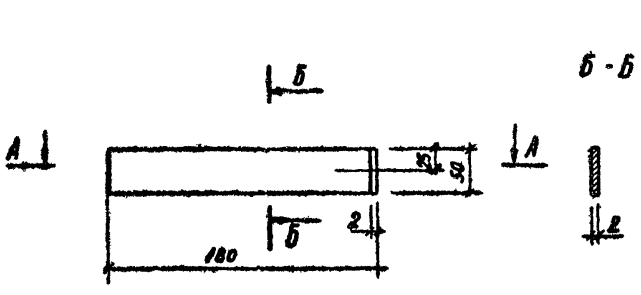

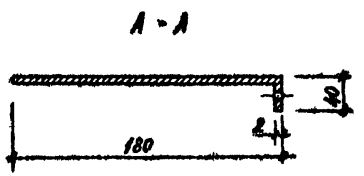

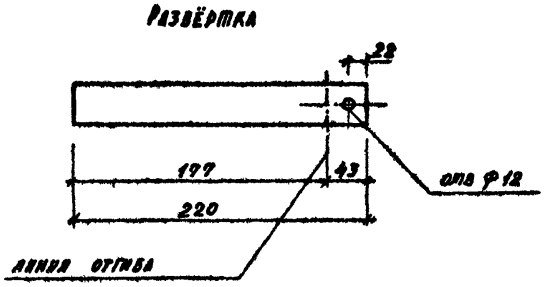

				320-064.84 АСН 59.00.3		
					стадия	масса	масштаб
Рук. гр.	Шурнюк		Деталь МД-4		Р	0,16	
Рук. гр.	Горелик				лист	листов
Гип.	Алексеева					
Гл. инж.	Железняк		лист Б 2 ГОСТ 19903-74 / I-IV Ст. 3 ГОСТ 16523-70		ЦНИИП градостроительства	
Рук. маст.	Овчинников					

Копировал: Формат А1

Инв. № подл. | Подпись и дата | Взам. инв. №

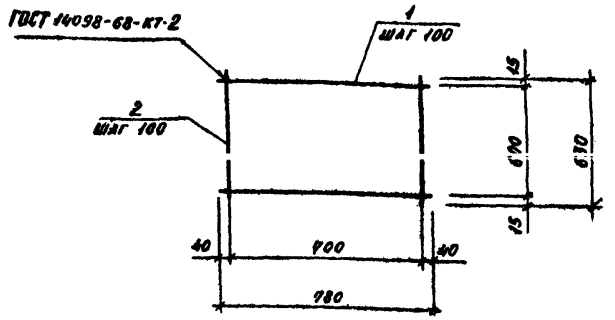

Формат	Зона	Поз.	Обозначение	Наименование	Кол	Примеч
				Детали		Масса ед. кг
Б4		1	320-064.84 АСИ 59.01.1	Ф4 В I, ГОСТ 6727-80, ℓ=780	7	0,08
Б4		2	59.01.2	Ф4 В I, ГОСТ 6727-80, ℓ=630	8	0,06

Рук. гр.	Шурнюк		
Рук. гр.	Горелик		
Гип.	Алексеева		
Гл. инж.	Железняк		
Рук. маст.	Овчинников		

320-064.84 АСИ 59.01 0

Сетка арматурная С-2

Стадия	Масса	Масштаб
Р	1,04	

Лист	Листов 1

ЦНИИПградостроительства

Копировал: Формат А4

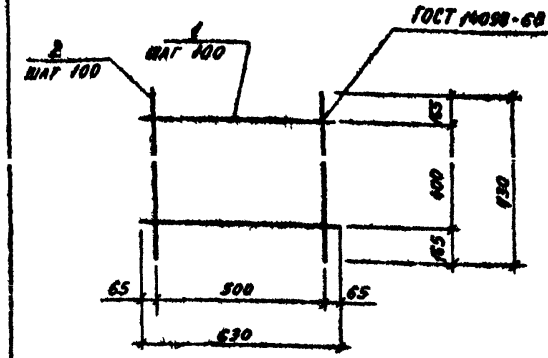

Формат	Зона	Поз.	Обозначение	Наименование	Кол.	Примеч.
				Детали		Масса ед. кг
Б4		1	320-064.84 АСИ 59.02.1	Ф4 В I, ГОСТ 6727-80, ℓ=630	5	0,063
Б4		2	59.02.2	Ф4 В I, ГОСТ 6727-80, ℓ=930	6	0,093

Рук. гр.	Шурнюк		
Рук. гр.	Горелик		
Гип.	Алексеева		
Гл. инж.	Железняк		
Рук. маст.	Овчинников		

320-064.84 АСИ 59.02.0

Сетка арматурная С-3

Стадия	Масса	Масштаб
Р	0,75	

Лист	Листов 1

ЦНИИПградостроительства

Копировал: Формат А4

Инв. № подл. | Подпись и дата | Взам. инв. №

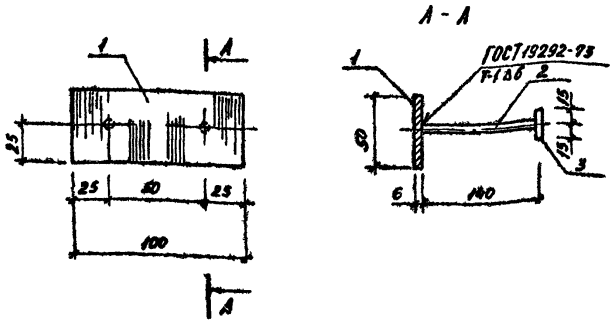

Формат	Зона	Поз.	Обозначение	Наименование	Кол.	Примеч.
				Детали		Масса ед., кг
Б.4		1	320-064.84 АСИ 59.05.1	Полоса 6×50, ГОСТ 103-76 Ст.3 ГОСТ 535-79, ℓ=100	1	0,24
Б.4		2	59.05.2	ФБ1 IV, ГОСТ 5781-75, ℓ=140	2	0,031
Б.4		3	59.05.3	Пластина 6×30 ГОСТ 380-76, ℓ=30	2	0,043

Рук. гр.	Шурнюк		
Рук. гр.	Горелик		
Гип.	Алексеева		
Гл. инж.	Железняк		
Рук. маст.	Овчинников		

320-064.84 АСИ 59.05.0

Изделие закладное М4-1

Стадия	Масса	Масштаб
Р	0,39	
Лист	Листов 1	

ЦНИИП градостроительства

Копировал: Формат А4

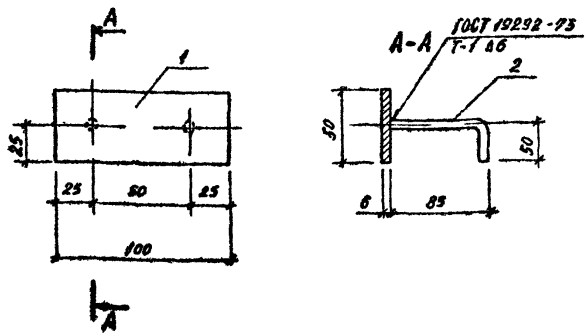

Формат	Зона	Поз.	Обозначение	Наименование	Кол.	Примеч.
				Детали		Масса ед., кг
Б.4		1	320-064.84 АСИ 59.22.1	Полоса 6×60, ГОСТ 103-76 Ст.3 ГОСТ 535-79, ℓ=100	1	0,24
Б.4		2	59.22.2	ФБ1 I, ГОСТ 5781-75, ℓ=135	2	0,05

Рук. гр.	Шурнюк		
Рук. гр.	Горелик		
Гип.	Алексеева		
Гл. инж.	Железняк		
Рук. маст.	Овчинников		

320-064.84 АСИ 59.22.0

Изделие закладное М4-2

Стадия	Масса	Масштаб
Р	0,34	
Лист	Листов 1	

ЦНИИП градостроительства

Копировал: Формат А4

Типовой проект 320-064.84 Альбом VII. 0.2

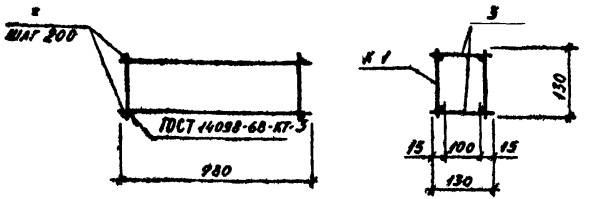

Формат	Зона	Поз.	Обозначение	Наименование	Кол	Примеч
				Сборочные единицы		
11			320-064.84 АСН 59.11.0	Каркас плоский К-1	2	
				Деталь		Масса ед. кг
Б4		3	59.10.1	ф4 В I, ГОСТ 6727-80, ℓ=130	8	0,013

Рук. гр	Шурнюк	
Рук. гр	Горелик	
Гип.	Алексеева	
Гл. инж.	Железняк	
Рук. маст	Овчинников	

320-064.84 АСН 59.10.0

Каркас пространственный ПК-1

Стадия	Масса	Масштаб
Р	1,03	
Лист	Листов 1	

ЦНИИПградостроительства

Копировал:

Формат А4

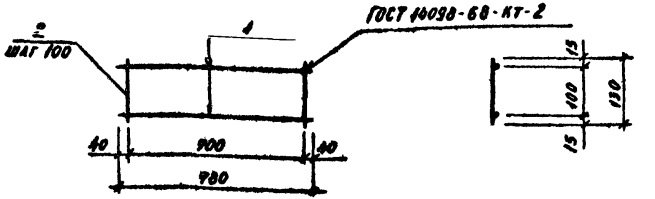

Формат	Зона	Поз.	Обозначение	Наименование	Кол	Примеч.
						Масса ед. кг
				Деталь		
Б4		1	320-064.84 АСН 59.11.1	ф6А III, ГОСТ 5781-75, ℓ=780	2	0,18
Б4		2	59.11.2	ф4 В I, ГОСТ 6727-80, ℓ=130	8	0,013

Рук. гр.	Шурнюк	
Рук. гр.	Горелик	
Гип.	Алексеева	
Гл. инж.	Железняк	
Рук. маст.	Овчинников	

320-064.84 АСН 59.11.0

Каркас плоский К-1

Стадия	Масса	Масштаб
Р	0,46	
Лист	Листов 1	

ЦНИИПградостроительства

Копировал:

Формат А4

19502-08

Инв. № подл. | Подпись и дата | Взам. инв. №

Типовой проект 320-064.84 Альбом VII 4.2

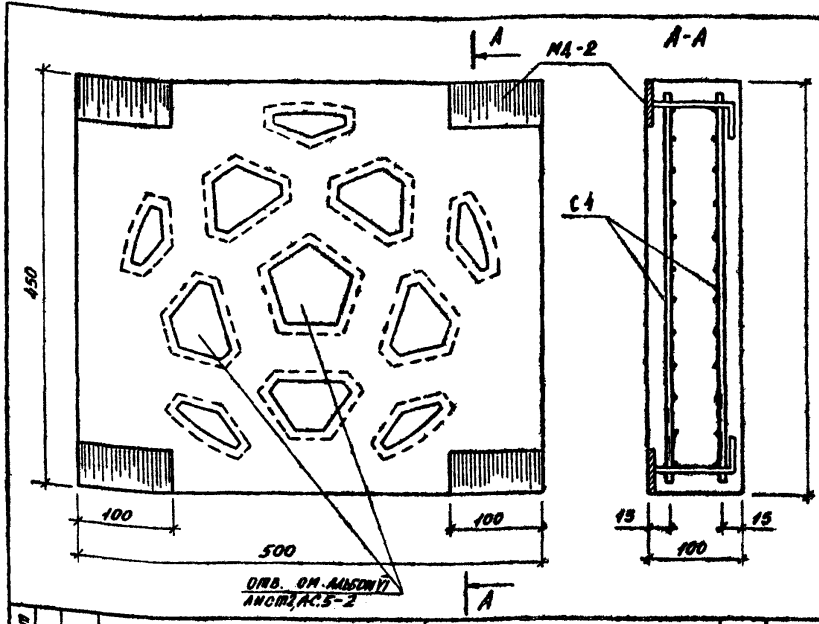

Формат	Зона	Поз.	Обозначение	Наименование	Кол.	Примеч.
						Масса ед. кг
				Сборочные единицы		
11			320-064.84 АСИ 59.21.0	Арм. сетка (С-4)	2	
11			59.22.0	Изделие закладное (МД-2)	4	
				Материалы		
			59.20.1	Бетон М300	1	56,3

Инв. № подл. | Подпись и дата | Взам. инв. №

Рук. гр.	Шурнюк	
Рук. гр.	Горелик	
Гип.	Алексеева	
Гл. инж.	Железняк	
Рук. маст.	Овчинников	

320-064.84 АСИ 58.20.0

Панта П-1

Стадия	Масса	Масштаб
Р	См. табл.	
Лист	Листов 1	

ЦНИИП градостроительства

Копировал: Формат А1

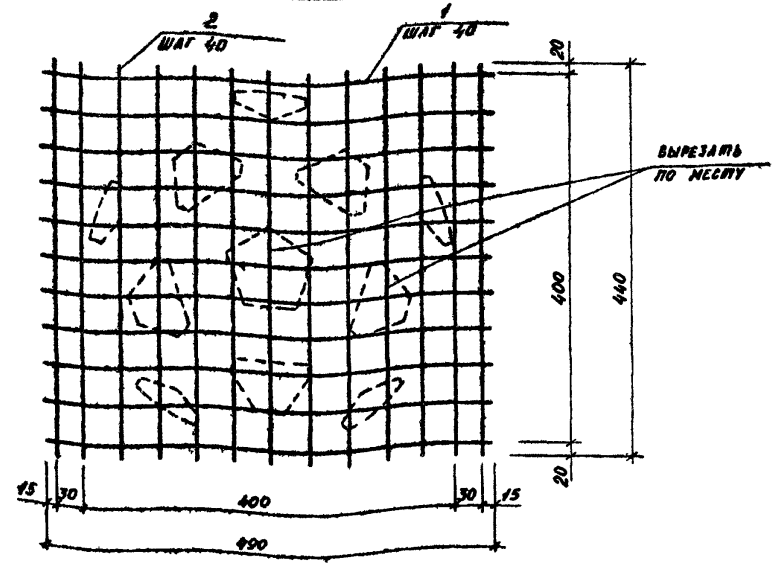

Формат	Зона	Поз.	Обозначение	Наименование	Кол.	Примеч.
						Масса ед. кг
				Детали		
Б.4		1	320-064.84 АСИ 59.21.1	ф4 ВI, ГОСТ 6727-80, ℓ = 490	11	0,05
Б.4		2	59.21.2	ф4 ВI, ГОСТ 6727-80, ℓ = 440	13	0,04

Инв. № подл. | Подпись и дата | Взам. инв. №

Рук. гр.	Шурнюк	
Рук. гр.	Горелик	
Гип.	Алексеева	
Гл. инж.	Железняк	
Рук. маст.	Овчинников	

320-064.84 АСИ 59.21.0

Арматурная сетка С-4

Стадия	Масса	Масштаб
Р	1,07	
Лист	Листов 1	

ЦНИИП градостроительства

Копировал: Формат А1

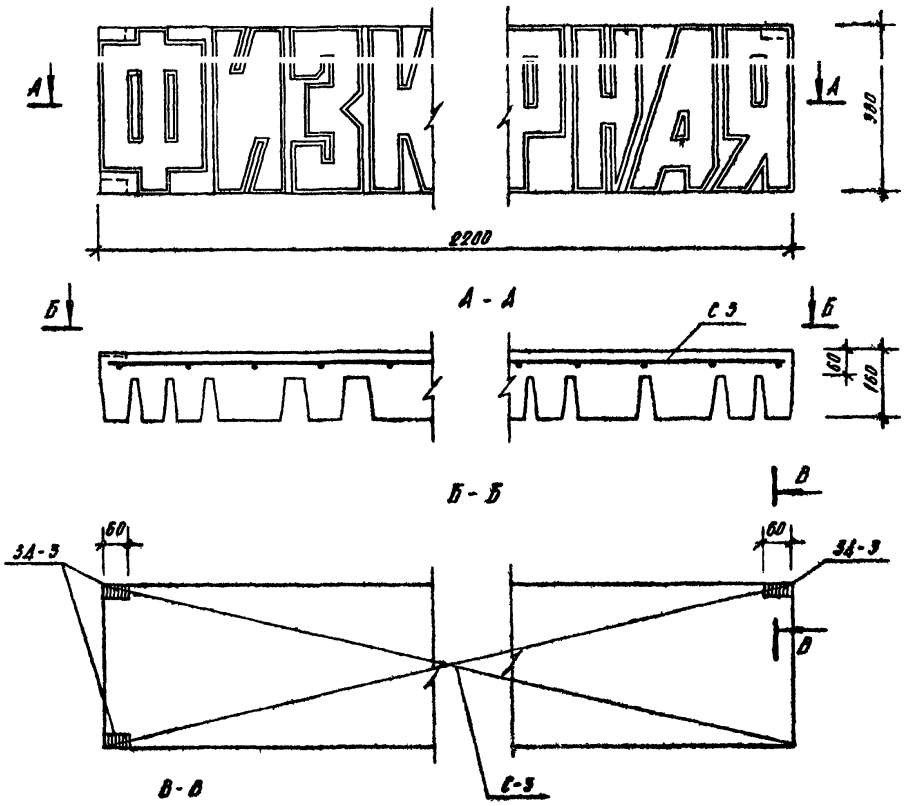

Формат	Зона	Поз.	Обозначение	Наименование	Кол.	Примеч.
				Сборочные единицы		
11		1	320-064.84 АСИ 60.11.0	Арматурная сетка С-3	1	
11		2	60.58.0	Закладное изделие 3А-3	3	
				Материалы		
				Бетон М-300		0.12 м³

Ведомость расхода стали на элемент

Марка элемента	Изделия арматурные			Изделия закладные						Общий расход
	Арматура класса			Арматура класса			Прокат марки			
	А-III			А-III			ГОСТ 535-79			
	ГОСТ 5781-75		всего	ГОСТ 5781-75		всего	ГОСТ 8509-72		всего	
	Ø8	итого		Ø8	итого		∠50×50×4	итого		
П-1	7.38	7.38	7.38	0.3	0.3	0.3	0.36	0.36	0.36	8.04

Примечание

Разбивку букв надписи „Физкультурная" и букв см. альбом VI, лист 23.82.5-3.

Ст. инж.	Анисцына		
Рук. гр.	Горелик		
Гип.	Алексеева		
Гл. инж.	Железняк		
Рук. маст.	Овчинников		

320-064.84 АСИ 60.10.0

Декоративная плита П-1

Стадия	Масса	Масштаб
Р	334	1:10
Лист	Листов 1	

ЦНИИПградостроительства

Копировал

Формат А2 19502-08

Инв. № подл. | Подпись и дата | Взам. инв. №

Типовой проект 320-064.84 Альбом VII.4.2

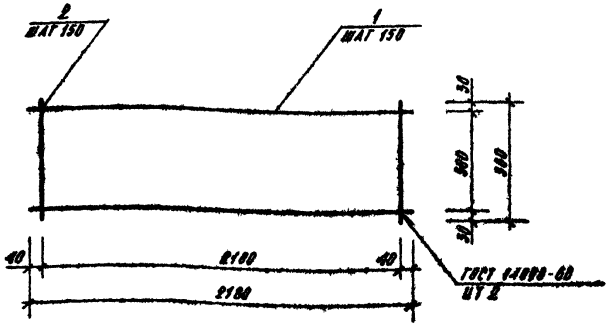

Формат	Зона	Поз.	Обозначение	Наименование	Кол.	Примеч.
				Детали		Масса ед. кг
Б4		1	320-064.84 АСИ 60.11.1	⌀8А-III ГОСТ 5781-75 С=2180	3	1.35
Б4		2	60.11.2	⌀8А-III ГОСТ 5781-75 С=360	15	0.222

Ст. инж.	Лисицына		
Рук. гр.	Горелик		
Гип.	Алексеева		
Гл. инж.	Железняк		
Рук. маст.	Овчинников		

320-064.84 АСИ 60.11.0

Арматурная сетка С-3

Стадия	Масса	Масштаб
Р	7,38	

Лист | Листов 1

ЦНИИП градостроительства

Копировал: Формат 11

Инв. № подл. | Подпись и дата | Взам. инв. №

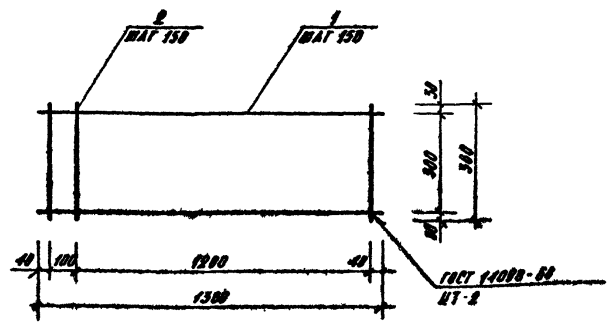

Формат	Зона	Поз.	Обозначение	Наименование	Кол.	Примеч.
				Детали		Масса ед. кг
Б.4			320-064.84 АСИ 60.21.1	⌀8А-III ГОСТ 5781-75 С=1380	3	0.85
Б.4			60.21.2	⌀8А-III ГОСТ 5781-75 С=360	10	0.222

Ст. инж.	Лисицына		
Рук. гр.	Горелик		
Гип.	Алексеева		
Гл. инж.	Железняк		
Рук. маст.	Овчинников		

320-064.84 АСИ 60.21.0

Арматурная сетка С-4.

Стадия	Масса	Масштаб
Р	4,77	

Лист | Листов 1

ЦНИИП градостроительства

Копировал Формат 11 19502-08

Инв. № подл. | Подпись и дата | Взам. инв. №

Типовой проект 320-064.84 Альбом VI.2

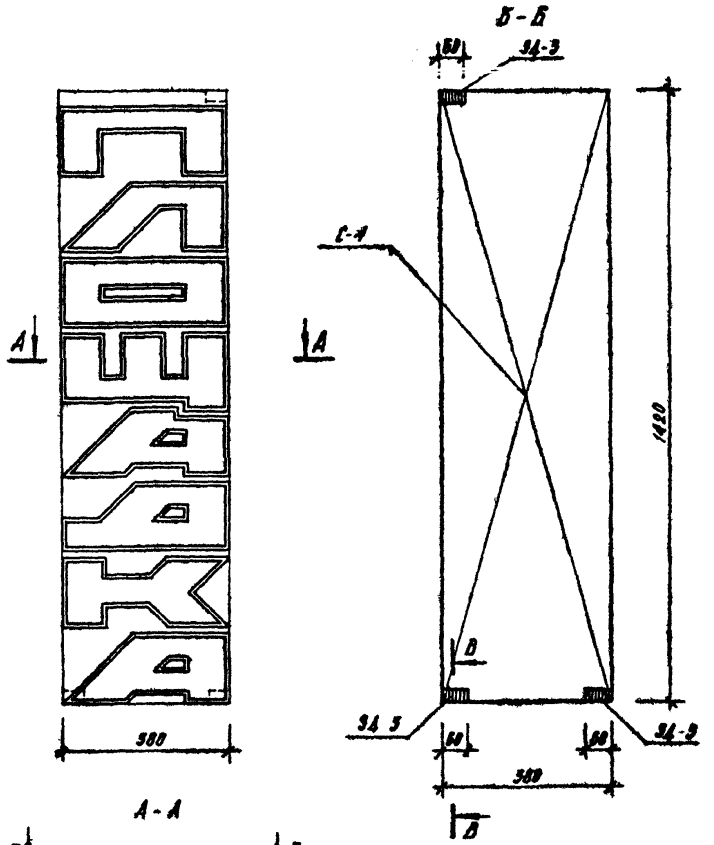

Формат	Зона	Поз.	Обозначение	Наименование	Кол.	Примеч.
				Сборочные единицы		
11		1	320-064.84 АСУ 60.21.0	Арматурная сетка С-4	1	
11		2	60.58.0	Закладное изделие Э4-3	3	
				Материалы		
				Бетон М-300		0.08 м³

Ведомость расхода стали на элемент

Марка элемента	Изделия арматурные			Изделия закладные						Общий расход
	Арматура класса			Арматура класса			Прокат марки			
	А-Ⅲ ГОСТ 5781-75		всего	А-Ⅱ ГОСТ 5781-75		всего	ГОСТ 535-79 ГОСТ 8509-72		всего	
	⌀8	итого		⌀8	итого		L 56×5 № 4	итого		
П-2	4.77	4.77	4.77	0.3	0.3	0.3	0.58	0.58	0.58	5.65

Примечание

Разбивку букв надписи „Площадка" и буквы см альбом Ⅵ, лист 4 АС.5-3

Ст. инж.	Анисцына		
Рук. гр.	Горелик		
Гнп.	Алексеева		
Гл. инж.	Железняк		
Рук. маст.	Овчинников		

320-064.84 АСУ 60.20.0

Декоративная плита П-2

Стадия	Масса	Масштаб
Р	200	1:10
Лист	Листов 1	

ЦНИИПградостроительства

Копировал

Формат 12 19502-08

Типовой проект 320-064.84 Альбом VII вып. 2

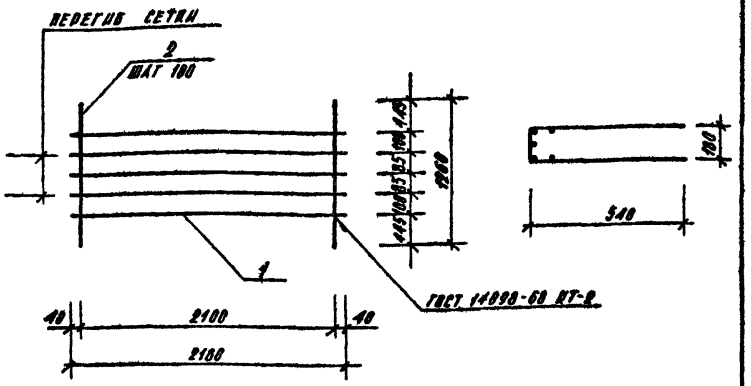

ФОРМАТ	ЗОНА	ПОЗ.	ОБОЗНАЧЕНИЕ	НАИМЕНОВАНИЕ	КОЛ.	ПРИМЕЧ.
				ДЕТАЛИ		МАССА ЕД. КГ.
Б.Ч.		1	320-064.84 АСИ 60.30.1	⌀8А-III ГОСТ 5781-75 ℓ=2180	5	1.3
Б.Ч.		2	60.30.2	⌀8А-III ГОСТ 5781-75 ℓ=1200	22	0.78

Ст. инж.	Ансицына		320-064.84 АСИ 60.30.0
Рук. гр.	Горелик		Арматурная сетка С-1
Гип.	Алексеева		
Гл. инж.	Железняк		
Рук. маст.	Овчинников		

СТАДИЯ	МАССА	МАСШТАБ
Р	23,66	
ЛИСТ	ЛИСТОВ 1	

ЦНИИП Градостроительства

Копировал: Формат А4

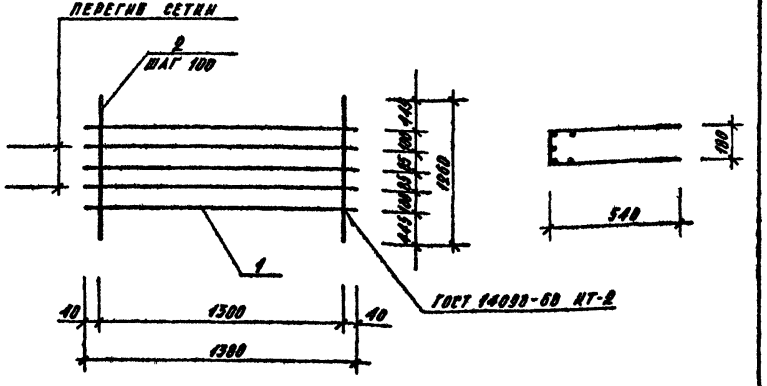

ФОРМАТ	ЗОНА	ПОЗ.	ОБОЗНАЧЕНИЕ	НАИМЕНОВАНИЕ	КОЛ	ПРИМЕЧ.
				ДЕТАЛИ		МАССА ЕД. КГ.
Б.Ч.		1	320-064.84 АСИ 60.40.1	⌀8А-III ГОСТ 5781-75 ℓ=1380	5	0.85
Б.Ч.		2	60.40.2	⌀8А-III ГОСТ 5781-75 ℓ=1260	14	0.78

Ст. инж.	Ансицына		320-064.84 АСИ 60.40.0
Рук. гр.	Горелик		Арматурная сетка С-2
Гип.	Алексеева		
Гл. инж.	Железняк		
Рук. маст.	Овчинников		

СТАДИЯ	МАССА	МАСШТАБ
Р	15,17	
ЛИСТ	ЛИСТОВ 1	

ЦНИИП Градостроительства

Копировал

Формат А4 (13502-08)

Типовой проект 320-064.84 Альбом VII. 4.2

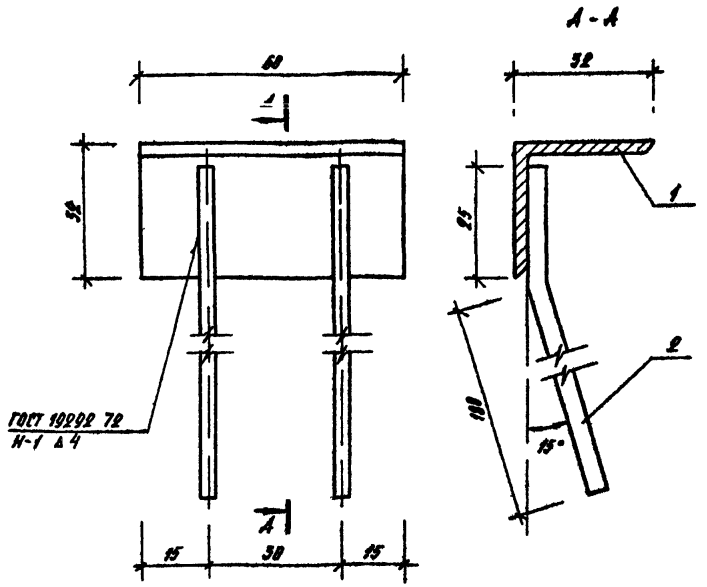

Формат	Зона	Поз.	Обозначение	Наименование	Кол.	Примеч.
				Детали		Масса ед. кг
Б.ч.		1	320-064.84 АСИ 60.50.1	Уголок Б 32×32×4 ГОСТ 8509-72 / Ст3 ГОСТ 535-79 С-60	1	0.12
Б.ч		2	60.50.2	⌀6А-III ГОСТ 51459-72 С-210	2	0.05

Ст. инж.	Анисцына		
Рук. гр.	Горелик		
Гип	Алексеева		
Гл. инж.	Железняк		
Рук. маст.	Овчинников		

320-064.84 АСИ 60 50.0

Закладное изделие 3Д-3

Стадия	Масса	Масштаб
Р	0,22	1:10
Лист	Листов 1	

ЦНИИП градостроительства

Копировал:

Формат А1

Инв. № подл. | Подпись и дата | Взам. инв. №

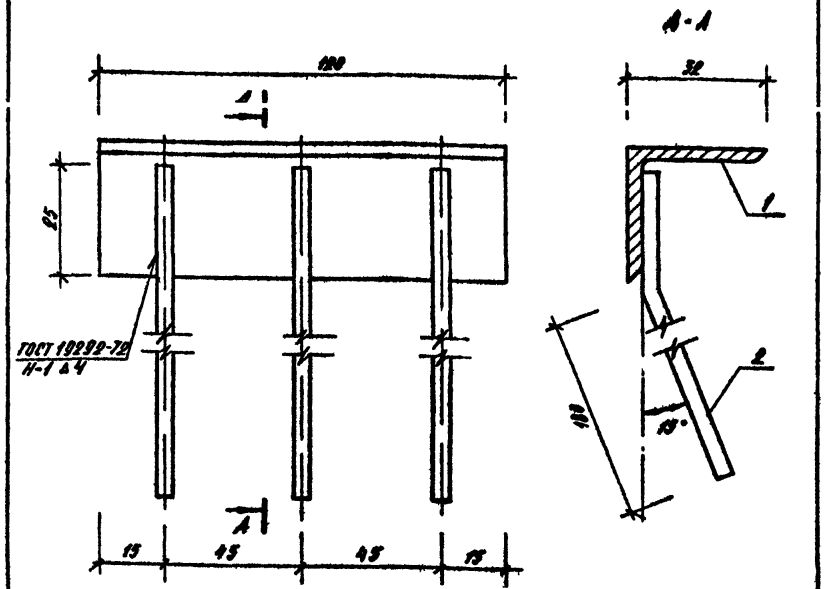

Формат	Зона	Поз.	Обозначение	Наименование	Кол.	Примеч.
				Детали		Масса ед. кг
Б.ч.		1	320-064.84 АСИ 60.60.1	Уголок Б 32×32×4 ГОСТ 8509-72 / Ст3 ГОСТ 535-79 С-120	1	0.23
Б.ч		2	60.60.1	⌀6А-III ГОСТ 51459-72 С-210	3	0.05

Ст. инж.	Анисцына		
Рук. гр.	Горелик		
Гип.	Алексеева		
Гл. инж.	Железняк		
Рук. маст.	Овчинников		

320-064.84 АСИ 60 60 0

Закладное изделие 3Д-4

Стадия	Масса	Масштаб
Р	0,30	1:10
Лист	Листов 1	

ЦНИИП градостроительства

Копировал

Формат А1

Инв. № подл. | Подпись и дата | Взам. инв. №

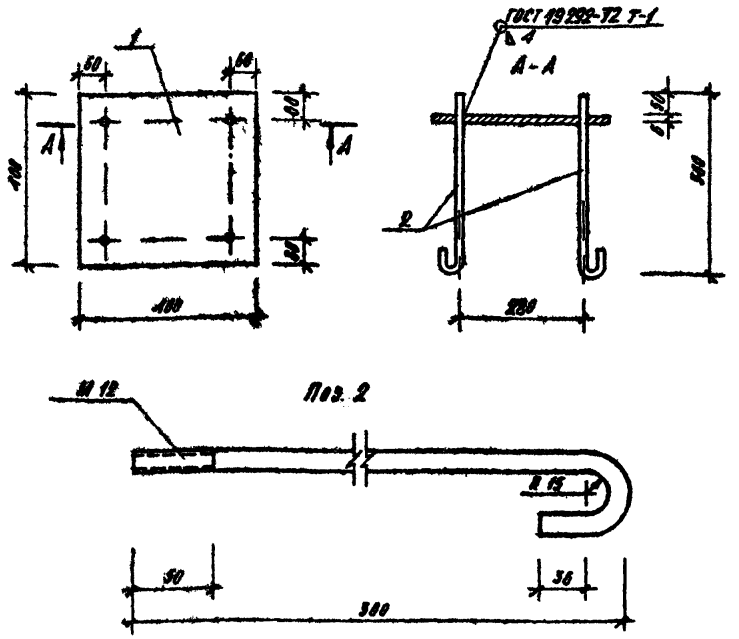

Формат	Зона	Поз.	Обозначение	Наименование	Кол.	Примеч.
				Детали		Масса ед. кг
Б.Ч.		1	320-064.84 АСИ 60.70.1	Полоса 8×400 ГОСТ 82-70 / Ст3 ГОСТ 535-79, ℓ=400	1	18.0
Б.Ч.		2	60.70.2	⌀12 А-I ГОСТ 5781-75 ℓ=500	4	0.44

Ст. инж.	Лисицына		
Рук. гр.	Горелик		
Гип	Алексеева		
Гл. инж.	Железняк		
Рук. маст.	Овчинников		

320-064 84 АСИ 60 70 0

Закладное изделие 34-5

Стадия	Масса	Масштаб
Р	1976	1 20
Лист	Листов 1	

ЦНИИП градостроительства

Копировал: Формат 11

Типовой проект 320-064.84 Ал.VII.2

Инв. № подл. | Подпись и дата | Взам. инв. №

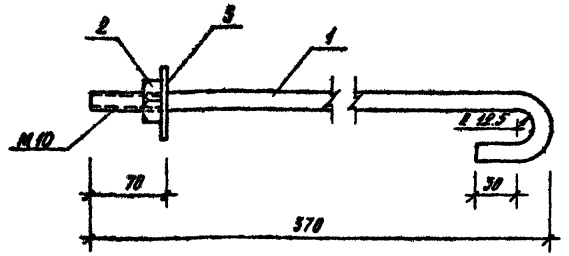

Формат	Зона	Поз.	Обозначение	Наименование	Кол.	Примеч.
				Детали		Масса ед. кг.
Б.Ч.		1	320-064.84 АСИ 60.01.1	⌀10 А-I ГОСТ 5781-75 ℓ=440	1	0.27
Б.Ч.		2		Гайка М10 ГОСТ 9515-70	1	0.012
Б.Ч.		3		Шайба 10 ГОСТ 6858-78	1	0.002

Ст. инж.	Лисицына		
Рук. гр.	Горелик		
Гип.	Алексеева		
Гл. инж.	Железняк		
Рук. маст.	Овчинников		

320-064 84 АСИ 60.01.0

Анкер А-1

Стадия	Масса	Масштаб
Р	0.29	1:5
Лист	Листов 1	

ЦНИИП градостроительства

Копировал Формат 11 19502-08

Инв. № подл. | Подпись и дата | Взам. инв. №

Типовой проект 320-064.84 Альбом VI. л.2

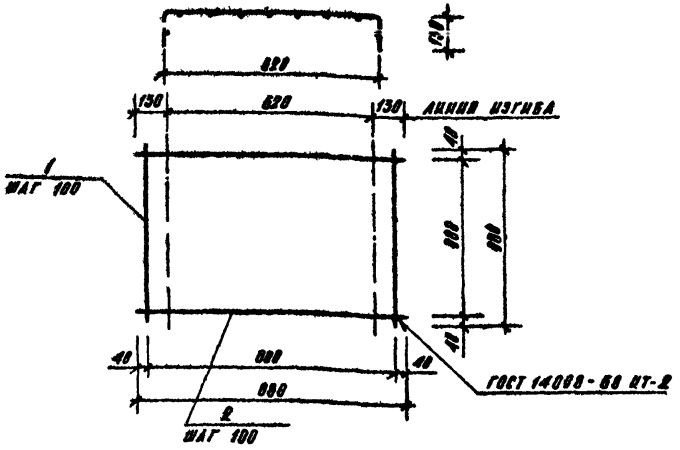

Формат	Зона	Поз.	Обозначение	Наименование	Кол.	Примеч.
				Детали		Масса ед. кг
Б.4		1	320-064.84 АСИ 61.01.1	⌀8А-Ⅲ ГОСТ 5781-75 С-800	9	0.39
Б.4		2	61.01.2	⌀8А-Ⅲ ГОСТ 5781-75 С-800	10	0.35

Ст. инж.	Анисицына		320-064.84 АСИ 61.01.0
Рук. гр.	Горелик		Арматурная сетка С-1
Гип.	Алексеева		Стадия: Р; Масса: 7,01; Масштаб:
Гл. инж.	Железняк		Лист; Листов 1
Рук. маст.	Овчинников		ЦНИИЭП градостроительства

Инв. № подл. | Подпись и дата | Взам. инв. №

Копировал

Формат А4

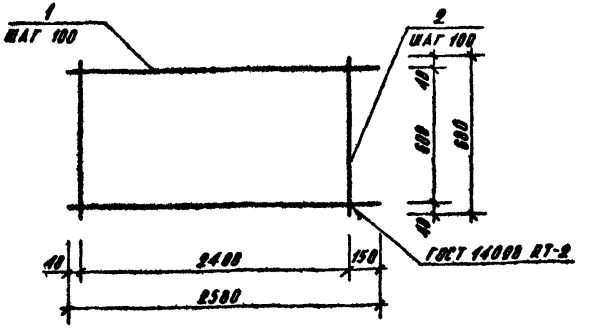

Формат	Зона	Поз.	Обозначение	Наименование	Кол.	Примеч.
				Детали		Масса ед. кг
Б.4		1	320-064.84 АСИ 61.02.1	⌀8А-Ⅲ ГОСТ 5781-75 С-2580	7	1.02
Б.4		2	61.02.2	⌀8А-Ⅲ ГОСТ 5781-75 С-800	25	0.32

Ст. инж.	Анисицына		320-064.84 АСИ 61.02.0
Рук. гр.	Горелик		Арматурная сетка С-2
Гип.	Алексеева		Стадия: Р; Масса: 15,14; Масштаб:
Гл. инж.	Железняк		Лист; Листов 1
Рук. маст.	Овчинников		ЦНИИЭП градостроительства

Инв. № подл. | Подпись и дата | Взам. инв. №

Копировал

Формат А4

Типовой проект 320-064.84 Альбом VII. л. 2

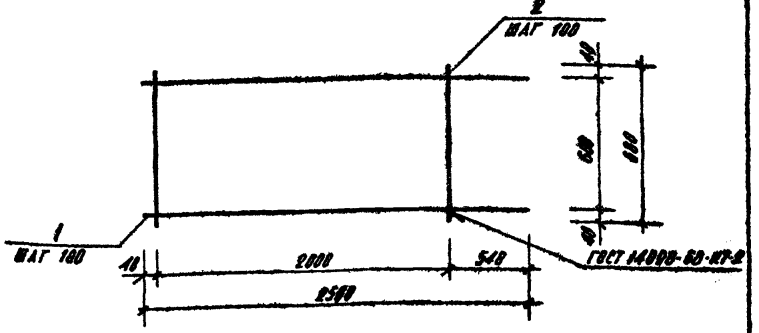

Формат	Зона	Поз.	Обозначение	Наименование	Кол.	Примеч.
				Детали		Масса ед., кг
Б.ч.		1	320-064.84 АСИ 61.03.1	Ø5В-I ГОСТ 6727-80 С-2580	7	0.40
Б.ч.		2	61.03.2	Ø5В-I ГОСТ 6727-80 С-600	21	0.11

Ст. инж.	Анисцына	
Рук. гр.	Горелик	
Гип.	Алексеева	
Гл. инж.	Железняк	
Рук. маст.	Овчинников	

320-064 84 АСИ 61 03 0

Арматурная сетка С 3

Стадия	Масса	Масштаб
Р	5,11	
Лист	Листов 1	

ЦНИИОМТП Госстроя СССР

Копировал

Формат А1

Инв. № подл. | Подпись и дата | Взам. инв. №

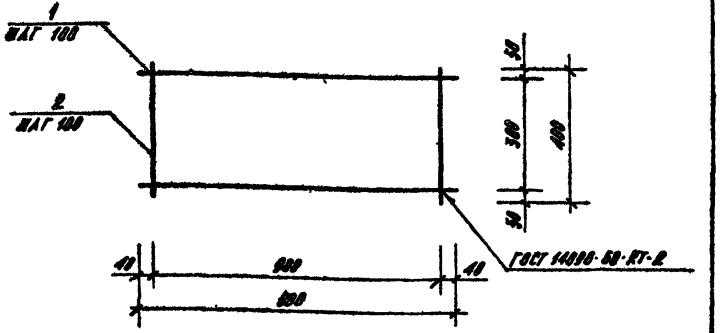

Формат	Зона	Поз.	Обозначение	Наименование	Кол.	Примеч.
				Детали		Масса ед., кг
Б.ч.		1	320-064.84 АСИ 61.04.1	Ø8А-III ГОСТ 5781-75 С-980	4	0.39
Б.ч.		2	61.04.2	Ø8А-III ГОСТ 5781-75 С-440	10	0.16

Ст. инж.	Анисцына	
Рук. гр.	Горелик	
Гип.	Алексеева	
Гл. инж.	Железняк	
Рук. маст.	Овчинников	

320-064 84 АСИ 61.04.0

Арматурная сетка С-4

Стадия	Масса	Масштаб
Р	3,16	
Лист	Листов 1	

ЦНИИОМТП Госстроя СССР

Копировал

Формат А1

19502-08

Инв. № подл. | Подпись и дата | Взам. инв. №

Типовой проект 320-064.84 Альбом VII. 4.2

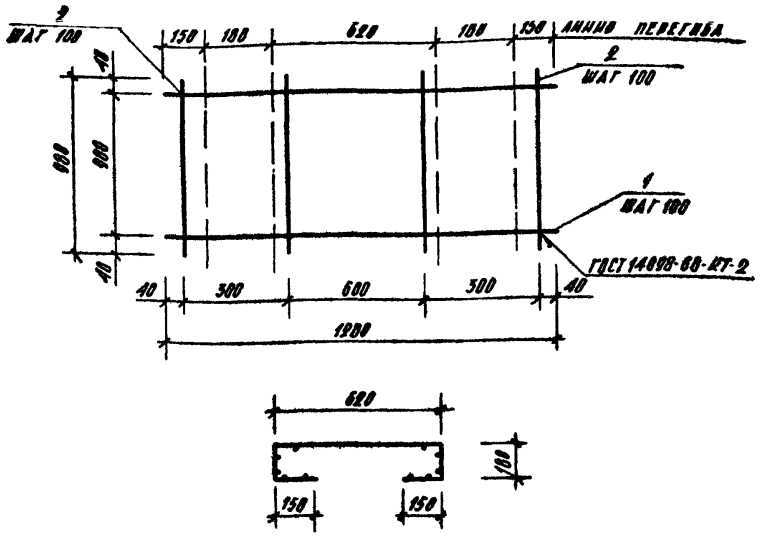

Формат	Зона	Поз.	Обозначение	Наименование	Кол.	Примеч.
				Детали		Масса ед. кг
Б.Ч.		1	320-064.84 АСИ 61.05.1	Ø5В-I ГОСТ 6727-80 С=1280	10	0.20
Б.Ч.		2	61.05.2	Ø5В-I ГОСТ 6727-80 С=980	8	0.15

Ст. инж.	Лисицына		
Рук. гр.	Горелик		
Гип.	Алексеева		
Гл. инж.	Железняк		
Рук. маст.	Овчинников		

Инв. № подл. | Подпись и дата | Взам. инв. №

320-064.84 АСИ 61.05.0

Арматурная сетка С-5

Стадия	Масса	Масштаб
Р	3,2	

Лист | Листов 1

ЦНИИПградостроительства

Копировал | Формат 11

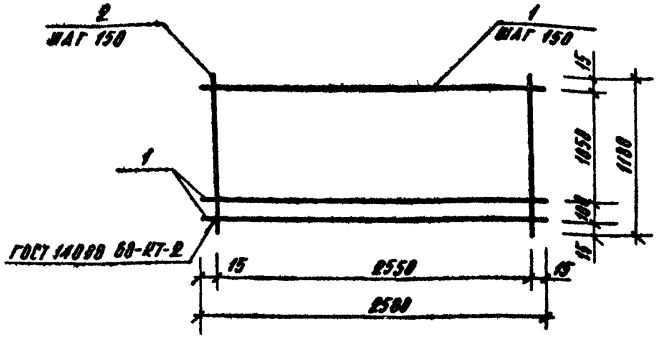

Формат	Зона	Поз.	Обозначение	Наименование	Кол.	Примеч.
				Детали		Масса ед. кг
Б.Ч.		1	320-064.84 АСИ 61.06.1	Ø5В-I ГОСТ 6727-80 С=2580	9	0.40
Б.Ч.		2	61.06.2	Ø5В-I ГОСТ 6727-80 С=1180	18	0.18

Ст. инж.	Лисицына		
Рук. гр.	Горелик		
Гип.	Алексеева		
Гл. инж.	Железняк		
Рук. маст.	Овчинников		

Инв. № подл. | Подпись и дата | Взам. инв. №

320-064.84 АСИ 61.06.0

Арматурная сетка С-6

Стадия	Масса	Масштаб
Р	6,84	

Лист | Листов 1

ЦНИИПградостроительства

Копировал | Формат 11 19502-08

Типовой проект 320-064.84 Альбом VII. 4.2

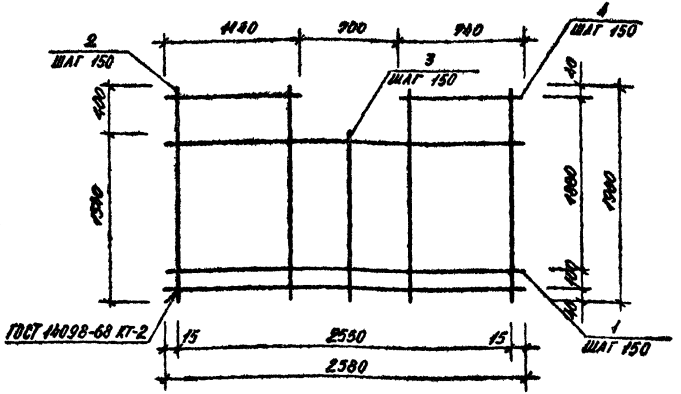

Формат	Зона	Поз	Обозначение	Наименование	Кол.	Примеч.
				Деталан		масса ед., кг
Б.Ч.		1	320-064.84 АСИ 61.07.1	ф 8А-III ГОСТ 5781-75 ℓ=2580	11	1.82
Б.Ч		2	61.07.2	ф 8А-III ГОСТ 5781-75 ℓ=1980	16	0.78
Б.Ч.		3	61.07.3	ф 8А-III ГОСТ 5781-75 ℓ=1540	5	0.61
Б.Ч.		4	61.07.4	ф 8А-III ГОСТ 5781-75 ℓ=940	40	0.30

Инв. № подл. | Подпись и дата | Взам. инв. №

320-064.84 АСИ 61.07.0

Арматурная сетка С 7

Стадия	Масса	Масштаб
Р	24,49	
Лист	Листов 1	

ЦНИИП градостроительства

Ст. инж.	Лисицына	
Рук. гр.	Горелик	
Гип.	Алексеева	
Гл. инж.	Железняк	
Рук. маст.	Овчинников	

Копировал: Формат А4

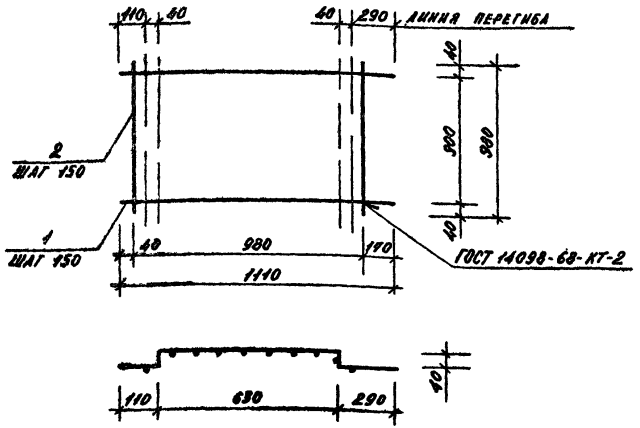

Формат	Зона	Поз	Обозначение	Наименование	Кол.	Примеч.
				Деталан		масса ед. кг
Б.Ч		1	320-064.84 АСИ 61.08.1	ф 5В-I ГОСТ 6727-80 ℓ=1110	6	0.16
Б.Ч		2	61.08.2	ф 5В-I ГОСТ 6727-80 ℓ=980	7	0.15

Инв. № подл. | Подпись и дата | Взам. инв. №

320-064.84 АСИ 61.08.0

Арматурная сетка С-8

Стадия	Масса	Масштаб
Р	2.01	
Лист	Листов 1	

ЦНИИП градостроительства

Ст. инж.	Лисицына	
Рук. гр.	Горелик	
Гип.	Алексеева	
Гл. инж.	Железняк	
Рук. маст.	Овчинников	

Копировал: Формат А4

Типовой проект 320-064.84 Альбом Вып. 2

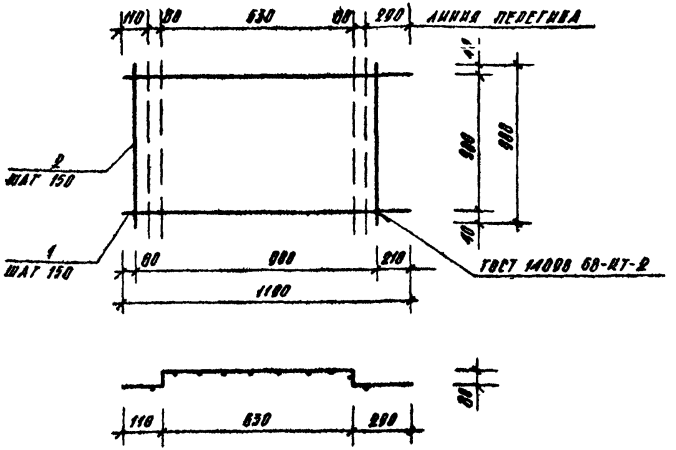

Формат	Зона	Поз.	Обозначение	Наименование	Кол.	Примеч.
				Детали		Масса ед. кг
Б4		1	320-064.84 АСИ 61.09.1	⌀5В-I ГОСТ 6727-88 С-1190	7	0.10
Б4		2	61.09.2	⌀5В-I ГОСТ 6727-88 С-880	7	0.15

Ст. инж.	Ансицына		320-064.84 АСИ 61.09.0		
Рук. гр.	Горелик		Арматурная сетка С-9	Стадия: Р; Масса: 2,31; Масштаб:	
Гип	Алексеева			Лист; Листов 1	
Гл. инж.	Железняк			ЦНИИП градостроительства	
Рук. маст.	Овчинников				

Копировал — Формат А1

Инв. № подл. | Подпись и дата | Взам. инв. №

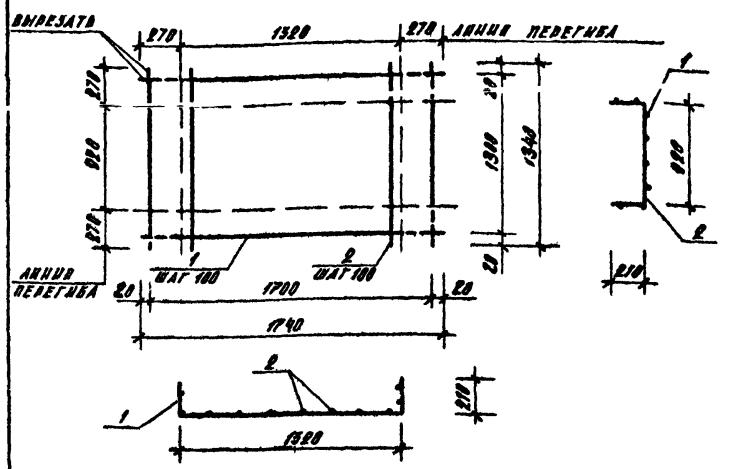

Формат	Зона	Поз.	Обозначение	Наименование	Кол.	Примеч.
				Детали		Масса ед. кг
Б4		1	320-064.84 АСИ 61.11.1	⌀5В-I ГОСТ 6727-88 С-1740	15	0.20
Б4		2	61.11.2	⌀5В-I ГОСТ 6727-88 С-1340	19	0.23

Ст. инж.	Ансицына		320-064.84 АСИ 61.11.0		
Рук. гр.	Горелик		Арматурная сетка С-10	Стадия: Р; Масса: 8,72; Масштаб:	
Гип	Алексеева			Лист; Листов 1	
Гл. инж	Железняк			ЦНИИП градостроительства	
Рук. маст	Овчинников				

Копировал — Формат А1

Инв. № подл. | Подпись и дата | Взам. инв. №

19502-08

Типовой проект 320-064.84 Альбом VIII. К. 2

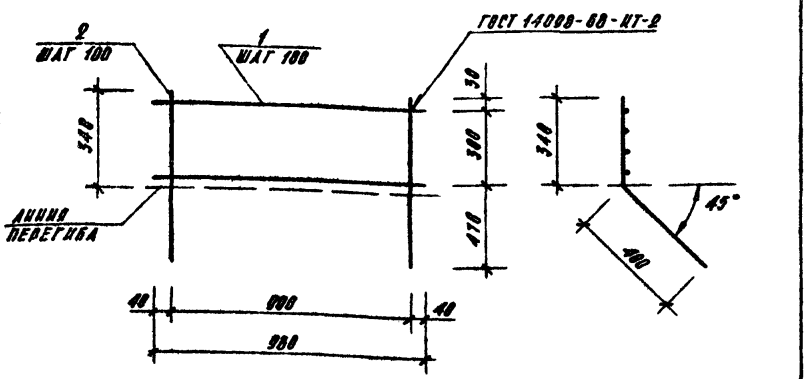

Формат	Зона	Поз	Обозначение	Наименование	Кол	Примеч
				Детали		Масса ед. кг
Б.Ч.		1	320-064.84 АСИ 61.12.1	⌀8А-Ⅲ ГОСТ 5781-75 С=980	4	0.39
Б.Ч.		2	61.12.2	⌀8А-Ⅲ ГОСТ 5781-75 С=740	10	0.30

Ст. инж.	Лисицына		
Рук. гр	Горелик		
Гип.	Алексеева		
Гл. инж.	Железняк		
Рук. маст.	Овчинников		

320-064 84 АСИ 61 12 0

Арматурная сетка С-11

Стадия	Масса	Масштаб
Р	4,56	
Лист	Листов 1	

ЦНИИП градостроительства

Копировал Формат А4

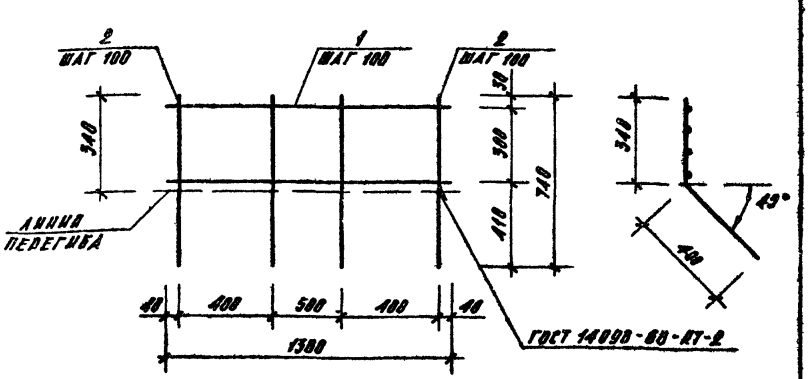

Формат	Зона	Поз	Обозначение	Наименование	Кол	Примеч
				Детали		Масса ед. кг
Б.Ч.		1	320-064.84 АСИ 61.13.1	⌀8А-Ⅲ ГОСТ 5781-75 С=1380	4	0.55
Б.Ч.		2	61.13.2	⌀8А-Ⅲ ГОСТ 5781-75 С=740	10	0.30

Ст. инж.	Лисицына		
Рук. гр.	Горелик		
Гип.	Алексеева		
Гл. инж.	Железняк		
Рук. маст.	Овчинников		

320-064 84 АСИ 61 13 0

Арматурная сетка С-12

Стадия	Масса	Масштаб
Р	5,2	
Лист	Листов 1	

ЦНИИП градостроительства

Копировал Формат А4

19502-08

Типовой проект 320-064 84 Альбом № 4.2

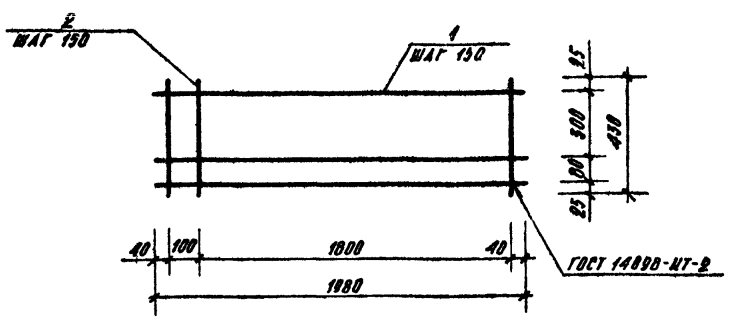

Формат	Зона	Поз.	Обозначение	Наименование	Кол.	Примеч.
				Детали		Масса ед. кг
Б.Ч.		1	320-064.84 АСИ 61.14.1	Ø5В-I ГОСТ 672-80 ℓ=1980	4	0.31
Б.Ч.		2	61.14.2	Ø5В-I ГОСТ 6727-80 ℓ=430	14	0.07

Ст. инж.	Лисицына		
Рук. гр.	Горелик		
Гип	Алексеева		
Гл. инж.	Железняк		
Рук. маст.	Овчинников		

320-064 84 АСИ 61 14 0

Арматурная сетка С 13

Стадия	Масса	Масштаб
Р	2,22	

Лист | Листов 1

ЦНИИП градостроительства

Копировал | Формат 11

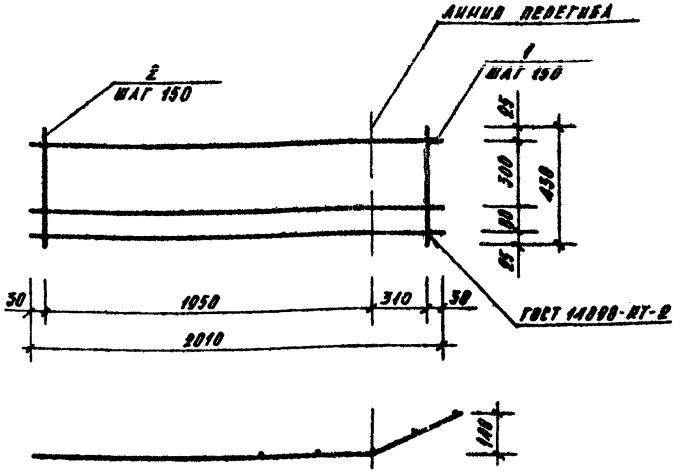

Формат	Зона	Поз.	Обозначение	Наименование	Кол.	Примеч.
				Детали		Масса ед. кг
Б.Ч.		1	320-064.84 АСИ 61.15.1	Ø5В-I ГОСТ 6727-80 ℓ=2010	4	0.31
Б.Ч.		2	61.15.2	Ø5В-I ГОСТ 6727-80 ℓ=430	14	0.07

Ст. инж.	Лисицына		
Рук. гр.	Горелик		
Гип.	Алексеева		
Гл. инж.	Железняк		
Рук. маст.	Овчинников		

320-064 84 АСИ 61.15.0

Арматурная сетка С-14

Стадия	Масса	Масштаб
Р	2,22	

Лист | Листов 1

ЦНИИП градостроительства

Копировал | Формат 11 19502-08

Типовой проект 320-064.84 Альбом VII. 4.2

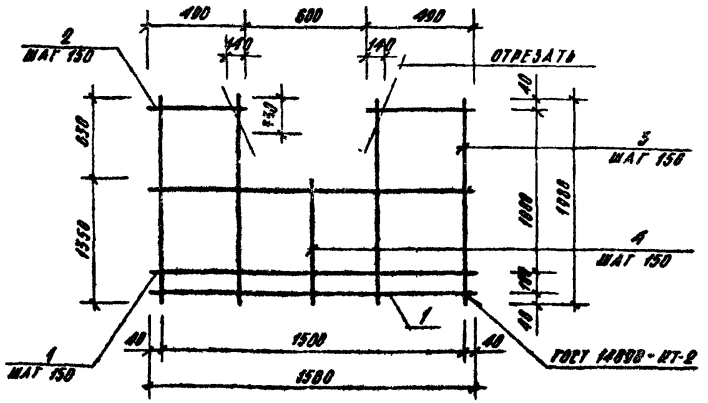

Формат	Зона	Поз.	Обозначение	Наименование	Кол.	Примеч.
				Детали		масса ед кг
Б.Ч.		1	320-064.84 АСИ 61.16.1	⌀8А-Ⅲ ГОСТ 5781-75 ℓ=1580	10	0.85
Б.Ч.		2	61.16.2	⌀8А-Ⅲ ГОСТ 5781-75 ℓ=400	4	0.19
Б.Ч.		3	61.16.3	⌀8А-Ⅲ ГОСТ 5781-75 ℓ=1080	3	0.70
Б.Ч.		4	61.16.4	⌀8А-Ⅲ ГОСТ 5781-75 ℓ=1550	8	0.93

Ст. инж.	Лисицына	
Рук. гр.	Горелик	
ГИП.	Алексеева	
Гл. инж.	Железняк	
Рук. маст.	Овчинников	

320-064.84 АСИ 61.16.0

Арматурная сетка С-15

Стадия	Масса	Масштаб
Р	13,6	
Лист	Листов 1	

ЦНИИП Градостроительства

Копировал: Формат А1

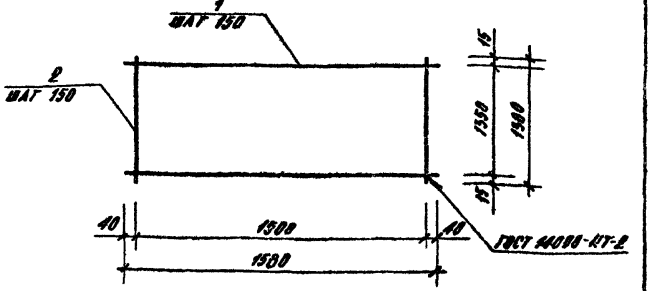

Формат	Зона	Поз.	Обозначение	Наименование	Кол.	Примеч.
				Детали		масса ед кг
Б.Ч.		1	320-064.84 АСИ 61.17.1	⌀5В-Ⅰ ГОСТ 6727-80 ℓ=1580	10	0.24
Б.Ч.		2	61.17.2	⌀5В-Ⅰ ГОСТ 6727-80 ℓ=1380	11	0.21

Ст. инж.	Лисицына	
Рук. гр.	Горелик	
ГИП.	Алексеева	
Гл. инж.	Железняк	
Рук. маст.	Овчинников	

320-064.84 АСИ 61.17.0

Арматурная сетка С-16

Стадия	Масса	Масштаб
Р	4,71	
Лист	Листов 1	

ЦНИИП Градостроительства

Копировал Формат А1

19502-08

Типовой проект 320-064.84 Альбом VII, в. 2

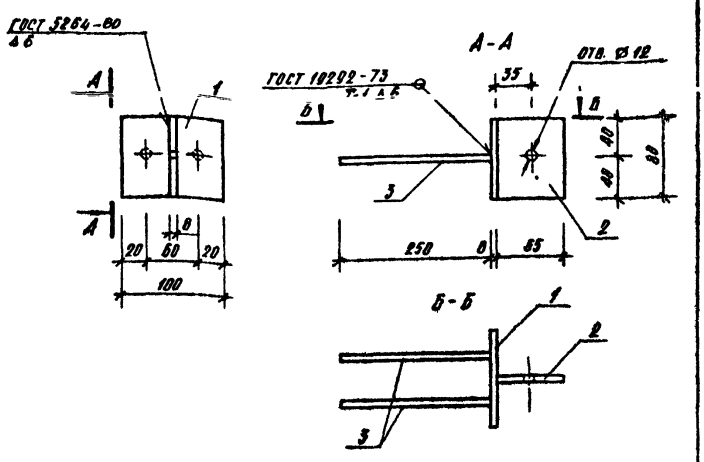

Формат	Зона	Поз.	Обозначение	Наименование	Кол.	Примеч.
				Детали		Масса ед., кг
Б.ч.		1	320-064.84 АСИ 61.18.1	Платина 8×80 ст3 ГОСТ 380-76	1	0.5
				С-100		
Б.ч.		2	61.18.2	Платина 8×65 ст3 ГОСТ 380-76	1	0.33
				С-80		
Б.ч.		3	61.18.3	Ø8А-III ГОСТ 5781-75 С-250	2	0.1

Ст. инж.	Анисцына		
Рук. гр.	Горелик		
Гип.	Алексеева		
Гл. инж.	Железняк		
Рук. маст.	Овчинников		

320-064.84 АСИ 61.18.0

Закладная деталь 34-1

Стадия	Масса	Масштаб
Р	1,03	1:25
Лист	Листов 1	

ЦНИИП градостроительства

Копировал: Формат А4

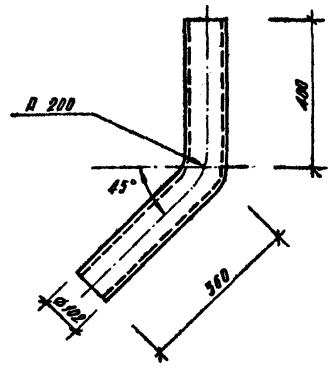

Ст. инж.	Анисцына		
Рук. гр.	Горелик		
Гип.	Алексеева		
Гл. инж.	Железняк		
Рук. маст.	Овчинников		

320-064.84 АСИ 61.00.2

Закладное изделие 34-2

Стадия	Масса	Масштаб
Р	6,8	1:10
Лист	Листов 1	

Труба 102×3,5 ГОСТ 8732-78 / Ст.3сп ГОСТ 8731-74, l=800

ЦНИИП градостроительства

Копировал: Формат А4

19502-08

Типовой проект 320-064.84 Альбом VII. К.2

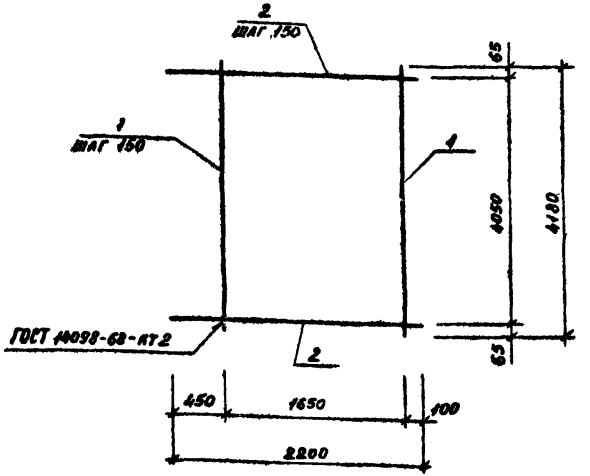

Формат	Зона	Поз.	Обозначение	Наименование	Кол.	Примеч.
				Деталан	1	масса ед. кг
Б.Ч		1	320-064.84 АСН 62.01.1	Ф12 AIII, ГОСТ 5781-75, ℓ=4180	12	3,7
Б.Ч		2	62.01.2	Ф8 AI, ГОСТ 5781-75, ℓ=2200	28	0,9

Ст. инж.	Шурпюк	
Рук. гр.	Горелик	
ГИП.	Алексеева	
Гл. инж.	Железняк	
Рук. маст.	Овчинников	

320-064.84 АСН 62.01.0

Сетка арматурная С-1

Стадия	Масса	Масштаб
Р	69,6	
Лист	Листов 1	

ЦНИИП градостроительства

Копировал: Формат А1

Инв. № подл. | Подпись и дата | Взам. инв. №

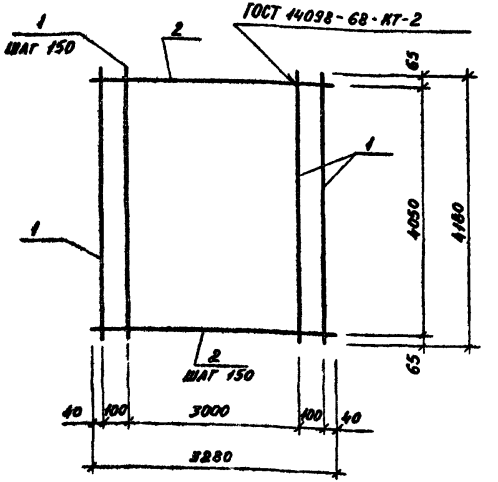

Формат	Зона	Поз.	Обозначение	Наименование	Кол.	Примеч.
				Деталан	1	масса ед. кг
Б.Ч		1	320-064.84 АСН 62.02.1	Ф12 AIII, ГОСТ 5781-75, ℓ=4180	21	3,7
Б.Ч		2	62.02.2	Ф8 AI, ГОСТ 5781-75, ℓ=3280	28	0,9

Рук. гр.	Шурпюк	
Рук. гр.	Горелик	
ГИП.	Алексеева	
Гл. инж.	Железняк	
Рук. маст.	Овчинников	

320-064.84 АСН 62.02.0

Сетка арматурная С-2

Стадия	Масса	Масштаб
Р	10,29	
Лист	Листов 1	

ЦНИИП градостроительства

Копировал: Формат А1 19592-08

Инв. № подл. | Подпись и дата | Взам. инв. №

Типовой проект 320-064.84 Альбом

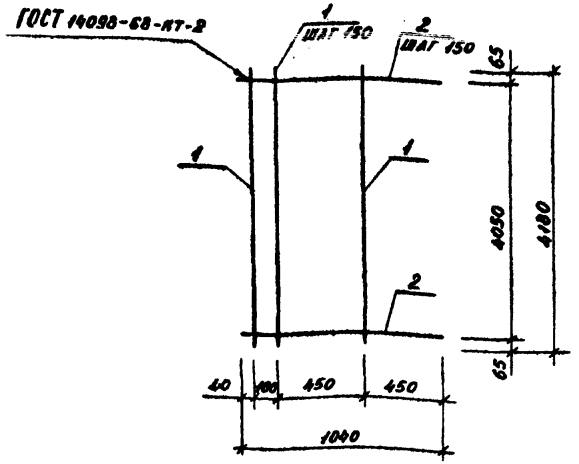

Формат	Зона	Поз	Обозначение	Наименование	Кол	Примеч.
				Деталан		Масса ед., кг
Б.4		1	320-064.84 АСИ 62.03.1	Ф12 А III, ГОСТ 5781-75, ℓ=4180	5	3,7
Б.4		2	62.03.2	Ф8 А I, ГОСТ 5781-75, ℓ=1040	28	0,9

Рук. гр.	Шурнюк		
Рук. гр.	Горелик		
Гип	Алексеева		
Гл. инж.	Железняк		
Рук. маст	Овчинников		

320-064.84 АСИ 62.03.0

Сетка арматурная С-3

Стадия	Масса	Масштаб
Р	43,7	
Лист	Листов 1	

ЦНИИП градостроительства

Копировал: Формат

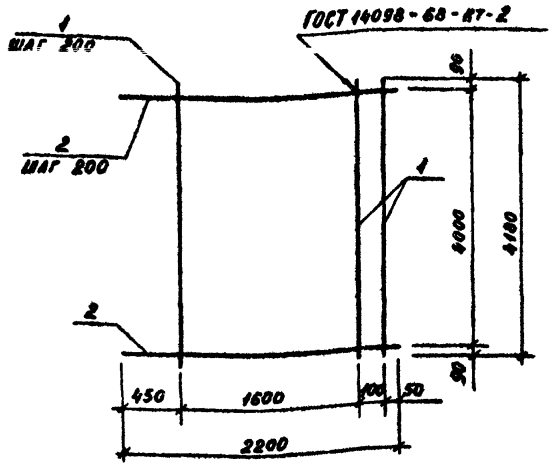

Формат	Зона	Поз	Обозначение	Наименование	Кол.	Примеч.
				Деталан		Масса ед., кг
Б.4		1	320-064.84 АСИ 62.04.1	Ф6 А III, ГОСТ 5781-75, ℓ=4180	10	0,93
Б.4		2	62.04.2	Ф3 В I, ГОСТ 6727-80, ℓ=2220	21	0,12

Рук. гр.	Шурнюк		
Рук. гр.	Горелик		
Гип.	Алексеева		
Гл. инж.	Железняк		
Рук. маст.	Овчинников		

320-064.84 АСИ 62.04.0

Сетка арматурная С-4

Стадия	Масса	Масштаб
Р	11,82	
Лист	Листов 1	

ЦНИИП градостроительства

Копировал Формат А1 19502-08

Инв. № подл. | Подпись и дата | Взам. инв. №

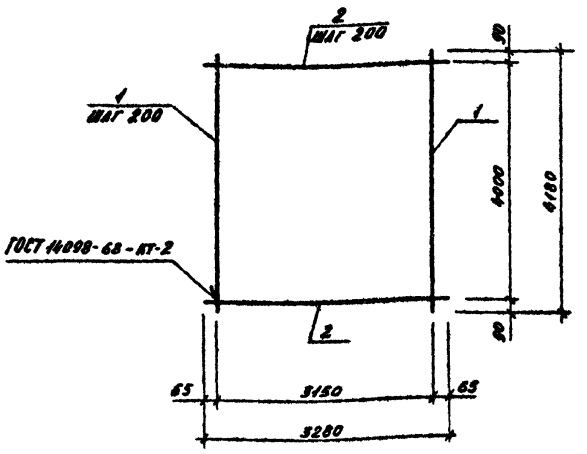

Формат	Зона	Поз.	Обозначение	Наименование	Кол.	Примеч.
				Детали		Масса ед., кг
Б.4		1	320-064.84 АСИ 62.05.1	ф6 AI, ГОСТ 5781-75, ℓ=4180	22	0,92
Б.4		2	62.05.2	ф38 I, ГОСТ 6727-80, ℓ=3280	28	0,2

Рук. гр.	Шурнюк		
Рук. гр.	Горелик		
ГИП	Алексеева		
Гл. инж.	Железняк		
Рук. маст.	Овчинников		

320-064.84 АСИ 62.05.0

Сетка арматурная С-5

Стадия	Масса	Масштаб
Р	25,84	
Лист	Листов 1	

ЦНИИПградостроительства

Копировал: Формат А1

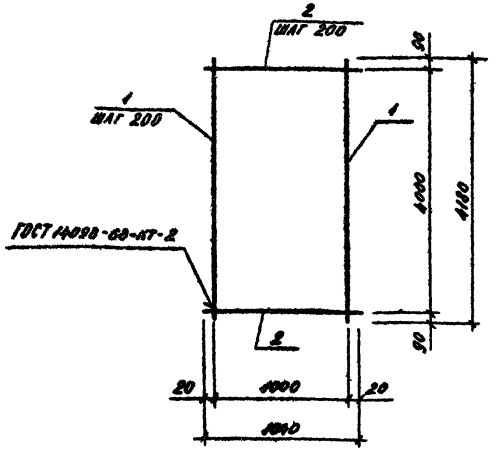

Формат	Зона	Поз.	Обозначение	Наименование	Кол.	Примеч.
				Детали		Масса ед., кг
Б.4		1	320-064.84 АСИ 62.06.1	ф6 AI, ГОСТ 5781-75, ℓ=4180	6	0,92
Б.4		2	62.06.2	ф38 I, ГОСТ 6727-80, ℓ=1040	28	0,2

Рук. гр.	Шурнюк		
Рук. гр.	Горелик		
ГИП	Алексеева		
Гл. инж.	Железняк		
Рук. маст.	Овчинников		

320-064.84 АСИ 62.06.0

Сетка арматурная С-6

Стадия	Масса	Масштаб
Р	11,12	
Лист	Листов	

ЦНИИПградостроительства

Копировал: Формат А1

Типовой проект 320-064.84 Альбом VII.62

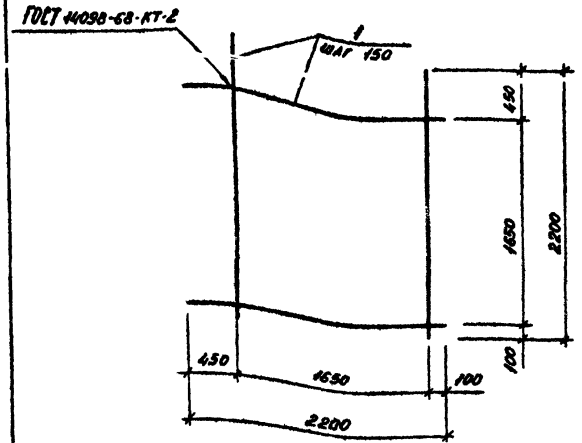

Формат	Зона	Поз.	Обозначение	Наименование	Кол.	Примеч.
				Детали		Масса ед., кг
Б4		1	320-064.84 АСИ 62.07.1	ф12А III, ГОСТ 5781-75, ℓ=2200	24	1.95

Рук. гр.	Шурнюк		
Рук. гр.	Горелик		
ГИП	Алексеева		
Гл. инж.	Железняк		
Рук. маст.	Овчинников		

320-064.84 АСИ 62.07.0

Сетка арматурная С-7

Стадия	Масса	Масштаб
Р	47,3	
Лист	Листов 1	

ЦНИИПградостроительства

Копировал: Формат А4

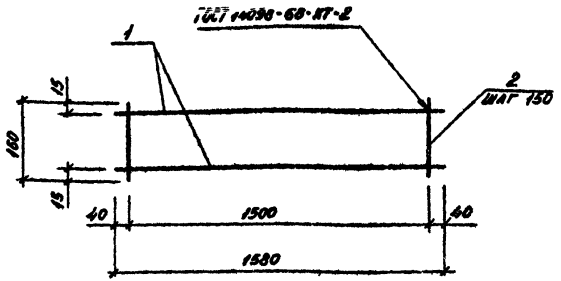

Формат	Зона	Поз.	Обозначение	Наименование	Кол.	Примеч.
				Детали		Масса ед., кг
Б4		1	320-064.84 АСИ 62.08.1	ф20А III, ГОСТ 5781-75, ℓ=1580	2	3,93
Б4		2	62.08.2	ф6А I, ГОСТ 5781-75, ℓ=160	11	0,04

Рук. гр.	Шурнюк		
Рук. гр.	Горелик		
ГИП	Алексеева		
Гл. инж.	Железняк		
Рук. маст.	Овчинников		

320-064.84 АСИ 62.08.0

Каркас К-1

Стадия	Масса	Масштаб
Р	8,30	
Лист	Листов 1	

ЦНИИПградостроительства

Копировал Формат А4

Типовой проект 320-064.84 Альбом VII.4.2

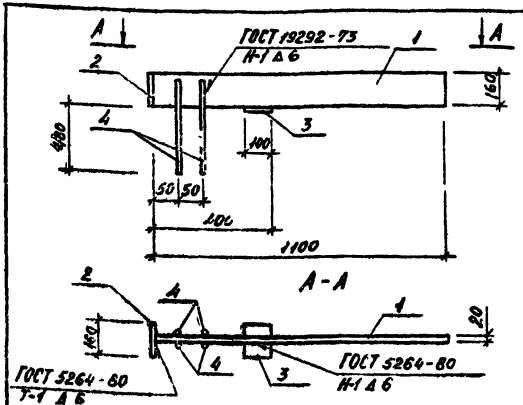

Формат	Зона	Поз.	Обозначение	Наименование	Кол.	Примеч.
				Детали		Масса ед. кг
Б.4		1	320-064.84 АСИ 62.10.1	Полоса 20×160 ГОСТ 103-76 Ст.3 ГОСТ 535-79, ℓ=1100	1	27,6
Б.4		2	62.10.2	Полоса 12×160 ГОСТ 103-76 Ст.3 ГОСТ 535-79, ℓ=160	1	2,40
Б.4		3	62.10.3	Полоса 12×100 ГОСТ 103-76 Ст.3 ГОСТ 535-79, ℓ=160	1	1,51
Б.4		4	62.10.4	⌀12 А III, ГОСТ 5781-75, ℓ=620	4	0,6

Рук. гр.	Шурнюк	
Рук. гр.	Горелик	
Гип.	Алексеева	
Гл. инж.	Железняк	
Рук. маст.	Овчинников	

320-064.84 АСИ 62.10.0

Изделие закладное МД-1

Стадия	Масса	Масштаб
Р	3391	
Лист	Листов 1	

ЦНИИпромградостроительства

Копировал:

Формат А1

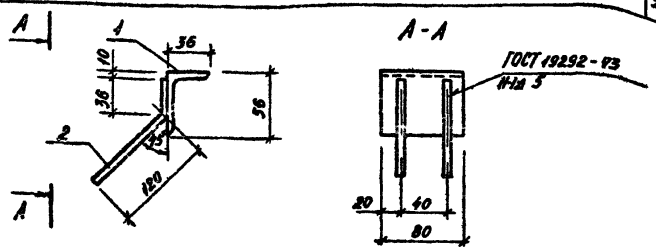

Формат	Зона	Поз.	Обозначение	Наименование	Кол.	Примеч.
				Детали		Масса ед. кг
Б.4		1	320-064.84 АСИ 62.11.1	Уголок 56×36×5 ГОСТ 8510-72 Ст.3 ГОСТ 535-79, ℓ=80	1	0,28
Б.4		2	62.11.2	⌀8 А III, ГОСТ 5781-75, ℓ=165	2	0,07

Рук. гр.	Шурнюк	
Рук. гр.	Горелик	
Гип.	Алексеева	
Гл. инж.	Железняк	
Рук. маст.	Овчинников	

320-064.84 АСИ 62.11.0

Изделие закладное МД-2

Стадия	Масса	Масштаб
Р	0,42	
Лист	Листов 1	

ЦНИИпромградостроительства

Копировал:

Формат А1

1.8502-08

Инв. № подл. | Подпись и дата | Взам. инв. №

Типовой проект 320-064.84 Альбом VII. п.2

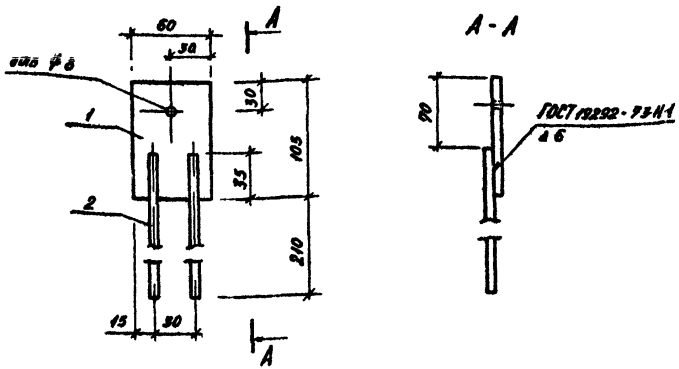

Формат	Зона	Поз.	Обозначение	Наименование	Кол.	Примеч.
				Детали		Масса ед. кг
Б4		1	320-064.84 АСИ 62.12.1	Полоса 6×60 ГОСТ 103-76 / Ст.3 ГОСТ 535-79, ℓ=105	1	0,3
Б4		2	62.12.2	Ф8А III, ГОСТ 5781-75, ℓ=250	2	0,1

Рук. гр.	Шурнюк		
Рук. гр.	Горелик		
Гип.	Алексеева		
Гл. инж.	Железняк		
Рук. маст.	Овчинников		

320-064.84 АСИ 62.12.0

Изделие закладное МД-3

Стадия	Масса	Масштаб
Р	0,5	
Лист	Листов	

ЦНИИП градостроительства

Копировал

Формат 11

Взам. инв. №

Подпись и дата

Инв. № подл.

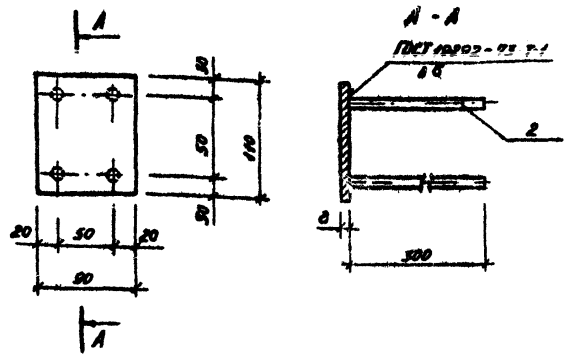

Формат	Зона	Поз.	Обозначение	Наименование	Кол.	Примеч.
				Детали		Масса ед. кг
Б4		1	320-064.84 АСИ 58.13.1	Полоса 8×90 ГОСТ 103-76 / Ст.3 ГОСТ 535-79, ℓ=110	1	0,62
Б4		2	58.13.2	Ф10А III, ГОСТ 5781-75, ℓ=250	4	0,16

Рук. гр.	Шурнюк		
Рук. гр.	Горелик		
Гип.	Алексеева		
Гл. инж.	Железняк		
Рук. маст.	Овчинников		

320-064.84 АСИ 62.13.0

Изделие закладное СД-1

Стадия	Масса	Масштаб
Р	1,26	
Лист	Листов	

ЦНИИП градостроительства

Копировал:

Формат 11

19202-08

Взам. инв. №

Подпись и дата

Инв. № подл.

Типовой проект 320-06Н.84 Альбом VII. 4.2

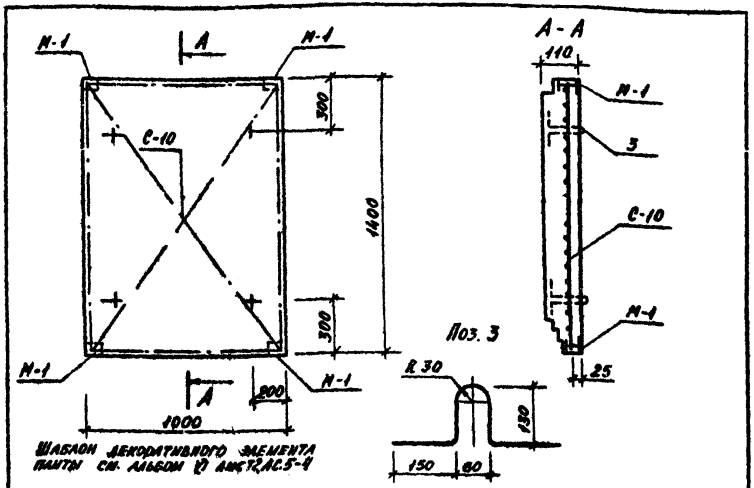

Шаблон декоративного элемента плиты см. альбом 12 АИСТ2.АС.5-4

Формат	Зона	Поз.	Обозначение	Наименование	Кол.	Примеч.
						Масса ед. кг
				Сборочные единицы		
11			320-06Н.84 АСИ 62.21.0	Арматурная сетка С-10	1	
			62.22.0	Изделие закладное М-1	4	
				Деталь		
11		3	62.20.1	ФВАI, ГОСТ 5781-75		
				В ст.3 сп.2 ℓ = 650	4	0,25
				Материалы		
Б.Ч		4	62.20.2	Бетон М 300		0,154 м³

		320-06Н.84 АСИ 62.20.0	
Рук. гр.	Шурнюк	Плита П-2	Стадия: Р; Масса: 385; Масштаб: 1:20
Рук. гр.	Горелик		Лист; Листов 1
ГИП	Алексеева		ЦНИИП градостроительства
Гл. инж.	Железняк		
Рук. маст.	Овинников		

Копировал: Формат А1

ГОСТ 14098-68-КТ-2

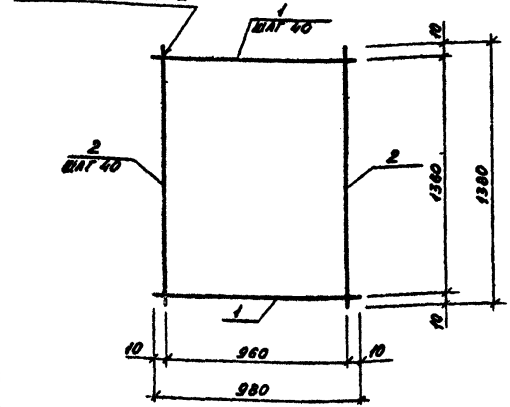

Формат	Зона	Поз.	Обозначение	Наименование	Кол.	Примеч.
				Деталь		Масса ед. кг
Б.Ч		1	320-06Н.84 АСИ 62.21.1	ФВАIII, ГОСТ 5781-75, ℓ = 980	35	0,39
Б.Ч		2	62.21.2	ФВАIII, ГОСТ 5781-75, ℓ = 1380	25	0,53

		320-06Н.84 АСИ 62.21.0	
Рук. гр.	Шурнюк	Сетка арматурная С-10	Стадия: Р; Масса: 27,4; Масштаб:
Рук. гр.	Горелик		Лист; Листов 1
ГИП	Алексеева		ЦНИИП градостроительства
Гл. инж.	Железняк		
Рук. маст.	Овинников		

Копировал: Формат А1

Типовой проект 320-064.84 Альбом VI.4.2

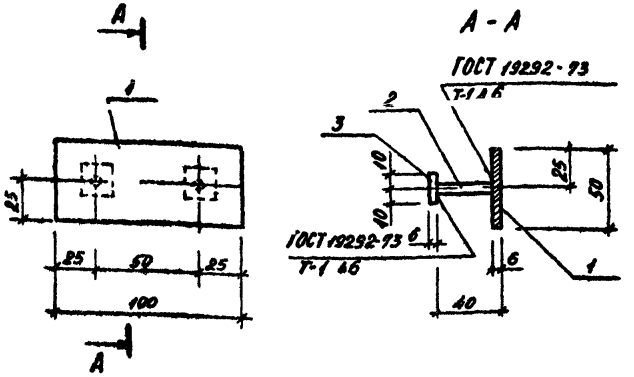

Формат	Зона	Поз.	Обозначение	Наименование	Кол.	Примеч.
				Детали		Масса ед. кг
11		1	320-064.84 АСИ 62,22,1	Полоса 6×50 ГОСТ 103-76 / Ст 3 ГОСТ 535-79, ℓ=100	1	0,24
11		2	62,22,2	Ф8АI, ГОСТ 5781-75, ℓ=36	2	0,02
11		3	62,22,3	Платик 6×30		
				ГОСТ 380-76, ℓ=30	2	0,043

Взам. инв. №

Подпись и дата

Инв. № подл.

Рук. гр.	Шурнюк	
Рук. гр.	Горелик	
Гип.	Алексеева	
Гл. инж.	Железняк	
Рук. маст.	Овчинников	

320-064.84 АСИ 62,22,0

Изделие закладное М-1

Стадия	Масса	Масштаб
Р	0,37	

Лист | Листов 1

ЦНИИП градостроительства

Копировал: Формат 11

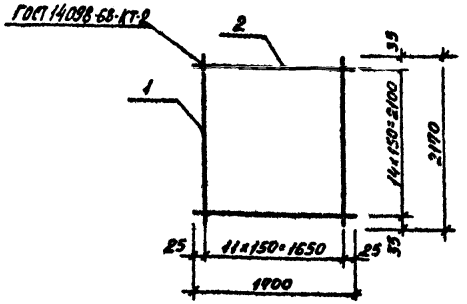

Формат	Зона	Поз.	Обозначение	Наименование	Кол.	Примеч.
						Масса ед. кг
				Детали		
Б4		1	320-064.84 АСИ 62,14,1	Ф3ВI, ГОСТ 6727-80, ℓ=2170	12	0,12
Б4		2	62,14,2	Ф3ВI, ГОСТ 6727-80, ℓ=1700	15	0,10

Взам. инв. №

Подпись и дата

Инв. № подл.

Рук. гр.	Шурнюк	
Рук. гр.	Горелик	
Гип.	Алексеева	
Гл. инж.	Железняк	
Рук. маст.	Овчинников	

320-064.84 АСИ 62,14,0

Сетка арматурная С-8

Стадия	Масса	Масштаб
Р	2,94	

Лист | Листов 1

ЦНИИП градостроительства

Копировал: Формат 11

19502-08

Типовой проект 320-06Х.84 Альбом VIII. 4.2

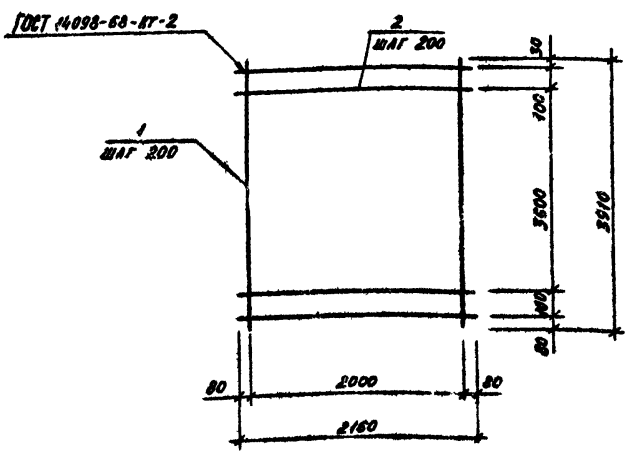

Формат	Зона	Поз	Обозначение	Наименование	Кол.	Примеч.
				Детали		масса ед. кг
Б4		1	320-064.84 АСИ 63.01.1	ФВАIII, ГОСТ5781-75, ℓ=3910	11	1,94
Б4		2	63.01.2	ФВ5I, ГОСТ6727-80, ℓ=2160	21	0,33

Рук. гр.	Шурнюк		
Рук. гр.	Горелик		
Гип.	Алексеева		
Гл. инж.	Железняк		
Рук. маст.	Овчинников		

320-064.84 АСИ 63.01.0

Сетка арматурная С-1

Стадия	Масса	Масштаб
Р	23,89	
Лист	Листов 1	

ЦНИИП градостроительства

Копировал

Формат А1

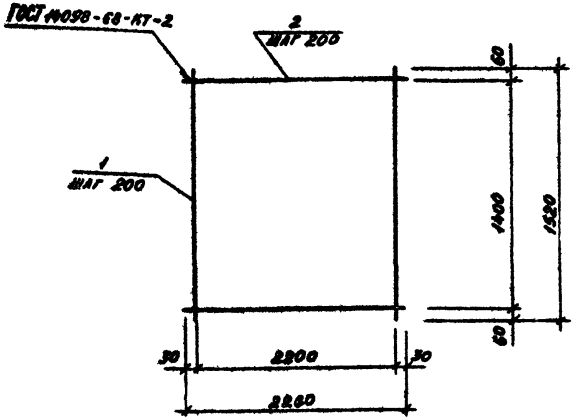

Формат	Зона	Поз	Обозначение	Наименование	Кол.	Примеч.
				Детали		масса ед. кг
Б4		1	320-064.84 АСИ 63.02.1	ФВ5I, ГОСТ6727-80, ℓ=1520	12	0,83
Б4		2	63.02.2	ФВ5I, ГОСТ6727-80, ℓ=2260	8	0,93

Рук. гр.	Шурнюк		
Рук. гр.	Горелик		
Гип.	Алексеева		
Гл. инж.	Железняк		
Рук. маст.	Овчинников		

320-064.84 АСИ 63.02.0

Сетка арматурная С-2

Стадия	Масса	Масштаб
Р	5,56	
Лист	Листов 1	

ЦНИИП градостроительства

Копировал

Формат А1

19502-08

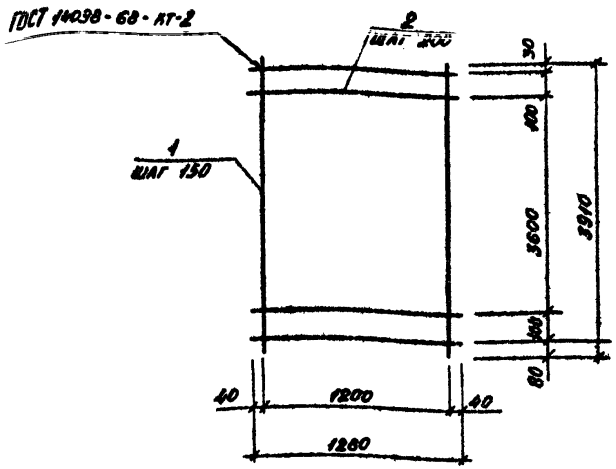

ФОРМАТ	ЗОНА	ПОЗ	Обозначение	Наименование	Кол.	Примеч.
				Детали		Масса ед. кг
Б4		1	320-064.84 АСИ 63.03.1	ФВАIII, ГОСТ5781-75, ℓ=3910	9	1,54
Б4		2	63.03.2	ФБВI, ГОСТ6727-80, ℓ=1280	19	0,20

Инв. № подл.	Подпись и дата	Взам. инв. №

Нач. гр.	Шурпюк		
Рук. гр.	Горелик		
Гип.	Алексеева		
Гл. инж.	Железняк		
Рук. маст.	Овчинников		

320-064.84 АСИ 63.03.0

Сетка арматурная С-3

Стадия	Масса	Масштаб
Р	17,60	
Лист	Листов 1	

ЦНИИП градостроительства

Копировал: Формат А4

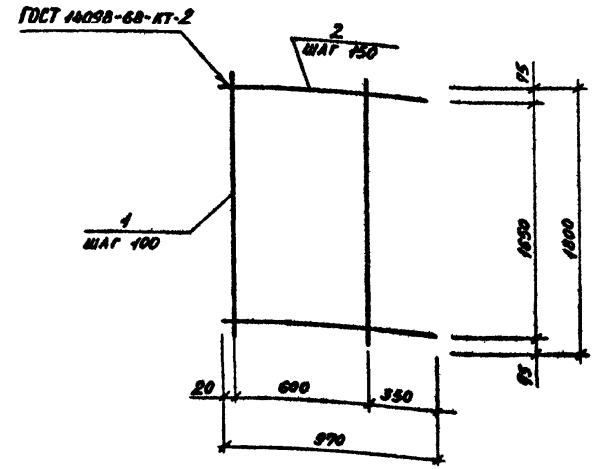

ФОРМАТ	ЗОНА	ПОЗ	Обозначение	Наименование	Кол.	Примеч.
				Детали		Масса ед. кг
Б4		1	320-064.84 АСИ 63.04.1	ФВАIII, ГОСТ5781-75, ℓ=1800	9	0,91
Б4		2	63.04.2	ФБВI, ГОСТ6727-80, ℓ=970	12	0,15

Инв. № подл.	Подпись и дата	Взам. инв. №

Рук. гр.	Шурпюк		
Рук. гр.	Горелик		
Гип.	Алексеева		
Гл. инж.	Железняк		
Рук. маст.	Овчинников		

320-064.84 АСИ 63.04.0

Сетка арматурная С-4

Стадия	Масса	Масштаб
Р	6,79	
Лист	Листов 1	

ЦНИИП градостроительства

Копировал: Формат А4

Типовой проект 320-064.84 Альбом VII ч 2

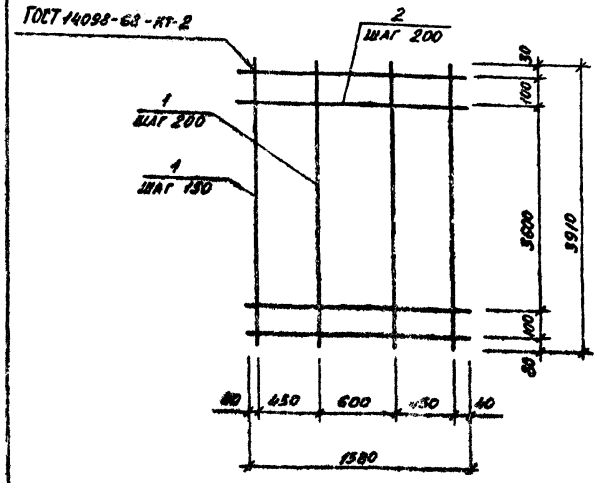

ФОРМАТ	ЗОНА	ПОЗ.	Обозначение	Наименование	Кол	Примеч
				Детали		масса ед., кг
Б.4		1	320-064.84 63.05.1	ФВАIII, ГОСТ5781-75, ℓ=3940	10	1,50
Б.4		2	63.05.2	ФВАI, ГОСТ6727-80, ℓ=1580	21	0,25

Рук. гр.	Шурнюк		320-064.84 АСН 63.05.0
Рук. гр.	Горелик		Сетка арматурная С-5
Гип.	Алексеева		Стадия Р; Масса 20,63; Масштаб
Гл. инж.	Железняк		Лист; Листов 1
Рук. маст.	Овчинников		ЦНИИП градостроительства

Копировал: Формат А4

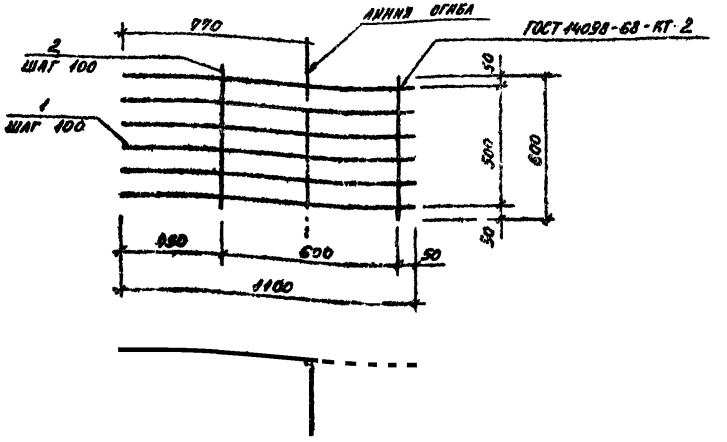

ФОРМАТ	ЗОНА	ПОЗ.	Обозначение	Наименование	Кол.	Примеч.
				Детали		масса ед., кг
Б.4		1	320-064.84КЖ63.06.1	ФВАIII, ГОСТ5781-75, ℓ=1100	6	0,44
Б.4		2	63.06.2	ФВАI, ГОСТ5781-75, ℓ=600	7	0,24

Рук. гр.	Шурнюк		320-064.84КЖ63.06.0
Рук. гр.	Горелик		Сетка арматурная С-6
Гип.	Алексеева		Стадия Р; Масса 4,32; Масштаб
Гл. инж.	Железняк		Лист; Листов 1
Рук. маст.	Овч-ников		ЦНИИП градостроительства

Копировал: Формат А4

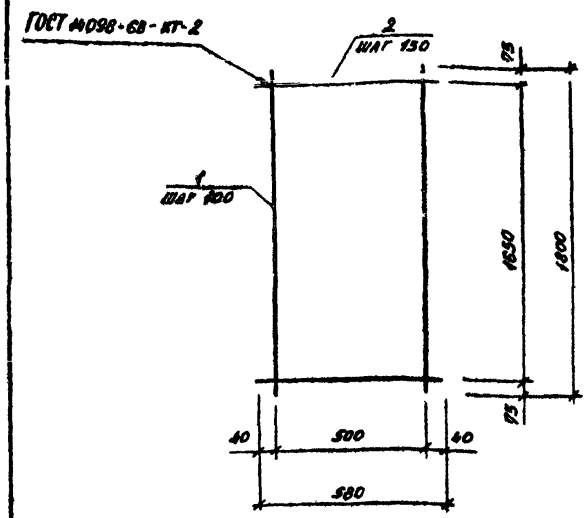

Формат	Зона	Поз.	Обозначение	Наименование	Кол.	Примеч.
				Детали		Масса ед. кг
Б.4		1	320-064.84 63,07,1	Ф8АIII, ГОСТ 5781-75, ℓ=1800	6	0,71
Б.4		2	63,07,2	Ф5ВI, ГОСТ 6727-80, ℓ=580	12	0,9

320-064.84 АСИ 63.07.0

Сетка арматурная С-7

Стадия	Масса	Масштаб
Р	15,06	

Лист | Листов 1

ЦНИИП градостроительства

Рук. гр. Шурнюк
Рук. гр. Горелик
Гип. Алексеева
Гл. инж. Мелешник
Рук. маст. Овчинников

Инв. № подл. | Подпись и дата | Взам. инв. №

Копировал: Формат 11

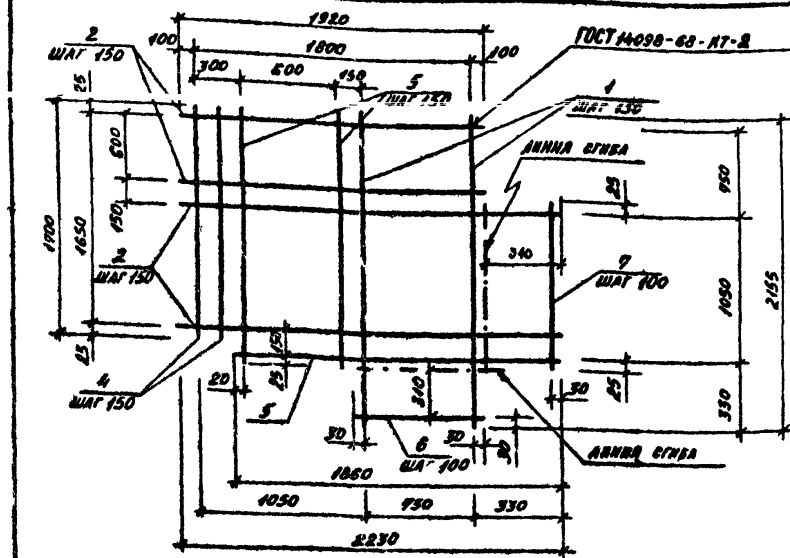

Формат	Зона	Поз.	Обозначение	Наименование	Кол.	Примеч.
Б.4		1	320-064.84 АСИ 63,08,1	Ф8АIII, ГОСТ 5781-75, ℓ=2155	6	0,85
Б.4		2	63.08,2	Ф8АIII, ГОСТ 5781-75, ℓ=2230	8	0,88
Б.4		3	63,08,3	Ф8АIII, ГОСТ 5781-75, ℓ=1920	5	0,76
Б.4		4	63,08,4	Ф8АIII ГОСТ 5781 75, ℓ=1700	2	0,67
Б.4		5	63,08,5	Ф8АIII, ГОСТ 5781 75, ℓ=1850	6	0,73
Б.4		6	63,08,6	Ф8АIII, ГОСТ 5781-75, ℓ=810	3	0,32
Б.4		7	63,08,7	Ф8АIII, ГОСТ 5781-75, ℓ=1100	3	0,44

320-064.84 АСИ 63 08 0

Сетка арматурная С-8

Стадия	Масса	Масштаб
Р	23,94	

Лист | Листов 1

ЦНИИП градостроительства

Рук. гр. Шурнюк
Рук. гр. Горелик
Гип. Алексеева
Гл. инж. Мелешник
Рук. маст. Овчинников

Инв. № подл. | Подпись и дата | Взам. инв. №

Копировал: Формат 11

Типовые проекты 320-064.84 Альбом VIII.8

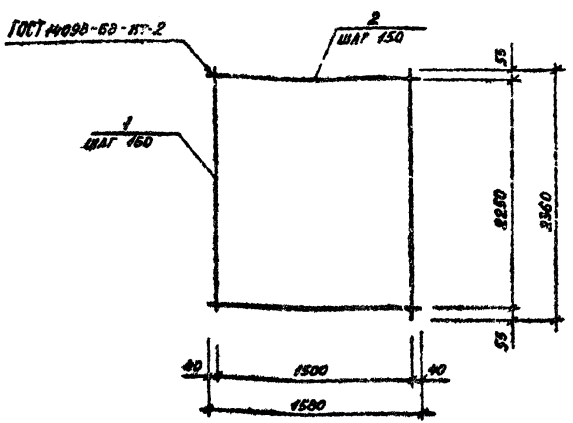

Формат	Поз.	Обозначение	Наименование	Кол.	Примеч.
			Детали		масса ед. кг
Б4	1	320-064-ВУ.КЖ63.09.1	Ф5ВI, ГОСТ6727-80, ℓ=2360	11	0,86
Б4	2	63.09.2	Ф5ВI, ГОСТ6727-80, ℓ=1580	16	0,24

Рук.гр.	Шурпюк		320-064.84 АСМ 63.09.0		
Рук.гр.	Горелик		Сетка арматурная С-9	стадия: Р	масса: 7.80
ГИП	Алексеева			лист	листов 1
Гл.инж.	Железняк			ЦНИИПградостроительства	
Рук.маст.	Овчинников				

Инв.№ подл. | Подпись и дата | Взам.инв.№

Формат А4

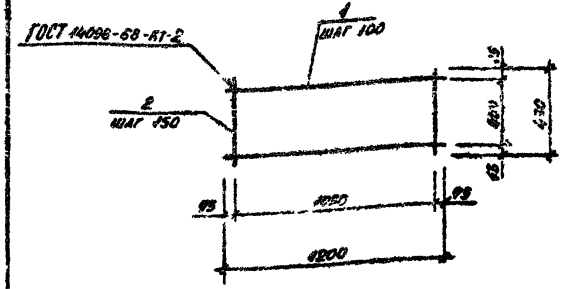

Формат	Поз.	Обозначение	Наименование	Кол	Примеч
			Детали		масса ед. кг
Б4	1	320-064-ВУ.КЖ63.10.1	Ф5ВI, ГОСТ6727-80, ℓ=1050	5	0,16
Б4	2	63.10.2	Ф5ВI, ГОСТ6727-80, ℓ=430	8	0,06

Рук.гр.	Шурпюк		320-064.84 АСМ 63.10.0		
Рук.гр.	Горелик		Сетка арматурная С-10	стадия: Р	масса: 1.28
ГИП	Алексеева			лист	листов 1
Гл.инж.	Железняк			ЦНИИПградостроительства	
Рук.маст.	Овчинников				

Инв.№ подл. | Подпись и дата | Взам.инв.№

Формат А4

Типовой проект 320-064.84 Альбом VII-2.

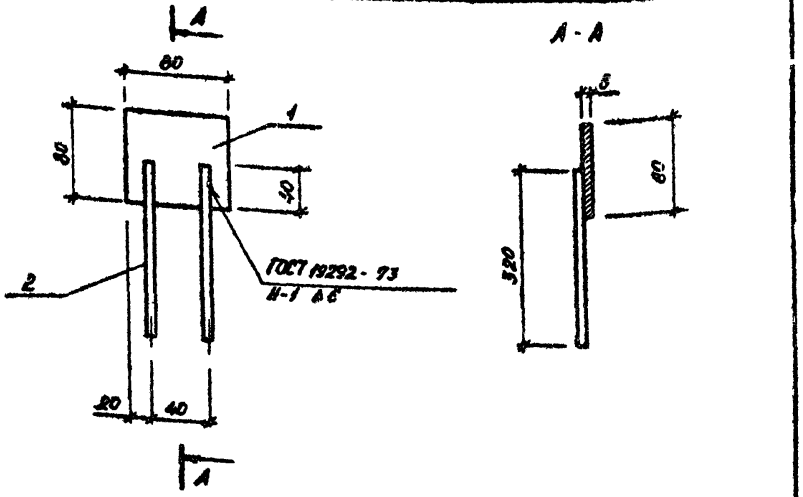

Формат	Зона	Поз.	Обозначение	Наименование	Кол.	Примеч.
				Детали		масса ед., кг
Б.4		1	320-064.84 АСИ 63.11.1	Полоса $\frac{\delta=80\ ГОСТ\ 103-76}{Ст3\ ГОСТ\ 535-88,\ \ell=80}$	1	0,3
Б.4		2	63.11.2	ФВАШ, ГОСТ 5781-75, ℓ=320	2	0,13

		320-064.84 АСИ 63.11.0	
Изделие закладное МД-5	Стадия: Р	Масса: 0,56	Масштаб:
	Лист	Листов 1	
Рук. гр. Шурнюк; Рук. гр. Горелик; ГИП Алексеева; Гл. инж. Железняк; Рук. маст. Овчинников	ЦНИИП градостроительства		

Формат А1

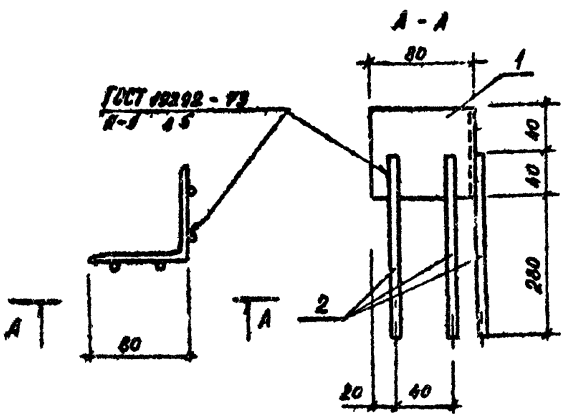

Формат	Зона	Поз.	Обозначение	Наименование	Кол.	Примеч.
				Детали		масса ед., кг
Б.4		1	320-064.8УКМ63.12.1	Уголок $\frac{80\times80\times6\ ГОСТ\ 8509-72}{Ст3\ ГОСТ\ 535-88,\ \ell=80}$	1	0,59
Б.4		2	63.12.2	ФВАШ, ГОСТ 5781-75, ℓ=320	4	0,13

		320-064.8УКМ63.12.0	
Изделие закладное МД-6	Стадия: Р	Масса: 1,11	Масштаб:
	Лист	Листов 1	
Рук. гр. Шурнюк; Рук. гр. Горелик; ГИП Алексеева; Гл. инж. Железняк; Рук. маст. Овчинников	ЦНИИП градостроительства		

Формат А1

Инв. № подл. | Подпись и дата | Взам. инв. №

Инв. № подл. | Подпись и дата | Взам. инв. №

Копировал

Типовой проект 320-064.84 Альбом VIII

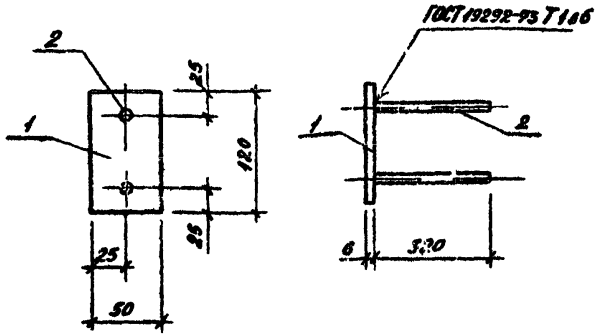

Формат	Зона	Поз.	Обозначение	Наименование	Кол.	Примеч.
				Деталь		масса ед. кг
Б4		1	320-064.84АКВ3.13.1	Полоса $\frac{6\times50\ ГОСТ\ 103\text{-}76}{Ст.3\ ГОСТ\ 535\text{-}79\ l=120}$	1	2,83
Б4		2	63.13.2	Ф8А III ГОСТ 5781-95, l=320	2	0,13

320-064.84АКВ3.13.0

Изделие закладное МД-7		Стадия	Масса	Масштаб	
		Р	3.09		
		Лист	Листов 1		
Рук. гр. Шурнюк; Рук. гр. Горелик; Гип Алексеева; Гл. инж. Железняк; Рук. маст. Овчинников		ЦНИИПградостроительства			

Копировал: Формат А4

Разверстка

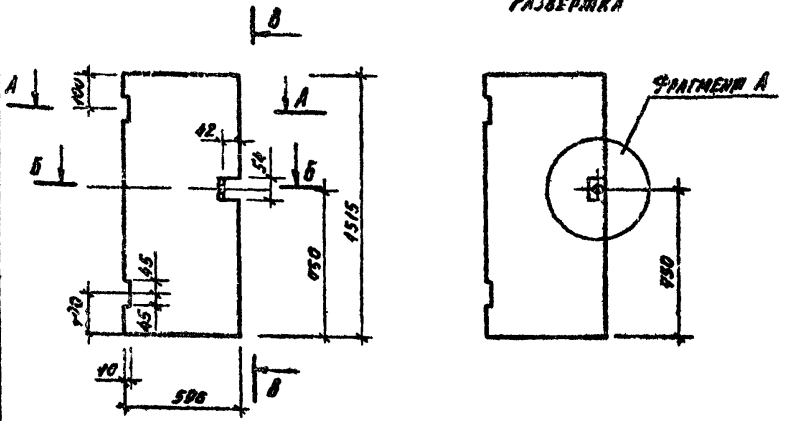

А - А

Б - Б



В - В

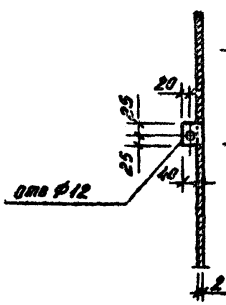

Фрагмент А

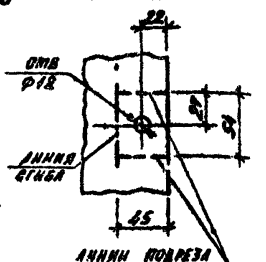

320-064.84АКВ3.00.1

Изделие закладное МД-8		Стадия	Масса	Масштаб	
		Р	4.0		
		Лист	Листов 1		
Рук. гр. Шурнюк; Рук. гр. Горелик; Гип Алексеева; Гл. инж. Железняк; Рук. маст. Овчинников		ЦНИИПградостроительства			
Лист Б.2 ГОСТ 19903-90 1-IV Ст.3 ГОСТ 16523-90					

Копировал: Формат А4

Типовой проект 320-064.84 Альбом VIII вып 2

Рис 1

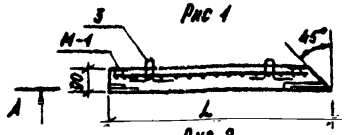

Рис 2

остальное см рис 1

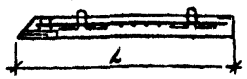

Поз 3

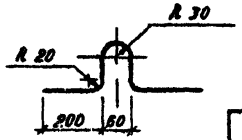

А - А

Б - Б

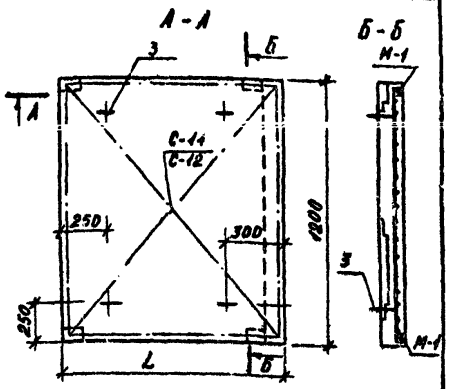

Обозначение	Марка	L	Бетон М 200 м³	Масса кг
320-064.84 КЖИ 63.20.0	П-3	1000	0,11	275
63.20.0-01	П-4	1300	0,14	350

Шаблоны декоративных элементов плит см. альбом VI, листы 3,4 АС 5-6

Формат	Зона	Поз.	Обозначение	Наименование	Кол	Примеч.
				Сборочные единицы		Масса ед кг
А1			320-064.84 КЖИ 62.22.0	Закладная деталь М-1	4	
				Детали		
Б4		3	63.20.1	ФВАП, ГОСТ 5781-75, ℓ=650	4	0,25
				Переменные данные для исполнений		
				63.14.0 (П-3)		
А1			63.21.0	С-11	1	
				63.14.0-01 (П-4)		
А1			63.21.0-01	С-12	1	

Изм.	Кол. уч.	Лист	№ док.	Подпись	Дата
Рук. гр.	Горелик				
ГИП	Алексеева				
Гл. инж.	Железная				
Рук. маст.	Овчинников				

320-064.84 КЖИ 63.20.0

Панты П-3, П-4

Стадия	Масса	Масштаб
Р	см. табл.	
Лист	Листов 1	

ЦНИИП градостроительства

Копировал

Формат А1

ГОСТ 14098-68-КТ-2

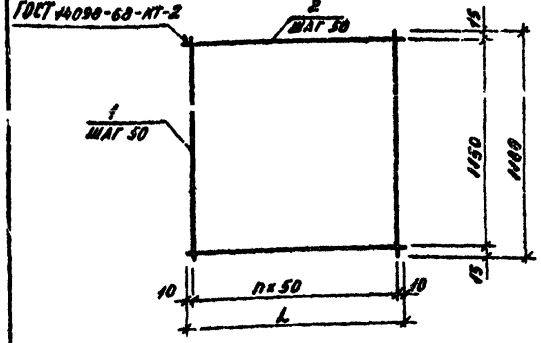

Обозначение	Марка	L	n	Масса кг
320-064.84 63.21.0	С-11	920	18	19,81
63.21.0-01	С-12	1220	24	23,51

Формат	Зона	Поз.	Обозначение	Наименование	Кол	Примеч.
				Детали		Масса ед кг
				Переменные данные для исполнений		
				63.21.0 (С-11)		
Б4		1	320-064.84 63.21.1	ФВАП, ГОСТ 5781-75, ℓ=1180	19	0,47
Б4		2	63.21.2	То же ℓ=920	24	0,37
				63.21.0-01 (С-12)		
Б4		1	63.21.1-01	ФВАП, ГОСТ 5781-75, ℓ=1180	25	0,47
Б4		2	63.21.2-01	То же ℓ=1220	24	0,49

Изм.	Кол. уч.	Лист	№ док.	Подпись	Дата
Рук. гр.	Шурпюк				
Рук. гр.	Горелик				
ГИП	Алексеева				
Гл. инж.	Железная				
Рук. маст.	Овчинников				

320-064.84 КЖИ 63.21.0

Сетки С-11, С-12

Стадия	Масса	Масштаб
Р	см. табл.	
Лист	Листов 1	

ЦНИИП градостроительства

Копировал

Формат А1

gost.e-ecolog.ru