ТИПОВОЙ ПРОЕКТ

282-1-154

ДОМ БЫТА НА 100 РАБОЧИХ МЕСТ

Альбом III

Изделия железобетонные заводского изготовления

Изделия монолитных конструкций

Изделия металлические

Изделия деревянные

				привязан:
инв. №				

gost.e-ecolog.ru

ТИПОВОЙ ПРОЕКТ

282-1-154

ДОМ БЫТА НА 100 РАБОЧИХ МЕСТ

Альбом III

Состав проекта

			стр.
Альбом I	АС-1	Архитектурно-строительные решения	
	ТХМ	Технология и механизация	
	АС-2	Витражи	
Альбом II	ОВ	Отопление и вентиляция	
	ВК	Водопровод и канализация	
	ЭОМ	Электроснабжение и силовое электрооборудование	
	АУ	Автоматизация устройств	
	СС	Связь и сигнализация	
Альбом III	ИЖ-1	Изделия железобетонные заводского изготовления	1-41
	ИЖ-2	Изделия монолитных конструкций	41-45
	ИМ	Изделия металлические	46-76
	ИД	Изделия деревянные	77-82
Альбом IV	АУИ	Задание заводу на изготовление щитов автоматизации устройств инженерного оборудования	
Альбом V	СМ	Сметы	

Разработан
ЦНИИЭП торгово-бытовых зданий и туристских комплексов
Гл. инженер института Лепский
Гл. архитектор проекта Мордвинцева

Технический проект утвержден Госгражданстроем приказ № 201 от 4 августа 1980г.
Рабочие чертежи введены в действие ЦНИИЭП торгово-бытовых зданий и туристских комплексов приказ № 27 от 3 марта 1982г.

						привязан
инв. №						

копировал Гаврилина

Типовой проект 282-1-154 Альбом VII

Согласовано

Инв.№ подл. | Подпись и дата | Взам.инв.№

Обозначение	Наименование	Стр.	Примеч.
	Обложка		
	Титульный лист		
282-1-154 ИИ1-00.00.ДО	Ведомость чертежей	1	
ИИ1-01.00.00	Колонна 2КД 3.33-22	3	
ИИ1-01.01.00	Каркас пространственный КП-2-1	4	
ИИ1-02.00.00	Колонна (2КД 3.33-5 ... 2КД 3.33-11;	5	
	2КД 3.33-23)		
ИИ1-03.00.00	Колонна (2КД 3.33-1 ... 2КД 3.33-4;		
	2КД 3.33-12 ... 2КД 3.33-21)	7	
ИИ1-03.00.00СБ	Колонна (2КД 3.33-1 ... 2КД 3.33-4;	8	
	2КД 3.33-12 ... 2КД 3.33-21)		
ИИ1-04.00.00	Колонна (2КО 3.33-1 ... 2КО 3.33-6)	12	
ИИ1-05.00.00	Колонна (3КД 3.33-1 ... 3КД 3.33-6 ..	14	
	3КО 3.33-1, 3КО 3.33-2)		
ИИ1-05.00.00СБ	Колонна (3КД 3.33-1 ... 3КД 3.33-6;	15	
	3КО 3.33-1, 3КО 3.33-2)		
ИИ1-06.00.00	Колонна (2КД 3.33-5Я .. 3КО 3.33-2Я)	19	
ИИ1-06.00.00СБ	Колонна (2КД 3.33-5Я ... 3КО 3.33-2Я)	20	
ИИ1-07.00.00	Ригель (1РДП 4.57-69АтУ-1;	22	
	1РДП 4.57-57АтУ-1; 1РДП 4.57-39АтУ-1		
	1РОП 4.57-30АтУ-1; 1РОП 4.57-15-1)		

Продолжение

Обозначение	Наименование	Стр.	Примеч.
282-1-154-ИИ1-00.00.00	Ригель (3РДЧ 4.59-69АтУ;		
	3РДЧ 4.29-69АтУ)	23	
ИИ1-00.01.00	Каркас пространственный ИКП-7	25	
ИИ1-00.01.01	Каркас ИКР-2; ИКР-5	26	
ИИ1-00.02.00	Каркас пространственный ИКП-16	27	
ИИ1-00.02.01	Сетка ИС-10	28	
ИИ1-00.02.02	Деталь закладная ИМИ-17	28	
ИИ1-00.03.00	Сетка ИС-1	29	
ИИ1-00.04.00	Сетка ИС-4	29	
ИИ1-09.00.00	Стеновая панель 1ПС60.15.3.0-п-2и;		
	1ПС30.15.3.0-п-2и; 1ПС 60.15.3.0 Я-2и;		
	1ПС 30.15.3.0 Я-2и; 5ПС Ч6.15.0.3.0-п-2и;		
	5ПС Ч6.15.0.3.0 Я-2и	30	
ИИ1-10.00.00	Стеновая панель		
	1ПСН 60.21.3.0-п-1и;		
	1ПС 60.9.3.0-Я-2и	31	
ИИ1-11.00.00	Стеновая панель		
	5ПНС Ч6.21.0.3.0-п2и; 5ПНС Ч6.21.0.3.0-Я3и		
	5ПНС Ч6.21.0.3.0 Я2и; 5ПНС Ч6.21.0.3.0-Я3и	32	

Привязан

Инв. №

Гл.инж.	Станулевич	
Рап	Мордвинцева	
Рнп	Казарян	
Рук.группы	Рбрачева	
Разраб.	Петрова	

282-1-154-ИИ1-00.00-ДО

Ведомость чертежей

Стадия	Лист	Листов
Р	1	2

ЦНИИЭП торговых зданий и туристских комплексов г. Москва

17867-03

Копировал Сусова Формат

Типовой проект 282-1-154 Альбом III

ПРОДОЛЖЕНИЕ

ОБОЗНАЧЕНИЕ	НАИМЕНОВАНИЕ	Стр.	Примеч.
282-1-154 ИЖ1-12.00.00	Стеновая панель		
	2ПС58.6.3.0-п-2и; 2ПС58.15.3.0 п-2и;		
	2ПС 58.15.3.0-Я-2и; 2ПС58.6.3.0-Я2и	33	
ИЖ1-12-01.00	Каркас пространственный КП-10и; КП-11и	34	
ИЖ1-12 01.01	Плоские каркасы кр2и, кр3и, кр4и	35	
ИЖ1-13.00.00	Стеновая панель		
	/4ПС9.12.3.0-п-1и; 4ПС3.12.3.0-п-1и;		
	4ПС 9.12-3.0-Я-1и; 4ПС3.12.3.0-Я-1и/	36	
ИЖ1-13.01.00	Каркас пространственный КП...	37	
ИЖ1-13.01.00сб	Каркас пространственный КП...	37	
ИЖ1-14.00.00	Ригель /1РДП4.27-57АтУ-1;		
	1РОП4.27-35АтУ-1; 1РОП4.27-35АтУ-2		
	2РОП.32-35Л-1	38	
ИЖ1-15.00.00	Стеновая панель (ПФ2.33-п,	39	
	ПФ2.33-Я)		
ИЖ1-15.01.00	Каркас пространственный КП-1и	40	
ИЖ1-15.01.01сб	Каркас плоский кр-1и	41	

СОГЛАСОВАНО:

Инв.№ подл. | Подпись и дата | Взам.инв.№

Привязан

Инв.№

282-1-154 ИЖ1-00.00.ДО

Лист 2

17867-03

Копировала: Сусова

Формат 12

Типовой проект 282-1-154 Альбом III

Опалубочный чертеж колонны 2КД 3.33-22

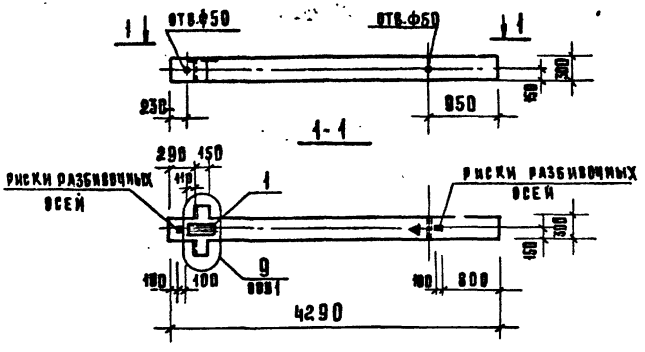

Арматурный чертеж колонны 2КД-3.33-22

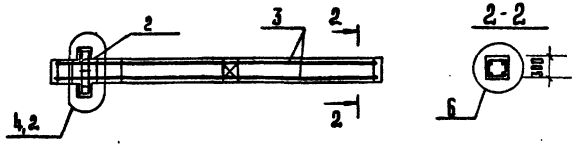

Формат	Зона	Поз.	Обозначение	Наименование	Кол. на исполнение		Примечание
				Документация			
			1.020-1.2-1 00 У1	Узлы установки закладных деталей	×		
			1.020-1.2-1 00 У	Узлы арматурные	×		
				Сборочные единицы			
		3	282-1-154 ИЖ1-01.01.00	Каркас пространственный КП 2-1	1		
		2	1.020-1.2-5 01-01	Сетка С-2	2		
		1	1.020-1 2-5 14 С6	Закладная деталь МН-30	1		
				Материал			
				Бетон М300, м³	0,40		

Выборка стали на один элемент, кг

Марка	Арматурные изделия					Закладные изделия							Всего
	Арматурная сталь ГОСТ 5781-75					Полосовая сталь ГОСТ 103-76			Арматурная сталь ГОСТ 5781-75 класса А III				
	Кл. А I	Кл. А I	Класса А III		Итого								
	ф4	ф8	ф10	ф16		δ8	δ10	δ14	ф10	ф22		Итого	
2КД 3.33-22	0,92	5,92	0,88	26,8	34,52	0,75	5,42	4,28	0,95	6,02		17,42	51,94

1. Колонну 2КД 3.33-22 делать в опалубке колонны 2КД 3.33
2. Монтажный знак ▲ нанести на грань колонны несмываемой краской.

Гл. инж. м.	Станулевич		
Рап	Мордвинцева		
Гип.	Казарян		
Рок. гр. ин.	Рогачева		
Разраб.	Петрова		
Пров.	Рогачева		

Привязан

Инв. №

282-1-154 ИЖ1-01.00.00

Колонна 2КД 3.33-22

Стадия	Масса	Масштаб
Р	1000	

Лист 1 | Листов 1

ЦНИИЭП г. Москва — Торгово-бытовых зданий и туристских комплексов

17867-03

Согласовано:

Инв. № подл. | Подпись и дата | Взам. инв. №

Копировала Сусова

Формат 12

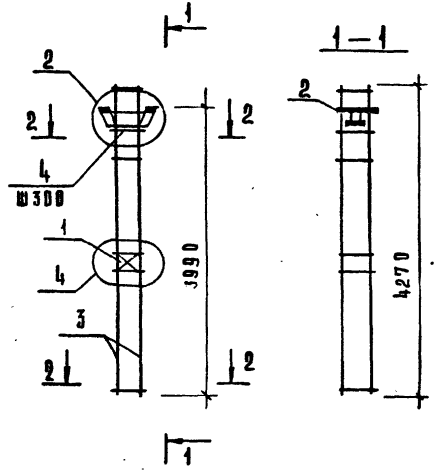

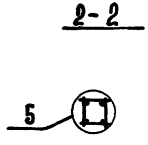

			Обозначение	Наименование	Кол.	Примечание
				Документация		
				Сборочный чертеж	×	
			1.020-1.5-6 0.0.0.0УА	Узлы арматурные	×	
			1.020-1.5-3 0.0.0.0ПЗ	Пояснительная записка	×	
				Сборочные единицы		
		1	1.020-1.2-5 02	Сетка С-3	1	0,875кг
		2	1.020-1.2-5 04	Изделие закладное МН-2	1	16,03 кг
				Детали:		
Б.Ч		3		ф16АIII, ГОСТ 5781-75, L=4270	4	27.17кг
		4	1.020-1.2-5 03	ф6АI, ГОСТ 5781-75, L=1000	15	3,3 кг

Типовой проект 282-1-154 Альбом III

Согласовано:

Инв. № подл. | Подпись и дата | Взам. инв. №

Привязан

Инв. №

Гл. инж. м	Станулевич	
Рап	Мордвинцева	
Гип	Казанцев	
Рук. Грин	Рогачева	
Разраб.	Петрова	
Пров.	Рогачева	

282-1-154 ИЖ1-01.01.00

Каркас пространственный КП-2-1

Стадия	Масса	Масштаб
Р	47,375	

Лист 1 | Листов 1

ЦНИИЭП г. Москва — торгово-бытовых зданий и туристских комплексов

17267-03

Копировала Сусова

Формат 12

Типовой проект 282-1-154 Альбом III

СПРАВОЧНО:

Инв.№ подл. | Подпись и дата | Взам. инв.№

2КД3.33-5

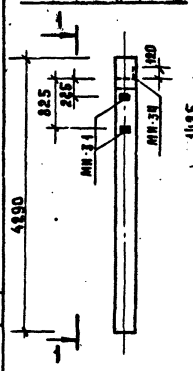

1-1

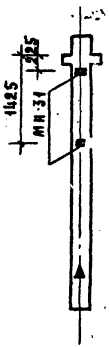

2КД3.33-6

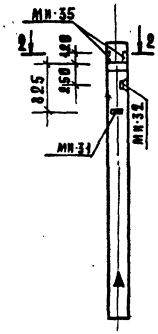

Формат	Зона	Поз.	Обозначение	Наименование	Кол. на исп. 01	02	03	04	05	06	07	Примеч.
				Документация								
			1.020-1. 2-1 0031	Узлы деталей закладных деталей	×	×	×	×	×	×	×	
				Сборочные единицы								
			282-1-154-ИМ1-01.00.00	2КД3.33-22	1	1	1	1	1	1	1	
				Детали закладные								
			1.020-1.2-5 14-06	МН-29	—	—	—	1	—	—	—	1
			16-04	МН-31	4	1	—	—	—	1	1	—
			16-05	МН-32	—	1	2	1	1	1	—	—
			15-07	МН-34	1	—	—	1	1	1	—	—
			15-08	МН-35	—	1	1	—	—	—	—	—

2КД3.33-7

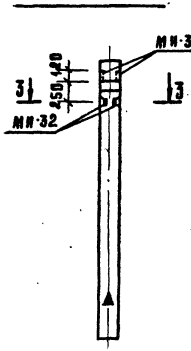

2КД3.33-8

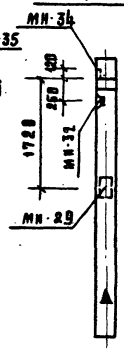

2-2

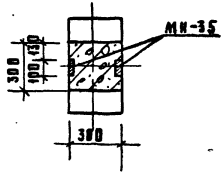

3-3

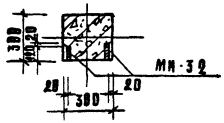

Обозначение	Наименование
282-1-154-ИМ1-02.00.00	2КД3.33-5
-01	2КД3.33-6
-02	2КД3.33-7
-03	2КД3.33-8

Монтажный знак А нанести на грань колонны несмываемой краской

Привязан

Инв.№

Гл.инж.м	Станулевич	
Рук.гр.	Казарян	
Рук.гр.	Рорачева	
Разраб.	Крючкова	
Провер.	Рогачева	

282-1-154-ИМ1-02.00.00

Колонна (2КД3.33-5 ... 2КД3.33-11, 2КД3.33-23)

Стадия	Масса	Масштаб
Р		
Лист 1	Листов 2	

ЦНИИЭП торгово-бытовых зданий и туристских комплексов г. Москва

17867-03

Копировала: Сусова

Формат 12

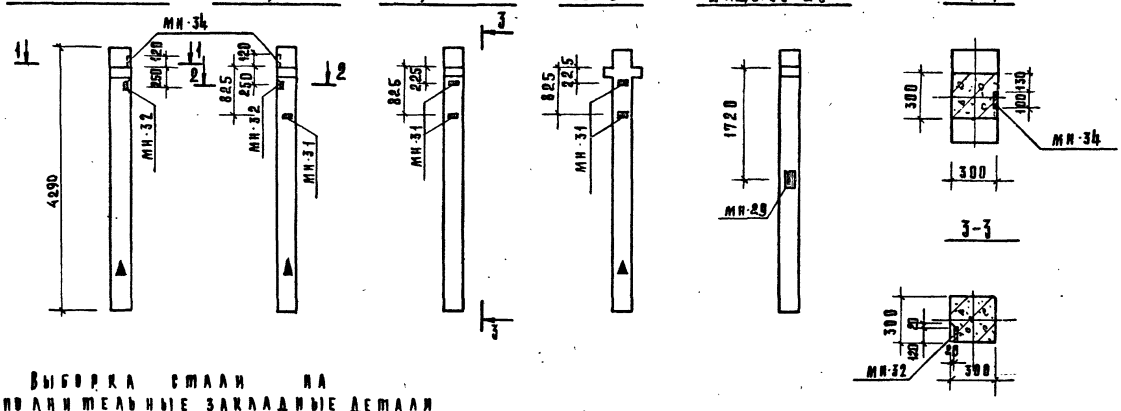

Выборка стали на дополнительные закладные детали

Марка элемента	Арм.сталь, кг ГОСТ 5781-75				Проф.сталь, кг ГОСТ 103-76				Всего
	I5АII	I0АII	8АI	Итого	25Б×10	100×8	100×6	Итого	
2КД3.33-5	—	0,69	1,57	2,26	—	0,75	3,58	4,33	6,6
2КД3.33-6	—	0,72	0,78	1,50	—	1,51	1,46	2,97	4,47
2КД3.33-7	—	0,72	0,40	1,12	—	1,51	1,13	2,64	3,76
2КД3.33-8	3,03	0,96	0,20	4,19	6,94	1,51	0,57	9,02	13,21
2КД3.33-9	—	0,69	0,20	0,89	—	1,51	0,57	2,08	2,97
2КД3.33-10	—	0,69	0,79	1,48	—	1,51	1,46	2,97	4,45
2КД3.33-11	—	—	1,57	1,57	—	—	3,58	3,58	5,15
2КД3.33-23	3,03	0,27	—	3,30	6,94	—	—	6,94	10,24

Обозначение	Наименование
-04	2КД3.33-9
-05	2КД3.33-11
-06	2КД3.33-1
-07	2КД3.33-23

Привязан

Инв. №

Типовой проект 282-1-154 Альбом III

Формат	Зона	Поз.	Обозначение	Наименование	Кол. на исполн. 282-1-154-ИЖ1-	01	02	03	04	05	06	07	08	09	10	11	12	13	14		Примечание
				Документация																	
			1.020-1. 2-1 00У1	Узлы установки закладных деталей	X	X															
				Сборочные единицы																	
			1.020-1. 2-1 02	2КД 3.33-																	
				Детали закладные																	
			1.020-1. 2-5 14	МН-13				3							3						
			14-04	МН-17			2														
			15-01	МН-19				1							1						
			14-06	МН-29	1	2												2			
			14-07	МН-30					1		1	1									
			16-04	МН-31					4	2	4	3	4	4	4		5	4			
			16-05	МН-32																	
			15	МН-33												5					
			15-07	МН-34					1		1										
			15-08	МН-35						1											
			15-10	МН-37	2	2						1	1				1				
			15-12	МН-39					1		1										

Согласовано:

Инв. № подл.	Подпись и дата	Взам. инв. №

Привязан

Инв. №

Гл. инж. М	Станулевич	
Гл. ап	Мордвинцева	
Гл. ин	Казарян	
Рук. гр. инж.	Рогачева	
Разраб.	Крючкова	
Пров.	Рогачева	

282-1-154-ИЖ1-03.00.00

Колонна
(2КД 3.33-1...2КД 3.33-4)
(2КД 3.33-12...2КД 3.33-21)

Стадия	Лист	Листов
Р	1	1

ЦНИИЭП торгово-бытовых зданий и туристских комплексов г. Москва

Копировал Гавриленко

Формат 12

17867-03

Типовой проект 282-1-154 Альбом III

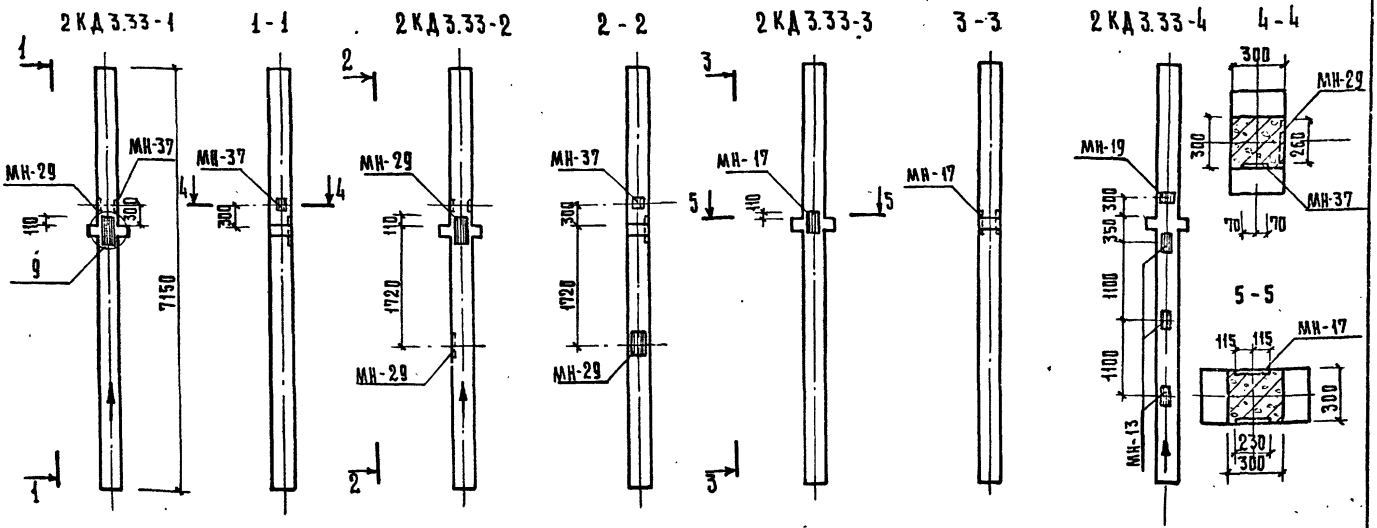

Выборка стали на дополнительные закладные детали

Марка элемента	Армат. сталь, кг. ГОСТ 5781-75			Профильн. сталь, кг. ГОСТ 103-76					Всего
	16АТ	12АТ	Итого	260×10	230×12	150×12	140×10	Итого	
2КД 3.33-1	3.10	1.29	4.39	6.94			3.08	10.02	14.41
2КД 3.33-2	6.20	1.55	7.75	13.88			3.08	16.96	24.71
2КД 3.33-3	2.72	0.53	3.25		12.56			12.56	15.81
2КД 3.33-4	11.32	0.80	12.12			15.12		15.12	27.24

Монтажный знак Δ нанести на грань колонны несмываемой краской

Обозначение	Наименование
282-1-154ИЖ1-01.00.00	2КД3.33-1
-01	2КД3.33-2
-02	2КД3.33-3
-03	2КД3.33-4

Гл.инж.м	Станулевич	
ГАП	Мордвинцева	
ГИП	Казарян	
Рукгр.инж.	Рогачева	
Разраб.	Рогачева	
Пров.	Крючкова	

Привязан

Инв. №

282-1-154-ИЖ1-03.00.00.СБ

Колонна (2КД 3.33-1... 2КД3.33-4, 2КД 3.33-12...2КД3.33-21

Стадия	Масса	Масштаб
Р		

Лист 1 | Листов 4

ЦНИИЭП г. Москва — Торгово-бытовых зданий и туристских комплексов

Копировал Гаврилина

Формат 12.

17867-03

Согласовано

Инв. № подл. | Подпись и дата | Взам. инв. №

Типовой проект 282-1-154 Альбом III

Согласовано:

Инв.№ подл. | Подпись и дата | Взам.инв.№

2 КД 3.33-12

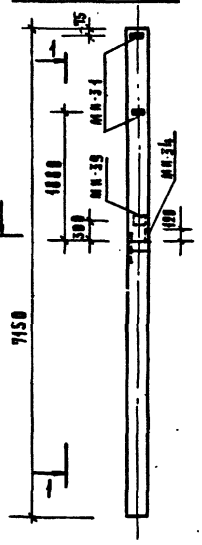

1-1

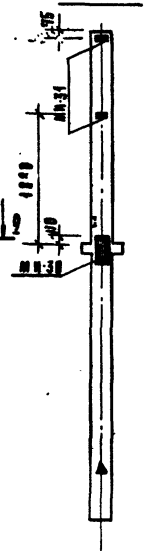

2 КД 3.33-13

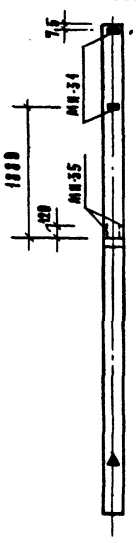

2 КД 3.33 14

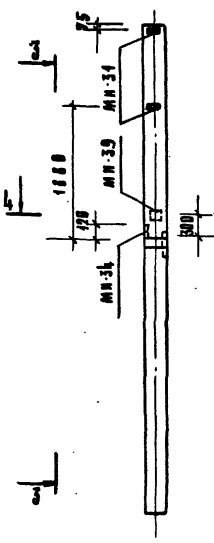

3-3

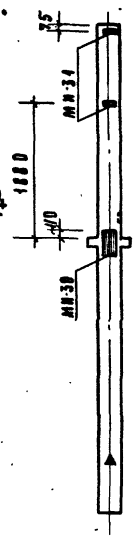

2-2

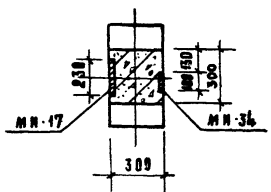

4-4

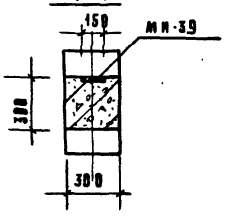

Выборка стали на дополнительные закладные детали

Марка элемента	Арм. сталь, кг ГОСТ 5781-75					Проф. сталь, кг ГОСТ 103-76					Всего
	16АII	14АII	10АII	8АI	Итого	250×12	150×12	100×8	100×6	Итого	
2 КД 3.33-12	3,03	1,45	0,96	1,57	7,01	8,33	2,5	0,76	3,58	15,7	22,71
2 КД 3.33-13	—	—	0,72	0,79	1,51	—	—	1,51	1,80	3,31	4,82
2 КД 3.33-14	3,03	1,45	0,96	1,57	7,01	8,33	2,5	0,76	3,58	15,7	22,71

Обозначение	Наименование
-01	2 КД 3.3-12
-05	2 КД 3.33-13
-06	2 КД 3.33-14

Привязан

Инв.№

282-1-154-ИМ1-03.00.00СБ

Лист 2

17267-03

Типовой проект 282-1-154 Альбом IV

СОГЛАСОВАНО

Инв. № подл. | Подпись и дата | Взам. инв. №

2 КД 3.33-15 2 КД 3.33-16 2 КД 3.33-17 2 КД 3.33-18

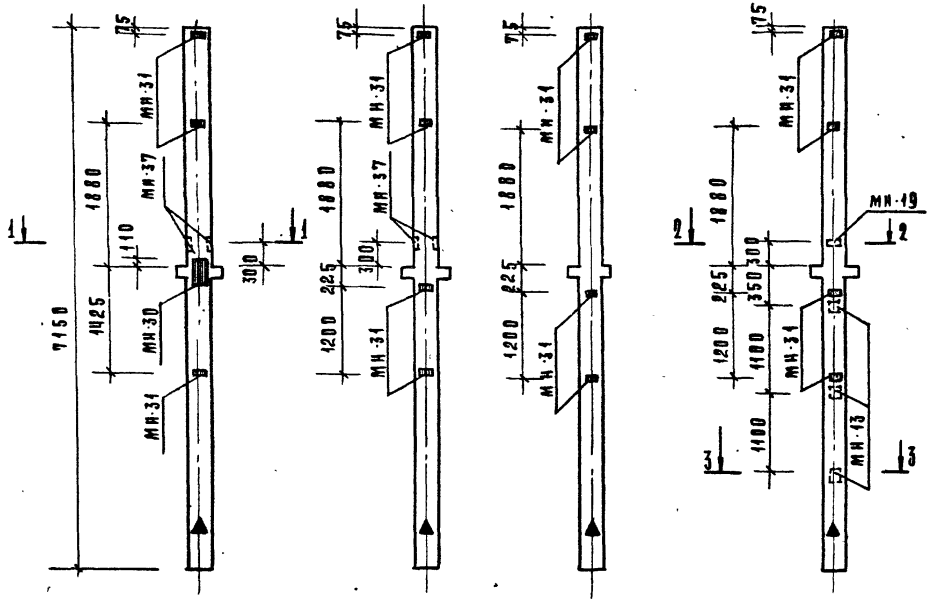

1-1

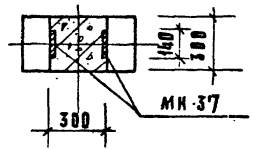

2-2

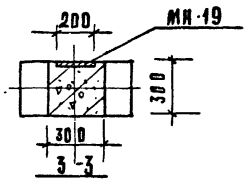

3-3

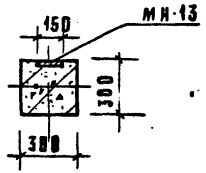

Выборка стали на дополнительные закладные детали

Марка элемента	Арм. сталь, кг ГОСТ 5781-75					Проф. сталь, кг ГОСТ 103-76					Всего
	16Ай	12Ай	10Ай	8Ай	Итого	260х12	150х12	100х10	100х6	Итого	
2КД 3.33-15	3,08	1,02	0,27	1,18	5,5	8,33	—	3,08	2,69	14,10	19,6
2КД 3.33-16	—	1,02	—	1,57	2,59	—	—	3,08	3,58	6,66	9,25
2КД 3.33-17	—	—	—	1,57	1,57	—	—	—	3,58	3,58	5,15
2КД 3.33-18	7,58	0,80	—	1,57	9,95	—	15,13	—	3,58	18,71	28,66

Обозначение	Наименование
-07	2 КД 3.33-15
-08	2 КД 3.33-16
-09	2 КД 3.33-17
-10	2 КД 3.33-18

Привязан

Инв. №

282-1-154-НМ1-03.00.00 СБ

Лист 3

17867-03

Копировал: Сидова Формат А2

Типовой проект 2824-154 Альбом III

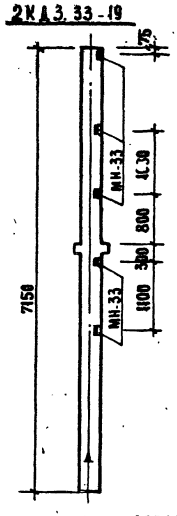

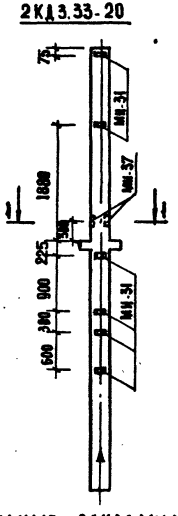

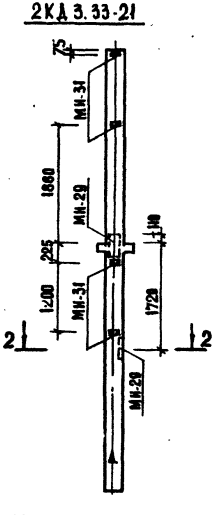

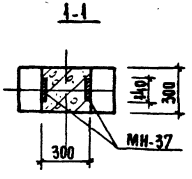

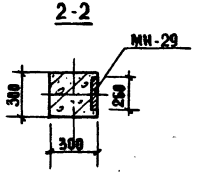

Выборка стали на дополнительные закладные детали

Марка элемента	Арм. сталь, кг ГОСТ 5781-75						Профильн. сталь, кг ГОСТ 103-76				ГОСТ 8509-72		Всего
	16АIII	14АIII	12АIII	10АIII	8АIII	Итого	250×18	140×10	100×6	Итого	120×7	Итого	
2КД3. 33-19	–	–	–	–	2,36	2,36	–	–	–	–	6,5	6,5	8,86
2КД 3. 33-20	–	–	1,02	–	1,95	2,97	–	3,08	4,5	7,58	–	–	10,55
2КД 3. 33-21	6,06	–	–	0,54	1,57	8,17	13,88	–	3,6	17,48	–	–	25,65

Обозначение	Наименование
-11	2КД 3. 33-19
-12	2КД 3. 33-20
-13	2КД 3. 33-21

Привязан

Инв. №

282-1-154-ИЖ1-03. 00. 00 СБ

Лист 4

17867-03

Копировал Гольдинова Формат 12

Инв. № подл. | Подпись и дата | Взам. инв. №

Согласовано:

Типовой проект 282-1-154 Альбом III

Инв. № подл. | Подпись и дата | Взам. инв. №

Справ. №

2КО3.33-1

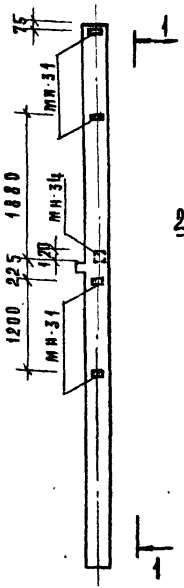

1-1

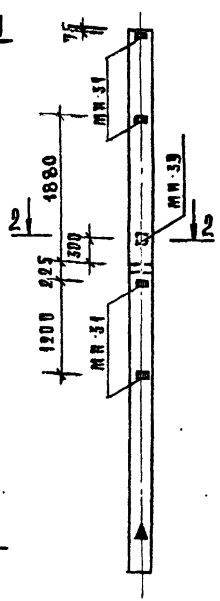

2КО3.33-6

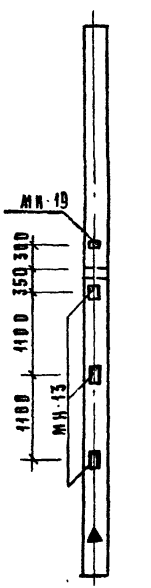

Формат	Зона	Поз.	Обозначение	Наименование	Кол. на испол. 01	02	03	04	05			Примеч.
				Документация								
			1.020-1.2-1 ВОУ1	Узлы установки закладных деталей	×	×	×	×	×	×	×	×
				Сборочные единицы								
			1.020-1.2-1	2КО3.33	1	1	1	1	1	1		
				Детали закладные								
			1.020-1.2-5 4ц	МН-18		3						
			15-04	МН-19		1						
			15-07	МН-30					1	1		
			16-04	МН-31	8		5	4	4	8		
			15	МН-33			3					
			15-07	МН-34	1		1			1		
			15-08	МН-35				1	1			
			15-12	МН-39	1					1		

Выборка стали на дополним. закладн. деталей

Марка элемента	Арм. сталь, кг ГОСТ 5781-75						Прок. сталь, кг ГОСТ 103-76				Всего
	16Ай	14Ай	12Ай	10Ай	8Ай	Итого	150×12	100×8	100×6	Итого	
2КО3.33-1		1,46		0,69	3,14	5,28	2,5	0,76	7,2	10,46	15,74
2КО3.33-6	7,58		0,80			8,38			3,58	3,58	11,96

2-2

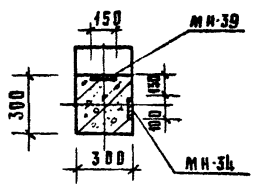

Обозначение	Наименование
282-1-154-ИМ1-04.00.00	2КО3.33-1
-04	2КО3.33-6

Монтажный знак ▲ нанести на грань колонны несмываемой краской.

Привязан

Инв. №

Гл. инж. пр.	Станкевич	
ГИП	Казарян	
Рук. группы	Рогачева	
Разраб.	Крючкова	
Провер.	Рогачева	

282-1-154-ИМ1-04.00.00

Колонна (2КО3.33-1 ... 2КО3.33-6)

Стадия	Масса	Масштаб
Р		
Лист 1	Листов 2	

ЦНИИЭП торговых зданий и туристских комплексов г. Москва

17867-03

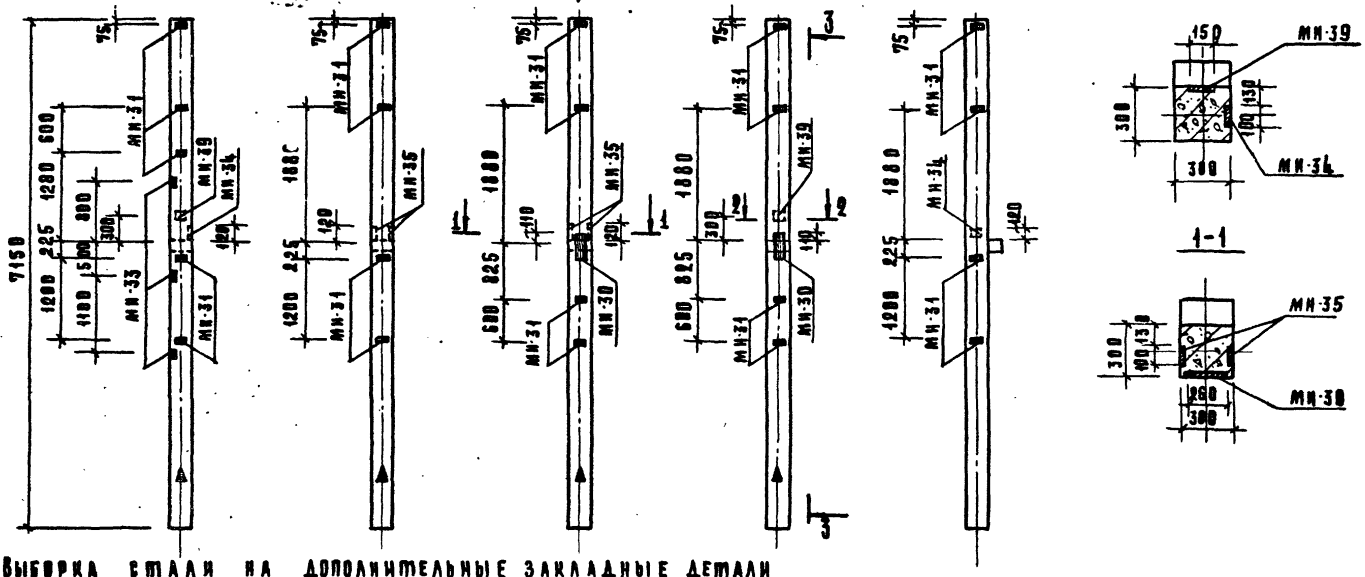

Выборка стали на дополнительные закладные детали

Марка элемента	Арм. сталь, кг					Проф. сталь, кг							Всего
	ГОСТ 5781-75					ГОСТ 103-76					ГОСТ 8509-72		
	10А III	10А III	10А III	8А III	Итого	260×12	150×12	100×8	100×6	Итого	100×7	Итого	
2КО3.33-2	—	1,45	0,69	3,78	5,92	—	2,5	0,76	4,5	7,76	3,9	3,9	17,58
2КО3.33-3	—	—	0,72	1,57	2,29	—	—	1,51	3,6	5,11	—	—	7,40
2КО3.33-4	3,03	—	1,00	1,57	5,6	8,33	—	1,51	3,6	13,44	—	—	19,04
2КО3.33-5	3,03	1,45	0,96	0,4	5,84	8,33	2,5	0,76	7,2	18,79	—	—	24,63

Обозначение	Наименование
-02	2КО3.33-2
-03	2КО3.33-3
-04	2КО3.33-4
-05	2КО3.33-5

Типовой проект 282-1-154 Альбом III

Согласовано:

Инв. № подл. | Подпись и дата | Взам. инв. №

Привязан

Инв. №

282-1-154-ИМ1-04.00.00СБ

Лист 2

17867-03

Типовой проект 282-1-154 Альбом

Обозначение	Наименова	Кол-во на исполнение 282-1-154-ИЖ1-05.00.00								Примечание
			01	02	03	04	05	06	07	
	Документация									
1.020-1.2-1 00У1	Узлы установки закладных деталей	X	X	X	X	X	X	X	X	
	Сборочные единицы									
1.020-1.2-1 01	Колонна 3КД 3.33	1	1	1	—	1	1	1	—	
	Колонна 3КО 3.33	—	—	—	1	—	—	—	1	
	Закладные детали									
1.020-1.2-5 14	МН-13	—	—	—	—	—	3	—	—	
14-03	МН-16	—	—	—	2	—	—	—	—	
14-04	МН-17	—	—	—	—	—	—	—	2	
15-02	МН-20	—	—	—	—	—	1	—	—	
16-03	МН-28	2	2	2	—	2	2	2	1	
14-06	МН-29	—	—	—	—	—	—	—	2	
14-07	МН-30	2	2	2	—	2	—	—	—	
16-04	МН-31	4	4	4	12	4	4	4	8	
15	МН-33	8	2	2	3	2	—	—	—	
15-07	МН-34	—	—	—	—	—	—	—	2	
15-10	МН-37	—	—	2	—	2	1	2	—	
15-12	МН-39	—	—	—	—	—	—	—	1	

Согласовано:

Инв. № подл. | Подпись и дата | Взам. инв. №

Привязан

Инв. №

Гл. инж. М	Станулевич	
Гап	Мордвинцева	
Гип	Казарян	
Рук. гр.	Рогачева	
Разраб.	Петрова	
Провер.	Рогачева	

282-1-154 ИЖ1-05.00.00

Колонна 3КД 3.33-1...3КД 3.33-6 3КО 3.33-1, 3КО 3.33-2

Стадия	Лист	Листов
Р		

ЦНИИЭП г. Москва

Торгово-бытовых зданий и туристских комплексов

Копиров Гаврилина

Формат 12

17267-03

Типовой проект 282-1-154 Альбом III

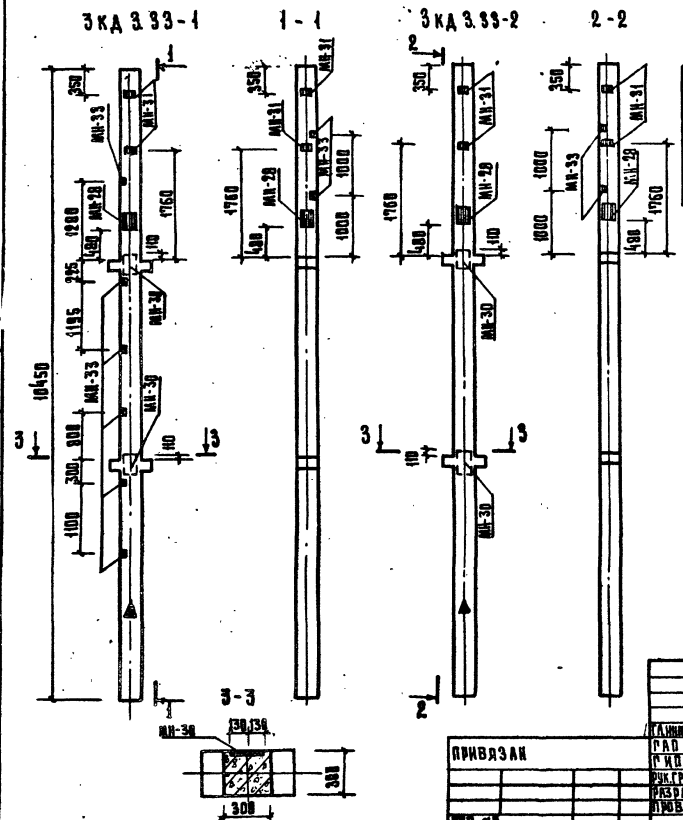

Выборка стали на дополнительные закладные детали, кг

Марка элемента	Арматурная сталь, кг ГОСТ 5781-75					Прокатная сталь, кг. ГОСТ 8509-72	ГОСТ 103-76				Всего
	I8АIII	I6АII	I0АIII	I8АIII	итого	∠100×7	260×12	260×10	100×6	итого	
3КД 3.33-1	7.68	4.04	0.81	5.37	17.90	10.36	16.65	10.61	3.58	41.20	59.10
3КД 3.33-2	7.68	4.04	0.81	2.53	15.06	2.59	16.65	10.61	3.58	41.20	56.26

Обозначение	Наименование
282-1-154-ИЖ1-05.00.00	3КД 3.33-1
-01	3КД 3.33-2

Монтажный знак ▲ нанести на грань колонны несмываемой краской

Гл.инж.м.	Станчулевич		
Рук.гр.	Мордвинцева		
Гл.инж.	Казарян		
Рук.группы	Рогачева		
Разраб.	Петрова		
Пров.	Рогачева		

Привязан

Инв. №

282-1-154-ИЖ1-05.00.00.СБ.

Колонна 3КД 3.33-1... 3КД 3.33-6, 3КО 3.33-1, 3КО 3.33-2

Стадия	Масса	Масштаб
Р		
Лист 1	Листов 4	

ЦНИИЭП торговых зданий и бытового обслуживания г. Москва

Копировал Гаврилина

Формат 12

17867-03

Согласовано
Инв. № подл. | Подпись и дата | Взам. инв. №

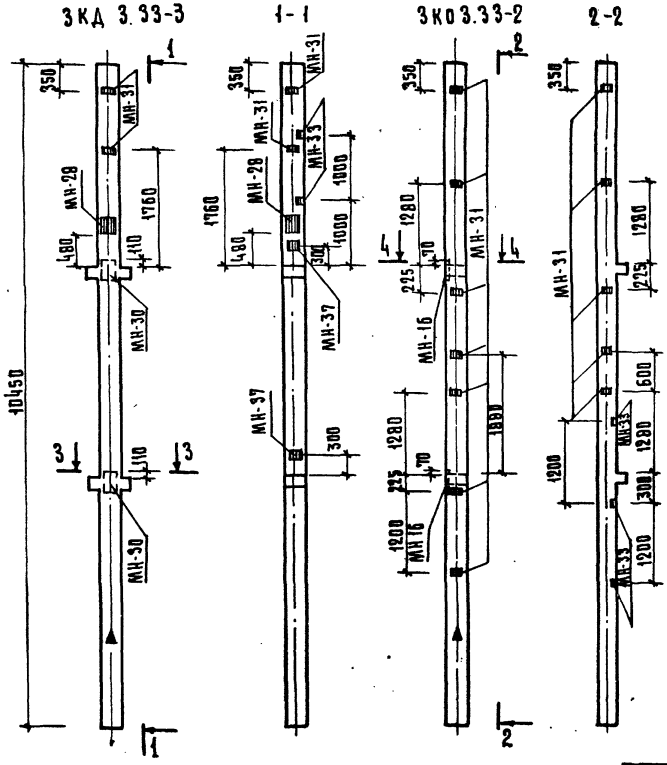

Выборка стали на дополнительные закладные детали

Марка элемента	Арматурная сталь, кр. ГОСТ 5781-75						Прокатная сталь, кг ГОСТ 8509-72	ГОСТ 103-76					Всего
	18АIII	16АIII	12АIII	10АIII	8АIII	Итого	100×8	260×12	250×10	230×12	140×10	Итого	
3КД 3.33-3	7.68	4.04	2.06	0.812	2.528	17.12	2.59	16.65	10.614	—	3.078	3.58	36.51	53.63
3КО 3.33-2	—	6.06	0.532	—	6.162	12.75	3.885	—	—	12.57	—	10.74	27.195	39.945

Обозначение	Наименование
-02	3КД 3.33-3
-03	3КО 3.33-2

Привязан

Инв. №

282-1-154 ИМ1-05.00.00.СБ

Лист 2

Копировал Гаврилина

Формат А2

17867-03

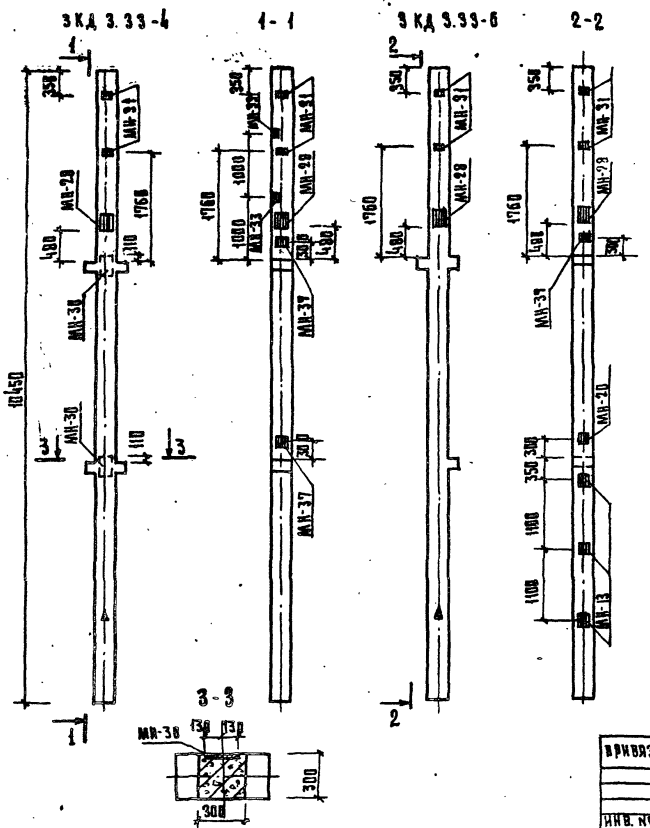

Выборка стали на дополнительные закладные детали

Марка элемента	Арматурная сталь, кг. ГОСТ 5781-75						Профильная сталь, кг. ГОСТ 8509-72	ГОСТ 103-76						Всего
	18АIII	16АIII	12АIII	10АIII	8АIII	итого	100×7	260×12	260×10	100×10	150×12	100×6	итого	
3КД 3.33-4	7.68	4.04	2.06	0.812	3.128	17.72	2.59	16.65	10.614	3.078	—	3.58	36.51	54.23
3КД 3.33-6	—	14.95	1.83	0.272	1.58	18.63	—	—	10.614	1.54	15.12	3.58	30.85	49.48

Обозначение	Наименование
-04	3КД 3.33-4
-05	3КД 3.33-6

Типовой проект 282-1-154 Альбом III

Согласовано:

Инв. № подл. | Подпись и дата | Взам. инв. №

Привязан

Инв. №

282-1-154ИЖ1-05.00.00.СБ

Лист 3

Копировал Гаврилина

Формат 12

17867-03

СОГЛАСОВАНО:
ИНВ.№ПОДЛ. ПОДПИСЬ И ДАТА ВЗАМ.ИНВ.№

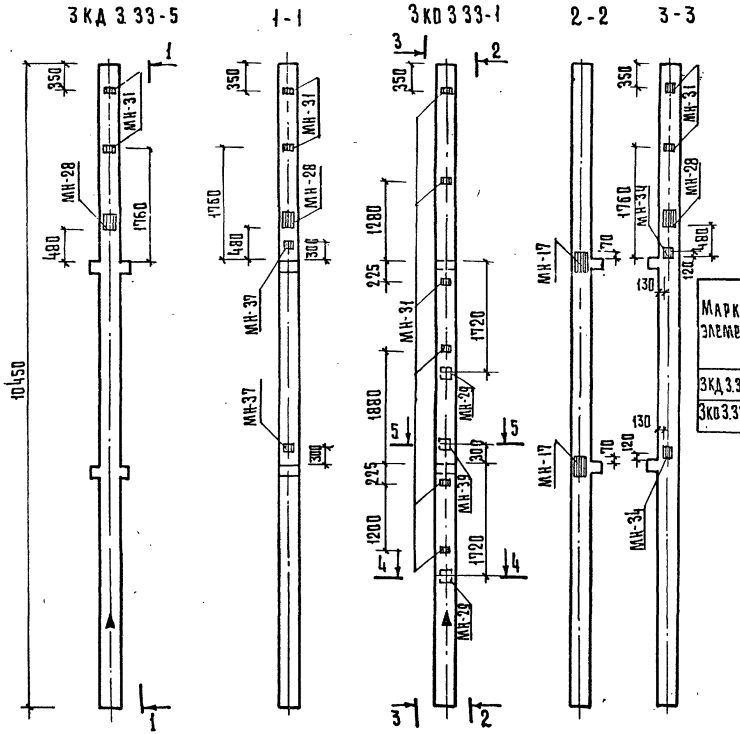

Выборка стали на дополнительные закладные детали

Марка элемента	Арматурная сталь, кг. ГОСТ 5781-75						Профильная сталь, кг. ГОСТ 103-76						Всего
	16АIII	14АIII	12АIII	10АIII	8АIII	Итого	250×10	230×12	150×12	140×10	100×8	Итого	
3КД 3.33-5	4.04	—	2.06	0.272	1.58	7.95	10.61	—	—	3.08	—	3.58	17.27	25.22
3КО 3.33-1	26.44	1.45	1.06	1.52	3.16	33.63	19.18	12.56	2.12	—	1.51	—	35.37	69.00

Обозначение	Наименование
-06	3КД 3.33-5
-07	3КО 3.33-1

привязан

Инв. №

282-1-154. ИЖ1-05.00.00.05

Лист 4

Копировал Гаврилина

Формат 12

17567-03

Типовой проект 282-1-154- Альбом III

Формат	Зона	Поз.	Обозначение	Наименование	Кол-во на изготовление	01	02	03	04	05	06	07	08	09	10	11	12	13	14	15	16	17	18		Примечание
				Документация																					
			1.020-1.2-1 00 У 1	Узлы установки закладных деталей	X	X	X	X	X	X	X	X	X	X	X	X	X	X	X	X	X	X	X		
				Сборочные единицы																					
			282-1-154 ИЖ1-02.00.00 Л.1	Колонна 2КД 3.35-5	1																				
			02.00.00 Л.1	2КД 3.33-6	—	1																			
			02.00.00 СБ	2КД 3.33-11	—	—	1																		
			03.00.00 СБ Л.2	2КД 3.33-12	—	—	—	1																	
			03.00.00 СБ Л.2	2КД 3.33-13	—	—	—	—	1																
			03.00.00 СБ Л.2	2КД 3.33-14	—	—	—	—	—	1															
			03.00.00 СБ Л.3	2КД 3.33-15	—	—	—	—	—	—	1														
			03.00.00 СБ Л.3	2КД 3.33-16	—	—	—	—	—	—	—	1													
			03.00.00 СБ Л.3	2КД 3.33-17	—	—	—	—	—	—	—	—	1												
			03.00.00 СБ Л.3	2КД 3.33-18	—	—	—	—	—	—	—	—	—	1											
			03.00.00 СБ Л.4	2КД 3.33-20	—	—	—	—	—	—	—	—	—	—	1										
			03.00.00 СБ Л.4	2КД 3.33-21	—	—	—	—	—	—	—	—	—	—	—	1									
			04.00.00 Л.1	2КО 3.33-1	—	—	—	—	—	—	—	—	—	—	—	—	1								
			04.00.00 СБ Л.2	2КО 3.33-2	—	—	—	—	—	—	—	—	—	—	—	—	—	1							
			04.00.00 СБ Л.2	2КО 3.33-3	—	—	—	—	—	—	—	—	—	—	—	—	—	—	1						
			04.00.00 СБ Л.2	2КО 3.33-4	—	—	—	—	—	—	—	—	—	—	—	—	—	—	—	1					
			04.00.00 СБ Л.2	2КО 3.33-5	—	—	—	—	—	—	—	—	—	—	—	—	—	—	—	—	1				
			05.00.00 СБ Л.4	3КО 3.33-1	—	—	—	—	—	—	—	—	—	—	—	—	—	—	—	—	—	1			
			05.00.00 СБ Л.2	3КО 3.33-2		—	—	—	—	—	—	—	—	—	—	—	—	—	—	—	—	—	1		
				Детали закладные																					
			1.020-1.2-5 16-04	МН-31	1	1	1	2	1	2	1	1	1	1	1	1	2	1	1	1	2	1	1		

Согласовано

Инв. № подл. | Подпись и дата | Взам. инв. №

Привязан

Инв. №

Рук. маст.	Губаревич	
Гл. инж. м.	Станулевич	
Гал.	Мордвинцева	
Гип.	Казарян	
Рук. гр. инж.	Рогачева	
Вед. инж.	Крючкова	
Разраб.	Чернякова	
Провер.	Крючкова	

282-1-154-ИЖ1-06.00.00

Колонна (2КД 3.33-5я 3КО 3.33-2я)

Стадия	Лист	Листов
Р	1	1

ЦНИИЭП г. Москва — Торгово-бытовых зданий и туристских комплексов

Копировал Гаврилина

Формат 12

17867-03

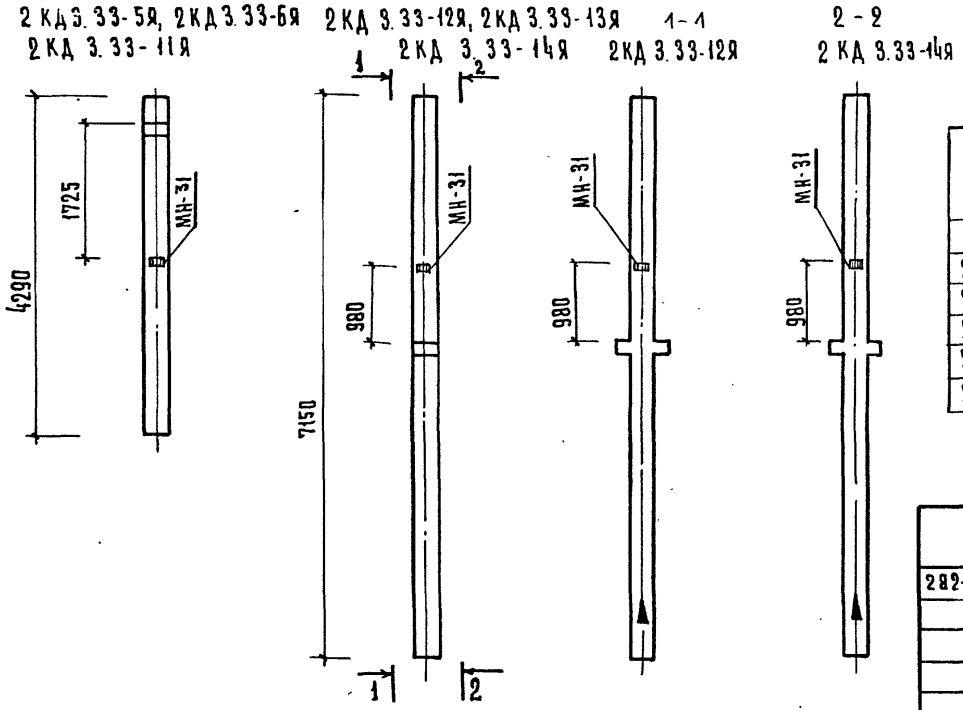

Выборка стали на дополнительные закладные детали

Марка элемента	Арм. сталь, кг.		Проф. сталь, кг		Всего
	ГОСТ 5781-75		ГОСТ 103-76		
	8 А Ш	ИТОГО	-100×6	ИТОГО	
2 КД 3.33-5Я	0.392		0.895		1.287
2 КД 3.33-6Я	0.392		0.895		1.287
2 КД 3.33-11Я	0.392		0.895		1.287
2 КД 3.33-12Я	0.784		1.79		2.574
2 КД 3.33-13Я	0.392		0.895		1.287
2 КД 3.33-14Я	0.784		1.79		2.574

Обозначение	Наименование
282-1-154-ИЖ1-06.00.00	2 КД 3.33-5Я
01	2 КД 3.33-6Я
02	2 КД 3.33-11Я
03	2 КД 3.33-12Я
04	2 КД 3.33-13Я
05	2 КД 3.33-14Я

Монтажный знак 1 нанести на грань колонны несмываемой краской

ГЛ. ИНЖ. М.	СТАНУЛЕВИЧ	Казарян	
ГАП	МОРДВИНЦЕВА	[illegible]	
ГИП	КАЗАРЯН	Казарян	
РУК. ГР. ИНЖ.	РОГАЧЕВА	[illegible]	
РАЗРАБ.	ПЕТРОВА	[illegible]	
ПРОВ.	РОГАЧЕВА	[illegible]	

ПРИВЯЗАН

ИНВ. №

282-1-154-ИЖ1-06.00.00СБ

КОЛОННА (2 КД 3.33-5Я...2 КД 3.33-21Я 2 КО 3.33-1... 2 КО 3.33-5Я, 3 КО 3.33-1, 3 КО 3.33-2)

СТАДИЯ	МАССА	МАСШТАБ
Р		

ЛИСТ 1 ЛИСТОВ 2

ЦНИИЭП торгово-бытовых зданий и туристских комплексов г. Москва

Типовой проект 282-1-154 Альбом III

СОГЛАСОВАНО:

ИНВ. № ПОДЛ. | ПОДПИСЬ И ДАТА | ВЗАМ. ИНВ. №

КОПИРОВАЛ ГАВРИЛИНА

ФОРМАТ 12

17867-03

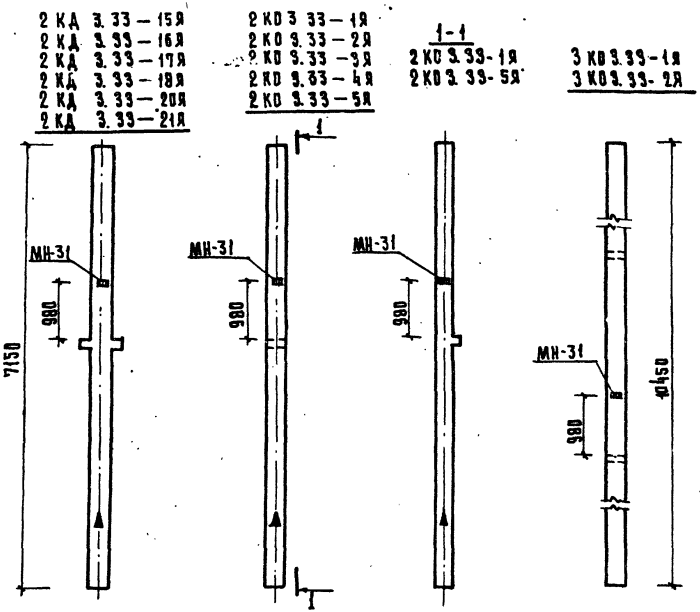

Обозначение	Наименование
-06	2 КД 3.33-15Я
-07	2 КД 3.33-16Я
-08	2 КД 3.33-17Я
-09	2 КД 3.33-18Я
-10	2 КД 3.33-20Я

Продолжение

Обозначение	Наименование
-11	2 КД 3.33-21Я
-12	2 КО 3.33-1Я
-13	2 КО 3.33-2Я
-14	2 КО 3.33-3Я
-15	2 КО 3.33-4Я
-16	2 КО 3.33-5Я
-17	3 КО 3.33-1Я
-18	3 КО 3.33-2Я

Выборка стали на дополнительные закладные детали, кг.

Марка элемента	Арм. сталь ГОСТ 5781-75		Проф. сталь ГОСТ 103-76		Всего
	Ст. 3	Итого	100×6	Итого	
2 КД 3.33 — 15Я	0.392		0.895		1.287
2 КД 3.33 — 16Я	0.392		0.895		1.287
2 КД 3.33 — 17Я	0.392		0.895		1.287
2 КД 3.33 — 18Я	0.392		0.895		1.287
2 КД 3.33 — 20Я	0.392		0.895		1.287
2 КД 3.33 — 21Я	0.392		0.895		1.287
2 КО 3.33 — 1Я	0.784		1.79		2.574
2 КО 3.33 — 2Я	0.392		0.895		1.287
2 КО 3.33 — 3Я	0.392		0.895		1.287
2 КО 3.33 — 4Я	0.392		0.895		1.287
2 КО 3.33 — 5Я	0.784		1.79		2.574
3 КО 3.33 — 1Я	0.392		0.895		1.287
3 КО 3.33 — 2Я	0.392		0.895		1.287

Типовой проект 282-1-154 Альбом III

Согласовано:

Инв. № подл. | Подпись и дата | Взам. инв. №

Привязан

Инв. №

282-1-154-ИЖ1-06.00.00СБ

Лист 2

17267-03

Формат 12

Копировал Гаврилина

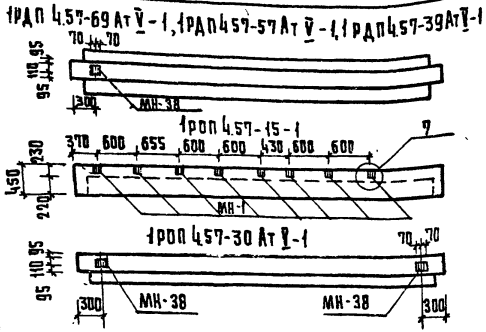

таблица 1

Формат	Зона	Поз.	Обозначение	Наименование	Кол. на испол. 282-1-154-ИЖ1-05.06.00	01	02	03	04				Примеч.
				Сборочные единицы									
			1.020-1. 3-1 4.0.0.0	Ригель 1РДП 4.57-69 Ат V	×								
			4.0.0.0	1РДП 4.57-57 Ат V		×							
			4.0.0.0	1РДП 4.57-39 Ат V			×						
			4.0.0.0	1РОП 4.57-30 Ат V				×					
			4.0.0.0	1РОП 4.57-15					×				
				Закладные детали:									
			1.020-1. 7-1 0.0.3.0	МН-1	—	—	—	—	8				
			3-7 0.0.9.0	МН-38	1	1	1	2	—				

таблица 2

Обозначение	Наименование
282.1-154-ИЖ1-07.00.00-	1РДП 4.57-69 Ат V-1
-01	1РДП 4.57-57 Ат V-1
-02	1РДП 4.57-39 Ат V-1
-03	1РОП 4.57-30 Ат V-1
-04	1РОП 4.57-15-1

таблица 3

Выборка стали на дополнительные закладные детали

Марка элемента	Армат. сталь, кг. ГОСТ 5781-75 10АШ	8АШ	Итого	Профильн. сталь, кг ГОСТ 103-76 -100×6	-110×8	-50×8	Всего
1РДП 4.57-69 Ат V-1	0.924				0.97		1.9
1РДП 4.57-57 Ат V-1	0.924				0.97		1.9
1РДП 4.57-39 Ат V-1	0.924				0.97		1.9
1РОП 4.57-30 Ат V-1	1.848				1.94		3.79
1РОП 4.57-15-1		0.24				0.31	1.55

Типовой проект 282-1-154 Альбом III

Согласовано:

Инв. № подл. | Подпись и дата | Взам. инв. №

Привязан

Инв. №

Гл. инж. м.	Станулевич	
ГАП	Мордвинцева	
ГИП	Казарян	
Рук. гр. инж.	Рогачева	
Разраб.	Петрова	
Пров.	Рогачева	

282-1-154-ИЖ1-07.00.00

Ригель 1РДП 4.57-69 Ат V-1, 1РДП 4.57-57 Ат V-1, 1РДП 4.57-39 Ат V-1, 1РОП 4.57-30 Ат V-1, 1РОП 4.57-15-1

Стадия	Масса	Масштаб
Р		

ЦНИИЭП г. Москва — Торгово-бытовых зданий и туристских комплексов

Копировал Гаврилина

Формат 12

17867-03

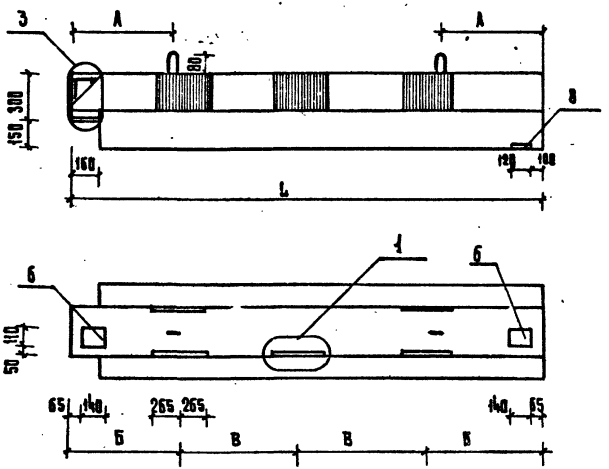

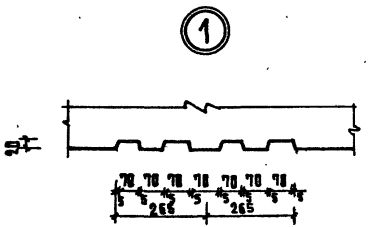

Формат	Зона	Поз.	Обозначение	Наименование	Кол. на исп.	01	Примеч.
				Документация			
			282-1-154-ИЖ1.08.00.00СБ л.2	Узлы			
				Детали			масса ед.кг
		1	ИЖ1-08.01.00	Каркас пространственный ИКП7	1		
		1	02.00	ИКП 16		1	
		2	ИЖ 1.08 03.00	Сетка ИС-1	1		
		3	ИЖ 1.08. 04.00	ИС-4	1		
		4	1.020-1.3-7.0.0.4.0	С-1	1		
		5	-01	С-2	1		
		8	1.020-1.3-7.0.0.090	Деталь закладная МН-26	1	1	3.5
		6	-10	МН-38	2	2	1.9
				ГОСТ 10884-71 отд. ст.			
Б.Ч		7	282-1-154-ИЖ1-08.00.00 л.2	⌀20 Ат V ℓ=5500	5		13.6
				Материалы			
				Бетон ГОСТ 7473-76			
				Марки 300		0.53	м³
				Марки 400	1.1		м³

Обозначение	Марка	Размеры, мм L	А	Б	В	Масса, ед. т	Примеч.
282-1-154-ИЖ1-06.00.00	3РД4.59-69 Ат V	5820	1200	1410	1500	2.75	
-01	3РД4.29-69	2820	600	660	—	1.32	

Типовой проект 282-1-154 Альбом III

Согласовано:

Инв. № подл. | Подпись и дата | Взам. инв. №

Привязан

Инв. №

Гл. инж. м.	Станулевич	
Гл. арх. пр.	Мордвинцева	
Гл. инж. пр.	Казарян	
Рук. гр. инж.	Рогачева	
Разраб.	Бежан	
Провер.	Рогачева	

282-1-154-ИЖ1-08.00.00

Ригель
(3РД 4.59-69 Ат V
3РД 4.29-69)

Стадия	Масса	Масштаб
Р	См. табл.	

Лист 1 | Листов 2

ЦНИИЭП г. Москва — Торгово-бытовых зданий и туристских комплексов

Копировал Гавриилина

Формат 12

17867-03

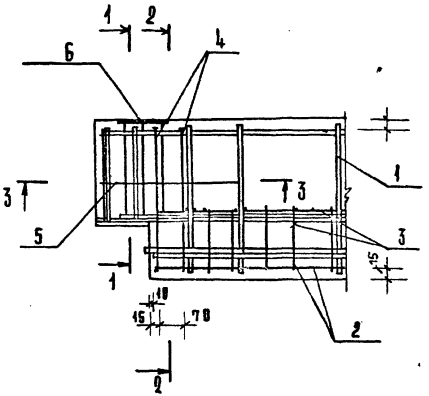

1 - 1

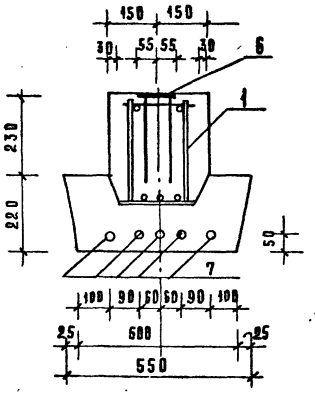

2 - 2

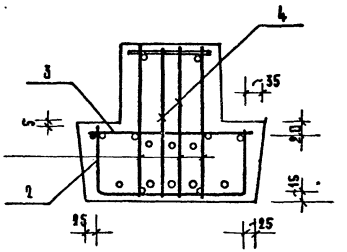

3 — 3

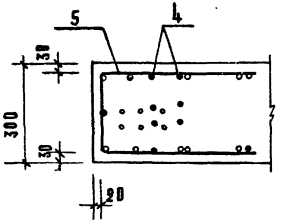

ВЫБОРКА СТАЛИ

Марка элемента	Арматурная сталь, кг									Профильная сталь, кг				Всего
	ГОСТ 5781-75					Итого	ГОСТ 10884-71	ТУ 14-1-5526-86	Итого	ГОСТ 103-76				
	8А III	10А III	12А III	16А III	22А III		ф20 Ат V	ф48 р I		110×8	120×8	160×8	Итого	
3Р Д4.59-69 АТУ	18,5	3,2	4,4	18,5	—	120,7	67,9	8,2	128,9	1,94	2,26	2,41	6,61	135,5
3Р Д4.29-69	1,2	15,6	—	—	16,0	37,2	—	3,0	96,2	1,94	2,26	2,41	6,61	46,8

Привязан

Инв. №

Инв. № подл. | Подпись и дата | Взам. инв. №

Согласовано:

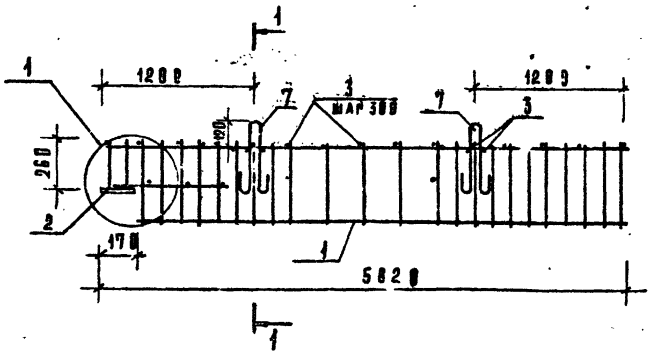

Формат	Зона	Поз.	Обозначение	Наименование	Кол.	Примеч.
				Детали		Масса ед. кг
		1	282-1-154-ИЖ1-08.01.01	Каркас ИКР-2	2	
		2	1.020-1.3-7.00.80	Деталь закладная МН-1	1	
				ГОСТ 5781-75		
БЧ		3		Ф8АШ L = 280	33	0,117
				ГОСТ 5.1459-72*		
		7	1.400-9 вып. 1	УП 1-7	2	

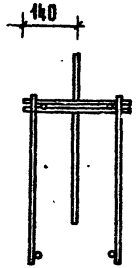

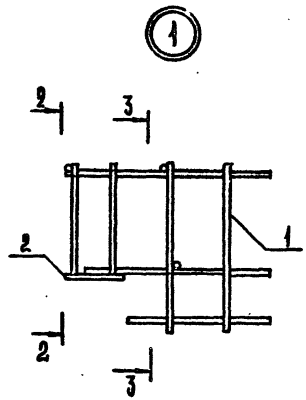

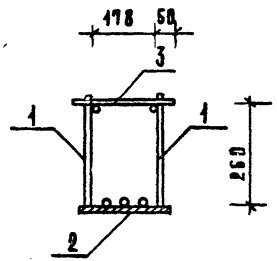

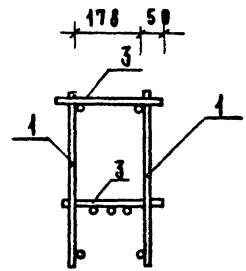

Типовой проект 282-1-154 Альбом III

Согласовано:

Инв. № подл. | Подпись и дата | Взам. инв. №

Привязан	Гл. инж. м.	Станулевич	
	Рип	Казарян	
	Рук. гр. инж.	Рогачева	
	Разраб.	Бежан	
Инв. №	Пров.	Рогачева	

282-1-154-ИЖ1-08.01.00

Каркас пространственный ИКП-7

Стадия	Масса	Масштаб
Р	39,81	

Лист 1 | Листов 1

ЦНИИЭП г. Москва — Торгово-бытовых зданий и туристских комплексов

17867-03

Копировала: Сусова

Формат 12

Типовой проект 282-1-154 Альбом III

СОГЛАСОВАНО:

Инв. № подл.	Подпись и дата	Взам. инв. №

Формат	Зона	Поз.	Обозначение	Наименование	Кол. на исполн. 282-1-154 И		Примеч.
					01		
				Документация			
			282-1-154-ИЖ1-08.01.01 СБ	Сборочный чертеж	X	X	
				Детали			Масса ед. кг
				ГОСТ 5781-75			
БЧ		1	282-1-154-ИЖ1-08.01.01	Ф16 А III, L=5800	1	—	9,25
БЧ		1	-01	Ф10 А III, L=2800	—	1	1,73
БЧ		2	-02	Ф22 А III, L=2640	—	1	8,0
БЧ		2	-03	Ф8 А III, L=5640	1	—	2,23
БЧ		3	-04	Ф8 А III, L=430	28	28	0,17

282-1-154 - ИЖ1-08 01.01

Гл. инж. м.	Станулевич	
Гап	Мордвинцева	
Гип	Казарян	
Рук. гр. ин.	Рогачева	
Разраб.	Бежан	
Пров.	Рогачева	

Привязан

Инв. №

Каркас ИКР-2, ИКР-5

Стадия	Лист	Листов
Р.	1	1

ЦНИИЭП торгово-бытовых зданий и туристских комплексов г. Москва

Типовой проект 282-1-154 Альбом III

СОГЛАСОВАНО

Инв. № подл.	Подпись и дата	Взам. инв. №

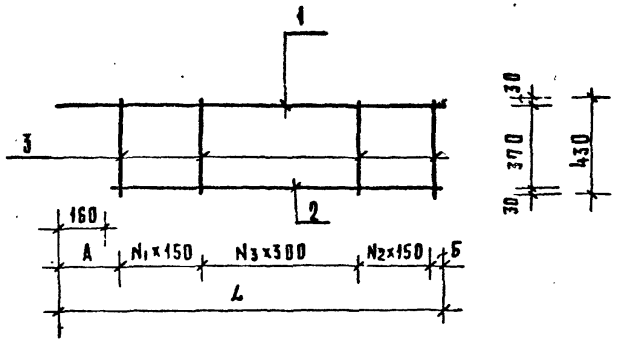

Обозначение	Марка	Размеры, мм						Масса, ед. кг.
		L	А	Б	N1	N2	N3	
282-1-154 ИЖ1-08.01.01	ИКР-2	5800	220	30	8	9	10	16,25
-01	ИКР-5	2800	220	30	4	5	4	13,37

Привязан

Инв. №

282-1-154 - ИЖ1-08.01.01 СБ

Гл. инж. м.	Станулевич	
Гап	Мордвинцева	
Гип	Казарян	
Рук. гр. ин.	Рогачева	
Разраб.	Бежан	
Пров.	Рогачева	

Каркас ИКР-2, ИКР-5

Стадия	Масса	Масштаб
Р.	См. табл.	
Лист 1	Листов 1	

ЦНИИЭП г. Москва торгово-бытовых зданий и туристских комплексов

17867-03

Копировала: Сусова

Формат 12

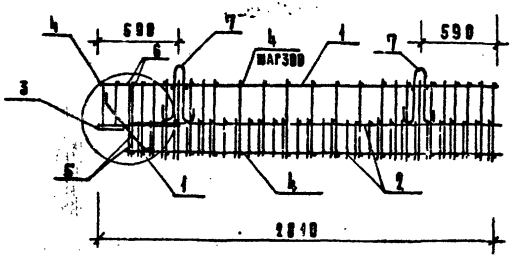

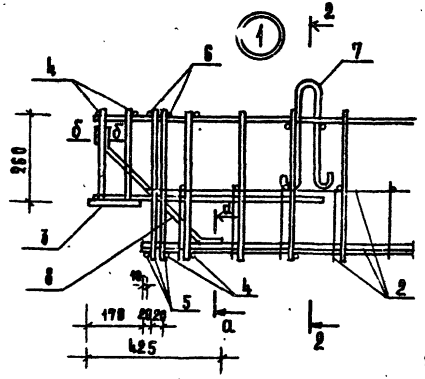

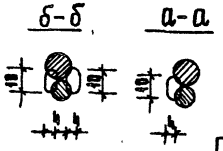

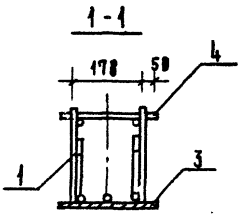

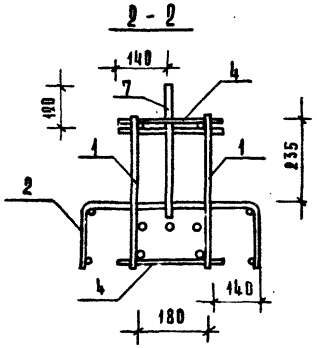

Формат	Зона	Поз.	Обозначение	Наименование	Кол.	Примеч.
				Детали		Масса ед. кг
12		1	282-1-154-ИЖ1-08.01.01-01	Каркас ИКР-5	2	13,37
12		2	ИЖ1-08.02.01	Сетка ИС-10	2	1,52
		3	ИЖ1-08.02.02	Деталь закладная ИМИ-17	1	5,9
		1		ГОСТ 5781-75		
54		4		ф10 АIII L=280	29	0,173
54		5		ф14 АIII L=430	2	0,52
54		6		ф14 АIII L=280	1	0,34
54		7	1.400-9 вып.1	ГОСТ 5,1459-79* УП1-3	2	
12		8	1.020-1.3-7.0.0.0.1-02	Стержень гнутый	2	0,701

Привязан		Гл. инж. м.	Станулевич		
		ГИП	Казарян		
		Рук. гр. инж.	Рорачева		
		Разраб.	Бежан		
		Пров.	Рорачева		
Инв. №					

282-1-154-ИЖ1-08.02.00

Каркас пространственный ИКП-16

Стадия	Масса	Масштаб
Р	40,89	

Лист 1 Листов 1

ЦНИИЭП г. Москва — Торгово-бытовых зданий и туристских комплексов

17867-03

Копировала: Сусова

Формат 12

Типовой проект 281-1-154 Альбом III

Согласовано:

Инв. № подл. | Подпись и дата | Взам. инв. №

Типовой проект 282-1-154 Альбом III

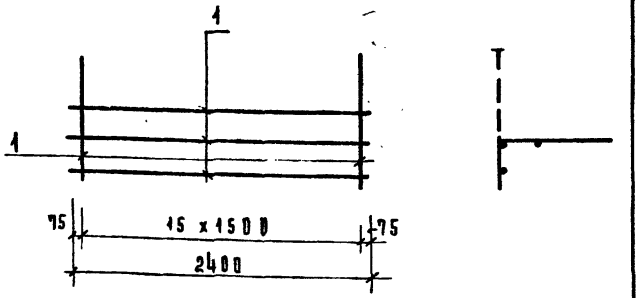

Формат	Зона	Поз.	Обозначение	Наименование	Кол.	Примеч.
				Детали		Масса ед. кг
				ТУ 14-4-659-75		
Б4		1	282-1-154-ИЖ1-08.02.02	ф4 ВрI L = 500	16	0,05
Б4		1	-01	ф4 ВрI L = 2400	3	0,24

Привязан

Инв. №

282-1-154-ИЖ1-08.02.01

Гл. инж. м.	Станулевич	
ГАП	Мордвинцева	
ГИП	Казарян	
Рук. гр. ин.	Рогачева	
Разраб.	Бежан	
Пров.	Рогачева	

Сетка ИС-10

Стадия	Масса	Масштаб
Р	1,52	

Лист 1 | Листов 1

ЦНИИЭП г. Москва — торгово-бытовых зданий и туристских комплексов

Согласовано:

Инв. № подл. | Подпись и дата | Взам. инв. №

Копировала: Сусова

Формат 12

Типовой проект 282-1-154 Альбом III

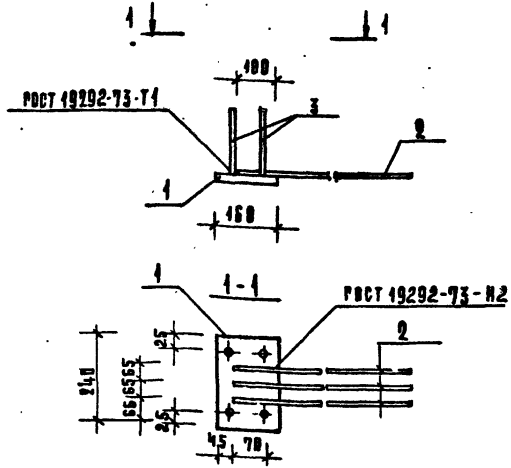

Формат	Зона	Поз.	Обозначение	Наименование	Кол.	Примеч.
				Детали		Масса ед. кг
Б4		1	282-1-154-ИЖ1-08.02.03.01	Полоса — 8 x 160 ГОСТ 103-76 / СТ3 КП2 ГОСТ 535-79 L=240	1	2,41
Б4		2	-02	ГОСТ 5781-75 ф14 АIII, l=760	3	0,918
Б4		3	-03	ф8 АIII l=180	4	0,04

Привязан

Инв. №

282-1-154-ИЖ1-08.02.02

Гл. инж. м.	Станулевич	
ГАП	Мордвинцева	
ГИП	Казарян	
Рук. гр. ин.	Рогачева	
Разраб.	Бежан	
Пров.	Рогачева	

Деталь закладная ИМН-17

Стадия	Масса	Масштаб
Р	4,3	

Лист 1 | Листов 1

ЦНИИЭП г. Москва — торгово-бытовых зданий и туристских комплексов

Согласовано:

Инв. № подл. | Подпись и дата | Взам. инв. №

17867-03

Копировала: Сусова

Формат 12

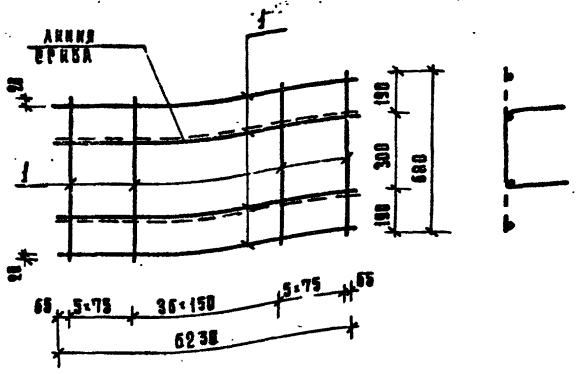

Формат	Зона	Поз.	Обозначение	Наименование	Кол.	Примеч.
				Детали		Масса ед., кг.
				ТУ 14-4-659-75	47	0.07
				ф4 Вр I L=680	47	0.07
				ф4 Вр I L=6230	4	0.62
Б.Ч.	1		282-1-154 ИЖ 1.08.03.00			
Б.Ч.	1		-01			

Привязан

Инв. №

Гл.инж.м	Станулевич		
ГАП	Моравичева		
ГИП	Казарян		
Рук.гр.	Рогачева		
Разраб.	Сежан		
Провер.	Рогачева		

282-1-154-ИЖ1-08.03.00

Сетка С-1

Стадия	Масса	Масштаб
Р	5.77	
Лист 1	Листов 1	

ЦНИИЭП торгово-бытовых зданий и туристских комплексов г. Москва

Копировал Гаврилина

Формат II

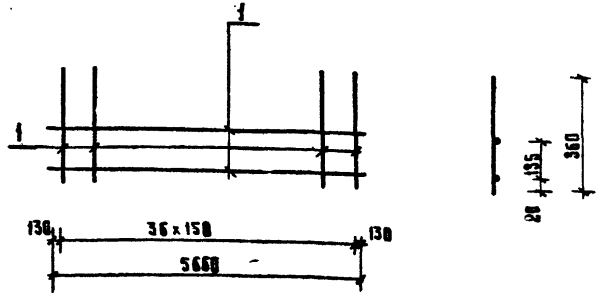

Формат	Зона	Поз.	Обозначение	Наименование	Кол.	Примеч.
				Детали		Масса ед., кг.
				ТУ 14-4-659-75		
Б.Ч.	1		282-1-154-ИЖ1-08.04.00	ф4 Вр I L=360	37	0.036
Б.Ч.	1		-01	ф4 Вр I L=5560	2	0.56

Привязан

Инв. №

Гл.инж.м	Станулевич		
ГАП	Моравичева		
ГИП	Казарян		
Рук.гр.	Рогачева		

282-1-154-ИЖ1-08.04.00

Сетка С-4

Стадия	Масса	Масштаб
Р	2.45	
Лист 1	Листов 1	

ЦНИИЭП торгово-бытовых зданий и туристских комплексов г. Москва

Копировал Гаврилина

Формат II

17357-03

Типовой проект 282-1-154 Альбом III

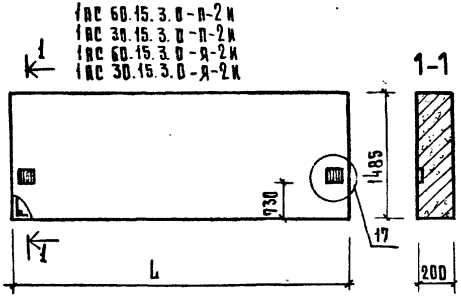

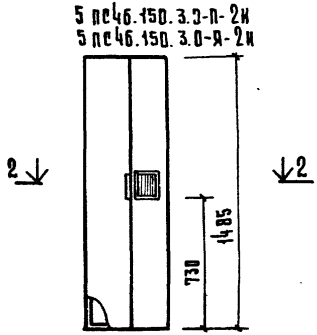

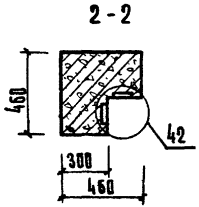

ТАБЛИЦА 1

Формат	Зона	Поз.	Обозначение	Наименование	Кол. на исп. 282-1-154-ИЖ1-09.00.00	01	02	03	04	05	Примечание
				Документация							
			1.020-1.5-21.000 СБ	Сборочный чертеж	X	X	X	X			
			1.020-1.5-6.0000 УО	Узлы	X	X	X	X	X	X	
			1.020-1.5-2.1.0.0.0 ВМС	Ведомость материалов и выборка стали	X	X	X	X			
			1.020-1.5-2 00.00 ПЗ	Пояснительная записка	X	X	X	X	X	X	
			1.020-1.5-2.6000 СБ	Сборочный чертеж					X	X	
			1.020-1.5-2 6.0.0.0 ВМС	Ведомость материалов и выборка стали					X	X	

Обозначение	Марка	L	Масса ед., кг
282-1-154 ИЖ 1-09.00.00-	1ПС 60 15.3.0-П-2И	5980	2800
-01	1ПС 30.15.3.0П-2И	2980	1400
-02	1ПС 60.15.3.0Я-2И	5980	2300
-03	1ПС 30.15.3.0Я-2И	2980	1100
-04	5ПС46.150.3.0-П-2И	-	300
-05	5ПС46.150-3.0-Я2И	-	200

Гл. инж. М	Станулевич		
Гип	Казарян		
Рук. гр.	Рогачева		
Ст. инж.	Крючкова		
Разраб.	Михалина		
Проверил	Казарян		

Привязан

Инв. №

282-1-154-ИЖ1-09.00.00

Стеновая панель
1ПС 60.15.30-П-2И
1ПС 30.15.3.0-П-2И
1ПС 60.15.3.0-Я-2И
1ПС 30.15.3.0-Я-2И
5ПС 46.150.30-П-2И
5ПС 46.150.30-П-2И

Стадия	Масса	Масштаб
Р	см. табл.	

Лист | Листов

ЦНИИЭП Торгово-бытовых зданий и туристских комплексов
г. Москва

Копировал Гаврилина

Формат 12

17867-03

Согласовано:

Инв. № подл. | Подпись и дата | Взам. инв. №

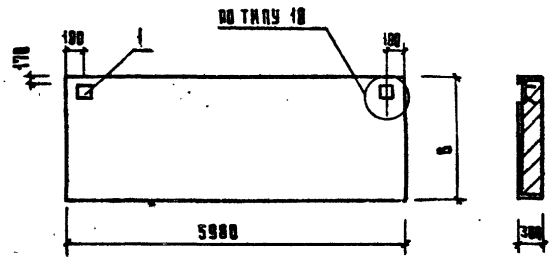

Таблица 1

Формат	Зона	Поз.	Обозначение	Наименование	К-во на исполнение 282-1-154 ИЖ 1.0.00				Примечание
						01			
				Документация					
			1.020-1.5-4.1.0.00 СБ 057	Сборочный чертеж	X				
			1.020-1.5-6.0.0.0.0 УВ	Узлы	X	X			
			1.020-1.5-4.1.0.0.0 ВМС	Ведомость материалов и стали	X				
			1.020-1.5-4.0.0.0.0 ПЗ	Пояснительная записка	X				
				Сборочные единицы и детали					
		1	1.020-1.5.7.0.0.7.0-01	Изделие закл. МН 12.25	2	2			
			1.020.1.5-2.1.0.0.0 СБ	Сборочный чертеж		X			
			1.020.1.5-2.1.0.0.0.281 ВМС	Ведомость материалов и стали		X			
			1.020.1.5-2.0.0.0.0 ПЗ	Пояснительная записка		X			

Таблица 2

Выборка стали на дополнительные закладные детали

Марка элемента	Арматурная сталь кг. ГОСТ 5.1459-72*			Проф. ст. кг. ГОСТ 103-76		Всего
	10 АШ	12 АШ	Итого	180 ч 12	Итого	
1 ПСН 6021 ЗОП-1И	2.40	8.744	3.144	8.48	8.48	11.624
1 ПС 60.9.3.0-Я 2И						

Таблица 3

Обозначение	Марка	В	Масса
282-1-154 ИЖ 1-10.00.00	1 ПСН 60.21.3.0П-1И	1895	2400
-01	1 ПС 60.9.3.0-Я-2И	885	1300

Согласовано:

Инв. № подл. | Подпись и дата | Взам. инв. №

Привязан

Инв. №

Гл. инж. м.	Станулевич	
Г.И.П.	Казарян	
Рук. гр.	Рогачева	
Ст. инж.	Крючкова	
Разраб.	Михалина	
Провер.	Казарян	

Копировал Гавриилина

282-1-154 ИЖ 1-10.00.00

Стеновая панель (1 ПСН 60.21.3.0П-1И, 1 ПС 60.9.3.0-Я-2И)

Стадия	Масса	Масштаб
Р	см. табл.	

Лист | Листов

ЦНИИЭП торгово-бытовых зданий и туристских комплексов г. Москва

Формат 12

17867-03

5пси 46.210.3.0-п-2и
5пси 46.210.3.0-я-2и

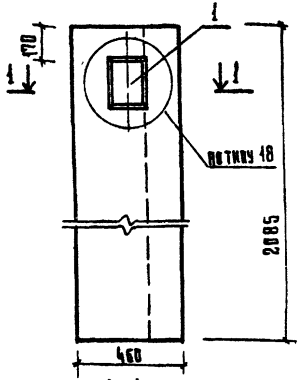

1-1

5пси 46.210.3.0-п-3и
5пси 46.210.3.0-я-3и

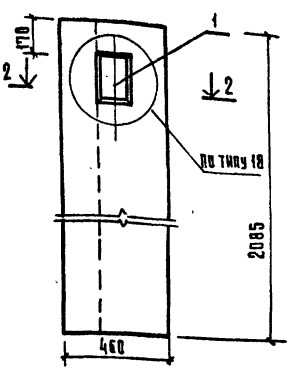

2-2



ПЛАНКА 2

Выборка стали на дополнительные закладные детали

Марка элемента	Арматурная сталь кг ГОСТ 1459-72*			Проф. сталь кг ГОСТ 103-76		Всего
	14АIII	12АIII	итого	-180х х12	итого	
5пси 46.210.3.0-п2и						
5пси 46.210.3.0-п3и	2.40	0.744	3.144	8.48	8.48	11.624
5пси 46.210.3.0-я2и						
5пси 46.210.3.0-я3и	2.40	0.744	3.144	8.48	8.48	11.624

ТАБЛИЦА 1

Формат	Зона	Поз.	Обозначение	Наименование	К-во на исполнение 282-1-154 ИМ-1-05.86				Примечание
						01	02	03	
				Документация					
			1.020-1.5-42.000 СБ 101	Сборочный чертеж	X	X	X	X	
			1.020-1.5-6. 0.0.0.0 УО	Опалубочные узлы	X	X	X	X	
			1.020-1.5-4.2. 0.0.0 ВМС	Ведомость материалов и деталей	X	X	X	X	
			1.020-1.5-4. 0.0.0.0 ПЗ	Пояснительная записка	X	X	X	X	
				Сборочные единицы и детали					
		1	1.020-1.5.7. 80.70-	Изделие закл. МН 12.25	2	2	2	2	

ТАБЛИЦА 3

Обозначение	Марка	Масса, ед., кг.
282-1-154 ИЖ 1- 11. 00.00	5пси 46.210.3.0-п 2и	400
-01	5пси 46.210.3.0-п 3и	400
-02	5пси 46.210.3.0-я 2и	300
-03	5пси 46.210.3.0-я 3и	300

Гл. инж. м.	Станулевич		
Гип	Казарян		
Рук. группы	Рогачева		
Ст. инж.	Крючкова		
Разраб.	Михалина		
Провер.	Казарян		

Привязан

Инв. №

282-1-154 ИЖ 1- 11.00.00

Стеновая панель
5пси 46.210.3.0-п 2и,
5пси 46.210.3.0-п 3и,
5пси 46.210.3.0-я 2и,
5пси 46.210.3.0-я 3и.

Стадия	Масса	Масштаб
Р	см. табл.	
Лист	Листов	

ЦНИИЭП торгово-бытовых зданий и туристских комплексов г. Москва

Копировал Гаврилова

Формат А2

17867-03

Согласовано:

Инв. № подл. | Подпись и дата | Взам. инв. №

Типовой проект 282-1-154 Альбом III

Согласовано:

Инв. № подл. | Подпись и дата | Взам. инв. №

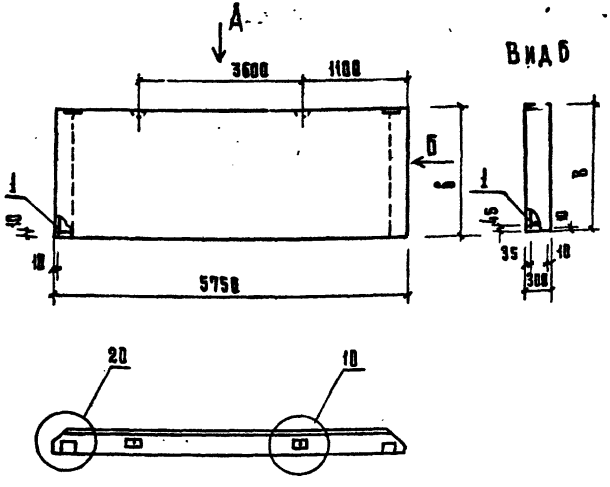

Таблица 1

Формат	Зона	Поз.	Обозначение	Наименование	К-во на изделие 282-1-154 ИЖ 12.00.00	01	02	03	Примечание
				Документация					
			1.020-1.5-6 ВО.ОО УО	Узлы	X	X	X	X	
				Детали					
		1	282-1-154 ИЖ 1-12.01.00	Каркас простран. КП-10и	1	—	—	1	
			ИЖ 1-12.01.00	КП-11и	—	1	1	—	
			1.020.1-5-2 ОВ.ОО ПЗ	Пояснительная записка	X	X	X	X	
				Материалы					
				Бетон легк. М50	0.868	2.284	—	—	
				Раствор цем. М100	0.054	0.162	—	—	
				Раствор цем. М50 м³	0.058	0.138	—	—	
				Бетон ячеистый М25 м³	—	—	2.94	0.982	

Выборка стали

Таблица 3

Марка элемента	Арматурная сталь ГОСТ 5781-75 6А I	8А III	10А III	12А III	Итого	Прок. сталь, кг ГОСТ 103-76 4 В I	5 В I	Итого	-150×6	Итого	Всего
2пс58.6.3.0-п-2и	0.115	13.558	—	0.888	14.561	2.027	3.561	5.588	2.12	2.12	22.270
2пс58.15.3.0-п-2и	0.695	27.158	—	2.81	30.663	3.575	5.584	9.16	2.12	2.12	41.94
2пс58.15.3.0-я-2и	0.695	27.158	—	2.81	30.663	3.575	5.584	9.16	2.12	2.12	41.94
2пс58-6.3.0-я-2и	0.115	13.558	—	0.888	14.561	2.027	3.561	5.588	2.12	2.12	22.270

Таблица 2

Обозначение	Марка	В	Масса ед., кг
282-1-154 ИЖ-1-12.00.00	2пс58.6.3.0-п-2и	585	1.000
-01	2пс58.15.3.0-п-2и	1485	2100
-02	2пс58.15.3.0-я-2и	1485	2100
-03	2пс58.6.3.0-я-2и	685	800

Привязан

Инв. №

ГА. ИНЖ. М.	Станчулевич	
ГА. ИНЖ. ОР.	Казарян	
Рук. группы	Рогачева	
Ст. инж.	Крючкова	
Разраб.	Михалина	
Провер.	Казарян	

282-1-154 ИЖ1-12.00.00

Стеновая панель (2пс58.6.3.0-п-2и, 2пс58.15.3.0-п-2и, 2пс58.15.3.0-я-2и, 2пс58.6.3.0-я-2и)

Стадия	Масса	Масштаб
Р	см. табл.	
Лист 1	Листов	

ЦНИИЭП торгово-бытовых зданий и туристских комплексов г. Москва

Копировал Гаврилина

Формат 12

17867-03

Типовой проект 282-1-154 Альбом III

СОГЛАСОВАНО

Инв.№ подл. | Подпись и дата | Взам. инв.№

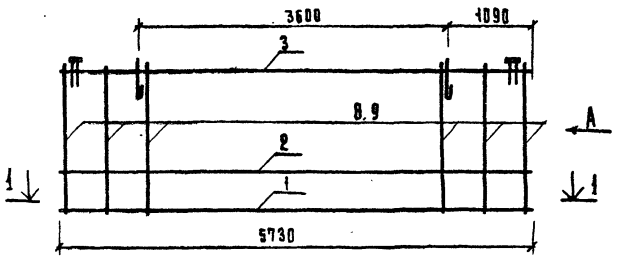

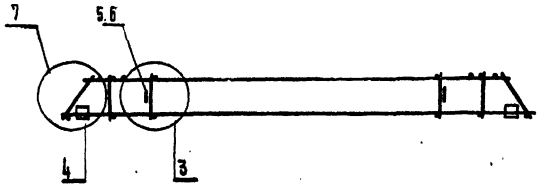

1 - 1

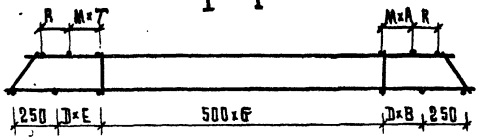

ВИД А

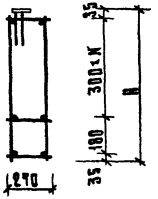

Формат	Зона	Поз.	Обозначение	Наименование	Кол. на изд.		Примеч.
						01	
				Документация			
			1.020-1.5-6.0.0.0 УА	Узлы	X	X	
				Детали			Масса 1 ед., кг.
		1	282-1-154-ИЖ1-12.01.01	Плоский каркас КР2и	1	1	5.22
		2	-01	КР3и	1	4	4.72
		3	-02	КР4и	1	1	4.72
		4	1.020-1.5-70.0.5.0-04	Изделие закл. МН4	2	2	1.63
		5	1.020-1.5-7.0.0.4.0-12	Петля строповочная СП1	2	—	
		6	1.020-1.5-1.0.0.4.0-13	Петля строповочная СП2	—	2	
Б.Ч.		8	282-1-154-ИЖ1-12.01.00	ф5 В1 L=550	40	—	0.085
Б.Ч.		9	ИЖ1-12.01.00	ф6 В1 L=1450	—	24	0.223
Б.Ч.		10	ИЖ1-12.01.00	ф12 AIII L=260	2	2	0.231

Обозначение	Марка	Размеры мм										Масса	Примеч.
		R	M	T	B	D	E	A	G	H	N		
282-1-154-ИЖ1-12.01.00	КП-11и	250	200	5	7	200	6	6	5	550	1	22.27	
-01	КП 10	—	350	1	1	300	1	1	9	1450	4	41.94	

Гл.инж.м.	Станчулевич	
ГИП	Казарди	
Рук.группы	Рогачева	
Ст.инж.	Крючкова	
Разраб.	Михалина	
Провер.	Казарди	

Привязан

Инв. №

282-1-154-ИЖ1-12.01.00

Пространственный каркас КП-10И, КП-11и

Стадия	Масса	Масштаб
Р	см. табл.	
Лист	Листов	

ЦНИИЭП жилища, культурно-бытовых зданий и спортивных комплексов г. Москва

Копировал Гаврилина

Формат 12

17867-03

Типовой проект 281-1-154 Альбом III

Обозначение	Наименование	Кол. на исполнение 282-1-154-ИЖ1-10.01.01									Примеч.
			01	02							
	Документация										
282-1-154-ИЖ1-12.01.01 СБ	Сборочный чертеж	×	×	×							
	ГОСТ 5781-75										Масса ед. кг.
Б.4 1 ИЖ1-12.01.01	Ф8АIII ℓ=5270	1	1	1							2.08
Б.4 2 -01	Ф8АIII ℓ=5730	1	1	1							2.261
	ГОСТ 6727-53*										
Б.4 3 -02	Ф4ВI ℓ=270	33	16	16							0.027
Б.4 4 -03	Ф4ВI ℓ=370	2	2	2							0.036

282-1-154-ИЖ1-12.01.01

Каркас (кр2и, кр3и, кр4и)

Стадия	Лист	Листов
Р	2	2

ЦНИИЭП г. Москва — Торгово-бытовых зданий и туристских комплексов

Гл. инж.	Станулевич	
Гл. АП	Мордвинцева	
Гл. ГИП	Казарян	
Рук. гр. инж.	Рогачева	
Разраб.	Михалина	

Привязан

Инв. №

Согласовано:

Инв. № подл. | Подпись и дата | Взам. инв. №

Типовой проект 282-1-154 Альбом III

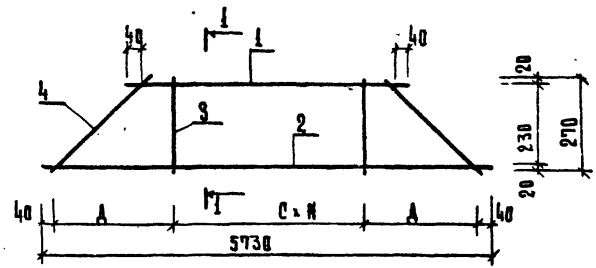

1-1 для кр2и, кр3и

1-1 для кр4и

Обозначение	Марка	Размеры Д	С	Н	Масса кг.
282-1-154ИЖ1-12.01.01	Кр2и	425	150	32	5.22
-01	Кр3и	575	300	15	4.72
-02	Кр4и	575	300	15	4.72

Привязан

Инв. №

282-1-154-ИЖ1-12.01.01 СБ.

Гл. инж. м.	Станулевич	
ГАП	Мордвинцева	
ГИП	Казарян	
Рук. гр. инж.	Рогачева	
Разраб.	Михалина	
Провер.	Казарян	

Каркас (кр2и, кр3и, кр4и)

Стадия	Масса	Масштаб
Р	См. табл.	
Лист	Листов	

ЦНИИЭП г. Москва — Торгово-бытовых зданий и туристских комплексов

Копировал Гаврилина

Формат 11

17867-03

Типовой проект 282-1-154 Альбом III

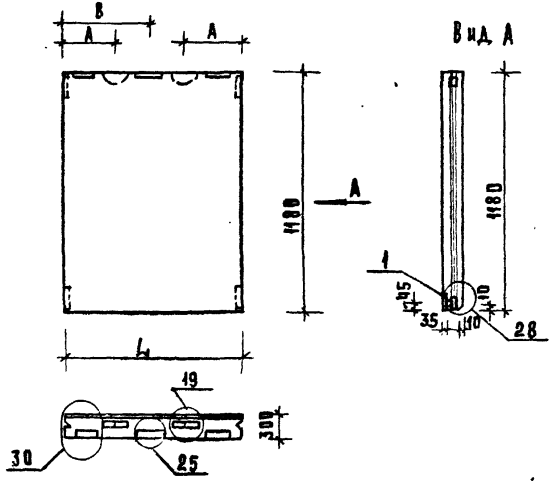

Формат	Зона	Поз	Обозначение	Наименование	Кол. на исп. 262-22-18 ИЖ1-11.00.00	01	02	03				Примеч
				Документация:								
				Сборочный чертеж	X	X	X	X				
			1.020-1.5-6 0.0.0.0 УО	Узлы опалубочные	X	X	X	X				
			1.020-1.5-2 0.0.0.0 ПЗ	Пояснительная записка	X	X	X	X				
				Сборочные единицы:								
		1	262-22-18 ИЖ1-13.01.00	Каркас КП120.30-1и	1	—	1	—				
		1	-01	Каркас КП112.30-1и	—	1	—	1				
				Материалы:								
				Бетон легк. М50, м³	0,27	0,09	—	—				
				Раствор цем. М100, м³	0,21	0,007	—	—				
				Раствор цем. М50, м³	0,015	0,005	—	—				
				Бетон ячеист. М25, м³	—	—	0,495	0,102				

Расход стали

Марка элемента	Арматурная сталь, кг												Профильная сталь, кг						Всего
	ГОСТ 5781-75									ГОСТ 6727-53			ГОСТ 103-76			ГОСТ 8509-72			
	12АIII	10АIII	8АIII	6АIII	Итого	10АI	8АI	6АI	Итого	5ВI	4ВI	Итого	-70×6	-120×6	Итого	L45×4		Итого	
4ПС9. 12.3.0-П-1и	1,742	0,774	1,576	0,816	4,908	1,60	—	0,232	1,832	2,776	0,432	3,208	—	1,70	1,70	1,44		1,44	13,088
4ПС3. 12.3.0-П-1и	0,693	0,387	0,284	0,816	2,18	0,80	0,584	0,232	1,616	1,12	0,21	1,32	0,73	—	0,73	1,44		1,44	7,286
4ПС9. 12.3.0-Я-1и	1,742	0,774	1,576	0,816	4,908	1,60	—	0,232	1,832	2,776	0,432	3,208	—	1,70	1,70	1,44		1,44	13,088
4ПС3. 12.3.0-Я-1и	0,693	0,387	0,284	0,816	2,18	0,80	0,584	0,232	1,616	1,12	0,21	1,32	0,76	—	0,76	1,44		1,44	7,286

Обозначение	Наименование
282-1-154-ИЖ1-13.00.00	4ПС9. 12.3.0-П-1и
-01	4ПС3. 12.3.0-П-1и
-02	4ПС9. 12.3.0-Я-1и
-03	4ПС3. 12.3.0-Я-1и

Привязан

Инв. №

Гл. инж. М	Станулевич	
Рап	Мордвинцева	
Рип	Казарян	
Рук. гр. и.	Рогачева	
Ст. инж.	Крючкова	
Разраб	Чернякова	
Проверил	Крючкова	

282-1-154-ИЖ1-13.00.00

Стеновая панель (4ПС9. 12.3.0-П-1и, 4ПС3. 12.3.0-П-1и, 4ПС9. 12.3.0-Я-1и, 4ПС3. 12.3.0-Я-1и)

Стадия	Масса	Масштаб
Р		

Лист | Листов

ЦНИИЭП г. Москва — Торгово-бытовых зданий и туристских комплексов

17867-03

Согласовано:

Инв. № подл. | Подпись и дата | Взам. инв. №

Копировал Сусова

Формат 12

Инв. № подл. | Подпись и дата | Взам. инв. №

Согласовано:

Формат	Зона	Поз.	Обозначение	Наименование	Кол. на изд. 282-1-154-НЖ1-13.01.00- 01	Примеч.
				Документация:		
			282-1-154-НЖ1-13.01.00СБ	Сборочный чертеж	×	×
			1.020-1.5-6.0.0.0 УА	Узлы арматурные	×	×
			1.020-1.5-3.0.0.0 ПЗ	Пояснительная записка	×	×
				Сборочные единицы		Масса ед., кг
		1	1.020-1.5-7.00.1.0-121	Каркас пл. КР 77.30	4	2	0.5
		2	5-7 0.0.4.0-01	Изделие закл. МН 1.30	2	–	1.64
		3	5-7 0.0.6.0-01	Изделие закл. МН 6.30	–	1	1.6
		4	5-7 0.0.7.0	Изделие закл. МН 7	4	4	0.5
		5	5-7 0.0.4.0-16	Петля строповочная СП5	2	1	1.19
				Детали:			Масса ед., кг
Б.Ч		6	282-1-154 НЖ1-13.01.00СБ	гост 6727-53* ф5В1 l=260	8	–	0.340
Б.Ч		6	НЖ1-13.01.00СБ	ф5В1 l=260	–	8	0.103
Б.Ч		7	НЖ1-13.01.00СБ	гост 5781-75 ф12АIII l=260	2	3	0.231
Б.Ч		8	НЖ1-13.01.00СБ	ф12АIII l=360	2	–	0.320
Б.Ч		9	НЖ1-13.01.00СБ	ф6АI l=260	4	4	0.058

Гл.инж.пр.	Ставцевич		
ГАП			
Нач.сект.	Казаран		
Рук.гр.ж.	Корнеева		
Исполн.	Крючкова		

282-1-154-НЖ1-13.01.00

Каркас пространственный КП...

Стадия	Лист	Листов
Р	1	1

ЦНИИЭП г. Москва — Подготовлен к базовой типовой проектной документации

Привязан

Инв. №

Типовой проект 282-1-154 Альбом III

Инв. № подл. | Подпись и дата | Взам. инв. №

Согласовано:

Обозначение	Марка	A	B	y	z	L	P	K	Масса ед. кг
282-1-154 НЖ1-13.01.00-01	КП 112.30-1н	130	130	–	19	1260	160	1	7.54
	КП 120.30-1н	340	–	16	–	860	260	3	13.710

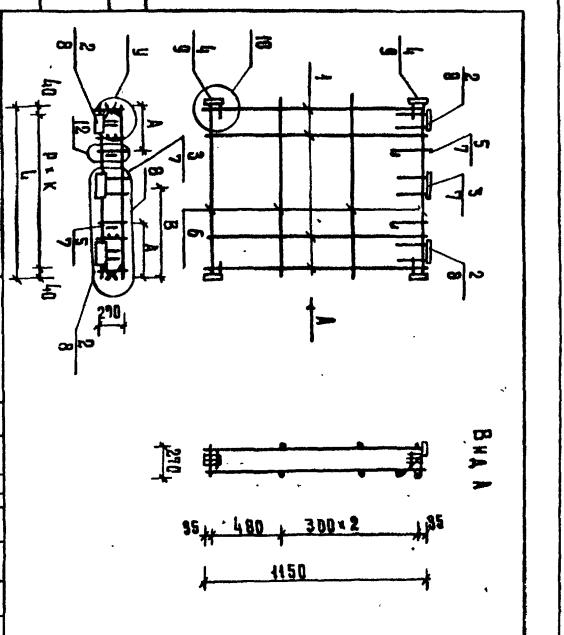

Гл.инж.пр. Ставцевич
ГАП
Нач.сект. Казаран
Рук.гр.ж. Моравицкий
Гип Гаранева
Ст.инж. Ковскова
Разраб. Черникова
Провер. Крючкова

282-1-154-НЖ1-13.01.00СБ

Каркас пространственный КП...

Стадия	Масса	Масштаб
Р		
	Лист 1	Листов 1
	см. Табл.	

ЦНИИЭП г. Москва — Подготовлен к базовой типовой проектной документации

Привязан

Инв. №

Копировал Гаврилина

Формат А1 17867-03

Типовой проект 282-1-154 Альбом III

Согласовано:

Инв. № подл. | Подпись и дата | Взам. инв. №

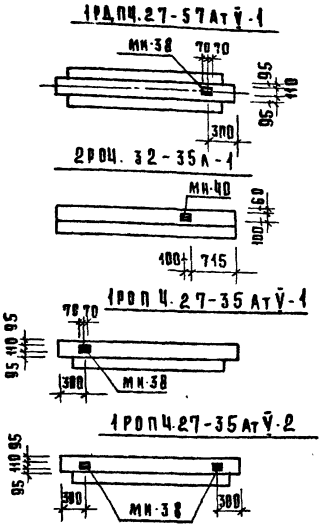

ТАБЛИЦА 1

Обозначение			Наименование	Кол. на исполн. 282-1-154-ИМ1-14.00.00	01	02	03					
			Сборочные единицы									
1020-1.3-1	1.0.0.0		1РДПЧ.27-57АтУ-	X								
	2.0.0.0		1РОПЧ.27-35АтУ-		X							
	2.0.0.0		1РОЧ.27-35АтУ-			X						
3-5	2.0.0.0		2РОЧ.32-35Л-1				X					
3-7	0.0.9.0		Закладные детали: МН-38	1	1	2						
	0.0.9.0		МН-40				1					

ТАБЛИЦА 3

Выборка стали на дополнительные закладные детали

Марка элемента	Армат. сталь ГОСТ 5781-75			Профильн. сталь ГОСТ 103-76			Всего
	10А III	8А III	Итого	-100х6	-110х8	-50х8	
1РДПЧ.27-57АтУ-1	0,924				0,97		1,9
2РОЧ.32-35Л-1		0,316		0,47			0,79
1РОПЧ.27-35АтУ-1	0,924				0,97		1,9
1РОПЧ.27-35АтУ-2		0,632		0,94			1,58

ТАБЛИЦА 2

Обозначение	Марка
282-1-154 ИМ1-14.00.00	1РДПЧ.27-57АтУ-1
-01	1РОПЧ.27-35АтУ-1
-02	1РОПЧ.27-35АтУ-2
-03	2РОЧ.32-35Л-1

Привязан

Инв. №

ГА инж-м	Станулевич	
ГАП	Мордвинцева	
РКП	Казарян	
Рук. гр. ин.	Рогачева	
Разраб.	Петрова	
Провер.	Рогачева	

282-1-154-ИМ1-14.00.00

Ригель /1РДПЧ.27-57АтУ-1; 2РОЧ.32-35Л-1; 1РОПЧ.27-35АтУ-1; 1РОПЧ.27-35АтУ-2/

Стадия	Масса	Масштаб
Р		

Лист | Листов

ЦНИИЭП г. Москва

Торгово-бытовых зданий и мусоровских комплексов

17267-03

Копировала: Сусова

Формат 12

Типовой проект 282-1-154 Альбом III

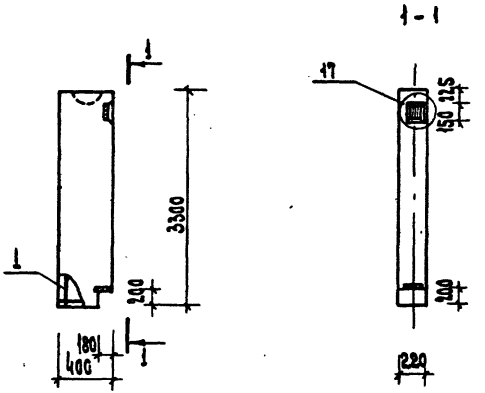

Формат	Зона	Поз.	Обозначение	Наименование	Кол. на ист.	СI	Примеч.
				Документация			
			282-1-154-ИЖ1-15.00.00 СБ	Сборочный чертеж	X	X	
			1.020-1.5-6 0000 УО	Узлы опалубочные	X	X	
			1.020-1.5-20.000 ПЗ	Пояснительная записка	X	X	
				Сборочные единицы:			
		1	282-1-154-ИЖ1-15.01.00	Каркас КП-1И	1	1	
				Материалы:			
				Бетон легк. М50, $м^3$	0.235	—	
				Бетон яч. М25, $м^3$	—	0.277	
				Раствор цем. М100, $м^3$	0.024	—	
				Раствор цем. М50, $м^3$	0.018	—	

Расход стали

Марка элемента	Арматурная сталь, кг ГОСТ 5781-75						Профильн. сталь, кг ГОСТ 103-76			Всего
	12АIII	8АIII		12АI	6АI	Итого	-150×8	-180×6	Итого	
ПФ2.33-П	6,55	1.056		1.15	1.93	10.68	1.420	1.90	3.32	14.0
ПФ2.33-Я	6,55	1.056		1.15	1.93	10.68	1.420	1.90	3.32	14.0

Обозначение	Наименование
282-1-154-ИЖ1-15.00.00	ПФ2.33-П
-01	ПФ2.33-Я

Привязан

Инв. N

Рук. маст.	Губаревич	
Гл. инж. м.	Станукевич	
ГАП	Моравинцева	
ГИП	Казарян	
Рук. гр. ин.	Рогачева	
Ст. инж.	Крючкова	
Разраб.	Чернякова	
Провер.	Крючкова	

282-1-154-ИЖ1-15.00.00

Стеновая панель /ПФ2.33-П, ПФ2.33-Я/

Стадия	Масса	Масшт.
Р		

Лист | Листов

ЦНИИЭП торгово-бытовых зданий и туристских комплексов г. Москва

17267-03

Согласовано:

Инв. N подл. | Подп. и дата | Взам. инв. N

Инв. N подл.	Подп. и дата	Взам. инв. N

Согласовано:

Типовой проект 282-1-154 Альбом III

Формат	Зона	Поз.	Обозначение	Наименование	Кол. на исп. 282-1-154 ИЖ-1-15.01.00-	Примечание
				Документация:		
			282-1-154-ИЖ1-15.01.00 СБ	Сборочный чертеж	X	
			1.020-1.5-6.00.00 УА	Узлы арматурные	X	
			1.020-1.5-3.0.0.0.0 ПЗ	Пояснительная записка	X	
				Сборочные единицы:		масса, ед. кг
		1	282-1-154-ИЖ1-15.01.01 СБ	Каркас пл. КР-1и	2	7.375
		2	1.020-1.5-7.0.0.5.0	Издел. закл. МН 3.35	1	1.91
		3	5-7.0.0.5.0	МН 10	1	2.47
		4	5-7.0.0.4.0	Петля строповоч. СП.1	1	1.71
				Детали:		
				ГОСТ 5781-75		
Б.Ч		5		ф 6 AI, ℓ = 170	28	0.035
Б.Ч		6		ф 6 AI, ℓ = 340	2	0.075

Гл. инж. М	Станулевич	
ГАП	Мордвинцева	
ГИП	Казарян	
Рук. гр. ин.	Рогачева	
Разраб.	Чернякова	
Провер.	Крючкова	

Привязан

Инв. N

282-1-154-ИЖ1-15.01.00

Каркас пространственный КП-1и

Стадия	Лист	Листов
Р	1	1

ЦНИИЭП г. Москва — Торгово-бытовых зданий и туристских комплексов

Инв. N подл.	Подп. и дата	Взам. инв. N

Согласовано:

Типовой проект 282-1-154 Альбом III

Гл. инж. М	Станулевич	
ГАП	Мордвинцева	
ГИП	Казарян	
Рук. гр. ин.	Рогачева	
Ст. инж.	Крючкова	
Разраб.	Чернякова	
Провер.	Крючкова	

282-1-154-ИЖ1-15.01.00 СБ

Каркас пространственный КП-1и

Стадия	Масса	Масштаб
Р	21,97	
Лист 1	Листов 1	

ЦНИИЭП г. Москва — Торгово-бытовых зданий и туристских комплексов

Привязан

Инв. N

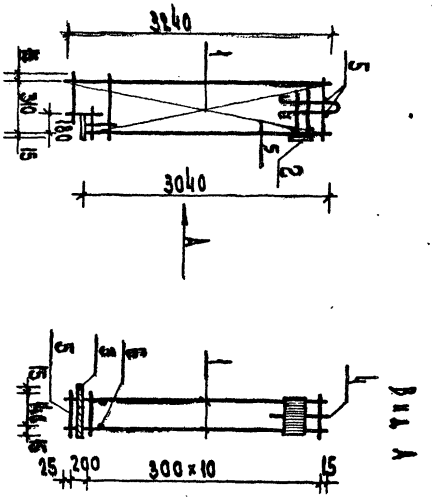

17867-9

Типовой проект 282-1-154 Альбом III

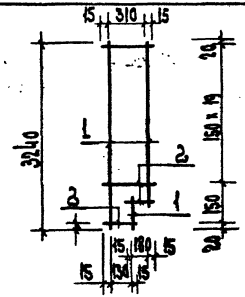

Обозначение	Наименование	Стр.	Примеч.
282-1-154-ИЖ2-00.00.ДО	Ведомость чертежей	41	
ИЖ2-01.00	Сетка С-1	42	
ИЖ2-02.00	Сетка (С-2, 3)	43	
ИЖ2-03.00	Каркас (КР-1, КР-2)	44	
ИЖ2-04.00	Каркас (КР-3, КР-4)	45	

Позиция	Поз.	Обозначение	Наименование	Кол.	Примеч.
			Отд. стержни		Масса ед.кг
			ГОСТ 5781-75		
6.4	1	282-1-154-ИЖ1-15.01.01-	ф12 А III, l=3240	1	2.88
6.4	1	-01	ф12 А III, l=3040	1	2.70
6.4	1	-02	ф12 А III, l=240	1	0.22
6.4	2		ф6 А I, l=160	1	0.035
6.4	2	-03	ф6 А I, l=210	1	0.040
6.4	2	-04	ф6 А I, l=340	20	0.075

Привязан

Инв. N

282-1-154-ИЖ1-15.01.01 СБ

Плоский каркас КР-1И

Гл. инж. М.	Станулевич	
ГАП	Мордвинцева	
ГИП	Казарян	
Рук. гр. ин.	Рогачева	
Разраб.	Чернякова	
Провер.	Крючкова	

Стадия	Масса	Масштаб
Р	7.375	
Лист 1	Листов 1	

ЦНИИЭП г. Москва — торгово-бытовых зданий в туристских комплексах

Согласовано:

Инв. N подл. | Подп. и дата | Взам. инв. N

Привязан

Инв. N

282-1-154-ИЖ2-00.00.ДО

Ведомость чертежей

Гл. инж. М.	Станулевич	
ГАП	Мордвинцева	
ГИП	Казарян	
Рук. гр. ин.	Рогачева	
Разраб.	Крючкова	
Провер.	Бежан	

Стадия	Лист	Листов
Р	1	1

ЦНИИЭП г. Москва — торгово-бытовых зданий в туристских комплексах

17867-03

Инв. N подл. | Подп. и дата | Взам. инв. N

Согласовано:

Типовой проект 282-1-154 Альбом III

		Обозначение	Наименование	Кол. на исп. 282-1-154 ИМ2-02.00	Масса ед., кг
			Документация:		
			Сборочный чертеж	X	
			Детали:		
			Отд. стержни ГОСТ 5781-75		
Б.Ч	1	282-1-154-ИМ2-01.01	ф10 AII, ℓ= 1430	19	0.885
Б.Ч					
Б.Ч	2	ИМ2-01.02	ф6 AI, ℓ= 5660	3	1.25
Б.Ч	3	ИМ2-01.03	ф6 AI, ℓ= 4860	2	1.08
Б.Ч					
Б.Ч	4	ИМ2-01.04	ф6 AI, ℓ= 4200	1	0.930
Б.Ч	5	ИМ2-01.05	ф10 AII, ℓ= 370	4	0.230
Б.Ч	6	ИМ2-01.06	ф10 AII, ℓ= 860	4	0.530
Б.Ч	7	ИМ2-01.07	ф10 AII, ℓ= 1000	2	0.617
Б.Ч	8	ИМ2-01.08	ф6 AI, ℓ= 3880	1	0.860

ГАП	Станкевич	
ГИП	Мордвинцев	
ГИП	Кабарин	
Рук. гр.	Рогачева	
Разраб.	Черняков	
Провер.	Михалина	

Привязан

Инв. N

282-1-154 ИМ2-01.00.

Сетка ℓ-1

Стадия	Лист	Листов
Р	1	1

ЦНИИЭП торгово-бытовых зданий и городских комплексов г. Москва

Согласовано:

Типовой проект 282-1-154 Альбом III

Обозначение	Марка	Масса, кг
282-1-154 ИМ2-02.00		
	ℓ-1	28.79

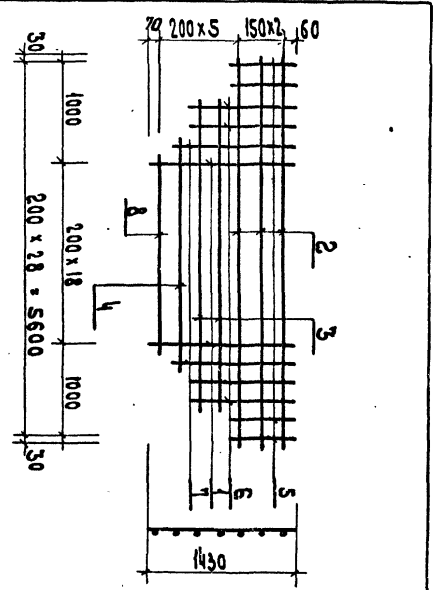

Привязан

Инв. N

282-1-154 ИМ2-01.00 ОВ

Сетка ℓ-1

Стадия Р | Лист 1 | Листов 1

ЦНИИЭП торгово-бытовых зданий и городских комплексов г. Москва

17267-03

Согласовано:

Инв.№ подл. | Подп. и дата | Взам. инв.№

Типовой проект 282-1-154 Альбом III

Формат	Зона	Поз	Обозначение	Наименование	Кол. на исп. 01		Примечание
				Документация:			
				Сборочный чертеж	X	X	
				Детали:			
				Стержни ГОСТ 5781-75			Масса, кг ед.
Б.Ч		1	282-1-154ИЖ2-02.00	ф10 AIII L=960	20	—	0.592
Б.Ч		2	-01	ф10 AIII L=3880	5	—	2.400
Б.Ч		1	282-1-154ИЖ2-02.01	ф8 AIII L=2560	—	9	1.010
Б.Ч		2	-01	ф8 AIII L=2560	—	9	1.010

Гл. инж. пр.	Станчарчук		282-1-154 ИЖ2-02.00
Гл. спец.	Кораблинов		
Нач. отд.	Казарян		
Рук. гр. инж.	Рогачева		
Разраб.	Черняков		Сетка
Провер.	Крючкова		С-2,3

Привязан

Инв.№

Стадия | Лист | Листов
Р | 1 |

ЦНИИЭП г. Москва

Госстрой СССР ГПКТИ и ОМТП

Согласовано:

Инв.№ подл. | Подп. и дата | Взам. инв.№

Типовой проект 282-1-154 Альбом III

Обозначение	Марка	a	n	m	b	Масса ед. кг
282-1-154 ИЖ2-02.00-	С-2	200	19	4	40	23.84
-01	С-3	300	8	8	80	18.2

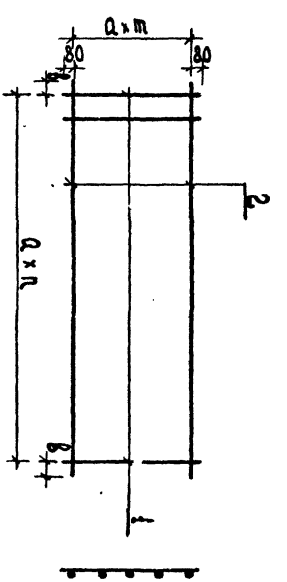

Гл. инж. пр.	Станчарчук		282-1-154 ИЖ2-02.00 05
Гл. спец.	Кораблинов		
Нач. отд.	Казарян		
Рук. гр. инж.	Рогачева		
Разраб.	Черняков		Сетка
Провер.	Крючкова		С-2,3

Привязан

Инв.№

Стадия | Лист | Листов
Р | 1 |

ЦНИИЭП г. Москва

Госстрой СССР ГПКТИ и ОМТП

178697

Согласовано:

Инв. N подл.	Подп. и дата	Взам. инв. N

Типовой проект 281-1-154 Альбом III

		Обозначение	Наименование	Кол. на исп.	01				Примечание
			Документация:						
			Сборочный чертеж	X	X				
			Детали						
			ГОСТ 5781-75						Масса, ед, кг
Б.Ч	1	282-1-154-ИЖ2-03.01	ф20 А III, L=5670	1	-				17.81
		-01	ф22 А III, L=5670	-	1				21.55
Б.Ч	2	ИЖ2-03.02	ф10 А I, L=5670	1	1				4.45
Б.Ч	3	ИЖ2-03.03	ф8 А I, L=230	43	—				0,092
		-01	ф8 А I, L=190	—	43				0,09
			ГОСТ 103-76						
Б.Ч	4	ИЖ2-03.04	-50×10, L=50	2	—				0.2

Привязан

Инв. N

Гл. инж. М	Станулевич	
ГАП	Моравинцева	
ГИП	Казарян	
Рук. гр. ин	Рогачева	
Разраб.	Петрова	
Продер.	Крючкова	

282-1-154-ИЖ2-03.00

Каркас (КР-1, КР-2)

Стадия	Лист	Листов
Р	1	

ЦНИИЭП г. Москва — Торгово-бытовых зданий и туристских комплексов

Согласовано

Инв. N подл.	Подп. и дата	Взам. инв. N

Типовой проект 282-1-154 Альбом III

Обозначение	Марка	Н	Н1	А	Б	Масса кг
282-1-154-ИЖ2-03.00	КР1	230	195	25	10	26.41
-01	КР2	190	155	25	10	30.1

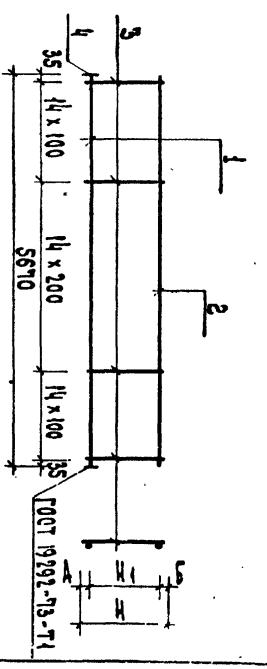

Привязан

Инв. N

282-1-154-ИЖ2-03.00 СБ

Каркас (КР-1, КР-2)

Стадия	Масса	Масшт.
Р	см. табл.	
Лист 1	Листов	

ЦНИИЭП г. Москва — Торгово-бытовых зданий и туристских комплексов

17267-02

Типовой проект 282-1-154 Альбом III

Обозначение		Наименование	Кол. на исполнение 01				Примечание
		Документация					
		сборочный чертеж	X	X			
		детали					
		ГОСТ 5781-75					масса, ед. кг.
БЧ	1	282-1-154 ИЖ 2-04.01	ф16А III, L=5670	1			11.4
		-01	ф20А III, L=6250		1		15.44
БЧ	2	ИЖ 2-04.02	ф10А I, L=5670	1			1.45
		-01	ф10А I, L=6250		1		3.86
БЧ	3	ИЖ 2-04.03	ф8А I, L=190	43			0.09
		-01	ф6А I, L=230		53		0.05
			ГОСТ 103-76				
БЧ	4	ИЖ 2-04.04	-50×10, L=50	2	2		0.2

282-1-154-ИЖ 2-04.00

Каркас (кр-3, кр-4)

Стадия	Лист	Листов
Р	1	1

ЦНИИЭП торгово-бытовых зданий и туристских комплексов г. Москва

Рук. маст.	Губаревич	
Гл. инж.	Станулевич	
ГАП	Мордвинцев	
ГИП	Казарян	
Рук. гр. инж.	Рогачева	
Разраб.	Петрова	
Провер.	Коночкова	

Привязан

Инв. №

Копировал Гавриилина

Согласовано:

Инв. № подл. | Подпись и дата | Взам. инв. №

Типовой проект 282-1-154 Альбом III

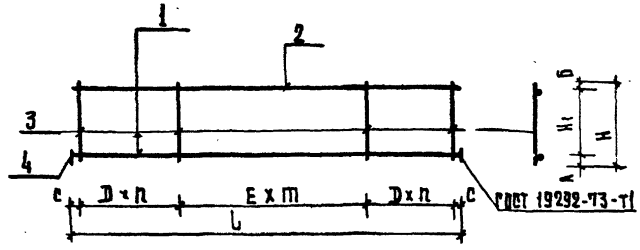

Обозначение	А	Б	С	D	E	n	m	H_1	H	L	Масса кг.
282-1-154 ИЖ2-04.00	25	10	35	100	200	14	14	155	190	5670	19.92
-01	25	10	25	100	150	16	20	195	230	6250	22.35

Привязан

Инв. №

282-1-154-ИЖ2-04.00.СБ

Каркас (кр-3, кр-4)

Стадия	Масса	Масштаб
Р	см. табл.	

Лист 1 | Листов 1

Гл. инж.	Станулевич	
ГАП	Мордвинцев	
ГИП	Казарян	
Рук. гр. инж.	Рогачева	
Разраб.	Петрова	

ЦНИИЭП торгово-бытовых зданий и туристских комплексов г. Москва

Копировал Гавриилина

Формат 11

17867-03

Типовой проект 282-1-154 Альбом III

Продолжение

Обозначение	Наименование	Стр.	Примеч.
282-1-154-ИМ-00.00-ВО	Ведомость чертежей	46	
ИМ-01.00.00	Рамы металлические МР-1; МР-2; МР-3	47	
-01.00.00 СБ	Рамы металлические МР-1; МР-2; МР-3	47	
-02.00.00	Анкер А-1; А-3	48	
-02.00.00 СБ	Анкер А-1; А-3	48	
-03.00.00	Ограждение металлическое разделительное ОР-3	49	
-04.00.00	Деталь закладная ЗД-1 ÷ ЗД-5	48	
-04.00.00 СБ	Деталь закладная ЗД-1 ÷ ЗД-5	58	
-05.00.00	Деталь закладная ЗД-6, ЗД-7	59	
-05.00.00 СБ	Деталь закладная ЗД-6, ЗД-7	59	
-06.00.00	Деталь закладная ЗД-8 ÷ ЗД-10	60	
-06.00.00 СБ	Деталь закладная ЗД-8 ÷ ЗД-10	60	
-07.00.00	Деталь закладная ЗДВ-1; ЗДВ-2; ЗДВ-5	61	
-07.00.00 СБ	Деталь закладная ЗДВ-1; ЗДВ-2; ЗДВ-5	61	
-08.00.00	Деталь закладная ЗДВ-3; ЗДВ-4	62	
-08.00.00 СБ	Деталь закладная ЗДВ-3; ЗДВ-4	62	
-09.00.00 СБ	Люк для подпольных коробок слабых токов Л1	63	
-09.01.00	Рама	64	
-09.02.00	Крышка	65	

Обозначение	Наименование	Стр.	Примеч.
282-1-154-ИМ-10.00.00	Изделие соединительное МС 103-1А	66	
-11.00.00	Изделие соединительное МС 103-1АР	66	
-12.00.00	Рама металлическая МР-4	67	
-13.00.00	Рама металлическая МР-5	67	
-14.00.00	Крышка люка машинного отделения лифта КА-1	68	
-15.00.00	Рамка люка машинного отделения лифта РА-1	68	
-16.00.00	Анкер А-2	69	
-17.00.00	Изделие соединительное МС-64-1м	69	
-18.00.00	Створка неоткрывающаяся там верхняя	70	
-18.00.00 СБ	Створка тамбурная неоткрывающаяся там верхняя	72	
-19.00.00	Створка неоткрывающаяся там нижняя	73	
-19.00.00 СБ	Створка тамбурная неоткрывающаяся там нижняя	75	
-20.00.00	Решетка теплозавесы РТЗ18-05	75	

Согласовано:

Инв. № подл. | Подп. и дата | Взам. инв. №

Привязан

Нач. Н		
Рук. маст.	Збарович	
Гл. инж.	Сталинский	
Гл. п.	Марковичев	
Гл. п.	Кабрин	
Ст. техн.	Рогачева	
Разраб.	Черникова	
Констр.	Ватанова	
Н. контр.	Карпова	

282-1-154-ИМ-00.00-АО

Ведомость чертежей

Стадия	Лист	Листов
Р	1	

ЦНИИЭП торгово-бытовых зданий и туристских комплексов г. Москва

17367-03

Формат А2

Типовой проект 282-1-154 Альбом III

Согласовано:

Инв.№ подл. | Подп. и дата | Взам.инв.№

Формат	Зона	Поз.	Обозначение	Наименование	Кол. на исп. 282-1-154 ИМ-01.00.00			Масса ед., кг
					01	02		
				Документация:				
				Сборочный чертеж	×	×	×	
				Детали:				
				ГОСТ 8509-72				
Б.Ч	1		282-1-154-ИМ-01.00.00	L50×5 L = 1603	2	—	—	5.93
Б.Ч	1		-01	L63×4 L = 1031	—	2	—	4.01
Б.Ч	1		-02	L50×5 L = 1180	—	—	2	4.45
Б.Ч	2		ИМ-01.00.01	L50×5 L = 1100	2	—	—	4.15
Б.Ч	2		-01	L63×4 L = 531	—	2	—	2.07
Б.Ч	2		-02	L50×5 L = 880	—	—	2	3.32
				ГОСТ 5781-75				
Б.Ч	3		ИМ-01.00.02	ф10 AI L = 300	4	4	4	0.19

Привязан

Инв.№

Гл.инж.мастерской	Стручевич	
Гл.н.	Мирошниченко	
Нач.гр.	Кезарян	
Рук.гр.	Рогачева	

282-1-154 ИМ-01.00.00

Рама металлическая МР-1, МР-2, МР-3

Стадия	Лист	Листов
Р	1	

ЦНИИЭП г. Москва

Типовой проект 282-1-154 Альбом III

Согласовано:

Инв.№ подл. | Подп. и дата | Взам.инв.№

Гл.инж.мастерской	Стручевич	
Гл.н.	Мирошниченко	
Нач.гр.	Кезарян	
Рук.гр.	Рогачева	

Привязан

Инв.№

282-1-154 ИМ-01.00.00 ОБ

Рама металлическая /МР-1, МР-2, МР-3/

Стадия	Лист	Листов
Р	1	

ЦНИИЭП г. Москва

Обозначение	Марки	А	Б	г	Б	Г	Масса, кг
282-1-154-ИМ-01.00.00-	МР-1	1000	1503	50	600	501,5	20.92
-01	МР-2	405	905	63	600	215,5	12.94
-02	МР-3	780	1080	50	600	290	16.30

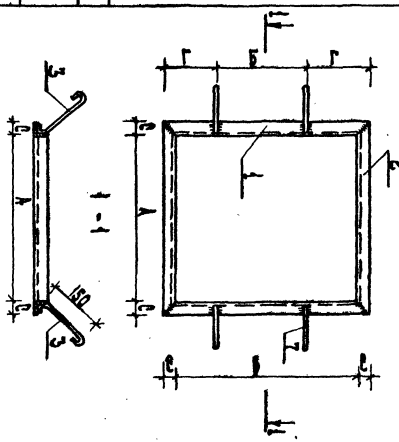

Типовой проект 282-1-154 Альбом III

Согласовано:

Инв. N подл.	Подп. и дата	Взам. инв. N

Обозначение		Наименование	Кол.	На исполн. 282-1-154 ИМ-02.00.00	Примечание
		Документация	01		
282-1-154-ИМ-02.00.00		Сборочный чертеж	X	X	
		Детали			Масса ед., кг
		ГОСТ 8509-72			
5.4	1	-ИМ-02.01.00 L 50×5 ℓ=250	1	1	0.94
		ГОСТ 5781-75			
5.4	2	ИМ-02.02.00 Ф12 А I ℓ=810	1		0.72
5.4	3	ИМ-02.03.00 Ф10 А I ℓ=1000		1	0.617

282-1-154 ИМ-02.00.00

Анкер /А1; А3/

Стадия	Лист	Листов
Р	1	1

ЦНИИЭП г. Москва — Торгово-бытовых зданий и туристских комплексов

Гл. инж. М.	Станулевич	
ГАП	Мордвинцева	
ГИП	Казарян	
Рук. гр. ин.	Рогачева	
Разраб.	Бежан	
Провер.	Рогачева	

Привязан

Инв. N

Типовой проект 282-1-154 Альбом III

Согласовано:

Инв. N подл.	Подп. и дата	Взам. инв. N

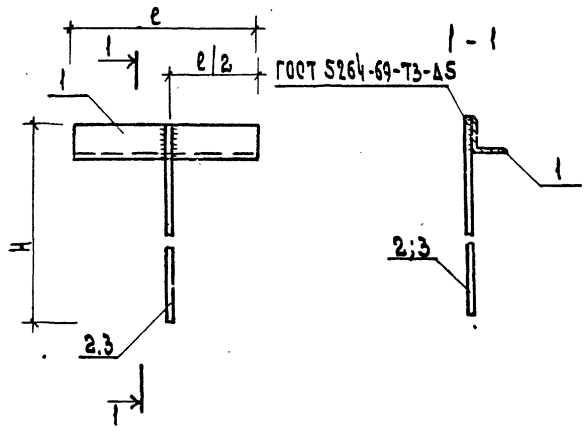

Обозначение	Марка	ℓ	H				Масса ед., кг
282-1-154-ИМ-02.00.00	А1	250	810				1.66
-01	А3	250	1000				1.557

Привязан

Инв. N

282-1-154-ИМ-02.00.00 СБ

Гл. инж. М.	Станулевич	
ГАП	Мордвинцева	
ГИП	Казарян	
Рук. гр. ин.	Рогачева	
Разраб.	Бежан	
Провер.	Рогачева	

Анкер /А1; А3/

Стадия	Масса	Масшт
Р	См. табл.	

Лист | Листов

ЦНИИЭП г. Москва — Торгово-бытовых зданий и туристских комплексов

17867-03

Типовой проект 282-1-154 Альбом II

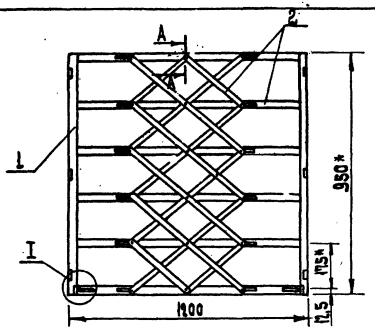

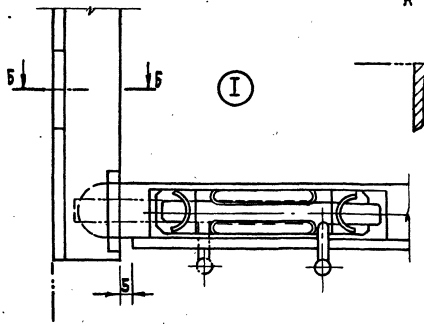

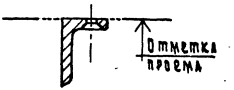

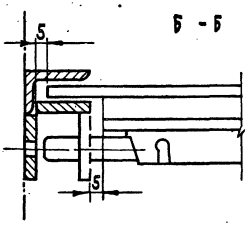

Формат	Зона	Поз.	Обозначение	Наименование	Кол.	Примечание
				Сборочные единицы		
11		1	03.01.00	Створка	1	
11		2	03.02.00	Направляющая	2	

1* Размеры для справок
2. При открывании и закрывании ограждения заедания в шарнирах не допускаются.

Гл. инж. м.	Станулевич		
Гл. А.П.	Глоравицева		
Рук. гр. АР	Огрызко		
Гл. И.П.	Казарян		
Рук. гр. ин.	Рогачева		
Разраб.	Бежан		
Провер.	Рогачева		

Привязан

Инв. N

282-1-154 ИМ-03.00.00.СБ

Ограждение металлическое раздвижное ОП-3

Стадия	Масса	Масшт.
Р	11.9	
Лист	Листов	

ЦНИИЭП торгово-бытовых зданий и туристских комплексов г. Москва

17267-03

Согласовано:

Инв. N подл. | Подп. и дата | Взам. инв. N

Типовой проект 282-1-154 Альбом III

Формат	Зона	Поз.	Обозначение	Наименование	Кол.	Примечание
				Документация		
11			282-1-154 ИМ-03.01.00 СБ	Сборочный чертеж		
				Сборочные единицы		
12		8	03.01.01	Планка	1	
				Детали		
11		1	ИМ-03.01.02	Рычаг короткий	4	
11		2	ИМ-03.01.03	Рычаг длинный	8	
		3	ИМ-03.01.04	Проставка	4	
		4	ИМ-03.01.05	Втулка	18	
		9	ИМ-03.01.06	Планка	1	
		10	ИМ-03.01.07	Планка	4	
		11		Резина листовая 20×5		
				ГОСТ 6051-76 l=1480		
				Стандартные изделия		
		5		Шайбы ГОСТ 6958-78 6.01.05	36	
		6		10.01.05	28	
		7		Заклепка 6×28-011		
				ГОСТ 10299-68*	18	

Согласовано:

Инв. № подл. | Подпись и дата | Взам. инв. №

Привязан

Инв. №

Гл.инж.м.	Станулевич	
ГАП	Мордвинцева	
ГИП	Казарян	
Рук.гр.инж.	Рогачева	
Разраб.	Бежан	
Пров.	Рогачева	

282-1-154-ИМ-03.01.00

Створка

Стадия	Лист	Листов
Р	1	1

ЦНИИЭП г. Москва — Торгово-бытовых зданий и туристских комплексов

Копир. Гавриилина

Формат 11

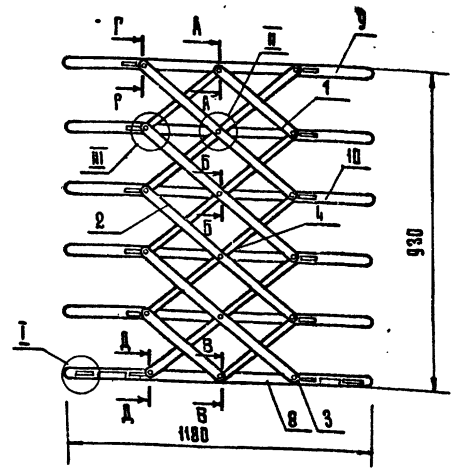

1* Размеры для справок
2 При открывании и закрывании ограждения заедания в шарнирах не допускаются
3 Выносные элементы и сечения см. 03.01.00.СБ. л.2

Привязан

Инв. №

Гл.инж.м.	Станулевич	
ГАП	Мордвинцева	
ГИП	Казарян	
Рук.гр.инж.	Рогачева	
Разраб.	Бежан	
Пров.	Рогачева	

282-1-154-ИМ-03.01.00 СБ

Створка

Стадия	Масса	Масштаб
Р	10,49	

Лист 1 | Листов 2

ЦНИИЭП г. Москва — Торгово-бытовых зданий и туристских комплексов

Копиров. Гавриилина

Формат 11

17867-03

Типовой проект 282-1-154 Альбом II

Согласовано

Инв.№ подл. | Подпись и дата | Взам.инв.№

А-А

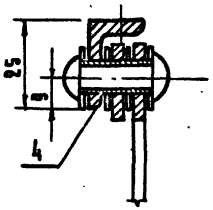

Г-Г

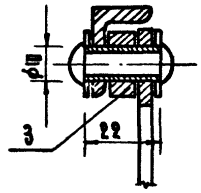

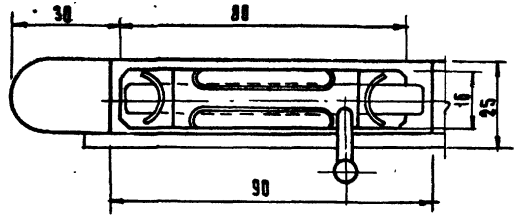

Б-Б

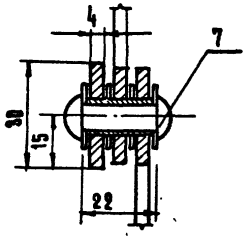

Д-Д

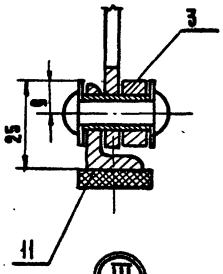

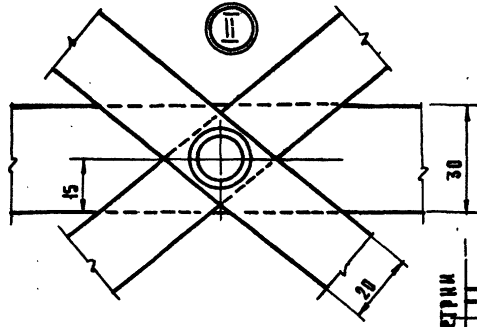

Е-Е

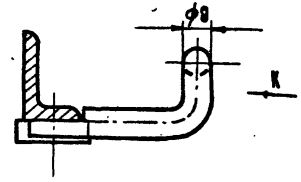

Вид К

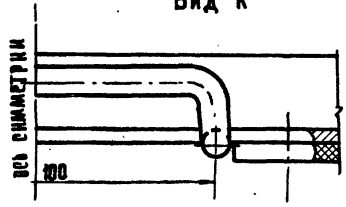

В-В

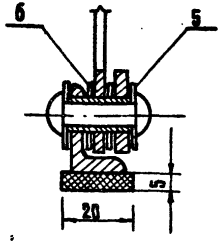

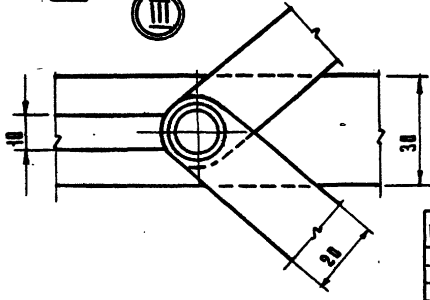

Привязан		282-1-154-ИМ-03.01.00 СБ	Лист 2
Инв. №			
Копировал Гаврилина		Формат 12	17867-03

Типовой проект 282-1-154 Альбом III

Согласовано

Инв. № подл. | Подпись и дата | Взам. инв. №

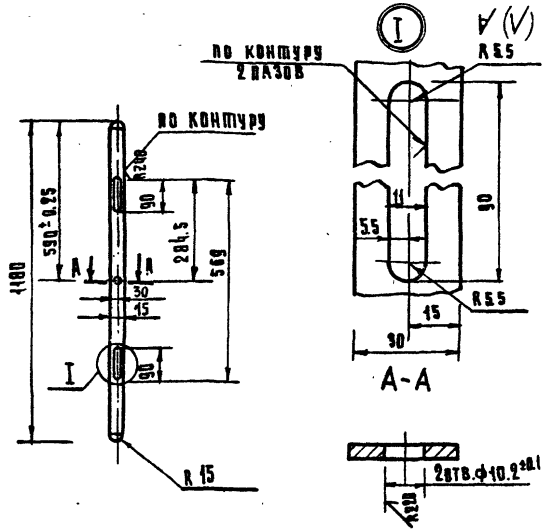

1. Предельные отклонения размеров: отверстий $H14$; остальных $\pm \frac{IT14}{2}$
2. Острые кромки притупить
3. Ц. 9. М.

Привязан

Инв. №

ГА. инж. м.	Станулевич		
ГАП	Моравинцева		
ГИП	Казарди		
Рук. гр. м.	Рогачева		
Разраб.	Бежан		
Пров.	Рогачева		

282-1-154 ИМ-03.01.07

Планка

Стадия	Масса	Масштаб
Р	1:10	

Лист | Листов

ЦНИИЭП торгово-бытовых зданий и туристско-комплексов г. Москва

Копировал Гаврилина

Формат А4

Типовой проект 282-1-154 Альбом III

Согласовано

Инв. № подл. | Подпись и дата | Взам. инв. №

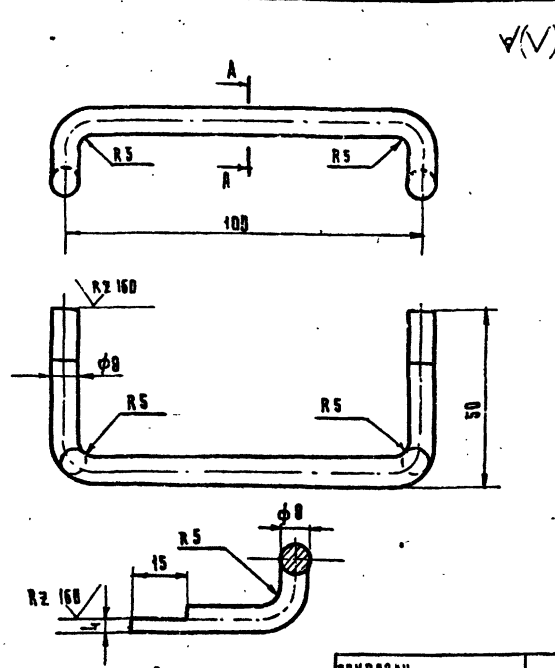

1. Развернутая длина ℓ = 258 мм
2. Предельные отклонения размеров $\pm \frac{IT14}{2}$
3. Ц. 9. М.

Привязан

Инв. №

ГА. инж. м.	Станулевич		
ГАП	Моравинцева		
ГИП	Казарди		
Рук. гр. м.	Рогачева		
Разраб.	Бежан		
Пров.	Рогачева		

282-1-154 - ИМ-03.01.01.01

Ручка

Стадия	Масса	Масштаб
Р	0,4	

Лист | Листов

Круг В8 ГОСТ 2590-71
Ст 3 кп 2 ГОСТ 535-79

ЦНИИЭП торгово-бытовых зданий и туристско-комплексов г. Москва

Копировал Гаврилина

Формат А4

17867-03

Типовой проект 282-1-154 Альбом III

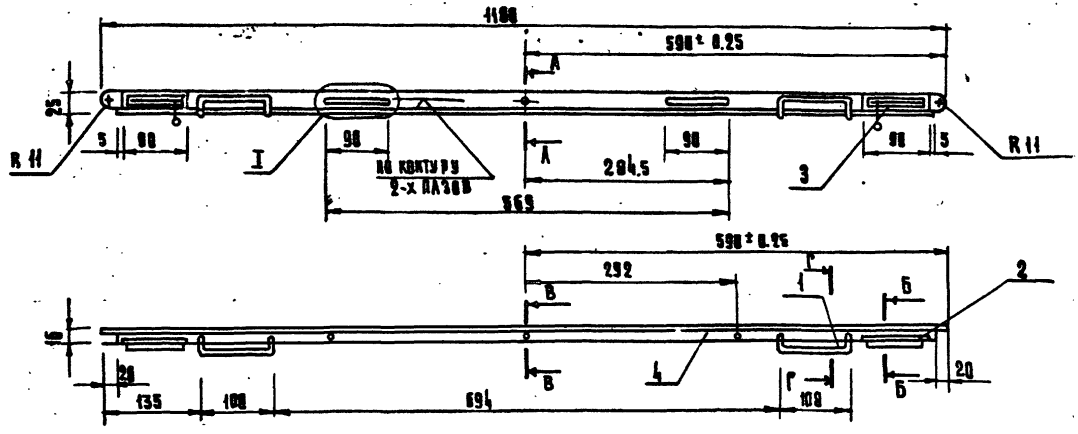

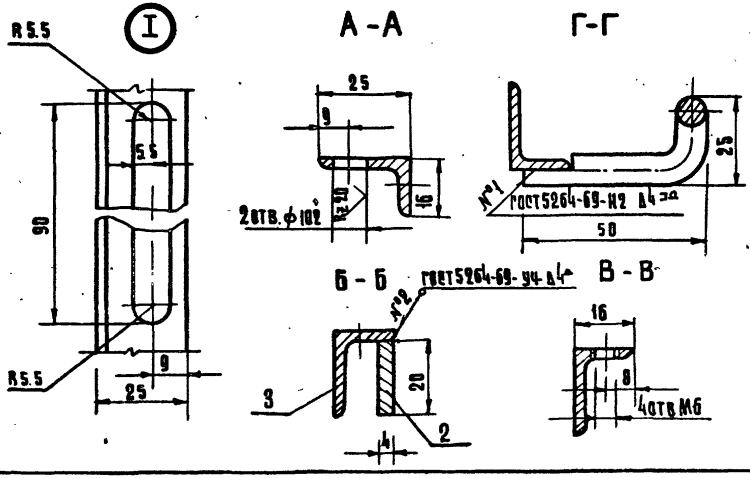

1 Предельные отклонения размеров Н14; валов h 14; остальных ± $\frac{УТ14}{2}$

2 Острые кромки притупить

3. Ц. 9. М.

				282-1-154 ИМ-03.01.01СБ		
Гл. инж. М	Станулевич			Планка	Стадия	Масса	Масштаб
Гап	Мордвинцева				Р	1.28	
Гип	Казарян				Лист 1	Листов	
Рук. гр. инж.	Рогачева				ЦНИИЗП г. Москва	Торгово-бытовых зданий и туристских комплексов	
Разработ.	Бежан						
Проверил	Рогачева						

Копировал Гавриилина

Формат 12

17867-03

Согласовано

Инв. № подл. | Подпись и дата | Взам. инв. №

Типовой проект 282-1-154 Альбом III

Согласовано

Инв. № подл. | Подпись и дата | Взам. инв. №

Rz40

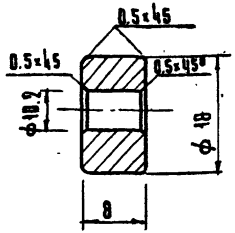

1 Предельные отклонения от размеров отверстий H14; остальных $\pm \frac{IT14}{2}$

2 Ц. 9, м.

Привязан

Инв. №

ГАП	Станулевич		
ГАП	Мордвинцева		
ГИП	Казарян		
Рук. гр. конс.	Рогачева		
Разраб.	Бежан		
Проверил	Рогачева		

282-1-154 ИМ-03.01.04

Проставка

Стадия	Масса	Масштаб
Р	0.01	

Лист | Листов

Ст. 3 ГОСТ 380-71

ЦНИИЭП торгово-бытовых зданий и туристских комплексов г. Москва

Копировал Гавриленко

Формат А4

Типовой проект 282-1-154 Альбом III

Согласовано

Инв. № подл. | Подпись и дата | Взам. инв. №

∇ (∇)

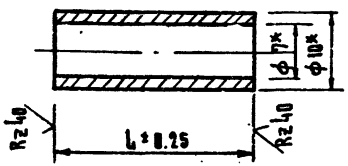

* Размеры для справок

Привязан

Инв. №

ГАП	Станулевич		
ГАП	Мордвинцева		
ГИП	Казарян		
Рук. гр. конс.	Рогачева		
Разраб.	Бежан		
Провер.	Рогачева		

282-1-154 - ИМ-03.01.05

Втулка

Стадия	Масса	Масштаб
Р	0.009	

Лист | Листов

Труба 10×1.5 ГОСТ 8934-75*

ЦНИИЭП торгово-бытовых зданий и туристских комплексов г. Москва

Копировал Гавриленко

Формат А4

17867-03

Типовой проект 282-1-154 Альбом III

Формат	Зона	Поз.	Обозначение	Наименование	Кол.	Примечание
				Документация		
12			282-1-154-ИМ-03.01.01 СБ	Сборочный чертеж		
				Детали		
11		1	ИМ-03.01.01.01	Ручка	2	
54		2	02	Планка ℓ=90		
				Полоса 4×20 ГОСТ 103-76		
				Ст.3 КП2 ГОСТ 535-79	2	
54		4		Основание ℓ=1180		
				Уголок Б 25×16 ГОСТ 8510-72		
				Ст.3 КП2 ГОСТ 535-79	1	
				Стандартные изделия		
		3		Задвижка 3т		
				ГОСТ 5090-73	2	

Согласовано:

Инв. № подл. | Подпись и дата | Взам. инв. №

Привязан

Инв. №

Гл.инж.м.	Станулевич		
ГАП	Мордвинцева		
ГИП	Казарян		
Рук.гр.инж.	Рогачева		
Разраб.	Бежан		
Пров.	Рогачева		

282-1-154 ИМ-03.01.01

Планка

Стадия	Лист	Листов
Р	1	

ЦНИИЭП торгово-бытовых зданий и туристских комплексов г. Москва

Копировал Гаврилина

Формат 11

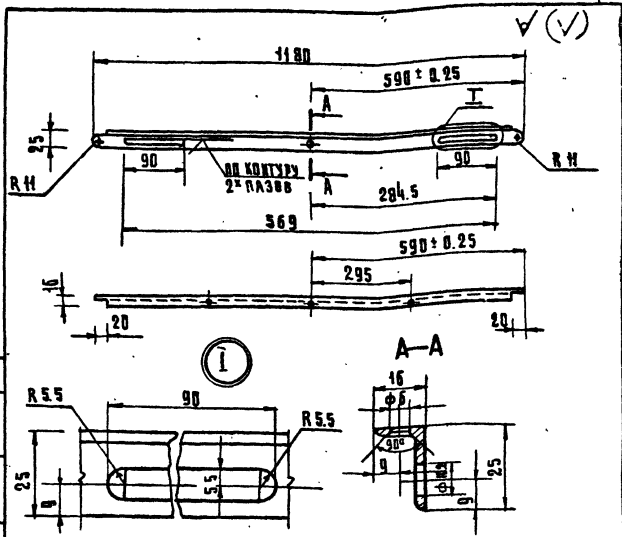

1 Предельные отклонения размеров: отверстий Н14, остальных $\pm \frac{Ут\ 14}{2}$

2 Острые кромки притупить

3 Ц. 9. М.

Привязан

Инв. №

Гл.инж.м.	Станулевич		
ГАП	Мордвинцева		
ГИП	Казарян		
Рук.гр.инж.	Рогачева		
Разраб.	Бежан		
Провер.	Рогачева		

282-1-154-ИМ-03.01.06

Планка

Стадия	Масса	Масштаб
Р	1.08	

Лист 1 | Листов

Уголок 25×16×3 ГОСТ 8510-72 / Ст.3 КП2 ГОСТ 535-79

ЦНИИЭП торгово-бытовых зданий и туристских комплексов г. Москва

Копировал Гаврилина

Формат 11

17867-03

Типовой проект 282-1-154 Альбом III

Согласовано

Инв. № подл. | Подпись и дата | Взам. инв. №

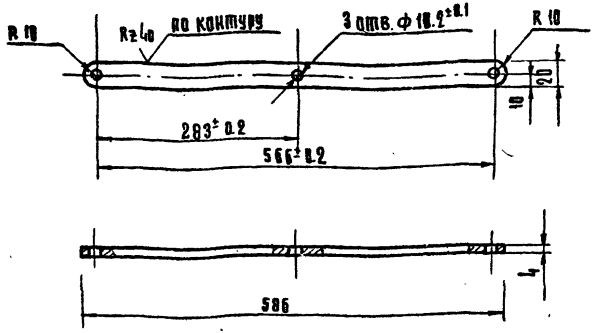

1 Предельные отклонения размеров отверстий н14, остальных ± $\frac{IT14}{2}$
2 Острые кромки притупить
3 Ц. 9. М.

Привязан

Инв. №

Гл. инж. м.	Станкевич		282-1-154 ИМ-03. 01. 03		
Рук. гр.	Корсакова		Рычаг длинный	Стадия: Р; Масса: 0.36; Масштаб:	
ГИП	Казарян			Лист 1; Листов	
Рук. констр.	Рогачева		Полоса 4×28 ГОСТ 103-76 / ст. 3. КП2 ГОСТ 535-79	ЦНИИЭП торгово-бытовых зданий и туристских комплексов г. Москва	
Разраб.	Бежан				
Провер.	Рогачева				

Копировал Гаврилина

Формат А4

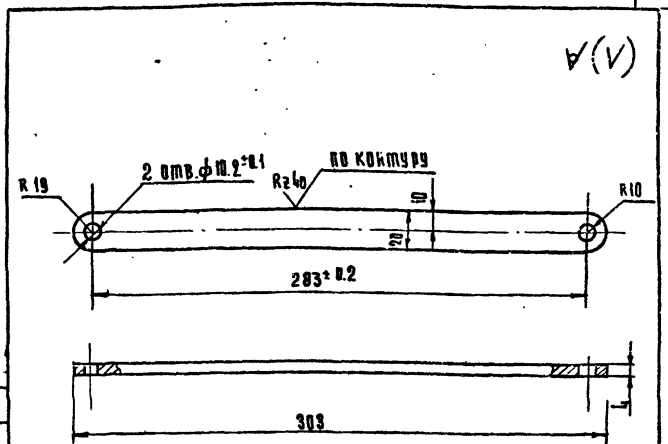

1 Предельные отклонения размеров отверстий н14; остальных ± $\frac{IT14}{2}$
2 Острые кромки притупить
3. Ц. 9. М.

Привязан

Инв. №

Гл. инж. м.	Станкевич		282-1-154- ИМ-03. 01. 02		
Рук. гр.	Корсакова		Рычаг короткий	Стадия: Р; Масса: 0.19; Масштаб:	
ГИП	Казарян			Лист 1; Листов	
Рук. констр.	Рогачева		Полоса 4×20 ГОСТ 103-76 / ст. 3 кп 2 ГОСТ 535-79	ЦНИИЭП торгово-бытовых зданий и туристских комплексов г. Москва	
Разраб.	Бежан				
Пров.	Рогачева				

Копировал Гаврилина

Формат А4

17867-03

Типовой проект 282-1-154 Альбом III

Согласовано

Инв. № подл. | Подпись и дата | Взам. инв. №

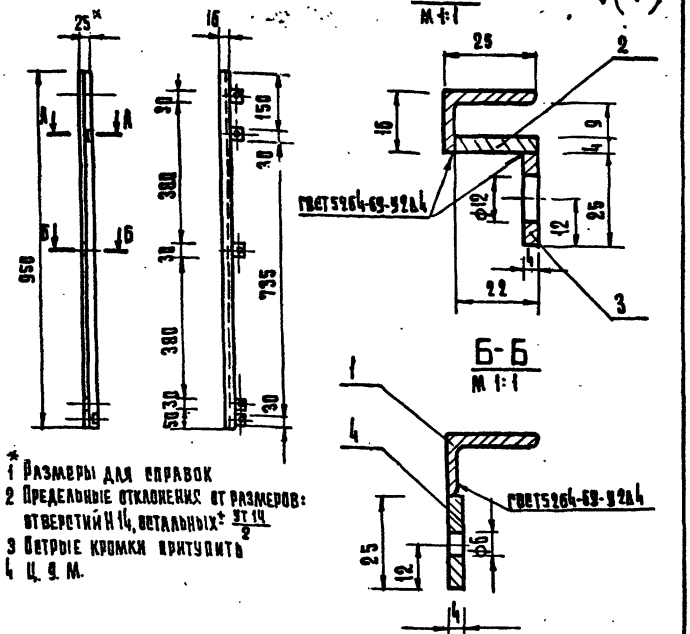

* 1 Размеры для справок
2 Предельные отклонения от размеров: отверстий $H14$, остальных $\pm\frac{IT14}{2}$
3 Острые кромки притупить
4 Ц. 9. М.

Привязан

Инв. №

		282-1-154-ИМ-03.02.00 СБ	
Гл. инж. м.	Станулевич	Направляющая	Стадия: Р; Масса: 1.41; Масштаб:
ГАП	Мордвинцева		Лист 1 Листов
ГИП	Казарян		ЦНИИЭП торгово-бытовых зданий и туристских комплексов г. Москва
Рук. группы	Рогачева		
Разраб.	Бежан		
Пров.	Рогачева		

Копировал Гаврилина

Формат А1

Формат	Зона	Поз.	Обозначение	Наименование	Кол.	Примечание
				Документация		
А1			282-1-154-ИМ-03.02.00 СБ	Сборочный чертеж		
				Детали		
Б4		1	03.02.01	Уголок ℓ=950		
				уголок 25×16×3 ГОСТ 8510-72		
				ст.3кп. ГОСТ 535-79	1	
Б4		2	03.02.02	Планка ℓ=950		
				Полоса 4×12 ГОСТ 103-76		
				ст.3кп.2 ГОСТ 535-79	1	
Б4		3	03.02.03	Пластина ℓ=30		
				Полоса 4×25 ГОСТ 103-76		
				В ст3пс2 ГОСТ 535-79	2	
Б4		4	03.02.04	Пластина ℓ=30		
				Полоса 4×25 ГОСТ 103-76		
				ст.3кп2 ГОСТ 535-79	3	

Привязан

Инв. №

		282-1-154-ИМ-03.02.00	
Гл. инж. м.	Станулевич	Направляющая	Стадия: Р; Лист: 1; Листов:
ГАП	Мордвинцева		ЦНИИЭП торгово-бытовых зданий и туристских комплексов г. Москва
ГИП	Казарян		
Рук. группы	Рогачева		
Разраб.	Бежан		
Пров.	Рогачева		

Копировал Гаврилина

Формат А1

17867-03

Типовой проект 282-1-154 Альбом III

СОГЛАСОВАНО:

ОБОЗНАЧЕНИЕ	НАИМЕНОВАНИЕ	КОЛ. НА ИСПОЛ. ЗД. 01	02	03	04	ПРИМЕЧАНИЕ
	ДОКУМЕНТАЦИЯ:					
	СБОРОЧНЫЙ ЧЕРТЕЖ	X	X	X	X	
	ДЕТАЛИ					
	ГОСТ 103-76					МАССА ЕД, КГ
БЧ 1 282-1-154 ИМ-04.00.00	-160×8 С38/23 L=150	2	-	-	-	3,02
БЧ 1 -01	-100×8 С38/23 L=180	-	2	-	-	2,26
БЧ 1 02	-100×8 С38/23 L=250	-	-	2	-	3,14
БЧ 1 03	-100×8 С38/23 L=300	-	-	-	2	3,76
БЧ 1 04	-100×8 С38/23 L=350	-	-	-	2	4,4
	ГОСТ 5781-75					
БЧ 2 ИМ-04.00.01	ф10 АIII L=258	2	2	2	2	0,32

282-1-154 - ИМ-04.00.00

Деталь закладная (ЗД1... ЗД-5)

СТАДИЯ	ЛИСТ	ЛИСТОВ
Р	1	1

ЦНИИЭП г. Москва — торгово-бытовых зданий и туристских комплексов

ГЛ. ИНЖ. М.	СТАНУЛЕВИЧ	
ГАП	МОРДВИНЦЕВА	
ГИП	КАЗАРЯН	
РУК. ГРУП.	РОГАЧЕВА	
РАЗРАБ.	ПЕТРОВА	
ПРОВЕР.	РОГАЧЕВА	

Привязан

ИНВ. №

ИНВ. № ПОДЛ. | ПОДПИСЬ И ДАТА | ВЗАМ. ИНВ. №

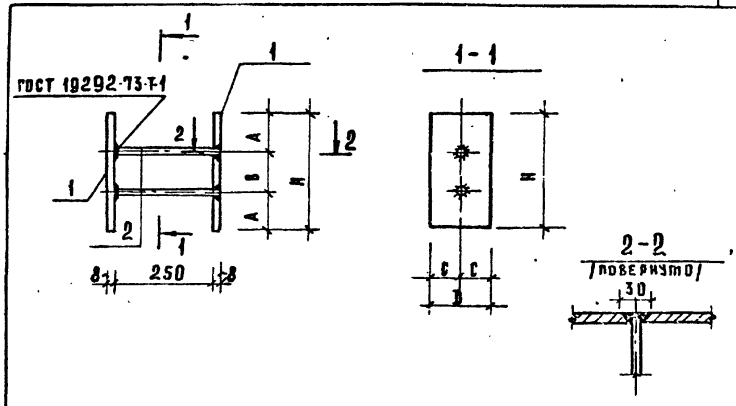

ОБОЗНАЧЕНИЕ	МАРКА	H	A	B	C	D	МАССА ЕД, КГ
282-1-154 ИМ-04.00.00	ЗД-1	160	40	80	75	150	6,68
-01	ЗД-2	180	50	80	50	100	5,16
-02	ЗД-3	250	75	100	50	100	6,92
-03	ЗД-4	300	100	100	50	100	8,16
-04	ЗД-5	350	100	150	50	100	9,44

Привязан

ИНВ. №

282-1-154 ИМ-04.00.00 СБ

Деталь закладная (ЗД-1... ЗД-5).

СТАДИЯ	МАССА	МАСШТАБ
Р	СМ. ТАБ.	

Лист 1 | Листов 1

ЦНИИЭП г. Москва — торгово-бытовых зданий и туристских комплексов

ГЛ. ИНЖ. М.	СТАНУЛЕВИЧ	
ГАП	МОРДВИНЦЕВА	
ГИП	КАЗАРЯН	
РУК. ГР.	РОГАЧЕВА	
РАЗРАБ.	ПЕТРОВА	
ПРОВЕРИЛ	РОГАЧЕВА	

17867-03

КОПИРОВАЛА: Сусова

ФОРМАТ 12

Инв. № подл. | Подпись и дата | Взам. инв. №

Согласовано:

Типовой проект 282-1-154 Альбом III

Формат	Зона	Поз.	Обозначение	Наименование	Кол. на испол. 282-1-154 ИМ-05.00.00		Примечания
					01		
				Документация			
				Сборочный чертеж	×	×	
				Детали			
				ГОСТ 103-76			Масса ед. кг
Б4		1	282-1-154 ИМ-05.00.00	-200×8 С38/23 L=200	1	—	2,51
			-01	-200×8 С38/23 L=250	—	1	3,14
				ГОСТ 5781-75			
Б4		2	ИМ-05.00.01	ф10АIII, L=380	4	—	0,18
			-01	ф10АIII, L=190	—	4	0,86

Привязан

Инв. №

Рук. ИИМ-И	Станулевич		
ГАП	Мордвинцева		
ГИП	Казарян		
Рук. гр.	Рогачева		
Разраб.	Петрова		
Провер.	Рогачева		

282-1-154 - ИМ-05.00.00

Деталь закладная (3д.6, 3д.7).

Стадия	Лист	Листов
Р	1	1

ЦНИИЭП Р. Москва

Повторно применен. типовых заданий и рабочих комплектов

Инв. № подл. | Подпись и дата | Взам. инв. №

Согласовано:

Типовой проект 282-1-154 Альбом III

Обозначение	Марка	H	A	B	C		Масса ед., кг
282-1-154 ИМ-05.00.00	3д.6	200	50	100	300		3,23
-01	3д.7	250	50	150	100		3,38

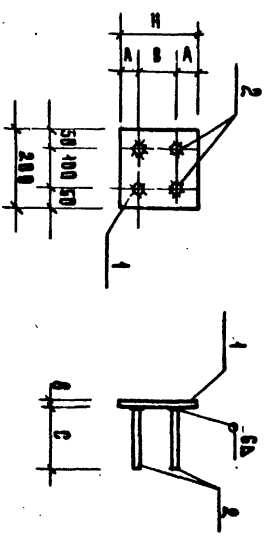

Привязан

Инв. №

Рук. ИИМ-И	Станулевич		
ГАП	Мордвинцева		
ГИП	Казарян		
Рук. гр.	Рогачева		
Разраб.	Петрова		
Провер.	Рогачева		

Деталь закладная (3д.6, 3д.7)

282-1-154 ИМ-05.00.00 ВОС

Стадия	Масса	Масштаб
Р		

Лист 1	Листов 1
	см. труба.

ЦНИИЭП Р. Москва

Повторно применен. типовых заданий и рабочих комплектов

Копировал: Сизова

Формат 12

17867-03

Типовой проект 282-1-154 Альбом III

СОГЛАСОВАНО:

Инв. № подл.	Подпись и дата	Взам. инв. №

Обозначение	Наименование	Кол. на исполн. 282-1-154 ИМ-06.00.00 01	02	Примечания
	Документация			
	Сборочный чертеж	X	X	
	Детали			
	ГОСТ 8509-72			
1	282-1-154 ИМ-06.00.00 L 75 x 8, L=400	1	1	3,61
	ГОСТ 5781-75			
2	ИМ-06.00.01 ф 10 AI, L = 370	2	—	0,23
	-01 ф 10 AI, L = 550	—	2	0,35

282-1-154-ИМ-06.00.00

Деталь закладная (3Д8, 3Д9, 3Д10).

Стадия	Лист	Листов
Р	1	1

ЦНИИЭП г. Москва — торгово-бытовых зданий и туристских комплексов

Гл. инж. М.	Станулевич	
ГАП	Мордвинцева	
ГИП	Казарян	
Рук. гр. ин.	Рогачева	
Разраб.	Петрова	

Привязан

Инв. №

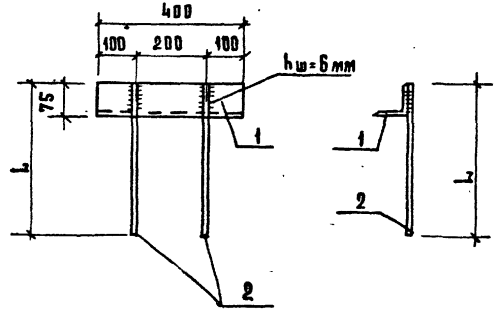

Обозначение	Марка	L					Масса ед, кг
	3Д8	370					4.07
-01	3Д9	—					3,61
-02	3Д10	550					4,31

Привязан

Инв. №

282-1-154-ИМ-06.00.00 СБ

Гл. инж. М.	Станулевич	
ГАП	Мордвинцева	
ГИП	Казарян	
Рук. гр. ин.	Рогачева	
Разраб.	Петрова	
Провер.	Рогачева	

Деталь закладная (3Д8, 3Д9, 3Д10)

Стадия	Масса	Масштаб
Р	См. табл.	

Лист 1 Листов 1

ЦНИИЭП г. Москва — торгово-бытовых зданий и туристских комплексов

17867-03

Копировала: Сусова

Формат 12

Типовой проект 282-1-154 Альбом III

СОГЛАСОВАНО:

Инв. № подл.	Подпись и дата	Взам. инв. №

Обозначение	Наименование	Кол. на исп. 282-1-154 ИМ-07.00.00 01	02	Примечание
	Документация			
	Сборочный чертеж	X	X	X
	Детали			
	ГОСТ 103-76			
1	282-1-154 ИМ-06.00.00 -160×8 L=160	1	—	1
1	-01 -120×8 L=140	—	1	—
	ГОСТ 5781-75			
2	ИМ-06.00.01 ф10А III l=202	4	4	—

Масса ед. кг: 1,61; 1,08; 0,124

282-1-154-ИМ-07.00.00

Детали закладные ЗДВ1; ЗДВ3; ЗДВ5

Стадия	Лист	Листов
Р.	1	1

ЦНИИЭП г. Москва — Торгово-бытовых зданий и туристских комплексов

Гл. инж. М	Станулевич	
ГАП	Мордвинцева	
ГИП	Казарян	
Рук. гр. ин.	Рогачева	
Разраб.	Бежан	
Проверил	Рогачева	

Привязан

Инв. №

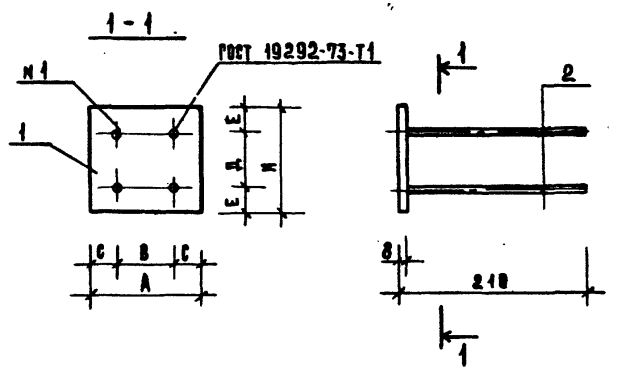

Обозначения	Марка	Размеры мм А	В	С	Д	Е	Н	Масса кг
282-1-154 ИМ-07.00.00	ЗДВ1	140	80	30	80	20	120	1,556
-01	ЗДВ3	160	100	30	100	30	160	2,106
-02	ЗДВ5	160	—	—	—		160	1,610

Привязан

Инв. №

282-1-154 ИМ-07.00.00 СБ

Гл. инж. М	Станулевич	
ГАП	Мордвинцева	
ГИП	Казарян	
Рук. гр. ин.	Рогачева	
Ст. инж.	Крючкова	
Разработ.	Бежан	
Проверил	Рогачева	

Детали закладные ЗДВ-1; ЗДВ-3; ЗДВ-5

Стадия	Масса	Масштаб
Р.	См. табл.	

Лист | Листов

ЦНИИЭП г. Москва — Торгово-бытовых зданий и туристских комплексов

17867-03

Копировала: Сусова

Формат 12

Типовой проект 282-1-154 Альбом III

СОГЛАСОВАНО:

Обозначение	Наименование	Кол. на исп. 282-1-154 ИМ-08.00.00								Примечание
			01							
	Документация									
	Сборочный чертеж		×	×						
	Детали									
	Гост 103-76									Масса кг.
1	282-1-154 ИМ-08.00.00	-80×8 L=150	1	-						0.75
1	-01	-80×8 L=120	-	1						0.6
		ГОСТ 5781-75								
2	ИМ-08.00.01	ф10 А III ℓ=202	2	2						0.124

282-1-154-ИМ-08.00.00

Деталь закладная (3ДВ-2, 3ДВ-4)

Стадия	Лист	Листов
Р	1	1

ЦНИИЭП г. Москва — Торгово-бытовых зданий и туристских комплексов

Гл.инж.м.	Станулевич	
ГАП	Мордвинцева	
ГИП	Казарян	
Рук.гр.инж.	Рогачева	
Разраб.	Бежан	
Провер.	Рогачева	

Привязан

Инв. №

Инв. № подл. | Подпись и дата | Взам. инв. №

Типовой проект 282-1-154 Альбом III

СОГЛАСОВАНО:

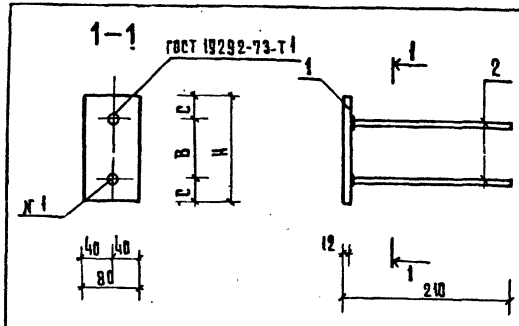

Обозначение	Марка	Размеры мм			Масса ед, кг.
		В	С	Н	
282-1-154-ИМ-08.00.00	3ДВ2	90	30	150	1.00
-01	3ДВ4	80	20	120	0.848

Привязан

Инв. №

282-1-154-ИМ-08.00.00СБ

Гл.инж.м.	Станулевич	
ГАП	Мордвинцева	
ГИП	Казарян	
Рук.гр.м.	Рогачева	
Разработ.	Бежан	
Проверил	Рогачева	

Деталь закладная (3ДВ-2; 3ДВ-4)

Стадия	Масса	Масштаб
Р	См. табл.	

Лист 1 | Листов 1

ЦНИИЭП г. Москва — Торгово-бытовых зданий и туристских комплексов

Копировал Гавриилина

Формат 11

17867-03

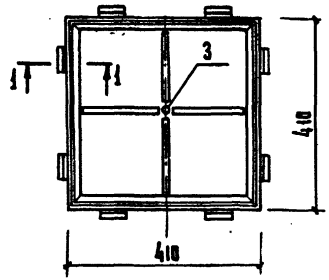

1-1

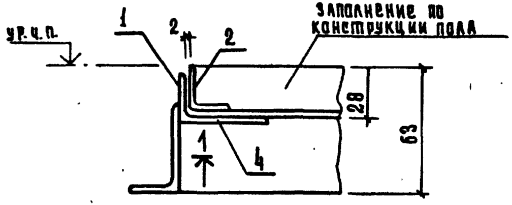

поз. 3

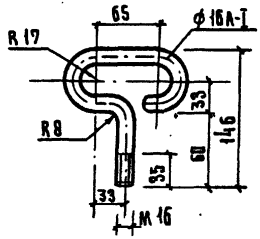

Формат	Зона	Поз.	Обозначение	Наименование	Кол.	Примечание
				Сборочные единицы		масса ед. кг
		1	282-1-154 ИМ-09.01.00СБ	Рама	1	4.12
		2	ИМ-09.02.00СБ	Крышка	1	5.36
				Детали		масса, ед кг
Б.Ч		3	ИМ-09.00.00СБ	Ключ	1	0.48
				Материалы		
		4		Резина 10×5, гост 6051-76, м	20	

1. Конструкция люка разработана для слаботочных устройств, расположенных в полах с покрытием из пластика, паркета, металхской плитки и естественного камня с высотой крышки люка равной 28 мм.
2. Покрытие в крышках выполняется в условиях строительной площадки одновременно с устройством пола в помещениях

Гл. инж. м	Станулевич		
Гап	Мордвинцева		
Гип	Казарян		
Рук. гр. инж.	Рогачева		
Разраб.	Чернякова		
Пров.	Рогачева		

Привязан

Инв. №

282-1-154-ИМ-09.00.00 СБ

Люк для подпольных коробок слабых токов А1

Стадия	Масса	Масштаб
Р	9.96	

Лист | Листов

ЦНИИЭП торгово-бытовых зданий и туристских комплексов г. Москва

Копировал Гаврилина

Формат 12

17867-03

Типовой проект 282-1-154 Альбом III

Согласовано:

Инв. № подл. | Подпись и дата | Взам. инв. №

Типовой проект 282-1-154 · Альбом III

Формат	Зона	Поз.	Обозначение	Наименование	Кол.	Примечание
				Детали		Масса ед. кг
БЧ		1	282-1-154 ИМ-09.01.01	L 45×28×3, ГОСТ 8510-72, ℓ=100	8	9,17
БЧ		2	-09.01.02	L 45×28×3, ГОСТ 8510-72, ℓ=410	4	8,69

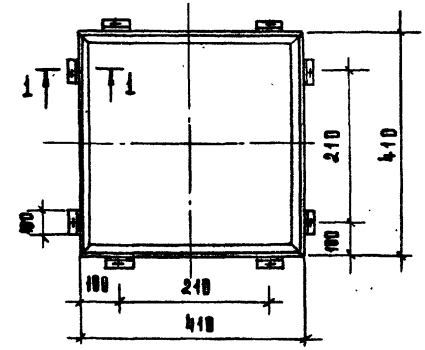

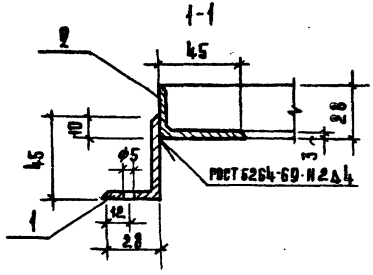

1. Острые кромки притупить. Сварные швы зачистить.
2. Окрасить масляной краской за два раза по предварительно огрунтованной поверхности.

Привязан

Инв. №

Нач. отд.	Станкевич		
ГАП	Молодинцева		
ГИП	Казарян		
Рук. гр.	Рогачева		
Разраб.	Чернякова		
Пров.	Рогачева		

282-1-154-ИМ-09.01.00СБ

РАМА

Стадия	Масса	Масштаб
Р	4,12	
Лист	Листов	

ЦНИИЭП торгово-бытовых зданий и торговых комплексов г. Москва

17867-03

Инв. № подл. | Подпись и дата | Взам. инв. №

Согласовано:

Типовой проект 282-1-154 Альбом III

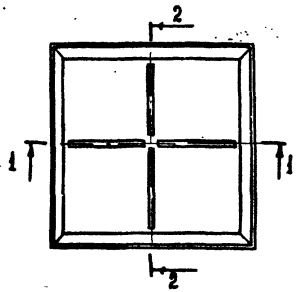

2-2

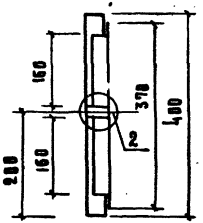

1-1

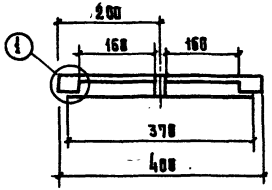

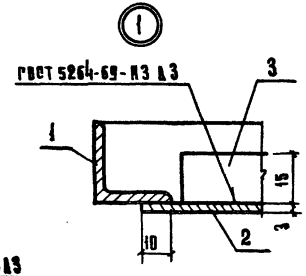

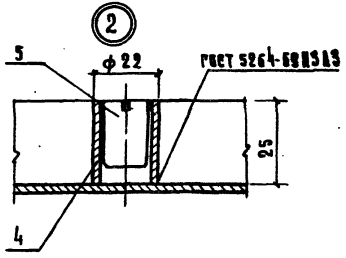

Формат	Зона	Поз.	Обозначение	Наименование	Кол.	Примечание
				Детали		Масса ед. кг
Б.ч.		1	282-1-154-ИМ-09.02.01	L 25×3, ГОСТ 8509-72, ℓ=400	4	0.45
Б.ч.		2	-09.02.02	-3×370, ГОСТ 19903-74, ℓ=370	1	3.30
Б.ч.		3	-09.02.03	-3×15, ГОСТ 19903-74, ℓ=160	4	0.06
Б.ч.		4	-09.02.04	ф 22, ГОСТ 3262-75, ℓ=25	1	0.02
				Стандартные изделия		
		5		Винт М 16×20, ГОСТ 8878-75	1	

Гл. инж. м.	Стахулевич			282-1-154-ИМ-09.02.00 СБ
Гл. ар.	Мордвинцева			Крышка
Гл. ин.	Казарян			
Рук. гр.	Рогачева			
Разраб.	Чернякова			
Пров.	Рогачева			

Стадия	Масса	Масштаб
Р	5.36	
Лист	Листов	

ЦНИИЭП торгово-бытовых зданий и туристских комплексов г. Москва

Привязан

Инв. №

Копировал Гавриилина

Формат 12

17867-05

Согласовано

Инв. № подл. | Подпись и дата | Взам. инв. №

Типовой проект 282-1-154 Альбом III

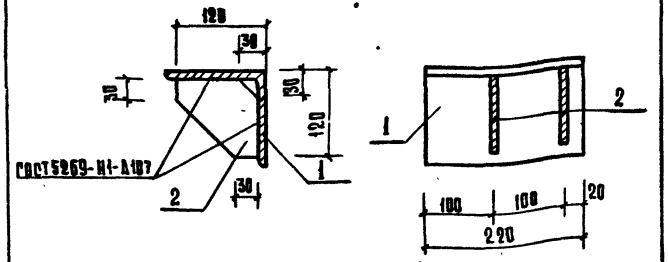

Формат	Зона	Поз.	Обозначение	Наименование	Кол.	Примечание
				Детали		масса ед, кг.
БЧ		1		уголок Б-140×140×12 ГОСТ 8509-72		
				ℓ = 220	1	5,61
				Полоса ГОСТ 103-76		
БЧ		2		⌐120×10 ℓ=120	2	1,23

Привязан

Инв. №

282-1-154 ИМ-10.00.00

ГА. ИНЖ. М.	Стакулевич	
ГАП	Мордвинцева	
ГИП	Казарян	
Рук. группы	Рогачева	
Разработ.	Черняков	
Провер.	Рогачева	

Изделие соединительное МС 103-1А

Стадия	Масса	Масштаб
Р	8.07	
Лист	Листов	

ЦНИИЭП р. Москва — Проектные работы для строительства за рубежом

Копировал Гаврилина

Формат А4

Типовой проект 282-1-154 Альбом III

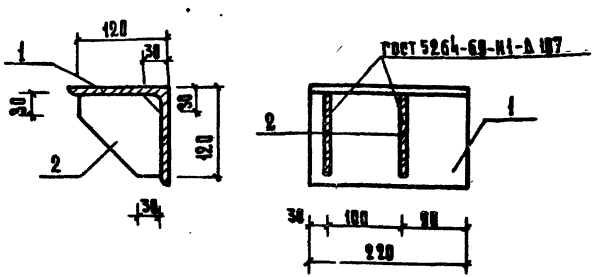

Формат	Зона	Поз.	Обозначение	Наименование	Кол.	Примечание
				Детали		масса, ед кг.
				Уголок Б-140×140×12 ГОСТ 8509-72		
		1		ℓ=220	1	5.61
				Полоса ГОСТ 103-76		
		2		⌐120×10 ℓ=120	2	1.23

Привязан

Инв. №

282-1-154- ИМ-11 00. 00

ГА. ИНЖ. М.	Стакулевич	
ГАП	Мордвинцева	
ГИП	Казарян	
Рук. группы	Рогачева	
Разраб.	Крючкова	
Проверил	Рогачева	

Изделие соединительное МС 103-1пр

Стадия	Масса	Масштаб
Р	8.07	
Лист	Листов	

ЦНИИЭП р. Москва — Проектные работы для строительства за рубежом

Копировал Гаврилина

Формат А1

17267-02

Типовой проект 282-1-154 Альбом III

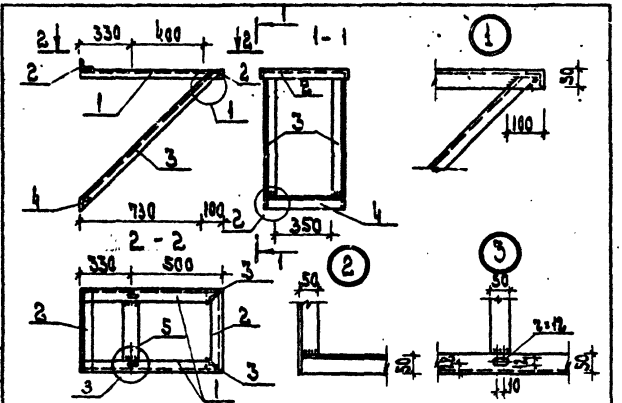

Формат	Зона	Поз.	Обозначение	Наименование	Кол.	Примеч.
				Детали		Масса ед. кг
Б.Ч.		1	282-1-154-ИМ-13.00.01	ГОСТ 8509-72 L50×5 ℓ=830	2	3.13
Б.Ч.		2	ИМ-13.00.02	L50×5 ℓ=450	2	1.70
Б.Ч.		3	ИМ-13.00.03	L50×5 ℓ=1134	2	4.27
Б.Ч.		4	ИМ-13.00.04	L50×5 ℓ=435	1	1.64
Б.Ч.		5	ИМ-13.00.05	ГОСТ 103-76 -50×5 ℓ=3	1	0.69

Привязан

Инв. N

282-1-154-ИМ-13.00.00

Рама металлическая МР-5

Стадия	Масса	Масштаб
Р	20,53	

Лист 1 | Листов 1

ЦНИИЭП г. Москва — торгово-бытовых зданий и туристских комплексов

Согласовано:

Инв. N подл. | Подп. и дата | Взам. инв. N

Типовой проект 282-1-154 Альбом III

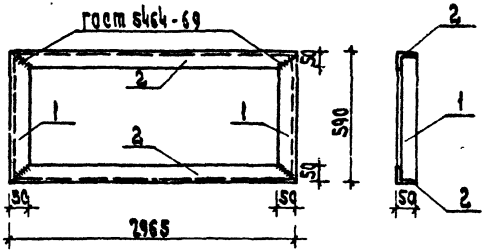

Формат	Зона	Поз.	Обозначение	Наименование	Кол.	Примечание
				Детали		Масса ед. кг
				Уголок ГОСТ 8509-72		
Б.Ч.		1	282-1-154-ИМ-12.00.01	L50×5 ℓ=590	2	2.22
Б.Ч.		2	ИМ-12.00.02	L50×5 ℓ=2965	2	11.18

Привязан

Инв. N

282-1-154-ИМ-12.00.00

Рама металлическая МР-4

Стадия	Масса	Масштаб
Р	26.80	

Лист 1 | Листов 1

ЦНИИЭП г. Москва — торгово-бытовых зданий и туристских комплексов

Согласовано:

Инв. N подл. | Подп. и дата | Взам. инв. N

17867-03

Типовой проект 282-1-154 Альбом III

Крышка люка КЛ-1

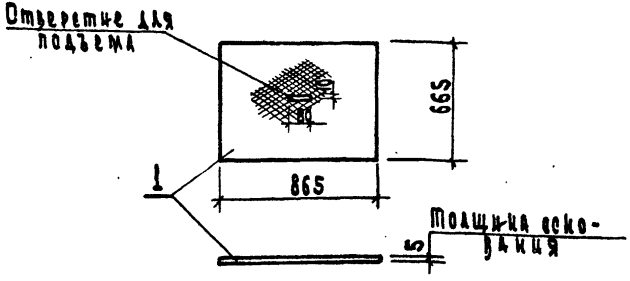

Формат	Зона	Поз.	Обозначение	Наименование	Кол.	Примеч.
				Детали		Масса ед. кг
Б.Ч.		1		Рифл. ст. ГОСТ 8568-77; 865×665	1	24.3

Привязан

Инв. N

Рук. маст.	Губаревич	
Гл. инж. м.	Станулевич	
ГАП	Моравинцева	
ГИП	Казарян	
Рук. гр. инж.	Рогачева	
Разраб.	Минаева	
Провер.	Рогачева	

282-1-154-ИМ-14.00.00

Крышка люка КЛ-1

Стадия	Масса	Масшт.
Р	24.3	1:20

Лист 1 | Листов 1

ЦНИИЭП торгово-бытовых зданий и туристских комплексов г. Москва

Согласовано:

Инв. N подл. | Подп. и дата | Взам. инв. N

Типовой проект 282-1-154 Альбом III

Рамка люка РЛ-1

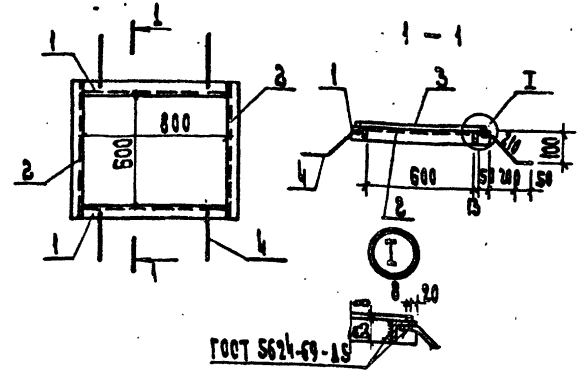

Формат	Зона	Поз.	Обозначение	Наименование	Кол.	Примеч.
				Детали		Масса ед. кг
Б.Ч.		1	282-1-154-ИМ-15.00.01	L63×5, ГОСТ 8509-72, ℓ=726	2	3,5
Б.Ч.		2	ИМ-15.00.02	L63×5, ГОСТ 8509-72, ℓ=926	2	4,5
Б.Ч.		3	ИМ-15.00.03	□8×8, ГОСТ 2591-71*, ℓ=3110	1	1,56
Б.Ч.		4	ИМ-15.00.04	ф 8 АI, ГОСТ 5781-75, ℓ=310	4	0,12

Привязан

Инв. N

Рук. маст.	Губаревич	
Гл. инж. м.	Станулевич	
ГАП	Моравинцева	
ГИП	Казарян	
Рук. гр. инж.	Рогачева	
Разраб.	Минаева	
Провер.	Рогачева	

282-1-154-ИМ-15.00.00

Рамка люка РЛ-1

Стадия	Масса	Масштаб
Р	18.04	1:20

Лист 1 | Листов 1

ЦНИИЭП торгово-бытовых зданий и туристских комплексов г. Москва

Согласовано:

Инв. N подл. | Подп. и дата | Взам. инв. N

17867-03

Типовой проект 282-1-154 Альбом III

Согласовано:

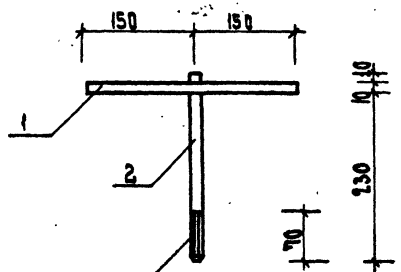

Формат	Зона	Поз.	Обозначение	Наименование	Кол.	Примеч.
				Детали		Масса кг
			282-1-154-АМ-16.00.00	ГОСТ 5781-75		
Б.Ч		1	- 01	ф10 AI ℓ = 300	1	0.2
Б.Ч		2	- 02	ф10 AI ℓ = 250	1	0.16

Привязан

Инв. N

Инв. N подл. | Подп. и дата | Взам. инв. N

Рук. мастерской	Губаревич		
Гл. инж. проекта	Станулявичюс		
ГАП	Моравцикова		
ГИП	Казарян		
Рук. группы	Рогачева		
Разраб.	Бенан		
Провер.	Рогачева		

282-1-154-АМ-16.00.00

Анкер А2

Стадия	Масса	Масштаб
Р	0.36	

Лист 1 Листов

ЦНИИЭП торгово-бытовых зданий и туристских комплексов г. Москва

Типовой проект 282-1-154 Альбом III

Согласовано:

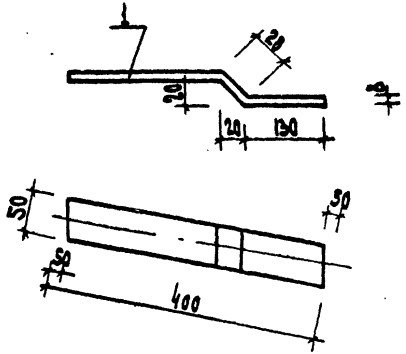

Привязан

Инв. N

Инв. N подл. | Подп. и дата | Взам. инв. N

Рук. мастерской	Губаревич		
Гл. инж. проекта	Станулявичюс		
ГАП	Моравцикова		
ГИП	Казарян		
Рук. группы	Рогачева		
Разраб.	Бенан		
Провер.	Рогачева		

282-1-154-АМ-17.00.00

Изделие соединительное МС-64-14

Полоса-8х50 ГОСТ 103-76 Ст3. кп 2 ГОСТ 535-79

Стадия	Масса	Масштаб
Р	1.26	

Лист Листов

ЦНИИЭП торгово-бытовых зданий и туристских комплексов г. Москва

17861-03

Типовой проект 282-1-154 Альбом III

Формат	Зона	Поз.	Обозначение	Наименование	Кол.	Примечание
				Документация		
			282-1-154-ИМ 18.00.00 СБ	Сборочный чертеж		
				Сборочные единицы		
		1	1.236.4-8 стр. 30	Вкладыш В-1	8	0,037
				Детали		
		2	1.236.4-8 стр. 30	Вкладыш угловой В2	4	0,126
				Стандартные изделия		
		3		Гайка М6.4.019 ГОСТ 5915-70	8	
		4		Шайба 6.02.019 ГОСТ 6402-70	8	

Согласовано

Взам. инв. № | Подпись и дата | Инв. № подл.

Привязан

Инв. №

Изм.	Лист	№ докум.	Подпись	Дата
ГИП		Рудник		
Рук. гр.		Скотникова		
Провер.		Рудник		
Разраб.		Кабкина		

281-1-154 ИМ-18.00.00

Створка тамбурная неоткрывающаяся ТАМ верхняя

Стадия	Лист	Листов
Р	1	4

ЦНИИЭП торговых зданий и туристских комплексов г. Москва

Формат А4

Типовой проект 282-1-154 Альбом III

Формат	Зона	Поз.	Обозначение	Наименование	Кол.	Примечание
				Переменные данные для исполнения		
			282-1-154-ИМ-18.00.00	Створка ТАМ 8,5-06А		
				Детали		
Б4		5	282-1-154-ИМ-18.00.01	Стойка ПА-55А, ℓ=850	2	1,32
Б4		6	02	Ригель ПА-55А, ℓ=620	1	1,32
Б4		7	03	Ригель ПА-55А, ℓ=670	1	1,32
Б4		8	04	Штапик ПА-487, ℓ=777	2	0,32
Б4		9	05	Штапик ПА-487, ℓ=513	2	0,32
Б4		10	06	Вкладыш ПА(т)-132/1; ℓ=50	3	0,14
				Материалы		
		11		Уплотнитель резиновый ПР-65И, м	5%	0,04
				Стандартные изделия		
		12		Винт М5х8.58.019 ГОСТ 17475-72	6	

Согласовано

Взам. инв. № | Подп. и дата | Инв. № подл.

Привязан

Инв. №

282-1-154-ИМ-18.00.00

Лист 2

17186-03

Формат А4

Типовой проект 282-1-154 Альбом III

Формат	Зона	Поз.	Обозначение	Наименование	Кол.	Примечание
			282-1-154-ИМ-18.00.00-01	Створка ТАМ 8,5-03А		
				Детали		
Б4		5	282-1-154-ИМ-18.00.01	Стойка ПА-55А, ℓ=850	2	1.32
Б4		6	02-01	Ригель ПА-55А, ℓ=290	1	1.32
Б4		7	03-01	Ригель ПА-55А, ℓ=290	1	1.32
Б4		8	04	Штапик ПА-487, ℓ=777	2	0.32
Б4		9	05-01	Штапик ПА-487, ℓ=173	2	0.32
Б4		10	06	Вкладыш ПА(т)-132/1; ℓ=50	2	0,14
				Материалы		
		11		Уплотнитель резиновый		
				ПР-65И, м	3,80	0.04
				Стандартные изделия		
		12		Винт М5×8.58.019		
				ГОСТ 17475-72	4	

Согласовано

Инв. № подл. | Подп. и дата | Взам. инв. №

Привязан:

Инв. №

282-1-154-ИМ-18.00.00 Лист 3

Формат 11

Типовой проект 282-1-154 Альбом III

Формат	Зона	Поз.	Обозначение	Наименование	Кол.	Примечание
			282-1-154-ИМ-18.00.00-02	Створка ТАМ 8,5-02А		
				Детали		
Б4		5	282-1-154-ИМ-18.00.01	Стойка ПА-55А, ℓ=850	2	1.32
Б4		6	02-02	Ригель ПА-55А, ℓ=240	1	1.32
Б4		7	03-02	Ригель ПА-55А, ℓ=240	1	1.32
Б4		8	04	Штапик ПА-487, ℓ=777	2	0.32
Б4		9	05-02	Штапик ПА-487, ℓ=133	2	0.32
Б4		10	06	Вкладыш ПА(т)-132/1, ℓ=50	2	0,14
				Материалы		
		11		Уплотнитель резиновый		
				ПР-65И, м	3,64	0,84
				Стандартные изделия		
		12		Винт М5×8.58.019		
				ГОСТ 17475-72	4	

Согласовано

Инв. № подл. | Подп. и дата | Взам. инв. №

Привязан

Инв. №

282-1-154-ИМ-18.00.00 Лист 4

7Т667-03

Формат 11

Типовой проект 282-1-154 Альбом III

Согласовано:

Инв. N подл. | Подп. и дата | Взам. инв. N

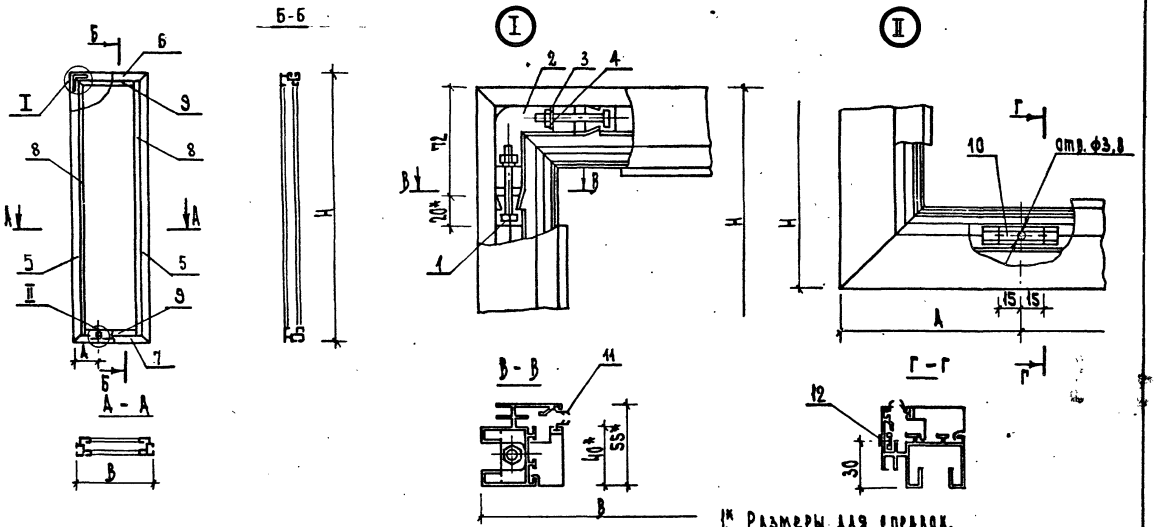

Обозначение	Марка	Размеры, мм			Масса ед., кг
		Н	В	А	
282-1-154-ИМ-18.00.00	ТАМ 8,5-06 Л	850	620	50	5.78
-01	ТАМ 8,5-03 Л	850	290	50	4.59
-02	ТАМ 8,5-02 Л	850	240	100	3.60

1* Размеры для справок.
2. Сборка конструкции производится по технологии, приведенной в альбомах серии 1.236-4.7.
3. Установка конструкции в проектное положение производится по монтажным узлам.

Привязан

Инв. N

ГИП	Рудник	
Рук. гр.	Скотникова	
Пров.	Скотникова	
Разраб.	Савкина	

282-1-154-ИМ-18.00.00 СБ

Створка тамбурная неоткрывающаяся ТАМ верхняя

Стадия	Масса	Масшт.
Р	см. табл.	

Лист 1 Листов 1

ЦНИИЭП торгово бытовых зданий и туристских комплексов г. Москва

17867-03

Формат 49

Типовой проект 282-1-154 Альбом III

Формат	Зона	Поз.	Обозначение	Наименование	Кол.	Примечание
				Документация		
			282-1-154-ИМ-19.00.00	Сборочный чертеж		
				Сборочные единицы		
Б4		1	1.236.4-8 стр. 30	Вкладыш В-1	8	0.037
				Детали		
Б4		2	1.236.4-8 стр. 30	Вкладыш угловой В-2	4	0.126
				Стандартные изделия		
		3		Гайка М6.4.019 ГОСТ 5915-90	8	
		4		Шайба 6.02.019 ГОСТ 6402-70	8	
			Переменные	данные для исполнения		
			282-1-154-ИМ-19.00.00	Створка ТАМ 18-06А		

Согласовано:

Инв.№ подл. | Подп. и дата | Взам. инв.№

Привязан

Инв.№

Изм.	Лист	№ докум.	Подп.	Дата
ГИП		Рудник		
Рук.гр.		Скотникова		
Пробер		Рудник		
Разраб		Савкина		

282-1-154-ИМ-19.00.00

Створка тамбурная неоткрывающаяся ТАМ нижняя

Стадия	Лист	Листов
Р	1	4

ЦНИИЭП торговых зданий и туристских комплексов г. Москва

Формат 11

Типовой проект 282-1-154 Альбом III

Формат	Зона	Поз.	Обозначение	Наименование	Кол.	Примечание
				Детали		
Б4		5	282-1-154-ИМ-19.00.01	Стойка ПА-55А, ℓ=1800	2	1.32
Б4		6	02	Ригель ПА-55А, ℓ=620	2	1.32
Б4		7	03	Штапик ПА-487, ℓ=1727	2	0.32
Б4		8	04	Штапик ПА-487, ℓ=573	2	0.32
				Материалы		
		9		Уплотнитель резиновый ПР 65Ч, м	8.96	0.04
			282-1-154-ИМ-19.00.00-01	Створка ТАМ 18-05А		
				Детали		
Б4		1	282-1-154-ИМ-19.00.01	Стойка ПА 55А, ℓ=1800	2	1.32
Б4		2	02-01	Ригель ПА 55А, ℓ=500	2	1.32
Б4		3	03	Штапик ПА-487, ℓ=1727	2	0.32
Б4		4	04-01	Штапик ПА-487, ℓ=393	2	0.32

Согласовано:

Инв.№ подл. | Подп. и дата | Взам. инв.№

Привязан

Инв.№

282-1-154-ИМ-19.00.00 Лист 2

17867-03

Формат 11

Типовой проект 282-1-154 Альбом III

Формат	Зона	Поз.	Обозначение	Наименование	Кол.	Примечание
				Материалы		
		9		Уплотнитель резиновый пр-65и, м	8,48	0,04
			282-1-154-ИМ-19.00.00-02	Створка ТАМ 18-03А		
				Детали		
Б.ч		5	282-1-154-ИМ-19.00.01	Стойка ПА-55А, ℓ=1800	2	1,32
Б.ч		6	02-02	Ригель ПА-55А, ℓ=290	2	1,32
Б.ч		7	03	Штапик ПА-487, ℓ=1727	2	0,32
Б.ч		8	04-02	Штапик ПА-487, ℓ=183	2	0,32
				Материалы		
		9		Уплотнитель резиновый пр-65и, м	7,68	0,04

Согласовано

Взам. инв. №

Подп. и дата

Инв. № подл.

Привязан

Инв. №

282-1-154-ИМ-19.00.00 Лист 3

Копировал: Сусова Формат 11

Типовой проект 282-1-154 Альбом III

Формат	Зона	Поз.	Обозначение	Наименование	Кол.	Примечание
			282-1-154-ИМ-19.00.00-03	Створка ТАМ 18-02А		
				Детали		
Б.ч		5	282-1-154-ИМ-19.00.01	Стойка ПА-55А, ℓ=1800	2	1,32
Б.ч		6	02-03	Ригель ПА-55А, ℓ=240	2	1,32
Б.ч		7	03	Штапик ПА-487, ℓ=1727	2	0,32
Б.ч		8	04	Штапик ПА-487, ℓ=133	2	0,32
				Материалы		
		9		Уплотнитель резиновый пр-65и, м	7,44	0,04

Согласовано

Взам. инв. №

Подп. и дата

Инв. № подл.

Привязан

Инв. №

282.1.154-ИМ-19.00.00 Лист 4

1ТП67-03

Копировал: Сусова Формат 11

Типовой проект 282-1-154 Альбом

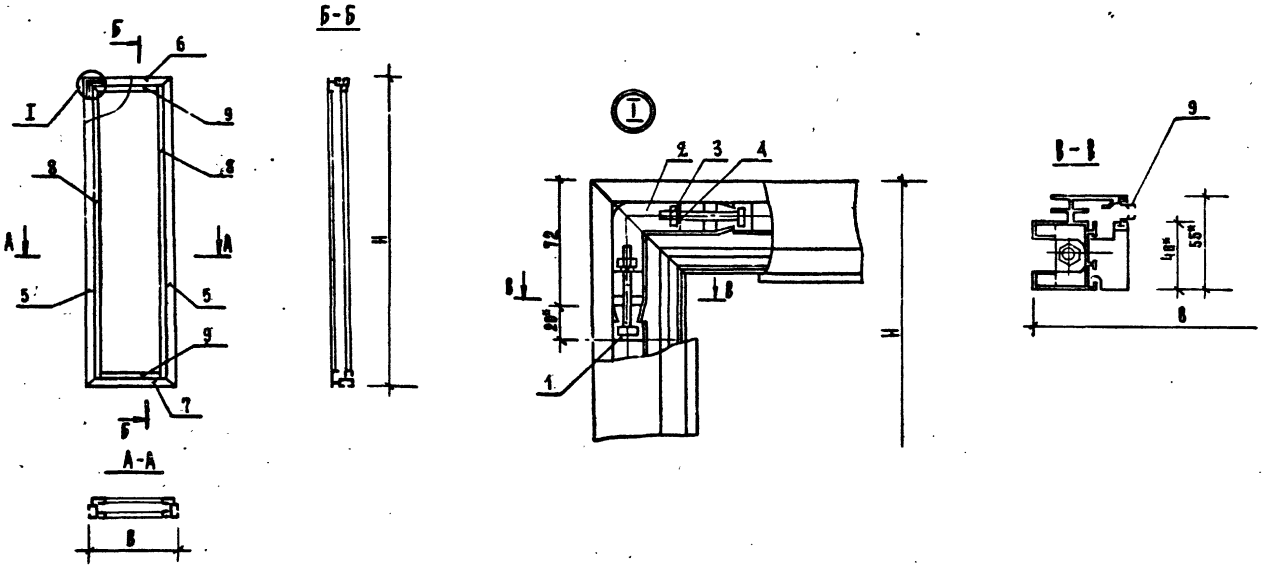

Обозначение	Марка	Размеры, мм		Масса ед., кг
		H	B	
282-1-154-ИМ-19.00.00	ТАМ 18-06А	1800	620	9,01
-01	ТАМ 18-05А	1800	500	8,60
-02	ТАМ 18-03А	1800	290	7,88
-03	ТАМ 18-02А	1800	240	6,87

1. * Размеры для справок.
2. Сборка конструкции производится по технологии, приведенной в альбомах серии 1.236.4-7.
3. Установка конструкции в проектное положение производится по монтажным узлам.

Гип	Рудник	Руд	
Рук. гр.	Скотникова	Ск	
Пров.	Рудник	Руд	
Разраб.	Савкина	Сав	

Привязан

Инв. №

282-1-154-ИМ-19.00.00 СБ

Створка тамбурная неоткрывающаяся ТАМ нижняя

Стадия	Масса	Масштаб
Р	См. табл.	

Лист 1 Листов 1

ЦНИИЭП г. Москва — Торгово-бытовых зданий и туристских комплексов

17867-03

Копировала: Сусова

Формат 12

Инв. № подл. | Подпись и дата | Взам. инв. №

Согласовано

Типовой проект 282-1-154 Альбом III

СОГЛАСОВАНО

Инв.№ подл. | Подпись и дата | Взам. инв.№

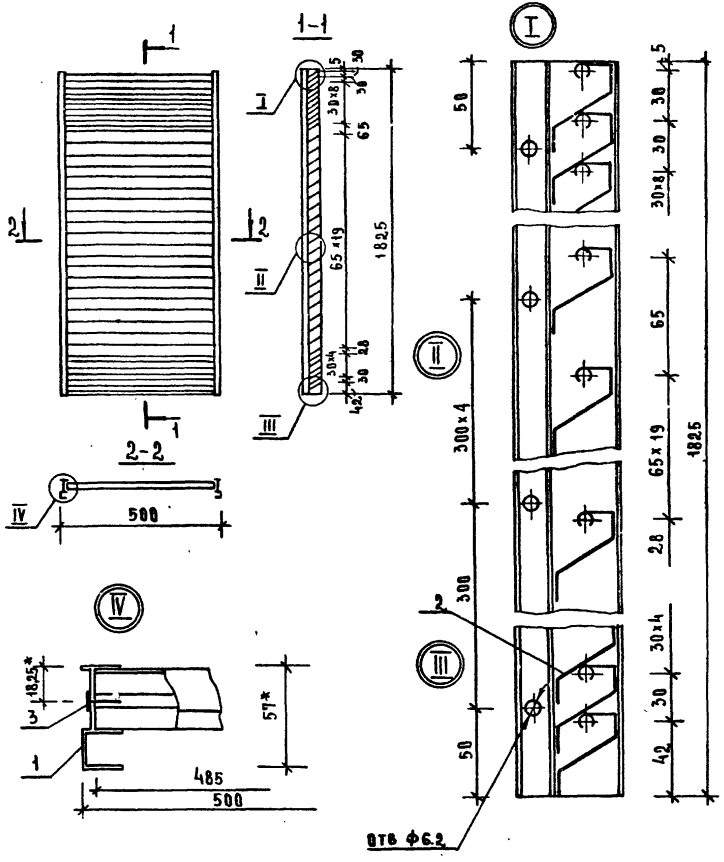

Формат	Зона	Поз.	Обозначение	Наименование	Кол.	Примечание
			282-1-154-ИМ-20.00.00	Решетка тепловавесы РТЗ18-05		
БЧ	1		282-1-154-ИМ-20.00.01	Стойка ПА(т) 265, ℓ-1825	2	0,74
БЧ	2		ИМ-20.00.02	Жалюзи ПА(т) 265/1, ℓ-485	37	0,34
БЧ	3			Винт М4×16.58.019 ГОСТ 17473-72*	94	

1*Размеры для справок.

2. Сборка конструкции производится по технологии, приведенной в альбомах серии 1.236.4-7.

3. Установка конструкции в проектное положение производится по монтажным узлам.

Привязан			
ГИП	Рудний		
Рук.гр.	Слотникова		
Провер	Рудник		
Разраб.	Савкина		
Инв.№			

Копировал

282-1-154-ИМ-20.00.00

Решетка тепловавесы РТЗ 18-05

Стадия	Масса	Масштаб
Р	8.26	
Лист	Листов 1	

ЦНИИЭП торгово-бытовых зданий и туристских комплексов г. Москва

Формат 12

17867-03

Типовой проект 282-1-154 Альбом III

С О Г Л А С О В А Н О:

Инв. № подл. | Подпись и дата | Взамен инв. №

ВЕДОМОСТЬ ЧЕРТЕЖЕЙ

ОБОЗНАЧЕНИЕ	НАИМЕНОВАНИЕ	СТР.	ПРИМЕЧ.
282-1-154-ИД-00.00-ДО	Ведомость чертежей	77	
ИД-01.00	Фрамуга Ф-1	78	
-02.00	Окно приема и		
	выдачи ОП-1	79	
-03.00	Передаточное окно ОП-2	78	
-04.00	Вентрешетка ВР-1	80	
-05.00	Шкаф пожарного крана ПК	81	
-06.00	Дверца шкафа слаботочных		
	устройств ИД-1	82	

Индивидуальные деревянные изделия разработаны на стадии задания заводу-изготовителю.

При привязке проекта конструктивные решения и отделка могут подвергаться изменениям.

Рук. маст.	Губаревич	
Гл. инж. пр.	Стаиулевич	
Гл. арх. пр.	Мордвинцева	
Гл. инж. пр.	Казарян	
Рук. гр. арх.	Огрызко	
Разраб.	Соколовская	
Проверил	Огрызко	

Привязан

282-1-154 - ИД-00.00 - ДО

Ведомость чертежей

Стадия	Лист	Листов
Р	1	1

ЦНИИЭП Торгово-бытовых зданий и туристских комплексов г. Москва

17867-03

Типовой проект 282-1-154 Альбом

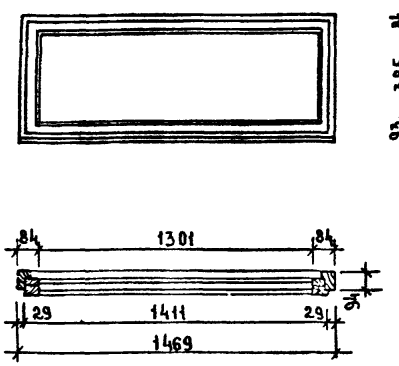

ФОРМАТ	ЗОНА	ПОЗ.	ОБОЗНАЧЕНИЕ	НАИМЕНОВАНИЕ	КОЛ.	ПРИМЕЧ.
			ГОСТ 8486-66	ПИЛОМАТЕРИАЛЫ ХВОЙН. ПОРОД	0.039	$м^3$
			ГОСТ 111-78	СТЕКЛО, ОКОННОЕ	0.53	$м^2$

1. ФРАМУГУ ИЗГОТАВЛИВАТЬ ПО ТИПУ ОКНА ОС 09-15 СЕРИИ 1.136-3 ВЫП.1 СЕЧЕНИЯ БРУСКОВ СМ. ЛИСТЫ 42÷46
2. СТАНДАРТНЫЕ КРЕПЕЖНЫЕ ИЗДЕЛИЯ ПРИНЯТЬ ПО СЕРИИ 1.136-3 ВЫП.1

Привязан

Инв.№

Рук.маст	Губаревич	
Гл.инж.м	Станулевич	
ГАП	Мордвинцева	
ГИП	Казарян	
Рук.гр.арх	Огрызко	
Разраб.	Соколовская	
Проверил	Огрызко	

282-1-154-ИД-01.00

Фрамуга ф-1

Стадия	Масса	Масштаб
Р		
Лист 1	Листов 1	

ЦНИИЭП г. Москва — Торгово-бытовых зданий и туристских комплексов

Согласовано:

Типовой проект 282-1-154 Альбом

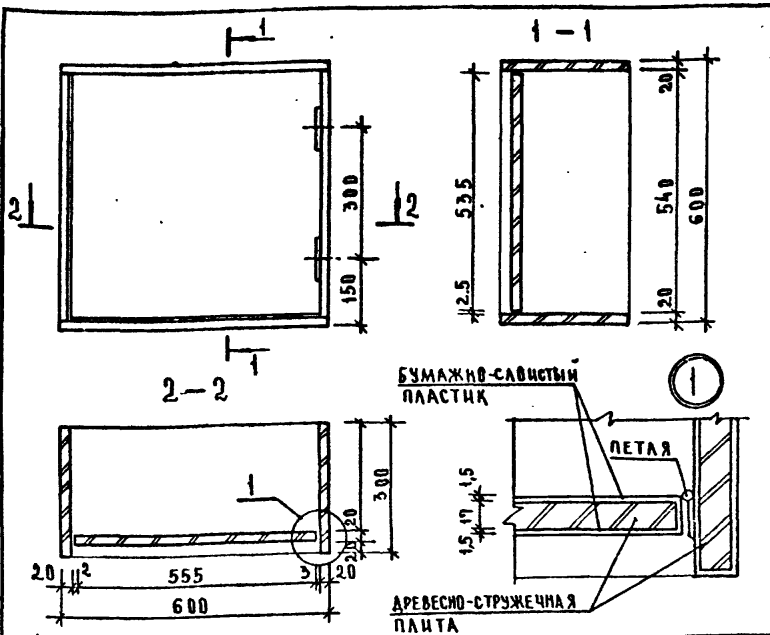

ФОРМАТ	ЗОНА	ПОЗ.	ОБОЗНАЧЕНИЕ	НАИМЕНОВАНИЕ	КОЛ.	ПРИМЕЧ.
			ГОСТ 10632-77	ПЛИТА ДРЕВЕСНОСТРУЖЕЧНАЯ	0.98	$м^2$
			ГОСТ 9590-76	БУМАЖНО-СЛОИСТЫЙ ПЛАСТИК	0.98	$м^2$
			ГОСТ 5088-72	ПЕТЛЯ ПНЦ-70	2	

Привязан

Инв.№

Рук.маст	Губаревич	
Гл.инж.м	Станулевич	
ГАП	Мордвинцева	
ГИП	Казарян	
Рук.гр.арх	Огрызко	
Разраб.	Соколовская	
Провер.	Огрызко	

282-1-154-ИД-03.00

Передаточное окно ОП-2

Стадия	Масса	Масштаб
Р		
Лист 1	Листов 1	

ЦНИИЭП г. Москва — Торгово-бытовых зданий и туристских комплексов

17867-03

Типовой проект 282-1-154 Альбом

СОГЛАСОВАНО:

Инв.№ подл. | Подпись и дата | Взам. инв.№

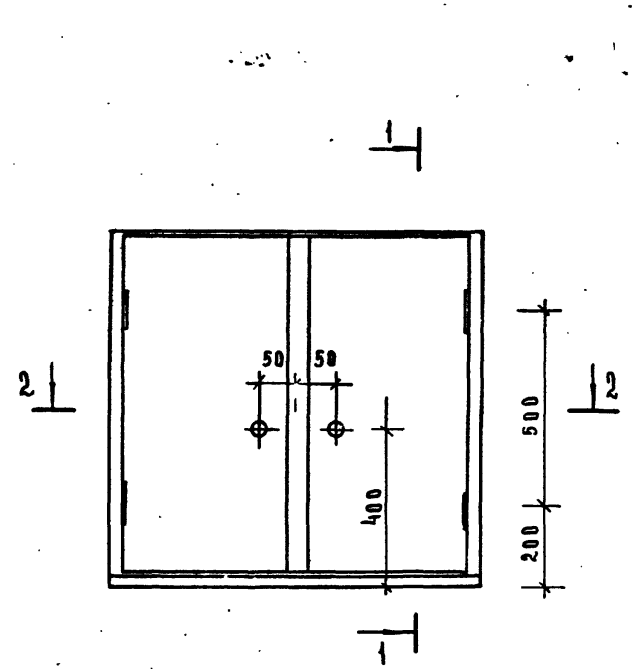

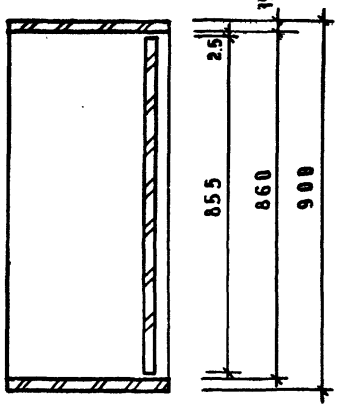

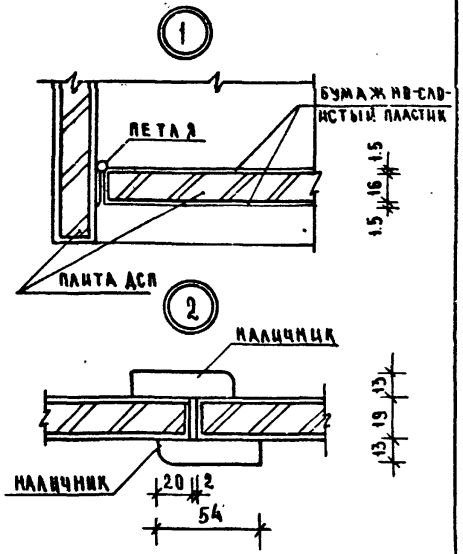

Формат	Зона	Поз	Обозначение	Наименование	Кол.	Примеч.
			ГОСТ 10632-77	ПЛИТА ДРЕВЕСНО-СТРУЖЕЧНАЯ	2.14	м²
			ГОСТ 9590-76	БУМАЖНО-СЛОИСТ. ПЛАСТИК	4.46	м²
			ГОСТ 8242-75	НАЛИЧНИК Т-3	1.8	м
			ГОСТ 5087-72	РУЧКА РКС	2	
			ГОСТ 5088-72	ПЕТЛЯ ПНЦ-70	4	

Привязан

Инв. №

Рук. маст	Губаревич	
Гл. инж. м	Станулевич	
ГАП	Мордвинцева	
ГИП	Казарян	
Рук. гр. арх	Огрызко	
Разраб.	Огрызко	
Пробер.	Ляхова	

282-1-154-ИД-02.00

Окно приема и выдачи ОП-1

Стадия	Масса	Масштаб
Р		
Лист 1	Листов 1	

ЦНИИЭП г. Москва — Торгово-бытовых зданий и туристских комплексов

17867-03

Альбом

Типовой проект

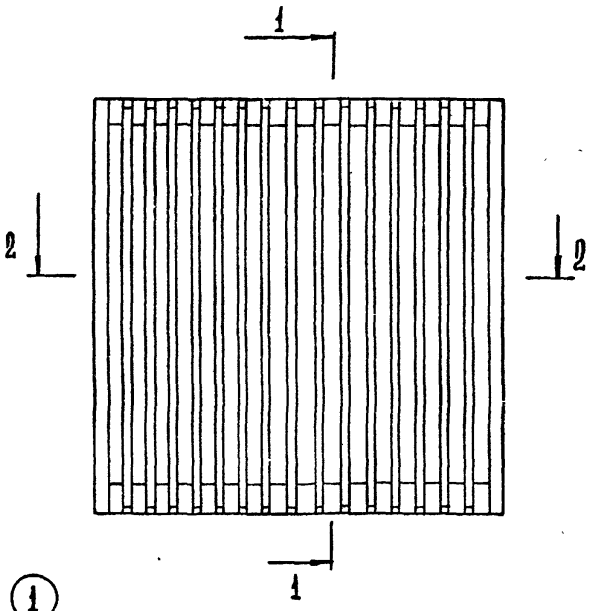

1-1

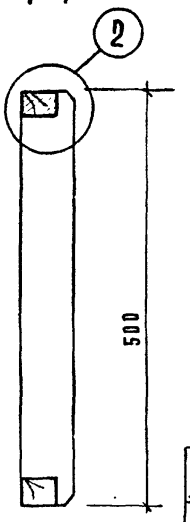

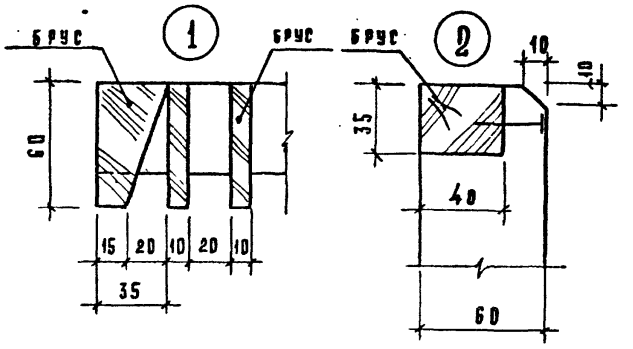

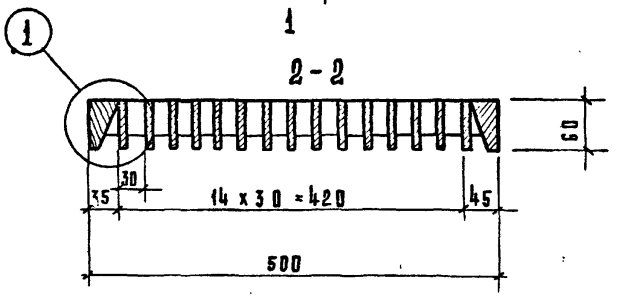

формат	зона	поз.	обозначение	наименование	кол.	примеч.
			ГОСТ 2695-71	ПИЛОМАТЕРИАЛЫ ЛИСТ-ВЕННЫХ ПОРОД	0.007	м³

1. ПОКРЫТИЕ МЕБЕЛЬНЫМ ЛАКОМ ПО II КЛАССУ

Привязан

Инв. №

Рук. маст	Губаревич	
Гл. инж. м.	Станулевич	
Рап	Мордвинцева	
Гип	Казарян	
Рук. гр. арх.	Огрызко	
Разработ.	Огрызко	
Проверил	Аяхова	

282-1-154-ИД-04.00.00

Вентрешетка ВР-1

Стадия	Масса	Масштаб
Р		
Лист 1	Листов 1	

ЦНИИЭП торгово-бытовых зданий и туристских комплексов г. Москва

17867-03

Копировал А: Сусова

Формат А2

Согласовано

Инв. № подл. | Подп. и дата | Взам. инв. №

Типовой проект 282-1-154 Альбом

СОГЛАСОВАНО:

Инв. № подл. | Подпись и дата | Взам. инв. №

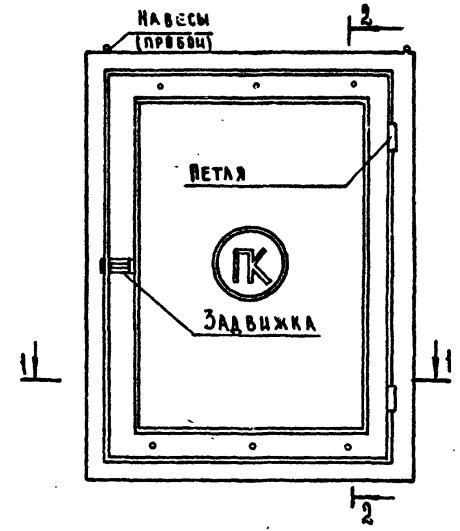

2-2

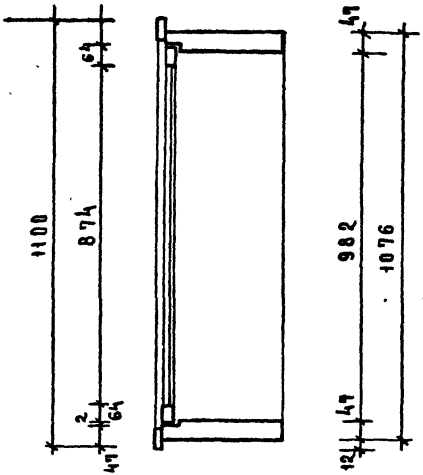

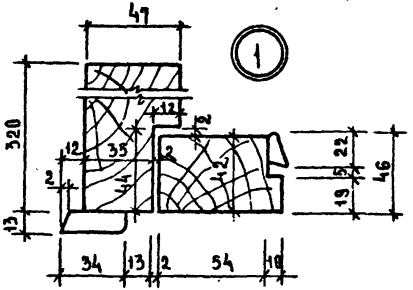

Все элементы из дерева подлежат пропитке антипиренами с последующей отделкой нитролаком

1-1

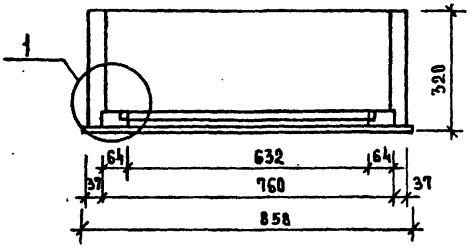

Формат	Зона	Поз.	Обозначение	Наименование	Кол.	Примеч.
			ГОСТ 8486-66	Пиломатериалы хвойн. пород	0.07	м³
			ГОСТ 111-78	Стекло оконное	0.55	м²
			ГОСТ 5088-72	Петля ПНЦ. 70	2	
			ГОСТ 5090-73	Задвижка АП	1	

Привязан

Инв. №

Рук. маст.	Губаревич	
Гл. инж. м.	Станулевич	
ГАП	Морадвинцева	
ГИП	Казарян	
Рук. гр. арх.	Огрызко	
Разработ.	Огрызко	
Провер.	Ахова	

282-1-154-ИД-05.00

Шкаф пожарного крана ПК

Стадия	Масса	Масштаб
Р		
Лист 1	Листов 1	

ЦНИИЭП торгово-бытовых зданий и туристских комплексов г. Москва

17867-03

Типовой проект 282-1-154 Альбом

Согласовано:

Инв. № подл. | Подпись и дата | Взам. инв. №

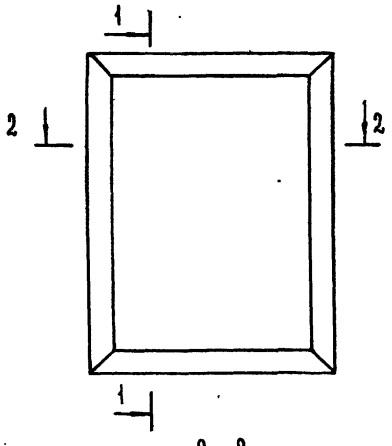

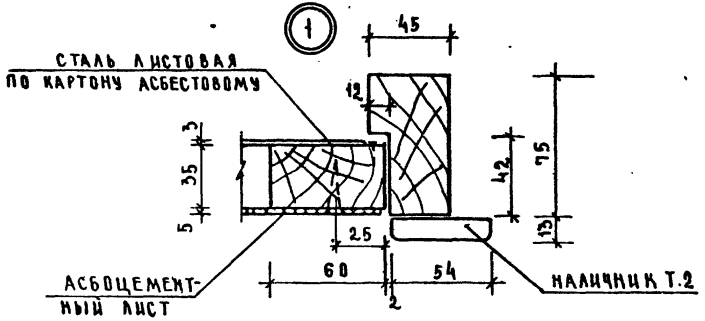

ФОРМАТ	ЗОНА	ПОЗ.	ОБОЗНАЧЕНИЕ	НАИМЕНОВАНИЕ	КОЛ.	ПРИМЕЧАНИЕ
			ГОСТ 8486-66	ПИЛОМАТЕРИАЛЫ ХВОЙНЫХ		
				ПОРОД, $м^3$	0.016	
			ГОСТ 18124-75	ЛИСТ АСБОЦЕМЕНТ-		
				НЫЙ, $м^2$	0.5	
			ГОСТ 19904-74	СТАЛЬ ЛИСТОВАЯ $м^2$	0.5	
			ГОСТ 2850-75	КАРТОН АСБЕСТОВЫЙ $\delta=2$	0.5	$м^2$
			ГОСТ 8242-75	НАЛИЧНИК ТИП 2, М	3.0	
			ГОСТ 5088-72	ПЕТЛЯ ПНЦ 70	2	

1. Деревянные бруски подвергнуть глубокой пропитке антипиренами.
2. Лицевые поверхности шпаклевать и красить под цвет стен. Нелицевые - обшить жестью по асбесту.

Привязан

Инв. №

Рук. маст	Губаревич	
Гл. инж. м	Станулевич	
ГАП	Мордвинцева	
ГИП	Казарян	
Рук. гр. арх	Агрызко	
Разраб	Агрызко	
Провер.	Лялова	

282-1-154-ИД-06.00

Дверца шкафа слаботочных устройств ИД-1

Стадия	Масса	Масштаб
Р		
Лист 1	Листов 1	

ЦНИИЭП торгово-бытовых зданий и туристских комплексов г. Москва

17267-03

Госстрой СССР
ЦЕНТРАЛЬНЫЙ ИНСТИТУТ ТИПОВОГО ПРОЕКТИРОВАНИЯ
Свердловский филиал
620062, г.Свердловск-62, ул.Чебышева, 4
Заказ №2512 Инв.№ 17567-03 тираж 300
Сдано в печать 11 05 1982г. цена 3-23

gost.e-ecolog.ru