ТИПОВЫЕ ПРОЕКТНЫЕ РЕШЕНИЯ

402—11—0154.89

ЗДАНИЯ АРОЧНОГО ТИПА ПРОЛЕТОМ 15 М ДЛЯ НЕФТЕПРОМЫСЛОВ

АЛЬБОМ I

Архитектурно—строительные решения

gost.e-ecolog.ru

ТИПОВЫЕ ПРОЕКТНЫЕ РЕШЕНИЯ

402—11—0154.89

ЗДАНИЯ АРОЧНОГО ТИПА ПРОЛЕТОМ 15 М ДЛЯ НЕФТЕПРОМЫСЛОВ

АЛЬБОМ I

СОСТАВ ПРОЕКТА

АЛЬБОМ I	ПЗ	Пояснительная записка
	АС	Архитектурно—строительные решения
АЛЬБОМ 2	КМ	Конструкции металлические
АЛЬБОМ 3	ВМ	Ведомости потребности в материалах
АЛЬБОМ 4	С	Сметы

Разработан институтом "ГИПРОВОСТОКНЕФТЬ"

Главный инженер института Б.М.Радин

Главный инженер проекта Р.В. Евфимовский

Утверждены и введены в действие Миннефтепромом СССР

Приказ от 11 ноября 1988 г № 196 „Э"

СОДЕРЖАНИЕ АЛЬБОМА №1

№№ листов	Наименование и обозначение документов Наименование листа	стр.
1	Пояснительная записка /начало/	3
2	Пояснительная записка /окончание/	4
1	Общие данные	5
2	Холодный вариант. План. Разрез 1-1	6
3	Фасад 1-11, 11-1. Фасад А-Б; Б-А	7
4	Схема расположения прогонов. Вид А. Узел 4. Узел 5.	8
5	Холодный вариант. Наружная обшивка покрытия. Вид А	9
6	Холодный вариант. Узлы 1÷3; 6÷8	10
7	Утеплённый вариант. План. Разрез 1-1	11
8	Утеплённый вариант. Наружная обшивка покрытия. Вид А	12
9	Утеплённый вариант. Узлы 9÷11; 14÷16	13
10	Вариант с пучинистыми грунтами. План свайного поля.	14
11	Вариант с пучинистыми грунтами. Узлы 2,3,4	15
12	Вариант с пучинистыми грунтами. Ростверки РСМ1,	16
	РСМ2, РСМ3	
13	Закладные детали МН1, МН2, МН3. Каркас КР1	17
14	Вариант с обычными грунтовыми условиями. Схема	18
	расположения фундаментных подушек. Схема располо-	
	жения элементов фундаментов	
15	Вариант с обычными грунтовыми условиями. Узлы 6,7,8	19
16	Вариант с обычными грунтовыми условиями. Фунда-	
	менты Ф-1; Ф-2; Ф-3.	

Альбом 1

ОБЩИЕ УКАЗАНИЯ

1. Исходные данные

Настоящий типовой проект „Здания арочного типа пролетом 15м. для нефтепромыслов" разработан на основании Плана типового проектирования Госстроя СССР на 1987-1988 год /тема т.3.2.1/, утвержденного Постановлением Госстроя СССР 21.10.87г. № 248, по заданию Миннефтепрома СССР.

Утвержден и введен в действие Миннефтепромом - протокол от 1988 г.

Альбом II „Конструкции металлические" арочного здания разработан Белорусским отделением ЦНИИ проектстальконструкция им. Мельникова Госстроя СССР на основании Плана типового проектирования Госстроя СССР на 1987 год раздел I, пункт 1.8.6, шифр 28 и задания института „Гипровостокнефть", утвержденного Миннефтепромом СССР 11 июня 1987 г.

Чертежи марки КМД и чертежи монтажных узлов - разработка завода-изготовителя

Арочное здание предназначено для размещения гаражей, стоянок спецтехники, ремонтно-механических мастерских для ремонта спецтехники, складов в составе баз по обслуживанию нефтепромыслов и предусматривает компактную поставку конструкций

Здание арочное однопролетное, одноэтажное производственного типа размерами в плане 15×30м., с шагом арок 3м., оборудовано одним подвесным ручным краном грузоподъемностью 3.2тс, пролетом 6.0м.

Детали и узлы несущих и ограждающих конструкций здания и монтажные элементы поступают на стройплощадку заводской готовности в упаковке комплектно на здание.

За отметку 0.000 принята отметка чистого пола здания

Условия строительства и эксплуатации.

- нормативный вес снегового покрова для IV р-на - 150кгс/м²,
- нормативное ветровое давление для III р-на - 38кгс/м²,
- расчетная температура наружного воздуха:
  зимняя - до минус 40°С и выше,
  летняя - до плюс 35°С
- сейсмичность - до 6 баллов
- категория размещаемых производств - В, Г, Д.
- степень агрессивности внутренней среды - неагрессивная и слабоагрессивная
- относительная влажность - не более 60%
- класс здания по степени ответственности - II / коэффициент надежности по назначению $\gamma_n = 0,95$/
- здания отапливаемые /температура воздуха внутри здания плюс 16°С/ и неотапливаемые

Инженерно-геологические условия

- обычные
- вариант с пучинистыми грунтами при глубине промерзания до 2,5м.

Проект разработан в соответствии с требованиями СНиП 2.09.02-85 - Производственные здания, СНиП 2.01.07-85 - Нагрузки и воздействия, СН 433-79 - Инструкция по строительному проектированию предприятий, зданий и сооружений нефтяной и газовой промышленности.

2. Объемно-планировочные и конструктивные решения

Здание арочное однопролетное одноэтажное производственного типа размерами в плане 15×30м., с шагом арок 3м., оборудовано одним подвесным ручным краном грузоподъемностью 3.2тс., пролетом 6.0м.

Детали и узлы несущих и ограждающих конструкций здания и монтажные элементы поступают на стройплощадку заводской готовности в упаковке комплектно на здание.

Несущие конструкции - стальные арки собираются на стройплощадке из укрупненных элементов полной заводской готовности.

Ограждающие конструкции монтируются методом „полистовой сборки", наружная обшивка - из выгнутых листов стального оцинкованного профилированного настила марки С10-899-0.8 по ГОСТ 24045-86, прогоны - из деревянного бруса сечением 50×100, антисептированного, внутренняя обшивка - из твердых плит ДВП и других листовых материалов.

Утеплитель - эффективный теплоизоляционный материал, рулонный или плитный.

Остекление оконных проемов - ленточное, из светопропускающего пластика волнистого профиля.

Внутренняя отделка - окраска металлоконструкций эмалями светлых тонов за 2 раза, внутренней обшивки - лакокрасочное покрытие, нанесенное на лицевые поверхности твердых ДВП в заводских условиях.

Технологическая, санитарно-техническая, электротехническая и другие части проекта выполняются при применении здания в конкретном объеме

Фундаменты арок разработаны в двух вариантах:

- железобетонные сборно-монолитные для обычных инженерно-геологических условий
- свайные с железобетонными ростверками для пучинистых грунтов при глубине промерзания грунтов до 2,5м.

Для других грунтовых условий в конкретном проекте необходимо выполнить расчет и конструкцию фундаментов для этих условий.

3. Технико-экономические показатели и качественные характеристики.

Объём строительный - 2869 м³
Площадь застройки - 464 м²
Общая площадь - 450 м²
Настил стальной оцинкованный профилированный - 6,8 т
Сталь, приведённая к классам AI и Ст-3 - 40,15 т
Лесоматериалы в условном круглом лесе - 29,92 м³
Цемент, приведённый к марке 400 - 20,22 т

4. Хранение транспортировка и монтаж

Разгрузка и хранение конструкций здания производить в соответствии с требованиями СНИП III-78-75
Брусья из древесины в упаковке, ящики с утеплителем и стеклопластиком, плиты древесно-волокнистые хранить в закрытых складах или под навесом.

Узлы и детали здания могут транспортироваться как по железной дороге, так и автотранспортом. Погрузку узлов здания на транспортные средства, закрепление их и перевозку производить в соответствии с действующими техническими условиями на погрузку и перевозку.

Монтаж здания производить в соответствии с „Паспортом" входящим в комплект поставки здания. Здание монтируется заказчиком.

Утверждены и введены в действие Миннефтепромом СССР
Приказ от 11 ноября 1988г № 198 „э"

Взам. инв. № | Подпись и дата | Инв. № подл.

Привязан:

Инв. №

Разраб.	Зоммер		10.3.88
Пров.	Лаптиева		10.3.88
Т.контр.	Санцаков		10.3.88
ГИП	Евтимовский		10.3.88
Нач. отд.	Валяев		10.3.88
Н. контр.	Полисмшина		10.3.88

Т.П.Р. 402-11-0154.89 ПЗ

Здания арочного типа пролетом 15 м. для нефтепромыслов

Стадия	Лист	Листов
РП	1	

Пояснительная записка /начало/

Гипровостокнефть

Формат А2

Альбом 1

5. Основные положения по организации строительства

До начала монтажа каркаса и ограждающих конструкций должны быть выполнены следующие работы:

- произведено устройство фундаментов;
- составлена исполнительная геодезическая схема и акт готовности фундаментов к производству монтажных работ;
- подготовлены к работе механизмы, приспособления, инвентарь и инструменты;
- разобраны контейнеры с конструкциями здания, произведена обтирка конструкций от заводской смазки, комплектование и раскладка элементов монтажа на площадке складирования. Все элементы разложить на подкладках и прокладках.

Монтаж конструкций каркаса производить с помощью автокрана КС 4561 со стрелой 18.0 м.

Возможно применение других грузоподъемных механизмов, обеспечивающих грузоподъемность 0,7 т на вылете стрелы 13м. при высоте подъема крюка не менее 11 м.

В зону укрупнительной сборки элементы подавать тем же краном. Арки собираются в зоне укрупнительной сборки на горизонтальной площадке присоединительными болтами М 20×50.

Монтаж конструкций выполняется методом „на себя"

Технологическая последовательность монтажа арок и связей следующая:

- установка начинается с торцевой арки. С площадки укрупнительной сборки арку взять краном на вылете 13.0м. и вывести ее в вертикальное положение. На вылете 5,5м. поднять арку на высоту 0.5м. выше поверхности земли, развернуть и увеличением вылета поставить её в проектное положение. Арку раскрепить растяжками, закрепленными анкерами ввитыми в землю. Последующие арки скрепляются с предыдущими тремя связями электросваркой. Электросварку производить с автоподъемника МР-20 при помощи сварочного трансформатора ТС-300 электродами типа Э-42.

Одновременно с монтажом арок и связей производится монтаж металлических стоек торцевых стен, которые крепятся болтами М16×30 к привариваемым к аркам накладкам; нижняя часть крепится к металлическим направляющим (см. паспорт здания).

Монтаж конструкций подкранового пути выполнять при помощи крана КС-2561Е со стрелой 8 м.

Технологическая последовательность монтажа ограждающих конструкций:

- произвести монтаж прогонов из уголка 100×50×2,5 и деревянных брусьев 50×100 длиной 6,0 торцевой стены с закреплением их болтами М12×80 к привариваемым планкам;
- смонтировать прогоны и деревянные брусья вдоль здания с закреплением их болтами М 12×80 к привариваемым планкам;
- смонтировать прогоны и деревянные брусья вдоль здания с закреплением их болтами по круговому очертанию арок. Монтаж прогонов производить при помощи крана КС-4561;
- произвести внутреннюю облицовку ангара листами ДВП с одновременным утеплением строительными матами МС-50;
- произвести наружную обшивку ангара листами оцинкованного профилированного настила.

Внутреннюю облицовку древесноволокнистыми плитами и наружную облицовку листами профилированного настила производить методом „полистовой" сборки снизу, облицовку и обшивку торцевых стен начинать от середины к бокам. Листы, примыкающие к круговому очертанию арок, резать по месту.

Наружную обшивку листами стального профилированного настила, устройство теплоизоляции строительными матами, внутреннюю облицовку ангара листами ДВП и устройство остекления листами волнистого стеклопластика производить с помощью автогидроподъемника МР-20.

Монтаж, сдачу и приёмку конструкций производить в соответствии с: „Указаниями по производству работ и общими положениями", приведенными в паспорте на здание, СНиП III-18-75 „Металлические конструкции. Правила изготовления монтажа и приёмки"

Общая трудоёмкость строительства составляет 3758 чел.час

Общая продолжительность строительства и продолжительность отдельных видов работ представлены в Графике производства работ.

ГРАФИК ПРОИЗВОДСТВА РАБОТ

Наименование работ	Объем работ: Ед. измер.	Объем работ: кол.-во	Затр. труда чел.дн.	Требуемые машины: Наименов.	Требуемые машины: число маш. см.	Прод. работы дн.	Число смен	Числ. рабих в см.	Состав бригады
Механизированная разработка грунта	1000 м³	0,30	7,8 3,7	экскаватор бульдозер	4,4 3,7	3,8	1	3	экскаваторщик-1 помощник -1 бульдозерист -1
Разработка грунта вручную	100 м³	0,15	4,1	—	—	2	1	2	землекопы -2
Обратная засыпка грунта механизмами	1000 м³	0,21	0,3	бульдозер	0,3	0,3	1	1	бульдозерист -1
Обратная засыпка грунта вручную с уплотнением	100 м³	2,58	10,9	пневмо-трамбовки	1,0	1,5	1	4	землекопы - 7
Устройство подготовки под фундаменты	м³	6,44	1,6	вибратор	0,1	0,5	1	3	бетонщики - 3
Монтаж фундаментов из сборного железобетона с устройством монолитных ростверков	м³	27,52	42,3	автокран вибратор	12,2	6	1	7	машинист автокрана - 1 монтажники - 4 бетонщики - 2
Устройство боковой гидроизоляции	100 м²	1,47	7,3	автокран	0,1	3,6	1	2	машинист автокрана - 1 изолировщик -1
Монтаж арок с устройством связей и распорок	т	11,7	29,3	автокран	7,3	4,9	1	6	машинист автокрана - 1 монтажники - 5
Монтаж прогонов	м³	6,8	24,3	автокран	0,6	6	1	4	машинист автокрана - 1 монтажники - 3
Подшивка древесноволокнистыми плитами с устройством теплоизоляции	м²	736,4	184,2	автогидро-подъёмник	4,5	18,4	1	10	машинист автогидроподъемника -1 плотники -5 изолировщики-4
Монтаж покрытия из профилированного листа и стеклопластика	100 м²	8,88	57,9	автогидро-подъёмник	17,9	19,3	1	3	машинист автогидроподъёмника -1 монтажники-2
Монтаж подкрановых путей	т.	3,1	8,8	автокран	12,2	2,2	1	4	машинист автокрана -1 монтажники -3
Устройство бетонных полов	100 м²	4,48	60,1	вибратор	0,8	15	1	4	бетонщики -4
Устройство отмостки, пандуса, установка ворот	тыс руб	1,419	19,9	прочие строительные механизмы	1,3	5	1	4	рабочие строительных профессий - 2
Прочие работы	тыс. руб.	2,7	30,6	—	—	15,3	1	2	рабочие строительных профессий - 2
	—	—	184,7	—	66,4	—	—	—	—

Примечание. В графике „затрат труда чел. дн." в суммарных затратах не учтена трудоемкость работающих по обслуживанию механизмов.

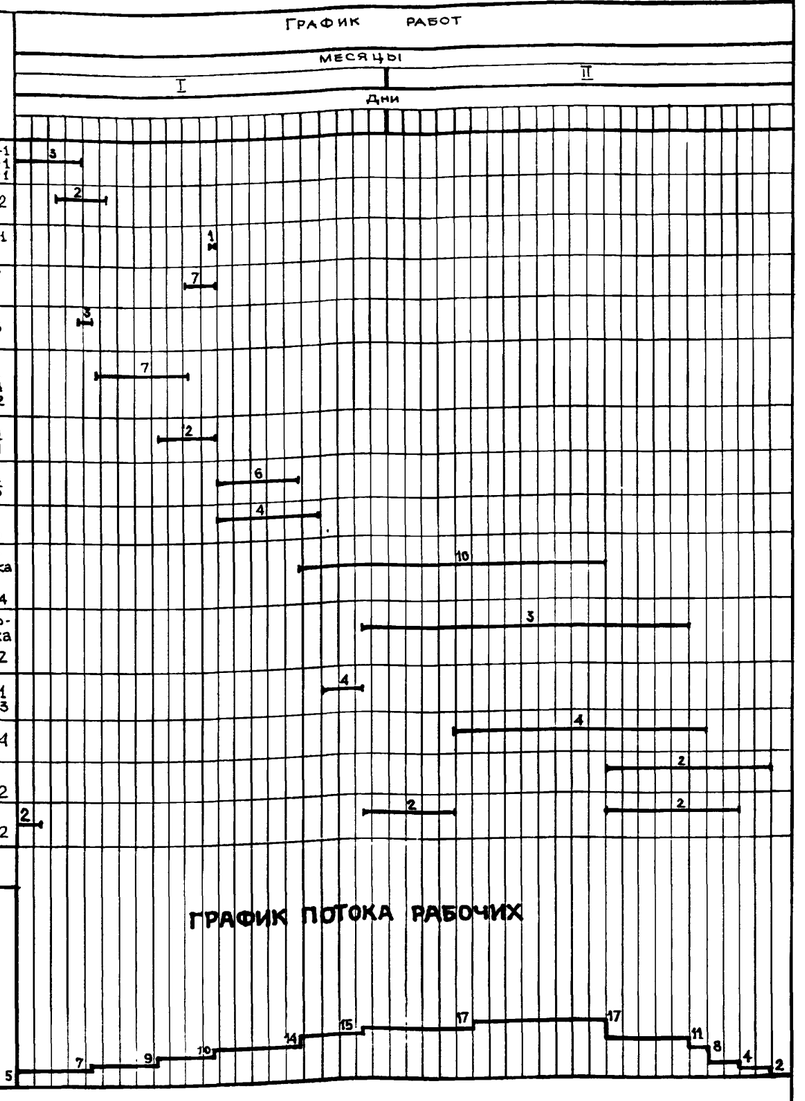

Привязан:

Инв. №

Инв.№ подл. | Подпись и дата | Взам.инв.№

Разраб.	Багрянцев		10.3.88
Разраб.	Зоммер		10.3.88
Пров.	Червяков		10.3.88
Т.контр.	Шаклеин		10.3.88
ГИП	Ефимовский		10.3.88
Нач.отд.	Грецкий		10.3.88
Н.контр.	Поникашина		10.3.88

Т.П.Р. 402-11-0154.89 ПЗ

Здания арочного типа пролетом 15 м для нефтепромыслов

Стадия	Лист	Листов
РП	2	

Пояснительная записка /окончание/

Гипровостокнефть

Формат А2

Альбом 1

ВЕДОМОСТЬ РАБОЧИХ ЧЕРТЕЖЕЙ ОСНОВНОГО КОМПЛЕКТА АС

Лист	Наименование	Примечание
1	Общие данные	
2	Холодный варисит. План. Розрез 1-1	
3	Фасад 1-11; 11-1. Фасад А-Б, Б-А	
4	Схема расположения прогонов Вид А Узел 4. Узел 5	
5	Холодный вариант. Наружная обшивка покрытия Вид А	
6	Холодный вариант. Узлы 1÷3; 6÷8	
7	Утеплённый вариант План Разрез 1-1	
8	Утеплённый вариант Наружная обшивка покрытия Вид А	
9	Утеплённый вариант. Узлы 9÷11; 14÷16	
10	Вариант с пучинистыми грунтами План свайного поля.	
	Схема расположения ростверков. Узел 1	
11	Вариант с пучинистыми грунтами. Узлы 2,3,4	
12	Вариант с пучинистыми грунтами Ростверки РСМ1, РСМ2, РСМ3	
13	Закладные детали МН-1, МН2, МН-3. Каркас КР1	
14	Вариант с обычными грунтовыми условиями. Схема расположе-	
	ния фундаментных подушек. Схема расположения элементов	
	фундаментов	
15	Вариант с обычными грунтовыми условиями. Узлы 6,7,8	
16	Вариант с обычными грунтовыми условиями Фундаменты	
	Ф-1; Ф-2; Ф-3	

ВЕДОМОСТЬ ССЫЛОЧНЫХ И ПРИЛАГАЕМЫХ ДОКУМЕНТОВ

Обозначение	Наименование	Примечание
	Ссылочные документы	
ОСТ 6-11-390-75	Стеклопластик листовой	
ГОСТ 8904-81*	Плиты древесноволокнистые с лакокра-	
	сочным покрытием	
ГОСТ 10354-82	Пленка полиэтиленовая	
ГОСТ 10499-78	Изделия теплоизоляционные из	
	стеклянного штапельного волокна	
ГОСТ 13580-85	Плиты железобетонные ленточных	
	фундаментов. Технические условия	
ГОСТ 19804.1-79	Сваи забивные железобетонные цельные	
	сплошного квадратного сечения с нена-	
	прягаемой арматурой. Конструкция и	
	размеры	
ГОСТ 24454-80	Пиломатериалы хвойных пород	
серия 1.038.1-1	Перемычки железобетонные для зданий	
	с кирпичными стенами	
выпуск 1	- перемычки брусковые для жилых и	
	общественных зданий	
серия 1.435.2-28	Ворота распашные для районов с темпе-	
	ратурой наружного воздуха ниже -40°С	
выпуск-0	- указания по применению	
выпуск-3	- ворота распашные складчатые для	
	проема 4,2×4,2м Рабочие чертежи	
	Прилагаемые документы	
АС.ВМ	Ведомость потребности в материалах	
	Утепленный вариант с обычными грунтовы-	
	ми условиями	

ВЕДОМОСТЬ ОСНОВНЫХ КОМПЛЕКТОВ РАБОЧИХ ЧЕРТЕЖЕЙ

Обозначение	Наименование	Примечание
АС	Архитектурно-строительные решения	
КМ	Конструкции металлические	
С	Сметы	

ВЕДОМОСТЬ СПЕЦИФИКАЦИЙ

Лист	Наименование	Примечание
2	Спецификация заполнения проемов	
4	Спецификация элементов прогонов	
6	Спецификация элементов покрытия	
7	Спецификация заполнения проемов	
9	Спецификация элементов покрытия	
10	Спецификация к схемам	
12	Спецификация элементов монолитной конструкции	
13	Спецификация на одно изделие	
14	Спецификация к схемам	
16	Спецификация элементов монолитной конструкции	

ВЕДОМОСТЬ ОБЪЕМОВ СБОРНЫХ И ЖЕЛЕЗОБЕТОННЫХ КОНСТРУКЦИЙ ПО РАБОЧИМ ЧЕРТЕЖАМ ОСНОВНОГО КОМПЛЕКТА МАРКИ АС

Наименование группы элементов конструкции	Код	Кол, м3	Примечание
Сваи	581700	16,50	
Фундаментные плиты	581300	11,80	
Перемычки	582800	1,50	
Всего бетона и железобетона		29,80	

Материалы на изготовление сборных бетонных и железобетонных конструкций учтены в ведомости потребности в материалах и отдельно не учитываются.

Типовой проект разработан в соответствии с действующими нормами и правилами и предусматривает мероприятия, обеспечивающие взрывную, взрывопожарную и пожарную безопасность при эксплуатации здания

/ Главный инженер проекта /Евфимовский/

Взам. инв. №

Подпись и дата

Инв. № подл.

Инв. №

Разраб	Зоммер		10.3.88
Пров	Лаптиева		10.3.88
Т.контр	Санцаков		10.3.88
ГИП	Евфимовский		10.3.88
Нач отд.	Валяев		10.3.88
Н.контр.	Поликашина		10.3.88

Привязан:

Т. П. Р. 402-11-0154.89 АС

Здания арочного типа пролетом 15 м. для нефтепромыслов

Стадия	Лист	Листов
РП	1	16

Общие данные

Гипровостокнефть

Формат А2

Альбом 1

ПЛАН

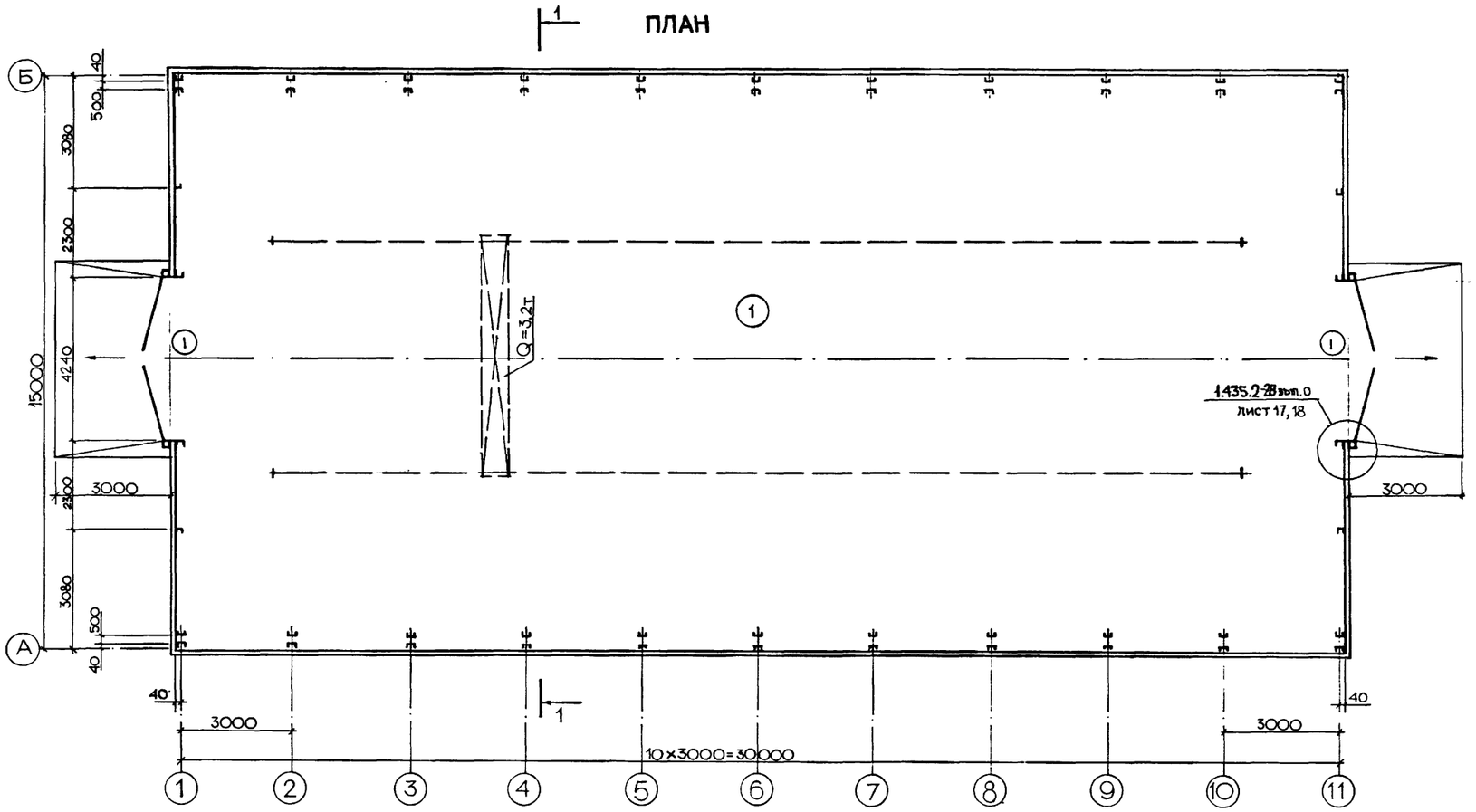

1-1

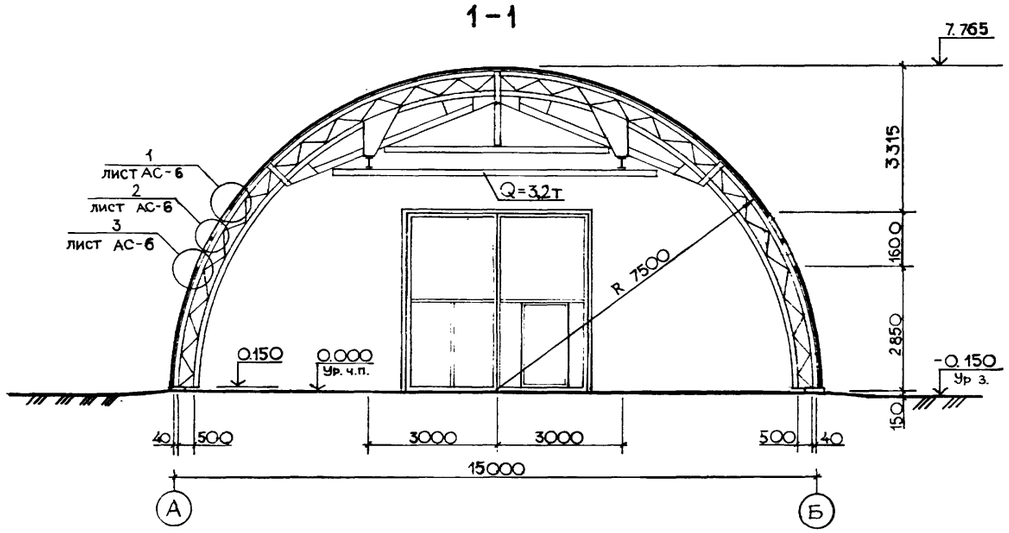

ЭКСПЛИКАЦИЯ ПОЛОВ

Наименование или номер помещения по проекту	Тип пола по проекту	Схема пола или номер узла по серии	Элементы пола и их толщина	Площадь пола, м 2
	1		Покрытие - бетон класса В 30 - 30мм Подстилающий слой - бетон класса В 7,5 - 120 мм Основание - утрамбованный со щебнем грунт	450,0

ВЕДОМОСТЬ ПРОЕМОВ ВОРОТ

Марка, поз.	Размер проема мм
1	4240 × 4105

СПЕЦИФИКАЦИЯ ЗАПОЛНЕНИЯ ПРОЕМОВ

Марка, поз.	Обозначение	Наименование	Кол.	Масса ед. кг	Приме-чание
1	1.435.2-28 вып.3	Ворота ВР 42×42	2	986	

Привязан

Инв. №

Взам. инв. №

Подпись и дата

Инв. № подл.

Разраб.	Зоммер		10.3.88
Пров	Лаптиева		10.3.88
Т.контр.	Санцаков		10.3.88
ГИП	Евфимовский		10.3.88
Нач. отд.	Валяев		10.3.88
Н. контр.	Поликашина		10.3.88

Т.П.Р. 402-11-0154.89 АС

Здания арочного типа пролетом 15м для нефтепромыслов

ХОЛОДНЫЙ ВАРИАНТ
ПЛАН. РАЗРЕЗ 1-1

Стадия	Лист	Листов
РП	2	

Гипровостокнефть

Формат А2

Альбом 1

ФАСАД 1-11; 11-1

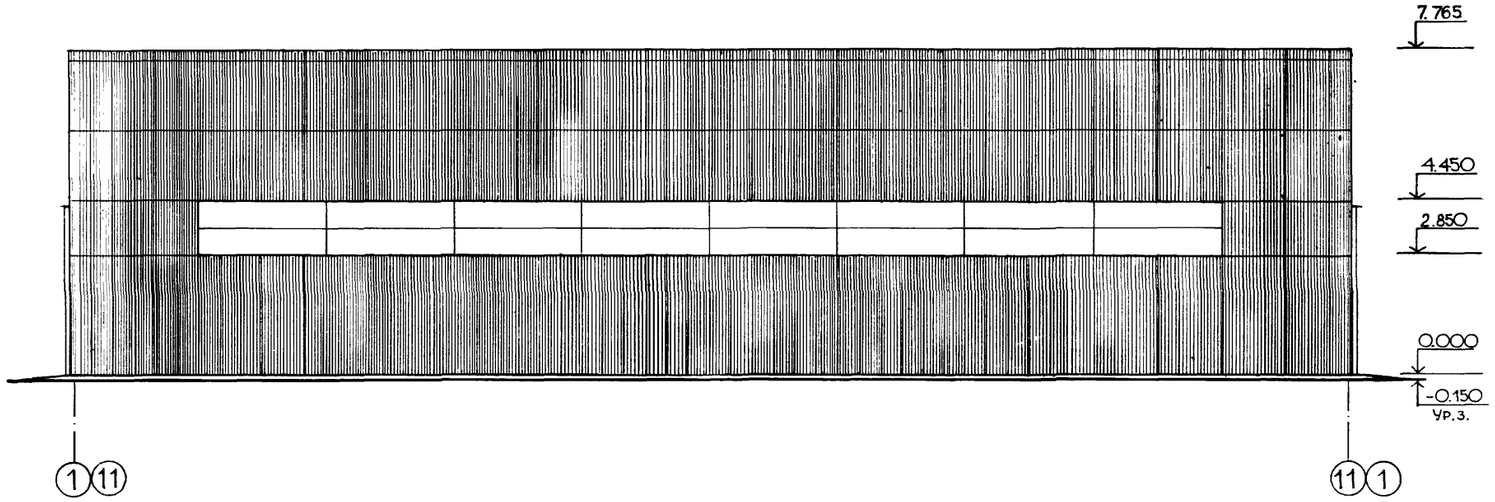

ФАСАД А-Б; Б-А

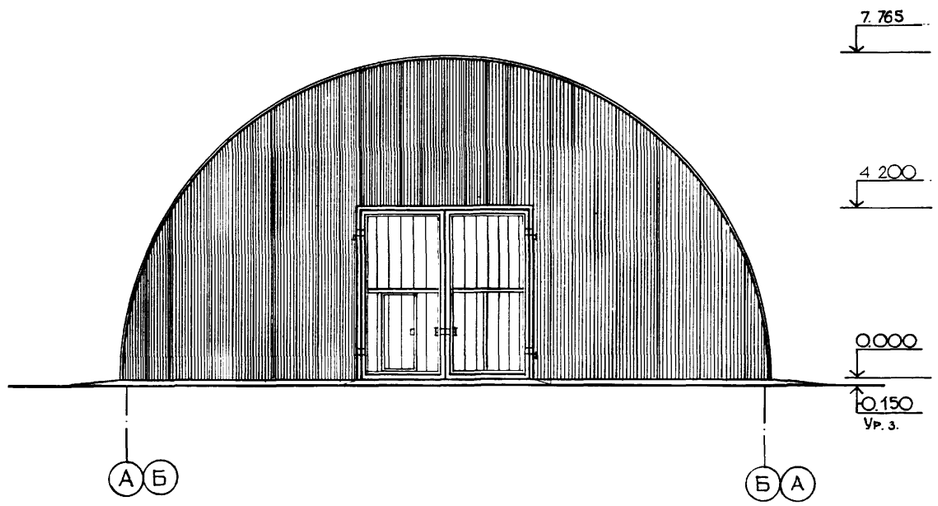

Взам. инв. №

Подпись и дата

Инв. № подл.

Привязан:

Разраб.

Инв. №

Разраб	Зоммер		10.3.88
Пров	Лаптиева		10.3.88
Т.контр	Санцаков		10.3.88
ГИП	Евфимовский		10.3.88
Нач. отд.	Валяев		10.3.88
Н. контр.	Полякшина		10.3.88

Т.П.Р. 402-11-0154.89 АС

Здания арочного типа пролетом 15м. для нефтепромыслов

Стадия	Лист	Листов
РП	3	

ФАСАД 1-11; 11-1 ФАСАД А-Б; Б-А

Гипровостокнефть

Формат А2

Альбом 1

Схема расположения прогонов

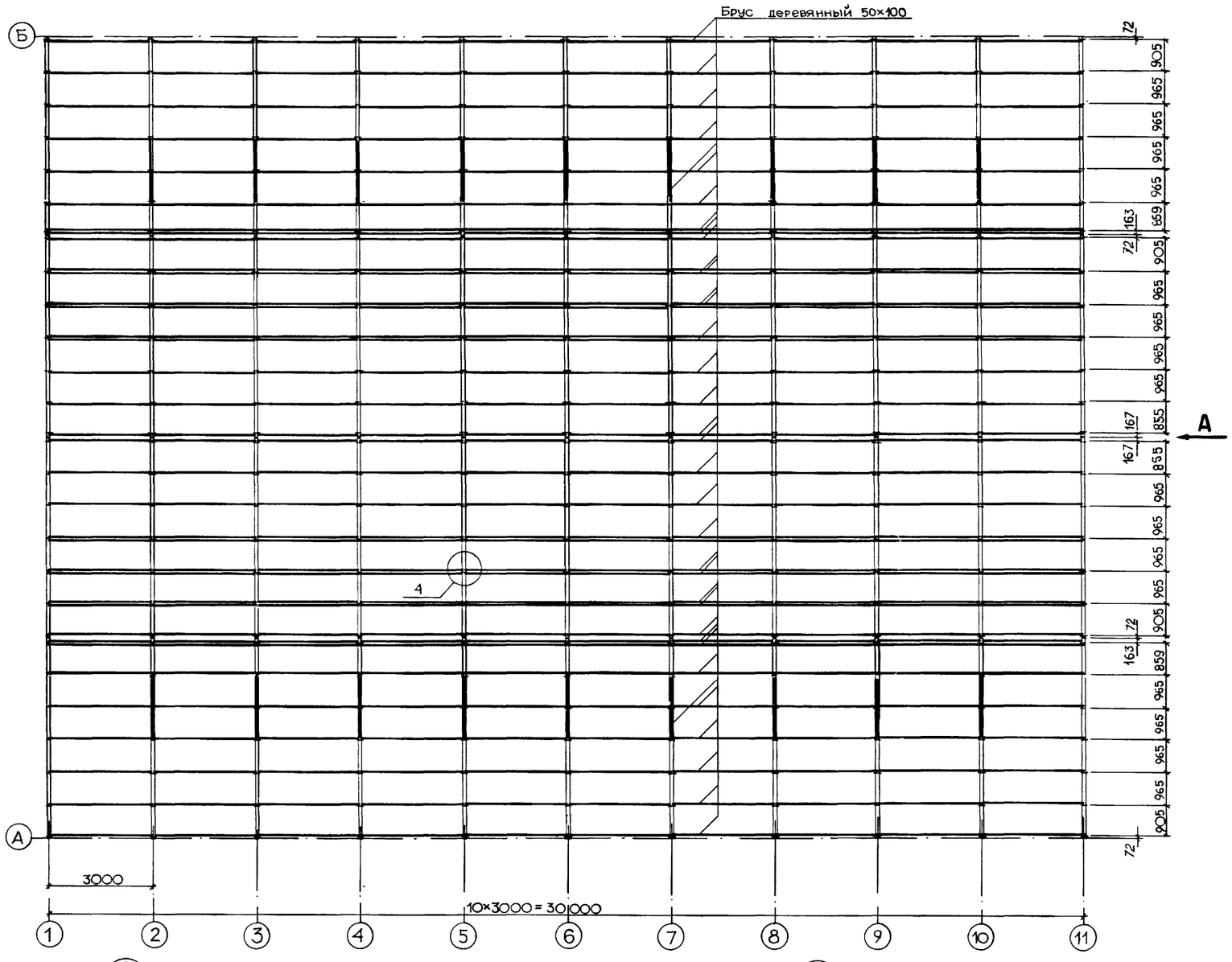

Вид А

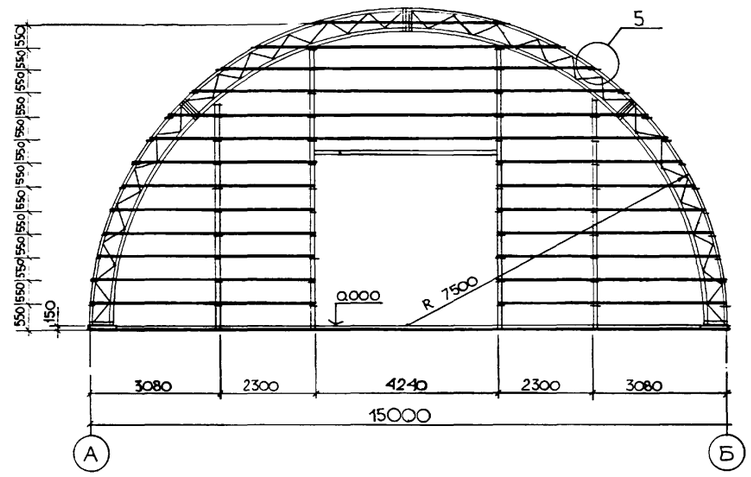

Спецификация элементов прогонов

Марка, поз.	Обозначение	Наименование	Кол.	Масса ед. кг	Приме-чание
	ГОСТ 24454-80	Брус деревянный 50×100	6,8		м³
1	ГОСТ 7798-70*	Болт М12×140	160	0,137	
2	ГОСТ 7798-70*	Болт М12×80	592	0,06	
3	ГОСТ 11371-78	Шайба ⌀12	752	0,0062	
4	ГОСТ 5915-70*	Гайка М12	752	0,017	

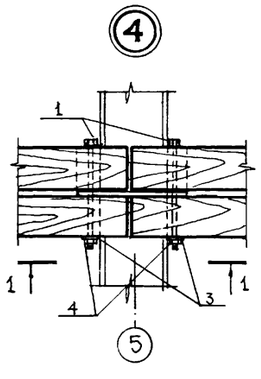

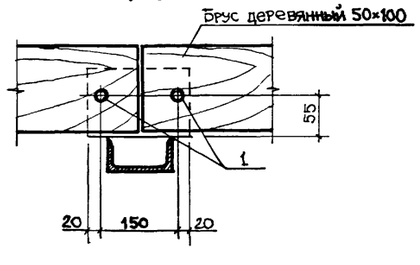

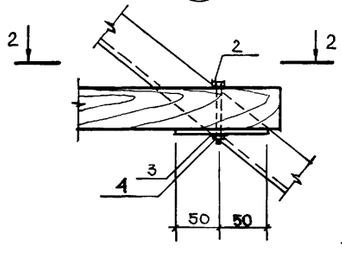

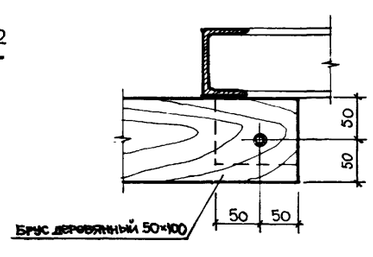

Привязан

Инв. №

Разраб	Зоммер		10.3.88
Пров	Лаптиева		10.3.88
Г контр	Санцаков		10.3.88
ГИП	Евфимовский		10.3.88
Нач отд	Валяев		10.3.88
Н контр	Поликашина		10.3.88

Т.П.Р 402-11-0154.89 АС

Здания арочного типа пролетом 15 м. для нефтепромыслов

Стадия	Лист	Листов
РП	4	

Схема расположения прогонов. Вид А. Узел 4. Узел 5

Гипровостокнефть

Взам. инв. № | Подпись и дата | Инв № подл.

Формат А2

Альбом 1

НАРУЖНАЯ ОБШИВКА ПОКРЫТИЯ

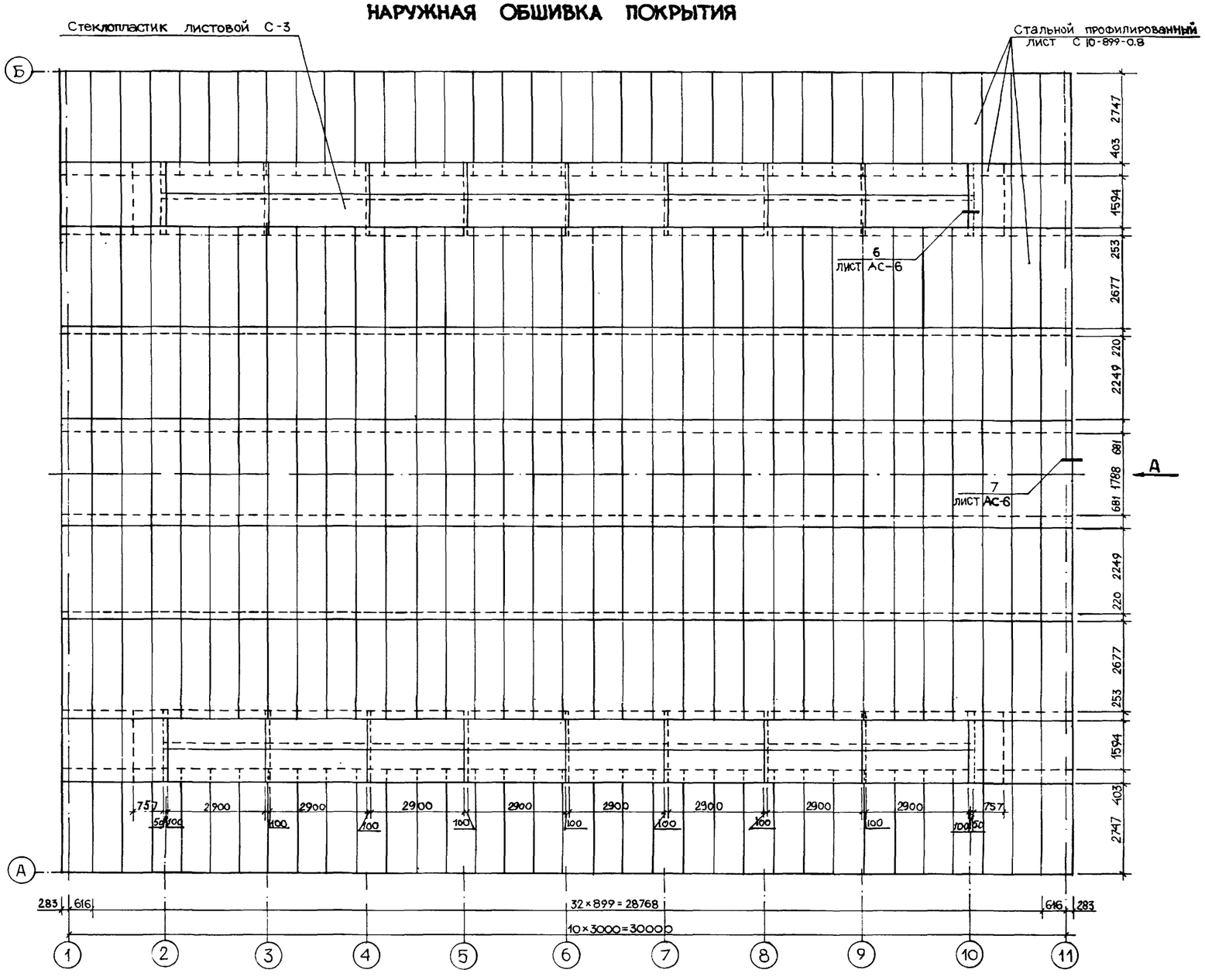

ВИД А

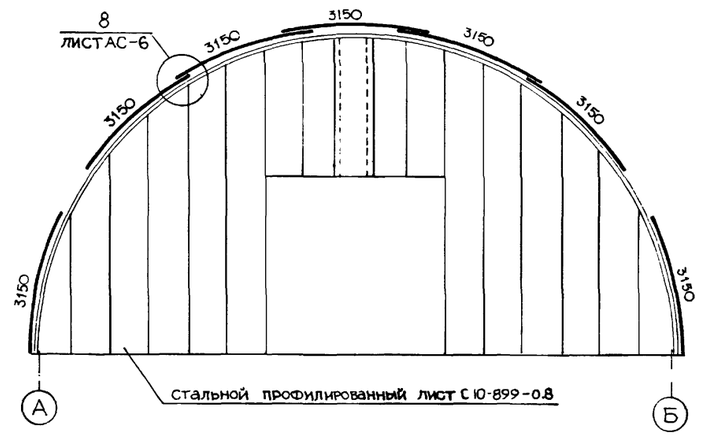

Настил крепить к деревянным прогонам оцинкованными гвоздями по ГОСТ 9870-61 с паронитовыми прокладками. Шаг 180 мм.

Привязан:

Разраб.			
Инв. №			

				Т.П.Р. 402-11-0154.89 АС	
Разраб	Зоммер		10.3.88		
Пров	Лаптиева		10.3.88		
Т.контр	Санцаков		10.3.88	Здания арочного типа пролетом 15 м для нефтепромыслов	Стадия: РП; Лист: 5; Листов:
ГИП	Евсимовский		10.3.88		
Нач.отд.	Валяев		10.3.88		
Н.контр.	Поликашина		10.3.88	Холодный вариант Наружная обшивка покрытия Вид А	Гипровостокнефть

Взам. инв. № | Подпись и дата | Инв. № подл.

Формат А2

(1) лист АС-2

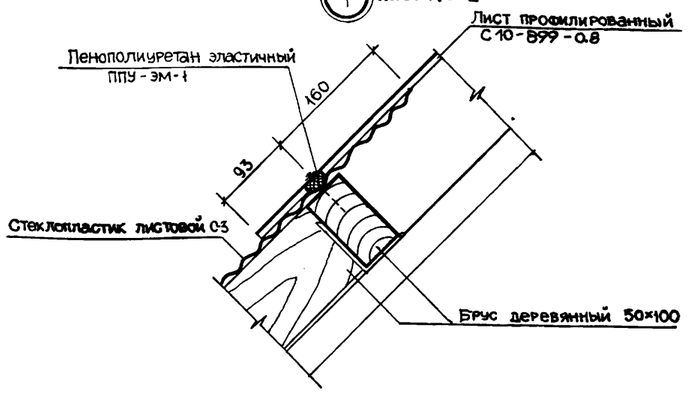

(2) лист АС-2

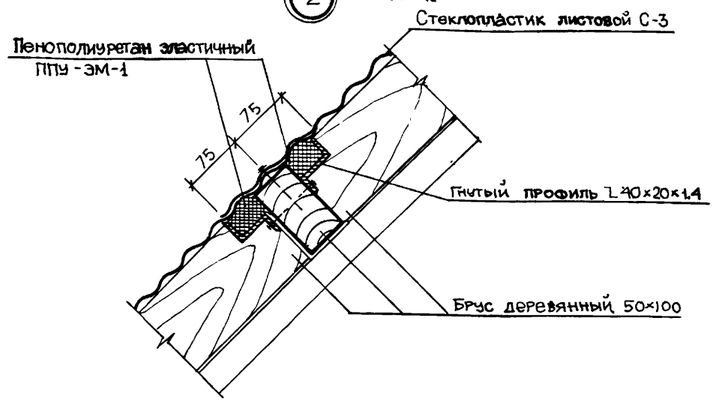

(3) лист АС-2

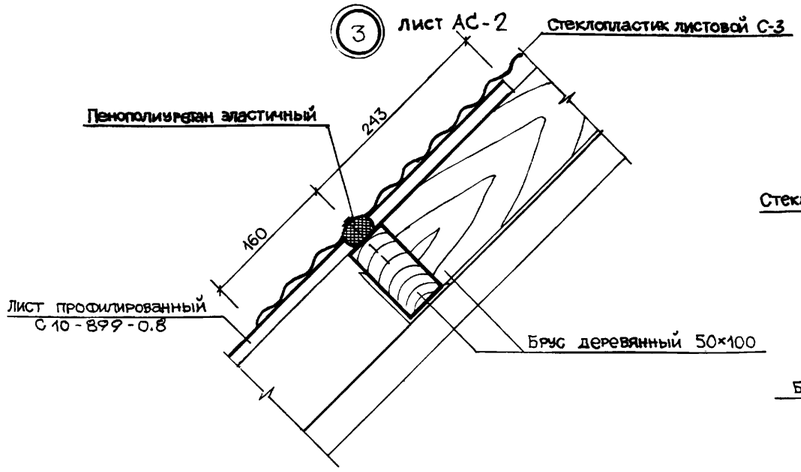

(6) лист АС-5

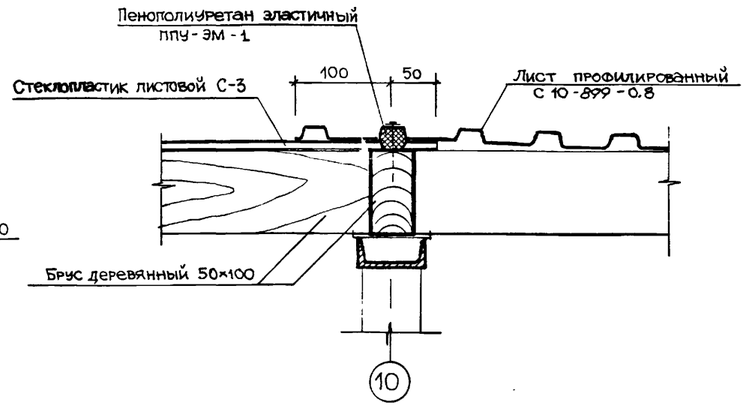

(7) лист АС-5

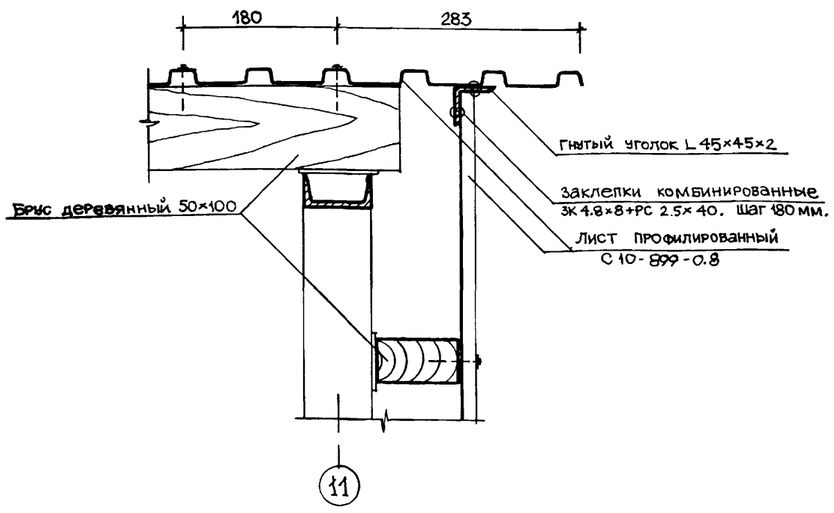

(8) лист АС-5

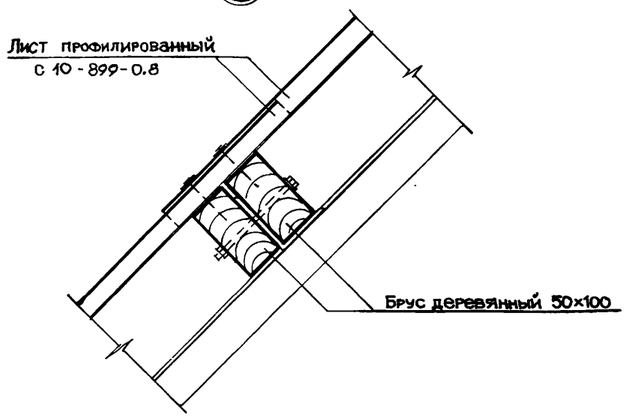

СПЕЦИФИКАЦИЯ ЭЛЕМЕНТОВ ПОКРЫТИЯ

Марка, поз.	Обозначение	Наименование	Кол.	Масса ед. кг	Приме-чание
	ГОСТ 24045-86	Лист профилированный			
		С 10-899-0.8	865	7.5	м²
	ОСТ 6-11-390-75	Стеклопластик листовой			
		С-3	120	2.48	м²
	ОСТ 34-13-017-78	Заклепка комбинированная			
		ЗК 4,8×8+РС 2,5×40	2820		-
	ГОСТ 19772-74	Гнутый уголок L45×45×2	47,8	1,36	м
	ГОСТ 13229-78	Гнутый профиль L40×20×1,4	150	0.82	м
	ТУ 6-05-1473-76	Пенополиуретан			
		эластичный ППУ-ЭМ-1	254		м

Пенополиуретан эластичный ППУ-ЭМ-1 применить сечением 50×50мм.

Взам. инв. №

Подпись и дата

Инв № подл.

Привязан:

Инв №

Разраб	Зоммер		10.3.88
Пров	Лаптиева		10.3.88
Г.контр	Ганцаков		10.3.88
ГИП	Евфимовский		10.3.88
Нач.отд	Валяев		10.3.88
Н.контр	Поликашина		10.3.88

Т.П.Р. 402-11-0154.89 АС

Здания арочного типа пролетом 15 м для нефтепромыслов

Холодный вариант
Узлы 1÷3; 6÷8

Стадия	Лист	Листов
РП	6	

Гипровостокнефть

Формат А2

Альбом 1

ПЛАН

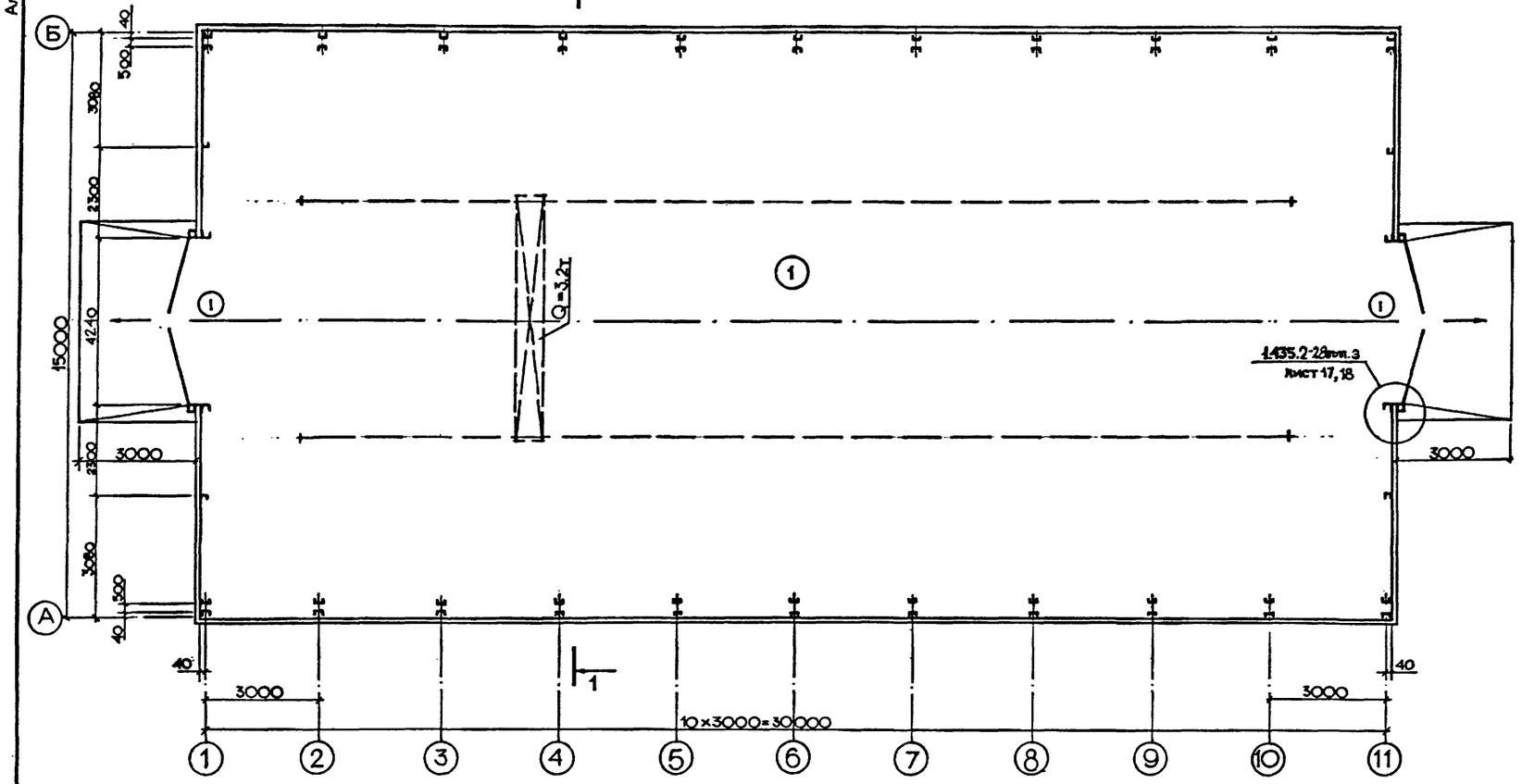

1-1

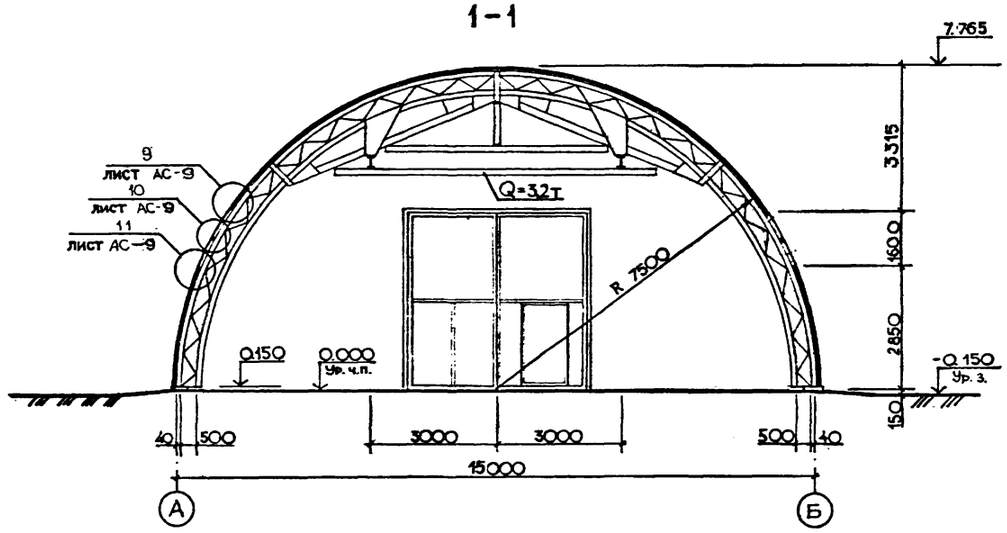

ЭКСПЛИКАЦИЯ ПОЛОВ

Наименование или номер помещения по проекту	Тип пола по проекту	Схема пола или номер узла по серии	Элементы пола и их толщина	Площадь пола, м²
	1		Покрытие - бетон класса В 30 - 30мм Подстилающий слой - бетон класса В7,5 - 120мм Основание - утрамбованный со щебнем грунт	461.0

ВЕДОМОСТЬ ПРОЕМОВ ВОРОТ

Марка, поз.	Размер проема мм
1	4240×4105

СПЕЦИФИКАЦИЯ ЗАПОЛНЕНИЯ ПРОЕМОВ

Марка, поз.	Обозначение	Наименование	Кол.	Масса ед. кг	Примечание
1	1.435.2-28 вып.3	Ворота ВР 42×42	2	986	

Привязан

Инв. №

Разраб.	Зоммер		10.3.88
Пров.	Лаптиева		10.3.88
Т.контр.	Санцаков		10.3.88
ГИП	Евфимовский		10.3.88
Нач. отд.	Валяев		10.3.88
Н. контр.	Поликашина		10.3.88

Т.П.Р. 402-11-0154.89 АС

Здания арочного типа пролетом 15м. для нефтепромыслов

Утепленный вариант

ПЛАН. РАЗРЕЗ 1-1

Стадия	Лист	Листов
РП	7	

Гипровостокнефть

Взам. инв. № | Подпись и дата | Инв. № подл.

Формат А2

Альбом 1

НАРУЖНАЯ ОБШИВКА ПОКРЫТИЯ

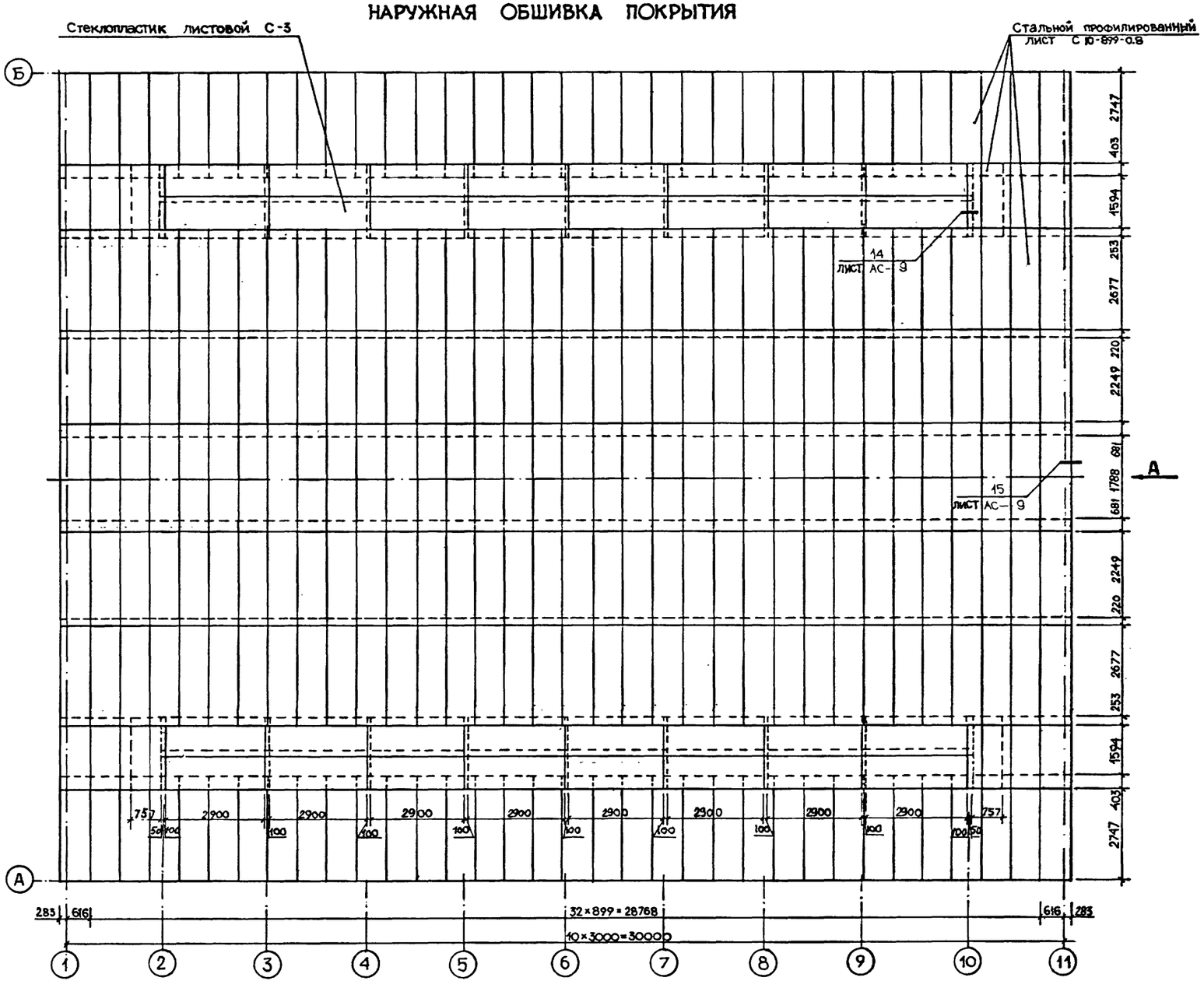

ВИД А

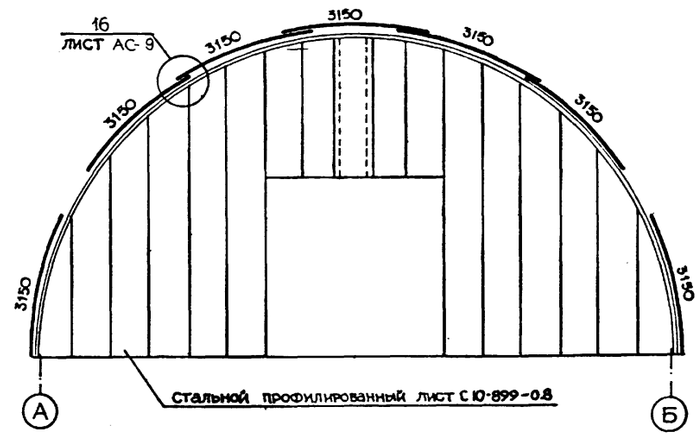

Настил крепить к деревянным прогонам оцинкованными гвоздями по ГОСТ 9870-61 с паронитовыми прокладками. Шаг 180 мм.

Привязан:

Инв. №

Разраб.	Зоммер		10.3.88	Т.П.Р. 402-11-0154.89 АС
Пров.	Лаптиева		10.3.88	
Т.контр.	Санцаков		10.3.88	Здания арочного типа пролетом 15 м для нефтепромыслов
ГИП	Ефимовский		10.3.88	
Нач. отд.	Валяев		10.3.88	
Н. контр.	Полежашина		10.3.88	Утепленный вариант Наружная обшивка покрытия Вид А

Стадия	Лист	Листов
РП	8	

Гипровостокнефть

Взам. инв. № | Подпись и дата | Инв. № подл.

Формат А2

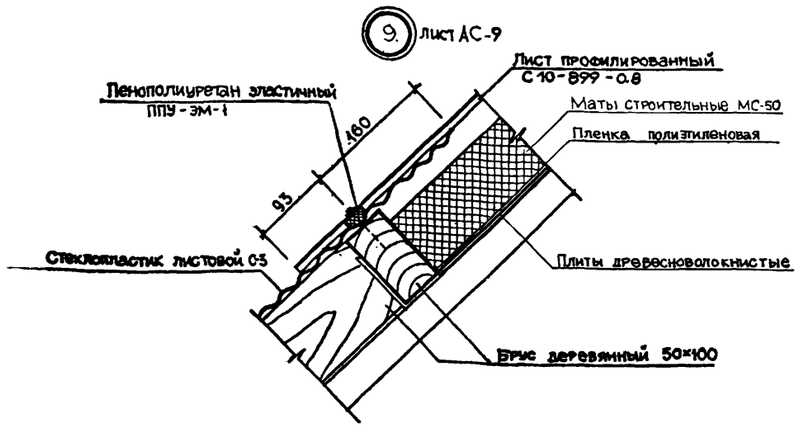

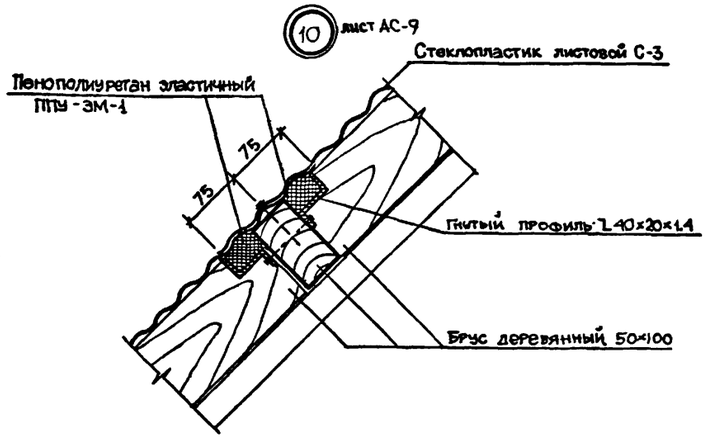

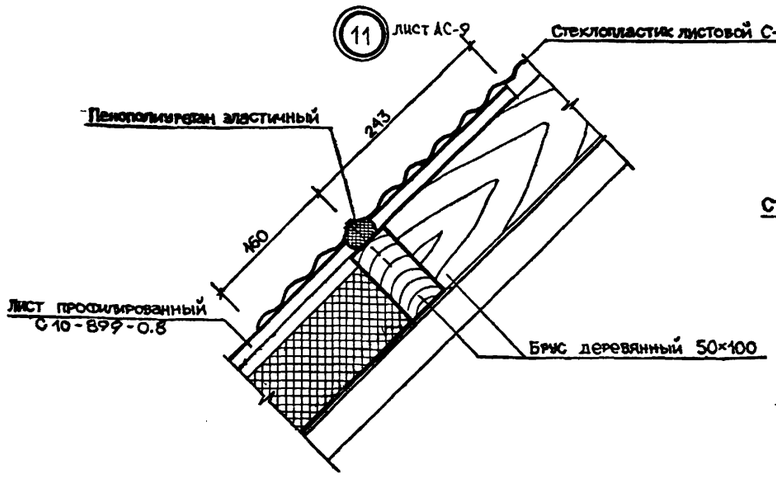

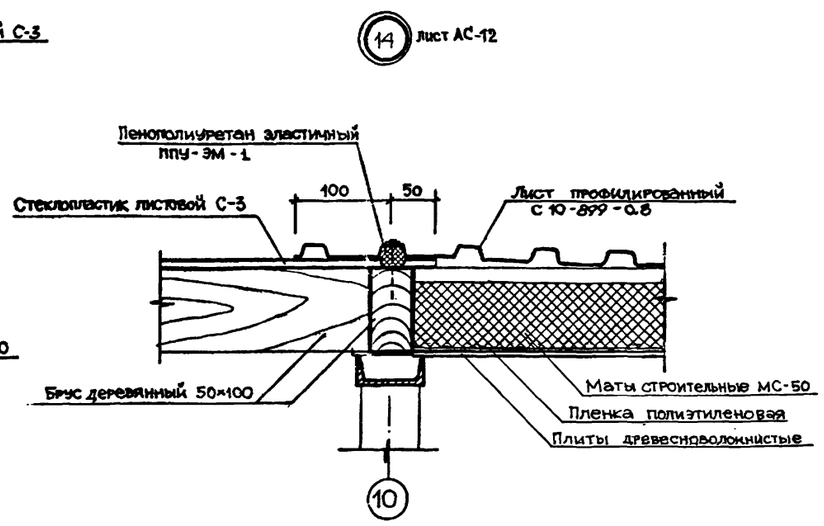

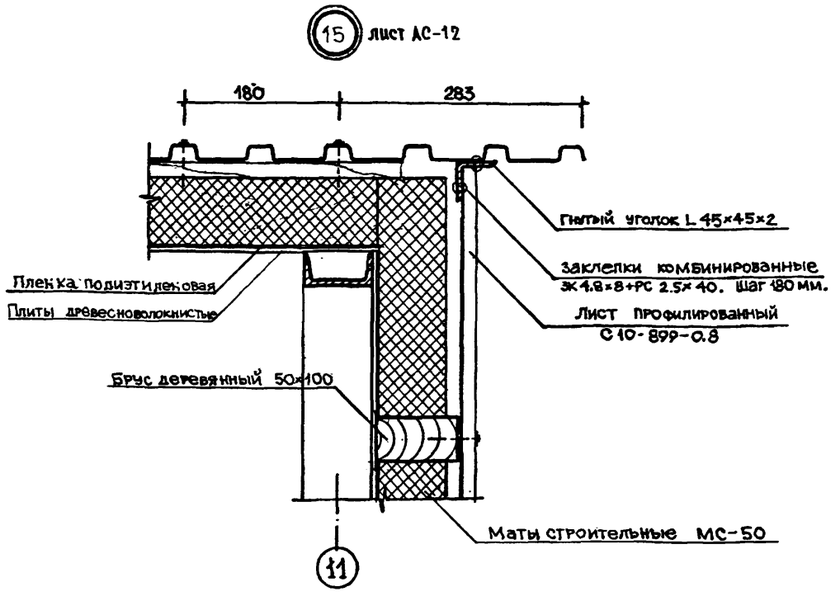

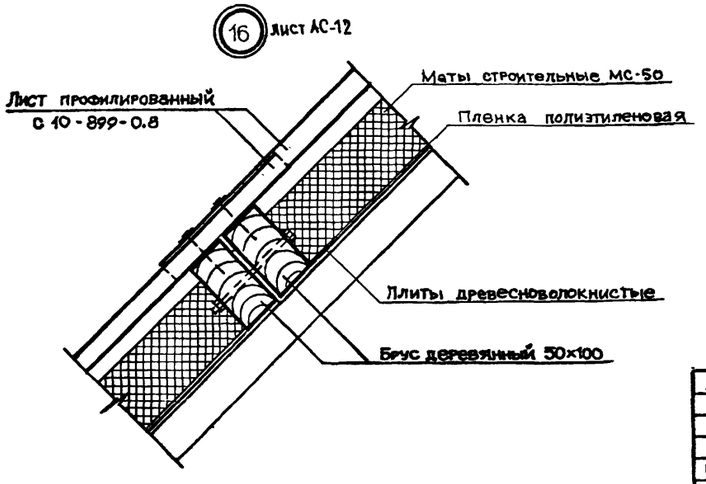

СПЕЦИФИКАЦИЯ ЭЛЕМЕНТОВ ПОКРЫТИЯ

Марка, поз.	Обозначение	Наименование	Кол.	Масса ед. кг	Приме-чание
	ГОСТ 24045-86	Лист профилированный			
		С10-899-0.8	865	7.5	м²
	ОСТ 6-11-390-75	Стеклопластик листовой			
		С-3	120	2.48	м²
	ОСТ 34-13-017-78	Заклепка комбинированная			
		ЗК 4,8×8+РС 2,5×40	2820		
	ГОСТ 19772-74	Гнутый уголок L45×45×2	47,8	1,36	м
	ГОСТ 13229-78	Гнутый профиль L40×20×1,4	150	0.82	м
	ТУ 6-05-1473-76	Пенополиуретан			
		эластичный ППУ-ЭМ-1	254		и
	ГОСТ 8904-81*	Плиты древесноволокнистые			
		δ=5мм	7364		м²
	ГОСТ 10499-78	Маты строительные МС-50			
		δ=80мм	7364		м²
	ГОСТ 10354-82*	Пленка полиэтиленовая	7364		м²

Пенополиуретан эластичный ППУ-ЭМ-1 применить сечением 50×50мм.

Взам. инв. №

Подпись и дата

Инв. № подл.

Привязан:

Разраб.

Инв. №

Разраб.	Зоммер		10.3.88
Пров.	Лаптиева		10.3.88
Г.контр.	Сенцаков		10.3.88
ГИП	Ефимовский		10.3.88
Нач. отд.	Валяев		10.3.88
Н. контр.	Поликашина		10.3.88

Т.П.Р. 402-11-0154.89 АС

Здания арочного типа пролетом 15 м для нефтепромыслов

Утепленный вариант
Узлы 9÷11; 14÷16

Стадия	Лист	Листов
РП	9	

Гипровостокнефть

Формат А2

Альбом 1

ПЛАН СВАЙНОГО ПОЛЯ

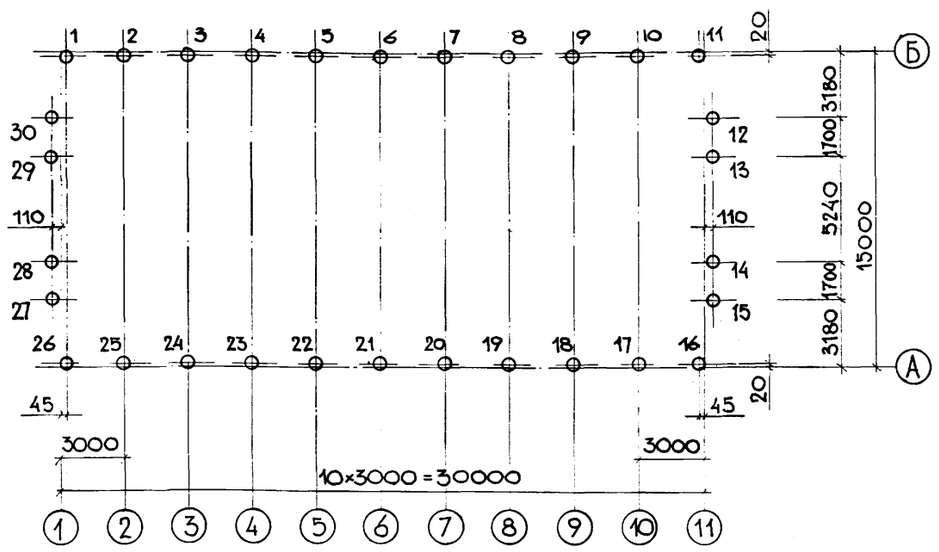

СХЕМА РАСПОЛОЖЕНИЯ РОСТВЕРКОВ

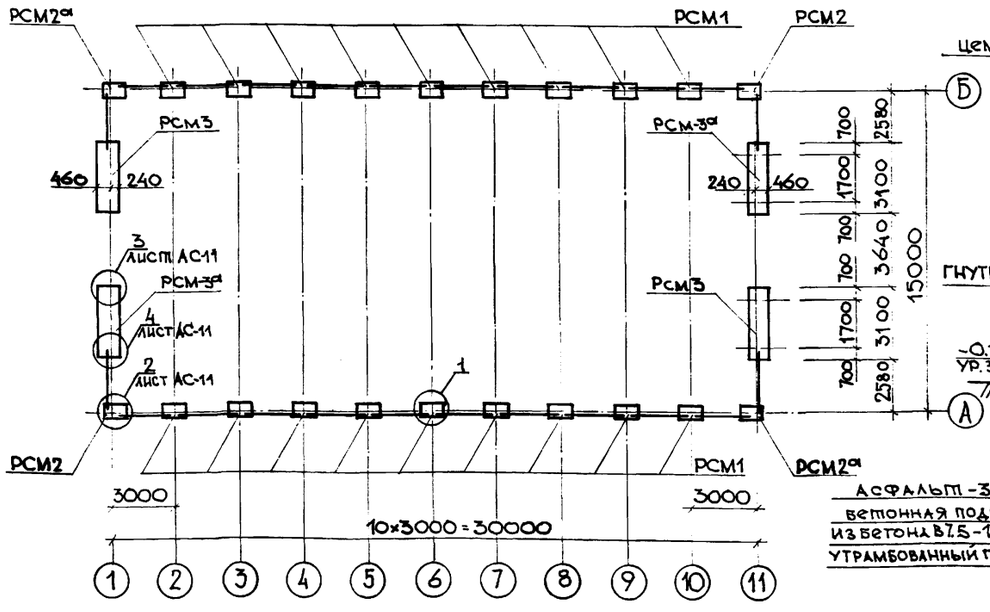

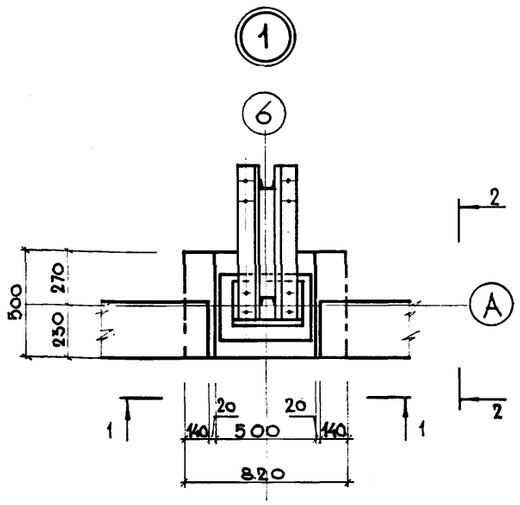

1-1

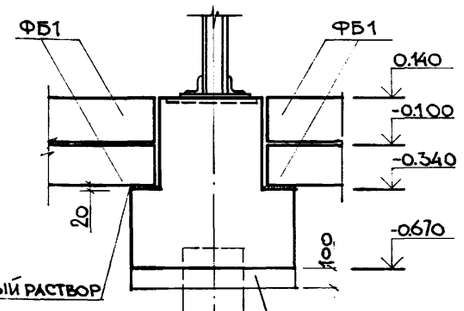

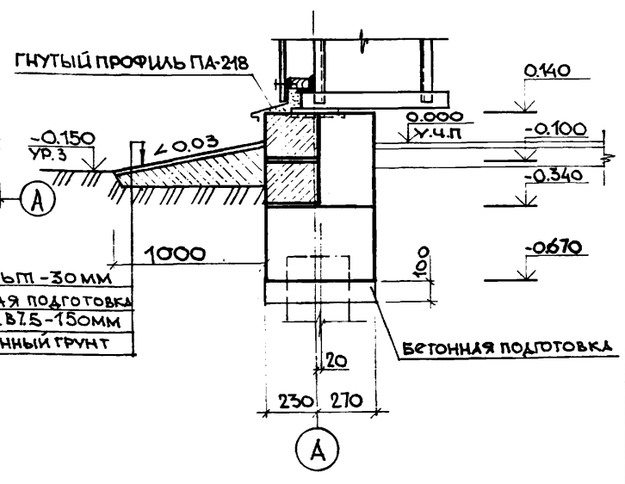

2-2

СПЕЦИФИКАЦИЯ К СХЕМАМ

МАРКА, ПОЗ,	ОБОЗНАЧЕНИЕ	НАИМЕНОВАНИЕ	КОЛ	МАССА ед. кг	ПРИМЕЧАНИЕ
СБ-30	ГОСТ 19804.1-79	СВАЯ СБ-30	30	1380	
РСМ1	АС-16	РОСТВЕРК РСМ1	18		
РСМ2	АС-16	РОСТВЕРК РСМ2	2		
РСМ2а	АС-16	РОСТВЕРК РСМ2а	2		
РСМ3	АС-16	РОСТВЕРК РСМ3	2		
РСМ3а	АС-16	РОСТВЕК РСМ3а	2		
ФБ1	СЕРИЯ 1.038.1-1 ВЫП.1	ПЕРЕМЫЧКА 5ПБ 25-27	44	338	
ПА-218	ТУ 36-2175-79	ГНУТЫЙ ПРОФИЛЬ ПА-21В	15	468	

1. ЗАБИВКУ СВАЙ ПРОИЗВОДИТЬ В СООТВЕТСТВИИ С ТРЕБОВАНИЯМИ СНИП 3.02.01-83
2. ОТКЛОНЕНИЕ СВАЙ ОТ ПРОЕКТНОГО ПОЛОЖЕНИЯ НЕ ДОЛЖНО ПРЕВЫШАТЬ ± 0.2d
3. БЕТОНИРОВАНИЕ РОСТВЕРКОВ ВЕСТИ В СООТВЕТСТВИИ С ТРЕБОВАНИЯМИ СНИП 3.09.01-87 НЕПРЕРЫВНО.
4. БОКОВЫЕ ПОВЕРХНОСТИ РОСТВЕРКОВ, ФУНДАМЕНТНЫХ БАЛОК, СОПРИКАСАЮЩИХСЯ С ГРУНТОМ, ОБМАЗАТЬ ГОРЯЧИМ БИТУМОМ ЗА 2 РАЗА
5. ПОД РОСТВЕРКИ УСТРАИВАЕТСЯ БЕТОННАЯ ПОДГОТОВКА ТОЛЩИНОЙ 100ММ ИЗ БЕТОНА КЛАССА В7.5.

Взам.инв.№ | Подпись и дата | Инв.№ подл.

			Т.П.Р. 402-11-0154.89 АС
Разраб.	Беляева		10.03.89
Пров.	Лаптиева		10.03.89
Т.контр.	Санцаков		10.03.89
ГИП	Ефимовский		10.03.89
Нач.отд.	Валяев		10.03.89
Н. контр.	Поликашин		10.03.89

Здания арочного типа пролетом 15м для нефтепромыслов

Стадия	Лист	Листов
РП	10	

Вариант с пучинистыми грунтами. План свайного поля. Схема расположения ростверков. Узел 1.

Гипровостокнефть

Альбом 1

(2) лист АС-10

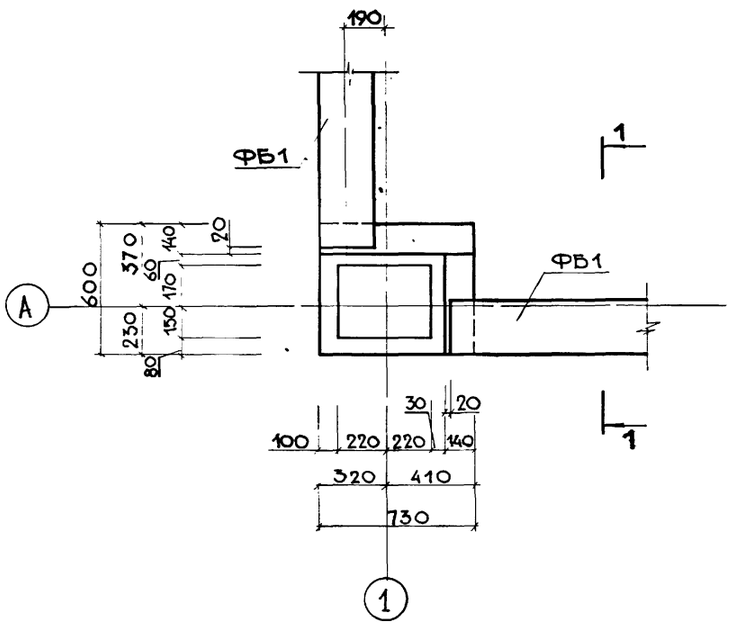

(3) лист АС-10

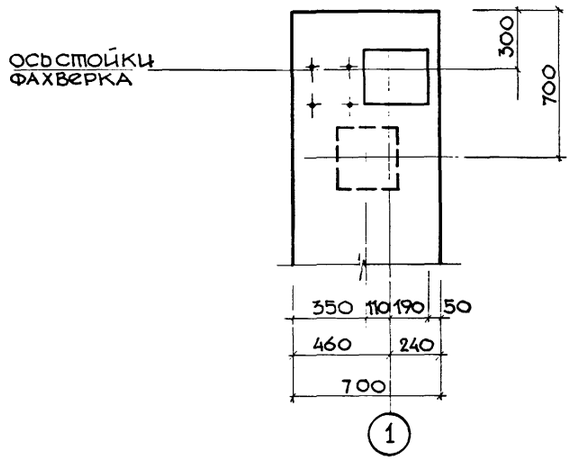

Вид А-А

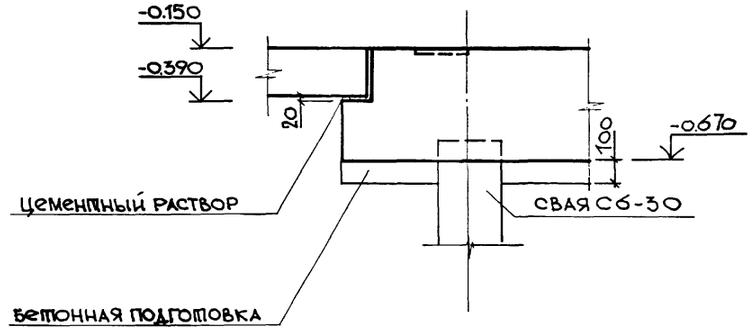

1. Под ростверки устраивается бетонная подготовка из бетона класса В 7.5.

(4) лист АС-10

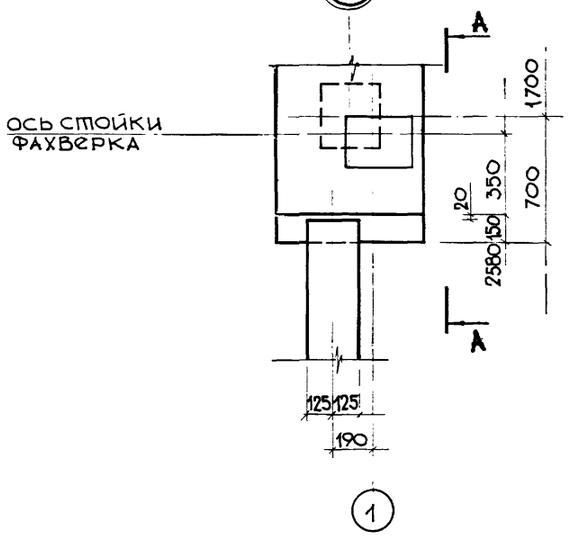

1 - 1

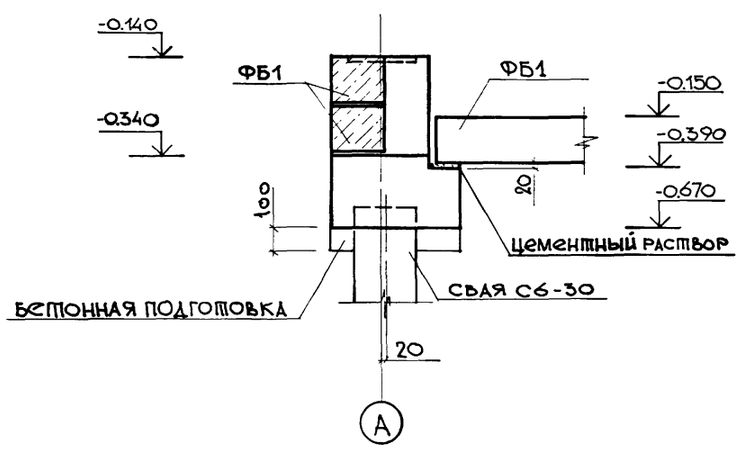

Взам. инв. №				
Подпись и дата				
Инв. № подл.				

Привязан			
Разраб.			
Инв. №			

Т.П.Р 402-11-0154.89 АС

Разраб.	Беляева		10.05.88
Пров.	Лаптиева		10.05.88
Т. контр.	Санцаков		10.05.88
ГИП	Ефимовский		10.05.88
Нач. отд.	Валяев		10.05.88
Н. контр.	Полякшина		

Здание арочного типа пролетом 15 м для нефтепромыслов. Варианты с пучинистыми грунтами. Узлы 2, 3, 4

Стадия	Лист	Листов
РП	11	

Гипровостокнефть

Формат А2

альбом1

РСм 1

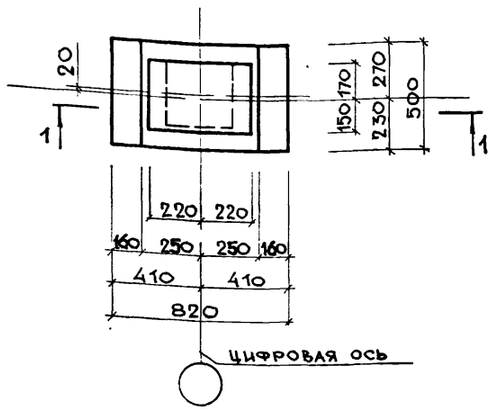

1-1

РСм2 (РСм2а зеркальное отражение)

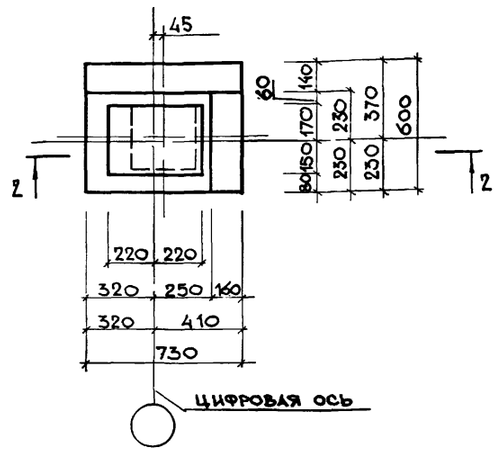

2-2

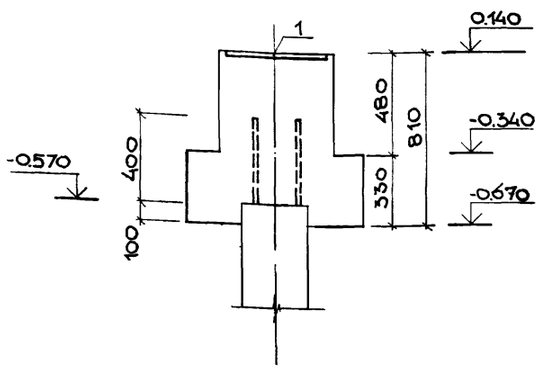

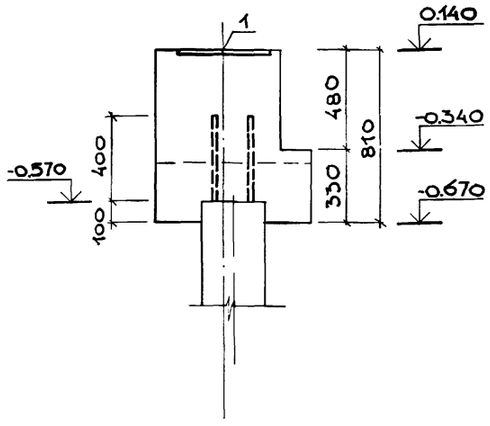

РСм3 (РСм3а зеркальное отражение)

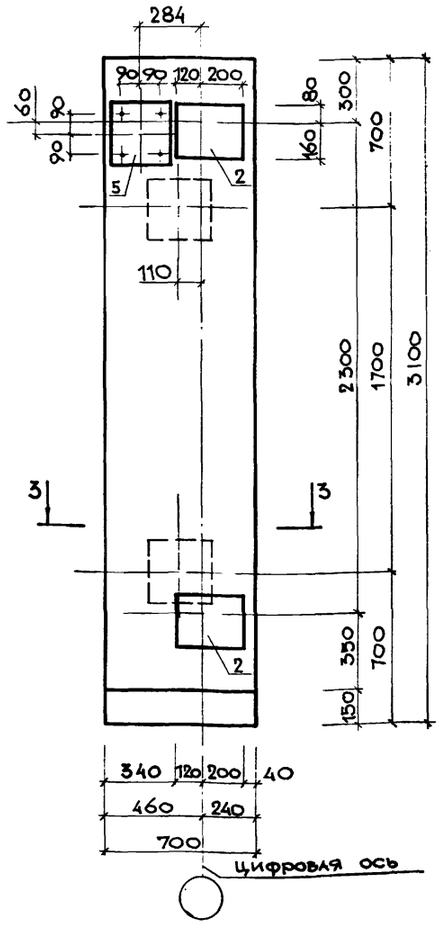

3-3

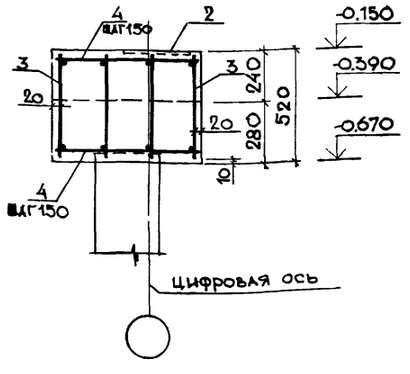

СПЕЦИФИКАЦИЯ ЭЛЕМЕНТОВ МОНОЛИТНОЙ КОНСТРУКЦИИ

Формат	Зона	Позиция	Обозначение	Наименование	Кол.	Примечание
				РСм1		
				сборочные единицы		
		1.	АС-17	изделие закладное МН1	1	
				Материалы		
				бетон класса В15	0.25	м³
				РСм2 (РСм2а)		
				сборочные единицы		
		1	АС-17	изделие закладное МН1	1	
				Материалы		
				бетон класса В15	0.25	м³
				РСм3 (РСм3а)		
				сборочные единицы		
		3.		каркас плоский КР1	4	
		2	АС-17	изделие закладное МН2	2	
		5	АС-17	изделие закладное МН3	1	
				Детали		
		4		⌀8, ℓ=680	42	11.28
				Материалы		
				бетон класса В15	1.10	м³

1. Плоские каркасы в ростверках объединять между собой отдельными стержнями позиции 4 при помощи контактной точечной сварки, в соответствии с Гост 10922-75

ВЕДОМОСТЬ РАСХОДА СТАЛИ НА ЭЛЕМЕНТ, кг

Марка элемента	Изделия арматурные				Изделия закладные								Всего	Общий расход
	Арматура класса				Арматура класса				Прокат марки					
	AI, AII				AIII				С-235					
	гост 5781-71				гост 5781-71				гост 27772-88					
	⌀8	⌀8	⌀12	Итого	⌀	10		Итого	-10×320 ℓ=440	-10×300 ℓ=240	-10×300 ℓ=300	Итого		
РСм1						1.32		1.32	11.05	—		11.05	12.37	
РСм2 (РСм2а)						1.32		1.32	11.05	—	—	11.05	12.37	
РСм3 (РСм3а)	11.27	16.80	21.74	49.81		1.14		1.14	—	6.03	7.07	13.10	64.05	

ПРИВЯЗАН

РАЗРАБ

ИНВ N

Т.П.Р. 402-11-0154.89 АС

Разраб.	Беляева		10.03.88
Пров.	Лаптиева		10.03.88
Т.контр.	Санцаков		10.03.88
ГИП	Ефимовский		10.03.88
Нач. отд.	Вляев		10.03.88
Н.контр.	Полякшина		10.03.88

Здание арочного типа пролётом 15м для нефтепромыслов

Стадия	Лист	Листов
РП	12	

Варианты с пучинистыми грунтами. Ростверки РСм1, РСм2, РСм3.

Гипровостокнефть

Взам. инв. № | Подпись и дата | Инв. № подл.

Формат А2

Альбом 1

МН-1

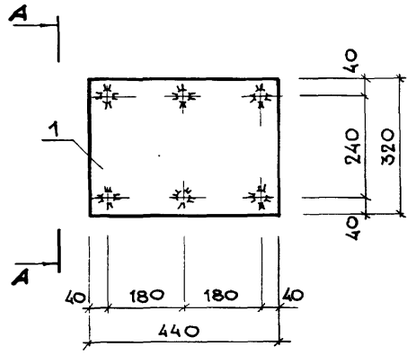

ВИД А-А

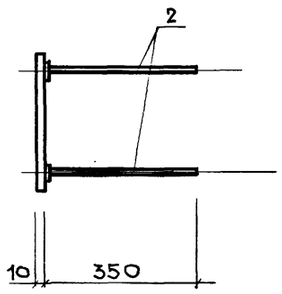

МН 3

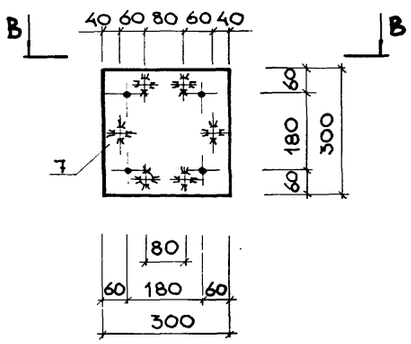

ВИД В-В

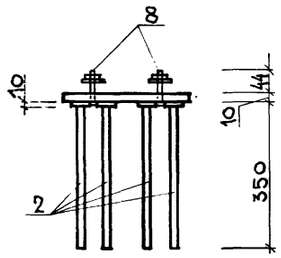

МН-2

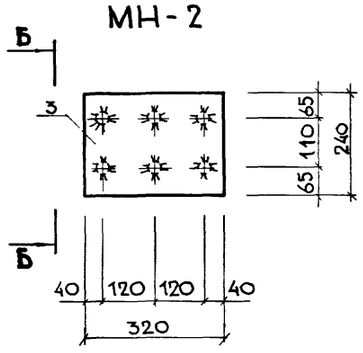

ВИД Б-Б

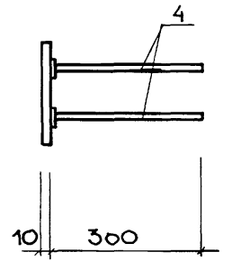

КР-1

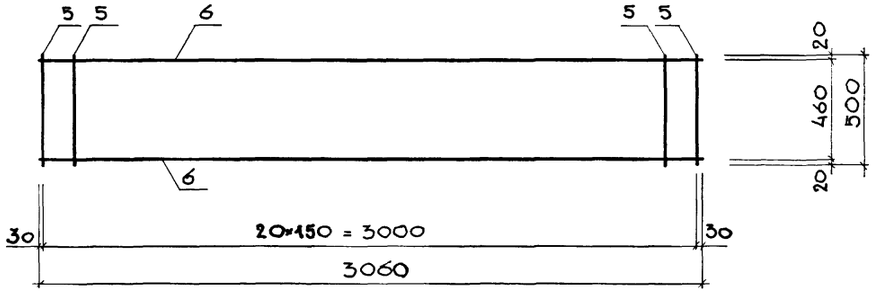

СПЕЦИФИКАЦИЯ НА ОДНО ИЗДЕЛИЕ

Формат	Зона	Позиция	Обозначение	Наименование	Кол.	Приме-чание
				МН1		
		1	Гост 82-70	−10×320, ℓ=440	1	11.05
		2	Гост 5781-71	⌀10, ℓ=350	6	0,22
				МН2		
		3	Гост 82-70	−10×320 ℓ=240	1	6.03
		4	Гост 5781-71	⌀10, ℓ=300	6	0,19
				КР1		
		5	Гост 5781-71	⌀8, ℓ=500	21	0,20
		6	Гост 5781-71	⌀12 ℓ=3060	2	2,72
				МН-3		
		7	Гост 82-70	−10×300 ℓ=300	1	7.07
		2	Гост 5781-71	⌀10, ℓ=350	6	0.22
		8	Гост 7798-70	Болт М16 × 70	8	0.19

1. При изготовлении закладных деталей принять следующие марки сталей: для пластин - сталь марки Вст3пс6 по Гост 380-71, для анкеров - 25Г2С по Гост 5781-82, для каркасов - ст ст3сп3 и 25Г2С соответственно для классов AI и AIII.
2. Анкеры закладных изделий привариваются к пластинам в тавр дуговой сваркой под слоем флюса на сварочных автоматах
3. Стержни с нарезкой пропускаются через отверстия в пластине и привариваются с внутренней стороны закладной детали дуговой сваркой.

Взам. инв. №

Подпись и дата

Инв. № подл.

ПРИВЯЗАН

РАЗРАБ

ИНВ №

Т.П.Р. 402-11-0154.89 АС

Разраб.	Беляева		10.05.88
Пров.	Лаптиева		10.05.88
Т.контр.	Санцаков		10.05.88
ГИП	Ефимовский		10.05.88
Нач. отд.	Валяев		10.05.88
Н. контр.	Пантелеева		10.05.88

Здания арочного типа пролетом 15м для нефтепромыслов

Стадия	Лист	Листов
РП	13	

Закладные детали МН-1, МН-2, МН-3. Каркас КР-1

Гипровостокнефть

Формат А2

альбом 1

Схема расположения фундаментных подушек

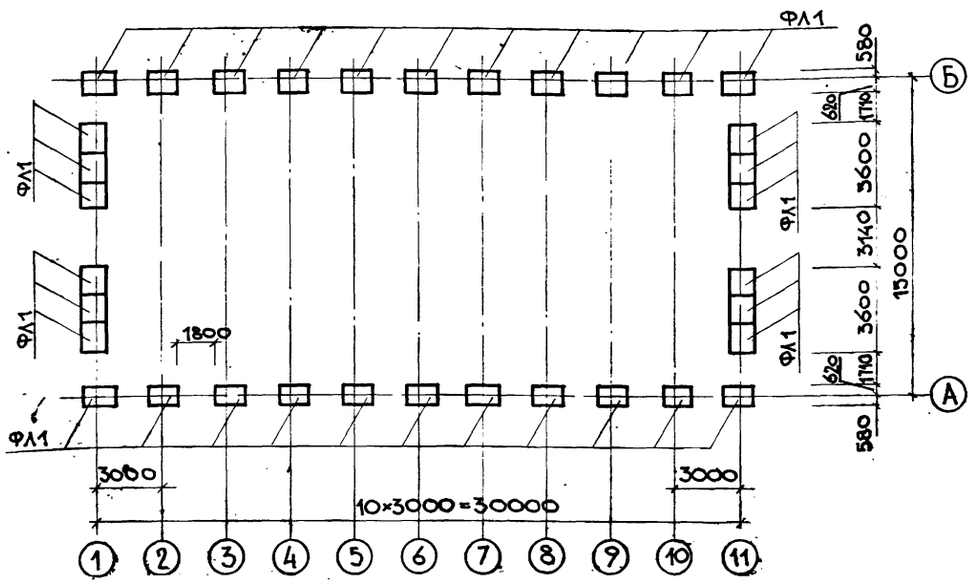

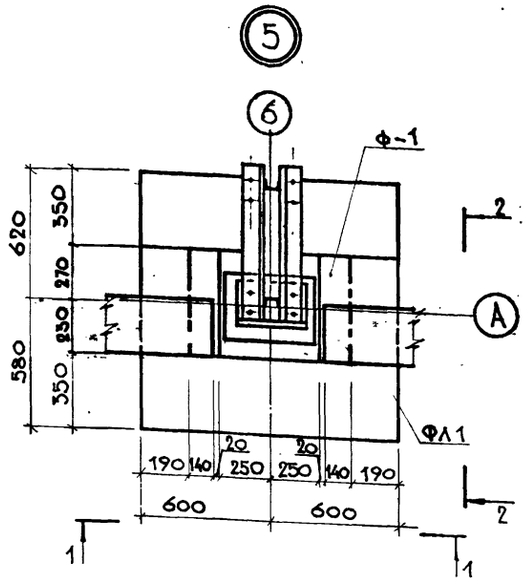

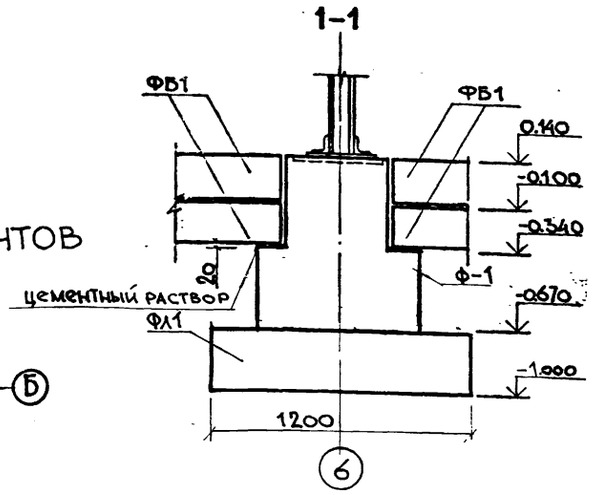

Спецификация к схемам

МАРКА, ПОЗ,	ОБОЗНАЧЕНИЕ	НАИМЕНОВАНИЕ	КОЛ	МАССА ЕД. КГ	ПРИМЕЧАНИЕ
ФЛ1	ГОСТ 13580-85	ПЛИТА ФУНДАМЕНТОВ ФК12.12-1	34	780	
Ф-1	АС-20	ФУНДАМЕНТ Ф-1	18		
Ф-2	АС-20	ФУНДАМЕНТ Ф-2	2		
Ф-2а	АС-20	ФУНДАМЕНТ Ф-2а	2		
Ф-3	АС-20	ФУНДАМЕНТ Ф-3	2		
Ф-3а	АС-20	ФУНДАМЕНТ Ф-3а	2		
ФБ1	СЕРИЯ 1.038.1-1 ВЫП.1	ПЕРЕМЫЧКА 5ПБ 25-27	44	338	
ПА-218	ТУ 36-2175-79	ГНУТЫЙ ПРОФИЛЬ ПА-218	15	468	

1. Бетонирование фундаментов вести в соответствии с требованиями СНиП 3-09-01-87 непрерывно.
2. Боковые поверхности фундаментов, фундаментных балок, соприкасающихся с грунтом, обмазать горячим битумом за 2 раза.
3. Схемы нагрузок на фундаменты даны на листе КМ-4
4. Фундаментные плиты укладывать на предварительно уплотнённую песчанную подготовку. толщиной 50мм.

Схема расположения элементов фундаментов

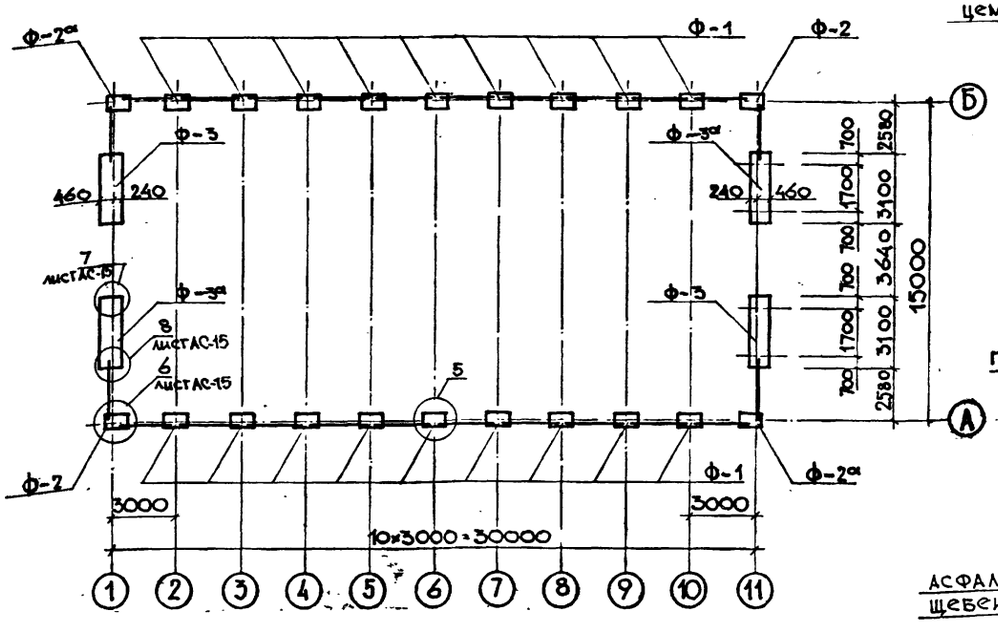

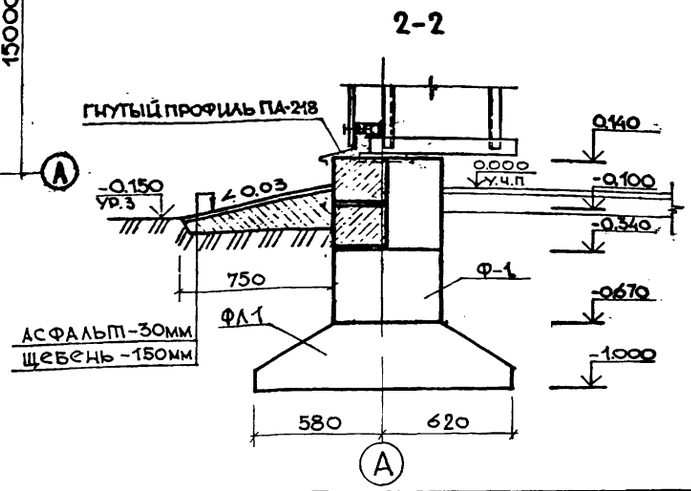

Разраб.	Беляева			
Пров.	Лаптиева			
Т.контр.	Санцаков			
ГИП	Ефимовский			
Нач.отд.	Валяев			
Н. контр.	Поликашина			

Т.П.Р. 402-11-0154.89 АС

Здания арочного типа пролетом 15м для нефтепромыслов

Стадия	Лист	Листов
РП	14	

Вариант с обычными грунтовыми условиями. Схема расположения фундаментных подушек. Схема расположения элементов фундаментов.

Гипровостокнефть

Формат А2

Инв.№ подл. | Подпись и дата | Взам.инв.№

Альбом 1

(6) лист АС-14

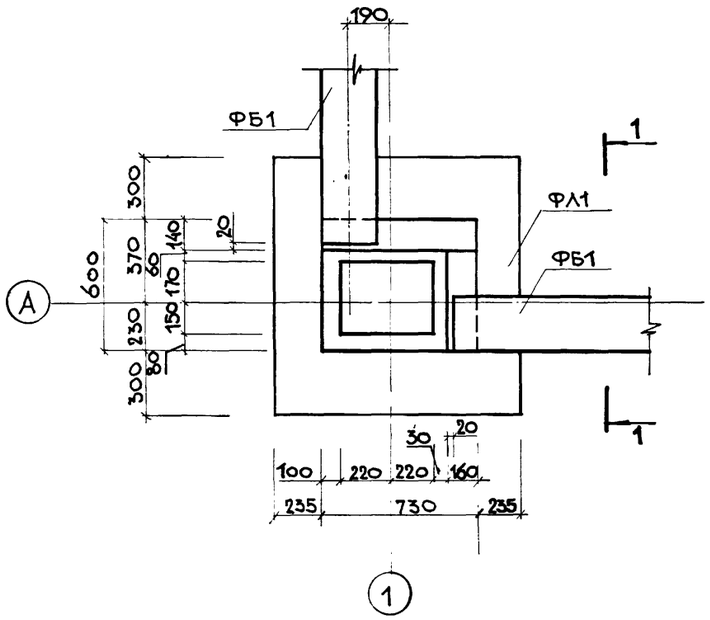

(7) лист АС-14

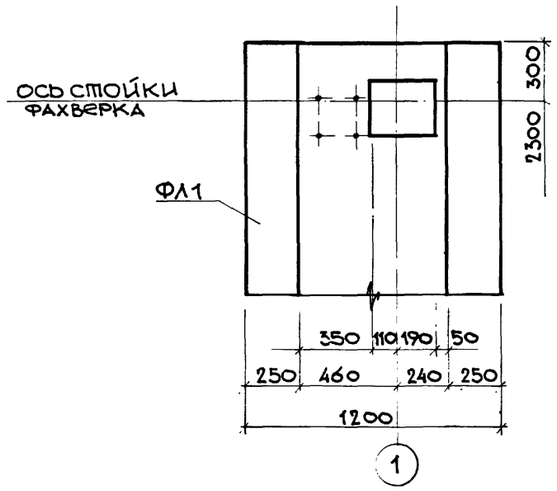

ВИД А-А

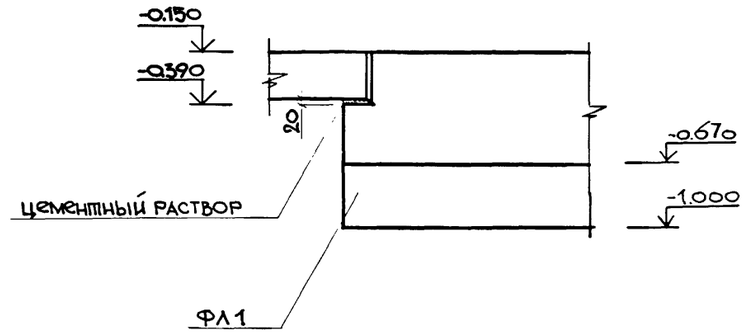

(8) лист АС-14

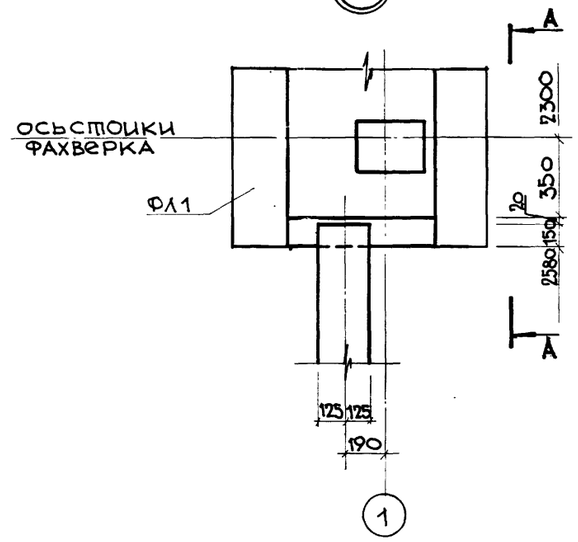

1 - 1

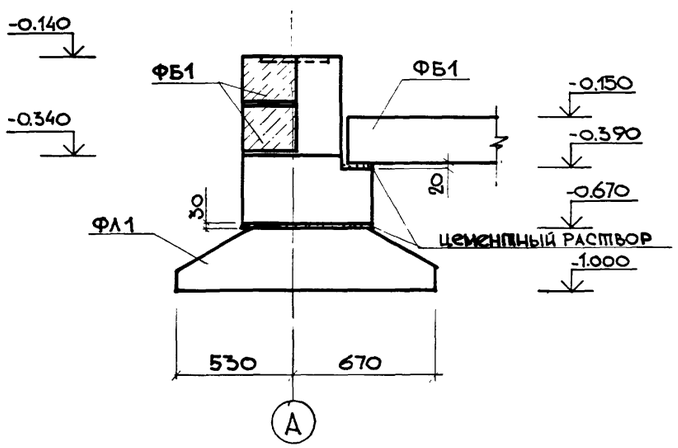

ПРИВЯЗАН

РАЗРАБ			
ИНВ №			

Т.П.Р. 402-11-0154.89 АС

Разраб	Беляева		10.03.89
Пров.	Лаптиева		10.03.89
Т.контр	Санцаков		10.03.89
ГИП	Ефимовский		10.03.89
Нач.отд	Валяев		10.03.89
Н.контр	Покикашина		10.03.89

Здание арочного типа пролетом 15м для нефтепромыслов

Вариант с обычными грунтовыми условиями. Узлы 6, 7, 8.

Стадия	Лист	Листов
РП	15	

Гипровостокнефть

Инв.№ подл. | Подпись и дата | Взам.инв.№

Формат А2

Альбом 1

Ф-1

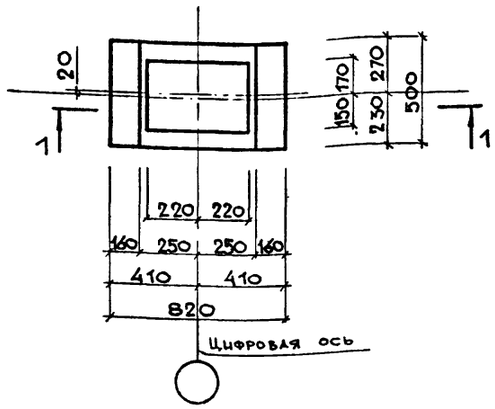

Ф-2 (Ф-2 а зеркальное отражение)

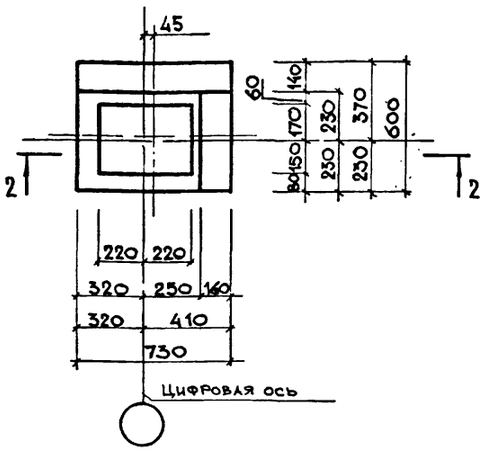

Ф-3 (Ф-3 а зеркальное отражение)

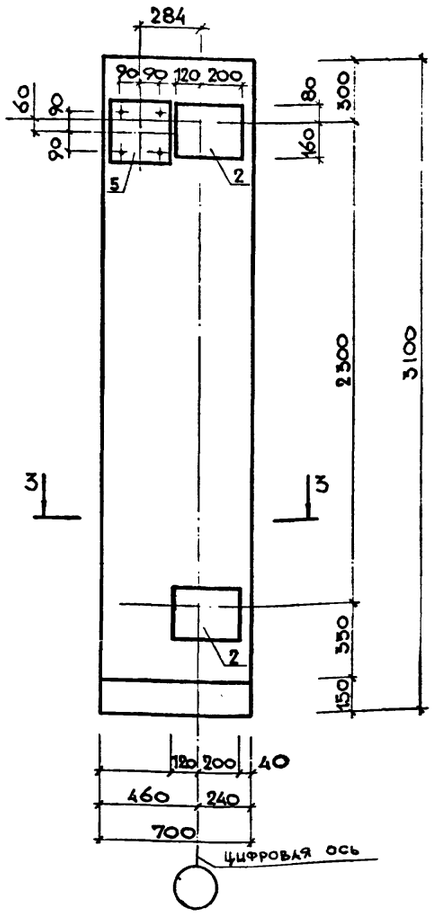

1 - 1

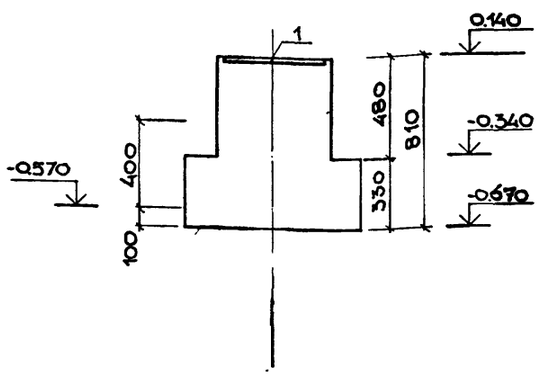

2 - 2

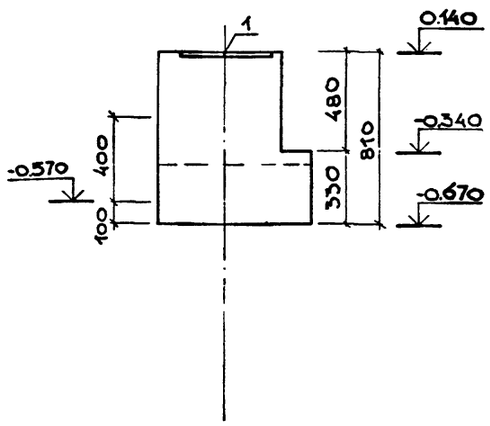

3 - 3

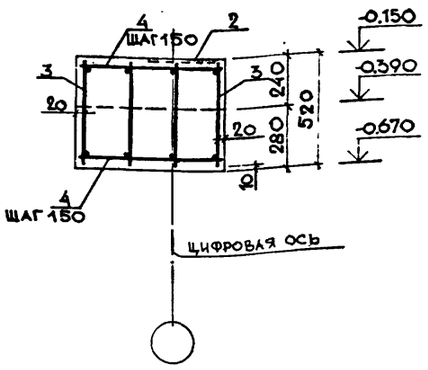

Спецификация элементов монолитной конструкции

Формат	Зона	Позиция	Обозначение	Наименование	Кол.	Приме-чание
				Ф-1		
				Сборочные единицы		
		1.	АС-21	Изделие закладное МН4	1	
				Материалы		
				Бетон класса В15	0.25	м³
				Ф-2 (Ф-2а)		
				Сборочные единицы		
		1	АС-21	Изделие закладное МН4	1	
				Материалы		
				Бетон класса В15	0.25	м³
				Ф-3 (Ф-3а)		
				Сборочные единицы		
		3.	АС-21	Каркас плоский КР2	4	
		2	АС-21	Изделие закладное МН5	2	
		5	АС-21	Изделие закладное МН6	1	
				Детали		
		4		⌀8, ℓ=680	42	11.28кг
				Материалы		
				Бетон класса В15	1.10	м³

1. Плоские каркасы в фундаментах объединять между собой отдельными стержнями позиции 4 при помощи контактной точечной сварки. в соответствии Гост 19022-75

Ведомость расхода стали на элемент, кг

Марка элемента	Изделия арматурные				Изделия закладные								Всего	Общий расход
	Арматура класса				Арматура класса				Прокат марки					
	AI, AII				AIII				С-235					
	гост 5781-75*				гост 5781-75				гост 27772-88					
	⌀8	⌀8	⌀12	Итого	⌀	10		Итого	-10х320	-10х300		Итого		
Ф-1						1.32		1.32	11.05	—		11.05	12.37	
Ф-2 (Ф-2а)						1.32		1.32	11.05	—		11.05	12.37	
Ф-3 (Ф-3а)	11.27	16.80	21.74	49.81		1.14		1.14	—	6.03	7.07	13.10	64.05	

Привязан

Разраб.			
Инв. №			

Т.П.Р. 402-11-0154.89 АС

Разраб.	Беляева		10.03.89
Пров.	Лаптиева		10.03.89
Т.контр.	Санцаков		10.03.89
ГИП	Ефимовский		10.03.89
Нач. отд.	Зайяев		10.03.89
Н. контр.	Поликашина		10.03.89

Здание арочного типа пролетом 15м для нефтепромыслов

Стадия	Лист	Листов
РП	16	

Варианты с обычными грунтовыми условиями. Фундаменты Ф-1; Ф-2; Ф-3

Гипровостокнефть

Формат А2

gost.e-ecolog.ru