РСФСР
„РОСКОЛХОЗСТРОЙОБЪЕДИНЕНИЕ"
ТУЛЬСКОЕ ОБЪЕДИНЕНИЕ „ОБЛКОЛХОЗСТРОЙ"
„ТУЛКОЛХОЗСТРОЙПРОЕКТ"

СКЛАД МИНЕРАЛЬНЫХ УДОБРЕНИЙ НА 1000 Т

ШИФР 24.07-00

АЛЬБОМ I

Согласовано:
Начальник областного управления
сельского хозяйства Тульской области
подпись: /Евдокимов/

ТЕХНОЛОГИЧЕСКАЯ, АРХИТЕКТУРНО - СТРОИТЕЛЬНАЯ, САНТЕХНИЧЕСКАЯ И ЭЛЕКТРОТЕХНИЧЕСКАЯ ЧАСТИ.

ТУЛА — 1980

gost.e-ecolog.ru

РСФСР
РОСКОЛХОЗСТРОЙОБЪЕДИНЕНИЕ
ТУЛЬСКОЕ ОБЪЕДИНЕНИЕ „ОБЛКОЛХОЗСТРОЙ"
ТУЛКОЛХОЗСТРОЙПРОЕКТ

СКЛАД МИНЕРАЛЬНЫХ УДОБРЕНИЙ НА 1000 т

ШИФР 24.07-00

АЛЬБОМ I

В НАСТОЯЩИЙ АЛЬБОМ ВНЕСЕНО ИЗМЕНЕНИЕ №1 В ЛИСТЫ ПЗ 1и1, АР1и1÷АР10и1; АР17и1 В СВЯЗИ С ПИСЬМОМ ОБЪЕДИНЕНИЯ „ОБЛКОЛХОЗСТРОЙ" ЗА №6/160 ОТ 26/I-81г СВЕТОКОПИИ ЭТИХ ЛИСТОВ БЕЗ ИЗМЕНЕНИЙ НА С БОЛЕЕ РАННИМИ ИЗМЕНЕНИЯМИ СЧИТАТЬ НЕДЕЙСТВИТЕЛЬНЫМИ

Гип (ВС Кузьмин)
Проверил (НГ Брызгалина)
Исполнил (НК Балашова)

СОСТАВ ПРОЕКТА:

АЛЬБОМ I – ТЕХНОЛОГИЧЕСКАЯ, АРХИТЕКТУРНО-СТРОИТЕЛЬНАЯ, САНТЕХНИЧЕСКАЯ И ЭЛЕКТРОТЕХНИЧЕСКАЯ ЧАСТИ.
АЛЬБОМ II – ИЗДЕЛИЯ ЗАВОДСКОГО ИЗГОТОВЛЕНИЯ.
АЛЬБОМ III – СМЕТЫ.

ДИРЕКТОР ИНСТИТУТА А.Г. АБРАМЫЧЕВ
ГЛ. ИНЖЕНЕР ИНСТИТУТА А.А. КАСАТКИН
ГЛ. ИНЖЕНЕР ПРОЕКТА В.С. КУЗЬМИН

НАСТОЯЩИЙ ПРОЕКТ РАЗРАБОТАН В СООТВЕТСТВИИ С ДЕЙСТВУЮЩИМИ НОРМАМИ И ПРАВИЛАМИ И ПРЕДУСМАТРИВАЕТ МЕРОПРИЯТИЯ ОБЕСПЕЧИВАЮЩИЕ ПОЖАРНУЮ БЕЗОПАСНОСТЬ ПРИ ЭКСПЛУАТАЦИИ ЗДАНИЙ
ГЛ. ИНЖЕНЕР ПРОЕКТА: В.С. КУЗЬМИН

РАЗРАБОТАН НА ОСНОВАНИИ РАЗРЕШЕНИЯ ГОССТРОЯ РСФСР N 17/35 - 1461 ОТ 12/XII-79.

УТВЕРЖДЕН РАСПОРЯЖЕНИЕМ ОБЛИСПОЛКОМА №187-Р ОТ 28/IV-80Г. И ВВЕДЕН В ДЕЙСТВИЕ ПРИКАЗОМ ПО ИНСТИТУТУ №25 ОТ 30/V-80Г.

ТУЛА-1980

№№ пп	Наименование	Лист	Стр.
1	2	3	4
1	Содержание альбома	1	3
	Технологическая часть		
2	Пояснительная записка	ТХ-1	4
3	Технологический план. Разрез. Спецификация.	ТХ-2	5
4	Механизированный грузчик удобрений (для буртования)	ТХ-3	6
	Архитектурно строительная часть		
5	Пояснительная записка	ПЗ-1.1	7
6	Заглавный лист. Начало.	АР-1.1	8
7	Заглавный лист. Продолжение	АР-2.1	9
8	Фасады 1-17; А-Б. План на отм. 0,000.	АР-3.1	10
9	Разрезы 1-1, 2-2 Фрагмент плана 1.	АР-4	11
10	Архитектурные узлы 1÷6.	АР-5.1	12
11	Маркировочная схема фундаментов.	АР-6.1	13
12	Фундаменты. Фрагменты плана 1÷4.	АР-7.1	14
13	Маркировочная схема ж.б. рам, распорок, стеновых панелей и металлических связей.	АР-8.1	15
14	Монтажные узлы 1÷8.	АР-9.1	16
15	Маркировочная схема плит покрытия.	АР-10.1	17
16	Монтажные узлы 9÷11.	АР-11	18
17	Деревянные щиты Щ-1; Щ-2.	АР-12.1	19
18	Соединительные и закладные изделия.	АР-13	20
19	Вариант облегченной кровли. Маркировочная схема плит и прогонов покрытия. Разрез 1-1.	АР-14	21
20	Вариант облегченной кровли. Монтажные узлы 12÷17.	АР-15	22
21	Вариант облегченной кровли. Маркировочная схема дополнительных распорок.	АР-16	23
22	Вариант облегченной кровли. Маркировочная схема дополнительных распорок. Узел 2.	АР-17	24

1	2	3	4
	Сантехническая часть		
23	План на отм. 1,000. Разрез 1-1. Пояснения к проекту	ОВ-1	25
	Электротехническая часть		
24	Электрооборудование и электроосвещение. План сетей. Схема принципиальная.	Э-1	26

11

В настоящий лист внесено изменение №1 в связи с письмом объединения „Облколхозстрой" №6/160 от 26/I-81г. Светокопии этого листа без изменений или с более ранними изменениями считать недействительными.

Заказчик: Межколхозное УКС производственного управления с/х Тульской обл

24.07-00

Индивидуальный проект для строительства в колхозах Тульской области

Склад минудобрений на 1000 т.

Содержание альбома

Изм.	Кол. уч.	Лист	№ док.	Подпись	Дата		

187-81 24/VII Прилуцкий Брилгаузен Розенкин

ГИП	Кузьмин	
Нач. отд.	Гришин	
Зам. нач.	Яценко	
Гл. спец.	Беленева	
Рук. гр.	Захарова	
Провер.	Захарова	
Разраб.	Михайлова	

Стадия | Лист | Листов
Р | 1 | 1

Институт Тулколхозстройпроект

Формат А2

Инв. № подл. | Подпись и дата | Взам. инв. №

Норм. контроль

Технологическая часть

Склад предназначен для приема, хранения и выдачи сухих минеральных удобрений.

Склад неотапливаемый, имеет размеры в плане 10,4 × 61,1 м.

Вентиляция естественная, обеспечивающая однократный воздухообмен.

Хранение незатаренных удобрений предусматривается в отсеках, разделенных перегородками.

Механизация погрузочно-разгрузочных работ предусмотривается с помощью механического грузчика (на базе МГУ) для приема незатаренных удобрений.

На чертеже ТХ-2 приведены виды и количества хранимых удобрений, процентное распределение которых принято в соответствии с объемами их применения.

Категория помещений по пожарной опасности производств принята „Д" и „В" в соответствии с действующими нормами.

Механический грузчик удобрений.

Механический грузчик представляет собой машину, состоящую из серийного грузчика удобрений МГУ, приемного бункера емкостью 1,5 м³ и транспортирующего ковша, установленного взамен имеющегося в МГУ транспортера.

Машина предназначена для приема удобрений от самосвальных транспортных средств с разгрузкой назад.

Время разгрузки ЗИЛ-555 грузоподъемностью 5 т – 3,1 мин, САЗ-3502 – 3,6 мин.

Время разгрузки автосамосвалов складывается из следующих операций

подъезд самосвала	10,0 – 15,0 %
разгрузка	71,0 – 76,0 %
опускание кузова в исходное положение	7,4 – 8,9 %
отъезд	5,2 – 6,0 %

Чистая производительность на разгрузке с учетом подъездов самосвала, подъема и опускания кузова 58,7 т/час (данные испытания механического грузчика института ВИУА).

Техническая характеристика

Сменная производительность, т/час	38
Габариты:	
длина	2460
ширина	2100
высота	1800
Высота разгрузки удобрений, мм	700
Высота отгрузки удобрений, мм	800
Скорость передвижения, м/мин	3,81
Электродвигатели: элеватор со шнеком	АОЛ2-51-4
мощность квт	7,5
число оборотов, об/мин	1440
тележка (два электродвигателя)	АОЛ2-21-4
мощность, квт	1,1×2
число оборотов, об/мин	1400
гидронасос	АОЛ2-11-4
мощность, квт	0,6
число оборотов, об/мин	1400

Общая мощность, квт — 10,3, Вес, кг — 1850

Транспортер для погрузки минеральных удобрений в складах ПКС-60

Тип	передвижной,
Производительность, т/час	60 и более
Высота отгрузки, м	1,2 – 3,2
Высота загрузки, м	0,7 – 1,2
Длина транспортера, м	5
Скорость ленты, м/сек	1,24
Ширина ленты, мм	400
Колея ходовой части, м	1,27
База тележки регулируемая	1040 – 1840
Электродвигатель	АОЛ2-32-6
Мощность, квт	2,2
Число оборотов, об/мин	950
Источник энергии	внешняя сеть трехфазного тока с заземленным нулевым приводом
Напряжение, в.	380
Вес, кг	573,6

Заказчик: Межколхозное УКС Облсельхозуправления			
24.07-00-ТХ			
Индивидуальный проект для строительства в колхозах Тульской области			
ГИП Кузьмин; Нач. МТО Митьянов; Гл. спец. Чихлов; Рук. бр. Акимов; Пров. Хухлов; Разраб. Афанасьева	Склад минеральных удобрений на 2000 т	Стадия: Р	Лист: 1	Листов: 3
	Пояснительная записка	Институт Тулколхозпроект		

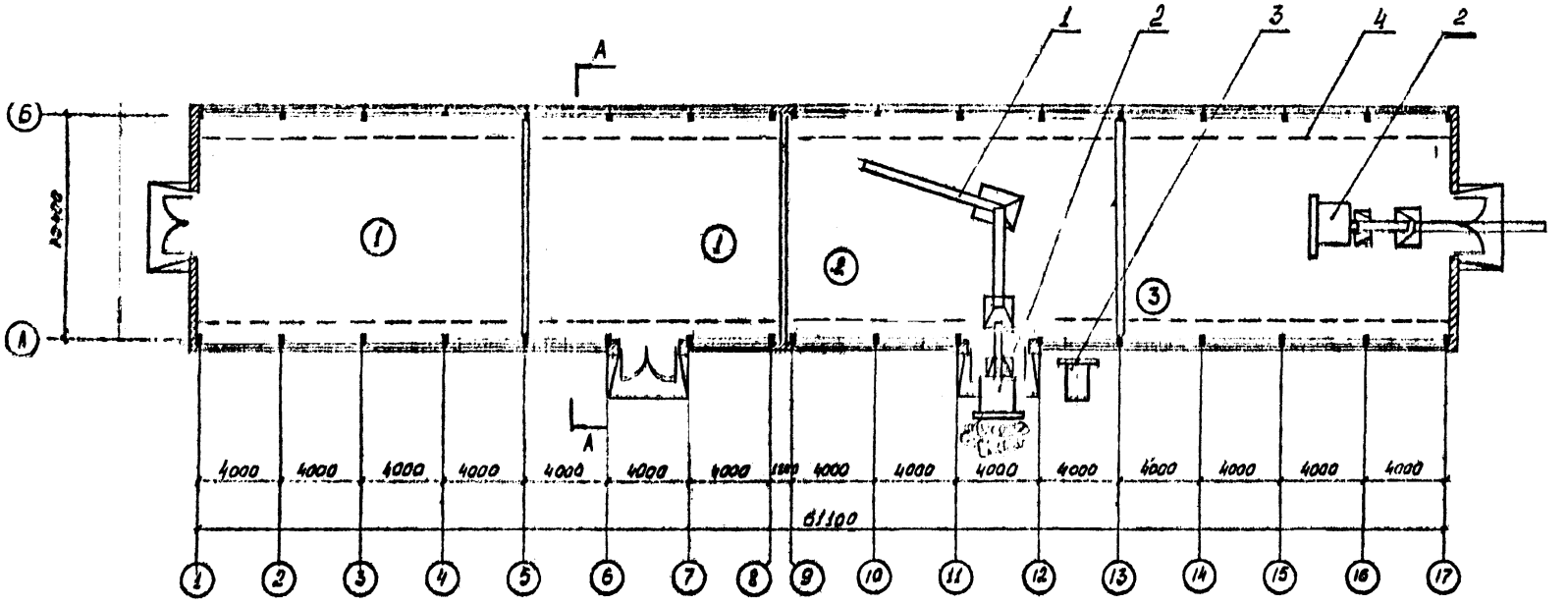

Экспликация помещений

N п/п	Наименование помещений	Площадь м²
1	Отделение азотных удобрений	312
2	Отделение фосфорных удобрений	192
3	Отделение калийных удобрений	336

При разработке проектной документации веса приняты согласно Сертификатам на
азотных удобрений . 32 т/м³
фосфорных " . . 1,2 т/м³
калийных " . . 1,0 т/м³
угол естественного откоса 35°

А-А

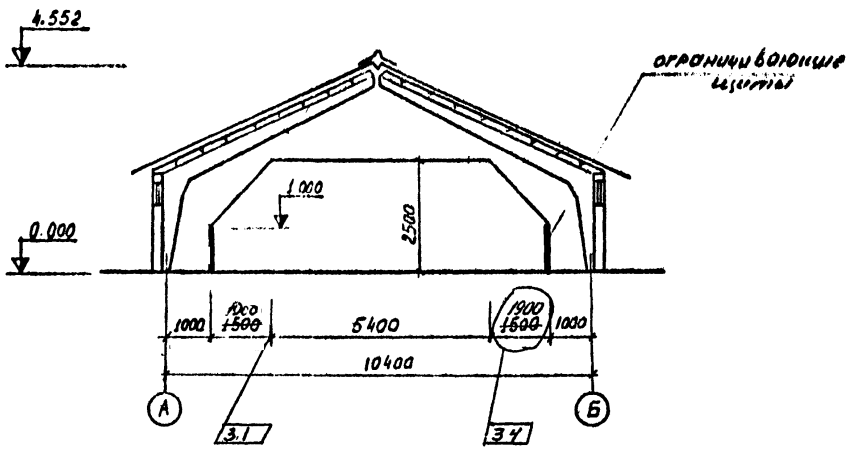

N поз	Наименование	Тип, марка, № чертежа	Кол.	Техническая характеристика	Вес ед. кг	Мощность кВт	Примечание
4	Щит деревянный						По месту
3	Измельчитель удобрений	ИСУ-4	1	Q=67т/час	340	7	Оборудование поставляется
2	Механический грузчик удобрений	МГУ	1	Q=38т/час	2250	103	Изготовление по рабочим чертежам
1	Транспортёр для погрузки минеральных удобрений	ПКС-80	3	Q=80т/час	573,6	22	Поставляется комплектно

Спецификация

В настоящий лист внесены изменения 1-4
Светокопии этого листа без изменений
считать недействительными

Изм.	Кол. уч.	Лист	№ док	Дата	Подп.	Подп.	Подп.
	1-4	–	–	10.22	Кузьмин	Холов	Кашин

3.3

Заказчик Межколхозное УКС Облсельхозуправления

2407-00-ТХ

Индивидуальный проект для строительства в колхозах Тульской области

ГИП	Кузьмин			Склад минеральных удобрений на 1000 т	стадия	лист	листов
Нач. отд.	Кашин				Р	2	
Нач. сект.	Холов			План. Разрез	Тульпроект г. Тула		
Н. контр.	Холов						
Гл. спец.	Кашин						

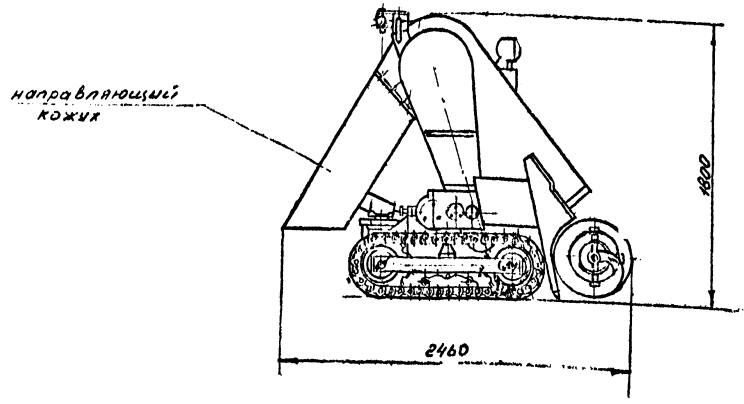

Механизированный грузчик удобрений (для буртования) состоит из серийной машины: грузчика удобрений МГУ и направляющего кожуха, изготовляемого на месте, взамен имеющегося в МГУ транспортера длиной 2 м.

Машина предназначена для приема удобрений от самосвальных транспортных средств.

Техническая характеристика.

Сменная производительность т/час	38
Габариты (при наклоне отгрузочного конвейера на 30°) мм	
Длина	2460
Ширина	1500
Высота	1800
Общая мощность, квт	10,3
Вес, кг	1850

Изготовитель - Могилев-Подольский машиностроительный з-д им. Кирова.

Заказчик	Межколхозное УНС Обсерьхозуправления		
	24.07-СЭ-ТХ		
	Индивидуальный проект для [illegible] в колхозах Тульской области		
ГИП	Кузьмин		
Нач.МТО	Катьянов		
гл. спец.	Хохлов		
Рук. гр.	Акимов		
Пров.	Хохлов		
Разраб.	Топлова		
	Склад минеральных удобрений на 1000 т	Р	3
	Механизированный грузчик удобрений (для буртования)	Институт	

Архитектурно-строительная часть

I Общая часть

Индивидуальный проект склада минеральных удобрений на 1000 т разработан с учетом повторного применения на действующих складах в колхозах Тульской обл.:

1. На основании задания на проектирование межколхозного УКСа производственного управления сельского хозяйства Тульской области и разрешения Госстроя РСФСР N 17/35-1461 от 12/XI-79 г.
2. Протокола об'единения „Облколхозстрой" рассмотрения и согласования конструкций, принятых в проектах производственных рамных зданий от 20 января 1981 г и замечаний об'единения „Облколхозстрой" по строительным конструкциям рамных производственных зданий N 6/160 от 26 января 1981 г.

II. Конструктивная часть

В основу архитектурно-планировочного решения принята схема склада минудобрений на 1000 т института „Тулколхозстройпроект" (см. лист тх-2 — технологический план).

Сборные железобетонные конструкции склада минудобрений на 1000 т приняты по серии „Сельстрой" выпуска 1975 года и по чертежам КТИ Минпромстрой СССР 670-4-КН-1.

Каркас здания. Несущие конструкции каркаса — из сборных железобетонных трехшарнирных рам, монтируемых из полурам весом 1,05 т.

Стойки полурам устанавливаются в фундаментные маки. Пространственная жесткость каркаса здания обеспечивается горизонтальными и вертикальными связями, распорками и плитами покрытия.

Здание разделено температурным деформационным швом на два температурных блока.

1.1

Фундаменты под рамы сборные железобетонные башмаки ФБ-10,4-1 (ФГ-10,4), которые устанавливаются на сборные железобетонные подушки (П-13,6-1) ниже лежат сборные бетонные блоки ФСН-4.

Под кирпичные торцевые стены — сборные ленточные из бетонных блоков по серии 1,116-1 в. 1.

Наружные стены из сборных ж.б. плит покрытия серии „Сельстрой", устанавливаемых на ребро.

Торцевые стены из обыкновенного глиняного кирпича марки „100" на растворе марки „25" толщиной 38 см.

Покрытие — из сборных ж/бетонных плит по серии „Сельстрой" выпуска 1975 года.

Кровля — из волнистых асбестоцементных листов УВ-7,5-К.

Полы — цементно-песчаные

По внутреннему периметру склада минудобрений установить деревянные щиты Щ-1 для восприятия горизонтальных усилий от загружаемых удобрений.

Щиты установить таким образом, чтобы исключить их опирание на стойки полурам.

На внутренние поверхности стен несмывающейся краской нанести крупными буквами надпись:

„Стены удобрениями не пригружать"

Отмостка — асфальтовая по щебеночной подготовке шириной 1 м.

Окна и ворота приняты по ~~каталогу „Главприокс строй"~~ перечню Богородицкого Дозя.

2.1

Отделочные работы

Вертикальные швы в панельных стенах заделать цементным раствором марки „100".

Оконные переплеты, полотна ворот окрасить масляной краской за 2 раза.

Окна законопатить строительным войлоком, смоченным в глиняном растворе.

Всё внутреннее помещение склада минудобрений окрасить известковым раствором.

1.2

Антикоррозийная защита конструкций

В соответствии с требованиями СНиП II-28-73* предусматриваются следующие мероприятия по защите конструкций от коррозии: (при слабой, среднеагрессивной среде помещений для нормальной зоны влажности по СНиП II-3-79) кладку кирпичных стен выполнять из обыкновенного глиняного кирпича пластического прессования марки „100" морозостойкости 25 на растворе марки 25

Металлические конструкции покрываются лаком БТ-577 в один слой, по грунтовке ГФ-020 или ПФ-020 в один слой на заводе изготовителе или в два слоя на монтажной площадке, в том числе один слой на заводе изготовителе. Общая толщина покрытия — 55 мкм.

Проект разработан для следующих условий строительства:

1. Климатическая зона района строительства — II в
2. Расчетная зимняя температура наружного воздуха — 29°С
3. Нормативная снеговая нагрузка — 100 кг/м²
4. Нормативный скоростной напор ветра — 27 кг/м²
5. Нормативная глубина промерзания — 1,4 м
6. В качестве основания под фундаментами приняты однородные сухие непучинистые грунты со следующими расчетными характеристиками: $\gamma = 1{,}90$ т/м³; $\varphi_н = 20°$; $C_н = 0{,}28$ кг/м²; $E_н = 110$ кг/м².

Степень огнестойкости здания — II

По пожарной опасности — категория Д, В

2.2

В настоящий лист внесены изменения N 1-2 в связи с письмом об'единения „Облколхозстрой N 6/160 от 26/I-81 г. Светокопия этого листа без изменений или с более ранними изменениями считать недействительными.

2	2	—		21.4.82	Мальцева	Кузьмина	Кузьмина
1	2	—	87-81	24/VII	Галицына	Бурзуганова	Кузьмина
Изм.	Кол.	Лист	№ док.	Дата	Подп.	Подп.	Подп.

ГИП	Кузьмин	
Нач. отд.	Гришин	
Зам. нач.	Яценко	
Гл. спец.	Ведгнева	
Рук. гр.	Захарова	
Провер.	Захарова	
Разработ.	Мальцева	

Заказчик: Межколхозное УКС производственного управления С/х Тульской обл.

24.07-00-ПЗ

Индивидуальный проект для строительства в колхозах Тульской области

Склад минудобрений на 1000 т

Стадия	Лист	Листов
Р	1 и 1,2	4

Пояснительная записка

Институт „Тулколхозстройпроект"

Нормоконтроль

Подпись и дата

Инв. № подл.

План кровли

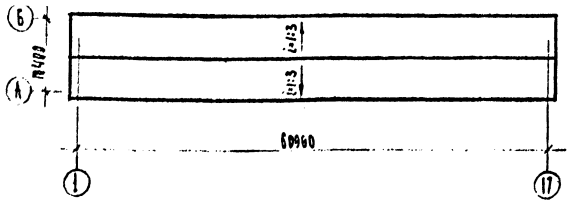

Схема склада минудобрений

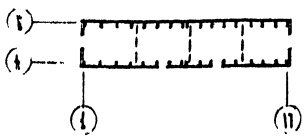

Основные строительные показатели

Наименование	Ед. изм.	Кол.
Площадь застройки	$м^2$	675,0
Строительный объем	$м^3$	2465,0
Площадь помещений	$м^2$	652,0

Ведомость чертежей основного комплекта АР

Лист	Наименование	Примеч.
1 2	3	4
ПЗ-1 и 1,2	Пояснительная записка	
АР-1,2 и 1,2	Заглавный — лист Общие данные.	
АР-3 и 1,2	Фасады в осях 1-17; А-Б.	
	План на отм. 0,000	
АР-4	Разрезы 1-1; 2-2	
	Фрагмент плана 1	
АР-5 и 1	Архитектурные узлы 1÷6	
АР-6 и 1	Маркировочная схема фундаментов	
АР-7 и 1	Фундаменты. Фрагменты плана 1÷4	
АР-8 и 1	Маркировочная схема ш. бетонных рам,	
	распорок, стеновых панелей и	
	металлических связей	
АР-9 и 1	Монтажные узлы 1÷8	
АР-10 и 1	Маркировочная схема плит покрытия	
АР-11	Монтажные узлы 9÷11	
АР-12 и 1	Деревянные щиты Щ-1; Щ-2	
АР-13	Соединительные и закладные	
	изделия.	
АР-14	Вариант облегченной кровли. Маркировочная	
	схема плит и прогонов покрытия. Разрез 1-1.	
АР-15	Вариант облегченной кровли. Монтажные	
	узлы 12÷17.	
АР-16	Вариант облегченной кровли. Маркировочная	
	схема дополнительных распорок.	
АР-17	Вариант облегченной кровли. Маркировочная	
	схема дополнительных распорок. Узел 2.	

Ведомость основных комплектов

Обозначение	Наименование	Примеч.
ТХ	Технологическая	
	часть	
АР	Архитектурно-строительная	
	часть	
ОВ	Санитарно-техническая	
	часть	
ЭЛ	Электротехническая	
	часть	

Условные обозначения

Сварной шов монтажный

Сварной шов заводской

Номер узла

Номер узла

Номер листа, где узел изображен

В настоящий лист внесено изменение №1 в связи с письмом объединения Облколхозстроя №6/160 от 26/II-81г. Светокопии этого листа без изменений или более ранними изменениями считать недействительными.

Настоящий проект разработан в соответствии с действующими нормами и правилами и предусматривает в части архитектурно-строительных решений мероприятия, обеспечивающие пожарную безопасность при эксплуатации здания.

Главный инженер проекта В.С. Кузьмин

Изм.	Лист	Лист	Дата	Подп.	Подп.	Подп.
1	1		84-81			

ГИП	Кузьмин	
Нач. отд.	Грушин	
Зам. нач.	Яценко	
Гл. расч.	Веденева	
Рук. гр.	Захарова	
Провер.	Захарова	
Разраб.	Малышева	

Заказчик: Межколхозное УКС производственного управления р/х Тульской обл.

24.07-00-АР

Индивидуальный проект для строительства в колхозах Тульской области

Склад минудобрений на 1000 т.

Общие данные ~~Заглавный лист~~ (начало)

Стадия	Лист	Листов
Р	1 и 2	17

Институт «Тульскохозстройсовет»

Сводная спецификация
к чертежам архитектурно-строительных решений

Марка	Обозначение	Наименование	Кол. 60			Примеч.
			Общ.	I вар.	II вар.	
1	2	3	4	5	6	7
		Изделия деревянные				
О-1	Каталог „Главархоблстроя"	Оконный блок ОГ-2-05-40	20	20	20	
О-2	"	" ОГ-2-М-05-40	8	8	8	
1	"	Ворота ВК-3	4	4	4	
ПР-1		Прогон ПР-1				
		из бруса 100×150(Б) ℓ=3960 мм	–	240	240	
Щ-1	л. АР-12.1	Деревянный щит Щ-1	45	45	45	
Щ-2	"	" Щ-2	42	42	42	
		Доски δ=50, м³	0,07	0,07	0,07	
		Монолитные бетонные изделия				
ФМ-1	л. АР-6.1	Фундамент ФМ-1	24	24	24	1,76 м³
		Сборные ж.б. конструкции				
ФБ10,4	серия Сельстрой	Фундам. блок ФБ10,4	34	34	34	0,5 т
ПФ18,6	"	Фундам подушка ПФ18,6	34	34	34	1,12 т
1	1.116-1. в.1	Фундам блок ФС-4	8	8	8	1,30 т
2	"	" ФС4-8	4	4	4	0,415 т
3	"	" ФСН-4	136	136	136	0,305 т
4	Альбом II	Фундамент вкладыш ФВ	34	34	34	
РИ 10,4-1	Черт 670-4-КЖ, КТИ и ал. II	Полурама РИ-10,4-1	26	26	–	1,05 т
РИ-10,4А-1	"	" РИ-10,4А-1	8	8	–	1,05 т
РИ 10,4 2	"	" РИ-10,4 2	–	–	26	1,05 т
РИ-10,4А-2	"	" РИ-10,4А-2	–	–	8	1,05 т
РС-1-1	Альбом II	Распорка РС-1-1	19	45	45	0,19 т
КПР 2-1	л. II	Стеновая панель КПР2-1	28	28	28	0,82 т
П-1	Тульская серия „Сельстрой" л. 1975 г	Плита покрытия КПР 2	90	–	–	0,82 т
П-2	ТС-01-01 в.4	Плита В-6	22	22	22	0,083 т
БП3-1	КЭ-01-58 в.2	Перемычка БП3-1	2	2	2	0,80 т
		Металлические изделия				
СВ1-1	л. II	Вертик. связь СВ1-1	4	4	4	0,10 т
СГ-2	Тульская серия „Сельстрой" л. III-1 в. 1968 г.	Горизонт. связь СГ-2	4	4	4	0,12 т
С-1	л. АР-4	Стойка С-1	24	24	24	0,078 т
		Соединительные и закладные изделия				
МС-1	л. АР-13	Соединит. изделие МС-1	34	34	34	3,55 кг
МС-2	"	" МС-2	34	34	34	2,00 кг
МС-3	"	" МС-3	30	30	30	5,65 кг
МС-3'	"	" МС-3'	8	8	8	3,52 кг
МС-4	"	" МС-4	8	8	8	1,13 кг
МС-5	"	" МС-5	360	–	–	0,18 кг
МС-6	"	" МС-6	360	–	–	1,26 кг
МС-7	"	" МС-7	17	17	17	1,13 кг
МС-9	"	" МС-9	38	38	38	2,82 кг
	АР-11	Скрутка из проф ⌀8	15%			6 кг

1	2	3	4	5	6	7
Э1-1	л. АР-13	Закладное изд. Э1-1	4	4	4	68,0 кг
Э1-2	"	" Э1-2	4	4	4	66,0 кг
	ГОСТ 8509-72	L 100×7 ℓ=400 мм	–	240	240	4,32 кг
	"	L 100×7 ℓ=270 мм	–	32	32	2,92 кг
поз.3	ГОСТ 8510-72	L 140×90×8 ℓ=200 мм	–	52	52	2,80 кг
поз.1	"	L 75×50×5 ℓ=290 мм	–	208	–	1,34 кг
	ГОСТ 103-76	– 100×5 ℓ=900 мм	–	17	17	3,52 кг
	"	– 50×5 ℓ=110 мм	–	204	204	0,22 кг
поз.4	"	– 50×5 ℓ=140 мм	–	208	–	0,28 кг
	"	– 50×5 ℓ=5750 мм	–	34	34	11,30 кг
поз.2	ГОСТ 19903-74	Сталь листовая δ=6	–	104	–	5,30 кг
М10	ГОСТ 7798-70*	Болт с шайбой и гайкой М10	–	480	480	
М20	"	Болт с шайбой и гайкой М20 ℓ=220 мм	50	50	50	
А-1	л. АР-13	Анкер А-1	35	35	35	0,92 кг

Ведомость отделки помещений

Экспликация: Общий номер помещения	Потолок		Стены и перегородки	
	Штукатурка или затирка	Окраска	Штукатурка или затирка	Окраска
1÷3		Побелка известковым составом		Побелка известковым составом

Ведомость применяемых документов

Обозначение	Наименование	Примеч.
Тульская серия „Сельстрой" вып. 1975 г	Индустриальные изделия для производственных сельскохозяйственных зданий пролетами 21 м и 18,6 м.	
Тульская серия „Сельстрой" ал. III-1 вып. 1968 г.	Индустриальные изделия для производственных сельскохозяйственных зданий пролетами 10,4 м и 18,6 м.	
670-4-КЖ, КТИ	Индустриальные изделия для производственных сельскохозяйственных зданий.	
КЭ-01-58 вып. 2	Сборные ж. бетонные обвязочные балки и перемычки для промышленных зданий.	
ТС-01-01 вып. 4	Каналы для наружных тепловых сетей, непроходные.	
1.116-1 вып. 1	Блоки бетонные для стен подвалов.	
Каталог унифицированных столярных изделий „Главархоблстроя" Богородицкого Лозя перечень вып. 1980 г.	Ворота распашные деревянные.	
	Окна деревянные для сельских производственных зданий.	

Экспликация полов

Тип по ПР-75	Конструкция пола	Материал слоя	Тип слоя	Толщ. слоя мм	Дополнительн. указания
		Цементно-песчаный раствор М 300	П-10	30	Грунт основания уплотнить щебнем до $K_o = 1,6$ т/м³
		Бетон М 200	–	100	
		Грунт основания			

Типы слоев обозначены по СНиП II-В. 8-71.

Ведомость перемычек

Тип по ПР-75	Перемычки: Схема сечения	Кол. мест	Элементы перемычки: Марка	Обозначение	Масса
ПР-1		2	БП3-1	КЭ-01-58 в.2	1

В настоящий лист внесено изменение №1 в связи с письмом Объединения Облколхозстроя № 6/160 от 26/I-81г. Светокопии этого листа без изменений или с более ранними изменениями считать недействительными.

Заказчик: Межколхозное УКС производственного управления с/х Тульской обл.

24.07-00-АР

Индивидуальный проект для строительства в колхозах Тульской обл.

Склад минудобрений на 1000 т.

Стадия	Лист	Листов
Р	2	11

Институт Тулколхозстройпроект

ГИП	Кузьмин	
Нач. отд.	Гришин	
Зам. нач.	Михалтинер	
Гл. спец.	Веденеев	
Рук. гр.	Захарова	
Проверил	Захарова	
Разработ.	Михалеев	

Экспликация помещений. Общие данные. (Продолжение)

2-1	–	–	21.09			
1-1	–	87-81	29/IX			
Изм.	Кол.	№ док.	Дата	Подп.	Подп.	Подп.

Фасад 1-17

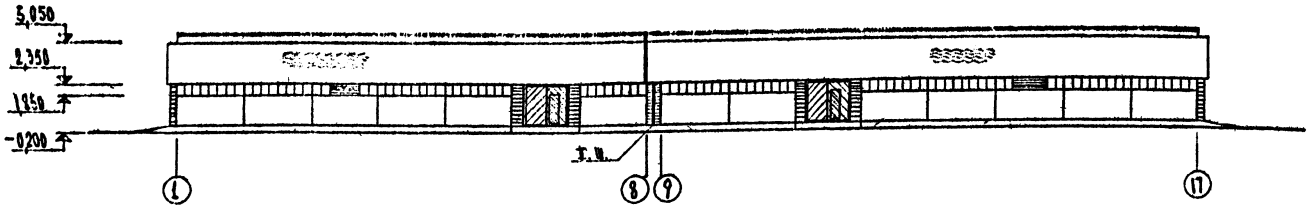

Фасад А-Б

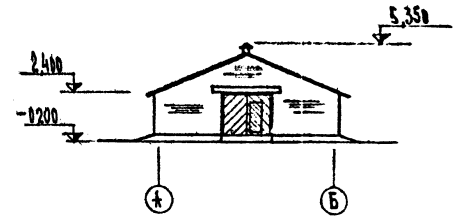

План

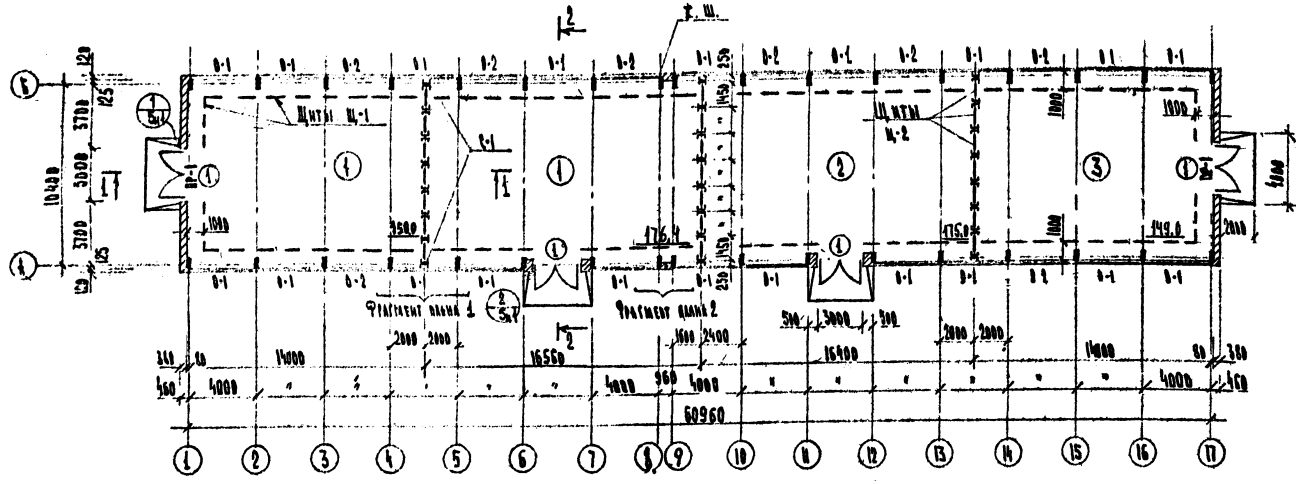

Экспликация помещений

№№ по ар-ту	Наименование	Категория помещения по взрыво-пожарной опасности
1	Отдел азотных удобрений	~~328,4~~ В
2	Отдел. фосфатных удобрений	~~175,4~~ Д
3	Отдел калийных удобрений	~~149,4~~ Д

Примечания:

1. За относительную отметку 0,000 принята отметка чистого пола склада, что соответствует абсолютной отметке ...
2. Стены из сборных ж.б. плит АПР-2-1. Кирпичные участки наружных стен выкладывать из кирпича М100 на р-ре М25, $МР_3$ 25.
3. Типовой лист смотри совместно с Т.Д. АР-4,5м1

В настоящий лист внесено изменение № 6 в связи с письмом Объединения Облколхозстроя № 6/160 от 26/I-81г. Светокопии этого листа без изменений или с более ранними изменениями считать недействительными.

Ведомость проемов ворот и окон

Проемы: Тип по опр-ку	Проемы: Размер в кладке h×b мм	Проемы: Кол. шт	Элементы заполнения проема: Марка	Элементы заполнения проема: Обозначение	Элементы заполнения проема: Кол
1	3000 × 2400	4	ВК-3	перечень Богородицкого ЦОК	1
0-1	3960 × 500	20	ВГ2.05.40	" — " —	1
0-2	3980 × 500	8	ВГ2.Ж.05.40	" — " —	1

2	1	—		24.12.82
1	1	—	87-81	24/12

Заказчик: Межколхозное УКС производственного управления с/х Тульской обл.

24.87-00-АР

Индивидуальный проект для строительства в колхозах Тульской обл.

ГИП	Кузьмин		
Нач. отд.	Гришин		
Зам. нач.	Яценко		
Гл. спец.	Веденеев		
Рук. гр.	Захаров		
Провер.	Захаров		
Разраб.	Мальцев		

Склад минудобрений на 1000 т.

Фасады 1-17; А-Б. План на отм. 0,000.

Стадия	Лист	Листов
Р	3м1	

Институт "Облколхозстройпроект"

Инв. № подл. | Подпись и дата | Взам. инв. №

Типовой проект 320-1-4.85 Альбом V

1-1

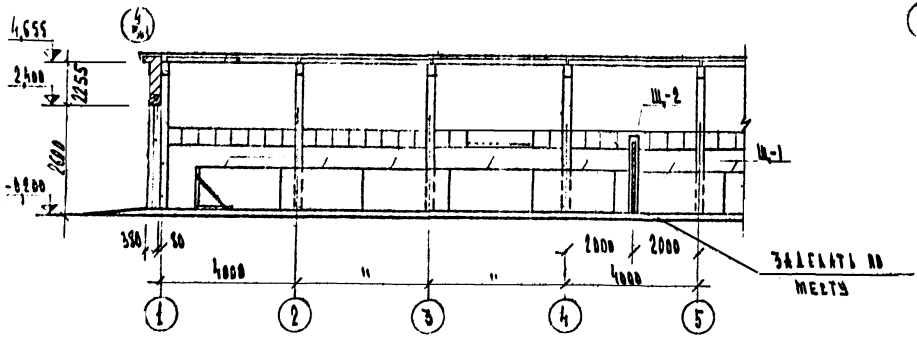

Фрагмент плана 1

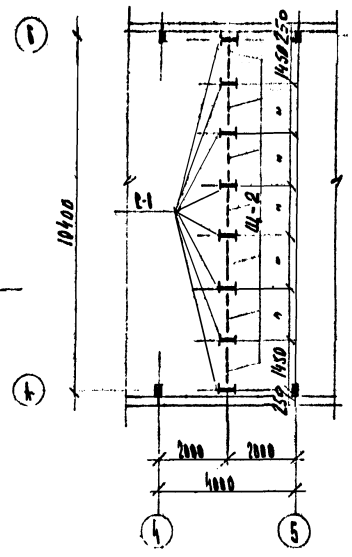

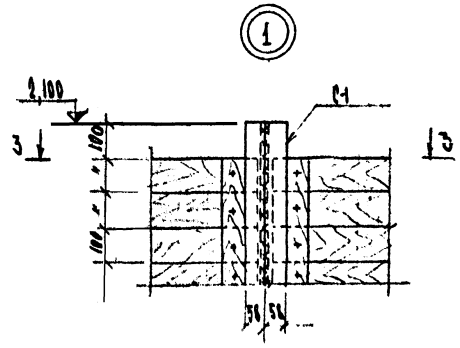

3-3

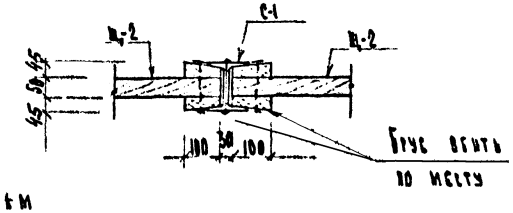

2-2

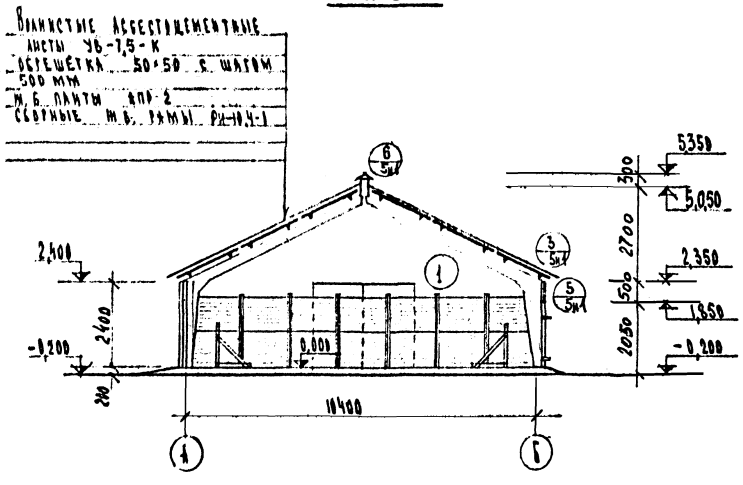

Спецификация элементов к маркировочным схемам

Марка	Обозначение	Наименование	Кол.	Прим.
		Изделия металлические		
С-1	АР-4	стойка С-1	24	0,08т
		Изделия деревянные		
Щ-1	АР-12 и 1	щит Щ-1	45	0,35 м³
Щ-2	— " —	— " — Щ-2	42	0,09 м³
		Заделки по месту – доски сечением 50×100		
			м³	0,07

Примечания:

1. Данный лист смотри совместно с листами АР-3 и 1; 5 и 1

Ведомость элементов					
Марка	Сечение			Вес	
	Эскиз	Поз.	Состав	кг	
С-1	I		2С14	77,5	

Заказчик: Межколхозное УКС производственного управления с/х Тульской обл.

24.07-00-АР

Индивидуальный проект для строительства в колхозах Тульской области

Гип	Кузьмин				
Нач. отд.	Гришин				
Зам. нач.	Яценко				
Гл. спец.	Веденеева				
Рук. гр.	Захарова				
Провер.	Захарова				
Разраб.	Мальцева				

Склад минудобрений на 1000 т.

Стадия	Лист	Листов
Р	4	

Разрезы 1-1; 2-2
Фрагмент плана 1

Институт Тулколхозстройпроект

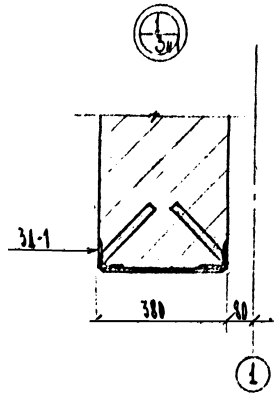

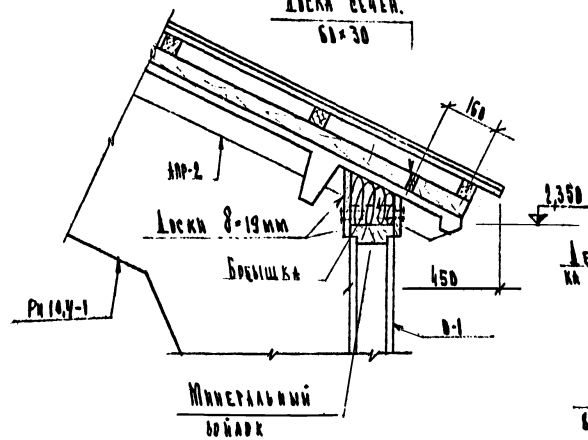

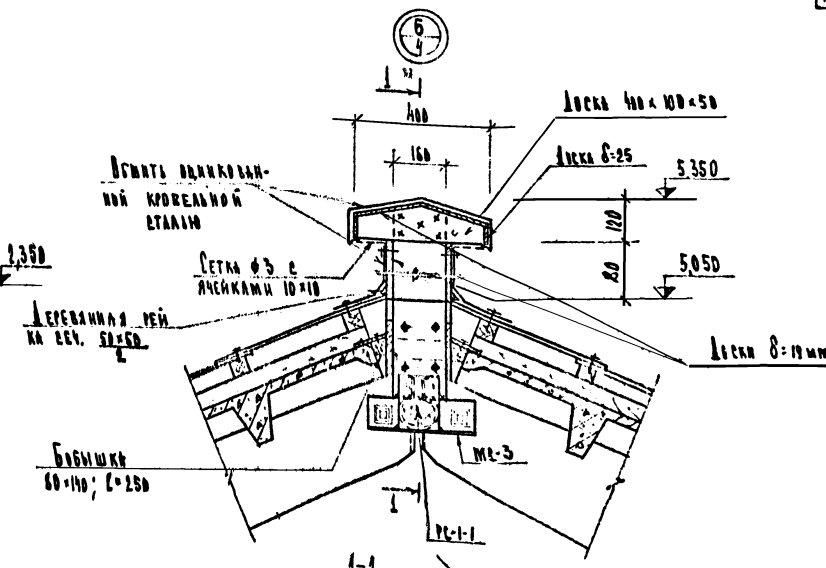

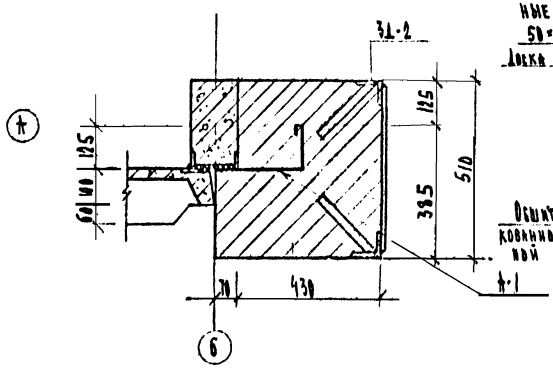

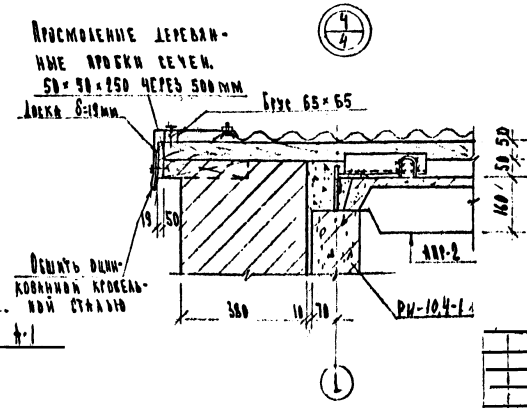

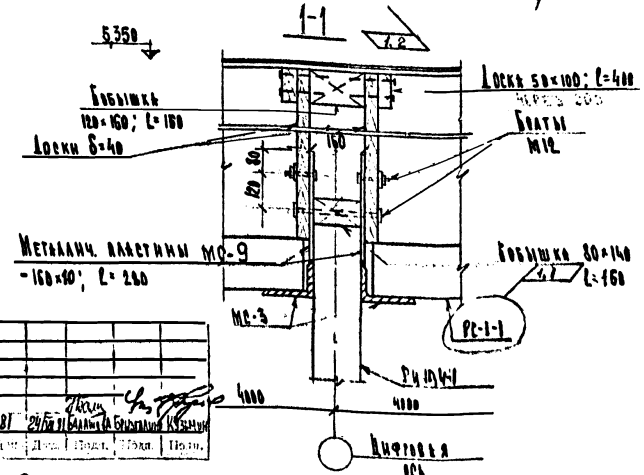

1	2	87-81	24/6	Привязка к Балашихинскому кузнечному		

Фрагмент плана 2

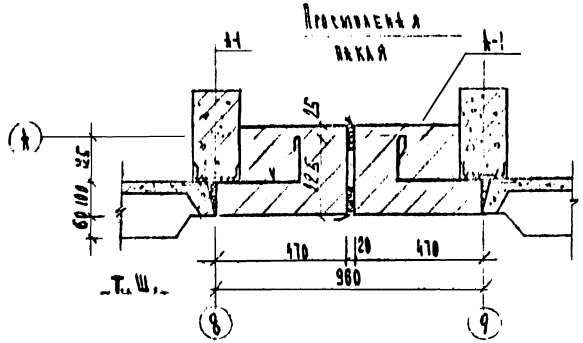

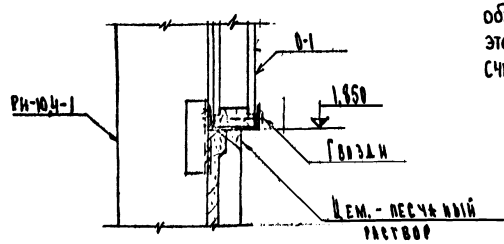

В настоящий лист внесены изменения №1-2 в связи с письмом объединения Облколхозстроя № 6/160 от 26/I-81г Светокопии этого листа без изменений или с более ранними изменениями считать недействительными

Гип	Кузьмин		
Нач. отд.	Гришин		
Зам. нач.	Леденка		
Гл. спец.	Леденева		
Рук. гр.	Захаров		
Проверил	Захаров		
Разраб.	Мальцева		

Заказчик: Межколхозное ПКС производственного управления с/х Тульской обл

24.07-00-АР

Индивидуальный проект для строительства в колхозах Тульской области

Склад минеральных уд 1000 т

Стадия Р | Лист 5м1 | Листов

Архитектурные узлы. 1÷6

Институт Гипколхозстройпроект

Маркировочная схема фундаментов

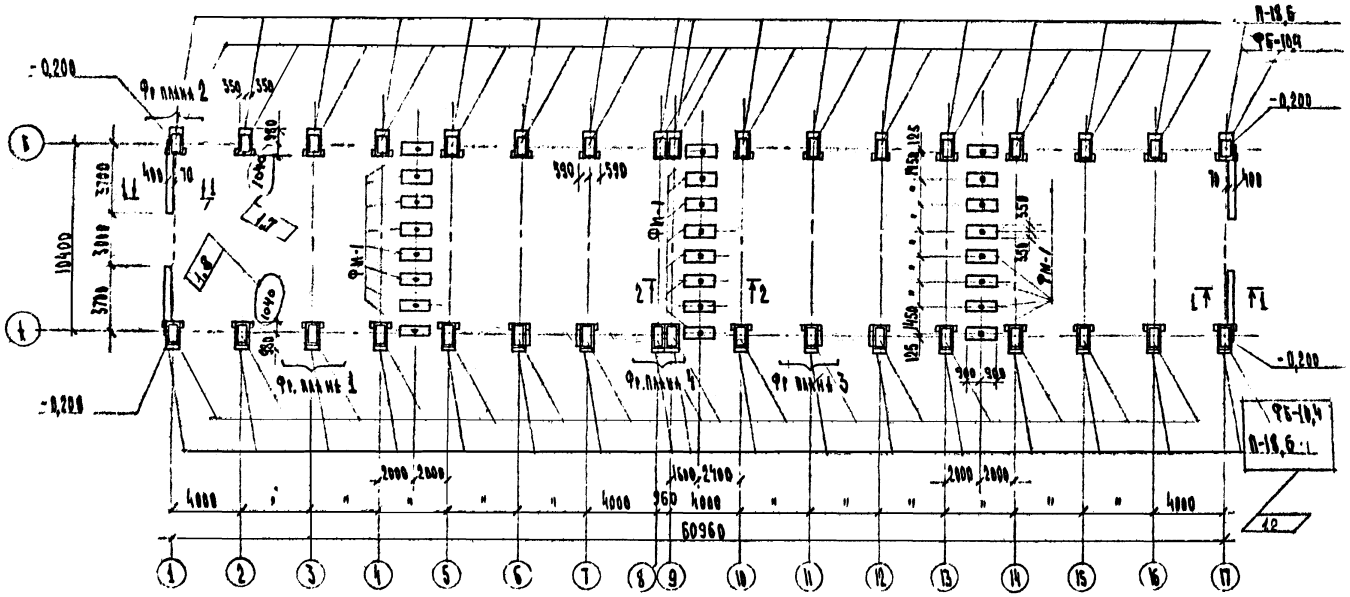

Примечания:

1. За основание фундаментов условно приняты однородные сухие непучинистые грунты со следующими расчетными характеристиками:
$\gamma_н = 1{,}90\ т/м^3$; $\varphi_н = 20°$; $C_н = 0{,}26\ кг/см^2$; $E_н = 110\ кг/см^2$.
2. За относительную отметку 0,000 принята абсолютная отметка равная
3. При вскрытии котлована произвести проверку соответствия грунтов с принятыми в проекте. В случае гидрогеологических условий отличных от принятых в проекте фундаменты следует скорректировать.
4. Нижние фундаментные блоки уложить на песчаную подготовку толщиной 100 мм
5. Подготовку основания для монолитных фундаментов выполнять из втрамбованного в грунт щебня толщиной 50 мм
6. Монолитные бетонные участки выполнять из бетона М-100, расход бетона – 1,70 м³.
7. Кладку фундаментных блоков вести на растворе М-25.
8. В процессе строительства фундаментов в зимний период не допускать: замачивания и промораживания основания фундаментов.
9. Обратную засыпку пазух котлована вести непучинистым грунтом с тщательным послойным уплотнением грунта.
10. Нижний ряд бетонных блоков ФСН-4, уложенных под фундаментные подушки П-18,6, можно заменить монолитной бетонной подготовкой из бетона М-100 размером 0,8м×2,0м×0,3(h)м
11. Горизонтальную гидроизоляцию выполнять из слоя цементного раствора состава 1:2 толщиной 20 мм, на отм. – 0,030.
12. Данный лист см совместно с л. АР-7и1

Развертка блоков по осям 1 и 17

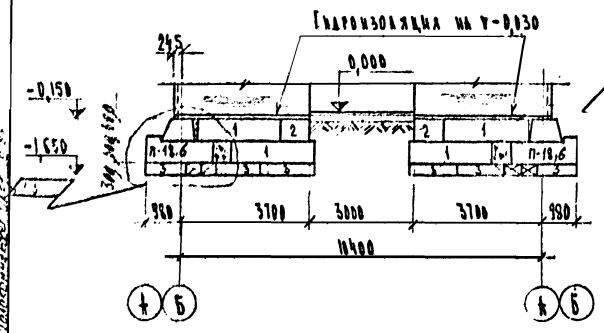

Спецификация элементов к маркировочной схеме

Марка	Обозначение	Наименование	Кол.	Прим.
		Маркировочная схема фундаментов		
ФБ-10,4	По серии Сельстрой	Фундам. блок ФБ-10,4	34	0,5т
П-18,6	— " —	Фундам. подушка П-18,6	34	1,76т
1	1116-1 вып 1	Блоки стен подвала ФС-4	8	1,30т
2	— " —	— " — ФСН-8	4	0,415т
3	— " —	— " — ФСН-4	136	1,305т
ФМ-1	л. АР-6и1	Монолитный фунд. ФМ-1 бетон М-150	24	1,76 м³
ФВ	Альбом II	Фундамент вкладыш ФВ	34	0,009м²

1-1

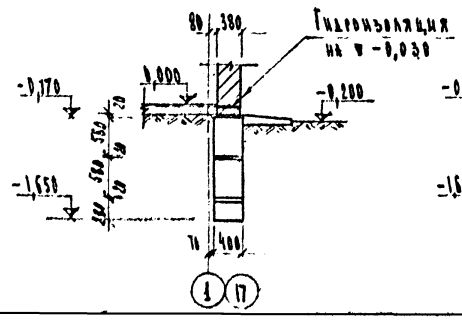

2-2

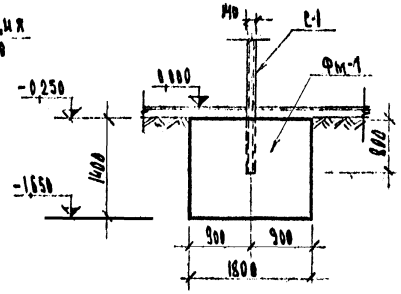

В настоящий лист внесены изменения №1–8 в связи с письмом объединения Облколхозстроя №6/160 от 26/I-81г. Светокопии этого листа без изменений или с более ранними изменениями считать недействительными

1	8	–	187-81	24/VI-81	Балашова	Брызгалина	Кузьмин
		Лист	Кадок.	Лист	Подп.	Подп.	Подп.

Заказчик: Межколхозное УКС производственного управления с/х Тульской обл.

24.07-00-АР

Индивидуальный проект для строительства в колхозах Тульской области

Гип.	Кузьмин		
Нач. отд.	Гришин		
Зам. нач.	Яценко		
Гл. спец.	Веденева		
Рук. гр.	Захарова		
Провер.	Захарова		
Разраб.	Мальцева		

Склад минудобрений на 1000 т.

Стадия	Лист	Листов
Р	6и1	

Маркировочная схема фундаментов.

Институт "Гулколхозстройпроект"

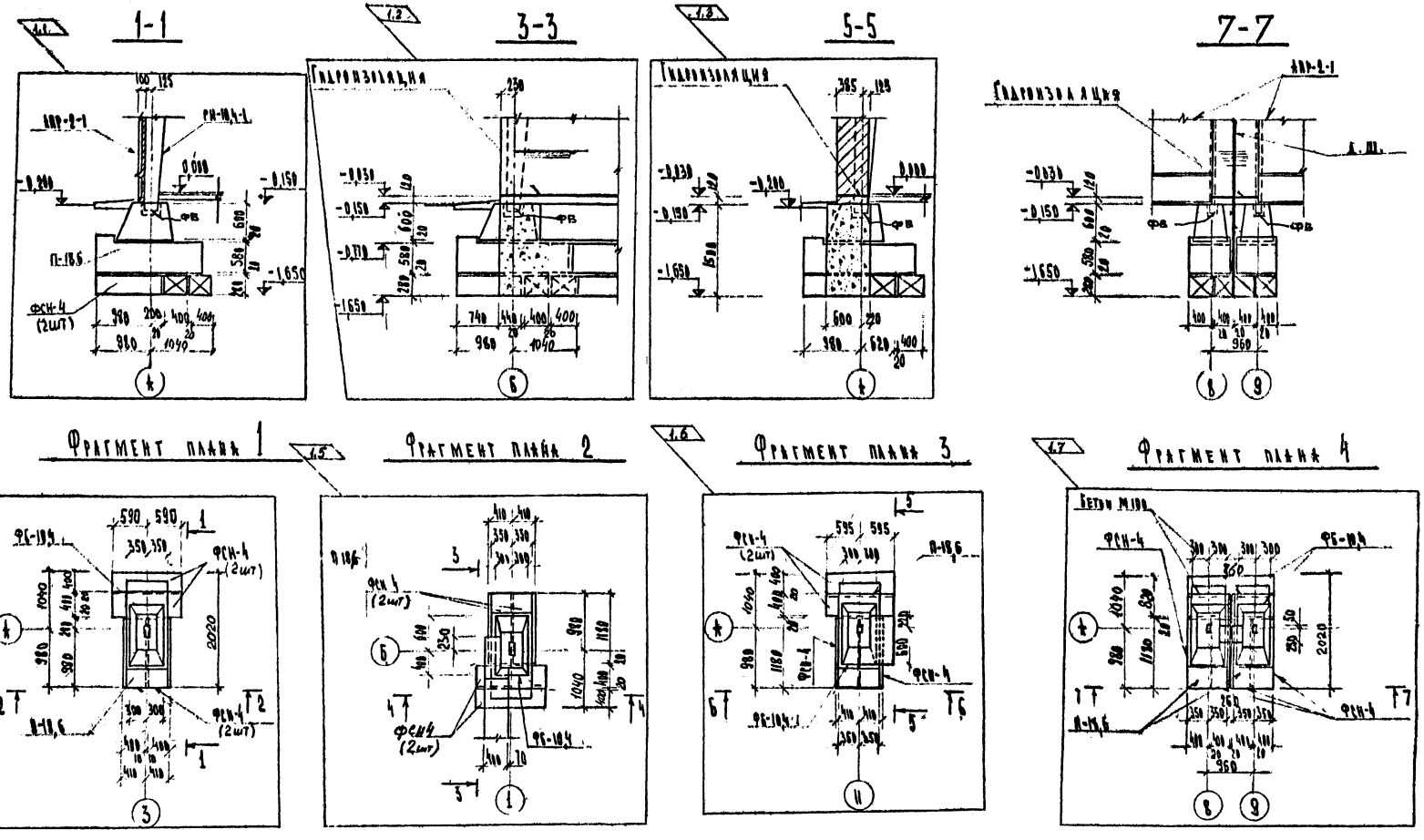

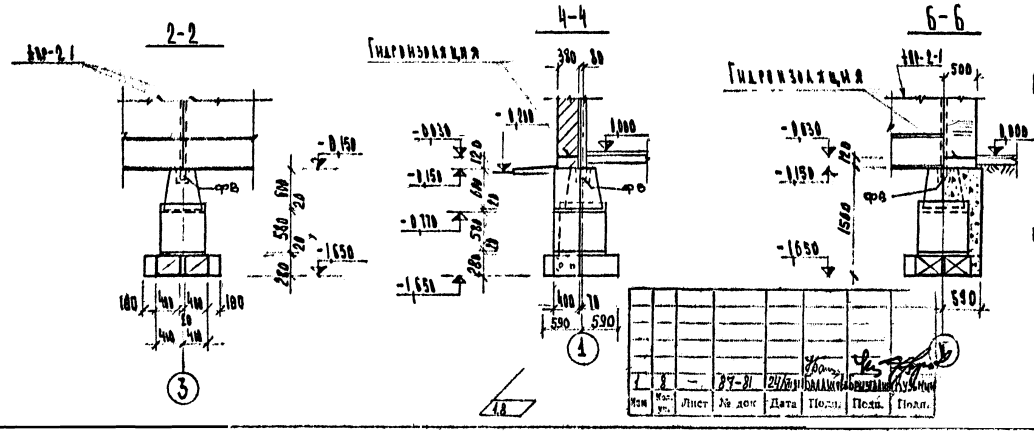

Примечания:

1. Данный лист читать совместно с листом АР-6№1, АР-7№1

В настоящий лист внесены изменения №1÷8 в связи с письмом объединения Облколхозстроя №6/160 от 26/I-81г. Светокопии этого листа без изменений или с более ранними изменениями считать недействительными

Изм	Кол. уч.	Лист	№ док	Дата	Подп.	Подп.	Подп.
1	8	–	87-81	24/IX			

Заказчик: Межколхозное УКС производственного управления с/х Тульской обл

24. 07-00-АР

Индивидуальный проект для строительства в колхозах Тульской области

Склад минудобрений на 1000 т.

Фундаменты. Фрагменты плана 1÷4.

Стадия	Лист	Листов
Р	Т№1	

Институт "Гипколхозстройпроект"

ГИП	КУЗЬМИН	
НАЧ. ОТД.	ГРИШИН	
ЗАМ. НАЧ.	ЯЦЕНКО	
ГЛ. СПЕЦ.	ВЕДЕНЕВА	
РУК. ГР.	ЗАХАРОВА	
ПРОВЕР.	ЗАХАРОВА	
РАЗРАБ.	МАЛЬЦЕВА	

ИНВ. № ПОДЛ. ПОДПИСЬ И ДАТА ВЗАМ. ИНВ. №

ОРМОКОНТРОЛЬ

Отпечатано Тарасовичевой 14/IV 81г.

Маркировочная схема м.б рам, распорок, стеновых панелей и металлических связей

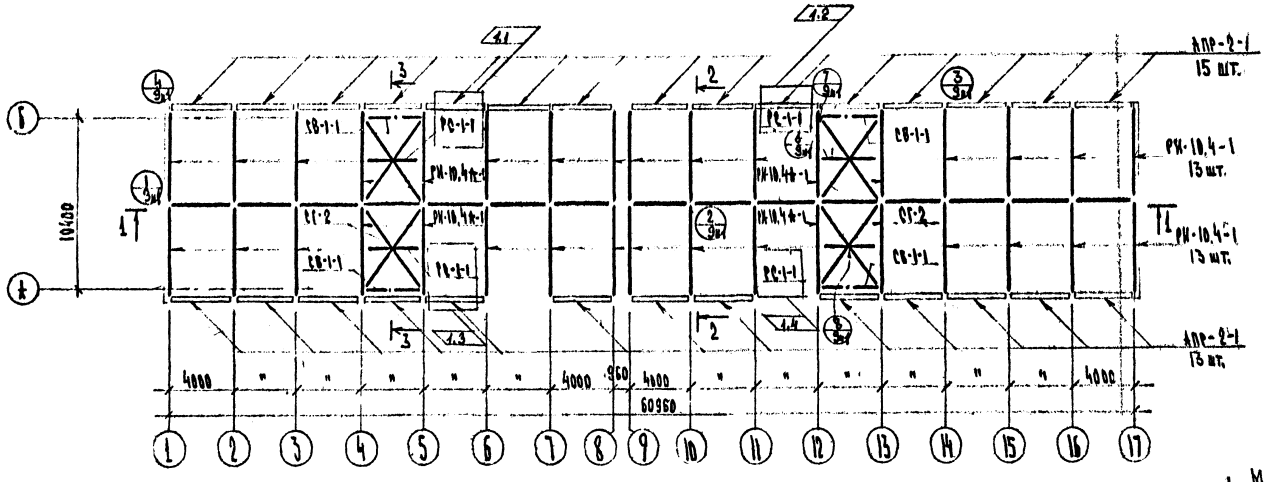

1-1

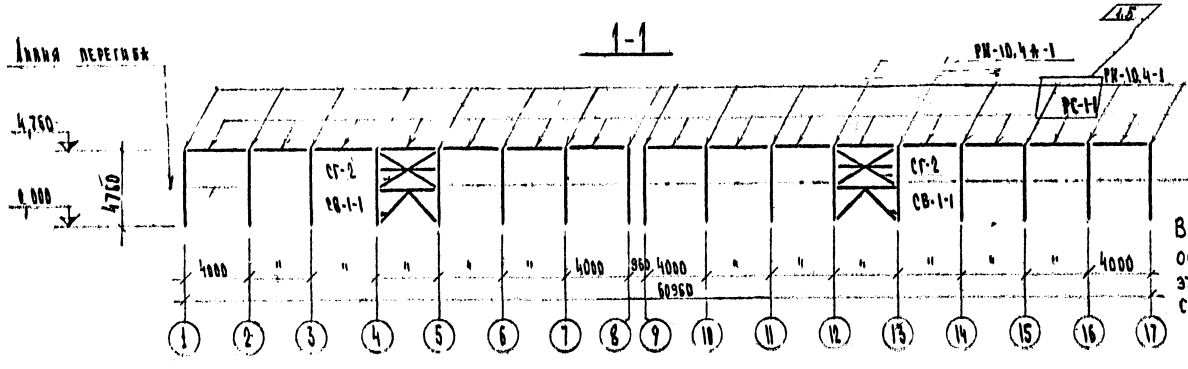

2-2

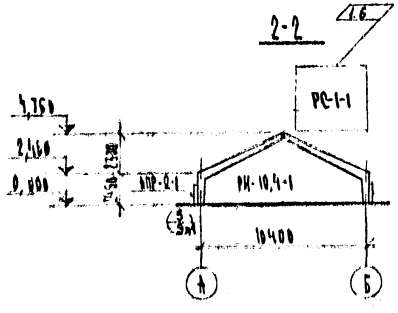

3-3

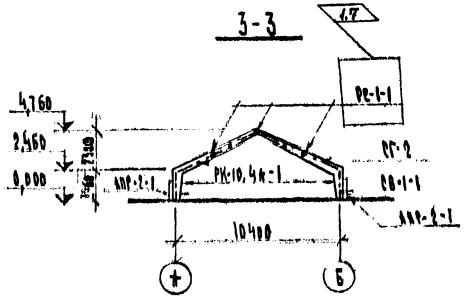

Примечания:

1 Монтаж м.б. конструкций вести согласно СНиП III-16-80, Бетонные и железобетонные конструкции сборные"

2 Монтаж подкрановых балок вести в строгом соответствии с пояснительной запиской.

3 Данный лист читать совместно с листами КР-8м1

В настоящий лист внесены изменения N 1,4 в связи с письмом объединения Облколхозстроя N 6/160 от 26/I-91г. Светокопии этого листа без изменений или с более ранними изменениями считать недействительными.

Изм	Кол уч	Лист	№ док	Дата	Подп.	Подп.	Подп.
1			89-01	28.12.90			

Заказчик: Межколхозное ЧКС производственного управления с/х Тульской обл.

24.17-00-КР

ГИП	Кузьмин		
Нач. отд.	Гришин		
Зам. нач. отд.	Яценко		
Гл. спец.	Веденеев		
Рук. гр.	Захаров		
Гл. спец.	Захаров		
Инженер	Малыхов		

Жилищно-гражданский комплекс для строителей в Колкодяк Тульской области

Схема маркировочных элементов на 1990 г.

Стадия	Лист	Листов
Р	8м1	

Маркировочная схема м.б рам, распорок, стеновых панелей и металлических связей

Институт "Тулсельхозстройпроект"

Нормоконтроль

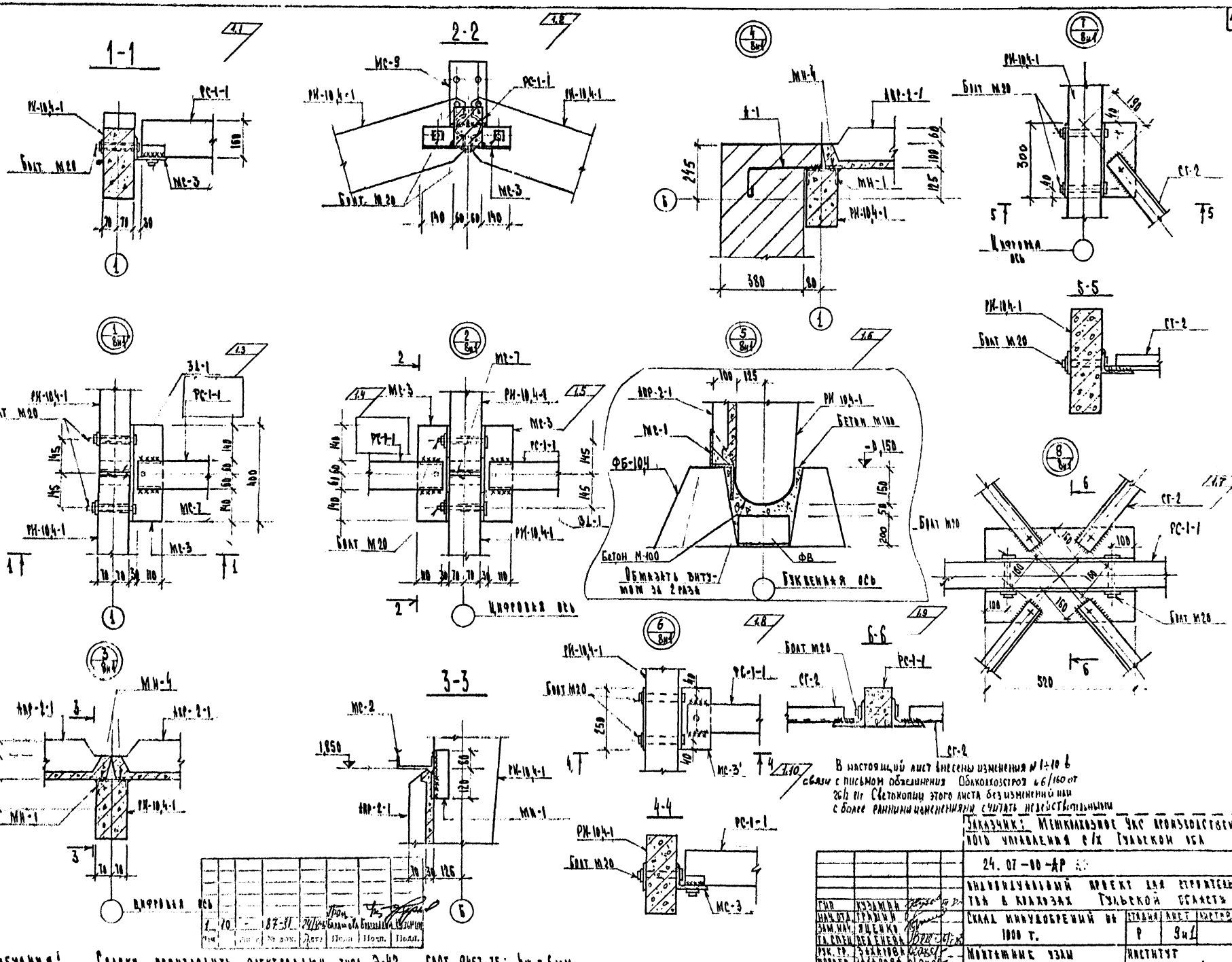

В настоящий лист внесены изменения № 1÷10 в связи с письмом объединения Облколхозстроя № 6/160 от 26/2 81г. Светокопии этого листа без изменений или с более ранними изменениями считать недействительными

Примечания! Сварку производить электродами типа Э-42 ГОСТ 9467-75; hш = 6 мм.

1	10	-	87-31	24/4	Балашова	Бородина	Кузьмин
Изм.	Лист	№ докум.	Дата	Подп.	Подп.	Подп.	

Заказчик: Межколхозное УКС производственного управления с/х Тульской обл.

24.07-00-АР

Индивидуальный проект для строительства в колхозах Тульской области

Гип	Кузьмин		
Нач. отд.	Гришин		
Зам. нач.	Яценко		
Гл. спец.	Веденева		
Рук. гр.	Захарова		
Провер.	Захарова		
Разраб.	Мальцева		

Склад минудобрений на 1000 т.

Стадия	Лист	Листов
Р	9 и 1	

Монтажные узлы „1÷8"

Институт „Гулколхозстройпроект"

Маркировочная схема плит покрытия

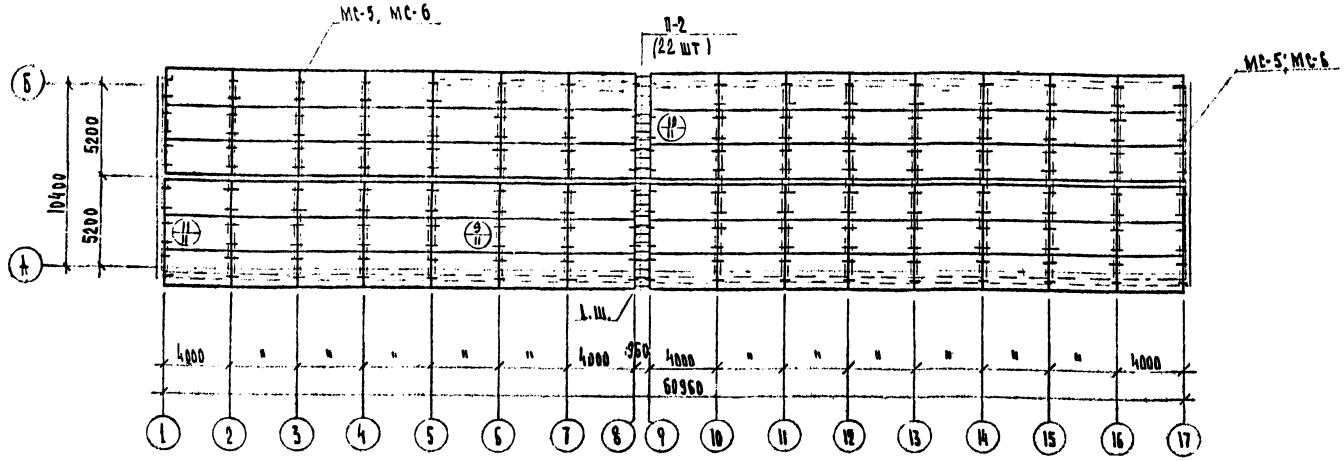

Спецификация элементов к маркировочным схемам

Марка	Обозначение	Наименование	Кол	Прим.
		Маркировочная схема ж.б. рам, распорок, стеновых панелей и мет. связей		
РК-10,4-1	черт. 670-4-КЖ-1, КТИ	Полурама РК-10,4-1	26	1,05т
РК-10,4а-1	и ал. II	РК-10,4а-1	8	1,05т
СВ-1-1	ал. II	вертик. связь СВ-1-1	4	0,10т
СГ-2	серия „Сельстрой" вып. 1975г.	гориз связь СГ-2	4	0,12т
РС-1-1	Альбом II	распорка РС-1-1	19	0,19т
АПР-2-1	серия „Сельстрой" в. 1975г. и ал. II	стеновая панель АПР-2-1	28	0,82т
		Маркировочная схема плит покрытия		
П-1	серия „Сельстрой" в 1975г	плита АПР-2	90	0,82т
П-2	ТС-01-01 вып. 4	В-6	22	0,083т
		Соединит. изделия		
МС-5	л. АР-13	соединит изделие МС-5	360	
МС-6	— " —	— " — МС-6	360	
	АР-11	скрутка из пров ф8	15м	6 кг

Примечания:

1. Монтаж ж.б конструкций производить согласно СНиП III-16-80 „Бетонные и железобетонные конструкции сборные
2. Швы между плитами заделать раствором М200.
3. Сварку производить электродами типа Э-42 ГОСТ 9467-75.
4. Все незамаркированные плиты – П-1.
5. Данный лист читать совместно с л АР-11.

В настоящий лист внесено изменение N1 в связи с письмом объединения облколхозстрой за N6/160 от 26.1.81г
Светокопии этого листа без изменений или с более ранними изменениями считать недействительными

Изм.	Кол.	Лист	№ док.	Дата	Подп.	Подп.	Подп.
1	1	-	84.87	24.7.81	[illegible]	[illegible]	[illegible]

Заказчик: Межколхозное ЧКС производственного управления с/х Тульской обл.

24.07-00-АР

Индивидуальный проект для строительства в колхозах Тульской области

Гип	Кузьмин		
Нач. отд.	Гришин		
Зам нач.	Яценко		
Гл. спец.	Веденева		
Рук. гр.	Захарова		
Провер.	Захарова		
Разраб.	Мальцева		

Склад минудобрений на 1000 т.

Стадия	Лист	Листов
Р	10и1	

Маркировочная схема плит покрытия.

Институт „Тулколхозстройпроект"

1-1

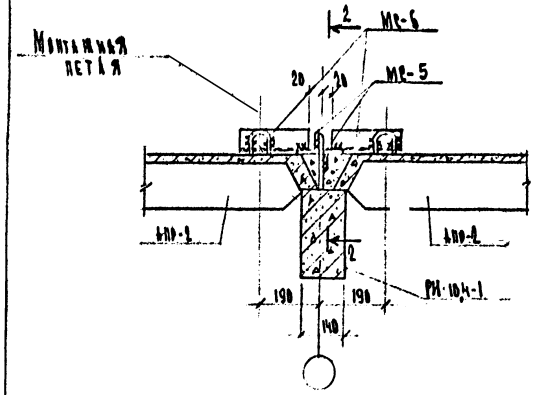

4-4

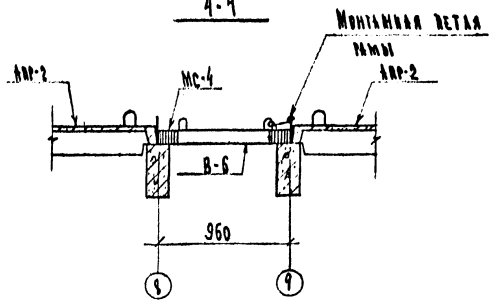

5-5

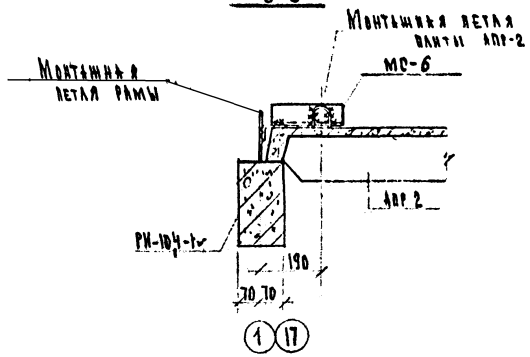

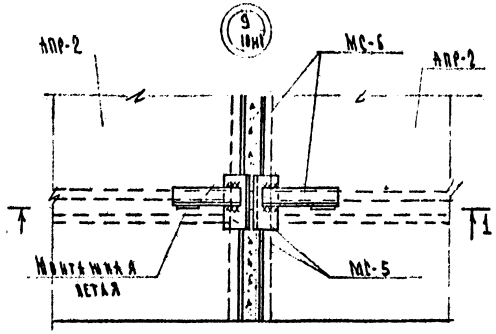

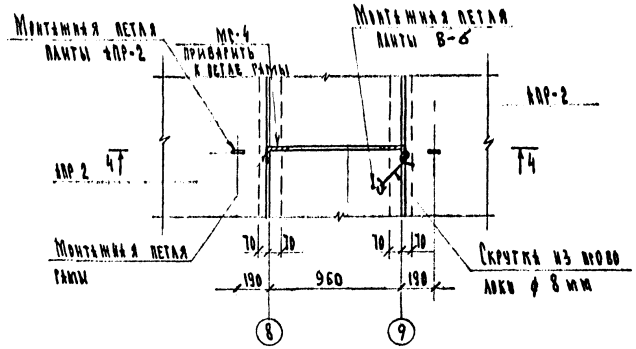

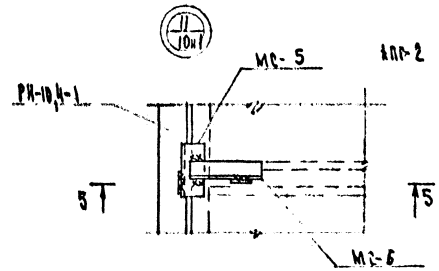

2-2

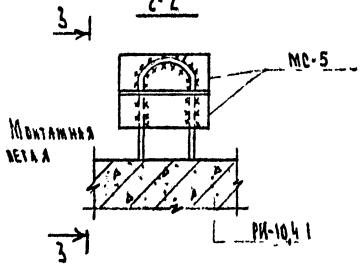

3-3

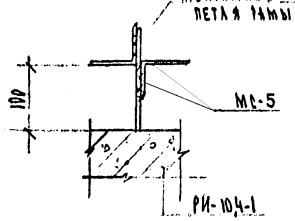

Примечания:

1. Данный лист смотреть совместно с л. КР-10м1
2. Сварку производить электродами Э-42 по ГОСТ 9467-75*, монтажная сварка $h_ш$ = 6 мм.

Заказчик: Межколхозное УКС производственного управления с/х Тульской обл.

24. 07-08 - КР

Индивидуальный проект для строительства в колхозах Тульской области

Склад минудобрений на 1000 т.

Монтажные узлы 8÷11.

ГИП	Кузьмин				
Нач. отд.	Гришин				
Зам. нач.	Яценко				
Гл. спец.	Веденеева				
Рук. гр.	Захарова				
Провер.	Захарова				
Разраб.	Мальцева				

Стадия	Лист	Листов
Р	11	

Институт Тулакомхозстройпроект

Инв. № подл. | Подпись и дата | Взам. инв. №

1-1

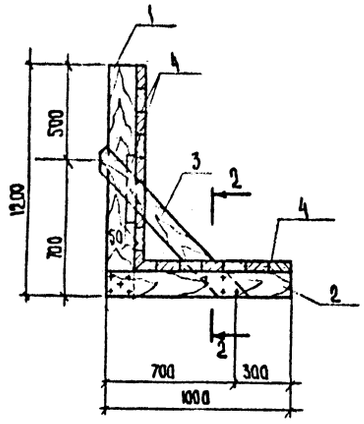

Щ-2

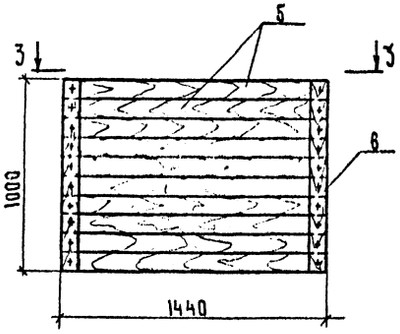

СПЕЦИФИКАЦИЯ ДРЕВЕСИНЫ НА ИЗДЕЛИЕ

МАРКА ИЗДЕЛИЯ	№ ПОЗ	НАИМЕНОВАНИЕ ЭЛЕМЕНТА	СЕЧЕНИЕ мм	ДЛИНА мм	КОЛ ШТ	ОБЪЕМ м³
Щ-1	1	СТОЙКА	50×100	1200	3	0.019
	2	ЛЕЖЕНЬ	50×100	1000	6	0.030
	3	ПОДКОС	25×100	1000	6	0.015
	4	ПОЛ, СТЕНКА, ПРОКЛАДКА	0 50	–	–	0.280
		ВСЕГО:				0.344
Щ-2	5	ДОСКА	50×100	1440	10	0.072
	6	ДОСКА	40×100	1000	4	0.016
		ВСЕГО:				0.088

ЩИТ Щ-1

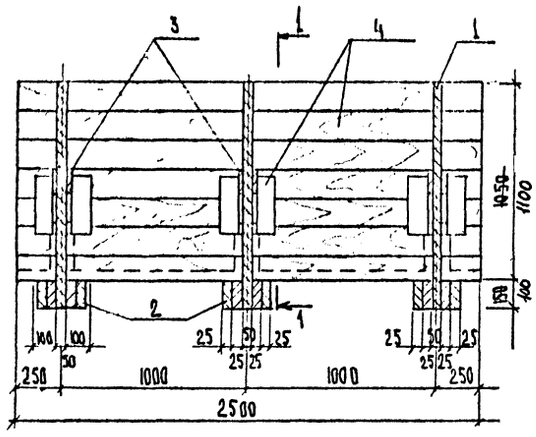

3-3

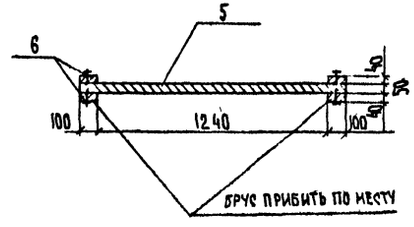

2-2

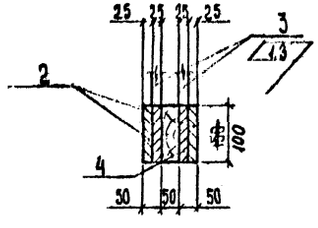

ПРИМЕЧАНИЯ:

1 ДРЕВЕСИНА ЩИТА Щ-1 И Щ-2 — СУХАЯ СОСНА II СОРТА С ВЛАЖНОСТЬЮ НЕ БОЛЕЕ 15%.

В НАСТОЯЩИЙ ЛИСТ ВНЕСЕНЫ ИЗМЕНЕНИЯ № 1-3 В СВЯЗИ С ПИСЬМОМ ОБЪЕДИНЕНИЯ ОБЛКОЛХОЗСТРОЙ ЗА N6/160 ОТ 26.1.81Г

СВЕТОКОПИИ ЭТОГО ЛИСТА БЕЗ ИЗМЕНЕНИЙ ИЛИ С БОЛЕЕ РАННИМИ ИЗМЕНЕНИЯМИ СЧИТАТЬ НЕДЕЙСТВИТЕЛЬНЫМИ

ЗАКАЗЧИК: МЕЖКОЛХОЗНОЕ УКС ПРОИЗВОДСТВЕННОГО УПРАВЛЕНИЯ С/Х ТУЛЬСКОЙ ОБЛ.

24.07-00-КР

ИНДИВИДУАЛЬНЫЙ ПРОЕКТ ДЛЯ СТРОИТЕЛЬСТВА В КОЛХОЗАХ ТУЛЬСКОЙ ОБЛАСТИ

ГИП	КУЗЬМИН						
НАЧОТД	ГРИШИН						
ЗАМ.НАЧ	ЯЩЕНКО						
ГЛ.СПЕЦ	БЕДЕНЕВА						
РУК.ГР	ЗАХАРОВА						
ПРОВ	ЗАХАРОВА						
РАЗРАБ	МАЛЬЦЕВА						

СКЛАД МИНУДОБРЕНИЙ НА 1000 Т.

ДЕРЕВЯННЫЕ ЩИТЫ Щ-1; Щ-2.

СТАДИЯ	ЛИСТ	ЛИСТОВ
Р	12и1	

ИНСТИТУТ ТУЛКОЛХОЗСТРОЙПРОЕКТ

1	3	–	84-81	24.12.81			
Изм.	Кол. уч.	Лист	№ док.	Дата	Подп.	Подп.	Инв. №

Инв. № подл. | Подп. и дата | Взам. инв. №

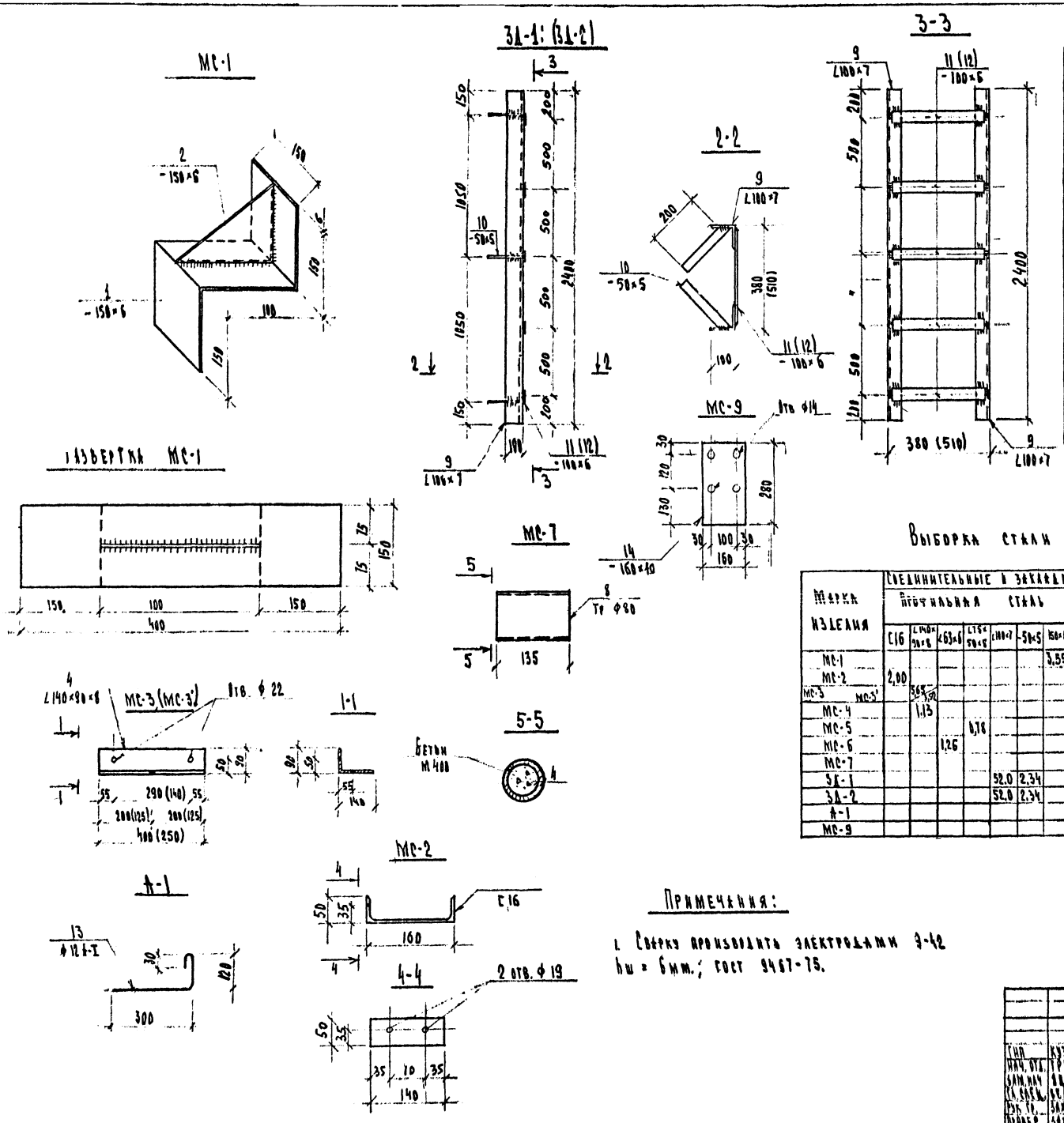

Ведомость элементов на одно изделие

Марка изделия	Поз	Эскиз и сечение	ф мм	Длина мм	Кол
МС-1	1	-150×6		400	1
	2	-160×6		104	1
МС-2	3	С16		140	1
МС-3 / МС-3'	4	L140×90×8		400 / 250	1 / 1
МС-4	5	L140×90×8		50	1
МС-5	6	L75×50×5		160	1
МС-6	7	L63×6		220	1
МС-7	8	Тр ф80		135	1
ЗД-1	9	L100×7		2400	2
	10	-50×5		250	6
	11	-100×6		350	5
ЗД-2	9	L100×7		2400	2
	10	-50×5		250	6
	12	-100×6		500	5
А-1	13	см. чертеж	12А-I	480	1
МС-9	14	-160×10		280	1

Выборка стали на одно изделие, кг

Марка изделия	Соединительные и закладные изделия: Прокатная сталь: С16	L140×90×8	L63×6	L75×50×5	L100×7	-50×5	150×6	-100×6	-160×10		Труба ф80		Арм. сталь ГОСТ 5781-75 класс А-I ф мм: 12			Всего
МС-1							3,55									3,55
МС-2	2,00															2,00
МС-3 / МС-3'		5,65 / 3,52														5,65 / 3,52
МС-4		1,13														1,13
МС-5				0,78												0,78
МС-6			1,26													1,26
МС-7											1,13					1,13
ЗД-1					52,0	2,34		8,35								62,69
ЗД-2					52,0	2,34		11,80								66,14
А-1													0,42			0,42
МС-9									2,82							2,82

Заказчик: Межколхозное УКС производственного управления с/х Тульской обл

24.07-00-АР

Индивидуальный проект для строительства в колхозах Тульской области.

ГИП	Кузьмин			
Нач. отд.	Гришин			
Зам. нач.	Яценко			
Гл. спец.	Федорова			
Рук. гр.	Захарова			
Проверк.	Захарова			
Разраб.	Мальцева			

Склад минудобрений на 1000 т.

Стадия	Лист	Листов
Р	13	

Соединительные и закладные изделия.

Институт "Тулкоахозстройпроект"

Нормоконтроль

Инв. № подл. | Подпись и дата | Взам. инв. №

Маркировочная схема плит и прогонов покрытия

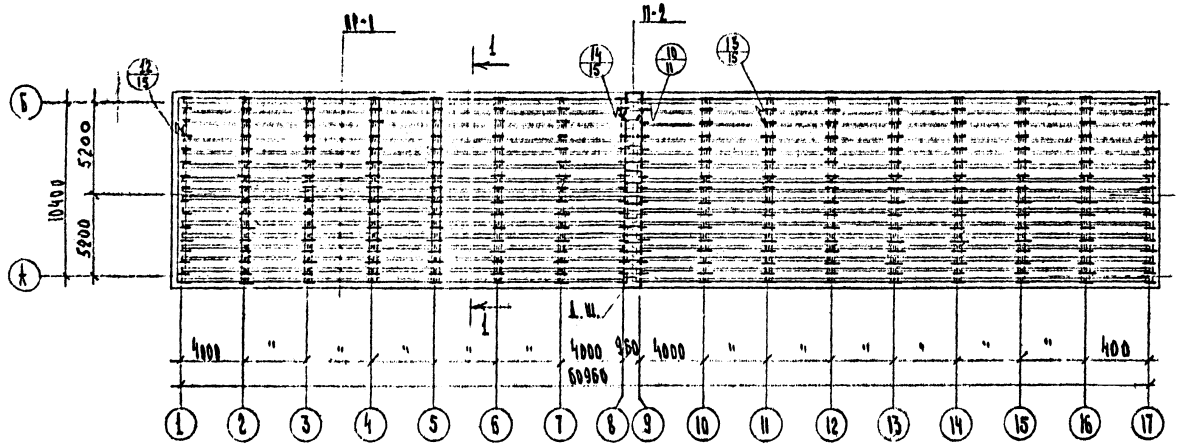

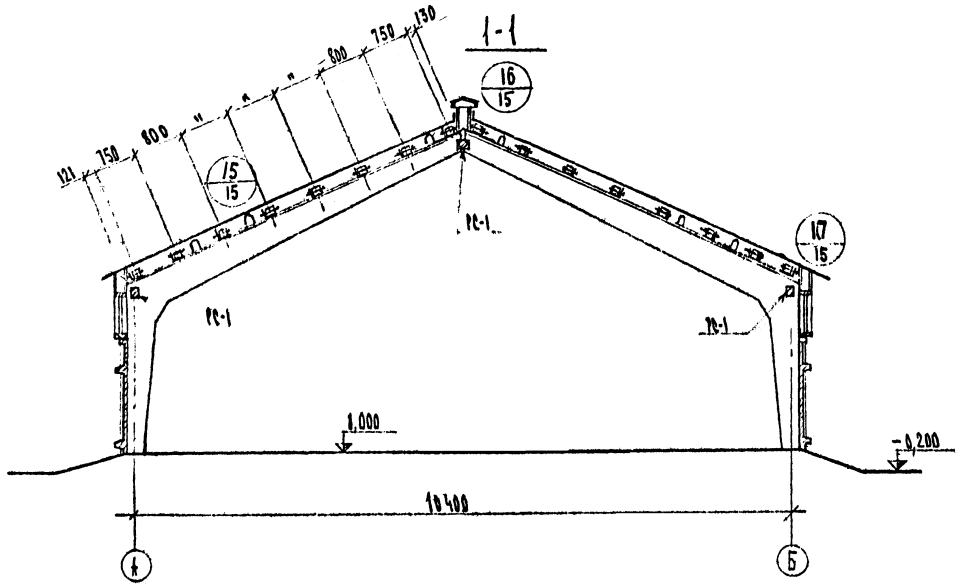

Примечания:

Вариант облегченной кровли разработан по заданию Тульского объединения „Облколхозстрой" письмо № 279/259 от 29/II-80 г.

2. При привязке здания с данным вариантом кровли необходимо выполнить расчет фундамента с учетом нового веса облегченной кровли и установить дополнительные распорки (смотреть лист АР-16).

Спецификация элементов к маркировочной схеме

Марка	Обозначение	Наименование	Кол	Прим.
		Изделия металлич.		
МС-4	АР-13	Соединит. изделие МС-4	8	
	ГОСТ 8509-72	Уголок L100×7 ℓ=400/270мм	240/32	1,32кг 2,32кг
	ГОСТ 103-76	Сталь полосовая -50×5		
		ℓ=5750мм	34	11,3кг
	— " —	Сталь полосовая -100×5 ℓ=900мм	17	3,52кг
	— " —	— " — -50×5 ℓ=110мм	204	0,22кг
	ГОСТ 7798-70*	Болт с шайбой и гайкой		
		М10	480	
		Изделия деревянные		
ПР-1		Прогон ПР-1		
		Из бруса 100×150(1) ℓ=3980мм	240	
		Изделия ж.-бетонные		
П-2	ТС-01-01 в 4	Плита В-Б	22	0,083т

Заказчик: Межколхозное УКС производственного управления с/х Тульской обл.

24.07-00-АР

Индивидуальный проект для строительства в колхозах Тульской обл.

Гип	Кузьмин		
Нач. отд.	Гришин		
Зам. нач.	Яценко		
Гл. спец.	Веденева		
Рук. гр.	Захарова		
Провер.	Веденева		
Разраб.	Мальцева		

Склад минудобрений на 1000т

Стадия: Р | Лист: 14 | Листов: 6

Вариант облегченной кровли. Маркировочная схема плит и прогонов покрытия. Разрез 1-1

Институт „Тулколхозстройпроект"

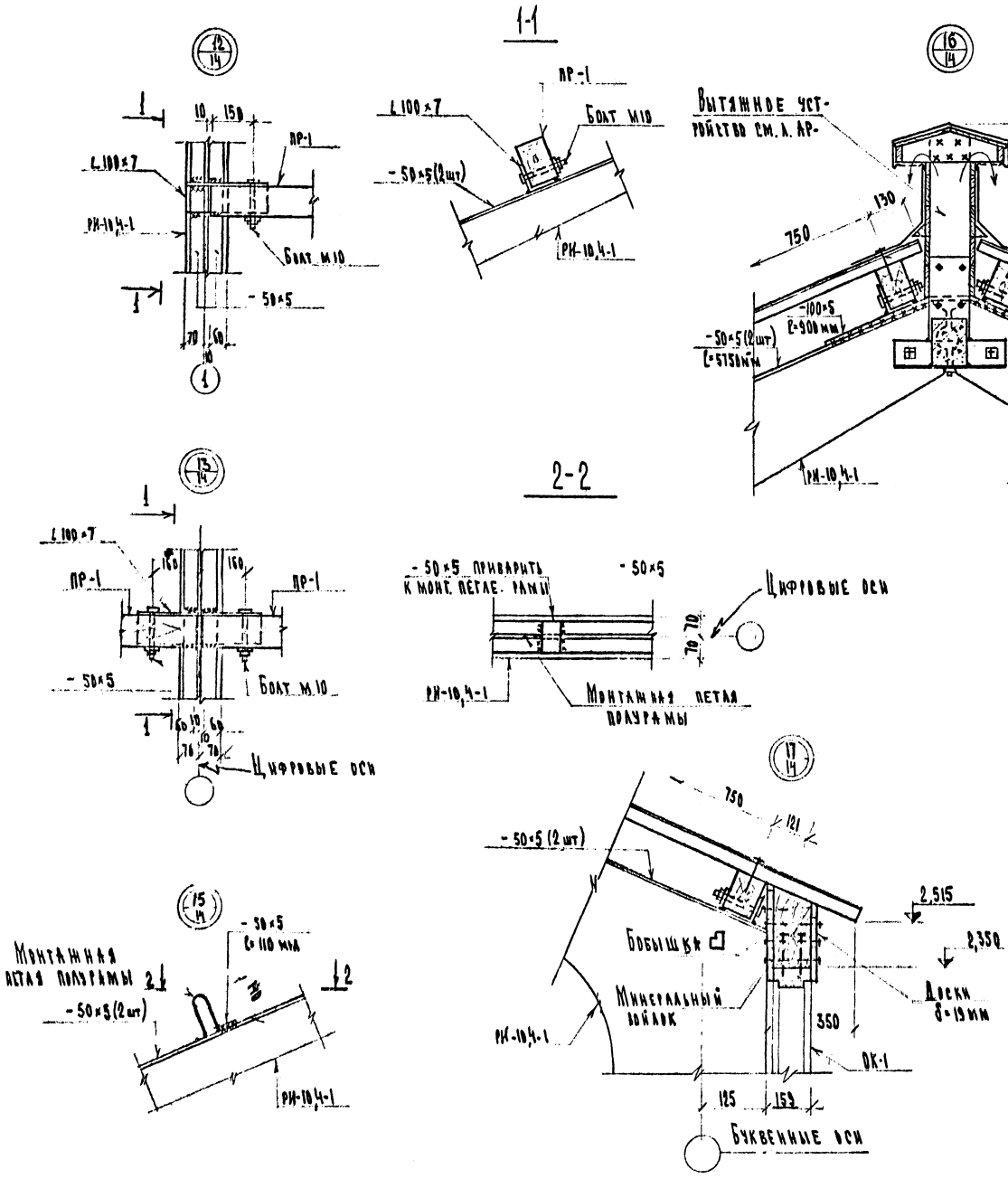

Примечания:

1. Сварку производить электродами Э-42 ГОСТ 9467-75, $h_ш$ = 6 мм.
2. Швы между торцами распорок и полурам тщательно заполнить бетоном М 200 на мелком заполнителе (см. сечение А-А л. АР 16)
3. При устройстве покрытия уплотнить продольные и поперечные соединения между асбестоцементными листами. Уплотнения можно заменить сплошной обрешоткой с прокладкой насухо 1 слоя рубероида.

Заказчик: Межколхозное укс производственного управления с/х Тульской обл

24.07-00-АР

Индивидуальный проект для строительства в колхозах Тульской обл

ГИП	Кузьмина			Склад минудобрений на 1000 т.	Стадия Р	Лист 15	Листов
Нач. отд.	Гришин					
Зам. нач.	Яценко					
Гл. спец.	Веденева					
Рук. гр.	Захарова			Вариант облегченной кровли	Институт „Тулкоахозстройпроект"	
Провер.	Веденева			Монтажные узлы 12÷17		
Разраб.	Мальцева		27.3.80			

Маркировочная схема дополнительных распорок

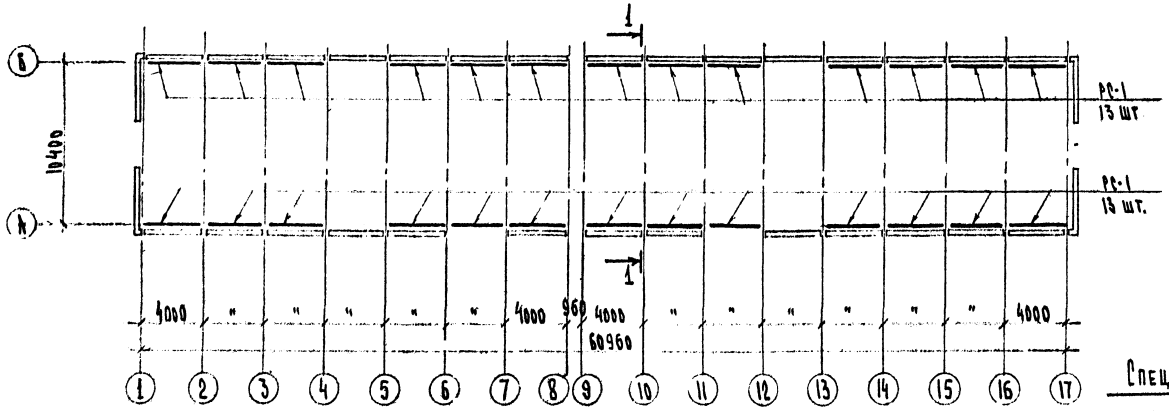

1-1

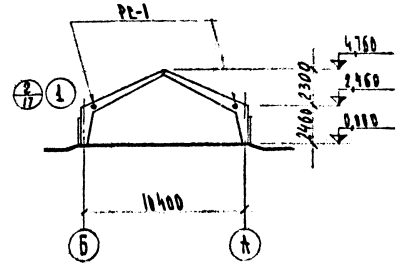

Спецификация изделий на маркировочную схему

Марка	Обозначение	Наименование	Кол	Прим.
		Металлические изделия		
		Узел 1	52	10,50кг
		Расход металла на один узел		
1	ГОСТ 8510-72	Сталь угловая неравнобокая		
		L75×50×5 ℓ = 280 мм	4	1,34кг
2	ГОСТ 19903-74	Сталь листовая δ=6	2	5,30кг
3	ГОСТ 8510-72	L140×90×8 ℓ=280 мм	1	2,80кг
4	ГОСТ 103-76	Сталь полосовая −50×5		
		ℓ=140мм	4	0,28кг
		Ж.бетонные изделия		
РС1	Альб. I	Распорка РС-1	26	0,198т

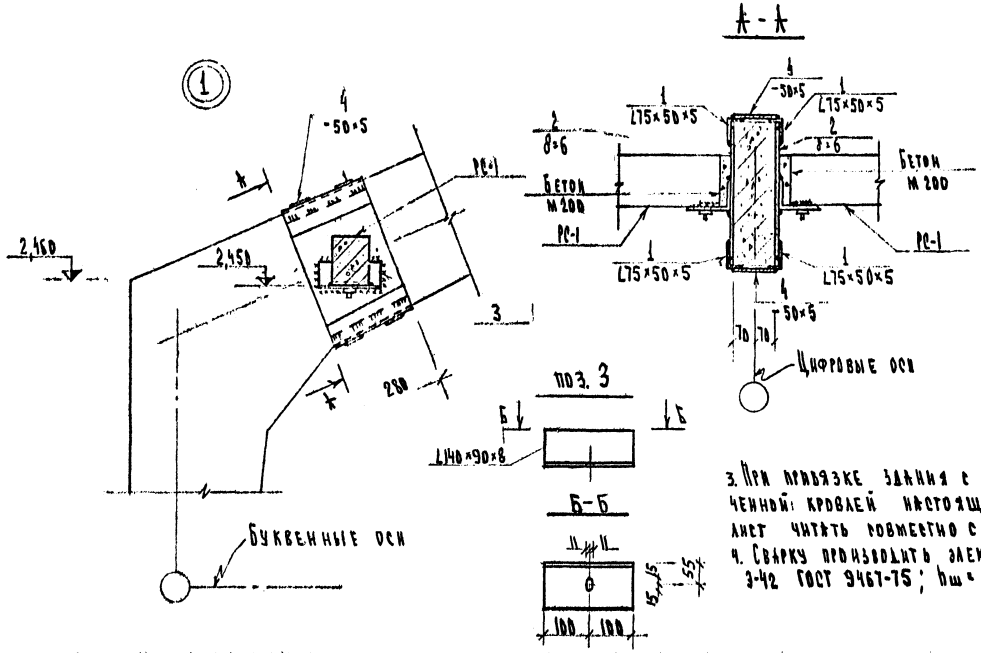

Примечания:

1. Узел 1 разработан для прогонов изготовленных без закладной детали МН-2.
2. В случае если прогоны выполнены с закладной деталью МН-2 распорки монтировать по узлу 2 (см. лист КР-17).
3. При привязке здания с облегченной кровлей настоящий лист читать совместно с л. КР-9.
4. Сварку производить электродами Э-42 ГОСТ 9467-75; $h_ш$ = 5 мм.

Гип	Кузьмин		
Нач. отд.	Трушин		
Зам. нач. гл. спец.	Куденко		
Провер.	Веденеев		
Разраб.	Маланичев		

Заказчик: Межколхозное УКС производственного управления с/х Тульской обл.

24.07-00-КР

Индивидуальный проект для строительства в колхозах Тульской обл.

Склад минудобрений на 1000 т.

Стадия	Лист	Листов
Р	16	

Вариант облегченной кровли. Маркировочная схема. Со стальной распоркой. Вариант I

Институт "Тулгражданпроект"

Инв. № подл. | Подпись и дата | Взам. инв. №

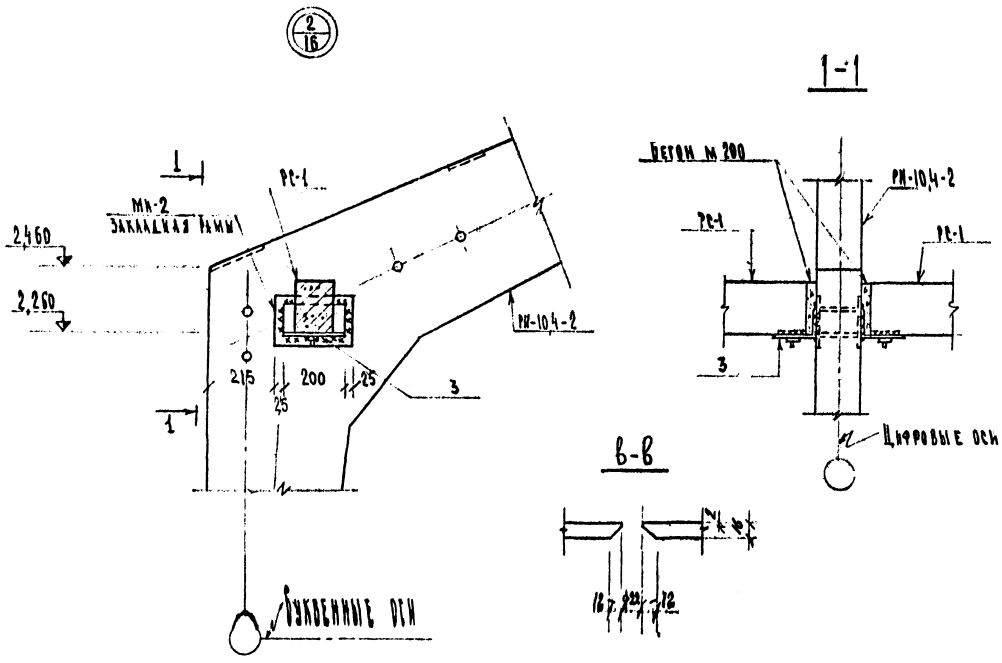

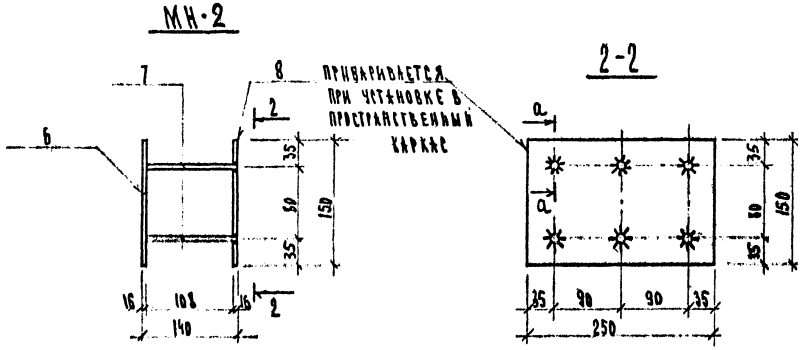

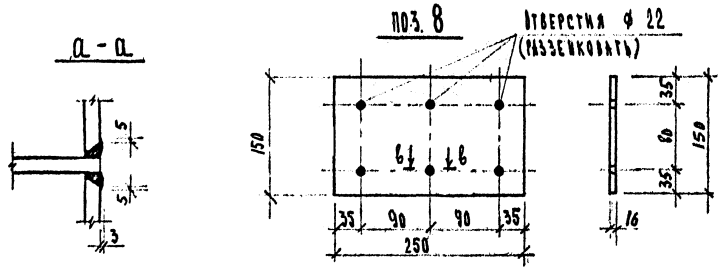

Спецификация изделий на маркировочную схему

Марка	Обозначение	Наименование	Кол.	Прим.
		Металлические изделия узла 2	52	2,90 кг
поз. 3	ГОСТ 8510-72	Расход металла на один узел Сталь угловая неравнобокая ∠140×90×8 ℓ=200 мм	1	2,80 кг

Спецификация металла на закладное изделие

Формат	Зона	Поз	Обозначение	Наименование	Кол.	Прим.
				МН-2		
				Сборочные детали		
		6	ГОСТ 103-76	Сталь полосовая -150×16 ℓ=250 мм	1	4,7 кг
		7	ГОСТ 5781-75*	Сталь арматурная ф 16 А-III	6	1,25 кг
		8	ГОСТ 103-76	Сталь полосовая -150×16 ℓ=250 мм	1	4,7 кг
				Итого:		10,9 кг
				МН-3		
			ГОСТ 103-76	Сталь полосовая -140×5 ℓ=180 мм	1	1,99 кг
				МН-4		
			ГОСТ 103-76*	Сталь полосовая -140×5 ℓ=120 мм	1	0,66 кг
				МН-5		
			ГОСТ 8509-72	Сталь угловая равнобокая ∠75×6 ℓ=180 мм	2	2,50 кг

1. Сварку производить электродами Э-42 ГОСТ 9467-75; $h_ш$ = 6 мм.
2. Узел 2 разработан для варианта получаемы выполненной с закладной деталью МН2.

				Заказчик: Мелиоративное УКС производственного управления с/х Тульской области	
				24.07-00 - КР	
				Индивидуальный проект для строительства в колхозах Тульской области	
ГИП	Кузьмин			Склад минудобрений на 1000 т	Стадия: Р; Лист: 17; Листов:
Зам. нач. отд.	Гришин				
Зам. нач. гр. спец.	Яценко				
	Веденеев				
Провер.	Веденеев			Вариант железобетонный каркас. Марк. схема деталей. Раскрой узел 2. I вариант	Институт "Сельхозстройпроект"
Разраб.	Мишаков				

Инв. № подл. | Подпись и дата | Взам. инв. №

План на отм. 0.000

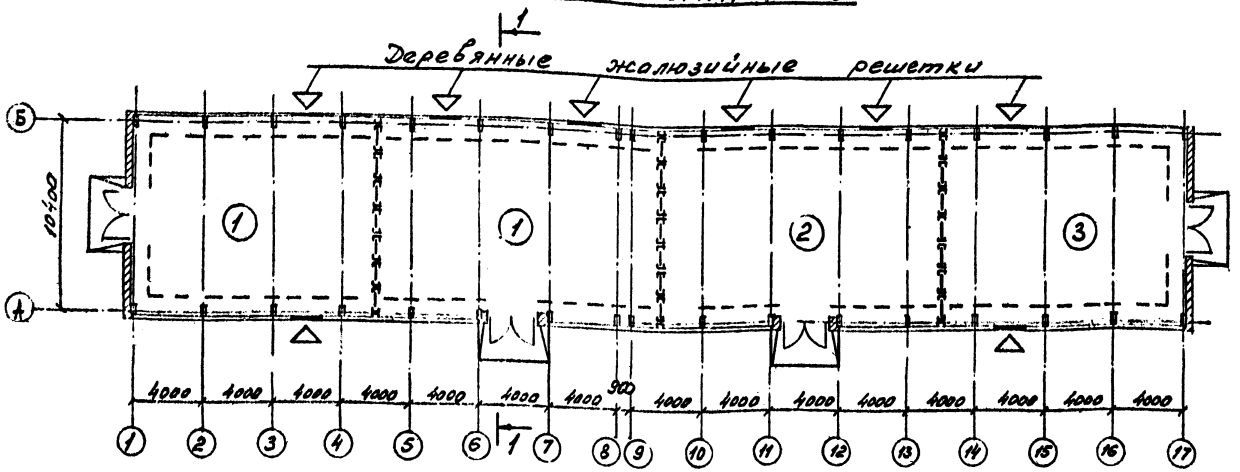

Разрез 1-1

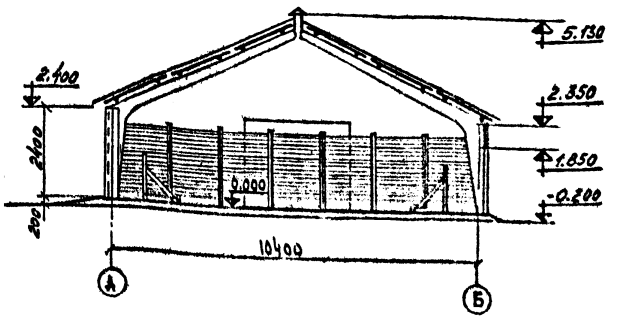

Пояснение к проекту:

Склад минудобрений не отапливается. Проект вентиляции разработан на основании технологического задания ТХ-1 исключающий въезд машин в помещение склада и архитектурно-строительных чертежей АР-1,1, АР-2,1 выполненных институтом „Тулколхозстройпроект."

Воздухообмен в помещениях склада принят однократным согласно СНиП II-108-78.

Вентиляция запроектирована общеобменная приточно-вытяжная с естественным побуждением. Удаление воздуха осуществляется из верхней зоны помещения через конёк, расположенный по всей длине склада.

Приточный воздух в объёме вытяжки поступает естественным путём через жалюзийные решетки расположенные в окнах и открывающиеся проёмы ворот.

При привязке проекта выдавать задание строителям на защиту жалюзийных решеток от попадания в них атмосферных осадков.

Экспликация помещений

Поз. по пр-ту	Наименование	Площадь м²
1	Отдел. азотных удобрений	324,0
2	Отдел. фосфатных удобрений	175,0
3	Отдел. калийных удобрений	149,0

Заказчик: Межколхозное УКС производственного управления с/х Тульской области

24 07-00- 03

Индивидуальный проект для строительства в колхозах Тульской обл.

Гл. инж. пр.	Кузьмин		
Нач. отд.	Гришин		
Зам. нач.	Яценко		
Гл. спец.	Скрыльков		
Проверил	Рыбина		
Разраб.	Скрыльков		

Склад минудобрений на 1000 т

Стадия	Лист	Листов
Р		7

План на отм. 0.000 Разрез 1-1. Пояснение к проекту.

институт „Тулколхозстройпроект"

Согласовано:

Нормоконтроль:

Инв. № подл. | Подпись и дата | Взам. инв. №

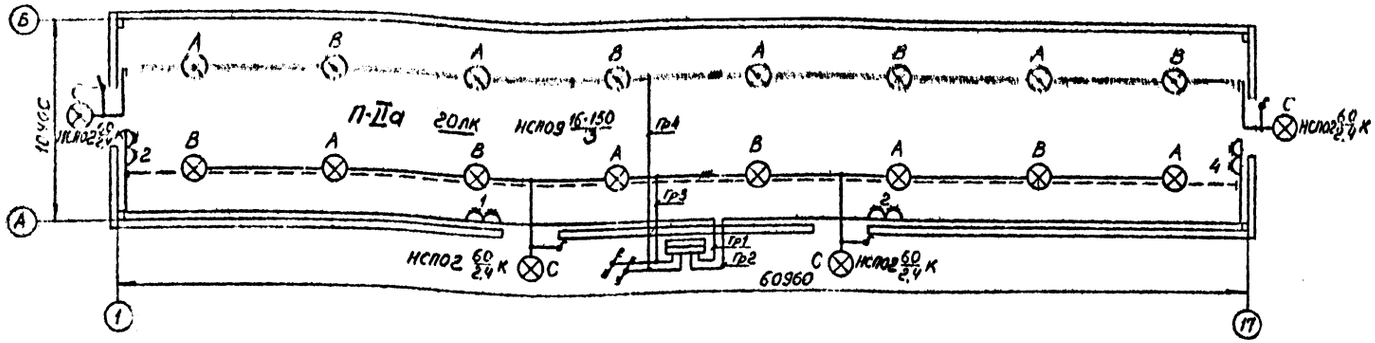

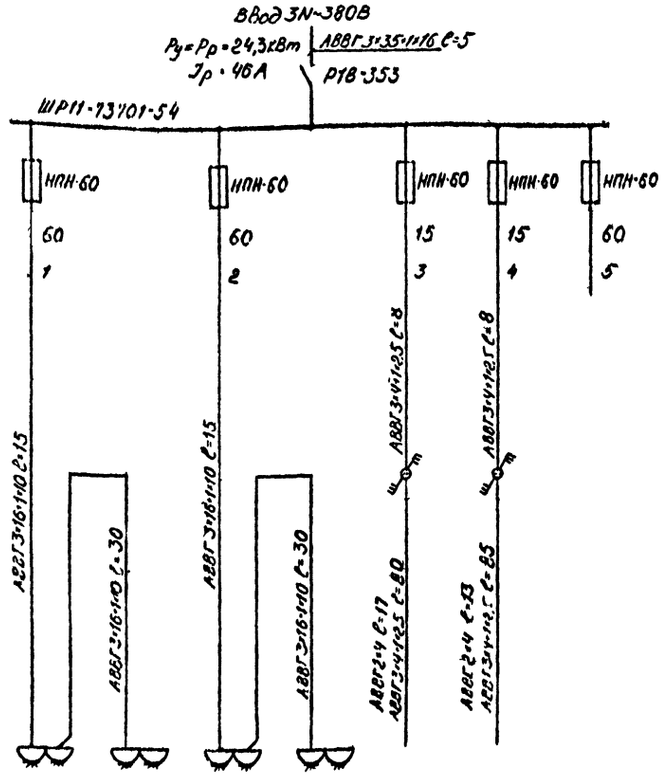

Распределительный пункт		1	2	3	4			
Предохранитель	Тип							
	Плавкая вставка, А							
Группа								
Пусковой аппарат, марка проводника, длина, м		Розетки для подключения транспортера ПКС-80, грузика МГУ и измельчителя ИСУ-4				Освещение		Резерв
Электроприемник	Обозначение по плану	21,7				1,32	1,32	
	Мощность, кВт	42				2	2	
	Ток, А							
	Наименование							

Поз	Наименование	Тип	Кол	Прим
1	Шкаф силовой на 5 групп, так поставки			
	вставок 2×15+3×60А	ШР11-73705Б5У	1	
2	Светильник подвесной, IP53	НСП02-100	9	
3	То же, IP50	НСП09-200	16	
4	Лампа 220В, 60Вт	Б220-60	4	
5	То же, 150Вт	Б220-150	16	
6	Переключатель трехполюсный на 2			
	направления 380В, 6,3А, IP43	ГПП43-10/Н2	2	
7	Выключатель 250В, 6А, IP43	ОД620	4	
8	Розетка 380В, 25А, IP55	РКЛ25-4	8	
9	Вилка 380В, 25А, IP55	ВКЛ25-4	4	
10	Коробка, IP55	У409	16	
11	То же, IP55	КОР-73	6	
12	Кронштейн	У114	4	
13	Анкер	К300	6	
14	Муфта	1М300	6	
15	Зажим струнный	К296	8	
16	То же, тросовый	К299	6	
17	Скоба	СД-27	40	
18	Канат ф5,2мм		65	
19	Кабель 3×4+1×2,5	КРПТ	70	м
20	То же, 3×4+1×2,5	АВВГ	190	"
21	То же, 3×16+1×10	"	100	"
22	Круг ф6мм ГОСТ 2590-71		20	"
23	Кабель 3×35+1×16/2×4	АВВГ	5/50	"

1. В соответствии с СН305-77 здание молниезащите не подлежит, т.к. ожидаемое количество поражений молнией в год N=0,01.
2. Монтаж силовой сети выполнить кабелем АВВГ на тросе и скобах, осветительной - кабелем АВВГ на тросе.
3. Заземление выполнить в соответствии с ПУЭ и СН 102-76.
4. Вводной рубильник шкафа оборудовать приспособлением для опломбирования.

					Межколхозное УКС производственного управления с/х Тульской обл.	
					24.07-00-3	
					Индивидуальный проект для строительства в колхозах Тульской области	
ГИП	Кузьмин				Склад минудобрений на 1000т	Стадия: Р; Лист: ; Листов: 1
Нач.отд.	Гришин					
Гл.спец.	Чумичев				Электрооборудование и заземление. Рабочие чертежи	Институт Тульгражданпроект
Пр.Д.	Ушаков					
Инженер	Гусева					

gost.e-ecolog.ru