ДЕТАЛИ И УЗЛЫ ПРОМЫШЛЕННЫХ ЭЛЕКТРОТЕХНИЧЕСКИХ УСТАНОВОК

ЛИНИИ ЭЛЕКТРООСВЕЩЕНИЯ С ЛЮМИНЕСЦЕНТНЫМИ ЛАМПАМИ ВО ВЗРЫВООПАСНЫХ ПОМЕЩЕНИЯХ В ТРУБАХ

ШИФР

АБ14А

gost.e-ecolog.ru

ЦЕНТРАЛЬНЫЙ ИНСТИТУТ ТИПОВОГО ПРОЕКТИРОВАНИЯ
ГОССТРОЯ СССР

Москва, А-445, Смольная ул., 22

Сдано в печать 1978 года

Заказ № 9113 Тираж 2000 экз.

ДЕТАЛИ И УЗЛЫ ПРОМЫШЛЕННЫХ ЭЛЕКТРОТЕХНИЧЕСКИХ УСТАНОВОК

ЛИНИИ ЭЛЕКТРООСВЕЩЕНИЯ С ЛЮМИНЕСЦЕНТНЫМИ ЛАМПАМИ ВО ВЗРЫВООПАСНЫХ ПОМЕЩЕНИЯХ В ТРУБАХ

ШИФР

А614А

РАЗРАБОТАНЫ
ВНИИПРОЕКТЭЛЕКТРОМОНТАЖ
ГЛАВЭЛЕКТРОМОНТАЖ
МИНМОНТАЖСПЕЦСТРОЯ СССР

УТВЕРЖДЕНЫ
И ВВЕДЕНЫ В ДЕЙСТВИЕ
ГПИ ТЯЖПРОМЭЛЕКТРОПРОЕКТ
ИМЕНИ Ф.Б. ЯКУБОВСКОГО
ПРИКАЗ №213 от 6.09.1977г

Директор института Делибаш Б.А.
Гл. инженер института Феськов Е.М.

Управляющий отделением Князев В.Т.
Гл. инженер отделения Званский М.И.
Нач.отдела №6 Блинчиков А.Л.

Наименование чертежей	№№ листов	№№ страниц
Содержание	1с÷3с	3÷5
Пояснительная записка	1п÷3п	6÷8
План линий электроосвещения. Пример	4п	9
Справочный материал		
Таблица выбора установочных чертежей	5п÷9п	10÷14
Строительные задания		
Строительное задание на анкера для установки стойки.	1	15
Установочные чертежи		
Установка однорядного блока со светильниками типов НОГЛ-1×80, НОГЛ-2×80, НОДЛ-1×40 на кронштейнах.	2	16
Установка двухрядного блока со светильниками типов НОГЛ-1×80, НОГЛ-2×80, НОДЛ-1×40 на кронштейнах.	3	17
Установка однорядного блока со светильниками типов НОГЛ-1×80, НОГЛ-2×80, НОДЛ-1×40 с одной стороны колонн.	4	18
Установка двухрядного блока со светильниками типов НОГЛ-1×80, НОГЛ-2×80, НОДЛ-1×40 с одной стороны колонн.	5	19
Установка однорядного блока со светильниками типов НОГЛ-1×80, НОГЛ-2×80, НОДЛ-1×40 по обе стороны от колонн.	6	20
Установка двухрядного блока со светильниками типов НОГЛ-1×80, НОГЛ-2×80, НОДЛ-1×40 по обе стороны от колонн	7	21
Установка однорядного блока со светильниками типов НОГЛ-1×80, НОГЛ-2×80, НОДЛ-1×40 поперек балок.	8	22
Установка двухрядного блока со светильниками типов НОГЛ-1×80, НОГЛ-2×80, НОДЛ-1×40 поперек балок.	9	23
Установка двухрядного блока со светильниками типов НОГЛ-1×80, НОГЛ-2×80	10	24

Дата | Подп. | Кол.изм. | Лист | Изм. | Дата выпуска | Масса | Блинчиков | Нач.отдела

ТД 1976

Содержание

Продолжение

Наименование чертежа	№ № листов	№ № страниц
НОДЛ-1×40 поперек решетчатых балок		
Установка двухрядного блока со светильниками типов НОГЛ-1×80, НОГЛ-2×80, НОДЛ-1×40 поперек металлических ферм.	11	25
Установка однорядного блока со светильниками типов НОГЛ-1×80, НОГЛ-2×80, НОДЛ-1×40 поперек ж/б плит перекрытия	12	26
Установка двухрядного блока со светильниками типов НОГЛ-1×80, НОГЛ-2×80, НОДЛ-1×40 поперек ж/б плит перекрытия.	13	27
Установка однорядного блока со светильниками типов НОГЛ-1×80, НОГЛ-2×80, НОДЛ-1×40 вдоль ж/б плит перекрытия.	14	28
Установка двухрядного блока со светильниками типов НОГЛ-1×80, НОГЛ-2×80, НОДЛ-1×40 вдоль ж/б плит перекрытия.	15	29
Установка однорядного блока со	16÷17	30÷31

Продолжение

Наименование чертежа	№ № листов	№ № страниц
светильниками типов НОГЛ-1×80, НОГЛ-2×80, НОДЛ-1×40 на Г-образных стойках.		
Установка двухрядного блока со светильниками типов НОГЛ-1×80, НОГЛ-2×80, НОДЛ-1×40 на Г-образных стойках.	18÷19	32÷33
Установка однорядного блока со светильниками типов НОГЛ-1×80, НОГЛ-2×80, НОДЛ-1×40 на Т-образных стойках.	20÷21	34÷35
Установка двухрядного блока со светильниками типов НОГЛ-1×80, НОГЛ-2×80, НОДЛ-1×40 на Т-образных стойках.	22÷23	36÷37
Сборочные чертежи и детали		
Блок однорядный	24	38
Конструкция	25	39
Блок двухрядный	26	40
Конструкция	27	41
Блок двухрядный	28	42
Конструкция	29	43

Разработал Мужиков
Проверил Целищев
Нач. отдела Блинчиков

КО ВНИИПЭМ

ТД 1976

Содержание

Наименование чертежа	№№ листов	№№ страниц
Блок однорядный	30	44
Конструкция	31	45
Блок двухрядный	32	46
Конструкция	33	47
Блок двухрядный	34	48
Конструкция	35	49
Кронштейн	36	50
Основание	37	51
Хомут	38	52
Хомут	39	53
Кронштейн	40	54
Кронштейн	41	55
Обхват	42	56
Подвеска	43	57
Растяжка	44	58
Подвес	45	59
Растяжка	46	60
Основание	47	61
Подвес	48	62
Основание	49	63
Прижим	50	64

Наименование чертежа	№№ листов	№№ страниц
Шпилька	51	64
Основание	52	65
Растяжка	53	66
Стойка Г-образная	54	67
Стойка Т-образная	55	68
Номенклатура изделий завода		
Габаритные, установочные размеры и масса светильников типов НОГЛ, НОДЛ.	56	69

КО ВНИИПЭМ

Проверил | Целищев | Блинчиков | Масштаб | Масса | Дата выпуска | Изм. | Лист | Кол-ив м. | Подп. | Дата

ТД 1976

Содержание

Выпуск 1 | Лист 3с

1. Исходные данные

При разработке альбома в качестве исходных данных приняты:

„Светильники типов НОДЛ, НОГЛ. Техническое описание и инструкция по эксплуатации," ЭКТ 513.021ТО;

„Инструкция по монтажу электрооборудования, силовых и осветительных сетей взрывоопасных зон", ВСН 332-74 / ММСС СССР;

типовые железобетонные строительные конструкции зданий и сооружений характерные для взрывоопасных производств (крупных насосных, компрессорных, технологических этажерок).

2. Содержание

Альбом содержит:

справочные материалы (листы 5п÷9п);
строительные задания (лист 1);
установочные чертежи (листы 2÷23);
сборочные чертежи и детали (листы 24÷56).

3. Область применения

Альбом предназначен для выполнения проектных и монтажных работ по прокладке линий электроосвещения из светильников с люминесцентными лампами во взрывоопасных помещениях классов В-Iа и В-II.

Светильники применяются в помещениях с температурой окружающей среды от плюс 5° до плюс 35°С со взрывоопасными смесями (В классе В-Iа) всех категорий и групп T_1, T_2, T_3, T_4 (А, Б, Г) - для светильников типа НОГЛ и T_1, T_2, T_3, T_4, T_5 (А, Б, Г, Д) - для светильников типа НОДЛ.

4. Основные положения

В альбоме даны технические решения по установке блоков со светильниками типов НОГЛ-1×80, НОГЛ-2×80, НОДЛ-1×40 в осветительные линии, прокладываемые по стенам (на кронштейнах), по колоннам, поперек балок и металлических ферм, поперек и вдоль плит перекрытия, на стойках.

Конструкции блоков разработаны из расчета равномерно распределенной нагрузки от максимально возможного веса светильников и монтажной нагрузки в любом месте - 80 кгс.

Разработал	Мужиков								
Проверил	Целищев								
Нач. отд.	Блинчиков								
Изм.	Лист	№ докум.	Подп.	Дата	Стадия	Масштаб	Масса	Дата выпуска	Р.Ч.
									1

КО ВНИПЭМ

ТД 1976

Пояснительная записка

Выпуск 1 | Лист 1П

Осветительные электропроводки, прокладываемые на блоках, выполняются проводами в стальных обыкновенных водогазопроводных трубах по ГОСТ 3262-75 в соответствии с § VII-3-70 ПУЭ.

Для помещений классов В-Iа и В-II рекомендуемые марки проводов - ПВ, ПРТО, ПРВ.

При наличии специальных условий и требований в стальных водогазопроводных трубах допускается прокладка кабелей марок ЗРГ, НРГ, ВВГ.

При переходе трубных электропроводок из помещений класса В-I в помещение с нормальной средой или помещение со взрывоопасной смесью более низкой категории и группы необходимо выполнять разделительные уплотнения.

Разделительные уплотнения проводов и кабелей в трубах выполняются в специальных коробках КПЛ и КПР (фитингах ФПЗ) в непосредственной близости (не более 200 мм) от места выхода труб со стороны взрывоопасного помещения.

Допускается установка разделительных уплотнений со стороны невзрывоопасных помещений или снаружи, если их установке во взрывоопасном помещении мешают строительные конструкции.

Выполнение разделительных уплотнений см. чертеж А608.15, а установку рамы с отрезками труб для уплотнения электропроводки - чертеж А608.21 альбома „Рабочие чертежи узлов и деталей проводок в стальных трубах во взрывоопасных зонах," шифр А608 А.

Непрерывность цепи заземления стальных водогазопроводных труб блоков при соединении их между собой необходимо обеспечивать плотным навертыванием муфт на конец трубы с короткой резьбой до конца резьбы и установкой контргаек со стороны длинной резьбы. Все резьбовые соединения труб и их присоединения к электрооборудованию должны выполняться с подмоткой на резьбу пенькового волокна, пропитанного в разведенном на алифе сурике (железном или свинцовом), или ленты ФУМ.

Блоки линий электроосвещения и трубы следует заземлять с противоположных концов трассы.

5. Изделия МЭЗ

В изделия МЭЗ входят блоки со светильниками (листы 24÷35) и крепежные конструкции (листы 36÷55).

Все металлические конструкции и изделия окрашиваются за два раза. При этом для взрывоопасных помещений с химически активной средой вид покрытия определяется проектом в зависимости от окружающей среды и должен соответствовать ГОСТ 9.032-74 и ГОСТ 9.009-73.

6. Порядок пользования

При проектировании определяются зоны прокладки осветительных линий, а также марки и сечения проводов (кабелей) линий электроосвещения

Затем, в зависимости от строительной части с использованием таблицы выбора установочных чертежей (листы 5п÷9п) подбираются установочные чертежи альбома.

КО ВНИИПЭМ
Проверил Нач. отдела | Целищев Блинчиков | Масштаб Масса Дата выпуска | Изм. Лист Кол. изм. Подп. Дата

Обозначения установочных чертежей заносятся в спецификацию рабочего проекта, обозначения чертежей блоков и крепежных конструкций-в ведомость изделий МЭЗ.

При монтаже подбираются нужные установочные чертежи, чертежи блоков и конструкций.

В электротрубопроводы протягиваются провода (кабели), выбранные и указанные в рабочем проекте.

Свободный ввод в чугунных взрывозащищенных коробках- следует заглушать пробкой (ГОСТ8963-75).

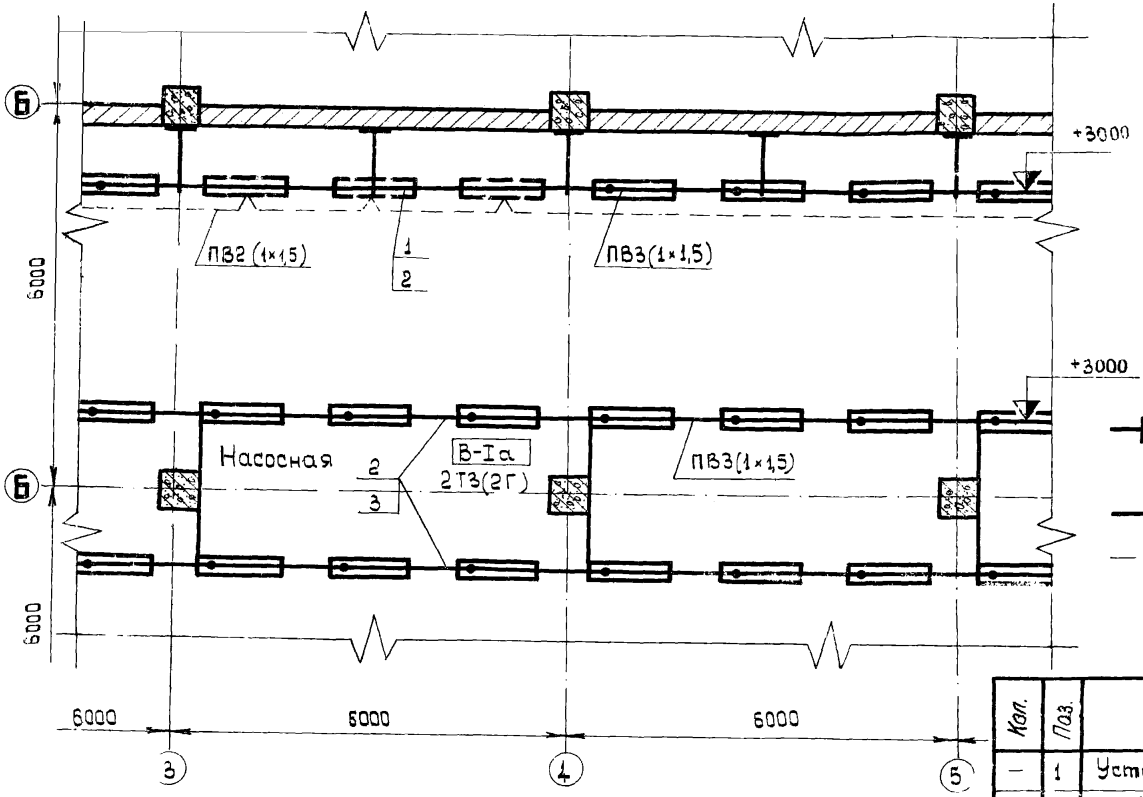

Условные обозначения:

Светильник типа НОГЛ-2×80, установленный на блоке.

Линия рабочего электроосвещения.

Линия аварийного электроосвещения.

Кол.	Поз.	Наименование	Обозначение сортамент	Технические данные, размеры	Общая масса	Примечание
—	1	Установка однорядного блока	А614 лист2			
		со светильниками типа	исполн5			
		НОГЛ-2×80 на кронштейнах				
—	2	Установка однорядного блока	А614 лист 6			
		со светильниками типа	исполн 5			
		НОГЛ-2×80				
—	3	Провод	ПВ1×1,5			

ТД 1976

План линий электроосвещения. Пример.

Выпуск 1 | Лист 4П

Наименование	Эскиз	№ листа установочного чертежа	Исполнение	Тип светильника	Кол. светильн. на блоке	Размеры в мм А	Б	В
Установка однорядного блока со светильниками типов НОГЛ-1×80, НОГЛ-2×80, НОДЛ-1×40 на кронштейнах	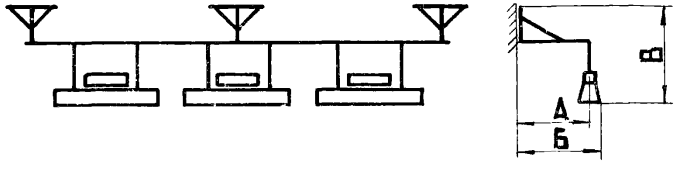	2	1	НОГЛ-1×80	3	600	703	702
			2	НОГЛ-2×80	3		755	717
			3	НОДЛ-1×40	4		703	702
			4	НОГЛ-1×80	3	1200	1303	952
			5	НОГЛ-2×80	3		1355	967
			6	НОДЛ-1×40	4		1303	952
Установка двухрядного блока со светильниками типов НОГЛ-1×80, НОГЛ-2×80, НОДЛ-1×40 на кронштейнах	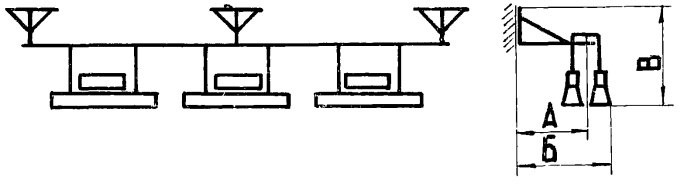	3	1	НОГЛ-1×80	6	600	880	644
			2	НОГЛ-2×80	6		932	659
			3	НОДЛ-1×40	8		880	644
			4	НОГЛ-1×80	6	1200	1480	894
			5	НОГЛ-2×80	6		1532	909
			6	НОДЛ-1×40	8		1480	894
Установка однорядного блока со светильниками типов НОГЛ-1×80, НОГЛ-2×80, НОДЛ-1×40 с одной стороны колонн	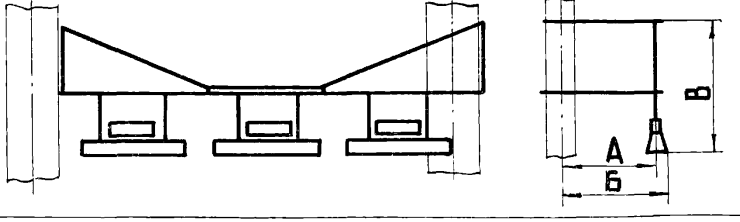	4	1	НОГЛ-1×80	3	600	702	1302
			2	НОГЛ-2×80	3		755	1317
			3	НОДЛ-1×40	4		702	1302
			4	НОГЛ-1×80	3	1200	1302	1302
			5	НОГЛ-2×80	3		1355	1317
			6	НОДЛ-1×40	4		1302	1302
Установка двухрядного блока со светильниками типов НОГЛ-1×80, НОГЛ-2×80, НОДЛ-1×40 с одной стороны колонн	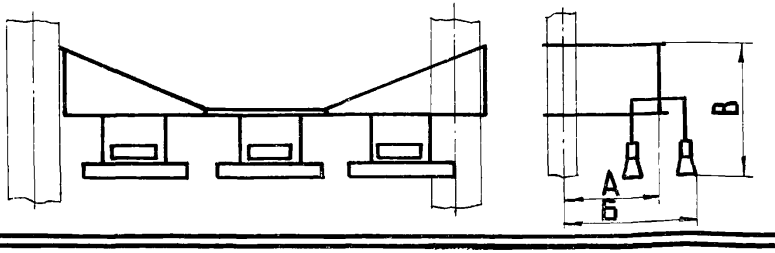	5	1	НОГЛ-1×80	6	600	880	1344
			2	НОГЛ-2×80	6		932	1359
			3	НОДЛ-1×40	8		880	1344
			4	НОГЛ-1×80	6	1200	1480	1344
			5	НОГЛ-2×80	6		1532	1359
			6	НОДЛ-1×40	8		1480	1344

ТД 1976

Таблица выбора установочных чертежей

Выпуск 1 | Лист 5П

КО ВНИИПЭМ

Разработал Мужиков | Проверил Целищев | Нач. отдела Блинчиков | Стадия | Масштаб | Масса | Дата выпуска | Изм. | Лист | Кол. изм. | Подп. | Дата

Наименование	Эскиз	№ листа установочного чертежа	Исполнение	Тип светильника	Кол. светильн. на блоке	Размеры в мм А	Б	В
Установка однорядного блока со светильниками типов НОГЛ-1×80, НОГЛ-2×80, НОДЛ-1×40 по обе стороны от колонн	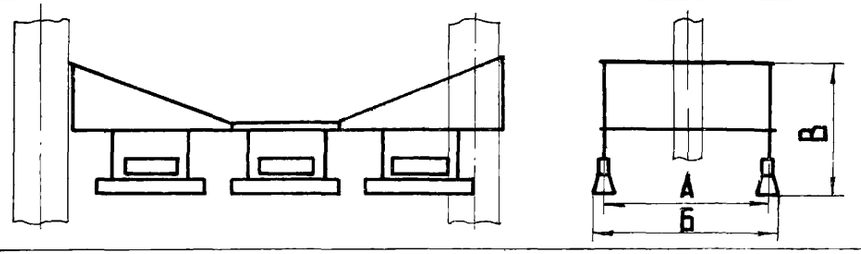	6	1	НОГЛ-1×80	3	1200	1405	1302
			2	НОГЛ-2×80	3		1510	1317
			3	НОДЛ-1×40	4		1405	1302
			4	НОГЛ-1×80	3	2400	2605	1302
			5	НОГЛ-2×80	3		2710	1317
			6	НОДЛ-1×40	4		2605	1302
Установка двухрядного блока со светильниками типов НОГЛ-1×80, НОГЛ-2×80, НОДЛ-1×40 по обе стороны от колонн	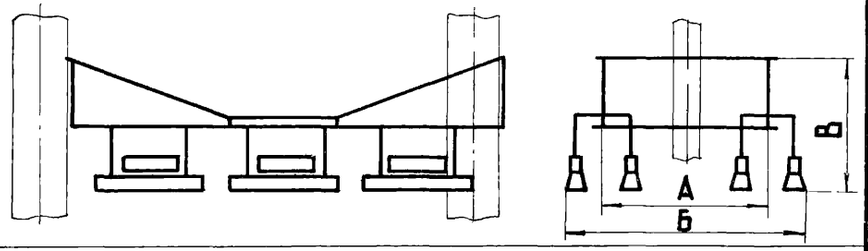	7	1	НОГЛ-1×80	3	1200	1760	1344
			2	НОГЛ-2×80	6		1864	1359
			3	НОДЛ-1×40	8		1760	1344
			4	НОГЛ-1×80	6	2400	2960	1344
			5	НОГЛ-2×80	6		3064	1359
			6	НОДЛ-1×40	8		2960	1344
Установка однорядного блока со светильниками типов НОГЛ-1×80, НОГЛ-2×80, НОДЛ-1×40 поперек балок	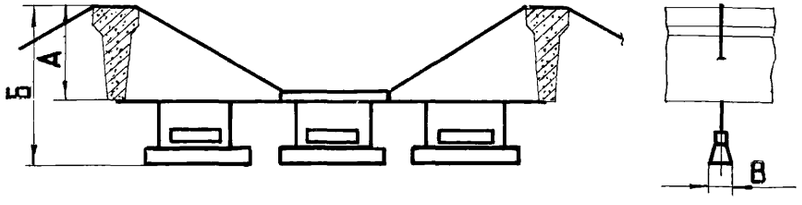	8	1	НОГЛ-1×80	3	515	1017	205
			2	НОГЛ-2×80	3		1032	310
			3	НОДЛ-1×40	4		1017	205
			4	НОГЛ-1×80	3	755	1257	205
			5	НОГЛ-2×80	3		1272	310
			6	НОДЛ-1×40	4		1257	205
Установка двухрядного блока со светильниками типов НОГЛ-1×80, НОГЛ-2×80, НОДЛ-1×40 поперек балок	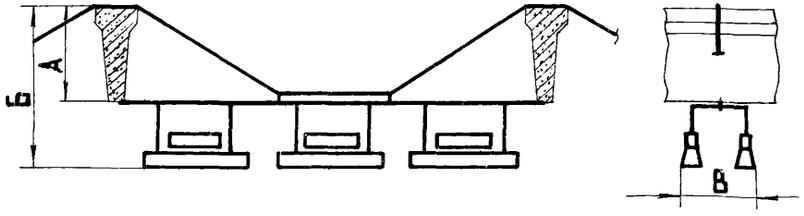	9	1	НОГЛ-1×80	6	515	959	560
			2	НОГЛ-2×80	6		974	665
			3	НОДЛ-1×40	8		909	560
			4	НОГЛ-1×80	6	755	1199	560
			5	НОГЛ-2×80	6		1214	665
			6	НОДЛ-1×40	8		1199	560

Таблица выбора установочных чертежей

Наименование	Эскиз	№ листа установочного чертежа	Исполнение	Тип светильника	Кол. светильн. на блоке	Размеры в мм. А	Б	В
Установка двухрядного блока со светильниками типов НОГЛ-1×80, НОГЛ-2×80, НОДЛ-1×40 поперек решетчатых балок	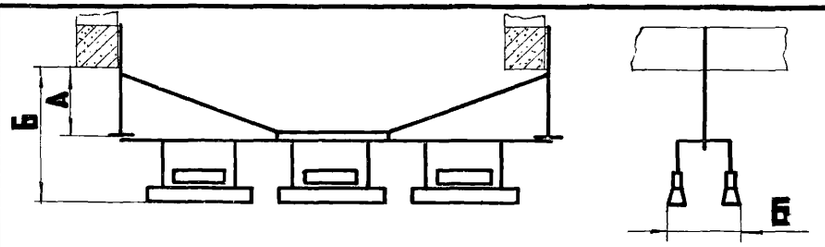	10	1	НОГЛ - 1×80	6	3000	3394	560
			2	НОГЛ - 2×80	6		3409	665
			3	НОДЛ - 1×40	8		3394	560
			4	НОГЛ - 1×80	6	5000	5394	560
			5	НОГЛ - 2×80	6		5409	665
			6	НОДЛ - 1×40	8		5394	560
Установка двухрядного блока со светильниками типов НОГЛ-1×80, НОГЛ-2×80, НОДЛ-1×40 поперек металлических ферм	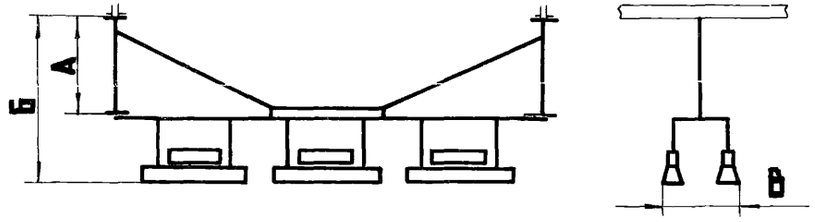	11	1	НОГЛ - 1×80	6	3000	3394	560
			2	НОГЛ - 2×80	6		3409	665
			3	НОДЛ - 1×40	8		3394	560
			4	НОГЛ - 1×80	6	5000	5394	560
			5	НОГЛ - 2×80	6		5409	665
			6	НОДЛ - 1×40	8		5394	560
Установка однорядного блока со светильниками типов НОГЛ-1×80 НОГЛ-2×80, НОДЛ-1×40 поперек железобетонных плит перекрытия	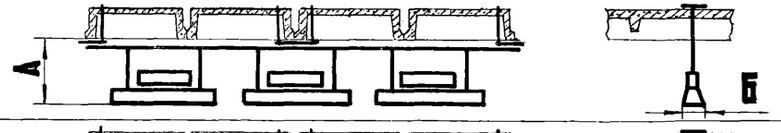	12	1	НОГЛ - 1×80	3	502	205	—
			2	НОГЛ - 2×80	3	517	310	—
			3	НОДЛ - 1×40	4	502	205	—
Установка двухрядного блока со светильниками типов НОГЛ-1×80 НОГЛ-2×80 НОДЛ-1×40 поперек железобетонных плит перекрытия	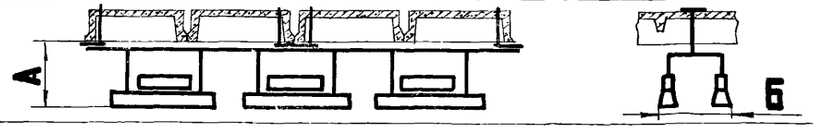	13	1	НОГЛ - 1×80	6	447	560	—
			2	НОГЛ - 2×80	6	482	665	—
			3	НОДЛ - 1×40	8	447	560	—
Установка однорядного блока со светильниками типов НОГЛ-1×80, НОГЛ-2×80, НОДЛ-1×40 вдоль железобетонных плит перекрытия	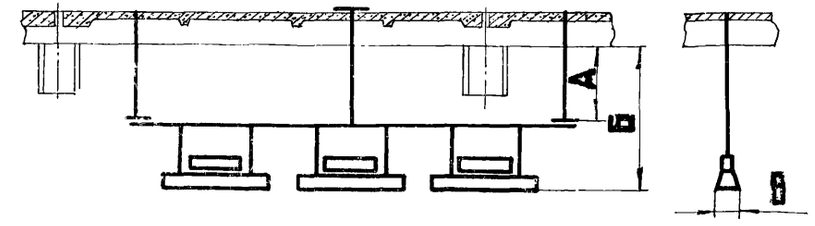	14	1	НОГЛ - 1×80	3	1400	1852	205
			2	НОГЛ - 2×80	3		1867	310
			3	НОДЛ - 1×40	4		1852	205
			4	НОГЛ - 1×80	3	1800	2252	205
			5	НОГЛ - 2×80	3		2267	310
			6	НОДЛ - 1×40	4		2252	205

Таблица выбора установочных чертежей

КО ВНИИПЭМ

Разработал Костюничева
Проверил Целищев
Нач. отдела Блинчиков
Стадия Р.Ч.
Масштаб —
Масса —
Дата выпуска
Изм. Лист Кол.изм. Подп. Дата

ТД 1976

Выпуск 1 Лист 7П

Наименование	Эскиз	№ листа установочного чертежа	Исполнение	Тип светильника	Кол светильников на блоке	Размеры в мм. А	Б	В	Г
Установка двухрядного блока со светильниками типов НОГЛ-1×80, НОГЛ-2×80, НОДЛ-1×40 вдоль железобетонных плит перекрытия	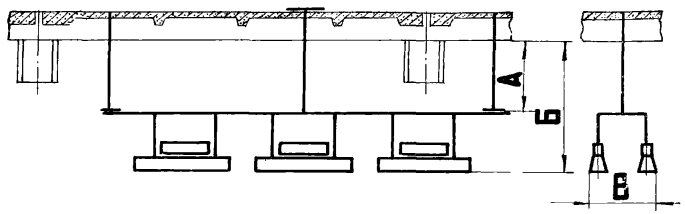	15	1	НОГЛ-1×80	6	1400	1794	560	–
			2	НОГЛ-2×80	6		1809	665	
			3	НОДЛ-1×40	8		1794	560	
			4	НОГЛ-1×80	6	1800	2194	560	–
			5	НОГЛ-2×80	6		2209	665	
			6	НОДЛ-1×40	8		2194	560	
Установка однорядного блока со светильниками типов НОГЛ-1×80, НОГЛ-2×80, НОДЛ-1×40 на Г-образных стойках	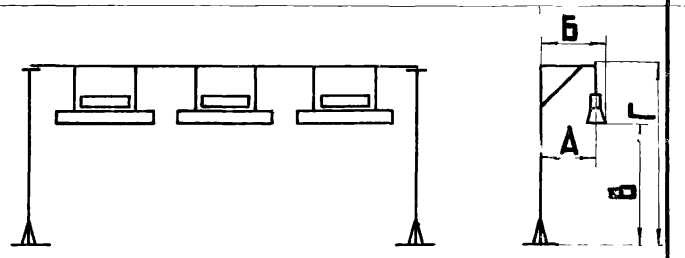	16÷17	1	НОГЛ-1×80	3	600	805	2678	3160
			2	НОГЛ-2×80	3		857	2663	
			3	НОДЛ-1×40	4		805	2678	
			4	НОГЛ-1×80	3	1200	1405	3678	4160
			5	НОГЛ-2×80	3		1457	3663	
			6	НОДЛ-1×40	4		1405	3678	
Установка двухрядного блока со светильниками типов НОГЛ-1×80, НОГЛ-2×80, НОДЛ-1×40, на Г-образных стойках	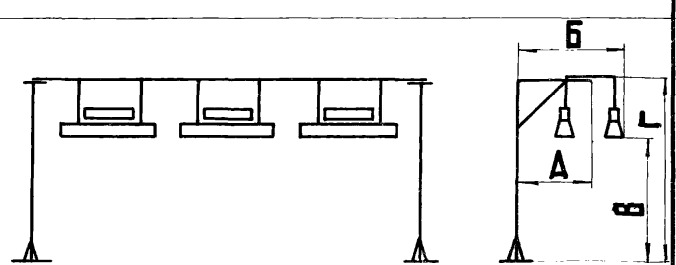	18÷19	1	НОГЛ-1×80	6	600	981	2846	3240
			2	НОГЛ-2×80	6		1034	2831	
			3	НОДЛ-1×40	8		981	2846	
			4	НОГЛ-1×80	6	1200	1581	3846	4240
			5	НОГЛ-2×80	6		1634	3831	
			6	НОДЛ-1×40	8		1581	3846	

Таблица выбора установочных чертежей

Наименование	Эскиз	№ листа установочного чертежа	Исполнение	Тип светильника	Кол. светильн. на исполн.	Размеры в мм. А	Б	В	Г
Установка однорядного блока со светильниками типов НОГЛ-1×80, НОГЛ-2×80, НОДЛ-1×40 на Т-образных стойках	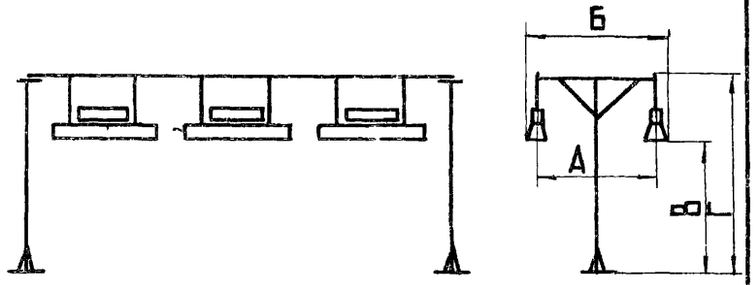	20÷21	1	НОГЛ-1×80	6	1200	1405	2678	3160
			2	НОГЛ-2×80	6		1510	2663	
			3	НОДЛ-1×40	8		1405	2678	
			4	НОГЛ-1×80	6	2400	2605	3678	4160
			5	НОГЛ-2×80	6		2710	3663	
			6	НОДЛ-1×40	8		2605	3678	
Установка двухрядного блока со светильниками типов НОГЛ-1×80, НОГЛ-2×80, НОДЛ-1×40 на Т-образных стойках	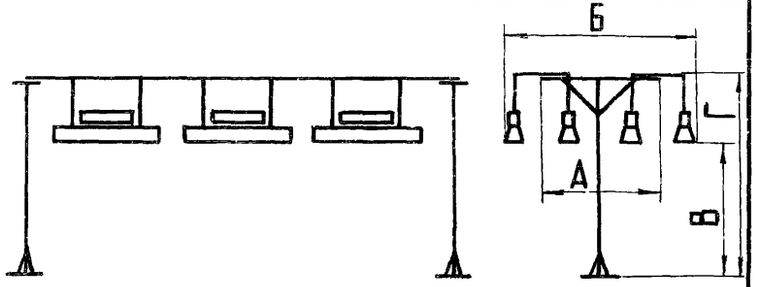	22÷23	1	НОГЛ-1×80	6	1200	1760	2846	3240
			2	НОГЛ-2×80	6		1865	2831	
			3	НОДЛ-1×40	8		1760	2846	
			4	НОГЛ-1×80	6	2400	2960	3846	4240
			5	НОГЛ-2×80	6		3065	3831	
			6	НОДЛ-1×40	8		2960	3846	

Разработал Мухинов
Проверил Целищев
Нач. отдела Блинчиков
Стадия Р
Масштаб -
Масса 1
Дата выпуска

КО ВНИПЭМ

ТД 1976

Таблица выбора установочных чертежей

Выпуск 1 Лист 9П

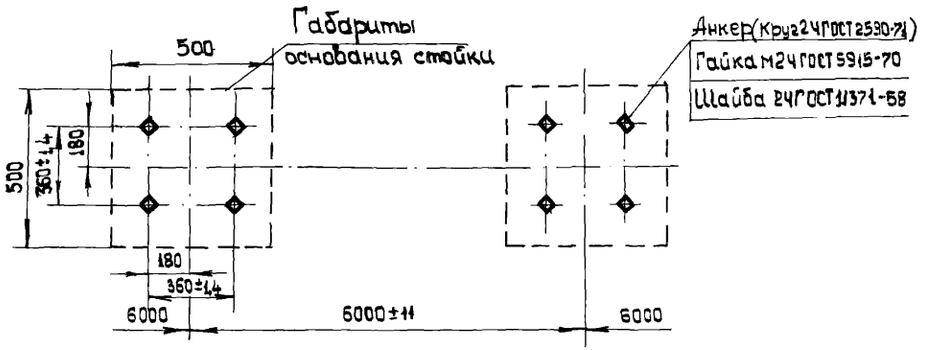

№ листа установочного чертежа	Эскиз	А, мм	Б, мм	Максим. нагрузка (с учетом монтажной нагрузки) P, кгс	Максим. нагрузка отвеса конструкции (стойки) Pг, кгс	Примечание
листы 16, 17 исполн. 1, 3	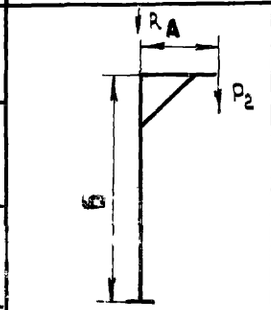	600	3000	250	127,19	Установка однорядных блоков со светильниками
листы 16, 17 исполн. 4÷6		1200	4000		170,21	
листы 18, 19 исполн. 1÷3		600	3000	320	127,19	Установка двухрядных блоков со светильниками
листы 18, 19 исполн. 4÷6		1200	4000		170,21	
листы 20, 21 исполн. 1÷3	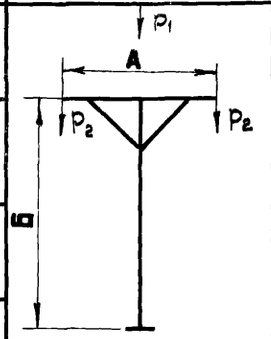	1200	3000	250	143,00	Установка однорядных блоков со светильниками
листы 20, 21 исполн. 4÷6		2400	4000		206,44	
листы 22, 23 исполн. 1÷3		1200	3000	320	143,00	Установка двухрядных блоков со светильниками
листы 22, 23 исполн. 4÷6		2400	4000		206,44	

1. Высота выступающей части анкерных болтов 70 мм.
2. Длина нарезаной части резьбы 60 мм.

ТД 1976

Строительное задание на анкера для установки стойки

Выпуск 1 | Лист 1

Нач. отдела | Блинчиков | Масса | Дата выпуска | Изм. | Лист | Кол. изм. | Подп. | Дата

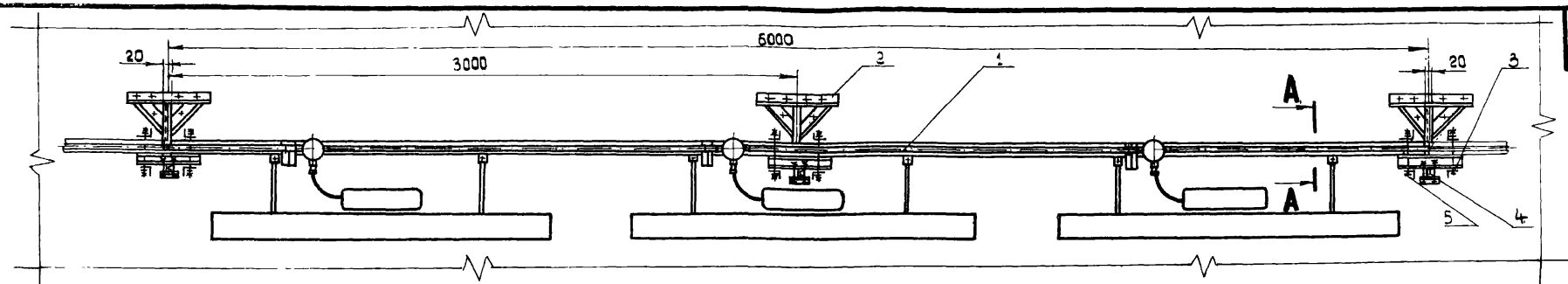

А - А

М 1:10

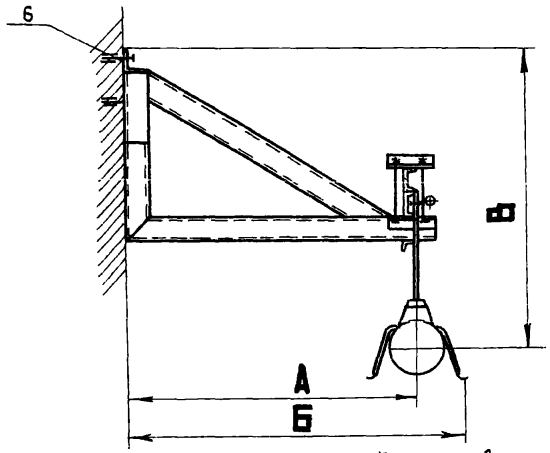

Размеры в мм

Исполн.	Тип светильника	Кол. светильн. на блоке	А	Б	В	Общая масса, кг
1	НОГЛ-1×80	3	500	703	702	122,31
2	НОГЛ-2×80	3		755	717	152,31
3	НОДЛ-1×40	4		703	702	125,81
4	НОГЛ-1×80	3	1200	1303	952	142,25
5	НОГЛ-2×80	3		1355	967	172,25
6	НОДЛ-1×40	4		1303	952	145,75

Разметка отверстий для крепления кронштейна (поз.2) исполн.1÷3

М 1:10

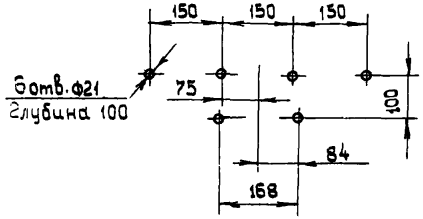

Разметка отверстий для крепления кронштейна (поз.2) исполн.4÷6

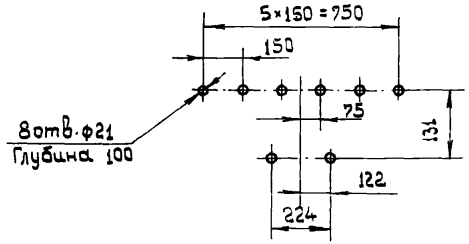

Кол. на исполнение 1	2	3	4	5	6	Поз.	Наименование	Обозначение, сортамент	Технические данные, размеры	Общая масса	Примечание
1	—	—	1	—	—	1	Блок однорядный	лист 24	исполн.1	94,03	
—	1	—	—	1	—	1	Блок однорядный	лист 24	исполн.2	124,03	
—	—	1	—	—	1	1	Блок однорядный	лист 30	исполн.1	97,53	
2	2	2	—	—	—	2	Кронштейн	лист 35	исполн.1	23,18	
—	—	—	2	2	2	2	Кронштейн	лист 36	исполн.2	43,12	
2	2	2	2	2	2	3	Основание	лист 37	исполн.1	2,90	
2	2	2	2	2	2	4	Хомут	лист 38	исполн.1	0,48	
4	4	4	4	4	4	5	Хомут	лист 39	исполн.1	1,72	
12	12	12	16	16	16	6	Дюбель	У663(Д8012/20)			

КО ВНИИПЭМ

Разработал Якунина
Проверил Целищев
Нач. отдела Блинников

Стадия Р.Ч.
Масштаб 1:20
Масса —
Дата выпуска

Изм. Лист Кол.изм. Подп. Дата

ТД 1976

Установка однорядного блока со светильниками типов НОГЛ-1×80, НОГЛ-2×80, НОДЛ-1×40 на кронштейнах

Выпуск 1 Лист 2

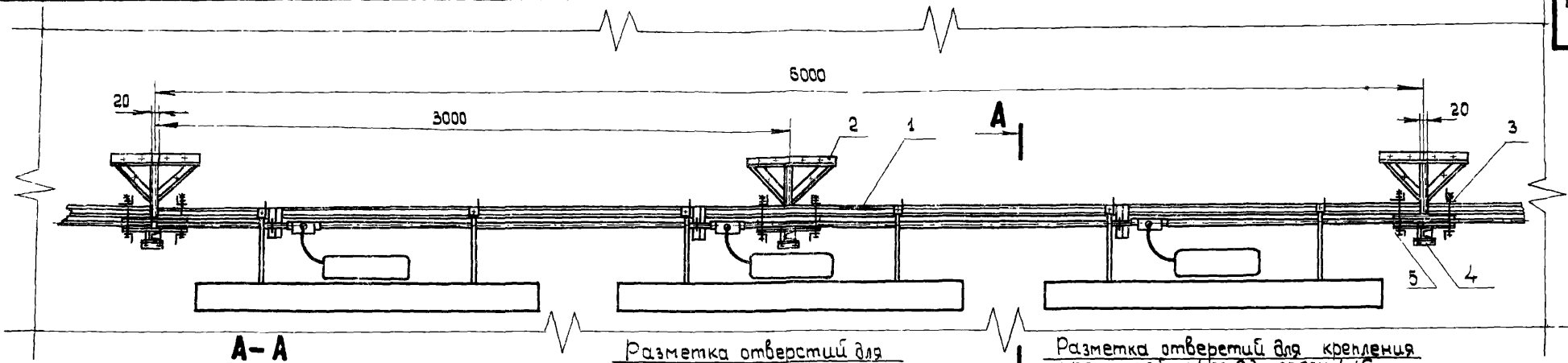

А–А
М1:10

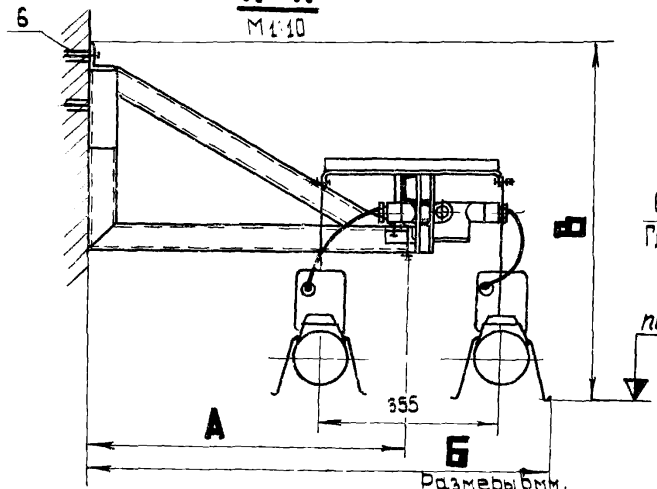

Размеры в мм.

Разметка отверстий для крепления кронштейна (поз.2) испол. 1÷3
М1:10

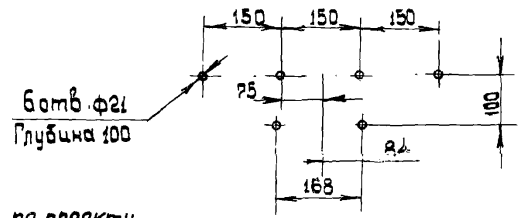

Разметка отверстий для крепления кронштейна (поз.2). испол. 4÷6

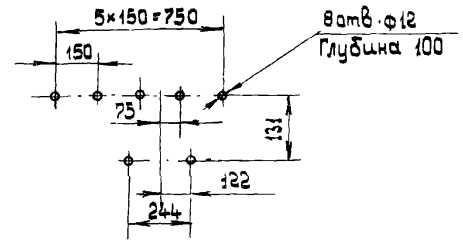

по проекту

Испол.	Тип светильника	Кол. светильн. на блоке	А	Б	В	Общая масса, кг
1	НОГЛ-1×80	6	800	880	644	172,31
2	НОГЛ-2×80	6		932	659	232,31
3	НОДЛ-1×40	8		880	644	182,48
4	НОГЛ-1×80	6	1200	1480	894	192,25
5	НОГЛ-2×80	6		1532	909	252,25
6	НОДЛ-1×40	8		1480	894	202,42

Кол. на исполнение						Поз.	Наименование	Обозначение, сортамент	Технические данные, размеры	Общая масса	Примечание
1	2	3	4	5	6						
1	—	—	1	—	—	1	Блок двухрядный	лист 28	испол. 1	144,03	
—	1	—	—	1	—	1	Блок двухрядный	лист 28	испол. 2	204,03	
—	—	1	—	—	1	1	Блок двухрядный	лист 34	испол. 1	154,2	
2	2	2	—	—	—	2	Кронштейн	лист 36	испол. 1	23,18	
—	—	—	2	2	2	2	Кронштейн	лист 36	испол. 2	43,12	
2	2	2	2	2	2	3	Основание	лист 37	испол. 1	2,90	
2	2	2	2	2	2	4	Хомут	лист 38	испол. 1	0,48	
4	4	4	4	4	4	5	Хомут	лист 39	испол. 1	1,72	
12	12	12	16	16	16	6	Дюбель	У663(Д80-12/20)			

ТД 1976

Установка двухрядного блока со светильниками типа НОГЛ-1×80, НОГЛ-2×80, НОДЛ-1×40 на кронштейнах

Выпуск 1 | Лист 3

Инв.№ подл. | Подп. и дата | Взам.инв.№ | Инв.№ дубл. | Подп. и дата | Изм. | Лист | Кол.изм. | Подп. | Дата выпуска

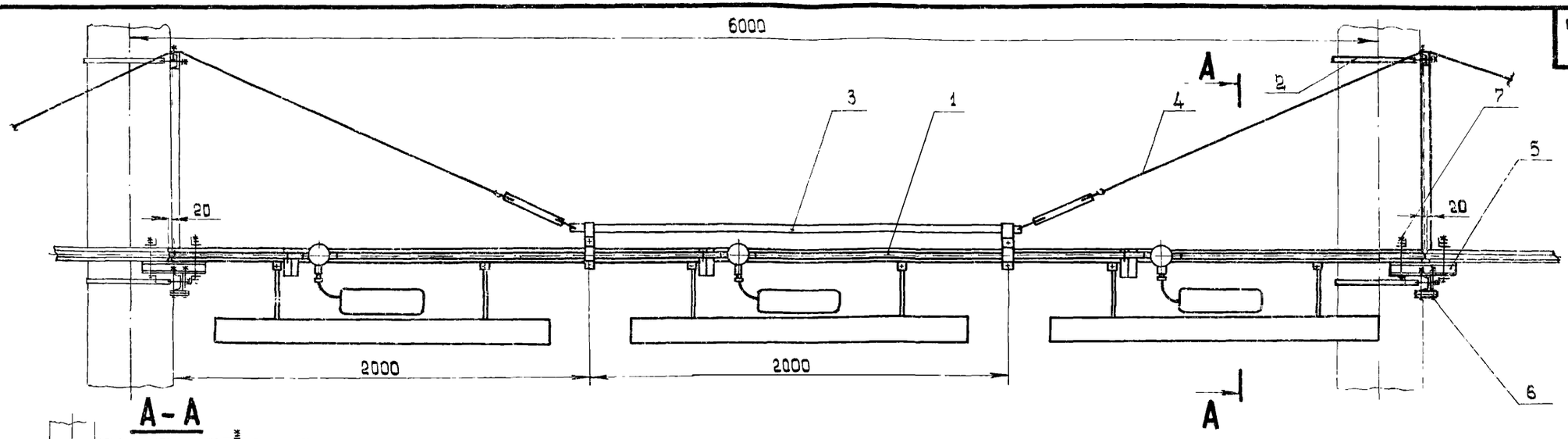

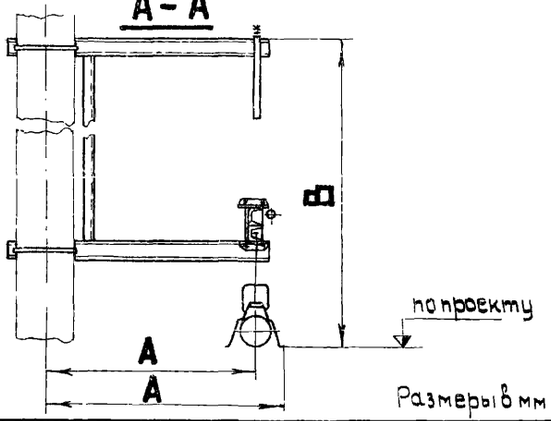

Размеры в мм

Исполн.	Тип светильника	Кол. светильн. на блоке	А	Б	В	Общая масса, кг
1	НОГЛ-1×80	3	600	702	1302	117,92
2	НОГЛ-2×80	3		755	1317	147,92
3	НОДЛ-1×80	4		702	1302	121,42
4	НОГЛ-1×80	3	1200	1302	1302	123,73
5	НОГЛ-2×80	3		1355	1317	153,73
6	НОДЛ-1×40	2		1302	1302	127,23

Кол. на исполнение 1	2	3	4	5	6	Поз.	Наименование	Обозначение сортамент	Технические данные размеры	Общая масса	Примечание
1	—	—	1	—	—	1	Блок однорядный	лист 24	исполн. 1	94,03	
—	1	—	—	1	—	1	Блок однорядный	лист 24	исполн. 2	124,03	
—	—	1	—	—	1	1	Блок однорядный	лист 30	исполн 1	97,53	
1	1	1	—	—	—	2	Кронштейн	лист 40	исполн. 1÷4	15,04	
—	—	—	1	1	1	2	Кронштейн	лист 40	исполн. 5÷8	20,85	
1	1	1	1	1	1	3	Подвеска	лист 43		2,30	
2	2	2	2	2	2	4	Растяжка	лист 44	исполн. 3	4,00	
1	1	1	1	1	1	5	Основание	лист 37	исполн. 1	1,45	
1	1	1	1	1	1	6	Хомут	лист 38	исполн. 1	0,24	
2	2	2	2	2	2	7	Хомут	лист 39	исполн. 1	0,85	

ТД 1976

Установка однорядного блока со светильниками типов НОГЛ-1×80, НОГЛ-2×80, НОДЛ-1×40 с одной стороны колонн

Выпуск 1 | Лист 4

КО ВНИИПЕМ

Разработал Якунина | Проверил Целищев | Нач. отдела Блинчиков | Стадия | Масштаб 1:20 | Масса | Дата выпуска | Изм. | Лист | Кол. изм. | Подп. | Дата

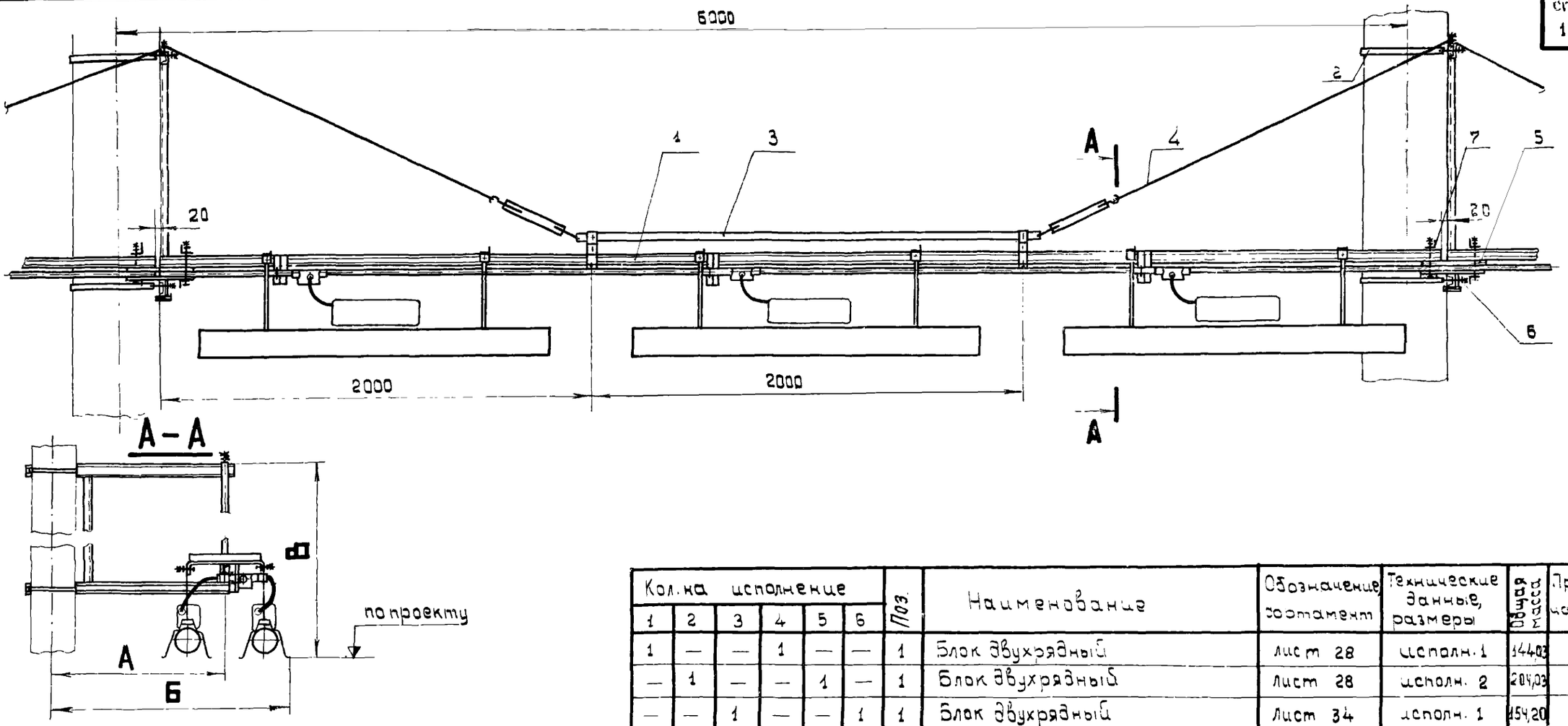

Размеры в мм

Исполн	Тип светильника	Кол. светильн на блоке	А	Б	В	Общая масса, кг
1	НОГЛ-1×80	6	600	880	1344	167,92
2	НОГЛ-2×80	6		932	1359	227,92
3	НОДЛ-1×40	8		880	1344	178,09
4	НОГЛ-1×80	6	1200	1480	1344	173,73
5	НОГЛ-2×80	6		1532	1359	233,73
6	НОДЛ-1×40	8		1480	1344	183,9

Кол. на исполнение 1	2	3	4	5	6	Поз.	Наименование	Обозначение, сортамент	Технические данные, размеры	Общая масса	Примечание
1	—	—	1	—	—	1	Блок двухрядный	лист 28	исполн. 1	144,03	
—	1	—	—	1	—	1	Блок двухрядный	лист 28	исполн. 2	204,03	
—	—	1	—	—	1	1	Блок двухрядный	лист 34	исполн. 1	154,20	
1	1	1	—	—	—	2	Кронштейн	лист 40	исполн. 1÷4	15,04	
—	—	—	1	1	1	2	Кронштейн	лист 40	исполн. 5÷8	20,85	
1	1	1	1	1	1	3	Подвеска	лист 43		2,30	
2	2	2	2	2	2	4	Растяжка	лист 44	исполн. 3	4,00	
1	1	1	1	1	1	5	Основание	лист 37	исполн. 1	1,45	
1	1	1	1	1	1	6	Хомут	лист 38	исполн. 1	0,24	
2	2	2	2	2	2	7	Хомут	лист 39	исполн. 1	0,86	

ТД 1976

Установка двухрядного блока со светильниками типов НОГЛ-1×80, НОГЛ-2×80, НОДЛ-1×40 с одной стороны колонн

Выпуск 1 | Лист 5

КО ВНИИПЕМ

Масса | Дата выпуска | Изм. | Лист | Кол. изм. | Подп. | Дата

Нач. отдела | Блинчиков

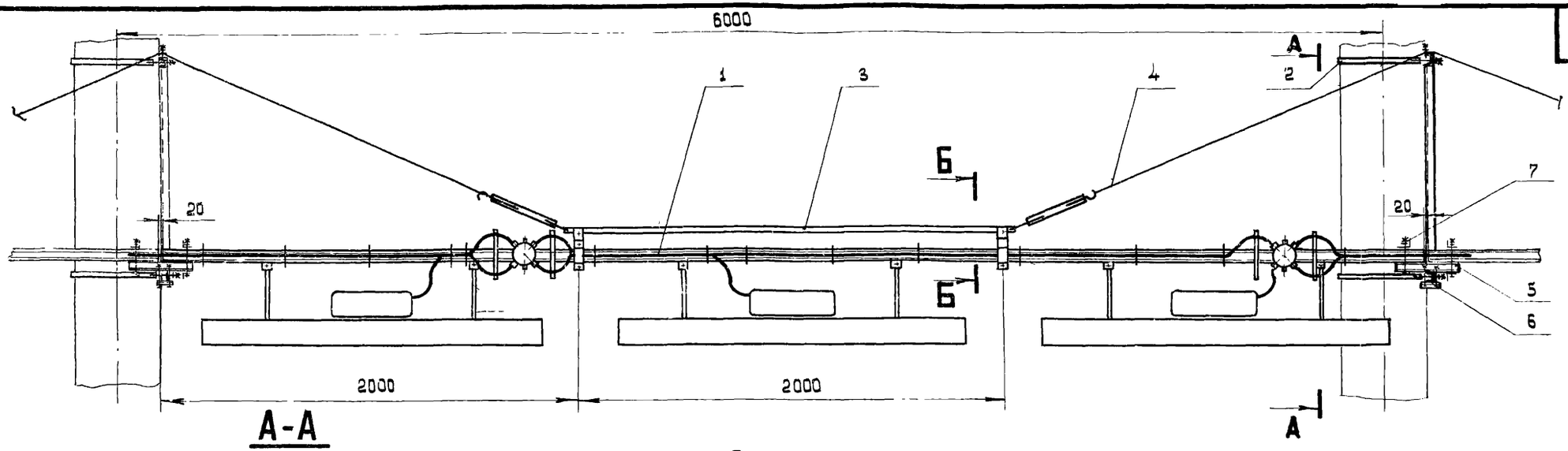

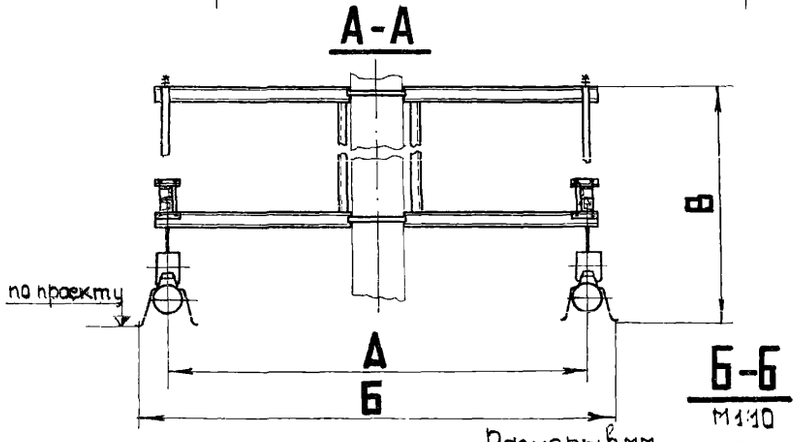

При монтаже блоков однорядных со светильниками типа НОГЛ за исполнением 1 всегда следует установка блока исполнения 5, а за исполнением 2 - исполнения 6.

Размеры в мм

Исполн.	Тип светильника	Кол. светил. на блоке	А	Б	В	Общая масса, кг
1	НОГЛ-1×80	3	1200	1405	1302	183,05
2	НОГЛ-2×80	3		1510	1317	269,51
3	НОДЛ-1×40	4		1405	1302	194,57
4	НОГЛ-1×80	3	2400	2605	1302	194,67
5	НОГЛ-2×80	3		2710	1317	281,13
6	НОДЛ-1×40	4		2605	1302	206,19

Кол. на исполнение 1	2	3	4	5	6	Поз.	Наименование	Обозначение, сортамент	Технические данные, размеры	Общая масса	Примечание
2	–	–	2	–	–	1	Блок однорядный	лист 24	исполн. 1;5	156,16	
–	2	–	–	2	–	1	Блок однорядный	лист 24	исполн. 2;6	242,62	
–	–	2	–	–	2	1	Блок однорядный	лист 28	исполн. 1	167,68	
1	1	1	–	–	–	2	Кронштейн	лист 37	исполн. 1÷2	18,04	
–	–	–	1	1	1	2	Кронштейн	лист 37	исполн. 3÷4	29,66	
1	1	1	1	1	1	3	Подвеска	лист 39		2,30	
2	2	2	2	2	2	4	Растяжка	лист 40	исполн. 3	4,00	
1	1	1	1	1	1	5	Основание	лист 33	исполн. 1	1,45	
1	1	1	1	1	1	6	Хомут	лист 34	исполн. 1	0,24	
2	2	2	2	2	2	7	Хомут	лист 35	исполн. 1	0,86	

ТД 1976

Установка однорядного блока со светильниками типов НОГЛ-1×80, НОГЛ-2×80, НОДЛ-1×40 по обе стороны от колонн

Выпуск 1 | Лист 6

КО ВНИИПЕМ

Разработан | Проверил | Нач. отдела | Мужиков | Целищев | Блинчиков | Стадия | Масштаб | Масса | Дата выпуска | Изм | Лист | Кол. изм. | Подп. | Дата | 1:20

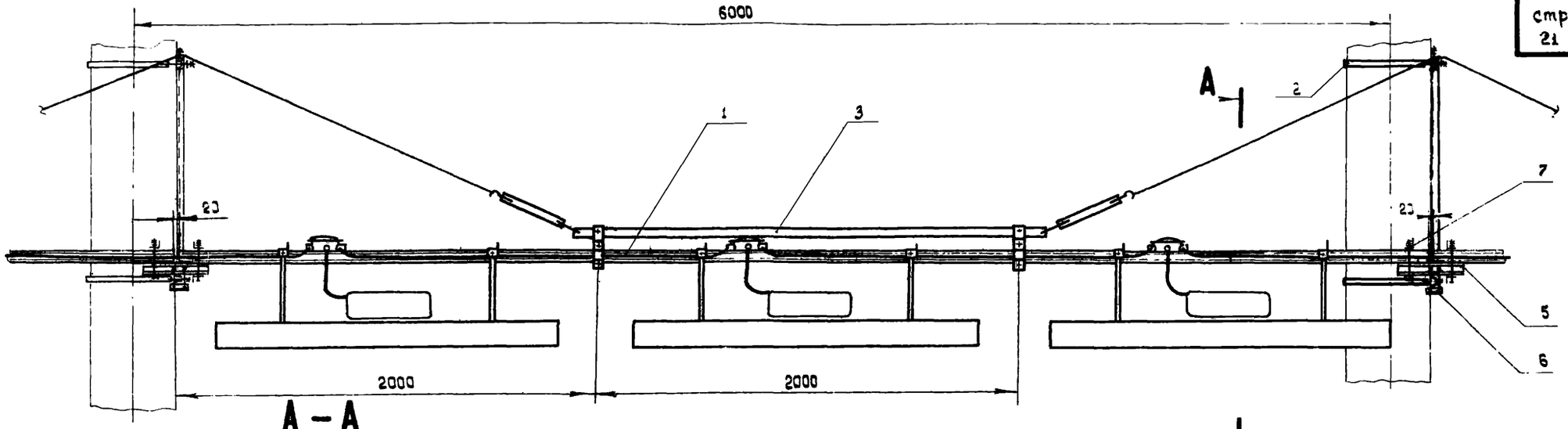

А – А

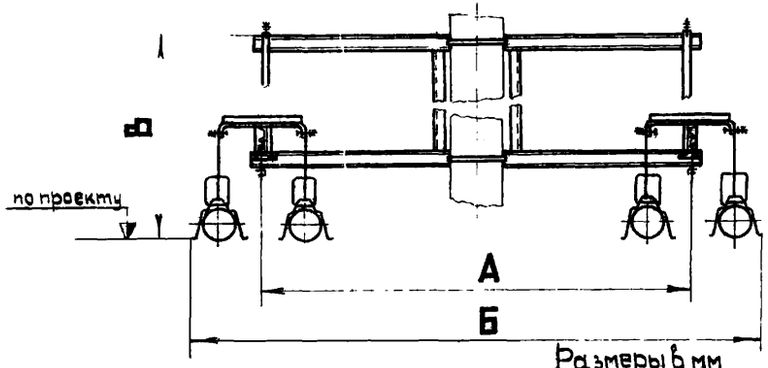

Размеры в мм

Исполн.	Тип светильника	Кол. светил. на блоке	А	Б	В	Общая масса, кг
1	НОГЛ-1×80	6	1200	1760	1344	277,95
2	НОГЛ-2×80	6		1864	1359	397,95
3	НОДЛ-1×40	8		1760	1344	300,83
4	НОГЛ-1×80	6	2400	2960	1344	289,57
5	НОГЛ-2×80	6		3064	1359	409,57
5	НОДЛ-1×40	8		2960	1344	312,45

Кол. на исполнение 1	2	3	4	5	6	Поз	Наименование	Обозначение сортамент	Технические данные, размеры	Общая масса	Примечание
2	—	—	2	—	—	1	Блок двухрядный	лист 26	исполн. 1	251,06	
—	2	—	—	2	—	1	Блок двухрядный	лист 26	исполн. 2	371,06	
—	—	2	—	—	2	1	Блок двухрядный	лист 30	исполн. 1	273,94	
1	1	1	—	—	—	2	Кронштейн	лист 37	исполн. 1÷2	18,04	
—	—	—	1	1	1	2	Кронштейн	лист 37	исполн. 3÷4	29,65	
1	1	1	1	1	1	3	Подвеска	лист 39		2,30	
2	2	2	2	2	2	4	Растяжка	лист 40	исполн. 3	4,00	
1	1	1	1	1	1	5	Основание	лист 33	исполн. 1	1,45	
1	1	1	1	1	1	6	Хомут	лист 34	исполн 1	0,24	
2	2	2	2	2	2	7	Хомут	лист 35	исполн. 1	0,85	

ТД 1976

Установка двухрядного блока со светильниками типов НОГЛ-1×80, НОГЛ-2×80, НОДЛ-1×40 по обе стороны от колонн

Выпуск 1 | Лист 7

Дата | Подп. | Кол.изм. | Лист | Изм. | Масса | Дата выпуска | Блинчиков | Нач. отдела

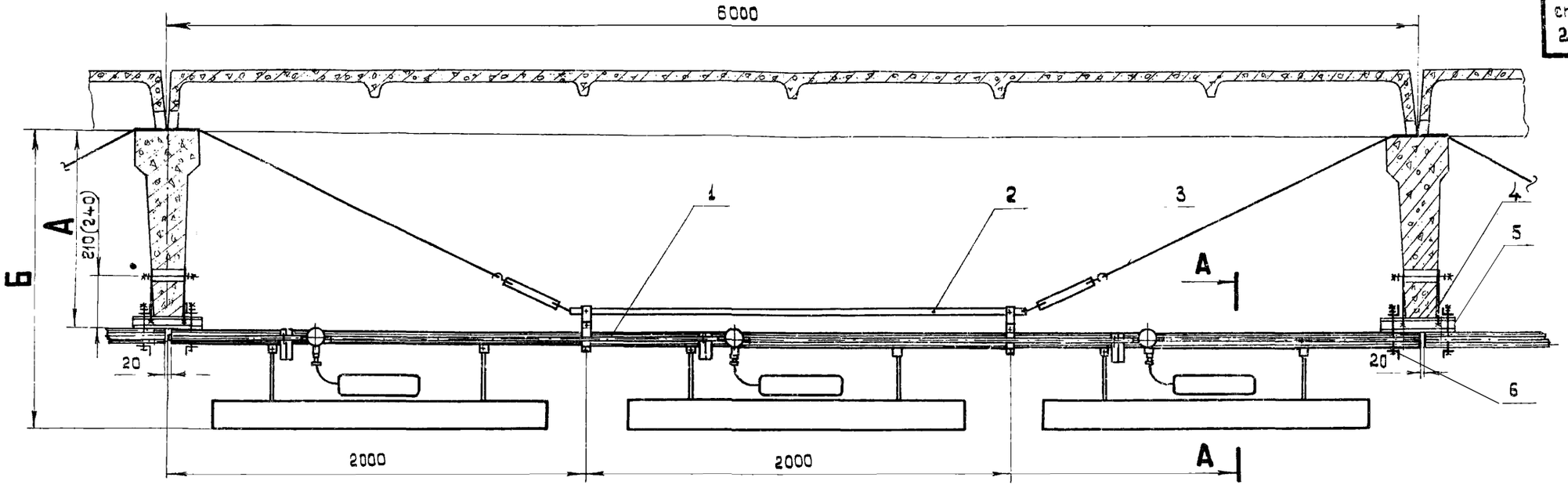

А-А

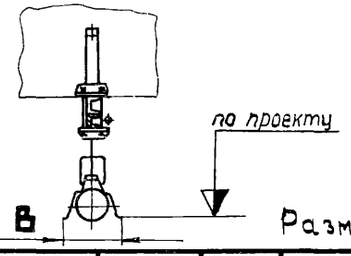

Размеры в мм

Исполн.	Тип светильника	Кол. светильн. на блоке	А	Б	В	Общая масса, кг
1	НОГЛ-1×80	3	515	1017	205	103,56
2	НОГЛ-2×80	3		1032	310	133,56
3	НОДЛ-1×40	4		1017	205	107,06
4	НОГЛ-1×80	3	755	1257	205	103,66
5	НОГЛ-2×80	3		1272	310	133,66
6	НОДЛ-1×40	4		1257	205	107,16

Кол. на исполнение						Поз.	Наименование	Обозначение, сортамент	Технические данные, размеры	Общая масса	Примечание
1	2	3	4	5	6						
1	—	—	1	—	—	1	Блок однорядный	лист 24	исполн. 1	94,03	
—	1	—	—	1	—	1	Блок однорядный	лист 24	исполн. 2	124,03	
—	—	1	—	—	1	1	Блок однорядный	лист 30	исполн. 1	97,53	
1	1	1	1	1	1	2	Подвеска	лист 43		2,30	
1	1	1	—	—	—	3	Растяжка	лист 46	исполн. 1	3,80	
—	—	—	1	1	1	3	Растяжка	лист 46	исполн. 2	3,90	
1	1	1	1	1	1	4	Подвес	лист 45		0,86	
1	1	1	1	1	1	5	Основание	лист 37	исполн.2	1,69	
2	2	2	2	2	2	6	Хомут	лист 39	исполн.1	0,86	

Разработал Якунина
Проверил Челищев
Нач. отдела Блинчиков

КО ВНИИПЭМ

ТД 1976

Установка однорядного блока со светильниками типов НОГЛ-1×80, НОГЛ-2×80, НОДЛ-1×40

поперек балок

Выпуск 1 | Лист 8

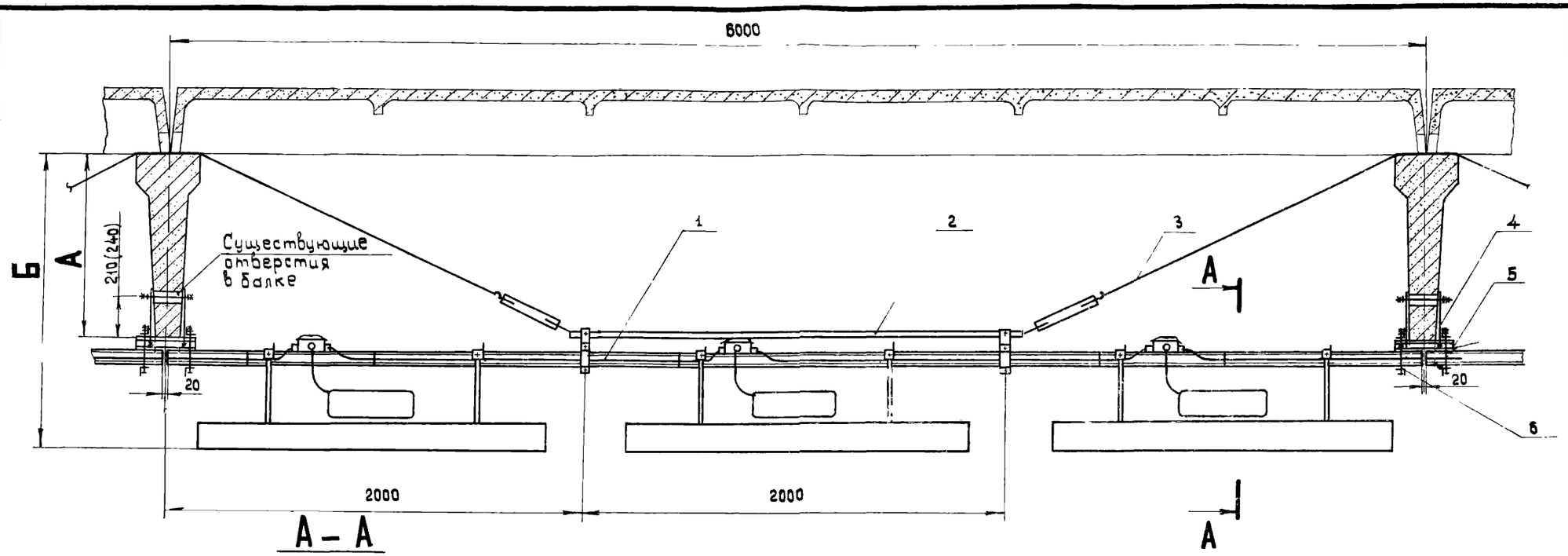

А – А

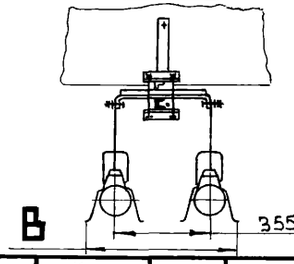

Размеры в мм

Исполн.	Тип светильника	Кол. светильн. на блоке	А	Б	В	Общая масса, кг
1	НОГЛ-1×80	6	515	959	560	135,06
2	НОГЛ-2×80	6		974	665	195,06
3	НОДЛ-1×40	8		909	560	146,50
4	НОГЛ-1×80	6	755	1199	560	135,16
5	НОГЛ-2×80	6		1214	665	195,16
6	НОДЛ-1×40	8		1198	560	146,60

Кол. на исполнение						Поз.	Наименование	Обозначение, сортамент	Технические данные, размеры	Общая масса	Примечание
1	2	3	4	5	6						
1	—	—	1	—	—	1	Блок двухрядный	лист 26	исполн. 1	125,53	
—	1	—	—	1	—	1	Блок двухрядный	лист 26	исполн. 2	185,53	
—	—	1	—	—	1	1	Блок двухрядный	лист 30	исполн. 1	136,97	
1	1	1	1	1	1	2	Подвеска	лист 39		2,30	
1	1	1	—	—	—	3	Растяжка	лист 42	исполн. 1	3,80	
—	—	—	1	1	1	3	Растяжка	лист 42	исполн. 2	3,90	
1	1	1	1	1	1	4	Подвес	лист 41		0,88	
1	1	1	1	1	1	5	Основание	лист 33	исполн. 2	1,69	
2	2	2	2	2	2	6	Хомут	лист 35	исполн. 1	0,86	

Установка двухрядного блока со светильниками типов НОГЛ-1×80, НОГЛ-2×80, НОДЛ-1×40 поперек балок

КО ВНИПЭМ

ТД 1976

Выпуск 1 | Лист 9

Нач. отдела Блинников | Масса | Дата выпуска | Инв. № подл. | Изм. | Лист | Кол. изм. | Подп. | Дата

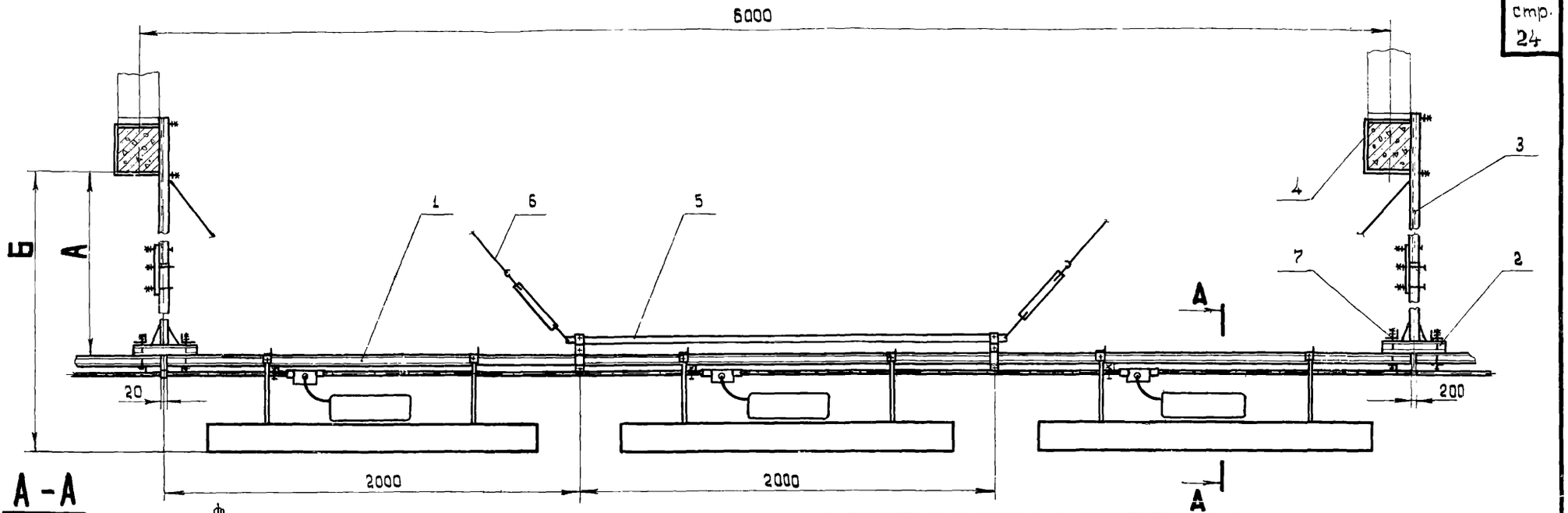

А-А
М 1:10

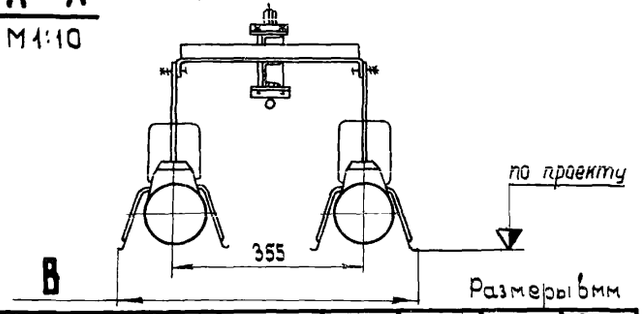

Размеры в мм

Исполн.	Тип светильника	Кол. светильн. на блоке	А	Б	В	Общая масса, кг
1	НОГЛ-1 × 80	6	3000	3394	560	177,07
2	НОГЛ-2 × 80	6		3409	665	237,07
3	НОДЛ-1 × 40	8		3394	560	187,24
4	НОГЛ-1 × 80	6	5000	5394	560	195,83
5	НОГЛ-2 × 80	6		5409	665	255,83
6	НОДЛ-1 × 40	8		5394	560	206,0

Кол-на исполнение 1	2	3	4	5	6	Поз.	Наименование	Обозначение, сортамент	Технические данные, размеры	Общая масса	Примечание
1	—	—	1	—	—	1	Блок двухрядный	лист 26	исполн. 1	144,03	
—	1	—	—	1	—	2	Блок двухрядный	лист 26	исполн. 2	204,03	
—	—	1	—	—	1	3	Блок двухрядный	лист 32	исполн 1	154,20	
1	1	1	—	—	—	2	Подвес	лист 48	исполн. 2	5,22	
—	—	—	1	1	1	2	Подвес	лист 48	исполн. 4	10,02	
1	1	1	1	1	1	3	Основание	лист 47	исполн 1, 2	17,84	
1	1	1	1	1	1	4	Обхват	лист 42	исполн. 5, 6	0,72	
1	1	1	1	1	1	5	Подвеска	лист 43		2,30	
2	2	2	—	—	—	6	Растяжка	лист 44	исполн. 1	6,10	
—	—	—	2	2	2	6	Растяжка	лист 44	исполн. 2	8,74	
2	2	2	2	2	2	7	Хомут	лист 39	исполн. 1	0,86	

Установка двухрядного блока со светильниками типов НОГЛ-1×80, НОГЛ-2×80, НОДЛ-1×40 поперек решетчатых балок

ТД 1976

Выпуск 1 | Лист 10

КО ВНИИПЕЛ

Разработал Назарова | Проверил Целищев | Нач отдела Блинчиков | Стадия | Масштаб | Масса | Дата выпуска | Р.ч. 1:20 | Изм. | Лист | Кол. изм. | Подпись | Дата

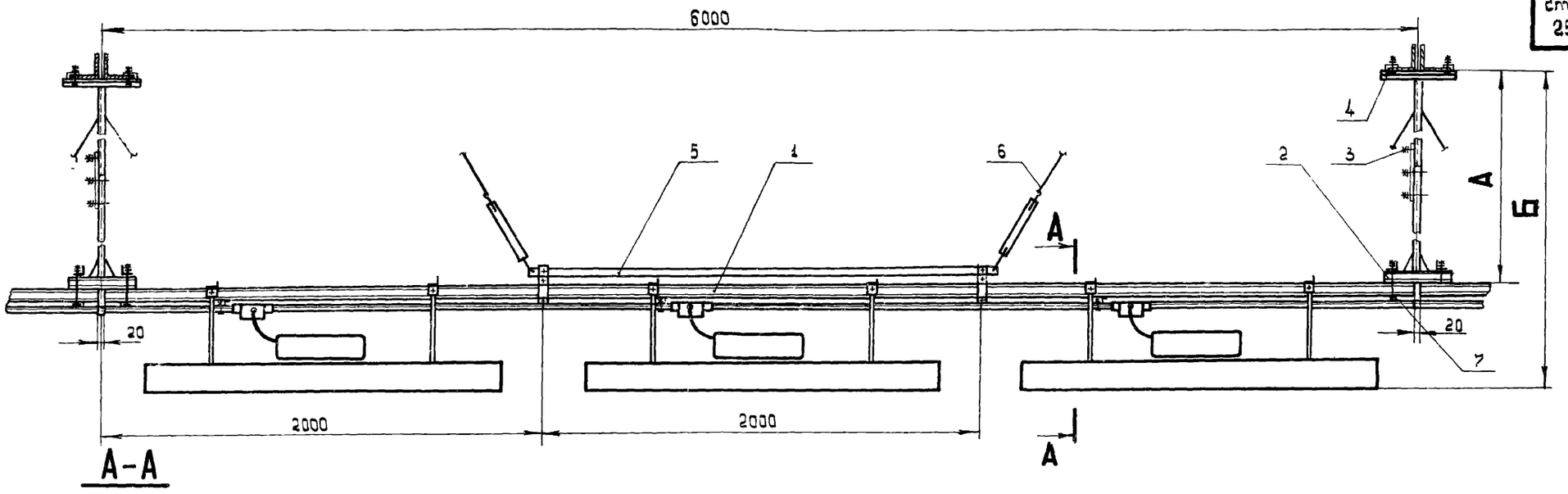

А-А

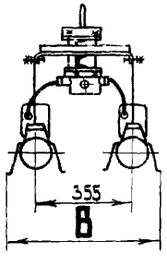

Размеры в мм

Исполн	Тип светильника	Кол. светильников на блоке	А	Б	В	Общая масса, кг
1	НОГЛ-1×80	6	3000	3394	560	176,99
2	НОГЛ-2×80	6		3409	665	236,99
3	НОДЛ-1×40	8		3394	560	187,16
4	НОГЛ-1×80	6	5000	5394	560	184,43
5	НОГЛ-2×80	6		5409	665	644,43
6	НОДЛ-1×40	8		5394	560	194,60

Кол. на исполнение						Поз.	Наименование	Обозначение, сортамент	Технические данные, размеры	Общая масса	Примечание
1	2	3	4	5	6						
1	—	—	1	—	—	1	Блок двухрядный	лист 26	исполн. 1	144,02	
—	1	—	—	1	—	1	Блок двухрядный	лист 26	исполн 2	204,03	
—	—	1	—	—	1	1	Блок двухрядный	лист 32	исполн. 1	154,20	
1	1	1	—	—	—	2	Подвес	лист 48	исполн. 2	5,22	
—	—	—	1	1	1	2	Подвес	лист 48	исполн. 4	10,02	
1	1	1	1	1	1	3	Основание	лист 49		17,52	
4	4	4	4	4	4	4	Прижим	лист 50		0,96	
1	1	1	1	1	1	5	Подвеска	лист 43		2,30	
1	1	1	—	—	—	6	Растяжка	лист 44	исполн. 1	6,10	
—	—	—	1	1	1	6	Растяжка	лист 44	исполн. 2	8,74	
2	2	2	2	2	2	7	Хомут	лист 39	исполн. 1	0,86	

ТД 1976

Установка двухрядного блока со светильниками типов НОГЛ 1×80, НОГЛ-2×80, НОДЛ-1×40 поперек металлических ферм.

Выпуск 1 | Лист 11

Инв. № подл. | Подпись и дата | Взам. инв. №

Нач. отдела Блинников | Изм. | Масса | Дата выпуска

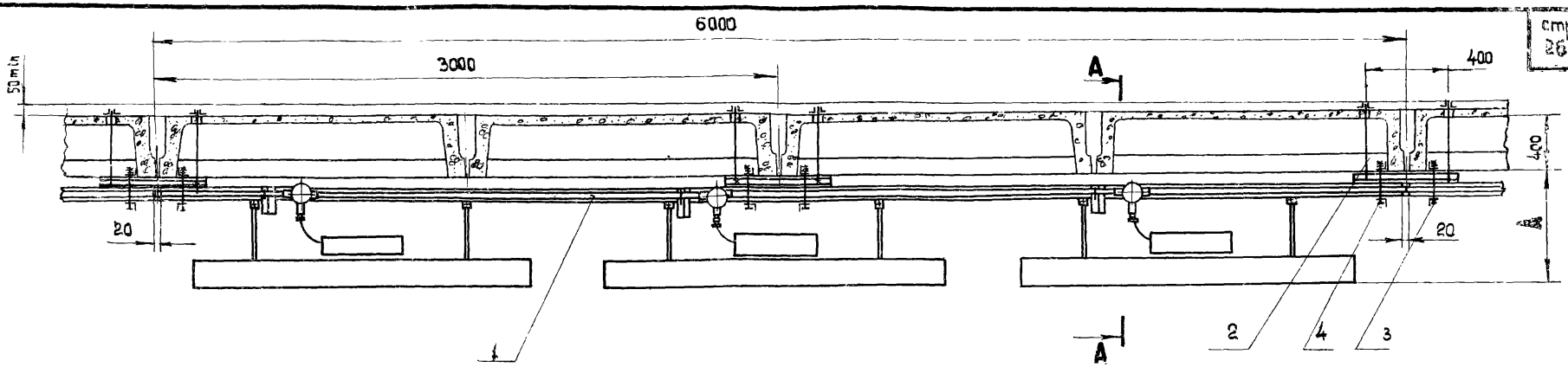

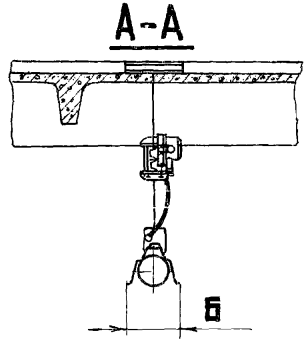

Размеры в мм

Исполн.	Тип светильника	Кол светил на блоке	А	Б	Общая масса, кг
1	НОГЛ-1×80	3	502	205	102,71
2	НОГЛ-2×80	3	517	310	132,71
3	НОДЛ-1×40	4	502	205	106,21

Шпильки поз.2 устанавливаются до выполнения строителями чистого пола.

Кол. на исполн. 1	2	3	Поз.	Наименование	Обозначение, сортамент	Технические данные, размеры	Общая масса	Примечание
1	—	—	1	Блок однорядный	лист 24	исполн. 1	94,03	
—	1	—	1	Блок однорядный	лист 24	исполн. 2	124,03	
—	—	1	1	Блок однорядный	лист 30	исполн. 1	97,53	
4	4	4	2	Шпилька	лист 51		2,92	
2	2	2	3	Основание	лист 37	исполн. 3	4,84	
4	4	4	4	Хомут	лист 39	исполн. 1	0,92	

КО ВНИИПЭМ

Разработал Якунина
Проверил Целищев
Нач. отдела Блинчиков
Стадия Р.Ч.
Масштаб 1:20
Масса —
Дата выпуска
Изм. Лист Кол. изм. Подп. Дата

ТД 1976

Установка однорядного блока со светильниками типов НОГЛ-1×80, НОГЛ-2×80, НОДЛ-1×40 поперек железобетонных плит перекрытия

Выпуск 1 Лист 12

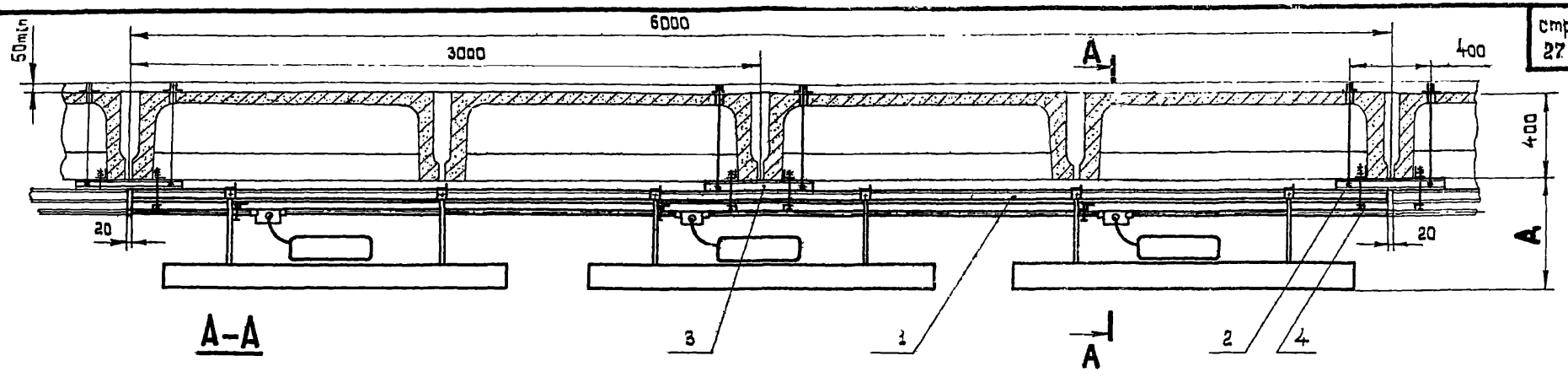

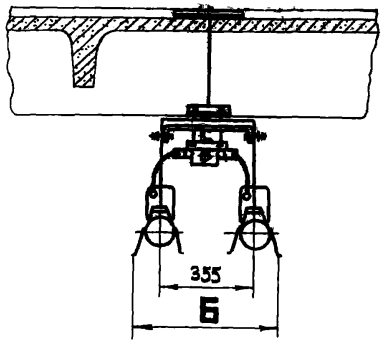

Шпильки поз.2 устанавливаются до выполнения строителями чистого пола.

Размеры в мм

Исполн.	Тип светильника	Кол. светил. на блоке	А	Б	Общая масса, кг
1	НОГЛ- 1×80	6	447	560	151,98
2	НОГЛ- 2×80	6	462	665	211,98
3	НОДЛ- 1×40	8	447	560	162,15

Кол. на исполн. 1	2	3	Поз.	Наименование	Обозначение, сортамент.	Технические данные, размеры	Общая масса	Примечание
1	—	—	1	Блок двухрядный	лист 26	исполн. 1	144,05	
—	1	—	1	Блок двухрядный	лист 26	исполн. 2	204,03	
—	—	1	1	Блок двухрядный	лист 32	исполн 1	154,2	
4	4	4	2	Шпилька	лист 51		2,19	
2	2	2	3	Основание	лист 37	исполн. 3	4,84	
4	4	4	4	Хомут	лист 39	исполн. 1	0,92	

КО ВНИИПЭМ

Проверил | Нач. отдела | Целищев | Блинчиков | Масштаб | Масса | Дата выпуска | Изм. | Лист | Кол. изм. | Подп. | Дата

ТД 1976

Установка двухрядного блока со светильниками типов НОГЛ-1×80, НОГЛ-2×80, НОДЛ-1×40 поперек железобетонных плит перекрытия

Выпуск 1 | Лист 13

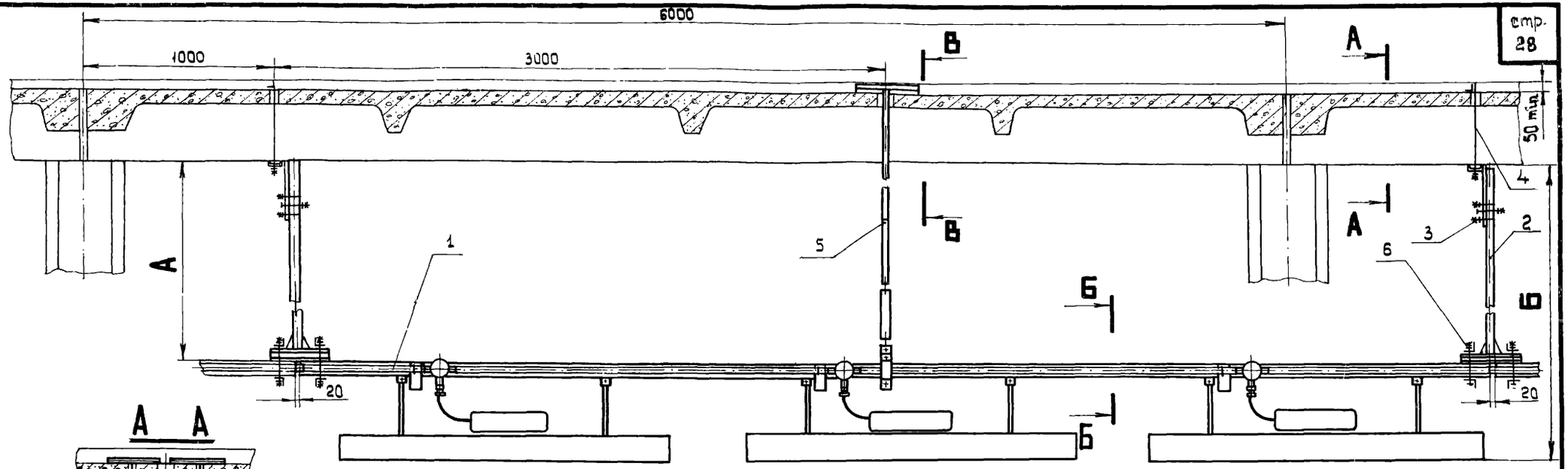

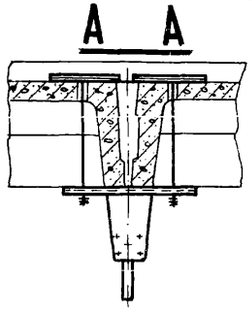

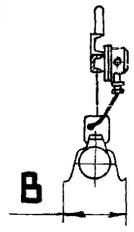

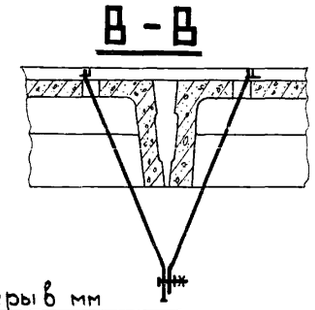

Шпильки поз.4, растяжка поз.5 устанавливаются до выполнения строителями чистого пола.

Размеры в мм

Исполн.	Тип светильника	Кол. светильн. на блоке	А	Б	В	Общая масса, кг
1	НОГЛ-1×80	3	1400	1852	205	110,21
2	НОГЛ-2×80	3		1867	310	140,21
3	НОДЛ-1×40	4		1852	205	113,71
4	НОГЛ-1×80	3	1800	2252	205	111,38
5	НОГЛ-2×80	3		2267	310	141,38
6	НОДЛ-1×40	4		2252	205	114,88

Кол. на исполнение 1	2	3	4	5	6	Поз.	Наименование	Обозначение сортамент	Технические данные, размеры	Общая масса	Примечание
1	—	—	1	—	—	1	Блок однорядный	лист 24	исполн. 1	94,03	
—	1	—	—	1	—	1	Блок однорядный	лист 24	исполн. 2	124,03	
—	—	1	—	—	1	1	Блок однорядный	лист 30	исполн. 1	97,53	
1	1	1	—	—	—	2	Подвес	лист 48	исполн. 1	5,09	
—	—	—	1	1	1	2	Подвес	лист 48	исполн. 3	5,94	
1	1	1	1	1	1	3	Основание	лист 52		5,50	
2	2	2	2	2	2	4	Шпилька	лист 51		1,46	
1	1	1	—	—	—	5	Растяжка	лист 53	исполн. 1	3,27	
—	—	—	1	1	1	5	Растяжка	лист 53	исполн. 2	3,59	
2	2	2	2	2	2	6	Хомут	лист 39	исполн 1	0,86	

Разработал Якунина
Проверил Целищев
Нач. отдела Блинчиков
Стадия Р.Ч.
Масштаб 1:20
Масса —
Дата выпуска
Изм. Лист Кол. изм. Подп. Дата

КО ВНИИПЕМ

ТД 1976

Установка однорядного блока со светильниками типов НОГЛ-1×80, НОГЛ-2×80, НОДЛ-1×40 вдоль железобетонных плит перекрытия

Выпуск 1 Лист 14

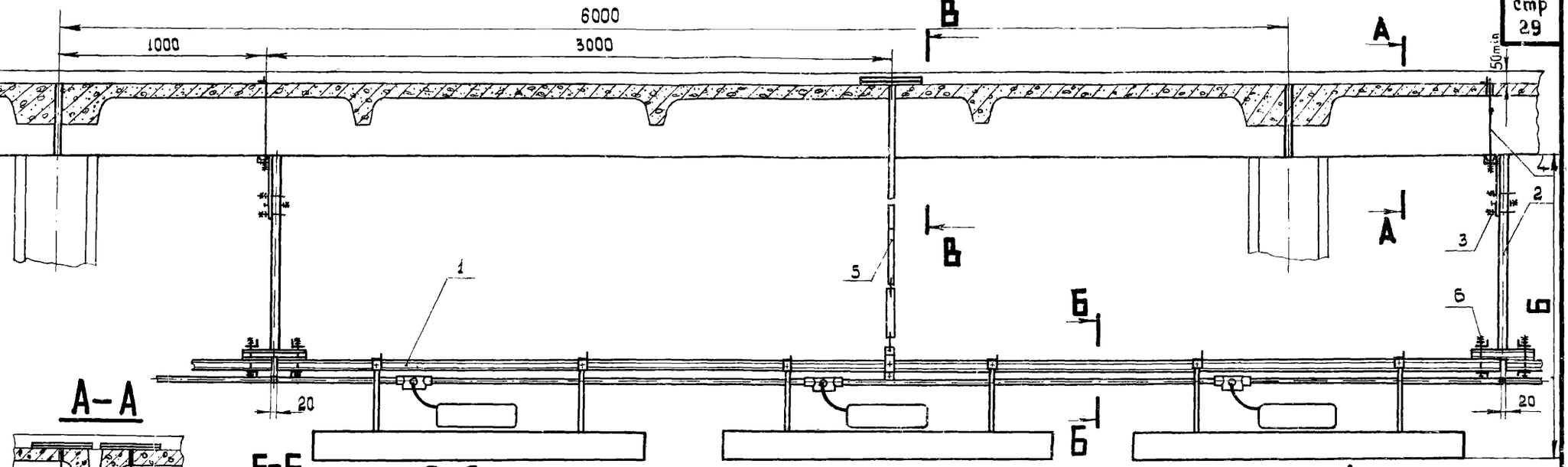

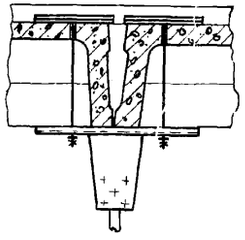

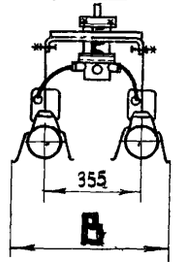

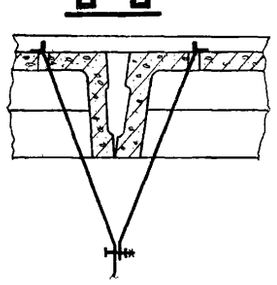

Размеры в мм

Исполн	Тип светильника	Кол. светильн. на блоке	А	Б	В	Общая масса, кг
1	НОГЛ-1×80	6	1400	1794	560	160,21
2	НОГЛ-2×80	6		1809	665	220,21
3	НОДЛ-1×40	8		1794	560	170,38
4	НОГЛ-1×80	6	1800	2194	560	161,38
5	НОГЛ-2×80	6		2209	665	221,38
6	НОДЛ-1×40	8		2194	560	171,55

Шпильки поз.4, растяжка поз.5 устанавливаются до выполнения строителями чистого пола.

Кол. на исполнение						Поз.	Наименование	Обозначение сортамент	Технические данные, размеры	Общая масса	Примечание
1	2	3	4	5	6						
1	—	—	1	—	—	1	Блок двухрядный	лист 26	исполн.1	144,09	
—	1	—	—	1	—	1	Блок двухрядный	лист 26	исполн.2	204,09	
—	—	1	—	—	1	1	Блок двухрядный	лист 32	исполн.1	154,20	
1	1	1	—	—	—	2	Подвес	лист 48	исполн.1	5,09	
—	—	—	1	1	1	2	Подвес	лист 48	исполн.3	5,94	
1	1	1	1	1	1	3	Основание	лист 52		5,50	
2	2	2	2	2	2	4	Шпилька	лист 51		1,48	
1	1	1	—	—	—	5	Растяжка	лист 53	исполн.1	3,27	
—	—	—	1	1	1	5	Растяжка	лист 53	исполн.2	3,59	
2	2	2	2	2	2	6	Хомут	лист 39	исполн.1	0,85	

Инв. № подл. | Подпись и дата | Взам. инв. №

Нач. отдела Блинчиков | Масса | Дата выпуска | Изм. | Лист | Кол. изм. | Подп. | Дата

ТД 1976

Установка двухрядного блока со светильниками типов НОГЛ-1×80, НОГЛ-2×80, НОДЛ-1×40 вдоль железобетонных плит перекрытия

Выпуск 1 | Лист 15

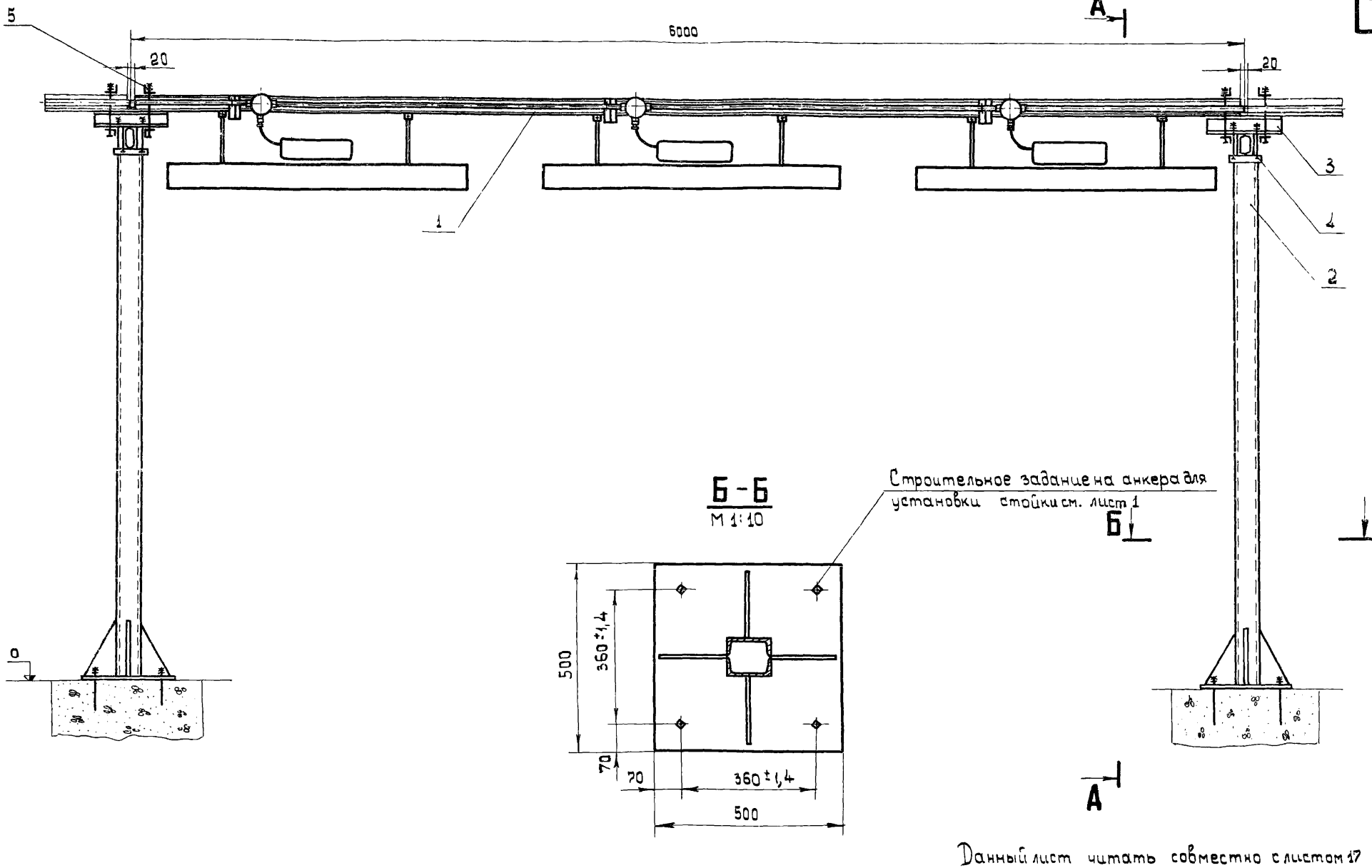

Б-Б
М 1:10

Строительное задание на анкера для установки стойки см. лист 1

Данный лист читать совместно с листом 17

Разработал Якунина
Проверил Челищев
Нач. отдела Блинчиков
Стадия
Масштаб 1:20
Масса —
Дата выпуска
Изм. Подп. Кол-изм. Подп. Дата

КО ВНИПЭМ

ТД 1976

Установка однорядного блока со светильниками типов НОГЛ-1×80, НОГЛ-2×80, НОДЛ-1×40 на Г-образных стойках

Выпуск 1 | Лист 15

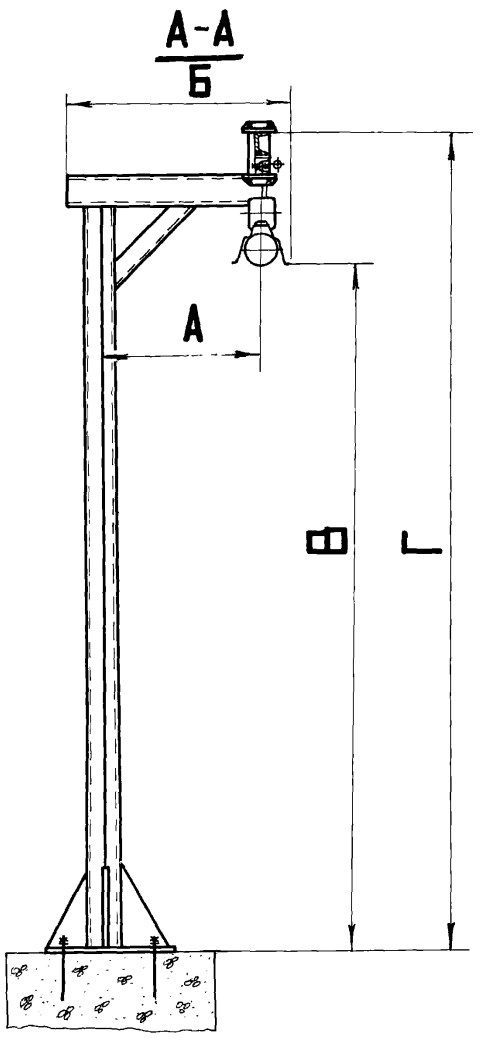

Размеры в мм

Исполн.	Тип светильника	Кол. светильн. на блоке	А	Б	В	Г	Общая масса, кг
1	НОГЛ-1×80	3	600	805	2678	3160	239,54
2	НОГЛ-2×80	3		857	2663		269,54
3	НОДЛ-1×40	4		805	2678		213,04
4	НОГЛ-1×80	3	1200	1405	3678	4160	282,56
5	НОГЛ-2×80	3		1457	3663		312,56
6	НОДЛ-1×40	4		1405	3678		286,06

Кол. на исполнение						Поз.	Наименование	Обозначение, сортамент	Технические данные, размеры	Общая масса	Примечание
1	2	3	4	5	6						
1	—	—	1	—	—	1	Блок однорядный	лист 24	исполн. 3	107,26	
—	1	—	—	1	—	1	Блок однорядный	лист 24	исполн. 4	137,26	
—	—	1	—	—	1	1	Блок однорядный	лист 30	исполн 2	110,76	
1	1	1	—	—	—	2	Стойка Г-образная	лист 54	исполн. 1	127,19	
—	—	—	1	1	1	2	Стойка Г-образная	лист 54	исполн. 2	170,21	
1	1	1	1	1	1	3	Основание	лист 37	исполн. 4	2,47	
1	1	1	1	1	1	4	Хомут	лист 38	исполн. 2	0,64	
2	2	2	2	2	2	5	Хомут	лист 39	исполн. 2	1,98	

ТД 1976

Установка однорядного блока со светильниками типов НОГЛ-1×80, НОГЛ-2×80, НОДЛ-1×40 на Г-образных стойках

Выпуск 1 | Лист 17

Нач. отдела | Блинчиков | Масса | Дата выпуска | Изм. | Лист | Кол. изм. | Подп. | Дата

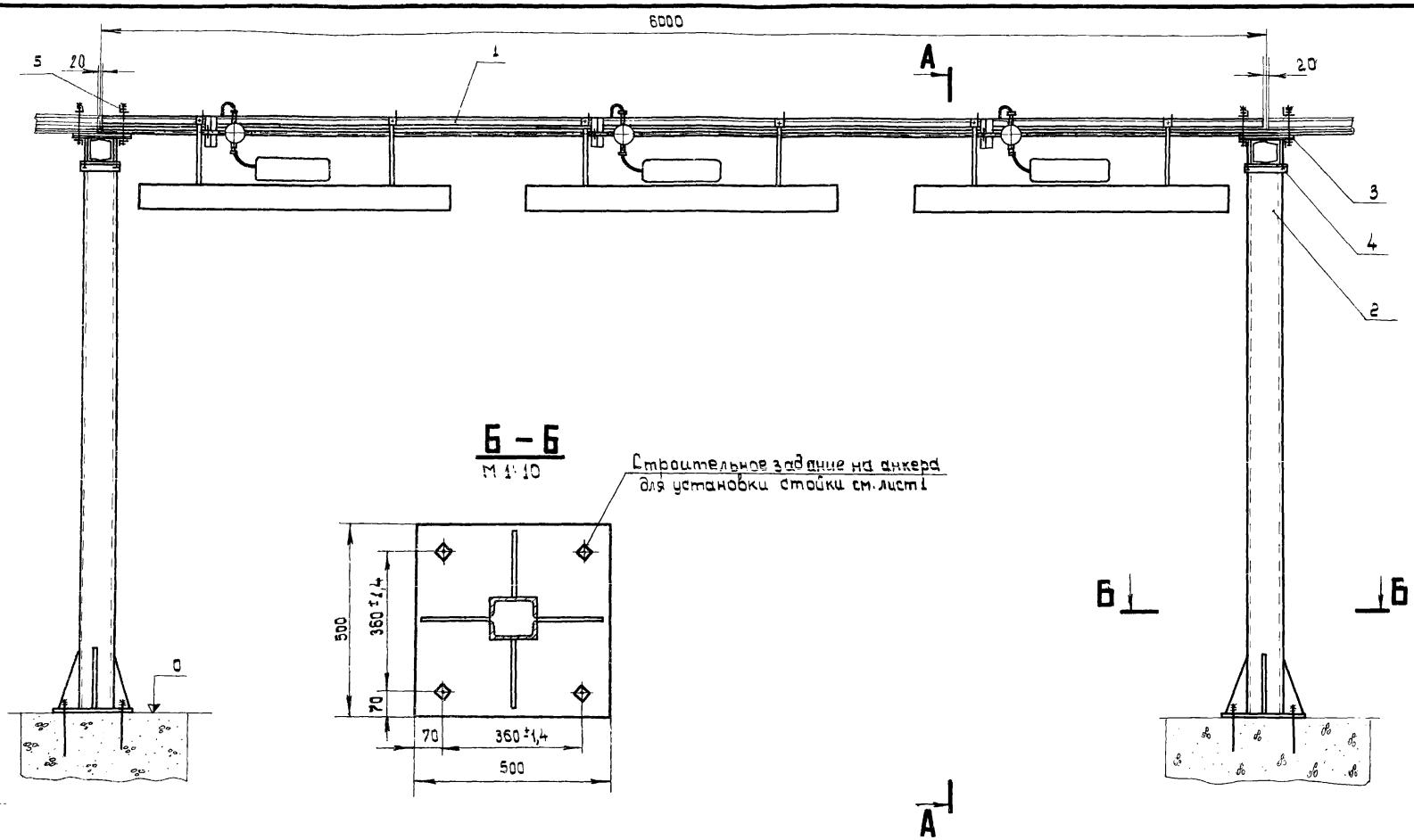

Данный лист читать совместно с листом 19.

Разработал	Назарова	Стадия	Р.ч.
Проверил	Целищев	Масштаб	1:20
Нач. отдела	Нач. отдела	Масса	–
		Дата выпуска	

Изм. | Лист | Кол. изм. | Подп. | Дата

КО ВНИИПЭМ

ТД 1976

Установка двухрядного блока со светильниками типов НОГЛ-1×80, НОГЛ-2×80, НОДЛ-1×40 на Г-образных стойках

Выпуск 1 | Лист 18

А–А

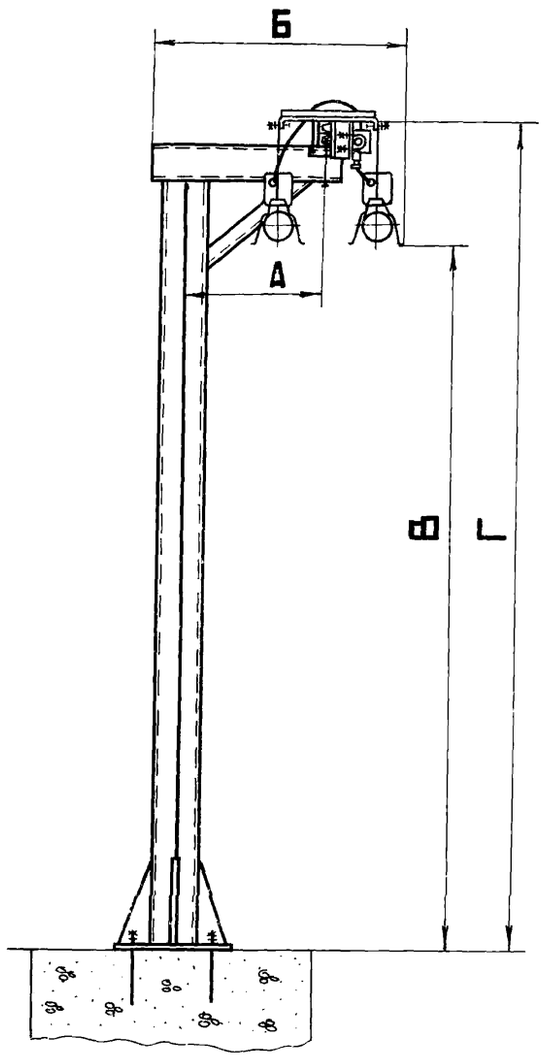

Размеры в мм

Исполн	Тип светильника	Кол. светильн. на блоке	А	Б	В	Г	Общая масса, кг
1	НОГЛ-1×80	6	600	981	2846	3240	314,60
2	НОГЛ-2×80	6		1034	2831		374,60
3	НОДЛ-1×40	8		981	2846		324,77
4	НОГЛ-1×80	6	1200	3181	3846	4240	357,62
5	НОГЛ-2×80	6		1634	3831		417,62
6	НОДЛ-1×40	8		1581	3846		367,79

Кол. на исполнение						Поз.	Наименование	Обозначение сортамент	Технические данные, размеры	Общая масса	Примечание
1	2	3	4	5	6						
1	—	—	1	—	—	1	Блок двухрядный	лист 28	исполн. 3	177,20	
—	1	—	—	1	—	1	Блок двухрядный	лист 28	исполн 4	237,20	
—	—	1	—	—	1	1	Блок двухрядный	лист 34	исполн. 2	189,37	
1	1	1	—	—	—	2	Стойка Г-образная	лист 54	исполн. 1	127,19	
—	—	—	1	1	1	2	Стойка Г-образная	лист 54	исполн. 2	170,21	
1	1	1	1	1	1	3	Основание	лист 37	исполн. 5	4,16	
1	1	1	1	1	1	4	Хомут	лист 38	исполн. 3	1,53	
2	2	2	2	2	2	5	Хомут	лист 39	исполн. 3	4,52	

Установка двухрядного блока со светильниками типов НОГЛ-1×80, НОГЛ-2×80, НОДЛ-1×40 на Г-образных стойках

ТД 1976

Выпуск 1 | Лист 19

ЦО ВНИПИ

Изм. Лист № докум. Подп. Дата
Масштаб
Масса
Дата выпуска
Гл. Цельщев
Нач. сект. Блинчиков

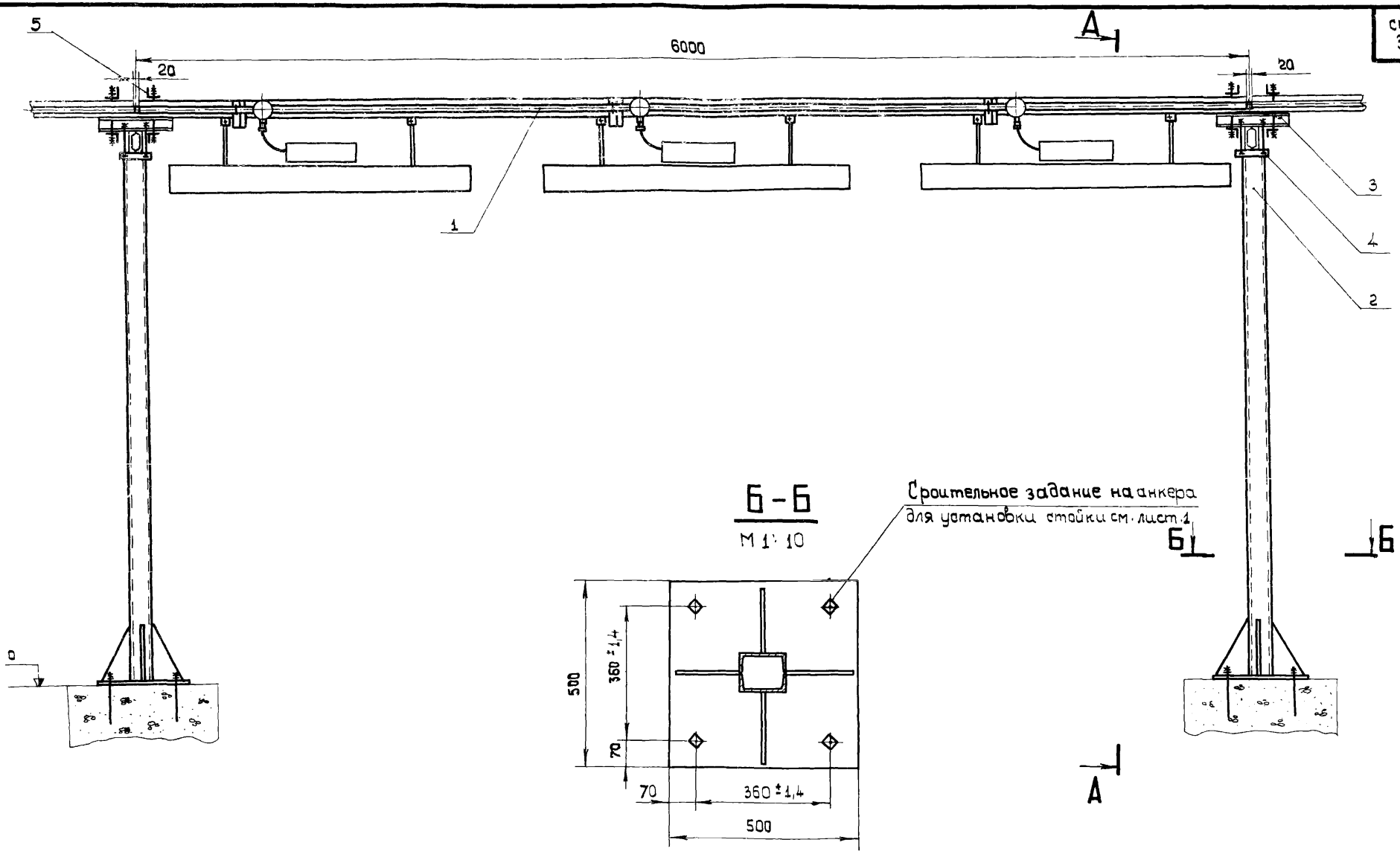

Данный лист читать совместно с листом 21.

Разработал	Ячунина		Стадия				
Проверил	Целищев		Масштаб	1:20			
Нач. отдела	Блинников		Масса	—			
			Дата выпуска		Изм.	Лист	Кол. изм.	Подп.	Дата

КО ВНИИПЭМ

ТД 1976

Установка однорядного блока со светильниками типов НОГЛ-1×80, НОГЛ-2×80, НОДЛ-1×40 на Т-образных стойках

Выпуск 1 | Лист 20

А-А

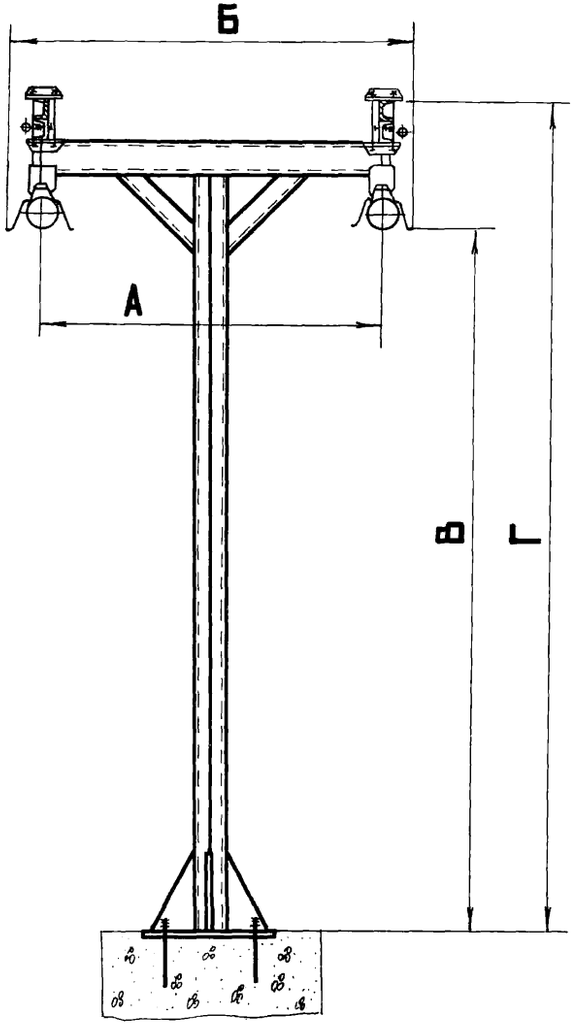

Размеры в мм

Исполн.	Тип светильника	Кол. светил. на блоке	А	Б	В	Г	Общая масса, кг
1	НОГЛ-1×80	6	1200	1405	2678	3160	366,70
2	НОГЛ-2×80	6		1510	2663		426,70
3	НОДЛ-1×40	6		1405	2678		373,70
4	НОГЛ-1×80	6	2400	2605	3678	4160	430,14
5	НОГЛ-2×80	6		2710	3663		490,14
6	НОДЛ-1×40	8		2605	3678		437,14

Кол на исполнение 1	2	3	4	5	6	Поз.	Наименование	Обозначение, сортамент	Технические данные, размеры	Общая масса	Примечание
2	—	—	2	—	—	1	Блок однорядный	лист 24	исполн. 3	214,52	
—	2	—	—	2	—	1	Блок однорядный	лист 24	исполн. 4	274,52	
—	—	2	—	—	2	1	Блок однорядный	лист 30	исполн. 2	221,52	
1	1	1	—	—	—	2	Стойка Т-образная	лист 55	исполн. 1	143,0	
—	—	—	1	1	1	2	Стойка Т-образная	лист 55	исполн. 2	206,44	
2	2	2	2	2	2	3	Основание	лист 37	исполн. 4	4,94	
2	2	2	2	2	2	4	Хомут	лист 38	исполн. 2	1,28	
4	4	4	4	4	4	5	Хомут	лист 39	исполн. 2	2,96	

Установка однорядного блока из светильников типов НОГЛ-1×80, НОГЛ-2×80, НОДЛ-1×40 на Т-образных стойках

ТД 1976

Выпуск 1 | Лист 21

Нач. отдела | Блинчиков | Масса | Дата выпуска | Изм | Лист | Кол. изм. | Подп. | Дата

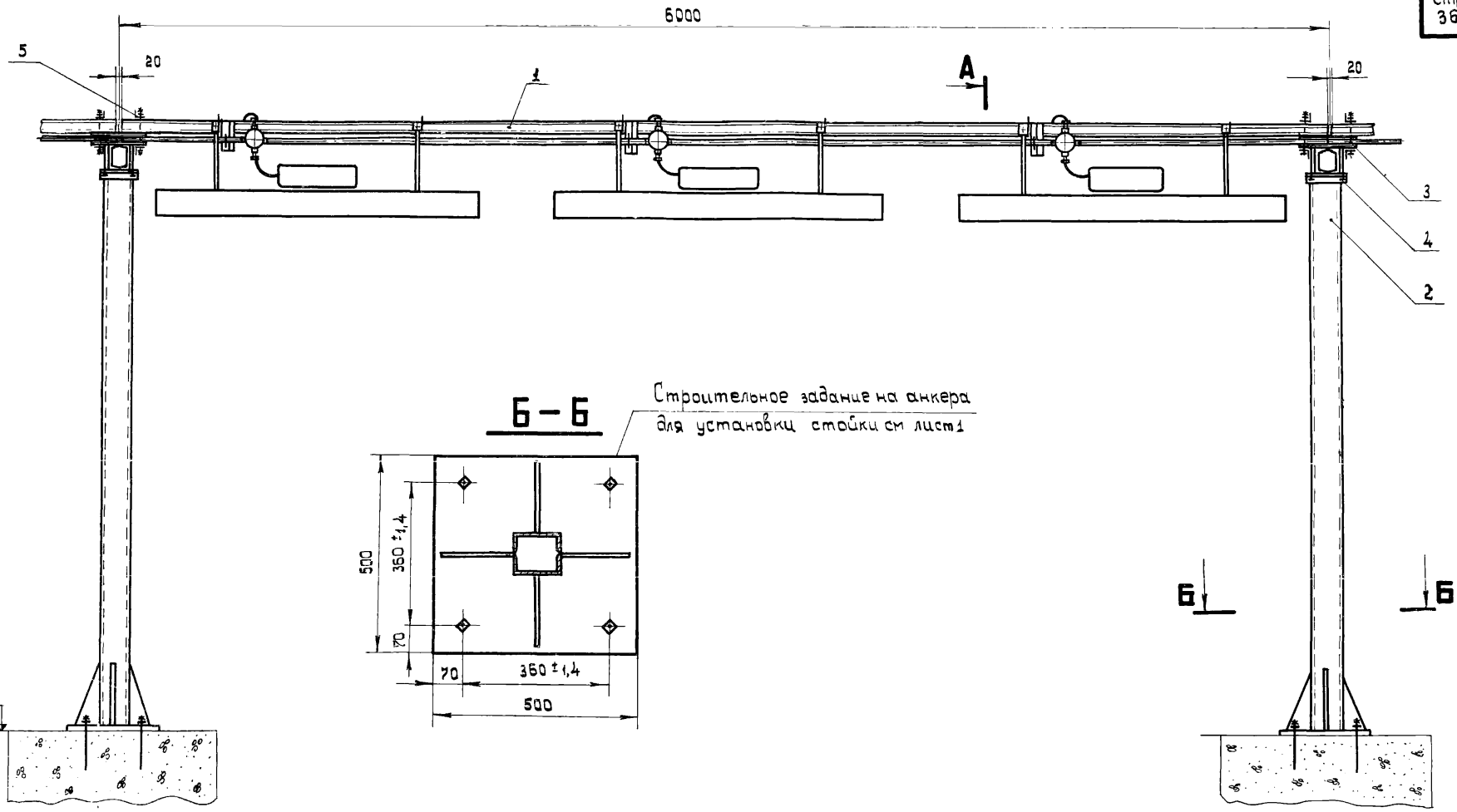

Б – Б

Строительное задание на анкера для установки стойки см лист 1

Данный лист читать совместно с листом 23.

Разработал	Назарова		Дата
Проверил	Девищев		Подп.
Нач. отдела	Блинчиков		Кол. изм.
			Изм. Лист
Стадия	Р.Ч.		
Масштаб	1:20		
Масса	—		
Дата выпуска			

КО ВНИПЭМ

ТД 1976

Установка двухрядного блока со светильниками типов НОГЛ-1×80, НОГЛ-2×80, НОДЛ-1×40 на Т-образных стойках

Выпуск 1 | Лист 22

А-А

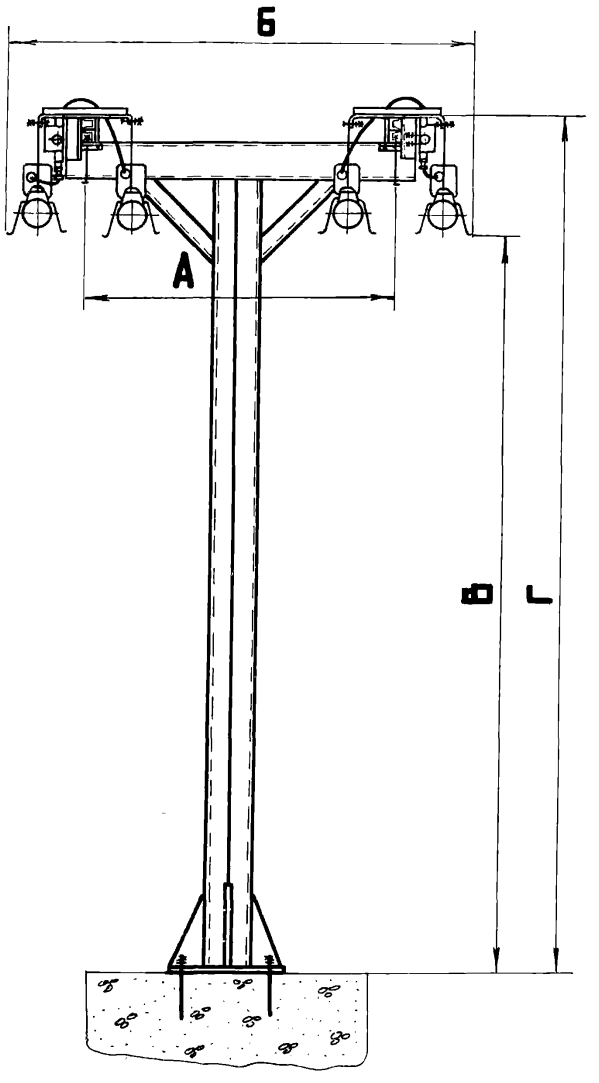

Размеры в мм

Исполн	Тип светильника	Кол. светил. на блоке	А	Б	В	Г	Общая масса, кг
1	НОГЛ-1×80	6	1200	1760	2846	3240	517,82
2	НОГЛ-2×80	6		1865	2831		637,82
3	НОДЛ-1×40	8		1760	2846		538,16
4	НОГЛ-1×80	6	2400	2960	3845	4240	584,26
5	НОГЛ-2×80	6		3065	3831		701,26
6	НОДЛ-1×40	8		2960	3846		601,60

Кол. на исполнение						Поз.	Наименование	Обозначение, сортамент	Технические данные, размеры	Общая масса	Примечание
1	2	3	4	5	6						
2	—	—	2	—	—	1	Блок двухрядный	лист 28	исполн. 3	354,4	
—	2	—	—	2	—	1	Блок двухрядный	лист 28	исполн. 4	474,4	
—	—	2	—	—	2	1	Блок двухрядный	лист 34	исполн. 2	374,74	
1	1	1	—	—	—	2	Стойка Т-образная	лист 55	исполн. 1	143,0	
—	—	—	1	1	1	2	Стойка Т-образная	лист 55	исполн. 2	206,4	
2	2	2	2	2	2	3	Основание	лист 37	исполн. 5	8,32	
2	2	2	2	2	2	4	Хомут	лист 38	исполн. 3	3,06	
4	4	4	4	4	4	5	Хомут	лист 39	исполн. 3	9,04	

Установка двухрядного блока со светильниками типов НОГЛ-1×80, НОГЛ 2×80, НОГЛ-1×40 на Т-образных стойках

ТД 1976

Выпуск 1 | Лист 23

КО ВНИПЭМ

Нач. отдела Блинчиков | Масса | Дата выпуска | Изм. | Лист | Кол. уч. | № док. | Подп. | Дата

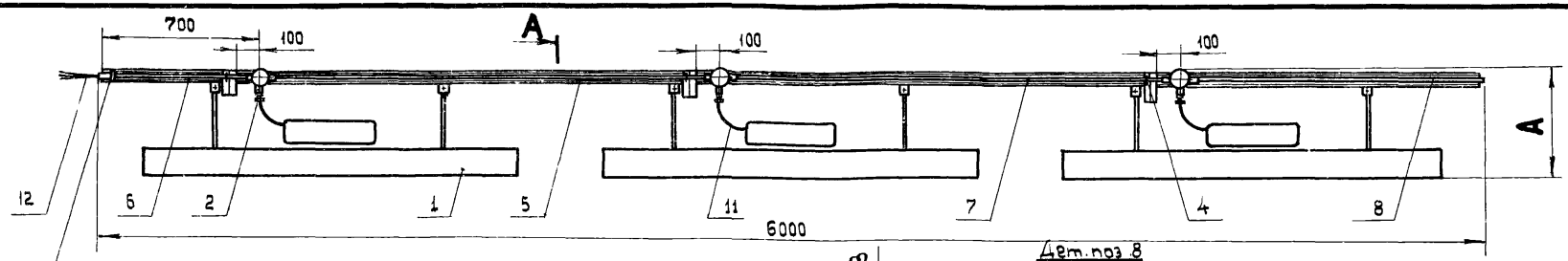

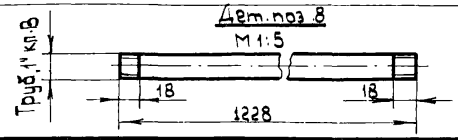

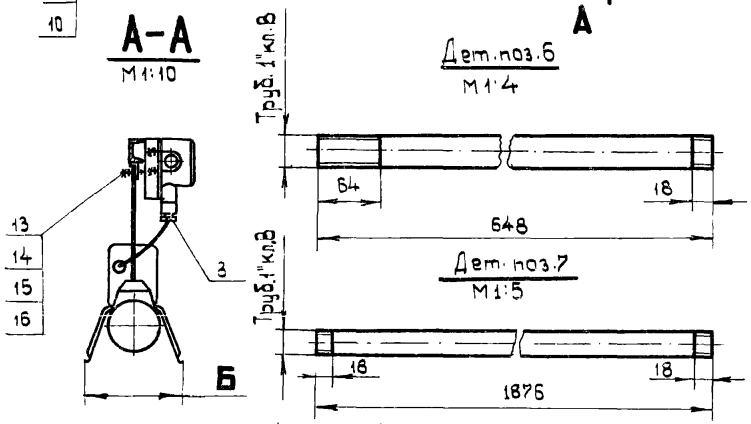

Размеры в мм

Исполнение	А	Б	Общая масса, кг
1	479	205	94,03
2	494	310	124,03
3	494	205	107,26
4	509	310	137,26

1. При отсутствии ввертного сальника У51 (поз. 2) уплотнение кабеля (поз. 11) выполнить трубным сальником У58 в отрезке трубы 25 ГОСТ 3262-75.

2. Электропроводка блока может быть выполнена в трубах с условным проходом 20 мм. В этом случае дет. поз. 2, 3, 4, 5, 6, 7, 8, 9, 10 соответственно изменят обозначения: У50 (поз. 2); КТО-20 (поз. 3), С437 (поз. 4); 20 (поз. 6, 7, 8) и 20 (поз. 9, 10).

Кол. на исполнение 1	2	3	4	Поз.	Наименование	Обозначение, сортамент	Технические данные, размеры	Общая масса	Примечание
3	—	3	—	1	Светильник	НОГЛ -1×80		45,0	
—	3	—	3	1	Светильник	НОГЛ -2×80		75,0	
3	3	3	3	2	Сальник ввертный	У51		0,36	Изд. ГЭМ
3	3	3	3	3	Коробка тройниковая ответв.	КТО-25		6,9	Изд. ГЭМ
3	3	3	3	4	Хомутик	С438		0,23	Изд. ГЭМ
1	1	—	—	5	Конструкция	Лист 25	исполн. 1	30,17	
—	—	1	1	5	Конструкция	Лист 25	исполн. 2	43,4	
1	1	1	1	6	Труба ГОСТ 3262-75	25	L = 648	1,56	
2	2	2	2	7	Труба ГОСТ 3262-75	25	L = 1876	6,6	
1	1	1	1	8	Труба ГОСТ 3262-75	25	L = 1228	2,9	
1	1	1	1	9	Муфта ГОСТ 8966-75	25			
1	1	1	1	10	Контргайка ГОСТ 8968-75	25			
3	3	3	3	11	Кабель	КРПГЗ ×1,5	L = 900	0,54	
по	про	ек	ту	12	Провод	по проекту			
6	6	6	6	13	Болт ГОСТ 7798-70	М8×20			
6	6	6	6	14	Гайка ГОСТ 5915-70	М8			
6	6	6	6	15	Шайба ГОСТ 11371-68	8			
6	6	6	6	16	Шайба ГОСТ 6402-70	8			

Разработал	Костюничева		Стадия	Р.ч.	
Проверил	Целищев		Масштаб	1:20	
Нач. отдела	Блинчиков		Масса	—	
			Дата выпуска		

Изм.	Лист	Кол. изм.	Подп.	Дата

КО ВНИИПЭМ

ТД 1976

Блок однорядный

Выпуск 1 | Лист 24

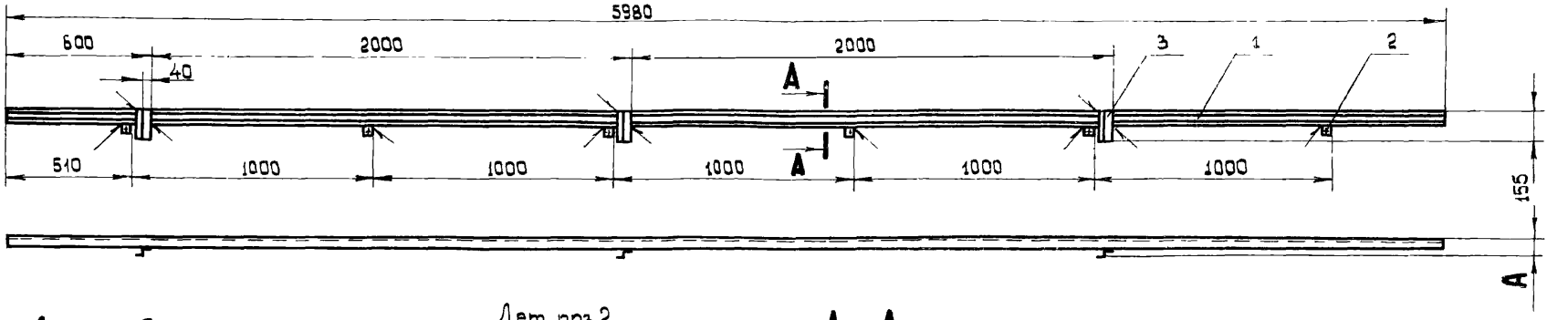

Дет. поз. 3
М 1:2

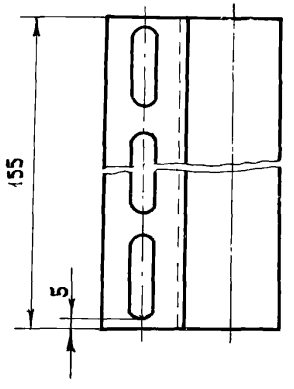

Дет. поз. 2
М 1:2

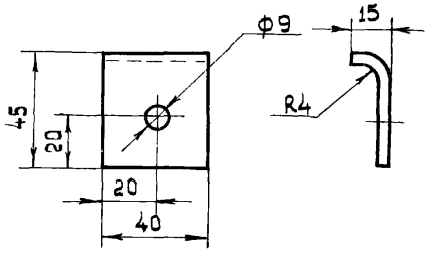

А – А
М 1:2

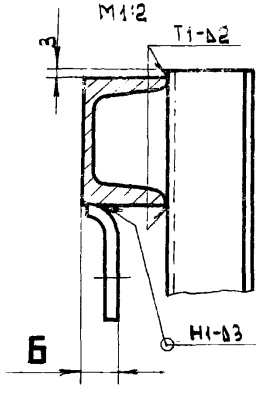

Размеры в мм

Исполнение	А	Б	Общая масса, кг
1	64	17	30,17
2	72	22	43,40

Сварные швы по ГОСТ 5264-69.

Кол. на исполн. 1	Кол. на исполн. 2	Поз.	Наименование	Обозначение, сортамент	Технические данные, размеры	Общая масса	Примечание
1	–	1	Швеллер ГОСТ 8240-72	№5	L = 5980	29,03	
–	1	1	Швеллер ГОСТ 8240-72	№8	L = 5980	42,26	
6	6	2	Полоса ГОСТ 103-76	4×40	L = 55	0,42	
3	3	3	Профиль монтажный	К238	L = 155	0,72	Изд. ГЭМ

Гл. специалист Берх
Нач. отдела
Масса
Дата выпуска
Изм. Лист Кол. изм. Подп. Дата

ТД 1976

Конструкция

Выпуск 1 Лист 25

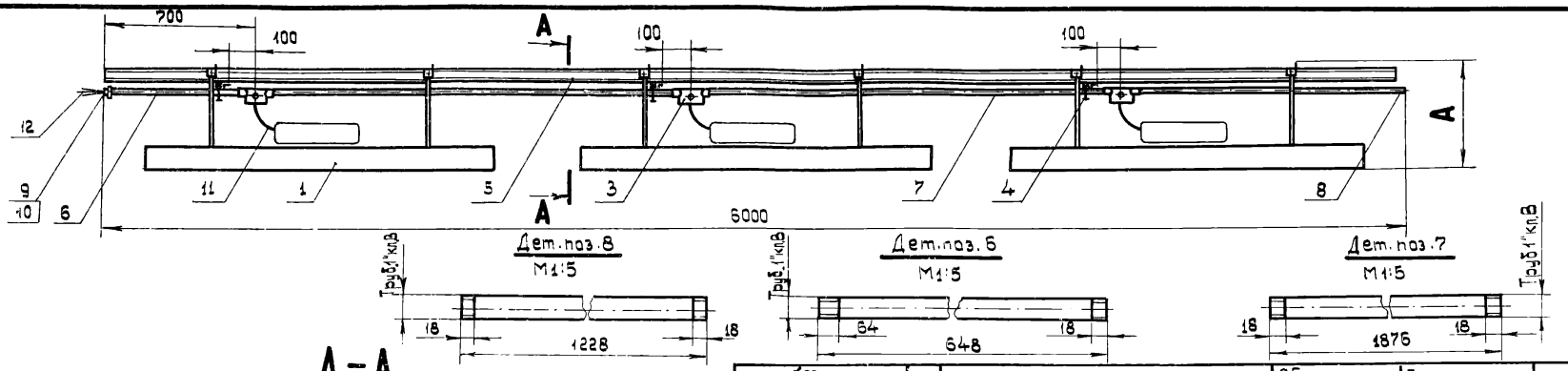

А – А

М 1:10

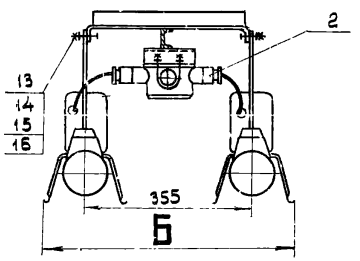

Размеры в мм

Исполнение	А	Б	Общая масса, кг
1	426	560	144,03
2	441	665	204,03
3	426	560	177,20
4	441	665	237,20

1. При отсутствии ввертного сальника У51 (поз. 2) уплотнение кабеля (поз. 11) выполнить трубным сальником У58в отрезке трубы 25 ГОСТ 3262-75.

2. Электропроводка блока может быть выполнена в трубах с условным проходом 20 мм. В этом случае дет. поз. 2, 3, 4, 5, 6, 7, 8, 9, 10 соответственно изменят обозначения: У50 (поз. 2); ККО-20 (поз. 3); С437 (поз. 4); 20 (поз. 6, 7, 8) и 20 (поз. 9, 10).

Кол. на исполнение 1	2	3	4	Поз.	Наименование	Обозначение, сортамент	Технические данные, размеры	Общая масса	Примечание
5	–	5	–	1	Светильник	НОГЛ-1×80		90,0	
–	6	–	6	1	Светильник	НОГЛ-2×80		150,0	
3	3	3	3	2	Сальник ввертный	У51		0,36	изд. ГЭМ
3	3	3	3	3	Коробка крестовая ответвительн.	ККО-25		8,10	изд. ГЭМ.
3	3	3	3	4	Хомутик	С438		0,23	изд. ГЭМ
1	1	–	–	5	Конструкция	лист 27	исполн. 1	33,43	
–	–	1	1	5	Конструкция	лист 27	исполн. 2	66,6	
1	1	1	1	6	Труба ГОСТ 3262-75	25	∠=648	1,56	
2	2	2	2	7	Труба ГОСТ 3262-75	25	∠=1876	6,60	
1	1	1	1	8	Труба ГОСТ 3262-75	25	∠=1228	2,90	
1	1	1	1	9	Муфта ГОСТ 8966-75	25			
1	1	1	1	10	Контргайка ГОСТ 8968-75	25			
6	6	6	6	11	Кабель	КРПГ 3×1,5	∠=900	1,08	
по	проекту			12	Провод	по проекту			
12	12	12	12	13	Болт ГОСТ 7798-70	М8×20			
12	12	12	12	14	Гайка ГОСТ 5915-70	М8			
12	12	12	12	15	Шайба 11371-68	8			
12	12	12	12	16	Шайба ГОСТ 6402-70	8			

КО ВНИИПЭМ

Разработал	Костюничева	Стадия	Р.ч.
Проверил	Целищев	Масштаб	1:20
Нач. отдела	Блинчиков	Масса	
		Дата выпуска	

Изм. | Лист | Кол. изм. | Подп. | Дата

ТД 1976

Блок двухрядный

Выпуск 1 | Лист 26

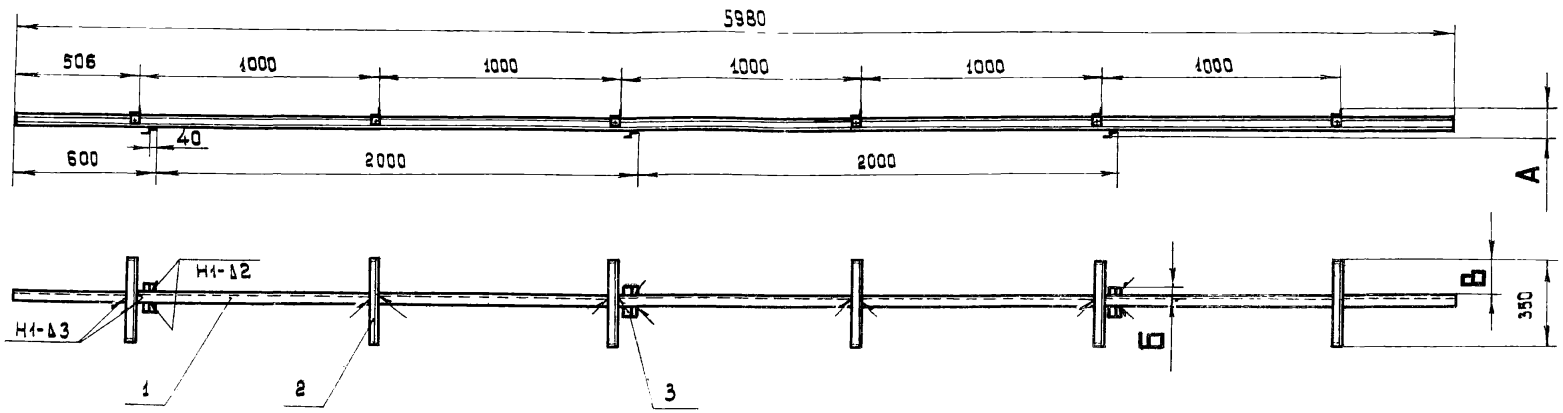

Дет. поз. 2
М 1:5

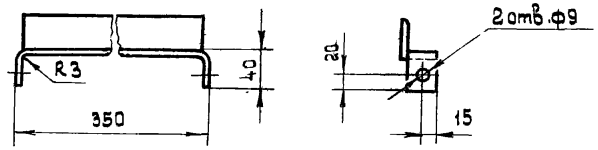

Размеры в мм

Исполнение	А	Б	В	Общая масса, кг
1	114	62	159	33,43
2	184	52	149	66,60

Сварные швы по ГОСТ 5264-69.

Кол. на исполн. 1	Кол. на исполн. 2	Поз.	Наименование	Обозначение, сортамент	Технические данные, размеры	Общая масса	Примечание
1	—	1	Швеллер ГОСТ 8240-72	№5	L = 5980	29,03	
—	1	1	Швеллер ГОСТ 8240-72	№12	L = 5980	62,20	
6	6	2	Уголок ГОСТ 8509-72	32×32×3	L = 420	3,68	
3	3	3	Профиль монтажный	К238	L = 155	0,72	Изд. ГЭМ

ТД 1976

Конструкция

Выпуск 1 | Лист 27

Дата | Подп. | Кол. изм. | Лист | Изм. | Дата выпуска | Масса | Блинчиков | На 1 отдела

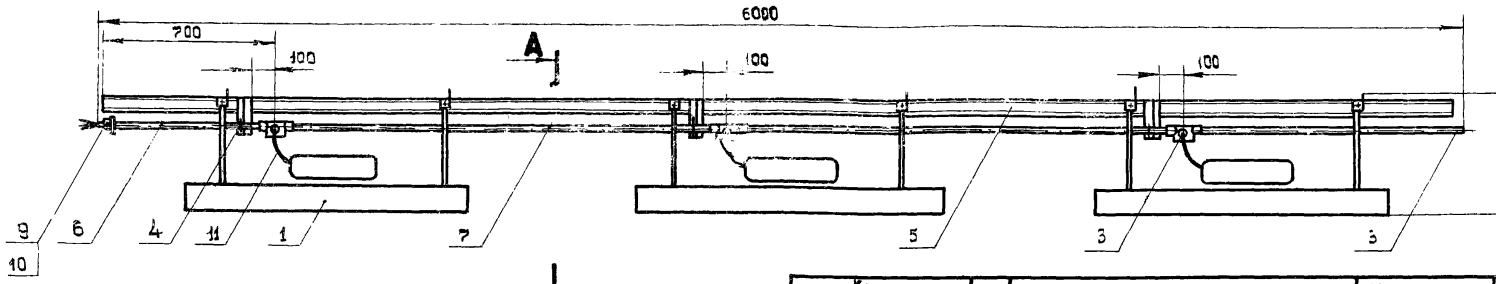

1. При отсутствии вертного сальника У51 (поз.2) уплотнение кабеля (поз.11) выполнить трубным сальником У56 в отрезке трубы 25 ГОСТ 3262-75.

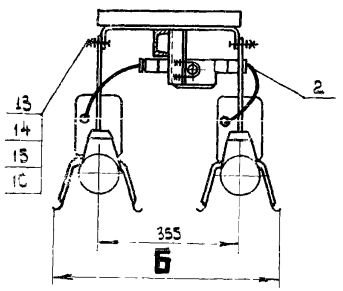

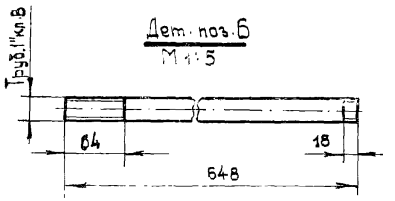

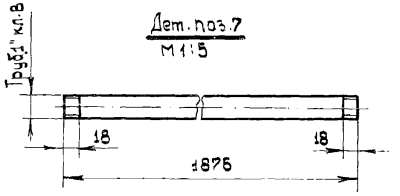

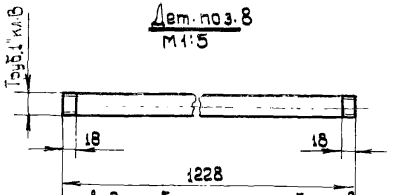

Размеры в мм

Исполнение	А	Б	Общая масса кг
1	426	560	144,03
2	441	665	204,03
3	426	560	177,20
4	441	665	237,20

2. Электропроводка блока может быть выполнена в трубах с условным проходом 20 мм в этом случае дет. поз. 2,3,4,5,6,7,8,9,10 соответственно изменят обозначения У50 (поз.2); ККО-20 (поз.3); С 437 (поз.4); У20 (поз.6,7,8) и 20 (поз.9,10).

Кол. на исполнение 1	2	3	4	Поз.	Наименование	Обозначение, сортамент	Технические данные, размеры	Общая масса	Примечание
6	—	6	—	1	Светильник	НОГЛ-1×80		90,0	
—	6	—	6	1	Светильник	НОГЛ-2×80		150,0	
3	3	3	3	2	Сальник вертный	У51		0,36	Изд. ГЭМ
3	3	3	3	3	Коробка крестовая ответвител.	ККО-25		8,10	Изд. ГЭМ
3	3	3	3	4	Хомутик	С438		0,23	Изд. ГЭМ
1	1	—	—	5	Конструкция	лист 29	испол. 1	33,43	
—	—	1	1	5	Конструкция	лист 29	испол. 2	66,60	
1	1	1	1	6	Труба ГОСТ 3262-75	25	l = 648	1,56	
2	2	2	2	7	Труба ГОСТ 3262-75	25	l = 1876	6,60	
1	1	1	1	8	Труба ГОСТ 3262-75	25	l = 1228	2,90	
1	1	1	1	9	Муфта ГОСТ 8966-75	25			
1	1	1	1	10	Контргайка ГОСТ 8968-75	25			
6	6	6	6	11	Кабель	КРПГ 3×1,5	l = 900	4,08	
по	про	ект	у	12	Провод	по проекту			
12	12	12	12	13	Болт ГОСТ 7798-70	М8×20			
12	12	12	1	14	Гайка ГОСТ 5915-70	М8			
12	12	12	12	15	Шайба ГОСТ 11371-68	8			
12	12	12	12	16	Шайба ГОСТ 6402-70	8			

Разработал Костанчиева
Проверил Цвинцев
Нач. отдела Блинчиков
Н. контр.
Гл. инж. проекта
Гл. архитектор проекта
Гл. специалист
Инв. № подл.
Подп. и дата
Взам. инв. №
Инв. № дубл.
Подп. и дата

Стадия Рабочий проект
Масштаб 1:20
Масса -
Дата выпуска

КО ВНИПЭМ

ТД 1976

Блок двухрядный

Выпуск 1
Лист 28

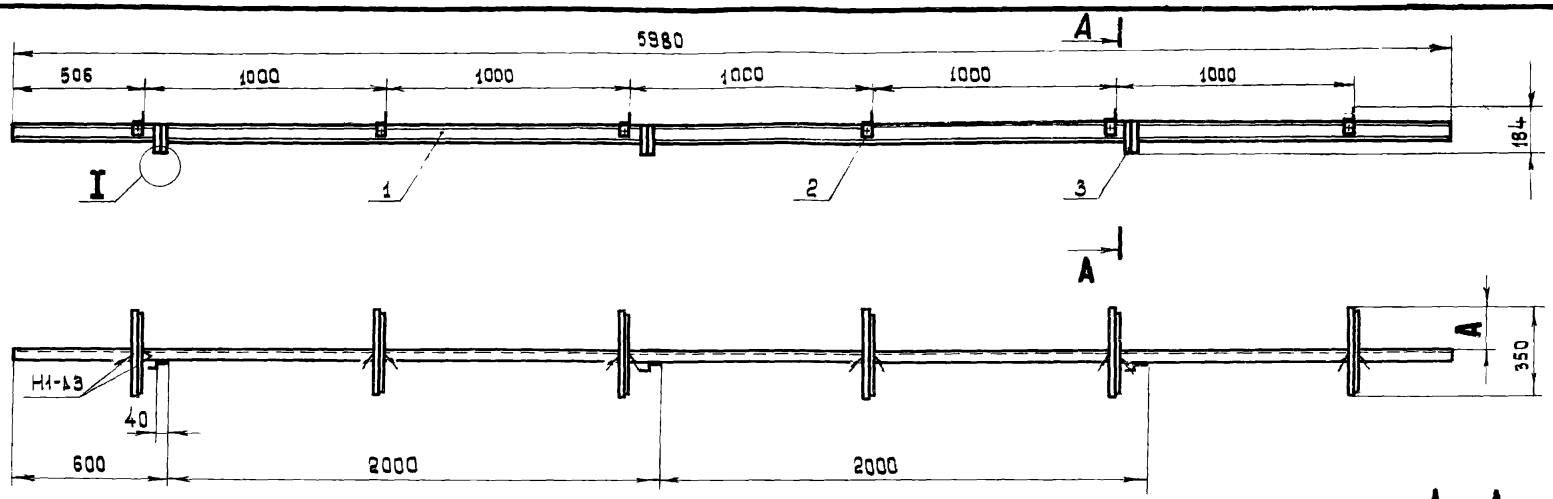

Дет. поз. 2

М 1:2

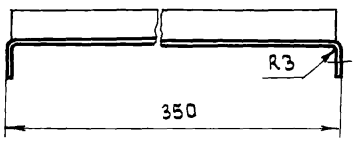

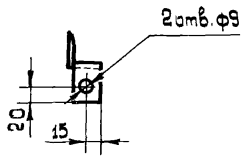

I

М 1:4

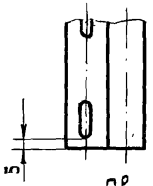

А – А

М 1:2

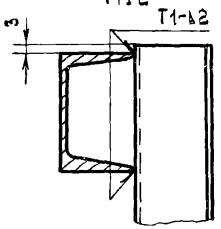

Сварные швы по ГОСТ 5264-69.

Исполнение	A, mm	Общая масса, кг
1	159	33,43
2	149	66,60

Кол. на испол. 1	Кол. на испол. 2	Поз.	Наименование	Обозначение, сортамент	Технические данные, размеры	Общая масса	Примечание
1	–	1	Швеллер ГОСТ 8240-72	№5	L = 5980	29,03	
–	1	1	Швеллер ГОСТ 8240-72	№12	L = 5980	62,20	
6	6	2	Уголок ГОСТ 8509-72	32×32×3	L = 420	3,68	
3	3	3	Профиль монтажный	К 238	L = 155	0,72	Изв. ГЭМ

Конструкция

ТД 1976

Выпуск 1 Лист 29

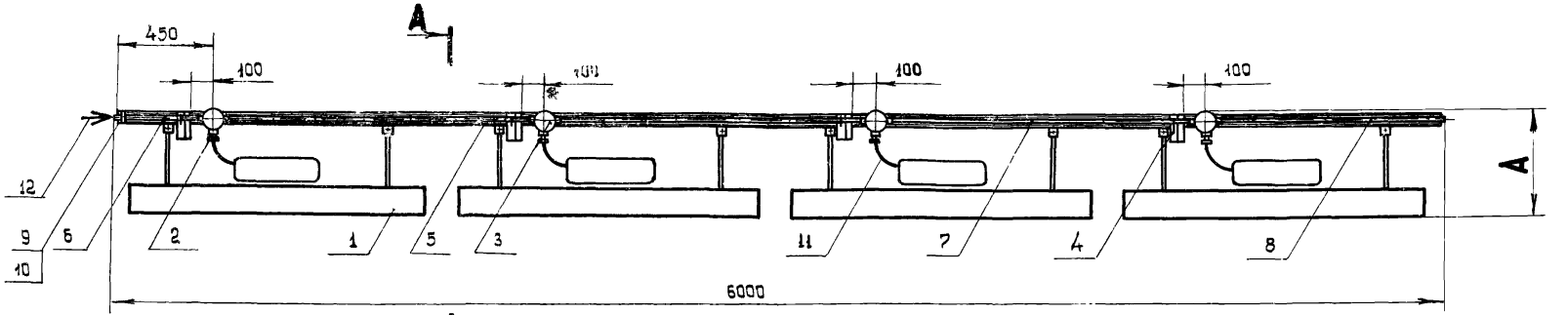

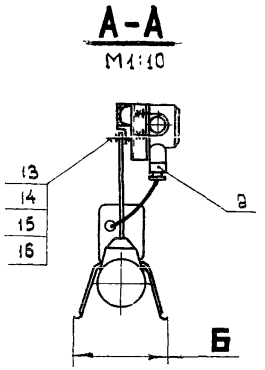

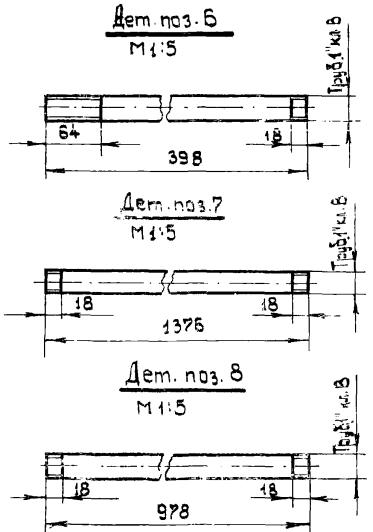

1. При отсутствии ввертного сальника У51 (поз.2) уплотнение кабеля (поз.11) выполнить трубным сальником У58 в отрезке трубы 25 ГОСТ 3262-75

2. Электропроводка блока может быть выполнена в трубах с условным проходом 20 мм. В этом случае дет. поз. 2, 3, 4, 5, 6, 7, 8, 9, 10 соответственно изменят обозначения: У50 (поз.2); КТО-20 (поз.3); С437 (поз.4) 20 (поз. 6, 7, 8) и 20 (поз. 9, 10)

Размеры в мм

Исполнение	А	Б	Общая масса, кг
1	479	205	97,53
2	494	205	110,76

Кол. на исполн. 1	Кол. на исполн. 2	Поз.	Наименование	Обозначение, сортамент	Технические данные, размеры	Общая масса	Примечание
4	4	1	Светильник	НОДЛ-1×40		50,00	
4	4	2	Сальник ввертный	У51		0,48	Изд. ГЭМ
4	4	3	Коробка тройниковая ответв.	КТО-25		9,20	Изд. ГЭМ
4	4	4	Хомутик	С438		0,30	Изд. ГЭМ
1	—	5	Конструкция	лист 31	исполн. 1	30,54	
—	1	5	Конструкция	лист 31	исполн. 2	43,77	
1	1	6	Труба ГОСТ 3262-75	25	L=398	0,96	
3	3	7	Труба ГОСТ 3262-75	25	L=1376	3,28	
1	1	8	Труба ГОСТ 3262-75	25	L=978	2,35	
1	1	9	Муфта ГОСТ 8966-75	25			
1	1	10	Контргайка ГОСТ 8968-75	25			
4	4	11	Кабель	КРПГЗ×1,5	L=900	0,72	
по проекту		12	Провод	по проекту			
8	8	13	Болт ГОСТ 7798-70	М8×20			
8	8	14	Гайка ГОСТ 5915-70	М8			
8	8	15	Шайба ГОСТ 11371-68	8			
8	8	16	Шайба ГОСТ 6402-70	8			

Разработал	Костюничева	Стадия	Рч.	Изм.	Лист	Кол. изм.	Подп.	Дата
Проверил	Целищев	Масштаб	1:20					
Нач. отдела	Блинников	Масса	—					
		Дата выпуска						

КО ВНИИГЭМ

ТД 1976

Блок однорядный

Выпуск 1 | Лист 30

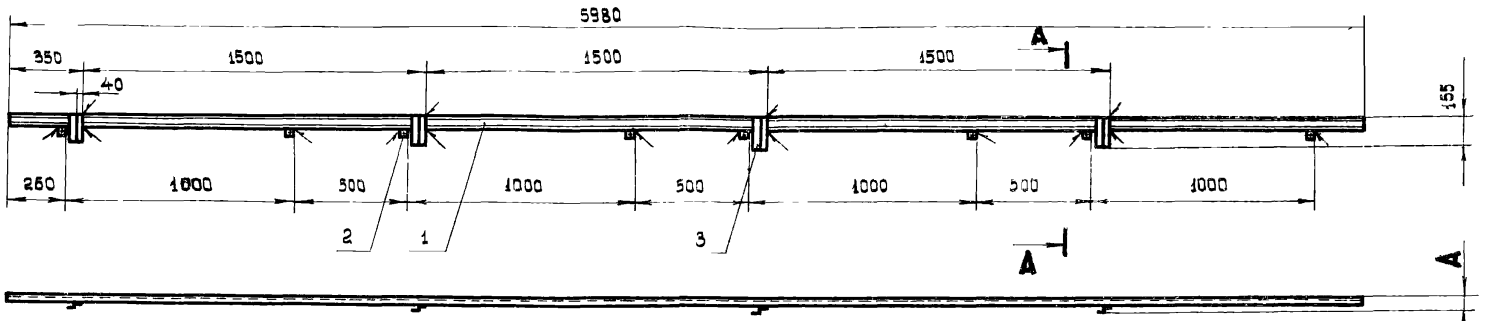

Дет. поз. 3
М 1:2

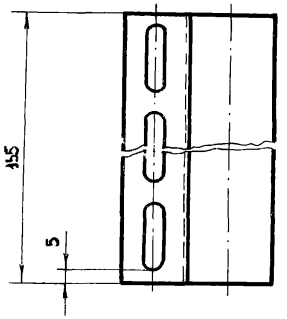

Дет. поз. 2
М 1:2

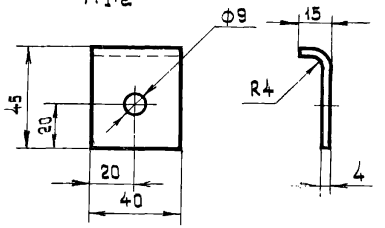

А-А
М 1:2

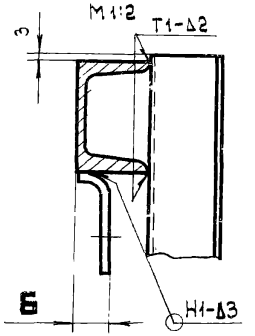

Размеры в мм

Исполнение	А	Б	Общая масса, кг
1	64	17	30,54
2	72	22	43,77

Сварные швы по ГОСТ 5264-69.

Кол. на испол. 1	Кол. на испол. 2	Поз.	Наименование	Обозначение, сортамент	Технические данные, размеры	Общая масса	Примечание
1	–	1	Швеллер ГОСТ 8240-72	№5	L = 5980	29,03	
–	1	1	Швеллер ГОСТ 8240-72	№8	L = 5980	42,26	
6	8	2	Полоса ГОСТ 103-76	4×40	L = 55	0,55	
4	4	3	Профиль монтажный	К238	L = 155	0,96	Изд. ГЭМ

ТД 1976

Конструкция

Выпуск 1 | Лист 31

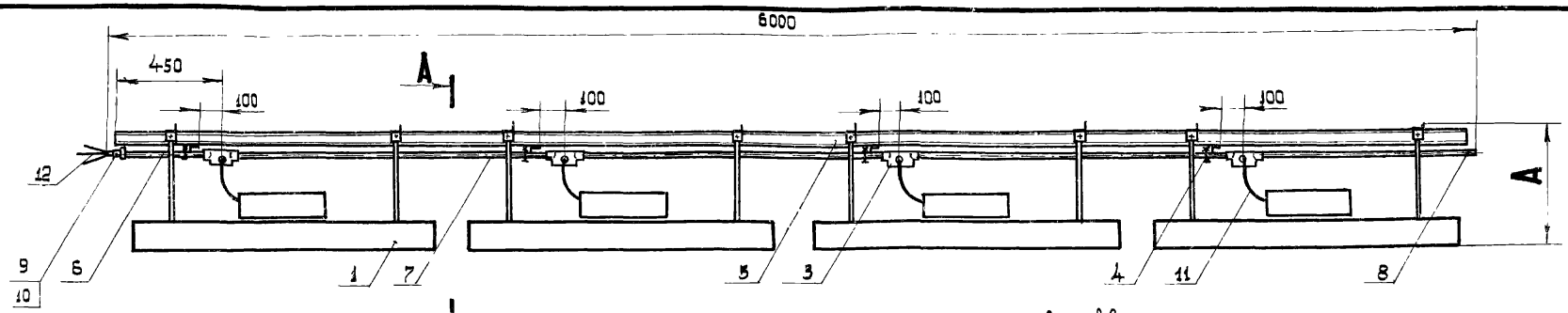

А-А
М1:10

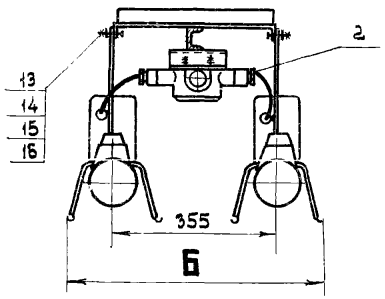

Размеры в мм

Исполнение	А	Б	Общая масса, кг
1	425	560	154,2
2	425	560	187,37

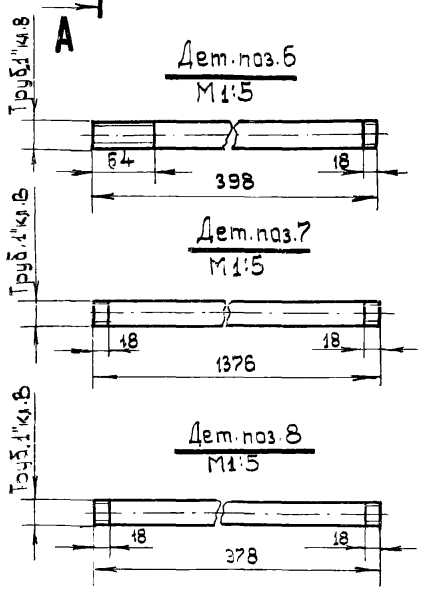

1. При отсутствии ввертного сальника У51(поз.2) уплотнение кабеля(поз.11) выполнить трубным сальником У588 в отрезке трубы 25 ГОСТ 3262-75.

Кол. на испол. 1	Кол. на испол. 2	Поз	Наименование	Обозначение, сортамент	Технические данные, размеры	Общая масса	Примечание
8	8	1	Светильник	НОДЛ-1х40		100,0	
4	4	2	Сальник ввертный	У51		0,48	Изд. ГЭМ
4	4	3	Коробка крестовая ответвит.	ККО-25		10,80	Изд. ГЭМ
4	4	4	Хомутик	С438		0,30	Изд ГЭМ
1	-	5	Конструкция	лист 33	испол. 1	34,89	
-	1	5	Конструкция	лист 33	испол. 2	68,06	
1	1	6	Труба ГОСТ 3262-75	25	L=398	0,96	
3	3	7	Труба ГОСТ 3262-75	25	L=1376	3,28	
1	1	8	Труба ГОСТ 3262-75	25	L= 978	2,35	
1	1	9	Муфта ГОСТ 8966-75	25			
1	1	10	Контргайка ГОСТ 8969-75	25			
8	8	11	Кабель	КРПГ 3х1,5	L=900	1,44	
по проекту		12	Провод	по проекту			
16	16	13	Болт ГОСТ 7798-70	М 8х20			
16	16	14	Гайка ГОСТ 5915-70	М8			
16	16	15	Шайба ГОСТ 11371-68	8			
16	16	16	Шайба ГОСТ 6402-70	8			

2. Электропроводка блока может быть выполнена в трубах с условным проходом 20мм. В этом случае дет. поз. 2,3,4,5,6,7,8,9,10 соответственно изменят обозначения: У58(поз.2); ККО-20 (поз.3); С437(поз.4), 20(поз.6,7,8) и 20 (поз. 9,10).

Разработал
Проверил
Нач. отдела
Костаничева
Цирищев
Блинчиков
Стадия
Масштаб
Масса
Дата выпуска
Р.Ч 1:20
Изм. Лист Кол.изм. Подп. Дата

КО ВНИПЭМ

ТД 1976

Блок двухрядный

Выпуск 1 | Лист 32

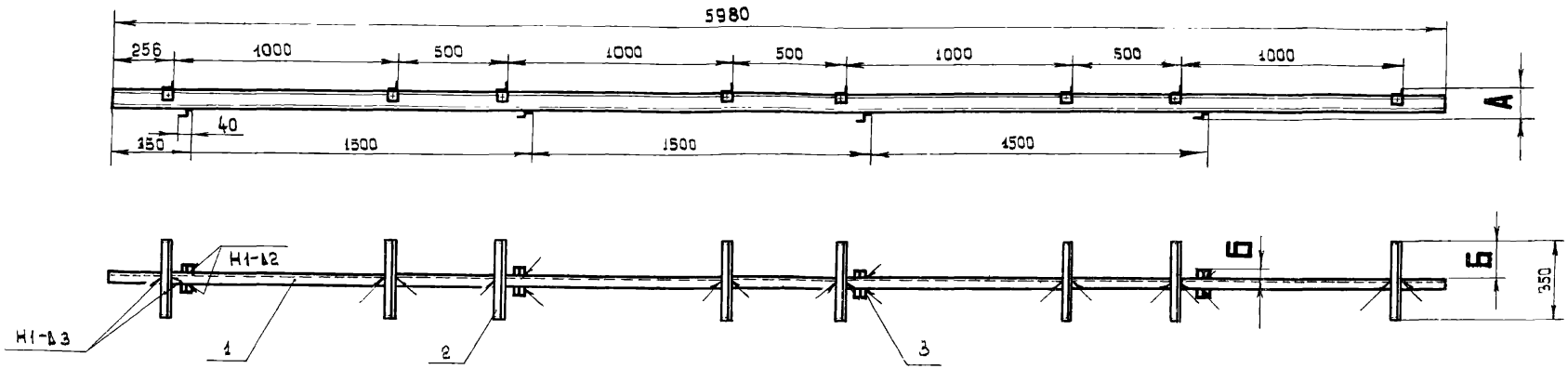

Дет. поз. 2
М1:5

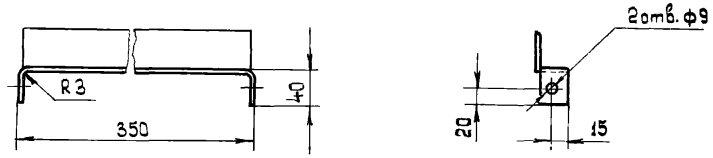

Размеры в мм

Исполнение	А	Б	В	Общая масса, кг
1	114	62	159	34,89
2	184	52	149	68,06

Сварные швы по ГОСТ 5264-69.

Кол. на исполн. 1	Кол. на исполн. 2	Поз.	Наименование	Обозначение, сортамент	Технические данные, размеры	Общая масса	Примечание
1	—	1	Швеллер ГОСТ 8240-72	№5	L = 5980	29,03	
—	1	1	Швеллер ГОСТ 8240-72	№12	L = 5980	62,20	
8	8	2	Уголок ГОСТ 8509-72	32×32×3	L = 420	4,90	
4	4	3	Профиль монтажный	К238	L = 155	0,96	Изд. ГЭМ

Дата | Подп. | Кол.изм. | Лист | Изм. | Масса | Дата выпуска | Блинчиков | Нач.отдела

ТД 1976

Конструкция

Выпуск 1 | Лист 33

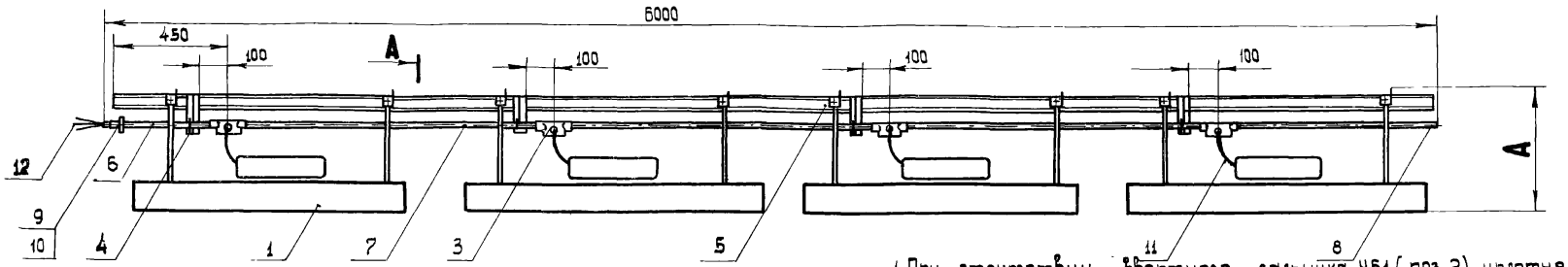

1. При отсутствии ввертного сальника У51 (поз.2) уплотнение кабеля (поз.11) выполнить трубным сальником У58 в отрезке трубы 25 ГОСТ 3262-75

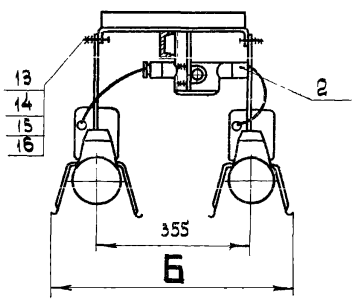

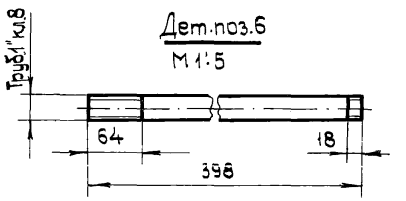

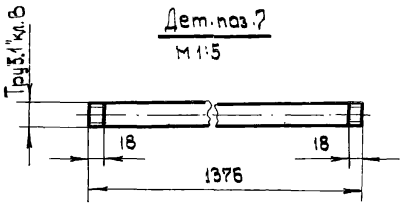

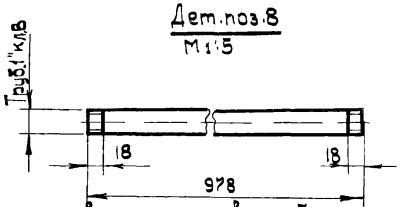

Размеры в мм

Исполнение	А	Б	Общая масса, кг
1	425	560	154,20
2	426	560	187,37

Кол. на испол. 1	Кол. на испол. 2	Поз.	Наименование	Обозначение, сортамент	Технические данные, размеры	Общая масса	Примечание
8	8	1	Светильник	НОДЛ-1×40		100,0	
4	4	2	Сальник ввертный	У51		0,48	Изд. ГЭМ.
4	4	3	Коробка крестовая ответвит.	ККО-25		10,80	Изд. ГЭМ
4	4	4	Хомутик	С 438		0,30	Изд. ГЭМ
1	-	5	Конструкция	лист 35	испол. 1	34,89	
-	1	5	Конструкция	лист 35	испол. 2	68,06	
1	1	6	Труба ГОСТ 3262-75	25	l = 398	0,96	
3	3	7	Труба ГОСТ 3262-75	25	l = 1376	3,28	
1	1	8	Труба ГОСТ 3262-75	25	l = 978	2,35	
1	1	9	Муфта ГОСТ 8966-75	25			
1	1	10	Контргайка ГОСТ 8968-75	25			
8	8	11	Кабель	КРПГ 3×1,5	l = 900	1,44	
по проекту	по проекту	12	Провод	по проекту			
16	16	13	Болт ГОСТ 7798-70	М8×20			
16	16	14	Гайка ГОСТ 5915-70	М8			
16	16	15	Шайба ГОСТ 11371-68	8			
16	16	16	Шайба ГОСТ 6402-70	8			

2. Электропроводка блока может быть выполнена в трубах с условным проходом 20мм. В этом случае дет. поз. 2,3,4,5,6,7,8,9,10 соответственно изменят обозначения: У50 (поз.2); ККО-20 (поз.3); С437 (поз.4), 20 (поз. 6,7,8); 20 (поз. 9,10).

Разработал
Проверил
Нач. отдела
Костюнчева
Целищев.
Блинников

Стадия | Масштаб | Масса | Дата выпуска
Р.Ч. | 1:20 | - |

Изм. | Лист | Кол.уч. | Подпись | Дата

КО ВНИИГЭМ

ТД

1976

Блок двухрядный

Выпуск 1 | Лист 34

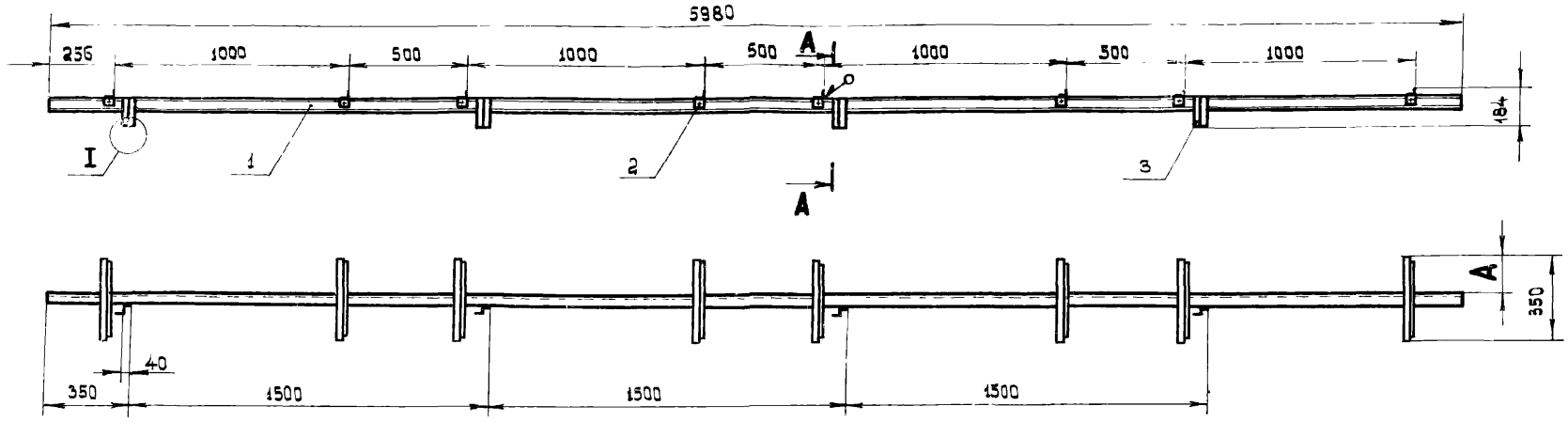

Дет. поз. 2
М 1:2

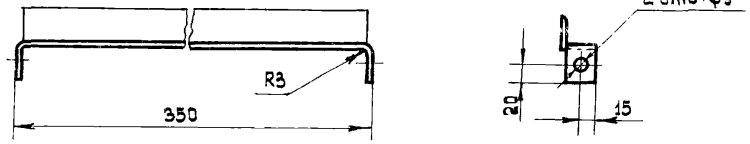

I
М 1:4

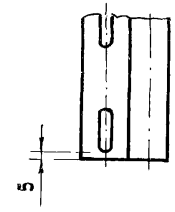

А А
М 1:2

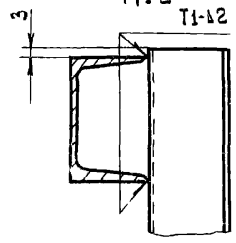

Сварные швы по ГОСТ 5264-69.

Исполнение	А, мм	Общая масса, кг
1	159	34,89
2	149	68,06

Кол. на испол. 1	Кол. на испол. 2	Поз.	Наименование	Обозначение, сортамент	Технические данные, размеры	Общая масса	Примечание
1	–	1	Швеллер ГОСТ 8240-72	№ 5	L = 5980	29,03	
–	1	1	Швеллер ГОСТ 8240-72	№ 12	L = 5980	62,20	
8	8	2	Уголок ГОСТ 8509-72	32×32×3	L = 420	4,90	
4	4	3	Профиль монтажный	К 238	L = 155	0,96	Изд. ГЗМ

Инв. № подл. | Подп. и дата | Взам. инв. №
Дата | Подп. | Кол.уч. | Лист | Изм. | Масса | Дата выпуска | Начотдела Блинчиков

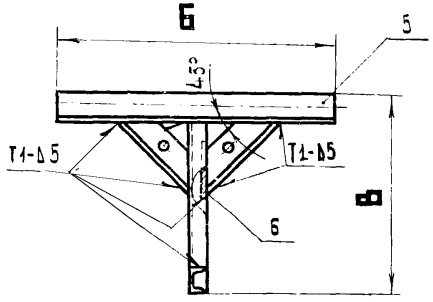

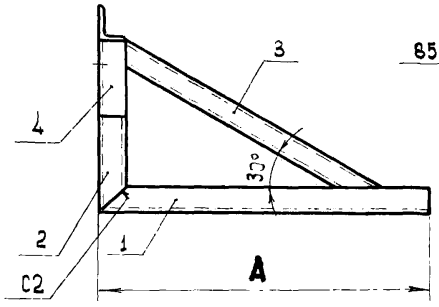

Дет. поз. 3 исполн. 1



Дет. поз. 3 исполн. 2

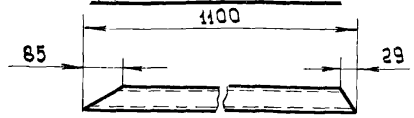

Размеры в мм.

Исполн	А	Б	В	L	Общая масса, кг
1	650	550	400	252	11,74
2	1250	650	650	350	20,88

Дет. поз. 5 исполн 1

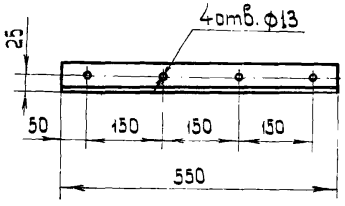

Дет. поз. 5 исполн. 2

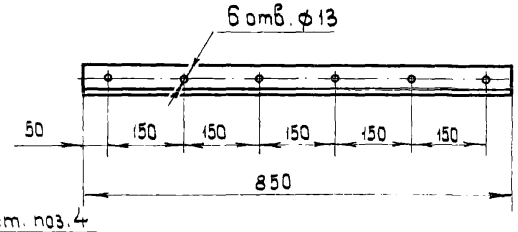

Дет. поз. 4

М 1:5

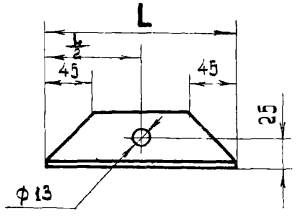

Сварные швы по ГОСТ 5264-69.

Кол. на исполн. 1	Кол. на исполн. 2	Поз.	Наименование	Обозначение, сортамент	Техническая данные, размеры	Общая масса	Примечание
1	—	1	Швеллер ГОСТ 8240-72	№5	L = 650	3,15	
—	1	1	Швеллер ГОСТ 8240-72	№5	L = 1250	6,00	
1	—	2	Швеллер ГОСТ 8240-72	№5	L = 350	1,60	
—	1	2	Швеллер ГОСТ 8240-72	№5	L = 600	2,90	
1	—	3	Швеллер ГОСТ 8240-72	№5	L = 600	2,90	
—	1	3	Швеллер ГОСТ 8240-72	№5	L = 1100	5,32	
2	-	4	Уголок ГОСТ 8509-72	50×50×5	L = 200	1,92	
—	2	4	Уголок ГОСТ 8509-72	50×50×5	L = 350	3,36	
1	—	5	Уголок ГОСТ 8509-72	50×50×5	L = 550	2,07	
—	1	5	Уголок ГОСТ 8509-72	50×50×5	L = 850	3,20	
1	1	6	Полоса ГОСТ 103-76	4×40	L = 80	0,10	
							—

Разработал Костюшев
Проверил Цыпцын
Нач. отдела Блинников
Стадия Масштаб
Масса
Дата выпуска
Изм. Лист Кол.шт. Подп. Дата
Инв. № подл. | Подп. и дата | Взам. инв. №

КБ ВНИИПЭМ

ТД 1976

Кронштейн

Выпуск 1 | Лист 36

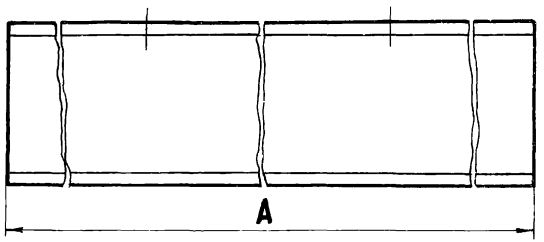

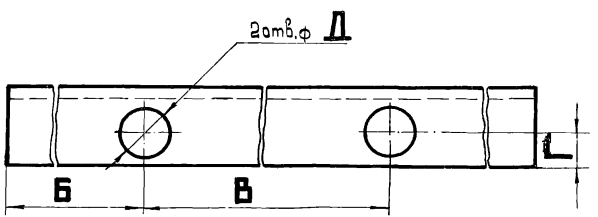

Размеры в мм

Исполнение	А	Б	В	Г	Д	Общая масса, кг
1	300	127	45	14	11	1,45
2	350	105	140	14	11	1,69
3	500	50	400	14	11	2,42
4	350	112	125	20	13	2,47
5	400	137	125	24	17	4,16

Кол. на исполнение 1	2	3	4	5	Поз.	Наименование	Обозначение, сортамент	Технические данные, размеры	Общая масса	Примечание
1	—	—	—	—	1	Швеллер ГОСТ 8240-72	№5	L = 300	1,45	
—	1	—	—	—	1	Швеллер ГОСТ 8240-72	№5	L = 350	1,69	
—	—	1	—	—	1	Швеллер ГОСТ 8240-72	№5	L = 500	2,42	
—	—	—	1	—	1	Швеллер ГОСТ 8240-72	№8	L = 350	2,47	
—	—	—	—	1	1	Швеллер ГОСТ 8240-72	№12	L = 400	4,16	

Дата | Подп. | Кол.-изм. | Лист | Изм. | Масса | Дата выпуска | Блинчиков | Нач.отдела

ТД 1976

Основание

Выпуск 1 | Лист 37

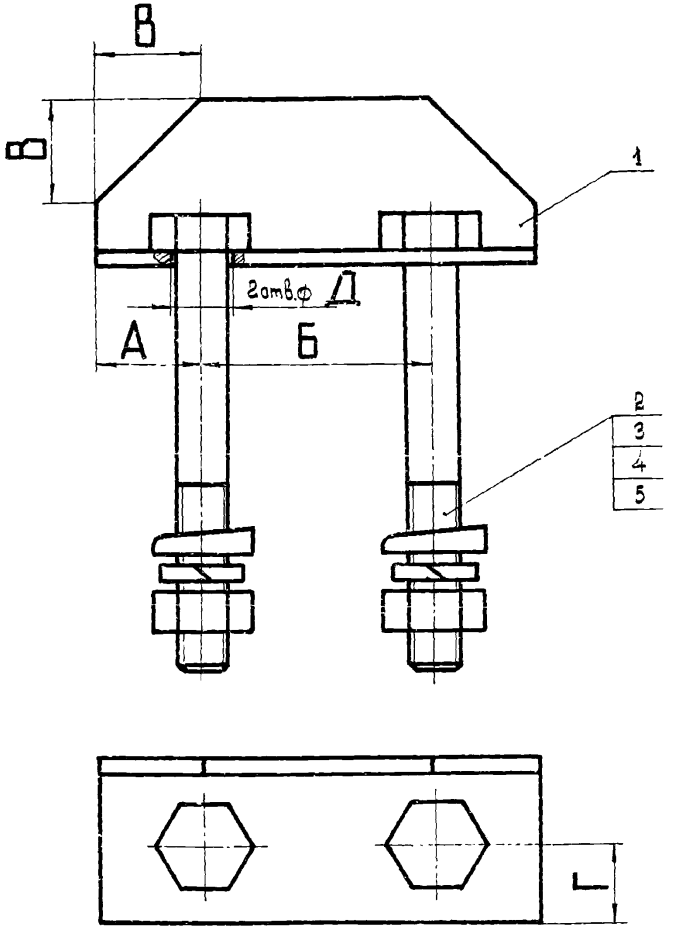

Размеры в мм

Исполнение	А	Б	В	Г	Д	Общая масса, кг
1	20	45	20	14	11	0,24
2	30	95	30	20	13	0,64
3	35	125	35	22	17	1,53

Кол. на исполн. 1	2	3	Поз.	Наименование	Обозначение, сортамент	Технические данные, размеры	Общая масса	Примечание
1	—	-	1	Уголок ГОСТ 8509-72	32×32×3	∠=85	0,13	
—	1	—	1	Уголок ГОСТ 8509-72	45×45×4	∠=155	0,40	
—	—	1	1	Уголок ГОСТ 8509-72	50×50×5	∠=195	0,96	
2	—	—	2	Болт ГОСТ 7798-70	М10×80		0,11	
—	2	—	2	Болт ГОСТ 7798-70	М12×120		0,24	
—	—	2	2	Болт ГОСТ 7798-70	М16×160		0,57	
2	—	—	3	Гайка ГОСТ 5915-70	М10			
—	2	—	3	Гайка ГОСТ 5915-70	М12			
—	—	2	3	Гайка ГОСТ 5915-70	М16			
2	—	—	4	Шайба ГОСТ 10906-66	10			
—	2	—	4	Шайба ГОСТ 10906-66	12			
—	—	2	4	Шайба ГОСТ 10906-66	16			
2	—	—	5	Шайба ГОСТ 6402-70	10			
—	2	—	5	Шайба ГОСТ 6402-70	12			
—	-	2	5	Шайба ГОСТ 6402-70	16			

Разработал Костюничева
Проверил Целищев
Нач. отдела Блинчиков
Стадия Р.Ч.
Масштаб 1:1
Масса -
Дата выпуска
Изм. Лист Кол. изм. Подп. Дата

КО ВНИИПЭМ

ТД 1976

Хомут

Выпуск 1 Лист 38

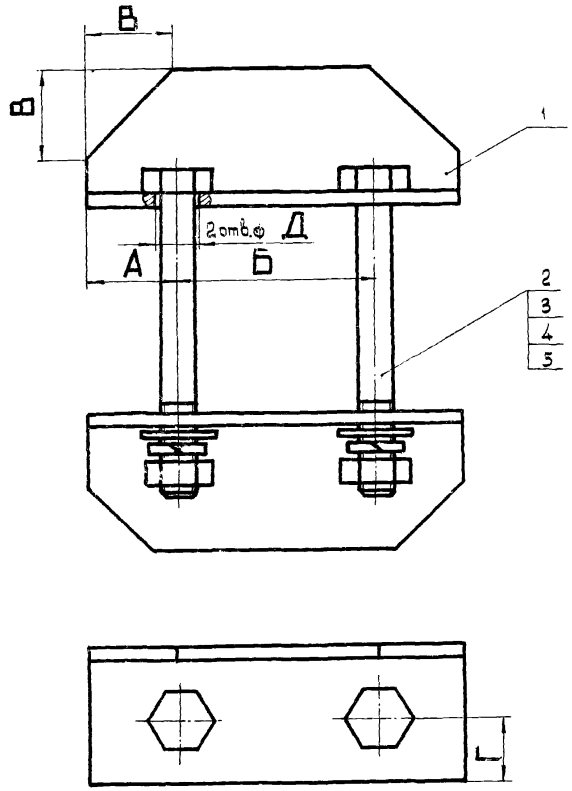

Размеры в мм.

Исполнение	А	Б	В	Г	Д	Общая масса, кг
1	20	45	20	14	11	0,43
2	30	55	30	20	13	0,93
3	35	70	35	22	17	2,26

Кол. на исполн. 1	2	3	Поз.	Наименование	Обозначение, сортамент	Технические данные, размеры	Общая масса	Примечание
2	—	—	1	Уголок ГОСТ 8509-72	32×32×3	L = 85	0,25	
—	2	—	1	Уголок ГОСТ 8509-72	45×45×4	L = 115	0,62	
—	—	2	1	Уголок ГОСТ 8509-72	50×50×5	L = 140	1,34	
2	—	—	2	Болт ГОСТ 7798-70	М10×130		0,18	
—	2	—	2	Болт ГОСТ 7798-70	М12×200		0,37	
—	—	2	2	Болт ГОСТ 7798-70	М16×280		0,92	
2	—	—	3	Гайка ГОСТ 5915-70	М10			
—	2	—	3	Гайка ГОСТ 5915-70	М12			
—	—	2	3	Гайка ГОСТ 5915-70	М16			
2	—	—	4	Шайба ГОСТ 11371-68	10			
—	2	—	4	Шайба ГОСТ 11371-68	12			
—	—	2	4	Шайба ГОСТ 11371-68	16			
2	—	—	5	Шайба ГОСТ 6402-70	10			
—	2	—	5	Шайба ГОСТ 6402-70	12			
—	—	2	5	Шайба ГОСТ 6402-70	16			

Хомут

Нач. отдела | Блинчиков | Масса | Дата выпуска | Изм. | Лист | Кол. изм. | Подп. | Дата

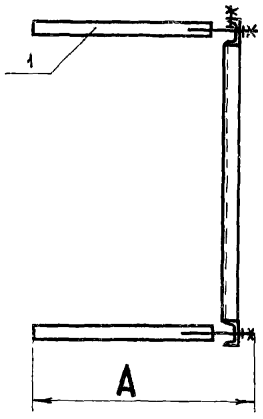

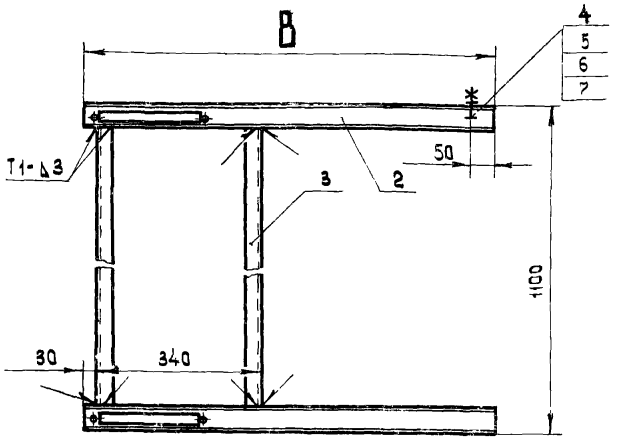

Дет. поз.2

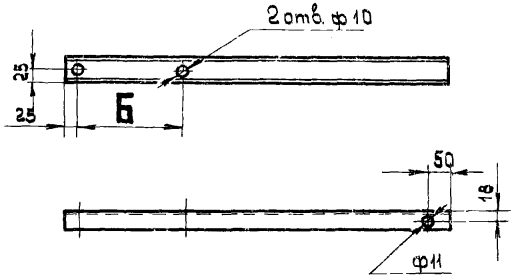

1. Отверстие диаметром 11мм делать только в верхнем швеллере (дет. поз.2).
2. Сварные швы по ГОСТ 5264-69.

Размеры в мм

Исполнение	А	Б	В	Общая масса, кг
1	460	225	790	12,51
2	560	225	790	12,81
3	460	425	890	13,77
4	460	625	990	15,04
5	460	225	1390	18,31
6	560	225	1390	18,61
7	460	425	1490	19,58
8	460	625	1590	20,85

Кол. на исполнение								Поз.	Наименование	Обозначение, сортамент	Технические данные, размеры	Общая масса	Примечание
1	2	3	4	5	6	7	8						
2	—	—	—	2	—	—	—	1	Обхват	лист 42	исполн 1	1,84	
—	2	—	—	—	2	—	—	1	Обхват	лист 42	исполн.2	2,24	
—	—	2	—	—	—	2	—	1	Обхват	лист 42	исполн.3	2,24	
—	—	—	2	—	—	—	2	1	Обхват	лист 42	исполн.4	2,54	
2	2	—	—	—	—	—	—	2	Швеллер ГОСТ 8240-72	№5	L = 790	7,65	
—	—	2	—	—	—	—	—	2	Швеллер ГОСТ 8240-72	№5	L = 890	8,61	
—	—	—	2	—	—	—	—	2	Швеллер ГОСТ 8240-72	№5	L = 990	9,58	
—	—	—	—	2	2	—	—	2	Швеллер ГОСТ 8240-72	№5	L = 1390	13,45	
—	—	—	—	—	—	2	—	2	Швеллер ГОСТ 8240-72	№5	L = 1490	14,42	
—	—	—	—	—	—	—	2	2	Швеллер ГОСТ 8240-72	№5	L = 1590	15,39	
2	2	2	2	2	2	2	2	3	Уголок ГОСТ 8509-72	32×32×3	L = 1000	2,92	
1	1	1	1	1	1	1	1	4	Болт ГОСТ 7798-70	М10×25			
1	1	1	1	1	1	1	1	5	Гайка ГОСТ 5915-70	М10			
1	1	1	1	1	1	1	1	6	Шайба ГОСТ 11371-68	10			
1	1	1	1	1	1	1	1	7	Шайба ГОСТ 6402-70	10			

Кронштейн

КО ВНИИПЭМ

ТД 1976

Выпуск 1 | Лист 40

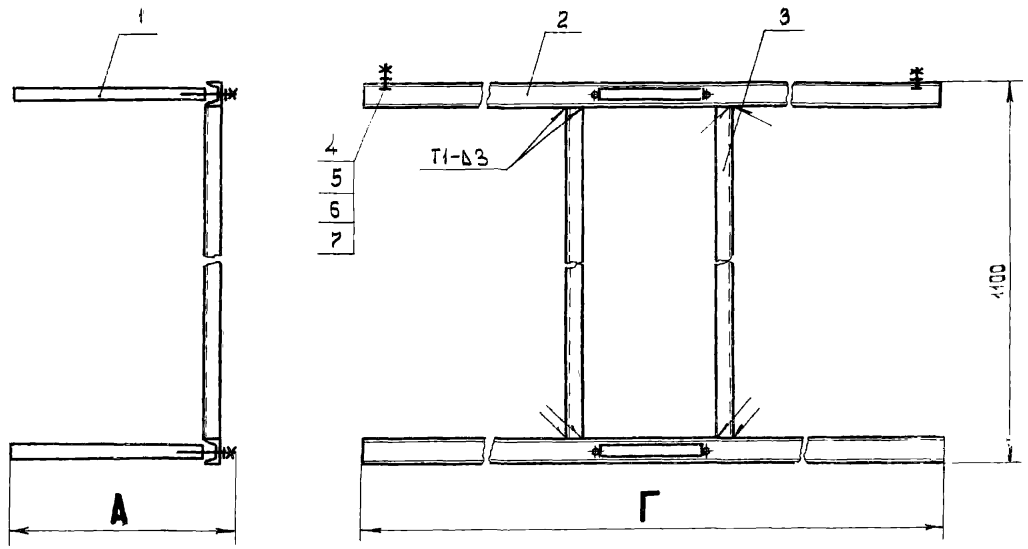

Размеры в мм

Исполнение	А	Б	Б	Г	Общая масса, кг
1	460	425	437	1300	17,74
2	460	626	337	1300	18.04
	460	425	1037	2500	29,36
4	460	625	937	2500	29,66

Дет поз.2

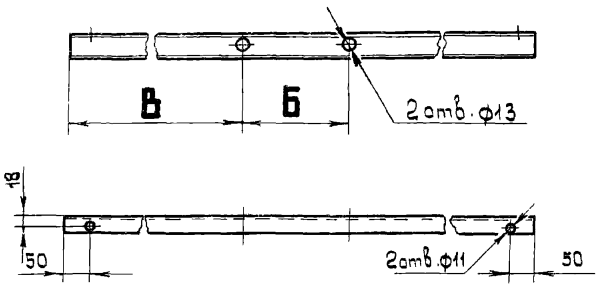

Кол. на исполнение 1	2	3	4	Поз.	Наименование	Обозначение, сортамент	Технические данные, размеры	Общая масса	Примечание
2	—	2	—	1	Обхват	лист 42	исполн. 3	2,24	
—	2	—	2	1	Обхват	лист 42	исполн. 4	2,54	
2	2	—	—	2	Швеллер ГОСТ 8240-72	N° 5	ℓ = 1300	12,58	
—	—	2	2	2	Швеллер ГОСТ 8240-72	N° 5	ℓ = 2500	24,20	
2	2	2	2	3	Уголок ГОСТ 8509-72	32×32×3	ℓ = 1000	2,92	
2	2	2	2	4	Болт ГОСТ 7798-70	М10×25			
2	2	2	2	5	Гайка ГОСТ 5915-70	М10			
2	2	2	2	6	Шайба ГОСТ 11371-68	10			
2	2	2	2	7	Шайба ГОСТ 6402-70	10			

1. Отверстия диаметром 11мм делать только в одном швеллере (дет. поз.2).
2. Сварные швы по ГОСТ 5264-69.

Инв. № подл. | Подп. и дата | Взам. инв. № | Инв. № дубл. | Подп. и дата | Инв. № подл. | Изм. | Лист | № докум. | Подп. | Дата | Масса | Дата выпуска | Нач. отдела | Блинчиков

ТД 1976

Кронштейн

Выпуск 1 | Лист 41

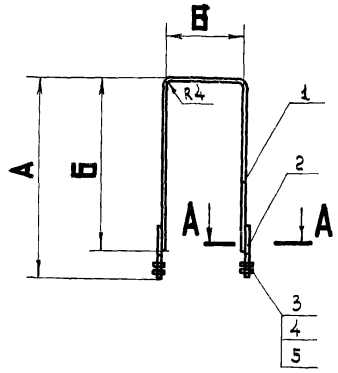

Размеры в мм

Исполнение	А	Б	В	Общая масса, кг
1	460	410	205	0,97
2	560	510	205	1,12
3	460	410	405	1,12
4	460	410	605	1,27
5	230	180	245	0,63
6	230	180	365	0,72

Дет. поз. 1;2
М 1:4

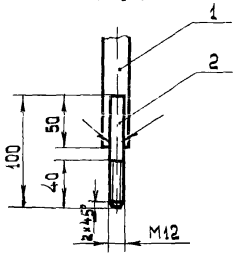

А–А повернуто
М 1:1

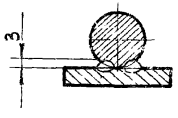

Сварка ручная электродуговая.

Кол на исполнение						Поз.	Наименование	Обозначение, сортамент	Технические данные, размеры	Общая масса	Примечание
1	2	3	4	5	6						
1	–	–	–	–	–	1	Полоса ГОСТ 103-76	4×25	L = 1019	0,80	
–	1	–	–	–	–	1	Полоса ГОСТ 103-76	4×25	L = 1211	0,95	
–	–	1	–	–	–	1	Полоса ГОСТ 103-76	4×25	L = 1211	0,95	
–	–	–	1	–	–	1	Полоса ГОСТ 103-76	4×25	L = 1411	1,10	
–	–	–	–	1	–	1	Полоса ГОСТ 103-76	4×25	L = 591	0,46	
–	–	–	–	–	1	1	Полоса ГОСТ 103-76	4×25	L = 711	0,55	
2	2	2	2	2	2	2	Круг ГОСТ 2590-71	ф 12	L = 100	0,17	
2	2	2	2	2	2	3	Гайка ГОСТ 5915-70	М12			
2	2	2	2	2	2	4	Шайба ГОСТ 11371-68	12			
2	2	2	2	2	2	5	Шайба ГОСТ 6402-70	12			

Обхват

ТД 1976

КО ВНИПЭМ

Разработал Пасверил; Нач. отдела; Костомарова Целищев Блинчикаб; Стадия; Масштаб; Масса; Дата выпуска; Н.ч. 1:10; Изм. Лист Кол.изм. Подп. Дата

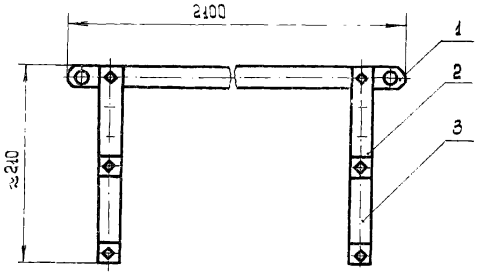

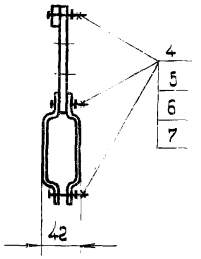

Дет. поз. 3
М 1:2

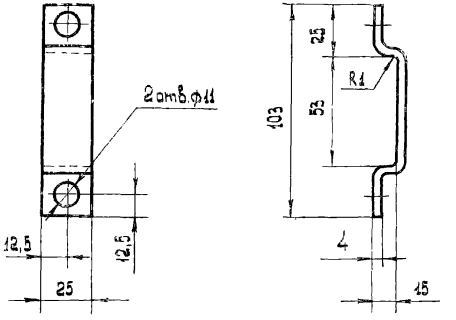

Дет. поз. 1
М 1:2

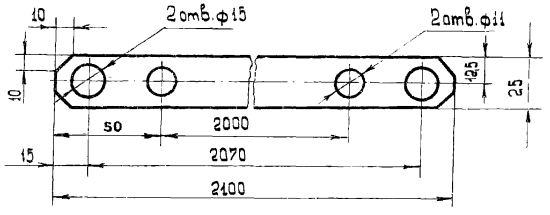

Дет. поз. 2
М 1:2

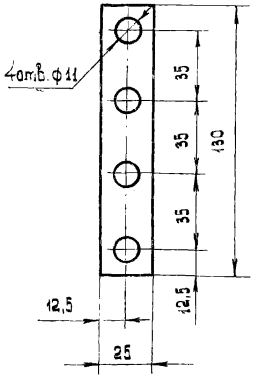

Кол.	Поз.	Наименование	Обозначение, сортамент	Технические данные, размеры	Общая масса	Примечание
1	1	Полоса ГОСТ 103-76	4х25	L = 2100	1,66	
2	2	Полоса ГОСТ 103-76	4х25	L = 130	0,21	
4	3	Полоса ГОСТ 103-76	4х25	L = 122	0,48	
6	4	Болт ГОСТ 7798-70	М10х25			
6	5	Гайка ГОСТ 5915-70	М10			
6	6	Шайба ГОСТ 11371-68	10			
6	7	Шайба ГОСТ 6402-70	10			

ТД 1976

Подвеска

Выпуск 1 | Лист 43

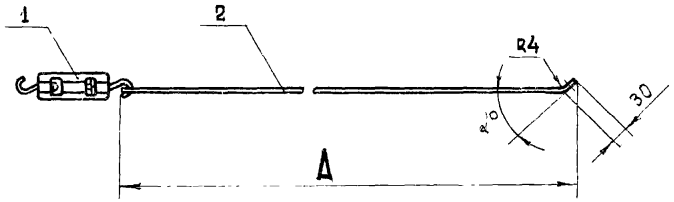

Размеры в мм

Исполнение	A	L	∠°	Общая масса, кг
1	3128	3140	55	3,05
2	4484	4902	70	4,37
3	1920	1922	25	2,00

Развертка
дет. поз.2
М1:2

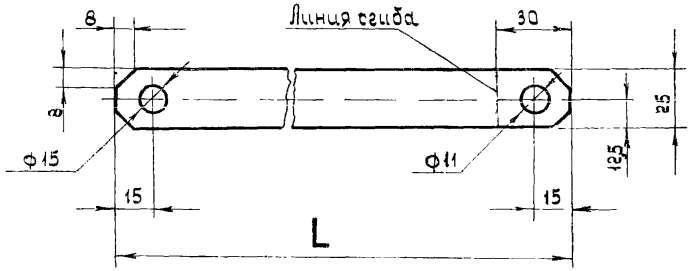

Кол. на исполн. 1	2	3	Поз.	Наименование	Обозначение сортамент	Технические данные, размеры	Общая масса	Примечание
1	1	1	1	Муфта натяжная	К804		0,50	изд. ПЭМ.
1	—	—	2	Полоса ГОСТ103-76	4×25	∠ = 3140	3,48	
—	1	—	2	Полоса ГОСТ 103-76	4×25	∠ = 4902	3,88	
—	—	1	2	Полоса ГОСТ 103-76	4×25	∠ = 1922	1,52	

Растяжка

КО ВНИИПЭМ
ТД
1976
Разработал
Проверил
Нач. отдела
Костюнцева
Целищев
Блинников
Стадия
Масштаб
Масса
Дата выпуска
Р.Ч. 1:10
Изм. Лист Кол.изм. Подп. Дата
Выпуск 1
Альбом 44

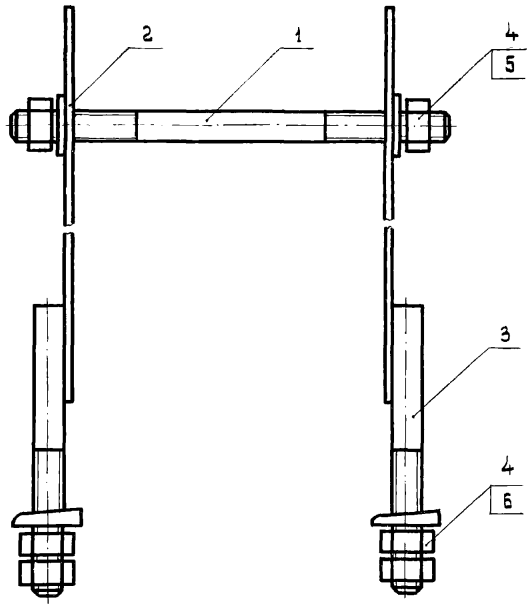

Дет поз.1

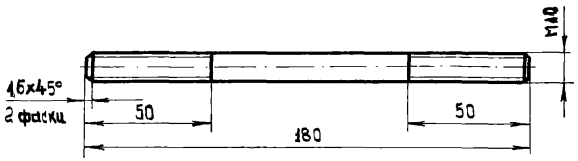

А – А

М1:1

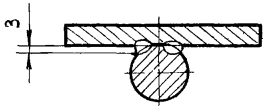

Дет поз.2,3

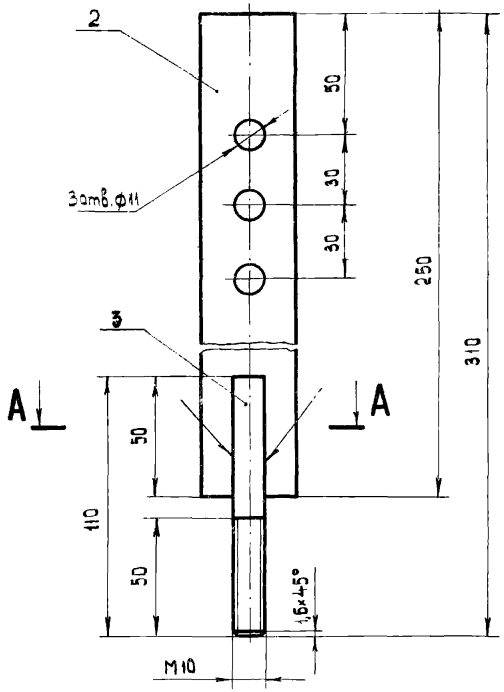

Кол.	Поз.	Наименование	Обозначение, сортамент	Технические данные, размеры	Общая масса	Примечание
1	1	Круг ГОСТ 2590-71	ф10	L = 180	0,12	
2	2	Полоса ГОСТ 103-76	4×40	L = 250	0,63	
2	3	Круг ГОСТ 2590-71	ф10	L = 110	0,13	
6	4	Гайка ГОСТ 5915-70	М10			
2	5	Шайба ГОСТ 11371-68	10			
2	6	Шайба ГОСТ 10906-66	10			

Сварка ручная электродуговая

Нач. отдела	Блинчиков	Масса	Дата выпуска	0,88	Изм.	Лист	Кол.изм.	Подп.	Дата

ТД 1976

Подвес

Выпуск 1 | Лист 45

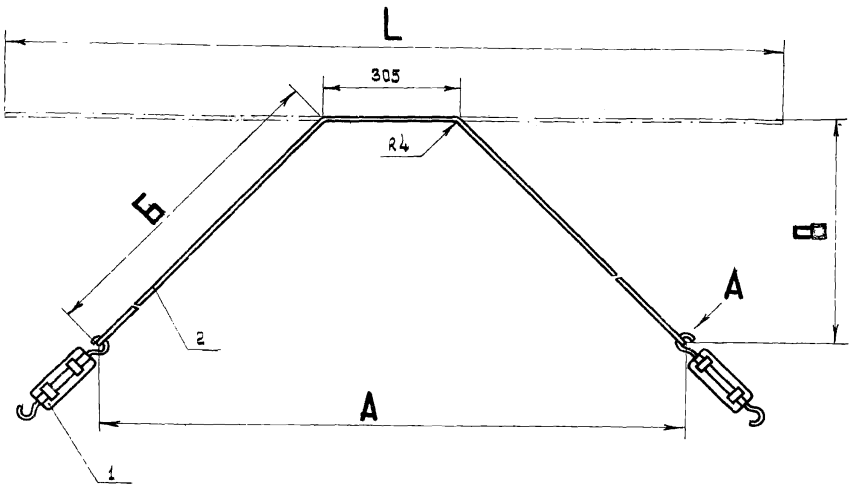

Размеры в мм

Исполнение	А	Б	В	L	Общая маска, кг
1	3469	1627	445	3559	3,8
2	3483	1698	685	3701	3,9

Вид А (дет. поз 1 не показана) повернуто
М 1:1

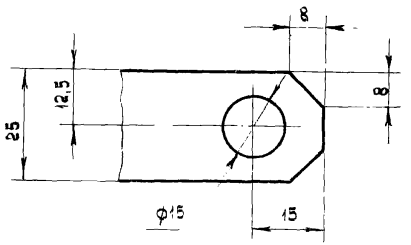

Кол. на исполн. 1	Кол. на исполн. 2	Поз	Наименование	Обозначение, сортамент	Технические данные, размеры	Общая масса	Примечание
2	2	1	Муфта натяжная	К804		1,0	Изд. ГЭМ
1	–	2	Полоса ГОСТ 103-76	4×25	L = 3559	2,8	
–	1	2	Полоса ГОСТ 103-76	4×25	L = 3701	2,4	

Разработал	Костюничева	Стадия	Р.Ч	
Проверил	Целищев	Масштаб	1:10	
Нач. отдела	Блинчиков	Масса	–	
		Дата выпуска		

Изм. | Лист | Кол. изм. | Подп. | Дата

КО ВНИИПЭМ

ТД 1976

Растяжка

Выпуск 1 | Лист 46

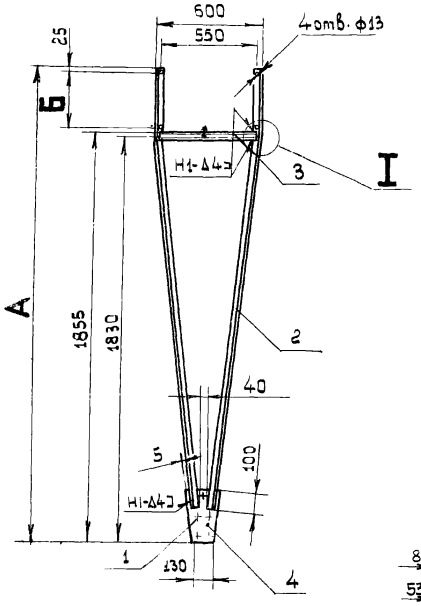

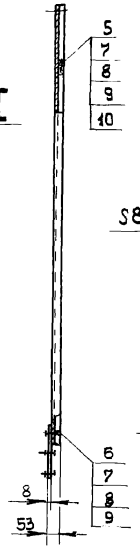

Дет. поз. 1
М1:5

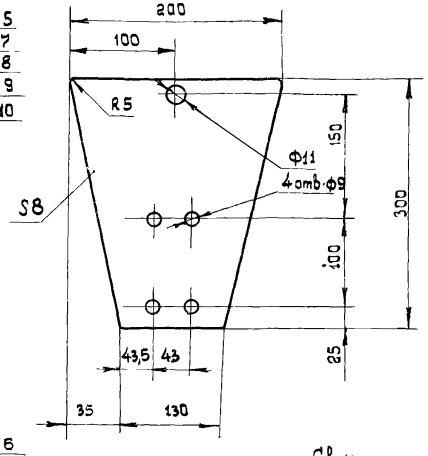

Дет. поз. 3
М1:10

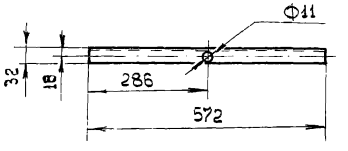

Размеры в мм

Исполнение	А	Б	Общая масса, кг
1	2290	265	17,30
2	2410	385	17,84

I
М1:4

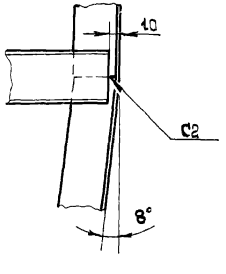

Сварные швы по ГОСТ 5264-69.

Кол. на исполн. 1	Кол. на исполн. 2	Поз.	Наименование	Обозначение, сортамент	Технические данные, размеры	Общая масса	Примечание
2	2	1	Хомутик	С438			Изд. ГЭМ
2	–	2	Уголок ГОСТ 8509-72	45×45×4	∠ = 1965	11,46	
–	2	2	Уголок ГОСТ 8509-72	45×45×4	∠ = 2085	12,00	
1	1	3	Швеллер ГОСТ 8240-72	N°5	∠ = 572	2,76	
1	1	4	Лист ГОСТ 19903-74	S8	200×300	3,08	
1	1	5	Болт ГОСТ 7798-70	М10×35			
1	1	6	Болт ГОСТ 7798-70	М10×60			
2	2	7	Гайка ГОСТ 5915-70	М10			
2	2	8	Шайба ГОСТ 11371-68	10			
2	2	9	Шайба ГОСТ 6402-70	10			
1	1	10	Шайба ГОСТ 10906-66	10			

Нач. отдела | Блинчиков | Масса | Дата выпуска | Изм | Лист | Кол. изм. | Подп. | Дата

ТД 1976

Основание

Выпуск 1 | Лист 47

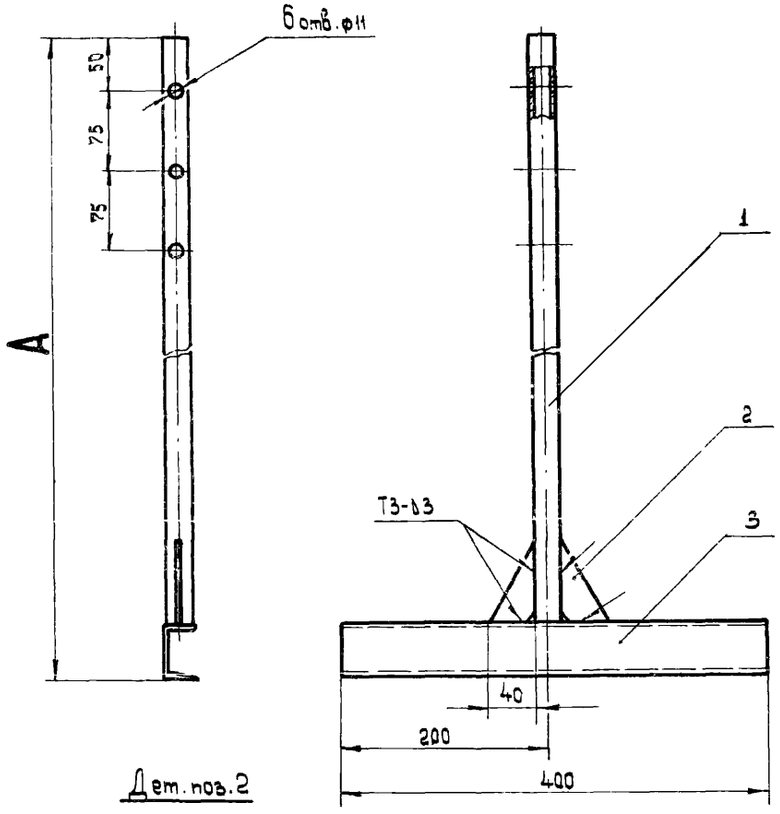

Исполнение	A, мм	Общая масса, кг
1	1300	5,09
2	1390	5,22
3	1700	5,94
4	3390	10,02

Дет. поз. 2

М 1:2

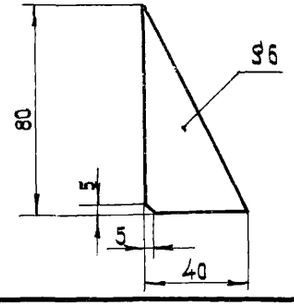

Сварные швы по ГОСТ 5264-69.

Кол. на исполнение 1	2	3	4	Поз.	Наименование	Обозначение, сортамент	Технические данные, размеры	Общая масса	Примечание
1	—	—	—	1	Труба ГОСТ 3262-75	25	L = 1250	2,99	
—	1	—	—	1	Труба ГОСТ 3262-75	25	L = 1340	3,12	
—	—	1	—	1	Труба ГОСТ 3262-75	25	L = 1650	3,84	
—	—	—	1	1	Труба ГОСТ 3262-75	25	L = 3340	7,92	
2	2	2	2	2	Лист ГОСТ 19903-74	S 6	40 × 80	0,15	
1	1	1	1	3	Швеллер ГОСТ 8240-72	N°5	L = 400	1,94	

Разработал	Костюничева	Стадия	Р.Ч.
Проверил	Целищев	Масштаб	1:5
Нач. отдела	Блинчиков	Масса	-
		Дата выпуска	

Изм. | Лист | Кол. изм. | Подп. | Дата

КО ВНИИПЭМ

ТД 1976

Подвес

Выпуск 1 | Лист 48

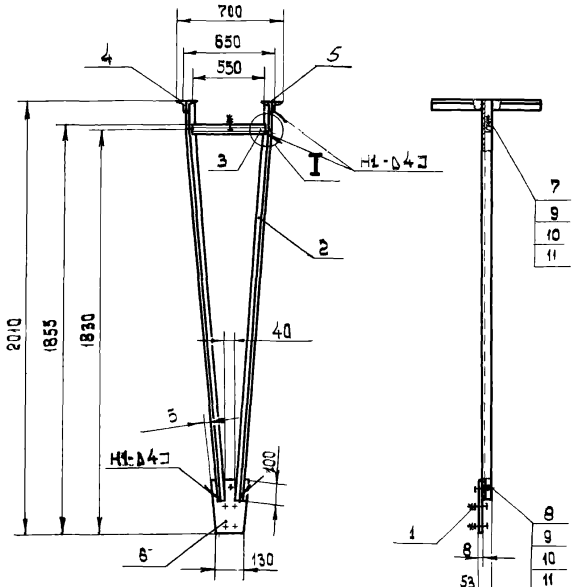

Дет. поз. 4; 5
М1:5

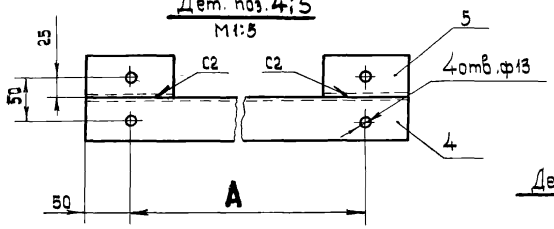

Дет. поз. 3
М1:10

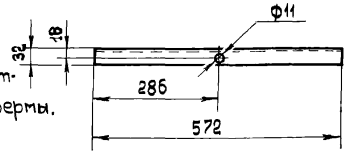

2. Длина дет. поз.4 и размер А определяются типоразмером металлической фермы.

I
М1:4

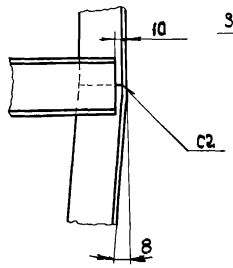

Дет. поз. 6
М1:5

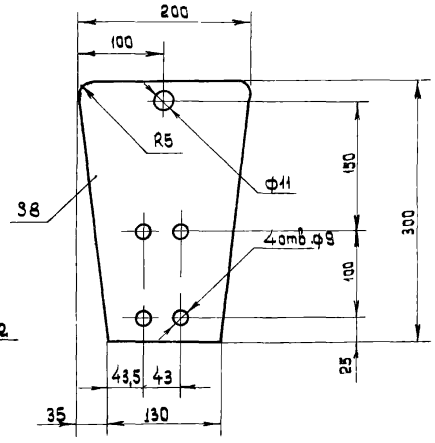

1. Сварные швы по ГОСТ 5264-69.

Кол.	Поз.	Наименование	Обозначение, сортамент	Технические данные, размеры	Общая масса	Примечание
2	1	Хомутик	С438			изд. гам
2	2	Уголок ГОСТ 8509-72	45×45×4	L = 1830	12,70	
1	3	Швеллер ГОСТ 8240-72	№5	L = 572	2,76	
2	4	Уголок ГОСТ 8509-72	50×50×5	L = 350	3,36	
4	5	Уголок ГОСТ 8509-72	50×50×5	L = 100	0,96	
1	6	Лист ГОСТ 19903-74	S8	200×300	3,08	
1	7	Болт ГОСТ 7798-70	М10×25			
1	8	Болт ГОСТ 7798-70	М10×60			
2	9	Гайка ГОСТ 5915-70	М10			
2	10	Шайба ГОСТ 11371-68	10			
2	11	Шайба ГОСТ 6402-72	10			

Основание

ТД 1976

Выпуск 1 | Лист 49

Инв. № подл. | Подп. и дата | Взам. инв. №

Нач. отдела Блинчиков | Масса | Дата выпуска | 20,2 | Изм. | Лист | Кол. изм. | Подп. | Дата

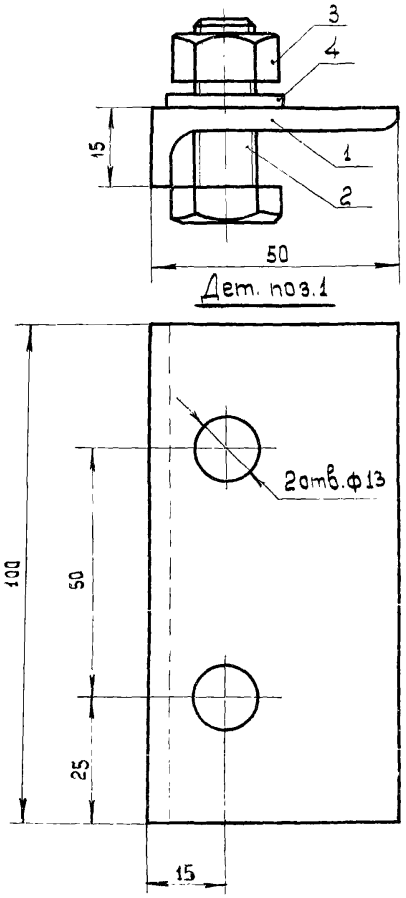

Кол.	Поз.	Наименование	Обозначение, сортамент	Технические данные, размеры	Общая масса	Примечание
1	1	Уголок ГОСТ 8509-72	50×50×5	L=100	0,38	
2	2	Болт ГОСТ 7798-70	М 12×35			
2	3	Гайка ГОСТ 5915-70	М12			
2	4	Шайба ГОСТ 11371-68	12			

ТД 1976 — Прижим — Выпуск 1 — Лист 50

КО ВНИИПЕМ

Разработал: Кастюничева; Проверил: Целищев; Нач. отдела: Блинчиков

Стадия: Р.Ч.; Масштаб: 1:1; Масса: 0,24; Дата выпуска

Изм. | Лист | Кол.изм. | Подп. | Дата

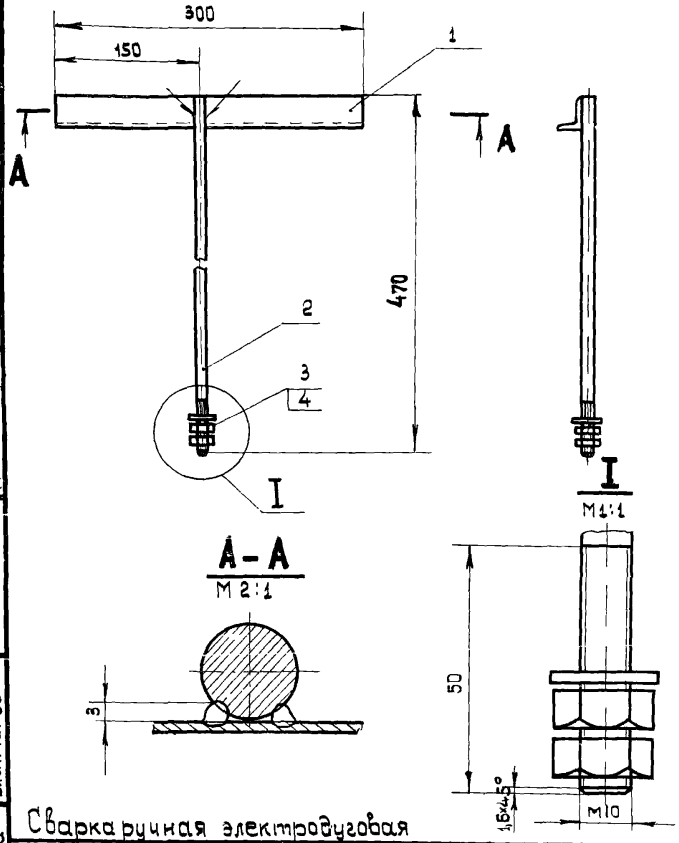

Сварка ручная электродуговая

Кол.	Поз.	Наименование	Обозначение, сортамент	Технические данные, размер	Общая масса	Примечание
1	1	Уголок ГОСТ 8509-72	32×32×3	L= 300	0,44	
1	2	Круг ГОСТ 2590-71	ф10	L= 470	0,29	
2	3	Гайка ГОСТ 5915-70	М10			
1	4	Шайба ГОСТ 11371-68	10			

ТД 1976 — Шпилька — Выпуск 1 — Лист 51

КО ВНИИПЕМ

Разработал: Кастюничева; Проверил: Целищев; Нач. отдела: Блинчиков

Стадия: Р.Ч.; Масштаб: 1:5; Масса: 0,73; Дата выпуска

Изм. | Лист | Кол.изм. | Подп. | Дата

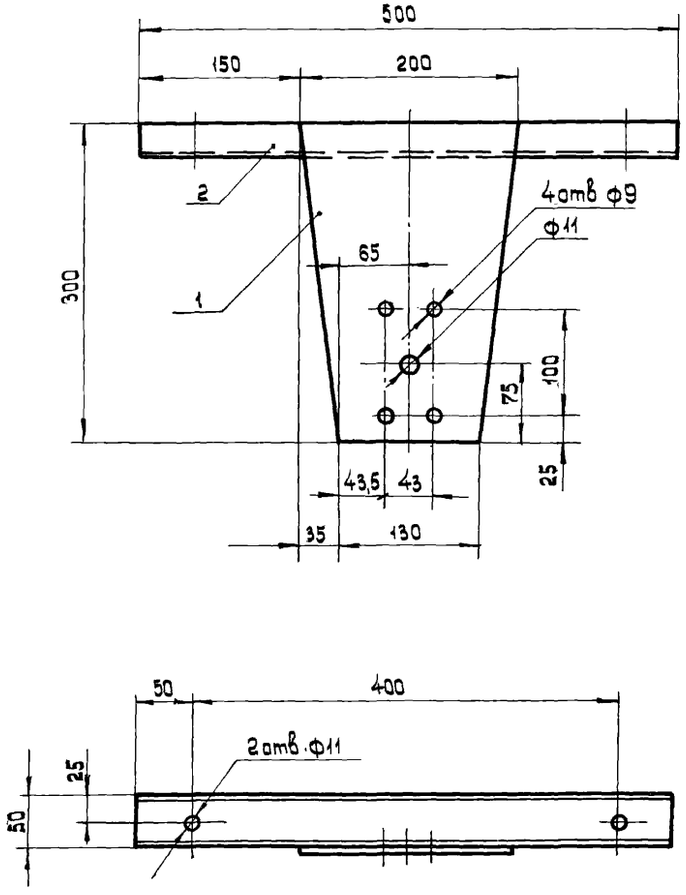

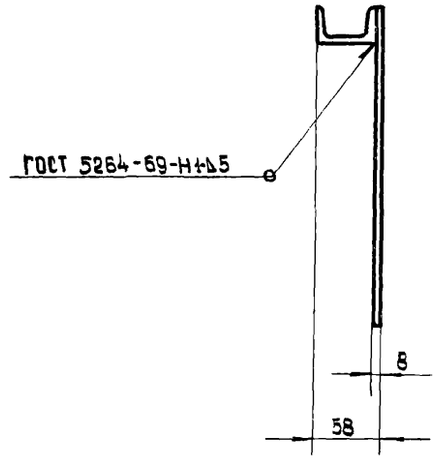

Кол.	Поз.	Наименование	Обозначение, сортамент	Технические данные, размеры	Общая масса	Примечание
1	1	Лист ГОСТ 19903-74	S 8	200×300	3,08	
1	2	Швеллер ГОСТ 8240-72	№ 5	∠=500	2,42	

ТД 1976

Основание

Выпуск 1 | Лист 52

Нач. отдела | Блинников | Масса | Дата выпуска | 5,5 | Изм. | Лист | Кол.изм. | Подп. | Дата

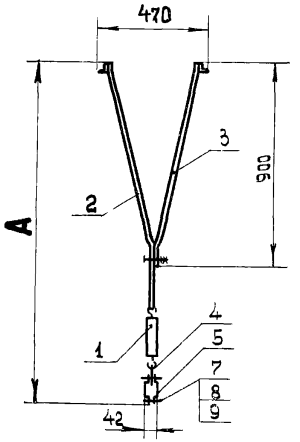

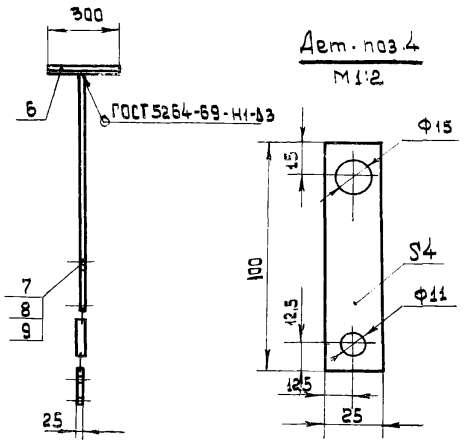

Дет. поз 4
М 1:2

Дет. поз 5
М 1:2

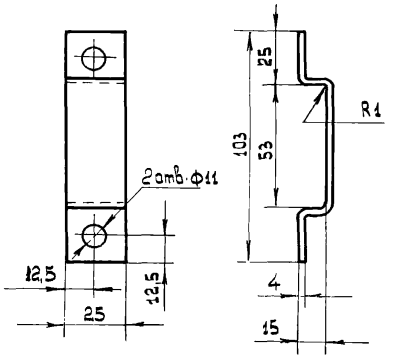

Размеры в мм.

Исполнение	А	Б	Общая масса, кг
1	1510±50	1110	3,27
2	1810±50	1510	3,59

Дет. поз 2

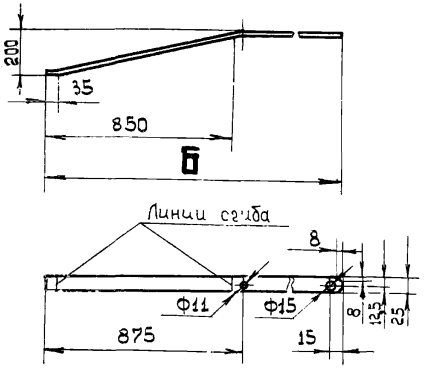

Дет. поз 3

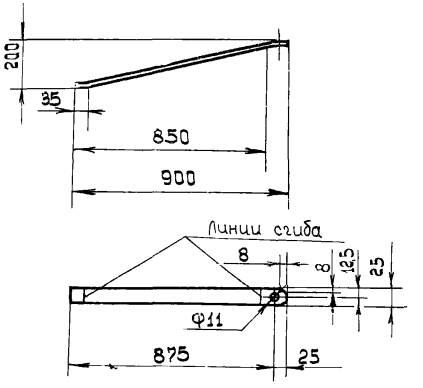

Кол. на испол. 1	Кол. на испол. 2	Поз	Наименование	Обозначение, сортамент	Технические данные, размеры	Общая масса	Примечание
1	1	1	Муфта натяжная	К804		0,50	Изд. тэм.
1	—	2	Полоса ГОСТ 103-76	4×25	L = 1133	0,87	
—	1	2	Полоса ГОСТ 103-76	4×25	L = 1533	1,19	
1	1	3	Полоса ГОСТ 103-76	4×25	L = 923	0,73	
1	1	4	Полоса ГОСТ 103-76	4×25	L = 100	0,08	
2	2	5	Полоса ГОСТ 103-76	4×25	L = 122	0,21	
2	2	6	Уголок ГОСТ 8509-72	32×32×3	L = 300	0,88	
3	3	7	Болт ГОСТ 7798-70	М10×25			
3	3	8	Гайка ГОСТ 5915-70	М10			
3	3	9	Шайба ГОСТ 11371-68	10			

Растяжка

ТД 1976

Выпуск 1 | Лист 53

КО ВНИПИЭМ

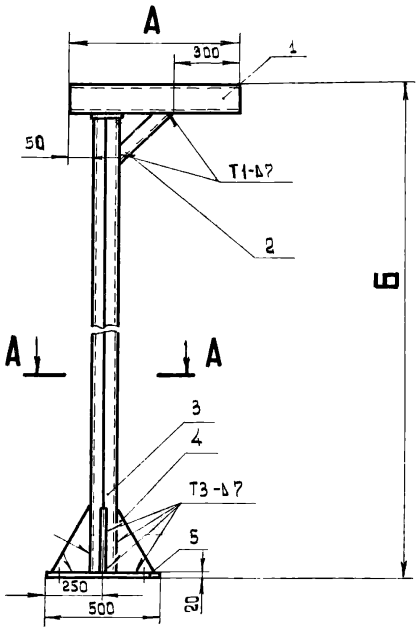

Дет. поз.4
М1:10

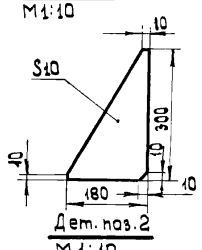

Дет. поз.2
М1:10

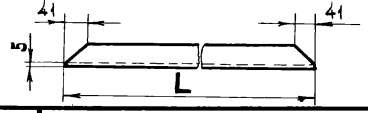

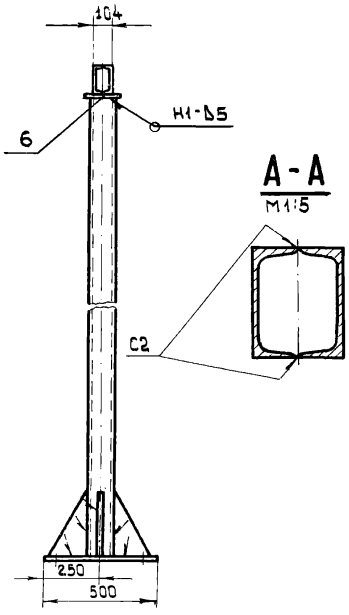

Дет. поз.5
М1:10

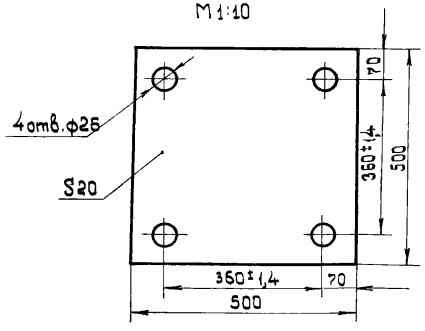

Размеры в мм

Исполнение	А	Б	L	Общая масса, кг
1	750	3000	420	127,19
2	1350	4000	1270	170,21

Сварные швы по ГОСТ 5264-69.

Кол. на испол. 1	Кол. на испол. 2	Поз.	Наименование	Обозначение, сортамент	Технические данные, размеры	Общая масса	Примечание
1	—	1	Швеллер ГОСТ 8240-72	№ 12	L = 750	15,60	
—	2	1	Швеллер ГОСТ 8240-72	№ 12	L = 1350	28,08	
1	—	2	Швеллер ГОСТ 8240-72	№ 10	L = 420	3,60	
—	1	2	Швеллер ГОСТ 8240-72	№ 10	L = 1270	10,98	
2	—	3	Швеллер ГОСТ 8240-72	№ 12	L = 2855	59,49	
—	2	3	Швеллер ГОСТ 8240-72	№ 12	L = 3855	80,29	
4	4	4	Лист ГОСТ 19903-74	S 10	180×300	8,48	
1	1	5	Лист ГОСТ 19903-74	S 20	500×500	39,25	
1	1	6	Лист ГОСТ 19903-74	5	124×140	0,67	

Стойка Г- образная

ТД 1976

Выпуск 1 | Лист 54

КО ВНИПЭМ

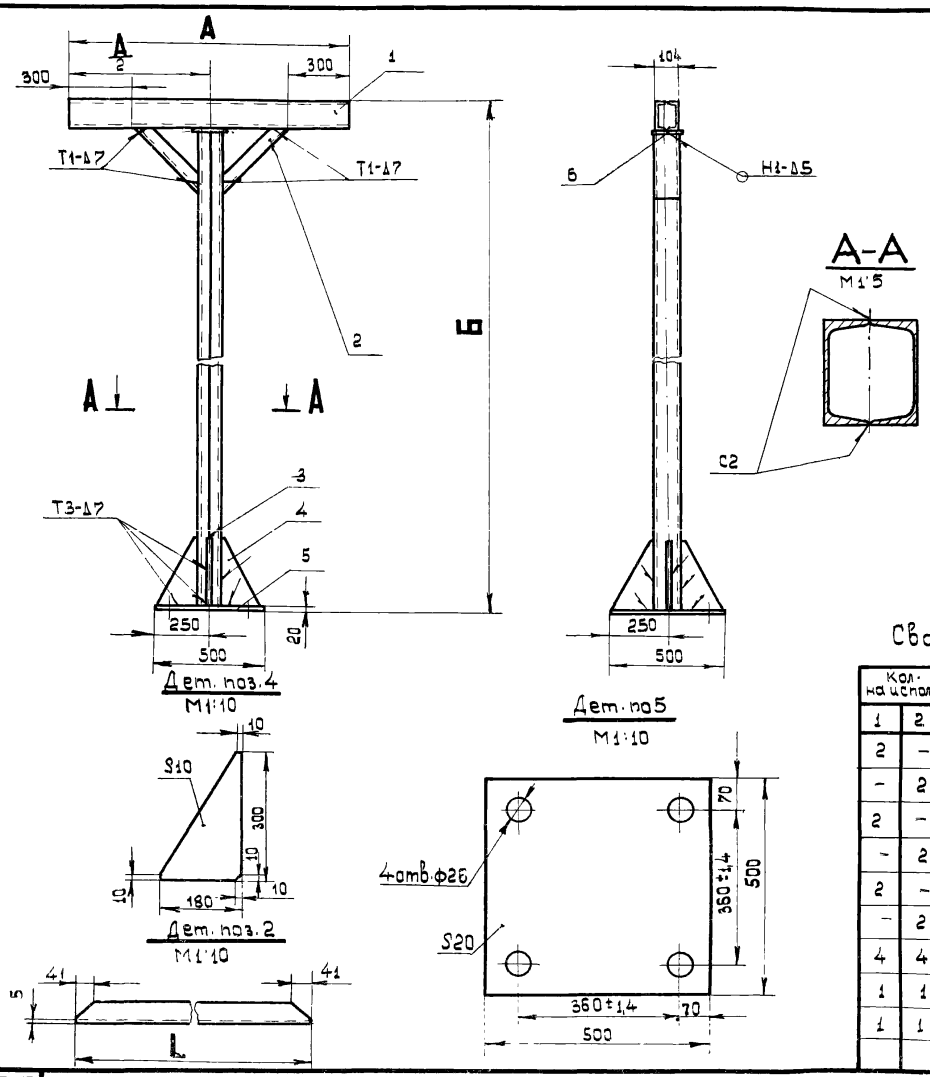

Размеры в мм

Исполнение	А	Б	L	Общая масса, кг
1	1300	3000	420	143,00
2	2500	4000	1270	206,44

Сварные швы по ГОСТ 5264-69.

Кол. на исполн. 1	Кол. на исполн. 2	Поз.	Наименование	Обозначение сортамент	Технические данные, размеры	Общая масса	Примечание
2	–	1	Швеллер ГОСТ 8240-72	N°12	∠ = 1300	27,04	
–	2	1	Швеллер ГОСТ 8240-72	N°12	∠ = 2500	52,00	
2	–	2	Швеллер ГОСТ 8240-72	N°10	∠ = 420	7,20	
–	2	2	Швеллер ГОСТ 8240-72	N°10	∠ = 1270	21,80	
2	–	3	Швеллер ГОСТ 8240-72	N°12	∠ = 2855	59,49	
–	2	3	Швеллер ГОСТ 8240-72	N°12	∠ 3855	80,29	
4	4	4	Лист ГОСТ 19903-74	S 10	180×300	8,48	
1	1	5	Лист ГОСТ 19903-74	S 20	500×500	39,25	
1	1	6	Лист ГОСТ 19903-74	S5	124×140	0,67	

КО ВНИИПЭМ

Разработал	Костюничева	Стадия	Р.ч.	Изм.	Лист	Кол. изм.	Подп.	Дата
Проверил	Целищев	Масштаб	1:20					
Нач. отдела	Блинчиков	Масса	—					
		Дата выпуска						

ТД 1976

Стойка Т-образная

Выпуск 1 | Лист 55

Светильники типа НОГЛ-1×80 и НОДЛ-1×40

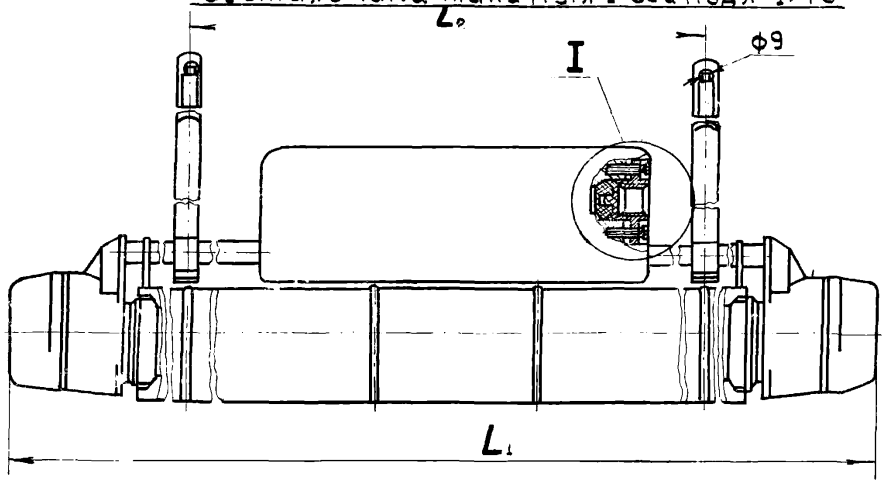

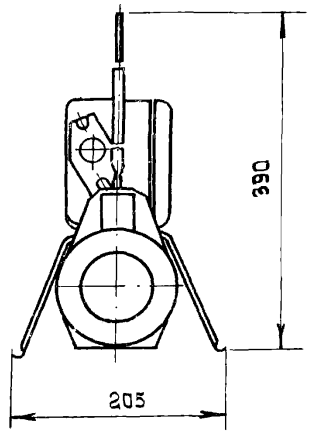

Размеры в мм

Тип светильника	L_1	L_2	Масса, кг не более			
			с отражателем		без отражателя	
			Государственный знак качества	—	Государственный знак качества	—
НОДЛ-1×40	1355	500...1100	12,5	12,5	10,9	11,0
НОГЛ-1×80	1655	500...1100	14,9	15,0	12,8	13,0
НОГЛ-2×80	1655	500...1400	25,0	25,0	23,0	23,0

I
М 1:2

Светильник типа НОГЛ-2×80

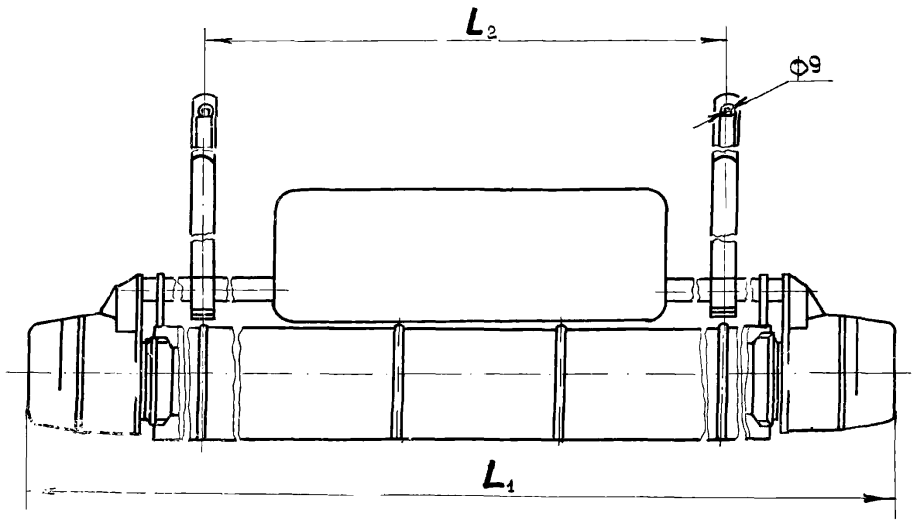

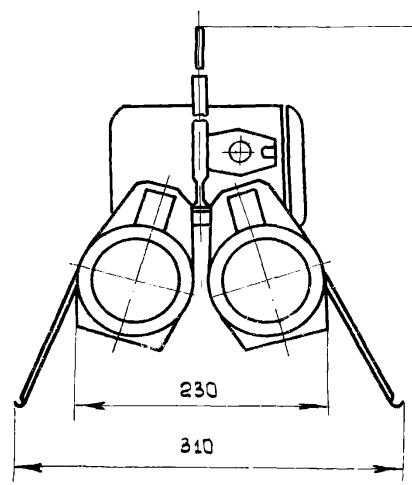

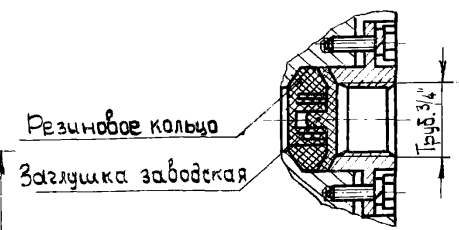

1. В неиспользованный кабельный ввод светильника следует установить заводскую заглушку грибовидной формы.
2. Для создания удобств при замене ламп должен быть предусмотрен запас гибкого питающего кабеля (например, КРПГ) длиной не менее 150 мм.
   При присоединении проводов (кабелей) в трубах к светильникам последние опускаться не могут и их нельзя устанавливать в осветительную линию.
3. При присоединении проводов (кабелей) к светильникам в трубах резиновое кольцо удалять запрещается.

Габаритные, установочные размеры и масса светильников типов НОГЛ, НОДЛ.

gost.e-ecolog.ru