МИНИСТЕРСТВО
МОНТАЖНЫХ И СПЕЦИАЛЬНЫХ СТРОИТЕЛЬНЫХ РАБОТ СССР
ГЛАВЭЛЕКТРОМОНТАЖ

ВСЕСОЮЗНЫЙ ГОСУДАРСТВЕННЫЙ НАУЧНО-ИССЛЕДОВАТЕЛЬСКИЙ
И ПРОЕКТНЫЙ ИНСТИТУТ

ВНИИПРОЕКТЭЛЕКТРОМОНТАЖ

КУЙБЫШЕВСКОЕ ОТДЕЛЕНИЕ
ДЕТАЛИ И УЗЛЫ ПРОМЫШЛЕННЫХ
ЭЛЕКТРОТЕХНИЧЕСКИХ УСТАНОВОК

ТИПОВОЙ ПРОЕКТ

УСТАНОВКА ВЗРЫВОЗАЩИЩЕННЫХ СВЕТИЛЬНИКОВ С ЛАМПАМИ НАКАЛИВАНИЯ ВО ВЗРЫВООПАСНЫХ ПОМЕЩЕНИЯХ

ШИФР

АБ10Д

ДИРЕКТИВНЫМ УКАЗАНИЕМ
ГПИ ТПЭП № 273 от 25.10.77г.
ТИПОВОМУ ПРОЕКТУ
ПРИСВОЕНА I КАТЕГОРИЯ
/ОБЯЗАТЕЛЬНЫЙ ДЛЯ ПРИМЕНЕНИЯ/
ТИПОВОЙ ПРОЕКТ АТ1Д АННУЛИРУЕТСЯ

ДИРЕКТОР ИНСТИТУТА Б.А.ДЕЛИБАШ
ГЛ.ИНЖЕНЕР ИНСТИТУТА Е.М.ФЕСЬКОВ
УПРАВЛЯЮЩИЙ ОТДЕЛЕНИЕМ В.Т.КНЯЗЕВ
ГЛ.ИНЖЕНЕР ОТДЕЛЕНИЯ М.И.ЗВАНСКИЙ
НАЧ. ОТДЕЛА Л.А.КОГАН

УТВЕРЖДАЮ:
ПРЕДСЕДАТЕЛЬ ОБЪЕДИНЕННОЙ КОМИССИИ
ДИРЕКТОР ИНСТИТУТА
«ТЯЖПРОМЭЛЕКТРОПРОЕКТ»
В.И. КРУПОВИЧ

ТИПОВОЙ ПРОЕКТ РАЗРАБОТАН В СООТВЕТСТВИИ С ДЕЙСТВУЮЩИМИ НОРМАМИ И ПРАВИЛАМИ И ПРЕДУСМАТРИВАЕТ МЕРОПРИЯТИЯ, ОБЕСПЕЧИВАЮЩИЕ ВЗРЫВОБЕЗОПАСНОСТЬ И ПОЖАРОБЕЗОПАСНОСТЬ ПРИ ЭКСПЛУАТАЦИИ ЭЛЕКТРОУСТАНОВОК

ГЛ.ИНЖЕНЕР ПРОЕКТА /Г.Р.БЕРХ/

1975

АБ10.01

Лист 1

gost.e-ecolog.ru

ЦЕНТРАЛЬНЫЙ ИНСТИТУТ ТИПОВОГО ПРОЕКТИРОВАНИЯ
ГОССТРОЯ СССР

Москва, А-445, Смольная ул., 22

Сдано в печать 1973 г.
Заказ № 11498 Тираж 2000 экз.

№ стр.	Обозначение	Кол. листов	Наименование	Примечание
1	АБ10.01	1	Обложка. Титульный лист	
2÷4	АБ10.02	3	Содержание	
5÷6	АБ10.03	2	Пояснительная записка	
7	АБ10.04	1	План осветительных линий (пример)	
8	АБ10.10	1	Раздел 1 Справочные материалы	
9	АБ10.11	1	Область применения взрывозащищенных светильников	
10	АБ10.12	1	Ввод проводов и кабелей во взрывозащищенные светильники ВЗГ-200АМ, ВЗГ/В4А-200М, НСВ-150	
11÷13	АБ10.13	3	Таблица выбора установочных чертежей	
14	АБ10.20	1	Раздел 2 Установочные чертежи для монтажной зоны	
15	АБ10.21	1	Установка светильника на стене или колонне	
16	АБ10.22	1	Установка светильника на стене или колонне	
17	АБ10.23	1	Установка светильника на стене или колонне	
18	АБ10.24	1	Установка светильника на стене или колонне	
19	АБ10.25	1	Установка двух светильников на стене или колонне	
20	АБ10.26	1	Установка светильника на стене или колонне	
21	АБ10.27	1	Установка светильника на стене или колонне	
22	АБ10.28	1	Установка светильника на стене или колонне	
23	АБ10.29	1	Установка светильника на стене или колонне	
24	АБ10.30	1	Установка двух светильников на стене или колонне	
25	АБ10.31	1	Установка светильника на стене или колонне	
26	АБ10.32	1	Установка светильника на стене или колонне	
27	АБ10.33	1	Установка светильника на стене или колонне	
28	АБ10.34	1	Установка светильника на стене или колонне	
29	АБ10.35	1	Установка двух светильников на стене или колонне	
30	АБ10.36	1	Установка светильника на стене или колонне	
31	АБ10.37	1	Установка светильника на стене или колонне	
32	АБ10.38	1	Установка светильника на стене или колонне	
33	АБ10.39	1	Установка светильника на стене или колонне	
34	АБ10.40	1	Установка двух светильников на стене или колонне	

Изм.	Лист	Кол. изм.	Подп.	Дата	АБ10. 02		
Разраб.		Хлядкова			Стадия	Лист	Листов
Пров.		Подгорный			Р.Ч.	1	3
Н.контр.		Берх			Содержание	КО ВНИИПЭМ	
Нач.отд.		Коган					
Н.контр.		Целищев					

№ стр.	Обозначение	Кол. листов	Наименование	Примечание
35	АБ10.41	1	Установка светильника на балке	
36	АБ10.42	1	Установка светильника на балке	
37	АБ10.43	1	Установка светильника на балке	
38	АБ10.44	1	Установка светильника на решетчатой балке	
39	АБ10.45	1	Установка светильника на решетчатой балке	
40	АБ10.46	1	Установка светильника на решетчатой балке	
41	АБ10.47	1	Установка двух светильников на решетчатой балке.	
42	АБ10.48	1	Установка двух светильников на решетчатой балке	
43	АБ10.49	1	Установка двух светильников на решетчатой балке	
44	АБ10.50	1	Установка светильника на решетчатой балке	
45	АБ10.51	1	Установка двух светильников на решетчатой балке	
46	АБ10.52	1	Установка светильника на решетчатой балке	
47	АБ10.53	1	Установка светильника на решетчатой балке	
48	АБ10.54	1	Установка светильника на решетчатой балке	
49	АБ10.55	1	Установка стойки со светильниками	
50	АБ10.60	1	**Раздел 3** Изделия мастерской электромонтажных заготовок	

№ стр.	Обозначение	Кол. листов	Наименование	Примечание
51	АБ10.61	1	Кронштейн	
52	АБ10.62	1	Кронштейн	
53	АБ10.63	1	Кронштейн	
54	АБ10.64	1	Кронштейн	
54	АБ10.65	1	Кронштейн	
55	АБ10.66	1	Обхват	
55	АБ10.67	1	Обхват	
56	АБ10.68		крюк	
56	[illegible]	1	Труба ГОСТ 3262-75	
57	АБ10.70	1	Кронштейн со светильником	
58	АБ10.71	1	Кронштейн со светильником	
59	АБ10.72	1	Уголок	
59	АБ10.73	1	Конструкция	
60	АБ10.74	1	Конструкция	
60	АБ10.75	1	Подвес	
61	АБ10.76	1	Конструкция	
61	АБ10.77	1	Конструкция	
62	АБ10.78	1	Подвеска	
63	АБ10.79	1	Подвеска	
64	АБ10.80	1	Подвес со светильником	
64	АБ10.81	1	Конструкция	
65	АБ10.82	1	Скоба	
65	АБ10.83	1	Шпилька	
66	АБ10.84	1	Конструкция	
66	АБ10.85	1	Обхват	
67	АБ10.86	1	Конструкция	
68	АБ10.87	1	Стойка со светильниками	
69	АБ10.88	1	Стойка	
70	АБ10.89	1	Подкос	
71	АБ10.90	1	Основание	

№ стр	Обозначение	Кол. листов	Наименование	Примечание
72	АБ10.91	1	Труба комплектная	
72	АБ10.92	1	Труба комплектная (с углом изгиба 90°)	
73	АБ10.100		**Раздел 4** Чертежи-заготовки	
74	АБ10.101	1	Кронштейн со светильником	
74	АБ10.102	1	Кронштейн со светильником	
75	АБ10.200	1	**Раздел 5** Номенклатура изделий заводов	
76	АБ10.201	1	Габаритные, установочные размеры и масса светильников типа ВЗГ-200АМ, ВЗГ/В4А-200М, Н4БН-150	

1. Исходные данные

Альбом выполнен в соответствии с „Правилами устройства электроустановок" (глава VII-3) и „Инструкцией по монтажу электрооборудования, силовых и осветительных сетей взрывоопасных зон" ВСН 332-74 ММСС СССР

2. Содержание

Альбом содержит:
- справочные материалы (черт. А610.11÷А610.13);
- установочные чертежи для монтажной зоны (черт. А610.21÷А610.55);
- изделия мастерской электромонтажных заготовок (черт. А610.61÷А610.92);
- чертежи - заготовки (черт. А610.101÷А610.102).

3. Область применения

Альбом предназначен для выполнения проектных и монтажных работ по установке светильников с лампами накаливания типов ВЗГ-200 АМ, ВЗГ/В4А-200М и НСЗН-150, предусматривающих непосредственный ввод проводов и кабелей, которыми выполняется групповая сеть линии электроосвещения. Подвод кабелем (проводами) от ответвительной коробки до светильника должен осуществляться тем же способом, что и групповая сеть.

4 Основные положения

В альбоме разработаны наиболее характерные технические решения по установке светильников с лампами накаливания.

Предусмотрена установка светильников с различными направлениями токоподвода (снизу или сверху) на типовых железобетонных строительных элементах (стенах, колоннах, балках), а также на стойках и перилах ограждения.

Установочные чертежи подразделяются в зависимости от возможности совмещения в одном узле крепления светильника и элементов линии электроосвещения (коробок чугунных взрывозащищенных серии „В" или ответвительных коробок типа У409).

5. Изделия МЗЗ

Изделия МЗЗ альбома состоят из узлов и деталей для установки взрывозащищенных светильников с лампами накаливания. Изготавливаются из монтажных профилей К101; К238; К240 и т.д; стального листа S 3÷4мм; полосы 4×40; стали круглой ф8мм.

Изделия окрашиваются за два раза. Для взрывоопасных помещений с химически активной средой вид покрытия определяется проектом в зависимости от окружающей среды и должен соответствовать ГОСТ 9032-74 и ГОСТ 9.009-73.

6 Порядок пользования

При проектировании выбор нужного технического решения производится по чертежу А610.13 „Таблица выбора установочных чертежей"

Изм.	Лист	Кол.изм.	Подп.	Дата		А610.03		
Разраб.		Костюничева				Стадия	Лист	Листов
Пров.		Мужиков				Р.Ч.	1	2
Т.контр.		Зерх			Пояснительная записка	КО ВНИИПЭМ		
Нач.отд.		Когам						
Н.контр.		Челищев						

Примеры пользования альбомом приведены на чертеже А610.04 „План осветительных линий

В случае применения светильников других типов, не указанных в альбоме, в свободные графы таблицы исполнений и спецификаций установочных чертежей и изделий МЭЗ (кронштейн со светильником) вносятся соответствующие дополнения и обозначения чертежей.

В этом случае откорректированные типовые чертежи должны быть приложены к проекту.

При монтаже по чертежам альбома производится установка светильников и изготовление деталей и узлов в МЭЗ.

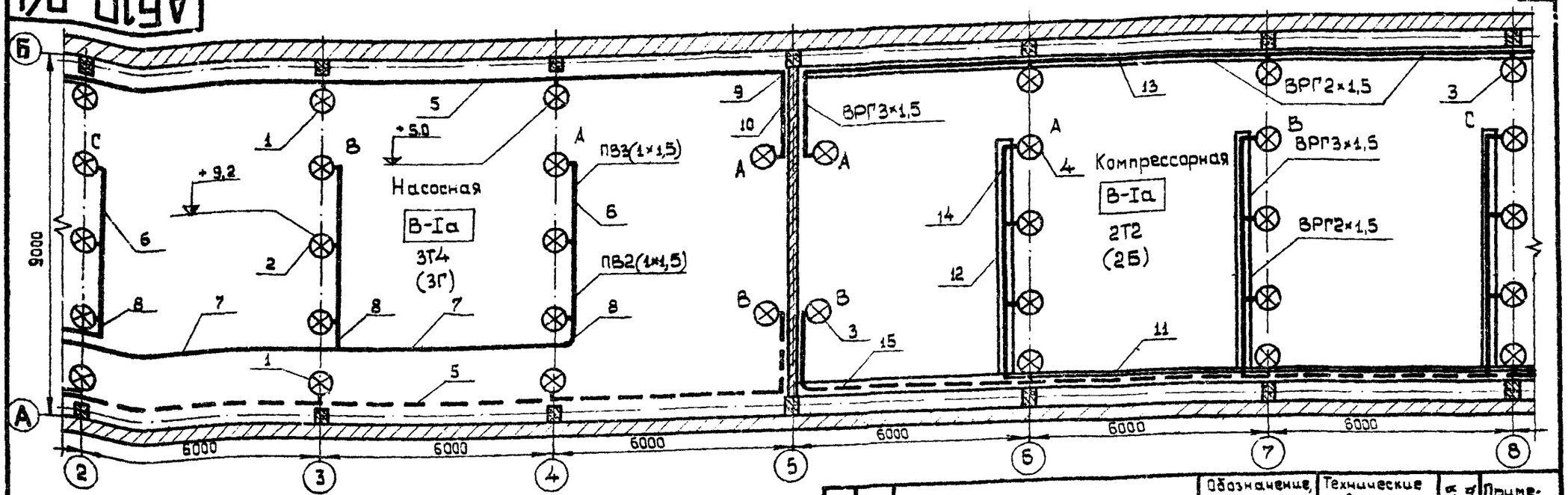

Кол.	Поз.	Наименование	Обозначение, сортамент	Технические данные, размеры	Общая масса	Примечание
8	1	Установка светильника на стене или колонне	А610.24 исп.1			
9	2	Установка светильника на балке	А610.42 исп.1			
8	3	Установка светильника на стене или колонне	А610.21 исп.3			
9	4	Установка светильника на балке	А610.41 исп.3			
6	5	Установка трубы на колоннах с креплением растяжками	А60Х			
3	6	Установка труб вдоль балок пролетом 6 и 9 м	А60Х			
2	7	Установка трубы поперек балок пролетом 6 и 9 м с креплением подвесом	А60Х			
3	8	Труба комплектная с изгибом	А60Х			Заполненный чертеж-заготовка прикладывается к проекту
2	9	Труба комплектная с углом изгиба 90°	А60Х			

Кол.	Поз.	Наименование	Обозначение, сортамент	Технические данные, размеры	Общая масса	Примечание
2	10	Труба комплектная с коробкой	А60Х			
3	11	Установка фермы из перфорированных лотков на колоннах	А60Х			
3	12	Установка блока из перфорированных лотков вдоль балок 6 и 9 м (вариант 1)	А60Х			
1	13	Линия электроосвещения	А60Х			Заполненный чертеж-заготовка прикладывается к проекту
3	14	Линия электроосвещения	А60Х			
1	15	Линия электроосвещения	А60Х			
3	16	Провод	ПВ1×1,5			

Изм.	Лист	Кол. изм.	Подп.	Дата
Разраб.		Подгорный		
Пров.		Целищев		
Т. контр.		Берх		
Нач. отд.		Блинчиков		
Н. контр.		Целищев		

План осветительных линий (пример)

А610.04

Стадия	Масса	Масшт.
Р.Ч.	—	1:100

Лист | Листов 1

КО ВНИИПЭМ

РАЗДЕЛ 1

СПРАВОЧНЫЕ МАТЕРИАЛЫ

Тип светильника	Номинальное напряжение, В	Область применения	Примечание
ВЗГ-200АМ с отражателем и сеткой	127, 220	Во взрывоопасных зонах классов В-I, В-Iа, В-Iг со средой до 3Т4(3Г) включительно, а так же в зоне класса В-II, опасной по пыли	Выпускается взамен типа ВЗГ-200А. В зоне класса В-Iг устанавливается под навесам.
ВЗГ/В4А-200М с отражателем и сеткой	127, 220	Во взрывоопасных зонах классов В-I, В-Iа со средой до 3Т4(3Г) или 4Т1(4А) включительно, а также в зоне класса В-II, опасной по пыли	Выпускается взамен типа ВЗГ/В4А-200. В зоне класса В-Iг устанавливается под навесом.
Н4БН-150	127, 220	Во взрывоопасных зонах классов В-Iа, В-Iг со средой до 4Т2 (4Б) включительно, В-Iб, а также в зонах классов В-II, В-IIа; опасных по пыли.	
ВЗГ-100	127, 220	Во взрывоопасных зонах классов В-I, В-Iа со средой до 3Т4(3Г) включительно, а также в зоне класса В-II, опасной по пыли.	Применять в качестве основного источника освещения помещений (насосных, компрессорных и т.п.) не рекомендуется.
В4А-60	127, 220	Во взрывоопасных зонах классов В-I, В-Iа, со средой до 4Т1(4А) включительно, а также в зоне класса В-II, опасной по пыли.	

1. Кабели вводимые в светильники открыто должны иметь круглую форму.
Применение для этих целей кабелей плоской формы не допускается
2. В случае применения светильников старых типов ВЗГ-200Я, ВЗГ/В4Я-200, Н4Б-300 и других, не имеющих специальных вводных устройств с открывающейся крышкой, зарядку светильников требуется производить на монтаже термостойким проводом марки ПРКС сечением 1,5мм² до ближайшей ответвительной коробки, что должно предусматриваться проектом.

Изм.	Лист	Кол.уч.	Подп.	Дата
Разраб.		Холодкова		
Пров.		Подгорный		
Т.контр.		Берх		
Нач.отд.		Блинчиков		
Н.контр.		Целищев		

Область применения взрывозащищенных светильников

АБ10. 11

Стадия	Масса	Масштаб
Р.Ч.	-	-
Лист	Листов 1	

КО ВНИИПЭМ

Ввод кабелем

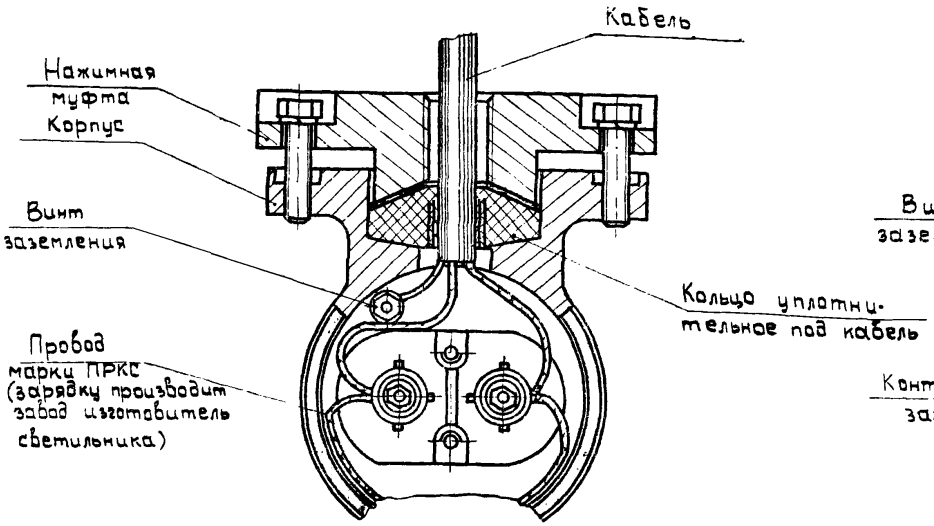

Ввод кабелем

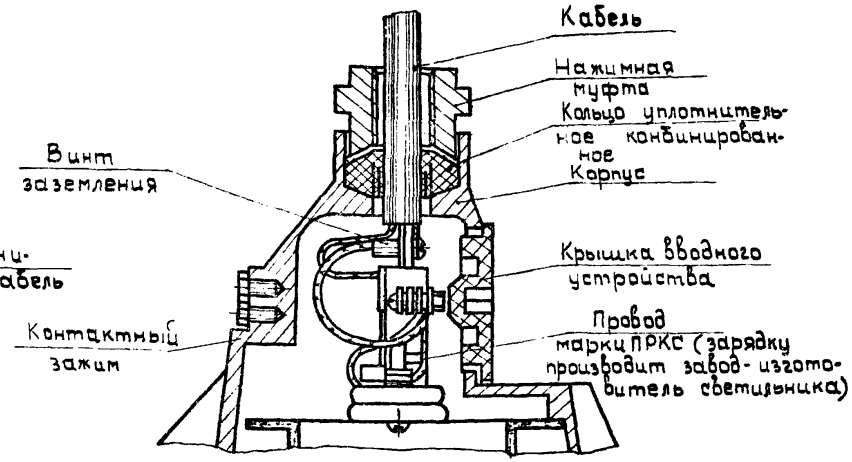

Ввод проводами в трубе

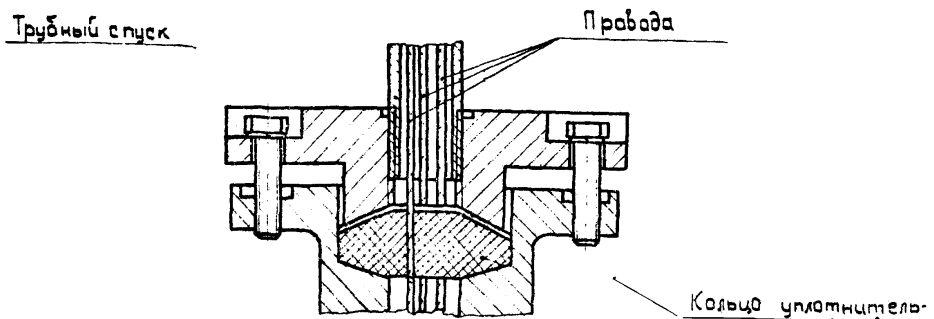

Ввод и присоединение в вводном устройстве светильников ВЗГ200АМ и ВЗГ/В4А-200М

Ввод проводами в трубе

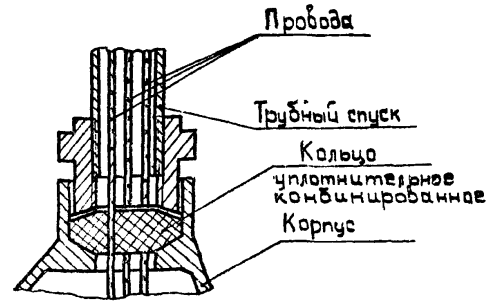

Ввод и присоединение в вводном устройстве светильника Н4БН-150

						АБ10. 12	
Изм.	Лист	Кол. шт.	Подп.	Дата			
Разраб.		Костюкевич				Стадия	Лист	Листов
Пров.		Подгарный				Р.Ч.		1
Т.контр.		Берх						
Н.контр.		Блинников			Ввод проводов и кабелей во взрывозащищенные светильники ВЗГ-200АМ, ВЗГ/В4А-200М и Н4БН-150	КО ВНИИПЭМ	
Н.контр.		Целиков					

№ п/п	Эскиз	Место установки	Направление подводки	Количество светильников	Обозначение установочного чертежа	Характеристика линии электроосвещения	Примечание
1	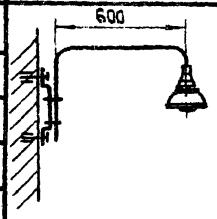	стена, колонна	снизу	1	А610.21	Кабель открыто с креплением ответвительной коробки	
2					А610.22	Провода в трубе или открыто кабель	Крепление кронштейна держателем К939
3					А610.23		
4					А610.24	Провода в трубе с креплением линии электроосвещения	
5				2	А610.25	Провода в трубе или открыто кабель	
6	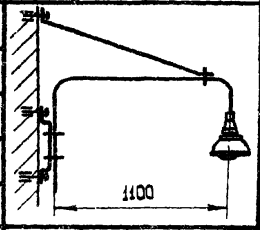	стена, колонна	снизу	1	А610.26	Кабель открыто с креплением ответвительной коробки	
7					А610.27	Провода в трубе или открыто кабель	Крепление кронштейна держателем К939
8					А610.28		
9					А610.29	Провода в трубе с креплением линии электроосвещения	
10				2	А610.30	Провода в трубе или открыто кабель	
11	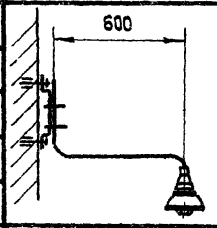	стена, колонна	сверху	1	А610.31	Кабель открыто с креплением ответвительной коробки	
12					А610.32	Провода в трубе или открыто кабель	Крепление кронштейна держателем К939
13					А610.33		
14					А610.34	Провода в трубе с креплением линии электроосвещения	
15				2	А610.35	Провода в трубе или открыто кабель	
16	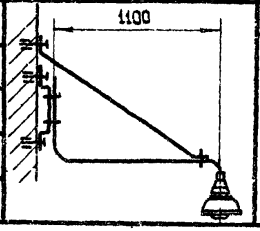	стена, колонна	сверху	1	А610.36	Кабель открыто с креплением ответвительной коробки	
17					А610.37	Провода в трубе или открыто кабель	Крепление кронштейна держателем К939
18					А610.38		
19					А610.39	Провода в трубе с креплением линии электроосвещения	
20				2	А610.40	Провода в трубе или открыто кабель	

Эскизы для установочных чертежей приведены для варианта установки светильников на трубных кронштейнах.

Изм.	Лист	Кол. изм.	Подп.	Дата		
Разраб.		Колодкова				
Пров.		Подгорный				
Т.контр.		Берх.			Таблица выбора установочных чертежей	
Нач.отд.		Блинчиков				
Н.контр.		Дягилев				

А610. 13

Стадия	Лист	Листов
Р.Ч.	1	3

КО ВНИИПЭМ

№ п/п	Эскиз	Место установки	Направление токоподвода	Количество светильников	Обозначение установочного чертежа	Характеристика линий электроосвещения	Примечание
21		балка	сверху	1	АБ10.41	Кабель открыто вдоль балок с креплением линии	
22					АБ10.42	Провода в трубе вдоль балок с креплением линии	
23	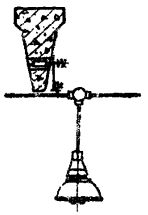	балка	сверху	1	АБ10.43	Провода в трубе поперек балок	
24	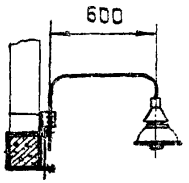	балка решетчатая	снизу	1	АБ10.44	Кабель открыто вдоль балок с креплением ответвительной коробки	
25					АБ10.45	Провода в трубе или открыто кабель вдоль балок	
26					АБ10.46	Провода в трубе вдоль балок с креплением линии электроосвещения.	
27	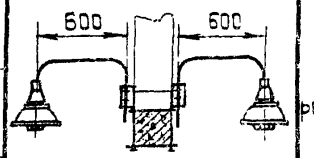	балка решетчатая	снизу	2	АБ10.47	Кабель открыто вдоль балок с креплением ответвительной коробки	
28					АБ10.48	Провода в трубе или открыто кабель вдоль балок	
29					АБ10.49	Провода в трубе вдоль балок с креплением линии электроосвещения	

Эскизы для установочных чертежей приведены для варианта установки светильников на трубных кронштейнах

№ п/п	Эскиз	Места установки	Направление токоподвода	Количество светильников	Обозначение установочного чертежа	Характеристика линии электроосвещения	Примечание
30	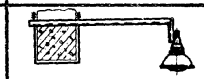	балка решетчатая	сверху	1	А610.50	Кабель открыто вдоль балок с креплением ответвительной коробки	
31	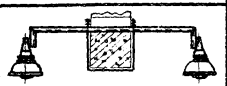	балка решетчатая	сверху	2	А610.51	Кабель открыто вдоль балок с креплением ответвительной коробки	
32	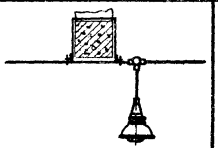	балка решетчатая	сверху	1	А610.52	Провода в трубе с креплением линии электроосвещения поперек балок	
33	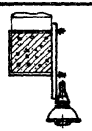	балка решетчатая	сверху	1	А610.53	Кабель открыто вдоль балок с креплением ответвительной коробки	
34					А610.54	Провода в трубе вдоль балок с креплением линии электроосвещения	
35	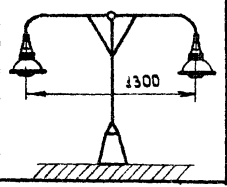	пол	снизу	2	А610.55	Провода или кабель в трубе	

РАЗДЕЛ 2

УСТАНОВОЧНЫЕ ЧЕРТЕЖИ ДЛЯ МОНТАЖНОЙ ЗОНЫ

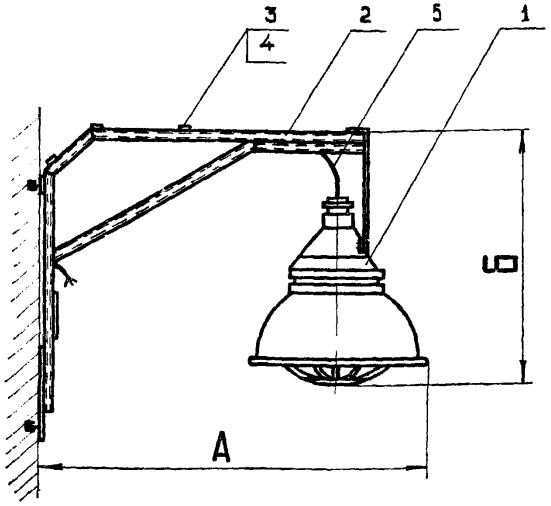

Размеры в мм

Исполн.	Тип светильника	А	Б	Общая масса, кг
1	ВЗГ-200 АМ	820	660	10,44
2	ВЗГ/В4А-200М	810	710	12,94
3	Н4БН-150	805	540	9,94

Разметка отверстий для установки кронштейна

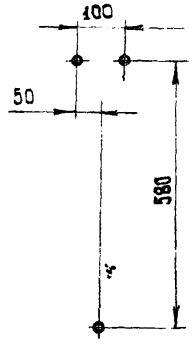

Кол. на исполн. 1	2	3		Поз.	Наименование	Обозначение, сортамент	Технические данные, размеры	Общая масса	Примечание
1	—	—		1	Светильник	ВЗГ-200 АМ		7,500	
—	1	—		1	Светильник	ВЗГ/В4А-200М		10,60	
—	—	1		1	Светильник	Н4БН-150		7,00	
1	1	1		2	Кронштейн	АБ10.61 исп.1		2,935	
3	3	3		3	Пряжка закладная	Л165		0,003	
3	3	3		4	Полоска-пряжка	К396		0,0018	
1	1	1		5	Кабель	по проекту	ℓ=1350		

При креплении кронштейна к строительному основанию пристрелкой, последний поставляется в зону монтажа отдельно от светильника

Изм.	Лист	Кол. изм.	Подпись	Дата
Разраб.		Мужиков		
Пров.		Целищев		
Т.контр.		Берх		
Нач.отд.		Каган		
Н.контр.		Целищев		

Установка светильника на стене или колонне

АБ10.21

Стадия	Масса	Масштаб
Р.Ч.	см.таб.	1:10
Лист	Листов 1	

КО ВНИИПЭМ

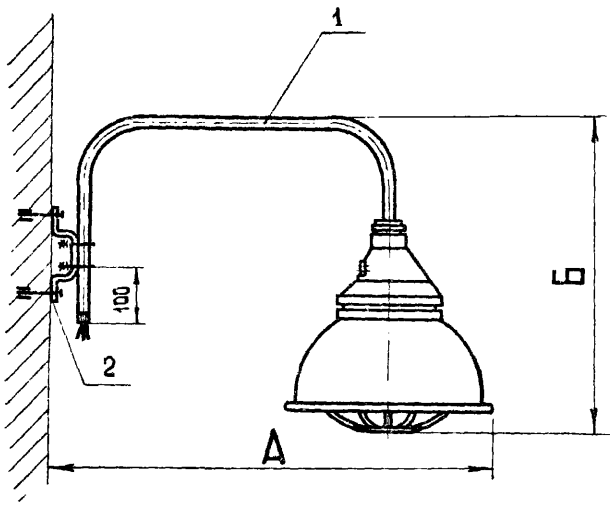

Размеры в мм

Исполн.	Тип светильника	А	Б	Общая масса, кг
1	ВЗГ-200 А М	810	704	9,66
2	ВЗГ/В4А-200М	800	754	12,16
3	НСБН-150	810	584	9,16

Разметка отверстий для установки кронштейна

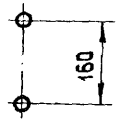

Кол на исполн 1	2	3		Поз.	Наименование	Обозначение, сортамент	Технические данные, размеры	Общая масса	Примечание
1	—	—		1	Кронштейн со светильником	АБ10.70 исполн.1		9,26	
—	1	—		1	Кронштейн со светильником	АБ10.70 исполн.2		11,76	
—	—	1		1	Кронштейн со светильником	АБ10.70 исполн.3		8,76	
1	1	1		2	Держатель трубный	К 939		0,40	

Изм.	Лист	Кол. изм.	Подп.	Дата
Разраб.		Холодкова		
Пров.		Подгорный		
Т.контр.		Берх		
Нач.отд.		Коган		
Н.контр.		Целищев		

Установка светильника на стене или колонне

АБ10.22

Стадия	Масса	Масшт.
Р.Ч.	см.табл.	1:10

Лист | Листов 1

КО ВНИИПЭМ

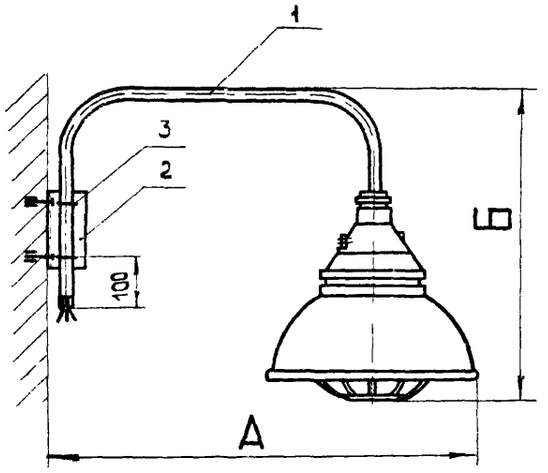

Размеры в мм

Исполн.	Тип светильника	А	Б	Общая масса, кг
1	ВЗГ-200АМ	820	704	9,82
2	ВЗГ/В4А-200М	810	754	12,32
3	Н4БН-160	820	584	9,32

Разметка отверстий для установки кронштейна

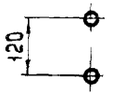

Кол. на исполн. 1	2	3		Поз.	Наименование	Обозначение, сортамент	Техническое данные, размеры	Общая масса	Примечание
1	—	—		1	Кронштейн со светильником	АБ10.70 исполн.1		9,26	
—	1	—		1	Кронштейн со светильником	АБ10.70 исполн.2		11,76	
—	—	1		1	Кронштейн со светильником	АБ10.70 исполн.3		8,76	
1	1	1		2	Уголок	АБ10.72		0,42	
2	2	2		3	Хомутик	С437		0,14	

Изм.	Лист	Кол. изм.	Подп.	Дата
Разраб.		Холобкова		
Пров.		Подгорный		
Т.контр.		Берх		
Нач.отд.		Коган		
Н.контр.		Целищев		

Установка светильника на стене

АБ10.23

Стадия	Масса	Масшт
РЧ.	см.табл.	1:10
Лист	Листов 1	

КО ВНИИПЭМ

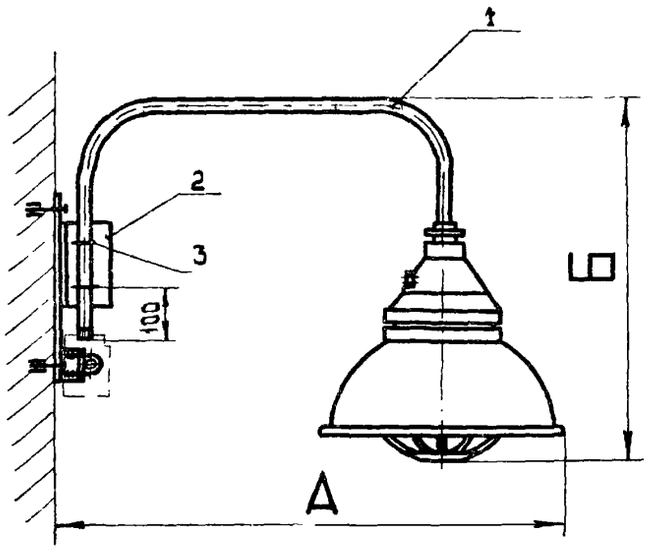

Разметка отверстий для установки кронштейна

М 1:5

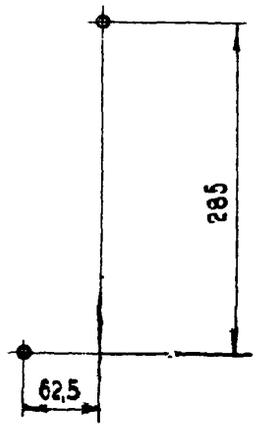

Размеры в мм

Исполн	Тип светильника	А	Б	Общая масса, кг
1	ВЗГ-200 АМ	820	704	10,71
2	ВЗГ/В4А-200 М	810	754	13,21
3	Н4БН-150	825	584	10,21

Кол. на исполн. 1	2	3		Поз.	Наименование	Обозначение, сортамент	Технические данные, размеры	Общая масса	Примечание
1	—	—		1	Кронштейн со светильником	АБ10.70 исполн.1		9,26	
—	1	—		1	Кронштейн со светильником	АБ10.70 исполн.2		11,76	
—	—	1		1	Кронштейн со светильником	АБ10.70 исполн.3		8,76	
1	1	1		2	Конструкция	АБ10.74		1,17	
2	2	2		3	Хомутик	С437		0,26	

Изм.	Лист	Кол. изм	Подп.	Дата
Разраб.		Холодкова		
Пров		Подгорный		
Т.контр.		Берх		
Нач.отд.		Коган		
Н.контр.		Целищев		

Установка светильника на стене или колонне

АБ10.24

Стадия	Масса	Масшт
Р.Ч.	см.табл.	1:10
Лист	Листов 1	

КО ВНИИПЭМ

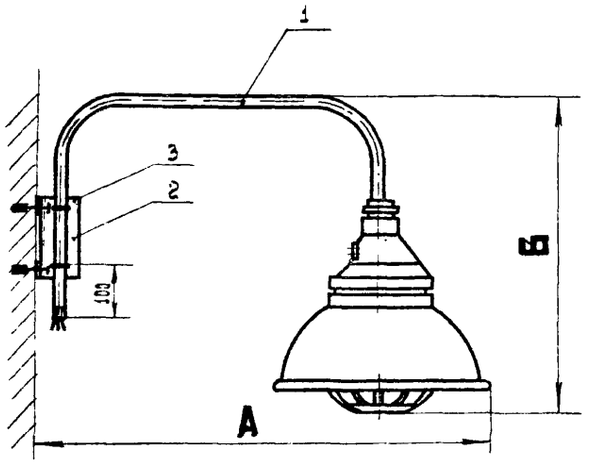

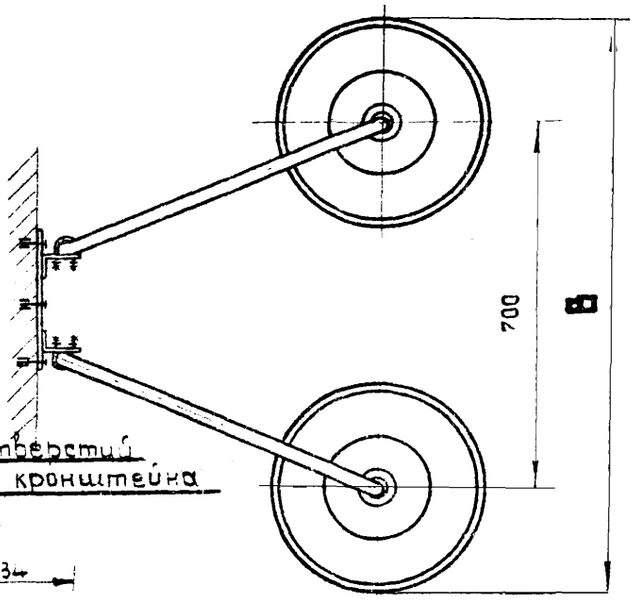

Разметка отверстий для установки кронштейна

М1:5

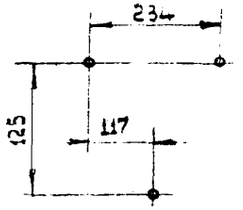

Размеры в мм

Исполн.	Тип светильника	А	Б	В	Общая масса, кг
1	ВЗГ- 200 АМ	820	704	1098	19,93
2	ВЗГ/В4А-200 М	810	754	1078	24,93
3	Н4БН-150	825	584	1100	18,93

Кол. на исполн. 1	2	3		Поз.	Наименование	Обозначение, сортамент	Технические данные, размеры	Общая масса	Примечание
2	—	—		1	Кронштейн со светильником	А610.70 исполн.1		18,52	
—	2	—		1	Кронштейн со светильником	А610.70 исполн.2		23,52	
—	—	2		1	Кронштейн со светильником	А610.70 исполн.3		17,52	
1	1	1		2	Конструкция	А610.73		1,13	
4	4	4		3	Хомутик	С437		0,28	

Изм.	Лист	Кол. изм.	Подп.	Дата
Разраб.		Холодкова		
Пров.		Подгорный		
Т.контр.		Берх		
Нач.отд.		Блинчиков		
Н.контр.		Целищев		

Установка двух светильников на стене или колонне

А610.25

Стадия	Масса	Масшт.
Р.Ч	см. табл	1:10

Лист | Листов 1

КО ВНИИПЭМ

Размеры в мм

Испол.	Тип светильника	А	Б	Общая масса, кг
1	ВЗГ-200АМ	1320	660	11,62
2	ВЗГ/В4Я-200М	1310	710	14,12
3	НСБН-150	1305	540	11,12

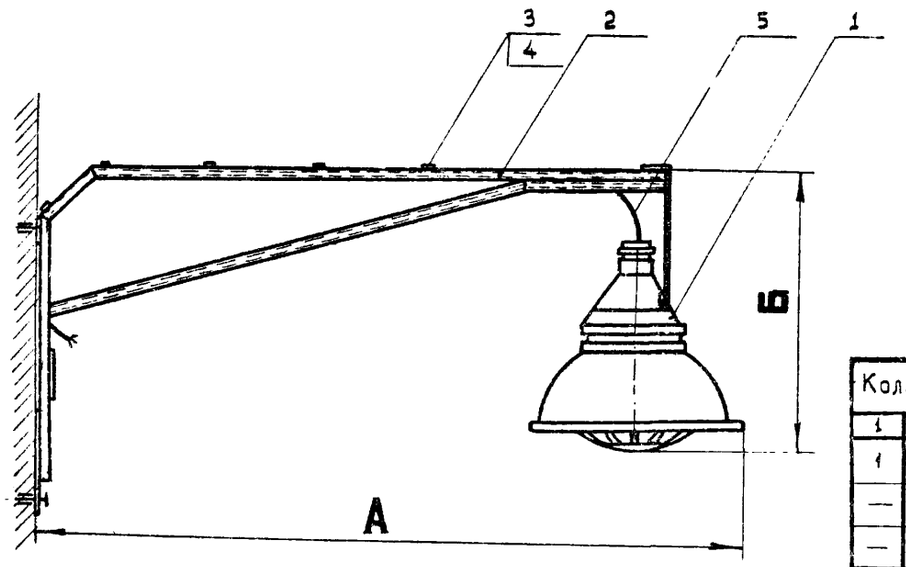

При креплении кронштейна к строительному основанию пристрелкой, последний поставляется в зону монтажа отдельно от светильника

Разметка отверстий для установки кронштейна

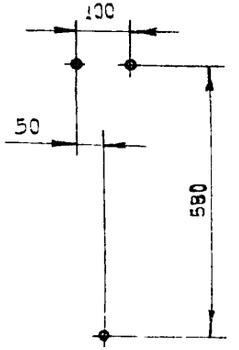

Кол. на испол. 1	2	3		Поз.	Наименование	Обозначение, сортамент	Технические данные, размеры	Общая масса	Примечание
1	—	—		1	Светильник	ВЗГ-200АМ		7,5	
—	1	—		1	Светильник	ВЗГ/В4Я-200М		10,0	
—	—	1		1	Светильник	НСБН-150		7,0	
1	1	1		2	Кронштейн	АБ10.61 испол.2		4,11	
5	5	5		3	Пряжка закладная	Л.165		0,005	
5	5	5		4	Полоска-пряжка	К396		0,003	
1	1	1		5	Кабель	по проекту	L=1850		

Изм.	Лист	Кол. изм.	Подп.	Дата
Разраб.		Мужиков		
Пров.		Целищев		
Т.контр.		Берх		
Нач. отд.		Блинчиков		
Н.контр.		Целищев		

Установка светильника на стене или колонне

АБ10.26

Стадия	Масса	Масшт.
Р.Ч.	см. табл.	1:10
Лист	Листов 1	

КО ВНИИПЭМ

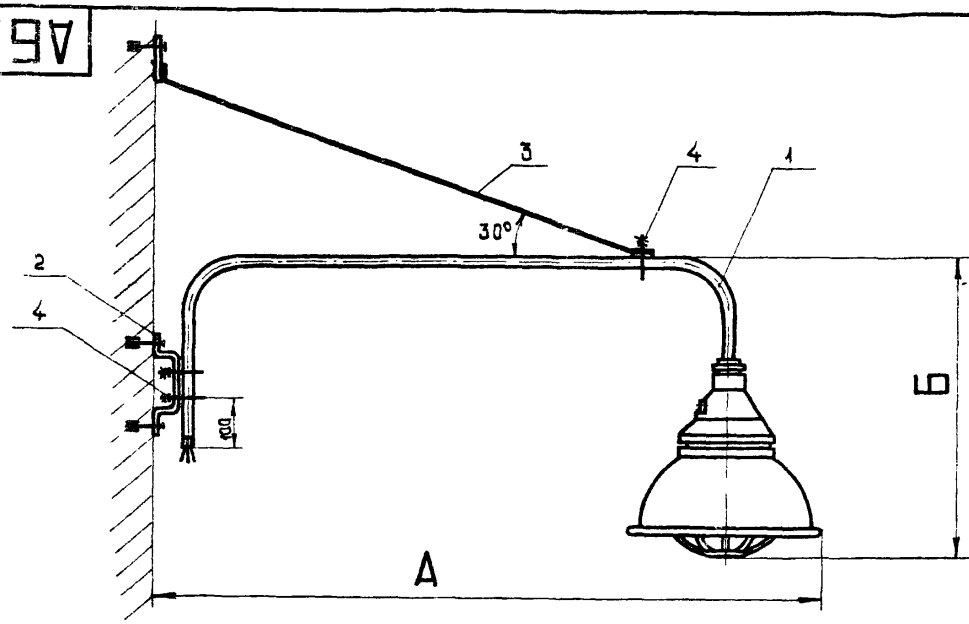

Размеры в мм

Исполн.	Тип светильника	А	Б	Общая масса, кг
1	ВЗГ-200 АМ	1310	704	10,87
2	ВЗГ/В4А-200М	1300	754	13,46
3	Н4БН-150	1310	584	10,46

Разметка отверстий для установки кронштейна и подвески

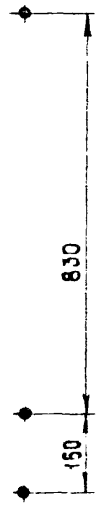

Кол на исполн 1	2	3		Поз	Наименование	Обозначение, сортамент	Технические данные, размеры	Общая масса	Примечание
1	—	—		1	Кронштейн со светильником	АБ10.70 исполн 4		10,10	
—	1	—		1	Кронштейн со светильником	АБ10.70 исполн 5		12,59	
—	—	1		1	Кронштейн со светильником	АБ10.70 исполн 6		9,59	
1	1	1		2	Держатель трубный	К939		0,48	
1	1	1		3	Подвеска	АБ10.78		0,40	
1	1	1		4	Хомутик	С437		0,07	

Изм.	Лист	Кол. изм.	Подп.	Дата
Разраб.		Холодкабо		
Пров.		Подгорный		
Т. контр.		Берх		
Нач. отд.		Коган		
Н. контр.		Целищев		

Установка светильника на стене или колонне

АБ10.27

Стадия	Масса	Масшт.
Р.Ч.	см. табл.	1:10
Лист	Листов 1	

КО ВНИИПЭМ

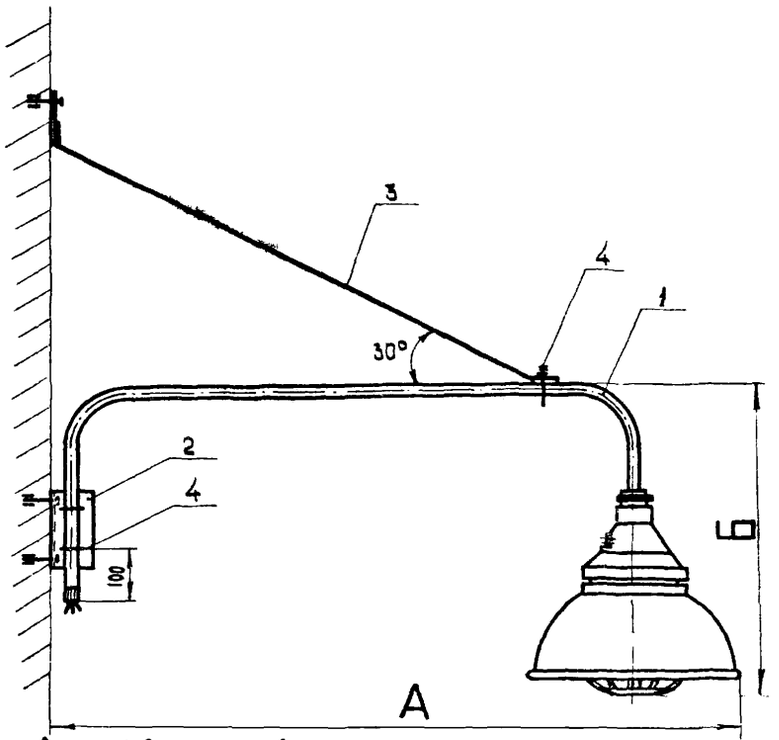

Размеры в мм

Исполн.	Тип светильника	А	Б	Общая масса, кг
1	ВЗГ-200АМ	1320	704	11,13
2	ВЗГ/В4А-200М	1310	754	13,62
3	НСБН-150	1320	584	10,62

Разметка отверстий для установки кронштейна и подвески

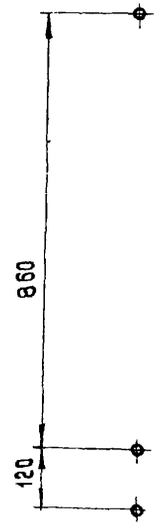

Кол. на исполн. 1	2	3		Поз	Наименование	Обозначение, сортамент	Технические данные, размеры	Общая масса	Примечание
1	—	—		1	Кронштейн со светильником	АБ10.70 исполн.4		10,10	
—	1	—		1	Кронштейн со светильником	АБ10.70 исполн.5		12,59	
—	—	1		1	Кронштейн со светильником	АБ10.70 исполн.6		9,59	
1	1	1		2	Уголок	АБ10.72		0,42	
1	1	1		3	Подвеска	АБ10.78		0,40	
3	3	3		4	Хомутик	С437		0,21	

Изм.	Лист	Кол. изм.	Подп.	Дата
Разраб.		Холодкова		
Пров.		Подгорный		
Т.контр.		Берх		
Нач.отд.		Коган		
Н.контр.		Целищев		

Установка светильника на стене или колонне

АБ10.28

Стадия	Масса	Масшт.
Р.Ч.	см.табл.	1:10
Лист	Листов 1	

КО ВНИИПЭМ

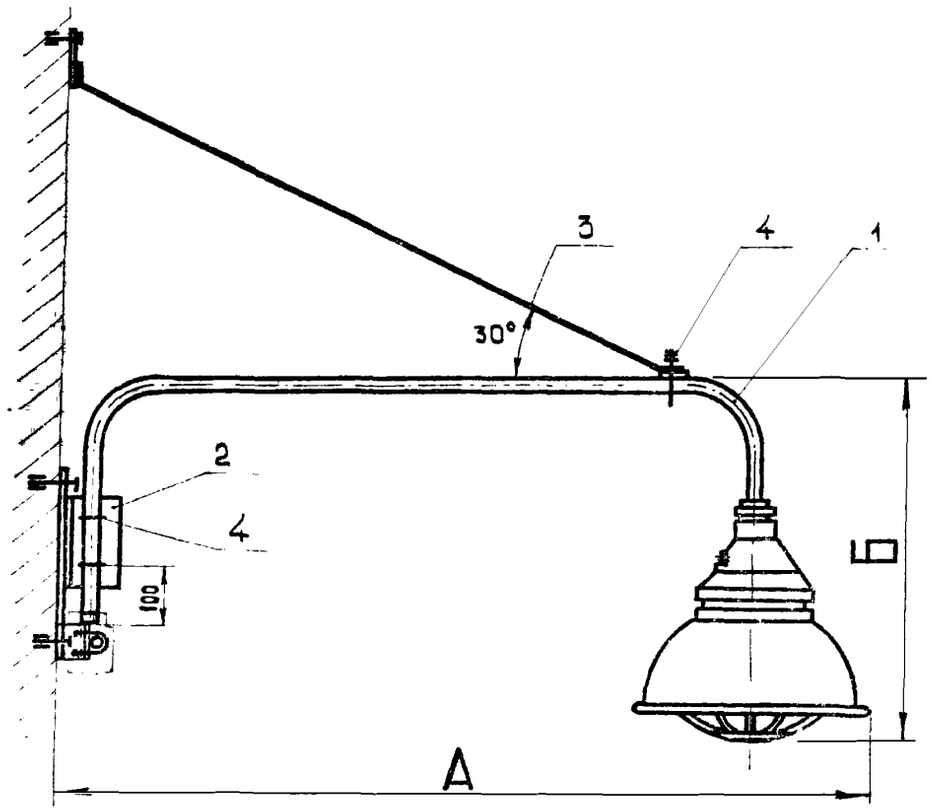

Размеры в мм

Исполн.	Тип светильника	А	Б	Общая масса, кг
1	ВЗГ-200АМ	1320	704	12,02
2	ВЗГ/В4А-200М	1310	754	14,51
3	Н45Н-150	1325	584	11,51

Разметка отверстий для установки кронштейна и подвески

М 1:20

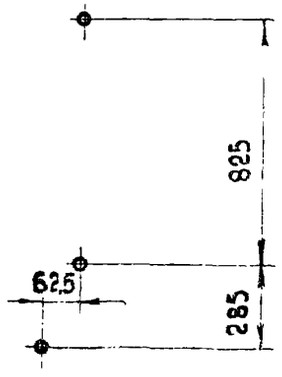

Кол. на исполн. 1	2	3		Поз.	Наименование	Обозначение, сортамент	Технические данные, размеры	Общая масса	Примечание
1	—	—		1	Кронштейн со светильником	АБ10.70 испол.4		10,10	
—	1	—		1	Кронштейн со светильником	АБ10.70 испол.5		12,39	
—	—	1		1	Кронштейн со светильником	АБ10.70 испол.6		9,39	
1	1	1		2	Конструкция	АБ10.74		1,17	
1	1	1		3	Подвеска	АБ10.78		0,40	
3	3	3		4	Хомутик	С437		0,35	

Изм.	Лист	Кол.изм.	Подп.	Дата
Разраб.		Холодкова		
Пров.		Подгорный		
Т.контр.		Берх		
Нач.отд.		Касан		
Н.контр.		Целищев		

Установка светильника на стене или колонне

АБ10. 29

Стадия	Масса	Масшт.
Р.Ч.	см.табл.	1:10
Лист	Листов 1	

КО ВНИИПЭМ

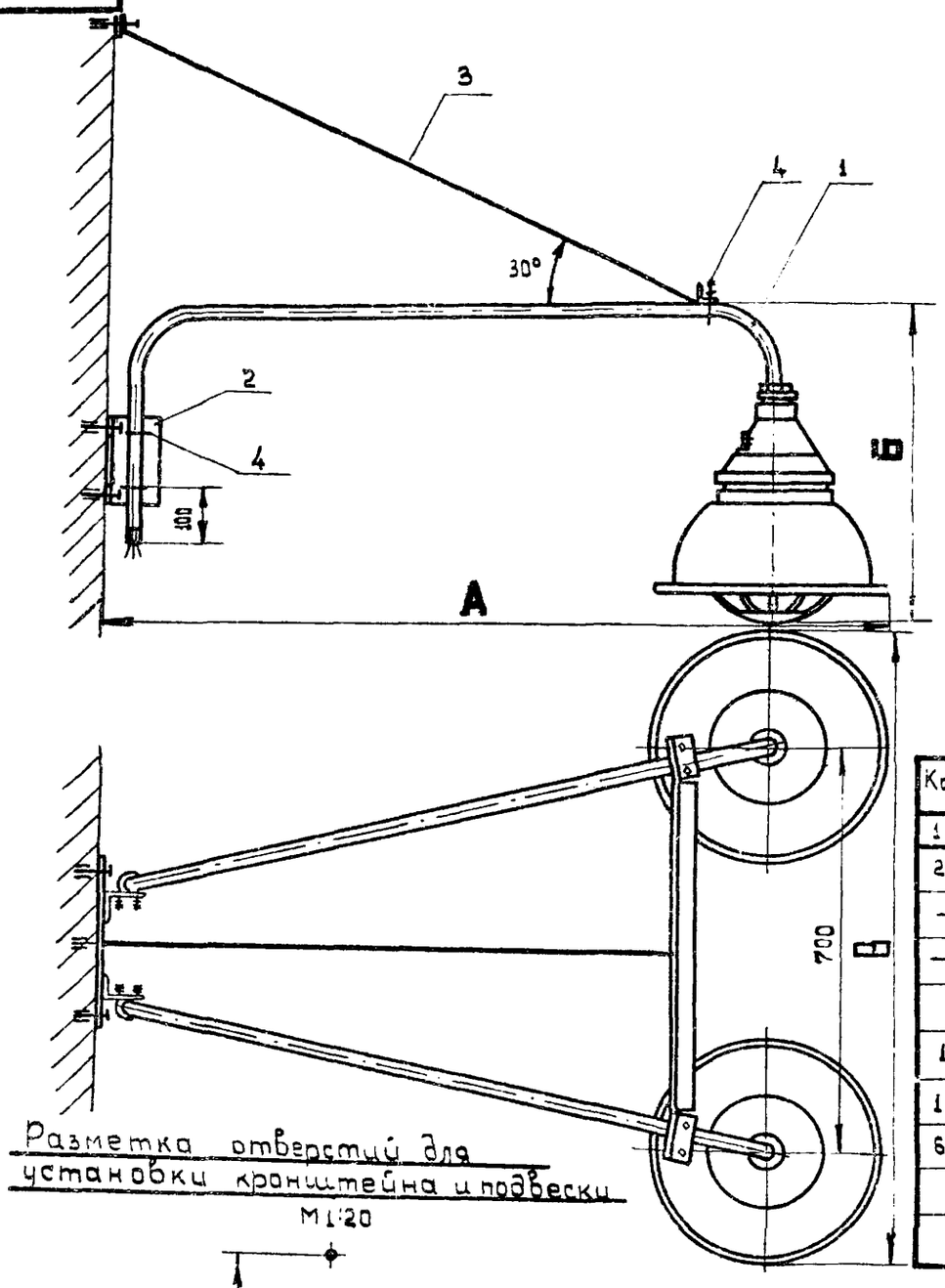

Размеры в мм

Исполн.	Тип светильника	А	Б	В	Общая масса кг
1	ВЗГ-200 АМ	1320	704	1098	23,22
2	ВЗГ/В4А-200 М	1310	754	1078	28,20
3	Н46Н-150	1325	584	1100	22,20

Разметка отверстий для установки кронштейна и подвески

М1:20

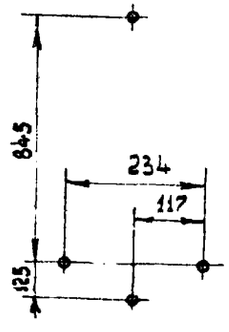

Кол. на исполн. 1	2	3		Поз.	Наименование	Обозначение, сортамент	Технические данные, размеры	Общая масса	Примечание
2	—	—		1	Кронштейн со светильником	А610.70 исполн 4		20,20	
—	2	—		1	Кронштейн со светильником	А610.70 исполн 5		25,18	
—	—	2		1	Кронштейн со светильником	А610.70 исполн.6		19,18	
1	1	1		2	Конструкция	А610.73		1,13	
1	1	1		3	Подвеска	А610.79		1,47	
6	6	6		4	Хомутик	С437		0,42	

Изм.	Лист	Кол.изм.	Подп.	Дата
Разраб.		Холодкова		
Пров.		Подгорный		
Т.контр.		Зерк		
Нач.отд.		Блинчиков		
Н.контр.		Целищев		

Установка двух светильников на стене или колонне

А610.30

Стадия	Масса	Масштаб
Р.Ч.		1:10
Лист	Листов 1	

КО ВНИИПЭМ

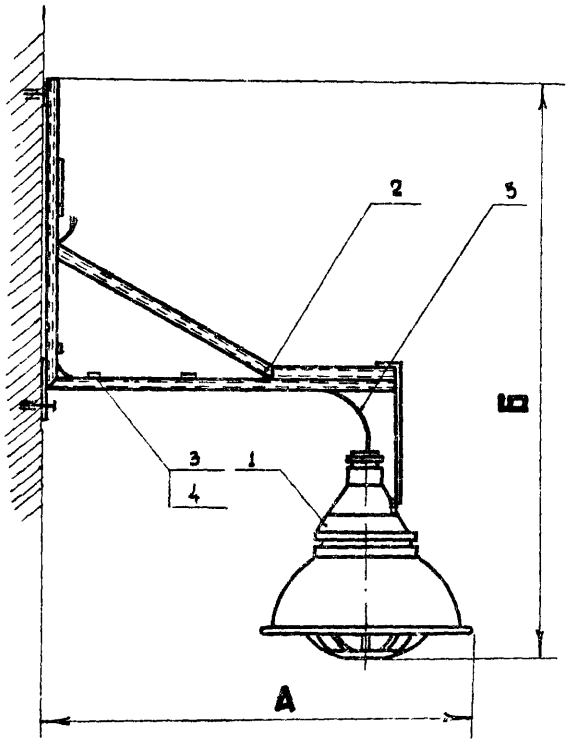

Размеры в мм

Испол.	Тип светильника	А	Б	Общая масса, кг
1	ВЗГ-200 АМ	820	1305	10,53
2	ВЗГ/В4А-200М	810	1355	13,03
3	НСБН-150	805	1185	10,03

При креплении кронштейна к строительному основанию пристрелкой, последний поставляется отдельно от светильника.

Разметка отверстий для установки кронштейна

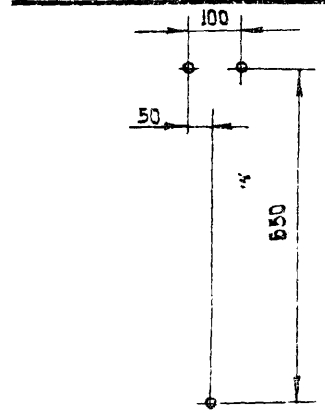

Кол. на испол. 1	2	3		Поз.	Наименование	Обозначение сортамент	Технические данные. размеры	Общая масса	Примечание
1	—	—		1	Светильник	ВЗГ-200АМ		7,5	
—	1	—		1	Светильник	ВЗГ/В4А-200М		10,0	
—	—	1		1	Светильник	НСБН-150		7,0	
1	1	1		2	Кронштейн	АБ1062 испол.1		3,022	
3	3	3		3	Пряжка закладная	Л165		0,003	
3	3	3		4	Полоска-пряжка	К396		0,0018	
1	1	1		5	Кабель	по проекту	ℓ=1350		

Изм.	Лист	Кол. изм.	Подп.	Дата
Разраб		Мужиков		
Пров.		Целищев		
Т.контр.		Берх		
Нач.отд		Блинчиков		
Н.контр.		Целищев		

Установка светильника на стене или колонне

АБ10. 31

Стадия	Масса	Масшт.
Р.Ч.	см.табл.	1:10
Лист	Листов 4	

КО ВНИИПЭМ

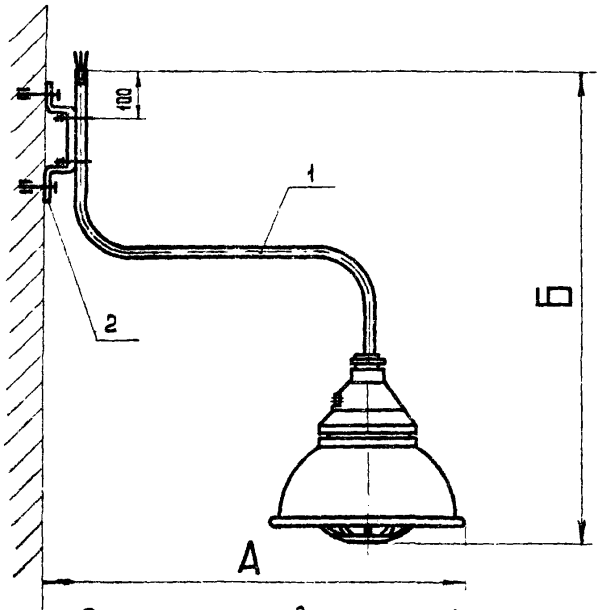

Разметка отверстий для установки кронштейна

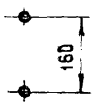

Размеры в мм

Исполн	Тип светильника	А	Б	Общая масса, кг
1	ВЗГ-200АМ	810	1077	9,66
2	ВЗГ/В4А-200М	800	1127	12,16
3	НСБН-150	810	957	9,16

Кол-на исполн. 1	2	3		Поз.	Наименование	Обозначение, сортамент	Технические данные, размеры	Общая масса	Примечание
1	—	—		1	Кронштейн со светильником	АБ10.71 исполн.1		9,26	
—	1	—		1	Кронштейн со светильником	АБ10.71 исполн.2		11,75	
—	—	1		1	Кронштейн со светильником	АБ10.71 исполн.3		8,76	
1	1	1		2	Держатель трубный	К939		0,40	

Изм.	Лист	Кол. изм.	Подп.	Дата
Разраб.		Холодкова		
Пров.		Подгарный		
Т.контр.		Берх		
Нач.отд.		Каган		
Н.контр.		Целищев		

Установка светильника на стене или колонне

АБ1.0. 32

Стадия	Масса	Масшт.
Рч	см. табл.	1:10
Лист	Листов 1	

КО ВНИИПЭМ

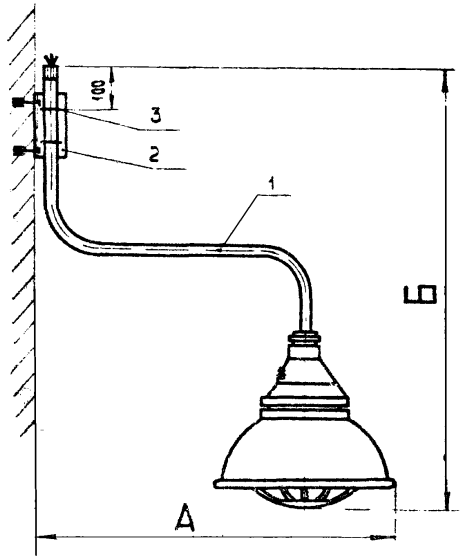

Разметка отверстий для установки кронштейна



Размеры в мм

Исполн	Тип светильника	А	Б	Общая масса, кг
1	ВЗГ-200 АМ	820	1077	9,82
2	ВЗГ/В4А-200М	810	1127	12,32
3	НСБН-150	820	957	9,32

Кол на исполн. 1	2	3		Поз.	Наименование	Обозначение, сортамент	Технические данные, размеры	Общая масса	Примечание
1	—	—		1	Кронштейн со светильником	АБ10.71 исполн.1		9,26	
—	1	—		1	Кронштейн со светильником	АБ10.71 исполн.2		11,75	
—	—	1		1	Кронштейн со светильником	АБ10.71 исполн.3		8,76	
1	1	1		2	Уголок	АБ10.72		0,42	
2	2	2		3	Хомутик	С439		0,14	

Изм.	Лист	№ докум.	Подп.	Дата
Разраб.		Холовкова		
Пров.		Подгорный		
Т.контр.		Беда		
Нач.отд.		Коган		
Н.контр.		Щелышев		

Установка светильника на стене или колонне

АБ10.33

Стадия	Масса	Масштаб
Р.Ч.		1:10
Лист	Листов 1	

КО ВНИИПЭМ

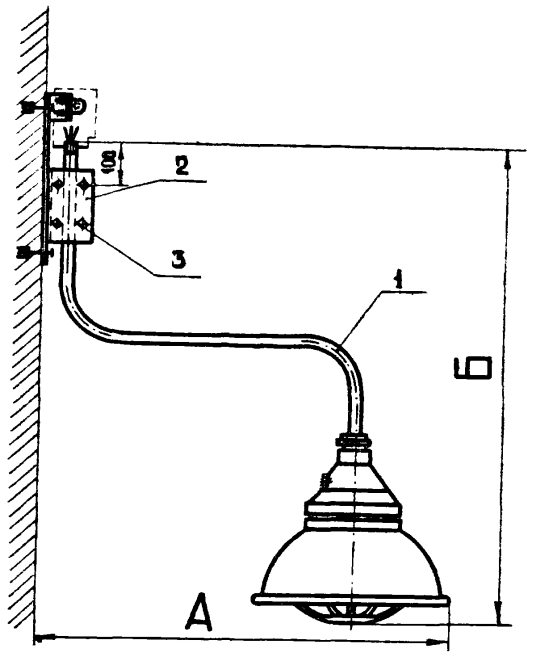

Разметка отверстий для установки кронштейна
М 1:5

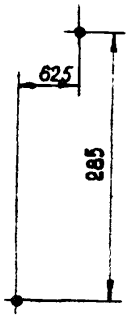

Размеры в мм

Испол-н	Тип светильника	А	Б	Общая масса, кг
1	ВЗГ-200АМ	820	1077	10,71
2	ВЗГ/В4А-200М	810	1127	13,21
3	Н4БН-150	825	957	10,21

Кол. на испол. 1	2	3		Поз.	Наименование	Обозначение, сортамент	Технические данные, размеры	Общая масса	Примечание
1	—	—		1	Кронштейн со светильником	АБ10.74 испол-1		9,26	
—	1	—		1	Кронштейн со светильником	АБ10.74 испол-2		11,76	
—	—	1		1	Кронштейн со светильником	АБ10.74 испол-3		8,76	
1	1	1		2	Конструкция	АБ10.74		1,17	
2	2	2		3	Хомутик	С437		0,28	

Изм.	Лист	Кол. изм.	Подп.	Дата
Разраб.		Холобкова		
Пров.		Подгорный		
Т.контр.		Берх		
Нач.отд.		Казан		
Н.контр.		Целищев		

Установка светильника на стене или колонне

АБ10. 34

Стадия	Масса	Масшт.
Р.Ч.	см. табл.	1:10

Лист | Листов

КО ВНИИПЭМ

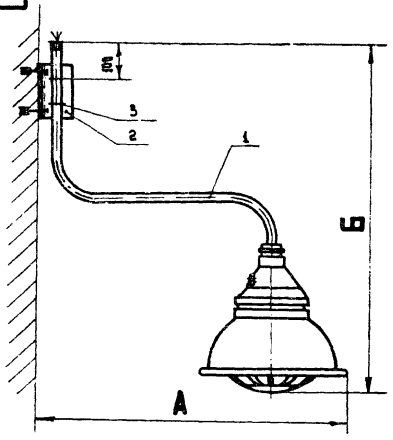

Размеры в мм

Исполн.	Тип светильника	А	Б	В	Общая масса, кг
1	ВЗГ - 200 АМ	820	1077	1098	19,93
2	ВЗГ/В4А-200М	810	1127	1078	24,93
3	Н4БН-150	825	957	1100	18,93

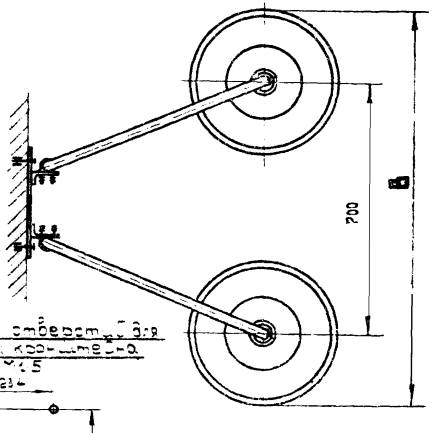

Разметка отверстий для установки кронштейна М1.5

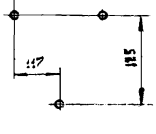

Кол. на исполн. 1	2	3		Поз.	Наименование	Обозначение, сортамент	Технические данные, размеры	Общая масса	Примечание
2	—	—		1	Кронштейн со светильником	А610.71 испол.1		18,52	
—	2	—		1	Кронштейн со светильником	А610.71 испол.2		23,52	
—	—	2		1	Кронштейн со светильником	А610.71 испол.3		17,52	
1	1	1		2	Конструкция	А610.73		1,13	
4	4	4		3	Хомутик	С437		0,28	

Изм.	Лист	Кол. изм.	Подп.	Дата
Разраб.		Голодкова		
Пров.		Подгорный		
Т.контр.		Берл		
Нач.отд.		Блинников		
Н.контр.		Целищев		

Установка двух светильников на стене или колонне

А610.35

Стадия	Масса	Масшт.
Р.Ч.	см. табл.	1:10

Лист	Листов 1
КО	ВНИИПЭМ

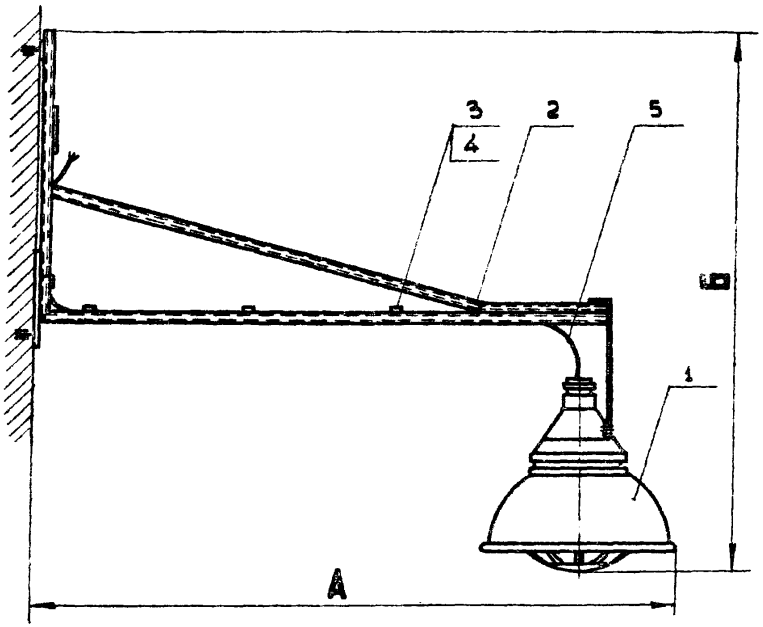

Размеры в мм

Испол-н	Тип светильника	А	Б	Общая масса, кг
1	ВЗГ-200АМ	1320	1305	4,18
2	ВЗГ/В4А-200М	1310	1355	14,18
3	НСБН-150	1305	1185	11,18

При креплении кронштейна к строительному основанию пристрелкой последний поставляется в зону монтажа отдельно от светильника

Кол. на испол. 1	2	3		Поз	Наименование	Обозначение, сортамент	Технические данные, размеры	Общая масса	Примечание
1	—	—		1	Светильник	ВЗГ-200АМ		7,5	
—	1	—		1	Светильник	ВЗГ/В4А-200М		10,0	
—	—	1		1	Светильник	НСБН-150		7,0	
1	1	1		2	Кронштейн	А610.62 испол-2		4,175	
4	4	4		3	Пряжка закладная	Л155		0,004	
4	4	4		4	Поляска-пряжка	К396		0,0024	
1	1	1		5	Кабель	по проекту	ℓ=1850		

Разметка отверстий для установки кронштейна

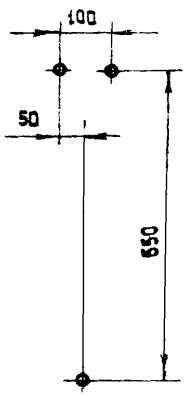

Изм.	Лист	Кол. изм.	Подп.	Дата
Разраб		Мужиков		
Пров.		Целищев		
Т.контр.		Берх		
Нач. отд.		Блинчиков		
Н.контр.		Целищев		

А610.36

Установка светильника на стене или колонне

Стадия	Масса	Масшт.
Р.Ч.	см. табл.	1:10
Лист	Листов 1	

КО ВНИИПЭМ

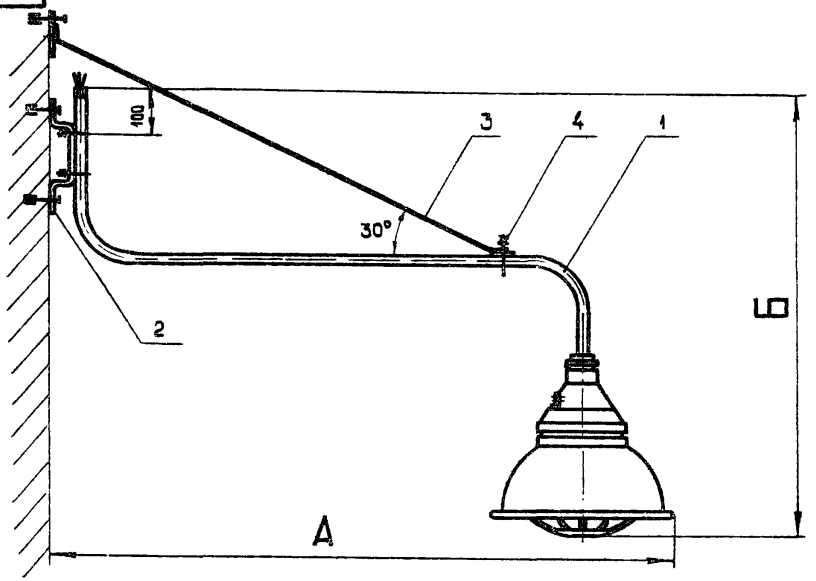

Размеры в мм

Исполн.	Тип светильника	А	Б	Общая масса, кг
1	ВЗГ-200АМ	1310	1077	10,97
2	ВЗГ/В4А-200М	1300	1127	13,46
3	Н4ВН-150	1310	957	10,46

Разметка отверстий для установки кронштейна и подвески

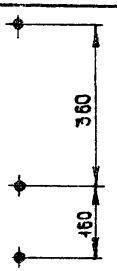

Кол. на исполн. 1	2	3	Поз.	Наименование	Обозначение, сортамент	Технические данные, размеры	Общая масса	Примечание
1	—	—	1	Кронштейн со светильником	АБ10.71 испол.4		10,10	
—	1	—	1	Кронштейн со светильником	АБ10.71 испол.5		12,50	
—	—	1	1	Кронштейн со светильником	АБ10.71 испол.6		9,59	
1	1	1	2	Держатель трубный	К939		0,40	
1	1	1	3	Подвеска	АБ10.78		0,40	
1	1	1	4	Хомутик	С437		0,07	

Изм.	Лист	Кол. изм.	Подп.	Дата
Разраб.		Холодкова		
Пров.		Подгорный		
Т.контр.		Берх		
Нач.отд.		Коган		
Н. контр.		Целищев		

Установка светильника на стене или колонне

АБ10.37

Стадия	Масса	Масштаб
Р.Ч.	см.табл.	1:10

Лист | Листов 1

КО ВНИИПЭМ

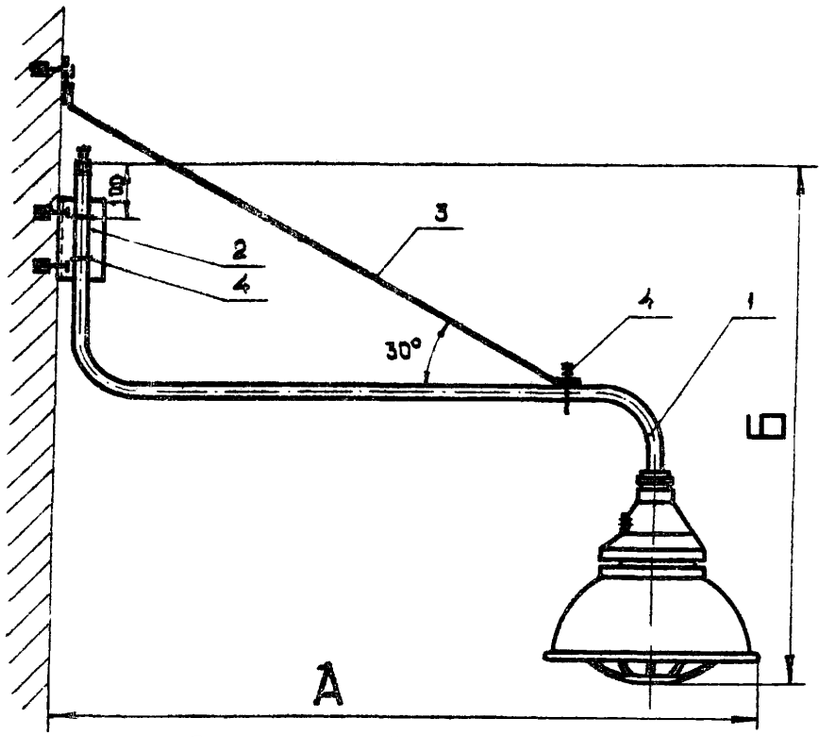

Разметка отверстий для установки кронштейна и подвески

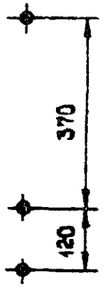

Размеры в мм

Исполн.	Тип светильника	А	Б	Общая масса, кг
1	ВЗГ-200АМ	1320	1077	11,13
2	ВЗГ/В4А-200М	1310	1127	13,62
3	Н4БН-150	1320	957	10,62

Кол. на исполн. 1	2	3		Поз.	Наименование	Обозначение, сортамент	Технические данные, размеры	Общая масса	Примечание
1	—	—		1	Кронштейн со светильником	АБ10.71 исполн.4		10,10	
—	1	—		1	Кронштейн со светильником	АБ10.71 исполн.5		12,59	
—	—	1		1	Кронштейн со светильником	АБ10.71 исполн.6		9,59	
1	1	1		2	Уголок	АБ10.72		0,42	
1	1	1		3	Подвеска	АБ10.78		0,40	
3	3	3		4	Хомутик	С432		0,21	

Изм.	Лист	Кол. уч.	Подп.	Дата
Разраб.		Халабкова		
Пров.		Подгорный		
Т.контр.		Берж		
Нач.отд.		Казан		
Н.контр.		Целищев		

Установка светильника на стене или колонне

АБ10. 38

Стадия	Масса	Масшт.
Р.Ч.	см.табл.	1:10

Лист | Листов 1

КО ВНИИПЭМ

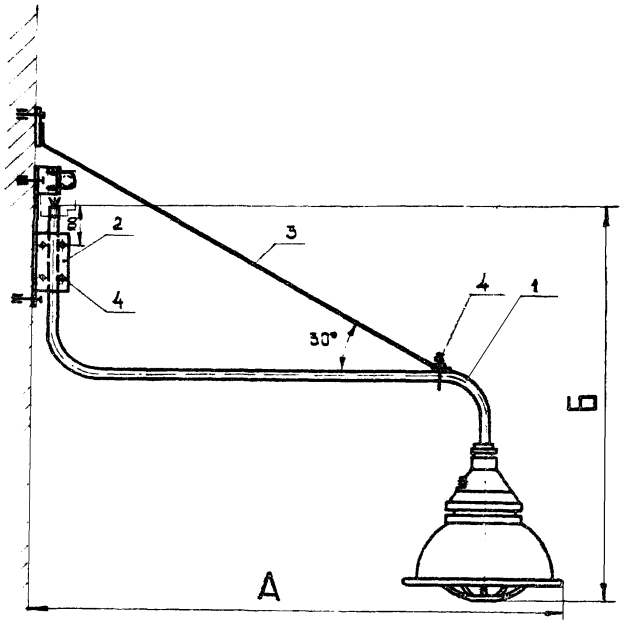

Разметка отверстий для установки кронштейна и подвески

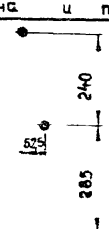

Размеры в мм

Исполн.	Тип светильника	А	Б	Общая масса, кг
1	ВЗГ-200 АМ	1320	1077	12,02
2	ВЗГ/В4А-200М	1310	1277	14,51
3	Н4БН-150	1325	957	11,51

Кол. на исполн. 1	2	3		Поз.	Наименование	Обозначение, сортамент	Технические данные, размеры	Общая масса	Примечание
1	—	—		1	Кронштейн со светильником	А610.71 исполн.4		10,10	
—	1	—		1	Кронштейн со светильником	А610.71 исполн.5		12,59	
—	—	1		1	Кронштейн со светильником	А610.71 исполн.6		9,59	
1	1	1		2	Конструкция	А610.74		1,17	
1	1	1		3	Подвеска	А610.78		0,40	
3	3	3		4	Хомутик	С437		0,35	

Изм.	Лист	Кол. изм.	Подп.	Дата
Разраб.		Холодкова		
Пров.		Подгорный		
Т.контр.		Берх		
Гл.инж.		Коган		
Н.контр.		Цепцев		

Установка светильника на стене или колонне

А610.39

Стадия	Масса	Масшт.
Р.Ч.	см.табл.	1:10

Лист | Листов 1

КО ВНИИПЭМ

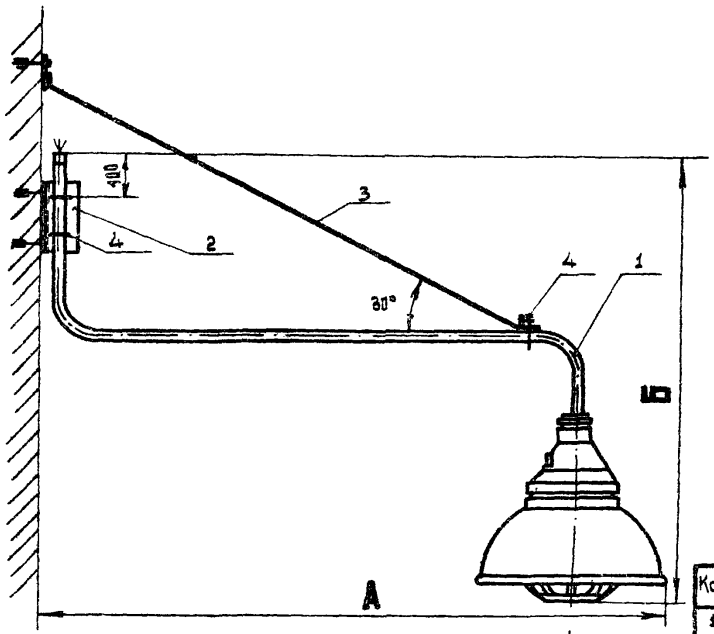

Размеры в мм

Исполн.	Тип светильника	А	Б	В	Общая масса, кг
1	ВЗГ-200 АМ	1320	1077	1098	23,22
2	ВЗГ/84Я-200 М	1340	1127	1078	28,20
3	НСБН-150	1325	957	1100	22,20

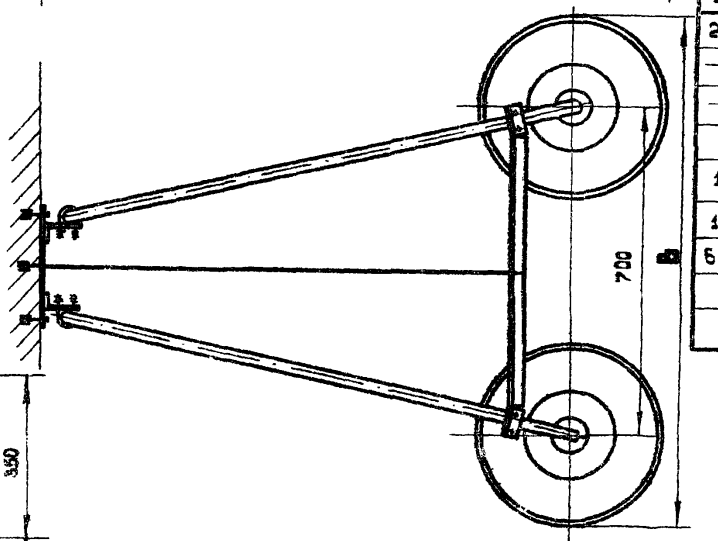

Разметка отверстий для установки кронштейна и подвески

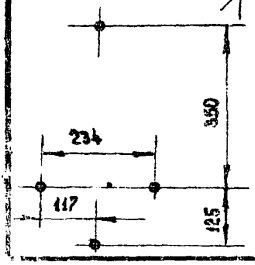

Кол. на исполн. 1	2	3		Поз.	Наименование	Обозначение, сортамент	Технические данные, размеры	Общая масса	Примечание
2	—	—		1	Кронштейн со светильником	АБ10.71 исполн.4		20,20	
—	2	—		1	Кронштейн со светильником	АБ10.71 исполн.5		25,18	
—	—	2		1	Кронштейн со светильником	АБ10.71 исполн.6		19,18	
1	1	1		2	Конструкция	АБ10.73		1,13	
1	1	1		3	Подвеска	АБ10.79		1,47	
6	6	6		4	Хомутик	С437		0,42	

Изм.	Лист	Кол.изм.	Подп.	Дата
Разраб.		Петухова		
Пров.		Подгорный		
Т.контр.		Берх		
Нач.отд.		Катан		
Н.контр.		Целищев		

Установка двух светильников на стене или колонне

АБ10.40

Стадия	Масса	Масшт.
Р.Ч.	см. табл.	1:10
Лист	Листов 1	

КО ВНИИПЭМ

АБ10. 41

Размеры в мм

Исполн.	Тип светильника	A	Общая масса, кг
1	ВЗГ-200АМ	580	9,85
2		1080	10,45
3		2080	11,65
4	ВЗГ/В4А-200М	630	12,35
5		1130	12,95
6		2130	14,15
7	Н4БН-150	480	9,35
8		980	9,95
9		1960	11,15

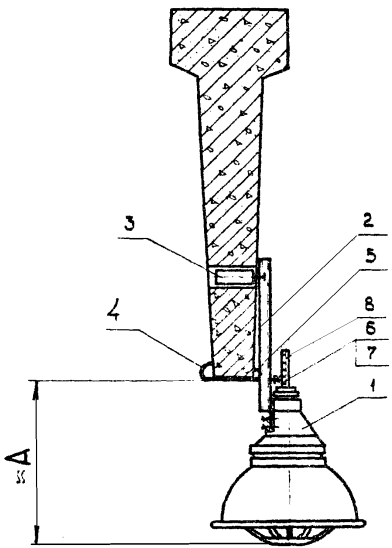

Количество на исполнение										Поз.	Наименование	Обозначение, сортамент	Технические данные, размеры	Общая масса	Примечание
1	2	3	4	5	6	7	8	9							
1	1	1	—	—	—	—	—	—		1	Светильник	ВЗГ-200АМ		7,50	
—	—	—	1	1	1	—	—	—		1	Светильник	ВЗГ/В4А-200М		10,0	
—	—	—	—	—	—	1	1	1		1	Светильник	Н4БН-150		7,0	
1	—	—	1	—	—	1	—	—		2	Подвес	АБ10.75 исполн.1		0,678	
—	1	—	—	1	—	—	1	—		2	Подвес	АБ10.75 исполн.2		1,28	
—	—	1	—	—	1	—	—	1		2	Подвес	АБ10.75 исполн.3		2,48	
1	1	1	1	1	1	1	1	1		3	Анкер клиновой	АБ01.75. исполн.2		1,50	тип. проект АБ01А
1	1	1	1	1	1	1	1	1		4	Крюк	АБ10.68		0,13	
1	1	1	1	1	1	1	1	1		5	Пруток	⌀ 10	L-40	0,025	
1	1	1	1	1	1	1	1	1		6	Гайка ГОСТ5915-70	М10		0,011	
1	1	1	1	1	1	1	1	1		7	Шайба ГОСТ11371-68	10		0,004	
1	1	1	1	1	1	1	1	1		8	Кабель	по проекту	L-по проекту		

Кабель крепить к подвесу с интервалом 500 мм

Изм.	Лист	Кол. изм.	Подп.	Дата
Разраб.		Холодкова		
Пров.		Подкарный		
Т. контр.		Берн		
Нач. отд.		Коган		
Н. контр.		Целищев		

Установка светильника на балке

АБ10. 41

Стадия	Масса	Масшт.
Р.Ч	см. табл.	1:10

Лист | Листов 1

КО ВНИИПЭМ

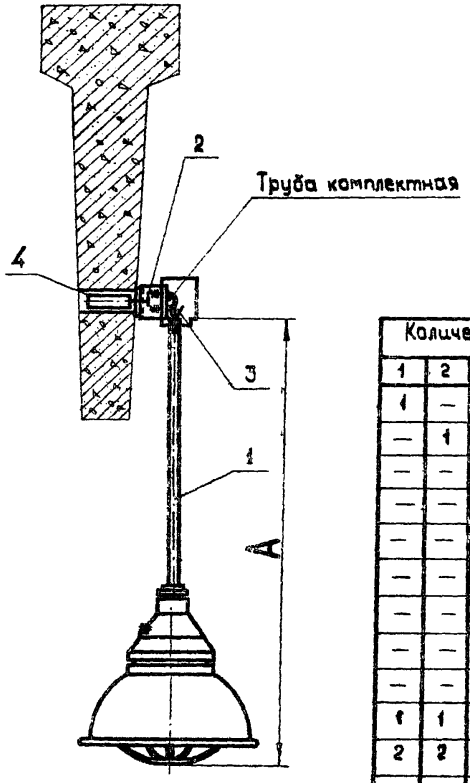

Размеры в мм

Исполн.	Тип светильника	А	Общая масса, кг
1	ВЗГ-200 АМ	754	9,93
2		1254	10,75
3		2254	12,41
4	ВЗГ/В4А-200М	804	12,43
5		1304	13,25
6		2304	14,91
7	Н4БН-150	634	9,43
8		1134	10,25
9		2134	11,91

Количество на исполнение										Поз.	Наименование	Обозначение, сортамент	Технические данные, размеры	Общая масса	Примечание
1	2	3	4	5	6	7	8	9							
1	—	—	—	—	—	—	—	—		1	Кронштейн со светильником	А610.80 исполн.1		7,92	
—	1	—	—	—	—	—	—	—		1	Кронштейн со светильником	А610.80 исполн.2		8,74	
—	—	1	—	—	—	—	—	—		1	Кронштейн со светильником	А610.80 исполн.3		10,40	
—	—	—	1	—	—	—	—	—		1	Кронштейн со светильником	А610.80 исполн.4		10,42	
—	—	—	—	1	—	—	—	—		1	Кронштейн со светильником	А610.80 исполн.5		11,24	
—	—	—	—	—	1	—	—	—		1	Кронштейн со светильником	А610.80 исполн.6		12,90	
—	—	—	—	—	—	1	—	—		1	Кронштейн со светильником	А610.80 исполн.7		7,42	
—	—	—	—	—	—	—	1	—		1	Кронштейн со светильником	А610.80 исполн.8		8,24	
—	—	—	—	—	—	—	—	1		1	Кронштейн со светильником	А610.80 исполн.9		9,90	
1	1	1	1	1	1	1	1	1		2	Скоба	А610.82		0,369	
2	2	2	2	2	2	2	2	2		3	Хомутик	Е437		0,14	
1	1	1	1	1	1	1	1	1		4	Анкер клиновой	А601.75 исполн.2		1,50	тип. проект А601А

Изм.	Лист	Кол. изм.	Подп.	Дата
Разраб.		Холодкова		
Пров.		Подгорный		
Т.контр.		Верх		
Нач.отд.		Коган		
Н.контр.		Целищев		

Установка светильника на балке

А610. 42

Стадия	Масса	Масшт.
Р.Ч.	см.табл.	1:10

Лист | Листов 1

КО ВНИИПЭМ

Размеры в мм

Испол.	Тип светильника	A	Общая масса, кг
1	ВЗГ-200 АМ	818	9,42
2		1818	10,24
3		2818	11,90
4	ВЗГ/В4А-200М	868	11,92
5		1368	12,74
6		2368	14,40
7	НСБН-150	598	8,92
8		1198	9,74
9		2198	11,40

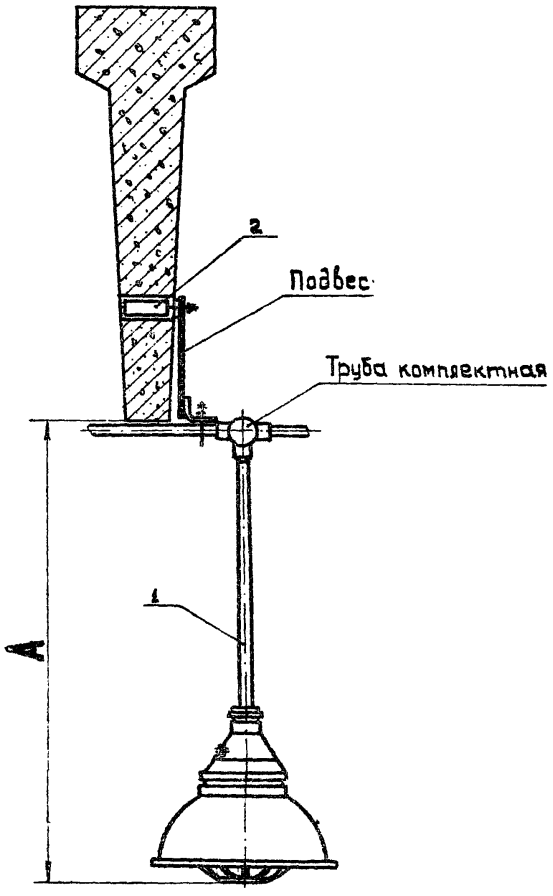

Количество на исполнение									Поз.	Наименование	Обозначение, сортамент	Технические данные, размеры	Общая масса	Примечание
1	2	3	4	5	6	7	8	9						
1	—	—	—	—	—	-	—	—	1	Подвес со светильником	АБ10.80 исполн.1		7,82	
—	1	—	—	—	—	—	—	—	1	Подвес со светильником	АБ10.80 исполн.2		8,74	
—	—	1	—	—	—	—	—	—	1	Подвес со светильником	АБ10.80 исполн.3		10,40	
—	—	—	1	—	—	—	—	—	1	Подвес со светильником	АБ10.80 исполн.4		10,42	
—	—	—	—	1	—	—	—	—	1	Подвес со светильником	АБ10.80 исполн.5		11,24	
—	—	—	—	—	1	—	—	—	1	Подвес со светильником	АБ10.80 исполн.6		12,90	
—	—	—	—	—	—	1	—	—	1	Подвес со светильником	АБ10.80 исполн.7		7,42	
—	—	—	—	—	—	—	1	—	1	Подвес со светильником	АБ10.80 исполн.8		8,24	
—	—	—	—	—	—	—	—	1	1	Подвес со светильником	АБ10.80 исполн.9		9,90	
1	1	1	1	1	1	1	1	1	2	Анкер клиновой	АБ01.75 исполн.2		1,50	Тип-проект АБ01.1

Изм.	Лист	Кол.уч.	Подп.	Дата
Разраб.		Холодкова		
Пров.		Повзорный		
Т.контр.		Берх		
Нач.отд.		Блинчиков		
Н.контр.		Целищев		

Установка светильника на блоке

АБ10. 43

Стадия	Масса	Масшт.
Р.Ч.	см. табл.	1:10

Лист | Листов 1

КО ВНИИПЭМ

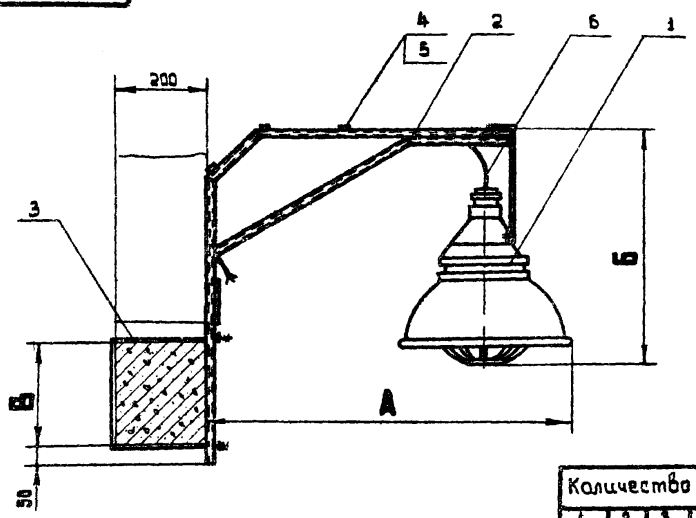

Размеры в мм

Исполн.	Тип светильника	А	Б	В	Общая масса, кг
1	ВЗГ-200ЯМ	820	660	240	10,9
2	ВЗГ/В4А-200М	810	710		13,4
3	НАБН-150	805	540		10,4
4	ВЗГ-200ЯМ	820	660	360	11,1
5	ВЗГ/В4А-200М	810	710		13,6
6	НАБН-150	805	540		10,6

Количество на исполн.						Поз.	Наименование	Обозначение, сортамент	Технические данные, размеры	Общая масса	Примечание
1	2	3	4	5	6						
1	—	—	1	—	—	1	Светильник	ВЗГ-200ЯМ		7,50	
—	1	—	—	1	—	1	Светильник	ВЗГ/В4А-200М		10,0	
—	—	1	—	—	1	1	Светильник	НАБН-150		7,00	
1	1	1	—	—	—	2	Кронштейн	АБ1063 исполн.1		2,96	
—	—	—	1	1	1	2	Кронштейн	АБ10.63 исполн.2		3,10	
1	1	1	—	—	—	3	Обхват	АБ1085 исполн.1		0,45	
—	—	—	1	1	1	3	Обхват	АБ1085 исполн.2		0,50	
3	3	3	3	3	3	4	Пряжка закладная	Л165		0,003	
3	3	3	3	3	3	5	Полоска-пряжка	К396		0,0018	
1	1	1	1	1	1	6	Кабель	по проекту	L=1350		

Изм.	Лист	Кол.изм.	Подп.	Дата
Разраб.		Мужиков		
Пров.		Целищев		
Т.контр.		Беря		
Нач.отд.		Блинчиков		
Н.контр.		Целищев		

Установка светильника на вешетчатой балке

АБ10.44

Стадия	Масса	Масшт.
Р.Ч.	см.табл.	1:10

Лист | Листов 1

КО ВНИИПЭМ

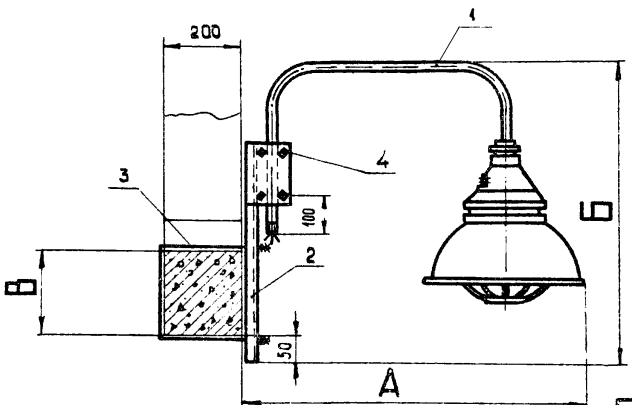

Размеры в мм

Исполн.	Тип светильника	А	Б	В	Общая масса, кг
1	ВЗГ-200АМ	855	735	240	11,30
2	ВЗГ/В4А-200М	845			13,80
3	НСБН-150	855			10,80
4	ВЗГ-200АМ	855	735	360	11,36
5	ВЗГ/В4А-200М	845			13,86
6	НСБН-150	855			10,86

Кол. на исполн.						Поз.	Наименование	Обозначение, сортамент	Технические данные, размеры	Общая масса	Примечание
1	2	3	4	5	6						
1	—	—	1	—	—	1	Кронштейн со светильником	АБ10.70 исполн.1		9,25	
—	1	—	—	1	—	1	Кронштейн со светильником	АБ10.70 исполн.2		11,76	
—	—	1	—	—	1	1	Кронштейн со светильником	АБ10.70 исполн.3		8,76	
1	1	1	1	1	1	2	Конструкция	АБ10.84		1,46	
1	1	1	—	—	—	3	Обхват	АБ10.85 исполн.1		0,45	
—	—	—	1	1	1	3	Обхват	АБ10.85 исполн.2		0,50	
2	2	2	2	2	2	4	Хомутик	С437		0,14	

Изм.	Лист	Кол. изм.	Подп.	Дата
Разраб.		Хомякова		
Пров.		Повторный		
Т.контр.		Берх		
Нач.отд.		Катан		
Н.контр.		Цепцов		

Установка светильника на решетчатой базе

АБ10.45

Стадия	Масса	Масшт.
Р.Ч.		1:10
Лист	Листов	

КО ВНИИПЭМ

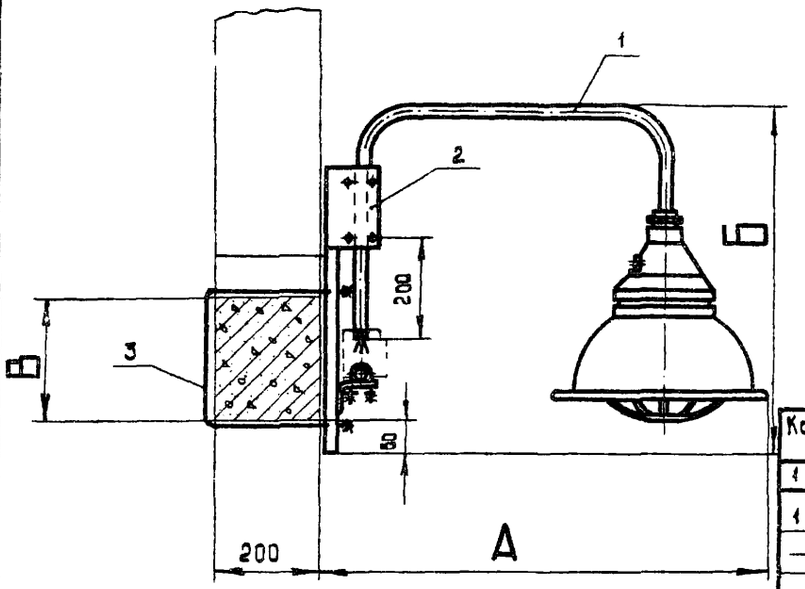

Размеры в мм

Исполн.	Тип светильника	А	Б	В	Общая масса, кг
1	ВЗГ-200АМ	855	635	240	12,15
2	ВЗГ/В4А-200М	845			14,65
3	Н4БН-150	855			11,65
4	ВЗГ-200АМ	835	635	360	12,20
5	ВЗГ/В4А-200М	845			14,70
6	Н4БН-150	855			11,70

Количество на исполнение 1	2	3	4	5	6			Поз	Наименование	Обозначение, сортамент	Технические данные, размеры	Общая масса	Примечание
1	—	—	1	—	—			1	Кронштейн со светильником	А610.70 исполн.1		9,26	
—	1	—	—	1	—			1	Кронштейн со светильником	А610.70 исполн.2		11,76	
—	—	1	—	—	1			1	Кронштейн со светильником	А610.70 исполн.3		8,76	
1	1	1	1	1	1			2	Конструкция	А610.86		2,16	
1	1	1	—	—	—			3	Обхват	А610.85 исполн.1		0,45	
—	—	—	1	1	1			3	Обхват	А610.85 исполн.2		0,50	
2	2	2	2	2	2			4	Хомутик	С437		0,28	

Изм.	Лист	Кол. изм.	Подп.	Дата
Разраб.		Холодкова		
Пров.		Подгорный		
Т.контр.		Берх		
Нач.отд.		Коган		
Н.контр.		Целищев		

Установка светильника на решетчатой балке

А610.46

Стадия	Масса	Масшт.
Р.Ч.	см.табл.	1:10

Лист | Листов 1

КО ВНИИПЭМ

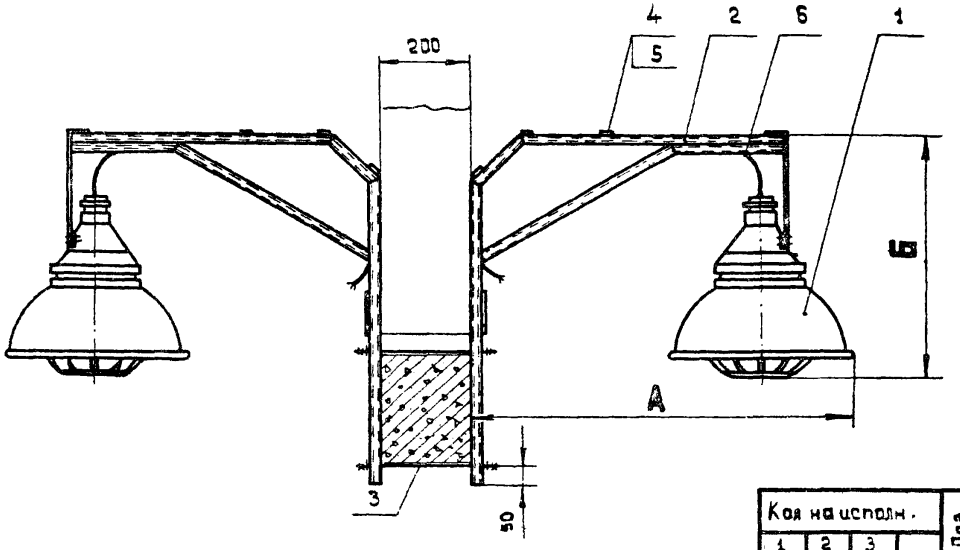

Размеры в мм

Исполн.	Тип светильника	А	Б	Общая масса, кг
1	В3Г-200АМ	820	660	27,38
2	В3Г/В4А-200М	810	710	32,38
3	Н4БН-150	805	540	26,38

Кол на исполн. 1	2	3		Поз.	Наименование	Обозначение, сортамент	Технические данные, размеры	Общая масса	Примечание
2	—	—		1	Светильник	В3Г-200АМ		15,0	
—	2	—		1	Светильник	В3Г/В4А-200М		20,0	
—	—	2		1	Светильник	Н4БН-150		14,0	
2	2	2		2	Кронштейн	А610.63 исп.1		5,92	
2	2	2		2	Кронштейн	А610.63 исп.2		6,20	
2	2	2		3	Шпилька	А610.83 исполн.1		0,252	
6	6	6		4	Пряжка закладная	Л155		0,006	
6	6	6		5	Полоска-пряжка	К396		0,0036	
2	2	2		6	Кабель	по проекту	L=1350		

Изм.	Лист	Кол.изм.	Подп.	Дата
Разраб.		Мужиков		
Пров.		Целищев		
Т.контр.		Берх		
Н.контр.		Блинников		
Н.контр.		Целищев		

Установка двух светильников на решетчатой балке

А610.47

Стадия	Масса	Масшт.
Р.Ч.	см.таб.	1:10

Лист | Листов 1

КО ВНИИПЭМ

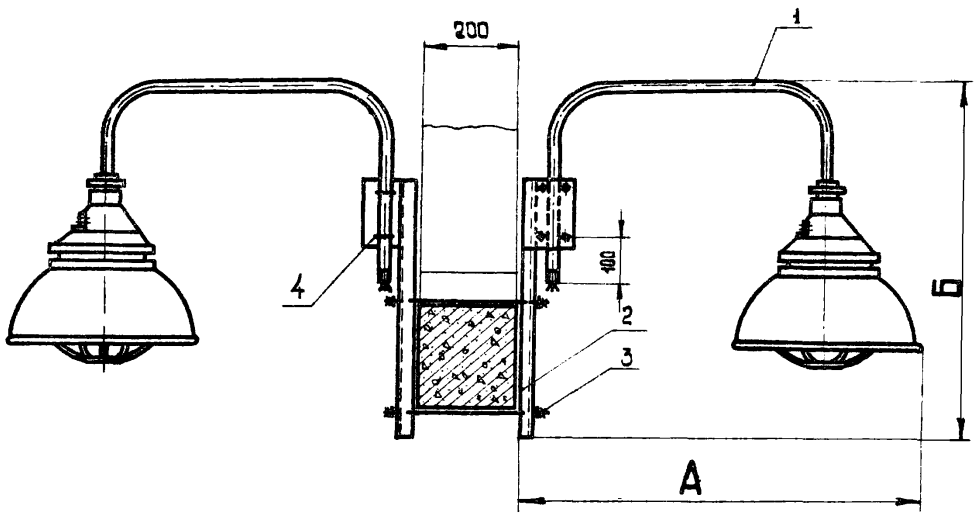

Размеры в мм

Исполн.	Тип светильника	А	Б	Общая масса, кг
1	ВЗГ-200АМ	855	735	22,132
2	ВЗГ/В4А-200М	845		27,132
3	Н4БН-150	855		21,132

Кол. на исполн. 1	2	3		Поз.	Наименование	Обозначение, сортамент	Технические данные, размеры	Общая масса	Примечание
2	—	—		1	Кронштейн со светильником	АБ10.70 исполн.1		18,52	
—	2	—		1	Кронштейн со светильником	АБ10.70 исполн.2		23,52	
—	—	2		1	Кронштейн со светильником	АБ10.70 исполн.3		17,52	
2	2	2		2	Конструкция	АБ10 84		2,92	
2	2	2		3	Шпилька	АБ10 83 исполн.2		0,412	
4	4	4		4	Хомутик	С437		0,28	

Изм.	Лист	Кол. изм.	Подп.	Дата
Разраб.		Холодкова		
Пров.		Подгорный		
Л. контр.		Берх		
Нач. отд.		Коган		
Н. контр.		Целищев		

Установка двух светильников на решетчатой балке

АБ10.48

Стадия	Масса	Масшт.
Р.Ч.	см. табл.	1:10

Лист | Листов 1

КО ВНИИПЭМ

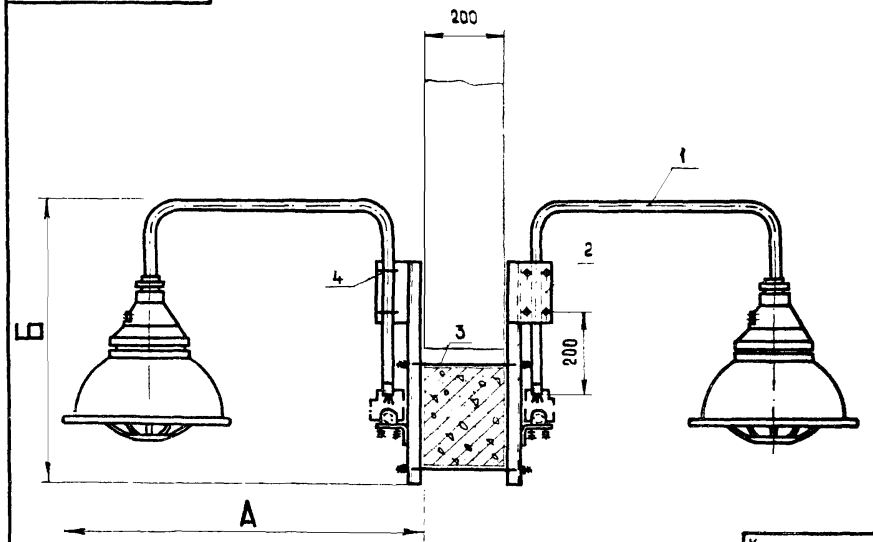

Размеры в мм

Испол.	Тип светильника	А	Б	Общая масса, кг
1	ВЗГ-200АМ	855	635	23,81
2	ВЗГ/В4А-200М	845		28,81
3	НСБН-150	855		22,81

Кол на испол. 1	2	3		Поз.	Наименование	Обозначение, сортамент	Технические данные, размеры	Общая масса	Примечание
2	—	—		1	Кронштейн со светильником	АБ10.70 испол-1		18,52	
—	2	—		1	Кронштейн со светильником	АБ10.70 испол.2		23,52	
—	—	2		1	Кронштейн со светильником	АБ10.70 испол-3		17,52	
2	2	2		2	Конструкция	АБ10-86		4,32	
2	2	2		3	Шпилька	АБ10 В3 испол.2		0,42	
4	4	4		4	Хомутик	С437		0,56	

Изм.	Лист	Кол.-цам.	Подп.	Дата
Разраб.		Холовкова		
Пров.		Певгарный		
Т.контр.		Бера		
Нач.отд.		Калан		
Н.контр.		Цемищев		

Установка двух светильников на решетчатой балке

АБ10. 49

Стадия	Масса	Масшт.
Р.Ч.	см.табл.	1:10
Лист	Листов 1	

КО ВНИИПЭМ

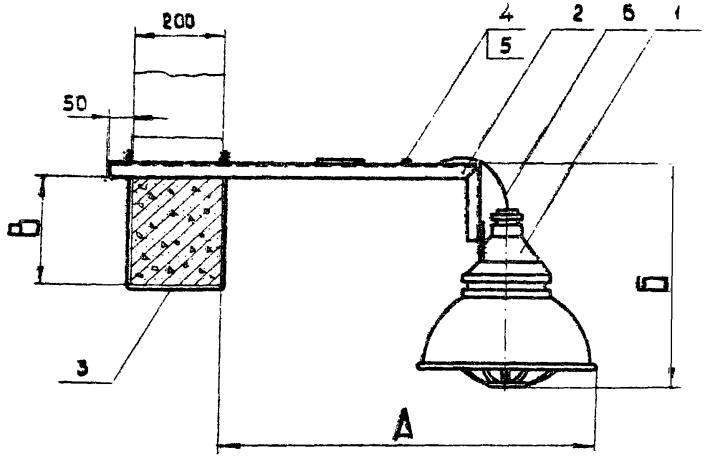

Размеры в мм

Исполн.	Тип светильника	А	Б	В	Общая масса, кг
1	ВЗГ-200 АМ	820	620	240	10,242
2	ВЗГ/В4А-200М	810	670		12,742
3	НАБН-150	840	500		9,742
4	ВЗГ-200 АМ	820	620	360	10,337
5	ВЗГ/В4А-200М	810	670		12,837
6	НАБН-150	840	500		9,837

Количество на исполнение						Поз.	Наименование	Обозначение, сортамент	Технические данные, размеры	Общая масса	Примечание
1	2	3	4	5	6						
1	—	—	1	—	—	1	Светильник	ВЗГ-200АМ		7,50	
—	1	—	—	1	—	1	Светильник	ВЗГ/В4А-200М		10,0	
—	—	1	—	—	1	1	Светильник	НАБМ-150		7,08	
1	1	1	1	1	1	2	Кронштейн	АБ10.64		2,31	
1	1	1	—	—	—	3	Обхват	АБ10.67 исполн.1		0,432	
—	—	—	1	1	1	3	Обхват	АБ10.67 исполн.2		0,527	
1	1	1	1	1	1	4	Пряжка закладная	Л165		0,001	
1	1	1	1	1	1	5	Полоска-пряжка	К 396		0,0006	
1	1	1	1	1	1	6	Кабель	по проекту	ℓ = 800		

Изм.	Лист	Кол.цзм	Подп.	Дата
Разраб.		Мужиков		
Пров.		Целищев		
Т.контр.		Берн		
Нач.отд.		Когам		
Н.контр.		Целищев		

Установка светильника на решетчатой балке

АБ10.50

Стадия	Масса	Масшт.
Р.Ч.	см.табл.	1:10
Лист	Листов	

КО ВНИИПЭМ

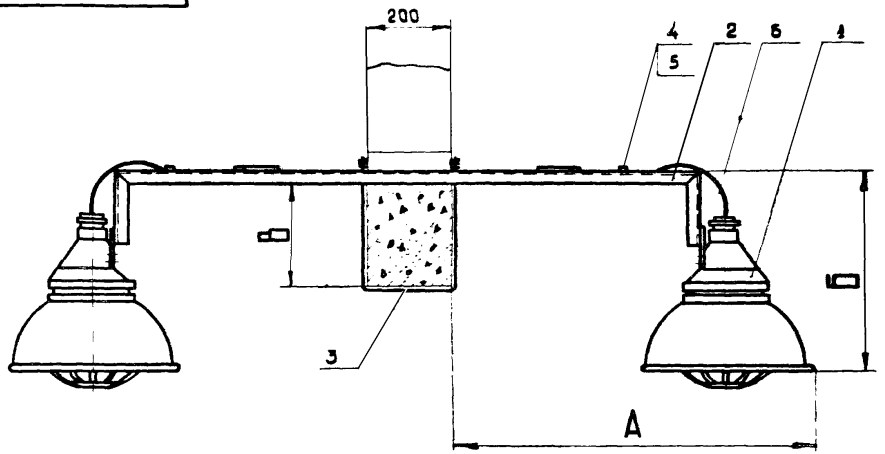

Размеры в мм

Испол.	Тип светильника	А	Б	В	Общая масса, кг
1	ВЗГ-200АМ	820	620	240	19,485
2	ВЗГ/В4А-200М	810	670		24,465
3	НСБН-150	840	500		18,485
4	ВЗГ-200АМ	820	820	360	19,56
5	ВЗГ/В4А-200М	810	670		24,56
6	НСБН-150	840	500		18,56

Количество на исполнение						Поз.	Наименование	Обозначение, сортамент	Технические данные, размеры	Общая масса	Примечание
1	2	3	4	5	6						
2	—	—	2	—	—	1	Светильник	ВЗГ-200АМ		15,0	
—	2	—	—	2	—	1	Светильник	ВЗГ/В4А-200М		20,0	
—	—	2	—	—	2	1	Светильник	НСБН-150		14,0	
1	1	1	1	1	1	2	Кронштейн	АБ10.65		4,03	
1	1	1	—	—	—	3	Обхват	АБ10.67 исп.1		0,432	
—	—	—	1	1	1	3	Обхват	АБ10.67 исп.2		0,527	
2	2	2	2	2	2	4	Пряжка закладная	А165		0,002	
2	2	2	2	2	2	5	Полоска-пряжка	К396		0,0012	
2	2	2	2	2	2	6	Кабель	по проекту	~800		

Изм.	Лист	Кол.изм.	Подп.	Дата
Разраб.		Мужиков		
Пров.		Целищев		
Т.контр.		Берх		
Нач.отд.		Казан		
Н.контр.		Целищев		

Установка двух светильников на решетчатой балке

АБ10.51

Стадия	Масса	Масшт.
Р.Ч.		1:10
Лист	Листов	

КО ВНИИПЭМ

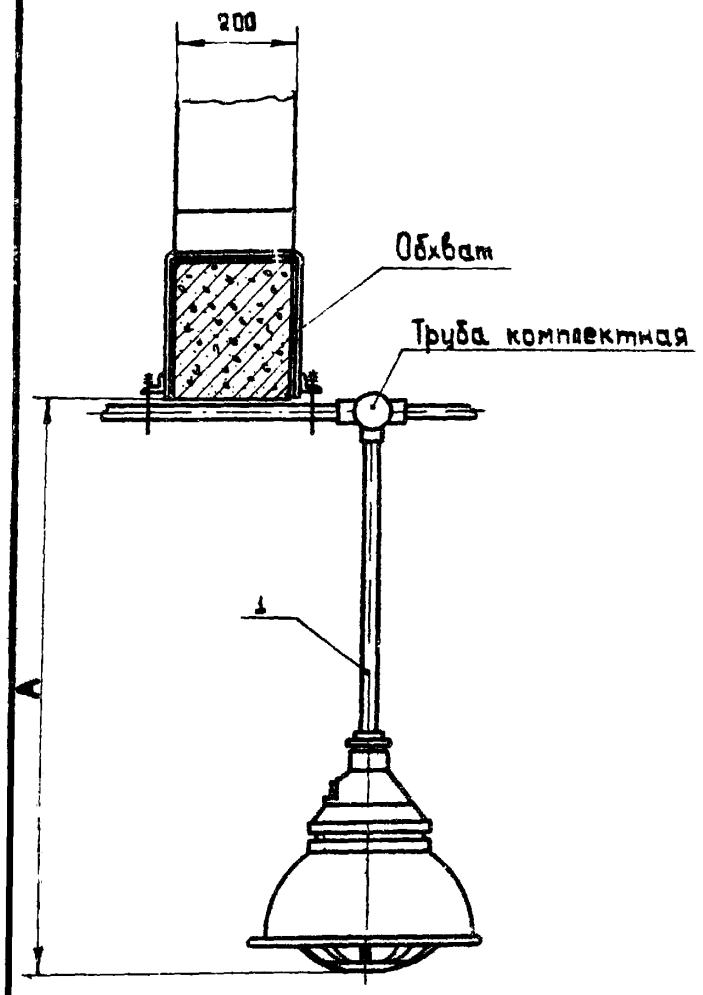

Испол.	Тип светильника	А, мм	Общая масса, кг
1	ВЗГ- 200АМ	818	7,92
2		1318	8,74
3		2318	10,40
4	ВЗГ/84А-200М	868	10,42
5		1368	11,24
6		2368	12,90
7	Н45Н-150	698	7,42
8		1198	8,24
9		2198	9,90

Количество на исполнение									Поз.	Наименование	Обозначение, сортамент	Технические данные, размеры	Общая масса	Примечание
1	2	3	4	5	6	7	8	9						
1	—	—	—	—	—	—	—	—	1	Подвес со светильником	А610.80 испол.1		7,92	
—	1	—	—	—	—	—	—	—	1	Подвес со светильником	А610.80 испол.2		8,74	
—	—	1	—	—	—	—	—	—	1	Подвес со светильником	А610.80 испол.3		10,40	
—	—	—	1	—	—	—	—	—	1	Подвес со светильником	А610.80 испол.4		10,42	
—	—	—	—	1	—	—	—	—	1	Подвес со светильником	А610.80 испол.5		11,24	
—	—	—	—	—	1	—	—	—	1	Подвес со светильником	А610.80 испол.6		12,90	
—	—	—	—	—	—	1	—	—	1	Подвес со светильником	А610.80 испол.7		7,42	
—	—	—	—	—	—	—	1	—	1	Подвес со светильником	А610.80 испол.8		8,24	
—	—	—	—	—	—	—	—	1	1	Подвес со светильником	А610.80 испол.9		9,90	

Изм.	Лист	Кол. изм.	Подп.	Дата
Разраб.		Халявкова		
Пров.		Пбогорный		
Нач. отд.		Блинчиков		
Т. контр.		Берх		
Н. контр.		Целищев		

Установка светильника на решетчатой балке

А610.52

Стадия	Масса	Масшт.
Р.Ч.	см. табл.	1:10
Лист	Листов 1	

КО ВНИИПЭМ

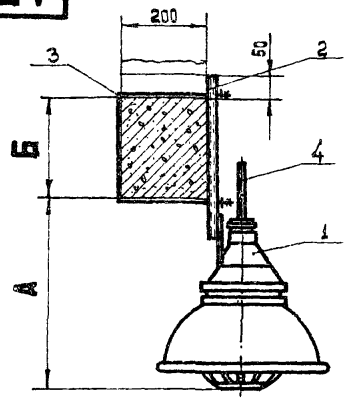

Размеры в мм

Испол.	Тип светильника	А	Б	Общая масса кг
1	ВЗГ-200 АМ	580	240	8,63
2		1080		9,23
3		2080		10,43
4	ВЗГ/В4А-200М	630		11,13
5		1130		11,73
6		2130		12,93
7	Н46Н-150	460		8,13
8		960		8,73
9		1960		9,93

Продолжение

10	ВЗГ-200АМ	580	360	8,68
11		1080		9,28
12		2080		10,48
13	ВЗГ/В4А-200М	630		11,18
14		1130		11,78
15		2130		12,98
16	Н46Н-150	460		8,18
17		960		8,78
18		1960		9,98

Количество на исполнение

1	2	3	4	5	6	7	8	9	10	11	12	13	14	15	16	17	18	Поз.	Наименование	Обозначение сортамент	Технические данные, размеры	Общая масса	Примечание
1	1	1	—	—	—	—	—	—	1	1	1	—	—	—	—	—	—	1	Светильник	ВЗГ-200 АМ		7,50	
—	—	—	1	1	1	—	—	—	—	—	—	1	1	1	—	—	—	1	Светильник	ВЗГ/В4А-200М		10,0	
—	—	—	—	—	—	1	1	1	—	—	—	—	—	—	1	1	1	1	Светильник	Н46Н-150		7,00	
1	—	—	1	—	—	1	—	—	1	—	—	1	—	—	1	—	—	2	Подвес	А610.75 испол.1		0,678	
—	1	—	—	1	—	—	1	—	—	1	—	—	1	—	—	1	—	2	Подвес	А610.75 испол.2		1,28	
—	—	1	—	—	1	—	—	1	—	—	1	—	—	1	—	—	1	2	Подвес	А610.75 испол.3		2,48	
1	1	1	1	1	1	1	1	1	—	—	—	—	—	—	—	—	—	3	Обхват	А610.85 испол.1		0,45	
—	—	—	—	—	—	—	—	—	1	1	1	1	1	1	1	1	1	3	Обхват	А610.85 испол.2		0,50	
1	1	1	1	1	1	1	1	1	1	1	1	1	1	1	1	1	1	4	Кабель	по проекту	по проекту		

Кабель необходимо крепить к подвесу с интервалом 500 мм

Изм.	Лист	Кол. изм.	Подп.	Дата
Разраб		Холодкова		
Пров.		Подгорный		
Т.контр.		Берх		
Нач.отд.		Блинчиков		
Н.контр.		Цельцев		

Установка светильника на решетчатой балке

А610.53

Стадия	Масса	Масшт.
РЧ	см. табл.	1:10
Лист	Листов 6	

КО ВНИИПЭМ

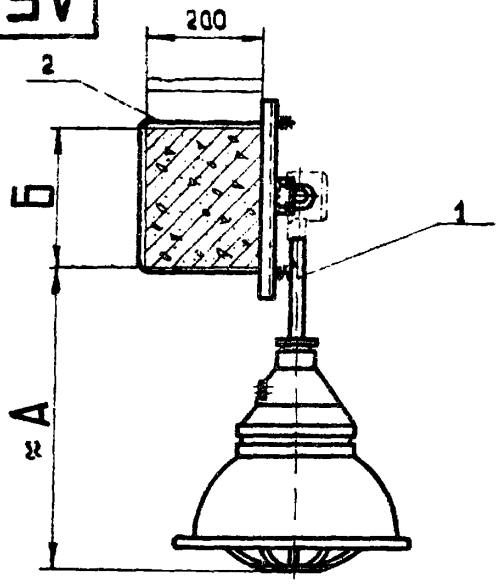

Размеры в мм

Исполнение	Тип светильника	А	Б	Общая масса, кг
1	ВЗГ-200АМ	885	240	9,04
2		1185		9,86
3		2185		11,52
4	ВЗГ/В4А-200М	735		11,54
5		1235		12,36
6		2235		14,02
7	НСБ-150	565		8,54
8		1065		9,36
9		2065		11,02

Продолжение

10	ВЗГ-200АМ	625	360	9,20
11		1125		10,02
12		2125		11,68
13	ВЗГ/В4А-200М	675		11,70
14		1175		12,52
15		2175		14,18
16	НСБ-150	505		8,70
17		1005		9,52
18		2005		11,18

Количество на исполнение

1	2	3	4	5	6	7	8	9	10	11	12	13	14	15	16	17	18	Поз.	Наименование	Обозначение, сортамент	Технические данные, размеры	Общая масса	Примечание
1	—	—	—	—	—	—	—	—	1	—	—	—	—	—	—	—	—	1	Кронштейн со светильником	АБ10.80 испол.1		7,92	
—	1	—	—	—	—	—	—	—	—	1	—	—	—	—	—	—	—	1	Кронштейн со светильником	АБ10.80 испол.2		8,74	
—	—	1	—	—	—	—	—	—	—	—	1	—	—	—	—	—	—	1	Кронштейн со светильником	АБ10.80 испол.3		10,40	
—	—	—	1	—	—	—	—	—	—	—	—	1	—	—	—	—	—	1	Кронштейн со светильником	АБ10.80 испол.4		10,42	
—	—	—	—	1	—	—	—	—	—	—	—	—	1	—	—	—	—	1	Кронштейн со светильником	АБ1080 испол.5		11,24	
—	—	—	—	—	1	—	—	—	—	—	—	—	—	1	—	—	—	1	Кронштейн со светильником	АБ10.80 испол.6		12,90	
—	—	—	—	—	—	1	—	—	—	—	—	—	—	—	1	—	—	1	Кронштейн со светильником	АБ10.80 испол.7		7,42	
—	—	—	—	—	—	—	1	—	—	—	—	—	—	—	—	1	—	1	Кронштейн со светильником	АБ1080 испол.8		8,24	
—	—	—	—	—	—	—	—	1	—	—	—	—	—	—	—	—	1	1	Кронштейн со светильником	АБ10.80 испол.9		9,90	
1	1	1	1	1	1	1	1	1	—	—	—	—	—	—	—	—	—	2	Обхват	АБ10.66 испол.1		1,12	
—	—	—	—	—	—	—	—	—	1	1	1	1	1	1	1	1	1	2	Обхват	АБ10.66 испол.2		1,28	

Изм.	Лист	Кол. изм.	Подпись	Дата
Разраб.		Мужиков		
Пров.		Целищев		
Т. контр.		Берк		
Нач. отд.		Коган		
Н. контр.		Целищев		

Установка светильника на решетчатой балке

АБ10. 54

Стадия	Масса	Масшт.
Р.Ч.	см. табл.	1:10
Лист	Листов 1	

КО ВНИИПЭМ

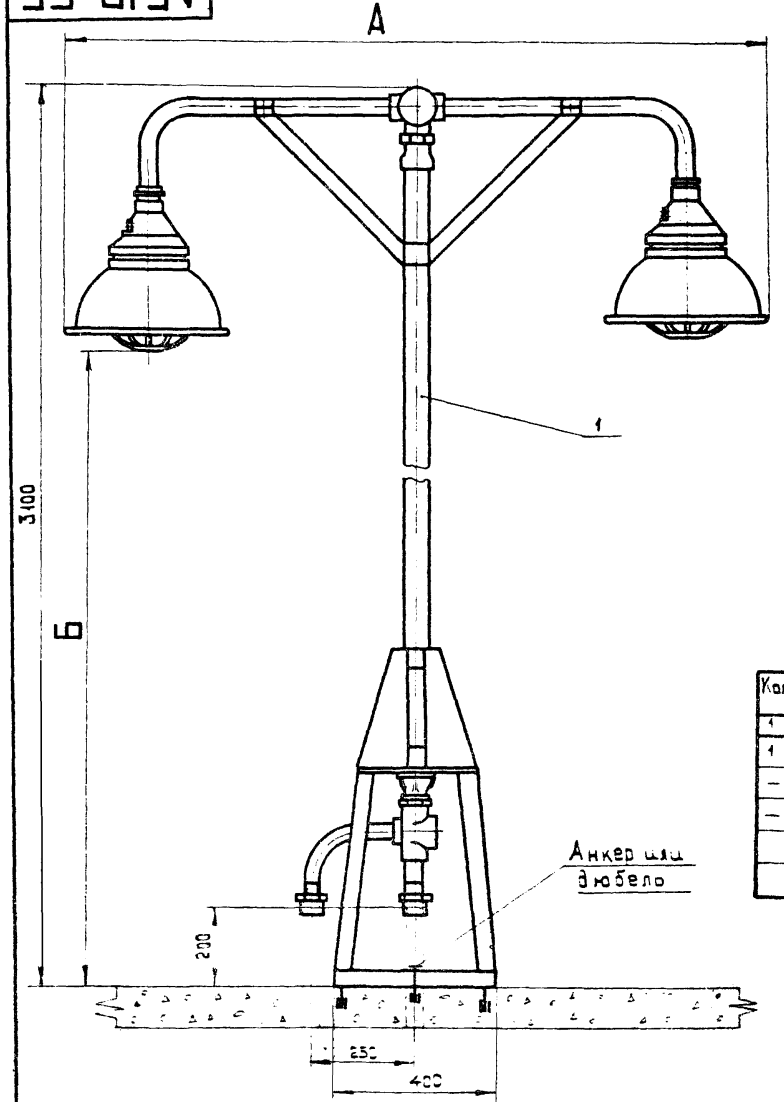

Разметка отверстий для установки основания

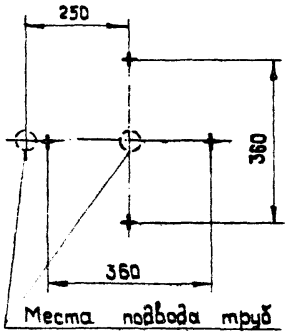

Размеры в мм

Исполн.	Тип светильника	А	Б	Общая масса, кг
1	ВЗГ-200АМ	1698	2365	53,37
2	ВЗГ/В4А-200М	1678	2315	58,37
3	Н4БН-150	1700	2485	52,37

Кол. на исполн. 1	2	3		Поз.	Наименование	Обозначение, сортамент	Технические данные, размеры	Общая масса	Примечание
1	–	–		1	Стойка со светильниками	А610.87 исполн.1		53,37	
–	1	–		1	Стойка со светильниками	А610.87 исполн.2		58,37	
–	–	1		1	Стойка со светильниками	А610.87 исполн.3		52,37	

Изм.	Лист	Кол. изм.	Подп.	Дата
Разраб.		Абрамова		
Пров.		Подгорный		
Т. контр.		Берх		
Нач. отд.		Коган		
Н. контр.		Целищев		

Установка стойки со светильниками

А610.55

Стадия	Масса	Масшт.
Р.Ч.	см. табл.	1:10

Лист | Листов 1

КО ВНИИПЭМ

РАЗДЕЛ 3

ИЗДЕЛИЯ МАСТЕРСКОЙ ЭЛЕКТРОМОНТАЖНЫХ ЗАГОТОВОК

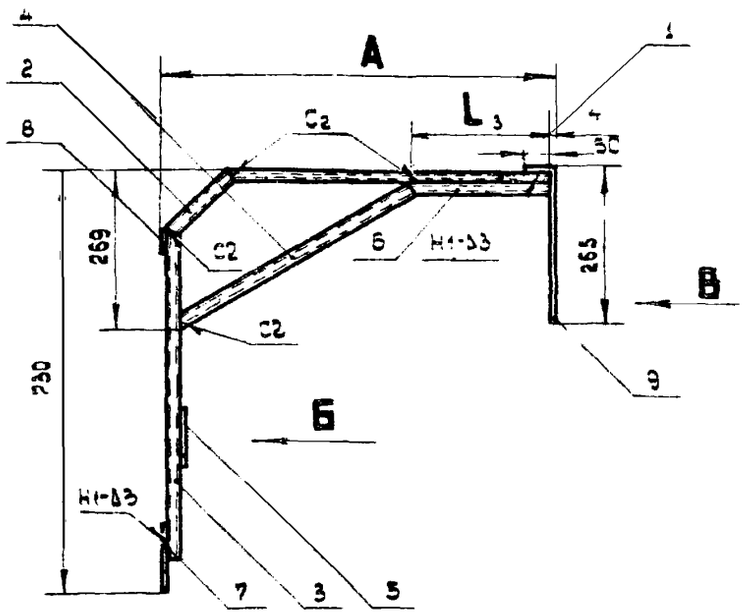

Дет. поз. 1
М1:2

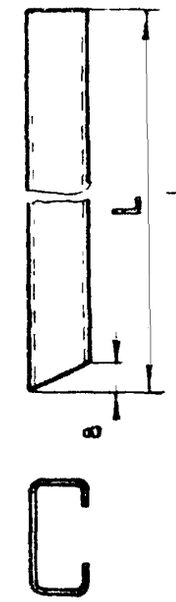

Вид Б

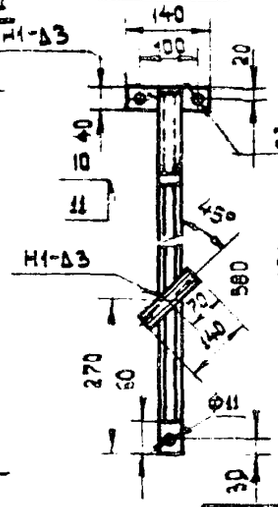

Вид В
М1:5

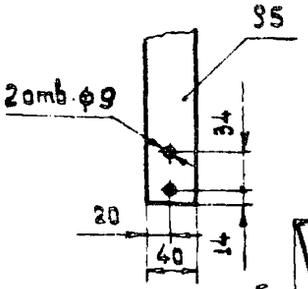

Размеры в мм.

Исполн.	A	Дет. поз. 1	4		5	Общая масса, кг
		L_1	L_2	Г	L_3	
1	660	551	462	12	241	3,23
2	1160	1051	890	5	276	4,44

Дет. поз. 6 Исполнение 1
М1:2

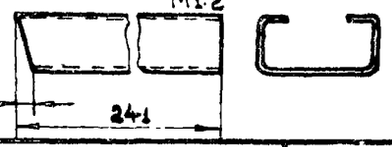

Дет. поз. 6 исполнение 2
М1:2

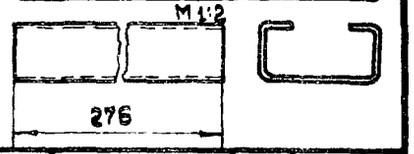

Дет. поз. 2
М1:2



Дет. поз. 3
М1:2

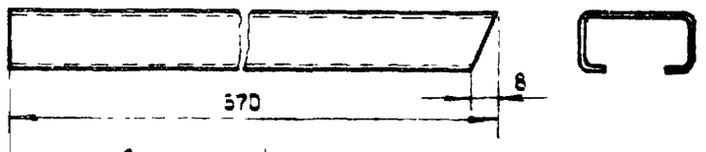

Дет. поз. 4
М1:2

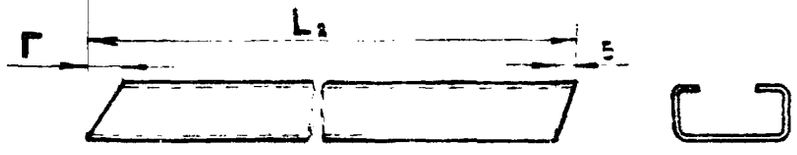

Кол. на исполн. 1	2	Поз.	Наименование	Обозначение сортамент	Технические данные, размеры	Общая масса	Примечание
1	—	1	Профиль монтажный	К 108	L_1 = 551	0,66	
—	1	1	Профиль монтажный	К 108	L_1 = 1051	1,26	
1	1	2	Профиль монтажный	К 108	L = 141	0,169	
1	1	3	Профиль монтажный	К 108	L_1 = 570	0,684	
1	—	4	Профиль монтажный	К 108	L_2 = 462	0,575	
1	1	4	Профиль монтажный	К 108	L_2 = 890	1,15	
1	1	5	Профиль монтажный	К 101	L = 140	0,084	
1	—	6	Профиль монтажный	К 108	L_3 = 241	0,30	
—	1	6	Профиль монтажный	К 108	L_3 = 276	0,33	
1	1	7	Полоса ГОСТ 103-76	4×40	L = 120	0,151	
1	1	8	Полоса ГОСТ 103-76	4×40	L = 140	0,176	
1	1	9	Полоса ГОСТ 103-76	4×40	L = 308	0,39	
2	2	10	Винт ГОСТ 17473-72	М5×20		0,06	
2	2	11	Гайка закладная	К605		0,04	

1 При креплении кронштейна пристрелкой отверстия ф11 мм в дет. поз. 7 8 не делать.
2 Сварные швы по ГОСТ 5264-69.

Изм.	Лист	Кол. изм.	Подп.	Дата
Разраб.		Мужиков		
Пров.		Целищев		
Т. контр.		Берл		
Нач. отд.		Блинчиков		
Н. контр.		Целищев		

Кронштейн

А610. 61

Стадия	Масса	Масштаб
Р.Ч.	см. табл.	1:10

Лист | Листов 1

КО ВИИИПЭМ

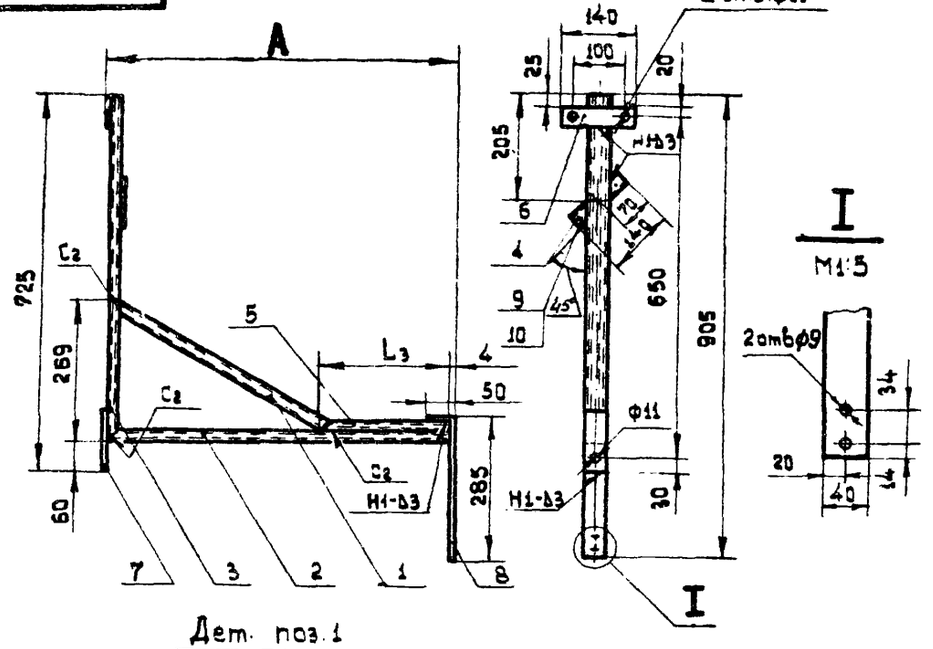

Дет. поз. 1
М1:2

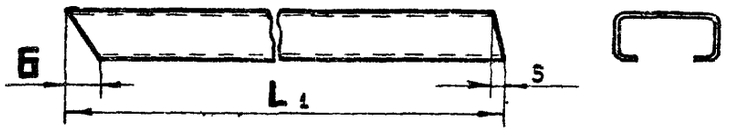

Дет. поз. 2
М1:2

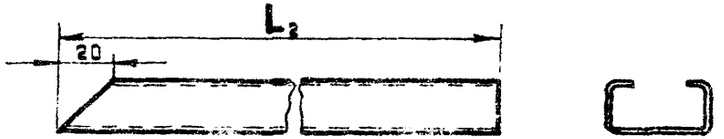

Дет. поз. 3
М1:2

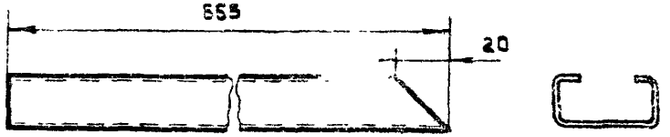

Размеры в мм

Испол.	А	Дет. поз. 1		Дет. поз. 2	Дет. поз. 5	Общая масса, кг
		L_1	Б	L_2	L_3	
1	660	462	12	651	241	3,022
2	1160	890	5	1151	276	4,175

Дет. поз. 5 испол. 1
М1:2

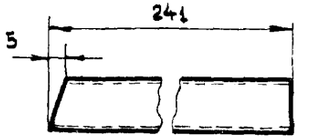

Дет. поз. 5 испол. 2
М1:2



Кол. на испол. 1	Кол. на испол. 2	Поз.	Наименование	Обозначение, сортамент	Техническое данные, размеры	Общая масса	Примечание
1	—	1	Профиль монтажный	К108	L = 462	0,59	
—	1	1	Профиль монтажный	К108	L_1 = 890	1,15	
1	—	2	Профиль монтажный	К108	L_2 = 651	0,78	
—	1	2	Профиль монтажный	К108	L_2 = 1151	1,38	
1	1	3	Профиль монтажный	К108	L = 665	0,798	
1	1	4	Профиль монтажный	К101	L = 140	0,084	
1	—	5	Профиль монтажный	К108	L_3 = 241	0,30	
—	1	5	Профиль монтажный	К108	L_3 = 276	0,33	
1	1	6	Полоса ГОСТ 103-76	4×40	L = 140	0,176	
1	1	7	Полоса ГОСТ 103-76	4×40	L = 120	0,151	
1	1	8	Полоса ГОСТ 103-76	4×40	L = 328	0,40	
2	2	9	Винт ГОСТ 17473-72	М6×20		0,005	
2	2	10	Гайка закладная	К605		0,04	

1. При креплении кронштейна пристрелкой отверстия ф11мм в дет. поз. 6,7 не делать.
2. Сварные швы по ГОСТ 5264-69.

Изм.	Лист	Кол. изм.	Подп.	Дата
Разраб.		Мужиков		
Пров.		Целищев		
Т. контр.		Берх		
Нач. отд.		Блинчиков		
Н. контр.		Целищев		

Кронштейн

А610.62

Стадия	Масса	Масштаб
Р.Ч.	см. табл.	1:10
Лист	Листов 1	

КО ВНИИПЭМ

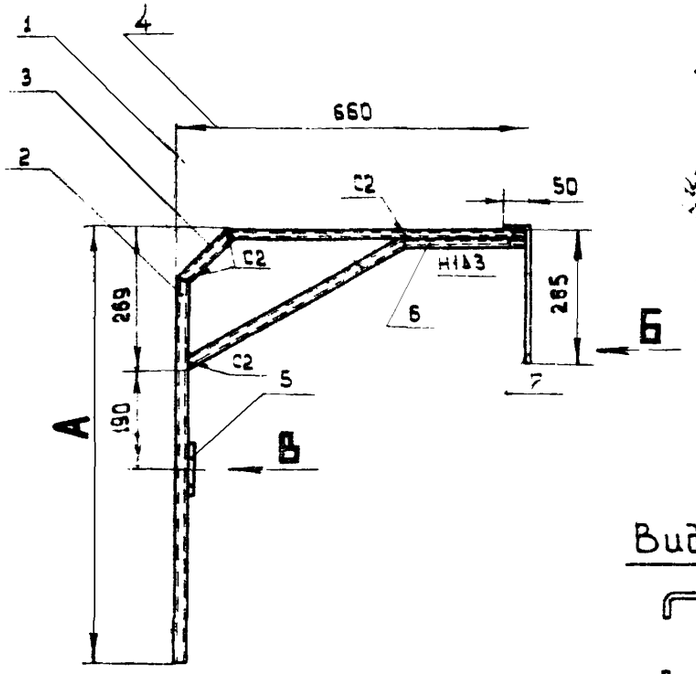

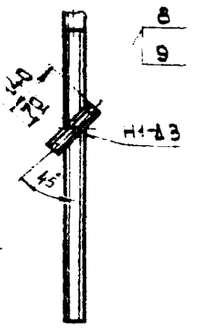

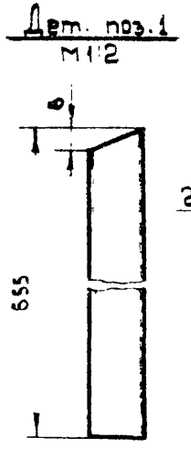

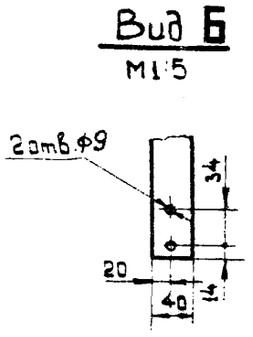

Размеры в мм

Исполн.	A	L	Общая масса, кг
1	840	740	3,26
2	960	860	3,40

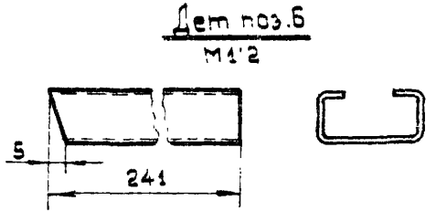

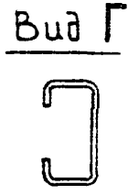

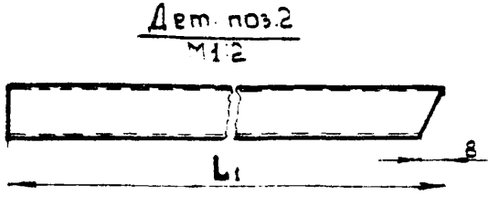

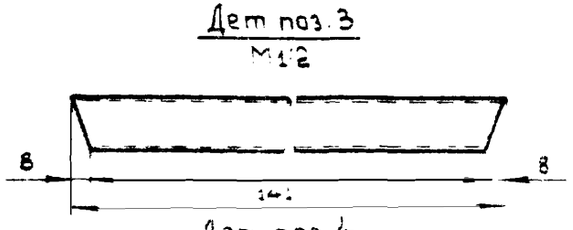

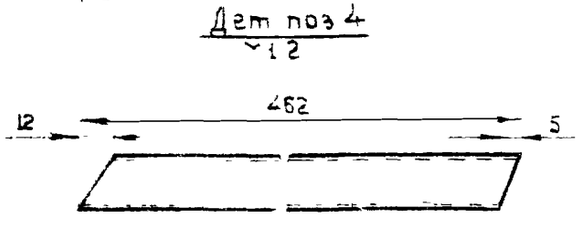

Сварные швы по ГОСТ 5264-69

Кол. на исполн. 1	Кол. на исполн. 2	Поз	Наименование	Обозначение, сортамент	Технические данные, размеры	Общая масса	Примечание
1	1	1	Профиль монтажный	К 108	L=655	0,785	
1	—	2	Профиль монтажный	К 108	L1=740	0,887	
—	1	2	Профиль монтажный	К 108	L1=860	1,03	
1	1	3	Профиль монтажный	К 108	L=141	0,169	
1	1	4	Профиль монтажный	К 108	L=452	0,596	
1	1	5	Профиль монтажный	К 101	L=140	0,084	
1	1	6	Профиль монтажный	К 108	L=241	0,30	
1	1	7	Полоса ГОСТ 103-76	4×40	L=308	0,39	
2	2	8	Винт ГОСТ 17473-72	М5×20		0,006	
2	2	9	Гайка закладная	К 605		0,04	

Изм.	Лист	Кол. изм.	Подп.	Дата
Разраб.		Мужиков		
Пров.		Целищев		
Контр.		Берх		
Нач. отд.		Блинников		
Н. контр.		Целищев		

Кронштейн

А610.63

Стадия	Масса	Масшт.
РЧ	см табл	1:10

Лист | Листов 1

КО ВНИИПЭМ

АБ10.64

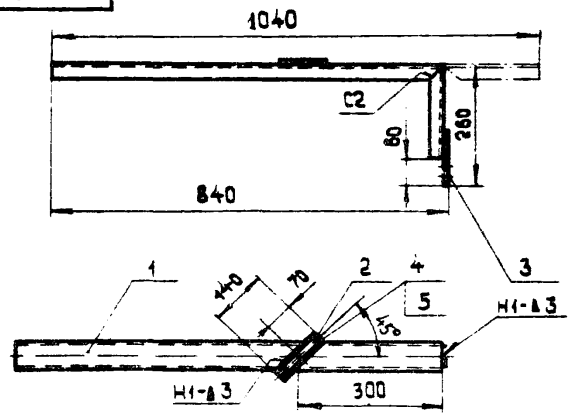

Дет. поз. 3
М 1:5

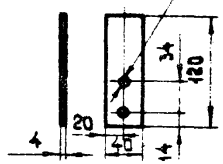

Сварные швы по ГОСТ 5264-69.

Кол	Поз	Наименование	Обозначение, сортамент	Технические данные, размеры	Общая масса	Примечание
1	1	Профиль монтажный	К240	L= 1040	2,03	
1	2	Профиль монтажный	К101	L= 140	0,084	
1	3	Полоса ГОСТ 103-76	4×40	L= 120	0,151	
2	4	Винт ГОСТ 17473-72	М5×20		0,006	
2	5	Гайка закладная	К605		0,04	

Изм.	Лист	Кол. изм.	Подп.	Дата
Разраб.		Мужиков		
Пров.		Целищев		
Т.контр.		Верх		
Нач.отд.		Каган		
Н.контр.		Целищев		

АБ10.64

Кронштейн

Стадия	Масса	Масштаб
Р.Ч.	2,31	1:10
Лист	Листов 1	

КО ВНИИПЭМ

АБ10.65

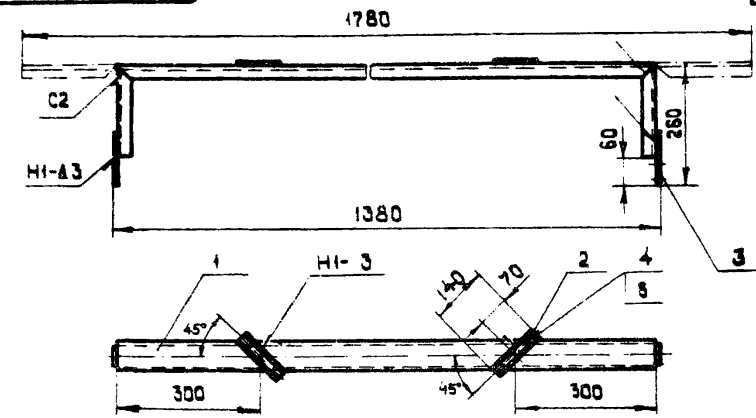

Дет. поз. 3
М 1:5

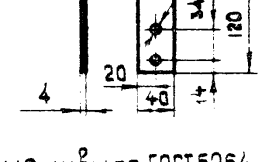

Сварные швы по ГОСТ 5264-69.

Кол.	Поз.	Наименование	Обозначение, сортамент	Технические данные, размеры	Общая масса	Примечание
1	1	Профиль монтажный	К240	L= 1780	3,47	
2	2	Профиль монтажный	К101	L= 140	0,168	
2	3	Полоса ГОСТ 103-76	4×40	L= 120	0,302	
4	4	Винт ГОСТ 17473-72	М5×20		0,012	
4	5	Гайка закладная	К605		0,08	

Изм.	Лист	Кол. изм.	Подп.	Дата
Разраб.		Мужиков		
Пров.		Целищев		
Т.контр.		Верх		
Нач.отд.		Каган		
Н.контр		Целищев		

АБ10.65

Кронштейн

Стадия	Масса	Масштаб
Р.Ч.	4,03	1:10
Лист	Листов 1	

КО ВНИИПЭМ

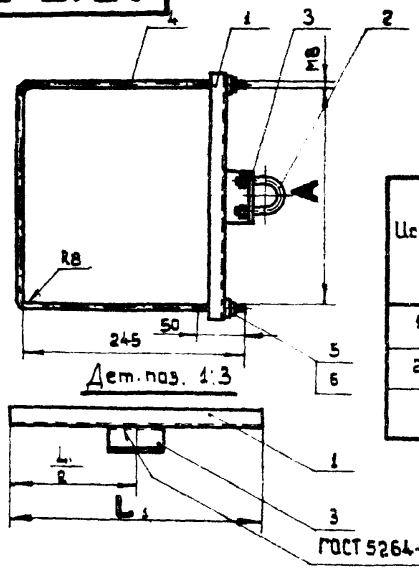

Размеры в мм

Испол.	Дет. поз. 1	Дет. поз. 4			Общая масса, кг
	L_1	A	$L_{разв}$	
1	340	245	740	1,12
2	460	365	860	1,28

Кол.	Поз.	Наименование	Обозначение, сортамент	Технические данные, размеры	Общая масса	Примечание
1	1	Профиль монтажный	К347	4-см. табл.		
2	2	Хомутик	С437		0,138	
1	3	Скоба	АБ10.82		0,369	
1	4	Круг ГОСТ 2590-71	ф8	4разв-см табл.		
2	5	Гайка ГОСТ 5915-70	М8		0,012	
2	6	Шайба ГОСТ 11371-58	8		0,004	

Изм.	Лист	Кол. изм.	Подп.	Дата
Разраб.		Мужиков		
Пров.		Целищев		
Т. контр.		Берх		
Нач. отд.		Блинников		
Н. контр.		Целищев		

АБ10.66

Стадия	Масса	Масштаб
Р.Ч.	см. табл.	1:5
Лист	Листов 1	

Обхват

КО ВНИИПЭМ

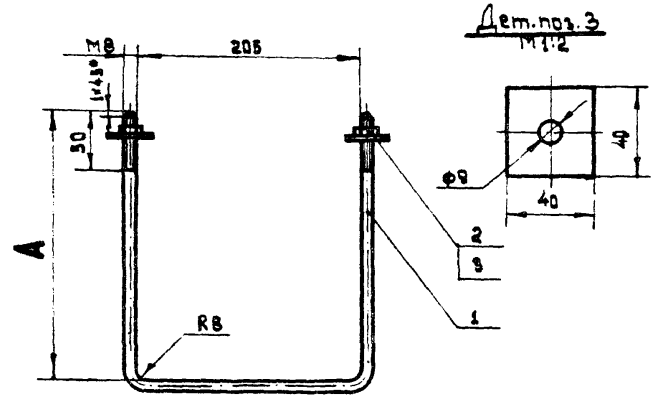

Размеры в мм.

Испол.	A	$L_{разв.}$	Общая масса, кг
1	300	811	0,432
2	420	1051	0,527

Кол.	Поз.	Наименование	Обозначение, сортамент	Технические данные, размеры	Общая масса	Примечание
1	1	Круг ГОСТ 2590-71	ф8	4разв.см.табл.		
2	2	Гайка ГОСТ 5915-70	М8		0,012	
2	3	Шайба	4х40	4=40	0,100	

Изм.	Лист	Кол. изм.	Подп.	Дата
Разраб.		Мужиков		
Пров.		Целищев		
Т. контр.		Берх		
Нач. отд.		Блинников		
Н. контр.		Целищев		

АБ10.67

Стадия	Масса	Масштаб
Р.Ч.	см. табл.	1:4
Лист	Листов 1	

Обхват

КО ВНИИПЭМ

Дет. поз 3
М 1:2

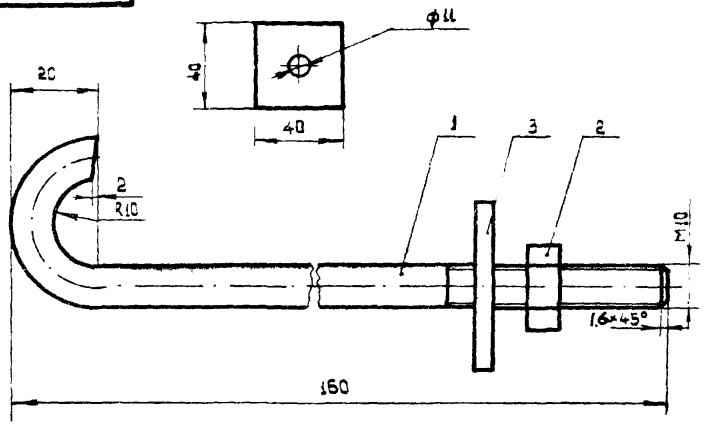

Развертка

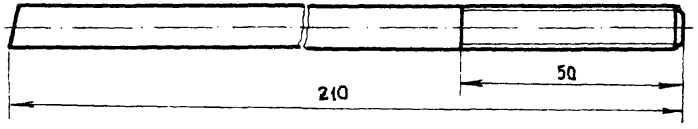

Кол.	Поз.	Наименование	Обозначение, сортамент	Техническая данные, размеры	Общая масса	Примечание
1	1	Круг ГОСТ 2590-71	ф10	L=210	1,30	
1	2	Гайка ГОСТ 5915-70	М10		0,012	
1	3	Шайба		L=40	0,10	

Изм.	Лист	Кол. цзм.	Подп.	Дата
Разраб		Мужиков		
Пров.		Целищев		
Т.контр		Берх		
Нач.отд		Блинников		
Н.контр		Целищев		

Крюк

Стадия	Масса	Масштаб
Р	С=12	1:1
Лист	Листов 1	

КО ВНИИПЭМ

А610.68

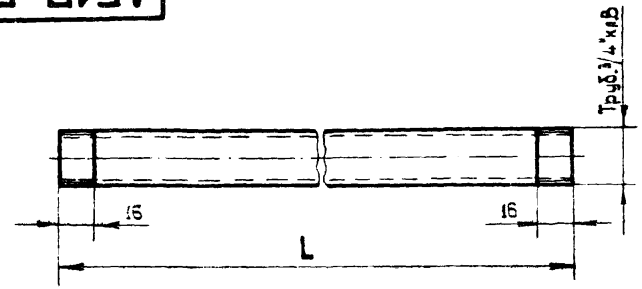

Размеры в мм

Исполн.	L	Общая масса, кг
1	250	0,415
2	750	1,24
3	1750	2,90

Изм.	Лист	Кол. цзм.	Подп.	Дата
Разраб		Мужиков		
Пров.		Целищев		
Т.контр		Берх		
Нач.отд		Блинников		
Н.контр		Целищев		

Труба 3/4" ГОСТ 3262-75

Стадия	Масса	Масштаб
Р	см.табл.	1:2
Лист	Листов 1	

КО ВНИИПЭМ

А610.69

АБ10. 70

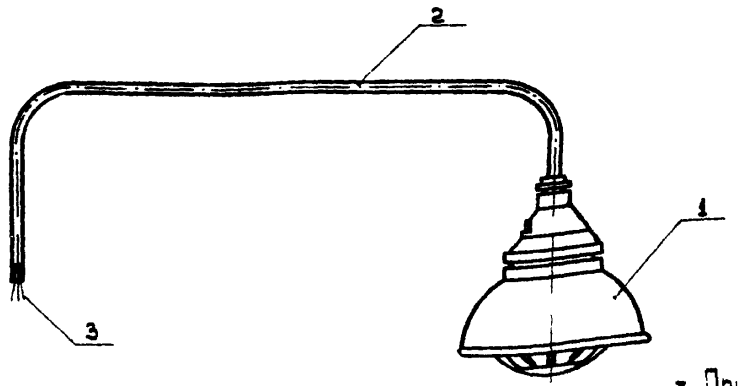

Размеры в мм

Исполн.	A	Общая масса, кг
1	600	9,26
2		11,76
3		8,76
4	1100	10,10
5		12,59
6		9,59

Деталь поз.2

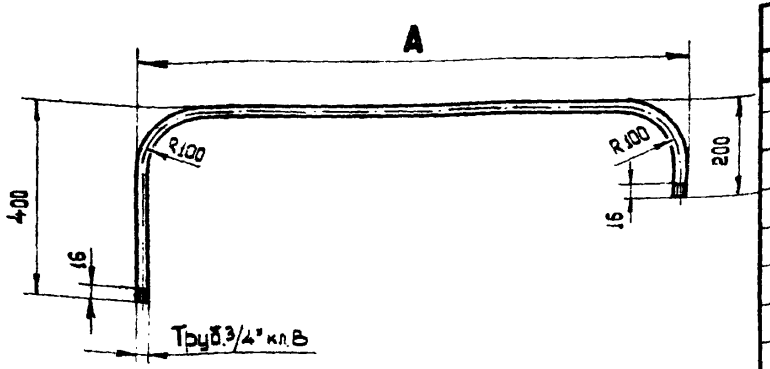

3. При отсутствии сальника У57 его следует изготовить в МЗЗ

Кол на исполнение						Поз.	Наименование	Обозначение, сортамент	Технические данные, размеры	Общая масса	Примечание
1	2	3	4	5	6						
1	—	—	1	—	—	1	Светильник	ВЗГ-200 АМ		7,50	
—	1	—	—	1	—	1	Светильник	ВЗГ/84А-200М		10,00	
—	—	1	—	—	1	1	Светильник	Н46Н-150		7,00	
1	1	1	—	—	—	2	Труба водогазопроводная ГОСТ 3262-75	20	L = 1060	1,76	
—	—	—	1	1	1	2	Труба водогазопроводная ГОСТ 3262-75	20	L = 1560	2,59	
3	3	3	—	—	—	3	Провод (кабель)	по проекту	L = 1500		
—	—	—	3	3	3	3	Провод (кабель)	по проекту	L = 2000		

1. Для зарядки светильников, кроме указанных в таблице, применять провода с термостойкой изоляцией, например, марки ПРКС. Сечение провода 1,5 мм², наружный диаметр 4мм
2. При линиях электроосвещения, выполненных открыто кабелем в помещениях (зонах) класса В-Iа кронштейн комплектуется трубным сальником типа У57. В помещениях (зонах) классов В-Iа – В1б трубный сальник не устанавливать. Резьбу нарезать в детали поз.2 только в месте подсоединения светильника

Изм.	Лист	Кол. изм.	Подп.	Дата
Разраб.		Хлопкова		
Пров.		Повгорный		
Т. контр.		Берх		
Нач. отд.		Блинников		
Н. контр.		Целищев		

Кронштейн со светильником

АБ10. 70

Стадия	Масса	Масшт.
Р.Ч.	см. табл.	1:10
Лист	Листов 1	

КО ВНИИПЭМ

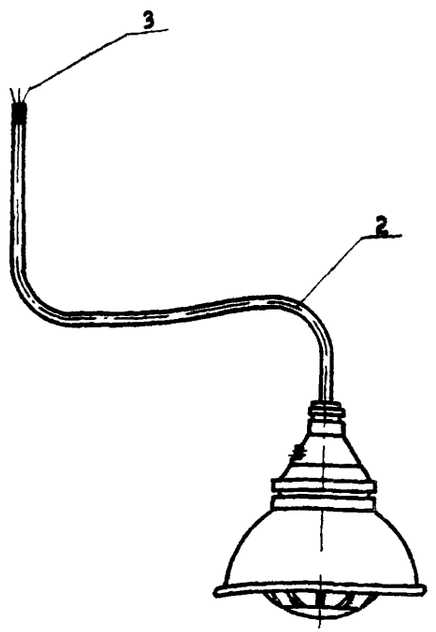

Размеры в мм

Исполн.	А	Общая масса, кг
1	600	9,26
2		11,76
3		8,76
4	1100	10,10
5		12,59
6		9,59

3. При отсутствии сальника У57 его следует изготовить в МЭЗ.

Кол. на исполн. 1	2	3	4	5	6		Поз.	Наименование	Обозначение сортамент	Технические данные, размеры	Общая масса	Примечание
1	-	-	1	—	—		1	Светильник	В3Г-200АМ		7,50	
—	1	—	—	1	—		1	Светильник	В3Г/В4А-200Н		10,0	
—	—	1	—	—	1		1	Светильник	Н4БН-150		7,00	
1	1	1	-	—	—		2	Труба водогазопроводная ГОСТ 3262-75	20	∠ = 1050	1,76	
—	—	—	1	1	1		2	Труба водогазопроводная ГОСТ 3262-75	20	∠ = 1550	2,59	
3	3	3	—	—	—		3	Провод (кабель)	по проекту	∠ = 1500		
—	—	—	3	3	3		3	Провод (кабель)	по проекту	∠ = 2000		

Деталь поз. 2

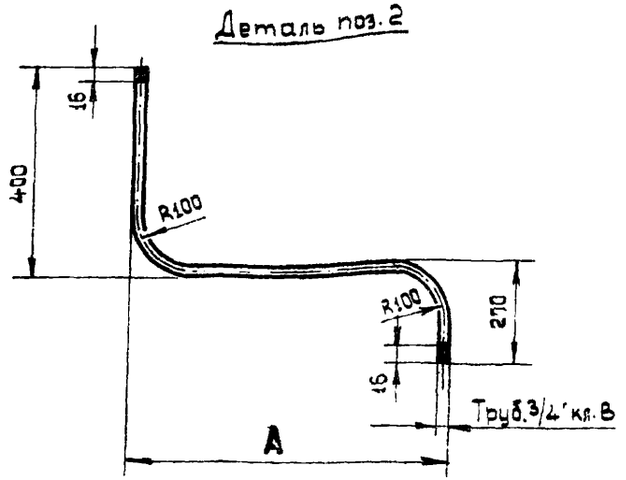

1. Для зарядки светильников, кроме указанных в таблице, применять провода с термостойкой изоляцией, например, марки ПРКС. Сечение провода 1,5 мм², наружный диаметр 4 мм
2. При линиях электроосвещения выполненых открыто кабелем в помещениях (зонах) класса В-IIа кронштейн комплектуется трубным сальником У-57. В помещениях (зонах) класса В-Iа и В-Iб трубный сальник не устанавливать и резьбу нарезать в детали поз. 2 только в месте подсоединения светильника.

Изм.	Лист	Кол. изм.	Подп.	Дата
Разраб.		Холодкова		
Пров.		Подгорный		
Т. контр.		Берх		
Нач. отд.		Блинчиков		
Н. контр.		Целищев		

Кронштейн со светильником

А610. 71

Стадия	Масса	Масшт.
Р.Ч.	см. табл.	1:10

Лист | Листов 1

КО ВНИИПЭМ

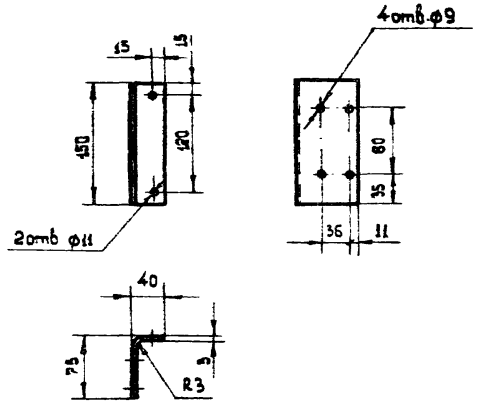

При креплении уголка сваркой или пристрелкой 2отв ф11 мм не делать.

Изм	Лист	Кол. изм	Подп.	Дата
Разраб.		Холодкова		
Пров.		Подгорный		
Т.контр.		Берх		
Нач.отд.		Блинчиков		
Н.контр.		Целищев		

Уголок
Лист ГОСТ 19903-74; 109×150

Стадия	Масса	Масшт.
Р.Ч.	0,42	1:5
Лист	Листов 1	

КО ВНИИПЭМ

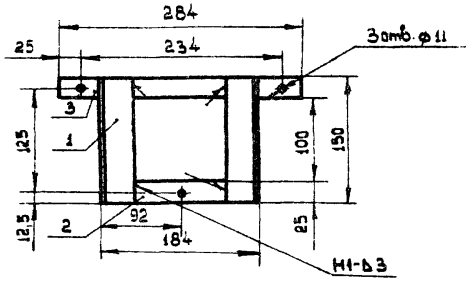

Деталь поз 1

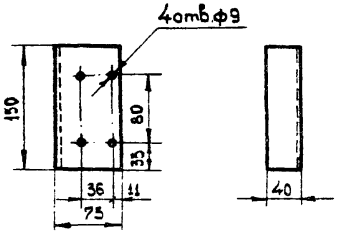

2. При креплении конструкции пристрелкой отв ф11мм в дет. поз. 2 не делать.
3. Сварные швы по ГОСТ 5264-69.

Кол.	Поз.	Наименование	Обозначение, сортамент	Технические данные, размеры	Общая масса	Примечание
2	1	Лист ГОСТ 19903-74	S=3	109×150	0,84	
1	2	Полоса ГОСТ 103-76	4×25	L=184	0,14	
1	3	Полоса ГОСТ 103-76	4×25	L=284	0,18	

Изм	Лист	Кол. изм.	Подп.	Дата
Разраб.		Холодкова		
Пров.		Подгорный		
Т.контр.		Берх		
Нач.отд.		Блинчиков		
Н.контр.		Целищев		

Конструкция

Стадия	Масса	Масшт.
Р.Ч.	1,16	1:5
Лист	Листов 1	

КО ВНИИПЭМ

АБ10.74

Вид А

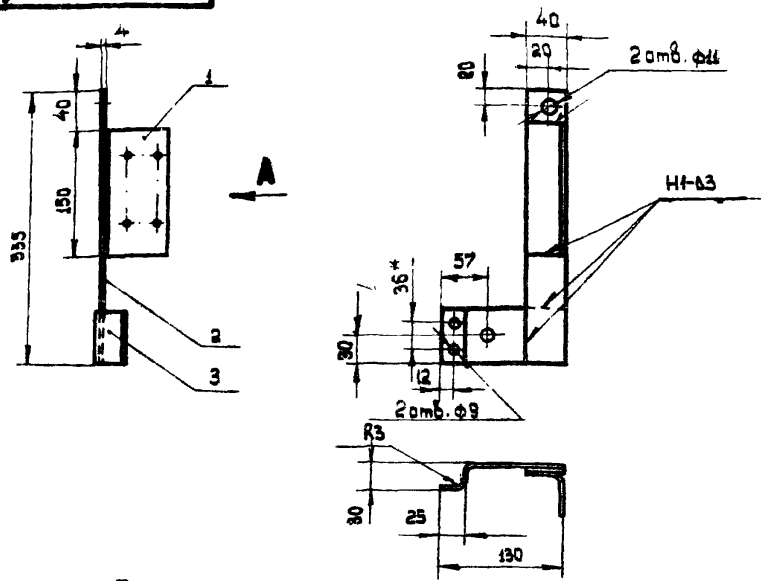

1. При креплении конструкции пристрелкой отв. ф11 мм. в дет. Поз. 2,3 не делать.
2. Сварные швы по ГОСТ 5264-69
3. * Размер уточняется при монтаже по диаметру применяемой трубы.

Кол.	Поз.	Наименование	Обозначение, сортамент	Технические данные, размеры	Общая масса	Примечание
1	1	Уголок	АБ10.72		0,40	
1	2	Полоса ГОСТ 103-76	4×40	L=335	0,39	
1	3	Лист ГОСТ 19903-74	8-3	60×262	0,36	

Изм.	Лист	Кол.изм.	Подп.	Дата
Разраб.		Холодкова		
Пров.		Павгарный		
Т.контр.		Берх		
Нач.отд.		Блинчиков		
Н.контр.		Целищев		

Конструкция

АБ10.74

Стадия	Масса	Масшт.
Р.Ч.	1,17	1:5
Лист	Листов 1	

КО ВНИИПЭМ

АБ10.75

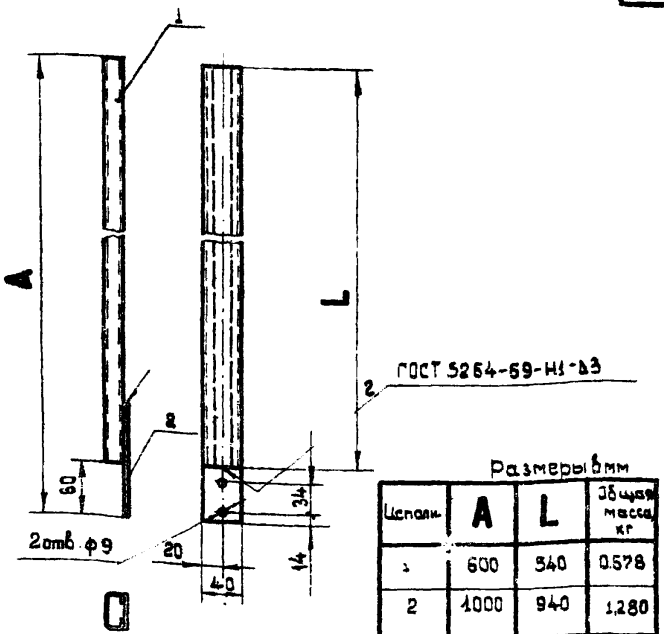

Размеры в мм

Исполн.	A	L	Общая масса, кг
1	600	540	0,578
2	1000	940	1,280
3	2000	1940	2,480

Кол.	Поз.	Наименование	Обозначение, сортамент	Технические данные, размеры	Общая масса	Примечание
1	1	Профиль монтажный	К108	2-см.табл.		
1	2	Полоса ГОСТ 103-76	4×40	L=120	0,51	

Изм.	Лист	Кол.изм.	Подп.	Дата
Разраб.		Холодкова		
Пров.		Павгарный		
Т.контр.		Берх		
Нач.отд.		Блинчиков		
Н.контр.		Целищев		

Подвес

АБ10.75

Стадия	Масса	Масшт.
Р.Ч.	см.табл.	1:5
Лист	Листов 1	

КО ВНИИПЭМ

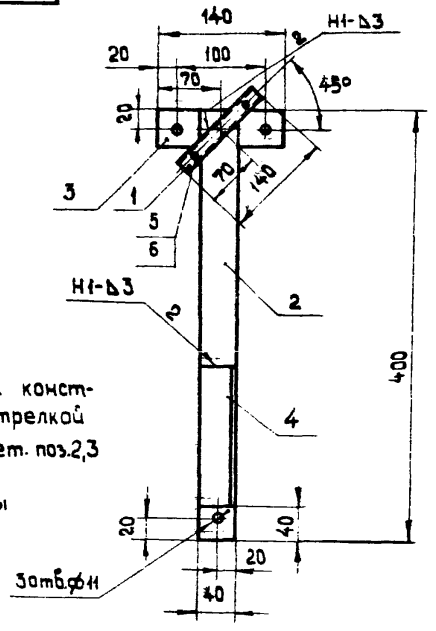

1. При крепление конструкции пристрелкой отв. ф11мм. в дет. поз.2,3 не делать.
2. Сварные швы по ГОСТ 5264-69.

Кол.	Поз.	Наименование	Обозначение, сортамент	Технические данные, размеры	Общая масса	Примечание
1	1	Профиль монтажный	К101	L = 140	0,084	
1	2	Полоса ГОСТ 103-76	4×40	L = 400	0,505	
1	3	Полоса ГОСТ 103-76	4×40	L = 140	0,176	
1	4	Уголок	А610.72		0,420	
2	5	Винт ГОСТ 17473-72	М5×20		0,006	
2	6	Гайка закладная	К505		0,040	

Изм.	Лист	Кол. изм.	Подп.	Дата
Разраб.		Холобкова		
Пров.		Подгорный		
Н. контр.		Верх		
Нач. отд.		Котан		
Н. контр.		Целищев		

АБ10.76

Стадия	Масса	Масштаб
Р	1,23	1:5
Лист	Листов	

Конструкция

КО ВНИИПЭМ

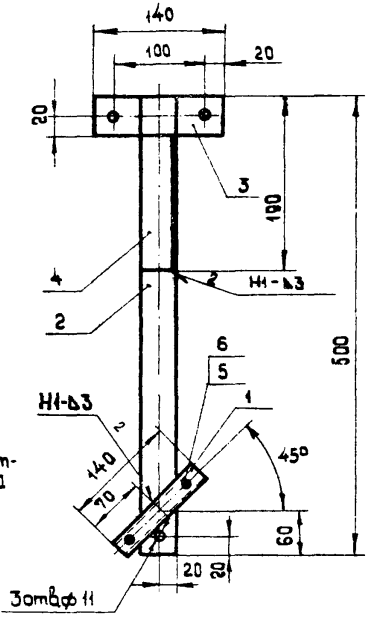

1. При крепление конструкции пристрелкой отв. ф11мм в дет. поз.2.3 не делать.
2. Сварные швы по ГОСТ 5264-69.

Кол.	Поз.	Наименование	Обозначение, сортамент	Технические данные, размеры	Общая масса	Примечание
1	1	Профиль монтажный	К101	L=140	0,084	
1	2	Полоса ГОСТ 103-76	4×40	L=500	0,630	
1	3	Полоса ГОСТ 103-76	4×40	L=140	0,176	
1	4	Уголок	А610.72		0,420	
2	5	Винт ГОСТ 17473-72	М5×20		0,006	
2	6	Гайка закладная	К605		0,040	

Изм.	Лист	Кол. изм.	Подп.	Дата
Разраб.		Холобкова		
Пров.		Подгорный		
Н. контр.		Верх		
Нач. отд.		Котан		
Н. контр.		Целищев		

АБ10.77

Стадия	Масса	Масштаб
Р.Ч.	1,36	1:5
Лист	Листов 1	

Конструкция

КО ВНИИПЭМ

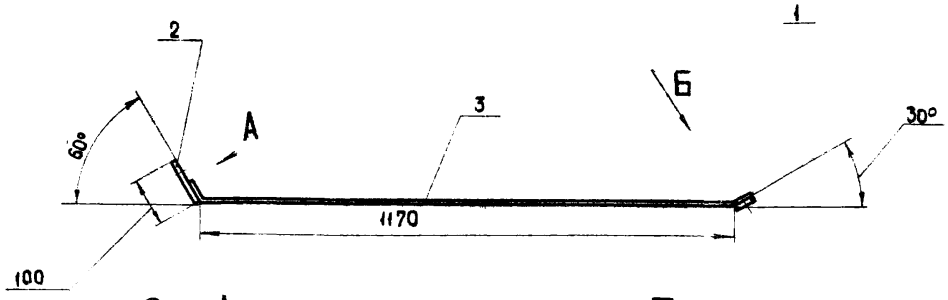

Вид А
м 1:2

Вид Б повернуто
м 1:2

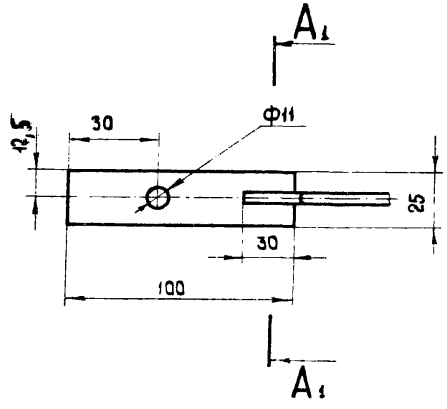

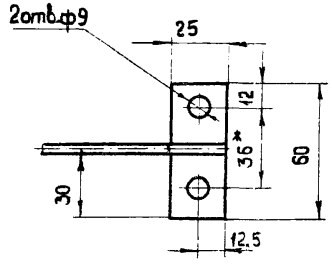

А1-А1 повернуто
м 1:1

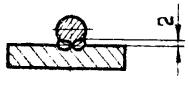

1. При крепление подвески пристрелкой отверстие ф11мм в дет. поз.2 не делать.
2. Сварка ручная электродуговая.
3. * Размер уточняется при монтаже по диаметру применяемой трубы

Кол.	Поз.	Наименование	Обозначение, сортамент	Технические данные, размеры	Общая масса	Примечание
1	1	Полоса ГОСТ 103-76	4×25	L = 60	0,05	
1	2	Полоса ГОСТ 103-76	4×25	L = 100	0,08	
1	3	Круг ГОСТ 2590-71	ф6	L = 1225	0,27	

Изм.	Лист	Кол.уч.	Подп.	Дата
Разраб.		Холодкова		
Пров.		Подгорный		
Т.контр.		Берх		
Нач.отд.		Казан		
Н.контр.		Целищев		

АБ10.78

Подвеска

Стадия	Масса	Масшт.
Р.Ч.	0,4	1:10
Лист	Листов 1	

КО ВНИИПЭМ

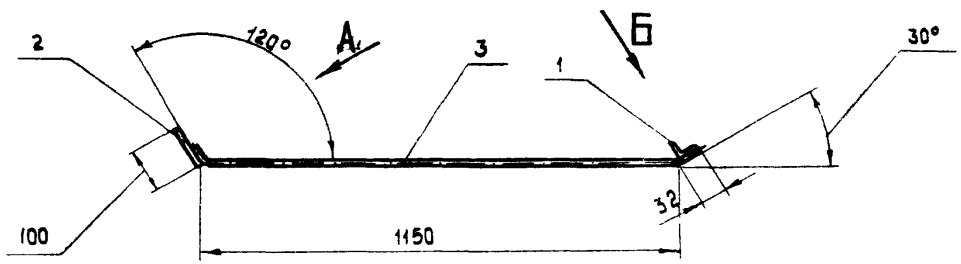

Вид А, повернуто
М 1:2

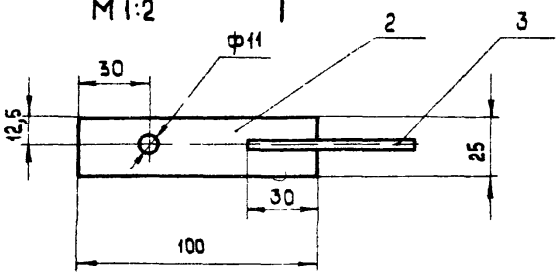

А

А–А
М 1:1

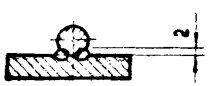

Вид Б повернуто
М 1:2

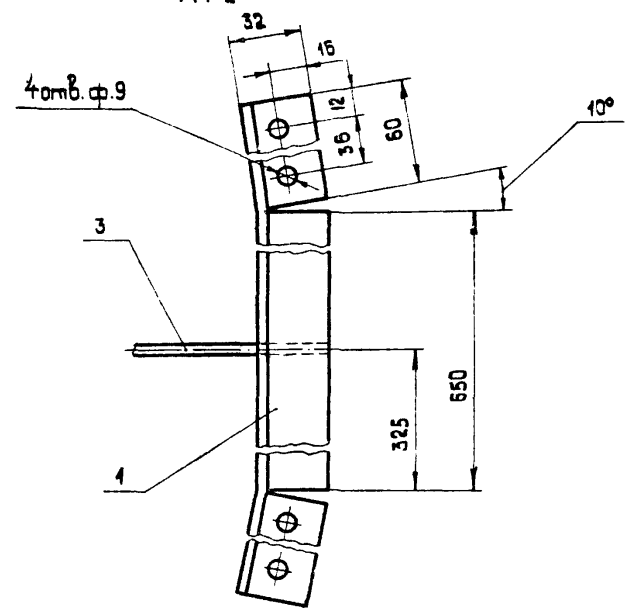

Кол.	Поз.	Наименование	Обозначение, сортамент	Технические данные, размеры	Общая масса	Примечание
1	1	Уголок ГОСТ8509-72	32×32×3	ℓ= 770	1,12	
1	2	Полоса ГОСТ103-76	4×25	ℓ= 100	0,08	
1	3	Круг ГОСТ2590-71	⌀6	ℓ= 1210	0,27	

1. Прикрепление подвески пристрелкой отверстие ф11мм в дет.поз 2 не делать
2. Сварка ручная электродуговая.

Изм.	Лист	Кол.изм	Подп.	Дата
Разраб.		Холодкова		
Пров.		Подгорный		
Н.контр.		Берх		
Нач.отд.		Коган		
Н.контр.		Целищев		

Подвеска

А610.79

Стадия	Масса	Масшт.
Р.Ч.	1,47	1:10
Лист	Листов 1	

КО ВНИИПЭМ

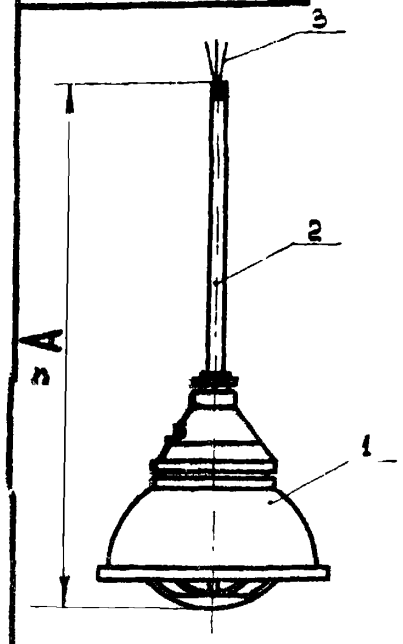

Размеры в мм

Условн.	Деталь поз. 1 Тип светильника	Деталь поз. 2 A	Деталь поз. 3 L	Общая масса, кг
1	ВЗГ-200 АМ	754	650	7,92
2		1254	1150	8,74
3		2254	2150	10,40
4	ВЗГ/В4А-200М	804	650	10,42
5		1304	1150	11,24
6		2304	2150	12,90
7	НАБН-150	634	650	7,42
8		1134	1150	8,24
9		2134	2150	9,90

Для зарядки светильников, кроме указанных в таблице, применять провода с термостойкой изоляцией, например, марки ПРКС, сечение провода 1,5 мм²; наружный диаметр 4 мм.

Кол.	Поз.	Наименование	Обозначение, сортамент	Технические данные, размеры	Общая масса	Примечание
1	1	Светильник	см. табл.			
1	2	Труба водогазопроводная ГОСТ 3262-75	АБ10.69			
3	3	Провод	по проекту	L-см. табл.		

Изм.	Лист	Кол. изм.	Подп.	Дата
Разраб.		Холодкова		
Пров.		Подгорный		
Т.контр.		Берх		
Нач.отд.		Блинчиков		
Н.контр.		Целищев		

Подвес со светильником

АБ10.80

Стадия	Масса	Масшт.
Р.Ч.	см. табл.	1:10
Лист	Листов 1	

КО ВНИИПЭМ

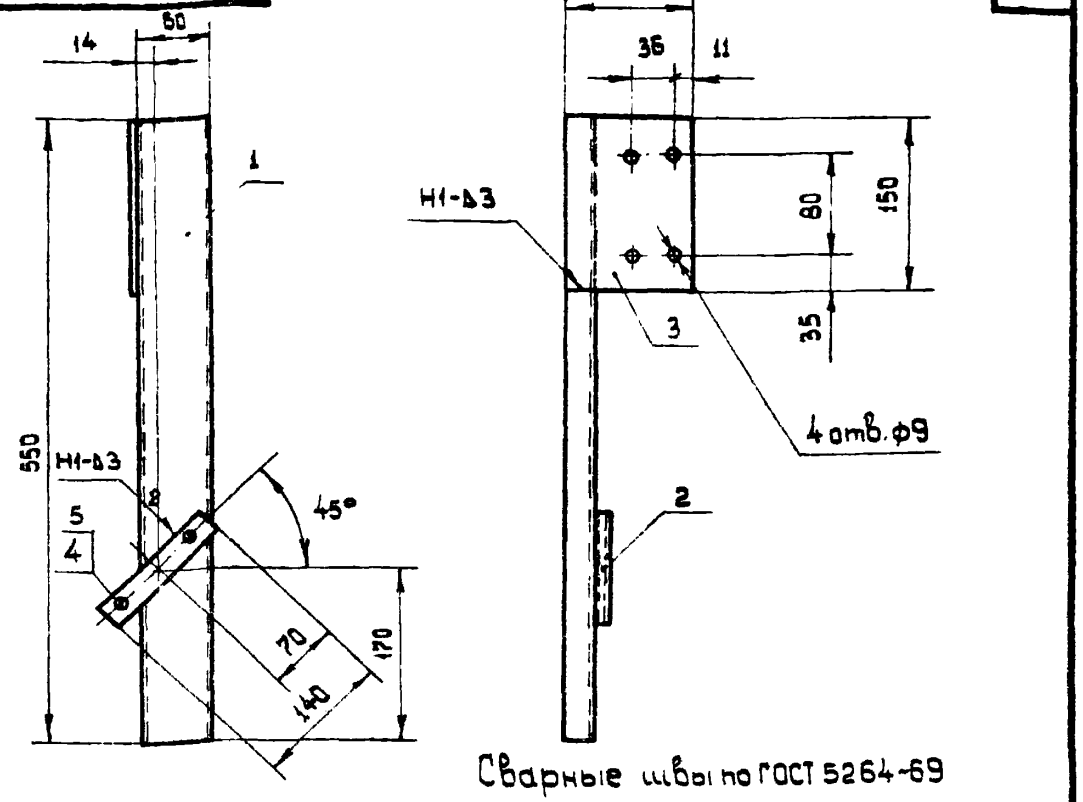

Сварные швы по ГОСТ 5264-69

Кол.	Поз.	Наименование	Обозначение, сортамент	Технические данные, размеры	Общая масса	Примечание
1	1	Профиль монтажный	К240	L = 550	1,07	
1	2	Профиль монтажный	К101	L = 140	0,084	
1	3	Лист ГОСТ 19903-74	S=3	110 × 150	0,39	
2	4	Гайка закладная	К605		0,04	
2	5	Винт ГОСТ 17473-72	М5×20		0,006	

Изм.	Лист	Кол. изм.	Подп.	Дата
Разраб.		Холодкова		
Пров.		Подгорный		
Т.контр.		Берх		
Нач.отд.		Блинчиков		
Н.контр.		Целищев		

Конструкция

АБ10.81

Стадия	Масса	Масшт.
Р.Ч.	1,6	1:5
Лист	Листов 1	

КО ВНИИПЭМ

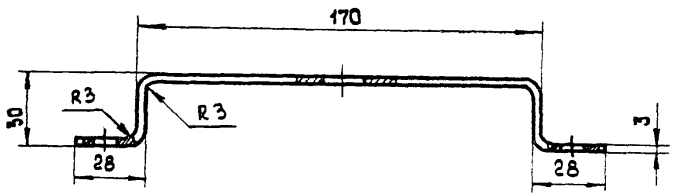

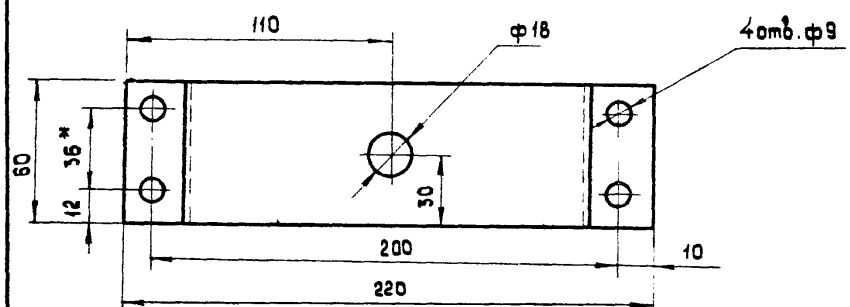

* Размер уточняется при монтаже по диаметру применяемой трубы.

Изм.	Лист	Кол.изм.	Подпись	Дата
Разраб.		Холодкова		
Пров.		Подгорный		
Т.контр.		Берх		
Нач.отд.		Коган		
Н.контр.		Целищев		

АБ10.82

Стадия	Масса	Масшт.
Р.Ч.	0,369	1:2
Лист	Листов	

Скоба

Лист ГОСТ 19903-74; 60 - 262

КО ВНИИПЭМ

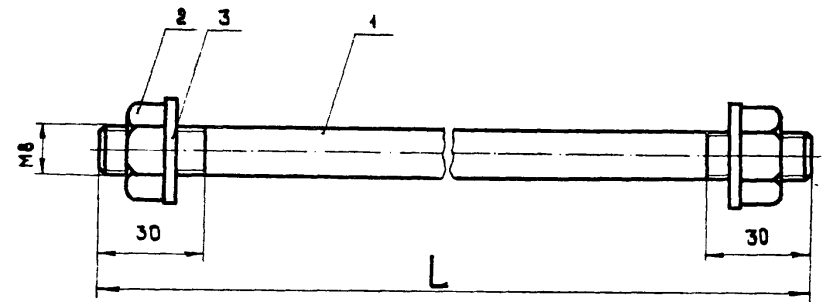

Размеры в мм

Исп.	L	Общая масса, кг
1	280	0,126
2	300	0,206

Кол.	Поз.	Наименование	Обозначение, сортамент	Технические данные, размеры	Общая масса	Примечание
1	1	Круг ГОСТ 2590-71	ф8	2-см.табл.		
2	2	Гайка ГОСТ 5915-70	М8		0,012	
2	3	Шайба ГОСТ 11371-68	8		0,004	

Изм.	Лист	Кол.изм.	Подп.	Дата
Разраб.		Холодкова		
Пров.		Подгорный		
Т.контр.		Берх		
Нач.отд.		Коган		
Н.контр.		Целищев		

АБ10.83

Стадия	Масса	Масшт.
Р.Ч.	см.табл.	1:1
Лист	Листов	

Шпилька

КО ВНИИПЭМ

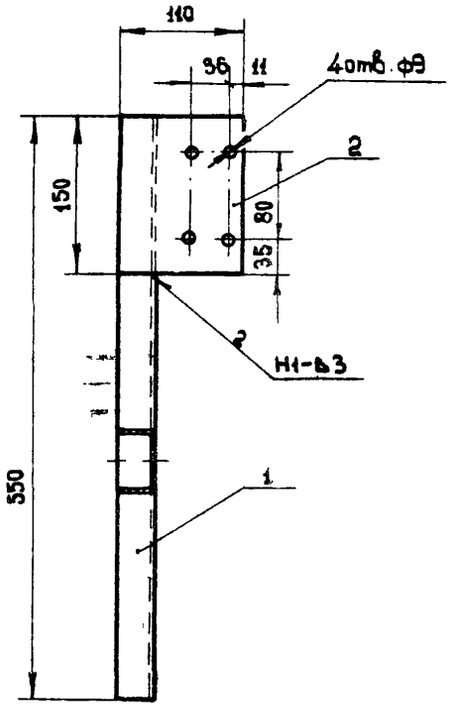

Сварные швы по ГОСТ 5264-69.

Кол.	Поз.	Наименование	Обозначение, сортамент	Технические данные, размеры	Общая масса	Примечание
1	1	Профиль монтажный	К240	ℓ=550	1,07	
1	2	Лист ГОСТ 19903-74	S=3	110×150	0,39	

Изм.	Лист	Кол. изм.	Подп.	Дата
Разраб.		Холодкова		
Пров.		Подгорный		
Т.контр.		Берх		
Нач.отд.		Блинчиков		
Н.контр.		Целищев		

Конструкция

АБ10.84

Стадия	Масса	Масшт.
Р.Ч.	1,46	1:5
Лист	Листов 1	

КО ВНИИПЭМ

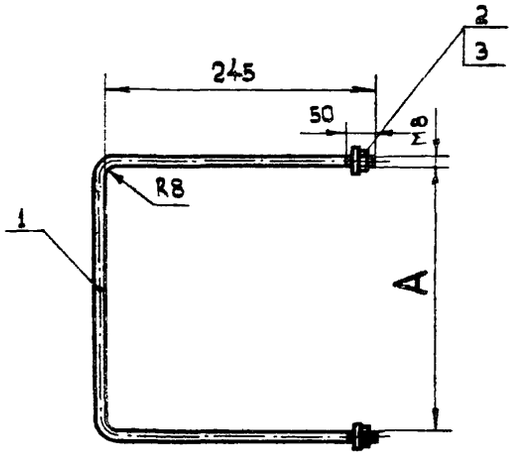

Размеры в мм

Испол.	Деталь поз. 1		Общая масса, кг
	А	ℓ разв.	
1	245	740	0,45
2	365	860	0,50

Кол.	Поз.	Наименование	Обозначение, сортамент	Технические данные, размеры	Общая масса	Примечание
1	1	Круг ГОСТ 2590-71	ф8	ℓ см. табл.		
2	2	Гайка ГОСТ 5915-70	М8		0,12	
2	3	Шайба ГОСТ 11371-68	8		0,04	

Изм.	Лист	Кол. изм.	Подп.	Дата
Разраб.		Холодкова		
Пров.		Подгорный		
Т.контр.		Берх		
Нач.отд.		Блинчиков		
Н.контр.		Целищев		

Обхват

АБ10.85

Стадия	Масса	Масшт.
Р.Ч.	см. табл.	1:5
Лист	Листов 1	

КО ВНИИПЭМ

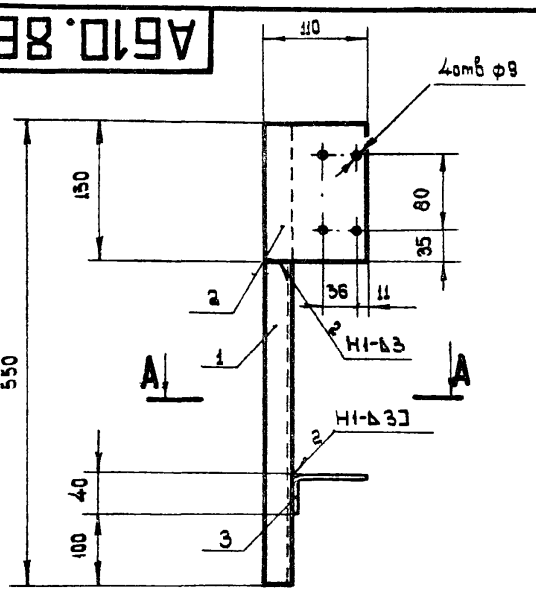

Развертка, Дет. поз. 3

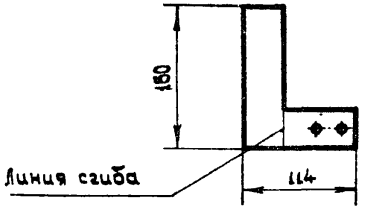

1 Сварные швы по ГОСТ 5264-69.

2 * Размер уточняется при монтаже по диаметру применяемой трубы.

А–А

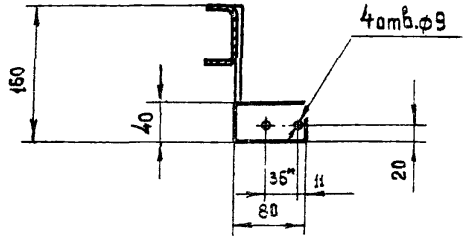

Кол.	Поз.	Наименование	Обозначение сортамент	Технические данные, размеры	Общая масса	Примечание
1	1	Профиль монтажный	К240	L = 550	1,07	
1	2	Лист ГОСТ 19903-74	S=3	150×110	0,39	
1	3	Лист ГОСТ 19903-74	S=3	160×114	0,70	

Изм.	Лист	Кол. изм.	Подп.	Дата
Разраб.		Холодкова		
Пров.		Падерный		
Н. контр.		Берх		
Нач. отд.		Блинчиков		
Н. контр.		Целищев		

Конструкция

АБ10.86

Стадия	Масса	Масштаб
Р.Ч.	0,16	1:5
Лист	Листов 1	

КО ВНИИПЭМ

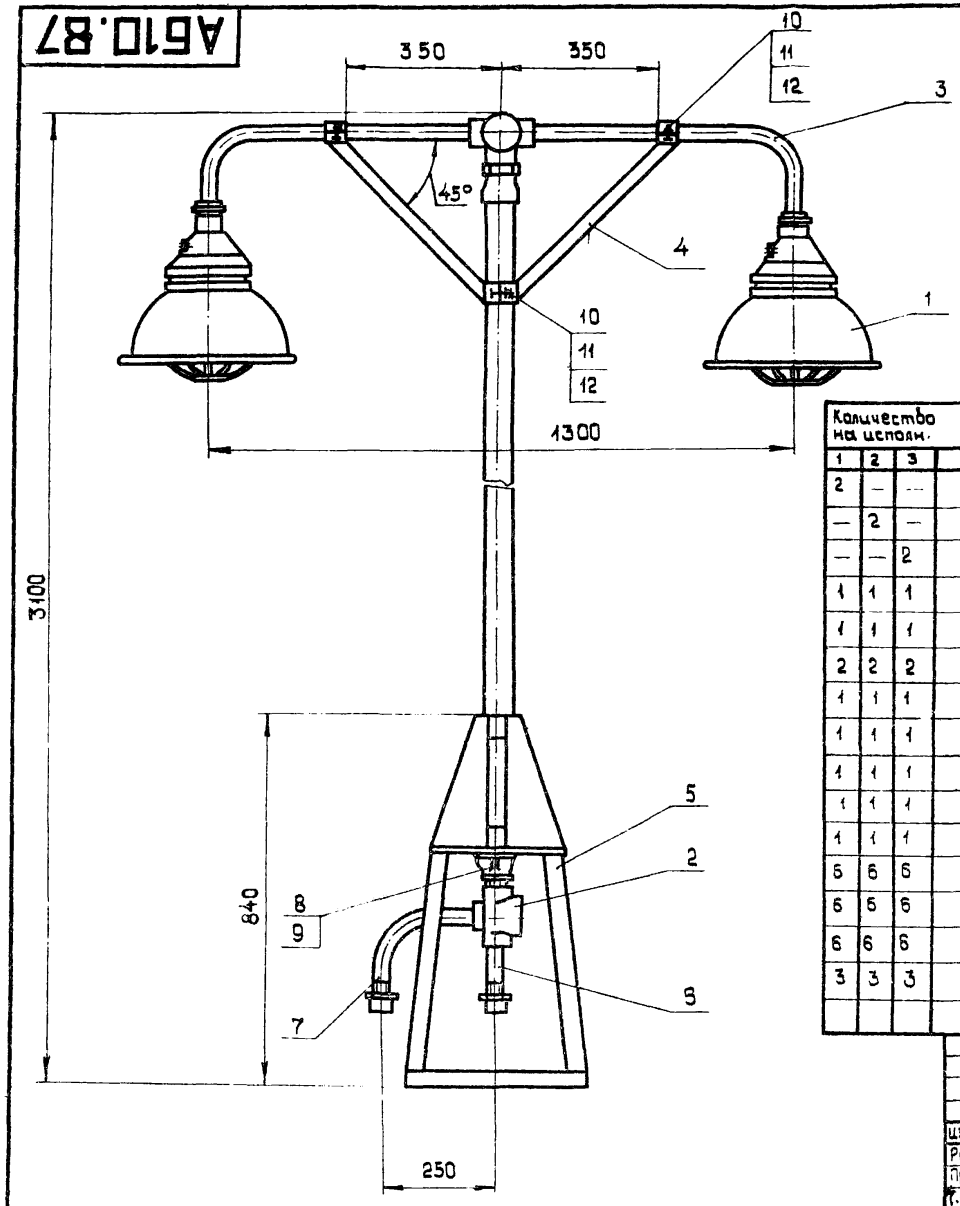

Исполн.	Тип светильника	Общая масса, кг
1	ВЗГ-200АМ	53,37
2	ВЗГ/В4А-200М	58,37
3	Н4БН-150	52,37

Количество на исполн. 1	2	3	Поз.	Наименование	Обозначен, сортамент	Технические данные, размеры	Общая масса	Примечание
2	—	—	1	Светильник	ВЗГ-200АМ		15,0	
—	2	—	1	Светильник	ВЗГ/В4А-200М		20,0	
—	—	2	1	Светильник	Н4БН-150		14,0	
1	1	1	2	Коробка	КТД-20		1,60	
1	1	1	3	Стойка	АБ10.88		13,8	
2	2	2	4	Подкос	АБ10.89		1,52	
1	1	1	5	Основание	АБ10-90		19,82	
1	1	1	6	Труба комплектная	АБ10.91		0,36	
1	1	1	7	Труба комплектная (с углом изгиба 90°)	АБ10.92		0,82	
1	1	1	8	Муфта переходная ГОСТ8957-75	40×20		0,28	
1	1	1	9	Ниппель двойной ГОСТ8958-75	20		0,11	
6	6	6	10	Болт ГОСТ7798-70	М8×18		0,036	
6	6	6	11	Гайка ГОСТ5915-70	М8		0,018	
6	6	6	12	Шайба ГОСТ11371-68	8		0,006	
3	3	3	13	Провод (кабель)	По проекту	L=3680		

Изм.	Лист	Кол. изм.	Подп.	Дата
Разраб.		Абрамова		
Пров.		Подгорный		
Т.контр.		Берх		
Нач.отд.		Каган		
Н.контр.		Целищев		

Стойка со светильниками

АБ10.87

Стадия	Масса	Масштаб
Р.Ч.	см.табл.	1:10
Лист	Листов	

КО ВНИИПЭМ

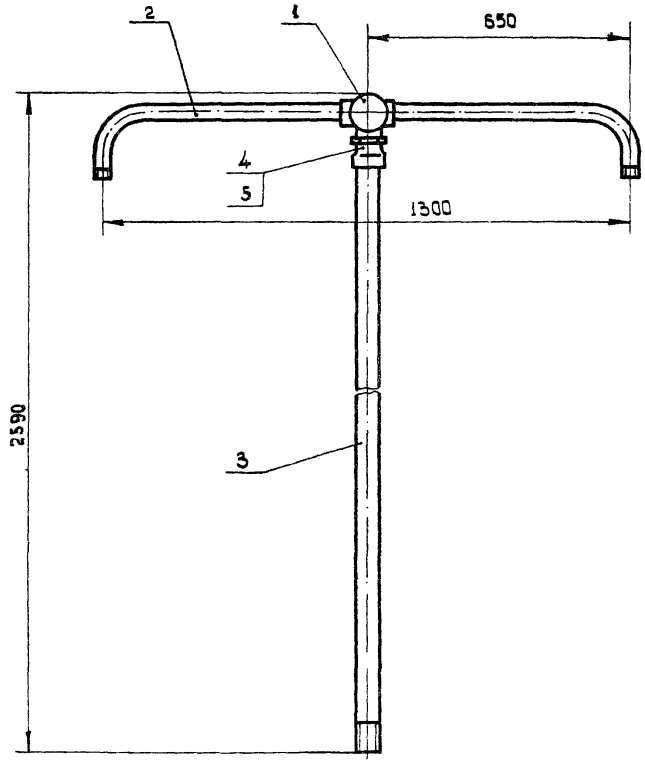

Деталь поз.2

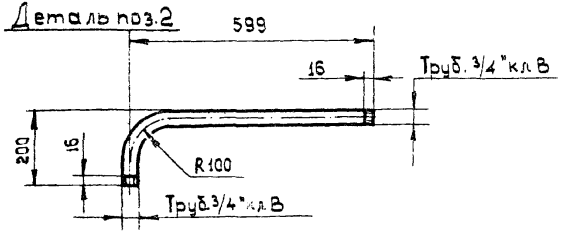

Дет. поз. 3 Повернуто

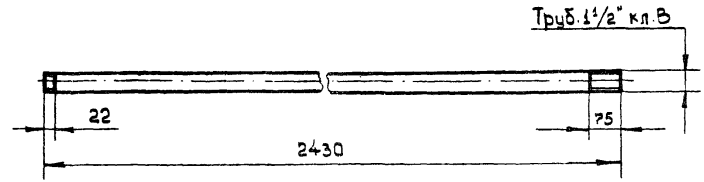

Кол.	Поз.	Наименование	Обозначение, сортамент	Технические данные, размеры	Общая масса	Примечание
1	1	Коробка	КТО-20		1,60	
2	2	Труба ГОСТ3262-75	20	ℓ=743	2,46	
1	3	Труба ГОСТ3262-75	40	ℓ=2430	9,35	
1	4	Муфта ГОСТ8957-75	40×20		0,284	
1	5	Ниппель ГОСТ8958-75	20		0,107	

Изм.	Лист	Кол. изм.	Подп.	Дата
Разраб.	Абрамова			
Пров.	Подгорный			
Т.контр.	Зверх			
Нач.отд.	Блинников			
Н.контр.	Целищев			

Стойка

АБ10.88

Стадия	Масса	Масштаб
Р.Ч.	13,8	1:10
Лист	Листов 1	

КО ВНИИПЭМ

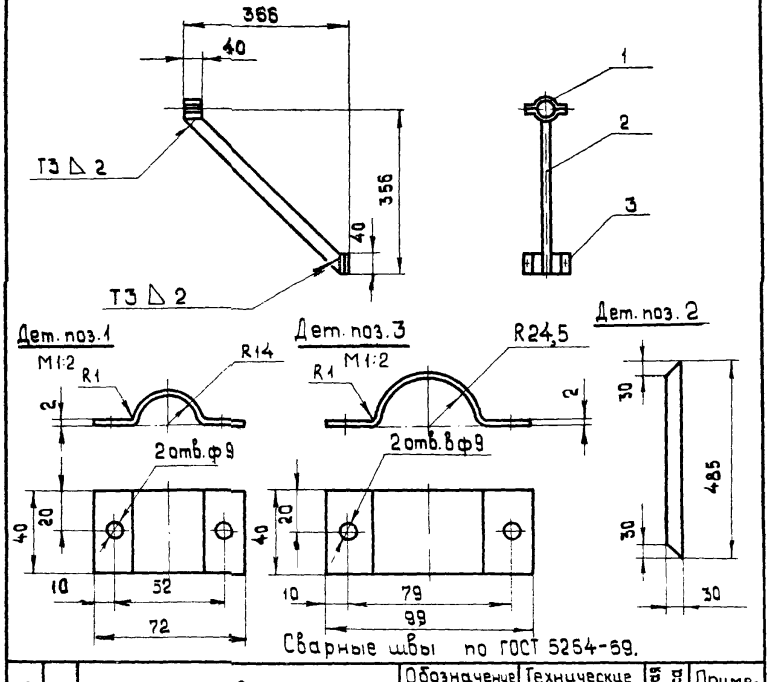

Сварные швы по ГОСТ 5264-69.

Кол.	Поз	Наименование	Обозначение сортамент	Технические данные, размеры	Общая масса	Примечание
2	1	Лист ГОСТ 19903- 74	S=2	40×90	0,11	
1	2	Лист ГОСТ 19903- 74	S=5	30×485	0,57	
1	3	Лист ГОСТ 19903- 74	S=2	40×130	0,08	

Изм.	Лист	Кол. уч.	№ док.	Подп.	Дата
Разраб.		Абрамова			
Пров.		Подгорный			
Т.контр.		Берх			
Нач. отд.		Казан			
Н.контр.		Целищев.			

Подкос

АБ10. 89

Стадия	Масса	Масшт.
Р.Ч.	3,76	1:10
Лист	Листов	

КО ВНИИПЭМ

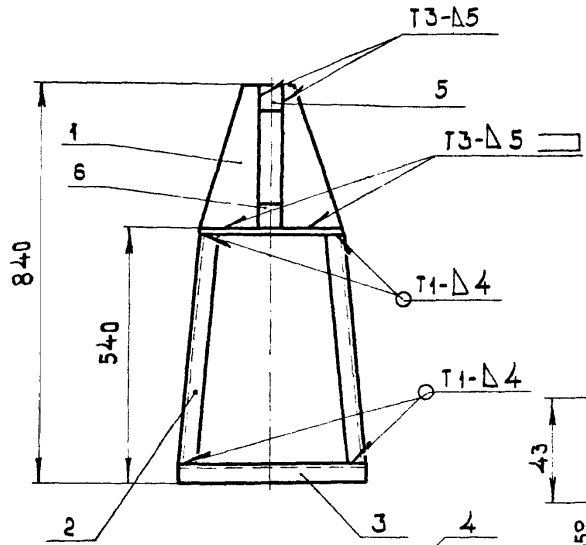

Деталь поз. 2

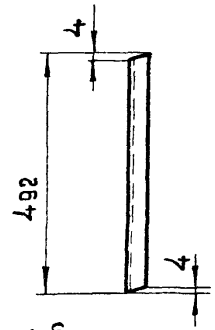

Деталь поз. 4

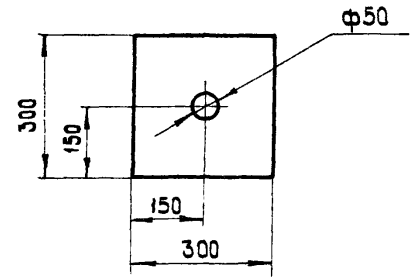

Дет. поз. 6

М1:2

Труб. 1 1/2" кл. В

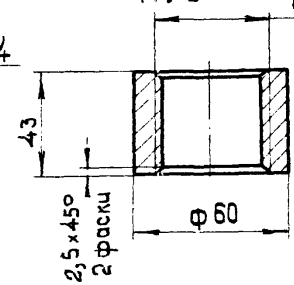

Сварные швы по ГОСТ 5264-69.

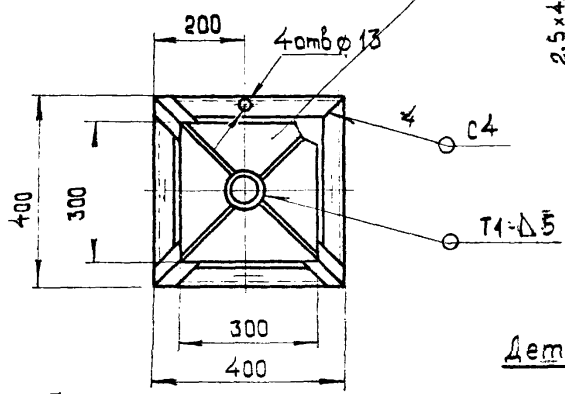

Деталь поз. 3

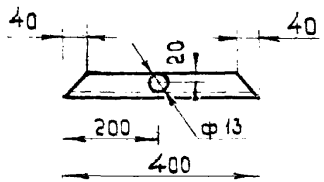

Деталь поз. 1

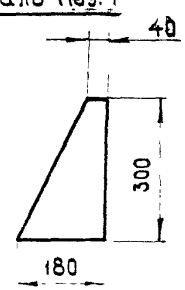

Кол	Поз.	Наименование	Обозначение, сортамент	Технические данные, размеры	Общая масса	Примечание
4	1	Лист ГОСТ 19903-74	S=5	180×300	5,20	
4	2	Уголок ГОСТ 8509-72	40×40×4		4,76	
4	3	Уголок ГОСТ 8509-72	40×40×4		3,87	
1	4	Лист ГОСТ 19903-74	S=8	300×300	5,65	
1	5	Труба ГОСТ 3262-75	50	ℓ=50	0,244	
1	6	Круг ГОСТ 2590-71	60	ℓ=43	0,10	

Изм.	Лист	Кол. изм.	Подп.	Дата
Разраб.		Абрамова		
Пров.		Подгорный		
Т. контр.		Берх		
Нач. отд.		Коган		
Н. контр.		Целищев		

Основание

АБ10.90

Стадия	Масса	Масштаб
Р.Ч.	19,82	1:10
Лист	Листов 1	

КО ВНИИПЭМ

АБ10.92

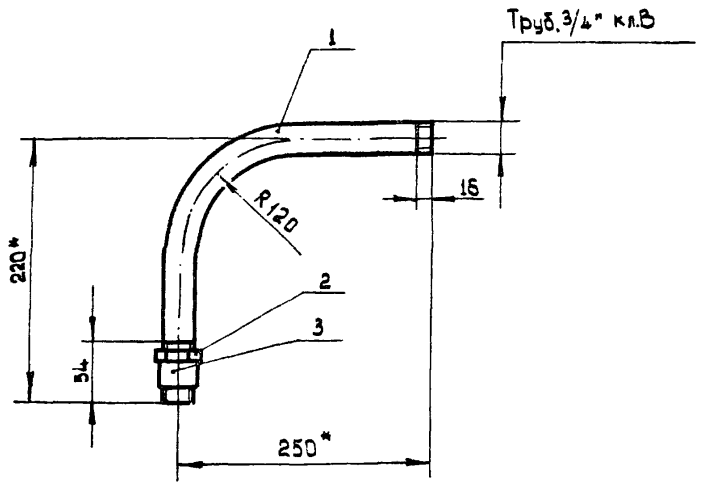

* Размеры уточняются по замеру.

Кол.	Поз	Наименование	Обозначен. сортамент	Технические данные, размеры	Общая масса	Примечание
1	1	Труба ГОСТ 3262-75	20	ℓ = 418	0,700	
1	2	Контргайка ГОСТ 8968-75	20		0,075	
1	3	Муфта ГОСТ 8966-75	20		0,044	

Изм.	Лист	Кол. изм.	Подп.	Дата
Разраб		Абрамова		
Пров.		Подгорный		
Н. контр		Берх		
Нач. отд.		Блинчиков		
Н. контр		Целищев		

АБ10.92

Стадия	Масса	Масштаб
Р.Ч.	0,819	1:5
Лист	Листов 1	

Труба комплектная (с углом изгиба 90°)

КО ВНИИПЭМ

АБ10.91

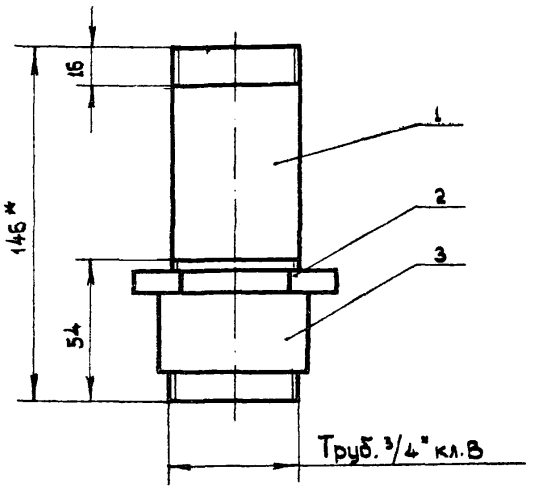

* Размер уточняется по замеру.

Кол.	Поз	Наименование	Обозначение, сортамент	Технические данные, размеры	Общая масса	Примечание
1	1	Труба ГОСТ 3262-75	20	ℓ = 146*	0,24	
1	2	Контргайка ГОСТ 8968-75	20		0,075	
1	3	Муфта ГОСТ 8966-75	20		0,044	

Изм.	Лист	Кол. изм.	Подп.	Дата
Разраб		Абрамова		
Пров.		Подгорный		
Н. контр		Берх		
Нач. отд		Коган		
Н. контр.		Целищев		

АБ10.91

Стадия	Масса	Масштаб
Р.Ч.	0,359	1:2
Лист	Листов 1	

Труба комплектная

КО ВНИИПЭМ

РАЗДЕЛ 4

ЧЕРТЕЖИ - ЗАГОТОВКИ

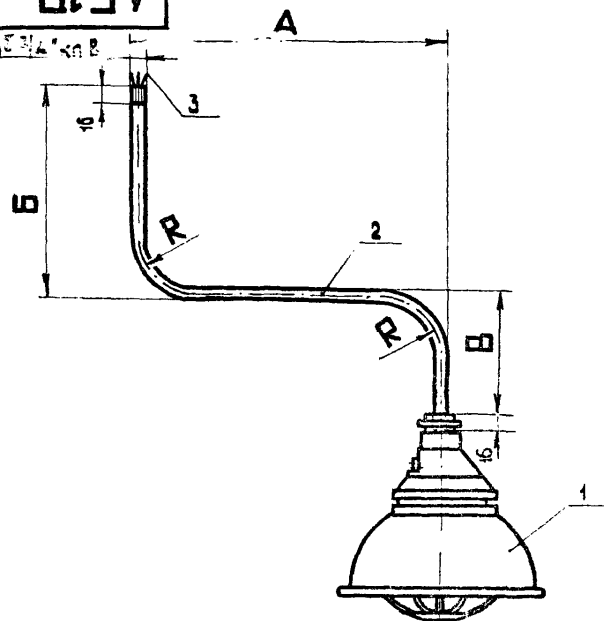

Размеры в мм

Исполн.	Тип светильника	А	Б	В	R	Общая масса, кг

Кол.	Поз.	Наименование	Обозначение, сортамент	Технические данные, размеры	Общая масса	Примечание
	1	Светильник				
	2	Труба водогазопроводная ГОСТ 3262-75	20			
	3	Провод, кабель				

Изм.	Лист	Кол. изм.	Подп.	Дата
Разраб.				
Пров.				

АБ10.101

Кронштейн со светильником

Стадия	Масса	Масшт.
Лист	Листов	

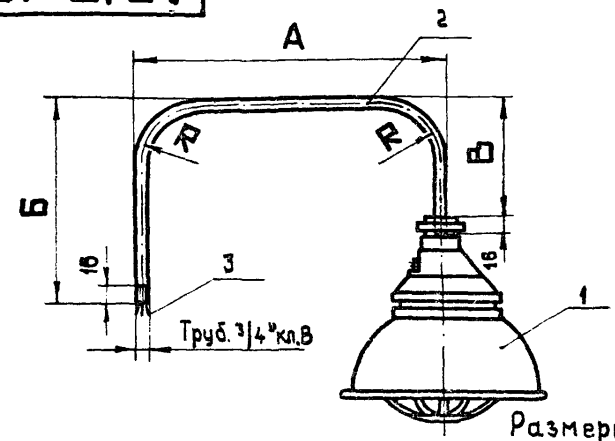

Размеры в мм

Исполн.	Тип светильника	А	Б	В	R	Общая масса, кг

Кол.	Поз.	Наименование	Обозначение, сортамент	Технические данные, размеры	Общая масса	Примечание
	1	Светильник				
	2	Труба водогазопроводная ГОСТ 3262-75	20			
	3	Провод, кабель				

Изм.	Лист	Кол. изм.	Подп.	Дата
Разраб.				
Пров.				

АБ10.102

Кронштейн со светильником

Стадия	Масса	Масшт.
Лист	Листов	

РАЗДЕЛ 5

НОМЕНКЛАТУРА ИЗДЕЛИЙ ЗАВОДОВ

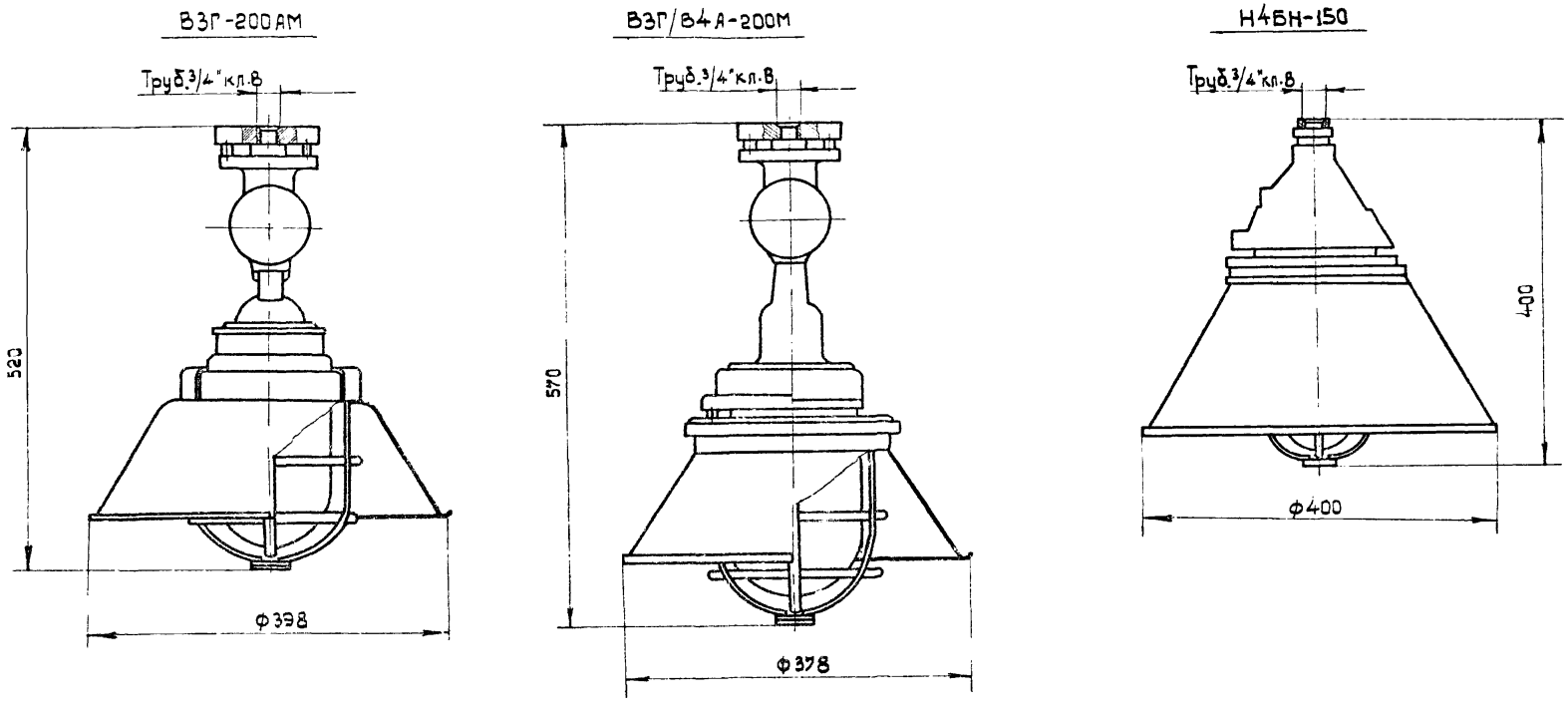

Тип светильника	масса, кг
ВЗГ-200АМ	7,5
ВЗГ/В4А-200М	10,0
Н4БН-150	7,0

Осваивается выпуск светильника типа Н4БН-150 с нажимной муфтой, установка которого к строительному основанию вызывает уменьшение габаритного размера Д на 10мм на установочных чертежах

Изм	Лист	Кол.изм	Подп.	Дата
Разраб.		Якунина		
Пров.		Целищев		
Т.контр.		Берх		
Нач.отд.		Блинчиков		
Н.контр.		Целищев		

Габаритные, установочные размеры и масса светильников типа ВЗГ-200АМ, ВЗГ/В4А-200М, Н4БН-150

А610.201

Стадия	Масса	Масшт.
Р.ч.	см табл.	1:5

Лист | Листов 1

КО ВНИИПЭМ

gost.e-ecolog.ru