ТИПОВОЙ ПРОЕКТ
816-246

ЦЕНТРАЛЬНАЯ РЕМОНТНАЯ МАСТЕРСКАЯ

В БЛОКЕ С ГАРАЖОМ ДЛЯ ХОЗЯЙСТВ С ПАРКОМ 50 ТРАКТОРОВ

Альбом I

16387-01
ЦЕНА 8-21

gost.e-ecolog.ru

ЦЕНТРАЛЬНЫЙ ИНСТИТУТ ТИПОВОГО ПРОЕКТИРОВАНИЯ
ГОССТРОЯ СССР

Москва, А-445, Самотечная ул., 22

Сдано в печать 12 1963 г.
Заказ № 3353 Тираж 200 экз.

ТИПОВОЙ ПРОЕКТ
816-246
ЦЕНТРАЛЬНАЯ РЕМОНТНАЯ МАСТЕРСКАЯ В БЛОКЕ С ГАРАЖОМ ДЛЯ ХОЗЯЙСТВ С ПАРКОМ 50 ТРАКТОРОВ

Альбом 1

Состав проекта

Альбом 1	–	Пояснительная записка. Технологические решения. Архитектурно-строительные решения. Конструкции железобетонные
Альбом 2	–	Внутренние водопровод и канализация. Отопление и вентиляция. Электрооборудование. Автоматизация, связь и сигнализация.
Альбом 3	–	Задание заводу на изготовление щитов
Альбом 4	–	Нестандартизированное оборудование
Альбом 5	–	Заказные спецификации
Альбом 6	–	Сметы
Альбом 1		Технологические чертежи. Архитектурно-строительные чертежи (Из ТП 902-2-222)
Альбом 3	–	Нестандартизированное оборудование (Из ТП 902-2-222)

РАЗРАБОТАН.
проектным институтом
„ЦИТЭПсельхозпром"
г. Иваново

Главный инженер института В.И.Мороко
Главный инженер проекта В.И.Глезин

УТВЕРЖДЕН
Минсельхозом СССР
заключение №2955 от 14.05.77
введен в действие институтом
„ЦИТЭПсельхозпром"
приказ № 275 от 30.10.79 г.

Типовой проект 816-246 Альбом 1

Содержание альбома 1

Марка	Наименование	Стр.
ПЗ-1	Пояснительная записка (начало)	3
ПЗ-2	Пояснительная записка (продолжение)	4
ПЗ-3	Пояснительная записка (продолжение)	5
ПЗ-4	Пояснительная записка (продолжение)	6
ПЗ-5	Пояснительная записка (продолжение)	7
ПЗ-6	Пояснительная записка (продолжение)	8
ПЗ-7	Пояснительная записка (продолжение)	9
ПЗ-8	Пояснительная записка (продолжение)	10
ПЗ-9	Пояснительная записка (продолжение)	11
ПЗ-10	Пояснительная записка (окончание)	12
ПЗ-11	Схема генплана (приложение)	13
	Технологические решения	
ТХ-1	Общие данные	14
ТХ-2	Спецификация (начало)	15
ТХ-3	Спецификация (продолжение)	16
ТХ-4	Спецификация (продолжение)	17
ТХ-5	Спецификация (продолжение)	18
ТХ-6	Спецификация (продолжение)	19
ТХ-7	Спецификация (окончание)	20
ТХ-8	План на отм. 0,000 с установкой технологического оборудования	21
ТХ-9	План разводки трубопроводов свежих и отработанных масел	22
ТХ-10	Схема разводки трубопроводов свежих и отработанных масел	23
ТХ-11	План разводки трубопроводов сжатого воздуха	24
ТХ-12	Схема разводки трубопроводов сжатого воздуха	25
ТХ-13	Устройство для перемещения тракторов ОПТ-1326. Монтажный чертёж	26
ТХ-14	Устройство для перемещения тракторов ОПТ-1326. Спецификация	27
	Архитектурно-строительные решения	
АР-1	Общие данные (начало)	28
АР-2	Общие данные (окончание)	29
АР-3	Фасады	30
АР-4	План на отм. 0,000	31
АР-5	План на отм. 4,200 и 4,800. Фрагмент плана 1	32
АР-6	Фрагмент плана 2...5	33
АР-7	Разрезы	34
АР-8	План полов. План кровли	35
АР-9	План отверстий и перемычек на отм. 0,000	36
АР-10	План отверстий и перемычек на отм. 4,200 и 4,800	37
АР-11	Схемы заполнения оконных проемов	38
АР-12	Маркировочная схема узлов крепления оконных блоков	39
АР-13	Узлы крепления гипсобетонных перегородок	40
АР-14	Узлы 1...8. Сечение 1-1; 2-2	41
	Конструкции железобетонные	
КЖ-1	Общие данные (начало)	42
КЖ-2	Общие данные (продолжение)	43
КЖ-3 и	Общие данные (продолжение)	44
КЖ-4 и	Общие данные (продолжение)	45
КЖ-5	Общие данные (продолжение)	46
КЖ-6	Общие данные (продолжение)	47
КЖ-7	Общие данные (окончание)	48
КЖ-8	Маркировочная схема фундаментов и фундаментных балок	49
КЖ-9	Узлы фундаментов 1, 2, 3, 4А. Сечения а-а, б-б, в-в, г-г, 10-10	50
КЖ-10	Узлы фундаментов 4...11	51
КЖ-11	Узлы фундаментов 12...20, 20А	52
КЖ-12	Узлы фундаментов 21...30	53
КЖ-13	Фундаменты ФА2-1, ФА2-1-1, ФА2-1-1А, ФА2-1-2, ФА2-1-2А, ФА2-1-3. Опалубка и армирование	54
КЖ-14	Фундаменты ФА5-1А, ФА6-1. Опалубка и армирование	55
КЖ-15	Фундаменты ФА7-1, ФА7-1-1, ФА7-1-1А, ФА7-1А, ФА7-1Б Опалубка и армирование	56
КЖ-16	Фундаменты ФА1-1А, ФА2-1А, ФА5-1, ФМ1. Опалубка и армирование	57
КЖ-17	Фундаменты ФАТ8-1А, ФБТ8-1А, ФВТ8-1А. Опалубка и армирование	58
КЖ-18	Маркировочная схема осмотровых канав, фундаментов под оборудование и подпольных каналов	59
КЖ-19	Фрагмент плана 1. План раскладки плит перекрытия Фундаменты под оборудование ФОм1...ФОм3, ФОм6	60
КЖ-20	Фундаменты под оборудование ФОм4...ФОм14. Тупиковый водоприёмный колодец с бадьей	61
КЖ-21	Фундамент ФОм5	62
КЖ-22 и	Спецификация к маркировочным схемам, расположенным на листах КЖ-23... КЖ-25	63
КЖ-23	Маркировочные схемы колонн, балок, стоек и монтажных деталей	64
КЖ-24	Маркировочные схемы монтажных деталей по осям 1, 5, рядуК. Вид А	65
КЖ-25	Маркировочные схемы монтажных деталей по рядам А и М. Узлы 1-5	66
КЖ-26	Узлы 6...13	67
КЖ-27	Маркировочные схемы стеновых панелей по осям 1, 10, К, Н	68
КЖ-28	Маркировочная схема стеновых панелей по оси А Фрагменты 1...16	69
КЖ-29	Фрагменты 17...30	70
КЖ-30 и	Маркировочная схема плит покрытия	71
КЖ-31 и	Спецификация элементов к маркировочной схеме, расположенной на листе КЖ-30	72
КЖ-32	Маркировочная схема плит перекрытия	73
КЖ-33	Монолитные участки УМ1...УМ14	74
КЖ-34	Монолитный участок УМ15. Сечения 3-3...16-16	75
КЖ-35	Спецификация элементов монолитных конструкций	76
КЖ-36	Маркировочная схема элементов лестницы в осях М-Н. План перехода с отм. 4,200 на отм. 4,800	77
КЖ-37	Маркировочная схема ЛМ-1	78
КЖ-38	Маркировочная схема ЛМ-2	79
КЖ-39	Маркировочная схема перегородок. Вид А	80
КЖ-40	Маркировочная схема перегородок. Виды Г, Д, Е	81
КЖ-41	Маркировочные схемы перегородок 5...9	82
КЖ-42	Виды Б, В, Л, М, Н	83
КЖ-43	Виды И, Р, К	84
КЖ-44	Опалубочные чертежи колонн К1а... К1е, К1к, К1у	85
КЖ-45	Опалубочные чертежи колонн К1ж, К1и, К1л...К1т, К2а, К2в, К3а... К3г, К3е... К3и	86
КЖ-46	Опалубочные чертежи колонн К3д, К3к, К4а...К4д, К5а...К5в, К6а	87
КЖ-47	Опалубочные чертежи балок	88
КЖ-48	Опалубочные чертежи плит покрытия	89
КЖ-49	Опалубочные чертежи панелей	90
КЖ-50	Маркировочная схема путей подвесных кранов, связей и подвесок (начало)	91
КЖ-51	Маркировочная схема путей подвесных кранов, связей и подвесок. Фрагменты, узлы (окончание)	92
КЖ-52	Изделия металлические	93
КЖ-53	Металлические рамки РМ1...РМ5. Анкера А1, А2. Крышка ЛН1	94
КЖ-54	Маркировочные схемы щитов кабин душевых и уборных. Маркировочная схема элементов ограждения	95
КЖ-55	Осмотровая канава №1. Планы. Разрез. Сечения. Узлы	96
КЖ-56	Осмотровая канава №2; №3. Планы. Разрез 1-1	97
КЖ-57	Осмотровая канава. Сечения 2-2...7-7. Узлы 1...5	98
КЖ-58	Осмотровая канава. Металлические изделия	99
КЖ-59	Грязеотстойник с бензомаслоуловителем. Планы и разрезы	100
КЖ-60	Грязеотстойник с бензомаслоуловителем. Армирование	101
КЖ-61	Грязеотстойник с бензомаслоуловителем. Щиты Щ1...Щ3. Детали. Сборочный чертеж	102
КЖ-62	Грязеотстойник с бензомаслоуловителем. Фильтр ВФ-1. Сборочный чертеж	103
КЖ-63	Ворота распашные с калиткой В-4,2х4,5 1.435-17.2.0000А. Сводная спецификация	104
КЖ-64	Ворота распашные с калиткой В-4,2х4,5 1,435-17.2.0000А	105
КЖ-65	Ворота распашные с калиткой В 3,6х3,6а	106

Исправление внесены. Ст. инж. [illegible] Ю. Колушкин 12.03.82.

Изм	Лист	№ докум.	Подпись	Дата
Разраб.		Кальчугина	[illegible]	[illegible]
Рук.гр.		Вылгина	[illegible]	
Гл.спец.		Семушкин	[illegible]	[illegible]
Нач.отд.		Тигай	[illegible]	[illegible]
ГИП		Глезин	[illegible]	
Н.контр.		Матросова	[illegible]	[illegible]

ТП 816-246

Центральная ремонтная мастерская в блоке с гаражом для хозяйств с парком 50 тракторов

Лит.	Лист	Листов
ТР	1	

Содержание альбома 1

МСХ СССР ЦИТЭЛсельхозпром г. Иваново

Инв. № подл. | Подпись и дата

16387-01 3 Копировал Иванов- Формат 22Г

Типовой проект 816-246 Альбом 1

Ведомость чертежей основного комплекта ПЗ

Формат	Лист	Наименование	Примечание
22Г	1	Пояснительная записка (начало)	
22Г	2...9	Пояснительная записка (продолжение)	
22Г	10	Пояснительная записка (окончание)	
22Г	11	Схема генплана (приложение)	

Ведомость основных комплектов

Обозначение	Наименование	Примечание
— ПЗ	Пояснительная записка	Альбом 1
— ТХ	Технологические решения	То же
— АР	Архитектурно-строительные решения	"
— КЖ	Конструкции железобетонные	"
— ВК	Внутренние водопровод и канализация	Альбом 2
— ОВ	Отопление и вентиляция	То же
— ЭЛ	Электротехническая часть	"
— АОВ	Автоматизация отопления и вентиляции	"
— УСП	Устройства связи, радио и пожарной сигнализации	Альбом 3
— ТХН	Нестандартизированное оборудование	Альбом 4
— С	Заказные спецификации	Альбом 5
— СМ	Сметы	Альбом 6

Типовой проект разработан в соответствии с действующими нормами и правилами и предусматривает мероприятия, обеспечивающие взрывную, взрывопожарную и пожарную безопасность при эксплуатации здания.

Главный инженер проекта [подпись] ВИ. Глезин

1. Общая часть

Типовой проект центральной ремонтной мастерской в блоке с гаражом для хозяйств с парком 50 тракторов разработан в соответствии с планом типового проектирования на 1978 г., на основании технического проекта, утвержденного сводным заключением N 20/35 Минсельхоза СССР 14 марта 1977 г.

Центральная ремонтная мастерская разработана для строительства в составе производственных ремонтных баз колхозов и совхозов. Размещение мастерской в производственной базе колхоза или совхоза должно быть выполнено с учетом рекомендаций типового проектного решения 819-139 и схемы генплана (см. ПЗ-11).

Типовой проект разработан для применения в районах со следующими природно-климатическими условиями:

а). расчётная зимняя температура наружного воздуха -20; -30 (основное решение); -40°С,

б). ветровая нагрузка 27 кгс/м²;

в) снеговая нагрузка 100 кгс/м²;

г) сейсмичность - не выше 6 баллов;

д) рельеф местности спокойный;

е) грунты в основаниях непучинистые, непросадочные, со следующими значениями характеристик:

$\varphi^{н}$=28 град.; $C^{н}$=0,02 кгс/см²; E=150 кгс/см²; γ=1,8 тс/м³;

ж) грунтовые воды отсутствуют.

2. Технологические решения

2.1. Общие положения

Центральная ремонтная мастерская в блоке с гаражом для хозяйств с парком 50 тракторов предназначена для проведения текущего ремонта и технического обслуживания тракторов, комбайнов, автомобилей и других сельхозмашин, ремонта силового электрооборудования и оборудования животноводческих ферм, для межсменного хранения 20% парка тракторов и автомобилей в гараже.

В составе мастерской предусмотрен материально-технический склад, предназначенный для хранения запасных деталей, узлов, агрегатов, ремонтных материалов а также деталей, узлов и агрегатов, снятых с тракторов и комбайнов в период их зимнего хранения.

Производственная деятельность центральной ремонтной мастерской предусматривается в кооперации с ремонтными предприятиями системы Государственного комитета „Союзсельхозтехника"

2.2. Производственная программа

Состав машинно-тракторного парка по видам машин приведён в таблице 1.

Таблица 1

Наименование	Кол.	Примечание
1. Тракторы и самоходные шасси, шт.	50	
2. Комбайны	35	
3. Автомобили	30	
4. Прочие транспортные средства	27	
5. Сельскохозяйственные машины	428	
6. Силовое электрооборудование тек. рем.	1500	
7. Ремонт и техническое обслуживание оборудования животноводческих ферм, тыс. руб.	3,00	

Объём ремонтных работ приведён в таблице 2

Таблица 2

Наименование обслуживаемой сельхозтехники	Кол.	Виды и количества технических обслуживаний и ремонтов			
		Сезонное ТО	ТО-3	ТО-2	Т.Р.
1. Гусеничные тракторы класса 6т типа Т-130	3	6	3	15	1,1

Изм.	Лист	№ докум.	Подпись	Дата
Ст. инж.		Верхоглядов	[подпись]	11.07.79
Рук. гр.		Семибратов	[подпись]	
Гл. спец.		Семушкин	[подпись]	11.07.79
Нач. отд.		Тиеай	[подпись]	12.07.79
ГИП		Глезин	[подпись]	
Н. контр.		Матросова	[подпись]	11.07.79

ТП 816-246 -ПЗ

Центральная ремонтная мастерская в блоке гаражом для хозяйств с парком 50 тракторов.

Литера	Лист	Листов
Р	1	10

Пояснительная записка (начало)

МСХ СССР ЦИТЭП сельхозпром г. Иваново

16387-01 4

Копировал Леонтьева

Формат 22Г

Инв. № подл. | Подпись и дата

Наименование обслуживаемой сельхозтехники	Кол.	Виды и количество технических обслуживаний и ремонтов: Сезонное ТО	ТО-3	ТО-2	Т.Р.
2. Гусеничные тракторы класса 4т типа Т-4	5	10	5	30	1,84
3. Гусеничные тракторы класса 3т типа ДТ-75.	9	18	9	54	3,6
4. Гусеничные тракторы класса 2т типа Т-50 В	3	6	3	15	1,2
5. Колёсные тракторы класса 5т типа К-700	3	6	3	15	1,2
6. Колесные тракторы класса 1,4т типа МТЗ-50, МТЗ-80, МТЗ-82.	9	18	9	54	3,6
7. Колесные тракторы класса 0,9т типа Т-40, Т-28Х3, Т-25	6	12	6	24	2,1
8. Колесные тракторы класса 0,6т типа ДТ-20, ДТ-14	3	6	3	9	1
9. Самоходные шасси класса 0,6т типа РС-0,9, Т-16м.	9	10	5	15	1,36
10. Комбайны зерноуборочные типа СК-5, СКПР-5	20	40	–	–	8,8
11. Комбайны кукурузоуборочные типа ККХ-3.	3	6	–	–	1,32
12. Комбайны силосоуборочные типа КС-2,6.	5	10	–	–	2,2
13. Комбайны картофелеуборочные типа ККУ-2, ККУ-2А	3	6	–	–	1,32
14. Комбайны свеклоуборочные типа КСТ-3А	2	4	–	–	0,88
15. Комбайны льноуборочные типа ЛКВ-4	2	4	–	–	0,88
16. Автомобили гр 4т типа ЗИЛ-130, ГАЗ-53А	6	–	–	36	5
17. Автомобили гр 3,5т типа ЗИЛ-ММЗ-555	19	–	–	24	3

Наименование обслуживаемой сельхозтехники	Кол.	Виды и количество технических обслуживаний и ремонтов: Сезонное ТО	ТО-3	ТО-2	Т.Р.
18. Спец-автомобили на базе автомобиля ЗИЛ.	1	–	–	16	1
19. Спецавтомобили на базе автомобиля ГАЗ	2	–	–	12	2
20. Автомобили типа ГАЗ-69	2	–	–	12	2
21. Автомобильные прицепы	15	–	–	90	3
22. Тракторные прицепы	12	–	–	72	10
23. Плуги лемешные и лущильные	48	–	–	–	18
24. Дисковые лущильники и бороны	18	–	–	–	4
25. Зубовые бороны	138	–	–	–	65
26. Водоналивные катки	12	–	–	–	5
27. Культиваторы	45	–	–	–	18
28. Рядковые и разбросные сеялки.	48	–	–	–	16
29. Квадратно-гнездовые сеялки	10	–	–	–	4
30. Картофелесажалки	3	–	–	–	1
31. Навозоразбрасыватели	15	–	–	–	6
32. Жижеразбрасыватели	10	–	–	–	4
33. Опыливатели-опрыскиватели	10	–	–	–	4
34. Дождевальные установки	5	–	–	–	2
35. Рядковые жатки	15	–	–	–	7
36. Косилки	20	–	–	–	10
37. Грабли	10	–	–	–	4
38. Подборщики-копнители	3	–	–	–	1
39. Стогометатели	3	–	–	–	1
40. Пресс-подборщики	2	–	–	–	1
41. Зернопульты-зернопогрузчики	5	–	–	–	2
42. Универсальные погрузчики	5	–	–	–	2
43. Тракторные сцепки	15	–	–	–	6
44. Прочие машины	20	–	–	–	8

Примечание:

Ремонт тракторов, комбайнов и другой сельхозтехники, а также техническое обслуживание должны производиться в соответствии с графиком ремонтных работ и с соблюдением правил технического обслуживания и ремонта сельхозтехники, утвержденных Госкомсельхозтехники СССР.

Режим работы мастерской - односменный при 41-часовой рабочей неделе, 305 рабочих днях в году.

Участки диагностики и технического обслуживания работают в 2 смены, по производственной необходимости.

Годовые фонды времени рабочих и оборудования приведены в таблице 3.

Таблица 3

Наименование и вид ремонтных работ	Годовой фонд времени при односменной работе, ч: оборудования	рабочего места	рабочего
1. Разборочно-моечные, дефектовочные, комплектовочные, слесарные и сборочные работы	2070	2070	1860
2. Механические работы	2030	2070	1860
3. Кузнечно-термические работы	2070	2070	1820
4. Сварочные работы	2040	2070	1820
5. Гальванические, медницкие работы и работы, связанные с полимерными покрытиями деталей	2030	2070	1840

Изм.	Лист.	№ докум.	Подп.	Дата	
Ст. инж.		Верхоглядов			
Рук. гр.		Селиверстов			
Гл. спец.		Ренцыкин			
Нач. отд.		Тисаи			
ГИП		Глезин			
Н. контр.		Матросова			

ТП 816-246 -ПЗ

Центральная ремонтная мастерская в блоке с гаражом для хозяйств с парком 50 тракторов

Лит.	Лист.	Листов
Р	2	

Пояснительная записка (продолжение)

МЖК СССР ЦИТЭП сельхозпром г. Иванова

16387-01 - 5

Копировал Леонтьева

Формат А2Г

Инв. № подл. | Подп. и дата

Продолжение табл. 3

Наименование и вид ремонтных работ	Годовой фонд времени приведенной работы, ч		
	оборудования	рабочего места	рабочего
6. Деревообделочные работы	2030	2070	1860
7. Окраска и сушка	2030	2070	1610
8. Испытание электродвигателей, регулировка топливной гидравлической аппаратуры	2070	2070	1820
9. Обкатка и устранение дефектов после обкатки	2070	2070	1820

При расчёте трудоёмкости использованы нормативы на ремонт тракторов, комбайнов и автомобилей.

В расчёте принято, что 75% работ по текущему ремонту и ТО-2 автомобилей выполняются в проектируемой мастерской, 25% - на СТОА.

Подсчет количества рабочих, оборудования и рабочих мест произведен на основании вышеуказанных годовых фондов времени. Общие данные по трудоёмкости рабочей силы сведены в таблицу 4.

Общая трудоёмкость по мастерской составляет 48806,6 ч

2.4. Состав и численность работающих

Количество производственных рабочих определено расчётом, остальные категории работающих приняты в процентном отношении от производственных рабочих. Количество работающих приведено в таблице 5.

Таблица 5

Наименование категорий работающих	Обоснование расчета к числу производственных рабочих, %	Количество работающих
1. Производственные рабочие	табл. 4	26
2. Водители автомобилей		33
3. Вспомогательные рабочие	8	2
Итого рабочих		61
4. Инженерно-технические работники	7	4
5. Счетно-конторский персонал	4	1
6. Младший обслуживающий персонал	2	1
Всего работающих		67

Таблица 4

Наименование	Контроль, разборка и дефектовка	Агрегатная и комплектовочная	Устранение дефектов, выявленных при контроле, разборке и дефектовке	Ремонтно-монтажные работы	Технический уход и ТО-1	Ремонтно-механические работы	Кузнечно-прессовые работы	Сварочные работы	Слесарно-механические работы: станочные	Слесарные	Деревообрабатывающие работы	Малярные работы	Аккумуляторные и шиномонтажные работы	Обкатка и устранение дефектов после обкатки	Ремонт силового электрооборудования	Всего
1. Трудоёмкость по видам работ на текущий ремонт, чел.-ч	3418,4	672,8	1120,5	865,9	2887,3	2320	1084	1122,7	1182,2	4123,3	1336,5	939	728	482	836	4170	34087,5
2. Годовой фонд времени рабочего	1860	1860	1860	1820	1860	1860	1840	1820	1820	1860	1860	1860	1610	1840	1820	1860	
3. Количество производственных рабочих:																	
по расчёту	1,84	0,36	0,60	0,47	1,7	1,25	0,58	0,95	0,65	1,91	0,72	0,50	0,49	0,61	0,46	2,25	18,34
принято	1		1		5	1	1	1	1	2	1	1		1	1	1	18
4. Трудоёмкость на 1-е, 2-е, 3-е сезонное техническое обслуживания, чел.-ч										1018,9							8515,4
5. Количество производственных рабочих:																	
по расчёту																	4,67
принято																	5
6. Трудоёмкость на ремонт оборудования животноводческих ферм, чел.-ч										213,3							1680
7. Количество производственных рабочих:																	
по расчету																	0,85
принято																	1
8. Устранение технических неисправностей 5%										126,5							937,2
9. Количество производственных рабочих:																	
по расчету																	0,5
принято																	-
10. Другие неучтенные работы 15%										505,9							3746,5
11. Количество производств. рабочих:																	
по расчёту																	2
принято																	2
12. Годовой фонд оборудования	-	-	2070	2070	2070	2070	2030	2070	2010	2030	2030	2030	-	2030	-	2070	
13. Количество оборудования по расчёту			0,45	0,32	4,15	1,11	0,63	0,84	0,59	2,34	0,65	0,35	-	0,21			
14. Общая трудоёмкость																	48806,6
15. Всего производственных рабочих																	26

Штатная ведомость административно-управленческого и обслуживающего персонала приведена в таблице 6.

					ТП 816-246 -ПЗ		
Изм.	Лист	№ докум.	Подп.	Дата	Центральная ремонтная мастерская в блоке с гаражом для хозяйств с парком 30 тракторов		
Ст. инж.		Белоусова				Лит	Лист	Листов
Рук. гр.		Серебрестов				Р	3	
Гл. спец.		Ермишкин						
Нач. отд.		Тучей			Пояснительная записка (продолжение)	НСИ ВДНХ ЦИТЭП сельхозпром г. Иваново		
ГИП		Глевин						
Н. контр.		Матросова						

163-11-01 6 Копировал Леонтьева Формат А2Г

Таблица 6

Наименование должностей	Количество			
	ИТР	СКП	МОП	Итого
1. Заведующий мастерской	1			1
2. Заведующий гаражом	1			1
3. Мастер	1			1
4. Диспетчер-наряд чик	1			1
5. Бухгалтер		1		1
6. Уборщица			1	1
Всего:	4	1	1	6

2.3. Краткое описание технологического процесса ремонта сельхозтехники

В основу технологического процесса положена типовая технология ремонта и технического обслуживания тракторов, комбайнов, автомобилей и другой сельхозтехники в мастерских общего назначения, разработанная ГОСНИТИ.

Состав, компоновка, оснащение технологическим оборудованием и штаты мастерской позволяют осуществлять ремонт и техническое обслуживание современными методами, дают возможность быстро переналаживать технологический процесс ремонта и технического обслуживания машин различного назначения и типоразмера, использовать постоянно обновляющееся ремонтно-технологическое оборудование взамен морально устаревшего в течение всего срока эксплуатации мастерской.

Технологический процесс ремонта начинается с очистки машин от грязи и пожнивных остатков и проведения ревизионной диагностики на участке диагностики машин.

После диагностики машины поступают на участок наружной мойки. В случае необходимости, перед мойкой с машин снимают электрооборудование, спинки и подушки сидений, из полостей картеров и коробок сливают масло и пропаривают их острым паром. С участка наружной мойки машины с помощью устройства ОПТ-1326 перемещаются на ремонтно-монтажный участок, где организован ремонт тяжелых машин. Здесь же организованы посты ремонта с тупиковым расположением машин. Машины массой до 3 т устанавливаются на посты с помощью подвесного крана грузоподъемностью 3,2 т.

Агрегаты и узлы снятые с машин частично или частично разобранные на детали и сборочные единицы, подвергаются мойке в моечной машине ОМ-947И. После мойки и дефектовки детали и узлы направляются на реставрацию, сборку и установку на машины.

На тупиковых постах осуществляется весь цикл ремонтно-монтажных работ.

Машины полностью или частично разобранные на линии тяжелых машин перемещаются вдоль ремонтно-монтажного участка с помощью устройства ОПТ-1326, где производится последовательная сборка.

Отремонтированные агрегаты машин подвергаются обкатке и контрольным испытаниям на соответствующих стендах.

Отремонтированные машины поступают на участок заправки и обкатки, где производится заправка маслам и горючим (не более 5 литров) и проверяется совместная работа агрегатов и узлов.

При ремонте используются узлы и агрегаты новые и капитально отремонтированные на предприятиях Госкомитета „Союзсельхозтехники". Необходимый запас запчастей и ремонтных материалов хранится на материально-техническом складе.

Техническое обслуживание тракторов и автомобилей производится на участке технического обслуживания машин.

Ремонт сельскохозяйственных машин производится на специализированном участке.

Расход материалов на ремонт сельскохозяйственной техники приведен в таблице 7.

Таблица 7

Наименование материалов	Количество
1. Прокат черных металлов, т	4,16
2. Метизы, "	0,9
3. Чугунное литьё, "	0,68
4. Химикаты, "	1,05
5. Цветные металлы, "	1,488
6. Трубы, кг	16,209
7. Электроды, т	0,490
8. Кабельные изделия, м	633,9
9. Лакокрасочные материалы, т	1,106
10. Прочие основные материалы, "	0,680
11. Карбид кальция, "	0,627
12. Кислород, м³	365,74
13. Уголь кузнечный, т	3,476
14. Нефтепродукты и ГСМ, "	3,472
15. Обтирочные материалы, "	0,758
16. Пиломатериалы, м³	8,91
17. Прочие вспомогательные материалы, т	0,487
18. Полимеры, "	0,110

Снабжение мастерской сжатым воздухом проектируется от двух компрессоров ГСВ-0,6/12 производительностью 0,6 м³/мин.

Максимальный расход воздуха 30 м³/ч.

Раздача свежего масла от участка хранения масел к маслораздаточным колонкам осуществляется по трубам. Отработанное масло от осмотровых канав перекачивается ручными насосами БКФ-4 по трубам в специальные емкости участка хранения масел.

2.4. Механизация производственных работ

Для механизации подъёмно-транспортных работ в мастерской предусмотрены: устройства для перемещения тракторов вдоль линии сборки ОПТ-1326 подвесные кран-балки, специализированные тележки. Для механизации разборочно-сборочных операций применены стенды и приспособления, прессы различных конструкций, ручной пневматический и электрифицированный инструмент.

					ТП 816-246 -ПЗ	
Изм.	Кол. уч.	Лист	№ докум.	Подп.	Дата	Универсальная ремонтная мастерская в блоке с гаражом для хранения 30 тракторов
Гл. инж. проекта		Мойсеенко				
Рук. гр.		Свидовой				Лит. Р / Лист 4 / Листов
Н. контр.		Матросова				
Пояснительная записка (продолжение)						Минсельстрой СССР ЦИТЭП сельстроя г. Иваново

16387-01 9 — Копировал — Формат А2Г

Инв. № подл. | Подп. и дата | Взам. инв. №

Типовой проект 816-246 Альбом 1

Уборка производственных помещений осуществляется с помощью шлангового смыва полов и промышленных пылесосов.

Мойка наружных окон предусмотрена водой из шлангов. Для мойки внутренних окон применяют телескопическую катучую вышку ВТК-9, которая используется для обслуживания светильников.

3. Техника безопасности и охрана труда

Безопасные условия труда в мастерской обеспечиваются принятыми в проекте технологическими и объёмно-планировочными решениями.

Нормальная температура, чистота, влажность и скорость движения воздуха обеспечивается системой вентиляции. На рабочих постах предусмотрено естественное и искусственное освещение, соответствующее разряду зрительной работы.

Безопасность работ на металлорежущих станках обеспечивается ограждениями вращающихся и подвижных частей, установкой прозрачных экранов, отражателей и щитков от стружки, надежной изоляцией токоведущих частей, защитным заземлением и занулением, систематическим профилактическим осмотром технического состояния оборудования.

Безопасность работ на кузнечно-сварочном участке обеспечивается индивидуальными средствами защиты органов зрения рабочих, применением щитов для ограждения рабочего места сварщика, установкой умывальника.

Безопасность работы на участке зарядки аккумуляторов обеспечивается использованием зарядного шкафа с местным отсосом и установкой умывальника.

4. Охрана окружающей среды

Все производственные сточные воды перед выпуском в сеть канализации подвергаются очистке от взвешенных веществ и нефтепродуктов в грязеотстойнике с бензомаслоуловителем.

Выброс в атмосферу загрязненного воздуха вытяжными системами местных отсосов производится выше крыши при условии, что предельно допустимая концентрация вредностей в приземном слое воздуха будет ниже нормы.

Иловые остатки карбида кальция из ацетиленовых генераторов должны подвергаться захоронению в специально отведенных местах.

Помывочные остатки смесей нефтепродуктов из промывочных ванн должны накапливаться в специальных канистрах на участках, где они являются отходами и по мере накопления ёмкостей подвергаться сжиганию в специальных топках или в специально отведённых местах.

Списанные машины, утильные узлы и агрегаты, детали и стружка должны складироваться на специальной площадке и по мере их накопления направляться на утилизацию.

По периметру территории мастерской следует предусматривать насаждения быстрорастущих высококронных деревьев, выполняющих функцию биологических фильтров.

5. Архитектурно-строительные решения

5.1. Объемно-планировочное решение

Основные принципы объемно-планировочного решения приняты согласно технологическому процессу.

Здание центральной ремонтной мастерской-одноэтажное с размерами: в осях 1-10 и К-Н 18,0×54,0 м; в осях 1-5 и А-И 42,0×24,0 м; с шагом колонн 6,0 м.

Высота до низа выступающих конструкций в осях 1-10 и К-Н 7,2 м, в осях 1-5 и А-И 4,8 м.

Бытовые помещения предусмотрены во встроенном этаже.

Класс здания-II, степень огнестойкости II, степень долговечности-II.

Основные строительные показатели:

строительный объем — 15415,0 м³;
площадь застройки — 2083,0 м²;
общая площадь — 2388,0 м².

5.2. Конструктивное решение

Каркас здания - полносборный железобетонный.

Фундаменты под колонны-монолитные, опалубочные размеры и армирование которых запроектированы по серии 1.412-1/77, вып.1 и сборные по ИИ-04-1, вып.7

Фундаментные балки приняты по серии 1.415-1, вып.1.

Колонны — сборные железобетонные по сериям 1,423-3, вып.1 и ИИ-04-2, вып.5; фахверковые - по шифру 460-75, вып. 1-1.

Стены - панели из легкого бетона с объемной массой 900 кг/м³ по серии 1.432-5, вып.1,2,3,4 частки кирпичных стен - из кирпича-глиняного обыкновенного.

Перегородки - панельные из тяжелого бетона по серии 1.431-2, вып.1; гипсобетонные - по ГОСТ 6428-74 и из кирпича глиняного обыкновенного.

Перекрытие - сборное железобетонное из плит по серии ИИ-04-4, вып.17,20.

Балки покрытия - сборные железобетонные по серии 1.462-1, вып. 1,2; 1.462-3, вып. 3,4; ригели - по серии ИИ-04-3, вып.3.

Покрытие - сборные железобетонные комплексные плиты по серии 1.465-10, вып.1, ГОСТ 22701.1-77, ГОСТ 22701.2-77, серии 1.465-7, вып.3.

Кровля - рулонная.

Утеплитель - пенобетон марки 400. ГОСТ 5742-76.

Двери - деревянные по ГОСТ 14624-69, серии 1.136-10 и серии 2.435-6, вып.1.

Окна - деревянные по ГОСТ 12506-67.

Ворота - распашные по шифру 41-74 и индивидуальные.

Полы - бетонные, асфальтобетонные, цементно-песчаные, мозаичные, из кислотоупорного бетона, клинкерного кирпича, керамической плитки и линолеума.

Отмостка - асфальтобетонная по щебеночной подготовке, шириной 0,70 м, с уклоном 0,1.

Изм.	Лист	№ докум.	Подпись	Дата
Ст. инж.		Шилова		10.07.79
Рук. гр.		Вылгина		
Гл. спец.		Семушкин		10.07.79
Нач. отд.		Тигай		
ГИП		Глезин		
Н. контр.		Матросова		12.07.79

ТП 816-246 -ПЗ

Центральная ремонтная мастерская в блоке с гаражом для хозяйств с парком 30 тракторов

Литера	Лист	Листов
Р	5	

Пояснительная записка (продолжение)

МСХ СССР ЦИТЭПсельхозпром г. Иваново

16387-01 8

Копировал Леонтьева Формат 22 г

Инв. № подл. | Подп. и дата

Типовой проект 816-246 Альбом 1

5.3. Отделочные работы

Наружная и внутренняя отделка помещений дана на листе АР-2.

5.4. Специальные мероприятия

Монтажные и соединительные элементы каркаса здания должны быть покрыты антикоррозионным металлизационным слоем (цинком) толщиной 0,12...0,15 мм.

Сварные швы и участки изделий с нарушенным в результате сварки защитным покрытием должны быть дополнительно металлизированы.

Металлоконструкции открытые покрыть масляной краской за 2 раза.

5.5. Бытовое обслуживание

Бытовые помещения разработаны в соответствии со СНиП II-92-76 и предусмотрены в составе:

красный уголок, комната ИТР, комната приема пищи, гардеробные, душевые, санузлы.

Оборудование бытовых помещений

Группа производственных процессов	Количество обслуживания: Списочный состав	Количество обслуживания: Наиболее многочисленная смена	Крючки на вешалках	Шкафы гардеробные: Запираемые 33×50 см	Шкафы гардеробные: Открытые 33×50 см	Шкафы гардеробные: Запираемые с искусст. вент. 40×50 см	Душевые сетки	Краны умывальников	Ножные ванны	Унитазы	Писсуары	Примечание
Для мужчин												
I а	1	1		1				0,14				
I б	36	35		36			1,53	2,30				
I в	16	13		16			1,29	0,90				
II б	3	3		3	3		1,00	0,15	0,82	2,87	3	
II в	2	2		2	2		0,40	0,10				
II г	1	1		1	1		0,33	0,05				
III а	2	2		2		2	0,66	0,20				
Итого	61	57	18	61	6	2	5	4	1	3	3	
Для женщин												
I б	1	1		1			0,12	0,10		0,27		
I в	1	1		1			0,24	0,10				
Итого	2	2	8	2			1	1		1		
Всего	63	59	26	63	6	2	6	5	1	4	3	

5.6. Краткие указания к производству работ

Проектом предусмотрено производство строительно-монтажных работ в летних условиях в соответствии с действующими нормативными материалами и документами по производству работ.

Монтаж сборных железобетонных конструкций должен производиться в соответствии со СНиП III-16-73 „Бетонные и железобетонные конструкции сборные", СН 319-65 „Инструкция по монтажу сборных железобетонных конструкций промышленных зданий и сооружений", СН 420-71 „Указания по герметизации стыков при монтаже строительных конструкций."

Монтаж стальных конструкций выполнять в соответствии со СНиП III-18-75 „Металлические конструкции."

Кладку стен выполнять в соответствии со СНиП III-В 4-72 „Каменные конструкции. Правила производства и приемки работ."

Кровельные работы выполнять в соответствии со СНиП III-20-74 „кровли, гидроизоляция, пароизоляция, теплоизоляция."

Работы по устройству полов должны производиться в соответствии со СНиП III-В. 14-72 „Полы. Правила производства и приемки работ."

Антикоррозионную защиту конструкций выполнять в соответствии со СНиП II-28-73 „Защита строительных конструкций от коррозии."

Работы по технике безопасности вести в соответствии со СНиП III-А. 11-70. При выполнении строительно-монтажных работ необходимо установить контроль за выполнением правил пожарной безопасности и правил техники безопасности в строительстве.

5.7. Мероприятия по производству работ в зимнее время

При производстве всех видов работ в зимних условиях руководствоваться требованиями соответствующих разделов СНиП II-В. 2-71*, СНиП III-В. 4-72, СНиП III-15-76, СНиП III-20-74 и СН 319-65.

Проектная организация, производящая привязку, должна в соответствии с местными климатическими условиями внести в чертежи данного типового проекта необходимые коррективы и дополнения. Производство работ в зимних условиях по чертежам, не имеющим корректив, не допускается. Все работы должны вестись в соответствии с „Проектом производства работ в зимних условиях". Лица, отвечающие за ведение работ в зимнее время, должны быть ознакомлены с перечисленными СНиП и дополнительными указаниями организации, выполнившей привязку проекта к местным условиям.

5.8. Противопожарные мероприятия

Пожарная безопасность здания достигается предусмотренными в проекте техническими решениями:

а) строительные конструкции, принятые для возведения здания, обеспечивают классификацию его по II-ой степени огнестойкости;

б) все несущие и ограждающие конструкции запроектированы из несгораемых строительных материалов изделий;

в) помещения, могущие представлять повышенную пожарную опасность, выделены несгораемыми конструкциями стен и перекрытий и снабжены специальными противопожарными дверями, оборудованными устройством для самозакрывания;

г) участки производства, связанные с образованием искр, выделены несгораемыми экранами;

д) Майка узлов и агрегатов производится только пожаробезопасными моющими средствами;

е) внутреннее пожаротушение предусмотрено от пожарных кранов с подачей двух струй производительностью 2,5 л/с каждая;

ж) на наружное пожаротушение требуется 15 л/с, метод тушения решается при привязке проекта к конкретному участку;

и) помещения здания оборудуются установкой автоматической пожарной сигнализации;

к) при возникновении пожара обеспечивается автоматическое отключение приточных вентустановок и отопительных агрегатов.

6. Водоснабжение и канализация

6.1. Водоснабжение

В здании мастерской вода расходуется на производственные, противопожарные и хозяйственно-питьевые нужды обслуживающего персонала. Расходы воды на хозяйственно-питьевые и противопожарные нужды приняты согласно СНиП II-30-76, а на производственные-согласно технологическому заданию. Данные о расчетных расходах воды сведены в таблицы на листе ВК-3 и составляют: 13,99 м³/сут.; 3,17 м³/ч; 1,71 л/с.

Качество воды должно удовлетворять требованиям ГОСТ 2874-74 „Вода питьевая". В качестве источника водоснабжения принимаются наружные сети водопровода, обеспечивающие подачу необходимого количества воды с требуемым напором.

Наружное пожаротушение мастерской должно решаться при привязке проекта от наружных сетей водопровода согласно СНиП II-31-74. Расчетный расход воды на наружное пожаротушение равен 15 л/с (объем здания 15 415 м³, степень огнестойкости II, категория производства по пожарной опасности В)

Изм.	Лист	№ докум.	Подпись	Дата	ТП 816-246 -ПЗ		
					Центральная ремонтная мастерская в блоке с гаражом для хозяйств с парком 50 тракторов		
Разраб.		Кольчугина				Лит.	Лист	Листов
Рук. гр.		Выпгина				Р	6	
Гл. спец.		Семушкин						
Нач. отд.		Тигай		12.07.77	Пояснительная записка (продолжение)	МСХ СССР ЦИТЭП сельхозпром г. Иваново		
ГИП		Глезин						
Н. контр.		Матросова		13.07.77				

16387-01 9 Копировал Леонтьева Формат 22Г

Инв. № подл. | Подпись и дата

Расход воды на внутреннее пожаротушение, согласно СНиП II-30-76, принимается равным 5л/с (2 струи по 2,5л/с каждая) Количество пожарных кранов и их местоположение приняты из расчета орошения каждой точки помещения двумя струями при длине пожарного рукава - 20м. Пожарные краны оборудуются стволами со спрыском диаметром 16мм.

Необходимые напоры воды на вводе в здание должны быть не менее 12м вод.ст., а при пожаротушении - не менее 24м вод.ст.

Ввод водопровода предусматривается из чугунных напорных труб диаметром 100мм от двух разных точек кольцевой водопроводной сети. Внутренние водопроводные сети принимаются кольцевыми с установкой запорной арматуры из расчета отключения не более пяти пожарных кранов Внутренние сети водопровода прокладываются открыто по стенам, колоннам и другим конструкциям здания из стальных водогазопроводных труб диаметром 15÷80мм. На сети предусматривается установка поливочных кранов для заполнения технологического оборудования, мытья полов и полива прилегающей территории. Расход воды на полив территории должен учитываться дополнительно. При привязке проекта к местным условиям по нормам. СНиП II-31-74. Места подвода воды к технологическим потребителям уточняются при монтаже оборудования.

Горячее водоснабжение предусматривается от тепловых сетей. Горячая вода расходуется на хозяйственные и душевые нужды в количестве: 3,07м³/сут.; 1,57м³/ч; 0,84 л/с. Внутренние сети горячего водоснабжения прокладываются совместно с сетями холодного водопровода из стальных водогазопроводных труб диаметром 15÷32мм. Магистральные участки горячего водопровода покрываются тепловой изоляцией Сети холодного водопровода, прокладываемые в зоне действия отрицательных температур (над воротами), так же покрываются тепловой изоляцией.

6.2. Канализация

В здании мастерской запроектировано две системы канализации бытовая - для отвода стоков от санитарных приборов и производственная - для отвода производственных стоков от мытья оборудования, полов и тракторов, поступающих на ремонт. Характеристика загрязнений и данные о расходе сточных вод сведены в таблицы на листе ВК-3 и составляют:

для системы бытовой канализации - 4,49м³/сут; 3,14м³/ч; 5,1л/с;

для системы производственной канализации - 9,59 м³/сут.; 2,73м³/ч; 1,19л/с.

Внутренние сети бытовой канализации запроектированы из чугунных канализационных труб диаметром 50-100мм. Сети производственной канализации диаметром 50÷100мм выполняются из чугунных канализационных труб, а сети диаметром 200мм, от участка мойки до выпуска, выполняются из чугунных напорных труб. Для приема стоков от водоструйной очистительной машины, на участке наружной мойки предусматривается установка водосборного колодца с бадьей. Колодец перекрывается решеткой. В бадье задерживаются крупные загрязнения (ветошь, ветки, мелкий гравий), более глубокая очистка стоков производится в грязеотстойнике с бензомаслоуловителем, в котором задерживаются взвешенные вещества, масла и бензин. Задержанные смесь масла и бензина, отводятся в маслобензосборный колодец.

Утилизация смеси масла и бензина. а так же сброс и очистка производственных, бытовых и ливневых сточных вод решаются при привязке проекта к местным условиям в соответствии с „Правилами охраны поверхностных вод от загрязнения сточными водами."

7. Отопление и вентиляция

7.1. Общая часть

1. Проект отопления и вентиляции выполнен в соответствии:

а) с нормами строительного проектирования СНиП II-33-75; СНиП II-93-74; СНиП II-92-76

б) для строительства в районах нормального климата с расчетными температурами наружного воздуха (параметры Б) $t_н$=-20°С, -30°С, -40°С.

Расчетные данные для проектирования отопления и вентиляции

Наименование	Районы с $t_н^р$		
	-20°С	-30°С	-40°С
Отопление			
а) Расчетная температура $t_н^р$ °С (пар Б)	-20	-30	-40
б) Продолжительность отопительного периода	187дн.	232д.н	246 дн.
в) Средняя температура отопит. периода	-0,7	-6,2	-10,2
Вентиляция			
а) Зимний период; $t_н^р$ °С (пар. Б)	-20	-30	-40
$t_н^р$ °С (пар. А)	-9,5	-19	-28
б) Летний период; $t_н^р$ °С	+22	+22	+21

Теплоснабжение мастерской - от внешних сетей. Теплоноситель системы отопления и вентиляции - перегретая вода с t= 150-70°С. Горячее водоснабжение - централизованное.

7.2. Отопление

2. Отопление помещений мастерской - водяное. Расчетная температура воды в системе отопления 150-70°С

3. Отопление ЦРМ и гаража принято:

- в помещении теплой стоянки - воздушное отопительно-рециркуляционными агрегатами АПВС, теплопроизводительность которых выбрана с учетом расхода тепла на обогрев въезжающего транспорта. и врывающегося воздуха;
- во всех остальных помещениях - водяное с установкой местных нагревательных приборов.

4. Система отопления рассчитана:

а) на участках: ремонтно-монтажном, диагностики машин, технического обслуживания и ремонта силового и автотракторного оборудования - как дежурная.

б) на участках: слесарно-механическом, кузнечно-сварочном, испытания и регулировки двигателей - как дежурная включаемая в рабочее время по необходимости.

(для чего у нагревательных приборов обслуживающих перечисленные помещения на подводках к приборам устанавливается отключающая арматура); нагрев воздуха до температуры рабочей зоны за счет теплоизбытков.

во всех остальных помещениях на поддержание заданных внутренних температур принятых по СНиП II-93-74 и СНиП II-92-76.

Система отопления запроектирована:

а) в производственных помещениях 1 этажа однотрубная проточная отдельными ветками, дающими возможность по фасадного включения системы отопления. Перед приборами однотрубной системы отопления устанавливается арматура типа - КРДШ.

б). во вспомогательно-бытовых помещениях 2 этажа горизонтальная проточно-регулируемая и двухтрубная.

В качестве нагревательных приборов приняты радиаторы М140-АО.

Подающие трубопроводы прокладываются над полом, а у ворот и дверных проемов - в подпольных каналах.

Трубопроводы, прокладываемые в подпольных каналах, изолируются пухшнуром с последующим покрытием лако - стеклотканью.

Изм.	Лист	№ докум.	Подпись	Дата
Рук. гр.		Ладушкин	[подпись]	11.01.79
Рук. гр.		Киселёв	[подпись]	10.07.79
Нач. отд.		Шляпкин	[подпись]	11.01.79
Нач. отд.		Шимарова	[подпись]	11.07.79
ГИП		Глезин		
Н. контр.		Матросова	[подпись]	11.07.79

ТП 816-246 - ПЗ

Центральная ремонтная мастерская в блоке с гаражом для хозяйств с парком 50 тракторов

Лит.	Лист	Листов
Р	7	

Пояснительная записка (продолжение)

МСХ СССР ЦИТЭП сельхозпром г. Иваново

16387-01 10 Копировал Леонтьева. Формат 22Г

Типовой проект 816-246 Альбом 1

Инв. № подл. | Подпись и дата

Трубопроводы теплоснабжения изолировать полуцилиндрами из минеральной ваты толщиной слоя 30 мм.

Покровный слой из лакостеклоткани. Перед изоляцией нанести антикоррозионное покрытие из грунта ГФ-020. Крепление трубопроводов производить по серии 4.904-69 и А178. 001.

Условные обозначения выполнены в соответствии с ГОСТ 2.782-68; 2.784-70; 2.785-70; 2,786-70.

На трубопроводах теплоносителя в местах пересечения внутренних стен и перегородок выполнить гильзы из обрезков труб, обеспечивающие свободное перемещение труб при изменении температуры теплоносителя. Между гильзой и трубой предусмотреть кольцевой зазор не менее 15 мм, заполненный несгораемым теплоизоляционным материалом.

7.3. Вентиляция

При технологическом процессе выделяются вредности, характеристика которых приведена в таблице местных отсосов.

Вентиляция запроектирована на участках:

- слесарно-механическом на ассимиляцию тепловыделений;
- кузнечно-сварочном, испытания и регулировки двигателей на ассимиляцию теплоизбытков с проверкой на разбавление газовых вредностей, выделяющихся при сварке и регулировки двигателей внутреннего сгорания;
- заправки и обкатки двигателей, постов технического обслуживания и тёплой стоянки – на разбавление газовых вредностей, поступающих в помещение с выхлопными газами;
- текущего ремонта топливной арматуры, шиноремонтного, кислотной, зарядки и хранения аккумуляторов – на возмещения воздуха, удаляемого местными отсосами плюс однократное проветривание верхней зоны через шахты с естественным побуждением. во всех остальных помещениях по кратностям в соответствии СН и П.

В местах выделения вредностей от оборудования, предусматриваются местные отсосы. Наименование оборудования, конструкция отсоса, объёмы удаляемого воздуха приведены на листе ОВ-10. В тандур-шлюз помещения зарядки и хранения аккумуляторов и ремонта топливной аппаратуры подаётся приточный воздух с направлением потока воздуха от приточной системы обслуживающей это помещение.

Все соединения воздуховодов и места крепления к конструкциям вентканеры пропагать герметиком-дибутилфталатом.

7.4 Мероприятия по защите окружающей среды.

Для очистки воздуха удаляемого от заточных станков, установлены агрегаты ЗИЛ-900м. Удаление воздуха в атмосферу вытяжными системами из участков хранения и зарядки аккумуляторов, кислотной, ремонтна топливной аппаратуры проектируется выше зоны аэродинамической тени. Максимально возможное выделение вредностей в атмосфере составит со-81,58%. Максимальная концентрация СО в приземном слое при скорости ветра 1 м/с и начальная концентрация в приточном воздухе не будут превышать ПДК, соответственно-равных-6 мг/м³ и 3 мг/м³.

7.5. Мероприятия обеспечивающие взрывную, взрывопожарную безопасность систем отопления и вентиляции.

- Установка ограждающих экранов у нагревательных приборов с температурой теплоносителя более 130°С в помещениях с производственными категориями А, Е и В.
- Системы вентиляции для групп помещений с производствами категорий А, Е и вспомогательных помещений проектируются отдельными с самостоятельными воздуховодами для каждого помещения. На приточных воздуховодов систем П1, П5, обслуживающих помещения с категориями А и Е, на выходе из венткамер предусматривается установка обратных клапанов в искрозащищённом исполнении и огнезадерживающих клапанов.
- Вентоборудование вытяжных систем, обслуживающих помещения категорий А и Е, предусмотрено в искрозащищённом исполнении, оборудование установлено в изолированных помещениях и сблокировано с работой технологического оборудования.
- Заземление вентиляционного оборудования, воздуховодов и трубопроводов обслуживающих помещения с категориями А и Е.

В помещениях с категориями А и Е регулирующие решётки, клапаны заслонки приточно-вытяжных систем выполнить во взрывобезопасном исполнении.

- Подача воздуха в тандур- шлюзы участков проектируется от системы с резервным вентилятором.

7.6. Автоматизация

Проектом предусматривается:

1) защита калориферов от замораживания;
2) блокировка:
   - Агрегатов ЗИЛ-900м, с заточными станками;
   - Вентоборудования вытяжных систем местных отсосов с работой технологического оборудования;
3) Регулирование температуры приточного воздуха.

7.7. Мероприятия по шумоглушению

Все вентоборудование установлено в изолированных помещениях на виброизоляторах. Соединение воздуховодов с вентиляторами осуществляется через гибкие вставки. Обслуживание систем отопления и вентиляции предусмотрено штатными слесарями мастерской. Ремонтные работы и техобслуживание вентоборудования производить при помощи передвижных подъёмно-транспортных средств.

8. Электротехническая часть.

8.1. Общая часть

Электроснабжение центральной ремонтной мастерской в блоке с гаражом, теплой стоянкой и материально-техническим складом для хозяйств с парком 50 тракторов предусмотрено по двум кабельным вводам (силовому и осветительному) от наружных сетей на напряжение 380/220 В с заземленной нейтралью.

Выбор марки и сечение питающих кабелей решается в проекте наружных сетей.

По классификации ПУЭ-76 п.1-2-17 электроприемники мастерской по надежности электроснабжения относятся к потребителям III категории.

Установленная мощность электроприемников мастерской составляет 394,2 кВт, в том числе: Руст.сил. - 352,0 кВт,
Руст.осв. - 40,0. кВт.

Расчетная мощность по вводам составляет:
Рр. сил, - 143,7 кВт, Рр. осв. - 38.9 кВт.

Учет электрической энергии предусмотрен электросчетчиками установленными на вводах в здание мастерской.

Компенсация реактивной мощности осуществляется путем установки статических конденсаторов на силовом вводе.

Согласно ПУЭ и „Перечню производств по взрывной, взрывопожарной и пожарной опасности для предприятий Министерства сельского хозяйства СССР", утвержденному МСХ СССР 9 апреля 1975 года, помещения зарядки и хранения аккумуляторов, участок текущего ремонта и регулировки топливной аппаратуры, отделения хранения лаков, красок, использованных баллонов, отделения хранения карбида кальция относятся к взрывоопасным класса В-Iа и В-Iг. Остальная часть производственных помещений, а также все складские помещения относятся к пожароопасным класса П-I и П-IIа соответственно (см. экспликацию помещений на чертежах).

					ТП 816-246 -ПЗ		
Изм.	Лист	№ докум.	Подпись	Дата	Центральная ремонтная мастерская в блоке с гаражом для хозяйств с парком 50 тракторов		
Рук.гр.		Киселёв				Лит.	Лист	Листов
Рук.гр.		Гусаров				Р	8	
Нач.отд.		Шинарева		11.81				
Нач.сект.		Кутин						
ГИП		Глезин			Пояснительная записка (Продолжение)	МСХ СССР ЦИТЭП сельхозпроект г. Иваново	
Н.контр.		Натросова		11.81			

16387-01 11 Копировал Леонтьева Формат А2Г

Инв.№ подл. | Подпись и дата

Альбом 1

Типовой проект 816-246

8.2. Силовое электрооборудование

Силовыми электроприемниками центральной ремонтной мастерской являются электродвигатели и потребители с нагревательными элементами технологического и сантехнического оборудования, выбор которых произведен в соответствующих частях проекта. Электродвигатели приняты асинхронные, трехфазные с короткозамкнутым ротором, на напряжение 380В. Для распределения энергии к электроприемникам в производственных помещениях установлены силовые распределительные шкафы типа СПи СПУ с предохранителями НПН-2 и ПН-2.

В качестве защитной и пусковой аппаратуры для электродвигателей предусмотрены магнитные пускатели и кнопочные посты. Подключение передвижных электроприемников предусмотрено от силовых ящиков со штепсельным разъемом серии ЯВШЗ. Краны подвесные и электротали подключаются к сети через ящики с трехполюсным рубильником типа ЯВЗ-31-1.

Распределительная сеть выполняется кабелем марки АВВГ, прокладываемым по строительным конструкциям на скобах, по монтажному профилю и проводом АПВ, прокладываемым в стальных тонкостенных трубах и водогазопроводных облегченных трубах. Питание электроэнергией передвижных электроприемников выполняется гибким кабелем КРПТ, к подвесным кранам и электроталям кабель подводится на тросе.

8.3. Электроосвещение

В помещениях мастерской предусмотрены следующие виды освещения:

- рабочее освещение - общее и местное;
- аварийное освещение;
- переносное освещение.

Напряжение сети общего рабочего и аварийного освещения 380/220В, напряжение ламп-220В, напряжение переносного освещения-12В.

Освещенности помещений приняты в соответствии со СНиП-II А. 9-71 „Искусственное освещение. Нормы проектирования". Общее рабочее освещение предусмотрено светильниками с лампами накаливания и люминесцентными лампами. В производственных помещениях устанавливаются светильники ЛД, ПВЛМ-Д, ППД-100, ППД-200, ВЗГ-200 АМ, в осмотровых канавах-ПВЛП, в бытовых помещениях НПО-19, НБО-05, ЛД. Местное стационарное освещение на верстаках выполнено светильниками ПВЛМ-ДР на напряжение 220В и ППД-100 на напряжение 12В, временное местное освещение - ручными переносными светильниками РП-8-3-36 через стационарные понижающие трансформаторы ОСОВ-0,25 (в производственных помещениях) и ЯТП-0,25 (в венткамерах) напряжением 220/12В.

Светильники аварийного освещения выделены из числа светильников общего рабочего освещения и подключены на самостоятельную сеть. Освещенность аварийного освещения составляет 0,5лк. Осветительные щитки приняты ОП-6 и ОП-12 с автоматическими выключателями АБ-25.

Питание осветительных щитов рабочего освещения предусмотрено самостоятельным вводом от ящика ЯБПВУ-1М, питание щитка аварийного освещения предусмотрено с верхних клемм вводного рубильника шкафа ШВ.

Групповые осветительные сети выполнены кабелем АВВГ, ВВГ прокладываемым по строительным конструкциям на скобах, по монтажному профилю, на тросе, проводом АПВ прокладываемым в стальных тонкостенных трубах.

Потери напряжения в линиях от вводного щита до наиболее удаленной лампы не превышает 2,6%.

8.4. Зануление

Для защиты обслуживающего персонала от поражения электрическим током все металлические части электрооборудования, стальные тросы электропроводок, а также корпуса светильников нормально не находящиеся под напряжением подсоединить к нулевому проводу питающей сети. Для зануления использовать нулевую жилу кабелей и проводов и стальные трубы электропроводок.

8.5. Молниезащита

Здание центральной ремонтной мастерской относится к II степени огнестойкости. По характеру производства в здании преобладают помещения, которые по ПУЭ относятся к классам П-I, П-II и П-IIа. Согласно „Инструкции по проектированию и устройству молниезащиты зданий и сооружений" СН305-77, указанное здание подлежит молниезащите по III категории. Способ выполнения молниезащиты и пояснения указаны на черт. ЭЛ-12.

8.6. Телефонизация

Телефонизация осуществляется от наружных телефонных сетей общего пользования Министерства связи СССР по техническим условиям, выданным местными органами связи.

В помещениях участков проведения технического обслуживания и ремонтно-монтажном устанавливаются телефонные аппараты системы АТС типа ТАН-70-1.

Абонентская проводка к аппаратам предусмотрена кабелями марки ПРППМ 2×1,2, прокладываемыми внутри помещения открыто по стенам.

Ввод наружных кабелей в здание ЦРМ предусмотрен через кирпичную стену с защитой стальным уголком.

8.7. Радиофикация

Радиофикация осуществляется от районной радиотрансляционной сети Министерства связи СССР по техническим условиям, выданным местными органами связи.

Ввод наружной сети радиофикации в здание предусмотрен на крюки, устанавливаемые на наружной кирпичной стене здания на отм. 8.100

Абонентский трансформатор ТАГ-10м устанавливается на внутренней стене здания около ввода наружной сети

Сеть радиофикации внутри здания выполняется проводом марки ПТПЖ 2×1,2 скрыто под слоем штукатурки с установкой ответвительных и ограничительных коробок и радиорозеток.

В помещениях участков проведения технического обслуживания и ремонтно-монтажном устанавливаются абонентские громкоговорители мощностью 0,15 ВА.

Изм.	Лист	№ докум.	Подпись	Дата	ТП 816-246 -ПЗ		
Ст. техн.		Гневышева		12.07.79	Центральная ремонтная мастерская в блоке с гаражом для хозяйств с парком 50 тракторов		
Рук. гр.		Гусаров		12.07.79		Лит.	Лист	Листов
Гл. спец.		Сидоров		12.07.79		Р	9	
Нач. отд.		Кутин		12.07.79	Пояснительная записка (продолжение)	МСХ СССР ЦИТЭП сельхозпром г. Иваново	
ГИП		Глезин		13.07.79			
Н. контр.		Матросова		13.07.79			

Инв. № подл. | Подпись и дата

16387-01

Типовой проект 816-24 Альбом 1

9. Автоматизация и КИП.

Проектом предусматривается автоматизация приточных установок П1-П8, отопительно-вентиляционных агрегатов А01 и А02, управление двигателем устройства для перемещения машин, контроль температуры и давления прямой и обратной воды в тепловых узлах.

9.1. Автоматизация приточных установок П3, П4, П7.

Схемой автоматизации предусматривается:

– поддержание заданной температуры приточного воздуха путем воздействия регулятора температуры, датчик которого установлен в воздуховоде, на исполнительный механизм регулирующего клапана, установленного на трубопроводе обратного теплоносителя;

– защита калориферов от замораживания:

а) при остановленной приточной установке при достижении температуры воздуха перед калорифером ниже +3°С, терморегулятор дает импульс на полное открытие регулирующего клапана на теплоносителе; при достижении температуры до +5°С клапан закрывается;

б) при работающей приточной установке при понижении температуры обратного теплоносителя до +30°С терморегулятор дает импульс на отключение двигателя вентилятора приточной установки и полное открытие клапана на теплоносителе;

– автоматическое отключение двигателя вентилятора приточной установки при возникновении пожара;

– контроль температуры наружного воздуха, прямой и обратной воды, температуры приточного воздуха;

– звуковую сигнализацию аварийного останова;

– управление двигателем приточного вентилятора производится со щита автоматизации, установленного в помещении венткамеры.

9.2. Автоматизация приточной установки П8.

Схема автоматизации предусматривает защиту калорифера от замораживания. При достижении температуры воды обратного теплоносителя +30°С приточный вентилятор отключается и подается аварийный звуковой сигнал.

При возникновении пожара автоматически отключается электродвигатель вентилятора приточной установки. Управление электродвигателем вентилятора производится кнопками, установленными по месту.

9.3. Автоматизация приточных установок П1,2; П5,6

Схема автоматизации предусматривает:

а) автоматический ввод резервного вентилятора при выходе рабочего вентилятора из строя;

б). управление электродвигателем вентилятора производится кнопками, установленными по месту.

9.4. Автоматизация отопительно-вентиляционных агрегатов А01, А02.

Схема автоматизации предусматривает:

а) автоматическое поддержание температуры воздуха в помещении стоянки автомобилей путем включения и отключения электродвигателя вентилятора;

б) автоматический останов отопительно-вентиляционных агрегатов при возникновении пожара;

в) управление электродвигателем вентилятора производится кнопками установленными по месту.

9.5. Управление зарядным устройством и двигателем устройства для перемещения машин.

Проектом предусмотрена блокировка вытяжной установки В7 и устройства для зарядки аккумуляторов.

Проектом предусмотрено управление электродвигателем устройства для перемещения машин. При нажатии на кнопку работает электродвигатель устройства для перемещения машин, сопровождаемый звуковой сигнализацией.

9.6. Пожарная сигнализация

Проект пожарной сигнализации выполнен на основании перечня утверждённого МСХ СССР и предусматривает устройство пожарной сигнализации с установкой концентратора „Комар-Сигнал-12АМ".

При возникновении пожара в защищаемых помещениях от повышения температуры срабатывают пожарные извещатели типа ДТЛ или ДПС-038, в результате чего на концентратор „Комар-Сигнал-12АМ" поступает сигнал тревоги.

Электропитание „Комар-Сигнал-12АМ" предусмотрено от двух независимых источников электроэнергии.

Электропроводки к пожарным извещателям ДТЛ выполнены проводом ТРВ2×0,5 по покрытию и стенам защищаемых помещений. Проходы проводов через стены выполнить в стальных трубах. Электропроводки к извещателям ДПС-038 выполнить проводом ПВ1×1,5 в стальных водогазопроводных трубах.

Технико-экономические показатели

Наименование	Рабочие чертежи	Технический проект
Годовой выпуск продукции:		
условных ремонтов	163	163
В действующих оптовых ценах, тыс. рубл.	375,19	344,6
Себестоимость продукции, тыс. руб.	311,45	235,0
Прибыль, тыс. руб.	63,74	109,6
Сметная стоимость строительства, тыс. руб.	290,74	338,5
В том числе: строительно-монтажных работ	225,29	274,8
оборудования	65,45	63,7
Количество работающих, чел.:	64	61
В том числе: рабочих	58	54
Годовое потребление		
Вода, м³	3553	6028
тепла, Г кал	1263	1072
электроэнергия, МВтч	402,4	340,0
Строительный объем, м³	15415	16097,5
Площадь застройки, м²	2083	2133,8
Общая площадь, м²	2388	2376
Затраты производства на 1 руб.		
продукции, руб.	0,83	0,68
Экономическая эффективность капиталовложений, %	21,9	32,3
Годовая выработка на 1 работающего, тыс. руб.	5,86	5,65
В том числе на 1 рабочего	5,47	5,38
Затраты труда на годовой объем продукции, чел. ч.	48808,6	48808,6
Годовой выпуск продукции на 1 руб.		
капловложений, руб.	1,29	1,01
Удельные капиталовложения руб.		
на 1 условной ремонт	1784	2076,7
на 1000 руб. продукции	775	982,1
Срок окупаемости капиталовложений, лет	4,5	3,9

Изм.	Лист	№ докум.	Подпись	Дата
Ст. техн.		Гневышева		
Рук. гр.		Гусаров		
Гл. спец.		Сидоров		
Нач. отд.		Кутин		
ГИП		Глезин		
Н. контр.		Матросова		

ТП 816-246 -П3

Центральная ремонтная мастерская в блоке с гаражом для хозяйств с парком 50 тракторов

Лит	Лист	Листов
Р	10	

Пояснительная записка (окончание)

МСХ СССР ЦИТЭПСельхозпром г. Иваново

16387-01 13 Копировал Леонтьева Формат 22Г

Инв. № подл. | Подпись и дата

Типовой проект 816-246 Альбом I

Схема генплана

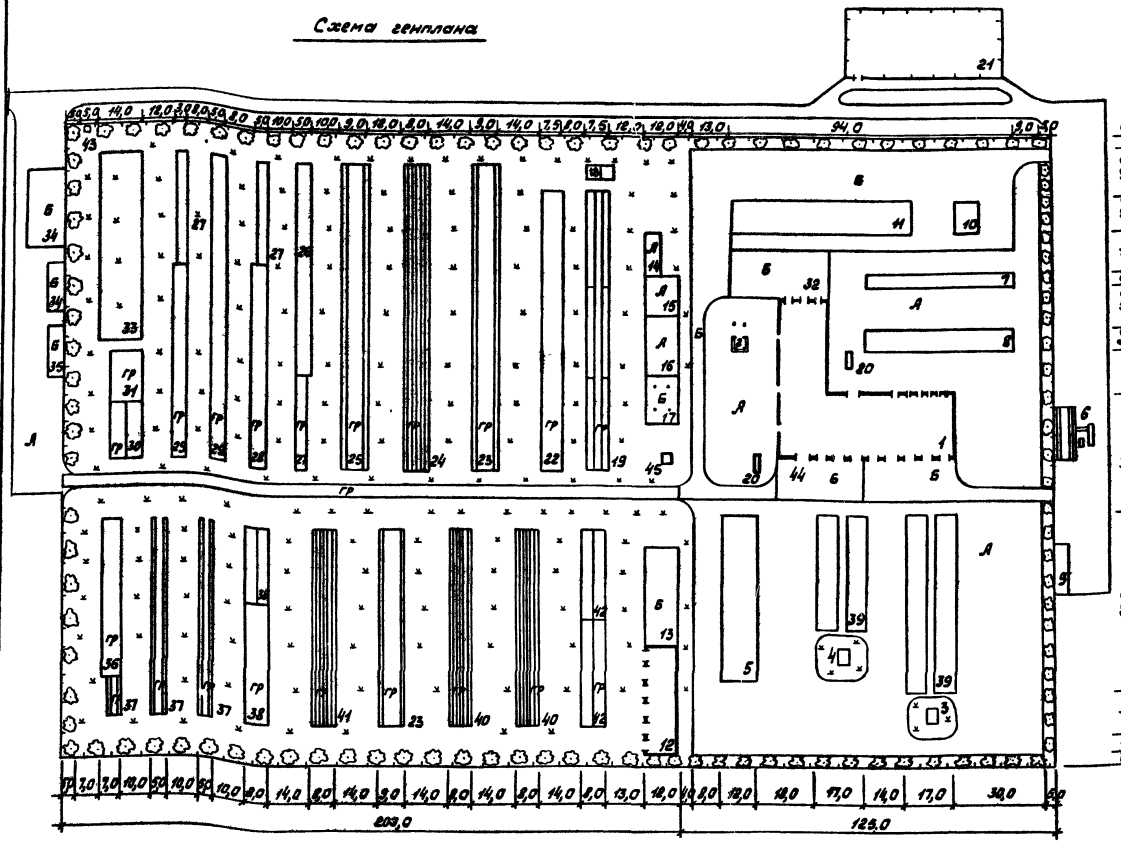

№ по генплану	Наименование зданий (сооружений)	Координаты угла строительной сетки	Примечание
11	Площадка стоянки агрегатов с гусеничными тракторами		
12	Сарай на 6 комбайнов		817-139
13	Площадка для комбайнов		
14	Площадка хранения пиломатериалов		
15	Площадка для утиля		
16	Площадка для разборки списанных машин		
17	Площадка для погрузки и разгрузки с кранбалкой Q=3,2т		
18	Эстакада для погрузки и разгрузки		
19	Площадка для хранения прицепов гусеничных и колесных тракторов		
20	Грязеотстойник с бензоуловителем		
21	Нефтесклад V=80м³ для колхозов и совхозов		704-1-100
22	Площадка для хранения волокуш и подборщиков		
23	Площадка для комбайнов зерновых		
24	Площадка для жаток комбайнов		
25	Площадка для комбайнов специальных		
26	Площадка резервная		
27	Площадки для хранения борон зубовых, дисковых		
28	Площадка для хранения катков и матыг		
29	Площадки для хранения лущильников		
30	Площадка для хранения погрузчиков		
31	Площадка для хранения землеройных и мелиоративных машин		
32	Площадка стоянки тракторов, вышедших из ремонта		
33	Площадка для хранения тракторов колесных		
34	Площадки для мойки и очистки машин		
35	Площадка для обдува машин сжатым воздухом и замены масел		
36	Площадка для хранения сцепок		
37	Площадка для хранения культиваторов		
38	Площадки для хранения плугов навесных и прицепных		
39	Площадка открытой стоянки автомобилей		
40	Площадки для хранения жаток валковых		
41	Площадка для хранения сеялок и сажалок		
42	Площадка для хранения граблей и косилок		
43	Уборная на 2 очка		8432
44	Площадка стоянки тракторов, ожидающих ремонта		
45	Трансформаторная подстанция		

Условные обозначения

- А — Покрытие асфальтобетонное
- Гр — Покрытие из оптимально-гравийной смеси
- Б — Покрытие бетонное

Экспликация зданий и сооружений

№ по генплану	Наименование зданий (сооружений)	Координаты угла строительной сетки	Примечание
1	Центральная ремонтная мастерская в блоке с гаражом для хозяйств с парком 50 тракторов		
2	Навес для регулировки с/х машин с монорельсом Q=3,2т		816-161
3	Воздухоподогрев грузовых автомобилей группа тип II		503-138
4	Воздухоподогрев грузовых автомобилей группа тип V		503-138
5	Площадка для прицепов		
6	Площадка для мойки машин с оборотным водоснабжением		816-73
7	Резервная площадка для кратковременного хранения с/х машин		
8	Площадка для стоянки агрегатов с колесными тракторами		
9	Площадка для стоянки личного транспорта		
10	Площадка для регулировки с/х машин		

1. Условные обозначения приняты в соответствии СН 460-74 раздел 2.
2. Размеры даны в метрах.

Изм.	Лист	№ докум.	Подп.	Дата
Архит.		Рощук		
Рук. гр.		Селиверстов		
Гл. спец.		Семушкин		
Нач. отд.		Тигай		
Гл. инж. пр.		Глезин		
Н. контр.		Матросова		

ТП 816-246 -ПЗ

Центральная ремонтная мастерская в блоке с гаражом для хозяйств с парком 50 тракторов

Лит	Лист	Листов
Р	11	

Схема генплана

МСХ СССР Цитэпсельхозпром г. Иваново

Согласовано: Гл. спец. Кадыков

Инв. № подл. | Подп. и дата

16387-01 14 Копировал Трофс- Формат 22Г

Типовой проект 816-246 Альбом 1

Ведомость чертежей основного комплекта ТХ

Формат	Лист	Наименование	Примеч.
22Г	1	Общие данные	
22Г	2...7	Спецификация	
22Г	8	План на отм. 0,000 с установкой технологического оборудования	
22Г	9	План разводки трубопроводов свежих и отработанных масел	
22Г	10	Схема разводки трубопроводов свежих и отработанных масел	
22Г	11	План разводки трубопроводов сжатого воздуха	
22Г	12	Схема разводки трубопроводов сжатого воздуха	
22Г	13,14	Устройство для перемещения тракторов ОТТ-1326. Монтажный чертеж. Спецификация.	

Ведомость основных комплектов

Обозначение	Наименование	Примеч.
-ПЗ	Пояснительная записка	Альбом 1
-ТХ	Технологические решения	То же
-АР	Архитектурно-строительные решения	"
-КЖ	Конструкции железобетонные	"
-ВК	Внутренние водопроводы канализация	Альбом 2
-ОВ	Отопление и вентиляция	То же
-ЭЛ	Электротехническая часть	"
-АОВ	Автоматизация	"
-УСП	Устройства связи, радио и пожарной сигнализации	"
	Нестандартизированное оборудование	Альбом 4
-С	Заказные спецификации	Альбом 5
-СМ	Сметы	Альбом 6

Типовой проект разработан в соответствии с действующими нормами и правилами и предусматривает мероприятия, обеспечивающие взрывную, взрывопожарную и пожарную безопасность при эксплуатации здания.

Главный инженер проекта В.И. Глезин

Ведомость примененных и ссылочных документов

Обозначение	Наименование	Примеч.
	Чертежи нестандартизированного оборудования разработанные ГОСНИТИ г. Москва	
ОРГ-1468-18-540	Ванна для охлаждения деталей	
ОРГ-1468-01-080А	Стол монтажный металлический	
ОРГ-1598	Контейнер для выбракованных деталей	
ОРГ-1468-03-350	Подставка для агрегатов	
ОРГ-70-7878-100Ч	Передвижная тележка для хранения инструмента	
ОРГ-1468-05-230А	Стеллаж для хранения деталей	
ОРГ-1468-05-440А	Стеллаж для шатунов в сборе с поршнями	
ОРГ-2160	Подставка для блоков цилиндров двигателей	
	Паспорта нестандартизированного оборудования разработанные Гипроавтотрансом Альбом, г. Москва 1975г.	
2254А	Бак бензораздаточный	
П-206	Тележка для транспортировки и разлива кислоты	
	Чертежи нестандартизированного оборудования станций технического обслуживания автомобилей, разработанные ГОСНИТИ. Альбом, части I, II, III Москва 1976г.	
5101.000	Верстак слесарный. Часть I	
5102.000	Верстак для ремонта шин. Часть I	
5103.000	Верстак для ремонта топливной аппаратуры. Часть I	
5105.000	Верстак жестянщика. Часть I	
5109.000	Стол для дефектовки деталей. Часть I	
5113.000	Стеллаж для передних и задних мостов автомобилей. Часть II	
5114.000	Стеллаж для рулевых управлений и карданных валов. Часть II	
5120.000	Стеллаж для автомобильных покрышек. Часть II	
5123.000	Стеллаж для хранения аккумуляторных батарей. Часть III	
5125.000	Шкаф для хранения красок и кистей. Часть III	
5126.000	Шкаф для инструмента и монтажных принадлежностей. Часть III	
5127.000	Шкаф для баллонов с кислородом. Часть III	
5132.000	Вешалка для камер. Часть III	
5134.000	Ларь для кузнечного инструмента. Часть II	
5139.000	Ящик для песка. Часть II	
5137.000	Ванна для проверки камер автомобильных шин. Часть III	
5143.000	Подставка под оборудование. Часть III	
5152.000	Секция стеллажа. Часть III	
5153.000	Секция стеллажа. Часть III	
5154.000	Секция стеллажа. Часть III	
8012.000А	Воронка сливная. Часть III	

Изм.	Лист	№ докум.	Подп.	Дата
Сл. инж.		Вестоградова		
Рук. гр.		Селиверстов		
Гл. спец.		Семушкин		
Нач. отд.		Тигай		
ГИП		Глезин		
Н. контр.		Матросова		

ТП 816-246 -ТХ

Центральная ремонтная мастерская в блоке с гаражом для хозяйств с парком 50 тракторов

Лит.	Лист	Листов
Р	1	14

Общие данные

МСХ СССР ЦИТЭП сельхозпром г. Иваново

16387-01 15 Копировал Ш- Формат 22Г

Инв. № подл. | Подп. и дата

Альбом 1

Типовой проект 816-246

Позиция	Зона	Поз.	Обозначение	Наименование	Кол.	Примеч.
				Пункт хранения и отпуска масел		
		1	6М00.000	Бак для масла		
				Ёмк. 2,0 м³	4	
		2		Насосная установка		Комплект. поз. 2 спец. част.
				31065. Габ. разм.: 525×480×415	2	N=1,1кВт
		3		Насос шестерённый		
				Ш2-25-1,4/16Б Произв.		
				1,4 м³/ч. Габ. разм.:		
				531×302×265	1	N=1,5кВт
		4		Маслораздаточный насос-		
				-дозатор 03-1563 Произв.		На черт. не показан
				до 6 л/мин.	1	Устанавливается на участке технического обслуживания
		5		Насос ручной поршневой		
				БКФ-4. Произв. 40÷50 л/мин.	4	
				Шиномонтажный участок		
		8	5137.000	Ванна для проверки		
				камер. Габ. разм.: 1250×		
				×600×830	1	
		9		Электровулканиза-		
				тор ПШ-5312 Габ. разм.:		
				350×320×650	1	N=0,8кВт
		10	5102.000	Верстак для ремонта		
				шин. Габ. разм.:		
				1250×550×1600	1	
		11		Машина электрошли-		
				фовальная с гибким		На черт. не показана
				валом И3-6103. Диам.		
				кр. 125÷200мм	1	N=0,8кВт
		12		Набор инструмента		
				для шиноремонтника		На черт. не показан
				вдоп	1	
		13	5132.000	Вешалка для камер		
				настенная		

Позиция	Зона	Поз.	Обозначение	Наименование	Кол.	Примеч.
				Габ. разм.: 1500×450×450	1	
		14	5143.000	Подставка под обору-		
				дование		
				Габ. разм.: 820×700×830	1	
				Участок ремонта и регулировки топливной аппаратуры		
		17		Стенд универсальный		
				для испытания топ-		
				ливоподающей аппара-		
				туры КИ-921М. Габ.		
				разм.: 1100×600×1620	1	N=3,6кВт
		17/1		Набор инструмента для		На черт. не показан
				стенда КИ-921М	1	
		18		Ванна моечная пере-		
				движная ОМ-1316. Габ.		
				разм.: 1250×620×960		
				Ёмк. 150 л.	1	
		19	5103.000	Верстак для ремонта		
				топливной аппаратуры		
				Габ. разм.: 1250×750×		
				×1100	1	
		20		Стеллаж для хранения		
				топливной аппара-		
				туры СО-1607. Габ. разм.		
				900×350×2000	1	
		21		Стенд универсаль-		
				ный для испытания		
				масляных насосов		
				и фильтров дизате-		
				лей КИ-5278. Габ.		
				разм.: 1000×880×1800	1	N=1кВт

Позиция	Зона	Поз.	Обозначение	Наименование	Кол.	Примеч.
				Слесарно-механический участок		
		23		Станок токарно-винто-		
				резный 16К20		
				Наиб. диам. изд. 320мм. Габ. разм.	1	N=8,8кВт
				2505×1198×1500		
		24		Комбинированный станок		
				1A95. Габ. разм.: 2740×2000×1610	1	N=6,625кВт
		25		Верстак слесарный 5101.000		
				Габ. разм.: 1250×750×1330	1	
		26		Тумбочка для инструмента		
				6947.000. Габ. разм.: 665×520×1000	1	
		27		Станок вертикально-		
				сверлильный 2Н125. Габ.		
				разм.: 1130×1053×2390. Наиб. диам.	1	N=2,2кВт
		11		Машина электрошлифовальная		На черт. не показана
				с гибким валом И3-6103.		
				Диам. круга 125÷200 мм	1	N=0,8кВт
		29		Электроверильная машина		Для черт. не показ.
				на И3-1012. Диам. об. 13мм	1	N=0,27кВт
		30		Станок настольно-сверл-		
				ильный НС-12А. Наиб. диам.		
				об. 12мм. Наиб. разм. 320×320×225	1	N=0,6кВт
		31		Обдирочно-шлифовальный		
				станок 3Б634. Габ. разм.:		
				1090×665×1830	1	N=4,6кВт
		31/1		Установка вымуровочная		
				для ЗИЛ-130 к обдироч-		
				но-шлифовальному станку		
				3634. Габ. разм.: 700×780×1535	1	N=1,5кВт

Инв. № подл.	Подп. и дата	Взам. инв. №	Инв. № дубл.	Подп. и дата	

ТП 816-246 - ТХ

Центральная ремонтная мастерская в блоке с зерноскладом вместимостью 30 тыс. т для хозяйств с парком 50 тракторов

Ст. инж.	Волколайский		
Рук. гр.	Скворцова		
Ст. спец.	Семушкин		
Нач. отд.	Тулевой		12.87
ГИП	Девин		
Н. контр.	Матреса Вх.		12.87

Лит.	Лист	Листов
Р	2	

Спецификация (начало)

Мах СССР ЦИТЭпельхозпроект г. Иваново

16387-01 16

Копировал Ц-

Формат А4

Альбом 1

Типовой проект 816-246

Формат	Зона	Поз.	Обозначение	Наименование	Кол.	Примеч.
				Кузнечный участок		
		34		Молот пневматический		
				М4129А. Габ. разм.: 1500×850×1900	1	N=7,5кВт
		35		Горн кузнечный с электро-		
				приводом на 1 огонь 5903-26		
				Габ. разм.: 882×488×845	1	N=0,12кВт
		36		Ножницы электрические		На черт.
				НЭ-5403. Наиб. толщина раз-		не пока-
				реза листа 2,5мм	1	заны N=0,25кВт
		37		Ванна для охлаждения деталей		
				ОРГ-1468-18-540. Габ. разм.: 650×400×350	1	
		38		Наковальня 1210-0481. ГОСТ 11398-75	1	
		39	5105.000	Верстак жестянщика.		
				Габ. разм.: 1800×1000×830	1	
		40	5134.000	Ларь для кузнечного ин-		
				струмента. Габ. разм.:		
				1000×500×850	1	
		41	5139.000	Ящик для угля и леска.		
				Габ. разм.: 500×500×1000	2	
		42		Ножницы рычажные		
				Н=970. Толщина разрезае-		
				мого листа 13мм, $\phi_{кр}$=20мм	1	
		43	ВШР.00.00.000	Вытяжной шкаф для		
				распайки радиа-		
				торов. Габ. разм.:		
				1280×925×2580	1	
		45	5154.000	Секция стеллажа.		
				Габ. разм.: 1500×600×600	1	
		46	5153.000	Секция стеллажа.		
				Габ. разм.: 1500×400×600	1	
		47	5152.000	Секция стеллажа.		
				Габ. разм.: 1500×300×600	1	
				Сварочный участок		
		48	5157.000	Щит для сварочных работ.		
				Габ. разм.: 1600×500×1800	3	
		49		Стол для электросварочных работ ОКС-7523.		
				Габ. разм.: 1100×750×650	1	
		50		Преобразователь сварочный ПО-300-242. Габ. разм.:		
				1015×590×980	1	N=16кВА

Формат	Зона	Поз.	Обозначение	Наименование	Кол.	Примеч.
		51		Трансформатор сварочный передвижной ТД-300-У2.		
				Габ. разм.: 640×490×715	1	N=19,4кВА
		52		Шкаф для баллонов с кислородом 5127.000. Габ. разм.:		
				1600×400×1905	1	
		53		Тележка для перевозки		
				агрегатов и узлов ОПТ-7353		
				Габ. разм.: 1210×800×440	1	
		53а	5151.000	Приспособление для пере-		Устанавливается
				возки баллонов	1	на тележке ОПТ-7353
				Участок ремонта сельско-		
				хозяйственных машин и		
				оборудования животно-		
				водческих ферм		
		26	5101.000	Верстак слесарный.		
				Габ. разм.: 1250×750×1330	2	
		54		Индикатор производи-		
				тельности вакуумных на-		
				сосов КИ-4840. Габ. разм.:		На черт.
				425×180×150	1	не показан
		55		Стенд для холодной обкатки		
				молотилки комбайнов СК-3		
				СК-4 ОПР-2945. Габ. разм.:		
				830×670×1900	1	N=10кВт
		56		Приспособление для ремонта		
				и сборки дисковых сошников		На черт.
				ПТ-846-6-10	1	не показано
		57		Приспособление для пере-		
				клепки сегментов ножа зерно-		
				вых комбайнов в полевых		На черт.
				условиях ОПР-1785М	1	не показано
		58		Стенд для заточки ножей		
				сельхозмашин ОПР-3562.		
				Габ. разм.: 810×675×1200	1	N=0,6кВт
		59		Кран подвесной ручной		
				0,5-5,1-4,5 ГОСТ 7413-69*	1	$N_{общ}$=1,23кВт
		31		Обдирочно-шлифовальный		
				ст-к 3Б634. Диам. кр. 400мм.		
				Габ. разм.: 1000×665×1230	1	N=4,6кВт
		31/1		Установка пылеулавливающая ЗИЛ-900 к обдирочно-шлифовальному станку 3Б634	1	N=1,5кВт

Формат	Зона	Поз.	Обозначение	Наименование	Кол.	Примеч.
				Участок текущего ремонта силового и автотракторного электрооборудования		
		61		Компрессор ГСВ-0,6/12		
				Модель 155-2В5. Габ. разм.:		
				1786×560×1300	1	N=5,5кВт
		62		Стенд универсальный кон-		
				трольно-испытательный		
				для проверки электрооборудования КИ-968 ГОСНИТИ		
				Пред. измер. напр. 0-30в; предел		
				измер. тока 5-0-5а, 30-0-30а.		
				Габ. разм.: 885×885×1545	1	N=2,2кВт
		63		Трансформатор для пай-		
				ки медных проводов ОСЗ-5/0,5		
				Габ. разм.: 400×500×500	1	N=3,0кВт
		25	5101.000	Верстак слесарный		
				Габ. разм.: 1250×750×1330	2	
		30		Настольно-сверлильный		
				станок НС-12А. Диам. св. 12мм		
				Габ. разм.: 700×360×825	1	N=0,6кВт
		64		Стол монтажный метал-		
				лический ОРГ-1468-01-080А		
				Габ. разм.: 1200×800×600	1	
		45	5154.000	Секция стеллажа.		
				Габ. разм.: 1500×600×600	1	
		46	5153.000	Секция стеллажа.		
				Габ. разм.: 1500×400×600	1	
		47	5152.000	Секция стеллажа.		
				Габ. разм.: 1500×300×600	1	

Изм.	Лист	№ докум.	Подп.	Дата
Ст. инж.		Верхоглядова		
Рук. гр.		Селиверстов		
Гл. спец.		Семушкин		
Нач. отд.		Тигай		12.07.72
ГИП		Глезин		
Н. контр.		Матросова		12.07.72

ТП 816-246 ТХ

Центральная ремонтная мастерская в блоке с гаражом для хозяйств с парком 50 тракторов

Лит.	Лист	Листов
Р	3	

Спецификация (Продолжение)

МСХ СССР ЦИТЭП сельхозпром г. Иваново

16387-01 17

Копировал Иванова

Формат 22Г

Инв. № подл. | Подп. и дата

Альбом 1

Типовой проект 816-246

Формат	Зона	Поз.	Обозначение	Наименование	Кол.	Примеч.
				Ванна для нагрева подшипни-		
		48		ков и расшеровки деталей		
				эл-ка 6108. Габ.разм.: 1360х500х850	1	N=3,0кВт
				Машина электрошикро-		На черт. не показано
		11		вальная с гибким валом		
				ИЭ-6103. Диам. кр. 125-200мм	1	N=0,8кВт
				Контейнер для забракован-		
		65		ных деталей ОРГ-1598.		
				Габ.разм.: 820х820х1900	1	
				Кран консольно-поворот-		
		66		ный ОПТ-1153. Груз.		
				0,5т. вылет стрелы 2000мм	1	N=0,37кВт
				Участок зарядки и		
				хранения аккумуляторов		
		14	5143.000	Подставка под оборудо ва-		
				ние. Габ. разм.: 820х700х		
				х830	1	
				Шкаф зарядный ОПР-2258-		
		70		ГОСНИТИ. Макс. ток группы		
				В-20 макс. ток линии А-14.		
				Габ. разм.: 1180х560х2000	1	N=6кВт
				Стол с отсеком для ухка		
		71		ОПР-2241. Габ. размер:		
			5123.000	1154х880х1350	1	
				Стеллаж для хранения		
		72		аккумуляторных бата-		
				рей. Габ. разм.: 2215х		
				х515 х1200	1	
				Тележка для перевозки ак-		
		73		кумуляторных батарей		
				ОПТ-683М. Габ. разм.: 900х580х1Н	1	
		74		Комплект приборов и ин-		На черте-
				струмента для техничес-		же не по-
				кого обслуживания аккуму-		казан
				ляторных батарей Э-401	1	
				Кислотная		
		14	5143.000	Подставка под оборудо ва-		

Формат	Зона	Поз.	Обозначение	Наименование	Кол.	Примеч.
				ние 5143.000. Габ. разм.:		
				820х700х830	1	
		77		Дистиллятор Д-4. Произв.		
				4Н/Н. Габ. разм.: 360х220х700	1	N=3,6кВт
		78	Ш3.00.000	Шкаф для хранения		
				электролита. Габ. разм.:		
				440х540х1170 мм	1	
		79		Ванна для приготовления		
				электролита 2252. Габ.		
				разм.: 740х304х500	1	
		80		Тележка для транспортиро-		
				вки и разлива кислоты		
				П-206. Габ. разм.: 1150х756х765	1	
				Ремонтно-монтажный участок		
		81		Тележка для транспортировки		
				разборки и сборки жаток		
				ОПТ-6700. Габ. разм.: 590х1170х980	1	
		82		Стенд для разборки и		
				сборки кареток подвес-		
				ки тракторов Д-54, Т-75		
				Т-74, ДТ-75 ОПР-1402М		
				Габ. разм.: 1600х400	1	N=2,5кВт
		83		Стенд для монтажа и		
				демонтажа шин колес с		
				плоским ободом ОШ-7004		
				Для колес с ободами: Г-Д-450В		
				Габ. разм.: 1700х820х1550	1	N=2,8кВт
		84		Комплект универсальных		
				съемников и приспособле-		
				ний для разборки и сбор-		На чертеже не показан
				ки узлов автомобилей		
				ГАЗ-51, ЗИЛ-130 ПИМ-1928	1	
		85		Домкрат гаражный гид-		
				равлический П-304.		
				Габ. разм.: 1630х430х1320	1	
		86	5146.000	Стеллаж для двигателей		
				Габ. разм.: 1220х900		
		87	6126.000	Шкаф для инструмента		
				Габ. разм.: 1600х430х1900	1	
		25	5101.000	Верстак слесарный.		
				Габ. разм.: 1250х780х1330	4	
		45	5154.000	Секция стеллажа.		
				Габ. разм.: 1500х600х600	1	
		46	5153.000	Секция стеллажа.		

Формат	Зона	Поз.	Обозначение	Наименование	Кол.	Примеч.
				Габ. разм.: 1500х1000х600	1	
		47	5152.000	Секция стеллажа.		
				Габ. разм.: 1500х300х600	1	
		88		Подставка для агрегатов.		
			ОРГ-1468-03-860	Габ. разм.: 2000х580х		
				х150	2	
		53		Тележка для перевозки		
				агрегатов автомобилей		
				ОПТ-7353. Габ. разм.: 1210х800	1	
		89		Устройство для переме-		монтажный чертеж и спецификация См. ТХ-13 ТХ-14
				щения машин вдоль		
				ремонтно-монтажного		
				участка ОПТ-1326 L=50м	1	N=1,7кВт
		90		Тиски слесарные поворот-		На черт. не показаны
				ные, тип I ГОСТ 4045-75	12	
		91		Кран подвесной 32-102-Д0-		
				-6,0-380 ГОСТ 7890-73	1	N=5кВт
		92		На конечник с манометром		
				воздухораздаточного шланго		На черт. не показан
				М-НИАТ-458М2	2	
		93		Пресс гидравлический 2153М2		
				Усилие 10т.с.	1	
		94		Тележка для снятия и уста-		
				новки колес грузовых авто-		
				мобилей 11ПМ. Габ. разм.:		
				935х1936х898	1	
				Участок текущего ремонта		
				автотракторных двигателей		
		95		Столок для притирки клапанов		
				тракторных и автомобильных		
				двигателей ОПР-1841А. Габ.		
				разм.: 1840х640х1540	1	N=1,9кВт

Инв.№ подл. | Подп. и дата | Взам. инв.№

Изм.	Лист	№ докум.	Подп.	Дата	
Ст.инж.	Вертелецкий				
Рук.гр.	Сапожников				
Гл.спец.	Семушкин				
Нач.отд.	Тупицын				
ГИП	Слепцов				
Н.контр.	Матросова				

16387-01 18

ТП 816-246 -ТХ

Центральная ремонтная мастерская в блоке с гаражом для хозяйств с парком 50 тракторов

Лит.	Лист	Листов
Р	4	

Спецификация (Продолжение)

МСХ СССР ЦИТАПовельхозпром г. Иваново

Копировал Ц. Формат 22Г

Типовой проект 816-246 Альбом 1

Формат	Зона	Поз.	Обозначение	Наименование	Кол.	Примеч.
		18		Ванна моечная передвижная ОМ-1316. Емк. 150 л. Габ. разм.: 1250×620×960	1	
		97		Стенд универсальный для сборки тракторных и автомобильных двигателей ОПР-989. Габ. разм.: 1500×1500×825	1	
		98		Станок для шлифовки фасок клапанов и торцов сферических толкателей ЦКБ-Р-108. Габ. разм.: 825×495×445	1	N=0,39 кВт
		25	5101.000	Верстак слесарный. Габ. разм.: 1250×750×1330	1	
				Разборочно-моечный и дефектовочный участок		
		100	5109.000	Стол для дефектовки деталей. Габ. разм.: 1250×750×650	1	
		101		Установка для промывки системы смазки двигателей тракторов ОМ-2871А Произв. 35 л/мин. Габ. разм.: 2250×780×800	1	N=8 кВт
		102		Моечная машина ОМ-947И Время промывки 10÷12 мин. Габ. разм.: 1700×2400×1950	1	N=8,5 кВт
		18		Ванна моечная передвижная ОМ-1316 Емк. 150 л. Габ. разм.: 1250×620×960	1	
				Участок наружной мойки		
		104		Водоструйная очистительная машина высокого давления ОМ-5285. Давлен. 20...45 кгс/см². Габ. разм.: 1250×950×1300	1	N=3,4 кВт
				Участок диагностики машин		
		105		Инструмент „большой набор"	2	на черт.
		106		Установка для диагностирования тракторов КИ-4935:	1	N=55 кВт
		106/1		Пульт управления	1	
		106/2		Балансирная электромашина АКБ 82-4	1	
		106/3		Реостат жидкостный Габ. разм.: 1070×970	1	
		107		Комплект оборудования стационарного поста диагностики тракторов КИ-5308А;		
		107/1		Шкаф для диагностических приборов 5308.100, 5308.200	2	
		107/2		Верстак специальный с приставкой	1	
		107/3		Комплект приборов и приспособлений	1	на чертеж. № показан
		30		Настольно-сверлильный станок НС-12А. Диам. св. 12 мм	1	N=0,6 кВт
		108		Установка для мойки деталей ОРГ-4990. Габ. разм.: 1000×500×1000	1	N=3,72 кВт
		109		Солидолонагнетатель передвижной с электроприводом 390 М. Произв. 220 м³/мин Габ. разм.: 690×380×690	1	N=0,6 кВт
		110		Маслораздаточный бак 133 М. Произв. 3 л/мин; Ёмк. 22 л. Габ. разм.: 460×380×900	1	
		111		Бак для заправки тормозной жидкостью 326 М. Ёмк. 10 л Габ. разм.: 294×270×380	1	
		112	5139.000	Ящик для песка Габ. разм.: 500×500×1000	1	
		45	5154.000	Секция стеллажа Габ. разм.: 1500×600×600	1	
		46	5153.000	Секция стеллажа Габ. разм.: 1500×400×600	1	
		47	5152.000	Секция стеллажа. Габ. разм.: 1500×300×600	1	
		25	5101.000	Верстак слесарный. Габ. разм.: 1250×750×1330	1	
		113		Кран подвесной электрический 3,2-4,2-3,0-6,0-380 ГОСТ 7890-73	1	N=5,7 кВт
				Участок испытания и регулировки двигателей		
		115		Стенд обкаточно-тормозной КИ-1363В. Габ. разм.: 5750×5440.	1	N=40 кВт
		115/1		Реостат 1363.02.008	1	
		115/2		Электрошкаф 1363.03.000В	1	
		116	ТУП. 00.000	Тележка для узкоколейного пути. Грузопод. 2 т. с	1	
		117		Таль электрическая ТЭ 200-511.00 ГОСТ 22584-77	1	N=3,4 кВт
				Участок проведения технических обслуживаний		
		119		Колонка маслораздаточная 367 М3. Произв. 8 л/мин. Габ. разм. 225×300×1200	2	

Изм.	Лист	№ докум.	Подп.	Дата
Ст. инж.		Верхоглядова		
Рук. гр.		Сн. Веретов		
Гл. спец.		Семушкин		
Нач. отд.		Тигай		12.07.79
ГИП		Глезин		
Н. контр.		Матросова		12.07.79

ТП 816-246 -ТХ

Центральная ремонтная мастерская в блоке с гаражом для хозяйств с парком 50 тракторов

Лит.	Лист	Листов
Р	5	

Спецификация (Продолжение)

МСХ СССР ЦИТЭП сельхозпром г. Иваново

Инв. № подл. | Подп. и дата

16387-01 19 Копировал Иванов Формат 22Г

Типовой проект 816-246 Альбом 1

Формат	Зона	Поз.	Обозначение	Наименование	Кол.	Примеч.
		30		Настольно-сверлильный		
				станок НС-12А. Диам.св.		
				12мм. Габ.разм:700х360х825	1	N=0,6кВт
		108		Моечная установка ОРГ-4990		
				госнити. Габ.разм:1000х500х1000	1	N=3,72кВт
		61		Компрессор ГСВ-0,6/12		
				Модель 155-2В5. Габ.разм.		
				1786х560х1300	1	N=5,5кВт
		109		Солидолонагнетатель перед-		
				вижной с электроприводом		
				390м. Произв. 220 м³/мин.		
				Габ.разм: 690х380х690	1	N=0,6кВт
		110		Маслораздаточный бак		
				133м. Произв. 3л/мин. Габ.		
				разм.: 460х380х900	1	
		111		Бак для заправки тормоз-		
				ной жидкостью 326м.		
				Ёмк. 22л. Габ.разм.: 294х270х380	1	
		120		Подъёмник канавный пе-		
				редвижной гидравличес-		
				кий. П-113 Груз. 4т.		
				Габ.разм.:1190х660х1075	2	
		121		Воронка сливная 8912.00 А.		
				Габ.разм.:900х250х660	4	
				Инструмент „малый		на черт.
				набор"	1	не показан
		122		Гайковёрт для гаек		
				колёс грузовых автомо-		
				билей И-303М. Габ.разм.:		
				1120х575х1055	1	N=0,6кВт
		123		Передвижная тележка для		
				хранения инструмента		
				ОРГ-70-7878-1004. Грузопод. 50кг		
				Габ.разм.:670х450х935	1	
		85		Домкрат гидравлический		
				гаражный П-304. Груз. 6т		
				Габ.разм.:1630х430х1320	1	
		25		Верстак слесарный 5101.000		
				Габ.разм.:1250х750х1330	2	
		45		Секция стеллажа 5154.000.		
				Габ.разм.:1500х600х600	2	
		46		Секция стеллажа 5153.000.		
				Габ.разм: 1500х400х600	2	
		47		Секция стеллажа 5152.000.		

Формат	Зона	Поз.	Обозначение	Наименование	Кол.	Примеч.
				Габ.разм.:1500х300х600	2	
		125		Кран подвесной 2.0-10,2-		
				-9-6-380 ГОСТ 7890-73	1	N=3,94кВт
				Участок заправки, обкат-		
				ки и устранения неисправ-		
				ностей после обкатки		
		126		Бак бензораздаточный		Установлены вне здания
				2254А. Габ.разм.:1350х520х380	2	
				Отделение хранения покры-		
				шек, камер, технической ре-		
				зины и изоляционных материалов		
		127		Стеллаж для автомобиль-		
				ных покрышек двухъярус-		
				ный 5120.000. Габ. разм.:		
				2150х800х1800	2	
		13		Вешалка для камер на-		
				стенная 5132.000. Габ.		
				разм.: 1500х450	1	
		45		Секция стеллажа 5154.000		
				Габ.разм.: 1500х600х600	2	
		46		Секция стеллажа 5153.000		
				Габ.разм.: 1500х400х600	2	
		47		Секция стеллажа 5152.000		
				Габ.разм.: 1500х300х600	2	
				Инструментально-раздаточ-		
				ная кладовая		
		129		Стеллаж для хранения де-		
				талей ОРГ-1468-05-230А	2	
		87		Шкаф для инструмента		
				5126.000. Габ.разм.:1600х430х1900	2	
		131		Стол однотумбовый 668А.		
				Габ.разм.: 1200х700х730	1	Покупн.
				Отделение хранения		
				узлов и агрегатов		
		125		Кран подвесной 2-10,2-9-6-380		
				ГОСТ 7890-73	1	N=3,94кВт
		86		Стеллаж для двигателей		
				5146.000. Габ.разм.:1220х900х1290	3	
		132		Таль Т9200-511.00 ГОСТ 22584-77	1	N=3,4кВт

Формат	Зона	Поз.	Обозначение	Наименование	Кол.	Примеч.
		134		Стеллаж для передних и		
				задних мостов автомо-		
				билей 5113.000. Габ.разм.:		
				1800х1000х2060	2	
		135		Стеллаж для рулевых управ-		
				лений и карданных валов		
				5114.000. Габ.разм.: 1515х765х1200	2	
		45		Секция стеллажа 5154.000		
				Габ.разм.: 1500х600х600	2	
		46		Секция стеллажа 5153.000		
				Габ.разм.: 1500х400х600	2	
		47		Секция стеллажа 5152.000		
				Габ.разм.: 1500х300х600	2	
		136		Стеллаж для шатунов в сбо-		
				ре с поршнями ОРГ-1468-05-440А		
				Габ.разм.: 900х900х1370	1	
		137		Подставка для блоков ци-		
				линдров двигателей Д-54,		
				Д-40, СМД-14 ОРГ-2160.		
				Габ.разм.:1440х880х520	1	
		88		Подставка для агрегатов		
				ОРГ-1468-03-350. Габ.разм.:		
				2000х500х150	1	
				Отделение хранения цвет-		
				ных металлов, электродов,		
				абразивов, защитных средств		
				резино-асбестовых матери-		
				алов, автотракторного элек-		
				трооборудования, текстиль-		
				ных и обтирочных материалов		
				Стеллаж каркасный 1692		
				Габ.разм.: 5400х765х2400	5	

Изм.	Лист	№ докум.	Подп.	Дата
Ст.инж.		Верхоглядова	[signature]	
Рук. гр.		Селивёрстов	[signature]	
Гл.спец.		Сёмушкин	[signature]	
Нач.отд.		Тигай	[signature]	12.17.79
ГИП		Глезин	[signature]	
Н.контр.		Матросова	[signature]	12.07.79

ТП 816-246 -ТХ

Центральная ремонтная мастерская в блоке с гаражом для хозяйств с парком 50 тракторов

Лит.	Лист	Листов
Р	6	

Спецификация (Продолжение)

МСХ СССР ЦИТЭП сельхозпром г. Иваново

Инв. № подл. | Подп. и дата

16387-01 20 Копировал Иванова Формат 22Г

Альбом 1

Типовой проект 816-246

Позиция	Зона	Поз.	Обозначение	Наименование	Кол.	Примеч.
				Отделение хранения		
				узлов агрегатов и обору-		
				дования животноводческих фермы		
		88	ОРГ-1468-03-350	Подставка для агрегатов		
				ОРГ-1468-03-350. Габ.разм.:		
				2000х500х580	2	
				Отделение хранения		
				электродвигателей и		
				кабельных изделий		
		140		Стеллаж каркасный 1892		
				Габ.разм.: 3764х600х2400	3	
				Отделение хранения		
				кислот, щелочей и акку-		
				муляторов		
		72	5123.000	Стеллаж для хранения		
				аккумуляторных бата-		
				рей. Габ.разм.: 2215х615х1200	2	
		88		Подставка для агрегатов		
			ОРГ-1468-03-350	Габ.разм.: 2000х500х		
				х600	1	
		73		Тележка для перевозки ак-		
				кумуляторных батарей		
				ОПТ-683М. Габ.разм.: 900х600х	1	
				Отделение хранения ла-		
				ков, красок и химикатов		
		45	5154.000	Секция стеллажа.		
				Габ. разм.: 1500х600х600	2	
		46	5153.000	Секция стеллажа.		

Позиция	Зона	Поз.	Обозначение	Наименование	Кол.	Примеч.
				Габ.разм.: 1500х400х600	2	
		47	5152.000	Секция стеллажа.		
				Габ.разм.: 1500х300х600	2	
		144	5126.000	Шкаф для красок и кистей		
				Габ.разм.: 1600х630х1900	1	
				Отделение хранения		
				использованных баллонов		
		52	5127.000	Шкаф для баллонов		
				Габ.разм.: 1600х460х1905	2	

Инв.№ подл. | Подп. и дата

| | | | |

Типовой проект 816-246 Альбом 1

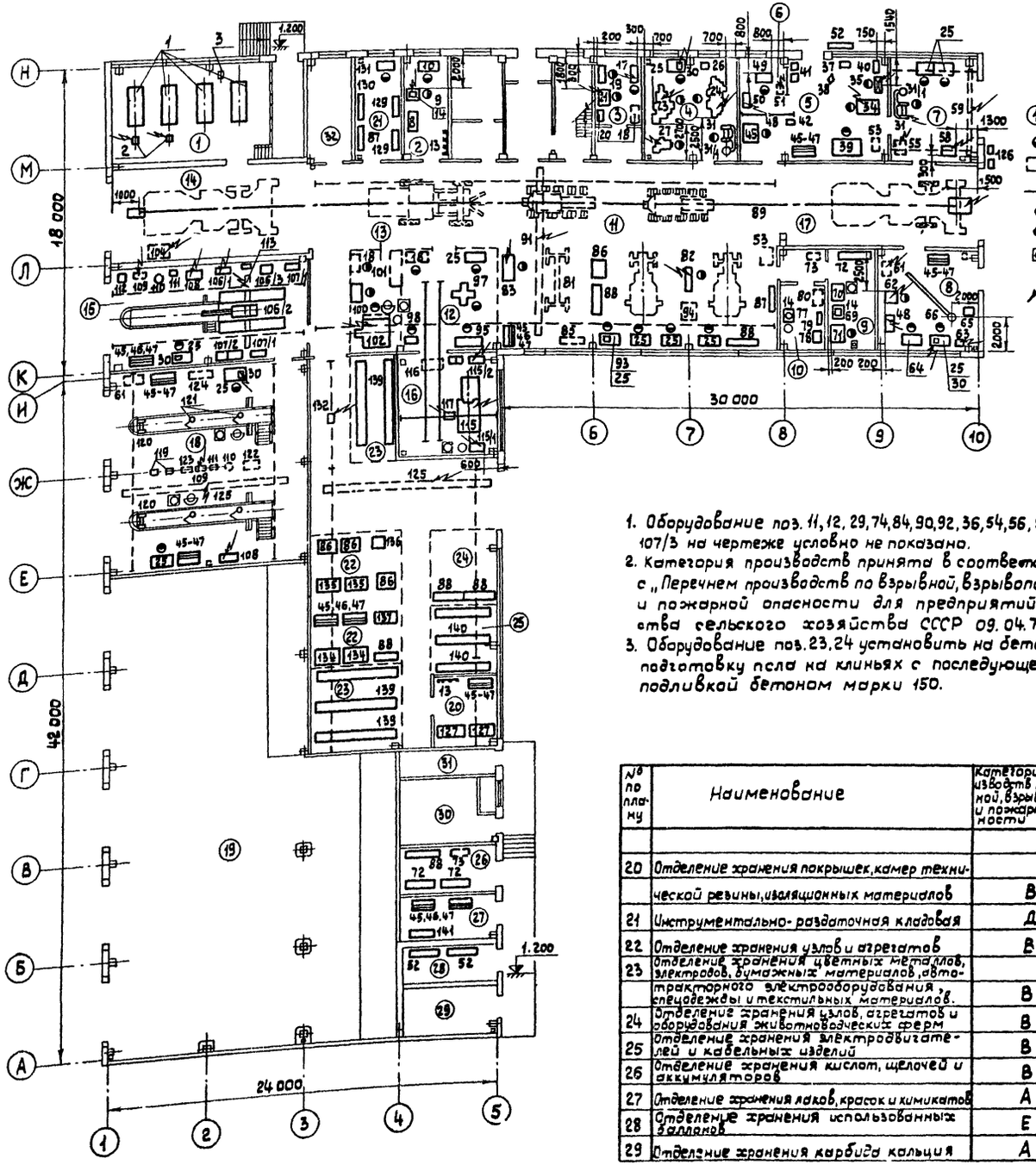

Условные обозначения:

- ① — номер участка
- ● — рабочее место
- ▭ — передвижное оборуд.
- — — — граница участка
- ○ — подвод холодной воды
- ⊖ — отвод в канализацию
- ⊠ — местный вентиляционный отсос
- ⚡ — потребитель эл.энергии

1. Оборудование поз. 11, 12, 29, 74, 84, 90, 92, 36, 54, 56, 57, 107/3 на чертеже условно не показано.
2. Категория производств принята в соответствии с „Перечнем производств по взрывной, взрывопожарной и пожарной опасности для предприятий министерства сельского хозяйства СССР 09.04.75 г.
3. Оборудование поз. 23, 24 установить на бетонную подготовку пола на клиньях с последующей подливкой бетоном марки 150.

№ по плану	Наименование	Категория производств по взрывной, взрывопож. и пожарной опасности
20	Отделение хранения покрышек, камер технической резины, изоляционных материалов	В
21	Инструментально-раздаточная кладовая	Д
22	Отделение хранения узлов и агрегатов	В
23	Отделение хранения цветных металлов, электродов, бумажных материалов, автотракторного электрооборудования, спецодежды и текстильных материалов.	В
24	Отделение хранения узлов, агрегатов и оборудования животноводческих ферм	В
25	Отделение хранения электродвигателей и кабельных изделий	В
26	Отделение хранения кислот, щелочей и аккумуляторов	В
27	Отделение хранения лаков, красок и химикатов	А
28	Отделение хранения использованных баллонов	Е
29	Отделение хранения карбида кальция	А

Экспликация помещений

№ по плану	Наименование	Категория производств по взрывной, взрывопож. и пожарной опасности
1	Пункт хранения и отпуска масел	В
2	Шиномонтажный участок	В
3	Участок текущего ремонта и регулировки топливной аппаратуры	А
4	Слесарно-механический участок	Д
5	Кузнечный участок	Г
6	Сварочный участок	Г
7	Участок ремонта сельхозмашин и оборудования животноводческих ферм	Д
8	Участок ремонта силового и автотракторного оборудования	В
9	Участок зарядки и хранения аккумуляторов	Е
10	Кислотная	Д
11	Ремонтно-монтажный участок	В
12	Участок текущего ремонта автотракторных двигателей	В
13	Разборочно-моечный и дефектовочный участок	В
14	Участок наружной мойки	Д
15	Участок диагностики машин	В
16	Участок испытания и регулировки двигателей	Г
17	Участок заправки обкатки и устранения неисправностей после обкатки	Г
18	Участок проведения технических обслуживаний №1, №2, №3	В
19	Теплая стоянка	В

Изм	Лист	№ докум.	Подпись	Дата
Ст. инж.		Верхоглядов		
Рук. гр.		Селиверстов		
Гл. спец.		Семушкин		
Нач. отд.		Тигай		
ГИП		Глезин		
Н. контр.		Матросова		

ТП 816-246 -ТХ

Центральная ремонтная мастерская в блоке с гаражом для хозяйств с парком 50 тракторов

Литера	Лист	Листов
Р	В	

План установки технологического оборудования

МСХ СССР ЦИТЭПсельхозпром г. Иваново

16387-01 22

Формат 22Г

Согласовано:

Нач. отд. ОВ	Шимарова	Гл. спец. Т.О.	Заторовский
Нач. отд. ВК	Шляпкин	Гл. спец. Т.О.	Кадыков
Нач. отд. ЭТ	Кутин		

Инв. № подл. | Подпись и дата

Типовой проект 816-246 Альбом 1

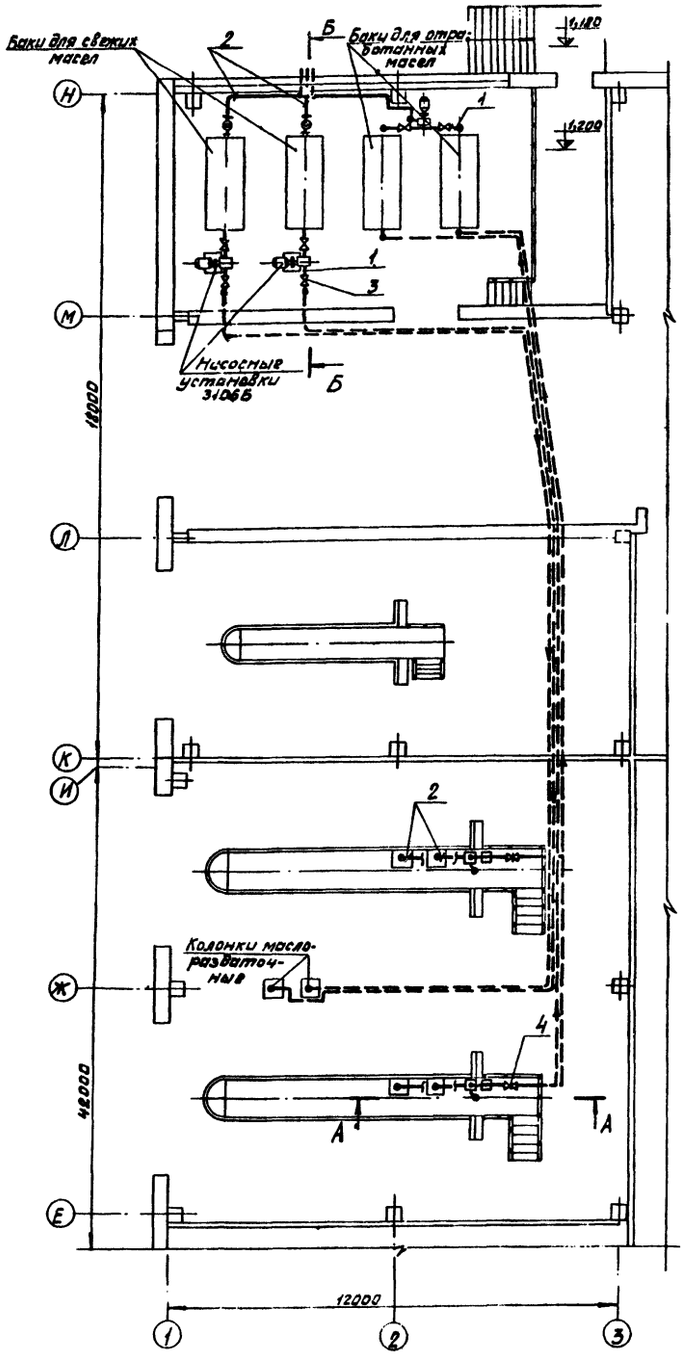

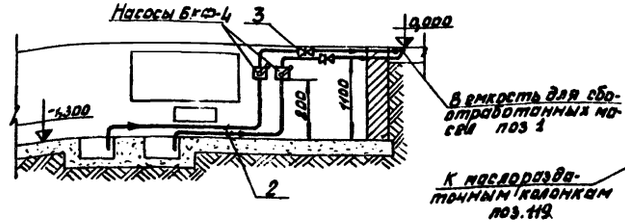

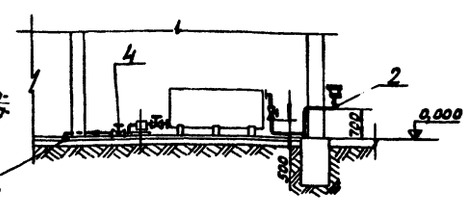

1. Монтаж, испытание, промывку и продувку трубопроводов производить в соответствии со СНиП III-Г.9-62*.
2. Маслопроводы, в зависимости от назначения, окрасить в разные цвета.
3. Крепление трубопроводов производить скобами на расстоянии 1... 2 м.
4. Схему разводки трубопроводов свежего и отработанных масел и условные обозначения см. ТХ-10.
5. План с установкой технологического оборудования и экспликацию помещений см. ТХ-8.
6. Условные обозначения труб, вентилей и кранов приняты по ГОСТ 2.784-70, ГОСТ 2.785-70.
7. На участке пересечения канала устройства ОПТ-1326 трубопроводы проложить на отм. -0,300 по осям труб

Поз.	Обозначение	Наименование	Кол. шт	Примеч.
1		Труба 25×2,5 ГОСТ 8732-70 / Д ГОСТ 8731-74*	80 м	
2		Труба 57×3,5 ГОСТ 8732-70 / А ГОСТ 8731-74*	88 м	
		Тройник 50×3 ГОСТ 17376-77	2	
		Отвод 90°-50×5 ГОСТ 17375-77	11	
3	11Ч6БК	Кран сальниковый муфтовый 2-20-10 МПа	6	
4	То же	Кран сальниковый муфтовый 2-50-10 МПа	6	
5	БКФ-4	Насос ручной поршневой	4	

Согласовано
Нач. отд. ОВ Шинкарев
Нач. отд. ВК Шинкарев
Нач. отд. ЭТ Кутин

Инв. № подл. | Подп. и дата | Взам. инв. №

Изм.	Лист	№ докум.	Подп.	Дата	ТП 816-246 -ТХ
Ст. инж.		Скрипкарев			Центральная ремонтная мастерская в блоке с гаражом для хозяйств с парком 50 тракторов
Рук. гр.		Оливерстов			
Н. сект.		Шинкарев			Лит. Р; Лист 9; Листов
Нач. отд.		Гусев		12.73	План разводки трубопроводов свежих отработанных масел.
ГИП		Резин			МСХ СССР ЦИТЭПсельхозпроект г. Ивонэ 8
Н. контр.		Гапоцева		10.73	

1.249-01 23 Копировал Формат А2

Типовой проект 816-246 Альбом 1

Схема слива отработанных масел в приёмные ёмкости

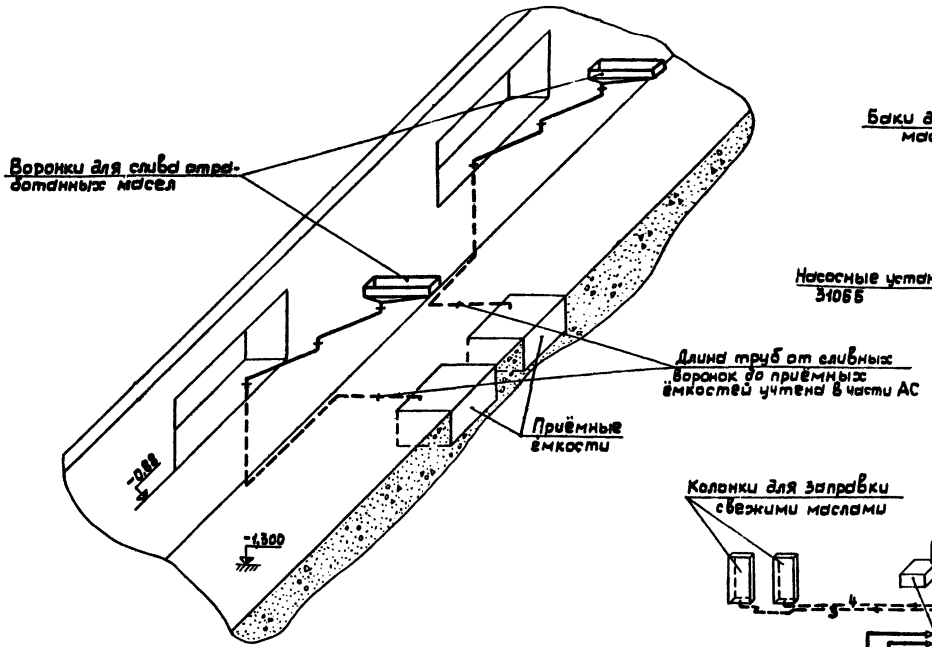

Схема разводки трубопроводов свежих и отработанных масел

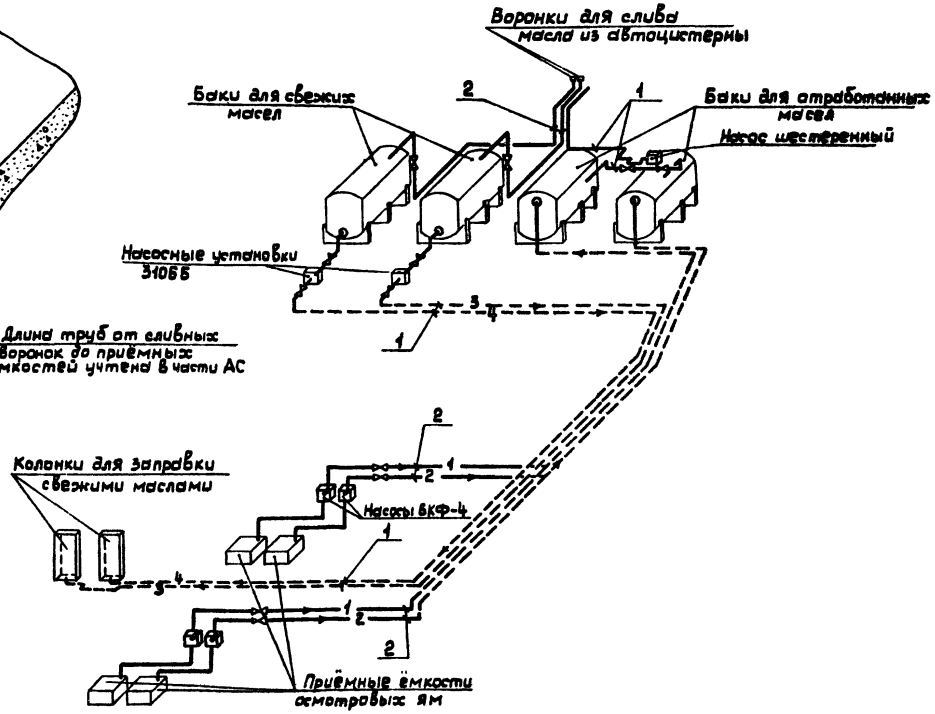

Условные обозначения:

—1— - трубопровод слива моторного масла
—2— - трубопровод слива трансмиссионного масла
—3— - трубопровод чистого трансмиссионного масла
—4— - трубопровод чистого моторного масла
— — — - трубопровод проложенный в полу (в штробе)
- - -→- - направление движения масла в трубопроводе

Изм.	Лист	№ докум.	Подпись	Дата
Ст. инж.		Верхоглядова		
Рук. гр.		Селиверстов		
Гл. спец.		Семушкин		
Нач. отд.		Тигай		9.07.79
ГИП		Глевин		
Н. контр.		Матросова		11.07.79

ТП 816-246 -ТХ

Центральная ремонтная мастерская в блоке с гаражом для хозяйств с парком 50 тракторов

Литера	Лист	Листов
Р	10	

Схема разводки трубопроводов свежих и отработанных масла

МСХ СССР ЦИТЭПсельхозпром г. Иваново

16387-01 24

Формат 22Г

Согласовано
Нач. отд. ОВ Шимарова
Нач. отд. ВК Шляпкин
Нач. отд. ЭТ Кутин

Подпись и дата

Типовой проект 816-246 Альбом 1

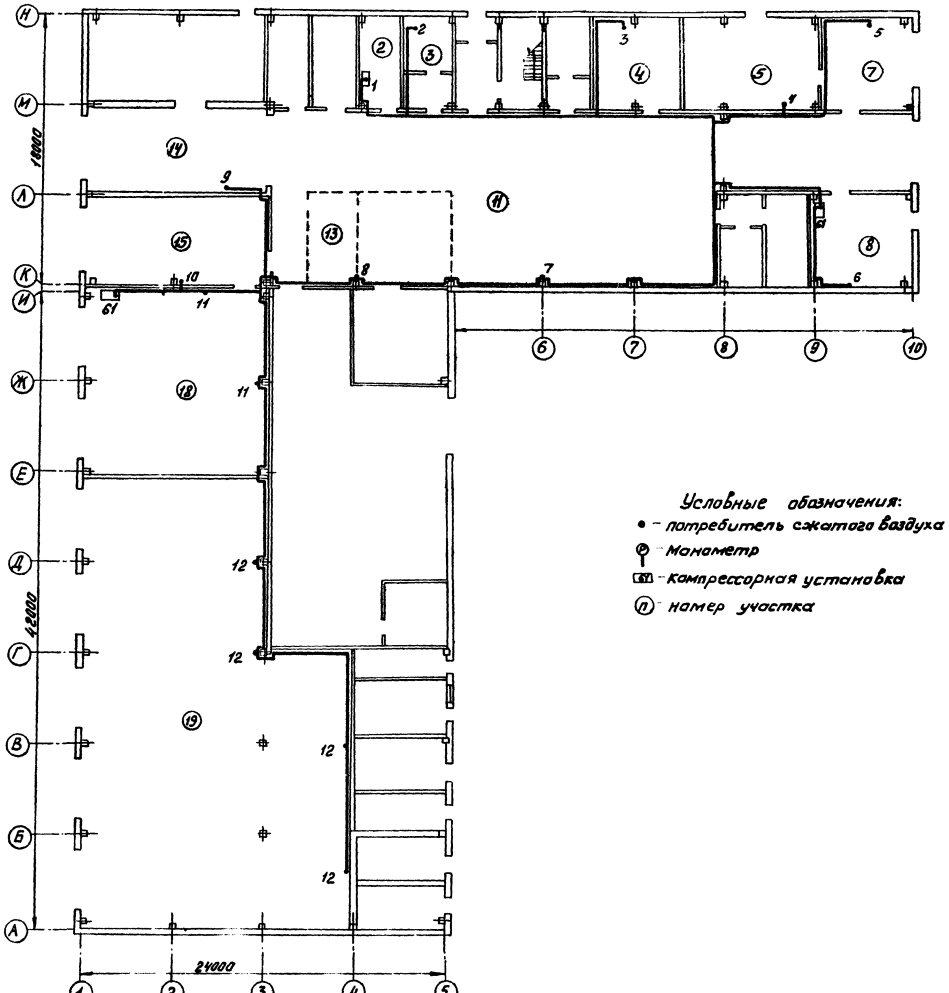

Перечень потребителей сжатого воздуха

№ участка	Наименование участков	Назначение точек подвода	Кол.	Приме
2	Шиномонтажный	1. – проверка камер автомобильных шин	1	
3	Текущего ремонта и регулировки топливной аппаратуры	2. – для подключения пневмоинструмента и продувочных работ	1	
4	Слесарно-механический	3. – для подключения пневмоинструмента	1	
5	Кузнечный	4. – для подключения пневмоинструмента	1	
7	Ремонта сельхозмашин и оборудования животноводческих ферм	5. – для подключения пневмоинструмента	1	
8	Ремонта силового и автотракторного электрооборудования	6. – для подключения пневмоинструмента	1	
11	Ремонтно-монтажный	7. – для подключения пневмоинструмента	2	
13	Разборочно-моечный и дефектовочный	8. – для разборочно-продувочных работ	1	
14	Наружной мойки	9. – для продувки систем, обсушки	1	
15	Диагностики	10. – для продувки систем	1	
18	Проведения технических обслуживаний	11. – для подключения пневмоинструмента и подкачки шин	2	
19	Теплая стоянка	12. – для подкачки шин	4	

Изм.	Лист	№ докум.	Подп.	Дата
Ст. инж.		[illegible]	[illegible]	
Рук. гр.		[illegible]	[illegible]	
Гл. спец.		[illegible]	[illegible]	
Нач.		[illegible]	[illegible]	
Гип.		Глезин	[illegible]	
Н.к. отд.		[illegible]	[illegible]	

ТП 816-246 - ТХ

Центральная ремонтная мастерская в блоке с гаражом для хозяйств с парком 50 тракторов

Лит.	Лист	Листов
Р	11	

План разводки трубопроводов сжатого воздуха

МСХ СССР ЦИТЭПсельхозпром г. Иваново

Согласовано: Нач. отд. ОВ Шимарова; Нач. отд. ВК Шляпкин; Нач. отд. ЭТ Кутин

Подп. и дата

Инв. № подл.

16387-01 25 Копировал Иванова Формат 22Г

Типовой проект 816-246 Альбом

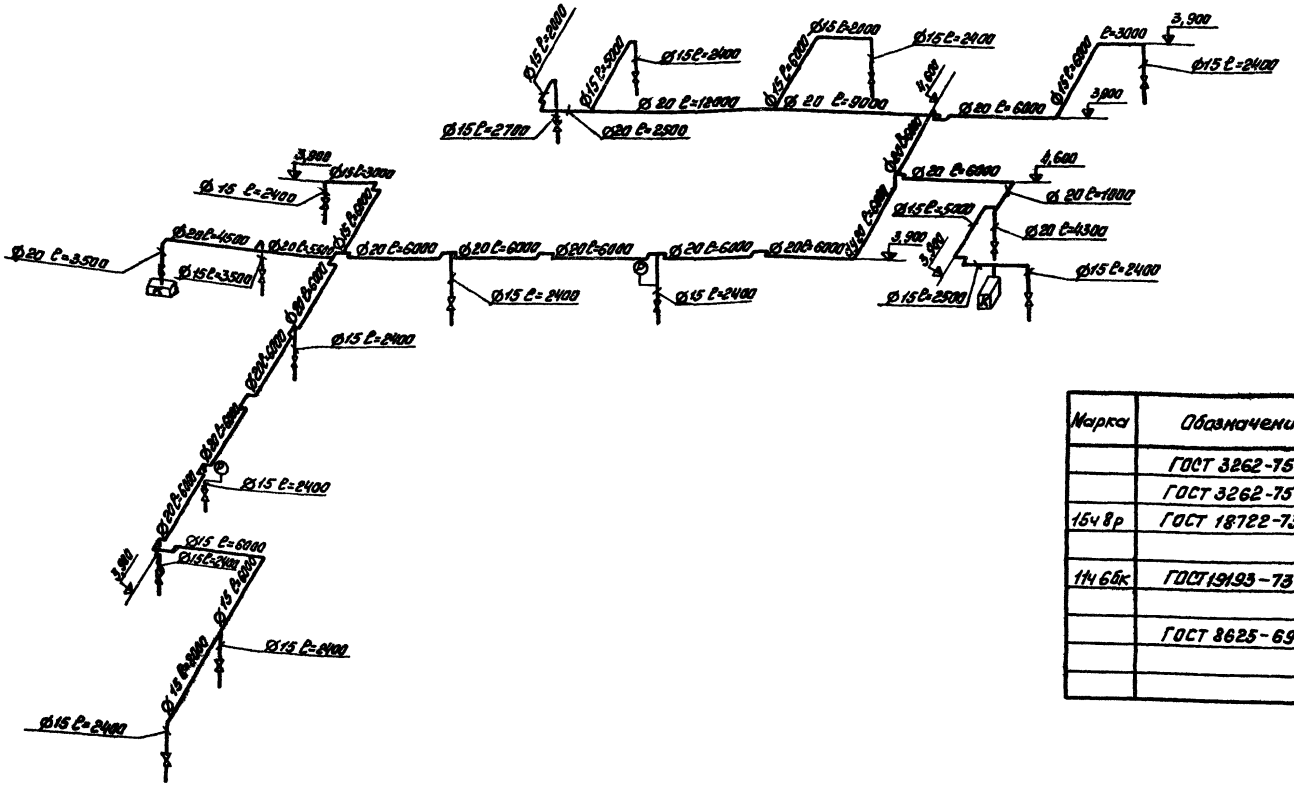

Марка	Обозначение	Наименование	Кол. шт.	Примеч
	ГОСТ 3262-75	Труба 20×2,8	225м	
	ГОСТ 3262-75	Труба 15×2,8	72м	
15ч8р	ГОСТ 18722-73	Вентиль запорный муфтовый 1-20-1МПа	2	
14ч6бк	ГОСТ 19193-73	Кран сальниковый муфтовый 2-15-1МПа	14	
	ГОСТ 8625-69	Манометр дк100кл.2,5	2	

1. Трубопроводы покрыть грунтовкой ГФ-020 по ГОСТ 4056-63, эмалью МА-12 синей по ГОСТ 9754-76.
2. Монтаж, испытание, промывку и правку трубопроводов производить в соответствии со СНиП III-Г.9-62**.
3. Трубопроводы проложить с уклоном 0,003 в сторону потребителей сжатого воздуха.
4. Расстояние трубопроводов от стен принять 70мм.
5. Крепления трубопроводов, проложенных вдоль стен, производить скобами на расстоянии 1... 2м.
6. Условные обозначения труб, вентилей и кранов приняты по ГОСТ 2.784-70 и ГОСТ 2.785-70.

Согласовано:
Нач. отд. ОВ Шмелев
Нач. отд. ВК Шлапкин
Нач. отд. ЭТ Хутин

Инв.№подл. | Подп. и дата | Взам.инв.№

Изм.	Лист	№ докум.	Подп.	Дата
Сост. инж.		Эрхозлатова		
Рук. гр.		Ухлинбрестов		
Гл. спец.		Чемушкин		
Нач. отд.		Тивай		
ГИП		Глезин		
Н. контр.		Матросова		

ТП 816-246 -ТХ

Центральная ремонтная мастерская в блоке с гаражом для хозяйств с парком 50 тракторов

Лит.	Лист	Листов
Р	12	

Схема разводки трубопроводов сжатого воздуха

МСХ СССР ЦИТЭП сельхозпром г. Иваново

163-87-01 26 Копировал Формат А2Г

Типовой проект 816-246 Альбом 1

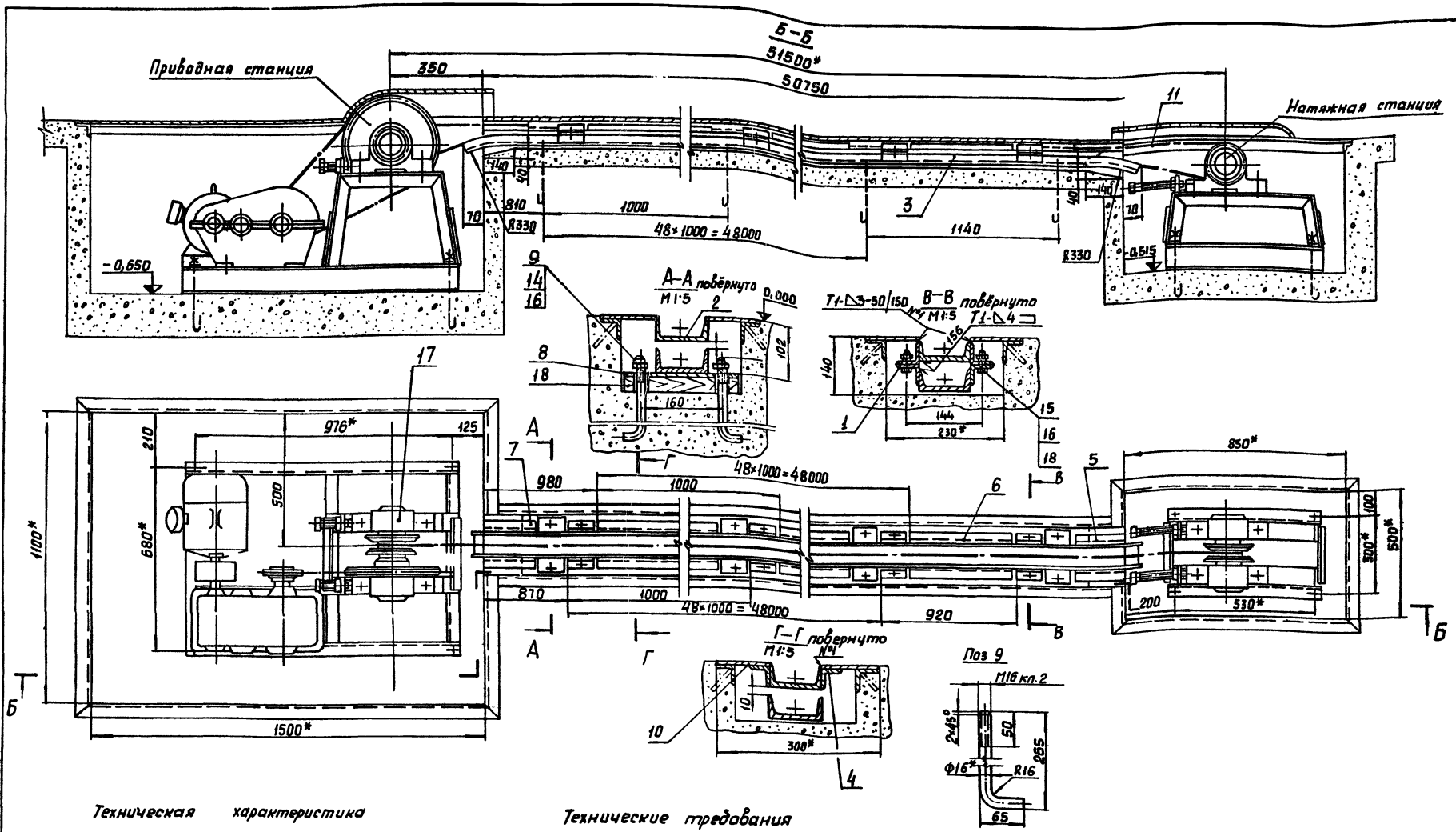

Техническая характеристика

1. Длина конвейера -39000м
2. Тяговое усилие цепи -1500кг
3. Общее передаточное число привода -150,8
4. Скорость перемещения цепи -5м/мин
5. Электродвигатель А-41-4 N=1,7кВт, n = 1420 об/мин.
6. Направление движения цепи -реверсивное

Технические требования

1. Сварные швы выполнить по ГОСТ 5264-69.
2.* Размеры для справок.
3. Предельные отклонения размеров по СМ7.

Изм	Лист	№ докум	Подпись	Дата
Инжен		Ершова		
Рук.гр.		Селиверстов		
Гл.спец		Семушкин		
Нач.отд		Тигай		0.03.79
ГИП		Глезин		
Н.контр		Матросова		0.07.79

ТП 816-246 -ТХ

Центральная ремонтная мастерская в блоке с гаражом для хозяйств с парком 50 тракторов

Устройство для перемещения тракторов ОПТ-1326 Монтажный чертёж

Лит	Лист	Листов
Р	13	

МСХ СССР ЦИТЭП сельхозпром г.Ив...

16387-01 27

Копировал Леонтьева Формат 22Г

Инв.№ подл. | Подп. и дата

Альбом 1

Типовой проект 816-246

Формат	Зона	Поз.	Обозначение	Наименование	Кол.	Примеч.
				Детали		
Б4		1	УПТ.00.001	Уголок		
				Уголок Б-40×40×4 ГОСТ 8509-72 / Ст.3 ГОСТ 535-58* В=100	192	0,24кг
Б4		2	УПТ.00.002	Направляющая верхняя		
				Швеллер 10 ГОСТ 8240-72 / Ст.3 ГОСТ 535-58* В=50750	1	435,9кг
Б4		3	УПТ.00.003	Направляющая нижняя		
				Швеллер 10 ГОСТ 8240-72 / Ст.3 ГОСТ 535-58* В=5100	1	439 4кг
Б4		4	УПТ.00.004	Уголок		
				Уголок Б-40×40×4 ГОСТ 8509-72 / Ст.3 ГОСТ 535-58* В=770	96	1,86кг
Б4		5	УПТ.00.005	Уголок		
				Уголок Б-40×40×4 ГОСТ 8509-72 / Ст.3 ГОСТ 535-58* В=740	2	1,79кг
Б4		6	УПТ.00.006	Уголок		
				Уголок Б-40×40×4 ГОСТ 8509-72 / Ст.3 ГОСТ 535-58* В=800	2	1,93кг
Б4		7	УПТ.00.007	Уголок		
				Уголок Б-40×40×4 ГОСТ 8509-72 / Ст.3 ГОСТ 535-58* В=750	2	1,8кг

Формат	Зона	Поз.	Обозначение	Наименование	Кол.	Примеч.
Б4		8	УПТ.00.008	Плита		
				Полоса Б-8×100 ГОСТ 103-76 / Ст.3 ГОСТ 535-58* В=220	50	1,38кг
		9	УПТ.00.009	Болт фундаментный		
				М12×265	100	
Б4		10	УПТ.00.011	Полоса 2000×135(В)		
				Лист Б6 ГОСТ 19903-74 / Ст.3 кл ГОСТ 14637-69	52	3,77
				Стандартные изделия		
		11		Цепь якорная ГОСТ 6348-71*	108м	
		12		Болт М10×20 016 ГОСТ 7798-70*	96	
				Гайка ГОСТ 5915-70*		
		13		М 10.016	96	
		14		М 12.016	100	
				Шайба 165Г016 ГОСТ 6402-70*		
		15		Шайба 10.016	96	
		16		Шайба 12.016	100	
				Прочие изделия		
		17		Устройство для перемещения тракторов ОПТ-1326	1	Самаркандский ремонтн. завод
				Материалы		
		18		Доска S30 ГОСТ 8486-66	0,03м³	

Изм.	Лист	№ докум.	Подп.	Дата
Ст. инж.		Верхоглядова		
Рук. гр.		Селиверстов		
Гл. спец.		Семушкин		
Нач. отд.		Тигай		12.07.71
ГИП		Глезин		
Н. контр.		Матросова		12.07.71

ТП 816-246 -ТХ

Центральная ремонтная мастерская в блоке с гаражом для хозяйств с парком 50 тракторов

Устройство для перемещения тракторов ОПТ-1326

Лит.	Лист	Листов
Р	14	

Спецификация

МСХ СССР
Цитэпсельхозпром г. Иваново

16387-01 28 Копировал Ш. Формат 22Г

Типовой проект 816-246 Альбом 1

Ведомость чертежей основного комплекта марки АР

Формат	Лист	Наименование	Примечание
22I	1	Общие данные (начало)	
22I	2	Общие данные (окончание)	
22I	3	Фасады	
22I	4	План на отметке 0,000	
22I	5	План на отметке 4,200 и 4,800. Фрагмент плана 1	
22I	6	Фрагмент плана 2...5	
22I	7	Разрезы	
22I	8	План полов. План кровли	
22I	9	План отверстий и перемычек на отметке 0,000	
22I	10	План отверстий и перемычек на отметке 4,200 и 4,800	
22I	11	Схемы заполнения оконных проемов	
22I	12	Маркировочная схема узлов крепления оконных блоков	
22I	13	Узлы крепления гипсобетонных перегородок	
22I	14	Узлы 1...8. Сечения 1-1; 2-2	

Ведомость основных комплектов

Обозначение	Наименование	Примечание
-ПЗ	Пояснительная записка	Альбом 1
-ТХ	Технологические решения	То же
-АР	Архитектурно-строительные решения	"
-КЖ	Конструкции железобетонные	"
-ВК	Внутренние водопроводи канализация	Альбом 2
-ОВ	Отопление и вентиляция	То же
-ЭЛ	Электротехническая часть	"
-АОВ	Автоматизация отопления и вентиляции	"
-УСП	Устройства связи, радио и пожарной сигнализации	Альбом 2
	Нестандартизированное оборудование	Альбом 4
-С	Заказные спецификации	Альбом 5
-СМ	Сметы	Альбом 6

Ведомость примененных и ссылочных документов

Обозначение	Наименование	Примечание
ГОСТ 12506-67	Окна деревянные для зданий промышленных предприятий	
ГОСТ 14624-69	Двери деревянные для зданий промышленных предприятий	
ГОСТ 17280-71	Доски подоконные деревянные	
ГОСТ 22414-77	Шкафы металлические для хранения одежды в санитарно-бытовых помещениях промышленных предприятий. Общие технические условия	
ГОСТ 22415-77	Шкафы деревянные для хранения одежды в санитарно-бытовых помещениях промышленных предприятий. Общие технические условия	
1.136-10	Двери деревянные внутренние для жилых и общественных зданий по ГОСТ 6629-74	
1.431-6	Кирпичные перегородки для одноэтажных и многоэтажных производственных зданий. Материалы для проектирования	
2.436-9	Архитектурно-строительные детали окон с применением деревянных оконных блоков по ГОСТ 12506-67	
2.460-5, Выпуск 1 Выпуск 2	Архитектурные детали утепленных покрытий одноэтажных промышленных зданий. -детали парапетов, карнизов и ендов; -детали температурных швов, перехода кровли и пропуска коммуникаций	
2.460-14, Выпуск 0	Типовые узлы покрытий промышленных зданий в местах пропуска вентиляционных шахт: -рабочие чертежи типовых узлов	
2.460-15, Выпуск 1	Типовые узлы покрытий промышленных зданий в местах установки крышных вентиляторов: -рабочие чертежи типовых узлов	
Шифр 41-74, Выпуски 1, 2	Ворота распашные В3,6×3,0; В3,6×3,6; В3,6×4,2; В4,9×5,4 с ручными приборами открывания	

Ведомость проемов ворот и дверей

Проемы: Тип по проекту	Проемы: Размер в кладке, B×h, мм	Проемы: Кол. мест	Элементы заполнения проема: Марка	Элементы заполнения проема: Обозначение	Элементы заполнения проема: Кол.
1	3600×3600	6	В-3,6×3,6	Шифр 41-74	1
2	3600×4200	2	В-3,6×4,2	То же	1
3	4200×4500	4	В-4,2×4,5	КЖ-63, КЖ-64	1
4	1060×2400	1	Д60-ЛП	ГОСТ 14624-69	1
5	1550×2400	1	Д59	То же	1
6	1060×2400	1	Д53-Л	"	1
7	1060×2400	2	Д53-П	"	1
8	1550×2400	6	Д52	"	1
9	1580×2400	2	Д41	"	1
10	1520×2400	2	Д32	"	1
11	1180×2415	5	ПД-2П	Серия 2.435-6, Вып.1	1
12	1160×2415	4	ПД-2Л	То же	1
13	1160×2415	1	ПДИ-2П	Серия 2.435-6, Вып.5	1
14	1490×2415	2	ПД-3	Серия 2.435-6, Вып.1	1
15	960×2050	2	ПД-6П	То же	1
16	960×2050	1	ПД-6Л	"	1
17	1210×2370	5	ДГ24-12Л	Серия 1.136-10	1
18	1810×2370	6	ДГ24-12	То же	1
19	1010×2370	3	ДГ24-10	"	1
20	1010×2070	6	ДГ21-10	"	1
21	1010×2070	10	ДГ21-10Л	"	1
22	810×2070	5	ДГ21-8Л	"	1
23	810×2070	3	ДГ21-8	"	1
24	3600×3600	2	В3,6×3,6а	Шифр 41-74 и КЖ-65	1

Типовой проект разработан в соответствии с действующими нормами и правилами и предусматривает мероприятия, обеспечивающие взрывную, взрывопожарную и пожарную безопасность при эксплуатации здания

Главный инженер проекта Глезин

Таблица толщин наружных стен

$t_н°C$	Привязочные размеры, мм: а	б	в	е	Общая толщина стен, мм: Производственная часть: Панели	Производственная часть: Кирпич	Бытовая часть: Панели	Бытовая часть: Кирпич	Материал стен
-20	200	380	180	180	200	380	200	380	Керамзитобетонные панели ρ=1200 кг/м³ по серии 1.432-5, Вып.1 Кирпич глиняный обыкновенный ГОСТ 530-71*
-30	240	380	140	180	240	380	240	510	
-40	300	510	210	310	300	510	300	510	

ТП-816-246 -АР

Центральная ремонтная мастерская в блоке с гаражом для хозяйств с парком 50 тракторов

Изм.	Лист	№ докум.	Подп.	Дата
Гл. инж.		Немитанов		10.07.79
Рук. гр.		Былкина		
Гл. спец.		Семчишин		10.07.79
Нач. отд.		Тисей		10.07.79
ГИП		Глезин		
Н. контр.		Матросова		10.07.79

Литера	Лист	Листов
Р	1	14

Общие данные (начало)

НСХ СССР ЦИТЭП сельхозпром г. Иваново

16387-01 29

Копировал Леонтьева

Формат 22Г

Инв. № подл. | Подпись и дата

Типовой проект 816-246 Альбом 1

Ведомость отделки помещений

Наименование или экспликационный номер помещения	Потолок: Штукатурка или затирка	Потолок: Окраска	Стены и перегородки: Штукатурка или затирка	Стены и перегородки: Окраска или облицовка	Отделка низа стен и перегородок (панель): Окраска или облицовка	Отделка низа стен и перегородок (панель): Высота, м
30; 31; 32; 39 4...7	Затирка швов	Побелка известью	Затирка швов	Побелка известью	—	—
14	Затирка швов	Покрытие: Лак N 170-1 сл. эмаль ЛФ-133 в 2 слоя	Мокрая штукатурка цементным раствором	Глазурованная плитка	—	—
1; 2; 3; 8; 9; 10; 15; 16 27; 28; 29	Затирка швов	Побелка известью	Штукатурка кирпичных стен и затирка швов сборных панелей	Масляная окраска	—	—
11; 13; 17	Затирка швов	Побелка известью	Штукатурка кирпичных стен и затирка швов сборных панелей	Побелка известью	Масляная окраска	3,0
12; 18... 25	Затирка швов	Побелка известью	Штукатурка кирпичных стен и затирка швов сборных панелей	Побелка известью	Масляная окраска	3,0
34; 40; 41; 45...50	Затирка швов	Клеевая побелка	Штукатурка кирпичных стен и затирка швов сборных панелей	Масляная окраска	Глазурованная плитка	2,1 м
42; 43; 44	Затирка швов	Эмаль	То же	Глазурованная плитка	—	—
35... 38; 33; лестничная клетка, коридор; тамбур	Затирка швов	Клеевая побелка	"	Улучшенная эмульсионная окраска	Улучшенная эмульсионная окраска	На всю высоту
Осмотровые канавы	—	—	Мокрая штукатурка	Глазурованная плитка белого цвета	—	—

Сводная спецификация к чертежам архитектурно-строительных решений

Марка	Обозначение	Наименование	Кол.	Примечание
		Изделия деревянные		
ВС 5-94	ГОСТ 12506-67	Оконный блок	54	
ВС 2-94	То же	То же	36	
ИМ 1	ГОСТ 8486-66	Импост-брус 50×125×1215	11	
ИМ 2	То же	Импост-брус 50×150×2415	9	
	См. лист АР-1	Ворота и дверные блоки		
	См. лист КЖ-3... КЖ6	Изделия бетонные и железобетонные		
		Изделия металлические		
		ФБА-I ГОСТ 5781-61		
		ФЮА-I ГОСТ 5781-61		41,0 кг
Р 18	ГОСТ 5876-51*	Рельс типа Р18; l=10000	2	180,6 кг
		Уголок 5-50×50×5 ГОСТ 8509-72 / ВСТ 3кп2 ГОСТ 535-58* l=10000	2	37,7 кг
		Полоса 4×20 ГОСТ 103-76 / ВСТ 3кп2 ГОСТ 535-58* l=150	15	0,1 кг
		Полоса 20×150 ГОСТ 103-76 / ВСТ 3кп2 ГОСТ 535-58* l=1300	15	30,62 кг
		Полоса 4×40 ГОСТ 103-76 / ВСТ 3кп2 ГОСТ 535-58* l=160	47	0,202 кг
		Полоса 4×60 ГОСТ 103-76 / ВСТ 3кп2 ГОСТ 535-58* l=250	12	0,470 кг
		Полоса 4×100 ГОСТ 103-76 / ВСТ 3кп2 ГОСТ 535-58* l=250	20	0,79 кг
	ГОСТ 4028-63*	Гвоздь К 2,5×60	200	
	То же	Гвоздь К 6×200	8	
	ТУ 14-4-467-73	Дюбель ДГ-XI 4,5×50	52	

Ведомость гардеробного оборудования

Группа произв. процессов	Количество обслуживаемых: Списочный состав	Количество обслуживаемых: Наиболее многочисленная смена	Крючки на вешалках	Шкафы гардеробные: Запираемые 33×50 см	Шкафы гардеробные: Открытые 33×50 см	Шкафы гардеробные: Запираемые с ускоренным 40×50
Для мужчин						
Iа	1	1		1		
Iб	36	35		36		
Iв	16	13		16		
IIб	3	3		3	3	
IIв	2	2		2	2	
IIг	1	1		1	1	
IIIа	2	2		2		2
Итого:	61	57	18	61	6	2
Для женщин						
Iб	1	1		1		
Iв	1	1		1		
Итого:	2	2	8	2		
Всего:	63	59	26	63	6	2

Всего по ГОСТ 22415-77 шкафов марки: 2ДД-33.2 - 10шт
ДД-33.2 - 15шт
по ГОСТ 22414-77 шкафов марки МДв-40.2 - 1шт
Скамьи и передвижные перегородки (шторки) изготовляются по требованию заказчика

1. За условную отметку 0,000 принята отметка чистого пола, что соответствует абсолютной отметке [ ]
2. Категория производств по взрывной, взрыво-пожарной и пожарной опасности дана в экспликации помещений (лист АР-4; 6).
3. Наружные стены - панели из легкого бетона с γ = 800 кг/м³.
4. Кирпичные стены и перегородки выполнить из глиняного обыкновенного кирпича пластического прессования (ГОСТ 530-71*) марки 100 на цементном растворе марки 25. При кладке кирпичных стен и перегородок в дверных и оконных проемах заложить антисептированные деревянные пробки размерами 250×120×65, не менее двух с каждой стороны. Разбивка пробок в панелях для оконных блоков дана на листе АР-12. Перегородки армировать 2ф6А-I в горизонтальных швах через три ряда кладки по высоте.
5. Кровля рулонная из 3х и 4х слоев рубероида (восях А-Н; 1-5); материал кровли рубероид марки РМ-350 ГОСТ 10923-64* на мастике марки МБР-Г-65 (55) ТУ 21-27-41-75.
6. Защитный слой из гравия крупностью зерен 5...10мм ГОСТ 8268-74*, втопленного в горячую битумную, антисептированную мастику марки МБР-Г-65 ТУ 21-27-41-75.
7. Кровельные работы выполнять в соответствии со СНиП III-20-74 „Кровли, гидроизоляция, пароизоляция, теплоизоляция".
8. Дверные и оконные откосы штукатурить цементным раствором и окрасить известковой краской.
9. Столярные изделия загрунтовать горячей олифой и окрасить масляной краской за два раза.
10. Стальные конструкции окрасить краской ХВ-124 (ГОСТ 10144-74) по грунту ФА-03-К (ГОСТ 9109-96).
11. По периметру здания устроить асфальтобетонную отмостку шириной 700мм по щебеночному основанию толщиной 100мм.

Изм.	Лист	№ докум.	Подп.	Дата
Ст. инж.		Чепушанова		10.07.75
Рук. гр.		Вылгина		
Гл. спец.		Семушкин		11.07.75
Нач. отд.		Тигай		11.07.75
ГИП		Глезин		
Н. контр.		Метросова		11.07.75

ТП-816-246-АР

Центральная ремонтная мастерская в блоке с гаражом для хозяйств с парком 50 тракторов

Лит.	Лист	Листов
Р	2	

Общие данные (окончание)

МСХ СССР ЦИТЭПсельхозпром г. Иваново

Инв. № подл. | Подпись и дата

16387-01 30 Копировал Профс Формат 22Г

Типовой проект 816-24б Альбом 1

Фасад Н-А

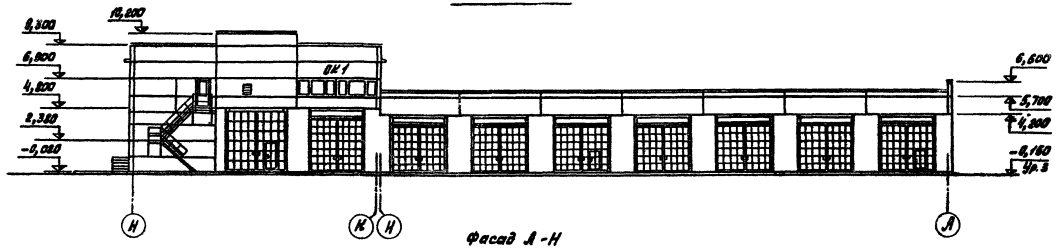

Фасад А-Н

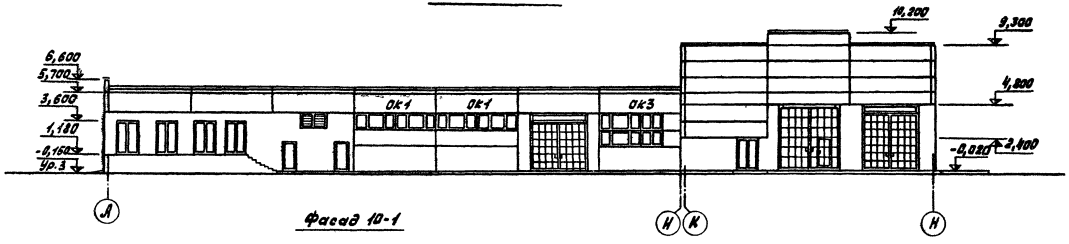

Фасад 10-1

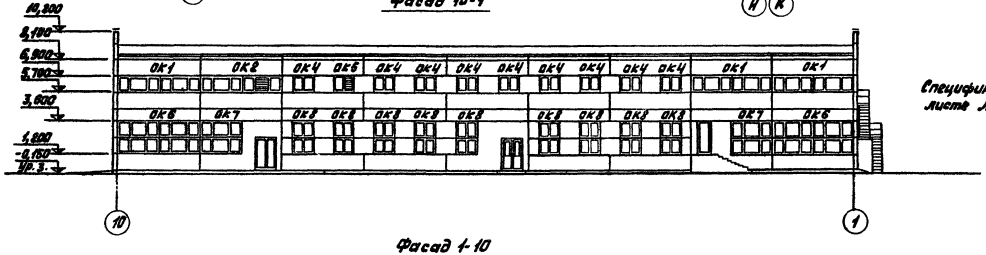

Спецификацию заполнения оконных проемов смотри на листе АР-11,

Фасад 1-10

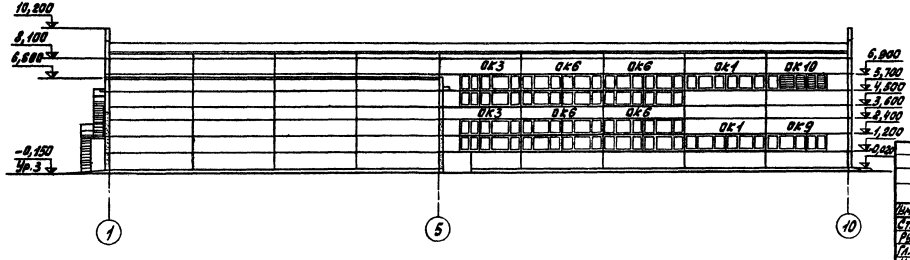

Изм.	Лист	№ докум.	Подп.	Дата
Ст. инж.	Чепуштанова			10.07.79
Рук. гр.	Вылгина			
Гл. спец.	Семушкин			11.07.79
Нач. отд.	Тигай			12.06.79
ГИП	Глезин			
Н. контр.	Матросова			12.07.79

ТП- 816-24б -АР

Центральная ремонтная мастерская в блоке с гаражом для хозяйств с парком 50 тракторов

Лит.	Лист	Листов
Р	3	

Фасады

МСХ СССР
ЦИТЭП сельхозпром
г. Иваново

Согласовано

Гл. арх. тех. отд.	Новиков	
Инв. № подл.	Подпись и дата	

Копировал Пр- 16387-01 31 Формат 22Г

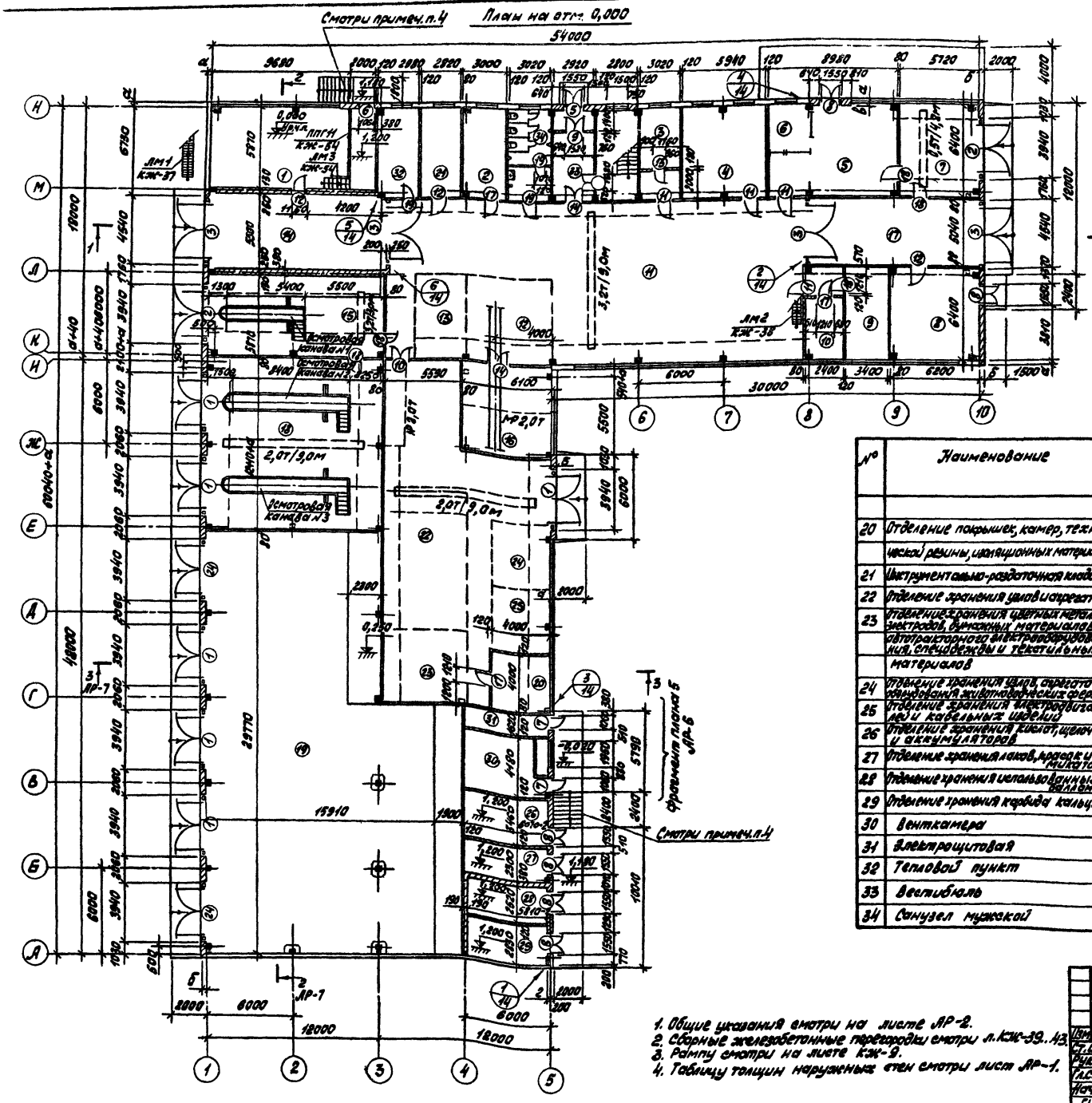

Экспликация помещений

№	Наименование	Категория производства по взрыво- и пож. опасности
1	Пункт хранения и отпуска масел	В
2	Шиномонтажный участок	В
3	Участок текущего ремонта и регулировки топливной аппаратуры	А
4	Слесарно-механический участок	Д
5	Кузнечный участок	Г
6	Сварочный участок	Г
7	Участок ремонта сельхозмашин оборудования животноводческих ферм	Д
8	Участок ремонта силового и автотракторного оборудования	В
9	Участок зарядки и хранения аккумуляторов	Е
10	Кислотная	Д
11	Ремонтно-монтажный участок	В
12	Участок текущего ремонта автотракторных двигателей	Д
13	Разборочно-моечный и дефектовочный участок	Д
14	Участок наружной мойки	Д
15	Участок диагностики машин	В
16	Участок испытания и регулировки двигателей	Г
17	Участок заправки, обкатки и устранения неисправностей после обкатки	Г
18	Участок проведения технических обслуживаний №1; №2; №3	В
19	Теплая стоянка	В

№	Наименование	Категория производства по взрыво- и пож. опасности
20	Отделение покрышек, камер, технической резины, изоляционных материалов	В
21	Инструментально-раздаточная кладовая	Д
22	Отделение хранения узлов и агрегатов	В
23	Отделение хранения цветных металлов, электродов, бумажных материалов автотракторного электрооборудования, спецодежды и текстильных материалов	В
24	Отделение хранения узлов, агрегатов и оборудования животноводческих ферм	В
25	Отделение хранения электродвигателей и кабельных изделий	В
26	Отделение хранения кислот, щелочей и аккумуляторов	В
27	Отделение хранения лаков, красок и химикатов	А
28	Отделение хранения использованных балланов	Е
29	Отделение хранения карбида кальция	А
30	Венткамера	
31	Электрощитовая	
32	Тепловой пункт	
33	Вестибюль	
34	Санузел мужской	

1. Общие указания смотри на листе АР-2.
2. Сборные железобетонные перегородки смотри л. КЖ-39..43.
3. Рампу смотри на листе КЖ-9.
4. Таблицу толщин наружных стен смотри лист АР-1.

Изм.	Лист	№ докум.	Подп.	Дата
Ст. инж.		Чепуштанова		10.07.79
Рук. гр.		Вылгина		
Гл. спец.		Семушкин		12.07.79
Нач. отд.		Тигай		12.07.79
ГИП		Глезин		
Н. контр.		Матросова		12.07.79

ТП-816-246 АР

Центральная ремонтная мастерская в блоке с гаражом для хозяйств с парком 30 тракторов

Лит.	Лист	Листов
Р	4	

План на отм. 0,000

МСХ СССР
ЦИТЭПсельхозпром
г. Иваново

Согласовано

Нач. отд. ОВ	Шумакова		
Нач. отд. ВК	Шляпкин		
Нач. отд. ЭТ	Кутин		
Гл. спец. тех. отд.	Загоровский		
Гл. арх. тех. отд.	Новиков		

Инв. № подл. | Подпись и дата

Типовой проект 816-246 Альбом 1

Копировал Проф-16387-01 32 Формат 22Г

Типовой проект 816-246 Альбом:

План на отм. 4,200 и 4,800

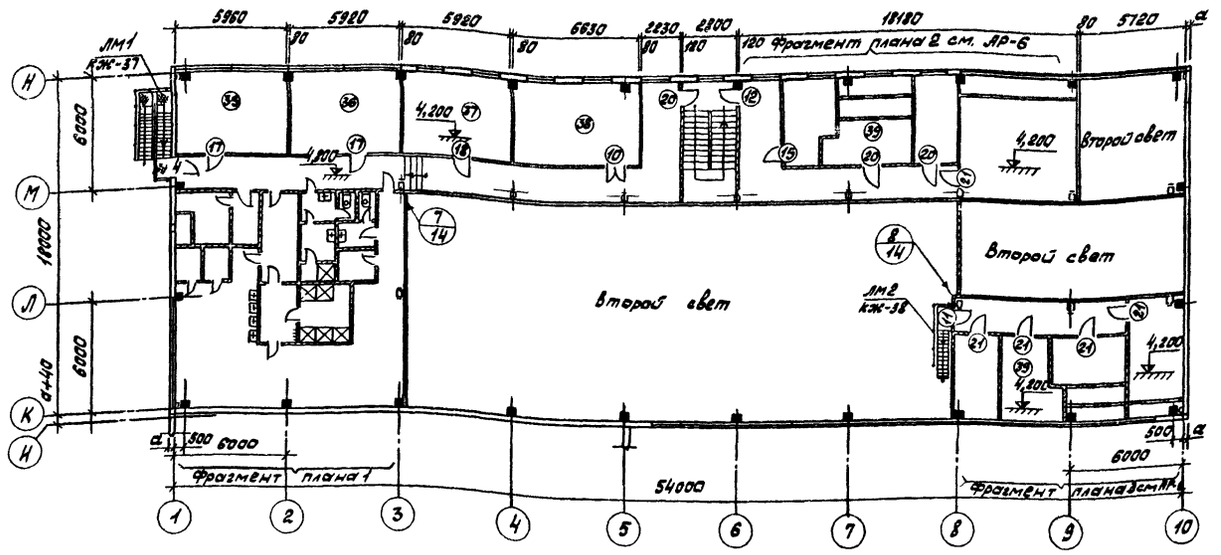

План расстановки технологического оборудования

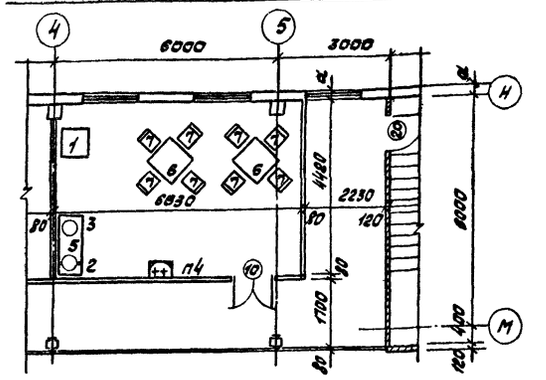

Фрагмент плана 1

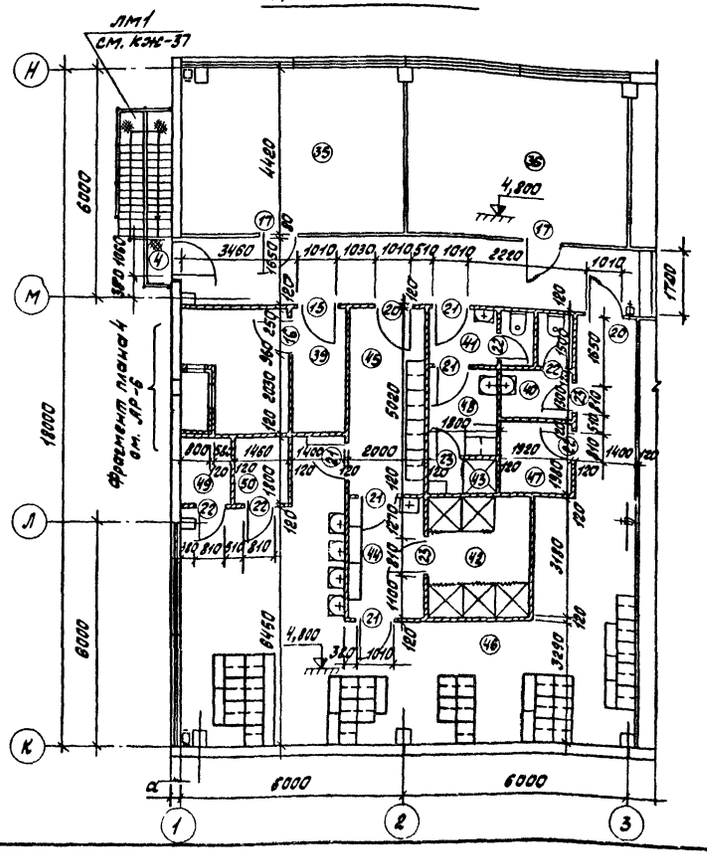

№	Наименование	Категория производства по взрыво-и пож. опасности
35	Кабинет техники безопасности	
36	Красный уголок	
37	Комната НТР	
38	Комната приема пищи	
39	Венткамера	см. лист АР-6
40	Санузел мужской	
41	Санузел женский	
42	Душевая мужская	
43	Душевая женская	
44	Преддушевая мужская	
45	Гардероб для специальной одежды	
46	Общая мужская гардеробная	
47	Хозяйственная кладовая	
48	Гардеробная женская	
49	Кладовая для хранения чистой специальной одежды	
50	Кладовая для хранения загрязненной специальной одежды	

Спецификация технологического оборудования на комнату приема пищи

№ п/п	Наименование	Тип	Кол.	Габаритные размеры, мм	Электричество: Мощность квт	Напр.	Фаза	Примечание
1	Холодильник	ЗИЛ	1	750×750×1350	0,41		1	
2	Электрокипятильник	КНЭ-50	1	500×542×905	6,00		3	
3	Электроплитка		1		0,60		1	
4	Электрополотенце	ER-4	2	230×200×193	1,35		1	
5	Подшкафник пристенный	ПКБ-1	1	1500×600×900				
6	Стол обеденный		2	750×750×780				
7	Стул		8	450×500				

1. Перегородки помещений запроектированы из тяжелого бетона марки 200 по серии 1.431-2, из гипсобетонных мелкоразмерных плит по ГОСТ 6428-74, кирпичные-из обыкновенного глиняного кирпича пластического прессования по ГОСТ 530-71* марки 100 на растворе марки 25.
2. Фрагмент плана 4 смотри на листе АР-6.
3. Ведомость проемов ворот и дверей смотри лист АР-1, ведомость перемычек - АР-9; АР-10; гардеробного оборудования - АР-2.

Изм.	Лист	№ докум.	Подп.	Дата
Ст. инж.		Чепуштанова		10.07.79
Рук. гр.		Вылгина		
Гл. спец.		Семушкин		10.07.79
Нач. отд.		Тигай		2.06.79
ГИП		Глезин		
Н. контр.		Матросова		10.07.79

ТП-816-246-АР

Центральная ремонтная мастерская в блоке с гаражом для хозяйств с парком 50 тракторов

Лит.	Лист	Листов
Р	5	

План на отм. 4,200 и 4,800

МСХ СССР ЦИТЭПСЕЛЬХОЗПРОМ г. Иваново

Согласовано: Нач. отд. ОВ Шиморова; Нач. отд. ВК Шляпкин; Нач. отд. ЭТ Кутин; Гл. спец. тех. отд. Загоровский; Гл. арх. тех. отд. Новиков

Инв. № подл. | Подпись и дата

Копировал Трофь 16387-01 33

Формат 22Г

Типовой проект 816-246 Альбом 1

Фрагмент плана 2
АР-5

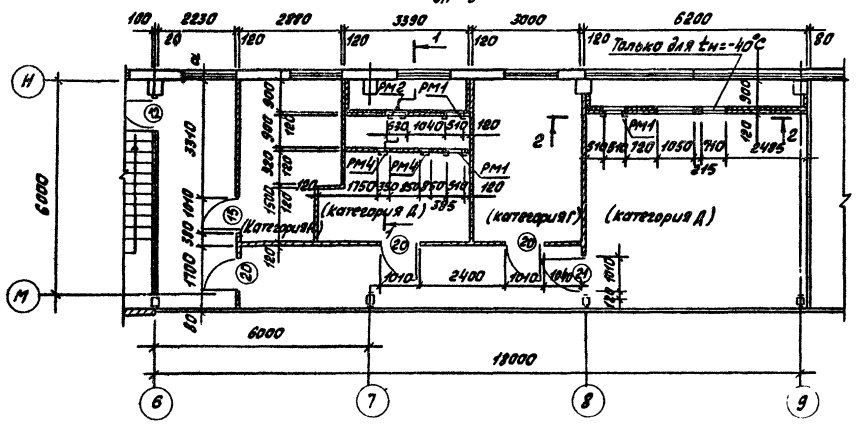

Фрагмент плана 3
АР-5

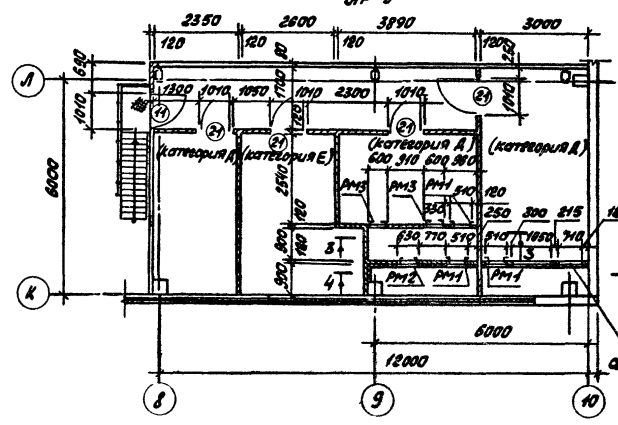

Фрагмент плана 4
АР-5

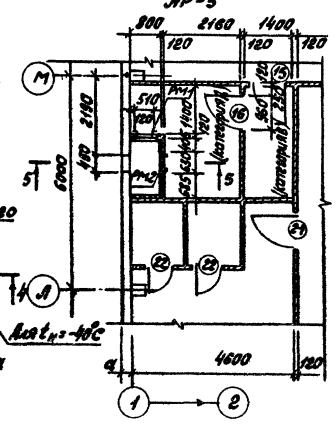

1-1 2-2 3-3 4-4 5-5

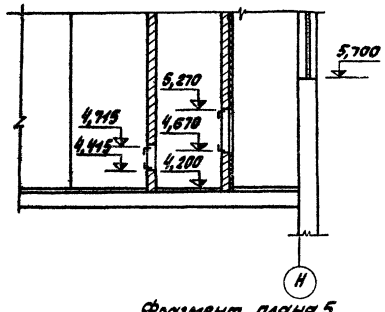

Фрагмент плана 5
АР-4

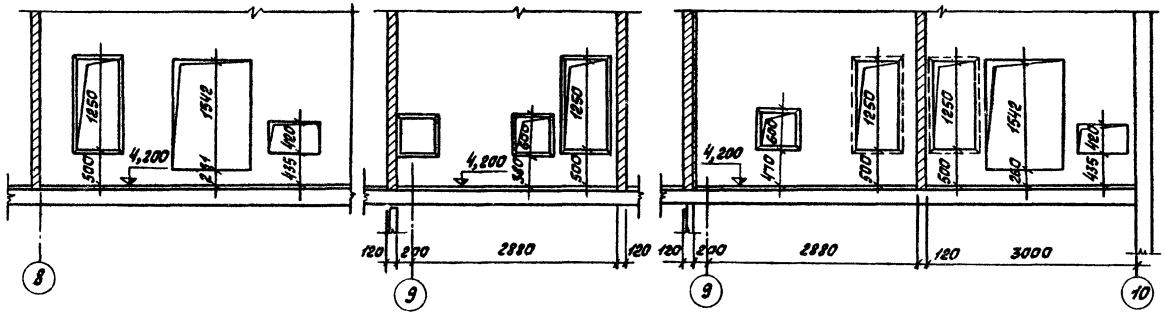

6-6

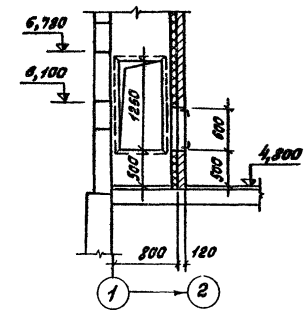

Деталь утепления венткамеры

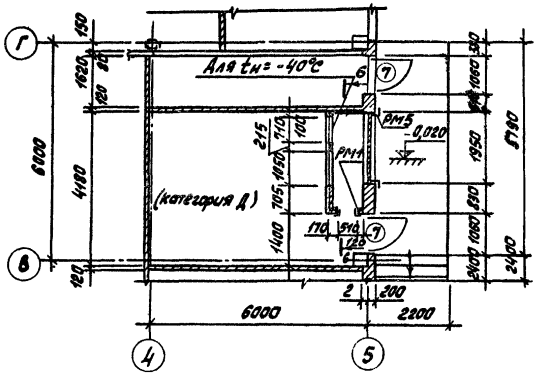

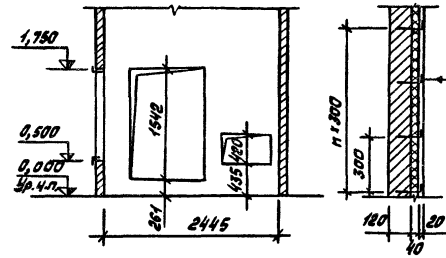

Кирпичная перегородка-120
Утеплитель толщ. 40 (см. прим. 2)
Штукатурка сложным раствором по сетке №20-Кр-01 ГОСТ 5336-67*-20

1. Для крепления минераловатных плит по всей изолируемой поверхности венткамеры установить при возведении перегородок штыри из проволоки 5,0-II ГОСТ 3282-74* на расстоянии 250мм друг от друга по горизонтали и 300мм - по вертикали, l=180 мм.
2. Для утепления стен в венткамерах применять минераловатные плиты марки 150 ГОСТ 9573-72*.
3. Перегородку поз 4 в венткамере выполнить после монтажа оборудования.

				ТП-816-246 -АР		
				Центральная ремонтная мастерская в блоке с гаражом для хозяйств с парком 150 тракторов		
Изм. Лист	№ докум.	Подп.	Дата		Лит.	Лист	Листов
Ст. инж.	Непутинова		11.87г.		Р	6	
Рук. гр.	Былгина						
Гл. спец.	Семушкин		11.87г.				
Нач. отд.	Тигай		11.87г.	Фрагмент плана 2...5	МСХ СССР Цитрсельхозпром г. Иваново	
ГИП	Глезин					
Н. контр.	Матросова		11.87г.			

Инв. № подл. | Подпись и дата | Взам. инв. № | Инв. № дубл. | Подпись и дата

Копировал Тропарь 16.38 г. 1 34 Формат А2 г

Типовой проект 816-246 Альбом 1

1 - 1
АР-4

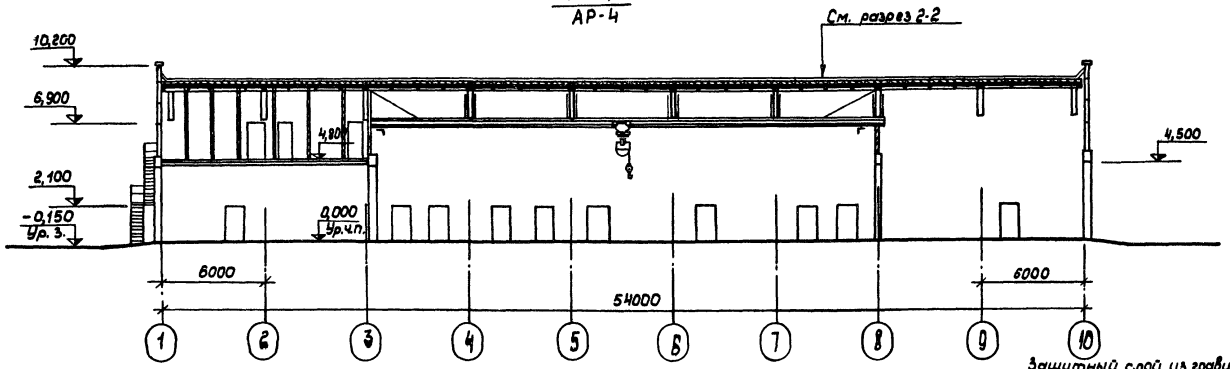

2 - 2
АР-4

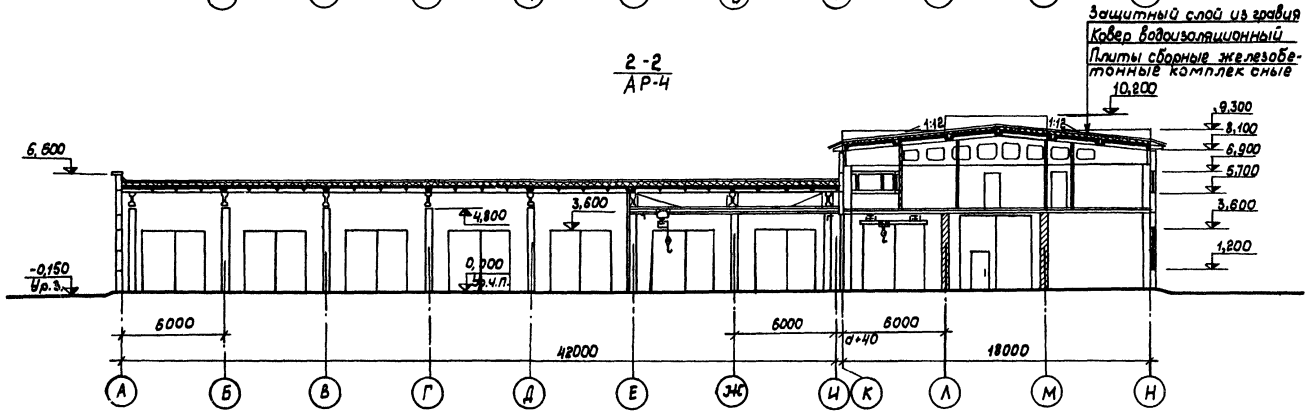

1. Конструкцию кровли смотри общие указания на листе АР-2.
2. На разрезах вентиляционные устройства условно не показаны.

3-3
АР-4

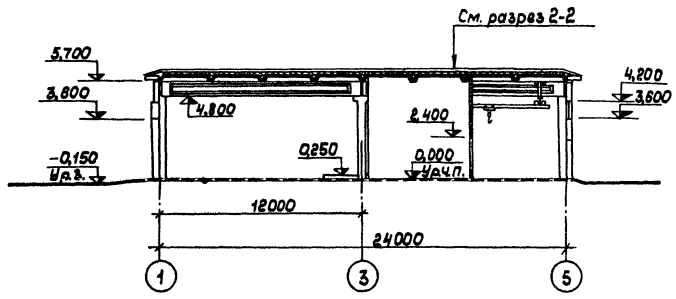

					-ТП 816-246 -АР
Изм.	Лист	№Докум.	Подп.	Дата	Центральная ремонтная мастерская в блоке с гаражом для хозяйств с парком 60 тракторов
Ст. инж.		Непушпанова		10.07.79	Литера: Р; Лист: 7; Листов:
Рук. гр.		Вылгина			
Гл. спец.		Семушкин		11.07.79	
Нач. отд.		Тигай		12.06.79	Разрезы
ГИП		Глезин			МСХ СССР ЦИТЭПсельхозпром г. Иваново
Н. контр.		Матросова		10.07.79	

Инв. № подл. | Подпись и дата

Типовой проект 816-246 Альбом 1

План полов на отм. 0,000

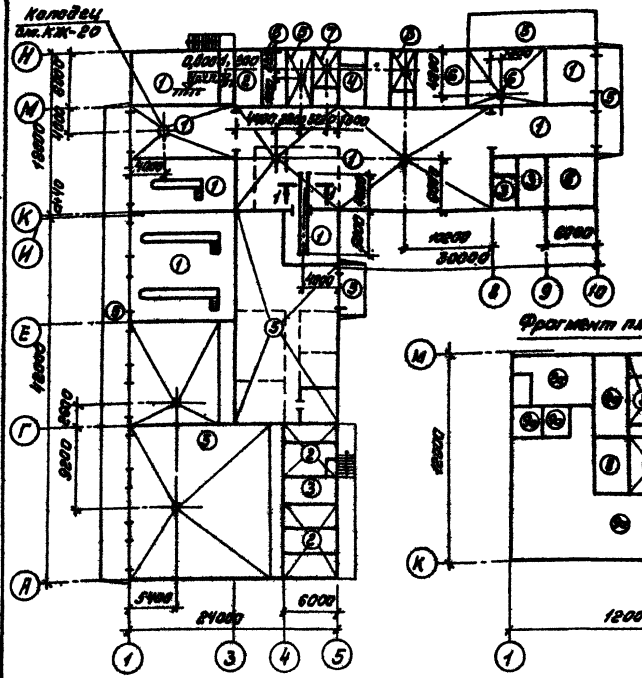

План полов на отм. 4,200 и 4,800

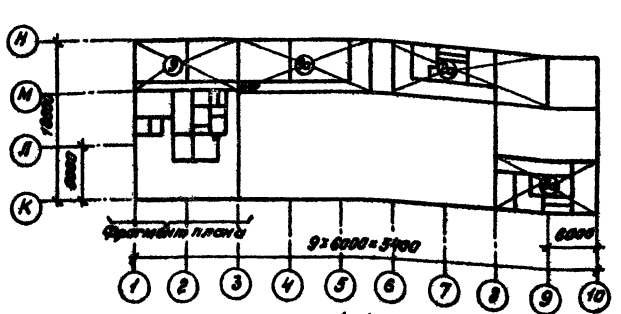

Фрагмент плана

1-1

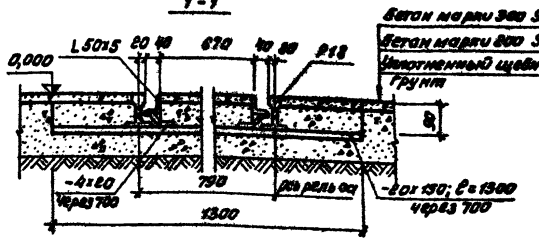

План кровли

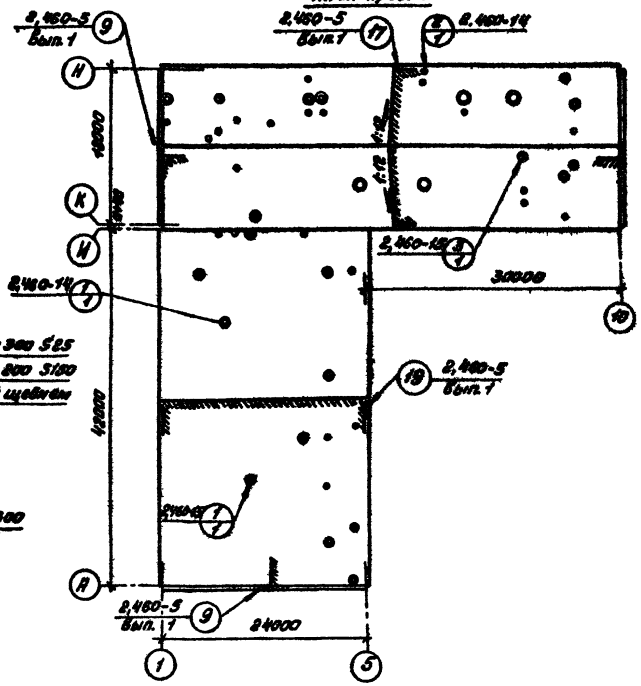

Экспликация полов

Тип по прейск.	Конструкция пола	Материал слоя	Тип слоя	Толщ. слоя, мм	Дополнительные указания
1		Бетон марки 300 Бетонный подстилающий слой марки 200 Уплотненный щебнем грунт	П-9а	30 150	Тип плинтуса Д-5
2		Цементно-песчаный раствор марки 200 Бетонный подстилающий слой марки 100 Уплотненный щебнем грунт	П-43а	20 100	Тип плинтуса Д-5 двойная заделка поверхности покрытия железнением
2а		Цементно-песчаный раствор марки 200 Цементно-песчаный раствор марки 150 Керамзитобетон $\gamma = 600$ кг/м³ Плита перекрытия	П-10г	20 40 40	Тип плинтуса Д-5 Двойная заделка поверхности покрытия железнением
3		Хлебатусторный бетон марки 200 Бетонный подстилающий слой марки 100 Уплотненный щебнем грунт	П-15а	40 100	Тип плинтуса Д-5 Бетонная подготовка под покрытие
4		Мозаичное покрытие цементно-песчаный раствор марки 200 Бетонный подстилающий слой марки 100 Уплотненный щебнем грунт	П-11а	20 40 100	Тип плинтуса Д-5
5		Асфальтобетон Бетонный подстилающий слой марки 200 Уплотненный щебнем грунт	П-16а	40 120	Тип плинтуса Д-5

Тип по прейск.	Конструкция пола	Материал слоя	Тип слоя	Толщ. слоя, мм	Дополнительные указания
6		Бетон марки 300 Бетонный подстилающий слой марки 100 Уплотненный щебнем грунт	П-9а	30 100	Тип плинтуса Д-5
7		Керамическая плитка по ГОСТ 6787-80 на клее и заполнение швов цементно-песчаного раствора марки 150 Бетонный подстилающий слой марки 100 Уплотненный щебнем грунт	П-43а	10 10 100	Тип плинтуса Д-5
8		Керамическая плитка по ГОСТ 6787-80 Прослойка и заполнение швов из битумной мастики Гидроизоляционный слой Г-1а Керамзитобетон $\gamma = 600$ кг/м³ Плита перекрытия	П-50б	10 2 2 20	Тип плинтуса Д-5 Гидроизоляция на битумной мастике
9а		Линолеум ГОСТ 7251-77 Проклейка из холодной мастики на битумной основе Выравнивающая керамзитобетон $\gamma = 600$ кг/м³ Плита перекрытия	П-71б	3 1 54	Тип плинтуса Д-4
9		Линолеум ГОСТ 7251-77 Проклейка на холодной мастике на бетонной выравнивающей легкий бетон марки 200 Керамзитобетон $\gamma = 600$ кг/м³ Плита перекрытия	П-71в	3 1 20 36	Тип плинтуса Д-4 Легкий бетон $\gamma = 1400$ кг/м³

1. Полы и типы основ приняты по СНиП II-В. 8-71
2. Полы в санузлах душевых на 2 см ниже уровня пола примыкающих помещений.
3. Уклон пола в к трапам принят 0,01, Трапы смотри в части ВК
4. В воздухозаборном отделении приточных камер толщина керамзитобетонного слоя 120 мм.
5. Питающие провода и трубы электропроводки проложить в подготовке пола до устройства чистых полов.
6. До устройства кровли на плиты покрытия уложить сваренные листы ЗП-12 молниеприемную сетку в присутствии монтажника-электрика.

						ТП 816-246-АР	
						Центральная ремонтная мастерская в блоке с гаражом для хозяйства первых строителей	
Изм.	Лист	№ докум.	Подп.	Дата			
Ст. инж.	Черкашина					Лит.	Листов
Рук. гр.	Быкасина					Р	8
Гл. спец.	Семушкин						
Нач. отд.	Тугай						
ГИП	Глезин					План полов. План кровли	МПС. СОЮЗ ЦИТЭПРОМЭЛЕКТРОМ г. Иваново
Н. контр.	Матросова						

Копировал Мамлеев — 1638-1-01 36 Формат А2г

Инв. № подл. | Подпись и дата | Взам. инв. №

Копировал Мамлеев
Начотд. ВК Шипицин
Нач. отд. ОВ Шипицин

Типовой проект 816-246 Альбом 1

План отверстий и план перемычек на отм 0,000

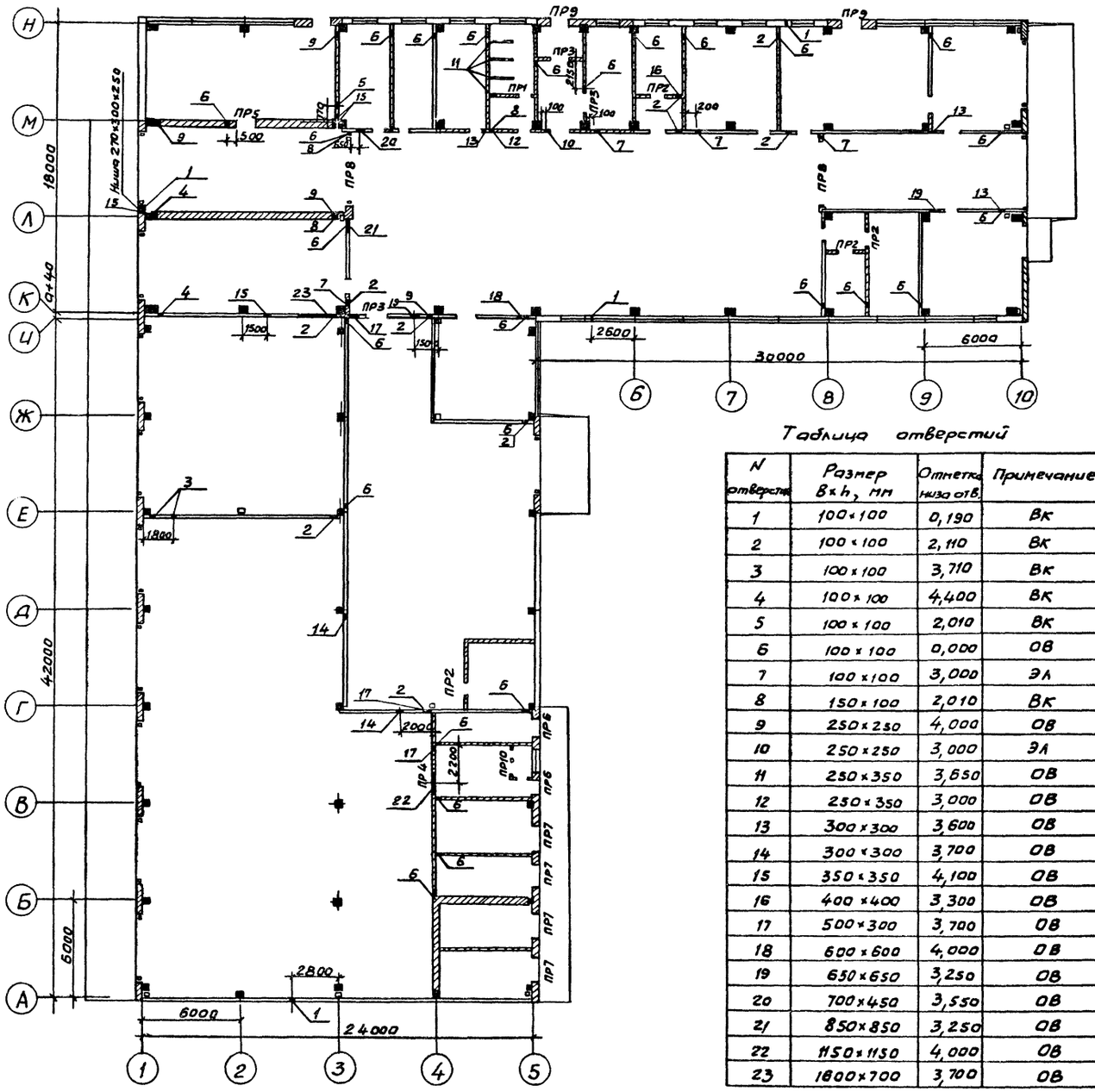

Таблица отверстий

N отверстия	Размер B×h, мм	Отметка низа отв.	Примечание
1	100×100	0,190	ВК
2	100×100	2,110	ВК
3	100×100	3,710	ВК
4	100×100	4,400	ВК
5	100×100	2,010	ВК
6	100×100	0,000	ОВ
7	100×100	3,000	ЭЛ
8	150×100	2,010	ВК
9	250×250	4,000	ОВ
10	250×250	3,000	ЭЛ
11	250×350	3,650	ОВ
12	250×350	3,000	ОВ
13	300×300	3,600	ОВ
14	300×300	3,700	ОВ
15	350×350	4,100	ОВ
16	400×400	3,300	ОВ
17	500×300	3,700	ОВ
18	600×600	4,000	ОВ
19	650×650	3,250	ОВ
20	700×450	3,550	ОВ
21	850×850	3,250	ОВ
22	1150×1150	4,000	ОВ
23	1800×700	3,700	ОВ

Ведомость перемычек

Перемычки: Тип по проекту	Схема сечения	Кол. мест	Элементы перемычек: Марка	Обозначение	Кол.
			Для tн=-20 ;-30 ;-40°С		
ПР1		1	Б13	1.139-1, Вып.1	1
ПР2		4	Б15	1.139-1, Вып.1	1
ПР3	2,400; 120	3	Б18	1.139-1, Вып.1	1
ПР10	1,750 для ПР10; 3,700 для ПР4; 120	1	Б13	»	1
ПР4		1	Б13	»	1
ПР5	2,400; 380	1	5У15	»	2
			Б13	»	1
	Для tн=-20 ;-30°С				
ПР6	2,400; 380	2	Б13	1.139-1, Вып.1	3
	Для tн=-40°С				
	2,400; 510	2	Б13	То же	4
	Для tн=-20 ;-30°С				
ПР7 (ПР9)	3,600 (2,400); 380	4(2)	Б18	1.139-1, Вып.1	3
	Для tн=-40°С				
	3,800 (2,400); 510	4(2)	Б18	То же	4
	Для tн=-20;-30;-40°С				
ПР8	4,200; 250	2	БП 6-1	КЭ-01-58, Вып.2	1

Изм.	Лист	№ докум.	Подп.	Дата
Ст. инж.		Шилова		10.07.79
Рук. гр.		Вылгина		
Гл. спец.		Семушкин		11.07.79
Нач. отд.		Тигай		2.06.79
ГИП		Глезин		
Н. конт.		Матросова		10.07.79

ТП 816-246 -АР

Центральная ремонтная мастерская в блоке с гаражом для хозяйств с парком 30 тракторов

Литера	Лист	Листов
Р	9	

План отверстий и план перемычек на отм. 0,000

МСХ СССР ЦИТЭП сельхозпром г. Иваново

16387-01 37 копировал Акул формат 22г

Согласовано:
Нач. отд. ОВ Шиморова
Нач. отд. ВК Шляпкин
Нач. отд. ЭТ Кутин

Инв. № подл. | Подпись и дата

Типовой проект 816-246 Альбом 1

План отверстий и план перемычек на отм. 4,800 и 4,800

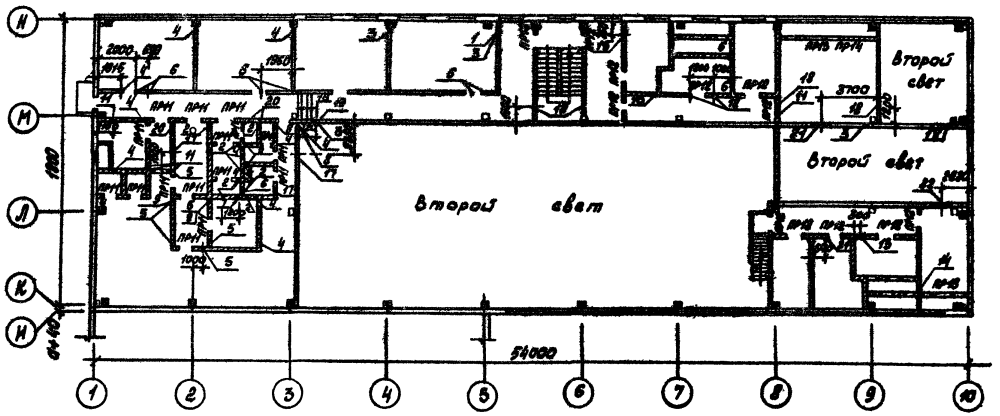

Ведомость перемычек

Перемычки			Элементы перемычек		
Тип по проекту	Схема сечения	Кол. мест	Марка	Обозначение	Кол.
			Для $t_{н}$ = -20 ; -30 ; -40°С		
ПР11	6,900-для ПР11	16	Б 13	1.139-1, вып. 1	1
ПР12	5,300-для ПР12	18	Б 13	То же	1
ПР13	6,000-для ПР13	2	Б 13	"	1
			Для $t_{н}$ = -40°С		
ПР14	5,055	1	Б 13	1.139-1, вып. 1	1

Таблица отверстий

№ отверстия	Размер в x h, мм	Отметка низа отв.	Примечание
1	100 x 100	5,500	ВК
2	100 x 100	6,700	ВК
3	100 x 100	4,200	ОВ
4	100 x 100	4,800	ОВ
5	150 x 100	6,600	ВК
6	200 x 200	6,800	ОВ
7	250 x 300	6,900	ОВ
8	250 x 350	6,850	ОВ
9	350 x 350	6,900	ОВ
10	300 x 300	7,350	ОВ
11	450 x 450	6,800	ОВ
12	400 x 400	6,400	ОВ
13	400 x 400	6,500	ОВ
14	400 x 400	6,800	ОВ
15	400 x 400	7,300	ОВ
16	450 x 300	4,300	ОВ
17	450 x 450	7,800	ОВ
18	500 x 400	6,550	ОВ
19	500 x 300	7,000	ОВ
20	550 x 350	6,850	ОВ
21	750 x 750	7,220	ОВ
22	1050 x 1400	6,700	ОВ

Над проемами в кирпичной кладке шириной более 200мм уложить рядовые перемычки в слой цементного раствора толщиной 25мм из арматуры ф 10А-I по одному стержню на каждые 10см толщины стены. Расход арматуры 41кг.

Инв. № подл.	Подпись и дата	Взам. инв. №

Согласовано
Нач. отд. ВК Шимарова
Нач. отд. ВК Шмелкин
Нач. отд. ЭТ Кутин

Изм.	Лист	№ докум.	Подп.	Дата
Ст. инж.	Шилова			
Рук. гр.	Вылгина			
Гл. спец.	Семушкин			
Нач. отд.	Тигай			
ГИП	Глезин			
Н. контр.	Матросова			

ТП 816-246 -АР

Центральная ремонтная мастерская в блоке с гаражом для хозяйством с парком 50 тракторов

Лит.	Лист	Листов
Р	10	

План отверстий и план перемычек на отм. 4,800 и 4,800

МСХ СССР ЦИТЭП сельхозпром г. Иваново

16387-01 38 Копировал Формат 22Г

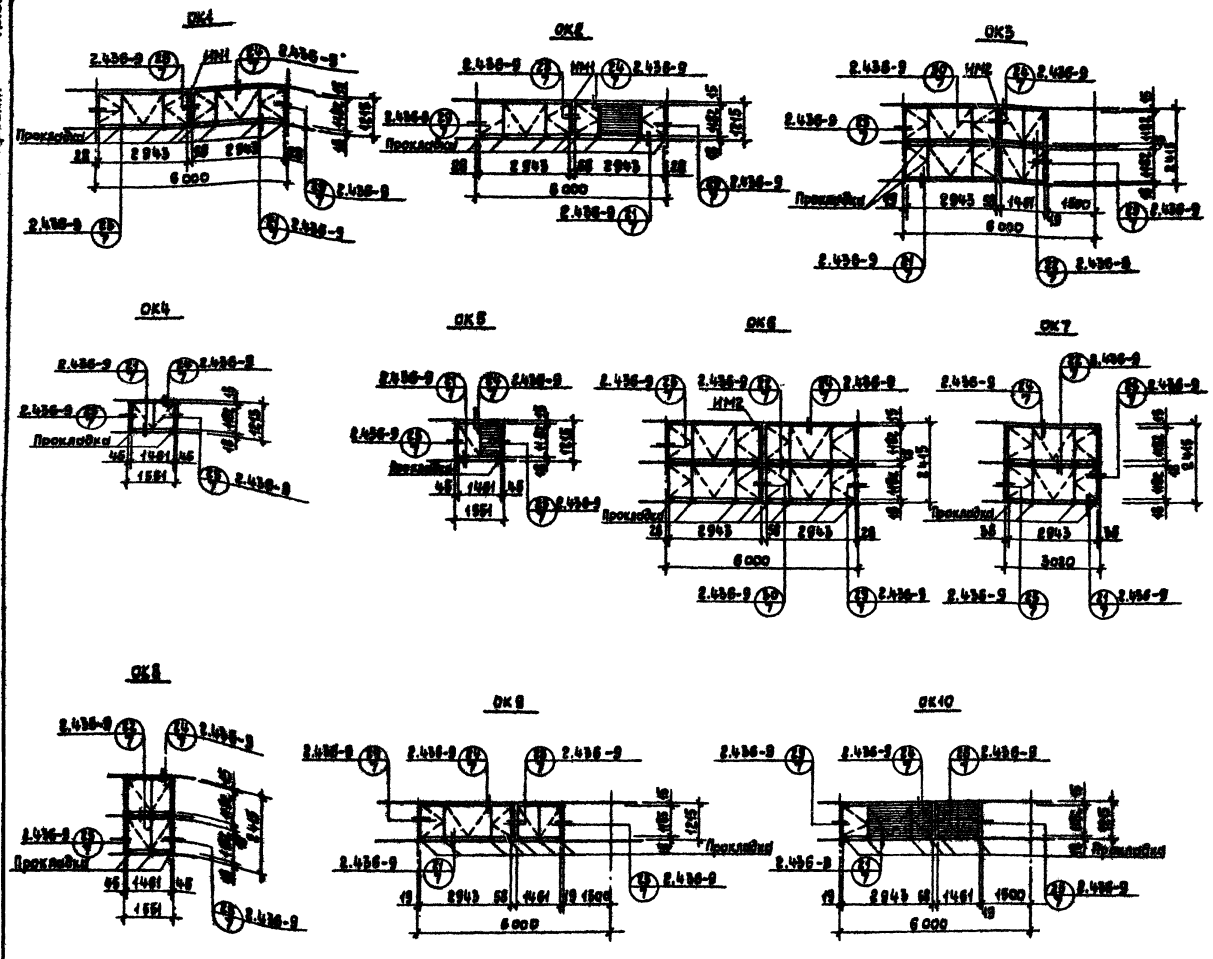

Спецификация заполнения оконных проемов

Марка	Обозначение	Наименование	Кол.	Примечание
		Проем ОК1	8	
ВС5-94	ГОСТ 12506-67	Оконный блок	2	
ИМ1	ГОСТ 8486-66	Импост-брус 50×150×1215	1	
		Проем ОК2	1	
ВС5-94	ГОСТ 12506-67	Оконный блок	2	
ИМ1	ГОСТ 8242-75	Импост-брус 50×125×1215	1	
	См. часть ОВ	Жалюзийная сборка		
		Проем ОК3	5	
ВС5-94	ГОСТ 12506-67	Оконный блок	2	
ВС2-94	То же	То же	2	
ИМ2	ГОСТ 8242-75	Импост-брус 50×150×2415	1	
		Проем ОК4	9	
ВС2-94	ГОСТ 12506-67	Оконный блок	1	
		Проем ОК5	1	
ВС-94	ГОСТ 12506-67	Оконный блок	1	
	См. часть ОВ	Жалюзийная оборка		
		Проем ОК6	6	
ВС5-94	ГОСТ 12506-67	Оконный блок	4	
ИМ2	ГОСТ 8242-75	Импост-брус 50×150×2415	1	
		Проем ОК7	2	
ВС5-94	ГОСТ 12506-67	Оконный блок	2	
		Проем ОК8	9	
ВС2-94	ГОСТ 12506-67	Оконный блок	2	
		Проем ОК9	1	
ВС5-94	ГОСТ 12506-67	Оконный блок	1	
ВС2-94	ГОСТ 12506-67	То же	1	
ИМ1	ГОСТ 8242-75	Импост-брус 50×125×1215	1	
		Проем ОК10	1	
ВС5-94	ГОСТ 12506-67	Оконный блок	1	
ВС2-94	ГОСТ 12506-67	То же	1	
ИМ1	ГОСТ 8242-75	Импост-брус 50×125×1215	1	
	См. часть ОВ	Жалюзийная оборка		

1. Заполнение оконных проемов производить по монтажным схемам данного проекта и по типовым узлам серии 2.436-9.
2. При монтаже оконных блоков следует обратить особое внимание на тщательность установки прокладок под оконные блоки.

Изм.	Лист	№ докум.	Подпись	Дата	ТП-816-246 -АР
Ст. инж.		Чепуштанов			Центральная ремонтная мастерская в блоке с гаражом для хозяйств с парком 50 тракторов
Рук. гр.		Вылгина			Литера: Р; Лист: 11; Листов:
Гл. спец.		Семушкин			
Нач. отд.		Тигай			Схемы заполнения оконных проемов
ГИП		Глезин			Исх. СССР ЦИТВ Псельхозпром г. Иваново
Н. контр.		Матросова			

Типовой проект 4Ф Альбом 1

Инв. № подл. | Подпись и дата

16387-01 39 Копировал Крайнова. Формат 22Г

Типовой проект 816-246 Альбом 1

Маркировочная схема узлов крепления оконных блоков в осях 10-8

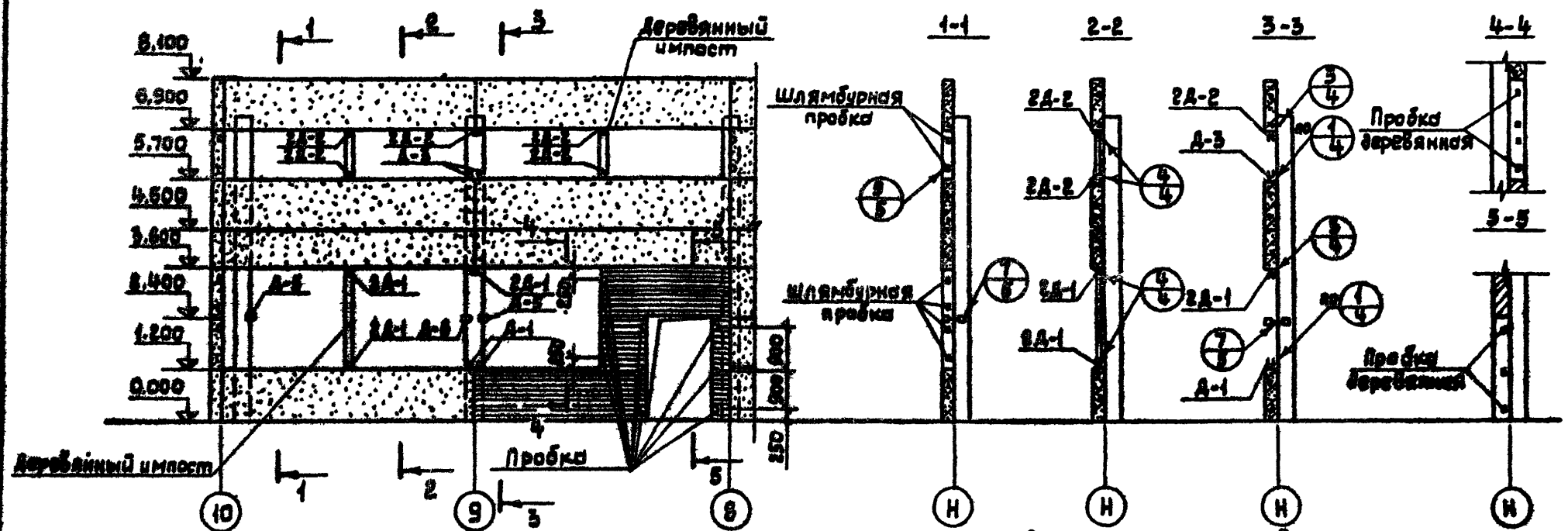

Маркировочная схема узлов крепления оконных блоков у оси 8

Маркировочная схема узлов крепления оконных блоков в осях 6-3

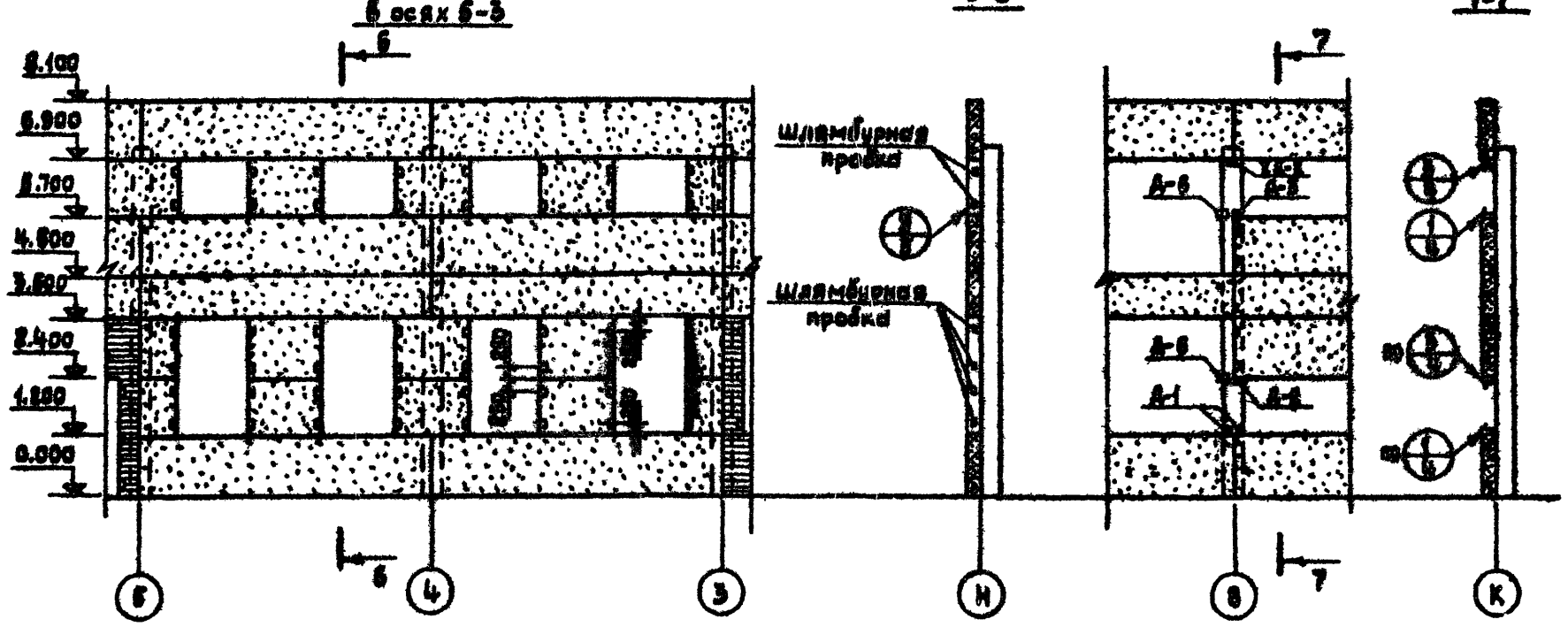

Спецификация монтажных соединительных элементов

Марка	Обозначение	Наименование	Кол.	Примечание
		Маркировочная схема узлов		
		крепления оконных блоков		
Д-1	Серия 2.436-9	Крепежный элемент Д-1	62	0,2кг
Д-2	То же	Крепежный элемент Д-2	57	0,2кг
Д-3	"	Крепежный элемент Д-3	11	0,3кг
Д-5	"	Крепежный элемент Д-3	9	0,9кг
Д-6	"	Крепежный элемент Д-6	8	0,9кг

1. Данный лист смотри совместно с листом АР-11; АР-3.
2. Маркировка узлов принята по серии 2.436-9.
3. Крепление оконных блоков к простеночным панелям и блокам производить на шурупах к шлямбурным пробкам. Установку шлямбурных пробок в простеночные панели и блоки производить до их монтажа.
4. Крепление оконных и дверных блоков к кирпичным простенкам производить на шурупах к деревянным пробкам размером 250×120×65мм.

ТП-816-246 -АР				
Центральная ремонтная мастерская в блоке с гаражом для хозяйств с парком 50 тракторов				
Изм. Лист № докум. Подпись Дата		Литера	Лист	Листов
Ст. инж.	Чепушатенков	Р	12	
Рук. гр.	Вылгина			
Гл. спец.	Семушкин			
Нач. отд.	Тигай	Маркировочная схема узлов крепления оконных блоков	МСХ СССР ЦИТЭПсельхозпром г. Иваново	
ГИП	Глезин			
Н. контр.	Матросова			

Инв. № подл. | Подпись и дата

Типовой проект 816-246 Альбом 1

Ведомость примененных и ссылочных документов (окончание)

Обозначение	Наименование	Примечание
1.432-5 Вып.1 Вып.3	Стеновые панели для производственных зданий с шагом колонн 6м: —панели для стен отапливаемых зданий; —карнизные панели для производственных зданий с шагом колонн 6м	
1.439-1	Стальные изделия крепления панельных стен одноэтажных производственных зданий с железобетонным каркасом	
1.459-2 Вып.3 Вып.4	Стальные лестницы, переходные площадки и ограждения. Чертежи КМД: —лестницы, переходные площадки и ограждения из горячекатанных профилей с настилом и ступенями из элементов штампованного и решетчатого типов; —лестницы, переходные площадки и ограждения из горячекатанных профилей с настилом и ступенями из рифленой стали	
1.462-1 Вып.1 Вып.2 доп. к вып.1,2,3,4	Железобетонные предварительно напряженные балки с параллельными поясами пролетом 12м для покрытий зданий с плоской и скатной кровлей: —материалы для проектирования покрытий с шагом балок 6м; —рабочие чертежи арматурных изделий и закладных деталей; —усовершенствованные облегченные закладные детали (взамен предусмотренных в серии)	
1.462-3 Вып.3 Вып.4 доп. к вып.1,2,3,4,5,6,7	Железобетонные предварительно напряженные двускатные решетчатые балки для покрытий зданий: —арматурные изделия и закладные детали балок пролетом 18м. Рабочие чертежи; —балки пролетами 12 и 18м, армированные прядями класса П-7 и стержнями классов А-V, Ат-V, Ат-VI; —усовершенствованные облегченные закладные детали (взамен предусмотренных в серии)	
1.465-7 Вып.3	Сборные железобетонные предварительно напряженные плиты для покрытий производственных зданий размером 3×6 и 1,5×6м со стержневой, проволочной и прядевой арматурой: —плиты размером 1,5×6м	
1.465-10 Вып.1	Комплексные железобетонные плиты покрытий одноэтажных промышленных зданий: —Рабочие чертежи плит на основе серий 1.465-3 и 1.465-7	
1.494-24 Вып.1	Стаканы для крепления крышных вентиляторов, дефлекторов и зонтов: —железобетонные стаканы с отверстиями диаметром 400, 700, 1000, 1200 и 1450 мм	

Обозначение	Наименование	Примечание
2.250-1 Вып.3	Детали лестниц общественных зданий: —лестницы каркасно-панельных зданий	
2.420-1 Вып.1	Монтажные детали сборных железобетонных колонн и подкрановых балок одноэтажных промышленных зданий: —рабочие чертежи типовых монтажных деталей	
2.430-3 Вып.3	Типовые архитектурно-строительные детали промышленных зданий с кирпичными стенами ТДА: —детали сопряжений кирпичных стен с конструкциями зданий.	
2.430-4 Вып.1	Монтажные детали панельных стен одноэтажных производственных зданий с железобетонным каркасом: —рабочие чертежи типовых монтажных деталей	
2.460-2 Вып.1	Монтажные детали сборных железобетонных конструкций покрытий одноэтажных промышленных зданий: —типовые монтажные детали несущих конструкций	
2.460-14 Вып.1	Типовые узлы покрытий промышленных зданий в местах пропуска вентиляционных шахт: —рабочие чертежи типовых узлов	
2.460-15 Вып.1	Типовые узлы покрытий промышленных зданий в местах установки крышных вентиляторов: —рабочие чертежи типовых узлов	
3.900-3 Вып.7	Сборные железобетонные конструкции емкостных сооружений для водоснабжения и канализации: —изделия для круглых колодцев	
3-901-5	Сальники набивные Ду=50-1400мм для пропуска труб через стены	
416-0-1 Вып.7 Ал.II	Унифицированные секции зданий административно-бытового назначения. Перегородки кабин душевых и уборных	
ИИ-04-1 Вып.7	Фундаменты: —фундаменты для колонн сечением 40×40см	
ИИ-04-2 Вып.5	Колонны: —колонны связевого каркаса сечением 40×40см для зданий с высотой этажа 4,2м. Опалубка и армирование	
ИИ-04-3 Вып.3	Ригели: —ригели связевого каркаса сечением колонн 40×40см	

Обозначение	Наименование	Примечание
ИИ-04-4 Вып.17 Вып.20	Панели перекрытий железобетонные: —предварительно напряженные многопустотные и ребристые панели длиной 526 и 576 см, армированные стержнями из стали класса А-IV. Метод натяжения электротермический; —панели многопустотные и ребристые длиной 276 см, армированные сварными сетками и каркасами из стали класса А-III	
ИИ-04-7 Вып.1	Лестницы: —железобетонные лестницы для зданий с высотой этажей 3,3 и 4,2м	
ИИ-04-8 Вып.3 Вып.4	Металлические монтажные детали: —закладные детали и соединительные элементы для изделий связевого каркаса; —металлические ограждения лестниц для зданий с высотами этажей 3,3; 3,6; 4,2м и зданий детских садов-яслей с высотой этажа 3,3м	
ИИ-04-10 Вып.5	Монтажные узлы и детали: —монтажные узлы и детали связевого каркаса с сеткой колонн 6×6; 6×4,5 6×3 м	
ИС-01-04 Вып.2 Вып.8	Унифицированные сборные железобетонные каналы: —сборные железобетонные элементы; —материалы для проектирования и сборные железобетонные элементы каналов под тяжелые нагрузки	
КЭ-01-58 Вып.2	Сборные железобетонные обвязочные балки и перемычки для промышленных зданий: —перемычки	
Шифр 41-74 Вып.1,2	Ворота распашные В 3,6×3,0; В 3,6×3,6; В 3,6×4,2; В 4,9×5,4 с ручными приборами открывания	
Шифр 460-75 Вып.1-1	Железобетонные фахверковые колонны прямоугольного сечения для одноэтажных производственных зданий. Для строительства в районах сейсмичностью 7,8 и 9 баллов: —колонны торцового фахверка. Рабочие чертежи	

Изм.	Лист	№ докум.	Подпись	Дата
Ст. инж.		Шилова		
Рук. гр.		Вылгина		
Гл. спец.		Семушкин		
Нач. отд.		Тигай		2.07.79
ГИП		Глезин		
Н. контр.		Матросова		2.07.79

ТП 816-246 -КЖ

Центральная ремонтная мастерская в блоке с гаражом для хозяйств с парком 50 тракторов

Литера	Лист	Листов
Р	2	

Общие данные (продолжение)

МСХ СССР ЦИТЭ Псельхозпром г. Иваново

Копировал Никол Формат 22Г

Инв. № подл. | Подпись и дата

Типовой проект 816-246 Альбом 1

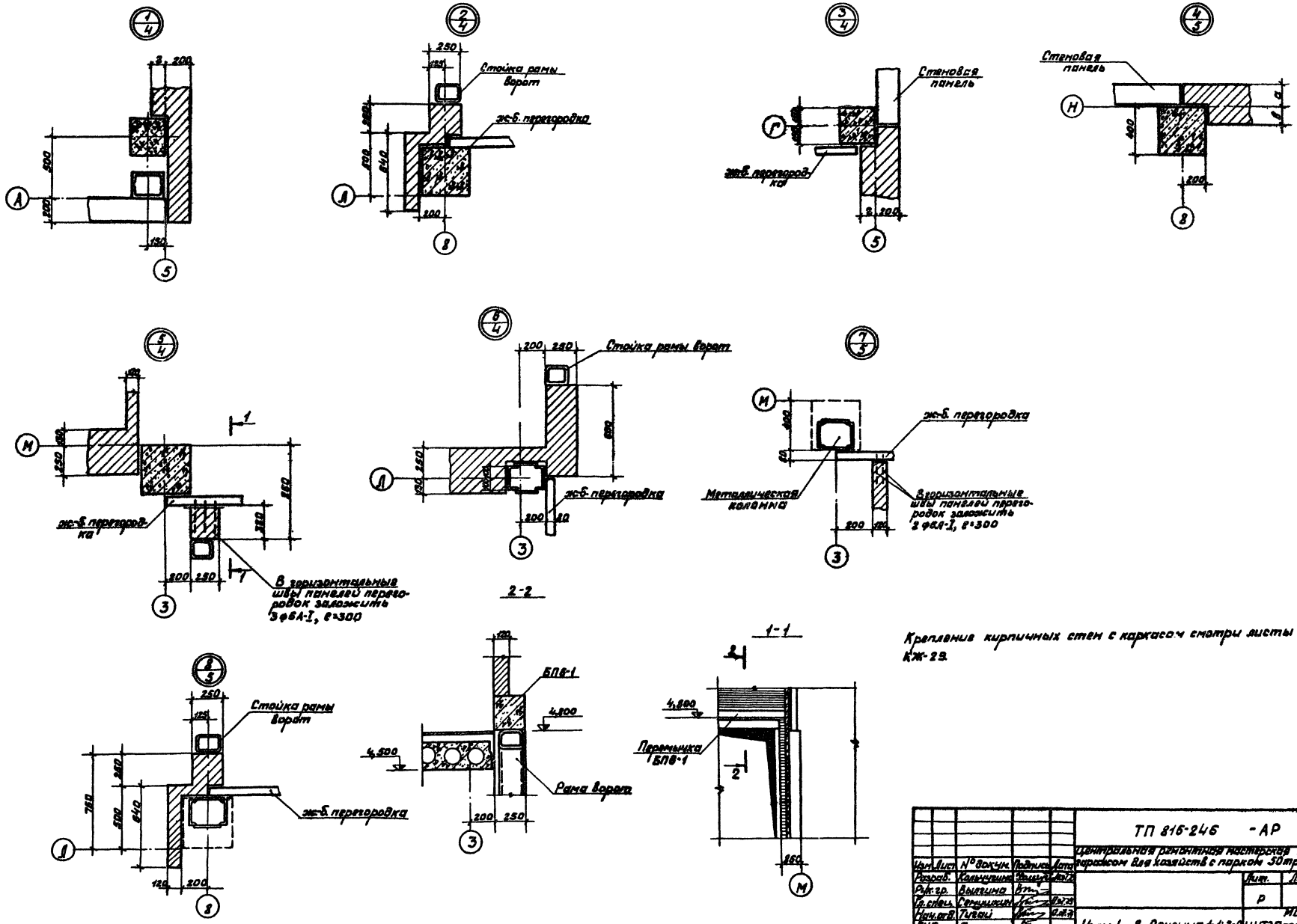

Крепление кирпичных стен с каркасом смотри листы КЖ-28, КЖ-29.

Изм.	Лист	№ докум.	Подпись	Дата	ТП 816-246 -АР
Разраб.		Кольчугина			Центральная ремонтная мастерская в блоке с гаражом для хозяйств с парком 50 тракторов
Рук. гр.		Вылгина			Лит. Р / Лист 14 / Листов
Гл. спец.		Семушкин			
Нач. отд.		Тигай			МСХ СССР
ГИП		Глезин			Узлы 1...8. Сечения 1-1; 2-2 ЦИТЭП сельхозпром г. Иваново
Н. контр.		Матросова			

Инв. № подл. | Подп. и дата

Копировал Ж-1-16387-01 42 Формат 22Г

Типовой проект 816-246 Альбом 1

Ведомость чертежей основного комплекта КЖ

Формат	Лист	Наименование	Примечание
	1	Общие данные (начало)	
	2; 3; 4	Общие данные (продолжение)	
	5; 6	Общие данные (окончание)	
	7	Маркировочная схема фундаментов и фундаментных балок	
	8	Узлы фундаментов 1, 2, 3, 4а. Сечения а-а, б-б, в-в, г-г, 1-1	
	9	Узлы фундаментов 4...11	
	10	Узлы фундаментов 12...20, 20А	
	11	Узлы фундаментов 21...30	
	12	Фундаменты ФА2-1, ФА2-1-1, ФА2-1-1А, ФА2-1-2, ФА2-1-2А, ФА2-1-3. Опалубка и армирование	
	13	Фундаменты ФА5-1А, ФА6-1. Опалубка и армирование	
	14	Фундаменты ФА7-1, ФА7-1-1, ФА7-1-1А, ФА7-1А, ФА7-1Б. Опалубка и армирование	
	15	Фундаменты ФА1-1А, ФА2-1А, ФА5-1, ФМ1. Опалубка и армирование	
	16	Фундаменты ФАТ8-1А, ФБТ8-1А, ФВТ8-1А. Опалубка и армирование	
	17	Маркировочная схема осмотровых канав, фундаментов под оборудование и подпольных каналов	
	18	Фрагмент плана 1. План раскладки плит перекрытия. Фундаменты под оборудование ФОм1...ФОм3, ФОм6	
	19	Фундаменты под оборудование ФОм4...ФОм14. Тупиковый водоприемный колодец с бадьей	
	20	Фундамент ФОм5	
	21	Спецификация к маркировочным схемам, расположенным на листах КЖ23...КЖ25	
	22и	Маркировочные схемы колонн, балок, стоек и монтажных деталей	
	23	Маркировочные схемы монтажных деталей по осям 1, 5, рядам К, вид А	
	24	Маркировочные схемы монтажных деталей по рядам А и М. Узлы 1...5	
	25	Узлы 6...13	
	26	Маркировочные схемы стеновых панелей по осям 1, 10, К, Н	
	27	Маркировочная схема стеновых панелей по оси А. Фрагменты 1...16	
	28	Фрагменты 17...30	
	29	Маркировочная схема плит покрытия	
	30и	Спецификация элементов к маркировочной схеме, расположенной на листе КЖ-30	
	31и	Маркировочная схема плит перекрытия	
	32	Монолитные участки Ум1...Ум14	
	33	Монолитный участок Ум15. Сечения 3-3...16-16	
	34	Спецификация элементов монолитных конструкций	
	35	Маркировочная схема элементов лестницы в осях М-Н. План перехода с отм. 4,200 на отм. 4,800	
	36	Лестница ЛМ-1.	
	37	Лестница ЛМ-2	
	38	Маркировочная схема перегородок. Вид А.	
	39	Маркировочная схема перегородок. Виды Г, Д, Е	
	40	Маркировочная схема перегородок. Виды Ж, И, К	
	41	Маркировочные схемы перегородок 5...9	
	42	Виды Б, В, Л, М, Н.	
	43	Виды И, Р, К	
	44	Опалубочные чертежи колонн К1а...К1е; К1к; К1у	
	45	Опалубочные чертежи колонн К1ж, К1и, К1л...К1т, К2а...К2в, К3а...К3г, К3е...К3и	
	46	Опалубочные чертежи колонн К3д, К3к, К4а...К4в, К5а...К5д, К6а	
	47	Опалубочные чертежи балок	
	48	Опалубочные чертежи плит перекрытия	
	49	Опалубочные чертежи панелей	
	50	Маркировочная схема путей подвесных кранов, связей и подвесок (начало)	
	51	Маркировочная схема путей подвесных кранов, связей и подвесок. Фрагменты, узлы (окончание)	
	52	Изделия металлические	
	53	Металлические рамки РМ1...РМ5. Анкера А1, А2. Крышка ЛН1	
	54	Маркировочные схемы щитов кабин душевых и уборных. Маркировочная схема элементов ограждения	
	55	Осмотровая канава №1. Планы. Разрез. Сечения. Узлы	
	56	Осмотровая канава №2, №3. Планы. Разрез 1-1.	
	57	Осмотровая канава. Сечения 2-2...7-7. Узлы 1...5	
	58	Осмотровая канава. Металлические изделия	
	59	Грязеотстойник с бензомаслоуловителем Планы и разрезы	
	60	Грязеотстойник с бензомаслоуловителем. Армирование	
	61	Грязеотстойник с бензомаслоуловителем. Щиты Щ1...Щ3. Детали. Сборочные чертежи.	
	62	Грязеотстойник с бензомаслоуловителем. Фильтр ВФ-1. Сборочный чертеж	
	63	Ворота распашные с калиткой В 4,2×4,6; 1.435-17.2.0000А. Сводная спецификация	
	64	Ворота распашные с калиткой В 4,2×4,5; 1.435-17.2.0000А	
	65	Ворота распашные с калиткой В 3,6×3,6а	

Ведомость основных комплектов

Обозначение	Наименование	Примечание
— ПЗ	Пояснительная записка	Альбом 1
— ТХ	Технологические решения	То же
— АР	Архитектурно-строительные решения	"
— КЖ	Конструкции железобетонные	"
— ВК	Внутренние водопровод и канализация	Альбом 2
— ОВ	Отопление и вентиляция	То же
— ЭЛ	Электротехническая часть	"
— АОВ	Автоматизация отопления и вентиляции	"
— УСП	Устройства связи, радио и пожарной сигнализации	"
— ТХН	Нестандартизированное оборудование	Альбом 4
— С	Заказные спецификации	Альбом 5
— СМ	Сметы	Альбом 6

Ведомость применных и ссылочных документов

Обозначение	Наименование	Примечание
1.139-1 Вып.1	Перемычки железобетонные сборные для жилых и общественных зданий: — перемычки для стен из одинарного кирпича	
1.256-1	Металлические изделия для общественных зданий с высотой этажа 3,3; 3,6; 4,2 м и зданий детских садов-яслей с высотой этажа 2,8; 3,3 м со стенами из кирпича	
1.400-6/76 Вып.1	Унифицированные закладные детали сборных железобетонных конструкций зданий промышленных предприятий: — закладные детали конструкций одноэтажных зданий. Рабочие чертежи	
1.400-7	Стальные изделия для сопряжения сборных железобетонных конструкций одноэтажных промышленных зданий	
1.410-2 Вып.1	Унифицированные арматурные изделия для монолитных железобетонных конструкций: — арматурные сетки	
1.412-1/77 Вып.1 Вып.2 Вып.3	Монолитные железобетонные фундаменты под типовые колонны прямоугольного сечения одноэтажных промышленных зданий: — Материалы для проектирования; — рабочие чертежи; — арматурные изделия. Рабочие чертежи	
1.415-1 Вып.1	Железобетонные фундаментные балки для стен производственных зданий — фундаментные балки для стен с шагом колонн 6м	
1.423-3 Вып.1	Железобетонные колонны прямоугольного сечения для одноэтажных производственных зданий без мостовых кранов высотой до 9,6м: — рабочие чертежи колонн	
1.426-1 Вып.3	Стальные подкрановые балки: — балки путей подвесного транспорта пролетом 6м. Чертежи КМ	
1.431-2 Вып.0 Вып.1 Вып.2	Самонесущие панельные перегородки из тяжелого и легкого бетона для одноэтажных производственных зданий: — материалы для проектирования; — сборные железобетонные панели; — стальные фахверковые колонны и элементы крепления перегородок	

Типовой проект разработан в соответствии с действующими нормами и правилами и предусматривает мероприятия, обеспечивающие взрывную, взрывопожарную и пожарную безопасность при эксплуатации здания

Главный инженер проекта Глезин

Исправление внесено Госпланом Калуги. 12.03.82

					ТП 816-246 КЖ
					Центральная ремонтная мастерская в блоке с гаражом для хозяйств с парком 50 тракторов
Изм.	Лист	№ докум.	Подпись	Дата	
Гл. инж.		Шилова			Литера Р; Лист 1; Листов 65
Рук. гр.		Выприна			
Гл. спец.		Семушкин			
Нач. отд.		Тигай		03.82	Госстрой СССР ЦИТЭП сельхозпром г. Иваново
ГИП		Глезин			Общие данные (начало)
Н. контр.		Матросова		03.82	

Инв. № подл. | Подпись и дата | Взам. инв. №

Типовой проект 816-246 Альбом 1

Ведомость примененных и ссылочных документов (окончание)

Обозначение	Наименование	Примечание
1.432-5 Вып.1 Вып.3	Стеновые панели для производственных зданий с шагом колонн 6м: —панели для стен отапливаемых зданий; —карнизные панели для производственных зданий с шагом колонн 6м	
1.439-1	Стальные изделия крепления панельных стен одноэтажных производственных зданий с железобетонным каркасом	
1.459-2 Вып.3 Вып.4	Стальные лестницы, переходные площадки и ограждения. Чертежи КМД: —лестницы, переходные площадки и ограждения из горячекатаных профилей с настилом и ступенями из элементов штампованного и решетчатого типов; —лестницы, переходные площадки и ограждения из горячекатаных профилей с настилом и ступенями из рифленой стали	
1.462-1 Вып.1 Вып.2 доп. к вып. 1,2,3,4	Железобетонные предварительно напряженные балки с параллельными поясами пролетом 12м для покрытий зданий с плоской и скатной кровлей: —материалы для проектирования покрытий с шагом балок 6м; —рабочие чертежи арматурных изделий и закладных деталей; —усовершенствованные облегченные закладные детали (взамен предусмотренных в серии)	
1.462-3 Вып.3 Вып.4 доп. к вып. 1,2,3,4,5,6,7	Железобетонные предварительно напряженные двускатные решетчатые балки для покрытий зданий: —арматурные изделия и закладные детали балок пролетом 18м Рабочие чертежи; —балки пролетами 12 и 18м армированные прядями класса В-7 и стержнями классов А-V, Ат-V, Ат-VI; —усовершенствованные облегченные закладные детали (взамен предусмотренных в серии)	
1.465-7 Вып.3	Сборные железобетонные предварительно напряженные плиты для покрытий производственных зданий размером 3×6 и 1,5×6м со стержневой, проволочной и прядевой арматурой: —плиты размером 1,5×6м	
1.465-10 Вып.1	Комплексные железобетонные плиты покрытий одноэтажных промышленных зданий: —Рабочие чертежи плит на основе серий 1.465-3 и 1.465-7	
1.494-24 Вып.1	Стаканы для крепления крышных вентиляторов, дефлекторов и зонтов: —железобетонные стаканы с отверстиями диаметром 400, 700, 1000, 1200 и 1450 мм	

Обозначение	Наименование	Примечание
2.250-1 Вып.3	Детали лестниц общественных зданий —лестницы каркасно-панельных зданий	
2.420-1 Вып.1	Монтажные детали сборных железобетонных колонн и подкрановых балок одноэтажных промышленных зданий: —рабочие чертежи типовых монтажных деталей	
2.430-3 Вып.3	Типовые архитектурно-строительные детали промышленных зданий с кирпичными стенами ТДА: —детали сопряжений кирпичных стен с конструкциями зданий	
2.430-4 Вып.1	Монтажные детали панельных стен одноэтажных производственных зданий с железобетонным каркасом: —рабочие чертежи типовых монтажных деталей	
2.460-2 Вып.1	Монтажные детали сборных железобетонных конструкций покрытий одноэтажных промышленных зданий: —типовые монтажные детали несущих конструкций	
2.460-14 Вып.1	Типовые узлы покрытий промышленных зданий в местах пропуска вентиляционных шахт: —рабочие чертежи типовых узлов	
2.460-15 Вып.1	Типовые узлы покрытий промышленных зданий в местах установки крышных вентиляторов: —рабочие чертежи типовых узлов	
3.900-3 Вып.7	Сборные железобетонные конструкции емкостных сооружений для водоснабжения и канализации: —изделия для круглых колодцев	
3-901-5	Сальники набивные Ду=50-1400мм для пропуска труб через стены	
416-0-1 Вып.7 Ал.II	Унифицированные секции зданий административно-бытового назначения. Перегородки кабин душевых и уборных	
ИИ-04-1 Вып.7	Фундаменты: —фундаменты для колонн сечением 40×40см	
ИИ-04-2 Вып.5	Колонны: —колонны связевого каркаса сечением 40×40см для зданий с высотой этажа 4,2м. Опалубка и армирование	
ИИ-04-3 Вып.3	Ригели: —ригели связевого каркаса сечением колонн 40×40 см	

Обозначение	Наименование	Примечание
ИИ-04-4 Вып.17 Вып.20	Панели перекрытий железобетонные: —предварительно напряженные многопустотные и ребристые панели длиной 5,28 и 5,76 см, армированные стержнями из стали класса А-IV. Метод натяжения электротермический; —панели многопустотные и ребристые длиной 2,78 см, армированные сварными сетками и каркасами из стали класса А-III	
ИИ-04-7 Вып.1	Лестницы: —железобетонные лестницы для зданий с высотой этажей 3,3 и 4,2м	
ИИ-04-8 Вып.3 Вып.4	Металлические монтажные детали: —закладные детали и соединительные элементы для изделий связевого каркаса; —металлические ограждения лестниц для зданий с высотами этажей 3,3; 3,6; 4,2м и зданий детских садов-яслей с высотой этажа 3,3м	
ИИ-04-10 Вып.5	Монтажные узлы и детали: —монтажные узлы и детали связевого каркаса с сеткой колонн 6×6; 6×4,5 6×3 м	
ИС-01-04 Вып.2 Вып.8	Унифицированные сборные железобетонные каналы: —сборные железобетонные элементы, —материалы для проектирования и сборные железобетонные элементы каналов под тяжелые нагрузки	
КЭ-01-58 Вып.2	Сборные железобетонные обвязочные балки и перемычки для промышленных зданий: —перемычки	
Шифр 41-74 Вып.1,2	Ворота распашные В 3,6×3,0; В 3,6×3,6; В 3,6×4,2; В 4,9×5,4 с ручными приборами открывания	
Шифр 460-75 Вып.1-1	Железобетонные фахверковые колонны прямоугольного сечения для одноэтажных производственных зданий. Для строительства в районах сейсмичностью 7, 8 и 9 баллов: —колонны торцового фахверка. Рабочие чертежи	

Изм.	Лист	№ докум.	Подпись	Дата
Ст. инж.		Шилова		
Рук. гр.		Выгина		
Гл. спец.		Сетушкин		
Нач. отд.		Тигай		12.74
ГИП		Глезин		
Н. контр.		Матросова		12.74

ТП 816-246 -КЖ

Центральная ремонтная мастерская в блоке с гаражом для хозяйств с парком 50 тракторов

Литера	Лист	Листов
Р	2	

Общие данные (продолжение)

МСХ СССР ЦИТЭПсельхозпром г. Иваново

Инв. № подл. | Подпись и дата | Взам. инв. №

Копировал Нико-

Формат 22Г

Альбом 1

Типовой проект 816-246

Марка	Обозначение	Наименование	Кол.	Примеч.
		Сборные бетонные и железобетонные конструкции		
ФП-4	Серия ИИ-04-1, Вып.7	Фундамент	10	4,04т
		-20 / -30 / -40		
ФБ6-12	Серия 1.415-1, Вып.1	Балка фундамент. 4 / 4		1,5т
ФБ6-14	То же	То же 2 / 2		1,3т
ФБ6-29	"	"	4	1,9т
ФБ6-31	"	"	2	1,7т
ФБ6-41	"	" 12 / 2	2	0,7т
ФБ6-42	"	" 1		0,7т
ФБ6-43	"	" 5 / 1	1	0,6т
ФБ6-46	"	" / 10	10	0,9т
ФБ6-47	"	" / 1	1	0,8т
ФБ6-48	"	" / 4	4	0,8т
П1-15Б	3.006-2, Вып. II-2	Плита перекрытия	67	0,04т
П3-15Б	То же	То же	19	0,05т
П5-8Б	"	"	9	0,41т
ЛЗФ-8	3.006-2, Вып. II-1	Лоток	21	0,19т
К1а	1.423-3, Вып.1 и КЖ-44	Колонна К72-5а	1	3,3т
К1б	То же	Колонна К72-5б	1	3,3т
К1в	"	Колонна К72-5в	1	3,3т
К1г	"	Колонна К72-5г	1	3,3т
К1д	"	Колонна К72-5д	1	3,3т
К1е	"	Колонна К72-5е	2	3,3т
К1ж	1.423-3, Вып.1 и КЖ-45	Колонна К72-5ж	1	3,3т
К1и	То же	Колонна К72-5и	1	3,3т
К1к	1.423-3, Вып.1 и КЖ-44	Колонна К72-5к	1	3,3т
К1л	1.423-3, Вып.1 и КЖ-45	Колонна К72-5л	1	3,3т
К1м	То же	Колонна К72-5м	2	3,3т
К1н	"	Колонна К72-5н	1	3,3т
К1п	"	Колонна К72-5п	2	3,3т
К1р	"	Колонна К72-5р	1	3,3т
К1с	"	Колонна К72-5с	1	3,3т
К1т	"	Колонна К72-5т	1	3,3т
К2а	Шифр 460-75, Вып.1-1 и КЖ-44	Колонна КФ18-1а	1	2,38т
К2б	То же	Колонна КФ18-1б	1	2,38т
К2в	"	Колонна КФ18-1в	1	2,38т
К2г	"	Колонна КФ18-1г	1	2,38т
К3а	ИИ-04-2, Вып.5 и КЖ-45	Колонна КК-442-44а	1	1,98т
К3б	То же	Колонна КК-442-24б	1	1,98т
К3в	"	Колонна КК-442-24в	1	1,98т
К3г	"	Колонна КК-442-24г	1	1,98т
К3д	ИИ-04-2, Вып.5 и КЖ-46	Колонна КК-442-24д	1	1,98т
К3е	ИИ-04-2, Вып.5 и КЖ-45	Колонна КК-442-24е	2	1,98т
К3ж	То же	Колонна КК-442-24ж	2	1,98т
К3и	"	Колонна КК-442-24и	1	1,98т
К3к	ИИ-04-2, Вып.5 и КЖ-46	Колонна КК-442-24к	1	1,98т
К4а	1.423-3, Вып.1 и КЖ-46	Колонна К48-5а	7	1,3т
К4у	1.423-3, Вып.1 и КЖ-44	Колонна К72-5у	1	3,3т
К4б	1.423-3, Вып.1 и КЖ-46	Колонна К48-5б	1	1,3т
К4в	То же	Колонна К48-5в	5	1,3т
К4г	"	Колонна К48-5г	2	1,3т

Марка	Обозначение	Наименование	Кол.	Примеч.
К4д	1.423-3, Вып.1 и КЖ-46	Колонна К48-5д	1	1,3т
К5	1.423-3, Вып.1	Колонна К48-27	3	1,3т
К6а	1.423-3, Вып.1 и КЖ-46	Колонна К48-27а	2	1,3т
К5б	То же	Колонна К48-27б	2	1,3т
К5в	"	Колонна К48-27в	1	1,3т
К6а	Шифр 460-75, Вып.1-1 и КЖ-46	Колонна КФ7-1а	2	1,26т
Б1а	1.462-3, Вып.4 и КЖ-47	Балка 2БДР18-2АVа	2	10,4т
Б2а	То же	Балка 2БДР18-3АVа	2	10,4т
Б2б	"	Балка 2БДР18-3АVб	1	10,4т
Б2в	"	Балка 2БДР18-3АVв	2	10,4т
Б2г	1.462-3, Вып.4 и КЖ-47	Балка 2БДР18-3АVг	1	10,4т
Б2д	То же	Балка 2БДР18-3АVд	1	10,4т
Б2е	"	Балка 2БДР18-3АVе	1	10,4т
Б3а	1.462-1, Вып.1 и КЖ-47	Балка 1БП12-3АтVа	8	4,5т
Б3б	То же	Балка 1БП12-3АтVб	4	4,5т
Б3в	"	Балка 2БП12-5АтVв	1	5,0т
Б4а	"	Балка 2БП12-5АтVа	1	5,0т
Б5а	"	Балка 2БП12-4АтVа	1	5,0т
Б5б	"	Балка 2БП12-4АтVб	1	5,0т
Б6	ИИ-04-3, Вып.3	Ригель Р-40-56	5	1,55т
Б7	То же	Ригель Р2-72-56	5	1,95т
Б8	"	Ригель Р-40-26	3	0,7т
		Для tн=-20°С		
П1	ГОСТ 22701.1-77; серия 1.465-10, Вып.1	Плита ПГ-2АтVТ-10РЯ	4	3,32т
П2	ГОСТ 22701.2-77; серия 1.465-10, Вып.1	То же ПВ7-3АтVТа-10РЯ	2	3,726т
П3	То же	" ПВ7-3АтVТб-8РЯ	1	3,635т
П4	"	" ПВ4-5АтVТб-8РЯ	1	3,735т
П5	ГОСТ 22701.1-77; серия 1.465-10, Вып.1	" ПГ-2АтVТ-8РЯ	3	3,20т
П6	То же	" ПГ-2АтVТ-8РЯ	32	3,20т
П7	ГОСТ 22701.2-77; серия 1.465-10, Вып.1	" ПВ4-3АтVТ-10РЯ	1	3,826т
П8	То же	" ПВ4-3АтVТа-8РЯ	1	3,735т
П9	ГОСТ 22701.1-77; серия 1.465-10, Вып.1	" ПГ-2АтVТб-10РЯ	3	3,32т
П10	ГОСТ 22701.2-77; серия 1.465-10, Вып.1	" ПВ4-3АтVТ-8РЯ	2	3,735т
П11	То же	" ПВ7-3АтVТ-8РЯ	1	3,635т
П12	"	" ПВ10-3АтVТ-8РЯ	5	3,939т
П13	ГОСТ 22701.1-77; серия 1.465-10, Вып.1	" ПГ-5АтVТб-8РЯ	2	3,20т
П14	ГОСТ 22701.2-77; серия 1.465-10, Вып.1	" ПВ7-5АтVТб-8РЯ	1	3,635т
П4*	То же	" ПВ4-5АтVТб-8РЯ	1	3,735т
П14*	"	" ПВ7-5АтVТб-8РЯ	2	3,635т
П22	ГОСТ 22701.1-77; серия 1.465-10, Вып.1	" ПГ-2АтVТб-8РЯ	6	3,20т
П23	ГОСТ 22701.2-77; серия 1.465-10, Вып.1	" ПВ7-3АтVТб-8РЯ	1	3,635т
П23*	То же	" ПВ7-3АтVТб-8РЯ	1	3,635т
П24	ГОСТ 22701.1-77; серия 1.465-10, Вып.1	" ПГ-2АтVТа-8РЯ	11	3,20т
П25	То же	" ПГ-2АтVТа-10РЯ	4	3,32т
П26	ГОСТ 22701.2-77; серия 1.465-10, Вып.1	" ПВ4-3АтVТа-8РЯ	2	3,735т
П28	То же	" ПВ4-3АтVТа-10РЯ	1	3,826т
П8*	"	" ПВ4-3АтVТб-8РЯ	1	3,735т
П36	"	" ПВ4-4АтVТ-8РЯ	1	3,735т
П37	ГОСТ 22701.1-77; серия 1.465-10, Вып.1	" ПГ-3АтVТа-8РЯ	2	3,20т
П38	То же	" ПГ-3АтVТ-8РЯ	5	3,20т

Марка	Обозначение	Наименование	Кол.	Примеч.
		Для tн=-30°С		
П1	ГОСТ 22701.1-77; серия 1.465-10, Вып.1	Плита ПГ-2АтVТ-12РЯ	4	3,43т
П2	ГОСТ 22701.2-77; серия 1.465-10; Вып.1	То же ПВ7-3АтVТа-12РЯ	2	3,807т
П3	То же	" ПВ7-3АтVТб-10РЯ	1	3,726т
П4	"	" ПВ4-5АтVТб-10РЯ	1	3,826т
П5	ГОСТ 22701.1-77; серия 1.465-10, Вып.1	" ПГ-2АтVТб-10РЯ	3	3,32т
П6	То же	" ПГ-2АтVТ-10РЯ	32	3,32т
П7	ГОСТ 22701.2-77; серия 1.465-10, Вып.1	" ПВ4-3АтVТ-12РЯ	1	3,907т
П8	То же	" ПВ4-3АтVТб-10РЯ	1	3,826т
П9	ГОСТ 22701.1-77; серия 1.465-10, Вып.1	" ПГ-2АтVТб-12РЯ	3	3,43т
П10	ГОСТ 22701.2-77; серия 1.465-10, Вып.1	" ПВ4-3АтVТ-10РЯ	2	3,826т
П11	То же	" ПВ7-3АтVТ-10РЯ	1	3,726т
П12	ГОСТ 22701.2-77; серия 1.465-10, Вып.1	" ПВ10-3АтVТ-10РЯ	5	4,006т
П13	ГОСТ 22701.1-77; серия 1.465-10, Вып.1	" ПГ-5АтVТб-10РЯ	2	3,32т
П14	ГОСТ 22701.2-77; серия 1.465-10, Вып.1	" ПВ7-5АтVТб-10РЯ	1	3,726т
П4*	То же	" ПВ4-5АтVТб-10РЯ	1	3,826т
П14*	"	" ПВ7-5АтVТб-10РЯ	2	3,726т
П22	ГОСТ 22701.1-77; серия 1.465-10, Вып.1	" ПГ-2АтVТб-10РЯ	6	3,32т
П23	ГОСТ 22701.2-77; серия 1.465-10, Вып.1	" ПВ7-3АтVТб-10РЯ	1	3,726т
П23*	То же	" ПВ7-3АтVТб-10РЯ	1	3,726т
П24	ГОСТ 22701.1-77, серия 1.465-10, Вып.1	" ПГ-2АтVТа-10РЯ	11	3,32т
П25	То же	" ПГ-2АтVТа-12РЯ	4	3,43т
П26	ГОСТ 22701.2-77; серия 1.465-10, Вып.	" ПВ4-3АтVТа-10РЯ	2	3,826т
П28	То же	" ПВ4-3АтVТа-12РЯ	1	3,907т
П8*	"	" ПВ4-3АтVТб-10РЯ	1	3,826т
П36	"	" ПВ4-4АтVТ-10РЯ	1	3,826т
П37	ГОСТ 22701.1-77; серия 1.465-10, Вып.1	" ПГ-3АтVТа-10РЯ	2	3,32т
П38	То же	" ПГ-3АтVТ-10РЯ	5	3,32т
		Для tн=-40°С		
П1	ГОСТ 22701.1-77; серия 1.465-10, Вып.1	Плита ПГ-2АтVТ-14РЯ	4	3,54т
П2	ГОСТ 22701.2-77; серия 1.465-10, Вып.1	То же ПВ7-3АтVТа-14РЯ	2	3,888т
П3	То же	" ПВ7-3АтVТб-12РЯ	1	3,807т
П4	"	" ПВ4-5АтVТб-12РЯ	1	3,907т
П5	ГОСТ 22701.1-77; серия 1.465-10, Вып.1	" ПГ-2АтVТб-12РЯ	3	3,43т
П6	То же	" ПГ-2АтVТ-12РЯ	32	3,43т
П7	ГОСТ 22701.2-77; серия 1.465-10, Вып.1	" ПВ4-3АтVТ-14РЯ	1	3,988т
П8	То же	" ПВ4-3АтVТб-12РЯ	1	3,907т

В плитах со знаком * закладные детали М10 для крепления плит в торцах здания и отверстия выполнить в противоположных полях.

Лист КЖ-3 заменён листом КЖ-3и. Гл.инж. Кольчугина Ю. 12.03.82

Изм.	Лист	№ докум.	Подпись	Дата
Разраб.		Кольчугина		
Рук. гр.		Выпейна		
Гл.спец.		Семушкин		
Нач.отд.		Тигай		
ГИП		Глезин		
Н.контр.		Матросова		

ТП 816-246-КЖ

Центральная ремонтная мастерская в блоке с гаражом для хозяйства с парком 50 тракторов

Лит.	Лист	Листов
Р	3и	

Общие данные (продолжение)

МСХ СССР ЦИТЭ Сельхозпром г. Иваново

Инв. № подл. | Подпись и дата | Взам. инв. №

Альбом 1

Типовой проект 816-24Б

Марка	Обозначение	Наименование	Кол.	Примеч.
П9	ГОСТ 22701.1-77; серия 1.465-10, Вып.1	Плита ПГ-2АтVТв-14РЯ	3	3,54т
П10	ГОСТ 22701.2-77, серия 1.465-10, Вып 1	То же ПВ4-3АтVТ-12РЯ	2	3,907т
П11	То же	" ПВ7-3АтVТ-12РЯ	1	3,807т
П12	"	" ПВ10-3АтVТ-12РЯ	5	4,063т
П13	ГОСТ 22701.1-77; серия 1.465-10, Вып.1	" ПГ-5АтVТб-12РЯ	2	3,43т
П14	ГОСТ 22701.2-77; серия 1.465-10, Вып.1	" ПВ7-5АтVТб-12РЯ	1	3,807т
П4*	То же	" ПВ4-5АтVТб-12РЯ	1	3,907т
П14*	"	" ПВ7-5АтVТб-12РЯ	2	3,807т
П22	ГОСТ 22701.1-77; серия 1.465-10, Вып. 1	" ПГ-2АтVТв-12РЯ	6	3,43т
П23	ГОСТ 22701.2-77; серия 1.465-10, Вып. 1	" ПВ7-3АтVТв-12РЯ	1	3,807т
П23*	То же	" ПВ7-3АтVТв-12РЯ	1	3,807т
П24	ГОСТ 22701.1-77; серия 1.465-10, Вып.1	" ПГ-2АтVТа-12РЯ	11	3,43т
П25	То же	" ПГ-2АтVТа-14РЯ	4	3,54т
П26	ГОСТ 22701.2-77; серия 1.465-10, Вып.1	" ПВ4-3АтVТа-12РЯ	2	3,907т
П28	То же	" ПВ4-3АтVТа-14РЯ	1	3,988т
П8*	"	" ПВ4-3АтVТв-12РЯ	1	3,907т
П36	"	" ПВ4-4АтVТ-12РЯ	1	3,907т
П37	ГОСТ 22701.1-77; серия 1.465-10, Вып 1	" ПГ-3АтVТа-12РЯ	2	3,43т
П38	То же	" ПГ-3АтVТ-12РЯ	5	3,43т
		Для tн=-20°С		
П15	1.465-7, Вып.3; 1.465-10. Вып. 1	Плита ПАТV-7/1,5×6 2в-10РЯ	2	
П16	То же	То же ПАТV/1,5×6 -1в-10РЯ	1	
П17	"	" ПАТV-4/1,5×6 -2в-10РЯ	1	
П18	"	" ПАТV/1,5×6 -1-10РЯ	2	
П19	"	" ПАТV-4/1,5×6 -2-10РЯ	4	
П20	"	" ПАТV-7/1,5×6 -2-10РЯ	3	
П21	"	" ПАТV-10/1,5×6 -2-10РЯ	2	
П27	"	" ПАТV-4/1,5×6 -2а-10РЯ	1	
П29	"	" ПАТV-4/1,5×6 -2б-8РЯ	2	
П30	"	" ПАТV-4/1,5×6 -2-8РЯ	3	
П31	"	" ПАТV/1,5×6 -1-8РЯ	1	
П32	"	" ПАТV/1,5×6 -1в-8РЯ	1	
П33	"	" ПАТV-7/1,5×6 -2в-8РЯ	1	
П34	"	" ПАТV-7/1,5×6 -2-8РЯ	1	
П35	"	" ПАТV-4/1,5×6 -2а-8РЯ	1	
		Для tн=-30°С		
П15	1.465-7, Вып.3; 1.465-10, Вып.1	Плита ПАТV-7/1,5×6 -2в-12РЯ	2	
П16	То же	То же ПАТV/1,5×6 -1в-12РЯ	1	
П17	"	" ПАТV-4/1,5×6 -2в-12РЯ	1	
П18	"	" ПА-V/1,5×6 -1-12РЯ	2	
П19	"	" ПАТV-4/1,5×6 -2-12РЯ	4	
П20	"	" ПАТV-7/1,5×6 -2-12РЯ	3	
П21	"	" ПАТV-10/1,5×6 -2-12РЯ	2	
П27	"	" ПАТV-4/1,5×6 -2а-12РЯ	1	
П29	"	" ПАТV-4/1,5×6 -2б-10РЯ	2	
П30	"	" ПАТV-4/1,5×6 -2-10РЯ	3	
П31	"	" ПАТV/1,5×6 -1-10РЯ	1	
П32	"	" ПАТV/1,5×6 -1в-10РЯ	1	
П33	"	" ПАТV-7/1,5×6 -2в-10РЯ	1	
П34	"	" ПАТV-7/1,5×6 -2-10РЯ	1	
П35	"	" ПАТV-4/1,5×6 -2а-10РЯ	1	

Марка	Обозначение	Наименование	Кол.	Примеч.
		Для tн=-40°С		
П15	1.465-7, Вып.3; 1.465-10, Вып.1	Плита ПАТV-7/1,5×6 -2в-14РЯ	2	
П16	То же	То же ПАТV/1,5×6 -1в-14РЯ	1	
П17	"	" ПАТV-4/1,5×6 -2в-14РЯ	1	
П18	"	" ПАТV/1,5×6 -1-14РЯ	2	
П19	"	" ПАТV-4/1,5×6 -2-14РЯ	4	
П20	"	" ПАТV-7/1,5×6 -2-14РЯ	3	
П21	"	" ПАТV-10/1,5×6 -2-14РЯ	2	
П27	"	" ПАТV-4/1,5×6 -2а-14РЯ	1	
П29	"	" ПАТV-4/1,5×6 -2б-12РЯ	2	
П30	"	" ПАТV-4/1,5×6 -2-12РЯ	3	
П31	"	" ПАТV/1,5×6 -1-12РЯ	1	
П32	"	" ПАТV/1,5×6 -1в-12РЯ	1	
П33	"	" ПАТV-7/1,5×6 -2в-12РЯ	1	
П34	"	" ПАТV-7/1,5×6 -2-12РЯ	1	
П35	"	" ПАТV-4/1,5×6 -2а-12РЯ	1	
		Для tн=-20; -30; -40°С		
СБ4Б-1	1.494-24, Вып.1	Стакан СБ4Б-1	14	0,16т
СБ7Б-1	То же	То же СБ7Б-1	9	0,32т
СБ7Б-3	"	" СБ7Б-3	2	0,34т
СБ10Б-1	"	" СБ10Б-1	4	0,28т
СБ4А-1	"	" СБ4А-1	9	0,15т
СБ7А-1	"	" СБ7А-1	2	0,29т
СБ7А-3	"	" СБ7А-3	3	0,31т
СБ10А-1	"	" СБ10А-1	1	0,25т
СБ10А-2	"	" СБ10А-2	2	0,25т
П1	ИИ-04-4, Вып.17	Плита ПК8-58.15п	6	2,67т
П2	То же	Плита ПК8-58.15	18	2,71т
П3	"	Плита ПК8-58.12	15	2,04т
П4	"	Плита ПК8-58.15С	1	2,65т
П5	ИИ-04-4, Вып.17 и КЖ-48	Плита ПР8-58.15са	1	2,63т
П6	То же	Плита ПР8-58.15сб	1	2,63т
П7	"	Плита ПР8-58.15св	1	2,63т
П8	"	Плита ПР8-58.15сг	1	2,63т
П9	"	Плита ПР8-58.15сд	1	2,63т
П10	"	Плита ПР8-58.15се	1	2,63т
П11	"	Плита ПР8-58.15сж	1	2,63т
П12	"	Плита ПР8-58.15си	1	2,63т
П13	"	Плита ПР8-58.15ск	1	2,63т
П14	"	Плита ПР8-58.15сл	1	2,63т
П15	ИИ-04-4, Вып.20	Плита ПК8-28.15п	1	1,29т
П16	То же	Плита ПК8-28.15	3	1,32т
ПГ1	1.431-2 Вып.0	Панель ППБ-1/1,2×2,4	11	0,580т
ПГ1-А	1.431-2 Вып.0 и КЖ-49	То же ППБ-1/1,2×2,4 -А	13	0,580т
ПГ2	1.431-2 Вып.1	" ППБ-1/1,5×2,4	8	0,730т
ПГ2-А	1.431-2 Вып.1 и КЖ-49	" ППБ-1/1,5×2,4 -А	7	0,730т
ПГ3	1.431-2 Вып.1	" ППБ-1/1,2×6	9	1,400т
ПГ3-А	1.431-2 Вып.1 и КЖ-49	" ППБ-1/1,2×6 -А	1	1,400т
ПГ3-Б	То же	" ППБ-1/1,2×6 -Б	1	1,400т
ПГ3-В	"	" ППБ-1/1,2×6 -В	1	1,400т
ПГ4	1.431-2 Вып.1	" ППБ-1/1,8×6	40	2,100т

Марка	Обозначение	Наименование	Кол.	Примеч.
ПГ4-А	1.431-2 Вып.1 и КЖ-49	" ППБ-1/1,8×6 -А	1	2,100т
ПГ4-Б	То же	" ППБ-1/1,8×6 -Б	1	2,100т
ПГ4-В	"	" ППБ-1/1,8×6 -В	1	2,100т
ПГ4-Г	"	" ППБ-1/1,8×6 -Г	2	2,100т
ПГ4-Д	"	" ППБ-1/1,8×6 -Д	1	2,100т
		Для tн=-20°С		
ПС1	1.432-5, Вып.1	Стеновая панель ПСЛ20/1,2×6 -111	8	
ПС2	То же	То же ПСЛ20/1,2×6 -112	13	
ПС3	"	" ПСЛ20/0,9×6 -211	9	
ПС4	"	" ПСЛ20/0,9×6 -212	7	
ПС5	"	" ПСЛ20/1,2×6 -212	11	
ПС6	"	" ПСЛ20/1,2×6 -211	9	
ПС7	"	" ПСЛ20/0,9×6 -112	2	
ПС8	"	" ПСЛ20/1,5×6 -521	10	
ПС8а	"	" ПСЛ20/1,5×6 -521а	4	
ПС9	"	" ПСЛ20/1,2×6 -421	3	
ПС9а	"	" ПСЛ20/1,2×6 -421а	1	
ПС10	"	" ПСЛ20/0,9×6 -721	2	
ПС11	"	" ПСЛ20/1,2×6 -521	6	
ПС11а	"	" ПСЛ20/1,2×6 -521а	3	
ПС12	"	" ПСЛ20/0,9×6 -111	2	
ПС13	"	" ПСЛ20/1,2×6 -621	5	
ПС14	"	" ПСЛ20/1,2×6 -311	9	
ПС15	"	" ПСЛ20/0,9×6 -311	4	
ПС16	"	" ПСЛ20/1,2×6 -122	2	
ПС17	"	" ПСЛ20/1,2×1,5 -021	25	

Лист КЖ-4 заменен листом КЖ-4и. Ст. инж. Ю. Колгушкин. 12.03.82

Изм.	Лист	№ докум.	Подпись	Дата
Разраб.		Кольчугина		
Рук. гр.		Вылегина		
Гл. спец.		Семушкин		
Нач. отд.		Тигай		
ГИП		Глезин		
Н. контр.		Матросова		

ТП 816-24Б КЖ

Центральная ремонтная мастерская в блоке с гаражом для хозяйств с парком 50 тракторов

Лит.	Лист	Листов
Р	4и	

Общие данные (продолжение)

МСХ СССР ЦИТЭП сельхозпром г. Иваново

Инв. № подл. | Подпись и дата

Копировал Леонтьева 16387-01 46 Формат 22Г

Альбом 1

Типовой проект 816-246

Марка	Обозначение	Наименование	Кол.	Примеч.
ПС18	1.432-5, вып.1	Стеновая панель ПСЛ20/1,2×1,5-022	8	0,4т
ПС19	То же	То же ПСЛ20/1,2×0,75-022	8	0,2т
ПС20	"	" ПСЛ20/1,8×6-111	2	2,5т
ПС21	"	" ПСЛ20/1,8×6-212	1	2,5т
ПС1а	1.432-5, вып.1 и КЖ-49	" ПСЛ20/1,2×6-111а	1	1,6т
ПК-А	1.432-5, вып.1	Карнизная панель ПК-1	32	1,2т
СБ1	То же	Угловой блок БЛ-24	20	0,05т
СБ2	"	То же БЛ-6	6	0,04т
СБ3	"	" БЛ-25	1	0,12т
СБ4	"	" БЛ-7	1	0,09т
		Для $t_н$=-30°С		
ПС1	1.432-5, вып.1	Стеновая панель ПСЛ24/1,2×6-111	8	1,9т
ПС2	То же	То же ПСЛ24/1,2×6-112	13	1,9т
ПС3	"	" ПСЛ24/0,9×6-211	9	1,5т
ПС4	"	" ПСЛ24/0,9×6-212	7	1,5т
ПС5	"	" ПСЛ24/1,2×6-212	11	1,9т
ПС6	"	" ПСЛ24/1,2×6-211	9	1,9т
ПС7	"	" ПСЛ24/0,9×6-112	2	1,5т
ПС8	"	" ПСЛ24/1,5×6-521	10	2,2т
ПС8а	"	" ПСЛ24/1,5×6-521а	4	2,2т
ПС9	"	" ПСЛ24/1,2×6-421	3	1,9т
ПС9а	"	" ПСЛ24/1,2×6-421а	1	1,9т
ПС10	"	" ПСЛ24/0,9×6-721	2	1,5т
ПС11	"	" ПСЛ24/1,2×6-521	6	1,9т
ПС11а	"	" ПСЛ24/1,2×6-521а	3	1,9т
ПС12	"	" ПСЛ24/0,9×6-111	2	1,5т
ПС13	"	" ПСЛ24/1,2×6-621	5	1,9т
ПС14	"	" ПСЛ24/1,2×6-311	9	1,9т
ПС15	"	" ПСЛ24/0,9×6-311	4	1,5т
ПС16	"	" ПСЛ24/1,2×3-122	2	1,0т
ПС17	"	" ПСЛ24/1,2×1,5-021	25	0,5т
ПС18	"	" ПСЛ24/1,2×1,5-0,22	8	0,5т
ПС19	"	" ПСЛ24/1,2×0,75-022	8	0,2т
ПС20	"	" ПСЛ24/1,8×6-111	2	2,9т
ПС21	"	" ПСЛ24/1,8×6-212	1	2,9т
ПС1а	1.432-5, вып.1 и КЖ-49	" ПСЛ24/1,2×6-111а	1	1,9т
ПК-А	1.432-5, вып.1	Карнизная панель ПК2	32	1,3т
СБ1	То же	Угловой блок БЛ-28	20	0,08т
СБ2	"	То же БЛ-10	6	0,06т
СБ3	"	" БЛ-29	1	0,14т
СБ4	"	" БЛ-11	1	0,11т
		Для $t_н$=-40°С		
ПС1	1.432-5, вып.1	Стеновая панель ПСЛ30/1,2×6-121	8	2,3т
ПС2	То же	То же ПСЛ30/1,2×6-112	13	2,3т

Марка	Обозначение	Наименование	Кол.	Примеч.
ПС3	1.432-5, вып.1	Стеновая панель ПСЛ30/0,9×6-211	9	1,8т
ПС4	То же	То же ПСЛ30/0,9×6-212	7	1,8т
ПС5	"	" ПСЛ30/1,2×6-212	11	2,3т
ПС6	"	" ПСЛ30/1,2×6-211	9	2,3т
ПС7	"	" ПСЛ30/0,9×6-112	2	1,8т
ПС8	"	" ПСЛ30/1,5×6-521	14	2,9т
ПС9	"	" ПСЛ30/1,2×6-421	4	2,3т
ПС10	"	" ПСЛ30/0,9×6-721	2	1,8т
ПС11	"	" ПСЛ30/1,2×6-521	9	2,3т
ПС12	"	" ПСЛ30/0,9×6-121	2	1,8т
ПС13	"	" ПСЛ30/1,2×6-621	5	2,3т
ПС14	"	" ПСЛ30/1,2×6-311	9	2,3т
ПС15	"	" ПСЛ30/0,9×6-311	4	1,8т
ПС16	"	" ПСЛ30/1,2×3-122	2	1,2т
ПС17	"	" ПСЛ30/1,2×1,5-021	25	0,6т
ПС18	"	" ПСЛ30/1,2×1,5-022	8	0,6т
ПС19	"	" ПСЛ30/1,2×0,75-022	8	0,3т
ПС20	"	" ПСЛ30/1,8×6-121	2	3,5т
ПС21	"	" ПСЛ30/1,8×6-212	1	3,5т
ПС1а	"	" ПСЛ30/1,2×6-121а	1	2,3т
ПК-А	1.432-5, вып.1	Карнизная панель ПК3	32	1,4т
СБ1	То же	Угловой блок БЛ-33	20	0,12т
СБ2	"	То же БЛ-15	6	0,09т
СБ3	"	" БЛ-34	1	0,18т
СБ4	"	" БЛ-16	1	0,13т
		Для $t_н$=-20; -30; -40°С		
ПС22	1.432-5, вып.1	ПСЛ20/1,2×6-112	8	1,6т
ПС23	То же	ПСЛ20/0,9×6-112	4	1,2т
ПС24	"	ПСЛ20/1,2×6-111	4	1,6т
ПС25	"	ПСЛ20/0,9×6-111	8	1,2т
		Для $t_н$=-20; -30°С		
Б13	1.139-1, вып.1	Перемычка Б13	70	25кг
Б15	То же	То же Б15	4	65кг
Б18	"	" Б18	21	75кг
		Для $t_н$=-20; -30; -40°С		
БУ15	1.139-1, вып.1	Перемычка БУ15	2	105кг
БП6-1	КЭ-01-58, вып.2	То же БП6-1	2	900кг

Марка	Обозначение	Наименование	Кол.	Примеч.
		Для $t_н$=-40°С		
Б13	1.139-1, вып.1	Перемычка Б13	73	25кг
Б15	То же	То же Б15	4	65кг
Б18	"	" Б18	27	75кг
МЛ1	ИИ-04-7, вып.1	Марш ЛМ-58-14-14	3	2190кг
ПЛ1	То же	Площадка ЛП-15-14	1	585кг
СТ-1	"	Проступь накладная СТ-1	27	48кг
СТ-2	"	То же СТ-2	1	40кг
СТ-3	"	" СТ-3	12	80кг
СТ-4пр	"	" СТ-4пр	3	50кг
СТ-4л	"	" СТ-4л	3	50кг
СТ-5	"	" СТ-5	6	40кг
СТ-6	"	" СТ-6	5	60кг
ЛС18	ГОСТ 8717-69	Ступень основная ЛС18	3	195кг
ЛС18в	То же	Ступень верхняя ЛС18в	1	145кг
ПД1	3.900-3, вып.7	Плита днища КЦД10	2	440кг
ПП1	То же	То же КЦП1-10-1	1	250кг
КЦ1	"	Кольцо стеновое КЦ-7-3	4	130кг
КЦ-7-9	"	То же КЦ-7-9	1	380кг
КЦ2	"	" КЦ-10-9	2	600кг
		Монолитные бетонные и железобетонные конструкции		
ФА1-1А	1.412-1/77, вып.1,3 и КЖ-16	Фундамент	1	1,25м³
ФА2-1	То же и КЖ-13	То же	8	1,68м³
ФА2-1А	" и КЖ-16	"	2	1,68м³
ФА2-1-1	" и КЖ-13	"	6	1,68м³
ФА2-1-1А	" То же	"	1	1,68м³
ФА2-1-2	" "	"	6	1,68м³
ФА2-1-2А	" "	"	1	1,68м³
ФА2-1-3	" "	"	1	1,68м³

Изм.	Лист	№ докум.	Подпись	Дата
Разраб.		Кольчугина		
Рук. гр.		Вылегина		
Гл. спец.		Семушкин		
Нач. отд.		Тигай		
ГИП		Глезин		
Н. контр.		Матросова		

ТП 816-246 КЖ

Центральная ремонтная мастерская в блоке с гаражом для хозяйств с парком 50 тракторов

Лит.	Лист	Листов
Р	5	

Общие данные (продолжение)

МСХ СССР ЦИТЭП сельхозпром г. Иваново

Инв. № подл. | Подпись и дата

16387-01 47 Копировал Никол- Формат 22

Типовой проект 816-246 Альбом 1

Марка	Обозначение	Наименование	Кол.	Примечан.
ФА5-1	1.412-1/77, вып.13 и КЖ-16	Фундамент	1	2,44м³
ФА5-1А	То же и КЖ-14	То же	2	2,44м³
ФА5-1А-1	" То же	"	1	2,44м³
ФА8-1	"	"	3	2,70м³
ФА7-1	" и КЖ-15	"	8	3,02м³
ФА7-1А	" То же	"	1	3,02м³
ФА7-1Б	" "	"	1	3,02м³
ФА7-1-1	" "	"	3	3,02м³
ФА7-1-1А	" "	"	1	3,02м³
ФА7Б-1А	" и КЖ-17	"	1	4,44м³
ФБ7Б-1А	" То же	"	1	5,0м³
ФВ7Б-1А	" "		1	5,57м³
ФМ1	КЖ-18		3	0,5м³
ФОм1	КЖ-19	Фундамент под оборудование	4	1,53м³
ФОм2	То же	То же	2	0,10м³
ФОм3	"	"	1	0,09м³
ФОм4	КЖ-20	"	1	0,60м³
ФОм5	КЖ-21	"	1	4,73м³
ФОм6	КЖ-19	"	2	0,36м³
ФОм7	КЖ-20	"	2	0,07м³
ФОм8	То же	"	1	1,23м³
ФОм9	"	"	1	5,83м³
ФОм10	"	"	1	0,39м³
ФОм11	"	"	2	0,19м³
ФОм12	"	"	1	0,81м³
ФОм13	"	"	1	1,44м³
ФОм14	"	"	1	2,41м³
Пм1	КЖ-19	Плита монолитная	1	0,039м³
Пм2	То же	То же	1	0,029м³
Пм3	КЖ-18	"	1	0,025м³
Пм4	То же	"	2	0,015м³
Ум1	КЖ-33	Монолитные участки перекрытия	2	0,157м³
Ум2	КЖ-33	То же	1	0,143м³
Ум3	КЖ-33	"	1	0,609м³
Ум4	КЖ-33	"	1	0,228м³
Ум5	КЖ-33	"	1	0,257м³
Ум6	КЖ-33	"	1	0,218м³
Ум7	КЖ-33	"	1	0,284м³
Ум8	КЖ-33	"	1	0,166м³

Марка	Обозначение	Наименование	Кол.	Примечан.
Ум9	КЖ-33	Монолитные участки перекрытия	1	0,248м³
Ум10	КЖ-33	То же	1	0,257м³
Ум11	КЖ-33	"	1	0,073м³
Ум12	КЖ-33	"	1	0,406м³
Ум13	КЖ-33	"	1	0,270м³
Ум14	КЖ-33	"	1	0,266м³
Ум15	КЖ-34	"	1	0,284м³
Ум16	КЖ-32	"	1	0,396м³
Ум17	КЖ-32	"	1	0,517м³
Ум18	КЖ-32	"	1	0,144м³
Ум19	КЖ-32	"	1	0,517м³
	КЖ-59...КЖ-62	Грязеотстойник с бензомаслоуловителем		
	КЖ-55...КЖ-58	Осмотровые канавы		
		Изделия металлические		
СК1	КЖ-52	Стойка	9	158,43кг
КС-1	1.431-2, вып.2	Колонна	4	249кг
КС-3	То же	То же	3	358кг
СФ-2	1.439-1	Стойка	3	298,5кг
СФ-8	То же	То же	4	416кг
НЦ-2а	"	Насадка	2	33кг
НЦ-3	"	То же	4	49,9кг
НС-3а	КЖ-52	"	3	35,93кг
НФ-6а	То же	"	1	55,96кг
НФ-7а	"	"	2	55,96кг
НФ-8а	"	"	1	58,58кг
У-1	1.439-1	Элемент крепления	6	2,9кг
Т12	То же	То же	28	2кг
ММ-9	1.400-7	Изделие от.	4	4,7кг
ММ-12	То же	То же	3	8,4кг
ММ-20	"	"	8	6,3кг
ММД-4	ШИ-04-8, вып.3	Деталь монтажная	23	8,54кг
ММД-4а	КЖ-52	То же	2	11,3кг
МС1	То же	Изделие соединительное	26	0,5кг
МС2	КЖ-52	Изделие соединительное	6	22кг
МС3	КЖ-52		16	1,51кг
МС-16	1.431-2, вып.2	Элемент соединительный	16	25кг
МС-18	"	То же	32	3кг
МС-19	"	"	8	10кг
МС-20	"	"	24	10,8кг
ЛН1	КЖ-53	Лист настила	1	53кг

Марка	Обозначение	Наименование	Кол.	Примечан.
Т1	1.431-2, вып.2	Элемент крепления	12	45кг
Т1а	То же	То же	4	28,3кг
МН1	КЖ-52	Изделие закладное	1	14,9кг
МН2	КЖ-52	То же	1	29,7кг
МН3	КЖ-21	"	3	7,8кг
БМ1	КЖ-50	Балка	2	126кг
БМ2	КЖ-50	То же	2	219кг
БМ3	КЖ-50	"	1	219кг
Б9	КЖ-22	"	2	289кг
Б10	КЖ-22	"	2	317кг
Б11	КЖ-22	"	1	325кг
		Соединительные элементы перекрытий		
МК-15	2.430-3, вып.3	Соединительный элемент МК-15	16	
ММД-17	ШИ-04-10, вып.5	То же ММД-17	3	
ММД-21м	То же	" ММД-21м	2	
ММД-21пр	"	" ММД-21пр	2	
А2	-КЖ-53	Анкер А2	4	
		Соединительные элементы перегородок		
МС-1	1.431-2, вып.2	Изделие соединительное	116	0,90кг
МС-2	То же	То же	135	0,80кг
МС-3	"	"	116	2,20кг
МК5	2.430-3, вып.3	"	1	0,46кг
МК6	То же	"	1	0,46кг
		Соединительные элементы стеновых панелей		
		Для tн=-20; -30; -40°С		
Т1	1.[illegible]59-1	Соединительный элемент	144	0,5кг
Т2	То же	То же	133	0,3кг
Т5	"	"	196	0,6кг
Т9	"	"	32	0,5кг
Т10	"	"	37	1,3кг
Т11	"	"	21	1,3кг
Т16	"	"	110	0,7кг

Изм.	Лист	№ докум.	Подпись	Дата	ТП 816-246 -КЖ		
					Центральная ремонтная мастерская в блоке с гаражом для хозяйств с парком 50 тракторов		
Ст.инж.		Шилова				Литера	Лист	Листов
Рук.гр.		Вылкина				Р	6	
Гл.спец.		Семушкин						
Нач.отд.		Тихай				МСХ СССР		
ГИП		Глезин			Общие данные (продолжение)	ЦИТЭПсельхозпроект г.Иваново		
Н.контр.		Матросова						

16387-01 48 Копировал Никол Формат А2г

Инв.№ подл. | Подпись и дата

Типовой проект 816-246 Альбом 1

Марка	Обозначение	Наименование	Кол.	Примечан.
Т14	1.439-1	Соединительный элемент	10	0,2кг
Т15	То же	То же	6	0,3кг
Т18	"	"	12	0,5кг
Т26	"	"	96	0,4кг
ТК	"	Опорная консоль ТК-2	4	17,5кг
РК	"	То же РК-2	6	14,7кг
		Для t=-20°С		
Т18	1.439-1	Соединительный элемент	17	0,5кг
Т23	То же	То же	64	1,2кг
ТК-2	"	Опорная консоль ТК-2	24	17,5кг
РК-2	"	То же РК-2	53	14,7кг
		Для t=-30°С		
Т19	1.439-1	Соединительный элемент	17	0,7кг
Т24	То же	То же	64	1,5кг
ТК-1	"	Опорная консоль ТК-1	24	22,1кг
РК-1	"	То же РК-1	53	19,5кг
		Для t=-40°С		
Т20	1.439-1	Соединительный элемент	17	0,9кг
Т25	То же	То же	64	1,9кг
ТК-1	"	Опорная консоль ТК-1	24	22,1кг
РК-1	"	То же РК-1	53	19,5кг
		Металлическая лестница ЛМ1		
ЛГ11	1.459-2, Вып.4	Марш лестничный ЛГ11	2	175,0кг
ПГ8	То же	Площадка ПГ8	1	85,0кг
ПГ2	"	Площадка ПГ2	2	56,0кг
ППГ1	"	Ограждение ППГ1	1	17,0кг
ПЛГ4	"	Ограждение ППГ4	2	30,0кг
ПЛГ4	"	Ограждение ПЛГ4	2	22,0кг
ПЛГ5	"	Ограждение ПЛГ5	1	29,0кг
ППГ2	"	Ограждение ППГ2	1	21,0кг
ДГ2	1.459-2. Вып.3	Дополн. элемент ДГ2	2	19,0кг
ДГ23	То же	Дополн. элемент ДГ23	2	19кг
ДГ48	"	Дополн элемент ДГ48	1	6,0кг
ДГ28	"	Дополнит элемент ДГ28	1	1,0кг
		Металлическая лестница МГ14		
МГ14	1.459-2, Вып.4	Марш лестничный МГ14	1	223,0кг
ПГ8	То же	Площадка ПГ8	1	85,0кг
ПМГ12	1.459-2, Вып.4	Ограждение ПМГ12	1	38,0кг
ППГ4	То же	Ограждение ППГ4	1	30,0кг
ППГ1	"	Ограждение ППГ1	1	17,0кг
ДГ23	1.459-2, Вып.3	Дополн. элемент ДГ23	1	1,0кг

Марка	Обозначение	Наименование	Кол.	Примеч.
		Металлическая лестница ЛМ3		
ЛМ3	1.459-2, Вып.4	Лестничный марш	1	88,0кг
ПЛГ1	То же	Ограждение	1	14,0кг
ППГ11	"	Ограждение	1	75,0кг
МН21	КЖ-64	Закладная деталь	1	33,6кг
		Лестница в осях М-Н		
ОГ1	ИИ-04-8, Вып.4	Ограждение ОЛ-42-1	3	44,93кг
ОГ2	То же	Ограждение ОВП-30-1	1	22,72кг
ОГ3	1.256-1	Ограждение окна ОЛК-24	1	11,22кг
ММД-28	ИИ-04-10, Вып.5	Элемент крепления	2	1,22кг
ММ39	2.250-1, Вып.3	То же	15	0,38кг
ММ41	То же	"	4	0,2кг
ММ33	"	"	9	0,126кг
ДД-1	416-0-1, Вып.7, Ал.1,2	Щит кабины душевых	4	29,7кг
УД-1	То же	Щит кабины уборных	3	33,3кг
УД-5	"	Дверной щит	3	24,8кг
ШС	"	Штанга горизонтальная		5,8пм
С	"	Стойка Ф20А-I	3	
ММ2	416-0-1, Вып.7 Ал.2	Соединительный элемент	13	0,15кг
ММ3	То же	То же	12	0,13кг
ММ4	"	"	7	0,10кг
ММ9	"	"	52	
		Детали крепления крышных вентиляторов и вентиляционных шахт		
КР-1	2.460-15, Вып.1	Соединительный элемент	5	5,36кг
Ф32	То же	То же	5	9,10кг
ПП2	"	"	16	1,69кг
КР3	"	"	7	4,73кг
Ф37	"	"	7	9,20кг
ПП3	"	"	7	1,88кг
Ф34	"	"	11	9,50кг
КС6	2.460-14, Вып.1	"	10	0,50кг
КЛ1	То же	"	10	5,67кг
ПП1	2.460-14, Вып.1	Соединительный элемент	23	1,08кг
КФ1	То же	То же	10	1,36кг
Ф31	"	"	9	6,00кг
КС7	"	"	6	0,61кг
КЛ2	"	"	6	5,54кг
КФ2	"	"	6	1,10кг
КС8	"	"	7	0,76кг
КЛ3	"	"	7	5,29кг
КС9	"	"	8	0,94кг
КЛ4	"	"	8	10,90кг

Марка	Обозначение	Наименование	Кол.	Примеч.
КФ3	2.460-14, Вып.1	Соединительный элемент	8	4,38кг
Ф33	То же	То же	14	6,30кг
КС10	"	"	2	1,05кг
КЛ5	"	"	2	10,71кг
КФ4	"	"	2	3,72кг
КС11	"	"	1	1,17кг
КЛ6	"	"	1	10,08кг
КФ5	"	"	1	2,10кг
А	2.435-6, Вып.1	Анкер	63	1,45кг
		Двутавр 12 ГОСТ 8239-72 / ВСт3кп2 ГОСТ 535-58*	1,10	т
		Двутавр 24м ГОСТ 19425-74 / ВСт3пс6 ГОСТ 535-58*	2,40	т
		Двутавр 30м ГОСТ 19425-74 / ВСт3пс6 ГОСТ 535-58*	2,23	т
		Двутавр 33м ГОСТ 19425-74 / ВСт3пс6 ГОСТ 535-58*	1,22	т
		Швеллер 12 ГОСТ 8240-72 / ВСт3кп2 ГОСТ 535-58*	3,67	т
		Швеллер 14 ГОСТ 8240-72 / ВСт3кп2 ГОСТ 535-58*	0,52	т
		Швеллер 16 ГОСТ 8240-72 / ВСт3кп2 ГОСТ 535-58*	0,13	т
		Швеллер 60×32×5 ГОСТ 8278-75 / ВСт3пс6 ГОСТ 535-58*	0,012	т
		Швеллер 60×30×5 ГОСТ 8278-75 / ВСт3пс6 ГОСТ 535-58*	0,14	т
		Уголок Б-125×125×10 ГОСТ 8509-72 / ВСт3кп2 ГОСТ 535-58*	0,083	т
		Уголок Б-100×100×7 ГОСТ 8509-72 / ВСт3кп2 ГОСТ 535-58*	0,078	т
		Уголок Б-90×90×6 ГОСТ 8509-72 / ВСт3кп2 ГОСТ 535-58*	0,004	т
		Уголок Б-63×63×5 ГОСТ 8509-72 / ВСт3кп2 ГОСТ 535-58*	0,27	т
		Уголок Б-63×63×5 ГОСТ 8509-72 / ВСт3кп2 ГОСТ 535-58*	0,182	т
		Уголок Б-50×50×5 ГОСТ 8509-72 / ВСт3кп2 ГОСТ 535-58*	0,06	т
		Уголок Б-100×63×7 ГОСТ 8510-72 / ВСт3кп2 ГОСТ 535-58*	0,12	т
		Уголок Б-140×90×8 ГОСТ 8510-72 / ВСт3кп2 ГОСТ 535-58*	0,036	т
		Полоса 10×320 ГОСТ 82-70 / ВСт3пс6 ГОСТ 535-58*	0,151	т
		Полоса 14×180 ГОСТ 82-70 / ВСт3пс6 ГОСТ 535-58*	0,06	т
		Полоса 10×500 ГОСТ 103-76 / ВСт3кп2 ГОСТ 535-58*	0,038	т
		Полоса 8×500 ГОСТ 103-76 / ВСт3кп2 ГОСТ 535-58*	1,32	т
		Полоса 6×500 ГОСТ 103-76 / ВСт3кп2 ГОСТ 535-58*	0,23	т
С1	ГОСТ 8478-66	Сетка 100/100/5/5	0,11	т
С2	То же	Сетка 200/200/5/5	0,029	т
		Сталь арм. ф14А I ГОСТ 5781-75	4	кг
		Сталь арм. ф18А I ГОСТ 5781-75	0,27	т
		Сталь арм. ф20А I ГОСТ 5781-75	3	кг
Л1	ГОСТ 3634-61	Люк чугунный	1	80кг

Изм.	Лист	№ докум.	Подпись	Дата	ТП 816-246 -КЖ
Гл. инж.		Шилова			Центральная ремонтная мастерская в блоке с гаражом для хозяйств с парком 50 тракторов
Рук. гр.		Выпгина			
Гл. спец.		Семушкин			Литера Р; Лист 7; Листов
Нач. отд.		Тугай		11.75	
ГИП		Глезин		11.75	Общие данные (окончание)
Н. контр.		Матросова		11.75	МСХ СССР ЦИТЭпсельхозпром г. Иваново

Инв. № подл. | Подпись и дата | Взам. инв. №

16389-01 49 Копировал Никоf- Формат 22г

Типовой проект 816-246 Альбом 1

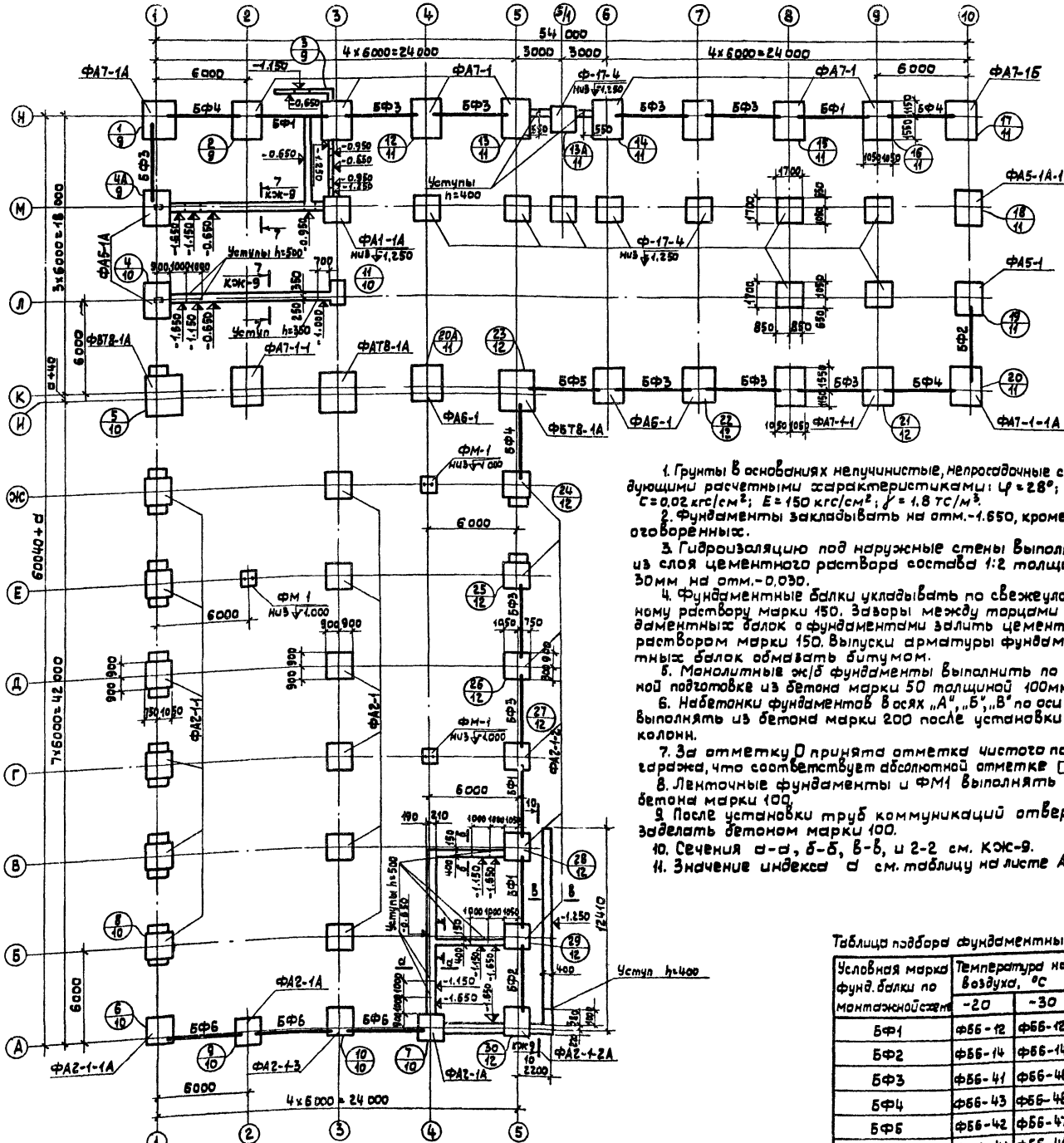

1. Грунты в основаниях непучинистые, непросадочные со следующими расчетными характеристиками: $\varphi = 28°$; $C = 0{,}02$ кгс/см^2; $E = 150$ кгс/см^2; $\gamma = 1{,}8$ тс/м^3.
2. Фундаменты закладывать на отм.-1.650, кроме оговоренных.
3. Гидроизоляцию под наружные стены выполнять из слоя цементного раствора состава 1:2 толщиной 30мм на отм.-0,030.
4. Фундаментные балки укладывать по свежеуложенному раствору марки 150. Зазоры между торцами фундаментных балок с фундаментами залить цементным раствором марки 150. Выпуски арматуры фундаментных балок обмазать битумом.
5. Монолитные ж/б фундаменты выполнить по бетонной подготовке из бетона марки 50 толщиной 100мм.
6. Набетонки фундаментов в осях „А", „Б", „В" по оси „5" выполнять из бетона марки 200 после установки колонн.
7. За отметку 0 принята отметка чистого пола гаража, что соответствует абсолютной отметке ____
8. Ленточные фундаменты и ФМ1 выполнять из бетона марки 100.
9. После установки труб коммуникаций отверстия заделать бетоном марки 100.
10. Сечения а-а, б-б, в-в, и 2-2 см. КЖ-9.
11. Значение индекса „а" см. таблицу на листе АР-1.

Таблица подбора фундаментных балок

Условная марка фунд. балки по монтажной схеме	Температура наружного воздуха, °С		
	-20	-30	-40
БФ1	ФБ6-12	ФБ6-12	ФБ6-29
БФ2	ФБ6-14	ФБ6-14	ФБ6-31
БФ3	ФБ6-41	ФБ6-46	ФБ6-46
БФ4	ФБ6-43	ФБ6-48	ФБ6-48
БФ5	ФБ6-42	ФБ6-47	ФБ6-47
БФ6	ФБ6-41	ФБ6-41	ФБ6-41

Марка	Обозначение	Наименование	Кол.	Примечание
		Сборные ж-б конструкции		
		-20°с -30°с -40°с		
ФБ6-12	Серия 1.415-1, Вып.1	Балка фундамент. 4 4		1,5т
ФБ6-14	То же	То же 2 2		1,3т
ФБ6-29	"	"	4	1,8т
ФБ6-31	"	"	2	1,7т
ФБ6-41	"	" 12 2	2	0,7т
ФБ6-42	"	" 1		0,7т
ФБ6-43	"	" 5 1	1	0,6т
ФБ6-46	"	" 10	10	0,9т
ФБ6-47	"	" 1	1	0,8т
ФБ6-48	"	" 4	4	0,8т
Ф-17-4	Серия НИ-04-1, Вып.7	Фундамент	10	4,04т
		Монолитные ж-б конструкции		
ФА1-1А	Серия 1.412-1/77, Вып.1.3 и КЖ-16	Фундамент	1	1,25м^3
ФА2-1	То же КЖ-13	То же	6	1,68м^3
ФА2-1А	" КЖ-16	"	2	1,68м^3
ФА2-1-1	" КЖ-13	"	6	1,68м^3
ФА2-1-1А	" То же	"	1	1,68м^3
ФА2-1-2	" "	"	6	1,68м^3
ФА2-1-2А	" "	"	1	1,68м^3
ФА2-1-3	" "	"	1	1,68м^3
ФА5-1	" КЖ-16	"	1	2,44м^3
ФА5-1А	" КЖ-14	"	2	2,44м^3
ФА5-1А-1	" То же	"	1	2,44м^3
ФА6-1	" "	"	3	2,70м^3
ФА7-1	" КЖ-15	"	8	3,02м^3
ФА7-1А	" То же	"	1	3,02м^3
ФА7-1Б	" "	"	1	3,02м^3
ФА7-1-1	" "	"	3	3,02м^3
ФА7-1-1А	" "	"	1	3,02м^3
ФАТ8-1А	" КЖ-17	"	1	4,44м^3
ФБТ8-1А	" То же	"	1	5,0 м^3
ФВТ8-1А	" "		1	5,57м^3
ФМ1	КЖ-16		3	0,5м^3
А1	КЖ-53	Болт анкерный	6	3,7кг
	КЖ-9	Сетка $\frac{100/100/5/5}{1500}$ ГОСТ8478-66	1	17,3 кг
	То же	Сетка $\frac{100/100/5/5}{1500}$ ГОСТ8478-66	1	59,5кг
	"	Сетка $\frac{100/100/5/5}{1700}$ ГОСТ8478-66	1	31,6кг

Изм.	Лист	N докум.	Подпись	Дата	ТП 816-246 -КЖ
Ст.инж.		Гордеев			Центральная ремонтная мастерская в блоках с гаражом для хозяйств с парком 50 тракторов
Рук.гр.		Трубицын			Литера Лист Листов
Гл.спец.		Семушкин		11.79	Р 8
Нач.отд.		Тигай			Маркировочная схема фундаментов и фундаментных балок
ГИП		Глазин			МСХ СССР ЦИТЭПсельхозпром г. Иваново
Н.контр.		Матрасова		09.79	

Инв.№подл. | Подпись и дата

16387-01 50 Копировал Крайнова Формат А2

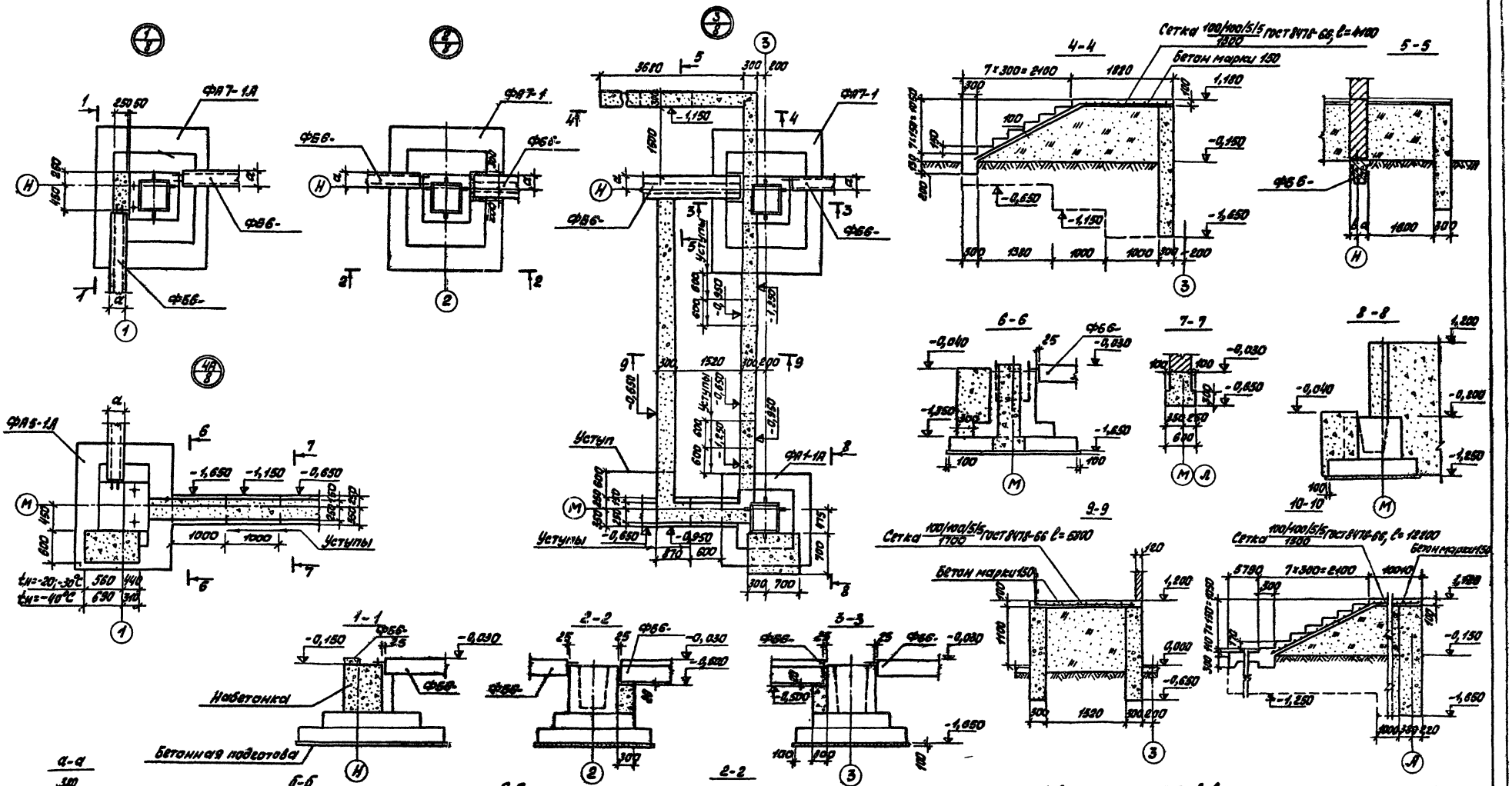

1. Сечения а-а, б-б, в-в, г-г и 10-10 см. лист КЖ-8.
2. Номера фундаментных балок определяются при привязке проекта в соответствии с маркировочной схемой фундаментов и таблицей подбора фундаментных балок см. КЖ-8.

Узел опирания кирпичной перегородки на бетонную подготовку

					ТП 815-246 -КЖ		
					Центральная ремонтная мастерская в блоке с гаражом для хозяйств с парком 50 тракторов		
Изм.	Лист.	№ докум.	Подп.	Дата		Лит	Лист	Листов
Ст. инж.		Павлинов				Р	9	
Рук. гр.		Трубицын						
Гл. спец.		Семушкин						
Нач. отд.		Тигай			Узлы фундаментов 1,2,3,4А	МСХ СССР ЦИТЭП сельхозпром г. Иваново		
ГИП		Глезин			Сечения а-а, б-б, в-в, г-г, 10-10			
Н. контр.		Матросова						

Инв. № подл. | Подпись и дата

Копировал Тр 16387-01 51 Формат 82 г

Типовой проект 816-246 Альбом 1

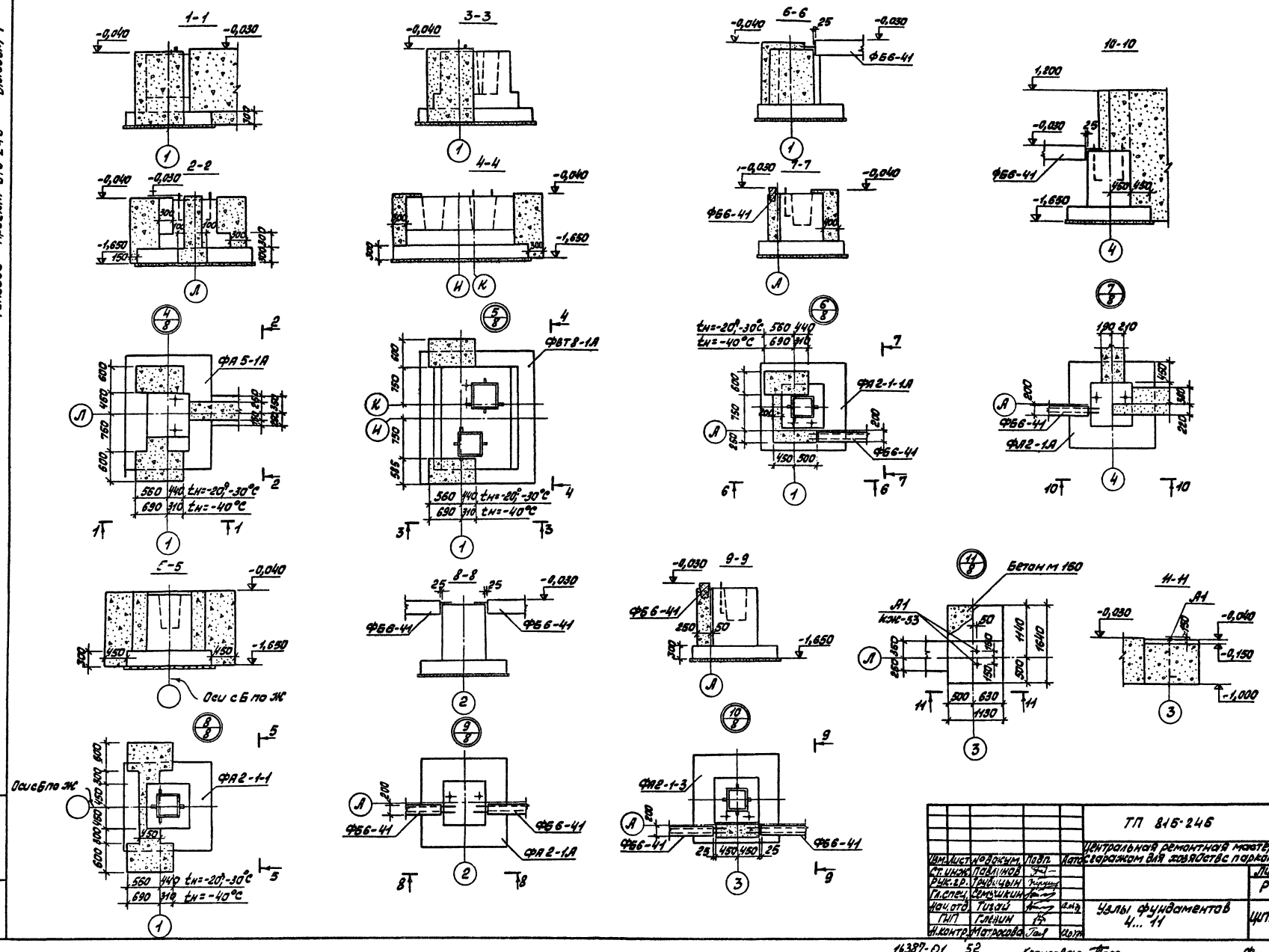

					ТП 816-246			
					Центральная ремонтная мастерская в блоке с гаражом для хозяйств с парком 50 тракторов			
Изм.	Лист	№ докум.	Подп.	Дата		Лит.	Лист	Листов
Ст. инж.		Павлинов				Р	10	
Рук. гр.		Трудицын						
Гл. спец.		Семушкин						
Нач. отд.		Тигай			Узлы фундаментов 4...11	Мсх СССР ЦИТЭ Псельхозпром г. Иваново		
ГИП		Глевин						
Н. контр.		Матросова						

Инв. № подл. | Подпись и дата

16387-01 52 Копировал Троз- Формат 22Г

Альбом 1

Типовой проект 816-24Б

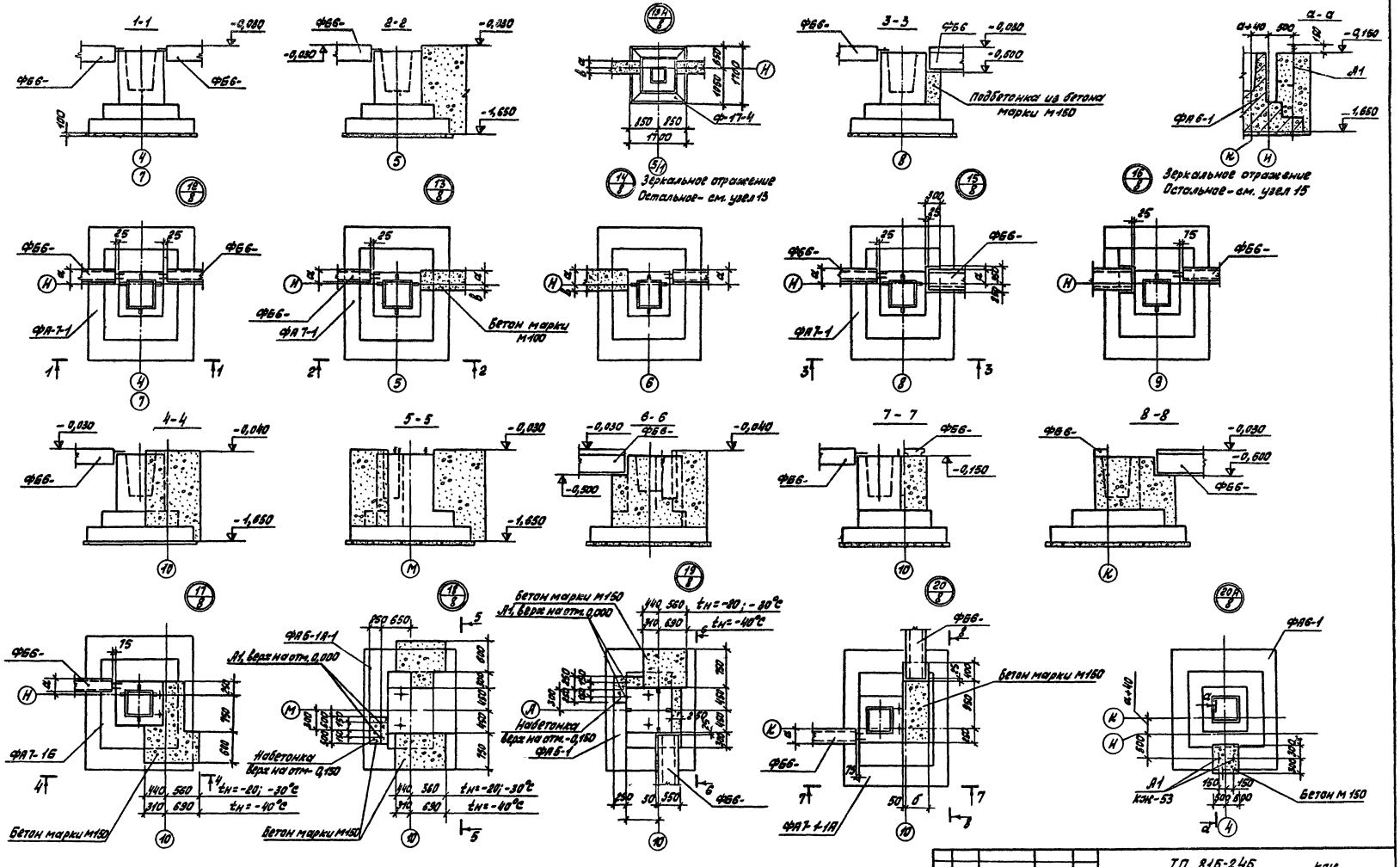

					ТП 816-24Б		КЖ
					Центральная ремонтная мастерская в блоке с гаражом для хозяйств с парком 30 тракторов		
Изм.	Лист	№ докум.	Подп.	Дата		Лит	Лист	Листов
Ст. инж.		Гордеев				Р	11	
Рук. гр.		Трубицын						
Гл. спец.		Семушкин						
Нач. отд.		Гигаи			Узлы фундаментов 12... 20; 20А	МСХ СССР ЦИТЭП сельхозпром г. Иваново		
ГИП		Глезин						
Н. контр.		Матросова						

16389-01 53 Копировал Трофу Формат 22Г

Инв. № подл. | Подп. и дата

Типовой проект 816-246 Альбом 1

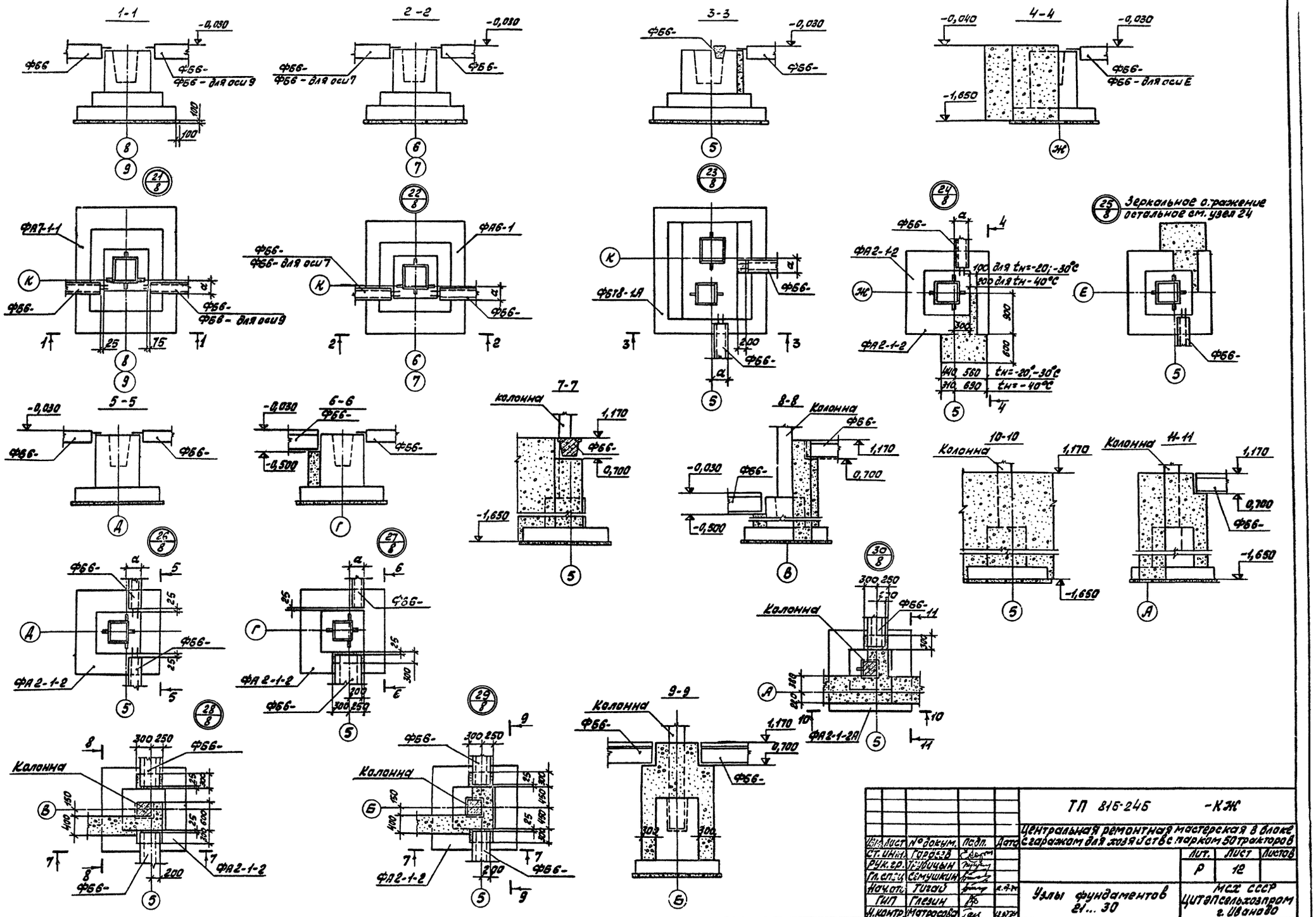

				ТП 816-246 -КЖ	
				Центральная ремонтная мастерская в блоке с гаражом для хозяйств с парком 50 тракторов	
Изм.	Лист	№ докум.	Подп.	Дата	Лит. Р / Лист 12 / Листов
Ст. инж.	Гарбеев				
Рук. гр.	Трубицын				
Гл. спец.	Семушкин				
Нач. отд.	Тигай			Узлы фундаментов 21...30	МСХ СССР ЦИТЭПсельхозпром г. Иваново
ГИП	Глезин				
Н. контр.	Матросова				

Инв. № подл. | Подп. и дата

16387-01 54 Копировал Трофу- Формат 22Г

Типовой проект 816-2-46 Альбом 1

Инв.№подл. | Подп.и дата | Взам.инв.№

Вид А

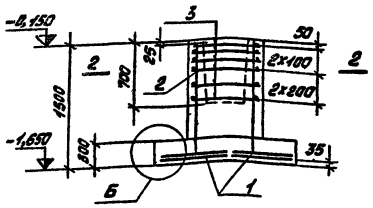

2 – 2

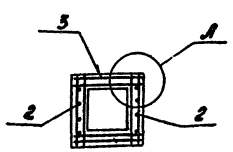

Деталь А

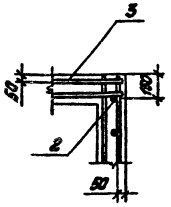

Схема раскладки сеток подошвы

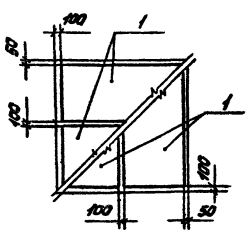

Деталь Б

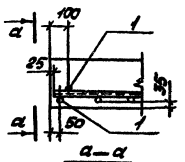

а – а

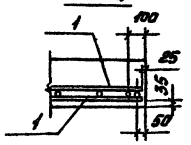

Расчетные нагрузки на фундаменты

Схема	Марка фундамента	M тм	N т	Q т
-0,150	ФА2-1	±2,71	51,1	±0,86
-0,150	ФА2-1-2	±3,33	36,7	±1,16

ФА2-1

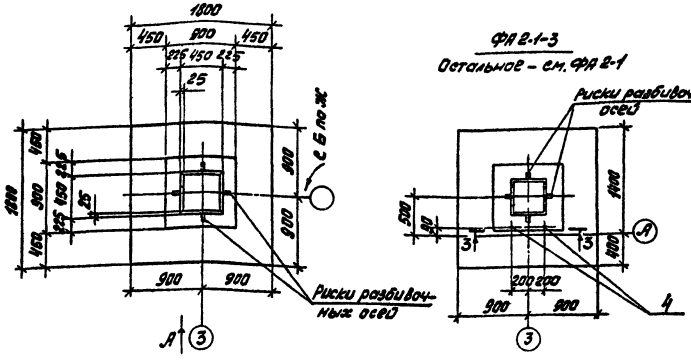

ФА2-1-3

Остальное – см. ФА2-1

3-3

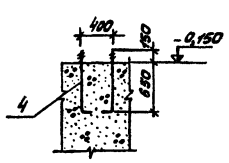

Групповая спецификация на фундамент

Формат	Зона	Поз.	Обозначение	Наименование	Кол. на испол.						Примечание
				Сборочные единицы							
		1	Серия 1.410-2, вып.1	Сетка армат. С10ВII-6х18	4	4	4	4	4	4	5,97 кг
		2	Серия 1.412-1/77, вып.3	То же С14ВII-6х15	2	2	2	2	2	2	6,0 кг
		3	То же	" СА-8.AI	5	5	5	5	5	5	2,7кг
		4	КЖ-63	Болт анкерный А1			2		2	2	3,7кг
				Материалы							
				Бетон марки 50	0,4	0,4	0,4	0,4	0,4	0,4	м³
				Бетон марки 150	1,68	1,68	1,68	1,68	1,68	1,68	м³
				Масса, кг							
					0	0	0	0	0	0	
				Марка	ФА2-1	ФА2-1-1	ФА2-1-1А	ФА2-1-2	ФА2-1-2А	ФА2-1-3	

ФА2-1-1

Остальное-см ФА2-1

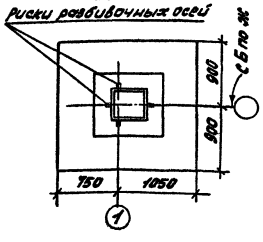

ФА2-1-1А

Остальное- см. ФА2-1

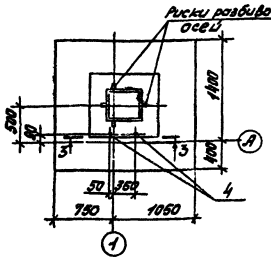

ФА2-1-2

Остальное-см ФА-2-1

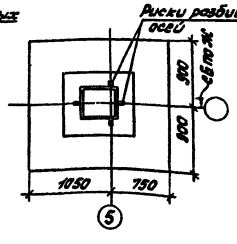

ФА2-1-2А

остальное- см ФА-2А

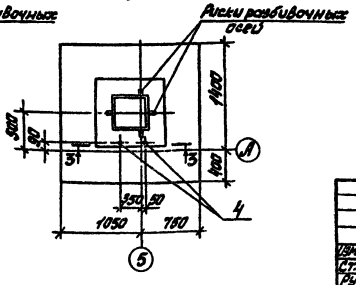

				ТП 816-2-46 -КЖ		
				Центральная ремонтная мастерская в блоке с гаражом для хозяйств в парком 50 тракторов		
Руководит.	Чернышев	Главный инженер	Дата		Лит.	Лист	Листов
Ст. техн.	Родчук	Инженер			Р	13	
Рук. гр.	Трубчанин	Инженер					
Гл. спец.	Семушкин	Инженер					
Нач. отд.	Гливин	Инженер		Фундаменты ФА2-1; ФА2-1-1; ФА2-1-1А; ФА2-1-2; ФА2-1-2А; ФА2-1-3. Опалубка и армирование	МСЖ СССР ЦИТП Сельэнергопром г. Ульяновск	
ГИП	Глевин					
Н. контр.	Катросов					

16387-01 56 Копировал Трофи- Формат А2Г

Типовой проект 816-246 Альбом 1

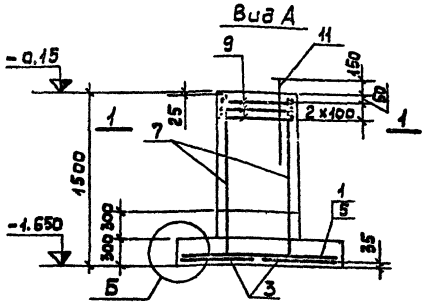

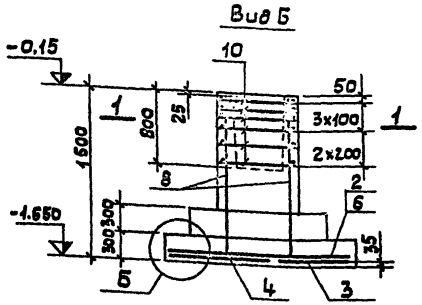

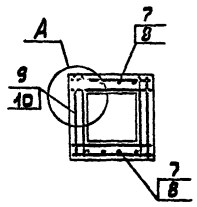

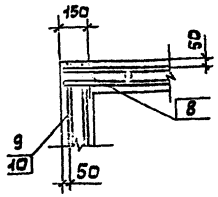

Расчетные нагрузки на фундамент

Схема	Марка ф-та	M тм	N т	Q т
-0,150 N M Q	ФА5-1А	M_x = ≈10,36	48,4	Q_y = ≈1,09
-0,150 N M Q	ФА6-1	±19,0	48,2	±3,1

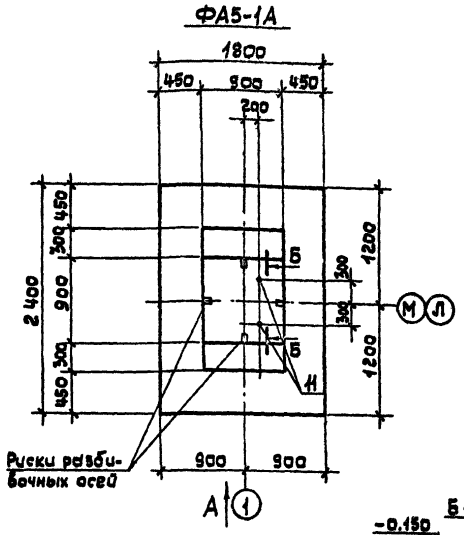

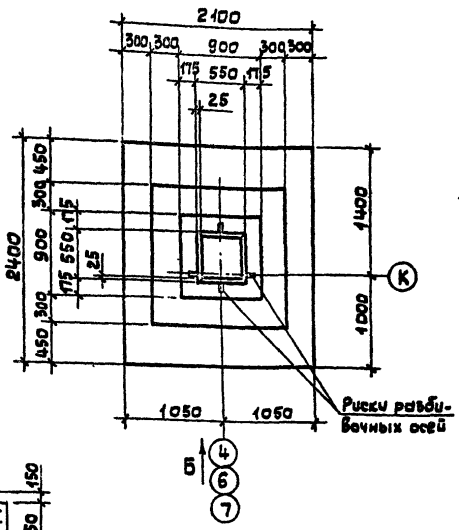

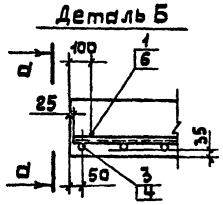

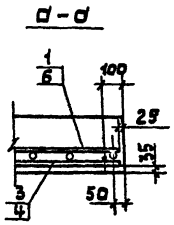

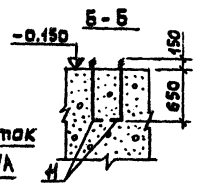

Групповая спецификация на фундамент

Формат	Зона	Поз.	Обозначение	Наименование	Кол. на испол.			Примечание
				Сборочные единицы и детали				
		1	Серия 1.410-2, В.1	Сетка арматурная С10АII-8×12	1	1		5,97кг
		2	То же	То же С10АII-8×21			1	7,07кг
		3	"	" С10АII-8×24	2	2	1	8,0кг
		4	"	" С10АII-10×24			1	9,63кг
		5	"	" С10АII-14×18	1	1		9,61кг
		6		" С10АII-14×21			1	11,41кг
		7	Серия 1.412-1/77, В.3	" СН14АIII-6×15	2	2		7,8кг
		8	То же	" СН18АIII-6×15			2	12,8кг
		9	"	" СА-10АII	3	3		4,2кг
		10	"	СА-12АII			6	6,0кг
		11	КЖ-53	Болт анкерный А1	4	4	2	3,7кг
				Материалы				
				Бетон марки 50	0,48	0,48	0,52	м³
				Бетон марки 150	2,44	2,44	2,7	м³
				Литера				
				Марка	ФА5-1А Р	ФА5-1А-1 Р	ФА6-1 Р	

Схема раскладки сеток подошвы ФА5-1А

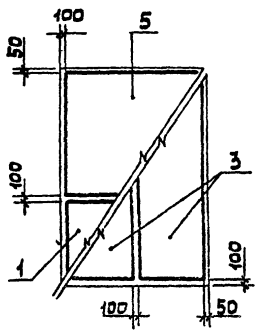

Схема раскладки сеток подошвы ФА6-1

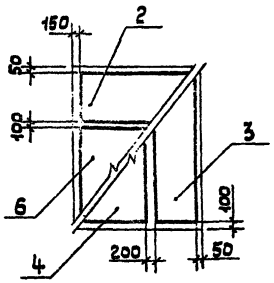

ФА5-1А-1- Зеркальное отражение
Остальное-см.ФА5-1А-1

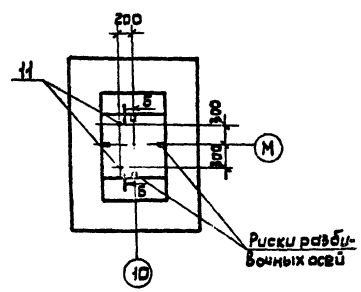

Изм.	Лист	№ докум.	Подпись	Дата
Ст.т.зин.		Радчук		
Рук.гр.		Трубицын		
Гл.спец.		Семушкин		
Н.отд.		Тигай		
		Глезин		
Н.конт.		Матросова		

ТП 816-246 - КЖ

Центральная ремонтная мастерская в блоке с гаражом для хозяйств с парком 50 тракторов

Литера	Лист	Листов
Р	14	

Фундаменты ФА5-1А; ФА6-1. Опалубка и армирование

МСХ СССР ЦИТЭП сельхозпром г. Иваново

Инв. № подл. | Подпись и дата

16387-1 56 Копировал Крайнова

Формат 22Б

Типовой проект 816-246 Альбом 1

Инв. № подл. | Подп. и дата

1-1

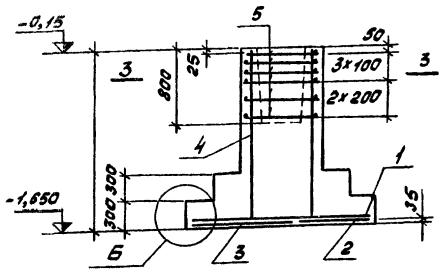

2-2

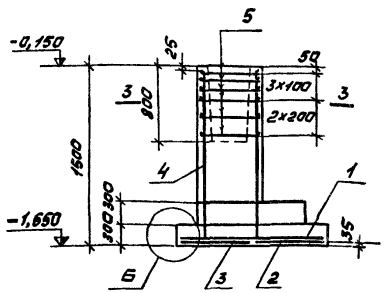

3-3

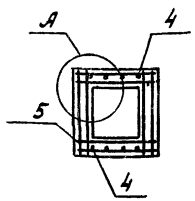

Деталь А

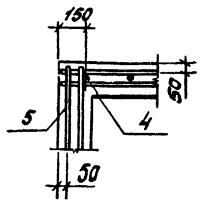

Схема раскладки сеток подошвы

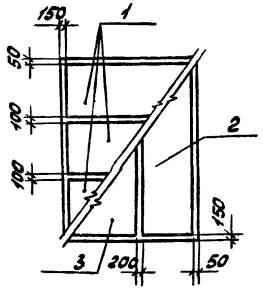

Деталь Б

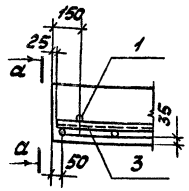

α-α

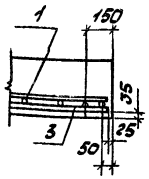

Расчетная нагрузка на фундамент

Схема	Марка ф-та	M тм	N т	Q т
M N Q -0,150	ФА7-1	21,8	10,2	3,1

ФА7-1

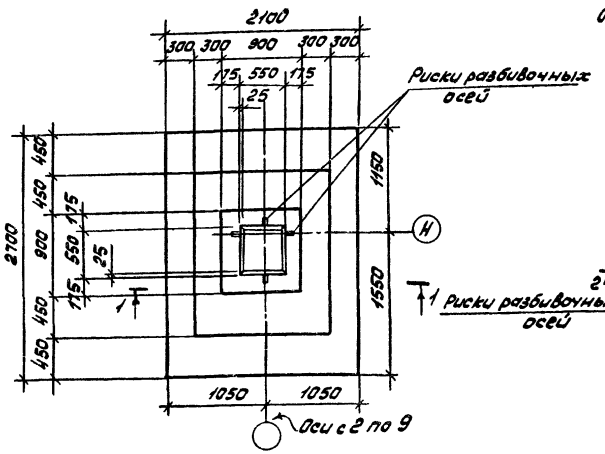

ФА7-1-1А

Остальное - см. ФА7-1

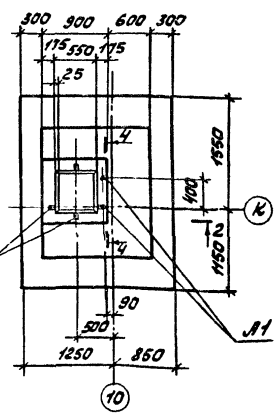

4-4

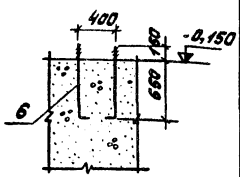

Групповая спецификация на фундамент

Формат	Зона	Поз.	Обозначение	Наименование	Колич. на испол.					Примечание
				Сборочные единицы и детали						
		1	Серия 1.410-2, вып.1	Сетка арматуры С10АII-8х27	3	3	3	3	3	17,07кг
		2	То же	То же С10АII-8х27	1	1	1	1	1	13,45кг
		3	"	" С12АII-10х27	1	1	1	1	1	16,19кг
		4	Серия 1.412-1/77, вып.3	" СН20АIII-6х15	2	2	2	2	2	15,5кг
		5	То же	" СА-12АII	6	6	6	6	6	6,0кг
		6	КЖ-53	Болт анкерный А1			2	2	2	3,7кг
				Материалы						
				Бетон марки 50	0,6	0,6	0,6	0,6	0,6	м³
				Бетон марки 150	3,02	3,02	3,02	3,02	3,02	м³
Марка дит.					Р	Р	Р	Р	Р	
					ФА7-1	ФА7-1-1	ФА7-1-1А	ФА7-1А	ФА7-1Б	

ФА7-1-1

Остальное - см. ФА7-1

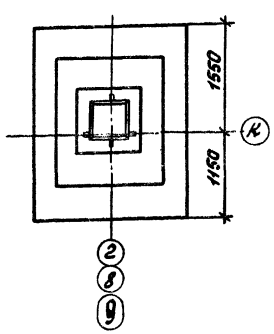

ФА7-1А

Остальное - см. ФА7-1

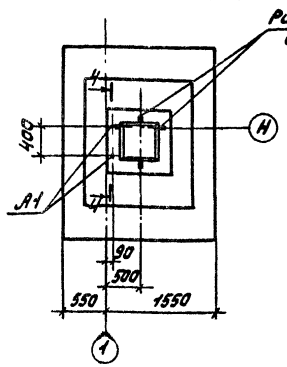

ФА7-1Б

Остальное - см ФА7-1

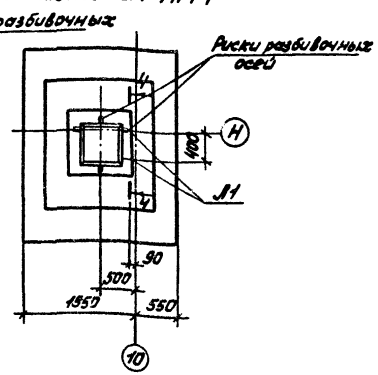

					ТП 816-246 -КЖ		
					Центральная ремонтная мастерская в блоке гаражом для хозяйств с парком 50 тракторов		
Изм.	Лист	№ докум.	Подп.	Дата		Лит.	Лист	Листов
Ст. тех.		Радчук				Р	1	
Рук. гр.		Трубицын						
Гл. спец.		Семушкин						
Нач. отд.		Тиевай			Фундаменты ФА7-1, ФА7-1-1, ФА7-1-1А, ФА7-1А, ФА7-1Б; опалубка и армирование	МЖ СССР Цитэп сельхозпром г. Иваново	
ГИП		Глезин					
Н. контр.		Матросова					

16387-01 57 Копировал Формат А1

Типовой проект 815-246 Альбом 1

Вид А

Деталь Б

а-а

Деталь В

Вид Г

в-в

Риски разбивочных осей

ФА 1-1А

Схема раскладки сеток подошвы ФА1-1А

1-1

Деталь А

Групповая спецификация на фундамент

Формат	Зона	Поз.	Наименование	Обозначение	Кол. на испол.				Примечание
				Сборочные единицы и детали					
		1	Серия 1.410-2, Вып. 1	Сетка арматурная С10АII-8х18		4	1		5,97кг
		2	То же	То же С10АII-8х24			2		8,0кг
		3	"	" С10АII-14х15	2				8,13кг
		4	"	" С10АII-14х18			1		9,61кг
		5	Серия 1.412-1/77, Вып.3	" С14АIII-6х15	2	2	2		7,8кг
		6	То же	" СА-8АI	5				2,7кг
		7	"	" СА-10АII		3	3		4,2кг
		8	КЖ-53	Болт анкерный А1		2		2	
				Материалы					
				Бетон марки 50	0,23	0,4	0,48	0,1	м³
				Бетон марки 150	1,25	1,68	2,44	0,5	м³

Марка	Лит			
ФА1-1А	Р	ФА2-1А	Р	ФА5-1 Р ФМ1 Р

Вид Б

Вид В

2-2

Деталь Г

ФА2-1А

Схема раскладки сеток подошвы ФА2-1А и ФА5-1

ФА5-1

Риски разбивочных осей

					ТП 815-246 - КЖ			
					Центральная ремонтная мастерская в блоке с гаражом для хозяйства с парком 50 тракторов			
Изм.	Лист	№ докум.	Подп.	Дата		Лит	Лист	Листов
Ст. тех.		Радчук				Р	16	
Рук. гр.		Трубицын						
Гл. спец.		Самушкин						
Нач. отд.		Тигай			Фундаменты ФА 1-1А, ФА2-1А; ФА5-1, ФМ1 Опалубка и армирование	МСХ СССР Цитрольхозпром г. Иваново		
ГИП		Глезин						
Н. контр.		Матросова						

16387-01 58 Копировал Формат А2г

Инв. № подл. | Подп. и дата | Взам. инв. №

Типовой проект 816-246 Альбом 1

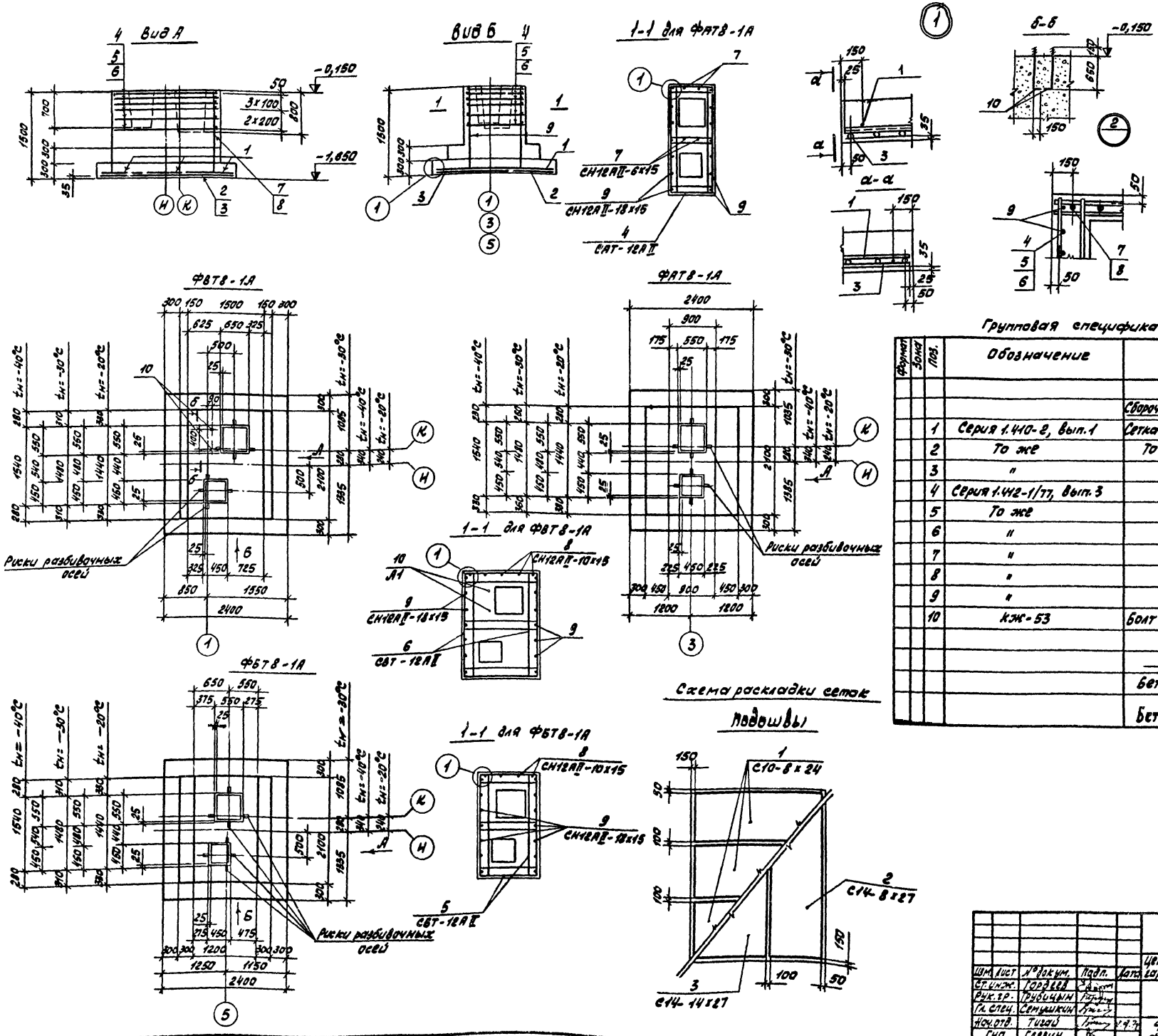

Расчетные нагрузки и фундамент

Схема	Марка ф-та	M тм	N т	Q т
	ФВТ8-1А	19,3	81,5	1,3
	ФАТ8-1А	26,6	98,3	3,10
	ФБТ8-1А	18,4	84,1	3,1

Групповая спецификация на фундамент

Формат	Зона	Поз.	Обозначение	Наименование	Кол. на испол.			Примечание
				Сборочные единицы и детали				
		1	Серия 1.410-2, вып.1	Сетка армат. С10АII-8х24	3	3	3	8,0 кг
		2	То же	То же С14АII-8х27	1	1	1	17,71 кг
		3	"	" С14АII-14х27	1	1	1	28,46 кг
		4	Серия 1.412-1/77, вып.3	" САТ-12АII	6			11,8 кг
		5	То же	" СБТ-12АII		6		13,4 кг
		6	"	" СВТ-12АII			6	15,2 кг
		7	"	" СН12АII-6х15	2			6,0 кг
		8	"	" СН12АII-10х15		1	1	8,9 кг
		9	"	" СН12АII-18х15	2	2	2	15,1 кг
		10	КЖ-53	Болт анкерный А1			2	3,7 кг
				Материалы				
				Бетон марки 50	0,75	0,75	0,75	м³
				Бетон марки 150	4,44	5,0	5,57	м³
				Лит.				
				Марка	ФАТ8-1А Р	ФБТ8-1А Р	ФВТ8-1А Р	

				ТП 816-246 - КЖ	
				Центральная ремонтная мастерская в блоке с гаражом для хозяйств с парком 50 тракторов	
Изм.	Лист	№ докум.	Подп.	Дата	Лит. Р / Лист 17 / Листов
Ст. инж.	Гордеев				
Рук. гр.	Грубицын				
Гл. спец.	Семушкин				
Нач. отд.	Тигай				Фундаменты ФАТ8-1А ФБТ8-1А; ФВТ8-1А Опалубка и армирование
Гип	Глезин				МСХ СССР ЦИТЭП сельхозпром г. Иваново
Н. контр.	Матросова				

16387-01 59 Копировал [illegible] Формат 22Г

Инв. № подл. | Подп. и дата

Типовой проект 816-246 Альбом 1

Маркировочная схема осмотровых канав, фундаментов под оборудование и подпольных каналов

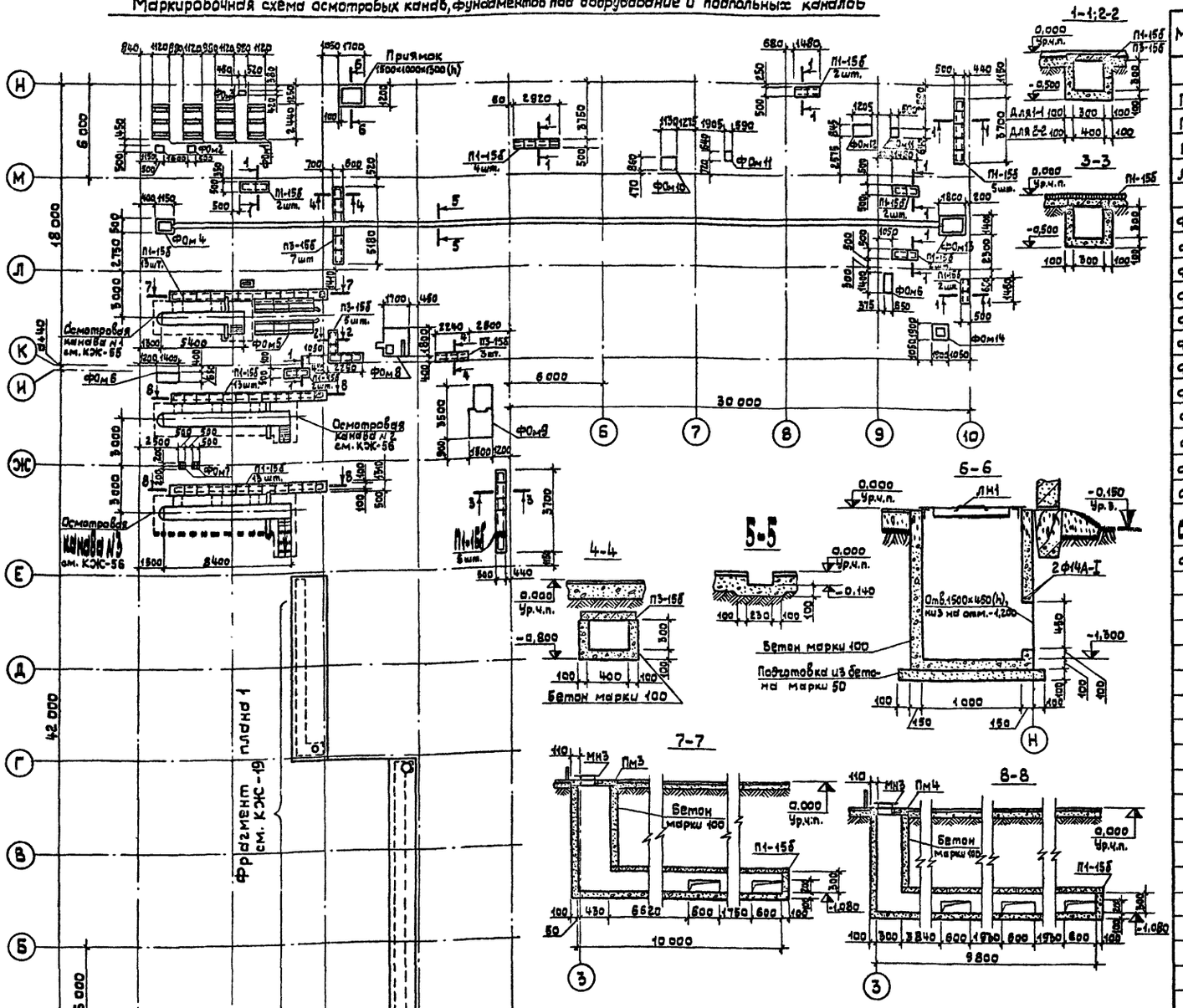

1. Фундаменты под оборудование выполнять из бетона марки 150.
2. Подпольные каналы и приямок выполнять из бетона марки 100.
3. Стенки каналов и приямка, соприкасающиеся с грунтом, обмазать горячим битумом за 2 раза.
4. Колесоотбойный упор и монолитные участки вентиляционных каналов выполнить из бетона марки 200.
5. Размер „а" см. таблицу толщин наружных стен на листе АР-1.

Марки	Обозначение	Наименование	Кол.	Примеч.
		Сборные ж.б. конструкции		
П1-15б	3.006-2, Вып. II-2	Плита перекрытия	67	40 кг
П3-15б	То же	То же	19	50 кг
П5-85	"	"	9	410 кг
Л3а-8	3.006-2, Вып. II-1	Лоток	21	190 кг
		Монолитные бетонные конструк.		
ФОм1	КЖ-19	Фундамент под оборудование	4	1,55 м³
ФОм2	То же	То же	2	0,10 м³
ФОм3	"	"	1	0,09 м³
ФОм4	КЖ-20	"	1	0,60 м³
ФОм5	КЖ-21	"	1	4,75 м³
ФОм6	КЖ-19	"	2	0,38 м³
ФОм7	КЖ-20	"	2	0,07 м³
ФОм8	То же	"	1	1,23 м³
ФОм9	"	"	1	5,83 м³
ФОм10	"	"	1	0,39 м³
ФОм11	"	"	2	0,19 м³
ФОм12	"	"	1	0,81 м³
ФОм13	"	"	1	1,44 м³
ФОм14	"	"	1	2,41 м³
Пм1	КЖ-19	Плита 900×800×70(h)	1	0,039 м³
Пм2	То же	Плита 900×800×70(h)	1	0,029 м³
Пм3	КЖ-18	Плита 700×500×70(h)	1	0,025 м³
Пм4	То же	Плита 500×500×70(h)	2	0,015 м³
		Стальные элементы		
МН1	КЖ-52	Изделие закладное	1	14,9 кг
МН2	То же	То же	1	29,7 кг
МН3	КЖ-21	"	3	7,8 кг
ЛН1	КЖ-53	Лист настила	1	53,0 кг
С1		Сетка $\frac{100/100/5/5}{4100\times2800}$ ГОСТ 8478-66	10	10,4 кг
С2		Сетка $\frac{200/200/5/5}{550\times2500}$ ГОСТ 8478-66	12	2,4 кг
		Материал		
		Ф10А-I ГОСТ 5781-75 ℓ=900	46	0,65 кг
		Ф14А-I ГОСТ 5781-75 ℓ=1600	2	1,9 кг
		Бетон марки 200	6,55	м³

Согласовано: Нач. отд. ВК Шляпкин; Нач. отд. ОВ Шимарова

Изм.	Лист	№ докум.	Подпись	Дата
Ст. инж.		Колгушкин		
Рук. гр.		Выгина		
Гл. спец.		Семушкин		
Нач. отд.		Тигай		2.87
ГИП		Глевин		
Н. контр.		Матросова		12.87

ТП 816-246 -КЖС

Центральная ремонтная мастерская в блоке с гаражом для хозяйств парком 50 тракторов

Литера	Лист	Листов
Р	18	

Маркировочная схема осмотровых канав, фундаментов под оборудование и подпольных каналов

МСХ СССР ЦИТЭПсельхозпром г. Иваново

Инв. № подл. | Подпись и дата | Взам. инв. №

16387-01 60 Копировал Крайнова Формат А2Г

Альбом I

Типовой проект 816-246

Фрагмент плана 1 (КЖС-18)

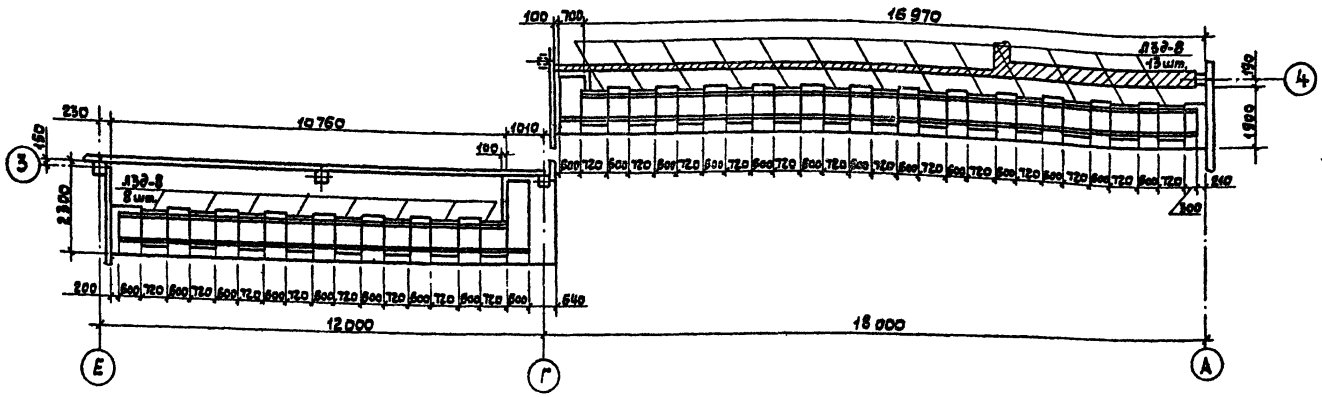

Фрагмент плана 2

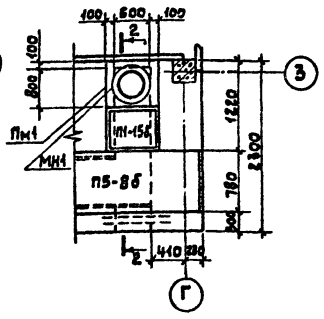

Фрагмент плана 3

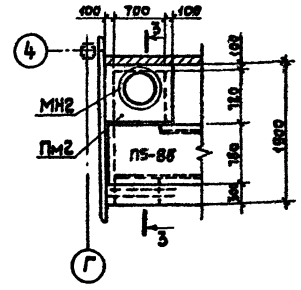

План раскладки плит перекрытия

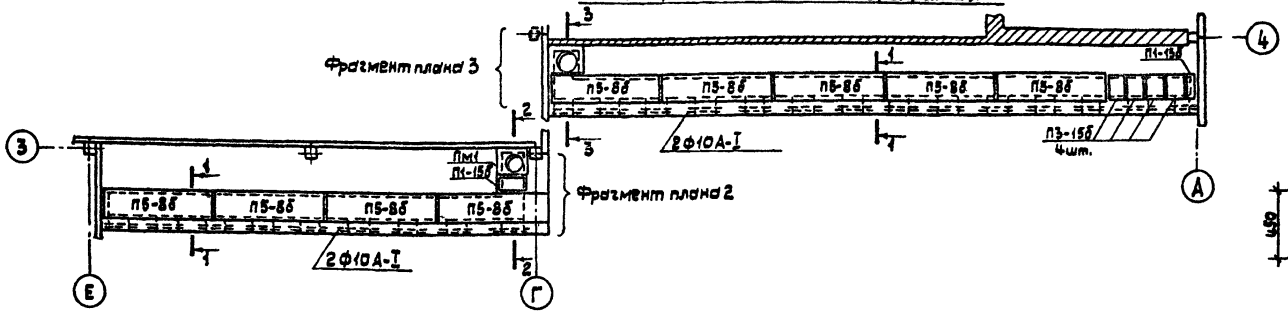

1-1

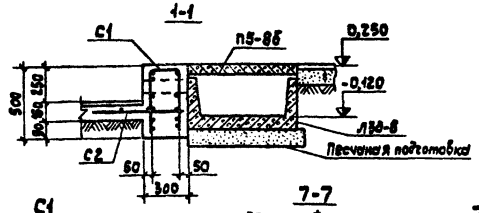

С1

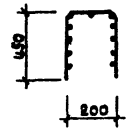

7-7

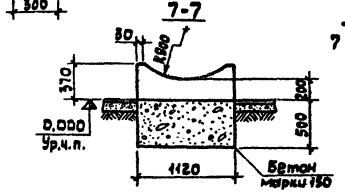

ФОм1

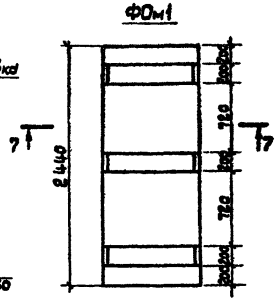

ФОм2

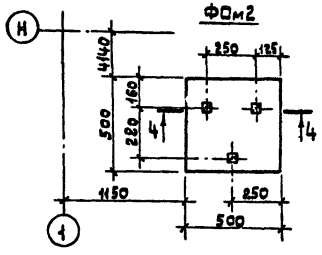

ФОм3

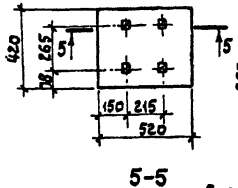

ФОм6

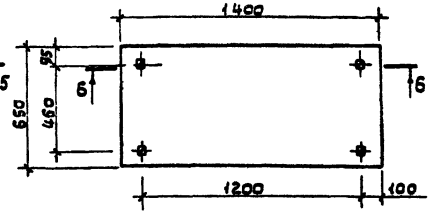

3-3

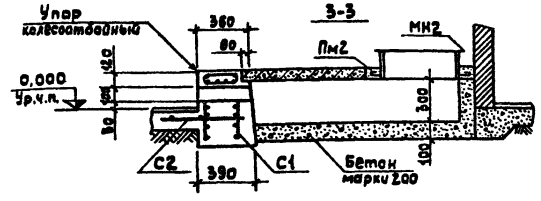

2-2

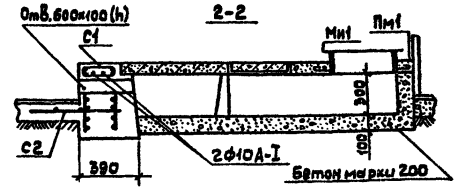

4-4

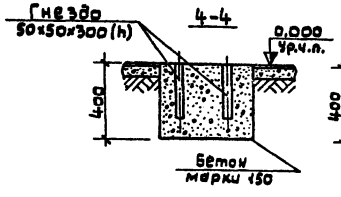

5-5

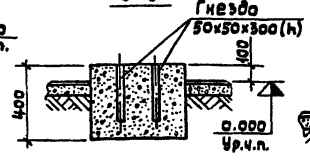

6-6

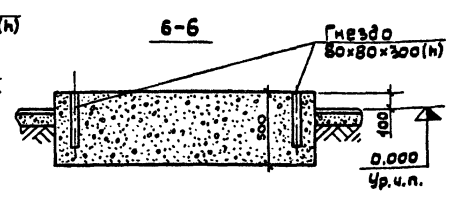

				ТП 816-246 -КЖС	
Изм.	Лист	№докум.	Подпись	Дата	Центральная ремонтная мастерская в блоке с гаражом для хозяйств с парком 50 тракторов
Ст. инж.		Коптушкин			Литера Р; Лист 19; Листов
Рук. гр.		Зылгина			
Гл. спец.		Семушкин			
Нач. отд.		Тигай			Фрагмент плана 1. План раскладки плит перекрытий. Фундаменты под оборудование ФОм1...ФОм3; ФОм6
ГИП		Глезин			МСХ СССР ЦИТЭПсельхозпром г. Иваново
Н. контр.		Матросова			

16381-01 61 Копировал Крайнова

Формат 22Г

Инв. № подл. | Подпись и дата

Типовой проект 815-246 Альбом 1

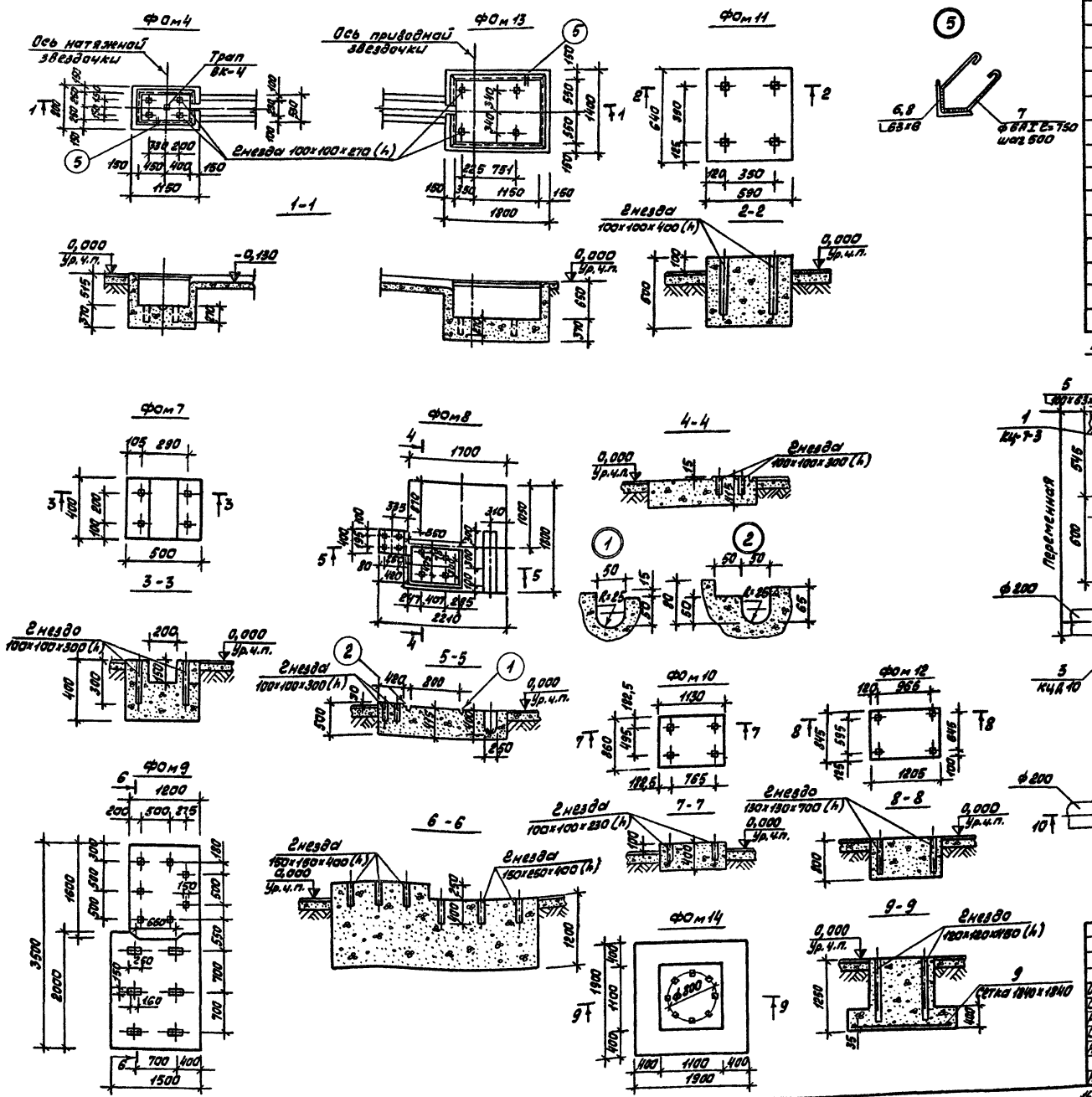

Формат	Зона	Позиц.	Обозначение	Наименование	Кол.	Примечание
				Тупиковый водоприемный колодец с бадьей		
		1	3. 900-3, вып. 7	Кольцо стеновое КЦ-7-3	2	130 кг
		2	То же	Кольцо стеновое КЦ-7-9	1	380 кг
		3	"	Плита днища КЦД 10	1	440 кг
		4		Скоба ф20А-I ГОСТ 5781-75	4	2,650 кг
		5		Уголок Б-100-63×7 ГОСТ 8510-72 / 8 Ст3кп2 ГОСТ 535-58 в=2220	1	19,300 кг
				Фундамент ФОм4		
		6		Уголок Б-63×63×6 ГОСТ 8509-72 / 8 Ст3кп2 ГОСТ 535-58 в=2200	1	16,000 кг
		7		Стержень ф6А-I ГОСТ 5781-75	7	0,178 кг
				Фундамент ФОм13		
		7		Стержень ф6А-I ГОСТ 5781-73	10	0,178 кг
		8		Уголок Б-63×63×6 ГОСТ 8509-72 / 8 Ст3кп2 ГОСТ 535-58 в=5100	1	29,200 кг
				Фундамент ФОм14		
		9		Сетка 100/100/5/5 ГОСТ 8478-66	1	11 кг

Тупиковый водоприемный колодец с бадьей.

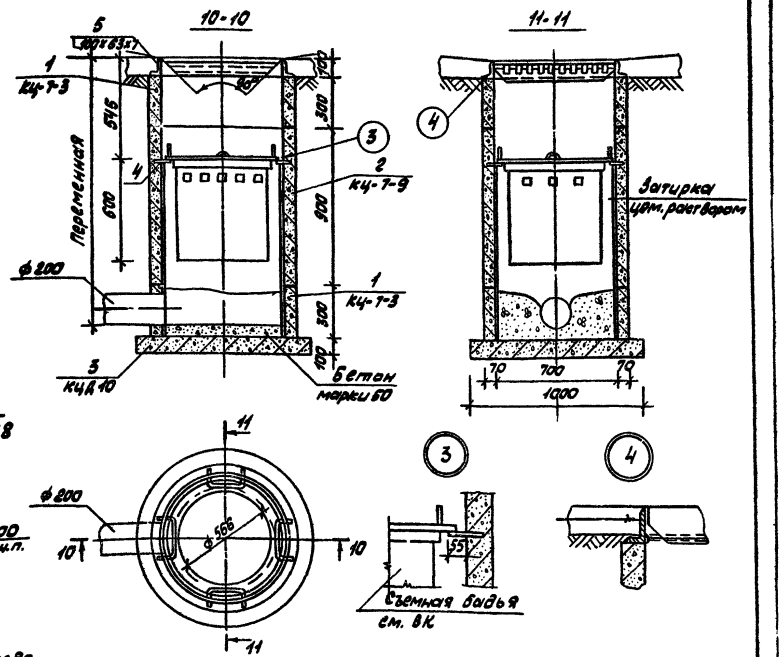

					ТП 815-246 -КЖ		
Изм.	Лист	№ докум.	Подп.	Дата	Центральная ремонтная мастерская в блоке с гаражом для хозяйств с парком 50 тракторов		
Ст. инж.		Шилова				Лит.	Лист	Листов
Рук. гр.		Вылгина				Р	20	
Гл. спец.		Семушкин						
Нач. отд.		Тигай			Фундаменты под оборудование ФОм4..ФОм14. Тупиковый водоприемный колодец с бадьей	МСХ СССР ЦИТЭП сельхозпром г. Иваново	
ГИП		Глезин					
Н. контр.		Матросова					

16287-01 62 Копировал Трофи- Формат 22Г

Инв. № подл. | Подпись и дата

Типовой проект 816-246 Альбом 1

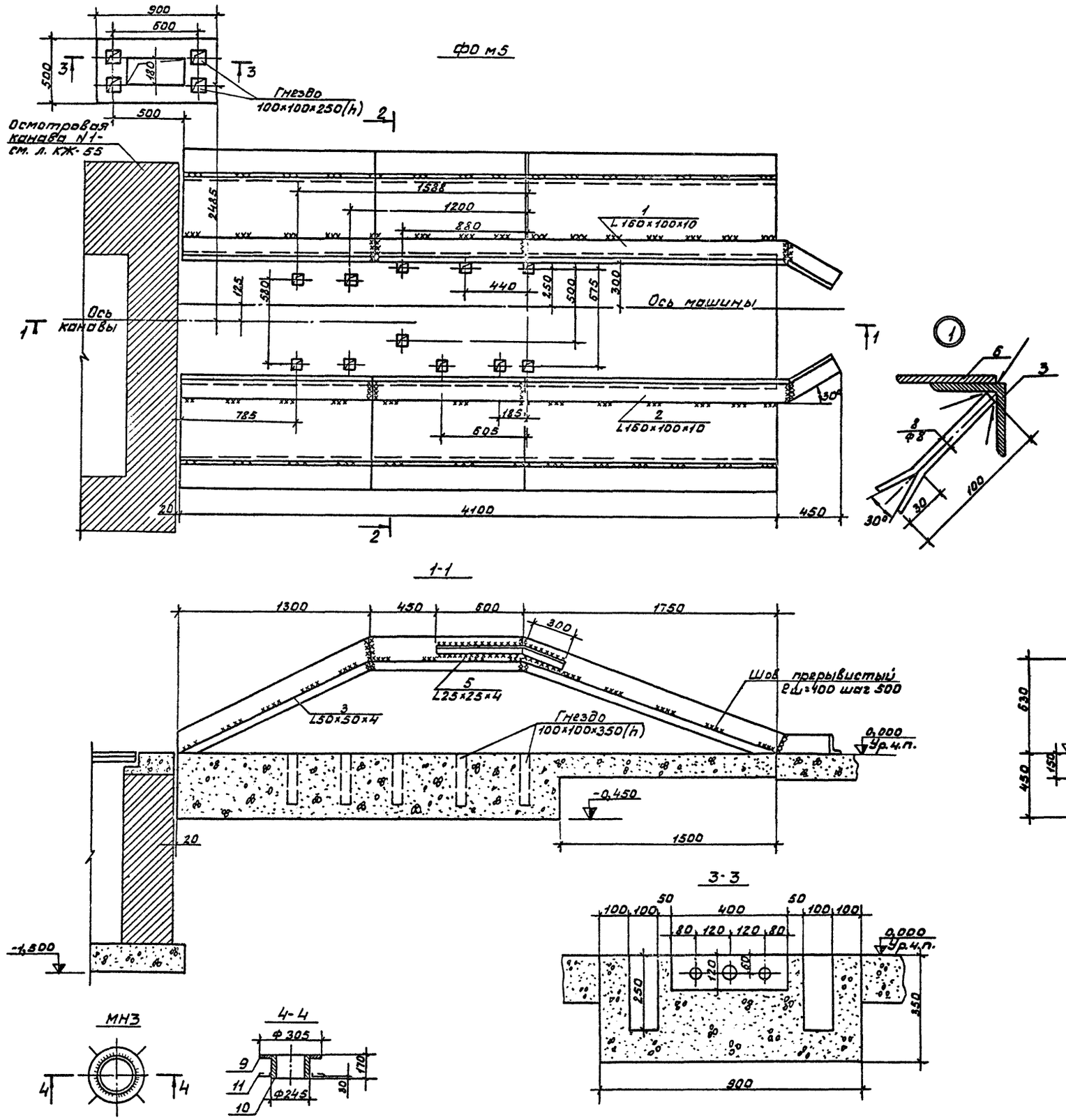

Формат	Зона	Позиц.	Обозначение	Наименование	Кол.	Примечание
				Фундамент ФОм5		
		1		Уголок Б-150×100×10 ГОСТ 8510-72 / ВСт3кп2 ГОСТ 535-58* ℓ=5340	1	105,6 кг
		2		Уголок Б-150×100×10 ГОСТ 8510-72 / ВСт3кп2 ГОСТ 535-58* ℓ=5340	1	105,6 кг
		3		Уголок Б-50×50×4 ГОСТ 8509-72 / ВСт3кп2 ГОСТ 535-58* ℓ=4840	2	14,58 кг
		4		Уголок Б-50×50×4 ГОСТ 8509-72 / ВСт3кп2 ГОСТ 535-58* ℓ=4840	2	14,58 кг
		5		Уголок Б-25×25×4 ГОСТ 8509-72 / ВСт3кп2 ГОСТ 535-58* ℓ=1900	2	2,780 кг
		6		Полоса 5×500 ГОСТ 19903-74 / ВСт3кп2 ГОСТ 535-58* ℓ=4250	2	83,500 кг
		7		Полоса 3×1000 ГОСТ 19903-74 / ВСт3кп2 ГОСТ 535-58* ℓ=785	1	18,500 кг
		8		Штырь ф8 А-I ГОСТ 5781-75 ℓ=100	36	0,039 кг
22Г				МН3		7,76 кг
		9		Кольцо		
				Лист ПО 6,0 ГОСТ 19903-74 / Ст3кп ГОСТ 14637-69*	1	0,76 кг
		10		Труба 245×7 ГОСТ 8732-78 / Д ГОСТ 8731-74* ℓ=170	1	7,0 кг
		11		Стержень ф6 А-I ГОСТ 5781-75 ℓ=120	4	0,026 кг

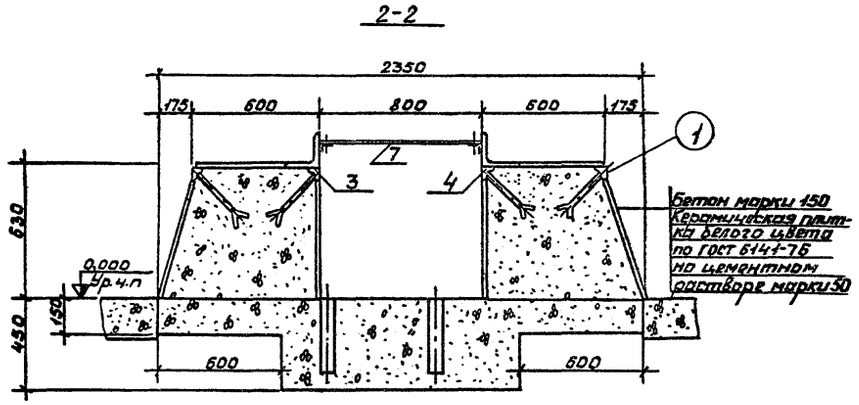

1. Сварку выполнять электродами типа Э42 ГОСТ 9467-75. Сварные швы- по ГОСТ 5264-69.
2. Под фундамент ФОм5 с отм.-1,500 до отм.-0,450 устраивается песчаная подушка с тщательным послойным уплотнением согласно СНиП III-8-76.
3. После монтажа все металлоконструкции окрасить масляной краской за 2 раза.

Изм.	Лист	№ докум.	Подп.	Дата	ТП 816-246 -КЖС
Ст.инж.	Шилова				Центральная ремонтная мастерская в блоке с гаражом для хозяйств с парком 50 тракторов
Рук.гр.	Вилгина				Литер: Р; Лист: 21; Листов:
Гл.спец.	Семушкин				
Нач.отд.	Гисай				Фундамент ФОм5
ГИП	Глезин				МСХ СССР ЦИТЭПсельхозпром г. Иваново
Н.контр.	Матросова				

Инв. № подл. | Подпись и дата

16387-01 63 Копировал Новикова Формат 22г

Альбом 1

Типовой проект 816-246

Инв. № подл. | Подпись и дата

Спецификация к маркировочным схемам, расположенным на листах КЖ-23... КЖ-25

Марка	Обозначение	Наименование	Кол.	Примеч.
		Сборные ж.-б. конструкции		
К1а	1.423-3, вып 1 и КЖ-44	Колонна К72-5а	1	3,3т
К1б	То же	Колонна К-72-5б	1	3,3т
К1в	"	Колонна К72-5в	1	3,3т
К1г	"	Колонна К72-5г	1	3,3т
К1д	"	Колонна К72-5д	1	3,3т
К1е	"	Колонна К72-5е	2	3,3т
К1ж	1.423-3, вып.1 и КЖ-45	Колонна К72-5ж	1	3,3т
К1и	То же	Колонна К72-5и	1	3,3т
К1к	1.423-3, вып.1 и КЖ-44	Колонна К72-5к	1	3,3т
К1л	1.423-3, вып.1 и КЖ-45	Колонна К72-5л	1	3,3т
К1м	То же	Колонна К72-5м	2	3,3т
К1н	"	Колонна К72-5н	1	3,3т
К1п	"	Колонна К72-5п	2	3,3т
К1р	"	Колонна К72-5р	1	3,3т
К1с	"	Колонна К72-5с	1	3,3т
К1т	"	Колонна К72-5т	1	3,3т
К2а	Шифр 460-75, вып 1-1 и КЖ 45	Колонна КФ18-1а	1	2,38т
К2б	То же	Колонна КФ18-1б	1	2,38т
К2в	"	Колонна КФ18-1в	1	2,38т
К2г	"	Колонна КФ18-1г	1	2,38т
К3а	ИИ-04-2, вып.5 и КЖ-45	Колонна КК-442-24а	1	1,98т
К3б	То же	Колонна КК-442-24б	1	1,98т
К3в	"	Колонна КК-442-24в	1	1,98т
К3г	"	Колонна КК-442-24г	1	1,98т
К3д	ИИ-04-2, вып.5 и КЖ-46	Колонна КК-442-24д	1	1,98т
К3е	ИИ-04-2, вып.5 и КЖ 45	Колонна КК-442-24е	2	1,98т
К3ж	То же	Колонна КК-442-24ж	2	1,98т
К3и	"	Колонна КК-442-24и	1	1,98т
К3к	ИИ-04-2, вып.5 и КЖ-46	Колонна КК-442-24к	1	1,98т
К4а	1.423-3, вып.1 и КЖ-46	Колонна К48-5а	7	1,3т
К4б	То же	Колонна К48-5б	1	1,3т
К4в	"	Колонна К48-5в	5	1,3т
К4г	"	Колонна К48-5г	2	1,3т
К4д	"	Колонна К48-5д	1	1,3т
К5	1.423-3, вып. 1	Колонна К48-27	3	1,3т
К5а	1.423-3, вып.1 и КЖ-46	Колонна К48-27а	2	1,3т
К5б	То же	Колонна К48-27б	2	1,3т
К5в	"	Колонна К48-27в	1	1,3т
К6а	Шифр 460-75, вып.1-1 и КЖ 46	Колонна КФ7-1а	2	1,26т
Б2а	То же	Балка 2БДР18-2АVа	2	10,4т
Б2б	"	Балка 2БДР18-3АVа	2	10,4т
Б2в	"	Балка 2БДР18-3АVб	1	10,4т
		Балка 2БДР18-3АVв	2	10,4т

Марка	Обозначение	Наименование	Кол.	Примеч.
Б2е	1.462-3, вып.4 и КЖ-47	Балка 2БДР18-3АVг	1	10,4т
Б2д	То же	Балка 2БДР18-3АVд	1	10,4т
Б2е	"	Балка 2БДР18-3АVе	1	10,4т
Б3а	1.462-1, вып.1 и КЖ-47	Балка 1БП12-3АтVа	8	4,5т
Б3б	То же	Балка 1БП12-3АтVб	4	4,5т
Б3в	"	Балка 2БП12-5АтVв	1	5,0т
Б4а	"	Балка 2БП12-5АтVа	1	6,0т
Б5а	"	Балка 2БП12-4АтVа	1	5,0т
Б5б	"	Балка 2БП12-4АтVб	1	6,0т
Б6	ИИ-04-3, вып. 3	Ригель Р-40-56	5	1,55т
Б7	То же	Ригель Р2-72-56	5	1,95т
Б8	"	Ригель Р-40-26	3	0,7т
К1у	1.423-3, вып.1 и КЖ-44	Колонна К72-5у	1	3,3т
		Стальные элементы		
Б9		Двутавр 40ГОСТ8239-72* / ВСТ3пс6ГОСТ535-58*	2	289кг
Б10		Двутавр 40ГОСТ8239-72* / ВСТ3пс6ГОСТ535-58*	2	317кг
Б11		Двутавр 40ГОСТ8239-72* / ВСТ3пс6ГОСТ535-58*	1	325кг
СК1	КЖ-52	Стойка	9	158,43кг
КС-1	1.431-2, вып 2	Колонна	4	249кг
КС-3	То же	То же	3	358кг
Т1	"	Элемент крепления	12	45,0кг
Т1а	"	То же	4	28,3кг
МС-16	"	Элемент соединительный	16	25кг
МС-18	"	То же	32	3кг
МС-19	"	"	8	10кг
МС-20	"	"	24	10,8кг
СФ-2	1.439-1	Стойка	3	298,5кг
СФ-8	То же	То же	4	416кг
НУ-2а	"	Насадка	2	33кг
НУ-3	"	То же	4	49,9кг
НС-3а	КЖ-52	"	3	35,93кг
НФ-6а	То же	"	1	55,96кг
НФ-7а	"	"	2	55,96кг
НФ-8а	"	"	1	58,58кг
У-1	1.439-1	Элемент крепления	6	2,9кг
Т12	То же	То же	28	2кг
ММ-9	1.400-7	Изделие ст.	4	4,7кг
ММ-12	То же	То же	3	8,4кг
ММ-20	"	"	6	6,3кг
ММД-4	ИИ-04-8, вып.3	Деталь монтажная	23	8,54кг
ММД-4а	КЖ-52	То же	2	11,3кг
МС1	То же	Изделие соединительное	26	0,6кг

Марка	Обозначение	Наименование	Кол.	Примеч.
МС2	КЖ-52	Изделие соединительное	6	22кг
МС3	То же	То же	16	1,51кг
		Стандартные изделия		
		Болт М12×40ГОСТ7798-70*	14	
		Болт М18×50ГОСТ7798-70*	80	
		Гайка М12 ГОСТ5915-70*	14	
		Гайка М18 ГОСТ5915-70*	80	
		Гайка М24 ГОСТ5915-70*	40	

1. Монтаж балок, колонн, ригелей и стоек вести в соответствии с требованиями СНиП III-16-73, СНиП III-18-75.
2. Монтаж конструкций осуществлять сваркой электродом типа Э42ГОСТ 9467-75. Монтажные швы принять по ГОСТ 5264-69, сварку выполнять после окончательной выверки конструкций.
3. Колонны заделать в фундамент бетоном марки 200 на мелком гравии, Мрз не ниже 60.
4. Насадка НУ-2а в отличии от НУ-2 по серии 1.439-1 принята е=1450мм. Элемент крепления Т1а в отличии от Т1 по серии 1.431-2, вып.2 принят е=850мм.
5. Опорные консоли (ММД-4; ММД-4а) оштукатурить в габаритах полки ригелей цем. раствором марки 100 по сетке из проволоки 1,4-2Ц-II ГОСТ3282-74*. Перед оштукатуриванием консоль очистить от ржавчины и покрыть лакокрасочным составом.
6. В процессе монтажа после приварки к закладным изделиям колонн примыкающих элементов дополнительно металлизировать сварные швы и участки закладных изделий с нарушенным защитным покрытием.
7. Вертикальные ст. элементы фахверка следует покрыть масляной краской за 2 раза.
8. В монтажном узле 5 подливку производить после установки и выверки МС2. Установку колонн К2 и К6 и приварку их к МС2 выполнять только после достижения бетоном подливки не менее 70% прочности.

Лист КЖ-22 заменён листом КЖ-22и. Ст. инж. Ю. Колгушкин. 12.03.82

Ст. инж.	Колгушкин		ТП 816-246 - КЖ
Рук. гр.	Вылгина		Центральная ремонтная мастерская в блоке с гаражом для хозяйств с парком 50 тракторов
Гл. спец.	Семушкин		
Нач. отд.	Тигай		
ГИП	Глезин		Литера: Р; Лист: 22и; Листов:
Н. контр.	Матросова		
			Спецификация к маркировочным схемам, расположенным на листах КЖ-23...КЖ-25
			МСХ СССР ЦИТЭПсельхозпром г. Иваново

Копировал Никол- 16387-01 64 Формат 22Г

Типовой проект 816-246 Альбом 1

Маркировочная схема колонн, балок и стоек

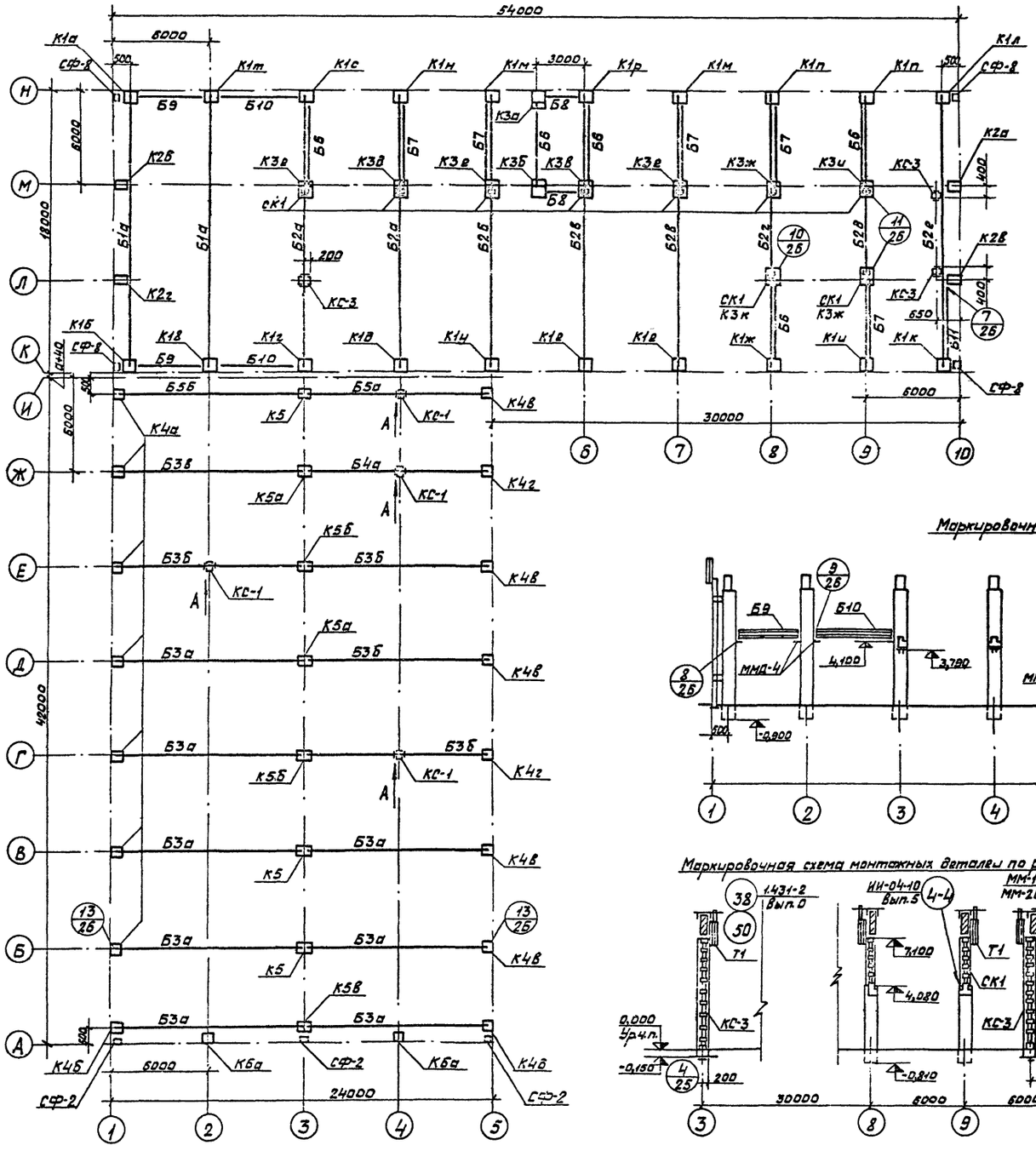

Маркировочная схема торцового фахверка по оси 10

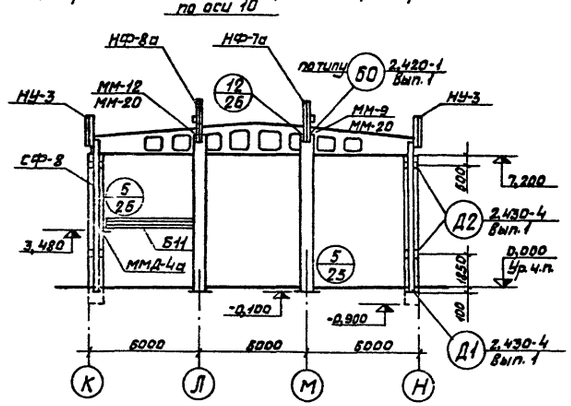

Маркировочная схема монтажных деталей по ряду Н

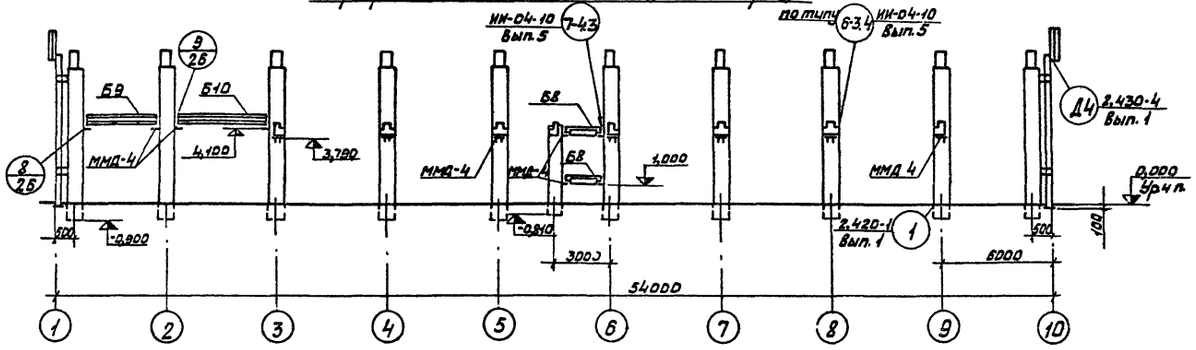

Маркировочная схема монтажных деталей по ряду А

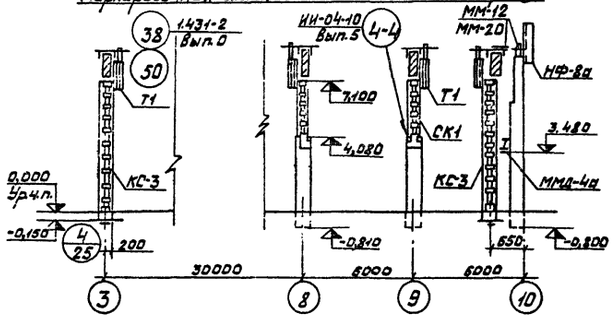

1. Спецификацию к маркировочным схемам и общие указания см. КЖ-22.
2. Вид А см. КЖ-24.

					ТП816-246 - КЖ		
					Центральная ремонтная мастерская в блоке с гаражом для хозяйств с парком 50 тракторов		
Изм.	Лист	№ докум.	Подп.	Дата		Литера	Лист	Листов
Ст. инж.	Колгушкин					Р	23	
Рук. гр.	Вылгина							
Гл. спец.	Семушкин							
Нач. отд.	Тигай				Маркировочные схемы колонн, балок, стоек и монтажных деталей.	МСХ СССР ЦИТЭ Псельхозпром г. Иваново		
ГИП	Глезин							
Н. контр.	Матросова							

Инв. № подл. | Подп. и дата

16387-01 35 Копировал Новг— Формат 22Г

Типовой проект 815-246 Альбом 1

Маркировочная схема монтажных деталей по оси 1

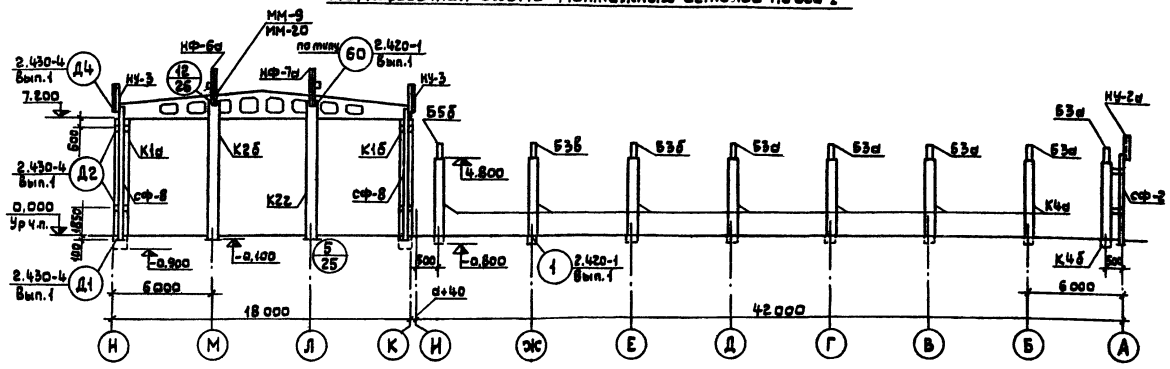

Маркировочная схема монтажных деталей по оси 5

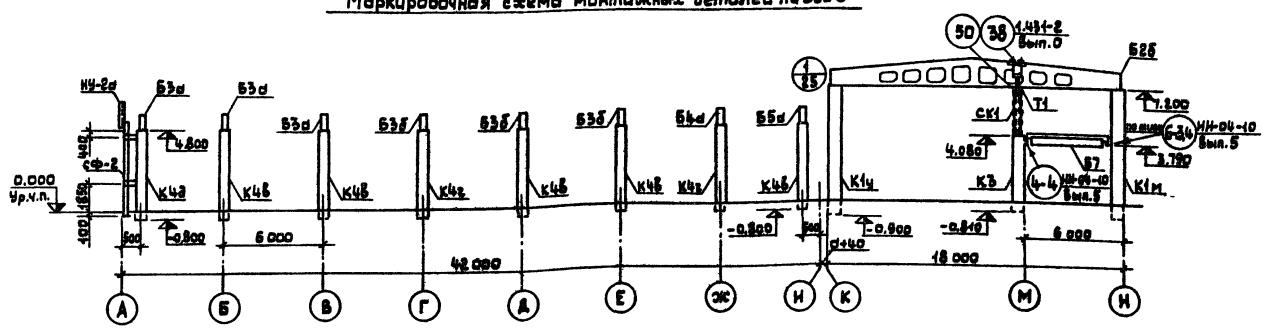

Вид А

КЖС-23

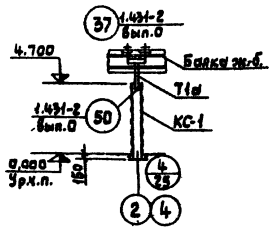

Маркировочная схема монтажных деталей по ряду К

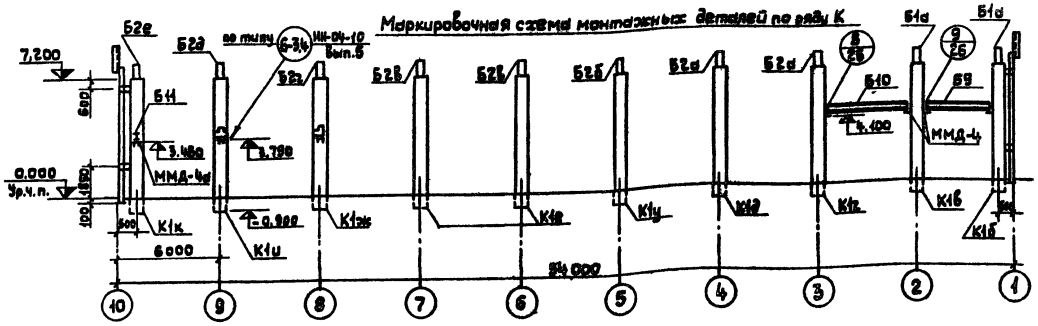

1. Маркировочную схему колонн, балок и стенок см. КЖС-23.
2. Спецификации к маркировочным схемам и общие указания см. КЖС-22.

						ТП 815-246 -КЖС		
Изм.	Лист	№ докум.	Подпись	Дата		Центральная ремонтная мастерская 8 блоков с гаражом для хозяйств с парком 80 тракторов		
Ст. инж.		Колтышкин					Литера	Лист	Листов
Рук. гр.		Былкина					Р	24	
Гл. спец.		Самушкин							
Нач. отд.		Тигай				Маркировочные схемы монтажных деталей по осям 1,5, ряду К. Вид А	МСЖ СССР ЦИТОЛЕСЕЛЬСТРОЙПРОМ г. Иваново	
ГИП		Главин						
Н. контр.		Матросова						

Инв. № подл. | Подпись и дата | Взам. инв. №

Типовой проект 815-246 Альбом 1

Маркировочная схема монтажных деталей по ряду М

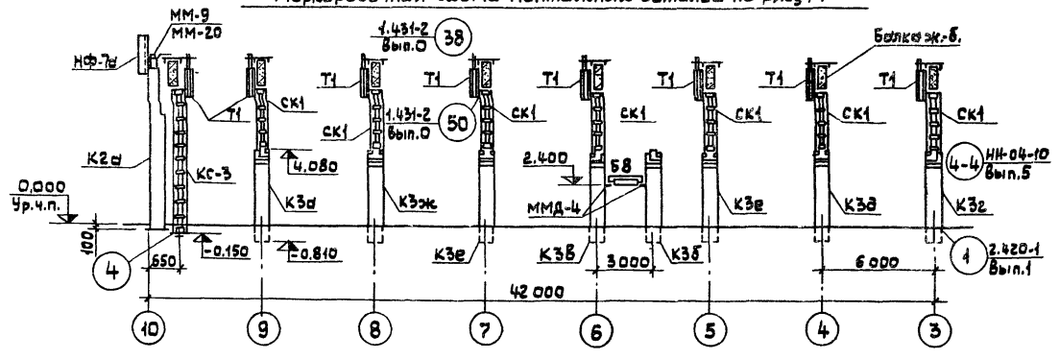

Маркировочная схема торцового фахверка по ряду А

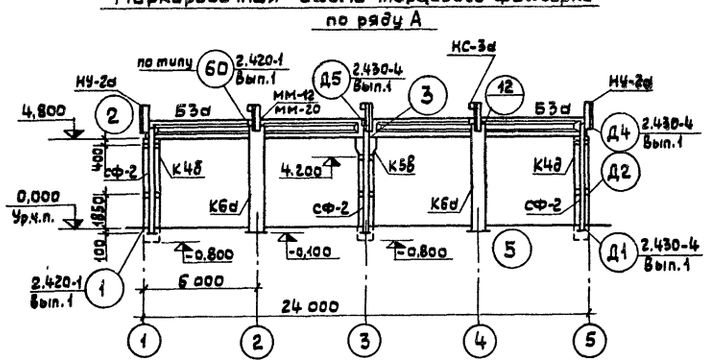

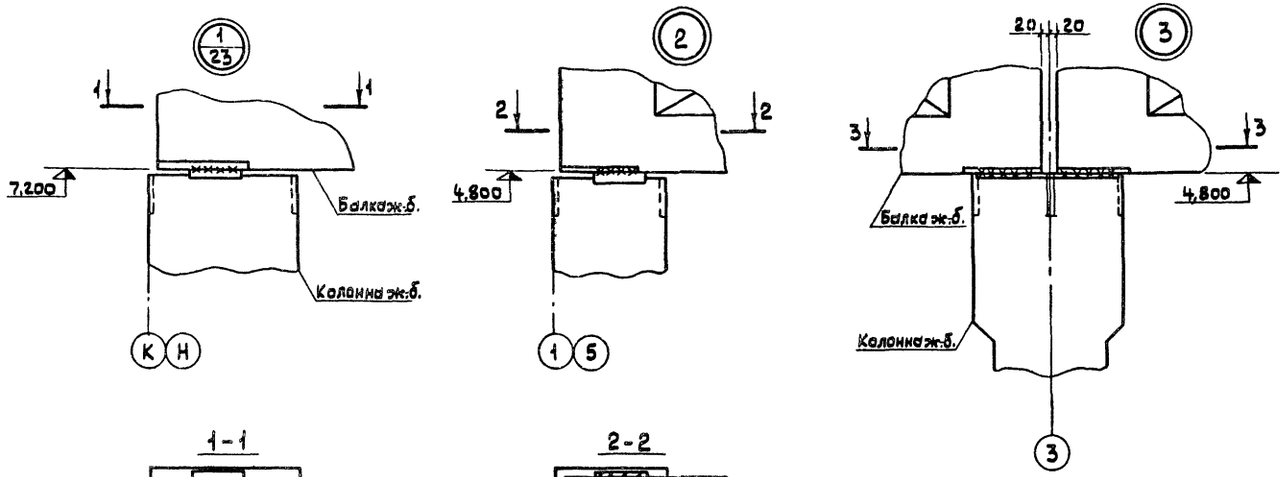

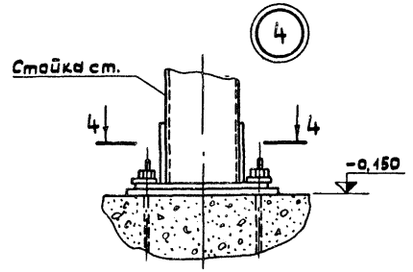

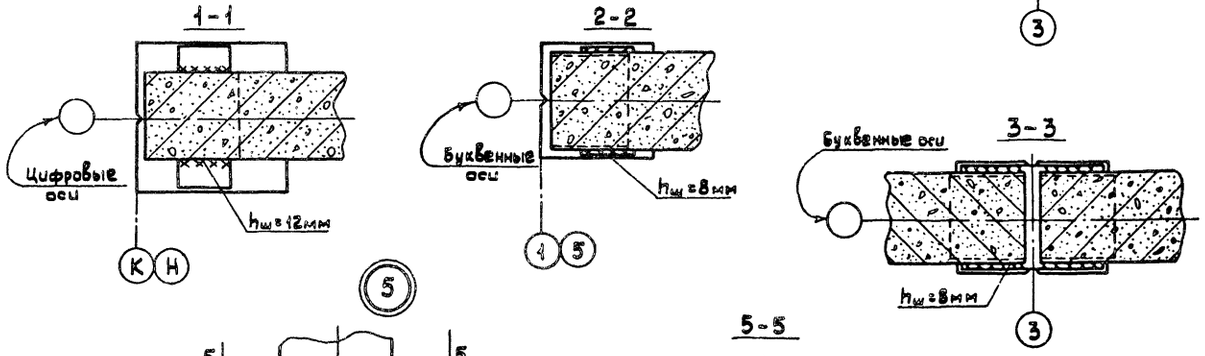

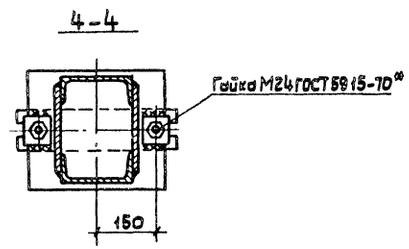

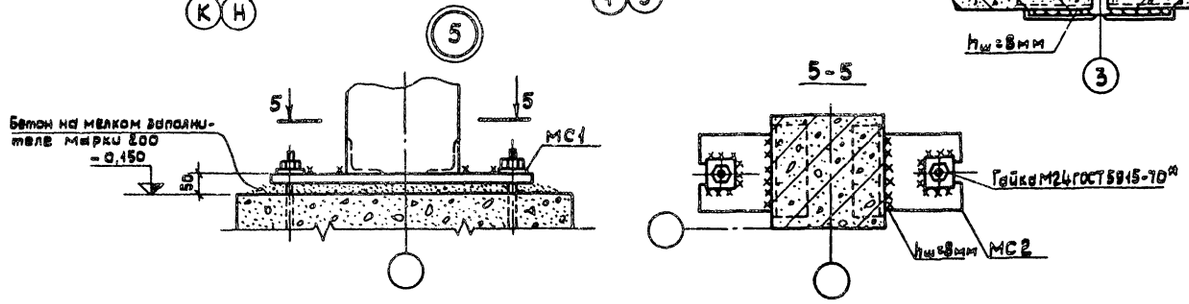

1. Маркировочную схему колонн, балок и стоек см. КЖС-23.
2. Спецификацию к маркировочным схемам и общие указания см. КЖС-22.

					ТП 815-246 -КЖС	
					Центральная ремонтная мастерская в блоке с гаражом для хозяйств с парком 50 тракторов	
Изм.	Лист	№ докум.	Подпись	Дата		
Ст.инж.		Колтушкин				Литера: Р; Лист: 25; Листов:
Рук. гр.		Вылгина				
Гл.спец.		Семушкин				
Нач.отд.		Тицай			Маркировочные схемы монтажных деталей по рядам А и М. Узлы 1...5	МСХ СССР ЦИТПсельхозпром г. Иваново
ГИП		Глезин				
Н.контр.		Матросова				

16387-04 67 Копировала Крайнова Формат А2

Инв.№ подл. | Подпись и дата | Взам.инв.№

Типовой проект 816-246 Альбом 1

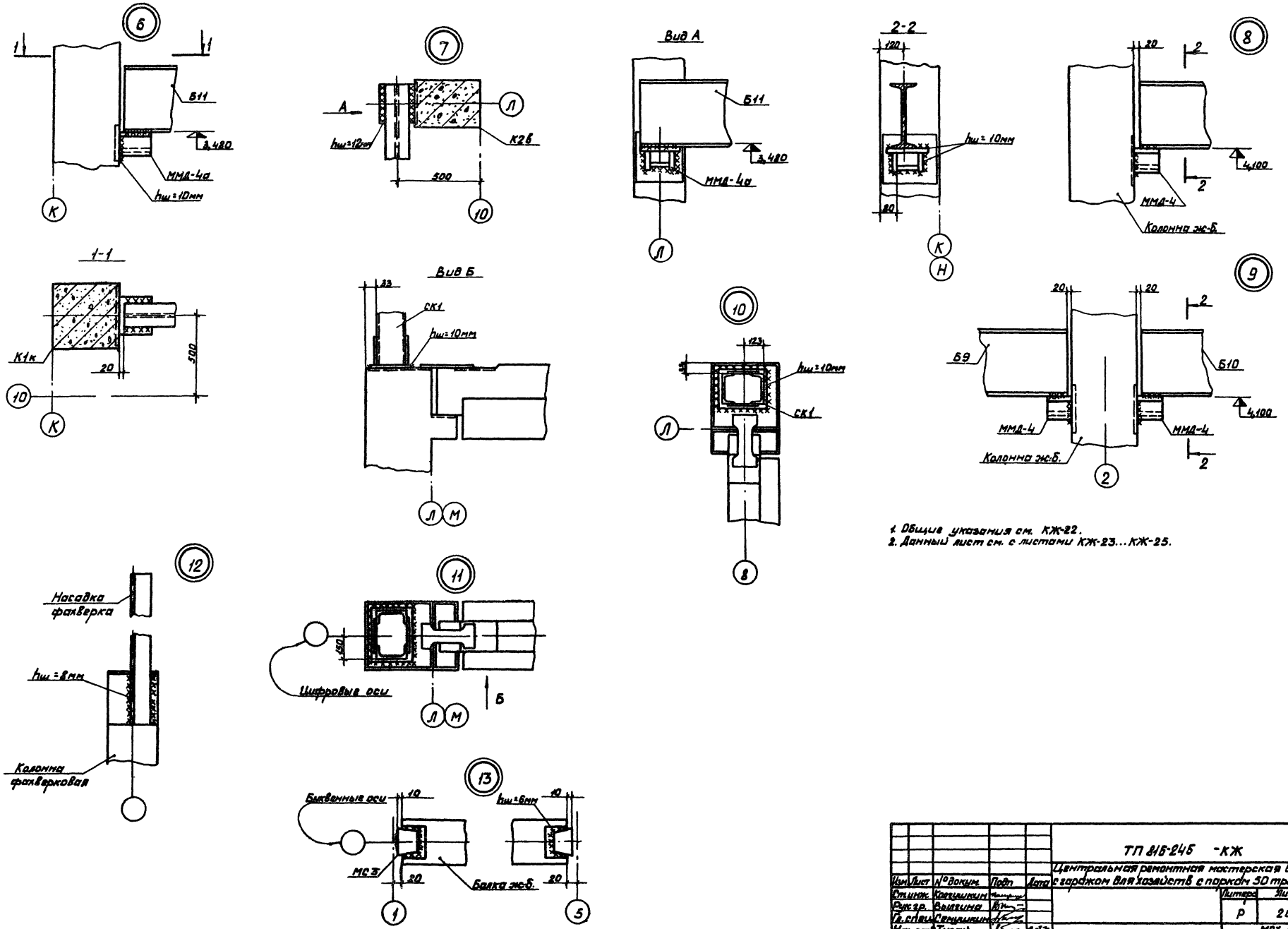

1. Общие указания см. КЖ-22.
2. Данный лист см. с листами КЖ-23...КЖ-25.

					ТП 816-246 -КЖ			
					Центральная ремонтная мастерская в блоке с гаражом для хозяйств с парком 50 тракторов			
Изм	Лист	№ докум.	Подп	Дата		Литера	Лист	Листов
Ст.инж.		Колгушкин				Р	26	
Рук.гр.		Вылгина						
Гл.спец.		Семушкин						
Нач.отд.		Тигай		1.07.79	Узлы 6...13	МСХ СССР ЦИТЭПсельхозпром г. Иваново		
ГИП		Глезин						
Н.контр.		Матросова		11.07.79				

16387-01 68 Копировал [signature] Формат 22Г

Подпись и дата

Типовой проект 815-246 Альбом 1

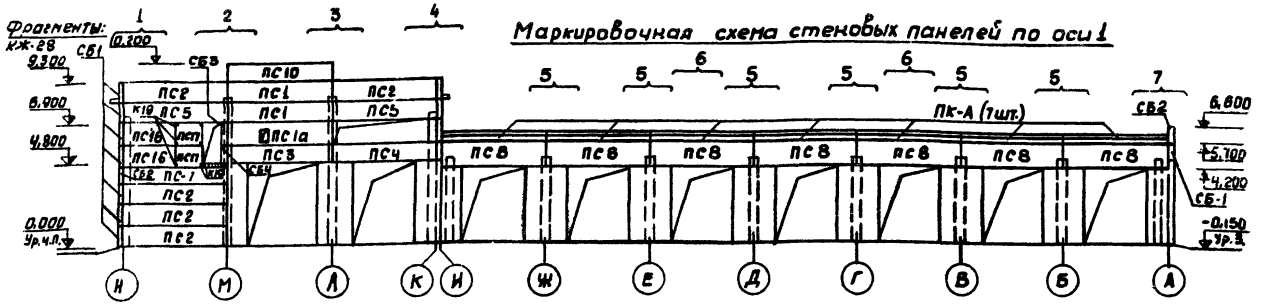
Маркировочная схема стеновых панелей по оси 1

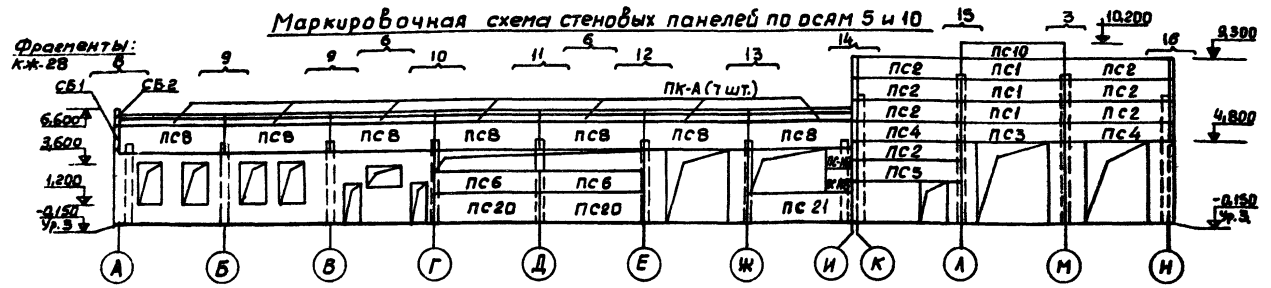
Маркировочная схема стеновых панелей по осям 5 и 10

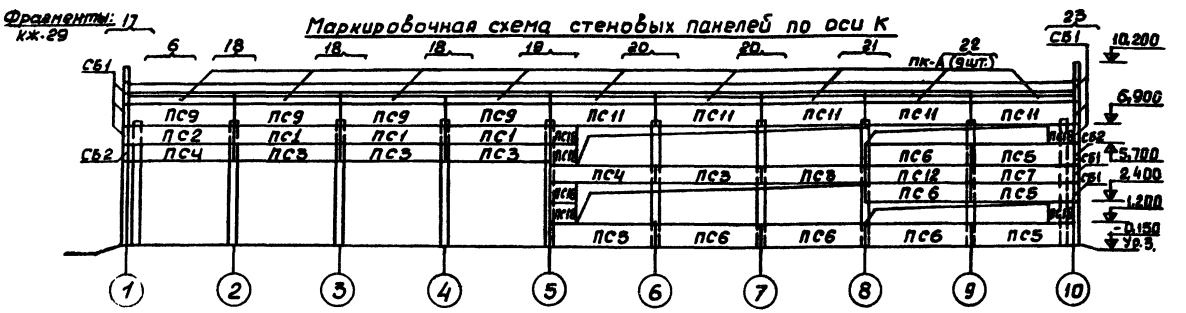
Маркировочная схема стеновых панелей по оси К

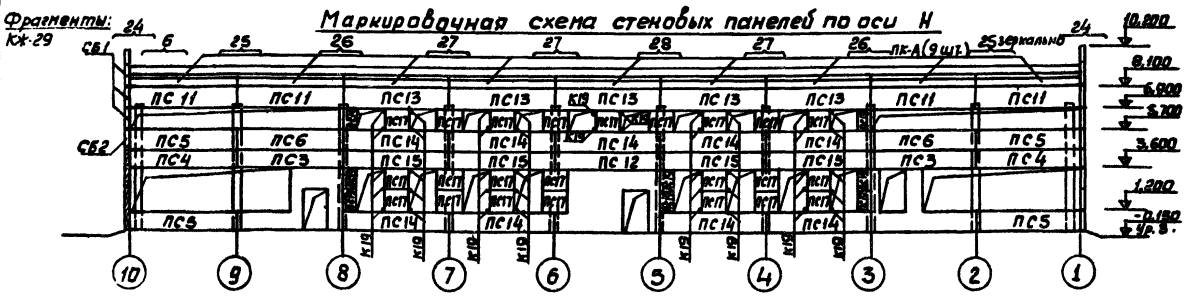
Маркировочная схема стеновых панелей по оси Н

Спецификация элементов к маркировочным схемам

Марка	Обозначение	Наименование			Кол.	Примечан.
		Для $t_н$=-20°С	Для $t_н$=-30°С	Для $t_н$=-40°С		
ПС1	1.432-5, вып.1	ПСА20/1,2×6 -111	ПСА24/1,2×6 -111	ПСА30/1,2×6 -121	8	
ПС2	То же	ПСА20/1,2×6 -112	ПСА24/1,2×6 -112	ПСА30/1,2×6 -112	13	
ПС3	"	ПСА20/0,9×6 -211	ПСА24/0,9×6 -211	ПСА30/0,9×6 -211	9	
ПС4	"	ПСА20/0,9×6 -212	ПСА24/0,9×6 -212	ПСА30/0,9×6 -212	7	
ПС5	"	ПСА20/1,2×6 -212	ПСА24/1,2×6 -212	ПСА30/1,2×6 -212	11	
ПС6	"	ПСА20/1,2×6 -211	ПСА24/1,2×6 -211	ПСА30/1,2×6 -211	9	
ПС7	"	ПСА20/0,9×6 -112	ПСА24/0,9×6 -112	ПСА30/0,9×6 -112	2	
ПС8	"	ПСА20/1,5×6 -521	ПСА24/1,5×6 -521	ПСА30/1,5×6 -521	14	
ПС9	"	ПСА20/1,2×6 -421	ПСА24/1,2×6 -421	ПСА30/1,2×6 -421	4	
ПС10	"	ПСА20/0,9×6 -721	ПСА24/0,9×6 -721	ПСА30/0,9×6 -721	2	
ПС11	"	ПСА20/1,2×6 -521	ПСА24/1,2×6 -521	ПСА30/1,2×6 -521	9	
ПС12	"	ПСА20/0,9×6 -111	ПСА24/0,9×6 -111	ПСА30/0,9×6 -121	2	
ПС13	"	ПСА20/1,2×6 -621	ПСА24/1,2×6 -621	ПСА30/1,2×6 -621	5	
ПС14	"	ПСА20/1,2×6 -311	ПСА24/1,2×6 -311	ПСА30/1,2×6 -311	9	
ПС15	"	ПСА20/0,9×6 -311	ПСА24/0,9×6 -311	ПСА30/0,9×6 -311	4	
ПС16	"	ПСА20/1,2×3 -122	ПСА24/1,2×3 -122	ПСА30/1,2×3 -122	2	
ПС17	"	ПСА20/1,2×1,5 -021	ПСА24/1,2×1,5 -021	ПСА30/1,2×1,5 -021	25	
ПС18	"	ПСА20/1,2×1,5 -022	ПСА24/1,2×1,5 -022	ПСА30/1,2×1,5 -022	8	
ПС19	"	ПСА20/1,2×0,75 -022	ПСА24/1,2×0,75 -022	ПСА30/1,2×0,75 -022	8	
ПС20	"	ПСА20/1,8×6 -111	ПСА24/1,8×6 -111	ПСА30/1,8×6 -121	2	
ПС21	"	ПСА20/1,8×6 -212	ПСА24/1,8×6 -212	ПСА30/1,8×6 -212	1	
ПС1а	1.432-5, вып.1 и кж-49	ПСА20/1,2×6 -111а	ПСА24/1,2×6 -111а	ПСА30/1,2×6 -121а	1	
ПК-А	1.432-5, вып.1	ПК-1	ПК2	ПК3	32	
СБ1	То же	БЛ-24	БЛ-28	БЛ-33	20	
СБ2	"	БЛ-6	БЛ-10	БЛ-15	6	
СБ3	"	БЛ-25	БЛ-29	БЛ-34	1	
СБ4	"	БЛ-7	БЛ-11	БЛ-16	1	
		Для $t_н$=-20; -30; -40°С				
ПС22	1.432-5, вып.1	ПСА20/1,2×6 -112			8	
ПС23	То же	ПСА20/0,9×6 -112			4	
ПС24	"	ПСА20/1,2×6 -111			4	
ПС25	"	ПСА20/0,9×6 -111			8	

Указания по производству работ и фрагменты см. КЖ-28; КЖ-29

Изм.	Лист.	№ докум.	Подпись	Дата
Ст. инж.		Шилова		
Рук. гр.		Вылгина		
Гл. спец.		Семушкин		
Нач. отд.		Тигай		
ГИП		Глезин		
Н. контр.		Матросова		

ТП 815-246 - КЖ

Центральная ремонтная мастерская в блоке гаражом для хозяйств с парком 50 тракторов

Лит.	Лист	Листов
Р	27	

Маркировочные схемы стеновых панелей по осям 1, 10, К, Н

МСХ СССР. ЦИТЭП сельхозпром г. Иваново

1638-01 69

Копировал Леонтьева формат 22Г

Инв. № подл. | Подпись и дата

Типовой проект 815-245 Альбом 1

Маркировочная схема стеновых панелей по оси А

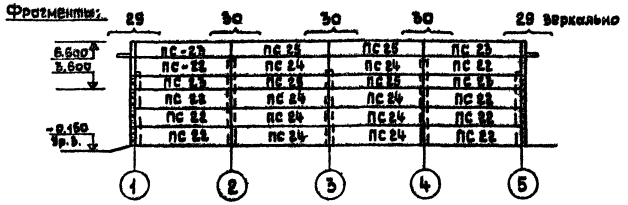

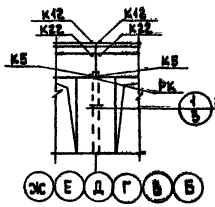

Фрагмент 5
Всего-6

тип крепления	на один фрагмент	на все фрагменты
К5	2	12
К12	2	12
К22	2	12
РК	1	6
1	4	24

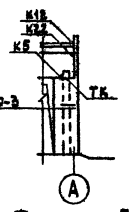

Фрагмент 7
Всего-1

тип крепления	на один фрагмент	на все фрагменты
К5	1	1
К12	1	1
К22	1	1
ТК	1	1
1	4	4

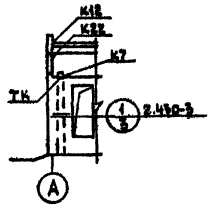

Фрагмент 8
Всего-1

тип крепления	на один фрагмент	на все фрагменты
К7	1	1
К12	1	1
К22	1	1
ТК	1	1
1	4	4

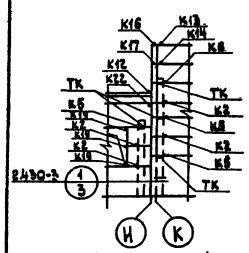

Фрагмент 14
Всего-1

тип крепления	на один фрагмент	на все фрагменты
К2	4	4
К5	3	3
К6	1	1
К12	1	1
К13	1	1
К14	1	1
К17	1	1
К18	1	1
К19	3	3
К22	1	1
ТК	4	4
1	2	2

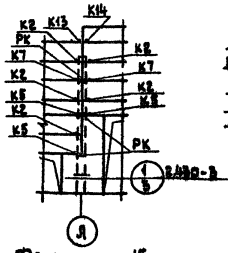

Фрагмент 15
Всего-1

тип крепления	на один фрагмент	на все фрагменты
К2	5	5
К5	3	3
К7	2	2
К13	1	1
К14	1	1
РК	3	3
1	4	4

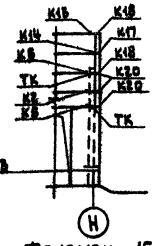

Фрагмент 16
Всего-1

тип крепления	на один фрагмент	на все фрагменты
К2	1	1
К6	2	2
К13	1	1
К14	1	1
К17	1	1
К18	2	2
К20	3	3
ТК	2	2
1	6	6

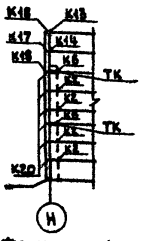

Фрагмент 1
Всего-1

тип крепления	на один фрагмент	на все фрагменты
К2	4	4
К5	2	2
К13	1	1
К14	1	1
К17	1	1
К18	2	2
К20	6	6
ТК	2	2

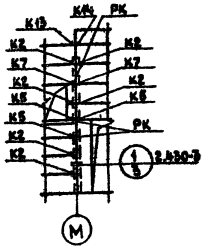

Фрагмент 2
Всего-1

тип крепления	на один фрагмент	на все фрагменты
К2	6	6
К5	3	3
К7	2	2
К13	1	1
К14	1	1
РК	3	3
1	3	3

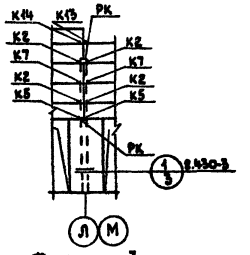

Фрагмент 3
Всего-2

тип крепления	на один фрагмент	на все фрагменты
К2	4	8
К5	2	4
К7	2	4
К13	1	2
К14	1	2
РК	2	4
1	6	12

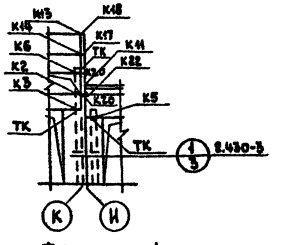

Фрагмент 4
Всего-1

тип крепления	на один фрагмент	на все фрагменты
К2	1	1
К5	2	2
К6	1	1
К11	1	1
К13	1	1
К14	1	1
К17	1	1
К18	1	1
К20	2	2
К22	1	1
ТК	3	3
1	12	12

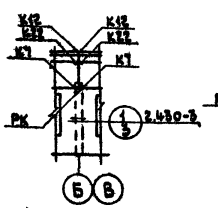

Фрагмент 9
Всего-2

тип крепления	на один фрагмент	на все фрагменты
К7	2	4
К12	2	4
К22	2	4
РК	1	2
1	4	8

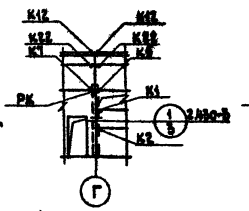

Фрагмент 10
Всего-1

тип крепления	на один фрагмент	на все фрагменты
К1	1	1
К2	1	1
К5	1	1
К7	1	1
К12	2	2
К22	2	2
РК	1	1
1	2	2

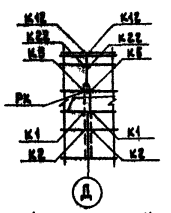

Фрагмент 11
Всего-1

тип крепления	на один фрагмент	на все фрагменты
К1	2	2
К2	2	2
К5	2	2
К12	2	2
К22	2	2
РК	1	1

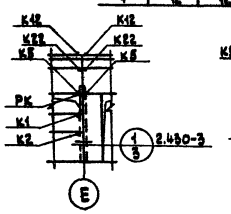

Фрагмент 12
Всего-1

тип крепления	на один фрагмент	на все фрагменты
К1	1	1
К2	1	1
К5	2	2
К12	2	2
К22	2	2
РК	1	1
1	2	2

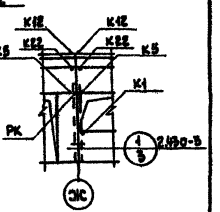

Фрагмент 13
Всего-1

тип крепления	на один фрагмент	на все фрагменты
К1	1	1
К5	2	2
К12	2	2
К22	2	2
РК	1	1
1	2	2



Фрагмент 6
Всего-32

тип крепления	на один фрагмент	на все фрагменты
К21	3	96

1. Маркировочные схемы стеновых панелей см. КЖ-27.
2. Монтажные детали панельных стен приняты по серии 2.430-4 Вып.1.
3. Сварку выполнять электродом типа Э42 ГОСТ 9467-75. Сварные швы по ГОСТ 5264-69.

Изм.	Лист	№ докум.	Подпись	Дата
Ст.инж.		Шилова		
Рук.гр.		Вылгина		
Гл.спец.		Семушкин		
Нач.отд.		Тигай		
ГИП		Глезин		
Н.контр.		Матросова		

ТП 815-245 - КЖ

Центральная ремонтная мастерская в блоке с гаражом для хозяйств с парком 50 тракторов

Литера	Лист	Листов
Р	28	

Маркировочная схема стеновых панелей по оси А. Фрагменты 1...16

МСХ СССР ЦИТЭПсельхозпром г. Иваново

16387-01 70 Копировал Крайнова Формат 22Г

Инв. № подл. | Подпись и дата

Типовой проект 816-245 Альбом 1

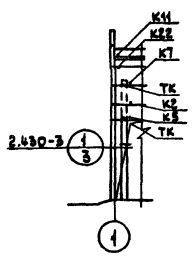

Фрагмент 17
Всего - 1

тип крепления	на один фрагмент	на все фрагменты
К2	1	1
К5	1	1
К7	1	1
К11	1	1
К22	1	1
ТК	2	2
1	8	8

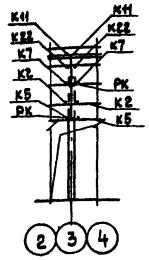

Фрагмент 18
Всего - 3

тип крепления	на один фрагмент	на все фрагменты
К2	2	6
К5	2	6
К7	2	6
К11	2	6
К22	2	6
РК	2	6

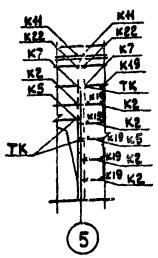

Фрагмент 19
Всего - 1

тип крепления	на один фрагмент	на все фрагменты
К2	5	5
К5	2	2
К7	2	2
К11	2	2
К19	6	6
К22	2	2
ТК	3	3

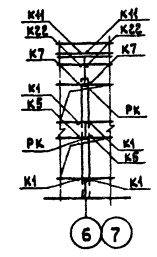

Фрагмент 20
Всего - 2

тип крепления	на один фрагмент	на все фрагменты
К1	4	8
К5	2	4
К7	2	4
К11	2	4
К22	2	4
РК	2	4

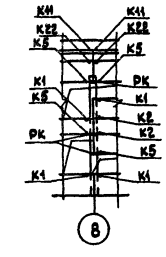

Фрагмент 21
Всего - 1

тип крепления	на один фрагмент	на все фрагменты
К1	4	4
К2	2	2
К5	4	4
К11	2	2
К22	2	2
РК	5	5

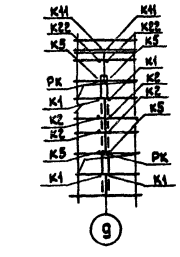

Фрагмент 22
Всего - 1

тип крепления	на один фрагмент	на все фрагменты
К1	4	1
К2	4	4
К5	4	4
К11	2	2
К22	2	2
РК	2	2

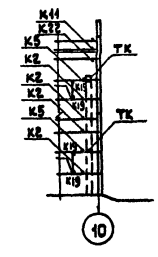

Фрагмент 23
Всего - 1

тип крепления	на один фрагмент	на все фрагменты
К2	4	4
К5	2	2
К11	1	1
К19	4	4
К22	1	1
ТК	2	2

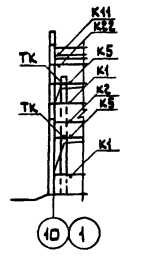

Фрагмент 24
Всего - 2

тип крепления	на один фрагмент	на все фрагменты
К1	2	4
К2	1	2
К5	2	4
К11	1	2
К22	1	2
ТК	2	4

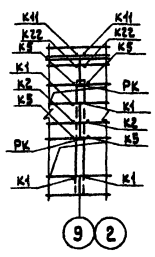

Фрагмент 25
Всего - 2

тип крепления	на один фрагмент	на все фрагменты
К1	4	8
К2	2	4
К5	4	8
К11	2	4
К22	2	4
РК	2	4

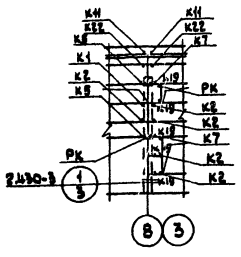
К11
К22
К7
К1
К2
К5
РК
РК
2.430-3
1/3
К19
К19
К19

Типовой проект 816-246 Альбом 1

Маркировочная схема плит покрытия

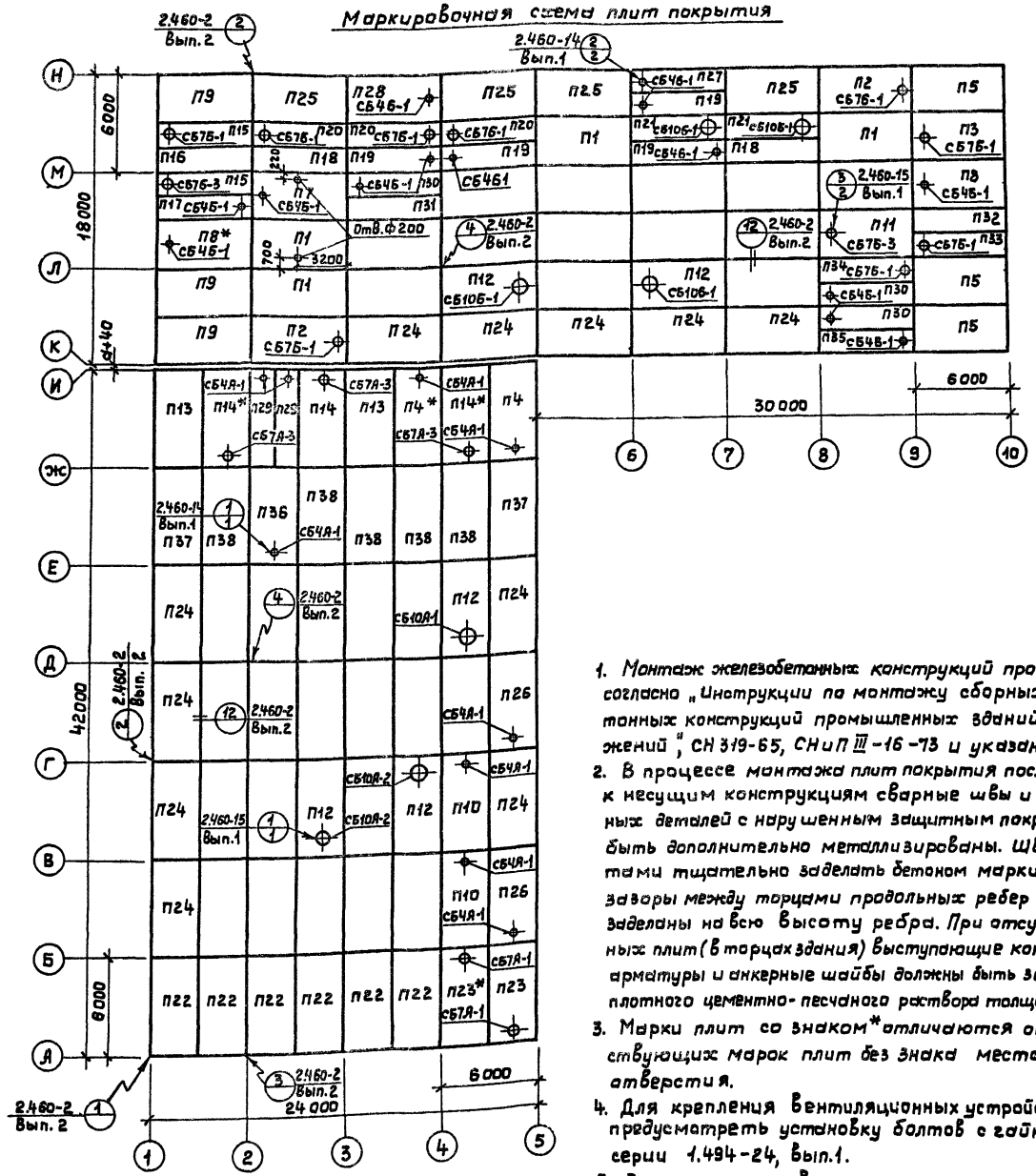

1. Монтаж железобетонных конструкций производить согласно „Инструкции по монтажу сборных железобетонных конструкций промышленных зданий и сооружений", СН 319-65, СНиП III-16-73 и указаний серии 1.465-10.
2. В процессе монтажа плит покрытия после приварки их к несущим конструкциям сварные швы и участки закладных деталей с нарушенным защитным покрытием должны быть дополнительно металлизированы. Швы между плитами тщательно заделать бетоном марки 150. При этом зазоры между торцами продольных ребер должны быть заделаны на всю высоту ребра. При отсутствии смежных плит (в торцах здания) выступающие концы напрягаемой арматуры и анкерные шайбы должны быть защищены слоем плотного цементно-песчаного раствора толщиной не менее 15мм.
3. Марки плит со знаком * отличаются от соответствующих марок плит без знака местоположением отверстия.
4. Для крепления вентиляционных устройств в стаканах предусмотреть установку болтов с гайками согласно серии 1.494-24, вып.1.
5. Все незамаркированные на схеме плиты принять марки П6.
6. Плиты с индексом „в" выполнить с закладными деталями МВ, М9, по ГОСТ 22701.1-77.

Спецификация элементов к маркировочной схеме, расположенной на листе (начало)

Марка	Обозначение	Наименование	Кол.	Примеч.
		для $t_н$=-20°С		
П1	ГОСТ 22701.1-77, серия 1.465-10, Вып.1	Плита ПГ-2АтVт-10РЯ	4	3,327
П2	ГОСТ 22701.2-77; серия 1.465-10, Вып.1	То же ПВ7-3АтVтd-10РЯ	2	3,726т
П3	То же	" ПВ7-3АтVтв-8РЯ	1	3,635т
П4	"	" ПВ4-5АтVтб-8РЯ	1	3,735т
П5	ГОСТ 22701.1-77, серия 1.465-10, Вып.1	" ПГ-2АтVтв-8РЯ	3	3,20т
П6	То же	" ПГ-2АтVт-8РЯ	32	3,20т
П7	ГОСТ 22701.2-77; серия 1.465-10, Вып.1	" ПВ4-3АтVт-10РЯ	1	3,826т
П8	То же	" ПВ4-3АтVтв-8РЯ	1	3,735т
П9	ГОСТ 22701.1-77; серия 1.465-10, Вып.1	" ПГ-2АтVтв-10РЯ	3	3,32т
П10	ГОСТ 22701.2-77; серия 1.465-10, Вып.1	" ПВ4-3АтVт-8РЯ	2	3,735т
П11	То же	" ПВ7-3АтVт-8РЯ	1	3,635т
П12	"	" ПВ10-3АтVт-8РЯ	5	3,939т
П13	ГОСТ 22701.1-77; серия 1.465-10, Вып.1	" ПГ-5АтVтб-8РЯ	2	3,20т
П14	ГОСТ 22701.2-77; серия 1.465-10, Вып.1	" ПВ7-5АтVтб-8РЯ	1	3,635т
П4*	То же	" ПВ4-5АтVтб-8РЯ	1	3,735т
П14*	"	" ПВ7-5АтVтб-8РЯ	2	3,635т
П22	ГОСТ 22701.1-77; серия 1.465-10, Вып.1	" ПГ-2АтVтв-8РЯ	6	3,20т
П23	ГОСТ 22701.2-77, серия 1.465-10, Вып.1	" ПВ7-3АтVтв-8РЯ	1	3,635т
П23*	То же	" ПВ7-3АтVтв-8РЯ	1	3,635т
П24	ГОСТ 22701.1-77; серия 1.465-10, Вып.1	" ПГ-2АтVтd-8РЯ	11	3,20т
П25	То же	" ПГ-2АтVтd-10РЯ	4	3,32т
П26	ГОСТ 22701.2-77; серия 1.465-10, Вып.1	" ПВ4-3АтVтd-8РЯ	2	3,735т
П28	То же	" ПВ4-3АтVтd-10РЯ	1	3,826т
П8*	"	" ПВ4-3АтVтв-8РЯ	1	3,735т
П36	"	" ПВ4-4АтVт-8РЯ	1	3,735т
П37	ГОСТ 22701.1-77; серия 1.465-10, Вып.1	" ПГ-3АтVтd-8РЯ	2	3,20т
П38	То же	" ПГ-3АтVт-8РЯ	5	3,20т
		для $t_н$=-30°С		
П1	ГОСТ 22701.1-77; серия 1.465-10, Вып.1	Плита ПГ-2АтVт-12РЯ	4	3,43т
П2	ГОСТ 22701.2-77; серия 1.465-10, Вып.1	То же ПВ7-3АтVтd-12РЯ	2	3,807т
П3	То же	" ПВ7-3АтVтв-10РЯ	1	3,726т
П4	"	" ПВ4-5АтVтб-10РЯ	1	3,826т
П5	ГОСТ 22701.1-77; серия 1.465-10, Вып.1	" ПГ-2АтVтв-10РЯ	3	3,32т
П6	То же	" ПГ-2АтVт-10РЯ	32	3,32т
П7	ГОСТ 22701.2-77; серия 1.465-10, Вып.1	" ПВ4-3АтVт-12РЯ	1	3,907т
П8	То же	" ПВ4-3АтVтв-10РЯ	1	3,826т
П9	ГОСТ 22701.1-77; серия 1.465-10, Вып.1	" ПГ-2АтVтв-12РЯ	3	3,43т

Лист КЖ-30 заменён листом КЖ-30и. Ст. инж. Ю. Колаушкин. 12.03.82

Ст.инж.	Шилова	
Рук.гр.	Вылгина	
Гл.спец.	Семушкин	
Нач.отд.	Тигай	
ГИП	Глезин	
Н.контр.	Матросова	

ТП 816-246 - КЖ

центральная мастерская в блоке с гаражом для хозяйств с парком 50 тракторов

Лит.	Лист	Листов
Р	30и	

Маркировочная схема плит покрытия

МСХ СССР ЦИТЭПсельхозпром г. Иваново

Нач.отд. ОВ Шимарова
Нач.отд. ВК Шляпкин
Подпись и дата
Инв.№ подл.

Копировал Крайнова 16387-01 72 Формат 22Г

Альбом 1

Типовой проект 816-246

Спецификация элементов к маркировочной схеме, расположенной на листе КЖ-30 (окончание)

Марка	Обозначение	Наименование	Кол.	Примечание
П10	ГОСТ 22701.2-77; серия 1.465-10, Вып. 1	Плита ПВ4-3АтVТ-10РЯ	2	3,826т
П11	То же	То же ПВ7-3АтVТ-10РЯ	1	3,726т
П12	"	" ПВ10-3АтVТ-10РЯ	5	4,006т
П13	ГОСТ 22701.1-77; серия 1.465-10, Вып.1	" ПГ-5АтVТб-10РЯ	2	3,32т
П14	ГОСТ 22701.2-77; серия 1.465-10, Вып.1	" ПВ7-5АтVТб-10РЯ	1	3,726т
П14*	То же	" ПВ4-5АтVТб-10РЯ	1	3,826т
П14*	"	" ПВ7-5АтVТб-10РЯ	2	3,726т
П22	ГОСТ 22701.1-77; серия 1.465-10, Вып.1	" ПГ-2АтVТв-10РЯ	6	3,32т
П23	ГОСТ 22701.2-77; серия 1.465-10, Вып.1	" ПВ7-3АтVТв-10РЯ	1	3,726т
П23*	То же	" ПВ7-3АтVТв-10РЯ	1	3,726т
П24	ГОСТ 22701.1-77; серия 1.465-10, Вып.1	" ПГ-2АтVТа-10РЯ	11	3,32т
П25	То же	" ПГ-2АтVТа-12РЯ	4	3,43т
П26	ГОСТ 22701.2-77; серия 1.465-10, Вып.1	" ПВ4-3АтVТа-10РЯ	2	3,826т
П28	То же	" ПВ4-3АтVТа-12РЯ	1	3,907т
П8*	"	" ПВ4-3АтVТв-10РЯ	1	3,826т
П36	"	" ПВ4-4АтVТ-10РЯ	1	3,826т
П37	ГОСТ 22701.1-77; серия 1.465-10, Вып.1	" ПГ-3АтVТа-10РЯ	2	3,32т
П38	То же	" ПГ-3АтVТ-10РЯ	5	3,32т
		Для $t_н$ = -40°С		
П1	ГОСТ 22701.1-77; серия 1.465-10, Вып.1	Плита ПГ-2АтVТ-14РЯ	4	3,54т
П2	ГОСТ 22701.2-77; серия 1.465-10, Вып.1	То же ПВ7-3АтVТа-14РЯ	2	3,888т
П3	То же	" ПВ7-3АтVТв-12РЯ	1	3,807т
П4	"	" ПВ4-5АтVТб-12РЯ	1	3,907т
П5	ГОСТ 22701.1-77; серия 1.465-10, Вып.1	" ПГ-2АтVТв-12РЯ	3	3,43т
П6	То же	" ПГ-2АтVТ-12РЯ	32	3,43т
П7	ГОСТ 22701.2-77; серия 1.465-10, Вып.1	" ПВ4-3АтVТ-14РЯ	1	3,488т
П8	То же	" ПВ4-3АтVТв-12РЯ	1	3,907т
П9	ГОСТ 22701.1-77; серия 1.465-10, Вып.1	" ПГ-2АтVТв-14РЯ	3	3,54т
П10	ГОСТ 22701.2-77; серия 1.465-10, Вып.1	" ПВ4-3АтVТ-12РЯ	2	3,907т
П11	То же	" ПВ7-3АтVТ-12РЯ	1	3,807т
П12	"	" ПВ10-3АтVТ-12РЯ	5	4,063т
П13	ГОСТ 22701.1-77; серия 1.465-10, Вып.1	" ПГ5АтVТ-12РЯ	2	3,43т
П14	ГОСТ 22701.2-77; серия 1.465-10, Вып.1	" ПВ7-5АтVТб-12РЯ	1	3,807т
П14*	То же	" ПВ4-5АтVТб-12РЯ	1	3,907т
П14*	"	" ПВ7-5АтVТб-12РЯ	2	3,807т
П22	ГОСТ 22701.1-77; серия 1.465-10, Вып.1	" ПГ-2АтVТв-12РЯ	6	3,43т
П23	ГОСТ 22701.2-77; серия 1.465-10, Вып.1	" ПВ7-3АтVТв-12РЯ	1	3,807т
П23*	То же	" ПВ7-3АтVТв-12РЯ	1	3,807т
П24	ГОСТ 22701.1-77; серия 1.465-10, Вып.1	" ПГ-2АтVТа-12РЯ	11	3,43т
П25	То же	" ПГ-2АтVТа-14РЯ	4	3,54т
П26	ГОСТ 22701.2-77; серия 1.465-10, Вып.1	" ПВ4-3АтVТа-12РЯ	2	3,907т
П28	То же	" ПВ4-3АтVТа-14РЯ	1	3,888т
П8*	"	" ПВ4-5АтVТб-12РЯ	1	3,907т

Марка	Обозначение	Наименование	Кол.	Примечание
П36	ГОСТ 22701.2-77; серия 1.465-10, Вып.1	Плита ПВ4-4АтVТ-12РЯ	1	3,907т
П37	ГОСТ 22701.1-77; серия 1.465-10, Вып.1	То же ПГ-3АтVТа-12РЯ	2	3,43т
П38	То же	" ПГ-3АтVТ-12РЯ	5	3,43т
		Для $t_н$ = -20°С		
П15	1.465-7, Вып.3; 1.465-10, Вып.1	Плита ПАтV-7 1,5х6 -2в-10РЯ	2	
П16	То же	То же ПАтV 1,5х6 -1в-10РЯ	1	
П17	"	" ПАтV-Ч 1,5х6 -2в-10РЯ	1	
П18	"	" ПАтV 1,5х6 -1-10РЯ	2	
П19	"	" ПАтV-Ч 1,5х6 -2-10РЯ	4	
П20	"	" ПАтV-7 1,5х6 -2-10РЯ	3	
П21	"	" ПАтV-10 1,5х6 -2-10РЯ	2	
П27	"	" ПАтV-Ч 1,5х6 -2а-10РЯ	1	
П29	"	" ПАтV-Ч 1,5х6 -2б-8РЯ	2	
П30	"	" ПАтV-Ч 1,5х6 -2-8РЯ	3	
П31	"	" ПАтV 1,5х6 -1-8РЯ	1	
П32	"	" ПАтV 1,5х6 -1в-8РЯ	1	
П33	"	" ПАтV-7 1,5х6 -2в-8РЯ	1	
П34	"	" ПАтV-7 1,5х6 -2-8РЯ	1	
П35	"	" ПАтV-Ч 1,5х6 -2а-8РЯ	1	
		Для $t_н$ = -30°С		
П15	1.465-7, Вып.3; 1.465-10, Вып.1	Плита ПАтV-7 1,5х6 -2б-12РЯ	2	
П16	То же	То же ПАтV 1,5х6 -1в-12РЯ	1	
П17	"	" ПАтV-Ч 1,5х6 -2в-12РЯ	1	
П18	"	" ПАтV 1,5х6 -1-12РЯ	2	
П19	"	" ПАтV-Ч 1,5х6 -2-12РЯ	4	
П20	"	" ПАтV-7 1,5х6 -2-12РЯ	3	
П21	"	" ПАтV-10 1,5х6 -2-12РЯ	2	
П27	"	" ПАтV-Ч 1,5х6 -2а-12РЯ	1	
П29	"	" ПАтV-Ч 1,5х6 -2б-10РЯ	2	
П30	"	" ПАтV-Ч 1,5х6 -2-10РЯ	3	
П31	"	" ПАтV 1,5х6 -1-10РЯ	1	
П32	"	" ПАтV 1,5х6 -1в-10РЯ	1	
П33	"	" ПАтV-7 1,5х6 -2в-10РЯ	1	
П34	"	" ПАтV-7 1,5х6 -2-10РЯ	1	
П35	"	" ПАтV-Ч 1,5х6 -2а-10РЯ	1	
		Для $t_н$ = -40°С		
П15	1.465-7, Вып.3; 1.465-10, Вып.1	Плита ПАтV-7 1,5х6 -2б-14РЯ	2	
П16	То же	То же ПАтV 1,5х6 -1в-14РЯ	1	
П17	"	" ПАтV-Ч 1,5х6 -2в-14РЯ	1	
П18	"	" ПАтV 1,5х6 -1-14РЯ	2	
П19	"	" ПАтV-Ч 1,5х6 -2-14РЯ	4	
П20	"	" ПАтV-7 1,5х6 -2-14РЯ	3	
П21	"	" ПАтV-10 1,5х6 -2-14РЯ	2	

Марка	Обозначение	Наименование	Кол.	Примечание
П27	1.465-7, Вып.3; 1.465-10, Вып.1	Плита ПАтV-Ч 1,5х6 -2а-14РЯ	1	
П29	То же	То же ПАтV-Ч 1,5х6 -2б-12РЯ	2	
П30	"	" ПАтV-Ч 1,5х6 -2-12РЯ	3	
П31	"	" ПАтV 1,5х6 -1-12РЯ	1	
П32	"	" ПАтV 1,5х6 -1в-12РЯ	1	
П33	"	" ПАтV-7 1,5х6 -2в-12РЯ	1	
П34	"	" ПАтV-7 1,5х6 -2-12РЯ	1	
П35	"	" ПАтV-Ч 1,5х6 -2а-12РЯ	1	
		Для $t_н$ = -20; -30; -40°С		
СБ4Б-1	1.494-24, Вып.1	Стакан СБ4Б-1	14	0,16т
СБ7Б-1	То же	То же СБ7Б-1	9	0,32т
СБ7Б-3	"	" СБ7Б-3	2	0,34т
СБ10Б-1	"	" СБ10Б-1	4	0,28т
СБ4А-1	"	" СБ4А-1	9	0,15т
СБ7А-1	"	" СБ7А-1	2	0,29т
СБ7А-3	"	" СБ7А-3	3	0,31т
СБ10А-1	"	" СБ10А-1	1	0,25т
СБ10А-2	"	" СБ10А-2	2	0,25т

Лист см. совместно с листом КЖ-30и

Лист КЖ-31 заменен листом КЖ-31и. Ст. инж. Ю. Кондратьев 12.03.82

					ТП 816-246-КЖ	
					Центральная ремонтная мастерская в блоке с гаражом для хозяйств с парком 50 тракторов	
Изм.	Лист	№ докум.	Подпись	Дата		
Ст. инж.		Шилова			Литер	Лист / Листов
Рук. гр.		Вылгина			Р	31и
Гл. спец.		Семушкин				
Нач. отд.		Гусай			Спецификация элементов к маркировочной схеме, расположенной на листе КЖ-30	МСХ СССР ЦИТЭПсельхозпром г. Иваново
ГИП		Глезин				
Н. контр.		Матросова				

Инв. № подл. | Подпись и дата

Копировал УПвиф - 16367-01 73 Формат 22Г

Типовой проект 816-24 Альбом 1

Маркировочная схема плит перекрытия в осях 1...9

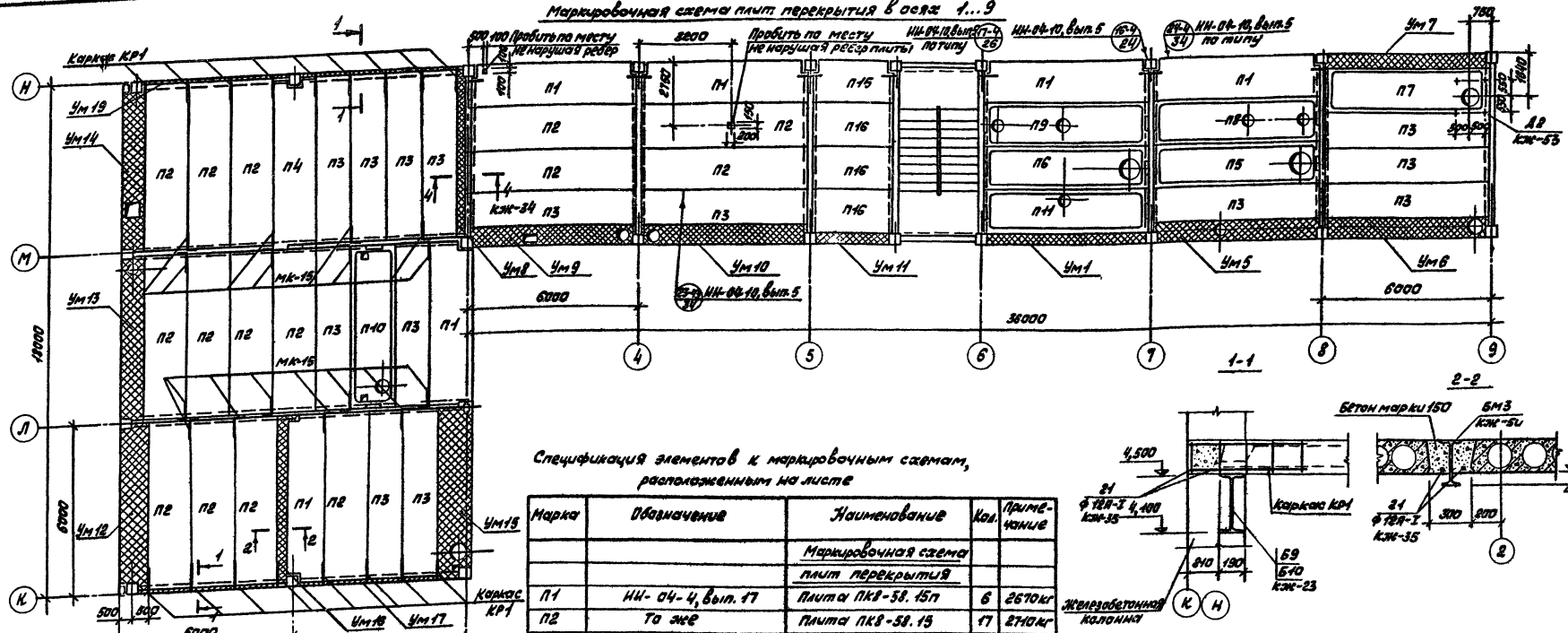

Маркировочная схема плит перекрытия в осях 8...10

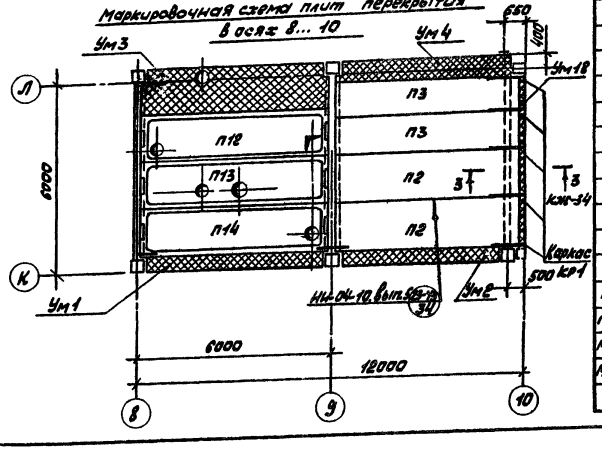

Спецификация элементов к маркировочным схемам, расположенным на листе

Марка	Обозначение	Наименование	Кол.	Примечание
		Маркировочная схема плит перекрытия		
П1	ИИ-04-4, Вып.17	Плита ПК8-58.15п	6	2670 кг
П2	То же	Плита ПК8-58.15	17	2710 кг
П3	"	Плита ПК8-58.12	16	2040 кг
П4	"	Плита ПК8-58.15о	1	2630 кг
П5	ИИ-04-4, Вып.17 и кж-48	Плита ПК8-58.15ов	1	2680 кг
П6	То же	Плита ПК8-58.15оБ	1	2630 кг
П7	"	Плита ПК8-58.15оВ	1	2630 кг
П8	"	Плита ПК8-58.15оз	1	2630 кг
П9	"	Плита ПК8-58.15оЗ	1	2630 кг
П10	"	Плита ПК8-58.15ое	1	2630 кг
П11	"	Плита ПК8-58.15ож	1	2830 кг
П12	"	Плита ПК8-58.15ои	1	2830 кг
П13	"	Плита ПК8-58.15ок	1	2630 кг
П14	"	Плита ПК8-58.15ол	1	2630 кг
П15	ИИ-04-4, Вып.20	Плита ПК8-28.16п	1	1290 кг
П16	То же	Плита ПК8-28.15	3	1380 кг
		Элементы металлические		
МК-15	2,430-3, Вып.3	Соединительный элемент МК-15	16	0,81 кг
ММД-17	ИИ-04-10, Вып.5	То же ММД-17	3	1,29 кг
ММД-21лев	То же	" ММД-21лев	2	1,9 кг
ММД-21пр	"	" ММД-21пр.	2	1,9 кг
А2	- кж-53	Анкер А2	4	2,93 кг

1. Монтаж железобетонных конструкций производить согласно: „Инструкции по монтажу сборных железобетонных конструкций промышленных зданий и сооружений", СН 319-65; СНиП III-16-73 и указаний серии ИИ-04-4, выпуск 17
2. Швы между плитами тщательно заделать бетоном марки 150.
3. Анкер А2 заложить в швы во время монтажа плит.
4. Каркасы КР1 заложить в швы между плитами с выпуском за грань плиты на 180 мм.

						ТП 816-24Б - кж	
Изм.	Лист	№ докум.	Подп.	Дата			
Ст. инж.		Ушпанова			Центральная ремонтная мастерская в блоке с гаражом для хозяйств емкостью 50 тракторов		
Рук. гр.		Быкова				Лит.	Лист	Листов
Гл. спец.		Семышкин				Р	32	
Нач. отд.		Гибов			Маркировочная схема плит перекрытия	Мск СССР Цитепельхозпром г. Иваново	
ГИП		Гавлин					
Н. контр.		Матросова					

16389-01 ТМ Копировал Фрол

Формат А2г

Типовой проект 816-24 Альбом 1

Инв. № подл. | Подп. и дата | Взам. инв. №

Типовой проект 816-246 Альбом 1

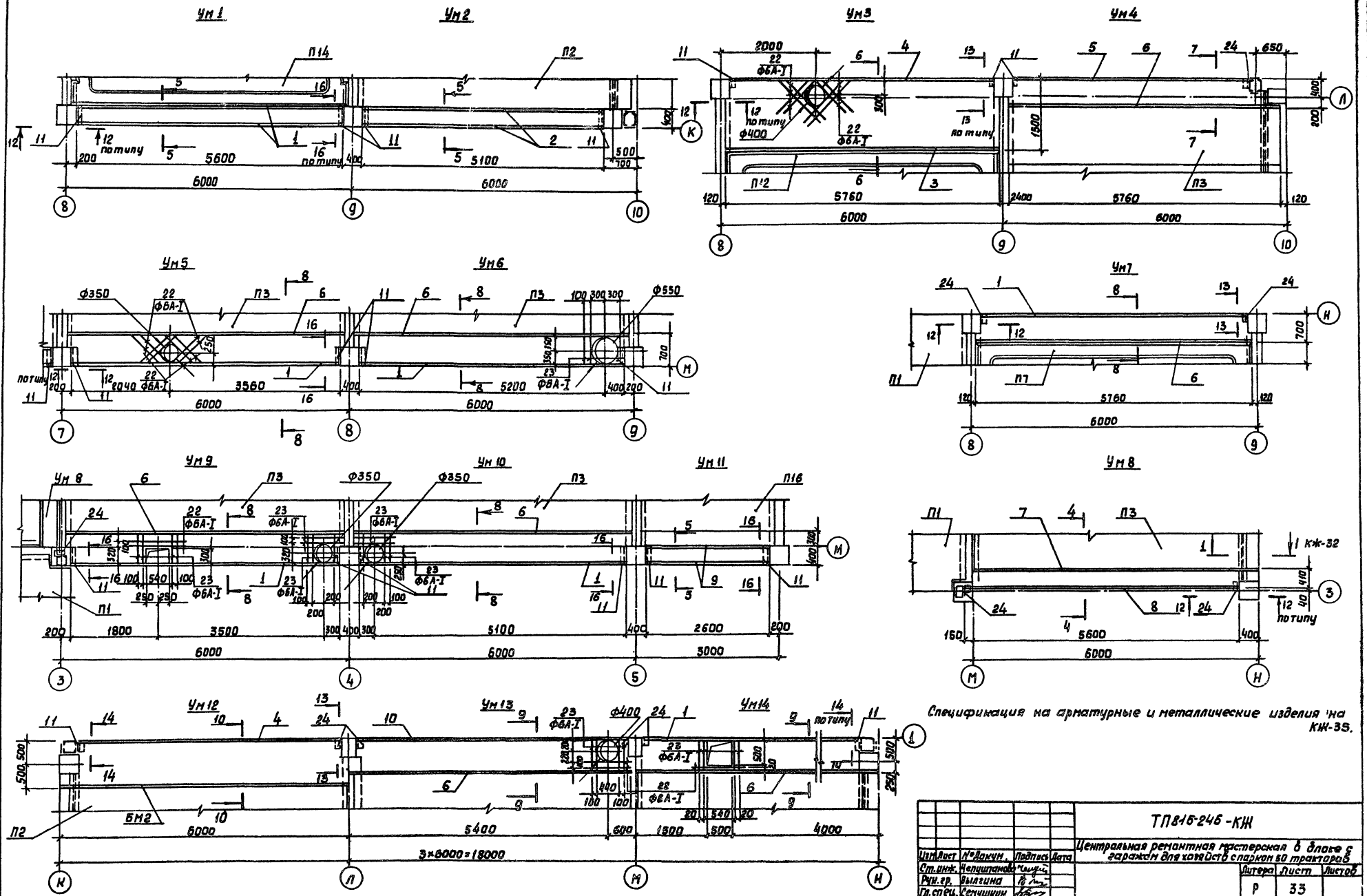

Спецификация на арматурные и металлические изделия на КЖ-35.

					ТП816-246-КЖ			
					Центральная ремонтная мастерская в блоке с гаражом для хозяйств с парком 50 тракторов			
Изм.	Лист	№ докум.	Подпись	Дата		Литера	Лист	Листов
Ст. инж.		Чепцитанова				Р	33	
Рук. гр.		Вылгина						
Гл. спец.		Семушкин						
Нач. отд.		Тигай			Монолитные участки Ум1...Ум14	Мех СССР ЦИТЭП сельхозпром г. Иваново		
ГИП		Глезин						
Н. контр.		Матросова						

16387-01 75 Копировал Леонтьева. Формат 22Г

Инв. № подл. | Подпись и дата

Типовой проект 816-246 Альбом 1

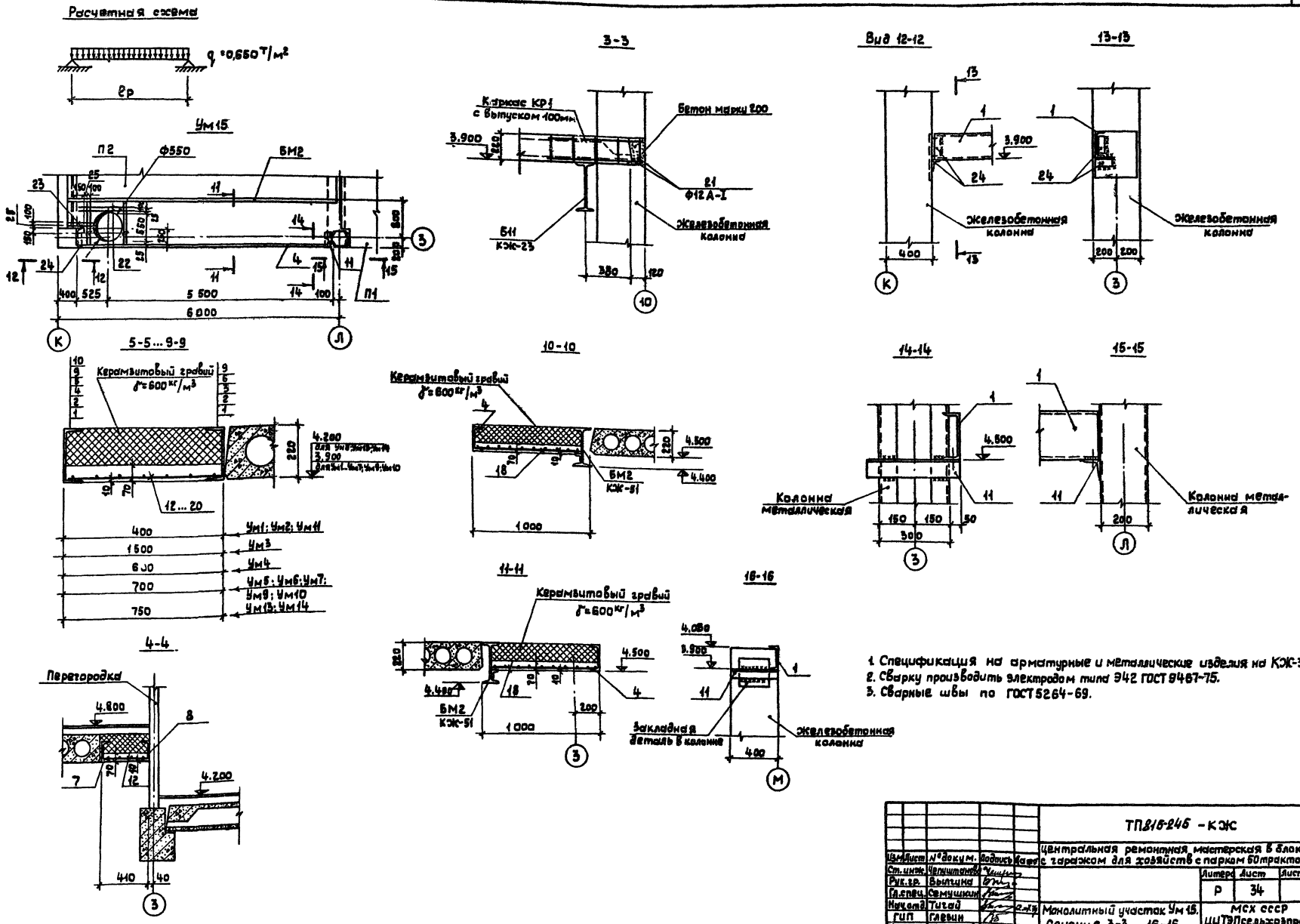

1. Спецификация на арматурные и металлические изделия на КЖ-35.
2. Сварку производить электродом типа Э42 ГОСТ 9467-75.
3. Сварные швы по ГОСТ 5264-69.

					ТП 816-246 - КЖ
Изм.	Лист	№ докум.	Подпись	Дата	Центральная ремонтная мастерская в блоке с гаражом для хозяйств с парком 60 тракторов
Ст. инж.	Чепиштанова				Литера: Р; Лист: 34; Листов:
Рук. гр.	Вылгина				
Гл. спец.	Семушкин				
Нач. отд.	Тигай				Монолитный участок Ум 15. Сечения 3-3 ... 16-16
ГИП	Глевин				МСХ СССР ЦИТЭПсельхозпром г. Иваново
Н. контр.	Матросова				

16387-01 76 Копировал Крайнова. Формат 22Г

Подпись и дата

Типовой проект 816-246 Альбом 1

Выборка стали на один элемент

Марка элемента	Арматурные изделия: Арматурная сталь ГОСТ 5781-61, Класс А-I, ф, мм 6А-I	12А-I	Итого	Сетка 100/100/5/5 ГОСТ 8478-66, Класс В-I, ф, мм 5В-I		Итого	Итого	Сталь прокатная ГОСТ 8240-72 и ГОСТ 8509-72: С16	С20	С22	L75×5	Итого	Всего
УМ1				7,84		7,84	7,84		206,08		4,64	210,72	218,56
УМ2				7,14		7,14	7,14		187,68		4,64	192,32	199,46
УМ3	1,78		1,78	28,07		28,07	29,85			238,56	4,64	243,20	273,05
УМ4				12,24		12,24	12,24		197,98		3,19	201,17	213,41
УМ5	1,78		1,78	16,01		16,01	17,79		209,02		4,64	213,66	231,45
УМ6	0,47		0,47	16,01		16,01	16,48		209,02		4,64	213,66	230,14
УМ7				16,01		16,01	16,01		209,02		1,74	210,76	226,77
УМ8				7,84		7,84	7,84	166,98			1,74	168,73	176,57
УМ9	1,53		1,53	16,01		16,01	17,54		209,02		4,64	213,66	218,30
УМ10	0,78		0,78	16,01		16,01	16,79		209,02		4,64	213,66	230,45
УМ11				3,64		3,64	3,64	73,84			4,64	78,48	82,12
УМ12				21,24		21,24	21,24			117,6	3,19	120,79	142,03
УМ13	1,06		1,06	14,04		14,04	15,10		210,86		1,74	212,60	227,70
УМ14	0,84		0,84	13,31		13,31	14,15		209,02		3,19	212,21	226,36
УМ15	1,64		1,64	21,24		21,24	22,88			117,6	3,19	120,79	143,67
УМ16		10,66	10,66				10,66						10,66
УМ17	8,88	35,52	44,40				44,40						44,40
УМ18	5,55	19,54	25,09				25,09						25,09
УМ19	9,99	37,29	47,28				47,28						47,28

Спецификация элементов монолитных конструкций

Формат	Зона	Поз.		Наименование	Количество на исполнение																			Примечание
22г			КЖ-32	Сборочный чертеж																				
				Сборочные единицы и детали																				
64		1		Швеллер 20 ГОСТ 8240-72 / Ст3кп2 ГОСТ 535-58 ℓ=5600	2				1	1	1		1	1				1						103,04 кг
64		2		Швеллер 20 ГОСТ 8240-72 / Ст3кп2 ГОСТ 535-58 ℓ=5100		2																		93,84 кг
64		3		Швеллер 22 ГОСТ 8240-72 / Ст3кп2 ГОСТ 535-58 ℓ=5160			1																	120,96 кг
64		4		Швеллер 22 ГОСТ 8240-72 / Ст3кп2 ГОСТ 535-58 ℓ=5600			1									1			1					117,6 кг
64		5		Швеллер 20 ГОСТ 8240-72 / Ст3кп2 ГОСТ 535-58 ℓ=5000				1																92,00 кг
64		6		Швеллер 20 ГОСТ 8240-72 / Ст3кп2 ГОСТ 535-58 ℓ=5160				1	1	1	1		1	1			1	1						105,98 кг
64		7		Швеллер 16 ГОСТ 8240-72 / Ст3кп2 ГОСТ 535-58 ℓ=6000								1												85,20 кг
64		8		Швеллер 16 ГОСТ 8240-72 / Ст3кп2 ГОСТ 535-58 ℓ=5160								1												81,79 кг
64		9		Швеллер 16 ГОСТ 8240-72 / Ст3кп2 ГОСТ 535-58 ℓ=2600											2									36,92 кг
64		10		Швеллер 20 ГОСТ 8240-72 / Ст3кп2 ГОСТ 535-58 ℓ=5100													1							104,88 кг
64		11		Уголок 6-75×75×5 ГОСТ 8509-72 / Ст3кп2 ГОСТ 535-58 ℓ=400	2	2	2	1	2	2			2	2	2	1		1	1					2,32 кг
64		12		Сетка 100/100/5/5 / 400×5600 ГОСТ 8478-66	1							1												7,84 кг
64		13		Сетка 100/100/5/5 / 400×5100 ГОСТ 8478-66		1																		7,14 кг
64		14		Сетка 100/100/5/5 / 1500×5800 ГОСТ 8478-66			1																	28,07 кг
64		15		Сетка 100/100/5/5 / 600×5800 ГОСТ 8478-66				1																12,24 кг
64		16		Сетка 100/100/5/5 / 700×5800 ГОСТ 8478-66					1	1	1		1	1										16,01 кг
64		17		Сетка 100/100/5/5 / 400×2600 ГОСТ 8478-66											1									3,64 кг
64		18		Сетка 100/100/5/5 / 1000×5900 ГОСТ 8478-66												1			1					21,24 кг
64		19		Сетка 100/100/5/5 / 750×5800 ГОСТ 8478-66													1							14,04 кг
64		20		Сетка 100/100/5/5 / 750×5500 ГОСТ 8478-66														1						13,31 кг
64		21		Стержни одиночные ф12А-I ГОСТ 5781-61; ℓ=6000																2	4	2	4	5,328 кг
64		22		ф6А-I ГОСТ 5781-61; ℓ=1000			8		8				2				2	1	6					0,222 кг
64		23		ф6А-I ГОСТ 5781-61; ℓ=700						3			7	5			4	4	2					0,155 кг
64		24		Уголок 6-75×75×5 ГОСТ 8509-72 / Ст3кп2 ГОСТ 535-58 ℓ=150				1			2	2				1	2	1	1					0,87 кг
22г		25	КЖ-53	Каркас КР1																	8	6	9	2,886 кг
				Материал																				
				Бетон марки 200	0,157	0,143	0,609	0,228	0,257	0,218	0,284	0,166	0,246	0,257	0,073	0,406	0,270	0,266	0,284	0,396	0,517	0,144	0,517	м³
				Литера	Р	Р	Р	Р	Р	Р	Р	Р	Р	Р	Р	Р	Р	Р	Р	Р	Р	Р	Р	
				Марка	УМ1	УМ2	УМ3	УМ4	УМ5	УМ6	УМ7	УМ8	УМ9	УМ10	УМ11	УМ12	УМ13	УМ14	УМ15	УМ16	УМ17	УМ18	УМ19	

1. В монолитных участках каждый стержень сеток приварить к металлическим балкам.
2. Сварку производить электродом типа Э42 ГОСТ 9467-75. Сварные швы по ГОСТ 5264-69.
3. Расход сеток на монолитные участки дан без вычета отверстий.
4. Отверстия в сетках вырезать по месту.
5. После монтажа вентиляционных труб отверстия заделать бетоном марки 200.

Изм.	Лист	№ докум.	Подп.	Дата	ТП 816-246 -КЖ		
Ст. инж.		Чугуштанова			Центральная ремонтная мастерская в блоке с гаражом для хозяйств с парком 50 тракторов		
Рук. гр.		Вылгина				Лит.	Лист	Листов
Гл. спец.		Семушкин				Р	35	
Нач. отд.		Тигай		12.07.77	Спецификация элементов монолитных конструкций	МСХ СССР ЦИТЭП сельхозпром г. Иваново	
ГИП		Глевин					
Н. контр.		Матросова		12.07.77			

Инв. № подл. | Подпись и дата

16389-01 77 Копировал [illegible]

Формат 22Г

Типовой проект 816-246 Альбом1

Маркировочная схема элементов лестницы в осях М-Н

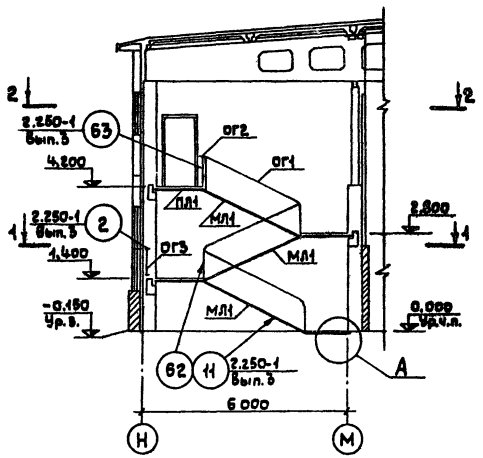

1-1 повёрнуто

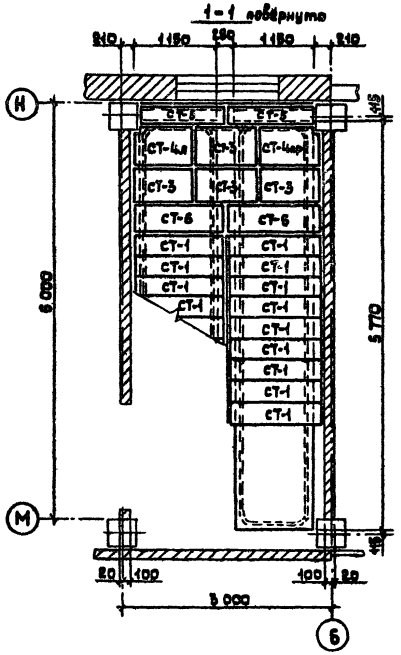

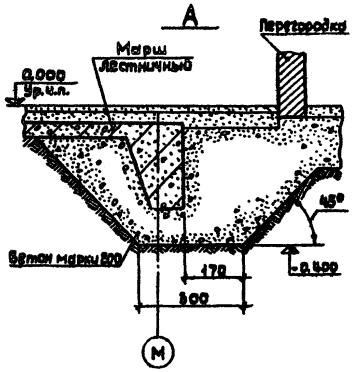

2-2 повёрнуто

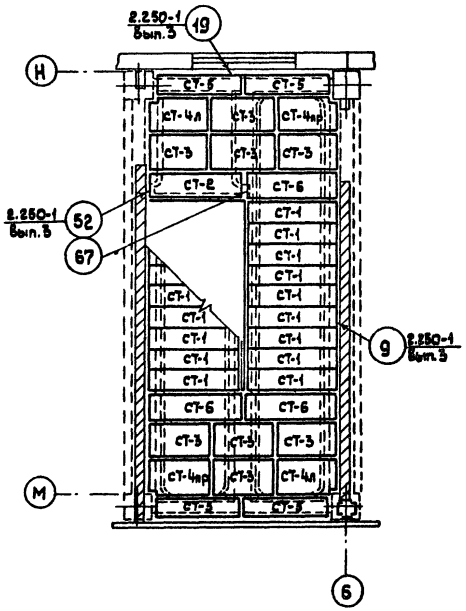

План перехода с отм.4,200 на отм.4,800

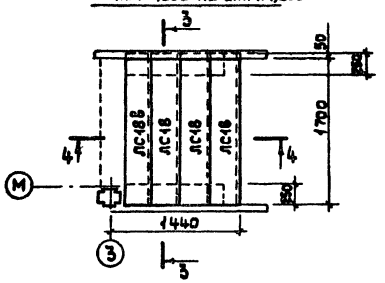

3-3

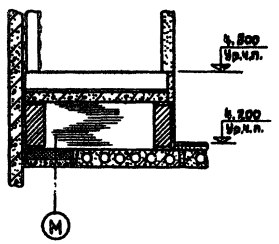

4-4

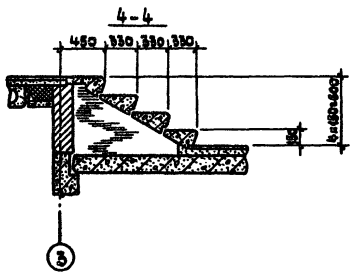

Марка	Обозначение	Наименование	Кол.	Примечан.
		Сборные ж.-б. конструкции		
МЛ1	ИИ-04-7, Вып.1	Марш ЛМ-58-14-14	3	2190кг
ПЛ1	То же	Площадка ЛМ-15-14	1	585кг
СТ-1	"	Проступь накладная	27	48кг
СТ-2	"	То же	1	40кг
СТ-3	"	"	12	50кг
СТ-4пр	"	"	3	50кг
СТ-4л	"	"	3	50кг
СТ-5	"	"	6	40кг
СТ-6	"	"	5	60кг
ЛС18	ГОСТ8717-69*	Ступень основная	3	195кг
ЛС18Б	То же	Ступень верхняя	1	145кг
		Стальные элементы		
ОГ1	ИИ-04-8, Вып.4	Ограждение ОЛ-42-1	3	44,93кг
ОГ2	То же	Ограждение ОВП-30-1	1	22,72кг
ОГ3	1.256-1	Ограждение окна ОЛК-24-1	1	11,22кг
ММД-28	ИИ-04-10, Вып.5	Элемент крепления	2	1,22кг
ММ39	2.250-1, Вып.3	То же	15	0,38кг
ММ41	То же	"	4	0,2кг
ММ33	"	"	9	0,125кг
		Полоса $\frac{8\times100\ ГОСТ\ 103-76}{ВСт3кп2\ ГОСТ\ 535-88*}$ ℓ=100	4	0,62кг
		Стандартные изделия		
		Дюбель ДГ-Х14,5×50ТУ14-4-467-73	8	
		Гайка М8 ГОСТ 5915-70*	4	

1. Монтаж лестницы выполнять в соответствии с указаниями по монтажу в серии ИИ-04-0.
2. Лестничные марши уложить на полки ригелей по слою цем. раствора марки 100 толщ. 10мм.

					ТП 816-246 -КЖС		
					Центральная ремонтная мастерская в блоке с гаражом для хозяйств в парках 50 тракторов		
Изм.	Лист	№докум.	Подпись	Дата			
Ст. инж.		Колгушкин				Литера	Лист	Листов
Рук. гр.		Быкгина				Р	36	
Гл. спец.		Семушкин						
Нач. отд.		Тизай						
ГИП		Глевин			Маркировочная схема элементов лестницы в осях М-Н, план перехода с отм. 4,200 на отм. 4,800	МСОС СССР ЦИТЭпсельхозпром г. Иваново	
Н. контр.		Матросова					

Инв. № подл. | Подпись и дата

16387-01 78 Копировал Крайнова

Формат 22Г

Типовой проект 816-246 Альбом 1

Лестница ЛМ-1

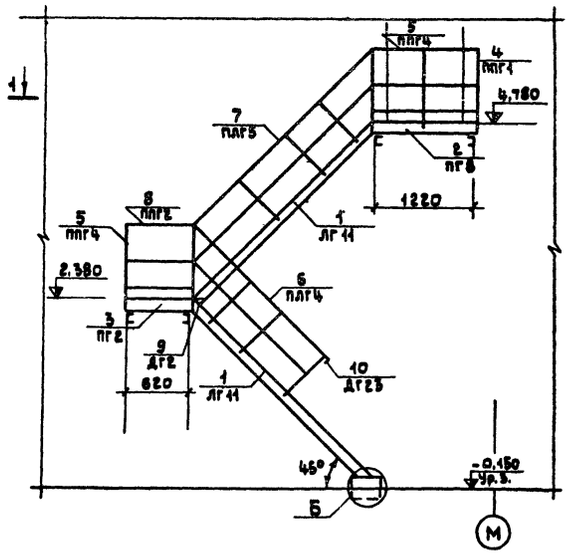

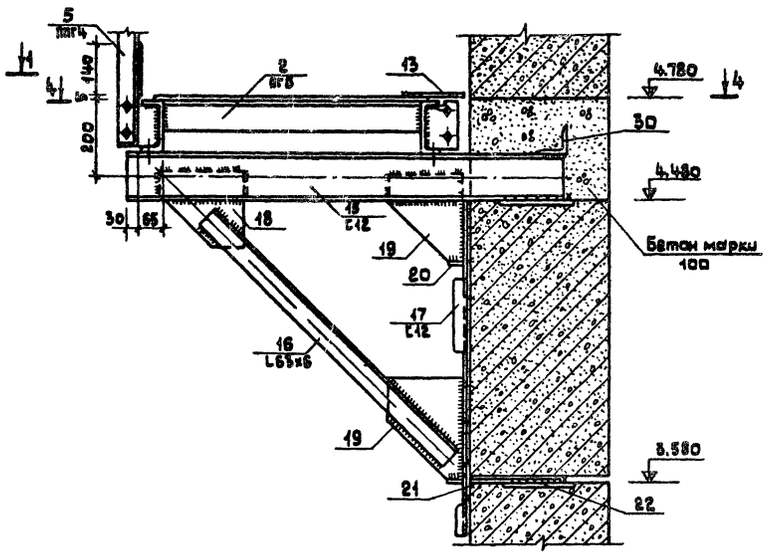

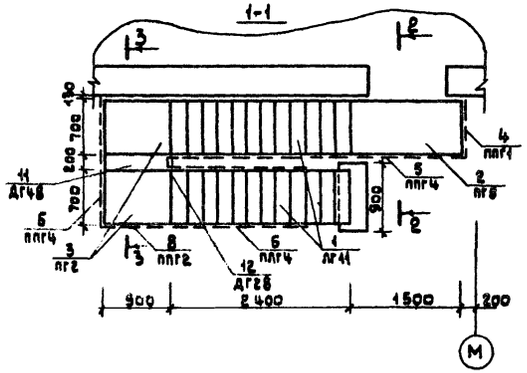

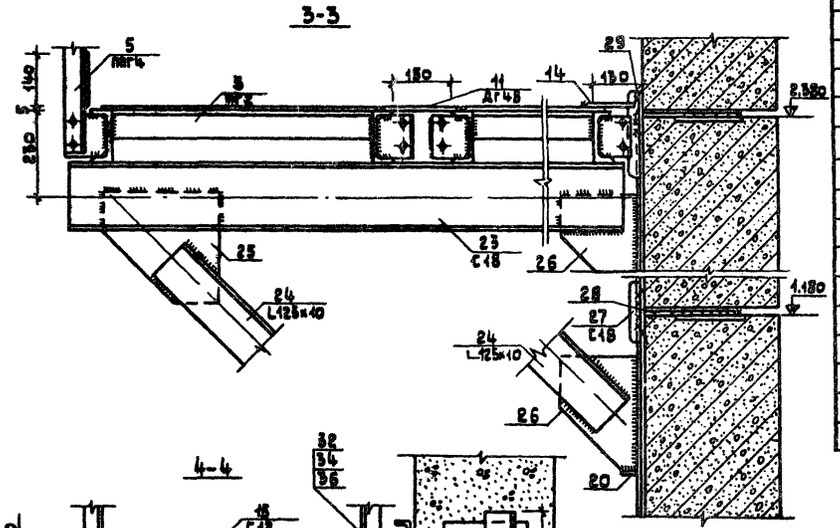

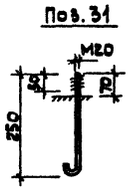

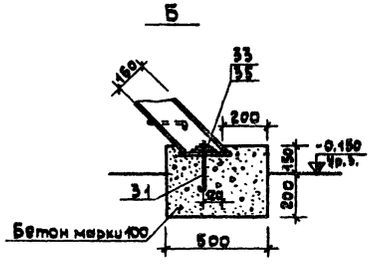

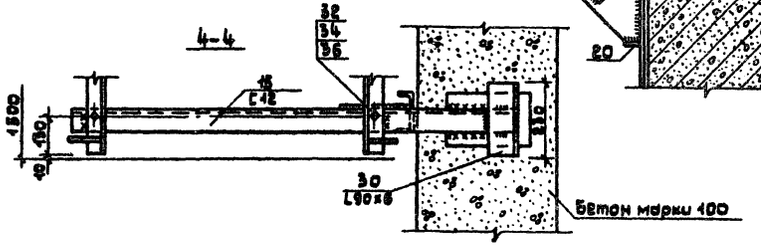

Формат	Зона	Поз.	Обозначение	Наименование	Кол.	Примеч.
				Сборочные единицы и детали		
БЧ		1	1.459-2, Вып.4	Марш лестничный ЛГ11	2	175,0кг
БЧ		2	То же	Площадка ПГ8	1	85,0кг
		3	"	Площадка ПГ2	2	56,0кг
		4	"	Ограждение ППГ1	1	17,0кг
		5	"	Ограждение ППГ4	2	30,0кг
		6	"	Ограждение ПЛГ4	2	22,0кг
		7	"	Ограждение ПЛГ5	1	29,0кг
		8	"	Ограждение ППГ2	1	
		9	1.459-2, Вып.3	Дополн. элемент ДГ2	2	19,0кг
		10	То же	Дополн. элемент ДГ23	2	1,0кг
		11	"	Дополн. элемент ДГ4Б	1	6,0кг
		12	"	Дополн. элемент ДГ2Б	1	1,0кг
		13	Полоса	8х140 ГОСТ 103-76 / Ст3кп2 ГОСТ 535-58* ℓ=1480	1	9,76кг
		14	Полоса	6х140 ГОСТ 103-76 / Ст3кп2 ГОСТ 535-58* ℓ=880	1	5,03кг
		15	Швеллер	12 ГОСТ 8240-72 / Ст3кп2 ГОСТ 535-58* ℓ=1410	2	11,44кг
		16	Уголок	5-65х65х6 ГОСТ 8509-72 / Ст3кп2 ГОСТ 535-58* ℓ=950	2	6,435кг
		17	Швеллер	12 ГОСТ 8240-72 / Ст3кп2 ГОСТ 535-58* ℓ=1400	2	11,44кг
		18	Полоса	8х200 ГОСТ 103-76 / Ст3кп2 ГОСТ 535-58* ℓ=200	2	2,512кг
		19	Полоса	8х240 ГОСТ 82-70* / Ст3кп2 ГОСТ 535-58* ℓ=280	4	4,20кг
		20	Полоса	8х140 ГОСТ 103-76 / Ст3кп2 ГОСТ 535-58* ℓ=80	8	0,201кг
		21	Полоса	10х160 ГОСТ 103-76 / Ст3кп2 ГОСТ 535-58* ℓ=400	2	1,258кг
		22	Полоса	10х160 ГОСТ 103-76 / Ст3кп2 ГОСТ 535-58*	2	
		23	Швеллер	18 ГОСТ 8240-72 / Ст3кп2 ГОСТ 535-58* ℓ=1750	2	28,53кг
		24	Уголок	8-125х125х140 ГОСТ 8509-72 / Ст3кп2 ГОСТ 535-58* ℓ=2150	2	41,07кг
		25	Полоса	8х320 ГОСТ 82-70 / Ст3кп2 ГОСТ 535-58* ℓ=320	2	6,40кг
		26	Полоса	8х240 ГОСТ 82-70* / Ст3кп2 ГОСТ 535-58* ℓ=300	4	4,524кг
		27	Швеллер	18 ГОСТ 8240-72 / Ст3кп2 ГОСТ 535-58* ℓ=2000	2	32,60кг
		28	Полоса	10х240 ГОСТ 82-70* / Ст3кп2 ГОСТ 535-58*	4	
		29	Полоса	10х240 ГОСТ 82-70* / Ст3кп2 ГОСТ 535-58* ℓ=120	4	2,261кг
		30	Уголок	5-80х80х6 ГОСТ 8509-72 / Ст3кп2 ГОСТ 535-58* ℓ=230	2	1,916кг
		31	Анкерф20А-I ГОСТ 5781-75	ℓ=300	2	0,75кг
		32	Болт М12 ГОСТ 7798-70*		36	0,42кг
		33	Гайка 2 М20 ГОСТ 5915-70*		2	0,06кг
		34	Гайка М12 ГОСТ 5915-70*		36	0,015кг
		35	Шайба 20 ГОСТ 11371-68*		2	0,02кг
		36	Шайба 12 65Г ГОСТ 6402-70*		36	

Основные примечания см. л. КЖС-38

Изм.	Лист	№докум.	Подпись	Дата	ТП 816-246 -КЖ
Ст. инж.		Шилова			Центральная ремонтная мастерская в блоке с гаражом для хозяйств с парком 50 тракторов
Рук.гр.		Вылегина			
Гл.спец.		Семушкин			Литера Р / Лист 37 / Листов
Нач.отд.		Тигай			Лестница ЛМ-1
ГИП		Глевин			МСХ СССР ЦИТЭПсельхозпром г. Иваново
Н.контр.		Матросов			

Инв.№подл. | Подпись и дата | Взам.инв.№

16387-01 99 Копировал Крайнова Формат А2Г

Типовой проект 816-246 Альбом 1

Лестница ЛМ-2

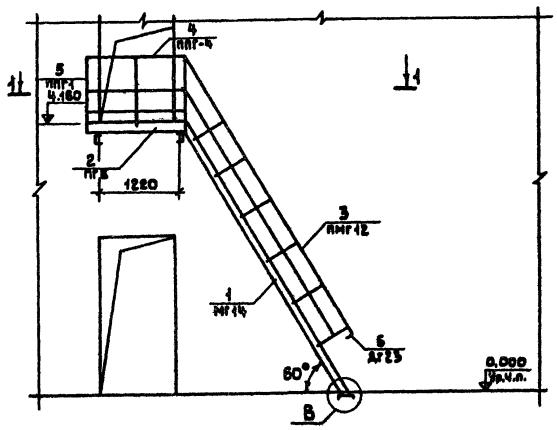

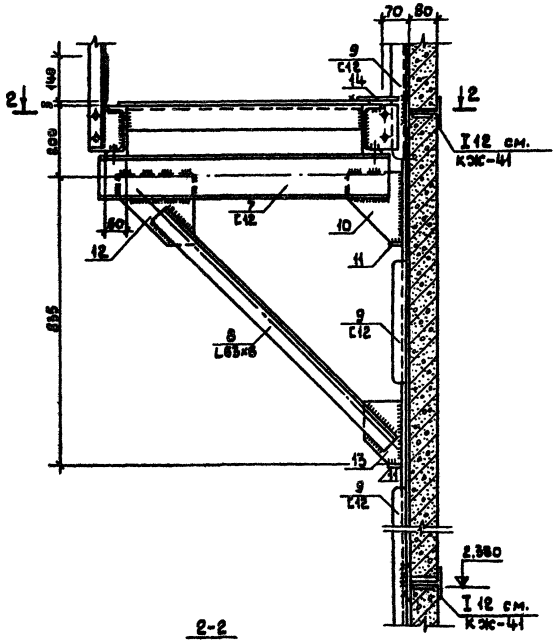

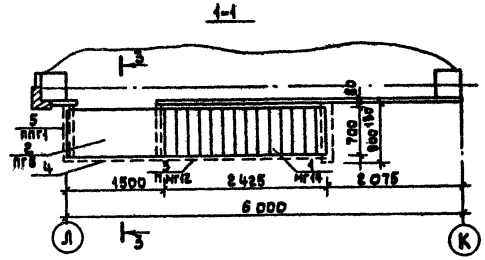

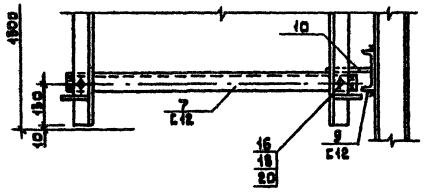

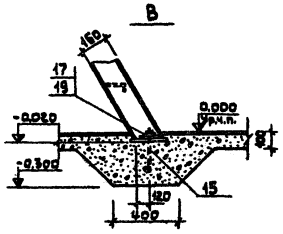

Поз.15

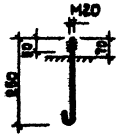

Формат	Зона	Поз.	Обозначение	Наименование	Кол.	Примеч.
				Сборочные единицы и детали		
		1	1.459-2, Вып.4	Марш лестничный МГ14	1	223,0кг
		2	То же	Площадка П7.8	1	85,0кг
		3	"	Ограждение ПМГ12	1	38,0кг
		4	"	Ограждение ППГ4	1	30,0кг
		5	"	Ограждение ППГ1	1	17,0кг
		6	1.459-2, Вып.3	Дополн. элемент ДГ23	1	1,0кг
		7		Швеллер 12 ГОСТ 8240-72 / ВСт3кп2 ГОСТ 535-58* ℓ=860	2	8,944кг
		8		Уголок 6-5х65х8 ГОСТ 8509-72 / ВСт3кп2 ГОСТ 535-58* ℓ=950	2	5,435кг
		9		Швеллер 12 ГОСТ 8240-72 / ВСт3кп2 ГОСТ 535-58* ℓ=2200	2	22,880кг
		10		Полоса 8х160 ГОСТ 103-76 / ВСт3кп2 ГОСТ 535-58* ℓ=200	2	2,010кг
		11		Полоса 4х40 ГОСТ 103-76 / ВСт3кп2 ГОСТ 535-58* ℓ=80	4	0,201кг
		12		Полоса 8х200 ГОСТ 103-76 / ВСт3кп2 ГОСТ 535-58* ℓ=220	2	2,763кг
		13		Полоса 8х120 ГОСТ 103-76 / ВСт3кп2 ГОСТ 535-58* ℓ=200	2	1,508кг
		14		Полоса 6х140 ГОСТ 103-76 / ВСт3кп2 ГОСТ 535-58* ℓ=480	1	3,76кг
		15		Анкер Ф20АI ГОСТ 5781-75 ℓ=300	2	0,75кг
		16		Болт М12 ГОСТ 7798-70*	28	0,42кг
		17		Гайка 2М20 ГОСТ 5915-70*	2	0,06кг
		18		Гайка М12 ГОСТ 5915-70*	28	0,045кг
		19		Шайба 20 ГОСТ 11371-68*	2	0,02кг
		20		Шайба 12.65Г ГОСТ 6402-70*	28	

1. Сварку выполнять электродами типа Э42 ГОСТ 9467-75. Сварные швы - по ГОСТ 5264-69.
2. После монтажа все металлоконструкции окрасить масляной краской за 2 раза.
3. Узлы конструкций и указания по монтажу см. серию 1.459-2 Вып.3.

Изм.	Лист	N докум.	Подпись	Дата	ТП 816-246 - КЖС	
Ст.инж.		Шилова			Центральная ремонтная мастерская в блоке с гаражом для хозяйств с парком 50 тракторов	
Рук.гр		Вымятина				Литера / Лист / Листов
Гл.спец.		Семушкин				Р / 38 /
Нач.отд.		Тигай			Лестница ЛМ-2	мсх ссср цитпсельхозпром г.Иваново
ГИП		Глезин				
Н.контр.		Матросова				

14287-04 80 Копировал Крайнова Формат А2

Инв.№ подл. | Подпись и дата | Взам.инв.№

Маркировочная схема перегородок 1

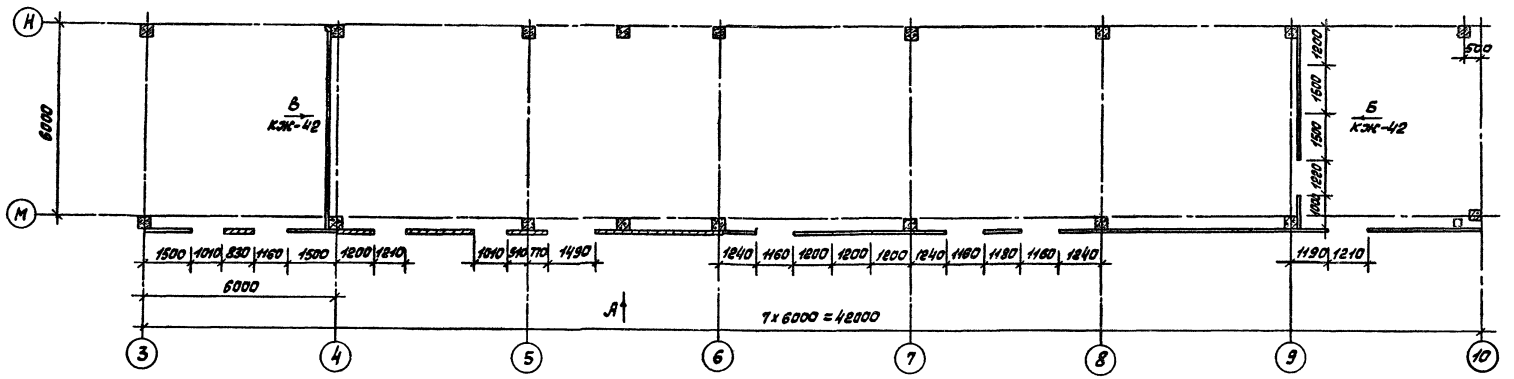

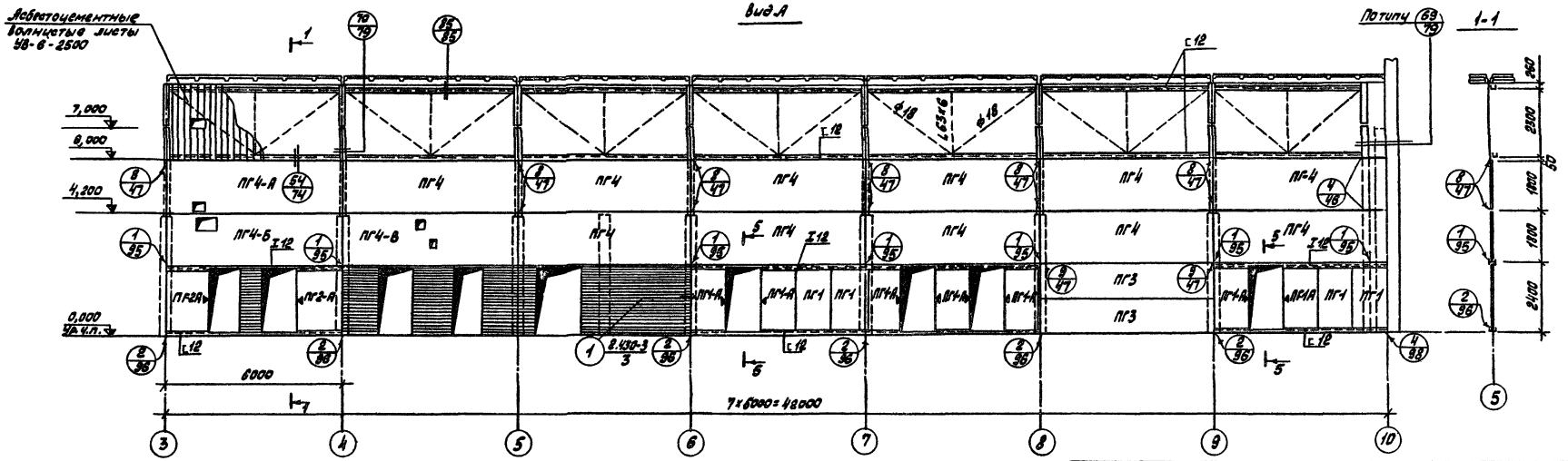

1. Основные привязки см. на листе КЖ-41.
2. Все узлы, кроме оговоренных особо, приняты по серии 1.434-2, вып.0
3. Сечения 6-5см. серию 1.434-2, вып. 0 л. 98.

						ТП 816-246 - КЖ	
						Центральная ремонтная мастерская в блоке с гаражом для хозяйств с парком на 50 тракторов	
Изм.	Лист	№ докум.	Подп.	Дата			
Разраб.		Сальчугина				Лит.	Лист	Листов
Рук. гр.		Алексина				Р	39	
Гл. спец.		Семушкин						
Нач. отд.		Тихий				Маркировочная схема перегородок. Вид А	МСХ СССР Цитрогельхозпром г. Иваново	
ГИП		Глезин						
Н. контр.		Матросова						

16387-01 81 Копировал Формат А2Г

Инв.№ подл. | Подпись и дата

Типовой проект 816-246 Альбом 1

Маркировочная схема перегородок 2

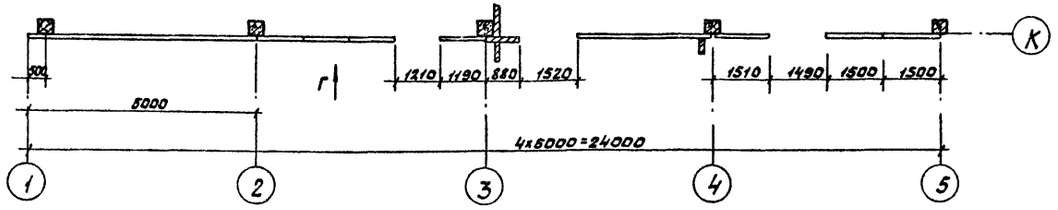

Вид Г

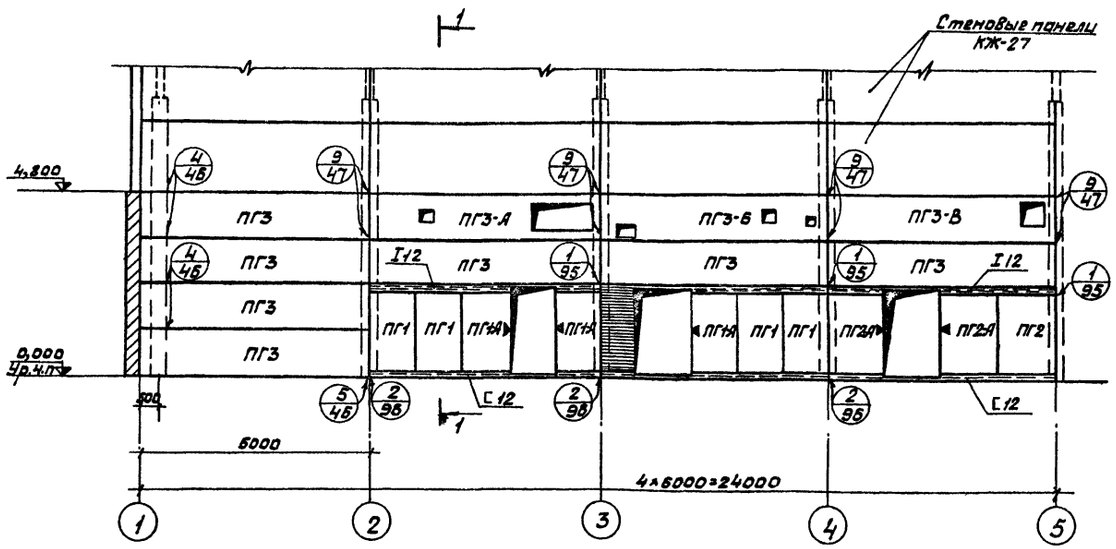

1-1

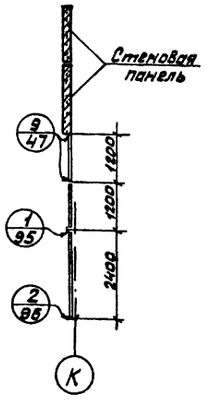

Вид Д

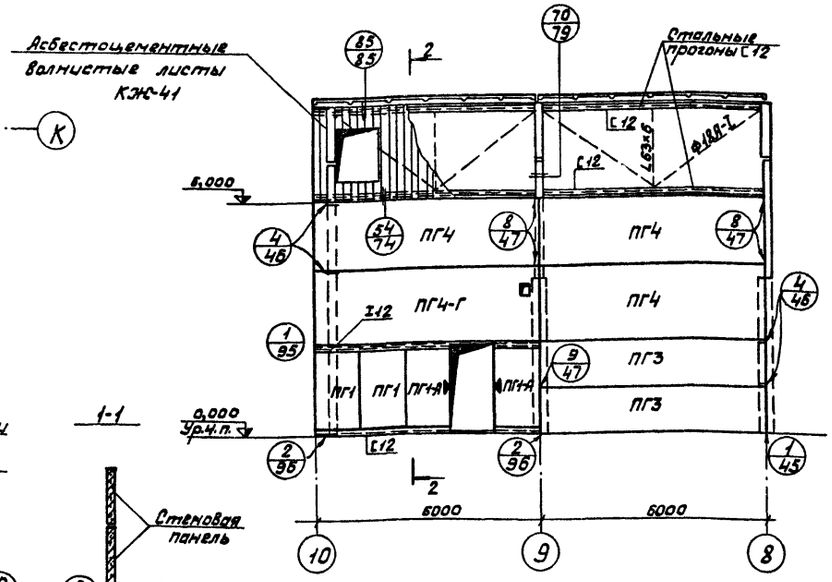

2-2

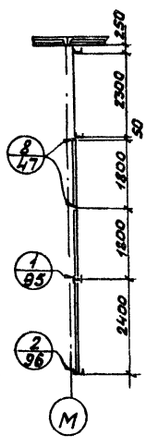

Вид Е

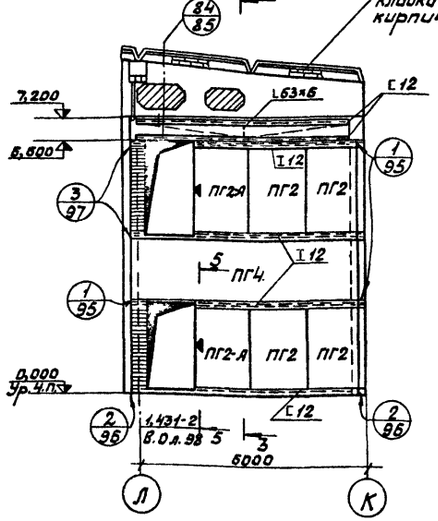

3-3

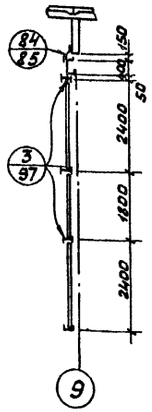

Маркировочная схема перегородок 3

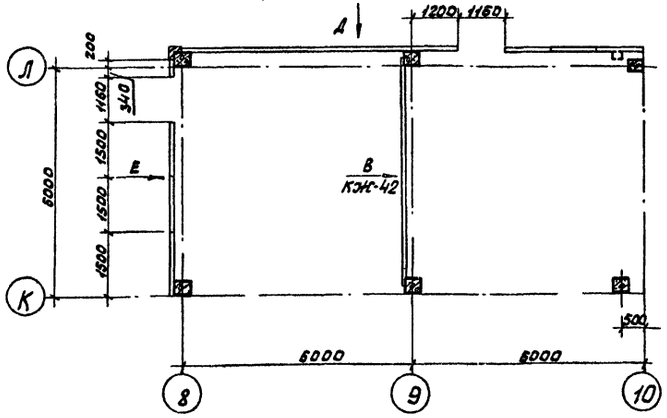

Маркировочная схема перегородок 4

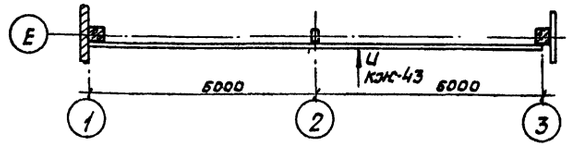

1. Все узлы приняты по серии 1.431-2 выпуск 0.
2. Общие указания см. л. КЖ-41.

Изм	Лист	№ докум.	Подп.	Дата
Разраб.		Кольчугина		
Рук.гр.		Выпгина		
Гл.спец.		Семушкин		
Нач.отд.		Тигай		
ГИП		Глезин		
Н.контр.		Матросова		

ТП 816-246 - КЖ

Центральная ремонтная мастерская в блоке с гаражом для хозяйств с парком 50 тракторов

Лит.	Лист	Листов
Р	40	

Маркировочная схема перегородок. Виды Г, Д, Е

МСХ СССР ЦИТЭПсельхозпром г. Иваново

16387-01 . 82 Копировал Формат 22Г

Инв. № подл. | Подпись и дата

Типовой проект 816-246 Альбом 1

Маркировочная схема перегородок 5

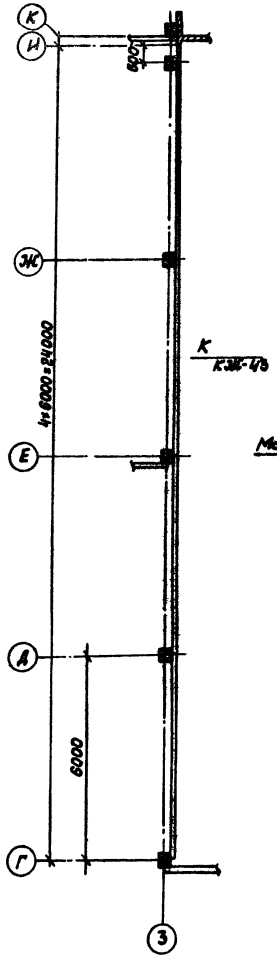

Маркировочная схема перегородок 6

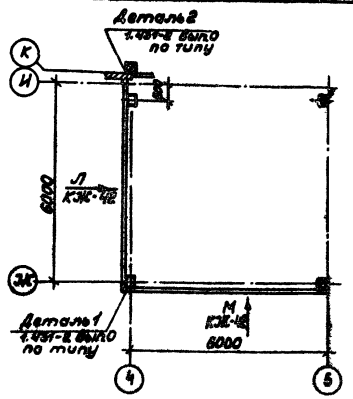

Маркировочная схема перегородок 7

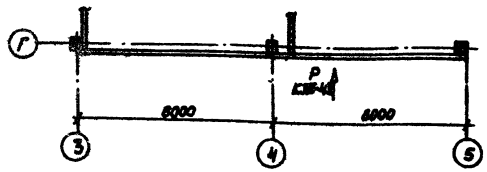

Маркировочная схема перегородок 8

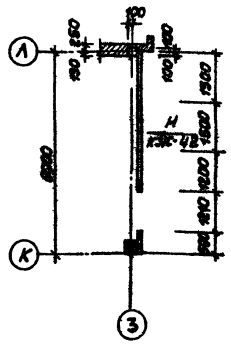

1. Отверстия в перегородках Д ≤ 200мм сверлить по месту.
2. Монтаж панелей перегородок вести согласно указаний серии 1.431-2 вып. 0.
3. Швы между панелями заполнить цементным раствором марки 50. Толщина горизонтального шва 15мм, вертикального—20мм. Швы тщательно заполнять цементным раствором, особенно горизонтальные в местах установки соединительных элементов.
4. Грани панелей, примыкающие к швам, перед укладкой раствора должны быть очищены от пыли и грязи.
5. После закрепления панели в проектном положении монтажные петли срезать с тем, чтобы они не мешали установке следующей плиты.
6. Узлы приняты по серии 1.431-2 вып. 0.

Спецификация элементов к маркировочным схемам расположенным на листах КЖ-39...43

Марка	Обозначение	Наименование	Кол.	Примечание
		Сборные железобетонные		
		конструкции		
ПГ1	1.431-2, вып.0	Панель ППБ-1 / 1,2×2,4	11	0,58т
ПГ1-А	1.431-2, вып.0 и КЖ-49	То же ППБ-1 / 1,2×2,4 -А	13	0,58т
ПГ2	1.431-2, вып.1	" ППБ-1 / 1,5×2,4	8	0,73т
ПГ2-А	1.431-2, вып.1 и КЖ-49	" ППБ-1 / 1,5×2,4 -А	7	0,73т
ПГ3	1.431-2, вып.1	" ППБ-1 / 1,2×6	9	1,40т
ПГ3-А	1.431-2 вып.1 и КЖ-49	" ППБ-1 / 1,2×6 -А	1	1,40т
ПГ3-Б	То же	" ППБ-1 / 1,2×6 -Б	1	1,40т
ПГ3-В	"	" ППБ-1 / 1,2×6 -В	1	1,40т
ПГ4	1.431-2, вып.1	" ППБ-1 / 1,8×6	40	2,10т
ПГ4-А	1.431-2, вып.1 и КЖ-49	" ППБ-1 / 1,8×6 -А	1	2,10т
ПГ4-Б	То же	" ППБ-1 / 1,8×6 -Б	1	2,10т
ПГ4-В	"	" ППБ-1 / 1,8×6 -В	1	2,10т
ПГ4-Г	"	" ППБ-1 / 1,8×6 -Г	2	2,10т
ПГ4-Д	"	" ППБ-1 / 1,8×6 -Д	1	2,10т
		Изделия стальные		
МС-1	1.431-2, вып.2	Изделие соединительное	116	0,90кг
МС-2	То же	То же	135	0,80кг
МС-3	"	"	116	2,20кг
МК5	2.430-3, вып.3	"	12	0,46кг
МК6	То же	"	12	0,46кг
		Двутавр 12 ГОСТ 8239-72 / ВСт3кп2 ГОСТ 535-58*	1104	кг
		Швеллер 12 ГОСТ 8240-72 / ВСт3кп2 ГОСТ 535-58*	3560	кг
		Швеллер 14 ГОСТ 8240-72 / ВСт3кп2 ГОСТ 535-58*	520	кг
		Уголок Б-63×63×6 ГОСТ 8509-72 / ВСт3кп2 ГОСТ 535-58*	249	кг
	1.431-2, вып.2	Уголок Б-100×63×7 ГОСТ 8510-72 / ВСт3кп2 ГОСТ 535-58*	101	кг
		Арм.ст. Ф18А-I ГОСТ 5781-75	269	кг
	1.431-2, вып.2	Прокладка S10 ст 3 ГОСТ 380-71	26	кг
	То же	Прокладка S6 ст 3 ГОСТ 380-71	78,2	кг
		Материалы		
	ГОСТ 16233-77	Листы асбестоцементные волнистые УВ. 6-2500	230	м²

Изм.	Лист	№ докум.	Подпись	Дата
Разраб.		Кольчугина		
Рук. гр.		Вылгина		
Гл. спец.		Семушкин		
Нач. отд.		Тигай		
ГИП		Глезин		
Н. контр.		Матросова		

ТП 816-246 КЖ

Центральная ремонтная мастерская в блоке с гаражом для хозяйств с парком 60 тракторов

Литер	Лист	Листов
Р	41	

Маркировочные схемы перегородок 5...9

МСХ СССР ЦИТЭП сельхозпром г. Иваново

16387-01 83 Копировал Никоф Формат 22Г

Типовой проект 816-246 Альбом 1

Вид Б
КЖС-39

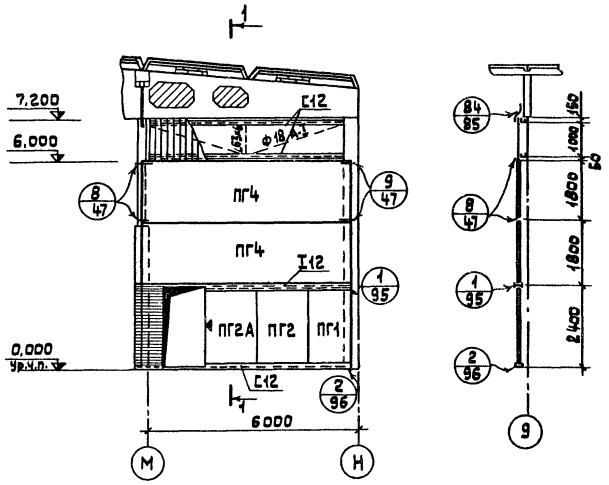

1-1

Вид Н
КЖС-41

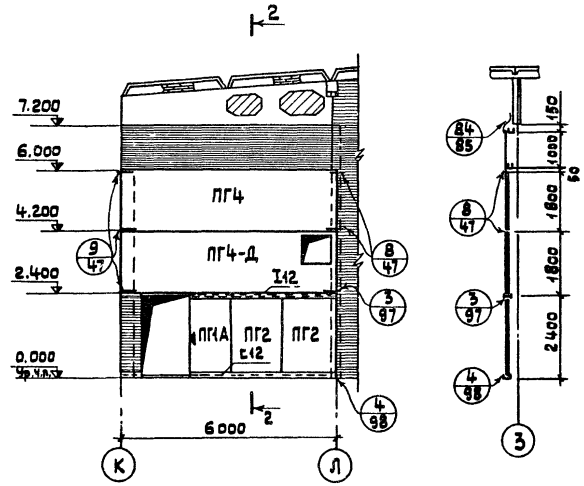

2-2

Вид В
КЖС-40

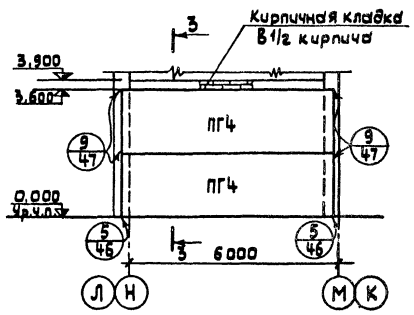

3-3

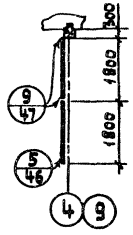

Вид Л
КЖС-41

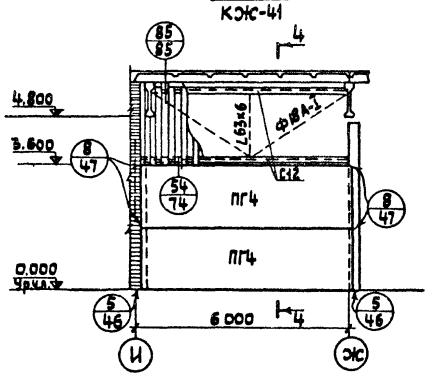

Вид М
КЖС-41

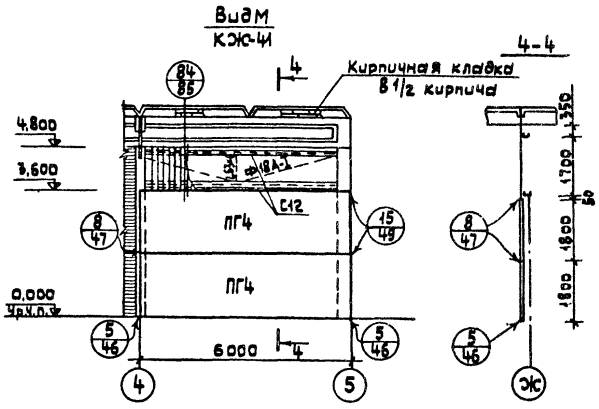

4-4

1. Все узлы приняты по серии 1.431-2, Вып.0.
2. Данный лист см. с КЖС-41.

				ТП 816-246 – КЖС	
				Центральная ремонтная мастерская в блоке с гаражом для хозяйств с парком 50 тракторов	
Изм.	Лист	№ докум.	Подпись	Дата	
Разраб.		Кольчугина			Литера: Р; Лист: 42; Листов:
Рук. гр.		Вылегина			
Гл. спец.		Семушкин			
Нач. отд.		Титай			Виды Б; В; Л; М; Н
ГИП		Глезин			МСХ СССР ЦИТЭПсельхозпром г. Иваново
Н. контр.		Матросова			

16387-01 84 Копировал Крайнова

Формат 22Г

Инв. № подл. | Подпись и дата

Типовой проект 816-246 Альбом 1

Вид Н
кж-40

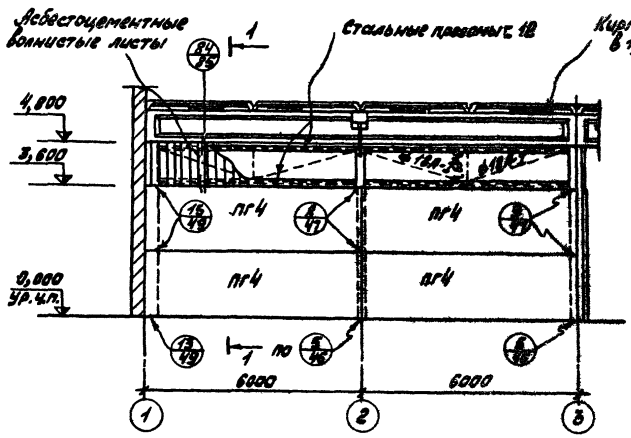

Вид Р
кж-41

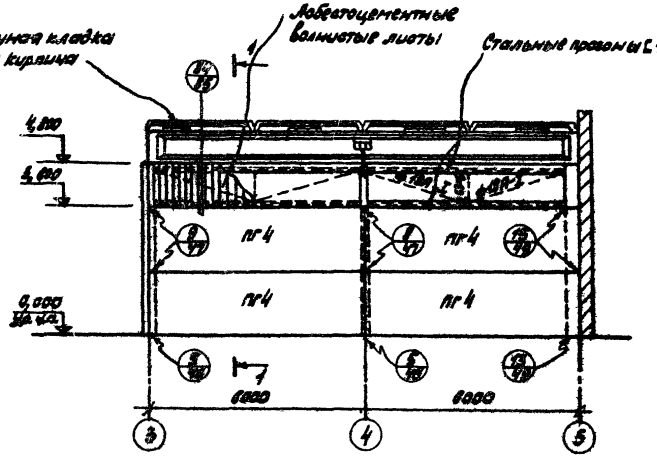

1-1

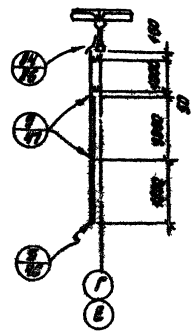

Вид К
кж-41

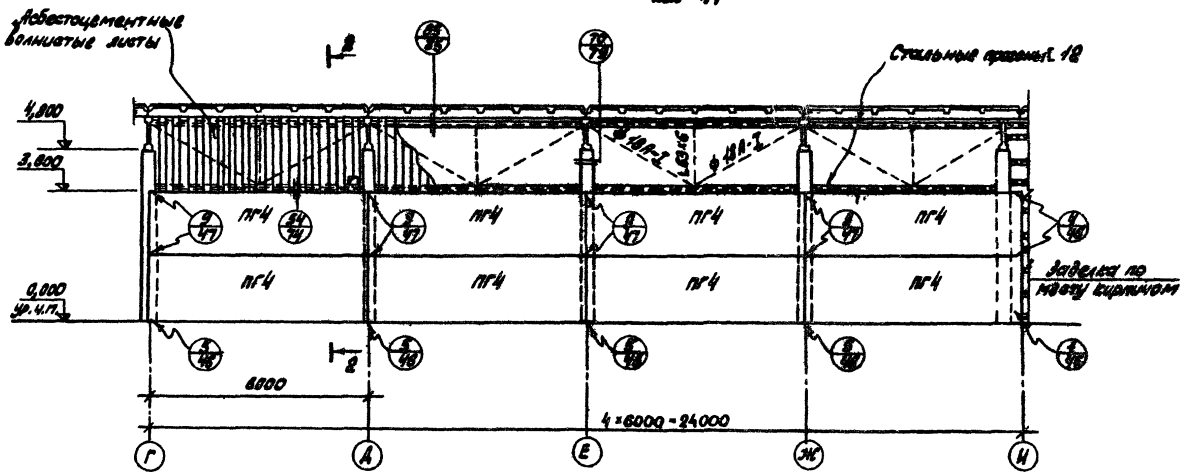

2-2

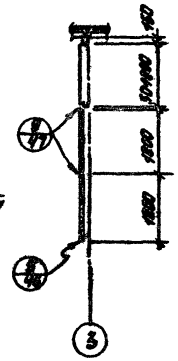

1. Все узлы приняты по серии 1.481-2 вып. 0.
2. Общие указания см. кж-41.

					ТП 816-246 - кж
					Центральная ремонтная мастерская в блоке с гаражом для хозяйств с парком 50 тракторов
Изм.	Лист	№ докум.	Подп.	Дата	
Разраб.	Кольчугина				Лит. Р / Лист 43 / Листов
Рук. гр.	Вылгина				
Гл. спец.	Семушкин				
Нач. отд.	Тугай				Виды Н; Р; К
ГИП	Глезин				МСХ СССР Цитапсельхозпром г. Иваново
Н. контр.	Матросова				

Инв. № подл. | Подпись и дата

16387-01 85 Копировал Формат 22Г

| Формат | Зона | Поз. | Обозначение | Наименование | | Количество на исполнение | | |

Типовой проект 816-246 Альбом 1

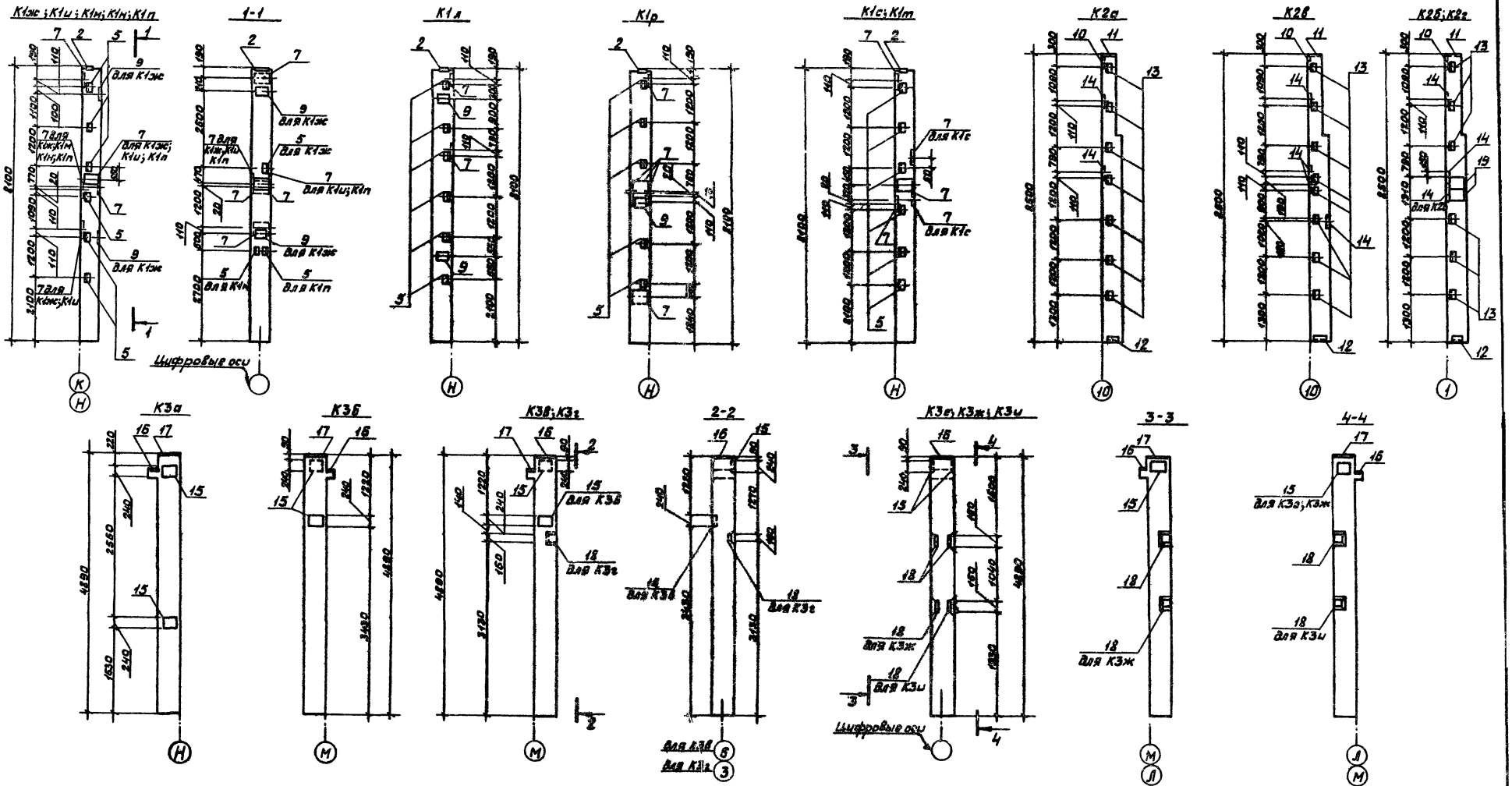

Изм.	Лист	№ докум.	Подп.	Дата	ТП 816-246 -КЖ
Ст.инж.		Колгушкин			Центральная ремонтная мастерская в блоке с гаражом для хозяйств с парком 50 тракторов
Рук.гр.		Вылгина			Литера: Р; Лист: 45; Листов:
Гл.спец.		Семушкин			
Нач.отд.		Тигай			Опалубочные чертежи колонн К1ж; К1и; К1л...К1т; К2а...К2в; К3а...К3г; К3е...К3и
ГИП		Глезин			МСХ СССР ЦИТЭПсельхозпром г. Иваново
Н.контр.		Матросова			

Инв.№ подл. | Подп. и дата

16387-01 87 Копировал Формат 22Г

Типовой проект 816-246 Альбом 1

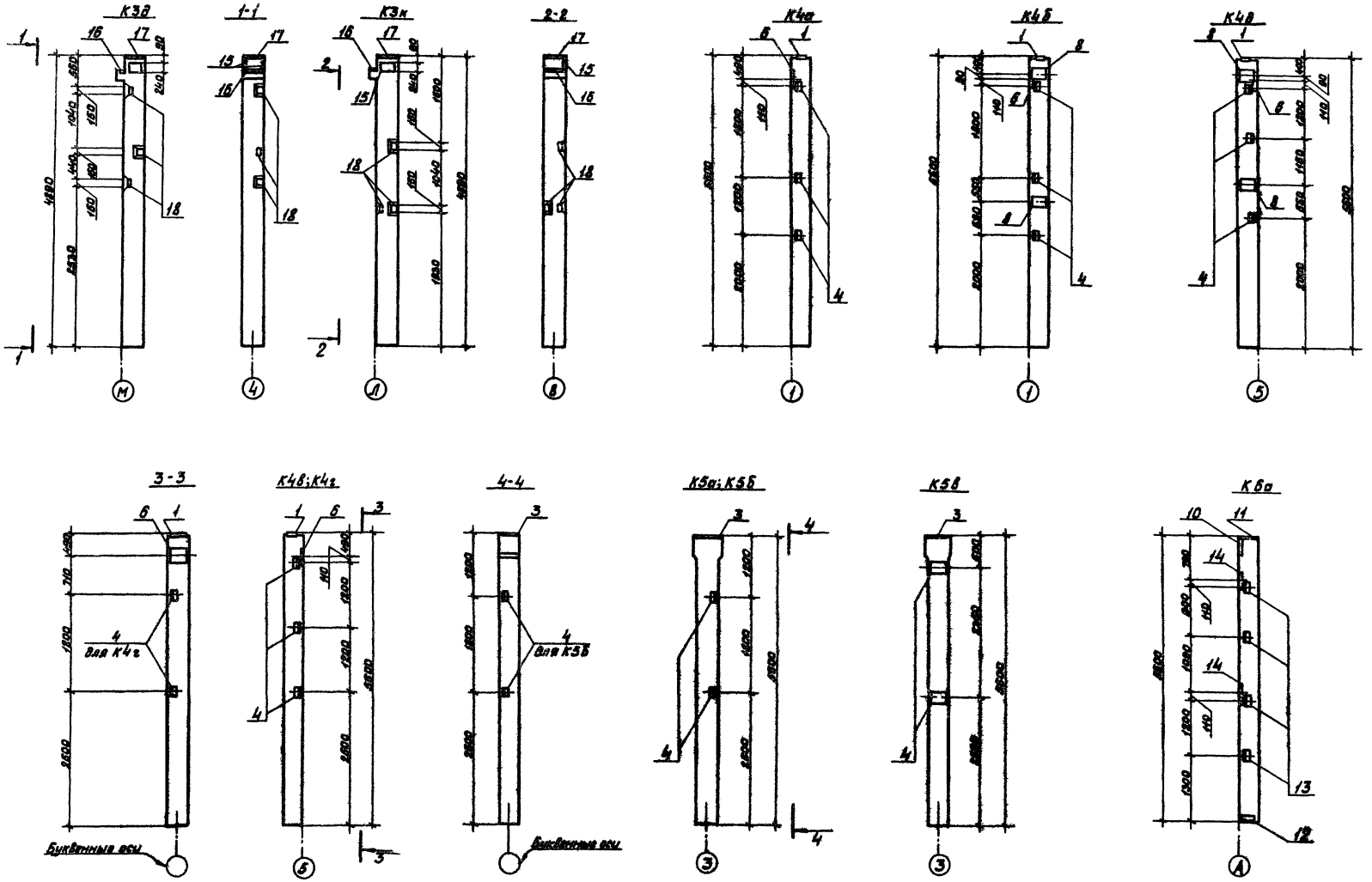

Изм.	Лист	№ докум.	Подп.	Дата	ТП 816-246-КЖ
Ст. инж.		Колгушкин			Центральная ремонтная мастерская в блоке для хозяйств с парком 50 тракторов
Рук. гр.		Вылгина			Литера: Р; Лист: 46; Листов:
Гл. спец.		Семушкин			
Нач. отд.		Тигай			Опалубочные чертежи колонн К3в; К3к; К4а...К4в; К6а...К5в; К6а
ГИП		Глазин			МСХ СССР ЦИТЭПсельхозпром г. Иваново
Н. контр.		Матросова			

Копировал [illegible] 88 Формат 22Г

Инв. № подл. | Подпись и дата

Типовой проект 816-246 Альбом 1

Б1а; Б2а; Б2б; Б2в; Б2г; Б2д; Б2е

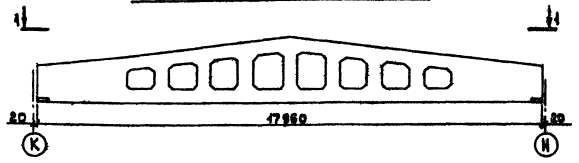

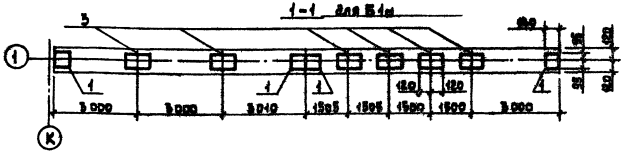

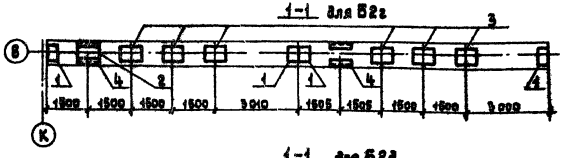

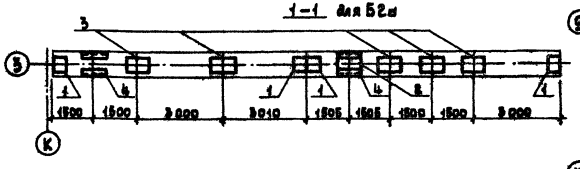

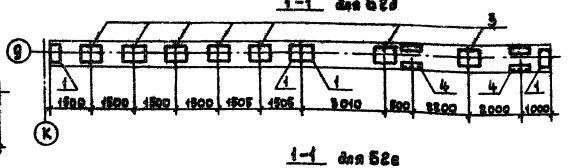

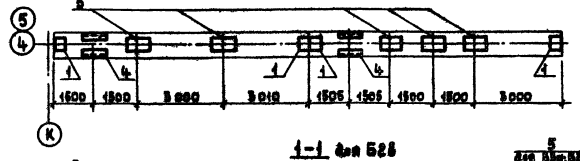

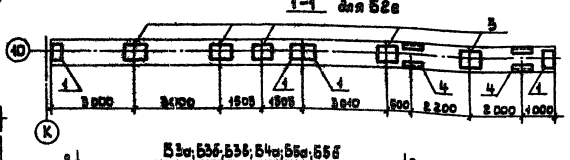

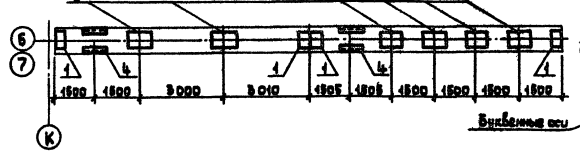

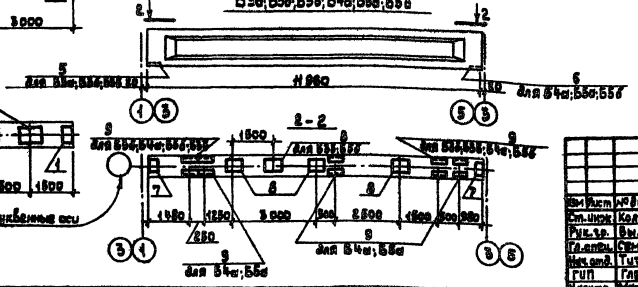

Позиция	Обозначение	Наименование	Количество на исполнение														Примеч.
		Сборочные единицы и детали															
1	Дополнение к вып. 1, 2, 3, 4, 6, 7 серии 1.462-5	Элемент закладной М4-1-5	4	4	4	4	4	4	4								4,4 кг
2	То же	То же М4-3-3		1			1										2,4 кг
3	"	" М4-3-4	6	3	5	6	6	7	8								6,4 кг
4	1.462-3, Вып. 5	" М4-10-4		2	2	2	2	2	2								6,0 кг
5	Дополнение к вып. 1, 2, 3, 4 серии 1.462-1	" УМ3-8-1								2	2						8,8 кг
6	То же	" УМ3-8-2										2	2	2			7,8 кг
7	"	" УМ4-1								2	2	2	2	2			4,3 кг
8	"	" УМ4-3								3	3	4	3	3	4		8,3 кг
9	1.462-1, Вып. 2	" М-8									2	2	5	3	2		8,4 кг
		Марки балок	Б1а	Б2а	Б2б	Б2в	Б2г	Б2д	Б2е	Б3а	Б3б	Б3в	Б4а	Б5а	Б5б		

1. Маркировочную схему балок см. КЖС-25.
2. Балки изготовить по сериям 1.462-1, 1.462-3 с учетом данного листа.
3. Пластину закладного элемента М4-3-3 в месте установки с поз. 1 М4-10-4 обрезать. Ее размеры до обрезки – 190×240 мм, после обрезки – 100×240 мм.

| | | | | | | | | | | | | | | | | |

Типовой проект 816-246 Альбом 1

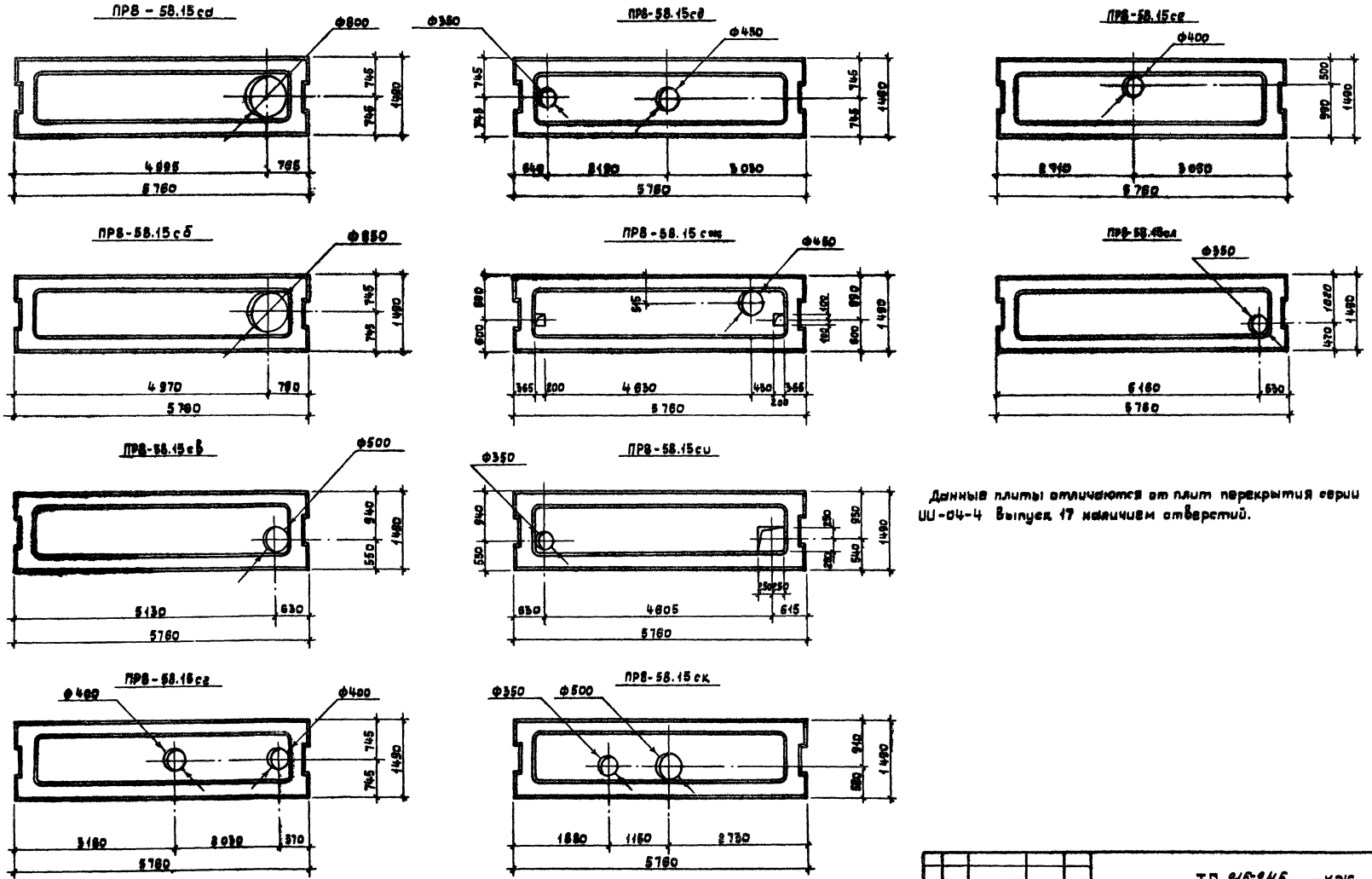

Данные плиты отличаются от плит перекрытия серии ИИ-04-4 выпуск 17 наличием отверстий.

				ТП 816-246 - КЖС	
Изм.	Лист	№ докум.	Подпись	Дата	Центральная ремонтная мастерская в блоке с гаражом для хозяйств с парком 50 тракторов
Ст. инж.		Чепуш Панова			Литера: Р; Лист: 48; Листов:
Рук. гр.		Вылгина			
Гл. спец.		Семушкин			
Нач. отд.		Тигай			Опалубочные чертежи плит перекрытия
ГИП		Глезин			МСХ СССР ЦИТЭ Псельхозпром г. Иваново
Н. контр.		Матросова			

16387-01 90 Копировал Леонтьева Формат 22Г

Инв. № подл. | Подпись и дата

Типовой проект 816-246 Альбом 1

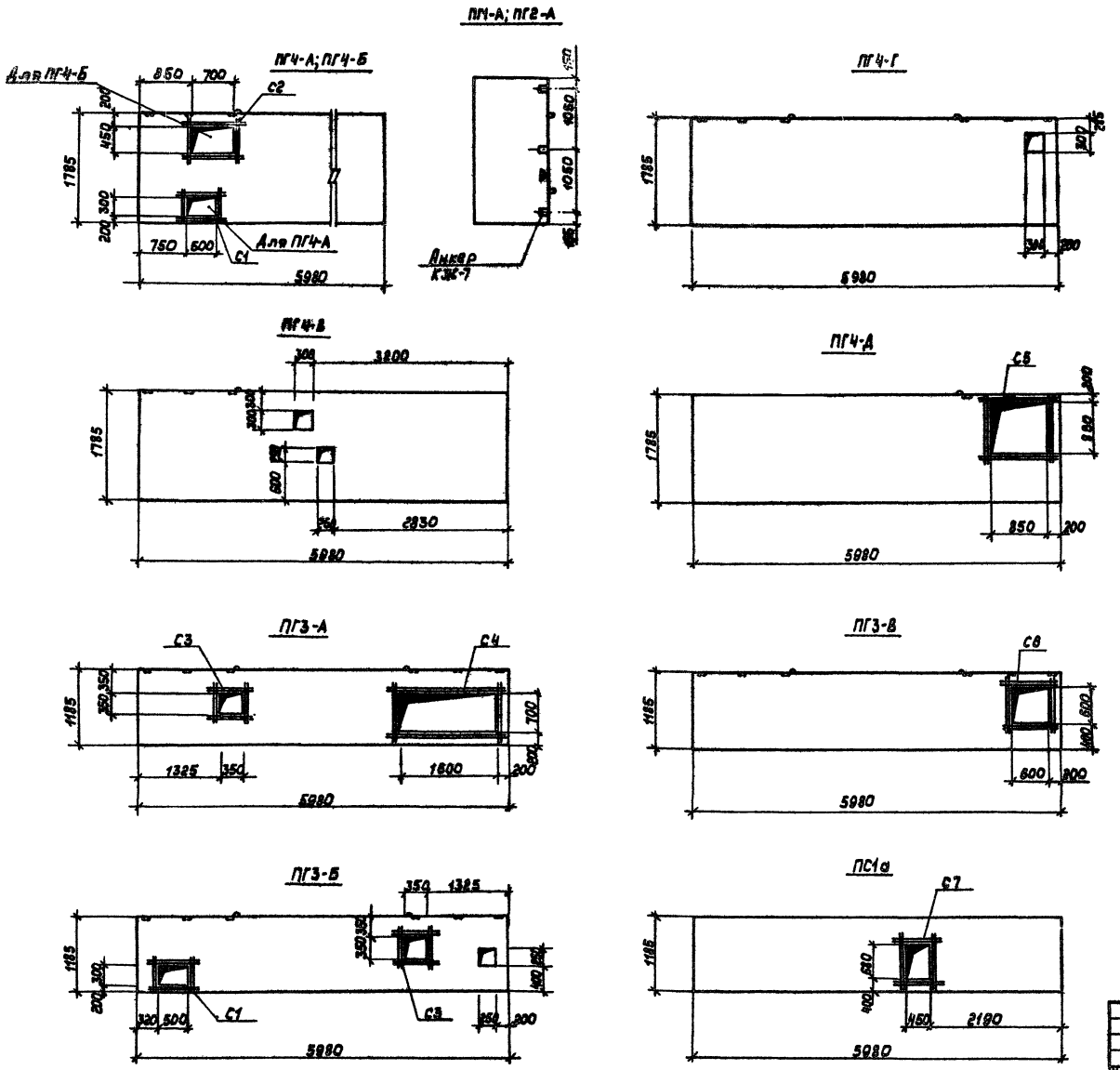

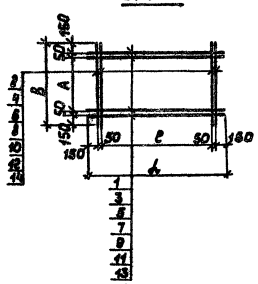

Марка	l	A	d	B	Кол.
С1	600	400	1000	800	2
С2	800	550	1200	950	1
С3	450	450	850	850	2
С4	1700	800	2100	1200	1
С5	950	950	1350	1350	1
С6	700	700	1100	1100	1
С7	550	780	950	1180	1

Ведомость стержней на один элемент

Марка элемента	Поз.	Эскиз или сечение	Ф, мм	Длина, мм	Кол.
С1	1	—	5В-I	1000	4
	2	—	5В-I	800	4
С2	3	—	5В-I	1200	4
	4	—	5В-I	950	4
С3	5	—	5В-I	850	4
	6	—	5В-I	850	4
С4	7	—	5В-I	2100	4
	8	—	5В-I	1200	4
С5	9	—	5В-I	1350	4
	10	—	5В-I	1350	4
С6	11	—	5В-I	1100	4
	12	—	5В-I	1100	4
С7	13	—	5В-I	950	4
	14	—	5В-I	1180	4

Выборка стали на один элемент, кг

Марка элемента	Арматурные изделия. Проволока стальная низкоуглеродистая холоднотянутая ГОСТ 6727-53. Класс В-I. Ф, мм 5В-I						Итого	Всего
С1	1,11						1,11	1,11
С2	1,32						1,32	1,32
С3	1,05						1,05	1,05
С4	2,03						2,03	2,03
С5	1,66						1,66	1,66
С6	1,36						1,36	1,36
С7	1,18						1,18	1,18

1. Сетки С1...С7 изготовлять при помощи контактной точечной электросварки в соответствии с ГОСТ 10922-75.
2. Сетки для обрамления отверстий приварить к сеткам панелей.
3. Панели с буквенными индексами отличаются от серийных наличием отверстий.

Изм.	Лист	№ докум.	Подпись	Дата
Разраб.		Кольчугина		
Рук. гр.		Вылегина		
Гл. спец.		Семушкин		
Нач. отд.		Тигай		
ГИП		Глезин		
Н. контр.		Матросова		

ТП 816-246 - КЖ

Центральная ремонтная мастерская в блоке с гаражом для хозяйств с парком 50 тракторов

Лит.	Лист	Листов
Р	49	

Опалубочные чертежи панелей

МСХ СССР ЦИТЭПсельхозпром г. Иваново

16387-01 91 Копировал Никол- Формат 22Г

Инв. № подл. | Подпись и дата

Маркировочная схема путей подвесных кранов, связей и подвесок

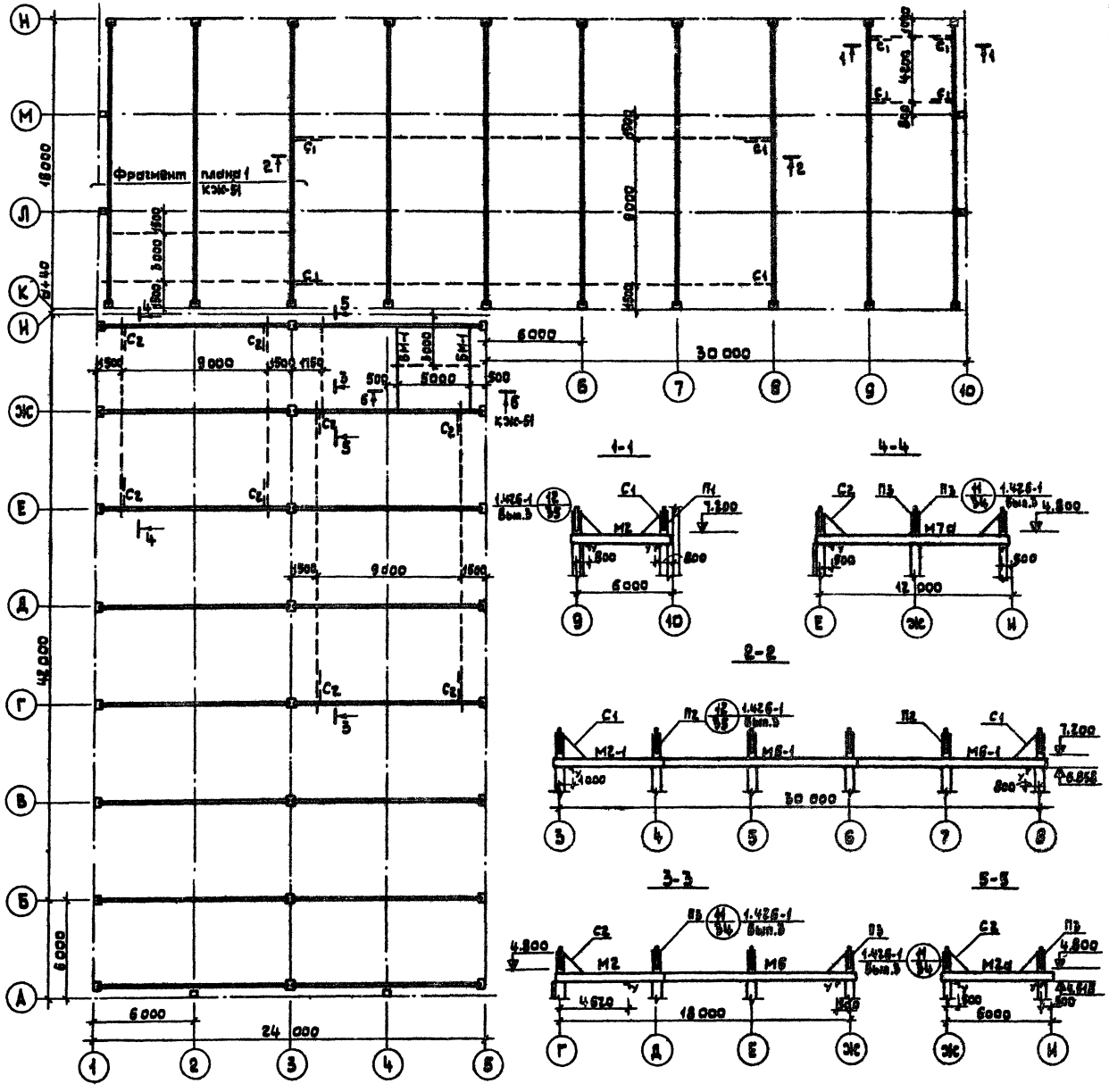

Марка	Обозначение	Наименование	Кол.	Примеч.
БМ1		Двутавр 30 ГОСТ 8239-72 / ВСт3кп2 ГОСТ 535-58* L=6000	2	126 кг
БМ2		Двутавр 30 ГОСТ 8239-72 / ВСт3кп2 ГОСТ 535-58* L=6000	2	219 кг
БМ3		Двутавр 30 ГОСТ 8239-72 / ВСт3кп2 ГОСТ 535-58* L=6000	1	219 кг
М2-1		Двутавр 30 Мб ГОСТ 19425-74 / ВСт3пс6 ГОСТ 535-58* L=6500	2	237,25 кг
М2		Двутавр 24 Мб ГОСТ 19425-74 / ВСт3пс6 ГОСТ 535-58* L=6500	5	177,45 кг
М2а		Двутавр 24 Мб ГОСТ 19425-74 / ВСт3пс6 ГОСТ 535-58* L=6500	1	177,45 кг
М6		Двутавр 24 Ш1 ГОСТ 19425-74 / ВСт3пс6 ГОСТ 535-58* L=12000	2	321,60 кг
М6-1		Двутавр 30 Мб ГОСТ 19425-74 / ВСт3пс6 ГОСТ 535-58* L=12000	4	438 кг
М7		Двутавр 36 Мб ГОСТ 19425-74 / ВСт3пс6 ГОСТ 535-58* L=12500	2	601,50 кг
М7а		Двутавр 24 Ш1 ГОСТ 19425-74 / ВСт3пс6 ГОСТ 535-58* L=12500	2	344,25 кг
П1		Швеллер 50×32×3 ГОСТ 8278-75 / ВСт3пс6 ГОСТ 14114-75 L=5500		11,5 кг
П2		Швеллер 80×60×5 ГОСТ 8278-75 / ВСт3пс6 ГОСТ 14114-75 L=11400		62 кг
П3		Швеллер 60×50×3 ГОСТ 8278-75 / ВСт3пс6 ГОСТ 14114-75 L=22000		78 кг
С1		Уголок ⌐ 65×65×6 ГОСТ 8509-72 / ВСт3кп2 ГОСТ 535-58* L=15700		75,800 кг
С2		Уголок ⌐ 65×65×8 ГОСТ 8509-72 / ВСт3кп2 ГОСТ 535-58* L=22000		106,000 кг
У		Уголок ⌐ 100×100×7 ГОСТ 8509-72 / ВСт3кп2 ГОСТ 535-58* L=300	24	3,240 кг
		Уголок ⌐ 50×50×5 ГОСТ 8509-72 / ВСт3кп2 ГОСТ 535-58* L=240	38	0,792 кг
		Уголок ⌐ 50×50×4 ГОСТ 8509-72 / ВСт3кп2 ГОСТ 535-58* L=250	32	0,949 кг
		Полоса 4×200 ГОСТ 103-76 / ВСт3кп2 ГОСТ 535-58* L=19200		124,344 кг
		Полоса 8×250 ГОСТ 103-76 / ВСт3кп2 ГОСТ 535-58* L=62000		1246,200 кг
		Полоса 140×320 ГОСТ 82-70 / ВСт3пс6 ГОСТ 535-58* L=300	40	7,536 кг
		Полоса 14×180 ГОСТ 82-70 / ВСт3пс6 ГОСТ 535-58* L=3000		59,34 кг
		Изделия стандартные		
		Болт М16 ГОСТ 7798-70*	48	0,200 кг
		Болт М12 ГОСТ 7798-70*	232	0,10 кг
		Гайка М16 ГОСТ 5915-70*	48	0,033 кг
		Гайка М12 ГОСТ 5915-70*	232	0,018 кг
		Шайба 16 65Г ГОСТ 6402-70*	48	0,011 кг
		Шайба 12 65Г ГОСТ 6402-70*	232	0,006 кг

Изм.	Кол.уч.	Подпись	Дата	ТП 816-246 -КЭЖ
Разраб.	Шилова			Центральная ремонтная мастерская в блоке с гаражом для хозяйств с парком 50 тракторов
Рук.гр.	Вылегина			Лит. Р; Лист 50; Листов
Гл.спец.	Семушкин			
Нач.отд.	Титай			Маркировочная схема путей подвесных кранов, связей и подвесок (начало)
ГИП	Глезин			МСХ СССР ЦИТЭПсельхозпром г. Иваново
Н.контр.	Матросова			

Инв.№ подл. | Подпись и дата

Типовой проект 816-246 Альбом 1

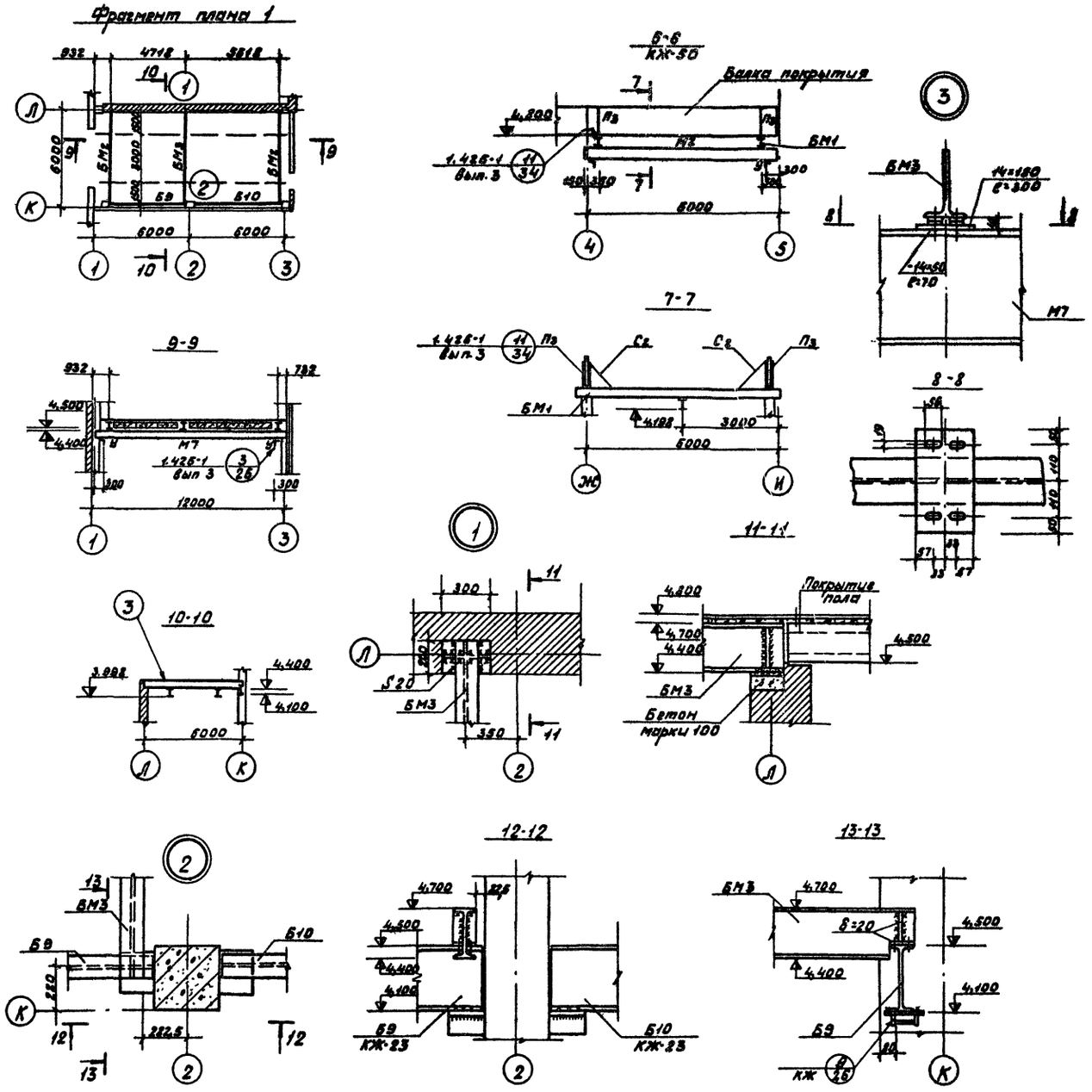

Ведомость элементов

Марка	Сечение: Эскиз	Поз	Состав	Опорные усилия: M тс м	N тс	Q тс	Группа конструкций	Марка металла	Примечание
М2	I		I 24м	—	2,930		II	ВСт3пс6	
М2а	крепление пути		4 болта М12 — 10×320	—	0,775				
М6				—	—				
М7а	Планка								См. листы 2, 10, 28, 35 серии 1.426-1 вып. 3
М2-1	I		I 30 м	—	6,790		II	ВСт3пс6	
М6-1	крепление пути		4 болта М12 — 10×320	—	0,775				
М7	Планка		I 36 м для М7	—	—				
П3	216		2ГНС60×50×3	0,210	4,450		II	ВСт3пс6	
П1	256		2ГНС60×32×3	0,100	2,930				
П2			2ГНС60×50×3	0,240	6,790				
С	L		L 63×5	по гибкости λ≤400			VI	ВСт3кп2	
У			L 100×7						
			2 болта М16						
БМ2	I		I 30				II	ВСт3пс6	
			L 75×50×5				VI	ВСт3кп2	
БМ3	I		I 30				II	ВСт3пс6	
БМ1	I		I 20				II	ВСт3пс6	

1. Маркировочную схему путей подвесного транспорта см КЖ-50
2. Пути подвесных кранов разработаны на стадии КМ в соответствии с серией 1.426-1, вып. 3
3. После монтажа все металлоконструкции окрасить масляной краской за 2 раза.
4. В сечении 6-6 балку БМ1 установить без рихтовочного зазора.
5. Сварку выполнять электродом Э42 ГОСТ 9467-75. Сварные швы - по ГОСТ 5264-69.

Изм.	Лист	N докум.	Подп.	Дата	ТП 816-246 - КЖ		
Ст. инж.		Шилова			Центральная ремонтная мастерская в блоке с гаражом для хозяйств с парком 50 тракторов		
Рук. гр.		Вылгина				Литера	Лист	Листов
Гл. спец.		Семушкин				Р	51	
Нач. отд.		Тигай			Маркировочная схема путей подвесных кранов, связей, подвесок. Фрагменты, узлы. Покончание	МСХ СССР ЦИТЭП сельхозпром г. Иваново	
ГИП		Глезин					
Н. контр.		Матросова					

Инв. № подл. | Подп. и дата

16287-01 93 Копировал Ульг- Формат 22 г

Типовой проект 816-246 Альбом 1

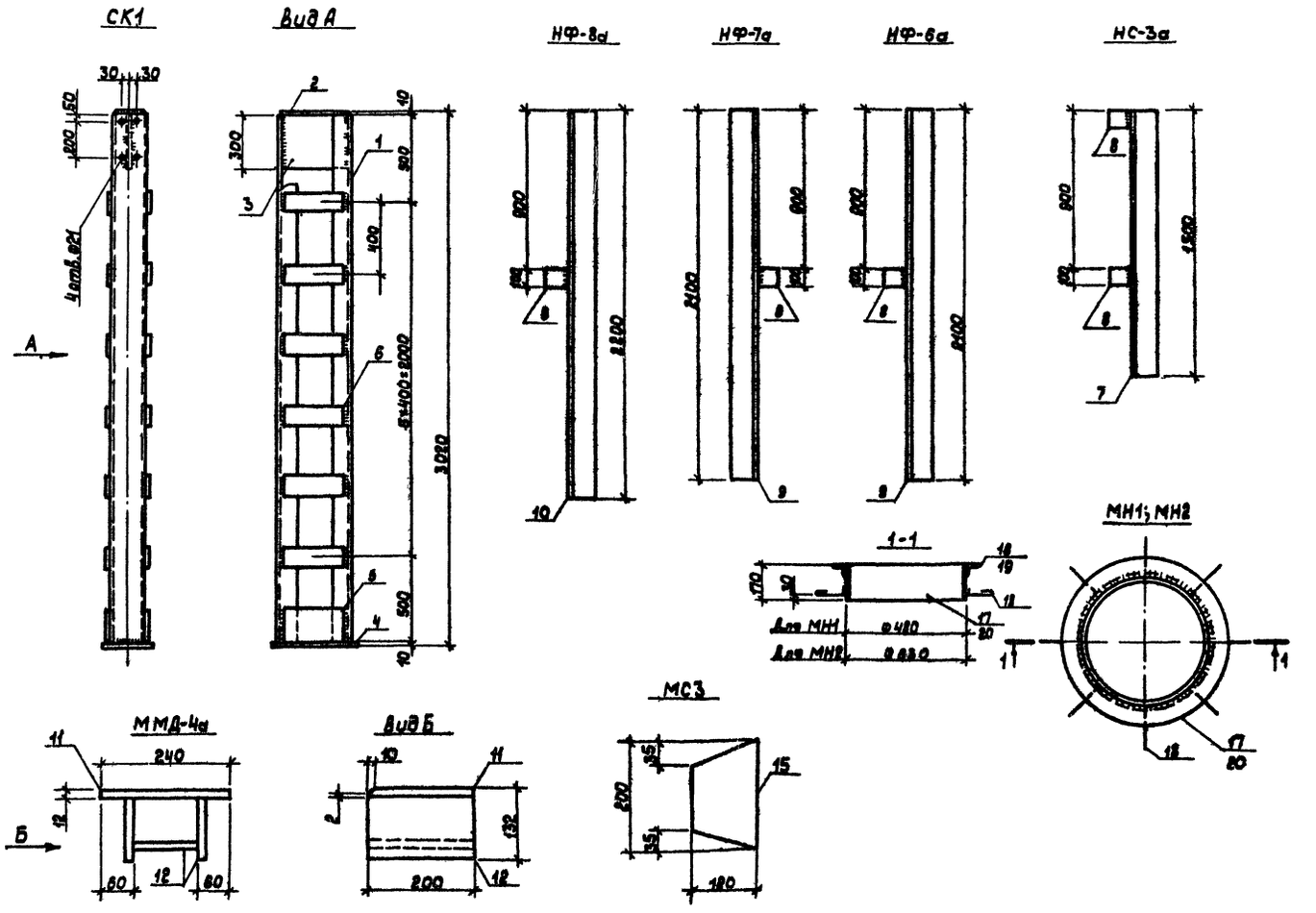

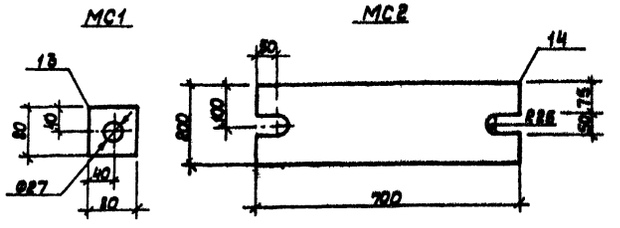

1. Стойку СК1 изготовить в соответствии с указаниями серии 1.431-2, вып.2.
2. Насадки НС-3а, НФ-6а, НФ-7а, НФ-8а изготовить по указаниям серии 1.439-1.
3. Деталь монтажную ММД-4а изготовить по указаниям серии ИЦ-04-8, вып.3.
4. Закладные изделия МН1 и МН2 выполнять сваркой. Электрод типа 342 ГОСТ 9467-75. Сварные швы по ГОСТ 5264-69.

Формат	Зона	Поз.	Обозначение	Наименование	Кол.	Примеч.
				Сборочные единицы и детали		
22Г				СК1		158,43кг
		1		Швеллер 20 ГОСТ 8240-72 / ВСт3кп2 ГОСТ 535-58* ℓ=3000	2	55,2кг
		2		Полоса Б 10×200 ГОСТ 103-76 / ВСт3кп2 ГОСТ 535-58* ℓ=290	1	4,6кг
		3		Полоса Б 10×300 ГОСТ 82-70* / ВСт3кп2 ГОСТ 14637-69* ℓ=290	1	6,8кг
		4		Полоса Б 10×320 ГОСТ 82-70* / ВСт3кп2 ГОСТ 14637-69* ℓ=240	1	6,03кг
		5		Полоса Б 8×200 ГОСТ 103-76 / ВСт3кп2 ГОСТ 535-58* ℓ=260	2	3,3кг
		6		Полоса Б 8×120 ГОСТ 103-76 / ВСт3кп2 ГОСТ 535-58* ℓ=260	12	2,0кг
22Г				НС-3а		35,93кг
		7		Уголок Б-125×125×12 ГОСТ 8509-72 / ВСт3кп2 ГОСТ 535-58* ℓ=1500	1	34,05кг
		8		Полоса Б 10×100 ГОСТ 103-76 / ВСт3кп2 ГОСТ 535-58* ℓ=120	2	0,94кг
22Г				НФ-6а		55,96кг
		9		Уголок Б-125×125×14 ГОСТ 8509-72 / ВСт3кп2 ГОСТ 535-58* ℓ=2100	1	55,02кг
		8		Полоса Б 10×100 ГОСТ 103-76 / ВСт3кп2 ГОСТ 535-58* ℓ=120	1	0,94кг
22Г				НФ-7а		55,96кг
		9		Уголок Б-125×125×14 ГОСТ 8509-72 / ВСт3кп2 ГОСТ 535-58* ℓ=2100	1	55,02кг
		8		Полоса Б 10×100 ГОСТ 103-76 / ВСт3кп2 ГОСТ 535-58* ℓ=120	1	0,94кг
22Г				НФ-8а		58,58кг
		10		Уголок Б-125×125×14 ГОСТ 8509-72 / ВСт3кп2 ГОСТ 535-58* ℓ=2200	1	57,64кг
		8		Полоса Б 10×100 ГОСТ 103-76 / ВСт3кп2 ГОСТ 535-58* ℓ=120	1	0,94кг
22Г				ММД-4а		11,3кг
		11		Полоса Б 12×200 ГОСТ 103-76 / ВСт3кп2 ГОСТ 535-58* ℓ=240	1	4,52кг
		12		Полоса Б 12×200 ГОСТ 103-76 / ВСт3кп2 ГОСТ 535-58* ℓ=120	3	2,26кг
22Г				МС1		
		13		Полоса Б 10×80 ГОСТ 103-76 / ВСт3кп2 ГОСТ 535-58* ℓ=80	1	0,5кг
				МС2		
22Г		14		Полоса Б 20×200 ГОСТ 103-76 / ВСт3кп2 ГОСТ 535-58* ℓ=700	1	22,0кг
22Г				МС3		
		15		Полоса Б 8×120 ГОСТ 103-76 / ВСт3кп2 ГОСТ 535-58* ℓ=200	1	1,51кг
22Г				МН1		15,12кг
		16		Уголок Б-50×50×4 ГОСТ 8509-72 / ВСт3кп2 ГОСТ 535-58* ℓ=1510	1	4,6кг
		17		Труба 480×6 ГОСТ 10704-76 / А ГОСТ 10705-63 ℓ=170	1	10,0кг
		18		⌀ 6А-I ГОСТ 5781-75 ℓ=300	8	0,066кг
22Г				МН2		30,0кг
		19		Уголок Б-50×50×4 ГОСТ 8509-72 / ВСт3кп2 ГОСТ 535-58* ℓ=1980	1	6,0кг
		20		Труба 630×9 ГОСТ 8732-78 / А ГОСТ 8731-74* ℓ=170	1	23,43кг
		18		⌀ 6А-I ГОСТ 5781-75 ℓ=300	8	0,066кг

ТП 816-246 -КЖ

Центральная ремонтная мастерская в блоке с гаражом для хозяйств с парком 50 тракторов

Изм.	Лист	№ докум.	Подпись	Дата
Ст. инж.		Колпушкин		
Рук. гр.		Вылгина		
Ст. спец.		Семушкин		
Нач. отд.		Тигай		12.11.71
ГИП		Глезин		
Н. контр.		Матросова		12.11.71

Литера	Лист	Листов
Р	52	

Изделия металлические

МСХ СССР ЦИТЭПсельхозпром г. Иваново

16387-01 94 Копировал Никор

Формат 22Г

Инв. № подл. | Подпись и дата

Типовой проект 816-246 Альбом 1

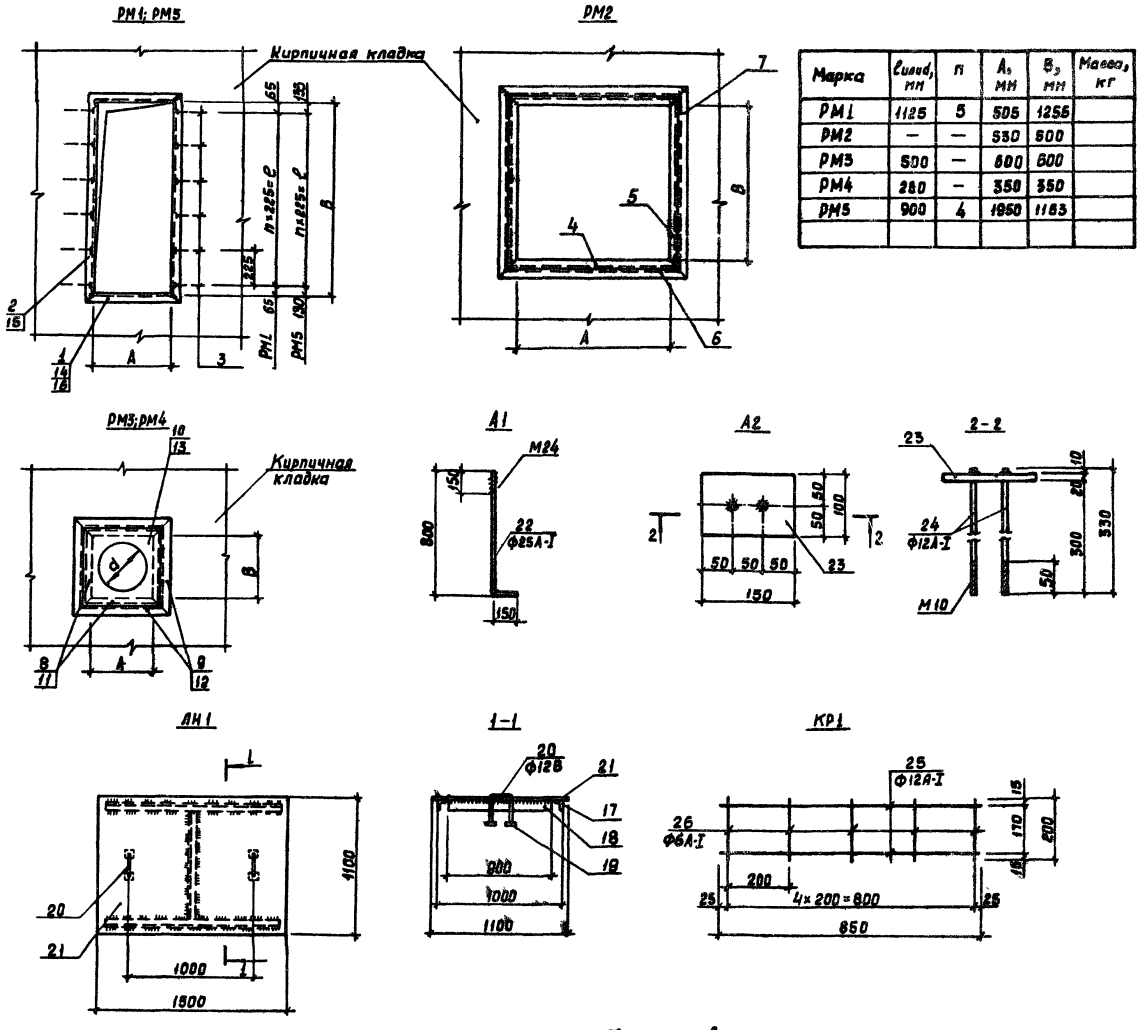

Марка	Lилид, мм	n	A, мм	B, мм	Масса, кг
РМ1	1125	5	505	1255	
РМ2	—	—	530	500	
РМ3	500	—	600	600	
РМ4	280	—	350	350	
РМ5	900	4	1950	1163	

Формат	Зона	Поз.	Обозначение	Наименование	Кол.	Примечание
				Детали		
22Г				РМ1	8	15,38 кг
Б4		1		Уголок 6-50×50×5 ГОСТ 8509-72 / В Ст3кп2 ГОСТ 535-58*; l=605	2	2,28 кг
Б4		2		Уголок 6-50×50×5 ГОСТ 8509-72 / В Ст3кп2 ГОСТ 535-58*; l=1355	2	5,11 кг
Б4		3		Стержень Ф6А-I ГОСТ 5781-75; l=220	12	0,05 кг
22Г				РМ2	3	45,26 кг
Б4		4		Уголок 6-50×50×5 ГОСТ 8509-72 / В Ст3кп2 ГОСТ 535-58*; l=630	2	2,38 кг
Б4		5		Уголок 6-50×50×5 ГОСТ 8509-72 / В Ст3кп2 ГОСТ 535-58*; l=600	2	2,26 кг
Б4		6		Швеллер 14 ГОСТ 8240-72 / В Ст3кп2 ГОСТ 535-58*; l=746	2	9,18 кг
Б4		7		Швеллер 14 ГОСТ 8240-72 / В Ст3кп2 ГОСТ 535-58*; l=716	2	8,81 кг
22Г				РМ3	2	67,43 кг
Б4		8		Уголок 6-50×50×5 ГОСТ 8509-72 / В Ст3кп2 ГОСТ 535-58*; l=700	4	2,64 кг
Б4		9		Швеллер 14 ГОСТ 8240-72 / В Ст3кп2 ГОСТ 535-58*; l=816	4	10,04 кг
Б4		10		Сталь рифл. S4 ГОСТ 8568-77; l=700	1	16,71 кг
22Г				РМ4	2	36,9 кг
Б4		11		Уголок 6-50×50×5 ГОСТ 8509-72 / В Ст3кп2 ГОСТ 535-58*; l=400	4	1,51 кг
Б4		12		Швеллер 14 ГОСТ 8240-72 / В Ст3кп2 ГОСТ 535-58*; l=516	4	6,35 кг
Б4		13		Сталь рифл. S4 ГОСТ 8568-77; l=400	1	5,46 кг
22Г				РМ5	1	25,48 кг
Б4		16		Уголок 6-50×50×5 ГОСТ 8509-72 / В Ст3кп2 ГОСТ 535-58*; l=2050	2	7,73 кг
Б4		15		Уголок 6-50×50×5 ГОСТ 8509-72 / В Ст3кп2 ГОСТ 535-58*; l=1263	2	4,76 кг
Б4		3		Стержень Ф6А-I ГОСТ 5781-75; l=220	10	0,05 кг
22Г				АН1	1	50,72 кг
Б4		17		Уголок 6-45×45×4 ГОСТ 8509-72 / В Ст3кп2 ГОСТ 535-58*; l=1400	2	3,82 кг
Б4		18		Уголок 6-45×45×4 ГОСТ 8509-72 / В Ст3кп2 ГОСТ 535-58*; l=900	1	2,46 кг
Б4		19		Полоса 4×60 ГОСТ 103-76 / В Ст3кп2 ГОСТ 535-58*; l=60	2	0,11 кг
Б4		20		Круг В12 ГОСТ 250-71 / В Ст3кп2 ГОСТ 535-58*; l=450	2	0,40 кг
Б4		21		Сталь рифленая S3 ГОСТ 8568-77; l=1500	1	43,4 кг
22Г				А1		
22Г		22		Стержень Ф25А-I ГОСТ 5781-75; l=1000	1	3,85 кг
22Г				А2	4	2,93 кг
Б4		23		Полоса 20×100 ГОСТ 103-76 / В Ст3кп2 ГОСТ 535-58*; l=150	1	2,35 кг
Б4		24		Стержень Ф12А-I ГОСТ 5781-75; l=330	2	0,29 кг
22Г				КР1		3,71 кг
Б4		25		Стержень Ф12А-I ГОСТ 5781-75; l=850	2	0,745 кг
Б4		26		Стержень Ф6А-I ГОСТ 5781-75; l=200	5	0,444 кг

Сварку производить электродом типа Э42 ГОСТ 9467-76.
Сварные швы по ГОСТ 5264-69.

Изм.	Лист	№ докум.	Подпись	Дата
Ст. инж.	Чепушанова			
Рук. гр.	Вылегина			
Гл. спец.	Семушкин			
Нач. отд.	Тигай			
ГИП	Глезин			
Н. контр.	Матросова			

ТП-816-246-КЖ

Центральная ремонтная мастерская в блоке с гаражом для хозяйств с парком 60 тракторов

Литера	Лист	Листов
Р	53	

Металлические рамки РМ1...РМ5
Анкера А1; А2. крышка АН1

МСХ СССР
ЦИТЭП сельхозпром
г. Иваново

Согласовано:
Нач. отд. ОВ Шимарова
Инв. № подл. | Подпись и дата

Копировал Леонтьева 16387-01 95

Формат 22Г

Типовой проект 816-246 Альбом 1

Маркировочная схема щитов кабин душевых

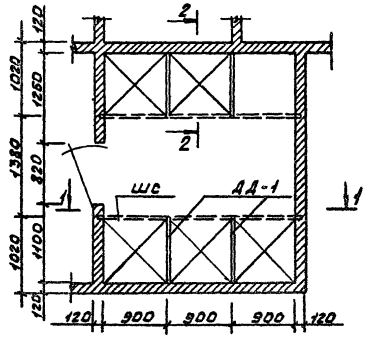

1-1

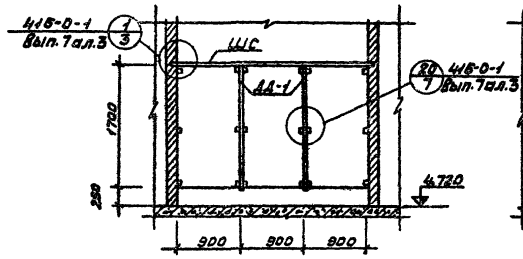

2-2

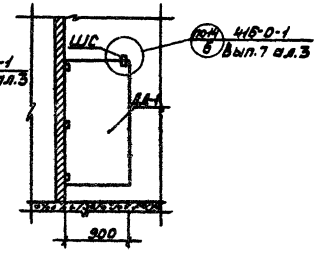

Маркировочная схема щитов кабин уборных

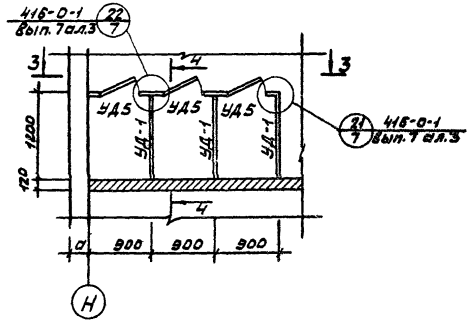

3-3

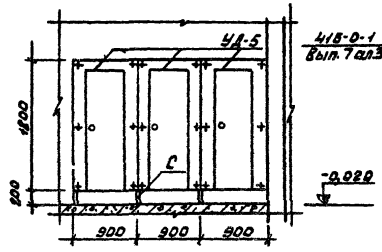

4-4

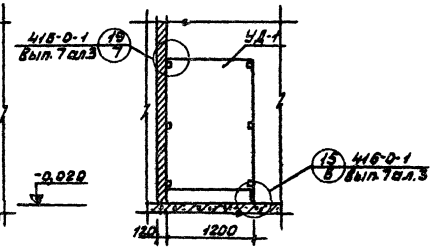

Маркировочная схема элементов ограждения

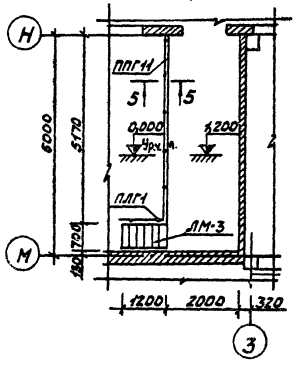

5-5

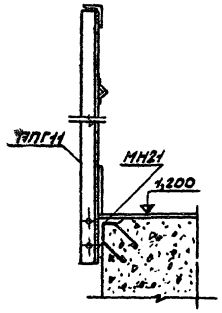

Спецификация элементов к маркировочным схемам, расположенным на данном листе.

Марка	Обозначение	Наименование	Кол.	Примеч.
		Маркировочная схема		
		щитов кабин душевых		
ДД-1	416-0-1, вып. 7, ал. 1,2	Щит	4	29,7кг
ШС	То же	Штанга горизонтальная	5,8пм	
ММ2	416-0-1, вып. 7, ал. 2	соединительная метал-	12	0,15кг
ММ4	То же	лическая деталь	4	0,10кг
ММ9	"		16	
		Маркировочная схема		
		щитов кабин уборных		
УД-1	416-0-1, вып. 7, ал. 1,2	Щит	3	33,3кг
УД-5	То же	Дверной щит	3	24,8кг
ММ2	416-0-1, вып. 7, ал. 2	Соединительная	6	0,15кг
ММ3	То же	металлическая деталь	12	0,13кг
ММ4	"		3	0,10кг
ММ9	"		36	
С	416-0-1, вып. 7, ал. 1,2	Стойка ф20 А-I	3	
		Маркировочная схема		
		элементов ограждения		
ЛМ-3	1459-2, вып 4	Лестничный марш ЛГ5	1	88,0кг
ПЛГ1	То же	Ограждение	1	14,0кг
ППГ11	"	Ограждение	1	75,0кг
МН21		Закладная деталь:	1	33,6кг
		Уголок Б-70×70×6 ГОСТ 8509-72 / ВСт3кп2 ГОСТ 535-58* ℓ=5170	1	
		Стержень ф6 А-I ГОСТ 5781-75 ℓ=500	11	
		Изделия стандартные		
		Шуруп 4,5×20 ГОСТ 1144-70*	15	
		Шуруп 4,5×40 ГОСТ 1144-70*	54	

Изм.	Лист	№ докум.	Подп.	Дата
Ст. инж.		Шилова		
Рук. гр.		Вылгина		
Гл. спец.		Семушкин		
Нач. отд.		Тигай		12.07.84
ГИП		Глезин		
Н. контр.		Матросова		

ТП 816-246 - КЖ

Центральная ремонтная мастерская в блоке с гаражом для хозяйств с парком 50 тракторов

Литера	Лист	Листов
Р	54	

Маркировочные схемы щитов кабин душевых и уборных. Маркировочная схема элементов ограждения

МСХ СССР ЦИТЭП сельхозпром г. Иваново

Инв. № подл. | Подп. и дата

Копировал [подпись] 16387-01 96

Типовой проект 816-246 Альбом 1

План на отм. 0,000

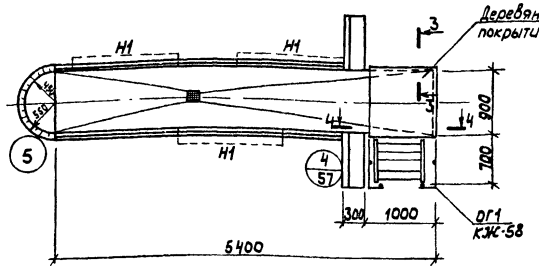

2-2

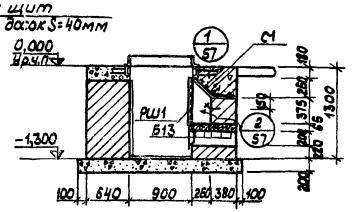

3-3

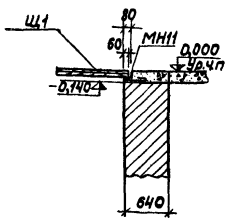

План на отм-0,500

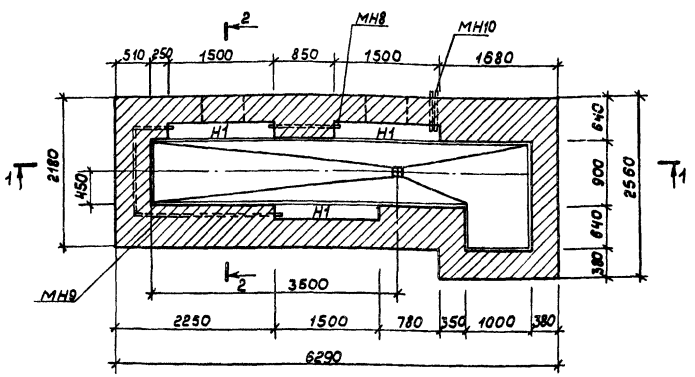

4-4

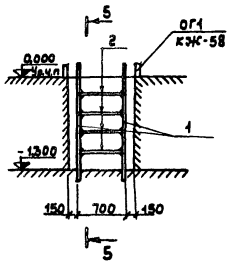

5-5

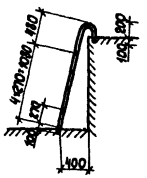

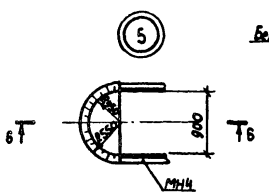

6-6

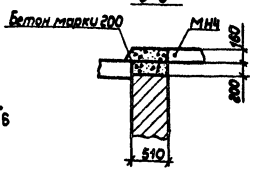

1-1

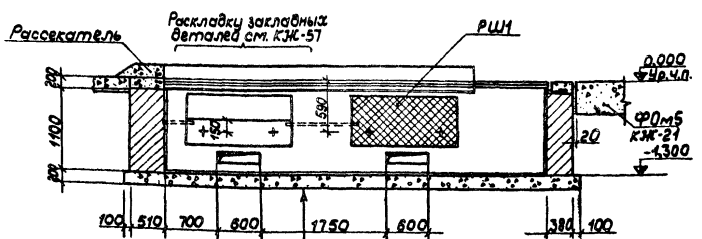

Керамическая плитка ГОСТ 6787-69
Цементный раствор марки 100-15
Бетон марки 150-200 мм
Щебень, пролитый битумом, по уплотненному грунту S100

Марка	Обозначение	Наименование	Кол.	Примечание
		Сборочные единицы и детали		
Щ1		Щит деревянный 1000×1000	0,04	$м^3$
Б13	1.139-1, вып.1	Перемычка	10	25 кг
МН4		Реборда	8,2	м
МН5	КЖ-58	Изделие закладное	6	0,45 кг
МН6	То же	То же	6	0,33 кг
МН7	КЖ-57	Стержень Ф6А-I ГОСТ 5781-75 ℓ=680	6	0,14 кг
МН8		Труба 25×3,2 ГОСТ 3262-75 ℓ=1100	1	2,63 кг
МН9		Труба 25×3,2 ГОСТ 3262-75 ℓ=3700	1	8,84 кг
МН10		Труба 40×3,5 ГОСТ 3262-75 ℓ=950	2	3,65 кг
МН11		Изделие закладное		11,52 кг
		Уголок Б-80×50×5 ГОСТ 8510-72 / ВСт. 3кп2 ГОСТ 535-58*	2,0	м
		Стержень Ф10А-I ГОСТ 5781-75 ℓ=380	6	0,24 кг
РШ1	КЖ-58	Решетка	3	10,5 кг
ОГ1	То же	Ограждение	1,5	м
С1	»	Сетка арматурная	3	7,8 кг
Л1		Лестница	1	32,32 кг
		Материалы		
		Бетон марки 150	2,90	$м^3$
		Бетон марки 200	2,19	$м^3$

1. Данный лист смотреть совместно с листом КЖ-58.
2. Стены осмотровой канавы выполнять из глиняного обыкновенного кирпича марки 100 ГОСТ 530-71* на цементном растворе марки 50 с последующей облицовкой керамической плиткой белого цвета по ГОСТ 6141-76.
3. Поверхности кладки, соприкасающиеся с грунтом, обмазать горячим битумом за 2 раза.
4. Металлические элементы окрасить масляной краской за 2 раза
5. Уклон полов в сторону трапов принять равным 0,01.

Ведомость стержней на один элемент

Марка элемента	Поз.	Эскиз	Ф, мм	Длина мм	Кол
Л1	1	1660 / 300 / 40	28А-I	2000	2
	2	675	28А-I	675	4

Изм.	Лист	№ докум.	Подпись	Дата
Разраб.		Кольцевина		
Рук. гр.		Вылгина		
Гл. спец.		Семушкин		
Нач. отд.		Тигай		
ГИП		Глезин		
Н. контр.		Матросова		

ТП 816-246 КЖ

Центральная ремонтная мастерская в блоке с гаражом для хозяйств с парком 50 тракторов

Лит.	Лист	Листов
Р	55	

Осмотровая канава №1.
Планы. Разрез. Сечения. Узлы

МСХ СССР
ЦИТЭП сельхозпром г. Иваново

Согласовано:
Отдел ОВ Шимарова
Отдел ЭТ Кутин
Отдел ВК Шля. ким

Инв. № подл. | Подпись и дата

16387-01 97 Копировал Никифор Формат 22Г

Типовой проект 816-245 Альбом 1

План на отм. 0,000

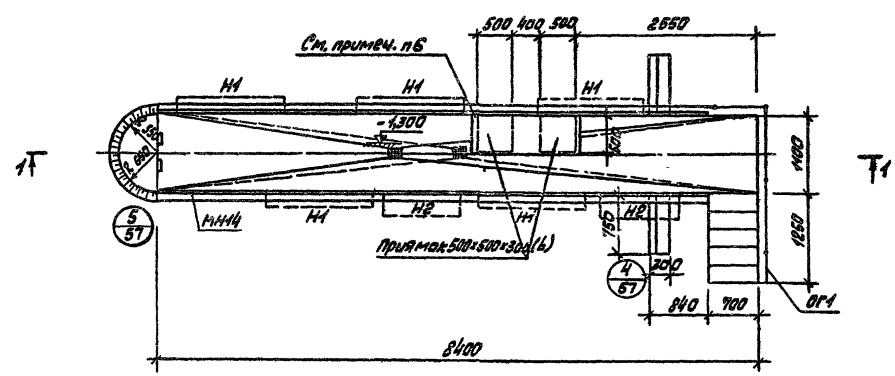

План на отм. -0,500

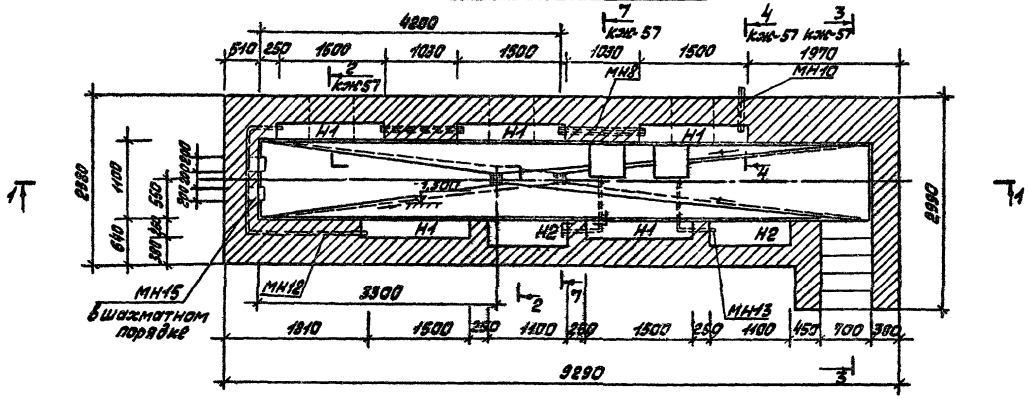

1-1

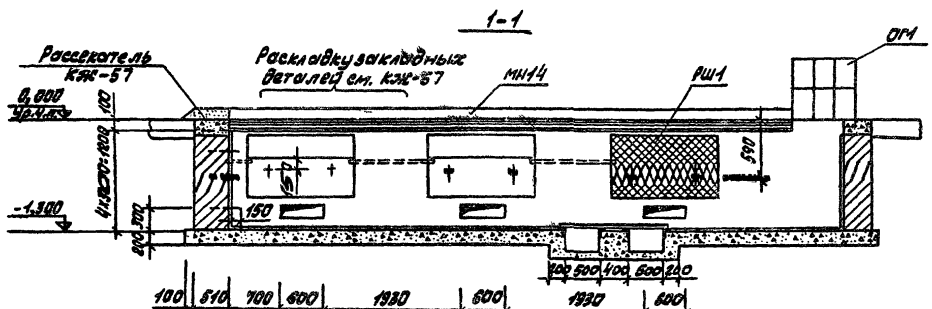

Марка	Обозначение	Наименование	Кол.	Примечание
		Сборочные единицы и детали		
Щ2		Щит деревянный 1500×600	0,036	м²
Б13	1.139-1. вып.1	Перемычка	15	25кг
МН5	кж-58	Изделие закладное	10	0,45кг
МН6	То же	То же	10	0,33кг
МН7	"	Сталь арм. Ф6А-I ГОСТ 5781-75 ℓ=600	6	0,14кг
МН8	"	Труба 25×3,2 ГОСТ 3262-75 ℓ=1100	4	2,65кг
МН10		Труба 40×3,5 ГОСТ 3262-75 ℓ=950	2	3,84кг
МН12		Труба 25×3,2 ГОСТ 3262-75 ℓ=3140	1	7,51кг
МН13		Труба 50×3,5 ГОСТ 3262-75 ℓ=1220	2	5,34кг
МН14	кж-58	Реборда	15,4	м
МН15		Скоба	2	5,15кг
МН16		Уголок Б-50×50×5 ГОСТ 8509-72 / В Ст.3кп2 ГОСТ 535-58*	3,4	м
РШ1	кж-58	Решетка	5	10,5кг
С1	То же	Сетка арматурная	5	7,8кг
С2	"	То же	2	3,68кг
ОГ1	"	Ограждение	4,3	м
		Материалы		
		Бетон марки 200	4,09	м³
		Бетон марки 150	5,0	м³

1. Стены осмотровой канавы выполнять из глиняного обыкновенного кирпича марки 100 ГОСТ 530-71* на цементном растворе марки 50 с последующей облицовкой керамической плиткой белого цвета по ГОСТ 6141-76.
2. Приямки 500×500×300(h) выполнить из бетона марки 150.
3. Трапы смотри листы ВК.
4. Уклон полов в сторону трапов принять равным 0,01.
5. Трап, пунктиром для осмотровой канавы №2.
6. Приямки перекрыть деревянным щитом из досок S=40мм.

Изм.	Лист	№ докум.	Подп.	Дата	ТП 816-245 -кж		
Разраб.		Кольчугина			Центральная ремонтная мастерская в блоке с гаражом для хозяйств с парком 50 тракторов		
Рук. гр.		Вылгина				Лит	Лист	Листов
Гл.спец.		Семушкин				Р	56	
Нач.отд.		Тигай		2.7.71	Осмотровая канава №2; №3 Планы. Разрез 1-1	МСХ СССР Цитэпсельхозпром г. Иваново	
ГИП		Глевин					
Н.контр.		Матросова					

16387-01 98 Копировал Трофц- Формат 22Г

Согласовано: Отдел ОВ Шимарова; Отдел ЭТ Кутин; Отдел ВК Шляпкин

Инв. № подл. | Подпись и дата

Типовой проект 816-246 Альбом

2-2 / КЖС-56

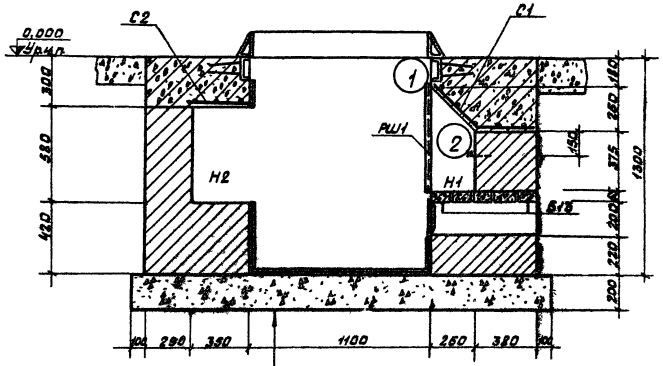

Керамическая плитка ГОСТ 6787-69
Цементный раствор марки 100-15
Бетон марки 150-200 мм
Щебень с проливкой битумом, по уплотненному грунту 3100

3-3 / КЖ-56

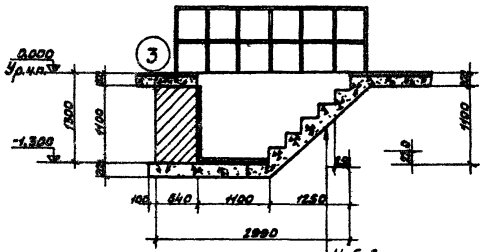

Набивные ступени из
бетона марки 150
Бетон марки 150-180 мм
Щебень с проливкой битумом,
по уплотненному грунту 600

Раскладка закладных элементов в нише Н1

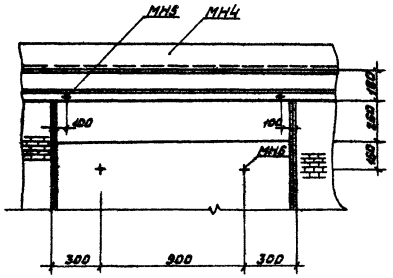

4-4 / КЖС-56

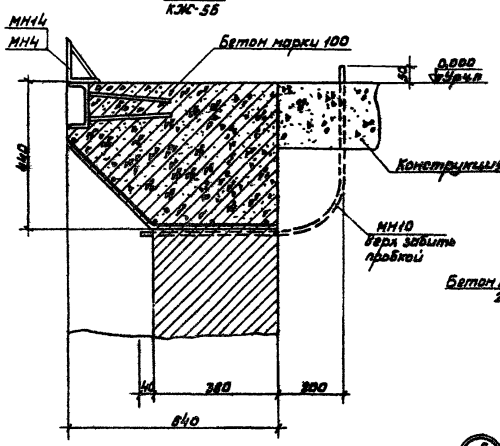

5-5

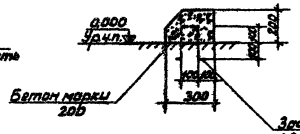

Бетон марки 200

Заанкерить в пол ФВР-1 l=800 мм

6-6

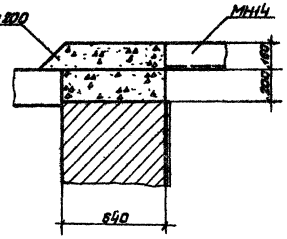

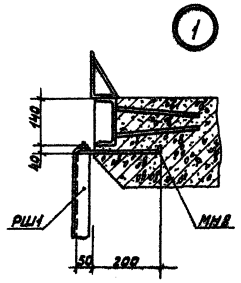

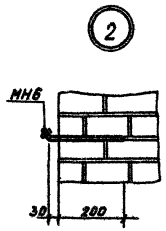

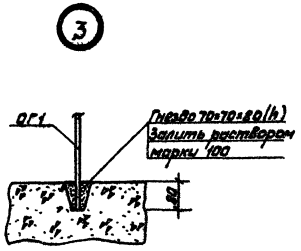

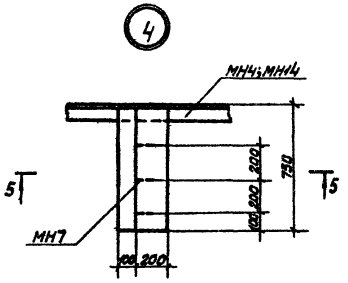

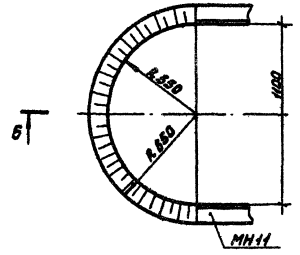

7-7

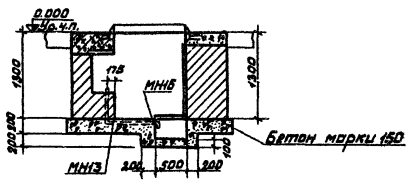

						ТП 816-246 -КЖС	
						Центральная ремонтная мастерская в блоке с автогаражом для хозяйств с парком 50 тракторов	
Гл. инж.		№ докум.	Подп.	Дата			
Разраб.	Кожемякина						Лит. / Лист / Листов
Рук.гр.	Былкина						Р / 57 /
Гл.спец.	Гендлин						
Нач.отд.	Тихая						
СИП	Гевлин					Осмотровая канава	МСХ СССР
Н.контр.	Матросова					Сечение 2-2...7-7. Узлы 1...5	ЦИТЭПсельхозпром г. Иваново

16387-01 99 Копировал Новикова

Формат 22Г

Инв.№ подл. | Подпись и дата

Типовой проект 816-246 Альбом 1

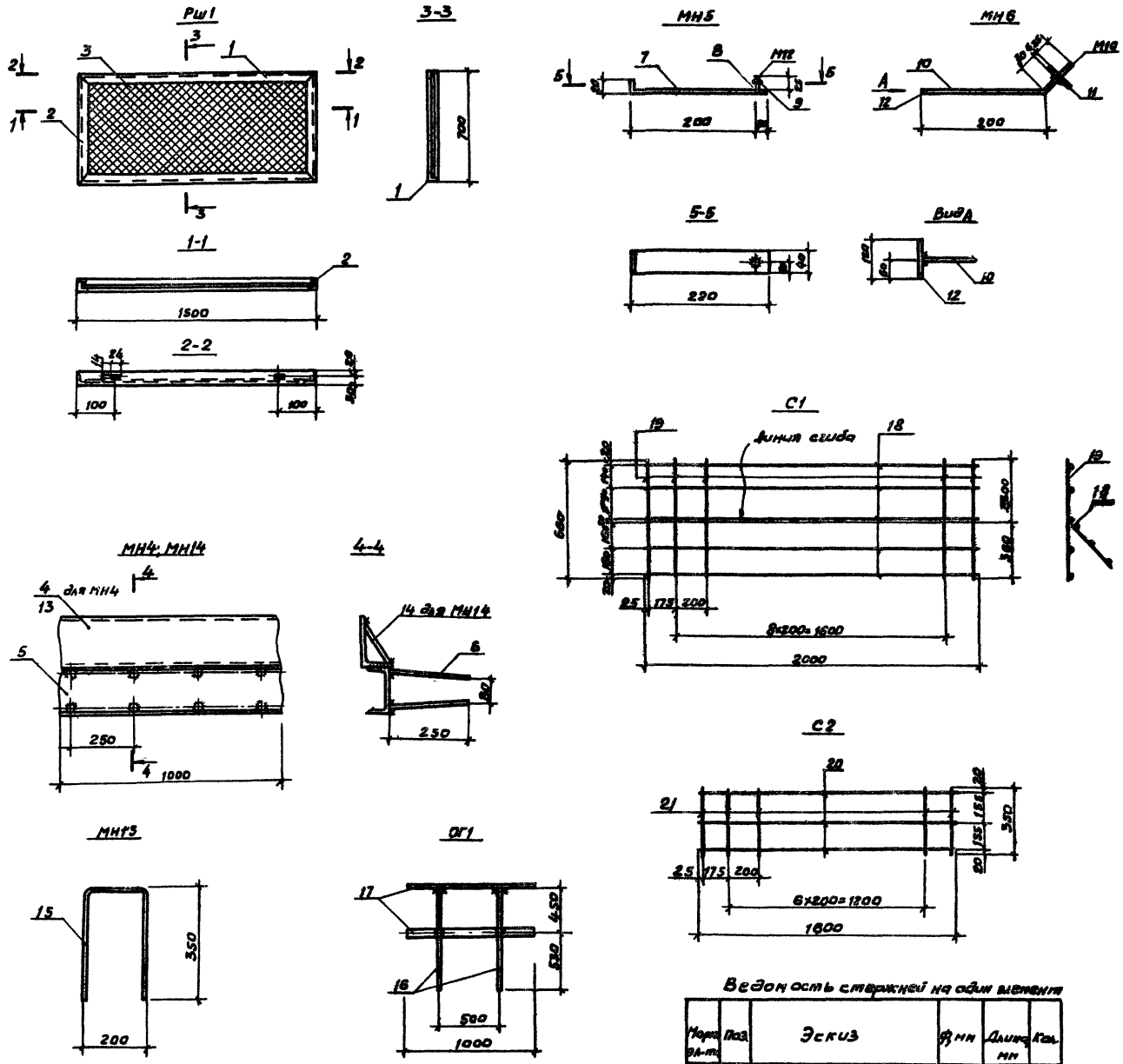

Формат	Зона	Поз.	Обозначение	Наименование	Кол.	Примеч.
				Сборочные единицы и детали		
22г				Решетка Рш1		10,5кг
		1		Уголок Б-50×50×5 ГОСТ 8509-72 / В Ст3кп2 ГОСТ 535-58*	2	5,7кг
		2		Уголок Б-50×50×5 ГОСТ 8509-72 / В Ст3кп2 ГОСТ 535-58*	2	2,5кг
		3		Сетка 20-1,8-0 ГОСТ 3336-67*	1	2,3кг
22г				Деталь закладная МН4		36,7кг
		4		Уголок Б-160×100×12 ГОСТ 8509-72 / В Ст3кп2 ГОСТ 535-58*	1	23,6кг
		5		Швеллер 14 ГОСТ 8240-72 / В Ст3кп2 ГОСТ 535-58*	1	12,3кг
		6		Стержень арм. ст. ф 8А-III ГОСТ 5781-75	8	0,1кг
22г				Деталь закладная МН5		0,45кг
		7		Полоса Б×40 ГОСТ 103-76 / В Ст3кп2 ГОСТ 535-58*	1	0,45кг
		8		Стержень арм. ст ф 12А-I ГОСТ 5781-75	1	
		9		Гайка М12 ГОСТ 5915-70*	1	
22г				Деталь закладная МН6		0,33кг
		10		Стержень арм. ст ф 10А-I ГОСТ 5781-75	1	0,16кг
		11		Полоса Б×80 ГОСТ 103-76 / В Ст3кп2 ГОСТ 535-58*	1	0,17кг
		12		Стержень арм. ст ф 10А-I ГОСТ 5781-75	1	
22г				Деталь закладная МН14		38,8кг
		13		Уголок Б-160×100×10 ГОСТ 8509-72 / В Ст3кп2 ГОСТ 535-58*	1	19,8кг
		5		Швеллер 14 ГОСТ 8240-72 / В Ст3кп2 ГОСТ 535-58*	1	12,3кг
		14		Полоса Б×40 ГОСТ 103-76 / В Ст3кп2 ГОСТ 535-58*	1	6,60кг
		6		Стержень арм. ст. ф 8А-III ГОСТ 5781-75	8	0,1кг
22г				Деталь закладная МН15		2,7кг
		15		Стержень арм. ст. ф 22А-I ГОСТ 5781-75	1	2,7кг
22г				Ограждение ОГ1		9,6кг
		16		Стержень арм. ст. ф 22А-I ГОСТ 5781-75	2	2,9кг
		17		Полоса Б×40 ГОСТ 103-76 / В Ст3кп2 ГОСТ 535-58*	–	3,8кг

Сварку производить электродом типа Э42 ГОСТ 9467-75.
Сварные швы по ГОСТ 5264-69.

Ведомость стержней на один элемент

Марка эл-та	Поз.	Эскиз	ф, мм	Длина, мм	Кол.
С1	18	2000	10А-III	2000	5
	19	660	6А-I	660	11
С2	20	1600	10А-III	1600	3
	21	350	6А-I	350	9

Изм.	Лист	№ докум.	Подп.	Дата
Разраб.	Кольчугина			
Рук.гр.	Вылчина			
Гл.спец.	Семушкин			
Нач.отд.	Тигай			
Гип	Глезин			
Н.контр.	Матросова			

ТП 816-246 - КЖС

Центральная ремонтная мастерская в блоке с гаражом для хозяйств с парком 50 тракторов

Лит.	Лист	Листов
Р	58	

Осмотровая канава. Металлические изделия

МСХ СССР ЦИТЭП сельхозпром г. Иваново

16387-01 100 копировал АКун формат 22Г

Инв. № подл. | Подпись и дата

Типовой проект 816-246 Альбом 1

План

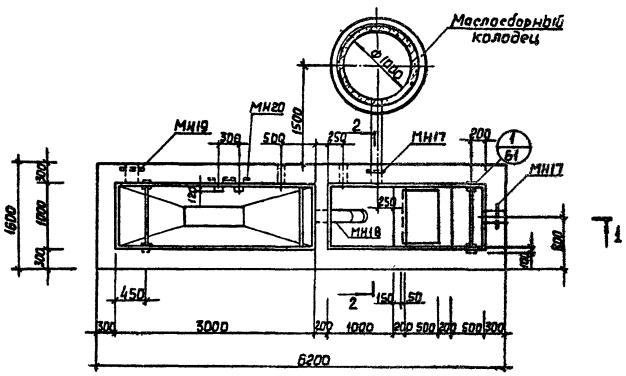

2-2

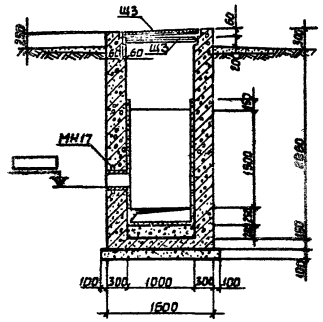

1-1

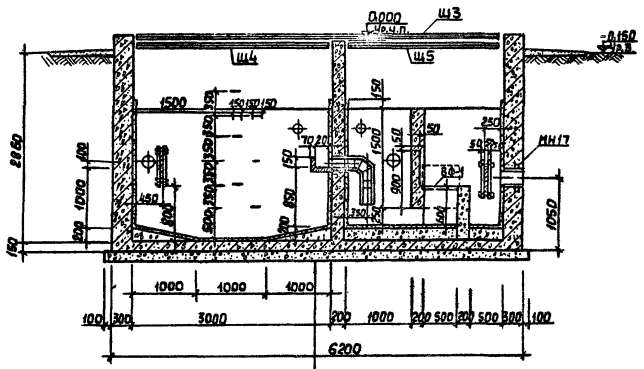

3-3

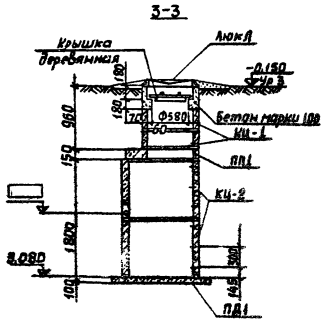

План

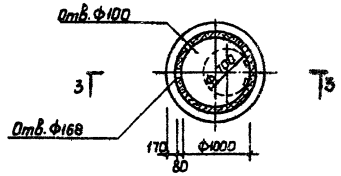

Цементный раствор с добавлением
церезита-20
Бетон марки 50 - по уклону
Бетон марки 200-150
Бетонная подготовка марки 50-100
Утрамбованный грунт

Марка	Обозначение	Наименование	Кол.	Примечание
		Грязеотстойник с		
		бензомаслоуловителем		
Щ3	КЖ-61	Щит	3	
Щ4	То же	То же	2	
Щ5	"	"	1	
МН17	"	Деталь закладная	2	
МН18	"	То же	1	
МН19	"	"	1	
ВФ-1	КЖ-62	Фильтр	1	50,37кг
МН20		Скоба Ф20А-I ГОСТ5781-75	6	3кг
		Колодец маслосборный		
	КЖ-61	Крышка деревянная	1	
ПД1	3.900-3, вып.7	Плита КЦД10	1	440кг
ПП1	То же	То же КЦП1-10-1	1	250кг
КЦ-1	"	Кольцо стеновое КЦ-7-3	2	130кг
КЦ-2	"	То же КЦ-10-9	2	600кг
Л1	ГОСТ3634-61	Люк Л	1	80кг
	3.901-5	Сальник d_y=250	1	38,5кг

1. Конструкция фильтра ВФ-1 см. на листе КЖ-62.
2. Расположение отверстий труб по вертикали (от поверхности земли) уточняется по месту.
3. Заполнение грязеотстойника водой при испытании производить до отм. выходного патрубка.
4. Внутренние и наружные стенки колодца промазать горячим битумом за 2 раза по огрунтовке.
5. Грунты в основаниях непучинистые, непросадочные со следующими нормативными значениями: φ = 28 град; c = 0,02 кгс/см²; E=150 кгс/см²; γ_0 = 1,8 тс/м².

Изм.	Лист	№ докум.	Подпись	Дата
Разраб.		Кольчугина		
Рук. гр.		Вылегина		
Гл. спец.		Сёмушкин		
Нач. отд.		Тигай		
ГИП		Глезин		
Н. контр.		Матросова		

ТП 816-246 -КЖ

Центральная ремонтная мастерская в блоке с гаражом для хозяйств с парком 50 тракторов

Лит.	Лист	Листов
Р	59	

Грязеотстойник с бензомаслоуловителем. Планы и разрезы

МСХ СССР ЦИТЭП сельхозпром г. Иваново

Согласовано: Нач. отд. ВК Шляпкин

Инв. № подл. | Подпись и дата

16387-01 101 Копировал Леонтьева. Формат 22Г

Типовой проект 816-246 Альбом 1

Маркировочная схема раскладки сеток приямка

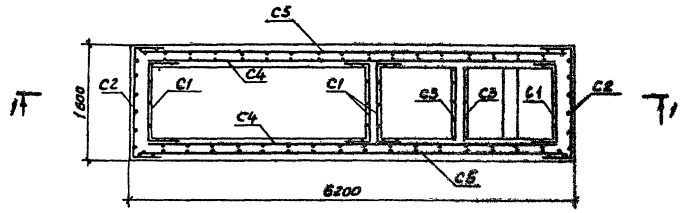

1-1

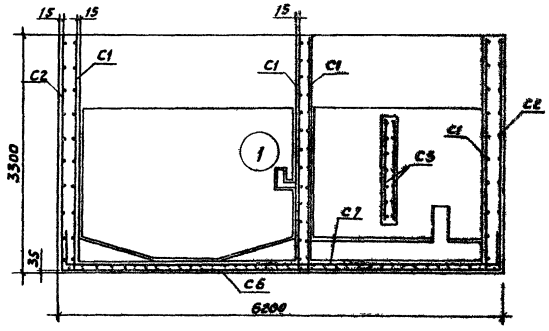

C1

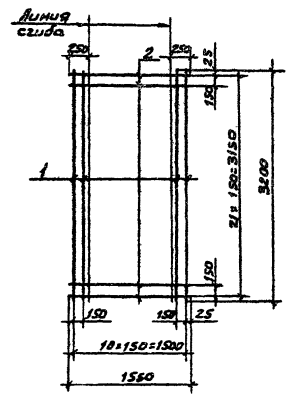

C2

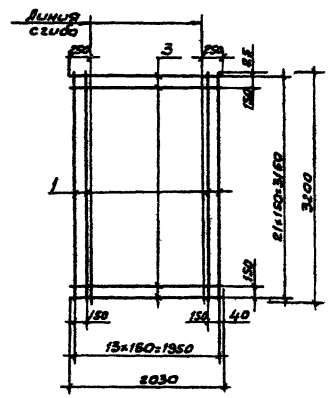

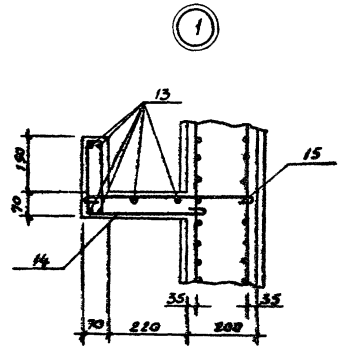

C3

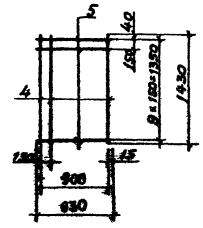

C6

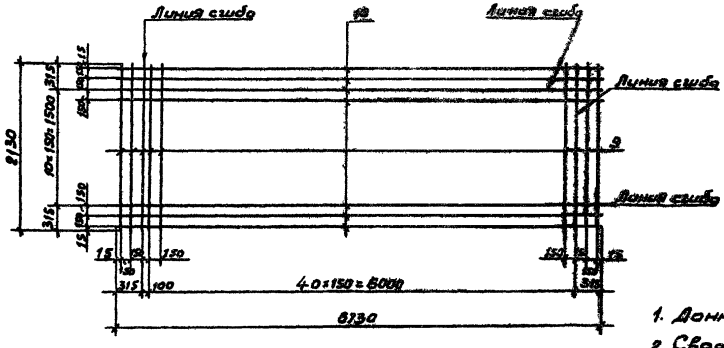

C4; C5; C7

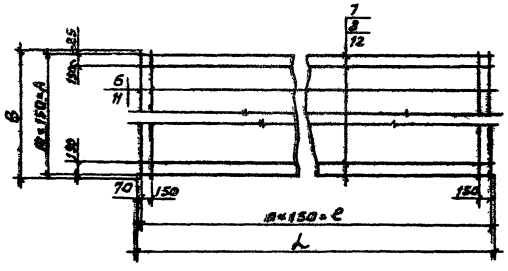

1. Данный лист смотреть совместно с листом КЖ-59.
2. Сварные сетки изготовлять при помощи контактной точечной электросварки в соответствии с ГОСТ 10922-75.

Ведомость стержней на один элемент

Марка элемента	Поз.	Эскиз или сечение	Ф, мм	Длина, мм	Кол.
C1 шт.4	1	3200	10А-I	3200	11
	2	1550	10А-I	1550	22
C2 шт.2	1	3200	10А-I	3200	14
	3	2030	10А-I	2030	22
C3 шт.2	4	1430	10А-I	1430	7
	5	930	10А-I	930	10
C4 шт.2	6	3200	10А-I	3200	38
	7	5690	10А-I	5690	22
C5 шт.2	6	3200	10А-I	3200	41
	8	6140	10А-I	6140	22
C6 шт.1	9	2130	10А-I	2130	46
	10	6730	10А-I	6730	15
C7 шт.1	11	1530	10А-I	1530	40
	12	5990	10А-I	5990	11
Отдельные стержни	13	1530	10А-I	1700	7
	14	130 / 180 / 450	10А-I	900	8
	15	450	10А-I	570	8

Выборка стали на один элемент, кг

Марка элемента	Арматурные изделия			Всего
	Арматурная сталь ГОСТ 5781-75			
	Класс А-I			
	Ф, мм		Итого	
	10			
Грязеотстойник с бензомаслоулов.	1156,2		1156,2	1156,2

Марка	e, мм	A, мм	n	m	L, мм	B, мм
C4	5550	3150	37	21	5690	3200
C5	6000	3150	40	21	6140	3200
C7	5850	1500	39	10	5990	1550

Изм.	Лист	№ докум.	Подпись	Дата
Разраб.		Кольчугина		
Рук. гр.		Вылгина		
Гл. спец.		Семушкин		
Нач. отд.		Тигай		
ГИП		Глезин		
Н. контр.		Матросова		

ТП 816-246 - КЖС

Центральная ремонтная мастерская в блоке с гаражом для хозяйств с парком 60 тракторов

Лит.	Лист	Листов
Р	60	

Грязеотстойник с бензомаслоуловителем. Армирование

МСХ СССР ЦИПЭ Псельхозпром г. Иванова

16387-01 102

копировал

формат 22 Г

Инв. № подл. | подп. и дата

Типовой проект 816-246 Альбом 1

Щ3 ... Щ5

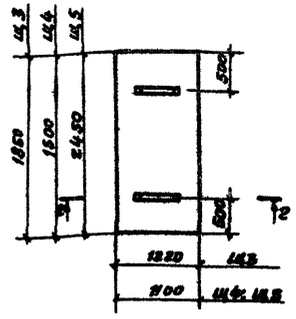

2-2

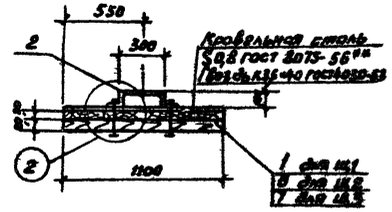

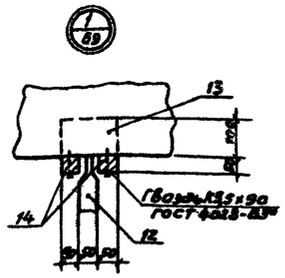

МН17; (МН18)

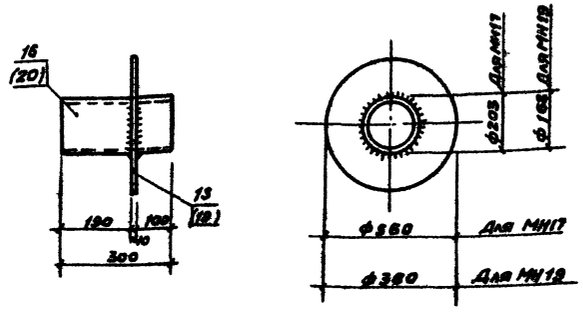

2

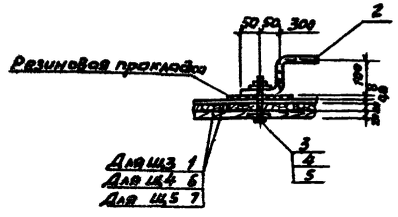

Крышка деревянная

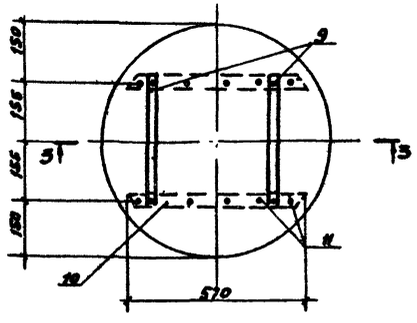

МН18

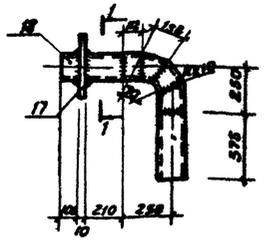

1-1



МН19

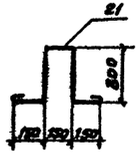

3-3

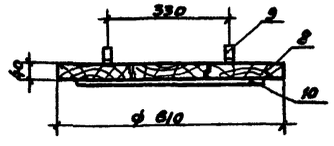

Формат	Зона	Поз.	Обозначение	Наименование	Кол.	Примечание
				Детали и стандартные изделия		
22Г				Щит Щ3	3	
БЧ		1		Доска S 20 ГОСТ 8486-86 Б III сп	0,19	м³
БЧ		2		Скоба ф 20А-1 ГОСТ 5781-75 Б 1130	2	3,0 кг
БЧ		3		Болт М10×100 ГОСТ 7798-70	4	
БЧ		4		Шайба 10 ГОСТ 11371-68*	8	
БЧ		5		Гайка М10 ГОСТ 5915-70*	4	
22Г				Щит Щ4	2	
БЧ		6		Доска S 20 ГОСТ 8486-86 Б III сп	0,06	м³
БЧ		2		Скоба ф 20А-1 ГОСТ 5781-75 Б 1130	2	3,0 кг
БЧ		3		Болт М10×100 ГОСТ 7798-70	4	
БЧ		4		Шайба 10 ГОСТ 11371-68*	8	
БЧ		5		Гайка М10 ГОСТ 5915-70*	4	
22Г				Щит Щ5	1	
БЧ		7		Доска S 20 ГОСТ 8486-86 Б III сп	0,12	м³
БЧ		2		Скоба ф 20А-1 ГОСТ 5781-75 Б 1130	2	3,0 кг
БЧ		3		Болт М10×100 ГОСТ 7798-70	4	
БЧ		4		Шайба 10 ГОСТ 11371-68*	8	
БЧ		5		Гайка М10 ГОСТ 5915-70*	4	
22Г				Крышка деревянная	1	
БЧ		8		Доска S 40 ГОСТ 8486-86	0,02	м³
БЧ		9		Полоса 10×50 ГОСТ 103-76 / Ст3кп2 ГОСТ 1577-93	2	1,18 кг
БЧ		10		Полоса 6×50 ГОСТ 103-76 / Ст3кп2 ГОСТ 535-88	2	1,35 кг
БЧ		11		Гвоздь К2,5×50 ГОСТ 4028-63*	18	
БЧ		12		Брус 50×150 ℓ=1000	0,005	м³
БЧ		13		Брус 100×100 ℓ=150	0,002	м³
БЧ		14		Брус 50×50 ℓ=700	0,002	м³
22Г				Деталь закладная МН17	2	
БЧ		15		Полоса 10×560 ГОСТ 82-70* / Ст3кп2 ГОСТ 535-88	1	16 кг
БЧ		16		Труба 203×6×500 кр ГОСТ 8732-78 / Б10 ГОСТ 8731-74	1	8,75 кг
22Г				Деталь закладная МН18	1	
БЧ		17		Полоса 10×360 ГОСТ 82-70* / Ст3кп2 ГОСТ 535-88	1	8 кг
БЧ		18		Труба 203×6×1180 кр ГОСТ 8732-78 / Б10 ГОСТ 8731-74	1	33,80 кг
22Г				Деталь закладная МН19	1	
БЧ		19		Полоса 10×360 ГОСТ 82-70* / Ст3кп2 ГОСТ 535-88	1	8 кг
БЧ		20		Труба 168×6×1000 кр ГОСТ 8732-78 / Б10 ГОСТ 8731-74	1	6,03 кг
22Г				Деталь закладная МН20		
БЧ		21		Стержень ф 20А-1 ГОСТ 5781-75		2,9 кг

Изм.	Лист	№ докум.	Подп.	Дата	ТП 816-246 -КЖ
Разраб.	Комлятчев				Центральная ремонтная мастерская в блоке с зарядной для хозяйств с парком 50 тракторов
Рук. гр.	Выгонец				Лит. Р; Лист 61; Листов
Гл. спец.	Свитынин				
Нач. отд.	Тилев			11.94	Газгольдерная с бензомаслоуловителем. Щиты Щ3...Щ5. Детали
ГИП	Гавзик				МСХ СССР ЦИТАПсельхозпром г. Иваново
Н. контр.	Матросова			11.94	

1.387-81 103 — копировал — Формат 22Г

Инв.№ подл. | Подпись и дата

План

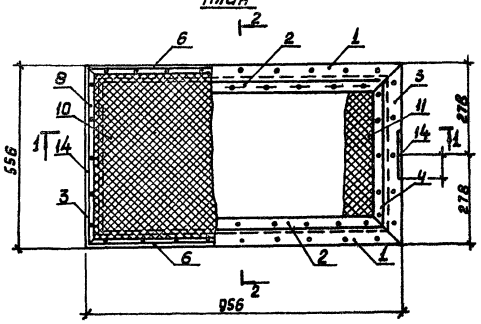

2-2

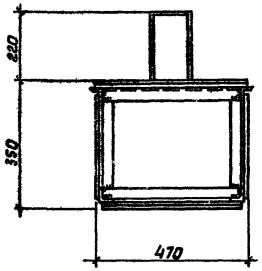

Вид А

Поз.14

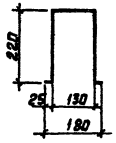

Формат	Зона	Поз.	Обозначение	Наименование	Кол.	Примечание
				Единицы и детали		
				Фильтр ВФ-1		
22Г		1		Уголок 6-50×50×5 ГОСТ 8509-72 / В ст.3кп2 ГОСТ 535-58* Б-956	2	3,70кг
22Г		2		Уголок 6-50×50×5 ГОСТ 8509-72 / В ст.3кп2 ГОСТ 535-58* Б-866	2	3,30кг
22Г		3		Уголок 6-50×50×5 ГОСТ 8509-72 / В ст.3кп2 ГОСТ 535-58* Б-556	2	2,10кг
22Г		4		Уголок 6-50×50×5 ГОСТ 8509-72 / В ст.3кп2 ГОСТ 535-58* Б-466	2	1,75кг
22Г		5		Уголок 6-50×50×5 ГОСТ 8509-72 / В ст.3кп2 ГОСТ 535-58* Б-258	4	1,25кг
22Г		6		Полоса 4×20 ГОСТ 103-76 / В ст.3кп2 ГОСТ 535-58* Б-916	2	0,30кг
22Г		7		Полоса 4×20 ГОСТ 103-76 / В ст.3кп2 ГОСТ 535-58* Б-826	2	0,25кг
22Г		8		Полоса 4×20 ГОСТ 103-76 / В ст.3кп2 ГОСТ 535-58* Б-476	2	0,15кг
22Г		9		Полоса 4×20 ГОСТ 103-76 / В ст.3кп2 ГОСТ 535-58* Б-386	2	0,10кг
54		10		Сетка Р-4-1,2 ГОСТ 5336-67	1	2,81кг
54		11		Сетка Р-4-1,2 ГОСТ 5336-67	1	2,06кг
22Г		12		Полоса 4×320 ГОСТ 82-70* / В ст.3кп2 ГОСТ 535-58* Б-850	2	2,80кг
22Г		13		Полоса 4×320 ГОСТ 82-70* / В ст.3кп2 ГОСТ 535-58* Б-450	2	1,50кг
22Г		14		Стержень ФВА-1 ГОСТ 15781-75	2	0,30кг
		15		Винт М6×10 ГОСТ 17475-72	56	

1-1

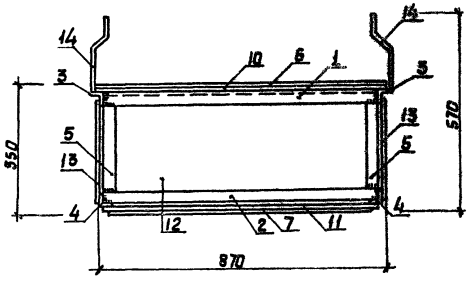

Поз.1; 2; 3; 4

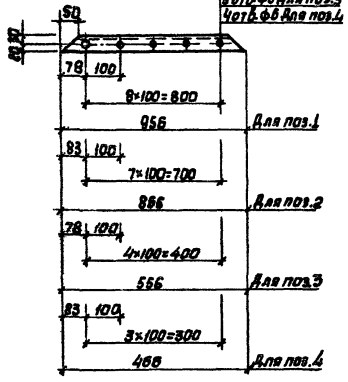

Поз.6; 7; 8; 9

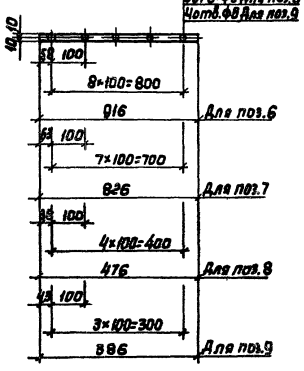

Вид А

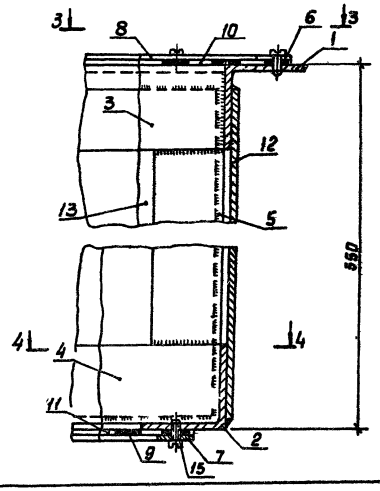

Вид 3-3

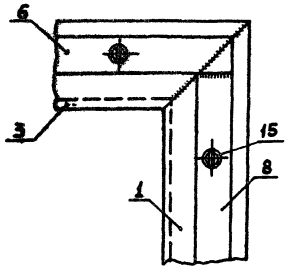

4-4

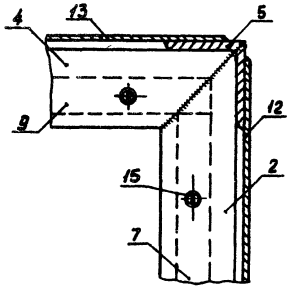

Сварку производить электродом типа Э42 ГОСТ 9467-75.
Сварные швы по ГОСТ 5264-69.

| | | | | | |

Альбом 1

Типовой проект 816-246

Конструкция распашных ворот принята по шифр 41-74 Выпуск 1 и 2 с ручными приборами открывания с изменением габаритов приема для пропуска зерноуборочных комбайнов.

Дополнительно, для зданий с наружной температурой $t_н = -30°$ и $-40°C$ филенки утепляются двумя слоями технического сукна.

В сводной спецификации учтены детали ворот согласно шифра 41-74, выпуска 2 которые могут применяться без переработки деталировочных чертежей и детали которые требуют переработки добавлен индекс „А".

Рама ворот и полотна для ворот В 4,2 х 4,5 разработаны в стадии КМ, профили проката металла приняты по шифр 41-74.

Конструкция калитки также разработана в стадии КМ совместно с полотном. Навеска полотна калитки и приборы закрывания должны разрабатываться в стадии КМД.

Трубный профиль рамы ворот должен дополнительно утепляться минеральной ватой с $\gamma = 100 кг/м^3$.

Формат	Зона	Поз.	Обозначение	Наименование	Кол.	Примечание
				Сборочные единицы		
			Шифр 41-74 и КЖ-64	Рама ворот 1.435-17.2.1000-02А	1	
			Тоже	Рама полотна 1.435-17.2.2000-03А	1	
			"	Рама полотна с калиткой 1.435-17.2.3000-03А	1	
			Шифр 41-74, 1.435-17.2.4000	Механизм закрывания	1	0,53 кг
			Тоже 1.435-17.2.5000	Замок-защелка	1	0,44 кг
			" 1.435-17.2.6000	Механизм отвода защелки	1	0,40 кг
				Детали		
			Шифр 41-74, 1.435-17.2.0001	Палец	4	0,42 кг
			Тоже 1.435-17.2.0002	Опора шаровая	4	0,32 кг
			" 1.435-17.2.0003	Втулка	4	0,019 кг
			" 1.435-17.2.0004	Втулка	4	0,016 кг
			" 1.435-17.2.0005	Шайба регулировочная	16	0,012 кг
			" 1.435-17.2.0006-01А	Вставка	96	—
			" 1.435-17.2.0007	Штырь	2	0,13 кг
			" 1.435-17.2.0008-04А	Штанга	1	—
			" 1.435-17.2.0009	Ось соединительная	1	0,04 кг
			" 1.435-17.2.0011	Упор	1	0,87 кг
			" 1.435-17.2.0012	Пробка	16	0,05 кг
			" 1.435-17.2.0013	Стержень	16	0,13 кг
			" 1.435-17.2.0014	Втулка	16	0,35 кг
			" 1.435-17.2.0015	Игла	22	0,13 кг
			" 1.435-17.2.0016	Кольцо	4	0,006 кг
			" 1.435-17.2.1110	Втулка-шарнир	4	0,23 кг
			" 1.435-17.2.1101	Втулка	8	0,09 кг
			" 1.435-17.2.1102	Основание	2	10 кг
			" 1.435-17.2.110	Колесоотбойник	2	3,0 кг
			" 1.435-17.2.1108	Пластина	2	0,82 кг
			" 1.435-17.2.1109	Ограждение	2	1,36 кг
			" 1.435-17.2.2003	Накладка	4	0,23 кг
			" 1.435-17.2.2004А	Планка	2	—
			" 1.435-17.2.2010	Втулка-шарнир	4	0,23 кг
			" 1.435-17.2.3002	Втулка	4	0,08 кг

Формат	Зона	Поз.	Обозначение	Наименование	Кол.	Примечание
				Материалы		
				$t_н = -20°C$		
				Сукно техническое		
				ТУ 17-65-1-71		
				720 х 480 х 5 (один слой)	15,6 / 1,7	м² / кг
				$t_н = -30°$ и $-40°C$		
				Сукно техническое		
				ТУ 17-65-1-71		
				720 х 480 х 5 (два слоя)	33,2 / 3,4	м² / кг
				Пластина 1, лист ОМБ-М-3 х		
				х 250 х 500 ГОСТ 7338-77	— / 2,67	м / кг
				То же 8 х 250 х 500	— / 2,35	м / кг
			1.435-17.2.0000 Д1	Резиновый профиль Р16	843 / 45	м / кг
				Резина губчатая техническая		
				с 2-мя пленками		
				ТУ 38-5-1205-68		
				20 х 16	19,9 / 3,78	м / кг
				Мат теплоизоляционный из		
				минеральной ваты 4000 х 500 х 50	0,30	м³
				объемной массой $100 кг/м^3$		

Выборка стали

Марка эл-та	Гнутый профиль, сварной			Профильная сталь													Итого, кг		Всего, кг
	Гр. 200х140х4	Гр. 50х25х4,8	Р. 22х28х4,8	δ=0,5	-2х14	δ=2	δ=3	-δ=4	-δ=10	ф10	ф12	ф16	ф18	ф36	ф40	ф45	ф54	Рама ворот 1.435-17.2.1000-02А	Рама полотна 1.435-17.2.2000-03А 1.435-17.2.3000-03А	
В4,2х4,5; 1.435-17.2.0000	365,4	159,3	150,4	418,4	16,7	2,72	0,87	7,64	28,0	5,44	0,30	0,86	0,20	5,60	1,47	0,20	1,68	405,0	409,4	194,4

| | | | | | | | | | | | | |

Типовой проект 816-246 Альбом I

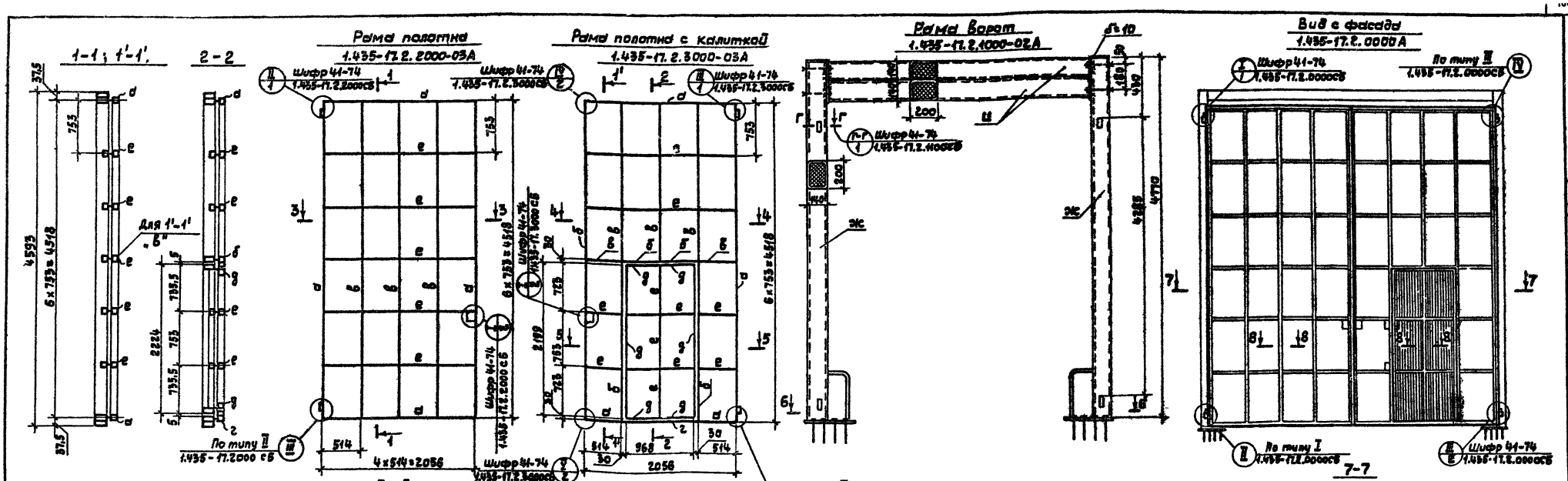

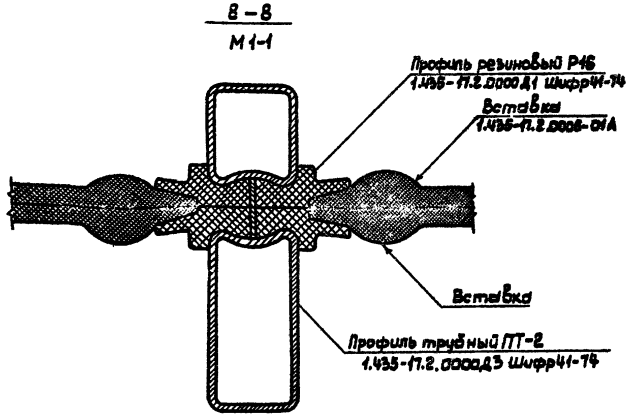

Таблица сечений элементов

Марка	Сечение элементов: Эскиз	Сечение элементов: Состав	Усилия: M, тм	Усилия: N, т	Примечания
а		Тр.28×25×1.8 2Тр.50×25×1.8 — 2×14			Приняты по типу шифр41-74 1.435-17.2.0000
а1		2Тр.28×25×1.8 Тр.50×25×1.8 — 2×14			То же
а2		Тр.28×25×1.8 Тр.50×25×1.8 — 2×14			"
г		2Тр.28×25×1.8 2Тр.50×25×1.8 — 2×14			"
д		Тр.28×25×1.8 Тр.50×25×1.8 — 2×14			"
е		2Тр.28×25×1.8 — 2×14			"
ж		Тр.200×140×4			"
с		2Тр.200×140×4			"

					ТП 816-246	-КЖС
					Центральная ремонтная мастерская в блоке с гаражом для хозяйств с парком 60 тракторов	
ИВМ	Лист	№ докум.	Подпись	Дата		
Ст. инж.	Горбачев				Лит.	Лист	Листов
Рук. гр.	Трубицын				ТР	64	
Гл. спец.	Семушкин						
Нач. отд.	Тигай				Ворота распашные с калиткой 3,42×4,5; 1.435-17.2.0000А	МСХ СССР ЦИТЭПсельхозпром г. Иваново
ГИП	Главин					
Н. контр.	Матросова					

Инв. № подл. | Подпись и дата

16389-01 106 Копировал Крайнова Формат А2Г

Типовой проект 816-246 Альбом I

Вид с фасада

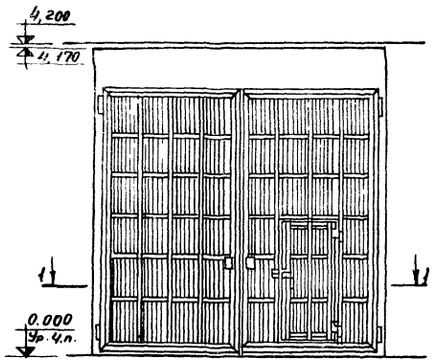

1-1

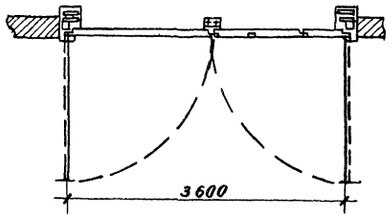

2-2

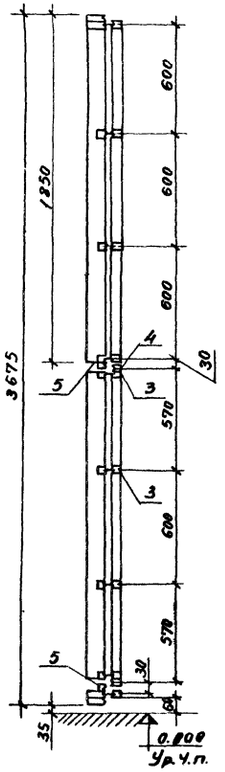

Рама полотна

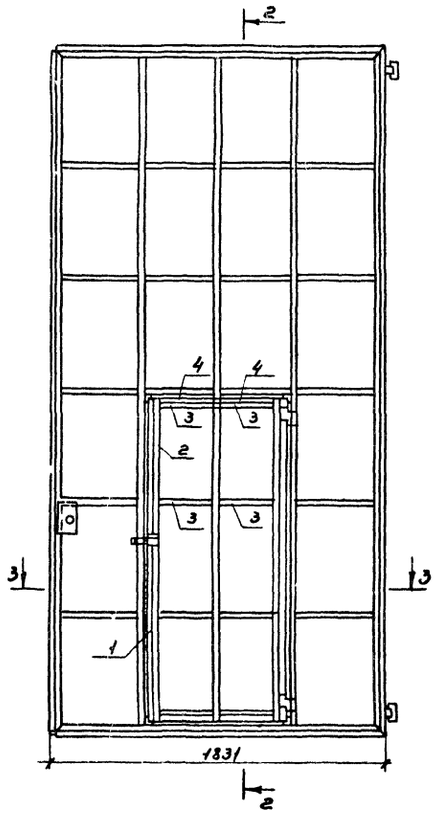

3-3

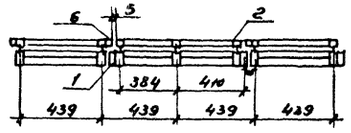

Спецификация дополнительных элементов

Формат	Зона	Поз.	Обозначение	Наименование	Кол.	Примеч.
БЧ		1		Труба 50×25×1,5 ТУ 14-3-194-173	2	L=1765 3,1 кг
БЧ		2	Шифр 41-74 Вып. 2	Профиль тр ПТ-2 L=1765	2	6,52 кг
БЧ		3	То же	Профиль тр ПТ-1 L=360	8	1,1 кг
БЧ		4		Труба 28×25×1,5 ТУ 14-3-194-173	4	L=360 0,5 кг
БЧ		5		Труба 28×25×1,8 ТУ 14-3-194-173	2	L=385 1,21 кг
БЧ		6		Труба 28×25×1,8 ТУ 14-3-194-173	2	L=1800 2,52 кг

Ворота В3,6×3,6 а в отличие от ворот В3,6×3,6 (сборочный черт. 1.435-17.2.000 СБ по шифру 41-74 Вып 2) имеют правое полотно с калиткой

Раму полотна выполнять в соответствии с данным листом и сборочным черт 1.435-17.2.3000 СБ. Масса рамы полотна 142,5 кг

Изм.	Лист	№ докум.	Подп.	Дата	ТП 816-246 - КЖ	
Ст. инж.		Колгушкин			Центральная ремонтная мастерская в блоке с гаражом для хозяйств с парком 50 тракторов	
Рук. гр.		Вылегина			Литера	Лист / Листов
Гл. спец.		Ермушкин			Р	65
Нач. отд.		Тучей			МСХ СССР	
ГИП		Глезин			Ворота распашные с калиткой В3,6×3,6 а	ЦИТЭП сельхозпром г. Иваново
Н. контр.		Матросова				

Инв. № | Подп. и дата

gost.e-ecolog.ru