ТИПОВОЙ ПРОЕКТ

816-187

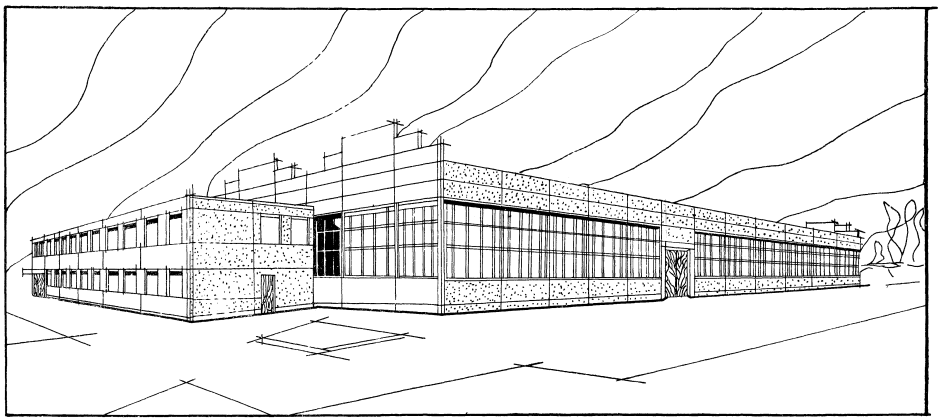

СТАНЦИЯ ТЕХНИЧЕСКОГО ОБСЛУЖИВАНИЯ НА 600 ГРУЗОВЫХ АВТОМОБИЛЕЙ ГАЗ И ЗИЛ

АЛЬБОМ II

АРХИТЕКТУРНО-СТРОИТЕЛЬНЫЕ ЧЕРТЕЖИ

gost.e-ecolog.ru

КФ ЦИТП инв N 7030/II

ТИПОВОЙ ПРОЕКТ
816 – 187

СТАНЦИЯ ТЕХНИЧЕСКОГО ОБСЛУЖИВАНИЯ НА 600 ГРУЗОВЫХ АВТОМОБИЛЕЙ ГАЗ И ЗИЛ

СОСТАВ ПРОЕКТА

АЛЬБОМ I – ПОЯСНИТЕЛЬНАЯ ЗАПИСКА. ТЕХНОЛОГИЧЕСКИЕ ЧЕРТЕЖИ
АЛЬБОМ II – АРХИТЕКТУРНО – СТРОИТЕЛЬНЫЕ ЧЕРТЕЖИ
АЛЬБОМ III – ЧЕРТЕЖИ САНИТАРНО – ТЕХНИНЕСКИХ СИСТЕМ И УСТРОЙСТВ
АЛЬБОМ IV – ЭЛЕКТРОТЕХНИЧЕСКИЕ ЧЕРТЕЖИ. ЧЕРТЕЖИ ПО АВТОМАТИКЕ И СЛАБОТОЧНЫМ УСТРОЙСТВАМ
АЛЬБОМ V – ЧЕРТЕЖИ ЗАДАНИЯ ЗАВОДУ ИЗГОТОВИТЕЛЮ НА КОМПЛЕКТНЫЕ ЭЛЕКТРОТЕХНИЧЕСКИЕ УСТРОЙСТВА
АЛЬБОМ VI – СМЕТЫ часть 1, часть 2.
АЛЬБОМ VII – ЗАКАЗНЫЕ СПЕЦИФИКАЦИИ

ПРИМЕНЕННЫЕ МАТЕРИАЛЫ:

ТИПОВОЙ ПРОЕКТ 816-109 „СТАЦИЯ ТЕХНИЧЕСКОГО ОБСЛУЖИВАНИЯ ПАРКА ГРУЗОВЫХ АВТОМОЕИЛЕЙ НА 800 МАШИН"
АЛЬБОМ VII· МЕХАНИЗИРОВАННАЯ МОЙКА В БЛОКЕ С ПОСТАМИ ДИАГНОСТИКИ И ОКРАСКИ

РАЗРАБОТАН
ПРОЕКТНЫМ ИНСТИТУТОМ
„УКРГИПРОПРОМСЕЛЬСТРОЙ"

АЛЬБОМ - II

АРХИТЕКТУРНО – СТРОИТЕЛЬНЫЕ ЧЕРТЕЖИ

УТВЕРЖДЕН И ВВЕДЕН В ДЕЙСТВИЕ
в/о „СОЮЗСЕЛЬХОЗТЕХНИКА"
ПРОТОКОЛ N 44 от 9.07 1976 г.
С 1 января 1977 г.

Содержание альбома

N п/п	Наименование листа	Марка листа	N стр. альбома
1	Обложка		
2	Титульный лист		
3	Содержание альбома	1	3
4	Пояснительная записка	2	4
5	Заглавный лист (начало)	АР-1	5
6	Заглавный лист (продолжение)	АР-2	6
7	Заглавный лист (окончание)	АР-3	7
8	План на отм. 0 в осях 1÷13	АР-4	8
9	План на отм. 0 в осях 14÷16	АР-5	9
10	План на отм. 3.300 в осях 14÷16	АР-6	10
11	Разрезы 1-1, 2-2, 3-3.	АР-7	11
12	Фасады	АР-8	12
13	Схемы заполнения оконных проемов	АР-9	13
14	Элементы планов	АР-10	14
15	План на отм. -3.000, Разрезы, детали.	АР-11	15
16	План полов. Экспликация полов.	АР-12	16
17	План с расположением технологического оборудования буфета	АР-13	17
18	Перечень чертежей марки КС	КС-1	18
19	Сводная спецификация сборных ж.б. и стальных элементов (производственный корпус)	КС-1а	19
20	Сводная спецификация сборных ж.б. и стальных эл-тов (производственный корпус) продолжение	КС-1б	20
21	Сводная спецификация сборных ж.б. и стальных эл-тов (административно-бытовой корпус)	КС-1в	21
22	План фундаментов	КС-2	22
23	Сечения 1-1÷6-6. Спецификации	КС-3	23
24	Элементы плана 1-4	КС-4	24
25	Элементы плана 5-8	КС-5	25
26	Элементы плана 9-11	КС-6	26
27	Элементы плана 12-14	КС-7	27
28	Фундаменты ФА 43, ФА37-1	КС-8	28
29	Фундаменты ФА 19-1, ФА 43-1	КС-9	29
30	Фундаменты ФБ73-1, ФА-55	КС-10	30
31	Фундаменты ФА-65, ФА-47-1	КС-11	31
32	Фундаменты ФА-49, ФА-50	КС-12	32
33	Фундаменты ФА-50-1, ФА-37-2	КС-13	33
34	Фундаменты ФМ 13, ФМ14	КС-14	34
35	Фундаменты ФМ 15, ФБ-85	КС-15	35
36	Фундаменты ФБ-50-1, ФБ-31-1	КС-16	36
37	Фундаменты ФБ-19, ФБ32-1	КС-17	37
38	Каркасы КР-1; КР-2; Сетки С-1; С-2	КС-18	38
39	Таблица нагрузок. Выборка арматуры	КС-19	39
40	Раскладка стеновых блоков склада масел и топлива	КС-20	40
41	Сечения 7-7÷12-12. Перемычки склада масел и топлива	КС-21	41
42	План фундаментов. Эл-та плана N1 и N2	КС-22	42
43	Фундаменты ФМ-1, ФМ-2, ФМ-3, ФДЖ	КС-23	43
44	План подземного хозяйства	КС-24	44
45	Смотровые канавы СК-1, СК-2, План. Разрезы 1-1÷10-10	КС-25	45
46	Смотровая канава СК-3. План. Разрезы. Детали. Спецификации.	КС-26	46
47	Фундаменты ФО-6, ФО-10; ФО-12	КС-27	47
48	Смотровая канава СК-4. План. Разрезы	КС-28	48
49	Узлы „А", „Б", „В". Сечения. Спецификации	КС-29	49
50	Фундаменты под оборудования ФО-1÷ФО-5; ФО-7÷ФО-9	КС-30	50
51	Каналы подпольного хозяйства N1÷N3; N10÷N12	КС-31	51
52	Каналы N5÷N9	КС-32	52
53	Плиты ПМ-1. Деталь установки стаканов на покрытие. Планы Ф-тов под оборудование подземных каналов.	КС-33	53
54	Монтажная схема колонн и рам ворот	КС-34	54
55	Монтажный план подстропильных и стропильных ферм. План приварки стальных изделий к стропильным и подстропильным фермам	КС-35	55
56	Монтажно-маркировочные планы ж.б. эл-тов каркаса здания и лестничных клеток	КС-36	56
57	Каркас. Разрезы 1-1÷6-6. Раскладка проступей на лестничные марши спецификация монтажных узлов и соединительных элементов	КС-37	57
58	Монтажная схема плит покрытия	КС-38	58
59	Монтажные схемы перекрытий на отм. +2.900 и +4.100 м	КС-39	59
60	Перекрытия на отм. +2.900 и +4.100 Узлы „2" „4"÷„7"	КС-40	60
61	Венткамеры. Узлы 8,9, 10, 11, 12, 13, 15, 16	КС-41	61
62	Монтажно-маркировочные планы плит перекрытия и покрытия	КС-42	62
63	Монтажная схема стеновых панелей и монтажных узлов крепления.	КС-43	63
64	Монтажная схема стоек и посадок торцевого фахверка. Спецификации.	КС-44	64
65	Раскладка стеновых панелей по осям 14;16; А,Д	КС-45	65
66	Монтажный план перемычек. Монтажный план плит покрытия склада масел	КС-46	66
67	Раскладка панелей перегородок план на отм. ±0.00 План Ф-тов под металлические стойки Спецификации	КС-47	67
68	Узел „А" и „Б" Фундамент Фм-21	КС-18	68
69	Колонна К-3, К-4, К-5. Опалубка. Армирование	КС-49	69
70	Колонна К-8, К-9. Опалубка, Армирование	КС-50	70
71	Конструкции с дополнительными закладными элементами. Плиты П-3÷П-6; П-12. Фермы ФБ-1, ФБ-2 колонна К-9	КС-51	71
72	Колонна К-10; К-11; Опалубка. Армирование	КС-52	72
73	Колонны К-10, К-11, Узлы I÷VI „А", „Б" Спецификации	КС-53	73
74	Колонны К-10, К-11. Каркасы КР-1÷КР-6. Закладные элементы М1÷М5	КС-51	74
75	Колонны 1-го этажа с дополнительными закладными деталями	КС-55	75
76	Колонны 2-го этажа с дополнительными закладными деталями	КС-56	76
77	Разбивка дополнительных закладных деталей в К-1; К-2; К-4÷К-6	КС-57	77
78	Плиты перекрытия и покрытия с отверстиями. Опалубочные чертежи. Стеновая панель Н-60-90	КС-58	78
79	Плиты П-1, П-2, П-5; П-7, П-9. Пп-3 дополнительными закладными деталями и отверстиями Б-1 и ОП-1 Опалубка и армирование	КС-59	79
80	Планы перегородок венткамер N 1, 2, 3.	КС-60	80
81	Перегородки венткамер N1, N2, N3 Спецификации	КС-61	81
82	Монтажный план стоек и перегородок виды 1-1÷5-5. Спецификации	КС-62	82
83	Монтажные схемы лестниц	КС-63	83
84	Марки МД-1, МД-2, МД-4÷МД-6, ЗД-1÷ЗД5 МБ-1, МБ-2	КС-64	84
85	Оконные панели ДО-180*, О-120*, О-115*	КС-65	85
86	Рамы оконных панелей Р-7*, Р-8*, Р-13* Детали рам	КС-66	86
87	Плиты перекрытия и покрытия с отверстиями. Конструкция сеток и закладных деталей	КС-67	87
88	Металлические ригели Рн-1÷Рн-3, Рн-2а Рн-36 Закладные детали ЗД-6÷ЗД-9. А-2 Балки Б-2	КС-68	88
89	Закладные детали ЗД-10÷ЗД-15, ЗД-17÷ЗД-22 Сетки С-1÷С-3	КС-65	89
90	Монтажная схема подвесных крановых путей	КС-70	90

Копировал Гороховская

Инв. N7080/II

в/о "Союзсельхозтехника" УКРГИПРОПРОМСЕЛЬСТРОЙ 1976г. КИЕВ	Производственный корпус	Типовой проект 816-187
Станция технического обслуживания на 600 грузовых автомобилей ГАЗ и ЗИЛ	Содержание альбома	Альбом II Лист 1

Пояснительная записка

Архитектурно – строительная часть

А. Общая часть

1. Техно-рабочий проект „Станции технического обслуживания на 600 грузовых автомобилей ГАЗ и ЗИЛ" разработан на основании задания на проектирование №86-19Ч, утвержденного заместителем Председателя ⁰/₀„ Союзсельхозтехника" тов Швыдько 26 февраля 1974г. и плана типового проектирования Госстроя СССР на 1974г.

Строительство по данному проекту предусматривается в районах со следующими природными условиями:

а) климатические зоны сухой и нормальной влажности;

б) расчетная зимняя температура принята - 20°С, -30°С, -40°С;

в) вес снегового покрова принят II, III и IV снеговых районов СССР и соответственно равен 70, 100 и 150кг/м²;

г) скоростной напор ветра - для III ветрового района и равен 45кг/м²;

д) рельеф площадки спокойный, грунтовые воды, отсутствуют, грунты основания непучинистые, непросадочные со следующими нормативными характеристиками:

$\varphi^{\circ} = 28°$, $C^{\circ} = 0{,}02$ кг/см², $\gamma = 1{,}8$ т/м³, $E = 150$кг/см²

е) сейсмичность не более 6 баллов.

Б. Архитектурно-планировочные решения

Производственная часть

Производственная часть здания принята одноэтажной по унифицированной габаритной схеме 62-18-60 и состоит из 2-х пролетов 18×18м с шагом внутренних колонн-12м, наружных - 6,0м. Здание оборудовано подвесными кранами грузоподъемностью от 1,0т до 3,2т.

Пристройка административно-бытовых помещений.

Административно-бытовые помещения разработаны в соответствии с нормами проектирования вспомогательных зданий и помещений промышленных предприятий (СН и П II-М-3-68).

Здание двухэтажное, пристроенное к производственному корпусу с размерами в плане 12,0×36,0м с сеткой колон 6,0×6,0м и высотой этажа 3,3м. На первом этаже расположены административные помещения, женский гардероб, буфет на 30 посадочных мест. На втором этаже-мужской гардероб, красный уголок. Расчет бытовых помещений произведен в соответствии со штатной ведомостью производственных рабочих и технического персонала.

В. Конструктивные решения

Двухпролетное здание СТО-600 с пролетами по 18м и несущим каркасом запроектировано в сборных железобетонных конструкциях.

Несущие конструкции-поперечные рамы с защемленными стойками и шарнирноопертыми стропильными фермами покрытия.

Фундаменты под колоны предусмотрены монолитные железобетонные, фундаментные балки по серии 1.415-1, выпуск I, II и III с учетом осуществления нулевого цикла производства работ.

Под наружные стены приняты сборные железобетонные балки по серии 1.415-1, выпуск 1.

Под внутренние кирпичные стены предусмотрены ленточные фундаменты из сборных железобетонных блоков серии 1.112 и 1.116.

Наружные стены запроектированы из стеновых панелей по серии 1.432-5, вып.1.

Внутренние стены выполняются из кирпича и сборных железобетонных панелей серии 1.431-3, выпуск 0; 1. Перегородки высотой до 3ˣ м - асбестоцементные по серии 1.431-9, вып: 8; 1; 2.

Внутренние кирпичные стены и отдельные участки наружных кирпичных стен выполнять из полнотелого кирпича М-75 на растворе М-25.

Колонны - сборные железобетонные по серии КЭ-01-49, вып. II, III, фахверковые колоны - индивидуальные сборные железобетонные.

Подстропильные фермы запроектированы сборными железобетонными по серии ПК-01-110/68, стропильные фермы - сборные железобетонные по серии 1.463-3, вып. 2.

Плиты покрытия предусмотрены сборные железобетонные по серии 1.465-7.

Плиты перекрытий - сборные железобетонные по серии ИИ-24-1/70 и ИИ-24-2/70.

Перемычки предусмотрены сборные железобетонные брусковые по серии 1.139-1.

Кровля - рулонная 4ˣ слойная.

В качестве утеплителя принят пенобетон с объемным весом $\gamma = 500$кг/м³ и коэффициентом теплопроводности $\lambda = 0{,}12$ ккал/м² г/град.

При привязке настоящего типового проекта необходимо:

1. Установить климатический район и расчетную температуру наружного воздуха пункта строительства.

2. Назначить толщину стен и утеплителя покрытия в соответствии с расчетной температурой.

3. Откорректировать фундаменты и подземное хозяйство в соответствии с геологическими условиями площадки строительства.

4. Исключить из состава проекта ванные, не относящиеся к принятой расчетной температуре наружного воздуха и весу снегового покрова.

После определения толщины нового утеплителя при конкретных условиях произвести проверку несущих элементов конструкций.

Оконные панели приняты металлические по серии ПР-05-50/67, деревянные по серии 11214-65.

Двери предусмотрены деревянные по ГОСТу 14624-69 и ГОСТу 6629-64 противопожарные искронедающие по серии 2.435-6, вып. 1, 2.

Ворота приняты распашные размером 3,6×3,6 по серии 1.435-3.

Г. Указания по антикоррозийной защите конструкций.

Окраску стальных конструкций производить в соответствии с указаниями СНиП-III-В.6-62„ Защита строительных конструкций от коррозии. Правила производства и приемки работ."

Д. Отделочные работы

Указания по наружной отделке фасадов см. лист АР-8, по внутренней отделке помещений см. таблицу отделки помещений на листе АР-2. Все внутренние отделочные работы улучшенные.

Окраску помещений и оборудования производить в соответствии с „ Указаниями по проектированию цветовой отделки интерьеров производственных зданий промышленных предприятий СН 181-70.

Е. Производство работ в зимнее время

Проект разработан для производства работ в летних условиях. Мероприятия, связанные с производством работ в зимних условиях, должны быть разработаны при привязке проекта к местным условиям в соответствии с СНиП III В.1-70; III-16-73; III В.4-72.

Инв. № 7080/II

ВПО „Союзсельхозтехника" УКРГИПРОПРОМСЕЛЬХОЗ 1976г.	Производственный корпус. Административно-бытовые помещения	Типовой проект 816-187	
Станция технического обслуживания на 600 грузовых автомобилей	Пояснительная записка	Альбом II	Лист 2

Гл. инж. инст. Азизов
Гл. инж. пр-та Кривенко
Нач. СК и Т Панкратов
Гл. инж. ИИ-1 Фоминский
Рук. гр. арх. Шерман
Рук. группы Лезник
Рук. группы Полтавская
Конструкции Полтавская
Сети

Характеристика района строительства

Расчетная наружная температура для отопления, град.		-20°С -30°С -40°С	Нормативный скоростной напор ветра кг/м²	45 кгс/м²
рассчетная сейсмичность баллы	района	до 6б	Нормативное давление грунта $\varphi_H=28°$; $c^H=0{,}02$ кг/см²; $e=150$ кг/см²; $\gamma_0=1{,}8$ т/м³	
	объекта	—"—	наивысший уровень грунтовых вод, м	—
Тип грунта по просадочности		не просадочн.	Нормативная глубина промерзания грунта м	1,0
Вес снегового покрова земли кг/м²		50, 100 150	Особые грунтовые условия	—

Условные обозначения

Номер детали — N детали

Ссылка на деталь в чертежах той же марки — N детали, N листа, где деталь изображена

Ссылка на деталь по TDA или TDM — TDA — N детали, N серии TDA, где деталь изображена

Условные сокращения

ур. з.	—	уровень земли
ур. ч. п.	—	уровень чистого пола
сб. ж. б	—	сборный железобетон
перем.	—	переменная отметка

Типовой проект разработан в соответствии с действующими нормами и правилами и предусматривает мероприятия, обеспечивающие взрывобезопасность и пожаробезопасность при эксплуатации здания или сооружения.

Главный инженер проекта — В. Найвельт

Оборудование бытовых помещений

Наименование	группа произв. процесса	списочный состав			максимальная смена			гардеробные				душевые сетки		краны в умыв.		унитазы		ножные ванны	
								одинарные		двойные									
		м	ж	Всего	м	ж	Всего	м	ж	м	ж	м	ж	м	ж	м	ж	м	ж
производственные и вспомогательные рабочие (производственный корпус)	I б	28	2	30	18	1	19			28	2	1	0,1	0,5					
	I в	20	1	21	11	1	12	20	1	20	1	2	0,2	1,5	0,1				
	II б	14		14	8		8	14		14		2,5		0,4					
	II в	2		2	1		1	2		2									
	II г	4	1	5	4		4	4	1	4	1	1		0,6					
	III а	57	3	60	31	2	33	57	3	57	3	10	0,9	4,5	0,3				
Итого:		125	7	132	73	4	77	97	5	125	7	16	1	8	2	2	1	1	1
Механизированная мойка в блоке с постами диагностики и краски	II в	3	1	4	2		2	3	1	3	1	0,4		0,1					
	III а	4		4	2		2	4		4		0,9		0,3					
	III б	3		3	2		2	3		3		0,9		0,1					
Итого:		10	1	11	6		6	6	1	10	1	2		1					
Административно-хозяйственный персонал		22	15	37	22	15	37									1	1		
Всего:		157	23	180	101	19	120	103	6	135	8	18	1	9	2	3	2	1	1

Общие указания

1. Техно-рабочий проект „Станции технического обслуживания на 600 грузовых автомобилей ГАЗ и ЗИЛ" разработан на основании задания на проектирование №86-194, утвержденного заместителем Председателя В/о „Союзсельхозтехника" тов. Швыдько В.М. 26 февраля 1974 г. и плана типового проектирования Госстроя СССР на 1974 г.

2. В соответствии со СНиП II А-5-70 проектируемое здание относится ко II классу сооружений имеет II степень огнестойкости. Категории пожароопасности „А", „В", „Д"

3. За отметку 0 принята отметка чистого пола здания, что соответствует абсолютной отметке [ ] на генплане.

4. Перегородки в сухих бытовых помещениях — гипсобетонные, во влажных керамзитобетонные, в душевых и санузлах кирпичные высотой 1,8 м. В производственном корпусе — кирпичные, фибролитовые, асбестоцементные и легкобетонные.

5. Условная планировочная отметка земли вокруг здания за пределами отмостки (ур. з) — 0,150

6. Кладку кирпичных стен и перегородок вести из кирпича М-„75" на растворе М:25"

7. Гидроизоляцию стен выполнять из цементного раствора состава 1:2 толщиной 30 мм на отм. — 0,030

8. При кладке кирпичных стен и перегородок, откосы оконных и дверных проемов заложить антисептированные деревянные пробки размером 65 x 120 x 250 мм, не менее 3х штук по высоте на каждую сторону проекта

9. В кирпичных перегородках над проемами шириной до 1000 мм заложить рядовые перемычки.

Инв. N 7080/II

В/о „Союзсельхозтехника" Укргипропромсельстрой	Производственный корпус Административно-бытовые помещения	Типовой проект 816-187
Киев	Заглавный лист (начало)	Альбом II
Станция технического обслуживания на 600 грузовых автомобилей ГАЗ и ЗИЛ		Лист АР-1

Гл. инж. пр-та	Найвельт
Нач. ОКП-4	Панкратов
Гл. инж. ОКП-4	Фаминский
Гл. архитектор	Шерман

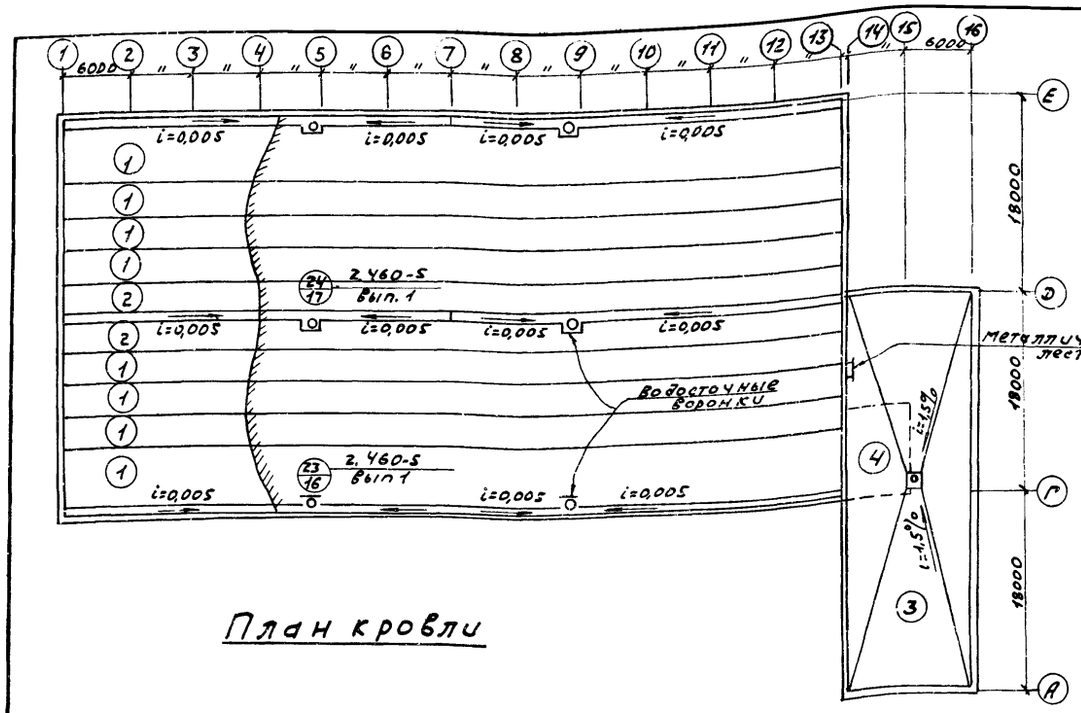

План кровли

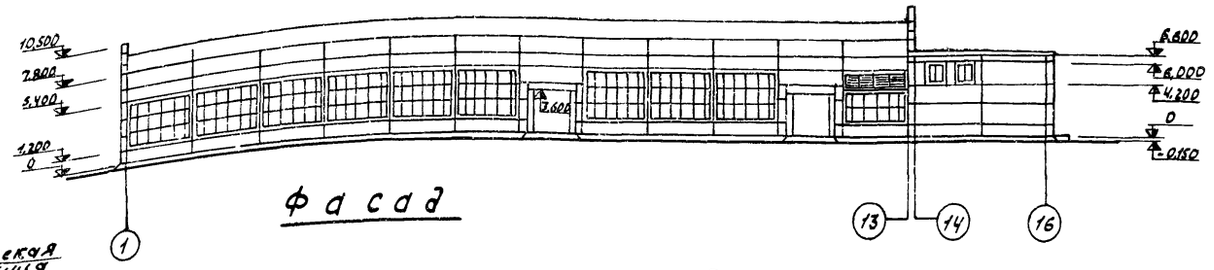

Фасад

Экспликация покрытий

Тип по плану кровли	Схема конструкции кровли	Материал слоя	Толщ. слоя мм	Дополнит. указания
1	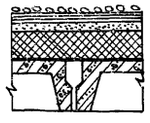	Защитный слой из крупнозернистой посыпки. 1 слой рубероида с крупнозернистой посыпкой 2 слоя подкладочного рубероида на битумной мастике цементная стяжка Утеплитель-пенобетон γ_0=500 кг/м³ (см таблицу) Пароизоляция-промазка горячим битумом за 2 раза Сборные железобетонные плиты	15 20	
2	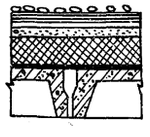	Защитный слой гравия, втопленный в битумную мастику. 4 слоя биостойкого рубероида на битумной мастике цементная стяжка Утеплитель-пенобетон γ_0=500 кг/м³ (см. таблицу) Пароизоляция-промазка горячим битумом за 2 раза Сборные железобетонные плиты	15 20	
3 4	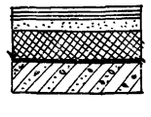	Защитный слой гравия, втопленный в битумную мастику. 3 слоя стеклорубероида марки с-РМ на битумной мастике. Цементная стяжка Утеплитель-пенобетон γ_0=500 кг/м³ (см. таблицу) Пароизоляция-промазка горячим битумом за 2 раза Сборные желе	20	

Таблица толщин утеплителя

Расчетная наружная температура $t^o_н$	Толщина утеплителя из пенобетона γ_0=500 кг/м³		
	1 2	3	4
-20°с	80	120	160
-30°с	120	160	200
-40°с	140	200	220

Таблица буквенных значений ограждающих конструкций

NN пп	Расчетная температура $t^o_н$	а мм	б мм	в мм
1	-20°с	250	200	380
2	-30°с	350	300	510
3	-40°с	350	300	640

Отделка помещений

N/п	Наименование помещений	Потолок: Штукатурка или затирка	Потолок: Окраска	Стены и перегородки: Штукатурка или застройка	Стены и перегородки: Окраска или облицовка	Панели: Окраска или облицовка	Панели: Высота, м
1	Гардеробные рабочей одежды санузлы, плойка	Затирка швов	Клеевая	Затирка	Масляная окраска выше облицовки	Облицовка глазурованной платкой	2,1
2	Душевые, преддушевые, комната обезвреживания одежды	Затирка швов	Масляная	Глазурованная плитка на всю высоту			
3	Гардеробные домашней и уличной одежды, конторские помещения, коридоры, тамбуры, вестибюль, лестничная клетка, инвент.	Затирка швов	Клеевая	Затирка	Клеевая	Масляная окраска	2,1
4	Рабочие комнаты, бухгалтерия, красный уголок, общественные организации	Затирка швов	Меловая окраска	Затирка	Эмульсионная окраска на всю высоту		
5	Венткамера, бойлерная, щитовая	—	Известков. окраска	—	Известковая окраска на всю высоту		
6	Участок аккумуляторный	—	—	Штукатурка цементным раствором кирпичных стен		Кислотоупорная окраска	
7	Участки: диагностики, шиноремонтный склад запчастей и агрегатов, ТО-1 и ТО-2, текущий ремонт автомобилей, агрегатно-механический	—	Известков. окраска	Затирка	Масляная окраска	Масляная окраска	3,0

Инв. N 7080/II

В/О „Союзсельхозтехника" УКРГИПРОПРОМСЕЛЬСТРОЙ 1976г. Киев	Производственный корпус Административно-бытовые помещения	Типовой проект 816-187
Станция технического обслуживания на 600 грузовых автомобилей ГАЗ и ЗИЛ	Заглавный лист (продолжение)	Альбом II
		Лист АР-2

Изм. | Лист | Инв. ин-та | Инж. пр-та | Нач. ОКП-4 | Инж. ОКП-4 | Инж. архитектор | Найвельт | Панкратов | Фаминский | Шерман

Сводная спецификация изделий по чертежам марки АР

Материал	Наименование изделия	Марка изделия	Кол-во штук	Стандарт или лист проекта	Примечания
Дерево	Ворота	—	7	серия 1-435-э в.7	распашные
	Ворота	—	2	серия ПР-05-56 в.1	подъемно-секционные
	Дверь	Д36	4	ГОСТ 14624-69	
	—"—	Д37	5	—"—	
	—"—	ПДИ-3	5	2.435-6 в 2	противопожарная
	—"—	ПДИ-6	4	—"—	—"—
	—"—	ДВ7.7-3	2	серия 1.135-1 альбом 1	
	—"—	ДВ4.9-8	4	—"—	
	—"—	ДВ9-10/8	2	—"—	
	—"—	ДГ21-9	12	ГОСТ 6629-74	
	—"—	ДГ21-7	19	—"—	
	—"—	ДО21-13	6	—"—	
	—"—	ДО21-9	15	—"—	
	Люк утепленный	Л.9	4	серия 1.135-1 альбом 2	
	Оконный блок	ОС18-18В	34	ГОСТ 11214-65*	
Металл	Оконная панель	Г-115	5	серия ПР-05-50/73	
	—"—	О-115	20	—"—	
	—"—	О-120	25	—"—	
	—"—	ДО-180	25	—"—	
	Рама дверей	РПД-3	5	2.435-6 в.2	
	Оконная панель	О-115*	1	по серии ПР-05-50/73	Укорочен
	—"—	О-120*	1	—"—	—"—
	—"—	ДО-180*	1	—"—	—"—
Ж/б	Подоконные плиты	АО19-15	37	серия 1.136-1	

Перечень примененных в чертежах марки АР стандартов типовых и других материалов многотератного использования

Шифр стандарта (типовых чертежей)	Наименование стандарта (типовых чертежей)*	Количество листов приведенных к формату 24	Номера листов чертежей и страниц текста
Материалы не прилагаемые к проекту			
серия 1.435-36.7	Ворота промышленных зданий распашные размером 3,6×3,6 м		комплект
серия ПР-05-56В-1	Ворота подъемно-секционные с автоматическим управлением размером 3,6×3,6 м		"
серия 2.435-6В.2	Противопожарные двери промышленных зданий		"
ГОСТ 6629-74	Двери деревянные для жилых и общественных зданий		"
ГОСТ 14624-69	Двери деревянные для зданий промышленных предприятий		"
серия 1.135-1 альбом 1.2	Двери деревянные входные и служебные для жилых и общественных зданий		"
ГОСТ 11214-65*	Окна и балконные двери деревянные для жилых и общественных зданий		"
серия ПР-05-50/73	Стальные оконные панели, горячекатанных и гнутых профилей для промышленных зданий		"
серия 1Г76	Пожарная металлическая лестница		"
секция 1.136-1	Доски подоконные деревянные		
серии 1.472-1 1.472-2 1.472-3	Шкафы для хранения одежды в гардеробных промышленных предприятий		
серия 2.130-1 вып. 1.8	Деталистен и перегородок жилых зданий		
серия 416-01-1 вып 5	Унифицированные секции здании административно-бытового назначения		
серия 2.460-5 в.1	Архитектурные детали утепленных покрытий одноэтажных промышленных зданий		

Перечень листов марки АР

NN листа	Наименование листа	Кол-во листов приведенных к форм. 24	Примечания
АР-1	Заглавный лист (начало)	0,5	
АР-2	Заглавный лист (продолжение)	0,5	
АР-3	Заглавный лист (окончание)	0,5	
АР-4	План на отм. 0 в осях 1÷13	0,5	
АР-5	План на отм. 0 в осях 14-16	0,5	
АР-6	План на отм. 3.300 в осях 14-16	0,5	
АР-7	Разрезы 1-1, 2-2, 3-3	0,5	
АР-8	Фасады	0,5	
АР-9	Схемы заполнения оконных проемов	0,5	
АР-10	Элементы планов	0,5	
АР-11	План на отм. -3.000, разрезы, детали	0,5	
АР-12	Планы полов, экспликация полов	0,5	
АР-13	План с расположением технологического оборудования буфета	0,5	

Спецификация ворот и дверей

Наимен. проемов	Тип проема	К-во штук	Размеры проема	Марка проема	Стандарт или ГОСТ	Примечания
Ворота	1	7	3600×3600		1.435-3.6,7	распашные
	2	2	3600×3600		ПР-05-56 в.1	подъемно-секционные
Дверной	3	4	1520×2080	Д-36	14624-69	
	4	4	1020×2080	ПДИ-5	2.435-6 в.5	противопож.
	5	5	1020×2080	Д-37	14624-69	
	6	1	1020×2380	Д-33	—"—	
	7	19	720×2070	ДГ-21-7	6629-74	
	8	12	1020×2070	ДГ-21-9	—"—	
	9	15	1020×2070	ДО-21-9	—"—	
	10	5	1320×2070	ДВ-21-13	—"—	
	11	2	1476×2075	ДВ 7.7-3	1.135-1	
	12	4	1410×2075	ДВ 4.9-8	—"—	
	13	1	1210×2030	ДВ9-10/8	—"—	
	14	1	1050×2075	ДВ9-10/8	—"—	
	15	6	1490×2415	ПДИ-3	2.435-6 в.2	противопожарн.
	16	2	1060×2100	Д-56	14624-69	

Основные строительные показатели здания

Площадь застройки м²				3275,2
Строительный объем м²				23852,7
В том числе помещений в подземной части м³				529.0
Полезная (общая) площадь м²				3579.0
рабочая м²				3975.0
подсобная м²				780.0
складская м²				140.0
В том числе	Вспомогательных и лабораторных помещений	Всего		886.0
		из них	рабочие м²	732.0
			подсобные м²	190.0
			складские м²	6.0

Инв. N 7080/II

В/О „Союзсельхозтехника" УКРГИПРОПРОМСЕЛЬСТРОЙ 1976 г. КИЕВ	Производственный корпус Административно-бытовые помещения	Типовой проект 816-187
Станция технического обслуживания на 600 грузовых автомобилей ГАЗ и ЗИЛ	Заглавный лист (окончание)	Альбом II
		Лист

Гл. инж. ОКП-4 Панкратов
Гл. архитектор Фаминский
Шерман

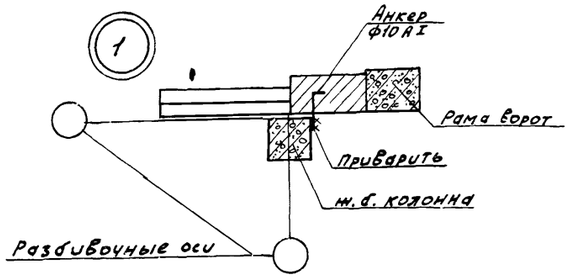

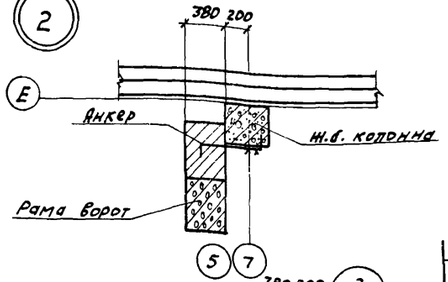

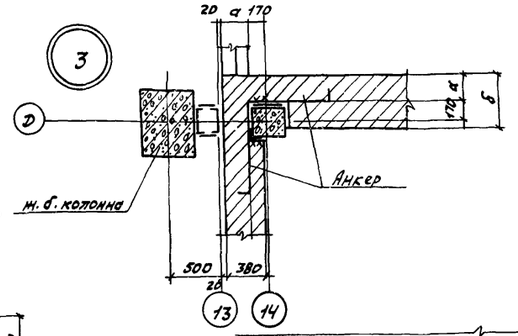

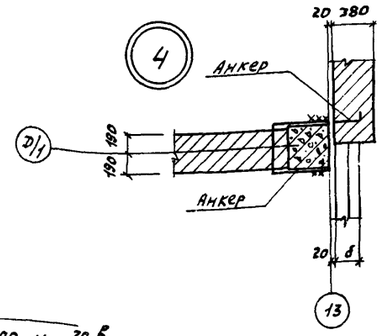

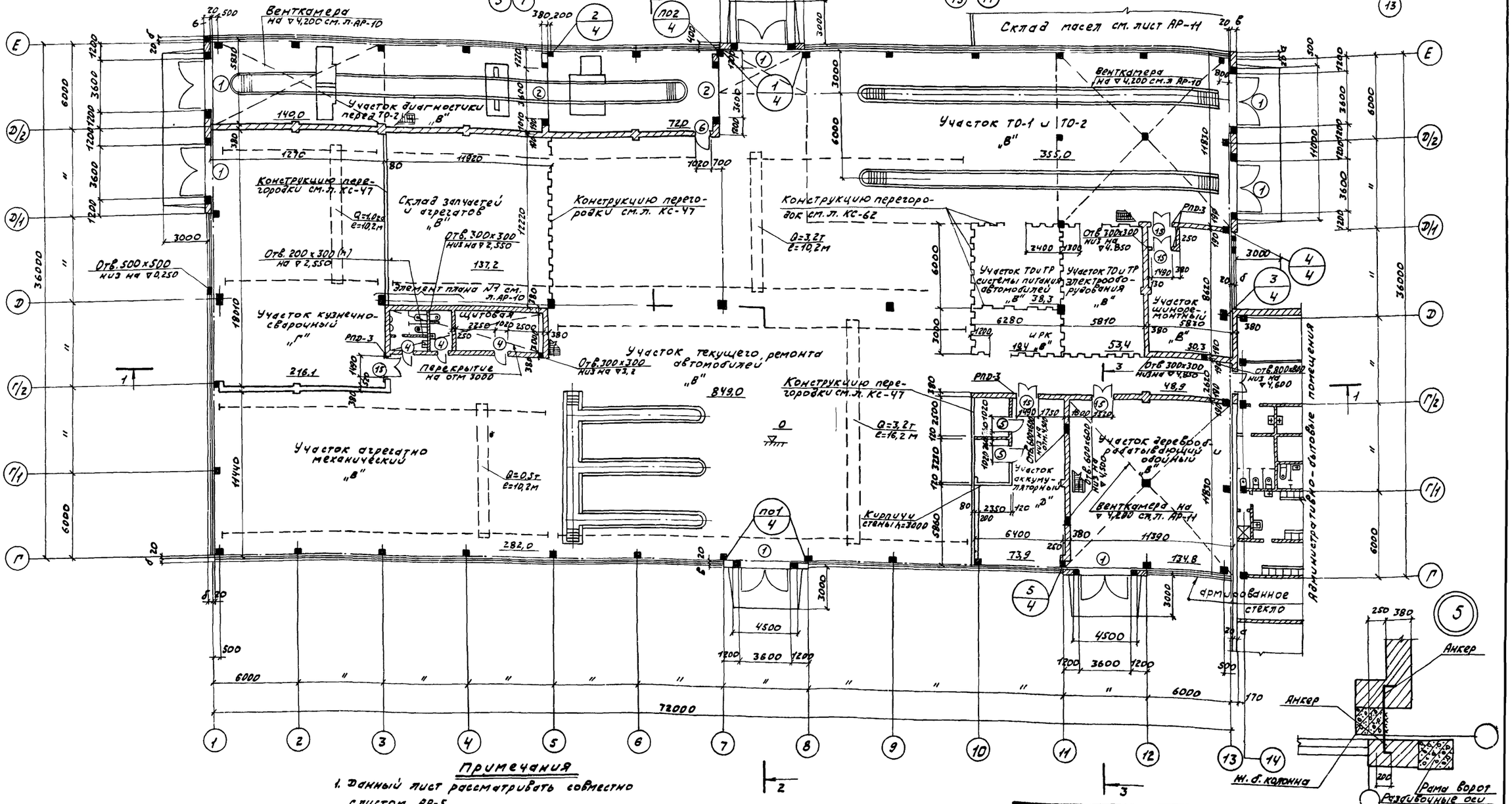

Примечания

1. Данный лист рассматривать совместно с листом АР-5.
2. Размеры толщин наружных стен в зависимости от температуры наружного воздуха см. лист АР-2.
3. Маркировку и спецификацию анкеров для крепления кирпичной кладки к м. б. колоннам см. лист КС-43.

Инв. N 7080/II

ГПИ „Союзсельхозтехника" УКРГИПРОПРОМСЕЛЬСТРОЙ Киев 1976г.	Производственный корпус	Типовой проект 816-187
	Станция технического обслуживания на 600 грузовых автомобилей ГАЗ-53А	План на отм. 0 Детали „1"÷„5"	Альбом II
			Лист АР-4

Гл. инж. проекта Фрейдлин
Нач. отд. Шерман

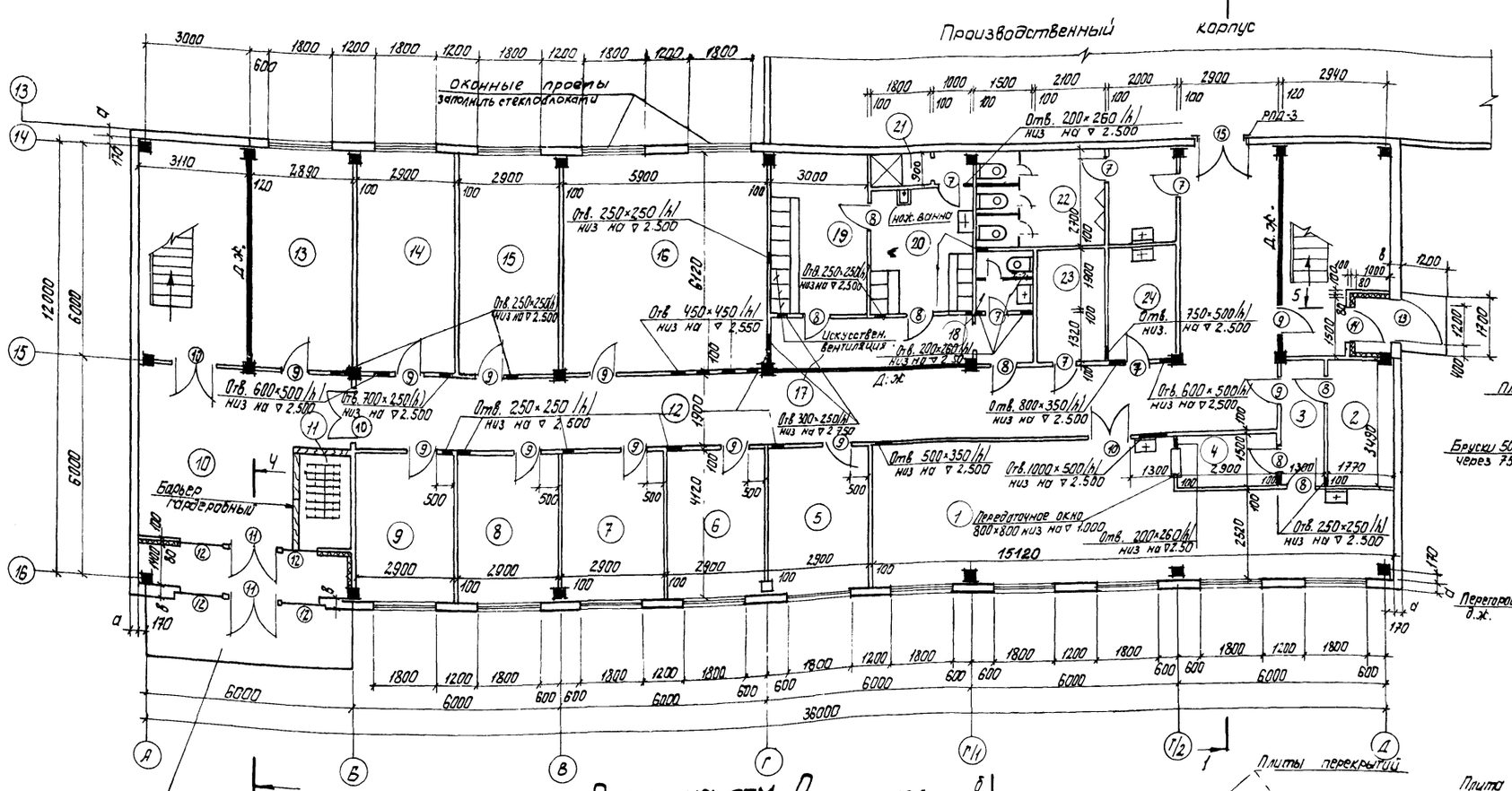

План на отм. 0

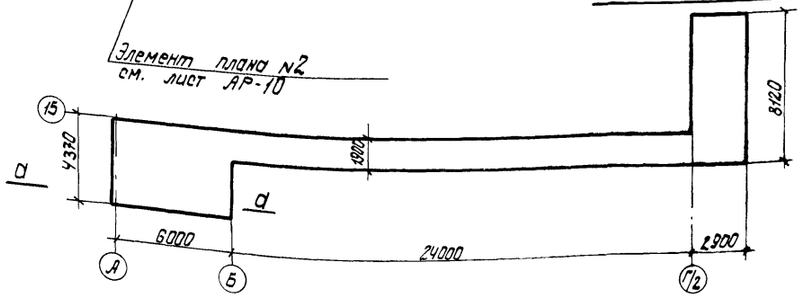

План подвесного потолка на отм. 2.400



Планы подвесных потолков на отм. 5.700

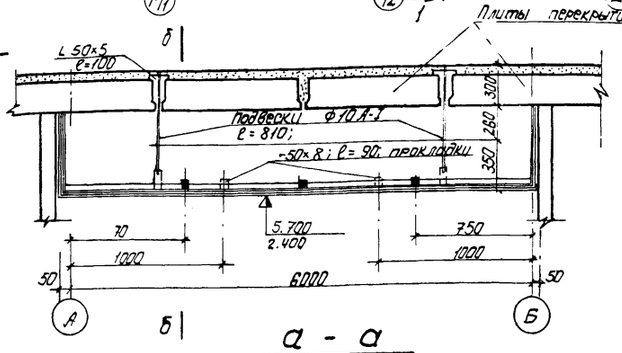

а - а

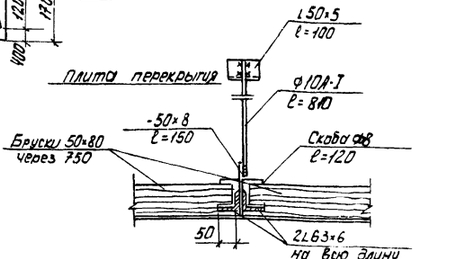

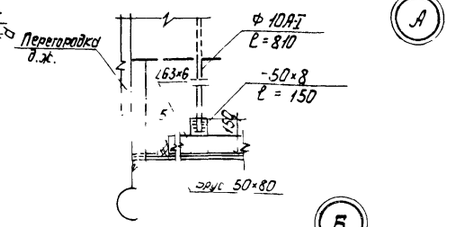

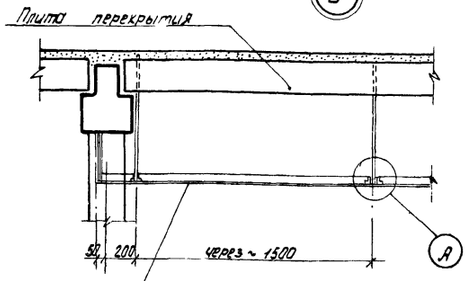

б - б

Примечания:

1. Деревянные элементы подвесных потолков подвергнуть глубокой пропитке антипиренами согласно информационного письма №31 ГУПО МВД СССР.
2. Размер сетки каркаса подвесного потолка уточнить в соответствии с размером асбоцементных листов.

Согласовано.
ОВ Лонцмон
ВК Гендлевская
ЭМ Фельдман

Гл. инж. АКП-4 Кондрашов
Гл. инженер Сонинский
Гл. архитектор Шевчон

Инв. N 7080/II

в/о "Союзсельхозтехника" УКРГИПРОПРОМСЕЛЬСТРОЙ КИЕВ 1976г.	Административно-бытовые помещения	Типовой проект 816-187
Станция технического обслуживания на 600 грузовых автомобилей ГАЗ и ЗИЛ	План на отм 0	Альбом II
		Лист АР-5

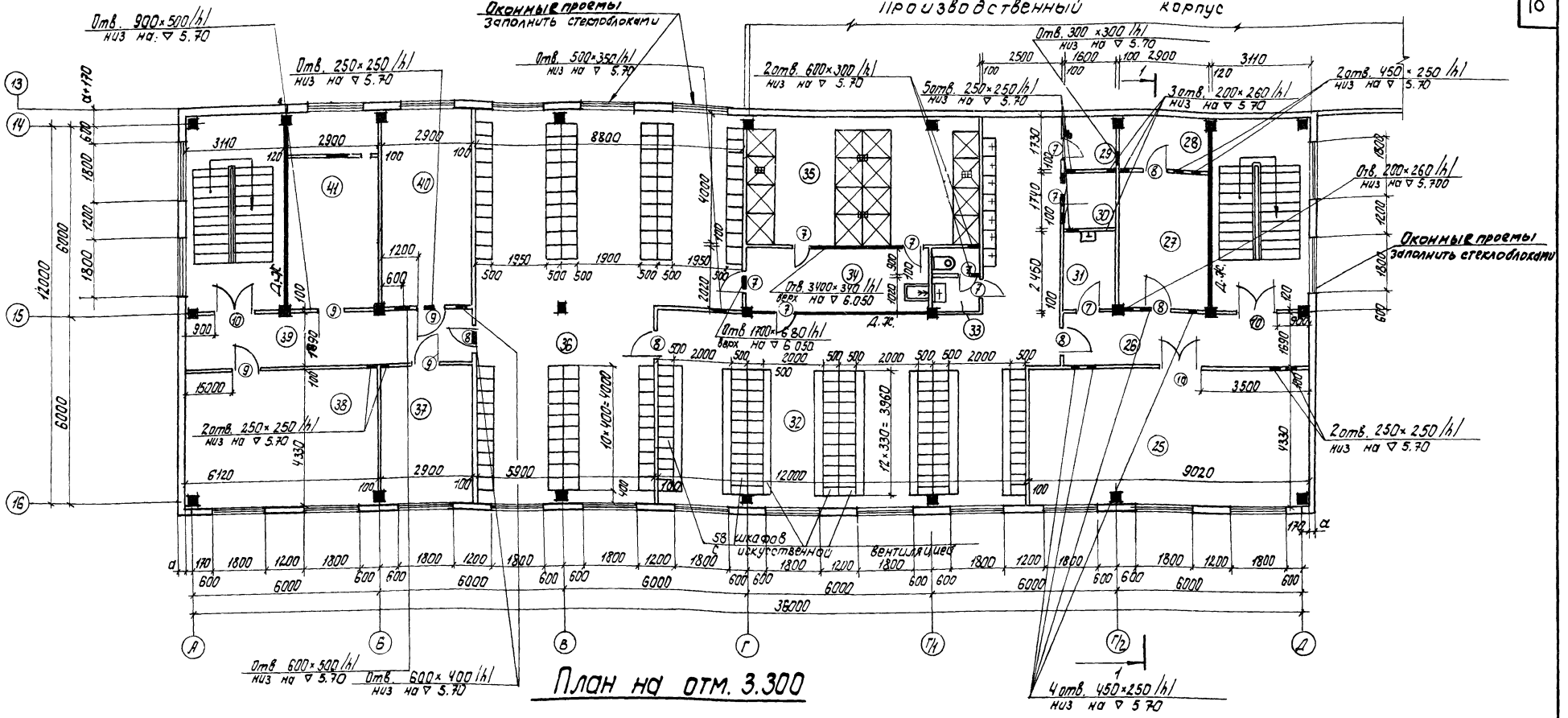

План на отм. 3.300

Экспликация помещений

N п/п	Наименование	Площадь м²	N п.п.	Наименование	Площадь м²	N п.п	Наименование	Площадь м²
1	Буфет на 30 посадоч. мест с раздаточной	52.55	17	Коридор	8.20	33	Мужской санузел	3.00
2	Подсобное помещение буфета	6.30	18	Женский санузел	2.90	34	Преддушевая	12.50
3	Подсобное помещение буфета	5.60	19	Женский гардероб домашней и уличной одежды на 7 шкафчиков для I в; I в; II г; III а	10.70	35	Мужская душевая	30.80
4	Моечная	4.40	20	Женский гардероб рабочей одежды на 5 шкафчиков для I в; II г; III а	13.80	36	Мужской гардероб домашней и уличной одежды на 125 шк. для I б; I в; II б; II в; II г; III а	90.00
5	Конторское помещение	12.00	21	Женская душевая	2.60	37	Общественные организации	12.00
6	Конторское помещение	12.00	22	Мужской санузел	15.00	38	Кабинет политпросвещения	24.00
7	Конторское помещение	12.00	23	Комната персонала	7.00	39	Коридор	15.30
8	Конторское помещение	12.00	24	Инвентарная	3.70	40	Общественные организации	18.00
9	АХО	12.00	25	Красный уголок	40 40	41	Венткамера	18.00
10	Вестибюль	31.00	26	Коридор	13.60			
11	Гардероб верхней одежды	5.00	27	Обезвреживание рабочей одежды	12.00			
12	Коридор	53.10	28	Венткамера	6.00			
13	Начальник станции	18.00	29	Кладовая чистой одежды	2.99			
14	Диспетчерская	18.00	30	Кладовая грязной одежды	2.99			
15	Бухгалтерия	18.00	31	Инвентарная	4.00			
16	Бойлерная	36.00	32	М. гардероб раб. одежды на 97 шк. для I в; I б; II в; II г; III а	88.0			

Инв. N 7080/II

в/о "Союзсельхозтехника" УКРГИПРОПРОМСЕЛЬСТРОЙ КИЕВ 1976г.	Административно-бытовые помещения	Типовой проект 816-187
Станция технического обслуживания на 600 грузовых автомобилей	План на отм. 3.300	Альбом II
		Лист АР-6

Инв. N подл. | Подпись и дата | Взам. инв. N

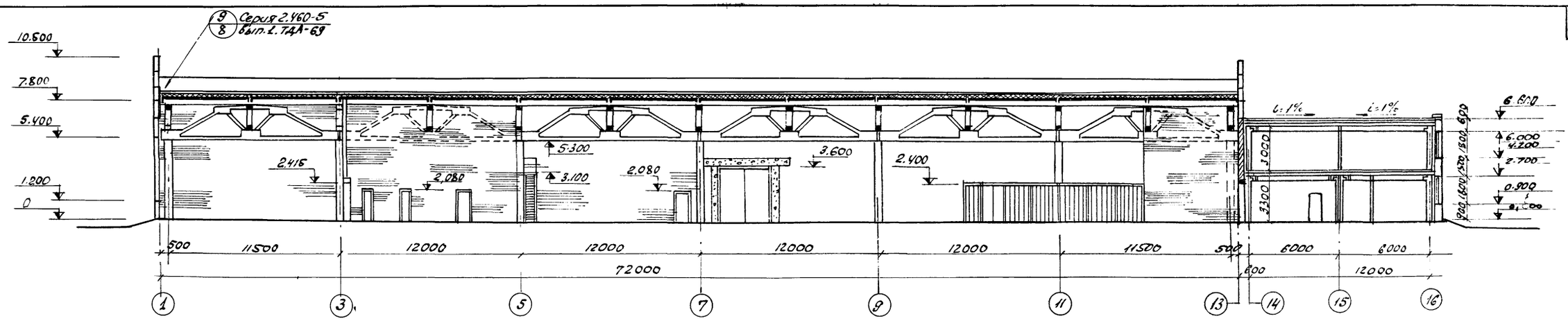

Разрез 1-1

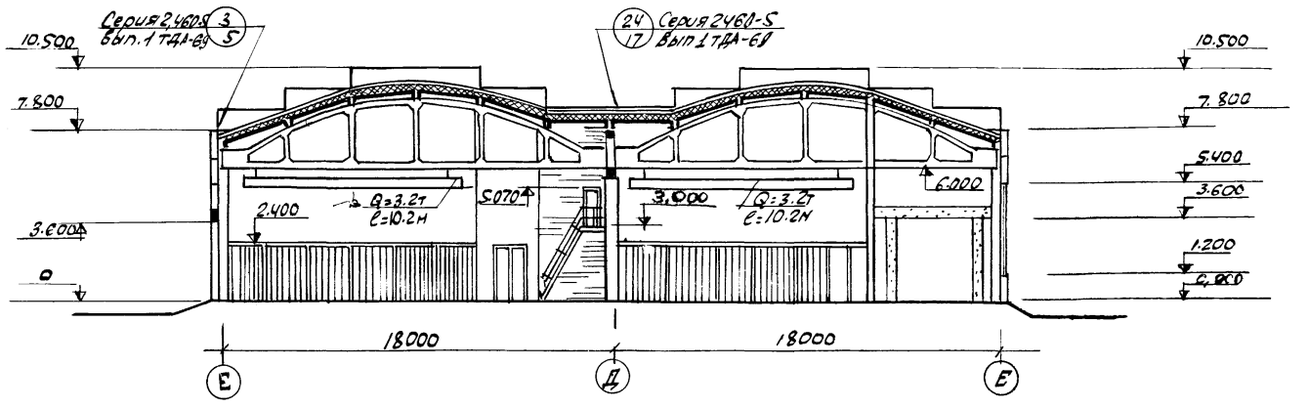

Разрез 2-2

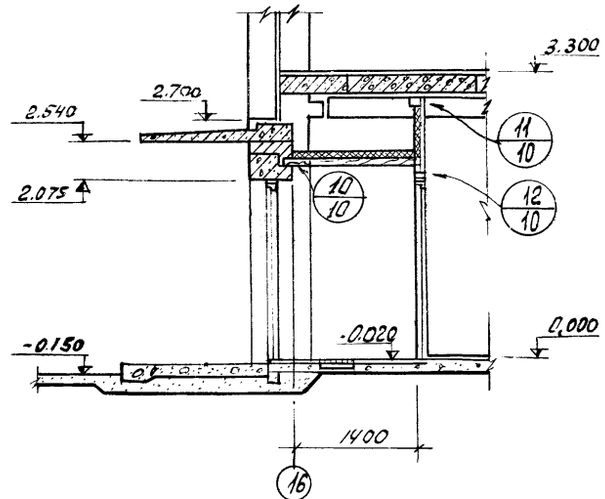

Разрез 4-4

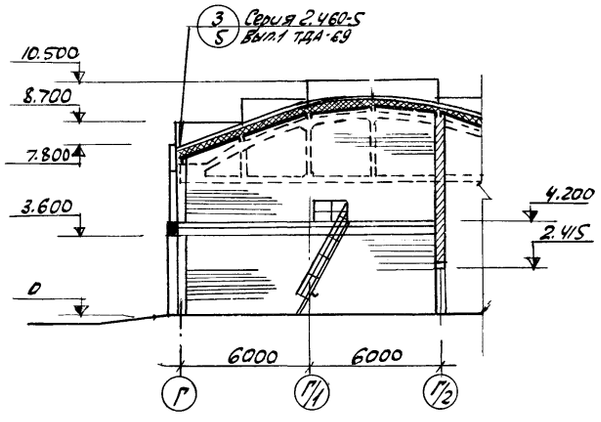

Разрез 3-3

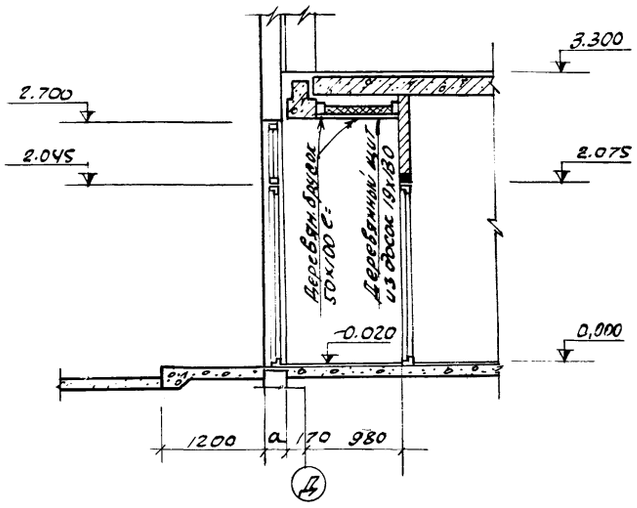

Разрез 5-5

Инв. N 7080/II

Киев	В/О "Союзсельхозтехника" УКРГИПРОПРОМСЕЛЬСТРОЙ 1976г.	Производственный корпус Административно-бытовые помещения	Типовой проект 816-187
Станция технического обслуживания на 600 грузовых автомобилей ГАЗ и ЗИЛ		Разрезы 1-1; 5-5	Альбом II
			Лист АР-7

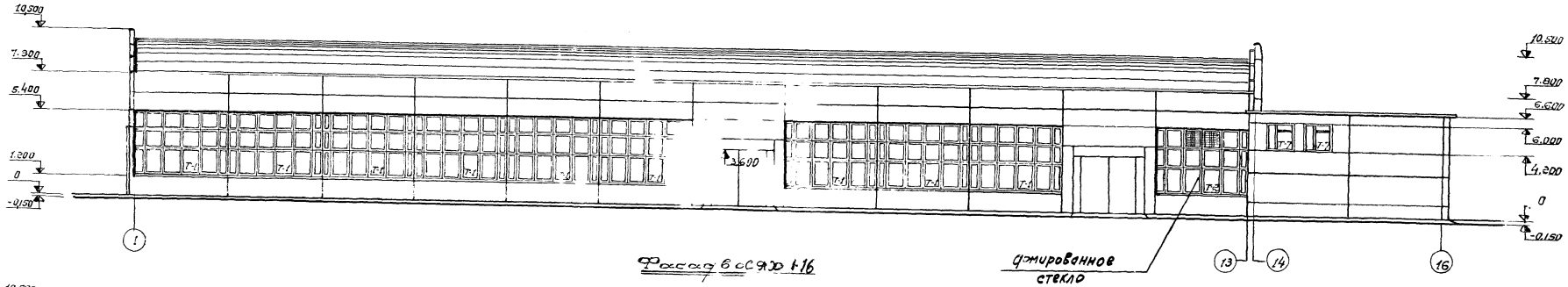

Фасад в осях 1-16

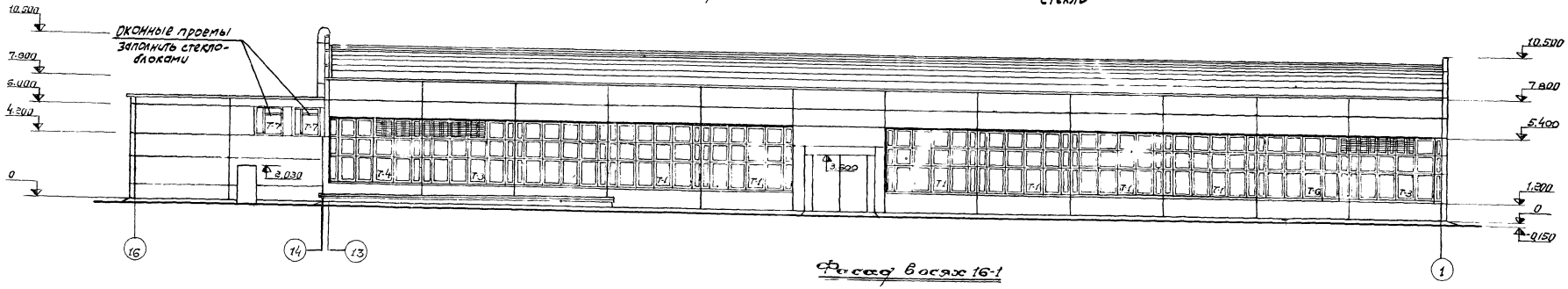

Фасад в осях 16-1

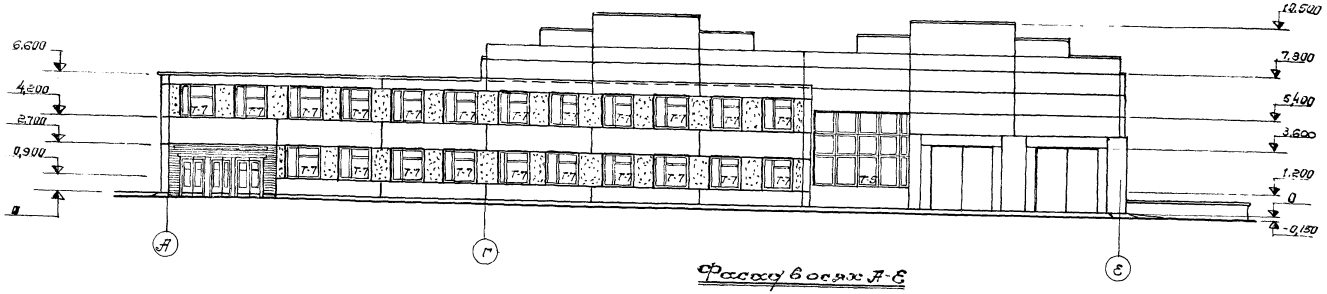

Фасад в осях А-Е

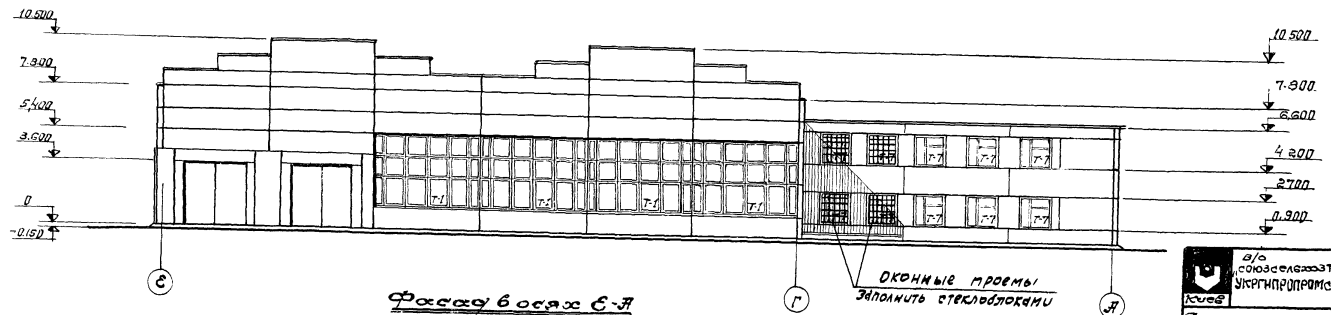

Фасад в осях Е-А

Примечания

1. Схемы заполнения оконных проемов см. лист АР-9
2. Указания по отделке фасадов: кирпичные участки стен оштукатурить цементным раствором под цвет и фактуру стеновых панелей. Швы между стеновыми панелями расшивать цементным раствором. Стальные и металлические элементы окрасить масляной краской за два раза. Металлические оконные переплеты окрасить двумя слоями грунта ФЛ-03-К (ГОСТ 9109-59) и двумя слоями эмали ХВ-124 (ГОСТ 10144-серого цвета.

в/о Союзсельхозтехника Укргипропромсельстрой 1976г. Киев	Производственный корпус Административно-бытовые помещения	Типовой проект 816-187	
Станция технического обслуживания на 600 грузовых автомобилей (ГАЗ и ЗИЛ)	Фасады.	Альбом II	
		Лист АР-8	

Инв. N 7080/II

Перв. примен.
Типовой проект 816-187 Альбом II
Станция технического обслуживания на 600 грузовых автомобилей (ГАЗ и ЗИЛ)
Производственный корпус. Административно-бытовые помещения
Фасады
Инв. N 7080/II

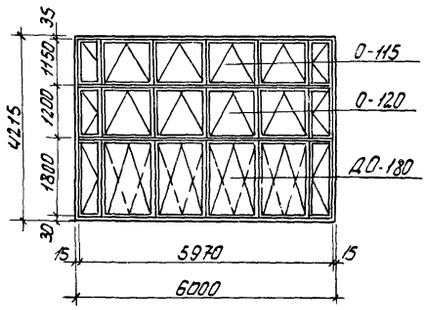

Тип - 1
/мест - 20/

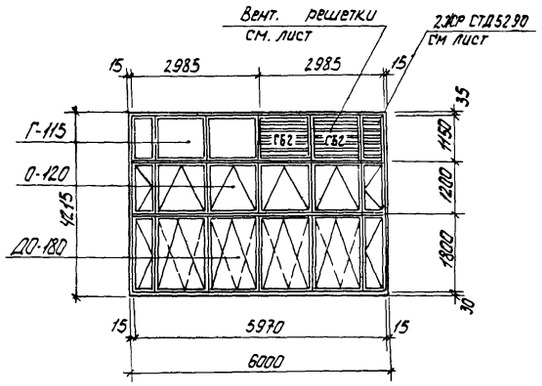

Тип - 4
/мест - 1/

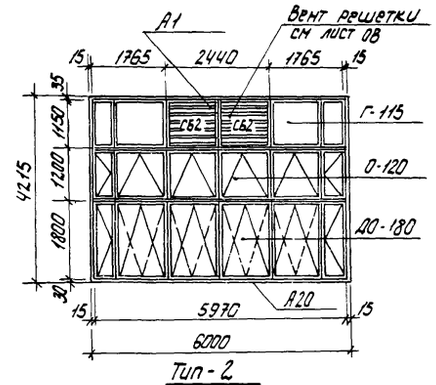

Тип - 2
/мест - 1/

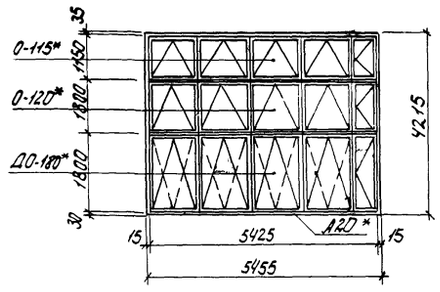

Тип - 5
/мест - 1/

*-укорочен. оконные панели

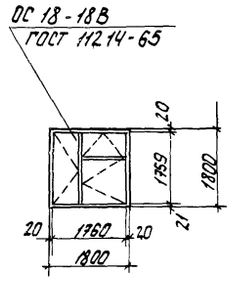

Тип - 7
/мест - 34/

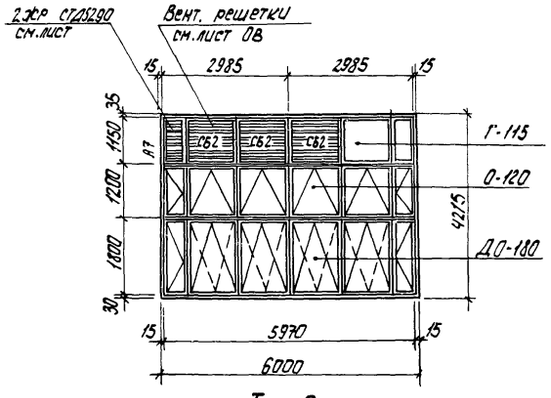

Тип - 3
/мест - 2/

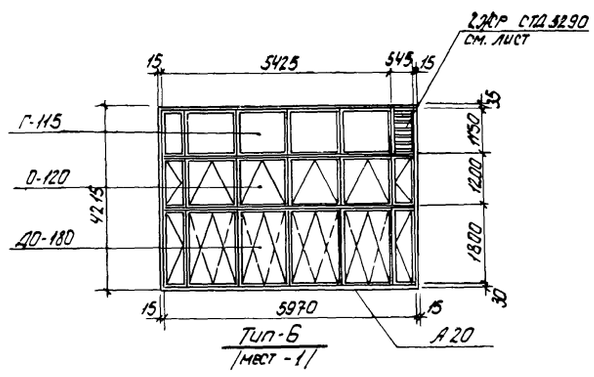

Тип - 6
/мест - 1/

Схемы заполнения оконных проемов

Спецификация элементов на один тип оконных проемов

Тип проема	Наименование изделия	Марка изделия	К-во штук	Стандарт или лист проекта	Примечания
1 /20шт/	Оконная панель	О-115	1	Серия ПР-05-50/73	
		О-120	1	—"—	
		ДО-180	1	—"—	
2 /1шт/	—"—	Г-115	1	—"—	армированное стекло
	—"—	О-120	1	—"—	
	—"—	ДО-180	1	—"—	
3 /2шт/	—"—	Г-115	1	—"—	
	—"—	О-120	1	—"—	
	—"—	ДО-180	1	—"—	
4 /1шт/	—"—	Г-115	1	—"—	
	—"—	О-120	1	—"—	
	—"—	ДО-180	1	—"—	
5 /1шт/	—"—	О-115*	1	—"—	*укорочен. окон. панели
	—"—	О-120*	1	—"—	—"—
	—"—	ДО-180*	1	—"—	—"—
6 /1шт/	—"—	Г-115	1	—"—	
	—"—	О-120	1	—"—	
	—"—	ДО-180	1	—"—	
7. /34шт/	Оконный блок	ОС18-18В	1	ГОСТ 11214-65	
	Сб. ж.б. подоконная плита	ДО19-15	1	Серия 1.136-1	

Инв. N7080/Д

в/о „Союзсельхозтехника" УКРГИПРОПРОМСЕЛЬСТРОЙ КИЕВ 1976г.	Производственный корпус Административно-бытовые помещения	Типовой проект 816-[illegible]
Станция технического обслуживания на 600 грузовых автомобилей	Схемы заполнения оконных проемов	Альбом II
		Лист

Гл. инж. ОКП-4	Фаминский
Гр. архитектор	Шерман
Ст. инженер	Друже
Инженер	Залевская

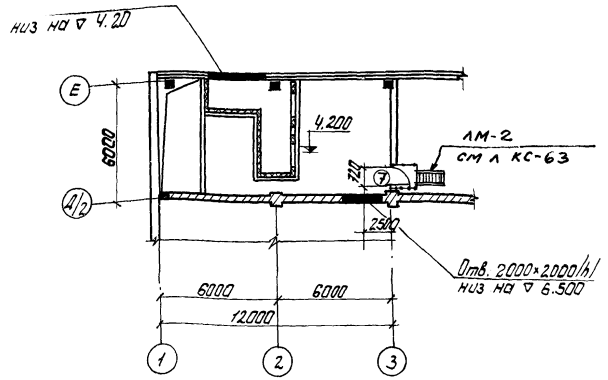

Площадка на отм. 4.200 в осях 1-3

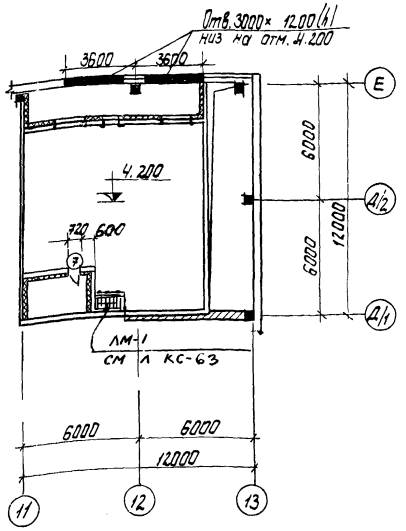

Площадка на отм. 4.200 в осях Д/1-Е

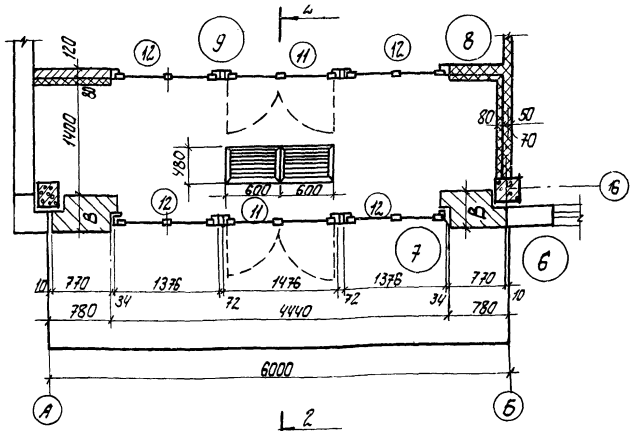

Элемент плана N 2

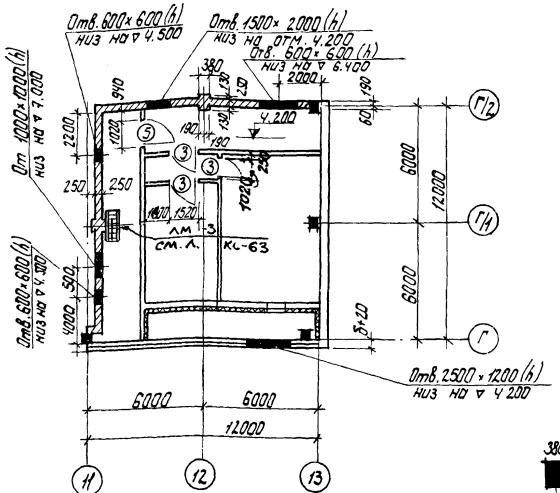

Площадка на отм 4.200 в осях Г-Г/2

9 М 1:10

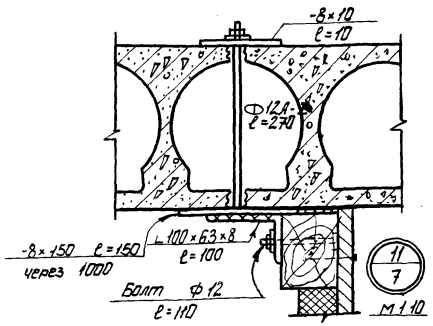

11/7 М 1:10

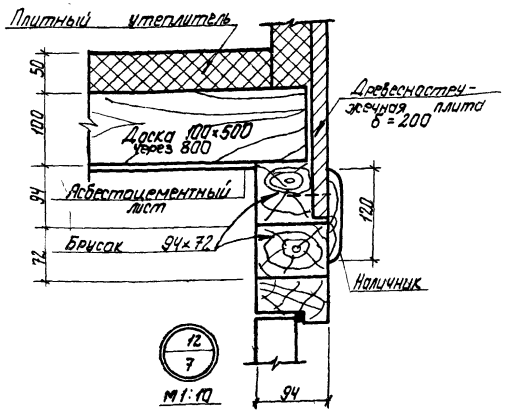

12/7 М 1:10

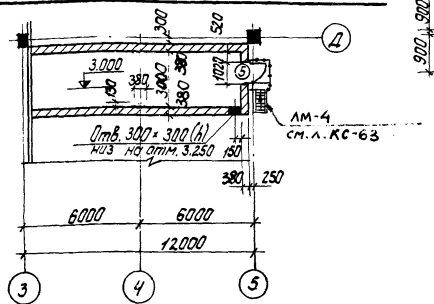

Площадка на отм 3.000 в осях 3-5

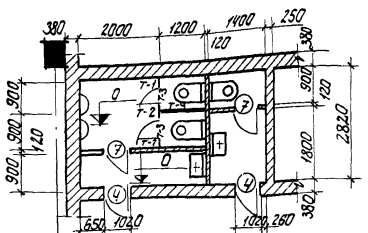

3 Элемент плана N 1

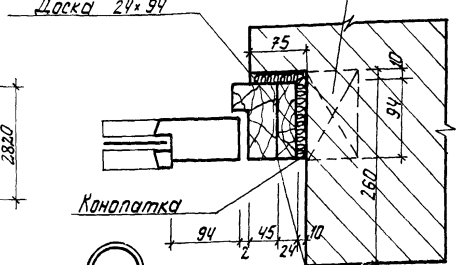

7

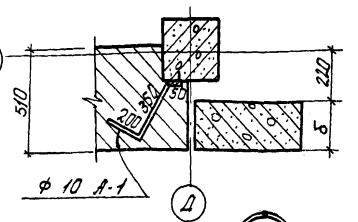

6 М 1:20

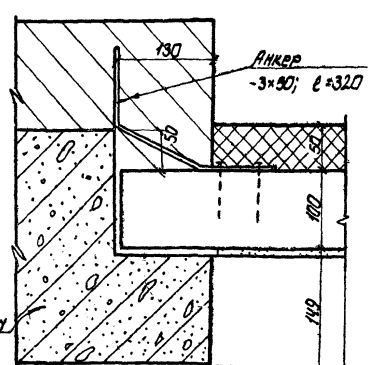

10/7 М 1:10

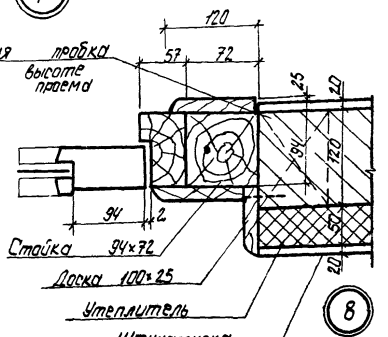

8

Примечание:

Герметические двери см. чертежи ОВ

Инв. N 7080/II

в/о "Союзсельхозтехника" УКРГИПРОПРОМСЕЛЬСТРОЙ КИЕВ 1976	Производственный корпус Административно-бытовые помещения	Типовой проект	816-187
		Альбом	V
Станция технического обслуживания на 600 грузовых автомобилей	Элементы планов. Узлы.	Лист	АР-10

Гип Ланцман; Нач. Лавцовская; Гл. спец. Фельдман; Ст. инженер Ковтовская; Нач. ОКП-4 Пинчатов; Гл. инж. проекта Фанчинский; Гл. архитект. Шерман; Ст. инженер Друзюк; 08 ВК ЭЛ Строители; Копировал Брюховская; Проверил Гуфо; Сдал

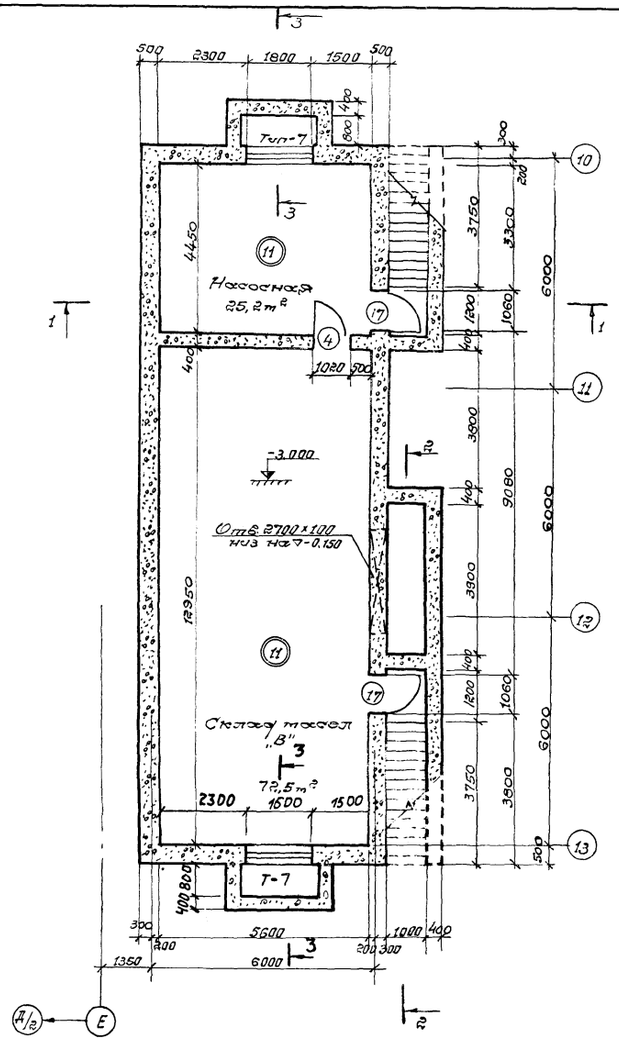

План на отм. -3.000

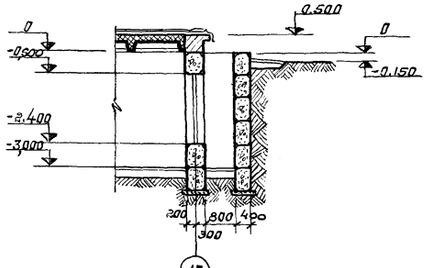

3-3

Слой гравия, втопленного в битумную мастику
Грунтовка битумная за 2 раза
Цементная стяжка — 15
Утеплитель пенобетон γ=600 - 100÷300
Пароизоляция 2 слоя толя на битумной мастике
Сборные ж.б. плиты

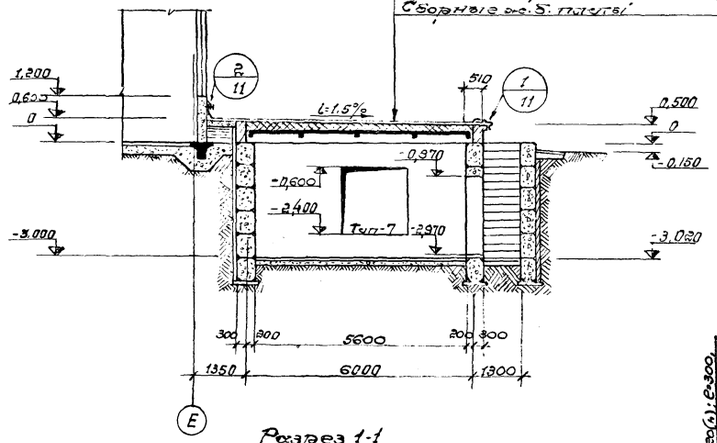

Разрез 1-1

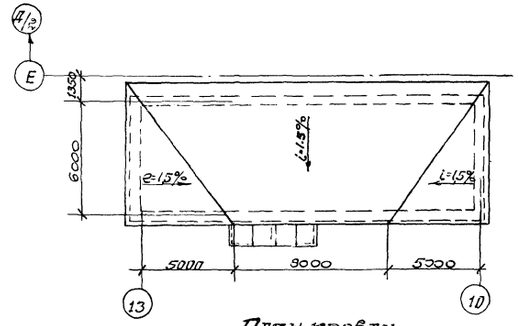

План кровли

Люки утепленные марки Л9 по серии 1.135-1 УТ.1685ом II лист 28 шт. 4

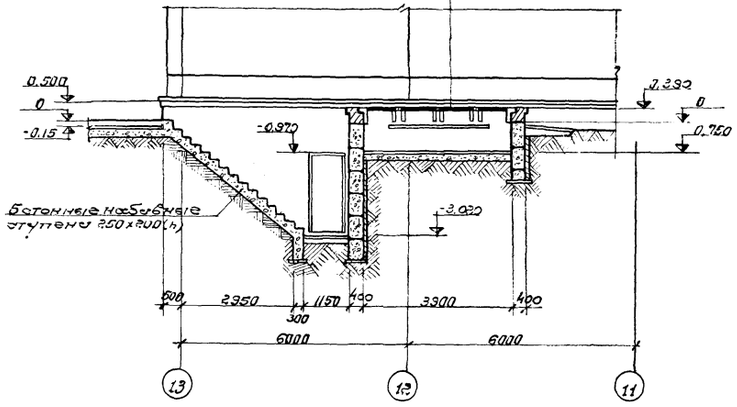

2-2

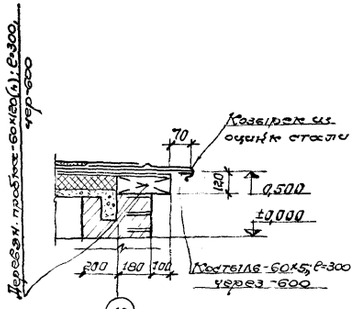

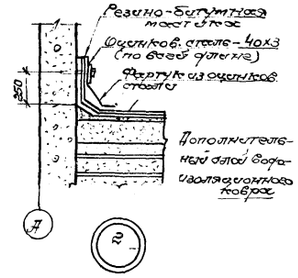

Привязан к пробной (6) ф.300 тип 600

Инв. N 7080/II

в/о "Союзелектротехника" УКРГИПРОМЭЛЕКТРОМОНТАЖ 1976г. Киев	Производственный корпус	Типовой проект 816-187 Альбом II
Станция технического обслуживания на 600 автомобилей с дизельными двигателями	План на отм. -3,00 Разрезы.	Лист

Копировал | Формат А3

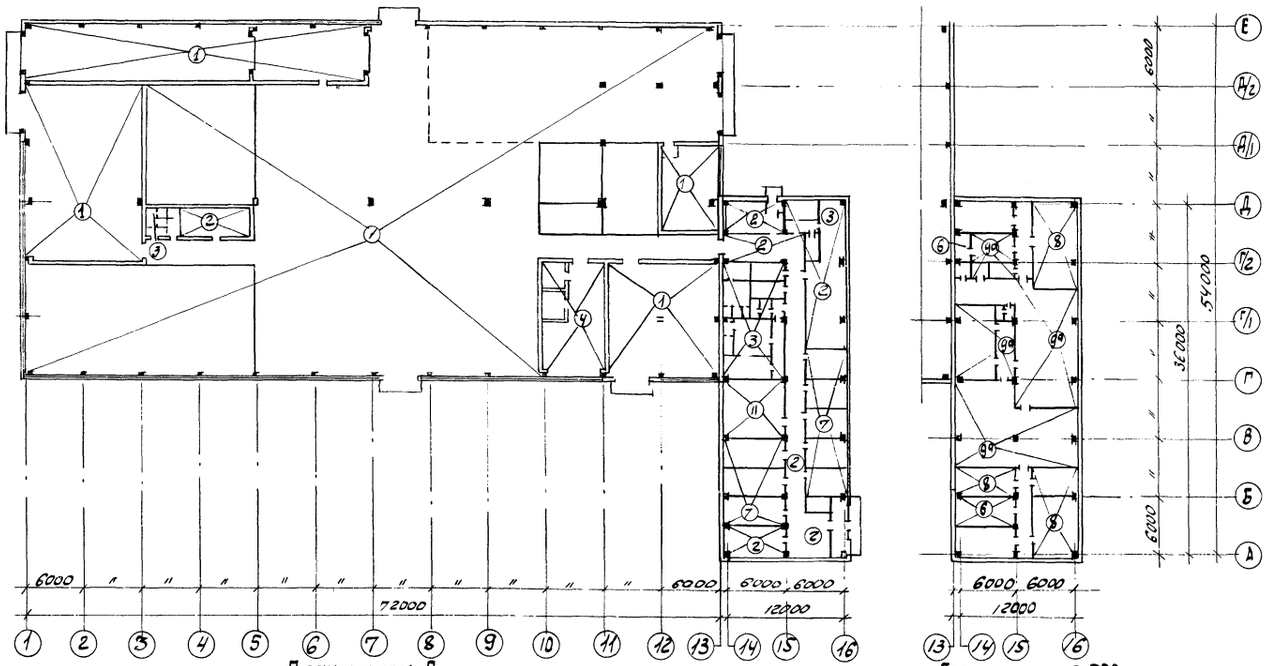

План на отм. 0

План на отм. 3.300.

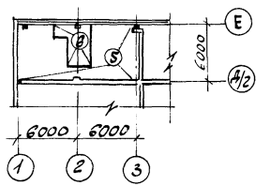

Площадка на отм. 4.200 в осях 1-3

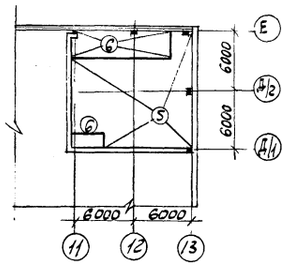

Площадка на отм. 4.200 в осях Д/1-Е

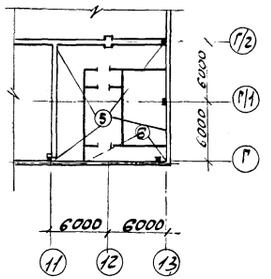

Площадка на отм. 4.200 в осях Г-Г/2

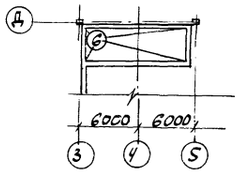

Площадка на отм. 3.000 в осях 3-5

Экспликация полов

Тип по проекту	Чертеж конструкции пола	Наименование слоя и толщина в мм	Тип пола по СНиП II-В.8-71
1	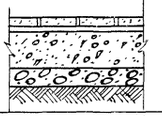	Бетонные плиты М 300 –30 Цементно-песчаный раств-15 Подготовка из бетона –100 Уплотненный слоем гравия или щебня (50мм) грунт основания	с шлифован П-39а
2		Керамические плитки – 10 Цементно-песчаный р-р- 10 Подготовка из бетона – 100 Уплотненный слоем гравия или щебня (50 мм) грунт основания	П-43а
3	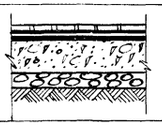	Керамические плитки – 10 Прослойка и заполнение швов из битумной мастики – 2 2 слоя гидроизола на бит. маст. – 5 Подготовка из бетона – 100 Уплотненный слоем гравия или щебня (50мм) грунт основания	П-50а
4	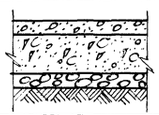	Кислотоупорн. бетон на жидком стекле с уплотн. добавкой – 40 Кислотоупорный бетон на жидком стекле, с уплотняющей добавкой – 100 Уплотненным слоем гравия или щебня (50мм) грунт основания	Бетон М-200 Бетон М-100 П-15а
5	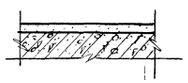	Цементно-песчан раствор-20 Плита перекрытия	П-10в
6	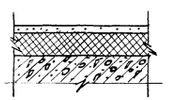	Цементно-песчан. раствор-20 Шлакобетон –60 Плита перекрытия	П-10г
7	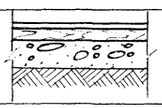	Линолеум Прослойка из холодной мастики на водостойких вяжущих Древесно-волокнистая плита 5 Подготовка из бетона – 100 Уплотненный слоем гравия или щебня (50мм) грунт основания	П-71а
8	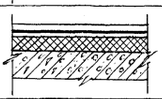	Линолеум Прослойка из холодной мастики на водостойких вяжущих Цементно-песчаный раствор-20 Керамзитобетон Плита перекрытия	П-74г
9 9а	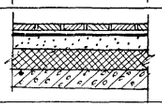	Керамические плитки –10 Цементно-песчаный раствор Шлакобетон –60 Плиты перекрытия	П-50г Для 9а-2 слоя гидроизола
10	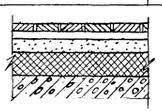	Керамические плиты – 10 Цементно-песчаный р-р-10 Стяжка из цементно-песчаного р-ра М150 –40 Древесно-волокнистые плиты Плита перекрытия	П-43
11	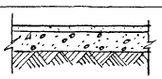	Бетон – 20 Бетонный подстилающий слой 80 Уплотненный слоем гравия или щебня грунт основания	П-9

Инв N7080/II

В/О Союзсельхозтехника" УКРГИПРОПРОМСЕЛЬСТРОЙ г. Киев 1976г.	Производственный, гаражные административно-бытовые помещения	Типовой проект 816-187
Станция технического обслуживания на 500 грузовых автомобилей ГАЗ и ЗИЛ	План полов	Альбом II
		Лист АР-12

Нач. ОМТР-4 Гончаров
Руководитель проекта Шевчик
Гл. инженер проекта Дроздов
Гл. архитектор проекта Сухов
Конструктивный
Технологический
Сметный
Инв. № подл. | Подпись и дата | Взам. инв. №

Спецификация технологического оборудования

	Наименование оборудования	Тип или марка	Техническая характеристика или габариты	К-во в шт	Вес в кг	Мощность кВт Ед.	Мощность кВт Общ.	Завод-изготовитель или институт-калькодержатель	Примечания
	Буфет на 26 посадочных мест								
1	Подтоварник металлический	ПТ-1	1800×800×280	1	12	–	–	Гипроторг	
2	Стеллаж стационарный общепроизводственный	СЭ-1	1500×800×2000	1	100	–	–	Гипроторг	
3	Стол производственный	С-3А	1000×600×900	3	24	–	–	Гипроторг	
4	Ванна моечная	ВМ-26	1257×650×900	1	62	–	–	Гипроторг	
5	Стол обеденный	СТ-24	900×900×780	7	24	–	–	Гипроторг	
6	Стул	СУ-2	495×380×785	28	8			Гипроторг Марийский з-д торгового машиностроения	
7	Шкаф холодильный	ШХ-08М	1500×750×1820	1	300	0,35 / 0,02	0,42		
8	Кипятильник унифицированный непрерывного действия	КНЭ-25	613×395×303	1	16	+0,05	0,42		
9	Прилавок для буфетов	ПВШ	2058×1044×1035	1	400	3,0 / 2,495	3,0	з-д торгмаш Люберецкий	
10	Прилавок для подносов	ППС-1	800×800×900	1	54	+0,27	3,17	з-д торгмаш Харьковский	
11	Кассета настенная	КС-2	750×280×400	1	3	–	–	Гипроторг ЭРСПО	
12	Электрический рукосушитель	ЕК-3		1	4	1,8	1,8	г. Тарту	
	Комната обезвреживания одежды								
1	Стол монтажный металлический	ОРГ-1468							
	(Стол для разборки одежды)	01-080А	1200×800×600	1	89	–	–	Госнити Алитусский	
			Производ. 5 кг/час						
2	Машина стиральная	КП-102	740×660×930	1	150	0,4	0,4	Машзавод покупной	
3	Стол письменный однотумбовый	–	1300×650×900	1					дерево

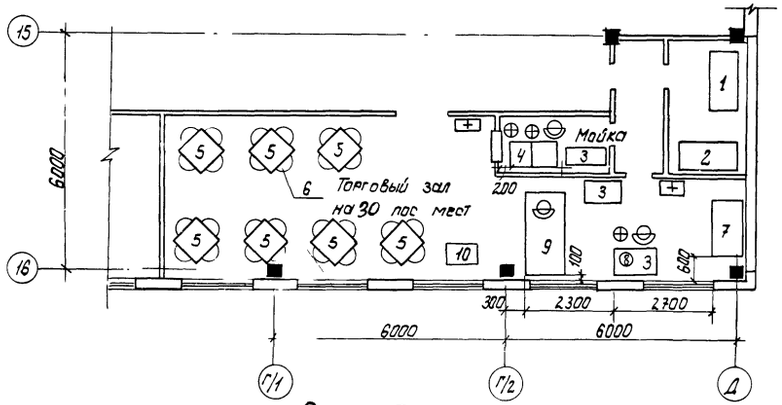

План буфета

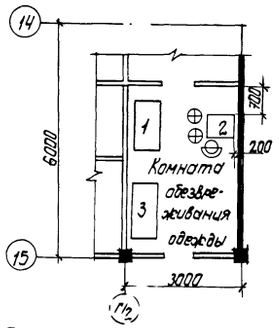

План комнаты обезвреживания одежды

Условные обозначения:

- Номер участка
- Потребитель холодной воды
- Потребитель горячей воды
- Спуск в канализацию

Примечание.

Экспликацию помещений см. листы АР-5 и АР-6.

Инв. N 7080/

КИЕВ 1975	в/о Союзсельхозтехника" УКРГИПРОПРОМСЕЛЬСТРОЙ	Административно-бытовые помещения	Типовой проект 816-187
Станция технического обслуживания на 600 грузовых автомобилей ГАЗ и ЗИЛ		Планы расположения технологического оборудования буфета на 26 мест и комната обезвреживания одежды. Спецификации.	Альбом II
			Лист АР-13

Гл. архитект. Шевмон
Гл. инж. проекта Фомичский
Конструкции Протасовская
Сантехника Гольдберг

Перечень чертежей марки КС

N п/п	Наименование листа	Марка листа	N стр. альбома
1.	Перечень чертежей марки КС	КС-1	
2.	Сводная спецификация сборных ж.б. и стальных эл-тов (производственный корпус)	КС-1а	
3	Сводная спецификация сборных ж.б. и стальных эл-тов (производственный корпус) продолжение	КС-1в	
4	Сводная спецификация сборных ж.б. и стальных эл-тов. (административно-бытовой корпус)	КС-1б	
5	План фундаментов	КС-2	
6	Сечения 1-1÷6-6. Спецификации	КС-3	
7	элементы плана 1-4	КС-4	
8	элементы плана 5-8	КС-5	
9	элементы плана 9-11	КС-6	
10	элементы плана 12-14	КС-7	
11	Фундаменты ФА43, ФА37-1	КС-8	
12	Фундаменты ФА19-1, ФА43-1	КС-9	
13	Фундаменты ФБ73-1, ФА-55	КС-10	
14	Фундаменты ФА-65, ФА47-1	КС-11	
15	Фундаменты ФА49, ФА50.	КС-12	
16	Фундаменты ФА50-1, ФА37-2.	КС-13	
17	Фундаменты ФМ-13, ФМ-14.	КС-14	
18	Фундаменты ФМ-15, ФБ-85	КС-15	
19	Фундаменты ФБ-50-1, ФБ-31-1	КС-16	
20	Фундаменты ФБ-49, ФБ32-1	КС-17	
21	каркасы КР-1, КР-2 Сетки С-1	КС-18	
22	Таблица нагрузок, Выборка арматуры	КС-19	
23	Раскладка стеновых блоков склада топлива и насел	КС-20	
24	Сечения 7-7÷12-12. Перемычки склада насел и топлива.	КС-21	
25	План фундаментов. Элементы плана N1 и N2	КС-22	
26	Фундаменты Фн-1, Фн-2, Фн-3, ФД, Ж	КС-23	
27	План подземного хозяйства.	КС-24	
28	Смотровые канавы СК-1, СК-2, План. разрезы 1-1÷10-10.	КС-25	
29	Смотровая канава СК-3. План. Разрезы. Детали спецификации	КС-26	
30	Фундаменты ФО-6, ФО-10, ФО-12	КС-27	
31	Смотровая канава СК-4. План разрезы	КС-28	
32	Узлы „А", „Б", „В" Сечения. Спецификации	КС-29	
33	Фундаменты под оборудование ФО1÷ФО-5, ФО-7÷ФО-9, ФО11.	КС-30	
34	Каналы подпольного хозяйства N1÷N3; N10÷N12	КС-31	
35	Каналы N5÷N9	КС-32	
36	Плиты ПН-1. Деталь установки стаканов на покрытие. Планы ф-тов под оборудование подземных каналов.	КС-33	
37	Монтажная схема колонн и ран ворот.	КС-34	
38	Монтажный план подстропильных и стропильных ферм. План привязки стальных изделий к подстропильным фермам	КС-35	
39	Монтажно-маркировочные планы жб. элементов каркаса здания и лестничных клеток	КС-36	
40	Каркас. Разрезы 1-1÷6-6. Раскладка проступей на лестничные марши. Спец. и фикация монтажных узлов и соединительных эл-тов	КС-37	
41	Монтажная схема плит покрытия	КС-38	
42	Монтажные схемы перекрытий на отм+2900 и +4.100 м	КС-39	
43	Перекрытия на отм. +2.900 и +4.100 Узлы „2", „4"÷7".	КС-40	
44	Венткамеры Узлы 8, 9, 10, 11, 12, 13, 15, 16.	КС-41	
45	Монтажно-маркировочные планы плит перекрытия и покрытий.	КС-42	
46	Монтажная схема стеновых панелей и монтажных узлов крепления.	КС-43	
47	Монтажная схема стоек и посадок торцевого фахверка. Спецификации.	КС-44	
48	Раскладка стеновых панелей по осям 14, 16, 3, 4,	КС-45	
49	Монтажный план перемычек. Монтажный план плит покрытия склада насел.	КС-46	
50	Раскладка панелей перегородок. План на отм ±0.00 План ф-тов под металлические стойки. Спецификации	КС-47	
51	Узел „А" и „Б" Фундамент Фн-21	КС-48	
52	Колонна К-3, К-4, К-5 Опалубка. армирование	КС-49	
53	Колонна К-8, К-9. Опалубка. армирование	КС-50	
54	Конструкции с дополнительными закладными элементами Плиты П-3÷П-6, П-12 Фермы ФБ-1, ФБ-2, Колонна К-9	КС-51	
55	Колонна К-10; К-11 Опалубка, Армирование.	КС-52	
56	Колонны К-10, К-11, Узлы I÷VI „А", „Б" спецификации.	КС-53	
57	Колонна К-10, К-11. Каркасы КР-1÷КР-6 Закладные элементы М1÷М5	КС-54	
58	Колонны 1го этажа с дополнительными закладными деталями.	КС-55	
59	Колонны 2го этажа с дополнительными закладными деталями	КС-56	
60	Разбивка дополнительных закладных деталей в К-1, К-2, К-4÷К-6.	КС-57	
61	Плиты перекрытия и покрытия с отверстиями Опалубочные чертежи. Стеновая панель У-60-9А	КС-58	
62	Плиты П-1, П-3, П-5, П-7, П-8, П-3. Дополнительные закладные детали и отверстия Ст. 460-1-26.87 Опалубка. Армирование	КС-59	
63	Планы перегородок венткамер N1, 2, 3.	КС-60	
64	Перегородки венткамер N1, N2, N3. Спец. фикации.	КС-61	
65	Монтажный план этажей и перегородок виды 1-1÷5-5. Спецификации.	КС-62	
66	Монтажные схемы лестниц.	КС-63	
67	Марки МД-1. МД-2, МД-4÷МД-6 ЗД-1÷ЗД5 МБ-1, МБ-2	КС-64	
68	Оконные панели ДО-180*, 0-120*, 0-115*	КС-65	
69	Рамы оконных панелей Р-7*, Р-8* Р-13* Детали рам	КС-66	
70	Плиты перекрытия и покрытия. С отверстиями Конструкция сеток и закладных деталей	КС-67	
71	Металлические ригели Рн-1÷Рн-3, Рн-20 Рн-30 Закладные детали ЗД-6÷ЗД-9, А-2, Балки МБ-3 ЗД-16	КС-68	
72	Закладные детали ЗД-10÷ЗД-15, ЗД-17÷ЗД-22 Сетки С-1÷С-3	КС-69	
73	Монтажная схема подвесных крановых путей.	КС-70	

Инв. N 7080/II

В/О Союзсельхозтехника Укргипропромсельстрой 1975г. КИЕВ	Производственный корпус	Типовой проект 816-1.87
Станция технического обслуживания на 600 двухосных автомобилей	Перечень чертежей	Альбом II
		Лист

Перечень примененных в чертежах марки „КС" стандартов типовых и других материалов многократного пользования

Шифр стандарта (типовых чертежей)	Наименование стандарта	NN листа и страниц текста
	Монолитные железобетонные фундаменты под типовые колонны прямоугольного сечения одноэтажных промышленных зданий	компл.
1.415-1 вып 1	Железобетонные фундаментные балки для стен производственных зданий	—"—
1.139-1	Перемычки железобетонные сборные для жилых и общественных зданий	—"—
1.116-1	Блоки бетонные для стен подвала	—"—
ИС-01-04 вып.1,2,4,6,7	Унифицированные сборные железобетонные каналы	—"—
КЭ-01-49 в III, в II	Сборные железобетонные колонны прямоугольного сечения для одноэтажных производственных зданий.	—"—
1.463-3 вып2.	Железобетонные предварительно-напряженные безраскосные фермы пролетом 18 и 24м для покрытий зданий со скатной кровлей	—"—
ПК-01-110/68	Железобетонные предварительно-напряженные подстропильные фермы с проволочной стержневой и прядевой арматурой для покрытий зданий со скатной кровлей пролетами 18, 24 и 30м с шагом стропильных ферм 6м.	—"—
1.465-7	Сборные железобетонные предварительно напряженные плиты для покрытий производственных зданий разм. 3х6 и 1.5 х 6м. со стержневой проволочной и прядевой арматурой.	—"—
ИИ24-2/70	Железобетонные плиты для перекрытий типа 2, с опиранием на ригели прямоугольного сечения	—"—
ИИ24-1/70	Железобетонные плиты для перекрытий типа 1, с опиранием на полки ригелей	—"—
ИИ23-3/70	Железобетонные ригели прямоугольного сечения пролетом 6м.	—"—
1.432-5 вып.0	Стеновые панели для производственных зданий с шагом колонн 6м.	—"—
1.431-9.	Перегородки панельные из асбестоцементных листов в стальном каркасе.	—"—
1.431-3	Самонесущие панельные облегченные перегородки различных конструкций для одноэтажных производственных зданий	—"—
1.435-3.	Ворота промышленных зданий, раздвижные однопольные и двупольные разм 3,6х3 и 3,6х3,6м. распашные разм 3.6х3.6м.	—"—
1.459-2.	Стальные лестницы, переходные площадки и ограждения	—"—
1.465.7	Железобетонные стаканы для крепления дефлекторов и зонтов	—"—
1.439-1	Стальные изделия крепления панельных стен одноэтажных производственных зданий с железобетонным каркасом	—"—
ТДМ 24-2/70	Детали сопряжений плит перекрытия типа 2 с опиранием на ригели прямоугольного сечения.	—"—
ТДМ 22-2/70	Детали сопряжений конструктивных элементов несущего каркаса для зданий с перекрытием типа 2.	—"—

Спецификация сборных железобетонных и металлических элементов. / продолжение

см. на листе КС-18

Марка элемента	К-во шт	Вес эл-та	Стандарт или лист проекта	Лист монт. схемы
Подземное хозяйство				
Спецификация блоков				
ФС-6	83	1960	1.116-1 вып 2	КС-20
ФС 6-8	46	620	—"—	—"—
ФС-4	31	1300	—"—	—"—
ФС4-8	24	415	—"—	—"—
ФС5	83	1630	—"—	—"—
ФСН5	72	380	—"—	—"—
Ф8	14	1390	—"—	—"—
Ф12	1	1760	—"—	—"—
ФС5-8	28	52	—"—	—"—
Фундаментные балки				
ФБ6-46	19	900	1.415-1 вып 1	КС-3
ФБ6-48	4	800	—"—	—"—
ФБ6-47	3	800	—"—	—"—
ФБ6-13	2	1400	—"—	—"—
Перемычки				
БУ 15	8	105	1.139-1 вып. 1	КС-21
БУ 19	4	130	—"—	—"—
БУ 24	4	335	—"—	—"—
Б13	7	25	—"—	—"—
Плиты каналов				
П03	1	400	ИС-01-04 вып 2	КС-30
П7д	10	330	ИС-01-04 вып 6	—"—
П9-2а	15	750	—"—	—"—
П9д-2а	39	150	—"—	—"—
П19д-1	2	150	ИС-01-04 вып 7	—"—
П10-2а	21	1050	—"—	—"—
П10д-2а	39	200	—"—	—"—
П15	161	80	ИС-01-04 вып 7	—"—
Лотки				
Л1-3	11	730	ИС-01-04 вып 7	КС-32
Л1д-3	25	150	—"—	—"—
Л2-3	5	880	—"—	—"—
Л2д-3	1	180	—"—	—"—
Л4	5	1050	—"—	—"—
Л4д	15	200	—"—	—"—

Марка элемента	К-во шт	Вес эл-та	Стандарт или лист проекта	Лист монт. схемы
Л5-3	8	1250	—"—	—"—
Л5д-3	3	250	—"—	—"—
Л7д-1	3	330	—"—	—"—
Л20-2	8	400	—"—	—"—
Л20д-2	37	80	—"—	—"—
Л22-3	5	2250	—"—	—"—
Л22д-3	9	930	—"—	—"—
Надземное хозяйство				
Стропильные фермы				
ФБ18II-5АIIIВ6	24	7700	1.463-3 вып-2	КС-35
ФБ18II-6АIIIВ6	2	7700	—"—	—"—
Подстропильные фермы				
ПФ-1АIIIв	2	1100	ПК-01-117/68	КС-35
ПФ-1АIIIт	4	1100	—"—	—"—
Плиты покрытия				
ПАIIIВ 3х6 -3	79	2700	1.465-7 вып 2	КС-38
ПАIIIВ 1.5х6 -1	14	1500	—"—	—"—
ПАIIIВ 3х6 -3а	33	2700	1.465-7 и КС-51	—"—
ПАIIIВ6-10 3х6 -4а	1	3600	—"—	—"—
ПАIIIВ6-7 3х6 -4а	5	3200	—"—	—"—
ПАIIВ6.4 1.5х6 -2а	5	2000	—"—	—"—
ПАIIВ6-4 1.5х6 -2	11	2000	1.465-7	—"—
ПАIIIВ6-7 3х6 -4	4	3200	—"—	—"—
ПАIIВ6-7 1.5х6 -2	6	1900	—"—	—"—
ПАIIВ6-10 3х6 -4	4	3600	—"—	—"—
ПАIIIВ6-10 1.5х6 -2	1	1800	—"—	—"—
ПАIIIВ 1.5х6 -1а	1	1500	—"—	—"—
Покрытие склада насел				
ПАIIIВ 3х6 -3	6	2700	1.465-7	КС-46
Плиты перекрытия				
ИП5-6-3а	3	2200	ИИ24-2/70 и КС-59	
ИП5-6-3б	1	2200		
ИП4-5	1	1370	ИИ24-1/70	
ИП3-5	2	1500		
ИП5-6-1а	15	2400	ИИ29-2/70 и КС-59	
ИП5-6	5	2400		
ИП-5-6-3в	1	2200	КС-59	

Марка элемента	К-во шт	Вес эл-та	Стандарт или лист проекта	Лист монт. схемы
ИП1-6	8	2200	ИИ24-1/70	
ИП1-6-1а	1	2200	ИИ24-4/70 и КС-59	
ИП1-7-3	2	2400	ИИ24-4/70	
Стеновые панели				
ПСЛ-30 1.2х6 -121	11		1.432-5 вып 0	КС-44
ПСЛ-30 1.2х6 -122	3		—"—	—"—
ПСЛ-30 1.2х6 -111	54		—"—	—"—
ПСЛ-30 1.2х6 -21в	9		—"—	—"—
ПСЛ-30 1.8х6 -121	5		—"—	—"—
ПСЛ-30 1.8х6 -122	1		—"—	—"—
ПСЛ-30 1.2х6 -121	24		—"—	—"—
ПСЛ-30 0.9х6 121	8		—"—	—"—
ПСЛ-30 0.9х3 -121	8		—"—	—"—
ПСЛ-30 0.9х3 -112	4		—"—	—"—
ПСЛ-30 1.2х6 -112БА-33	6		—"—	—"—
ПСЛ 30 1.2х6 -112бБА-33	4		—"—	—"—
Панели перегородки				
2.4ПА	5	344	1.431-9 вып 2	КС-62
2.4ПДА2	1	363	—"—	—"—
2.4ПДА3	3	363	—"—	—"—
2.4ПАа	2	172	2.431-9 и КС-62	—"—
ППЛ-1а 1.8х6.0	9	900	1.431-3 вып 1	КС-42
ППЛ-1а 1.2х6.0	4	600	—"—	—"—
ППЛ-1а 1.8х6.0	1	900	—"—	—"—

Марка элемента	К-во шт	Вес элем.	Стандарт или лист проекта	Лист монт. схемы
Стаканы				
Сш7а-1	1		1.465-7 вып 5	КС-38
Сш10-1	1	200	—"—	—"—
Сш7	6	143	—"—	—"—
Сш4	3	88	—"—	—"—
Сш10а-1	5	220	—"—	—"—
Сш4а	13	92	—"—	—"—
Сш7а	8	158	—"—	—"—
Рамы ворот				
РВА-3	9	3500	1.435-3 вып.6	КС-38
СВА-2	9	1500	—"—	—"—
СВА-2А	9	1500	—"—	—"—
Железобетонные ригели				
УБ7-4	2	2900	ИИ23-3/70	КС-39
УБ8-4	3	3100	—"—	—"—
УБ9-4	6	3200	—"—	—"—
Перемычки				
Б 24	3	105	1.139-1 вып 1	КС-46
БУ19	1	85	—"—	—"—
Б18	18	75	—"—	—"—
Б13	39	25	—"—	—"—
Лестничные марши				
МШ 13	3	128	1.459-2 вып 1	КС-36
МШ9	1	92	—"—	—"—

Инв. N 7080/II

В/О Союзсельхозтехника УКРГИПРОПРОМСЕЛЬСТРОЙ 1978г	Производственный корпус	типовой проект 816-187
Станция технического обслуживания на 600 грузовых автомобилей ГАЗ и ЗИЛ.	сводная спецификация сборных железобетонных и стальных элементов	альбом II
		лист КС-19

Гип. спец. отд. Фоминский Нач. сект. Проверил Юхновская Конструктор Чистолет 20

Спецификация сборных железобетонных и металлических элементов (продолжение. начало см. на листе КС-1а)

Марка элемента	К-во шт	Вес элем.	Стандарт или лист проекта	Лист монт. схемы
Лестничные площадки				
ЛШ6	1	54	1.459-2 вып.1	КС-63
ЛШ9	1	65	—"—	—"—
Колонны				
КП II-12а	12	2800	КЭ-01-49 и КС-57	КС-34
КП II-12б	4	2800	—"—	—"—
К-3	4	2800	КС-49	—"—
К-4	4	2800	—"—	—"—
К-5	2	2800	—"—	—"—
КП III-8а	2	4700	КЭ-01-49 и КС-57	—"—
КП III8	5	4700	КЭ-01-49 вып. III	КС-34
К-8	6	2860	КС-50	—"—
К-9	2	2860	—"—	—"—
К-10	2	2920	КС-52	—"—
К-11	2	2730	—"—	—"—
Металлические элементы				
стойки металлические				
КС-2-2	5	330	1.431-2 вып 2	КС-47
2,4С	5	30	1.431-9 вып.1	КС-62
2,4С-А	2	30	—"—	—"—
2,4С-В	4	30	—"—	—"—
стойки фахверка				
СФ-1	2	269,1	1.439-1 вып.1	КС-44
СФ-5	4	357	—"—	—"—
СП	2	62,6	—"—	—"—
Стальные накладки				
НФ-10	4	65,7	1.439-1 вып. 1	КС-44
НФ-11	4	65.7	—"—	—"—
НС-3	2	31,7	—"—	—"—
НУ-4	2	65,2	—"—	—"—
металлические столики				
РК-1	40	19,5	1.439-1 вып.1	КС-44
ТК-1	10	22,1	—"—	—"—
ФК-1	12	22,6	—"—	—"—

Марка элемента	К-во шт.	Вес элемен.	Стандарт или лист проекта	Лист монт. схемы
Металлические ограждения				
ПМ11	2	22	1.459-2 вып.2	КС-63
ПП2	5	13	—"—	—"—
ПП3	2	16	—"—	—"—
ПП4	1	19	—"—	—"—
ПМ8	1	15	—"—	—"—
ПМ12	1	22	—"—	—"—
Ригели металлические				
Рн	5	21,29	1.431-9 вып.1	КС-68
Рн-1	2	10,69	—"—	—"—
Рн-2	3	10,69	—"—	—"—
Рн-2а	1	10,69	—"—	—"—
Рн-3	1	5,39	—"—	—"—
Рн-3а	3	5,39	—"—	—"—
Соединительные элементы				
МД-1	12	4,1	КС-64	КС-40
МД-2	1	40,5	—"—	КС-41
МД-4	1	14,0	—"—	—"—
МД-5	1	15,6	—"—	—"—
ММ-20	6		ШИ29-4/70	—"—
ММ-21	4		—"—	—"—
ММ-22	4		—"—	—"—
ММ24Т	3	29,8	ШИ29-4/70	—"—
ММ24Н	3	29,8	—"—	—"—
ММ25	1	1,9	—"—	—"—
ММ26	5	2,2	—"—	—"—
ММ58	2	0,4	—"—	—"—
ММ30	50	4,4	1.400-7	КС-35
ММ36	6	8,7	—"—	—"—
ММ40	10	2,5	—"—	—"—
ММ42	2	1,2	—"—	—"—
ММ43	1	2	—"—	—"—
ММ44	1	2	—"—	—"—
ММ45	5	2,7	—"—	—"—

Марка элемента	К-во шт	Вес элемен.	Стандарт или лист проекта	Лист монт. схемы
ММ46	5	2,7	—"—	—"—
Т-1	120	0,5	1.439-1 вып.1	КС-44
Т-2	115	0,3	—"—	—"—
Т-5	100	0,6	—"—	—"—
Т-6	50	0,6	—"—	—"—
Т-9	90	0,6	—"—	—"—
Т-12	25	2,0	—"—	—"—
Т-13	4	2,5	—"—	—"—
Т-14	30	0,2	—"—	—"—
Т-15	3	0,3	—"—	—"—
Т-20	15	0,9	—"—	—"—
У1	5	2,9	—"—	—"—
МС-1	15	0,54	1.431-3 вып.0	КС-47
МС-2	19	0,25	—"—	—"—
МС-3	8	0,64	—"—	—"—
МС-6	14	0,46	—"—	—"—
МС-7	14	0,60	—"—	—"—
МС-9	60	0,07	—"—	—"—
МС-16	5	25	—"—	—"—
МС-18	10	30	—"—	—"—
ММ-19	10	10,5	—"—	—"—
ММ-34	6	2,0	1.400-7	КС-38
МС-1	144	0,2	1.465-7	—
А-2	27	1,83	КС-68	КС-38
МС-1	9		1.435-3 вып.6	КС-39
МС-2	18		—"—	—"—

Примечания

1. Чертежи марки „КС" разработаны на основании технологического задания, выданного технологическим отделом ин-та „Укргипропромсельстрой" и чертежей марки „АР".
2. Приемку и монтаж ж.б. конструкций производить в соответствии с рабочими чертежами, проектом производства работ, главами СНиП III-В.1-70 „Бетонные и ж. б. конструкции монолитные, правила производства и приемки работ," СНиП III-16-73 „Бетонные и ж.б. конструкции сборные". и СН 319-65 „Инструкция по монтажу сборных ж.б. конструкций промышленных зданий и сооружений"
3. Изготовление сборных ж.б. конструкций производить по указаниям соответствующий серий.
4. Антикоррозийную защиту металлических конструкций выполнять в соответствии со СНиП-II-28-73.
5. Сварку, проверку сварных стыков и приемку их производить с соблюдением требований СНиП III-16-73 и ГОСТ 10922-75 „Арматура и закладные детали сварные для ж.б. конструкций. Технические требования и методы испытаний."
6. Сводная спецификация элементов составлена для tн=-30° с нормативной снеговой нагрузкой 100 кг/м².

Инв № 7080/II

В/О „Союзсельхозтехника" УКРГИПРОПРОМСЕЛЬСТРОЙ Киев 1976г.	Производственный корпус	Типовой проект 816-187	
	Сводная спецификация сборных железобетонных и стальных элементов	Альбом II	
Станция технического обслуживания на 600 грузовых автомобилей ГАЗ и ЗИЛ		Лист КС-1б	

Проверил Арсенюк
Копировал Гудеева
Инв. № подл. | Подпись и дата | Взам. инв. №

Перечень примененных в чертежах марки КС стандартов, типовых и других материалов многократного пользования

ШИФР (группы типовых чертежей)	Наименование стандарта	NN листов и страниц текста
Серия 1.139-1 в.1	Перемычки железобетонные сборные для жилых общест. зданий; перемычки для стен из обыкнов. кирпича	Комплект
465-7.65	Ж.б. стаканы для крепления оттяжек и зонтов	—"—
КЭ-01-58 в.2	Сборные железобетонные перемычки.	—"—
Серия ИС-01-04 в.2	Унифицированные сборные ж.б. непроходные каналы - сборные железобетонные элементы.	—"—
Серия ИИ-03-02 вып.15-64	Плиты: ребристая с люком, плоские, приямка, парапетные, опорная. Элементы входов, цветочницы	—"—
Серия ИИ-04-2 в.7	Колонны связевого каркаса сечением 30х30см для зданий с высотой этажа 3,3м	—"—
Серия ИИ-04-2 в.12	Колонны связевого каркаса сечением 30х30см для навески стеновых панелей в зданиях с выс. эт. 3,3 м.	—"—
ИИ-84-3 в.4	Ригели связевого каркаса с сечением 30х30см	—"—
Серия ИИ-04-48.69	Предварительно напряженные многопустотные ребристые панели длиной 526 и 376см, армированные стержнями из стали класса Ат-V. Методы натяжения - электротермический и механический	—"—
Серия ИИ-04-48.20	Панели многопустотные и ребристые длиной 276см армированные сварными сетками и каркасами из стали класса Ат-III.	—"—
Серия ИИ-04-5 в.4	Стеновые панели из легких и ячеистых бетонов в. Материалы для проектирования.	—"—
ИИ-04-6.85 г.1	Диафрагмы жесткости связевого каркаса.	—"—
ИИ-04-7 в.1	Ж.б. лестницы для зданий с высотой этажей 3,3 и 4,2м	—"—
Серия ИИ-04-8 в.1	Металлические монтажные детали для зданий в 12-4 этажа Ограждение лестниц.	—"—
Серия ИИ-04-8 в.3	Закладные детали и соединительные элементы зто изделий связевого каркаса.	—"—
Серия ИИ-04-10 в.5	Монтажные узлы и детали связевого каркаса с сеткой колонн 6х6; 6х4,5; 6х3м.	—"—

Сводная спецификация ж/б и металлических элементов

Подземная часть

Марка элемента	К-во шт.	Вес элемента, т.	Стандарт или лист проекта	Лист монтаж. схемы
1	2	3	4	5
Сборные железобетонные элементы				
Фундаментные балки				
ФБ6-29	1	1.9	1.415-1 вып.1	КС-22
ФБ6-46	10	0.9		
ж.б. перемычки				
Б22	2	0.095	1.139-1 вып.1	КС-33
Плиты подпольных каналов				
П1д-1	10	0.09	ИС-01-04 вып.7	КС-33
П19д-1	2	0.15		
Лотки подпольных каналов				
Л1д-2	10	0.15	ИС-01-04 вып.7	КС-33
Монолитно-железобетонные элементы				
Фундаменты				
ФН-1	3	—	КС-23	КС-22
ФН-2	16	—		
ФН-3	2	—		
Фундамент под диафрагму жесткости				
ФДж	3	—	КС-23	КС-22

Надземная часть

Марка элемента			Объемный вес стено-вых панелей	Кол-во штук			Вес элемента т			Стандарт или лист проекта	Лист монтаж. схемы
-20°С	-30°С	-40°С		-20°С	-30°С	-40°С	-20°С	-30°С	-40°С		
Н-60-18 / 25	Н-60-18 / 35	Н-60-18 / 35	900 кг/м³	5	5	5	2,98	4,13	4,13	ИИ-04 5 вып. 4	КС-45
Н-60-15 / 25	Н-60-15 / 35	Н-60-15 / 35		13	13	13	2,54	3,44	3,44		
Н-60-9 / 25	Н-60-9 / 35	Н-60-9 / 35		10	10	10	1,53	2,06	2,06		
Н-60-9А / 25	Н-60-9А / 35	Н-60-9А / 35		1	1	1	1,53	2,06	2,06	ИИ-04.36.1 и КС-5.8	
Н-60-6 / 25	Н-60-6 / 35	Н-60-6 / 35		13	13	13	1,00	1,38	1,38		
Н-30-18 / 25	Н-30-18 / 35	Н-30-18 / 35		2	2	2	1,52	2,06	2,06	ИИ-04-5 вып. 4	
Н-12-18 / 25	Н-12-18 / 35	Н-12-18 / 35		30	30	30	0,59	0,81	0,81		
Н-Е-18 / 25	Н-Е-18 / 35	Н-Е-18 / 35		12	12	12	0,30	0,40	0,40		
НЧ-1-18 / 25	НЧ-1-18 / 35	НЧ-1-18 / 35		6	6	6	0,31	0,48	0,48		
НЧ-1-15 / 25	НЧ-1-15 / 35	НЧ-1-15 / 35		3	3	3	0,25	0,40	0,40		
НЧ-1-9 / 25	НЧ-1-9 / 35	НЧ-1-9 / 35		3	3	3	0,18	0,24	0,24		
НЧ-1-6 / 25	НЧ-1-6 / 35	НЧ-1-6 / 35		3	3	3	0,1	0,17	0,17		
Б17-1	Б18-1	Б17-1	—	1	1	1/4	1,1	1,6	0,9 / 1,1	КЭ-01-58 в.2	
Б 15			—	3	4	5	0.065			1.139-1 в.1	
КВ 14-5А			—	2			1.235			ИИ-03-02 вып.15-64	

Надземная часть

Марка элемента	К-во шт.	Вес элемента, т.	Стандарт или лист проекта	Лист монтаж. схемы
1	2	3	4	5
Сборные железобетонные элементы				
Колонны				
КНК-333-14-2УА	1	1.07	ИИ-04-28.7 вып.2 и КС-55	КС-36
КНК-333-14-2У	1	—"—	ИИ-04-2 вып.7,12 и КС-55	
КНК-333-14-2УП	1	—"—		
КНК-333-14-2УЛ	1	—"—		
КНК-333-14-1А	1	—"—	ИИ-04-2 87 и КС-55	
КНК-333-14-4А	1	—"—		
КНР-333-14-2А	2	1.10	ИИ-04-2 вып.7,12 и КС-55	
КК-366-11-2АБ	2	1.68		
КК-366-11-1Б	2	1.68	—"— вып.7 и КС-55	
КНР-333-14А	2	1.10		
КНР-333-14Б	2	1.10		
КНК-333-14	1	1.07	—"— вып.7	
КНР-333-14	1	1.10		
КНК-333-14-1	7	1.07	ИИ-04-2 вып.7,12 и КС-56	
КВК-333-14-1	7	0.58		
КВК-333-14-2А	1	—"—		
КВК-333-14-2УА	1	—"—		
КВК-333-14-2УА	1	—"—		
КВК-333-14-2УАА	1	—"—		
КВР-333-14-2А	2	0.60		
КВК-333-14-1А	1	0.58	ИИ-04-2 87,12 и КС-55	КС-36
КВК-333-14А	1	—"—	—"—	
КВР-333-14А	2	0.60	вып.7 и КС-56	
КВР-333-14Б	2	—"—		
КВК-333-14	1	0.58	—"— вып.7	
КВР-333-14	1	0.60		
Ригели				
Р-40-27	10	0.75	ИИ-04-3 вып.4 и КС-56	КС-36
Р2-72-27	8	0.87		
Р-40-57	8	1.61		
Р2-52-57А	19	1.95	ИИ-04-3 вып.4 и КС-56	
Р2-72-57А	1	1.95		
Диафрагмы жесткости				
Д-28-33	3	2.90	ИИ-04-6 85г.1	КС-36
Д-28-33П	1	1.93	—"— П-63	
Д1-28-33	3	3.08	—"— П-45	
Д1-28-33П	1	2.10	—"— П-60	
Д2-28-33	4	3.27	—"— Ж.4	
Лестницы				
ЛМ-58-14-17	4	2.29	ИИ-04-7 вып.1	КС-36
ЛП-15-14	2	0.585		
СТ-1	40	0.048		КС-37
СТ-2	8	0.040		
СТ-3	16	0.050		
СТ-4Л	4	0.050		
СТ-4пр.	4	0.050		
Плиты перекрытий				
ПКВ-58-15п	10	2.665	ИИ-04-4 вып.19	КС-42
ПКБ-58-15	18	2.71		
ПКБ-58-12	12	2.04		
ПРВ-58-15сл	1	2.645	ИИ-04-4 вып.19 и КС-58	
ПРВ-58-15сБ	1	2.645		
ПРВ-58-15сВ	1	2.645		
ПКВ-28-15	6	1.300	ИИ-04-4 вып.20	
ПКВ-28-12	2	0.98		
Плиты покрытий				
ПК45-58-15п	10	2.665	ИИ-04-4 вып.19 и КС-58	
ПК45-58-15	18	2.71		
ПК45-58-12	12	2.04		
ПРВ-58-15сг	1	2.645		
ПРВ-58-15сД	1	2.645		
ПРВ-58-15се	1	2.645		

1	2	3	4	5
ПКВ-28-15.	11	1.300	ИИ-04-4 вып.20	КС-42
ПКВ-28-12.	4	0.98		
Стаканы				
СШ4-1	2	0.088	1.465-7 вып.6 п.1	КС-42
СШ7-1	6	0.143		
Монолитные ж-б. элементы				
ПМ-1	1	—	КС-33	КС-42
Стальные элементы ограждение лестниц				
ЛО-17	4	0.053	ИИ-04-8 вып.1	КС-36
ЛОП-12	2	0.025		

1	2	3	4	5
Соединительные элементы				
ММД-16	4	0.73	ИИ-04-10 вып.5	КС-42
ММД-17	16	1.29		
ММД-18	16	1.15		
ММД-23	12	0.386		
ММД-24	12	0.133		
ММД-25	40	0.322		
ММД-26	40	0.085		
ММД-30.1ев	8	3.78		
М-1	31	1.6		КС-67
МР-2	28	2.67	ИИ-04-8 вып.3	КС-37
МР-6	28	2.67		
ММД-4	36	8.5		
ММД-6	36	1.04		
ММД-11	42	0.14	ИИ-04-10 вып.5	
ММД-13	8	1.02		
ММД-14	72	1.13		
ММД-15	4	1.7		
ММД-27	4	0.38		
ММД-28	2	1.22		
ММД-29	1	5.09		
ММН-1	42	1.68	ИИ-04-10 вып.6	КС-45
ММН-3	90	0.46		
ММН-4	112	0.47		
ММН-6	26	0.63		
ММН-7	32	2.06		
ММН-14	144	0.24		

Инв. № 7080/II

В/О Союзсельхозтехника, УкрГИПРОПРОМСЕЛЬСТРОЙ, 1976г. Киев. Станция технического обслуживания на 600 грузовых автомобилей МАЗ и ЗИЛ	Административно-бытовые помещения	Типовой проект 816-187
	Сводная спецификация железобетонных и металлических элементов	Альбом II
		Лист КС-16

Группа 12 лет. Гл. специал. Романенкий. Контрольная часть Ж3

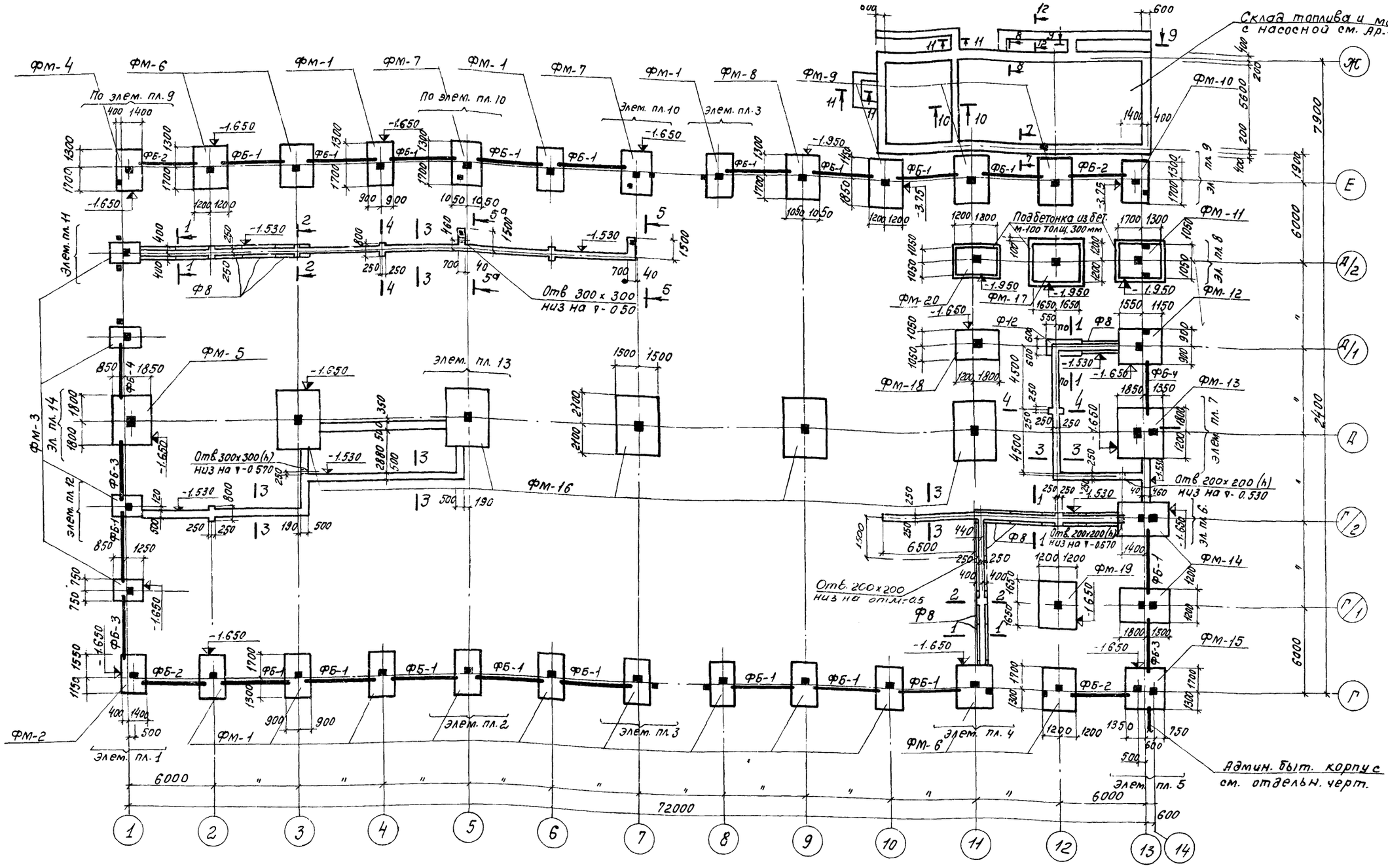

План фундаментов

Примечания.

1. Основанием фундаментов служат непучинистые, непросадочные грунты со следующими нормативными характеристиками, $\varphi^н=28$, $C^н=0{,}02$ кг/см², $\gamma=1{,}8$ т/м³; $E=150$ кг/см³. Грунтовые воды отсутствуют
2. Фундаменты разработаны для температуры наружного воздуха -30°С.
3. Спецификацию сборных и монолитных бетонных и железобетонных элементов см. на листе КС-3, таблицу нагрузок см. на листе КС-19, элементы плана фундаментов см на листах КС-4 ÷ КС-7.

Гл. специал.	Фоминский	
Сектор ВК	Шкарина	
Сектор ОВ	Макаменко	
Сектор ЭС	Ильин	Перцовская

Б/с Киев Станция технического обслуживания на 600 грузовых автомобилей	Союзсельхозтехника УКРГИПРОПРОМСЕЛЬСТРОЙ 1976 г.	Производственный корпус
	План фундаментов	Инв. № 7080/II; Типовой проект 816-187; Альбом II; Лист КС-2

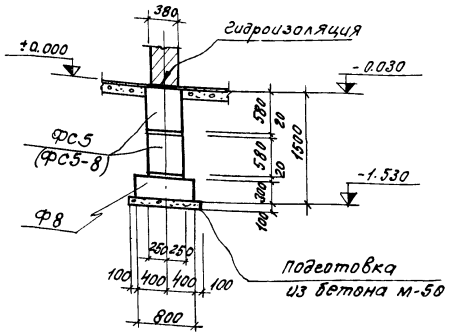

1-1

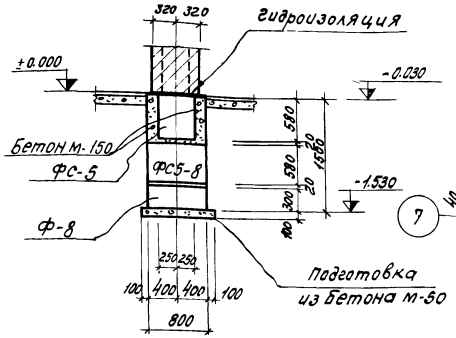

2-2

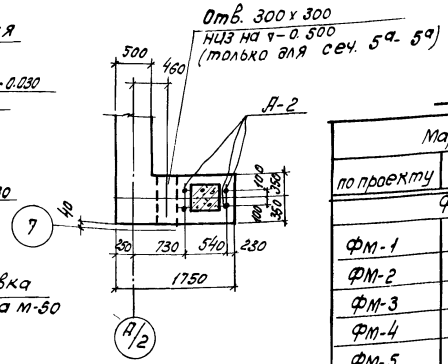

6-6

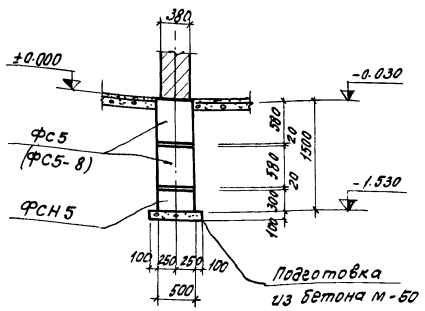

3-3

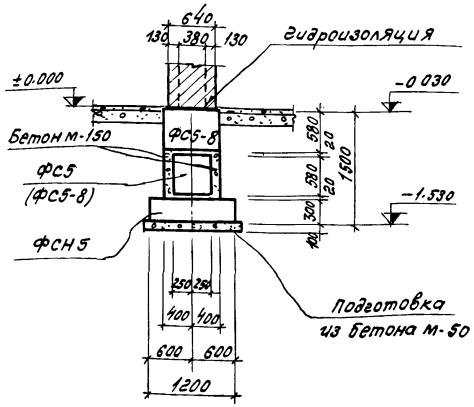

4-4

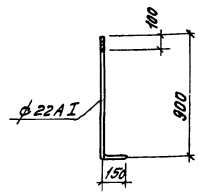

А-1

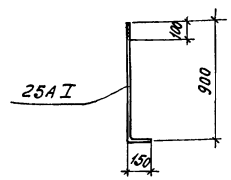

А-2

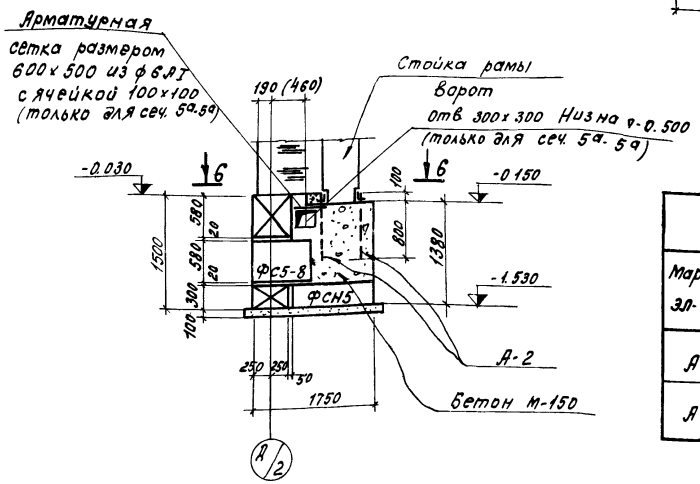

5-5 (5а-5а)

Спецификация сборных и монолитных элементов

Марка по проекту	Марка по станд	Кол. шт.	Масса элем. т.	Стандарт или лист проекта
Фундаменты				
ФМ-1	ФА 43	12	—	серия 1.412-1 в.1-1и КС-8
ФМ-2	ФА 37-1	1	—	—"—
ФМ-3	ФА 19-1	4	—	серия 1.412-1 в.1-1и КС-9
ФМ-4	ФА 43-1	1	—	—"—
ФМ-5	ФБ 73-1	1	—	серия 1.412-1 в.1-1и КС-10
ФМ-6	ФА 55	4	—	—"—
ФМ-7	ФА 49	2	—	серия 1.412-1 в.1-1и КС-11
ФМ-8	ФА 50	1	—	—"—
ФМ-9	ФА 65	3	—	серия 1.412-1 в.1-1и КС-12
ФМ-10	ФА 47-1	1	—	—"—
ФМ-11	ФА 50-1	1	—	серия 1.412-1 в.1-1и КС-13
ФМ-12	ФА 37-2	1	—	—"—
ФМ-13	—	1	—	КС-14
ФМ-14	—	2	—	КС-17
ФМ-15	—	1	—	КС-15
ФМ-16	ФБ 85	5	—	серия 1.412-1 в.1-1и КС15
ФМ-17	ФБ 50-1	1	—	серия 1.412-1 в.1-1и КС-16
ФМ-18	ФБ 31-1	1	—	—"—
ФМ-19	ФБ 49-1	1	—	серия 1.412-1 в.1-1и КС-17
ФМ-20	ФБ 32-1	1	—	
Фундаментные балки				
ФБ-1	ФБ6-46	19	0,9	серия 1.415-1. в.1
ФБ-2	ФБ6-48	4	0,8	—"—
ФБ-3	ФБ6-47	3	0,8	—"—
ФБ-4	ФБ6-13	2	1,4	—"—

Марка по проекту	Марка по станд.	Кол. шт.	Масса элем. т.	Стандарт или лист проекта
Стеновые	и фунда	мен	тн.	блоки
ФС-5	ФС5	83	1.63	серия 1.116-1 в.1
ФСН5	ФСН5	72	0.38	—"—
Ф8	Ф8	14	1.39	серия 1.112-1 в.1
Ф12	Ф12	1	1.76	—"—
ФС5-8	ФС5-8	28	0.52	серия 1.116-1 в.1

Примечания:

1. План фундаментов см. лист КС-2
2. Кладка сборных фундаментных блоков вести на цементном растворе м-50 с перевязкой швов не менее 200 мм. Нижние блоки укладываются по бетонной подготовке толщиной 100 мм.
3. Размер в скобках дан для сеч. 5а-5а

Спецификация стали на один закладной элемент

Марка эл-та	N поз	Эскиз	Длина мм	К-во шт.	Вес кг 1 поз	Вес кг всех	Вес кг марки
А-1	1	• ф22АI	1050	1	3,1	3,8	3,1
А-2	2	• 25АI	1050	1	4,1	4,1	4,1

Инв. N708

В/о союзсельхозтехника УКРГИПРОПРОМСЕЛЬСТРОЙ 1976 г. Киев. Станция технического обслуживания на 600 грузовых автомобилей ГАЗ и ЗИЛ	Производственный корпус	типовой проект 816-187
	Сечения 1-1 ÷ 6-6. Спецификация	Альбом I
		Лист КС-[illegible]

Инж. пр.	Найбельт	Рук. группы	Житинский
Нач. отд. ОКП-6	Терешкин	Проектир.	Коновалова
Гл. специал.	Фиминский	Проверил	Житинский

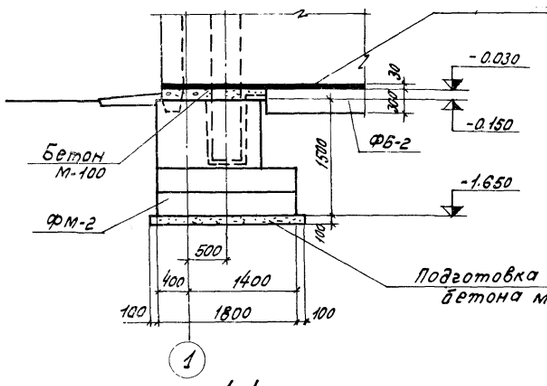

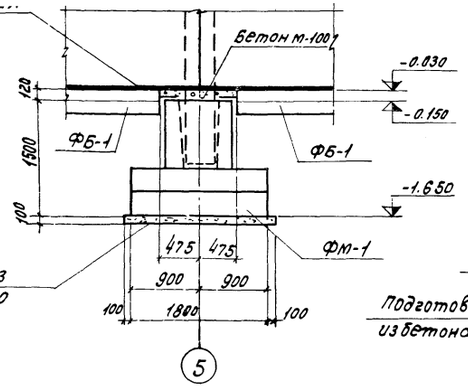

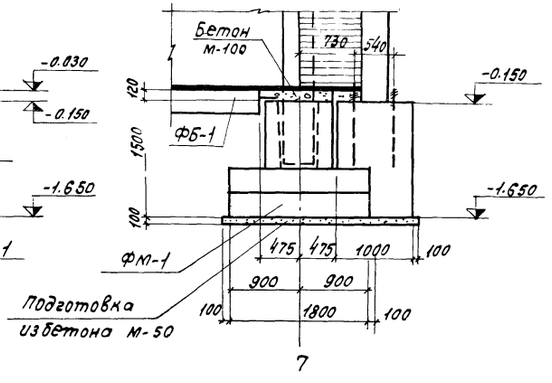

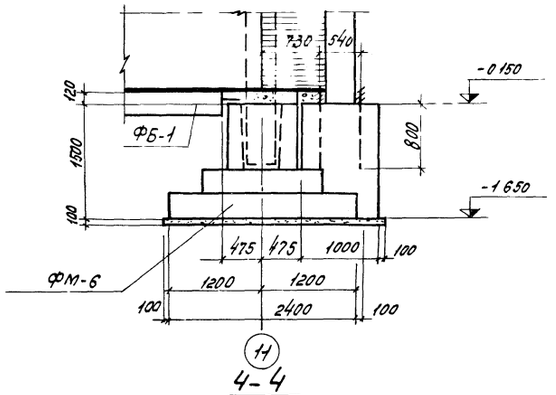

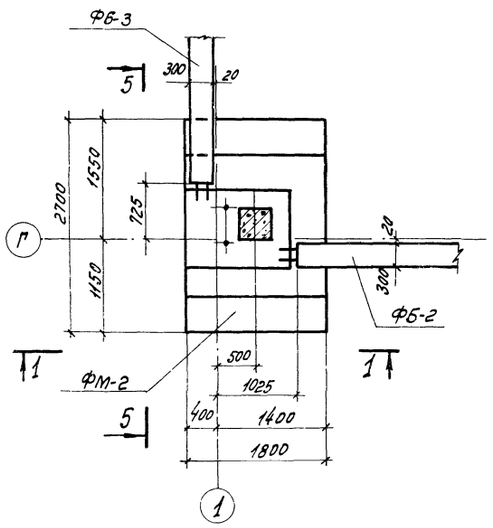

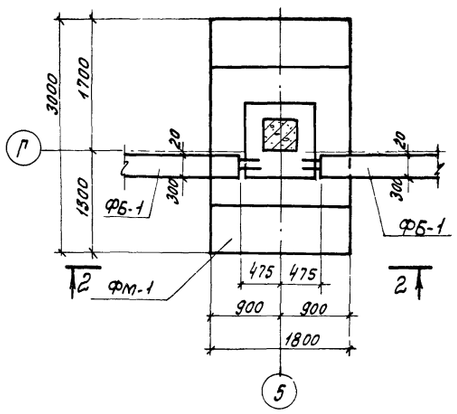

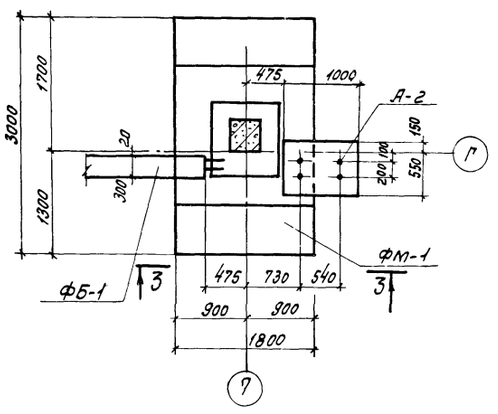

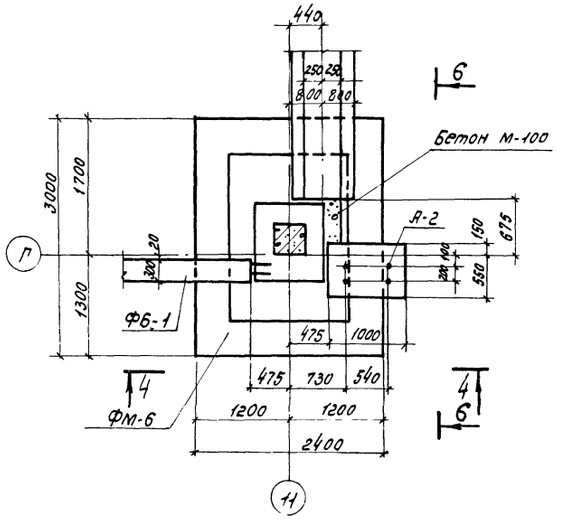

Примечания

1. Расположение элементов плана 1, 2, 3 и 4 см. план фундаментов лист КС-2.
2. Набетонки выполнить из бетона м-100.

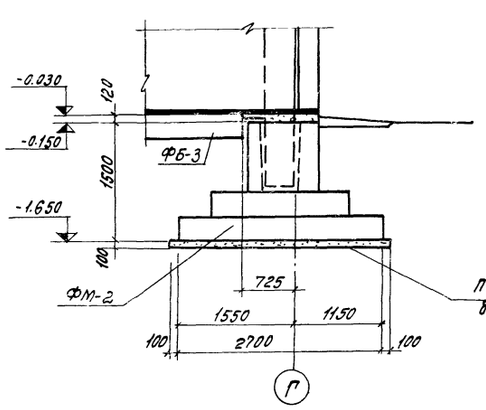

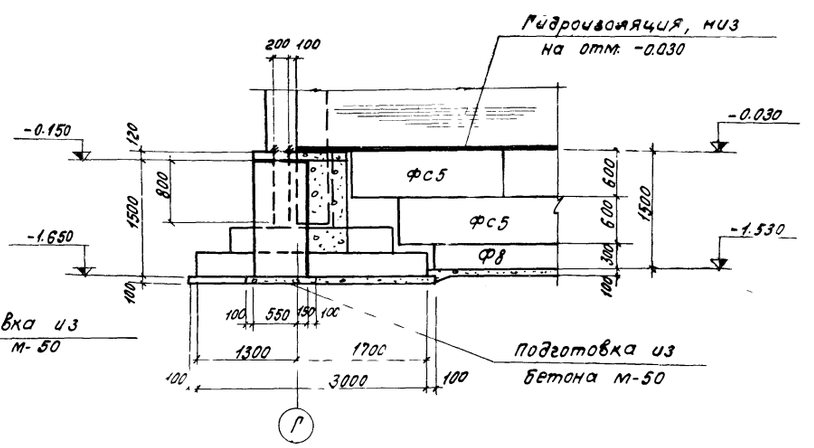

Союзсельхозтехника Киев	Производственный корпус	Типовой проект	816-187
Станция технического обслуживания на 600 грузовых автомобилей	Элементы плана 1-4	Альбом	II
		Лист	КС-11

Инв. № 10801-13

Гл. инж. проекта Ю.Янчевский
Нач. отд. Проверил Ю.Литинский
Гл. спец. Разраб. Ю.Литинский

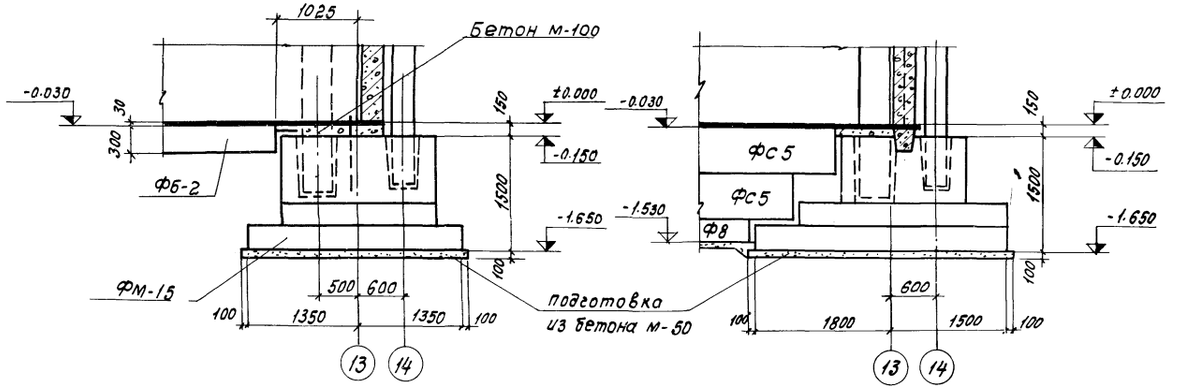

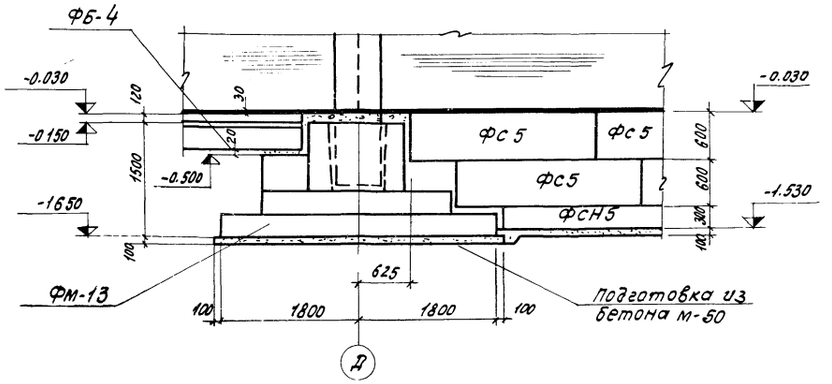

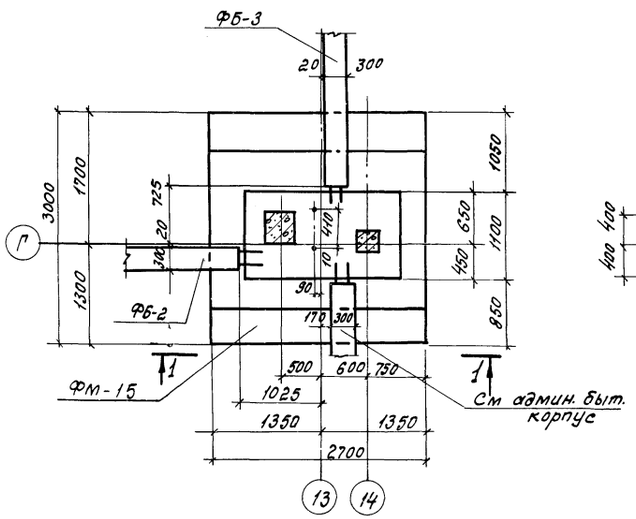

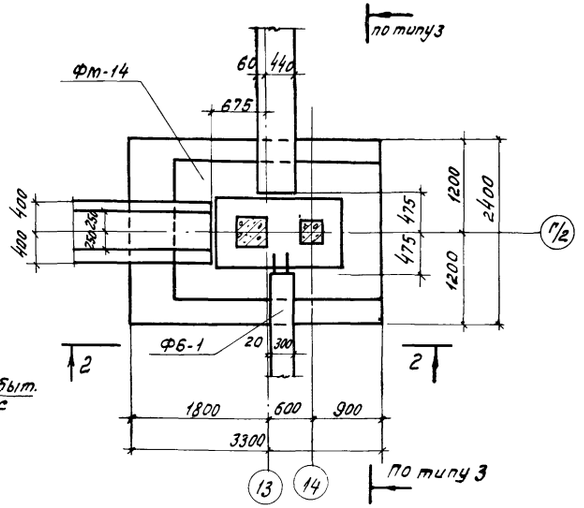

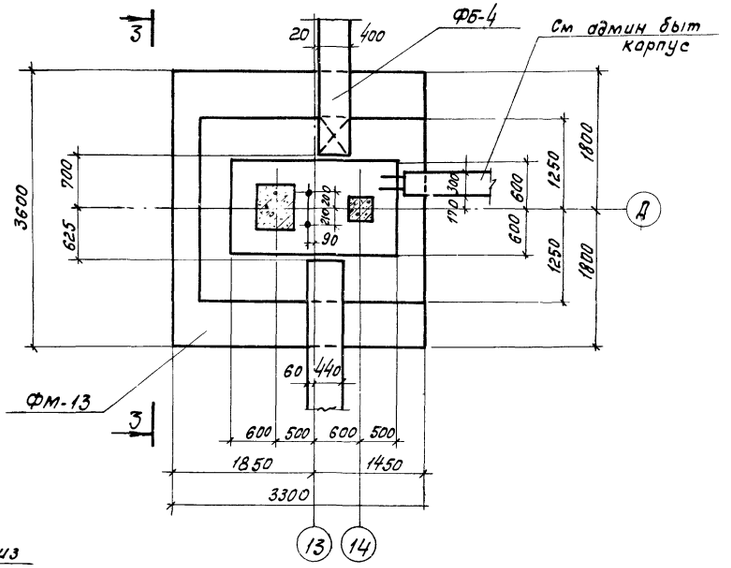

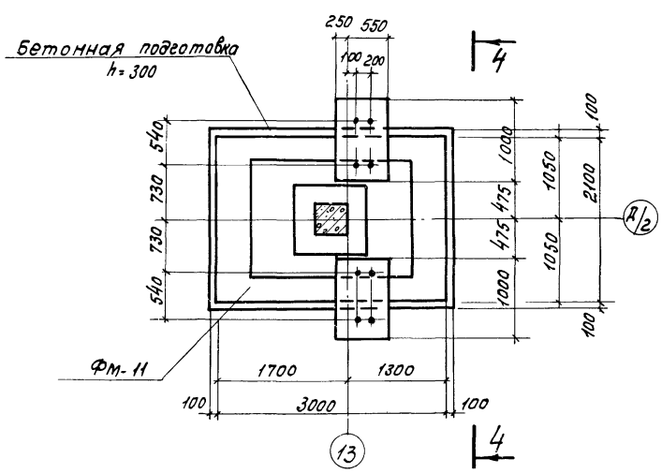

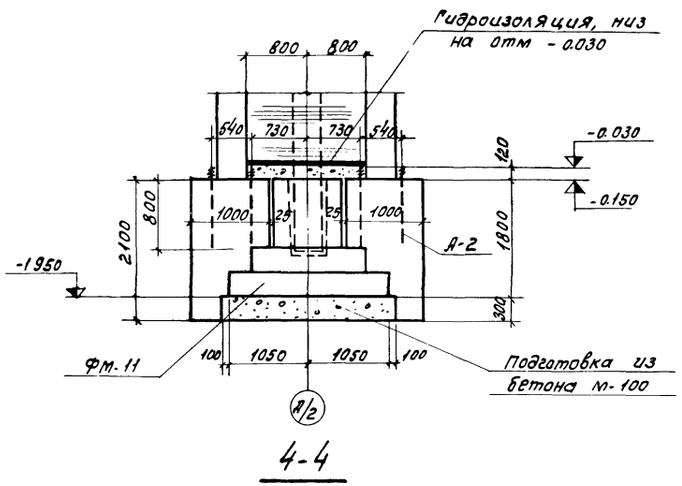

Примечания

1. Расположение элементов плана 5; 6; 7 и 8 см. план фундаментов лист КС-2.
2. Набетонки выполнить из бетона м-100.

Инв. N 7080/II

В/О «союзсельхозтехника» УКРГИПРОПРОМСЕЛЬСТРОЙ Киев 1976г.	Производственный корпус	Типовой проект 816-187
Станция технического обслуживания на 600 грузовых автомобилей	Элементы плана 5-8	Альбом II
		Лист КС-5

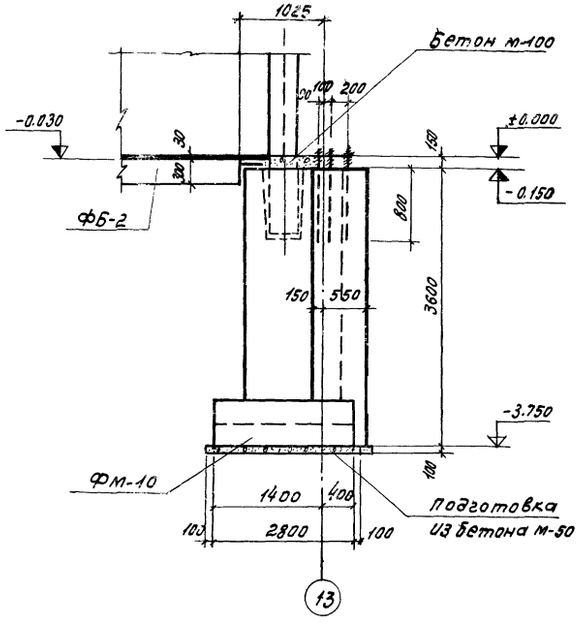

1-1

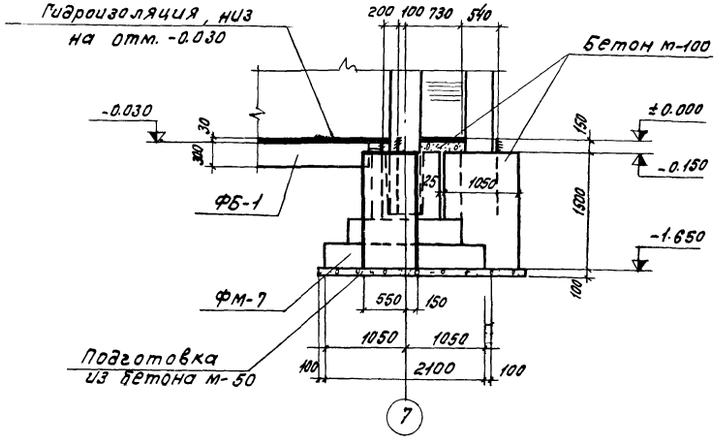

2-2

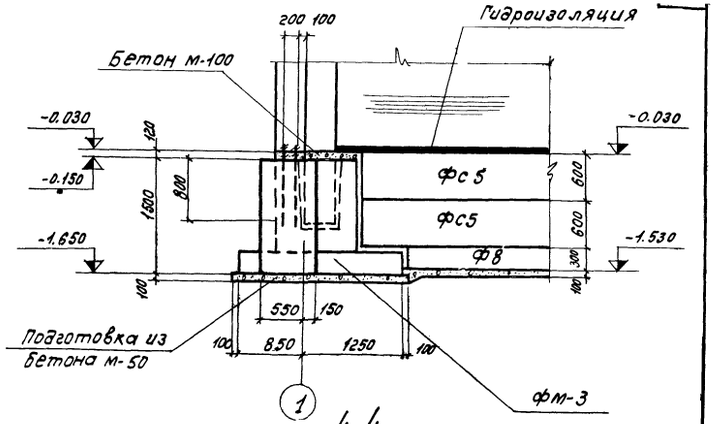

4-4

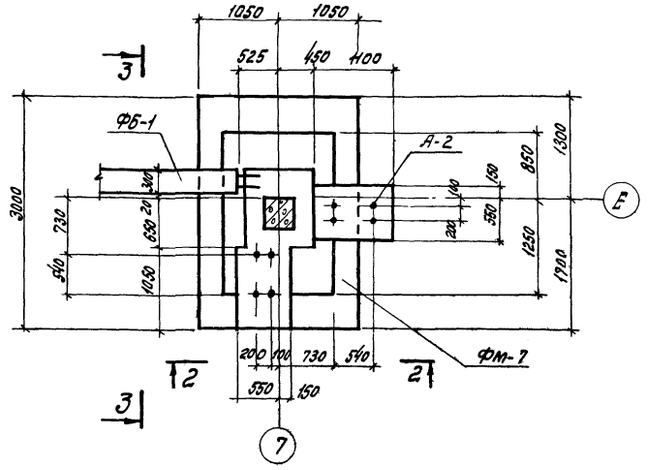

Элемент плана 10

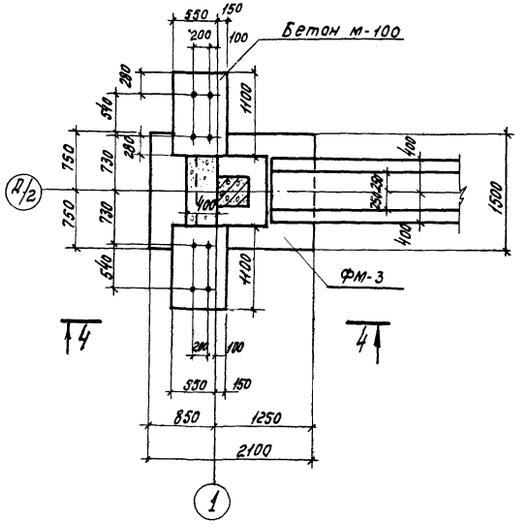

Элемент плана 11

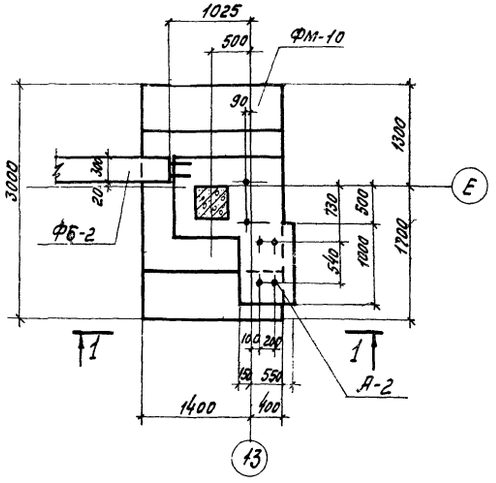

Элемент плана 9

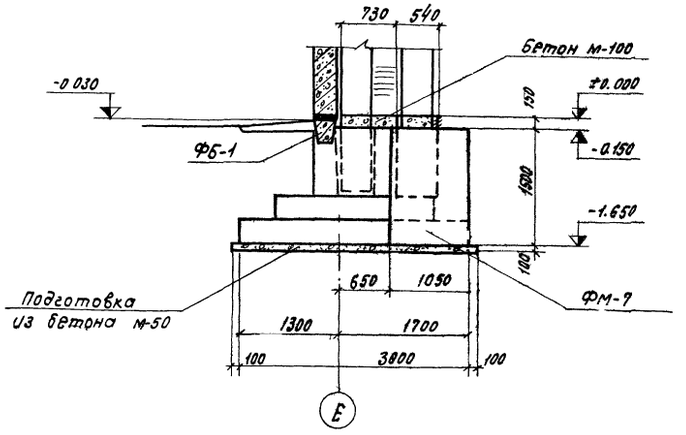

3-3

Примечания

1. Расположение элементов плана 9, 10, 11 см. план фундаментов лист КС-2.
2. Набетонки выполнить из бетона м-100.

Гл. специалист проекта Фрунзенский			Инв. N 7080/II
Гл. инженер проекта Фрунзенский			
Проверил Фрунзенский			
Разраб. Фрунзенский			
	В/О Союзсельхозтехника УКРГИПРОПРОМСЕЛЬСТРОЙ 1987 г. Киев	Производственный корпус	Типовой проект 816-187 Альбом II
	Станция технического обслуживания на 600 грузовых автомобилей	Элементы плана 9-11	Лист КС-6

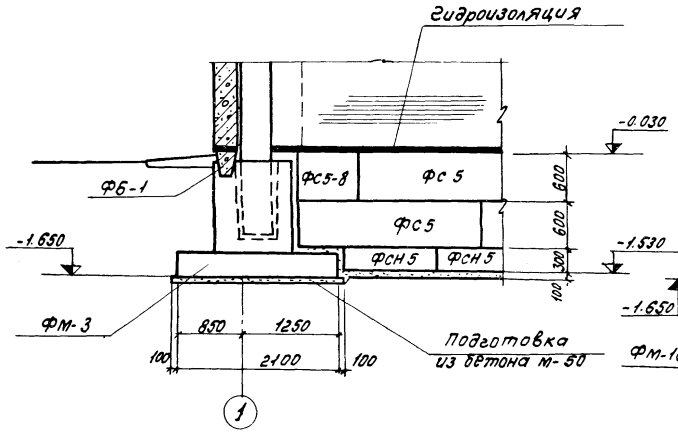

1-1

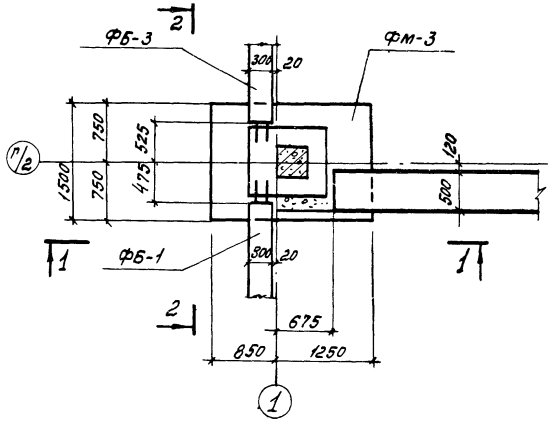

Элемент плана 12

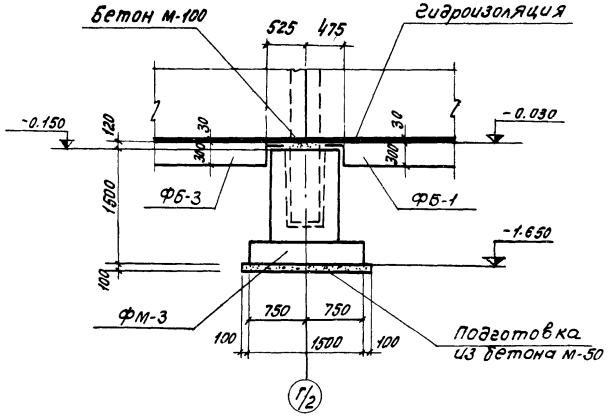

2-2

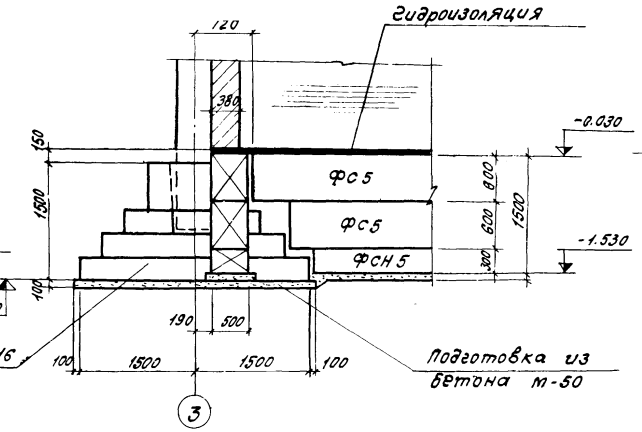

3-3

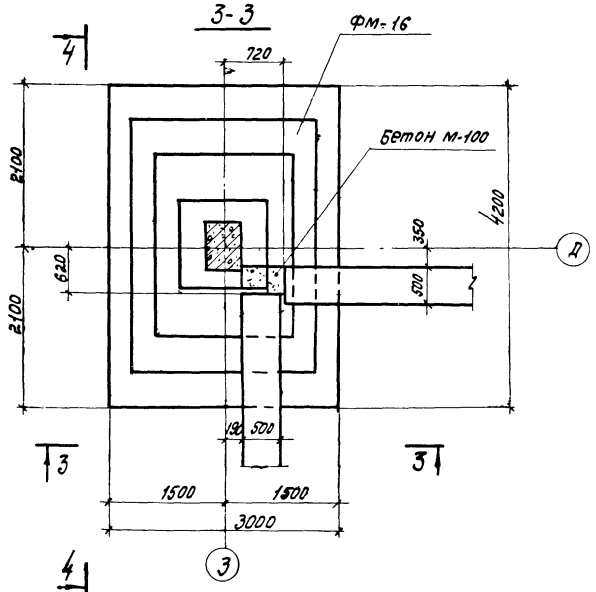

Элемент плана 13

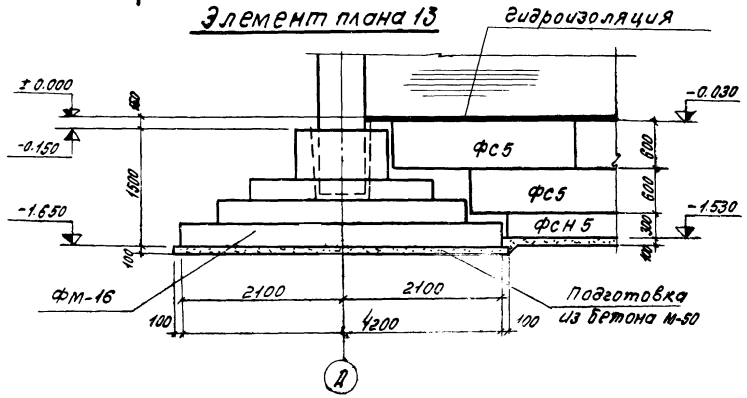

4-4

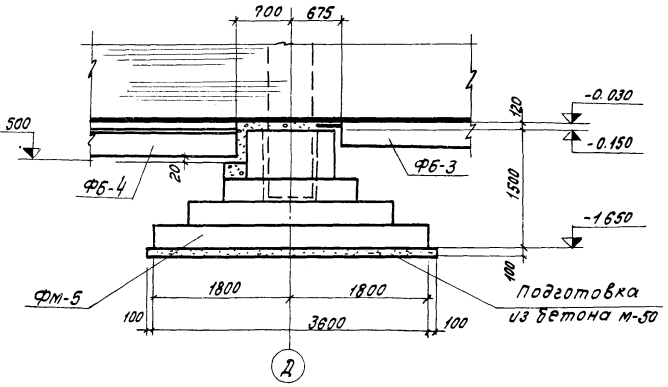

5-5

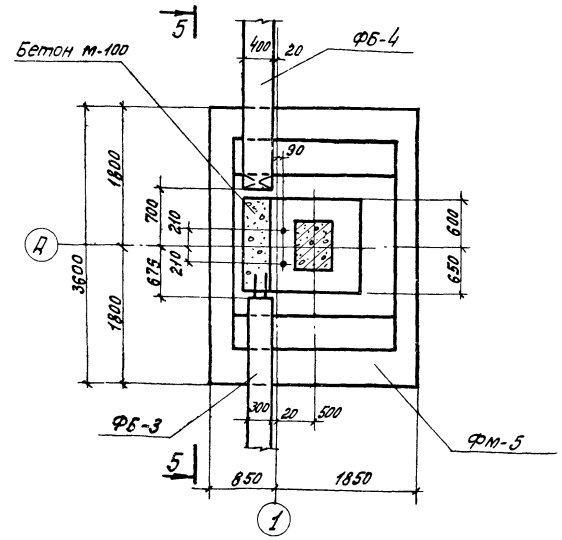

Элемент плана 14

Примечания

1. Расположение элементов плана 12; 13 и 14 см. план фундаментов лист КС-2.
2. Набетонки выполнить из бетона м-100.

УНВ. N 7080

в/о Союзсельхозтехника" УТРГИПРОПРОМСЕЛЬСТРОЙ 1976г. Киев	производственный корпус	типовой проект 816-187 альбом II лист КС-7
Станция технического обслуживания на 600 грузовых автомобилей ГАЗ и ЗИЛ	Элементы плана 12-14	

Гип спецчасти Терешкин
Гл. инж. проекта Бачвельский
Проверил Витинский
Нач. отд. Гаврилюк

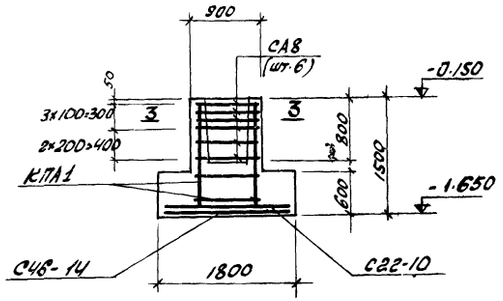

1 — 1

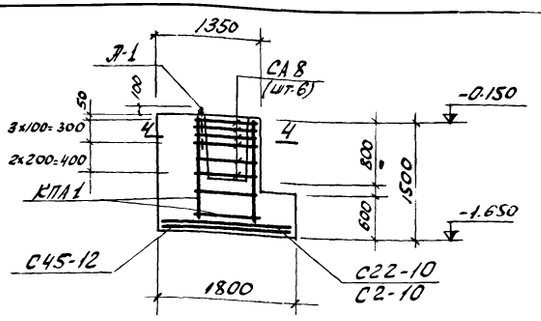

2 — 2

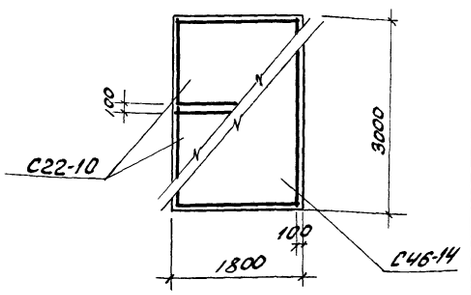

Схема расположения сеток подошвы ФА43

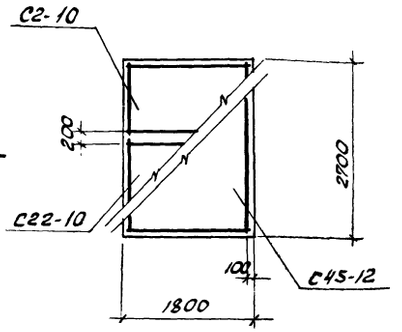

Схема расположения сеток подошвы ФА37-1

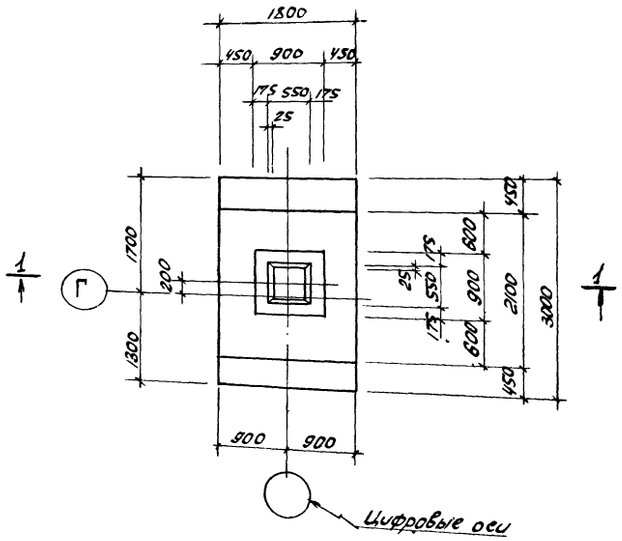

ФА43

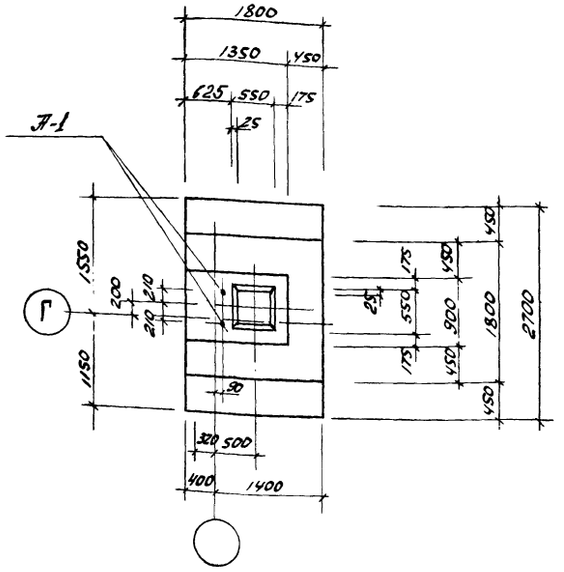

ФА37-1

Спецификация металлических изделий на один элемент

Марка элемента	Марка изделия	Кол. шт.	Стандарт или лист проекта
ФА43	СА8	6	серия 1.412-1, вып II
	С22-10	2	—"—
	С46-14	1	—"—
	КПА1	1	—"—
ФА37-1	СА8	6	серия 1.412-1, вып 2
	С2-10	1	—"—
	С22-10	1	—"—
	С45-12	1	—"—
	КПА1	1	—"—
	А-1	2	лист КС-3

Спецификация бетона на один элемент.

Марка элемента	Масса элемента	Марка бетона	Объем бетона, м³
ФА43	—	200	3.26
ФА37-1	—	200	3.15

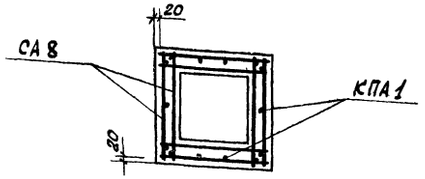

3 — 3

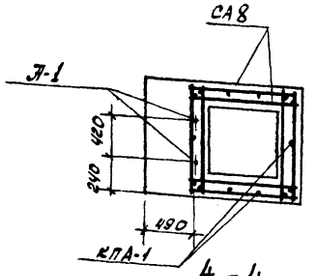

4 — 4

Примечания

1. План фундаментов см. КС-2
2. Выборку арматуры и таблицу нагрузок см. КС-19.
3. Фундамент ФА37-1 отличается от фундамента ФА37, принятого в соответствии с серией 1.412 выпуск 1-1, измененными размерами подколонника и установкой в нем анкеров.

Инв. N7080/II

ВПО Союзсельхозтехника Укргипропромсельстрой Киев 1976 г.	Производственный корпус	типовой проект 816-18.7
Станция технического обслуживания на 600 грузовых автомобилей	Фундаменты ФА43, ФА37-1.	альбом II
		лист КС-8

Копировал Формат А3

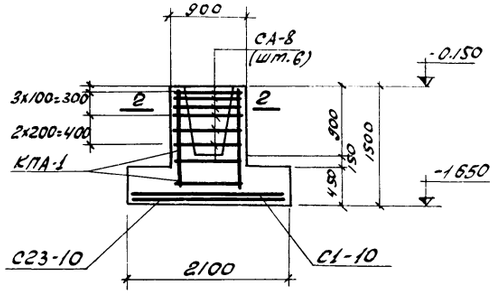

1-1

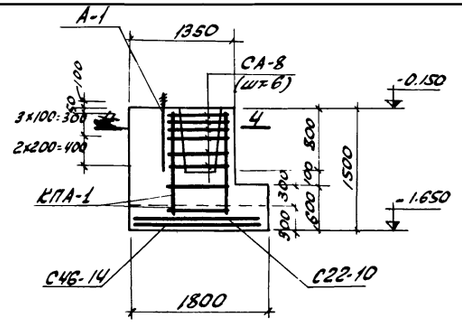

3-3

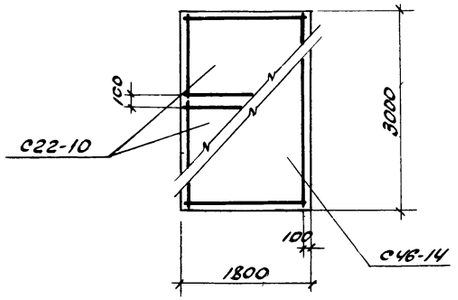

Схема расположения сеток подошвы ФА 43-1

Спецификация металлических изделий на один элемент			
Марка элемента	Марка изделия	Кол. шт	Стандарт или лист проекта
ФА19-1	СА-8	6	серия 1.412-1, 6.II
	С1-10	2	—"—
	С23-10	1	—"—
	КПА-1	1	—"—
ФА43-1	СА-8	6	серия 1.412-1, 6.II
	С22-10	2	—"—
	СЧ6-14	1	—"—
	КПА-1	1	—"—
	А-1	2	лист КС-3

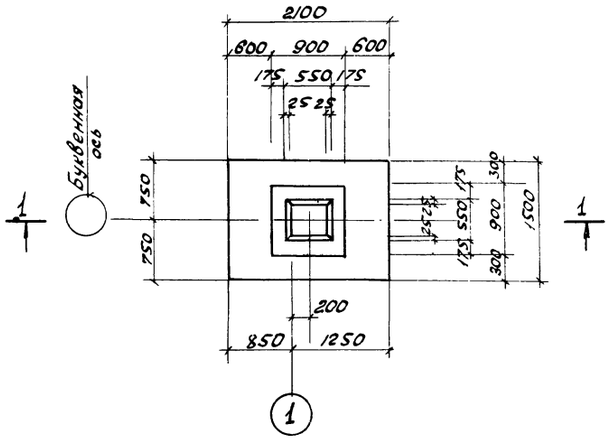

ФА19-1

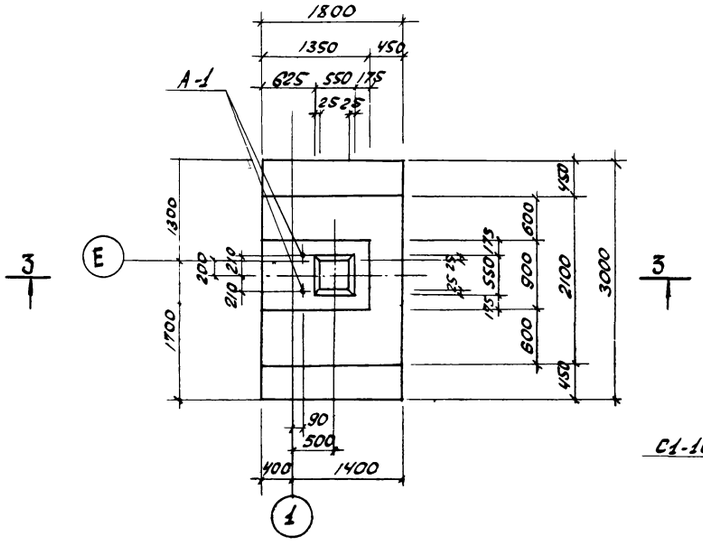

ФА43-1

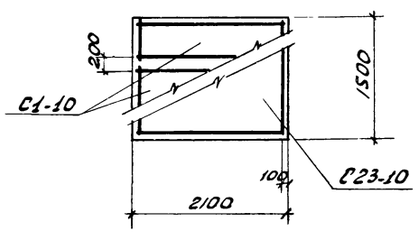

Схема расположения сеток подошвы ФА-19-1

Спецификация бетона на один элемент			
Марка элемента	Масса элемента	Марка бетона	Объем бетона м3
ФА19-1	—	200	2.04
ФА43-1	—	200	3.56

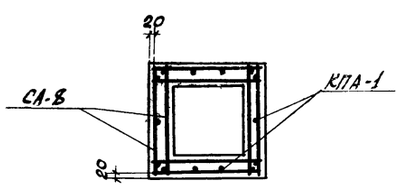

2-2

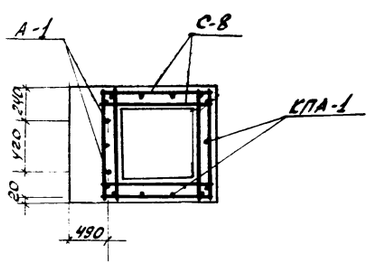

4-4

Примечания

1. План фундаментов см. КС-2
2. Таблицу нагрузок и выборку арматуры см. КС-19
3. Фундаменты ФА19-1 и ФА43-1 отличаются от фундаментов ФА19 и ФА43, принятых по серии 1.412, выпуск 1-1, изменениями размерами подколонников, а также постановкой в ф-те ФА43 анкеров

Инв. N 7080/II

в/о Союзсельхозтехника УКРГИПРОПРОМСЕЛЬСТРОЙ 1978г.	Производственный корпус	Типовой проект 816-187
Станция технического обслуживания на 800 грузовых автомобилей	Фундаменты ФА19-1, ФА43-1	Альбом II
		Лист КЖ-0

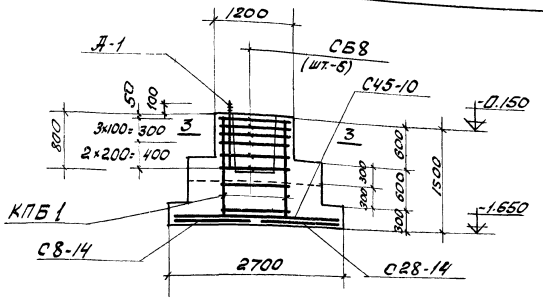

1 - 1

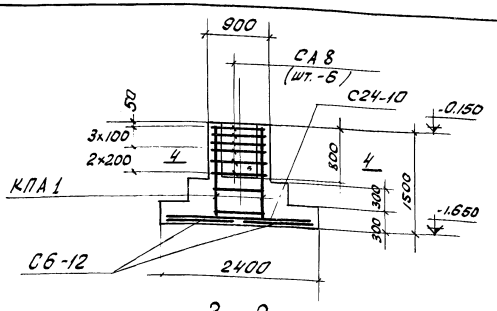

2 - 2

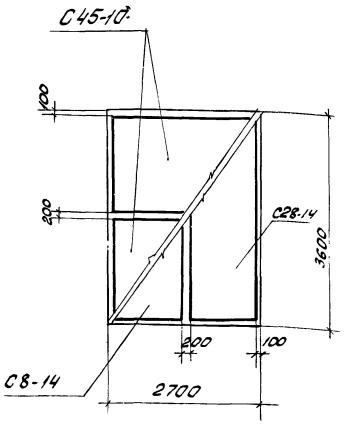

Схема расположения сеток по подошве фундамента ФБ73-1

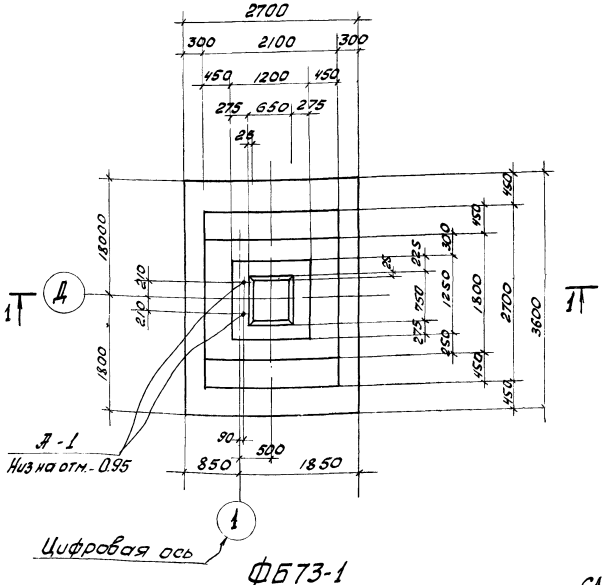

ФБ73-1

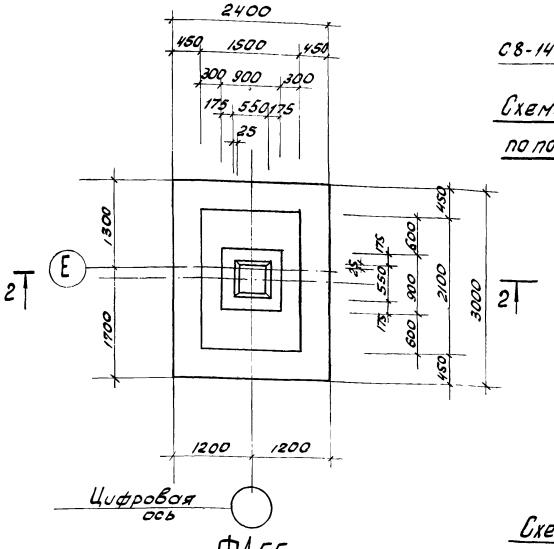

ФА55

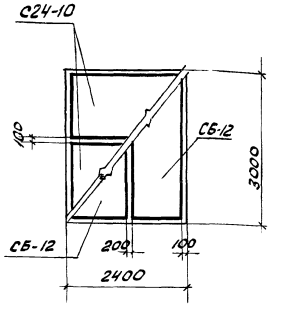

Схема расположения сеток по подошве фундамент ФА-55

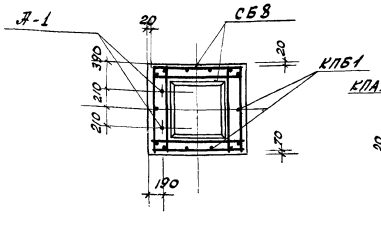

3 - 3

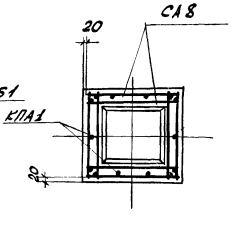

4 - 4

Примечания:

1 План фундаментов см. КС-2

2 Выборку арматуры и таблицу нагрузок см. КС-19.

3 Фундамент ФБ73-1 отличается от фундамента ФБ73, принятого в соответствии с серией 1.412, выпуск 1-1, установкой в фундаменте ФБ73-1 анкерных болтов и габаритами подколонника.

Спецификация металлических изделий

Марка эл-та	Марка изделия	К-во шт	Стандарт или лист проекта
ФБ73-1	С45-10	2	серия 1.412-1.в.II
	С8-14	1	—"—
	С28-14	1	—"—
	КПБ1	1	—"—
	СБ8	6	—"—
	Л-1	2	
ФА-55	С24-10	2	серия 1.412-1.в.II
	С6-12	2	—"—
	КПА1	1	—"—
	СА8	6	—"—

Спецификация бетона на один элемент

Марка эл-та	Масса эл-та	Марка бетона	Объем бетона м³
ФБ73-1	—	200	6.25
ФА-55	—	200	3.61

Инв. N 7080/II

В/о Союзсельхозтехника УКРГИПРОПРОМСЕЛЬСТРОЙ 1976г. Киев	Производственный корпус	Типовой проект 816-187
Станция техническая обслуживания на 200 грузовых автомобилей	Фундаменты ФБ73-1, ФА-55	Альбом II
		Лист КС-10

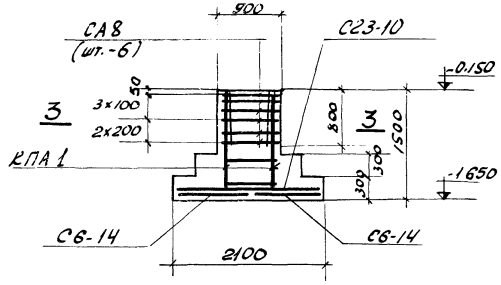

1-1

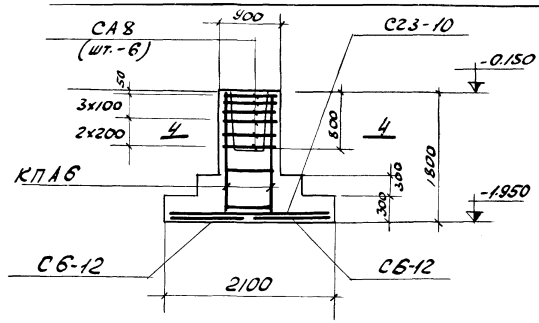

2-2

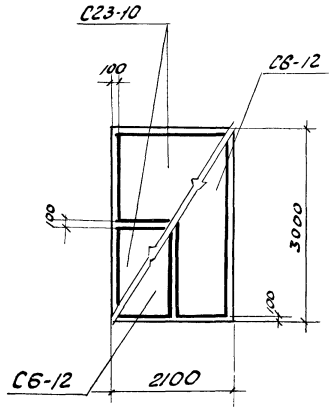

Раскладка сеток подошвы фундамента ФА50

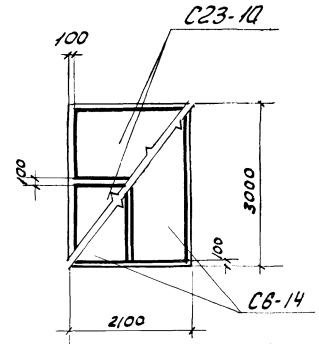

Раскладка сеток подошвы фундамента ФА49

Спецификация металлических изделий на один элемент			
Марка эл-та	Марка изделия	К-во шт	Стандарт или лист проекта
ФА49	С23-10	2	серия 1.412-1.8.II
	С6-14	2	—"—
	КПА1	1	—"—
	СА8	6	—"—
	А-2	4	КС-3
ФА50	С23-10	2	серия 1.412-1.8.II
	С6-12	2	—"—
	КПА6	1	—"—
	СА8	6	—"—

Спецификация бетона на один элемент			
Марка эл-та	Масса эл-та	Марка бетона	Объем бетона м³
ФА49	—	200	4,24
ФА50	—	200	3,59

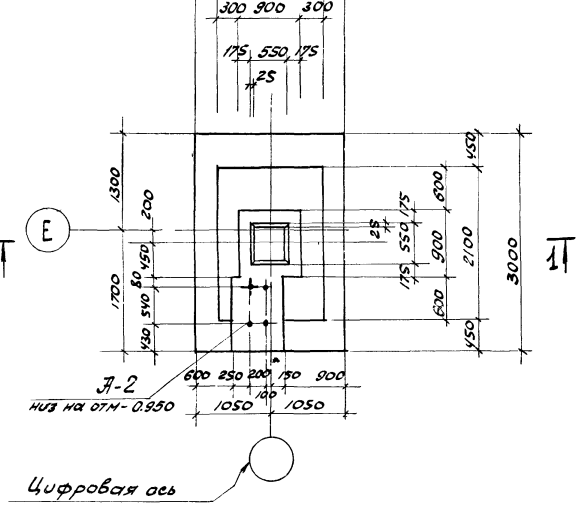

ФА49

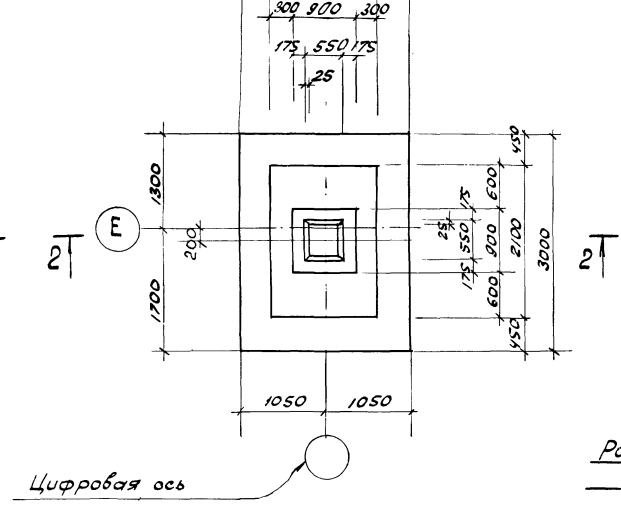

ФА50

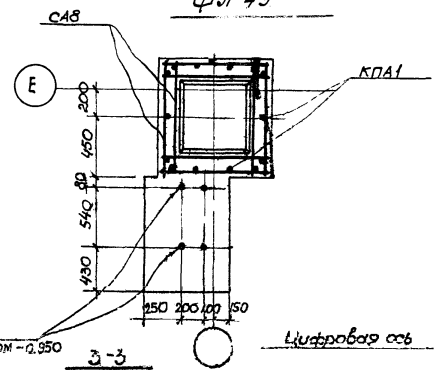

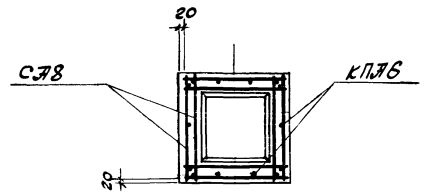

4-4

Примечания:

1. План фундаментов см. лист КС-2.
2. Таблицу нагрузок и выборку арматуры см. лист КС-19.

Гип	Шифр		
Гл.инженер	Проектир.		
Нач.отд.	Гл.конструктор		
Рук.гр.	Гл.специалист		
Н.контр.	Исполнитель		
Гарешкин			

В/О Союзсельхозтехника УКРГИПРОПРОМСЕЛЬСТРОЙ 1976г. КИЕВ	Производственный корпус	Инв. № 7080/1
	Фундаменты	Типовой проект 816-1.87
Отдел технического	ФА49 ФА50	Альбом II

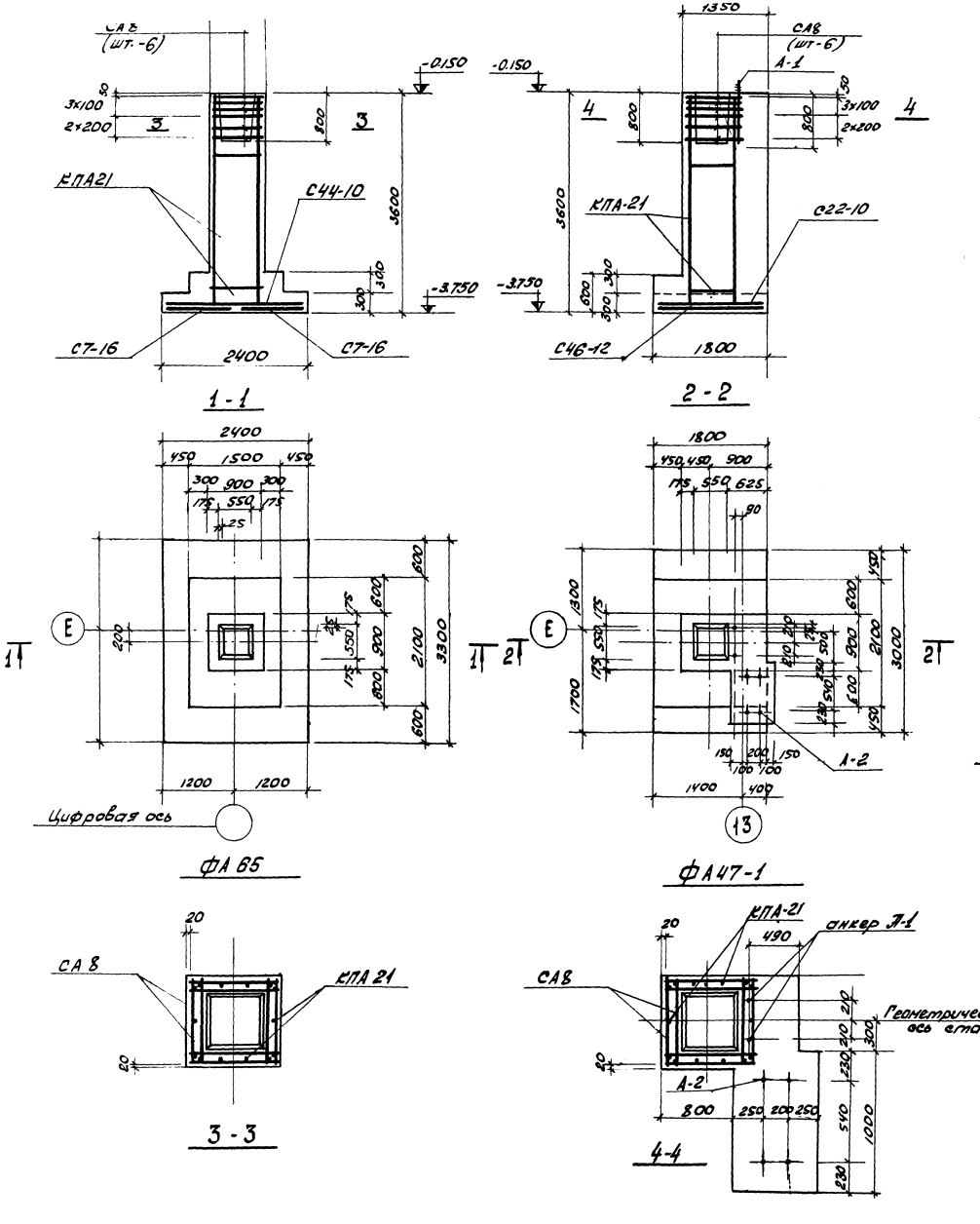

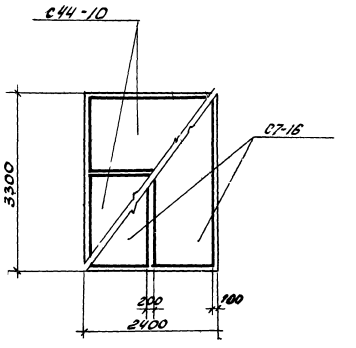

Раскладка сеток подошвы ФА-65

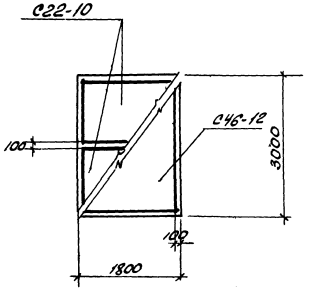

Раскладка сеток подошвы ФА-47-1

Спецификация металлических изделий			
Марка эл-та	Марка изделия	К-во шт	Стандарт или лист проекта
ФА-65	С44-10	2	серия 1.412-1.в.II
	С7-16	2	—"—
	КПА21	1	—"—
	СА8	6	—"—
ФА-47-1	С22-10	2	серия 1.412-1.в.II
	С46-12	1	серия 1.412-1.в.II
	КПА-21	1	—"—
	СА8	6	—"—
	А-1	2	КС-3
	А-2	4	КС-3

Спецификация бетона на один элемент			
Марка эл-та	Масса эл-та	Марка бетона	Объем бетона м³
ФА-65	—	200	5.53
ФА-47-1	—	200	8.4

Примечания:

1. План фундаментов см. КС-2
2. Фундамент ФА47-1 отличается от фундамента ФА47, принятом в соответствии с серией 1.412, выпуск 1-2 измененными размерами подколонника и установкой в нем анкеров.
3. Выборку арматуры и таблицу нагрузок см. КС-19.

Инв. N 7080/II

В/о Союзсельхозтехника УКРГИПРОПРОМСЕЛЬСТРОЙ КИЕВ 1976г.	Производственный корпус	типовой проект 816-187
Станция технического обслуживания на 600 грузовых автомобилей	Фундаменты ФА-65, ФА-47-1	альбом II
		лист

Нач. ОКП-6 Перешкин | Проектиров Ерин | Проверил Житинский | Копировала Чистоклет

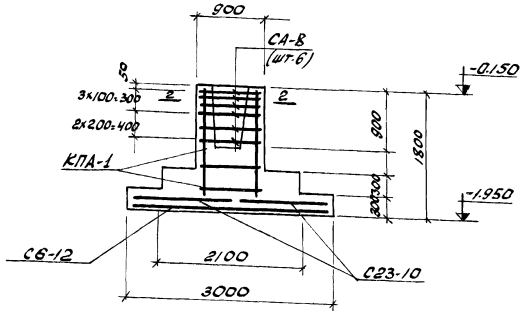

1-1

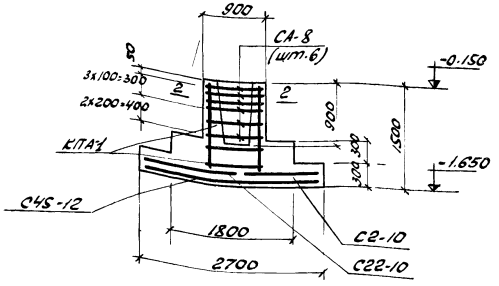

3-3

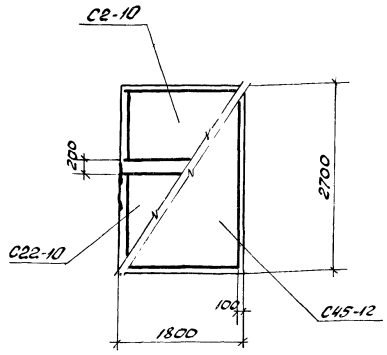

Схема расположения сеток подошвы ФА37-2

Спецификация металлических изделий на один элемент			
Марка элемента	Марка изделия	Кол. шт	Стандарт или лист проекта
ФА50-1	СА-8	6	серия 1.412-1, в.II
	С23-10	2	—"—
	С6-12	2	—"—
	КПА-1	1	—"—
ФА-37-2	СА-8	6	серия 1.412-1, в.II
	С2-10	1	—"—
	С22-10	1	—"—
	С45-12	1	—"—
	КПА-1	1	—"—

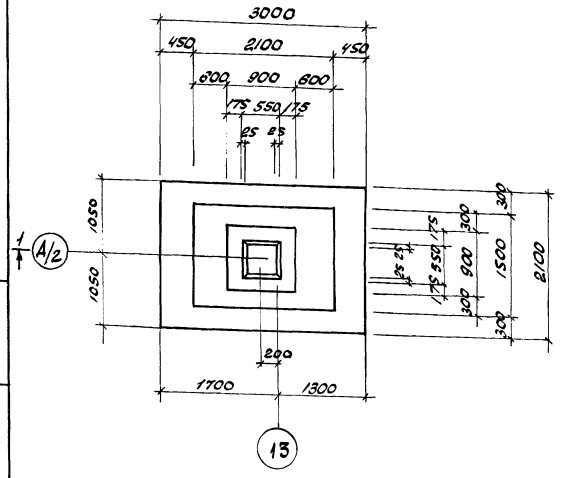

ФА50-1

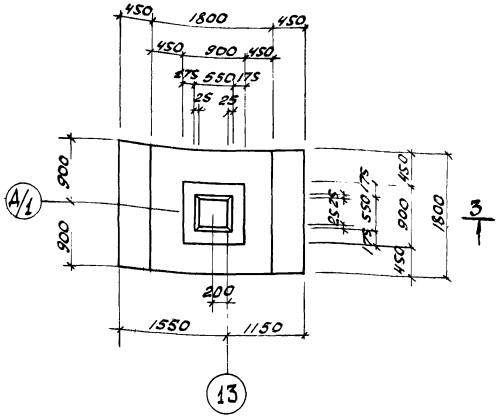

ФА37-2

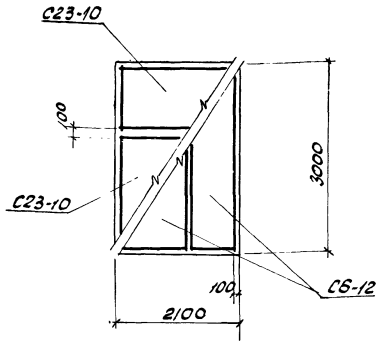

Схема расположения сеток подошвы ФА50-1

Спецификация бетона на один элемент			
Марка элемента	Масса элемента	Марка бетона	Объем бетона м3
ФА50-1	—	200	3.59
ФА37-2	—	200	2.92

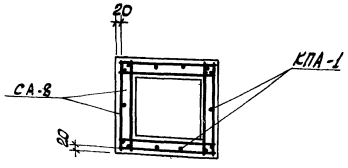

2-2

Примечания

1. План фундаментов см. КС-2
2. Выборку арматуры и таблицу нагрузок см. КС-19
3. Фундаменты ФА50-1 и ФА37-2 отличаются от фундаментов ФА-50 и ФА-37, принятых в соответствии с серией 1.412, выпуск 1-1, измененными размерами стакана подколонника.

Проверил Житинский
Копировал Чистоклет

В/О „Союзсельхозтехника" УКРГИПРОПРОМСЕЛЬСТРОЙ 1979 г.	Производственный корпус	Инв. N 7080/II типовой проект 816-187
Станция технического обслуживания на 600 грузовых автом...	Фундаменты ФА-50-1; ФА37-2	альбом II лист

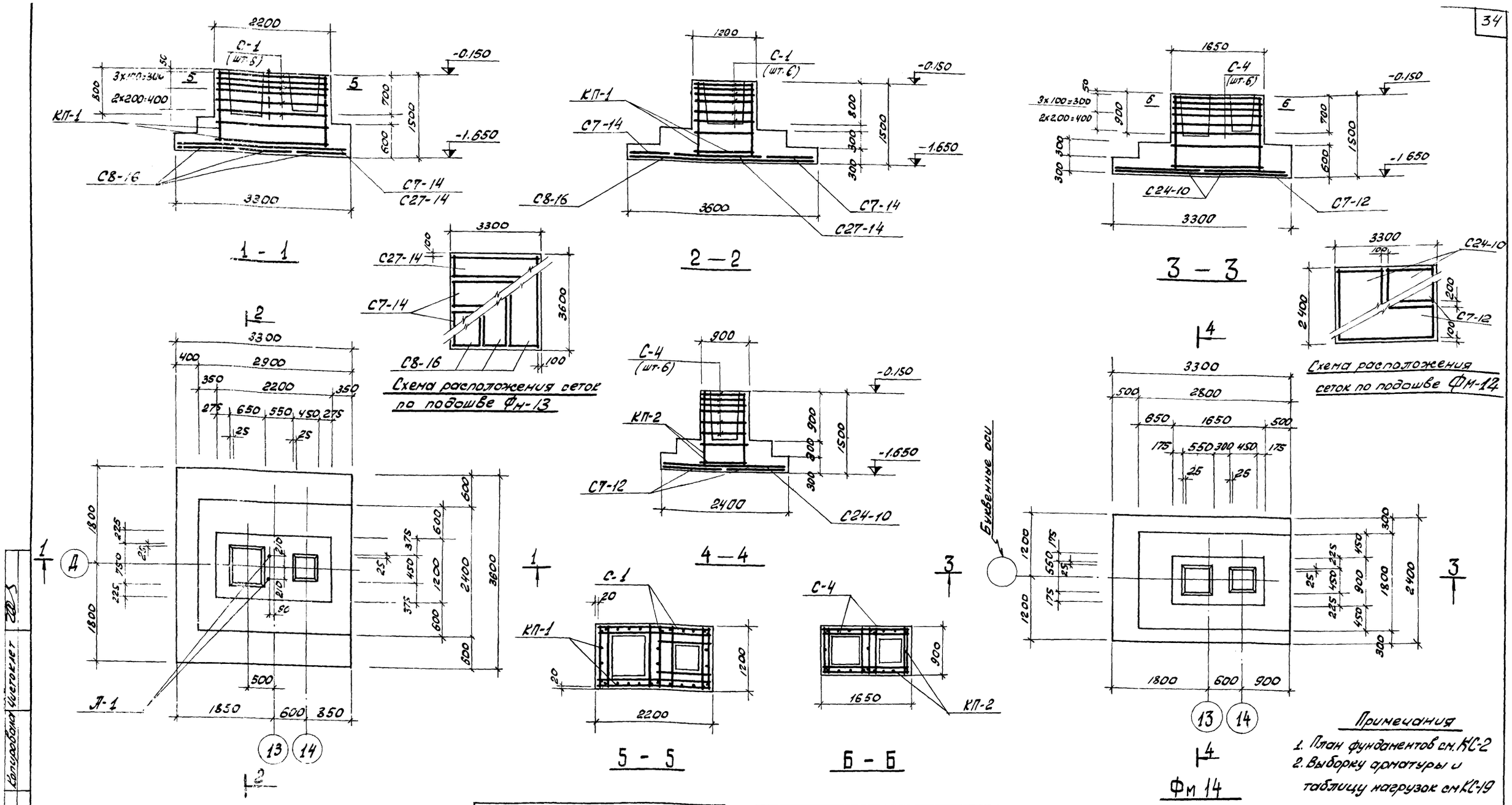

Спецификация бетона на один элемент			
Марка элемента	Масса элемента	Марка бетона	Объем бетона м3
Фм13	—	200	7.85
Фм14	—	200	4 87

Спецификация металлических изделий на один элемент.			
Марка элемента	Марка изделия	К-во шт.	Стандарт или лист проекта
1	2	3	4
Фм13	С-1	6	КС-18
	С8-16	3	серия 1.412-1. в II
	С27-14	1	—"—
	С7-14	2	—"—
	КП-1	1	КС-18

1	2	3	4
Фм-13	Л-1	2	КС-3
Фм14	С7-12	2	серия 1.412-1 в II
	С24-10	2	—"—
	С-2	6	КС-18
	КП-2	1	КС-18

Инв N 7080/II

В/О СОЮЗСЕЛЬХОЗТЕХНИКА УКРГИПРОПРОМСЕЛЬСТРОЙ КИЕВ

Станция технического обслуживания на 600 грузовых автомобилей

Производственный корпус

Фундаменты Фм13, Фм14

Типовой проект 816-187

Альбом II

Лист КС-14

Копировала Чистоклет

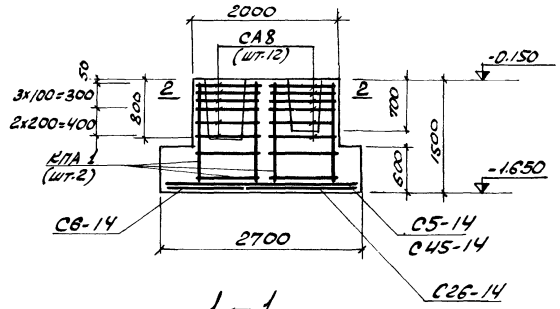

1 — 1

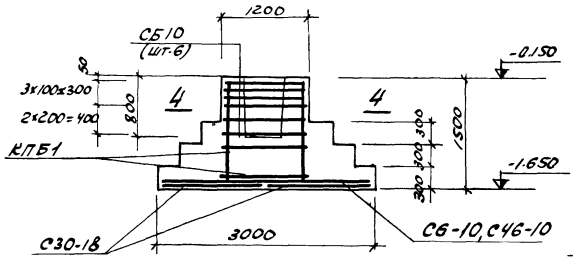

3 — 3

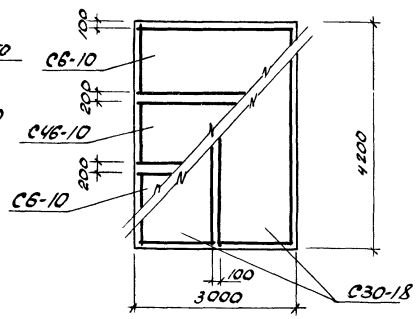

Схема расположения сеток по подошве ФБ 85

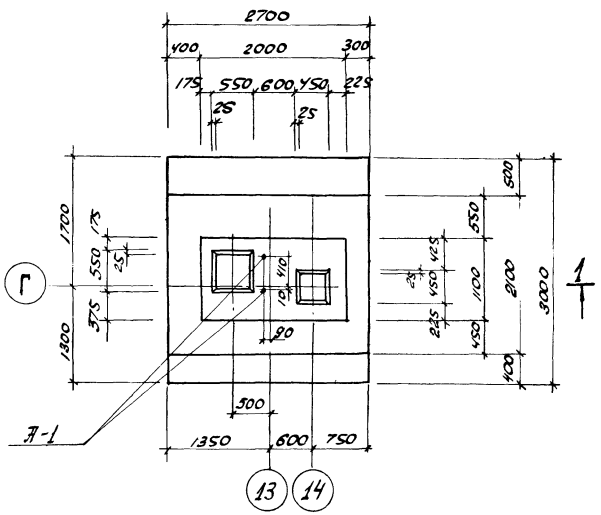

ФМ 15

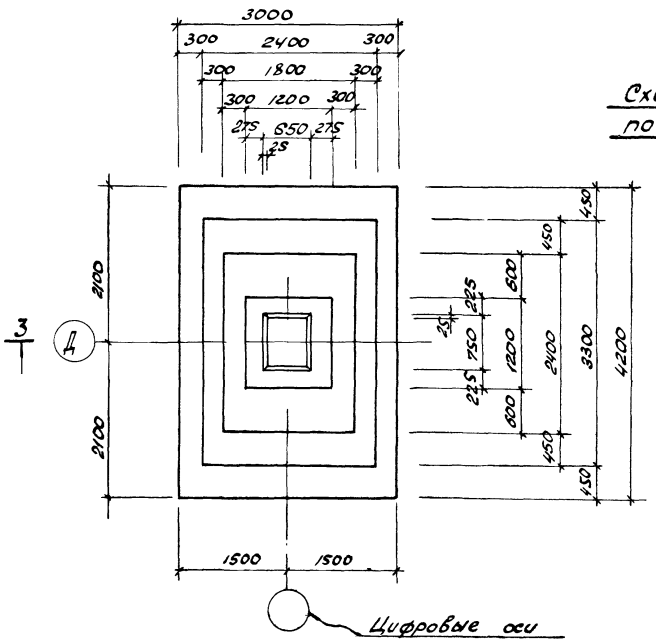

ФБ 85

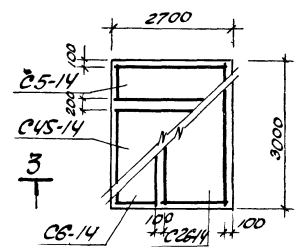

Схема расположения сеток по подошве ФМ-15

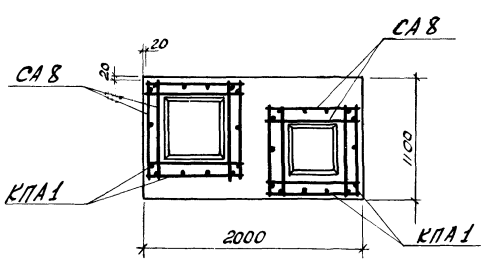

2 — 2

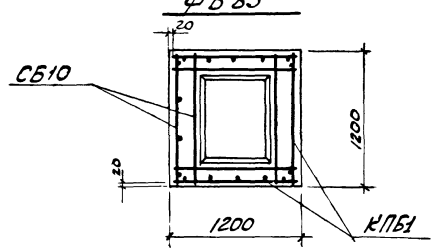

4 — 4

Спецификация металлических изделий на один элемент.

Марка элемента	Марка изделия	Кол. шт.	Стандарт или лист проекта
ФМ-15	С5-14	1	серия 1.412-7.8 II
	С45-14	1	—"—
	С6-14	1	—"—
	С26-14	1	—"—
	С8	12	—"—
	КПА-1	2	—"—
	А-1	2	КС-3
ФБ85	С6-10	2	серия 1.412-1, 8 II
	С46-10	1	—"—
	С30-18	2	—"—
	КПБ1	1	—"—
	СБ-10	6	

Спецификация бетона на один элемент.

Марка элемента	Масса элемента	Марка бетона	Объем бетона м3
ФМ-15	—	200	5.84
ФБ85	—	200	7.95

Примечания

1. План фундаментов см. КС-2
2. Таблицу нагрузок и выборку арматуры см. КС-1.9

Инв. N 7080/II

В/О Союзсельхозтехника Укргипропромсельстрой 1976г. Киев	Производственный корпус	типовой проект 816-187
Станция технического обслуживания на 600 грузовых автомобилей	Фундаменты ФМ-15; ФБ-8.5	альбом II
		лист КС-1.5

Инженер Ковалев
Проверил Житинский
Копировал
Архив
Чистовик

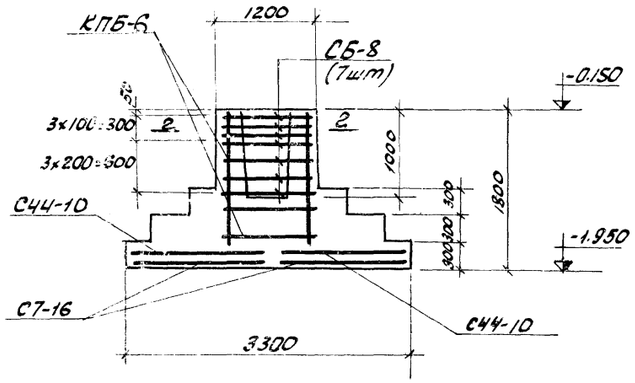

1-1

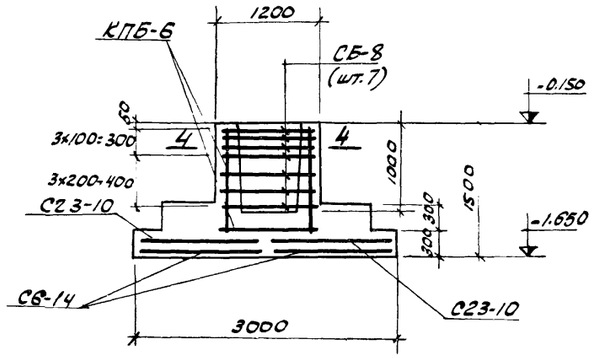

3-3

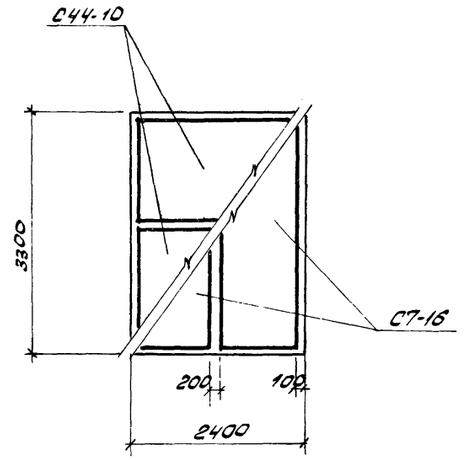

Схема расположения сеток подошвы ФБ50-1

Спецификация металлических изделий на один элемент			
Марка элемента	Марка изделия	Кол. шт.	Стандарт или лист проекта
ФБ50-1	СБ-8	7	Серия 1.412-1В.II
	С44-10	2	—"—
	С7-16	2	—"—
	КПБ-6	1	—"—
ФБ31-1	СБ-8	7	Серия 1.412-1В.II
	С23-10	2	—"—
	СБ-14	2	—"—
	КПБ-1	1	—"—

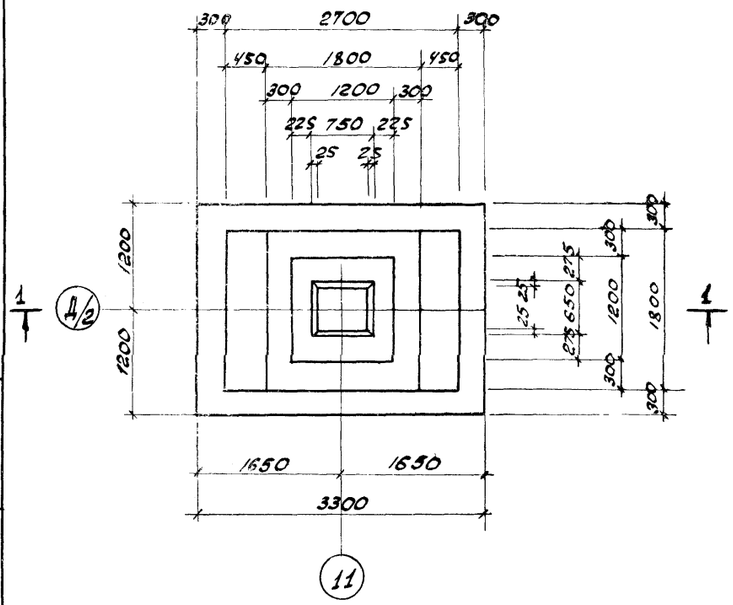

ФБ50-1

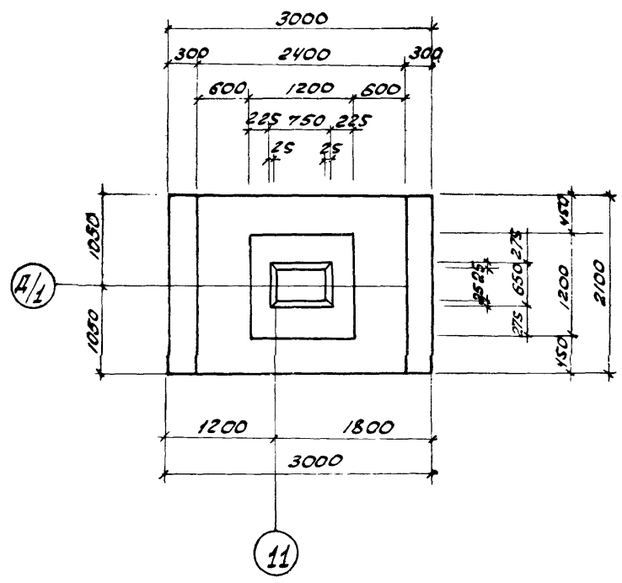

ФБ31-1

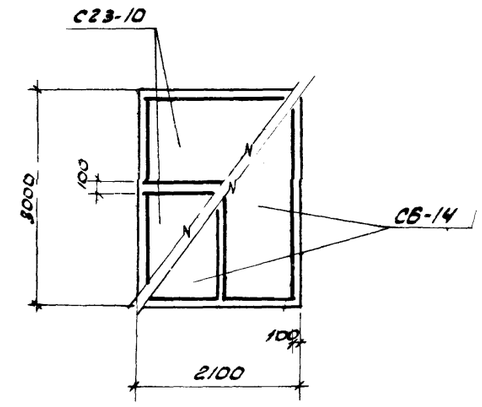

Схема расположения сеток подошвы ФБ31-1

Спецификация бетона на один элемент			
Марка элемента	Масса элемента	Марка бетона	Объем бетона м³
ФБ50-1	—	200	5.72
ФБ31-1	—	200	4.37

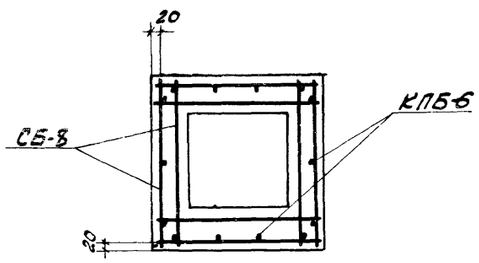

2-2

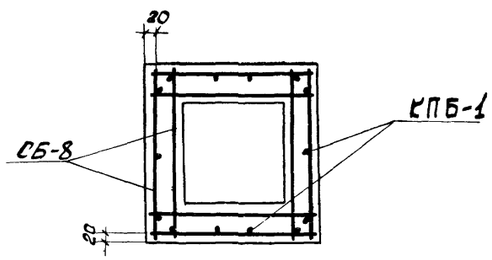

4-4

Примечания

1. План ф-ов см. лист КС-2
2. Таблицу нагрузок и выборку ар-ры см. КС-19.
3. Фундаменты ФБ50-1 и ФБ31-1 отличаются от фун-тов ФБ-50 и ФБ-31, принятых в соответствии с серией 1.412, выпуск 1-1, измененными размерами стакана в подколонной части фундамента

Инв. N 7080/II

В/о Союзсельхозтехника "УКРГИПРОПРОМСЕЛЬСТРОЙ" 1976г. Киев	Производственный корпус	типовой проект 816-187
Станция технического обслуживания на 600 грузовых автомобилей ГАЗ и ЗИЛ	Фундаменты ФБ50-1, ФБ31-1	альбом II
		лист КС-16

Копировала Чистоклет 20.8

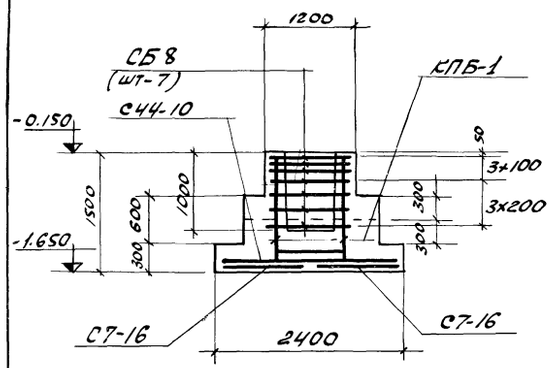

1 – 1

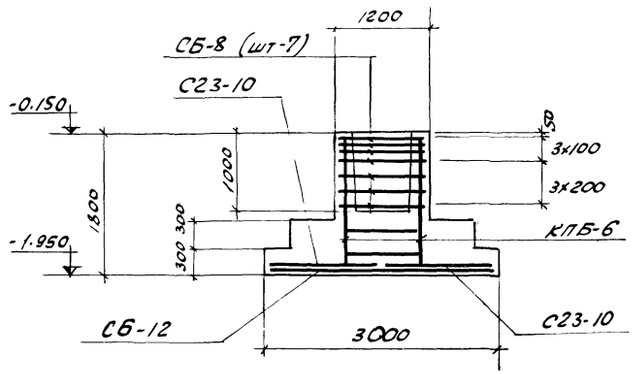

2 – 2

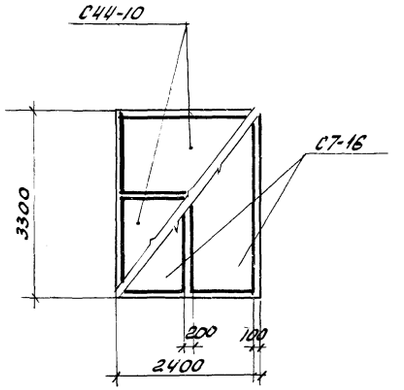

Раскладка сеток подошвы ФБ49-1

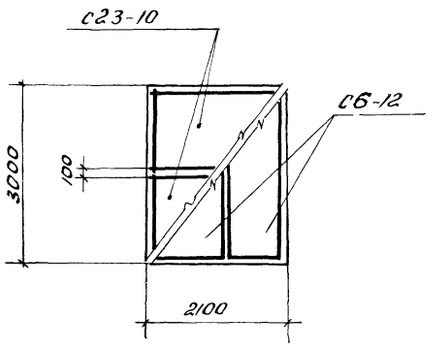

Раскладка сеток подошвы ФБ32-1

Спецификация металлических изделий			
Марка эл-та	Марка изделия	К-во шт	Стандарт или лист проекта
ФБ49-1	С44-10	2	серия 1.412-1, в.II
	С7-16	2	—"—
	КПБ1	1	—"—
	СБ8	7	—"—
ФБ32-1	С23-10	2	серия 1.412-1, в.II
	СБ-12	2	—"—
	КПБ6	1	—"—
	СБ8	7	—"—

Спецификация бетона на один элемент			
Марка эл-та	Масса эл-та	Марка бетона	Объем бетона м³
ФБ49-1	—	200	5.31
ФБ32-1	—	200	4.77

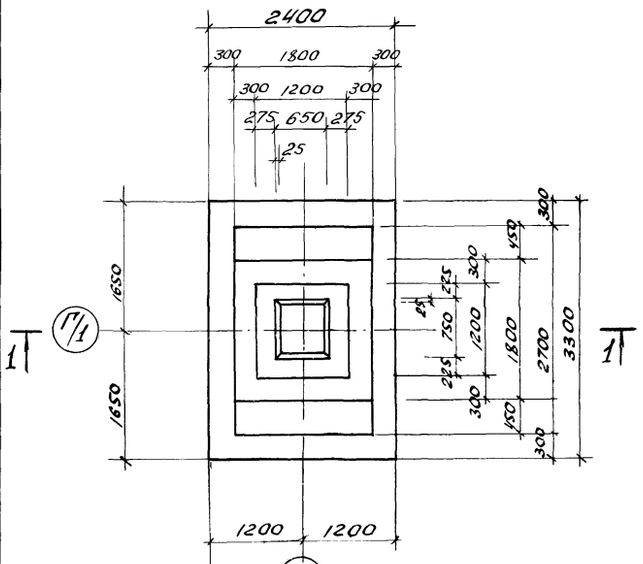

ФБ49-1

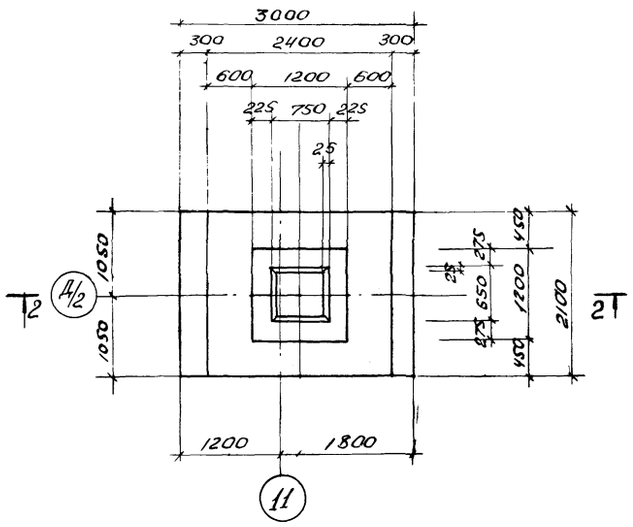

ФБ32-1

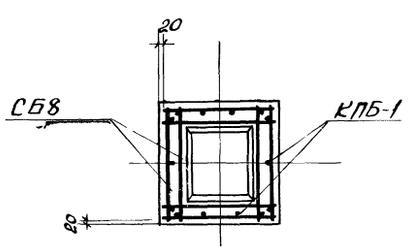

3 – 3

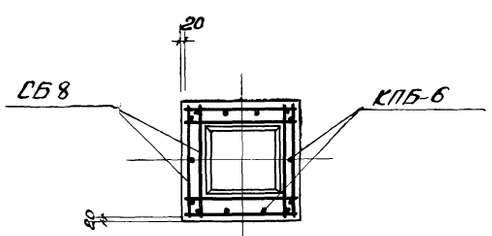

4 – 4

Примечания:

1. План фундаментов см. КС-2
2. Таблицу нагрузок и выборку арматуры см. КС-19
3. Фундаменты ФБ41-1 и ФБ32-1 отличаются от фундаментов ФБ41 и ФБ32 принятых в соответствии с серией 1.412, в.1-1 измененными размерами стаканной части подколонника

Инв. N 7080/II

в/о Союзсельхозтехника Укргипропромсельстрой 1976г. Киев	Производственный корпус	типовой проект 816-187
Станция технического обслуживания на 800 грузовых автомобилей ГПЗ-11-311А	Фундаменты ФБ49, ФБ32-1	альбом II
		лист КС-17

Копировал Чистяков

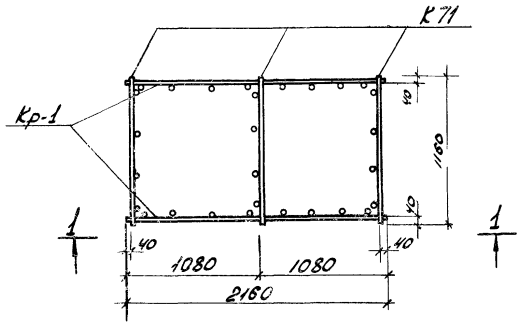

КП—1

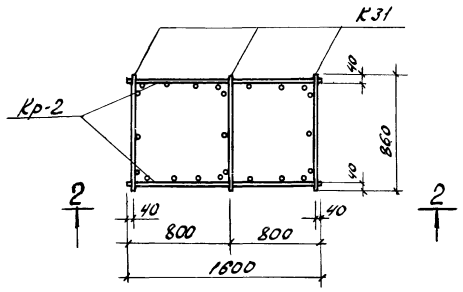

КП—2

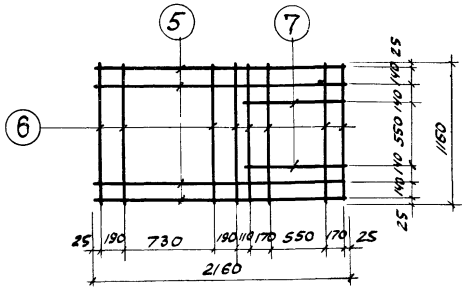

С—1

Спецификация арматурных изделий на 1 пространственный каркас				
Марка каркаса	Марка изделия	К-во шт	Вес кг	Стандарт или лист проекта
КП-1	К-71	3	—	серия 1.412-1 6 II
	Кр-1	2	23.0	КС-18
КП-2	К-31	3	—	серия 1.412-1 6 II
	Кр-2	2	10.0	КС-18

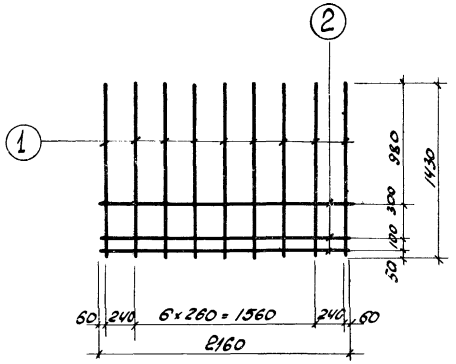

Кр-1

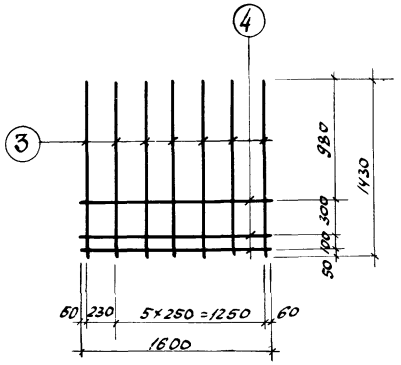

Кр—2

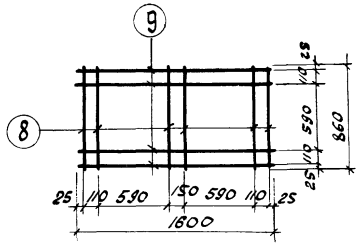

С—2

Спецификация арматуры на одно арматурное изделие						
Марка изделия	N поз	ф мм	Длина мм	К-во шт	Общая длина м.	Вес кг.
Кр-1	1	16 A II	1430	9	12.9	20.4
	2	8 A I	2160	3	6.5	2.6
					Итого:	23.0
Кр-2	3	12 A II	1430	7	10.0	8.9
	4	6 A I	1600	3	4.8	1.1
					Итого:	10.0
С-1	5	8 A I	2160	4	8.6	3.4
	6	8 A I	1160	8	9.3	3.7
	7	8 A I	940	2	1.9	0.8
					Итого:	7.9
С-2	8	8 A I	860	6	5.2	2.1
	9	8 A I	1600	4	6.4	2.6
					Итого:	4.7

1. Сварку сеток и каркасов производить в соответствии с ГОСТ 10922-64 „Арматура и закладные детали сварные для железобетонных конструкций. Технические требования и методы испытаний;" ГОСТ 14098-68 "Соединения сварные арматуры железобетонных изделий и конструкций. Контактная и ванная сварка. Основные типы и конструктивные элементы.

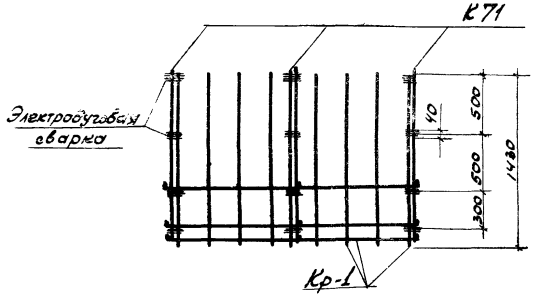

1—1

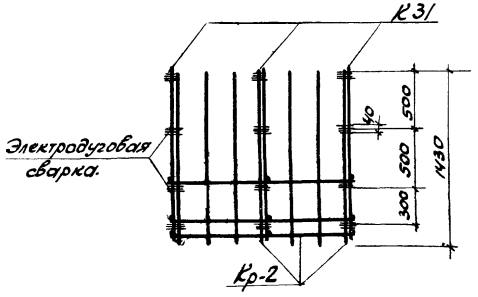

2—2

Инв. N 7080/II

Госкомсельхозтехника УКРГИПРОПРОМСЕЛЬСТРОЙ Киев 1976г. Станция технического обслуживания на 800 грузовых автомобилей ГАЗ и ЗИЛ	Производственный корпус	типовой проект 816-1-87 альбом II лист КС-18
	Каркасы Кр-1; Кр-2 сетки С-1, С-2	

Копировал Чистоклет 1983

Таблица нагрузок

Марка по проекту	Марка по стандарту	Нормативная					Расчетная				
		Mx	My	Qx	Qy	N	Mx	My	Qx	Qy	N
ФМ-1	ФА-43	-8.62	1.63	-2.59	0.27	50.93	-10.06	1.76	-2.77	0.32	58.57
ФМ-2	ФА-37-1	-5.15	-0.68	-1.20	-0.27	37.26	-7.74	-0.78	-1.39	-0.32	43.85
ФМ-3	ФА-19-1	-6.71	2.61	-2.49	0.65	23.39	-7.82	3.04	-2.92	0.76	25.7
ФМ-4	ФА-43-1	-0.92	-6.8	-1.2	-0.27	52.9	-1.03	-7.68	-1.36	-0.32	61.47
ФМ-5	ФБ-73-1	-12.7	9.0	-1.45	0.98	84.28	14.6	10.8	-1.74	1.17	97.94
ФМ-6	ФА-55	-7.1	4.1	-2.48	0.27	100.66	-8.38	4.69	-2.97	0.35	113.83
ФМ-7	ФА 49	12.13	5.63	2.36	0.27	57.54	14.05	6.32	2.85	0.32	66.39
ФМ-8	ФА 50	12.13	5.63	2.36	0.27	57.54	14.05	6.32	2.85	0.32	66.39
ФМ-9	ФА 65	-8.65	-3.57	-2.48	-0.27	104.83	-10.07	-4.04	-2.97	-0.32	118.38
ФМ-10	ФА 47-1	-0.92	-6.8	-1.2	-0.27	52.9	-1.03	-7.68	-1.36	-0.32	61.47
ФМ-11	ФА 50-1	-10.09	4.24	-0.59	0.27	81.18	11.09	4.84	-0.77	0.32	93.31
ФМ-12	ФА 37-2	7.0	4.16	1.11	0.73	29.88	7.8	4.63	1.4	0.78	32.94
ФМ-13	ФМ-13	-12.7	9.0	-1.45	0.98	121.58	-14.6	10.4	-1.65	1.12	140.0
ФМ-14	ФМ-14	7.0	4.16	1.11	0.73	67.8	8.05	4.80	1.28	0.84	78.0
ФМ-15	ФМ-15	-0.92	-6.8	-1.2	-0.27	90.2	-1.15	-7.8	-1.38	-0.31	127.4
ФМ-16	ФБ 85	41.4	18.83	2.9	0.98	154.05	47.64	21.28	3.48	1.17	179.86
ФМ-17	ФБ 50-1	1.56	1.32	2.3	1.3	150.4	1.79	1.52	2.63	1.5	171.0
ФМ-18	ФБ 31-1	12.83	3.2	1.6	0.6	38.15	14.5	3.7	1.85	0.69	44.0
ФМ-19	ФБ 49	1.56	1.32	2.7	0.8	150.4	1.79	1.52	3.1	0.92	171.0
ФМ-20	ФБ 32-1	9.65	1,4	8.47	1.26	61.2	10.1	1,6	9.7	1,45	7.0

Выборка арматуры

Марка по проекту	Марка по стандарту	Арматурная сталь, кг													
		Класс А-I						Класс А-II							
		ФММ					Итого	ФММ						Итого	Всего:
		6	8	10	22	25		10	12	14	16	18			
ФМ-1	ФА-43	56	19.4	—	—	—	25	17.2	17.8	32.2	—	—		67.2	92.2
ФМ-2	ФА-37-1	7.0	16.2	—	6.8	—	30.0	15.1	39.0	—	—	—		54.1	84.1
ФМ-3	ФА-19-1	6.4	16.2	—	—	—	22.6	20.9	17.8	—	—	—		38.7	61.3
ФМ-4	ФА-43-1	5.6	19.4	—	6.8	—	31.8	17.2	17.8	32.2	—	—		57.2	99.0
ФМ-5	ФБ-73-1	4.4	30.1	—	6.8	—	41.3	29.4	5.1	60.2	11.4	—		106.2	147.4
ФМ-6	ФА-55	18.1	16.2	—	—	—	34.3	37.6	40.3	—	—	—		77.9	112.2
ФМ-7	ФА-49	4.4	20.2	—	—	16.4	41.0	20.2	8.9	42.8	—	—		71.9	112.9
ФМ-8	ФА-50	8.2	—	—	—	—	8.2	20.2	41.3	—	—	—		61.5	69.7
ФМ-9	ФА 65	8.8	21.2	—	—	—	30.0	26.2	22.0	—	61.6	—		109.8	139.8
ФМ-10	ФА-47-1	26.4	—	—	6.8	16.4	49.6	17.2	45.6	—	—	—		62.8	112.4
ФМ-11	ФА-50-1	8.0	16.2	—	—	—	24.0	20.2	49.2	—	—	—		69.4	93.4
ФМ-12	ФА 37-2	7.0	16.2	—	—	—	23.2	15.1	39.0	—	—	—		54.1	77.3
ФМ-13	ФМ-13	5.8	65.1	—	6.8	—	77.7	—	15.3	78.4	141.9	—		235.6	313.3
ФМ-14	ФМ-14	7.8	31.0	—	—	—	38.8	23.2	67.7	—	—	—		90.9	129.7
ФМ-15	ФМ-15	4.8	45.6	—	6.8	—	57.2	—	35.6	94.6	—	—		130.2	187.4
ФМ-16	ФБ-85	5.8	2.8	10.8	—	—	19.4	72.2	10.2	—	22.8	132.8		238.0	257.4
ФМ-17	ФБ 50-1	7.4	34.7	—	—	—	42.1	26.2	12.2	—	89.0	—		127.4	169.5
ФМ-18	ФБ 31-1	4.8	32.7	—	—	—	37.5	20.2	10.2	42.8	22.8	—		96.0	133.5
ФМ-19	ФБ 49	4.4	32.3	—	—	—	36.7	26.2	5.1	—	73.2	—		104.5	141.2
ФМ-20	ФБ 32-1	8.4	27.8	—	—	—	36.2	20.2	37.5	—	13.7	—		71.4	107.6

Схема нагрузок

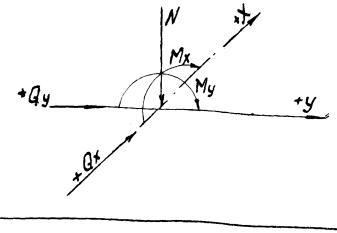

Примечания

1. Расчет и подбор фундаментов выполнен по указаниям серии 1.412-1, в. I-I и в соответствии с серией 1.412-1, в. I-I
2. В таблице нагрузок значения нормальных сил при расчете фундаментов приняты для III снегового района
3. В таблице нагрузок даны наибольшие усилия из основных или дополнительных расчетных сочетаний
4. Настоящий лист смотреть совместно с листами КС-2; КС 8÷17.

В/О союзсельхозтехника "УКРГИПРОПРОМСЕЛЬСТРОЙ" КИЕВ 1976 г.	Производственный корпус	Инв. N 7080/II типовой проект 816-187
Станция технического обслуживания на 600 грузовых автомобилей	Таблица нагрузок Выборка арматуры	альбом II лист

Копировал | Чистоклет | Фиктический

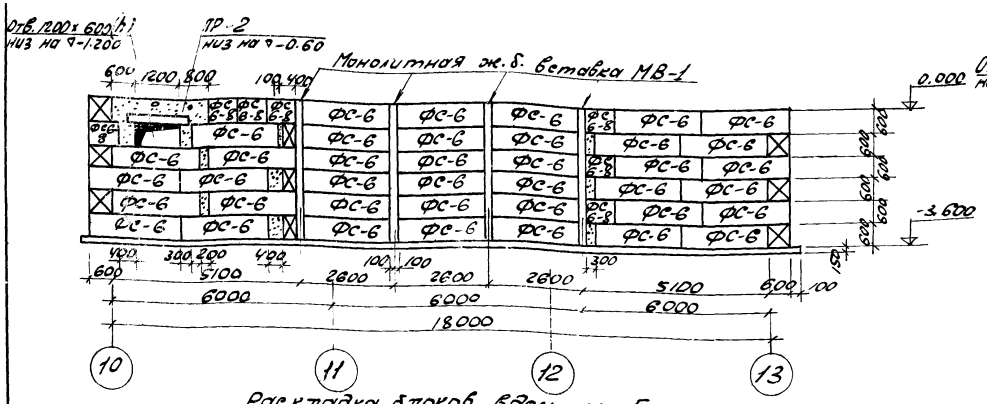

Раскладка блоков вдоль оси Е

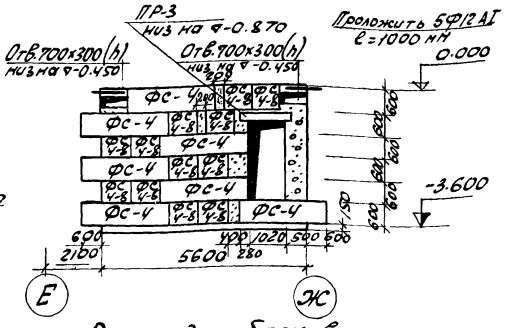

Раскладка блоков вдоль оси 11

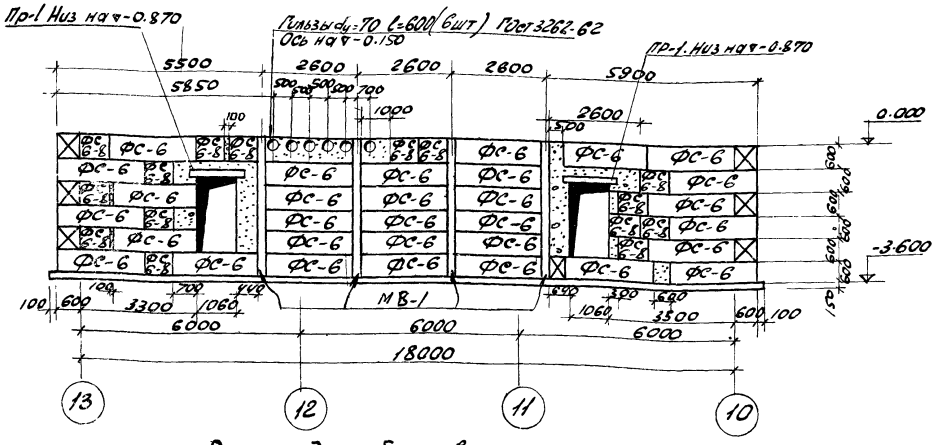

Раскладка блоков по оси Ж.

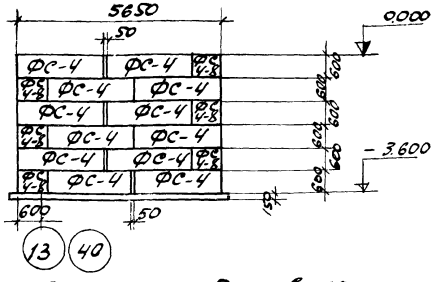

Раскладка блоков по стенам лестниц

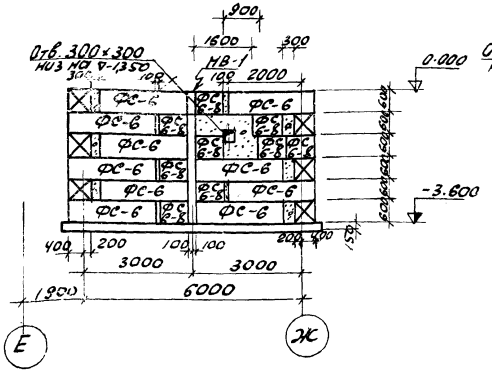

Раскладка блоков по оси 13

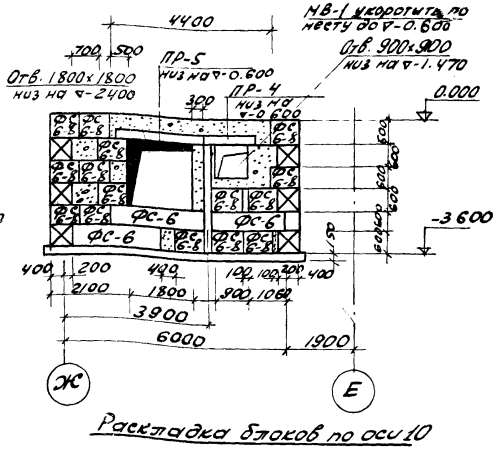

Раскладка блоков по оси 10

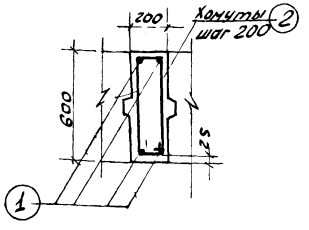

Армирование МВ-1

Спецификация арматуры на один железобетонный элемент

Марка элемента	NN поз	Эскиз	Ф мм	Длина в мм	К-во шт	Общая длина м
МВ-1	1	3600	18АII	3600	4	14.40
	2	630 / 550 (250, 180)	6АI	1610	17	27.3

Расход бетона и стали на один элемент

Марка элемента	Бетон м³			Сталь. кг			
	Марка		Итого	Горяч. кат. круглая класс АI	Горяч. кат. круглая класс АII	Прокат ст3	Итого
	150	200					
МВ-1	—	0.43	0.43	6.0	29.0	—	35.0

Спецификация сборных бетонных элементов

Марка эл-та	Вес тн	Марка бетона	К-во шт	Примечание
ФС-6	1.96	100	83	серия 1.116-1.8
ФС 6-8	0.62	100	46	—"—
ФС 4	1.30	100	31	—"—
ФС 4-8	0.415	100	24	—"—

Примечания:

1. Настоящий чертеж читать совместно с чертежами ПР-11, КС-2, КС-21.
2. Монолитные участки выполнить из бетона марки "100"
3. Кладку сборных фундаментных блоков вести на растворе М-50
4. Обратную засыпку грунта за стенки фундаментов производить после монтажа и замоноличивания плит покрытия.

Инв. N 7080/II

В/О Союзсельхозтехника УКРГИПРОПРОМСЕЛЬСТРОЙ 1976г. Киев	Производственный корпус	типовой проект 816-187
Станция технического обслуживания на 600 грузовых автомобилей ГАЗ и ЗИЛ	Раскладка стеновых блоков склада топлива и масел	альбом II
		лист КС-20

Проверил Житинский
Копировала Чистоклет
Гр. Промпроект
Гринер

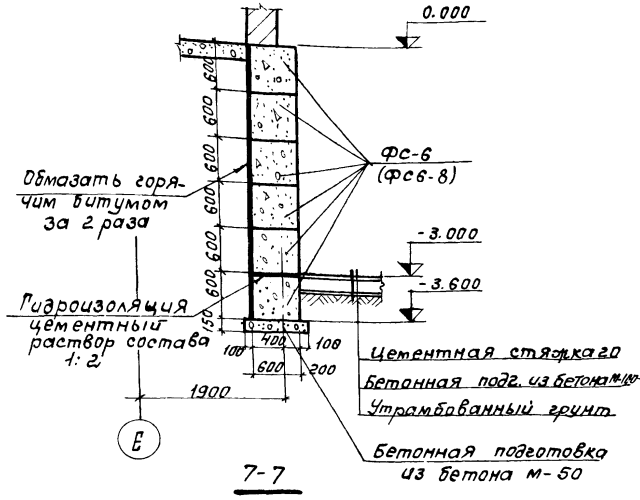

7-7

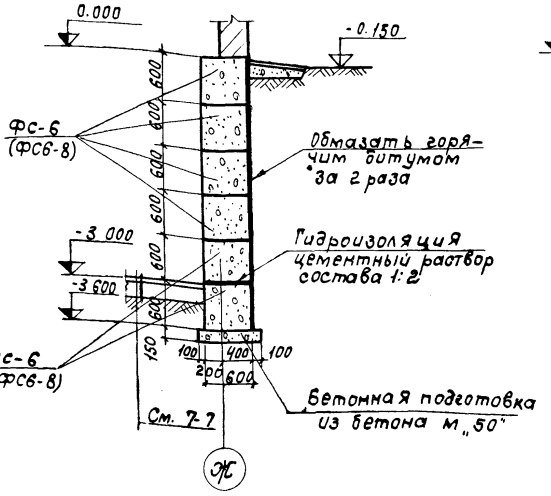

8-8

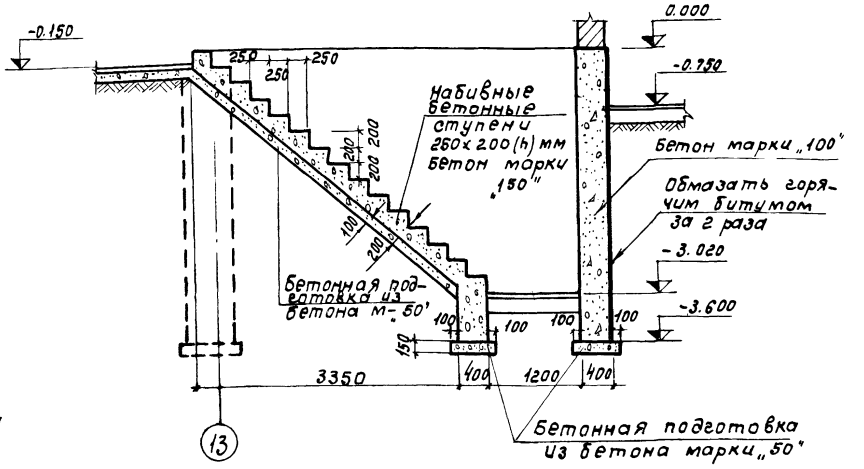

9-9

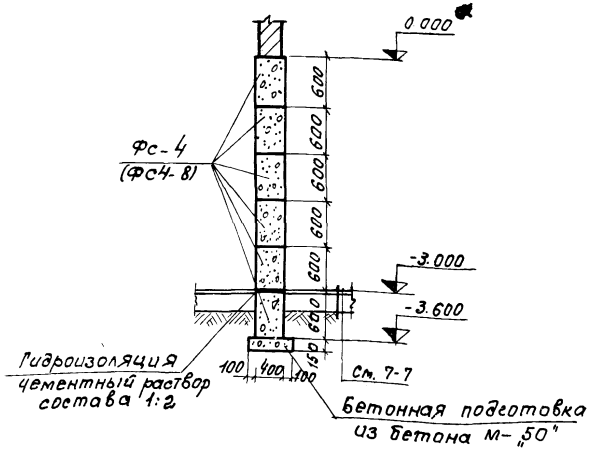

10-10

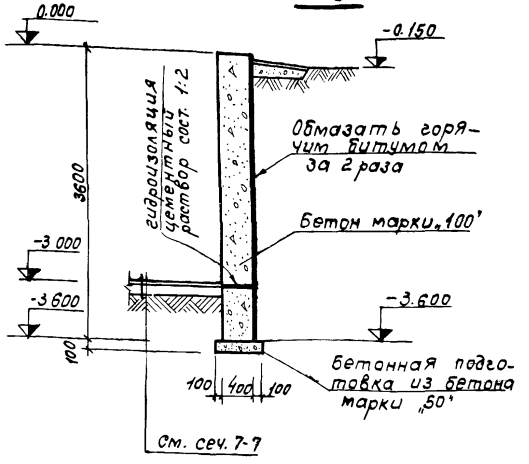

11-11

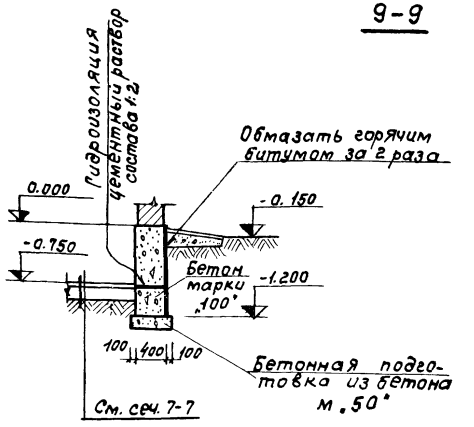

12-12

Спецификация сборных железобетонных элементов				
Марка эл-та	Вес тн	Марка бетона	К-во шт	Примечание
БУ15	0.105	200	8	серия 1.139-1 в.1
БУ19	0.130	200	4	—"—
БУ24	0.335	200	4	—"—
Б13	0.025	200	7	—"—

Примечания

Настоящий лист читать совместно с листами КС-2 и КС-20.

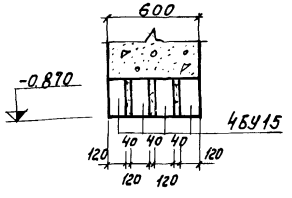

ПР-1 (шт. 2)

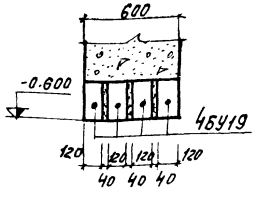

ПР-2 (шт. 1)

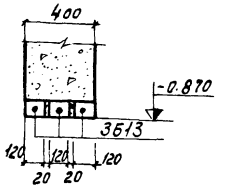

ПР-3 (шт 1)

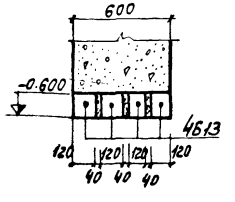

ПР-4 (шт. 1)

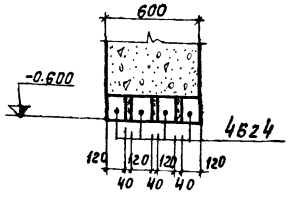

ПР-5 (шт. 1)

Инв. N 7080

в/о „Союзсельхозтехника" УКРГИПРОПРОМСЕЛЬСТРОЙ Киев 1976 г.	Производственный корпус	Типовой проект 816-18.7
Станция технического обслуживания на 600 грузовых автомобилей	Сечения 7-7÷12-12. Перемычки склада масел и топлива	Альбом II
		Лист

Проектировщики: Гл. инженер проекта Ситников; Проверил Ситников; Копировал Чуботкин

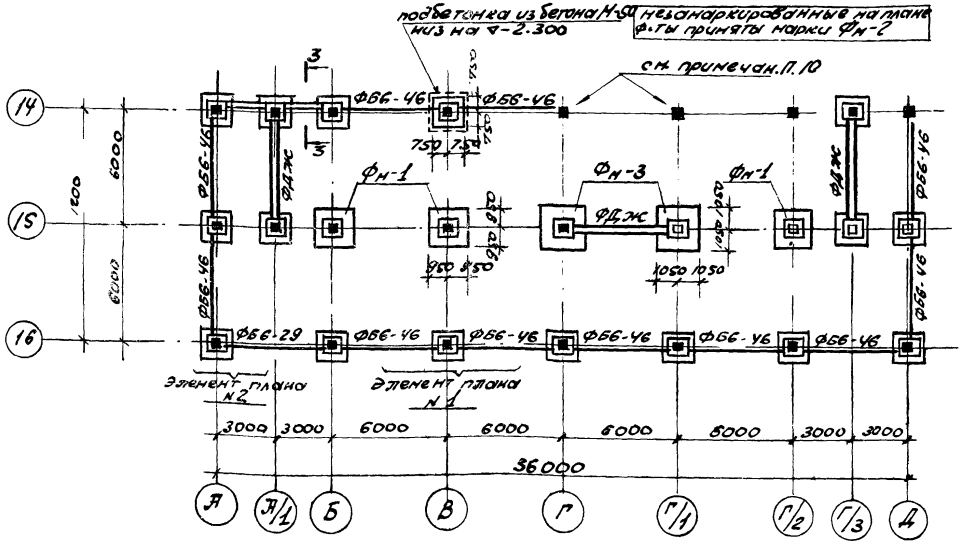

План фундаментов

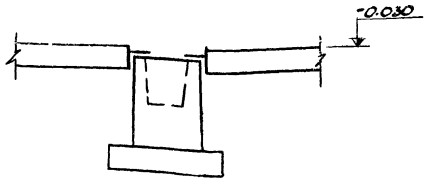

1-1

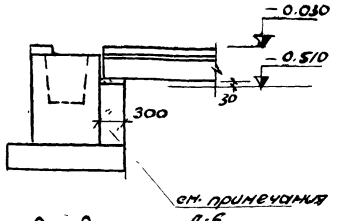

2-2

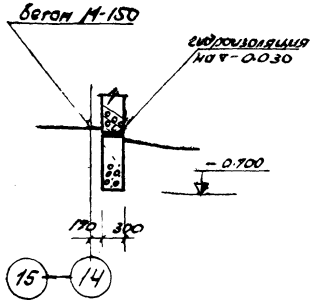

3-3

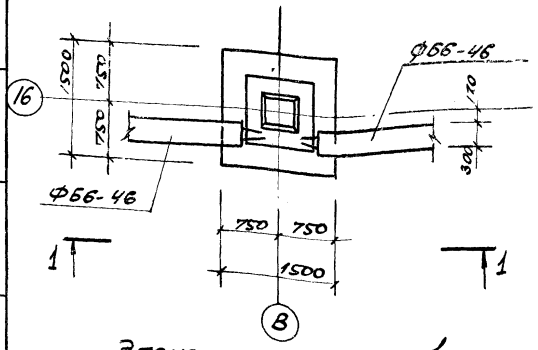

Элемент плана №1

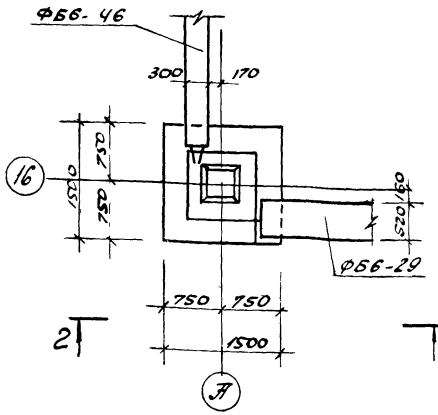

Элемент плана №2

Спецификация сборных железобетонных элементов помещенных на данном листе.

Наименование эл-та	Марка эл-та	Кол. шт	Вес эл-та т	Стандарт или лист проекта	Примечан.
Фундаменты	ФБ6-29	1	1.9	серия 1.415-1 вып. 1	
	ФБ6-46	10	0.9		

Спецификация монолитных железобетонных и бетонных конструктивных элементов, помещенных на чертеже КС-22;23

Наименование эл-та	Марка эл-та	Кол шт	Лист проекта	Примечания
Фундаменты	ФН-1	3	КС-22	
	ФН-2	15		
	ФН-3	2		
	ФДЖС	3	КС-23	

Примечания

1. За условную отметку 0 принята отметка чистого пола I-го этажа, что соответствует абсолютной отметке на генплане [ ].
2. Фундаменты запроектированы для непучинистых и непросадочных грунтов со следующими нормативными характеристиками: $\varphi^н = 28°$; $\gamma_{об} = 1.8\ т/м^3$; $C^н = 0.02\ кг/см^2$; $E = 150\ кг/см^2$;
3. Рельеф территории спокойный, грунтовые воды отсутствуют, сейсмичность района не выше 6 баллов, территория без подработки горными выработками и вечной мерзлоты.
4. При разработке ф-тов приняты следующие расчетные данные:
   а) Нормативная снеговая нагрузка - 150 кг/м² (IV район по СНиП II-Б-74)
   б) Нормативная ветровая нагрузка - 45 кг/м² (III район по СНиП II-Б-74)
   в) Расчетная зимняя температура воздуха - 30°С.
5. Устройство ф-тов производить на слое подготовки с выровненной горизонтальной поверхностью из бетона М-50 толщиной 100 мм.
6. Стаканы под фундаментные балки, ленточный ф-т ФДЖС выполнять в инвентарной опалубке с фундаментами из бетона М-200.
7. Риски разбивочных осей нанести несмываемой краской.
8. Указания по устройству ф-тов см. сер. 1.412-1 вып. I-1.
9. Горизонтальную гидроизоляцию стен выполнять из цементного раствора М-100 состава 1:3 толщиной 20 мм.
10. Фундаменты в осях Г; Г/1; Г/2; Д по оси 14 см. чертеж плана фундаментов производственного корпуса.

Инв. N 7080/II

В/О Союзсельхозтехника Укргипропромсельстрой 1976г. Киев	Административно-бытовые помещения	типовой проект 816-187
Станция технического обслуживания на 600 грузовых автомобилей	План фундаментов Элементы плана №1 и №2	альбом II
		лист

Инв. № подл. | Подпись и дата | Взам. инв. №

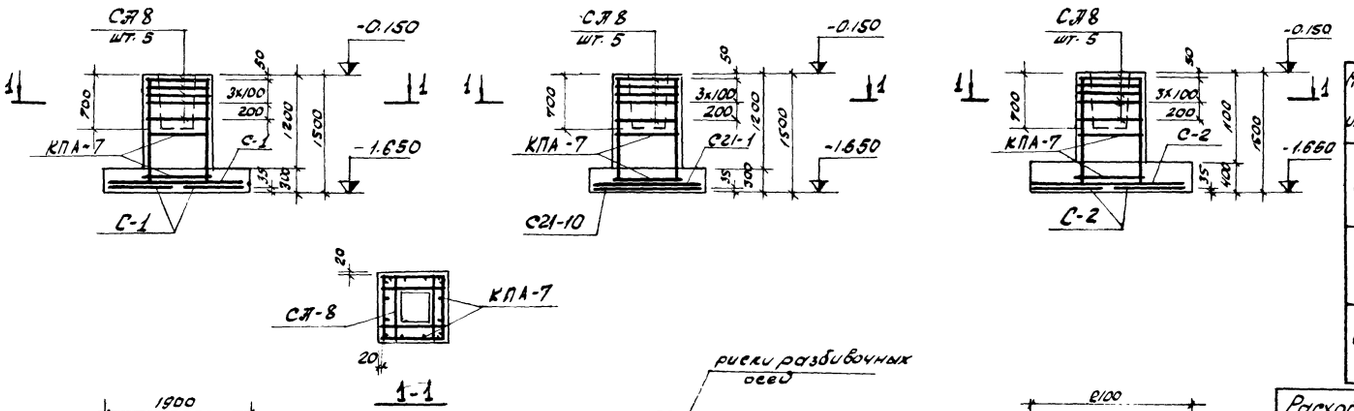

Спецификация и выборка стали на одно арматурное изделие

Марка изделия	№ поз	Эскиз	ф мм	Длина мм	Кол. шт	Общая длина м	Выборка стали: ф или сечение мм	Выборка стали: общая длина м	Выборка стали: вес кг
С-1	1		12АII	18.50	5	9.3	6АI	4.3	1.0
	2		6АI	8.50	5	4.3	12АII	9.3	8.3
							Итого:		9.3
С-2	3		12АII	2050	6	12.3	6АI	5.3	1.2
	4		6АI	1050	5	5.3	12АII	12.3	11.0
							Итого:		12.2
С-3	5		12АII	750	13	9.8	6АI	4.9	1.1
	6		6АI	2450	2	4.9	12АII	9.8	8.7
							Итого:		9.8

Расход бетона и стали на один конструктивный элемент

Марка конструктивного элемента	Бетон, м³ Марка	Бетон, м³ Итого	Сталь, кг Ф 6АI	8АI	10АI	12АII	Сталь, кг Итого
Фн-1	200	2.05	8.0	13.5	—	53.6	75.1
Фн-2	1.65	1.65	7.2	13.5	14.4	20.4	55.5
Фн-3	2.75	2.75	8.8	13.5	—	64.4	86.7
ФДЖ	2.70	2.70	4.4	—	—	34.8	39.2

Спецификация марок арматурных изделий на один конструктивный элемент

Марка конструктивного элемента	Марка изделия	Кол-во штук	№ лист. или изображение изделия
Фн-1	СА8	5	1.412-364 лист 43
	С-1	4	КС-23
	КПА-7	1	1.412-361 лист 7
Фн-2	СА8	5	лист 44
	С21-10	2	лист 60
	КПА-7	1	лист 7
Фн-3	СА8	5	лист 44
	С-2	4	КС-23
	КПА-7	1	1.412-361 лист 7
ФДЖ	С-3	4	КС-23

Нагрузки на фундаменты

Марка ф-та	$N^н$ т	$N^р$ т	$M^р$ тм	$Q^р$ т	$M^н$ тм	$Q^н$ т	Примечан
Фн-1	55.8	67	—	—	—	—	Нагрузки даны на 0
Фн-2	37.3	44.7	—	—	—	—	
Фундамент продольной дороги	124.3	150	29	7.3	24.1	6.1	

Общие примечания см. на черт. КС-22

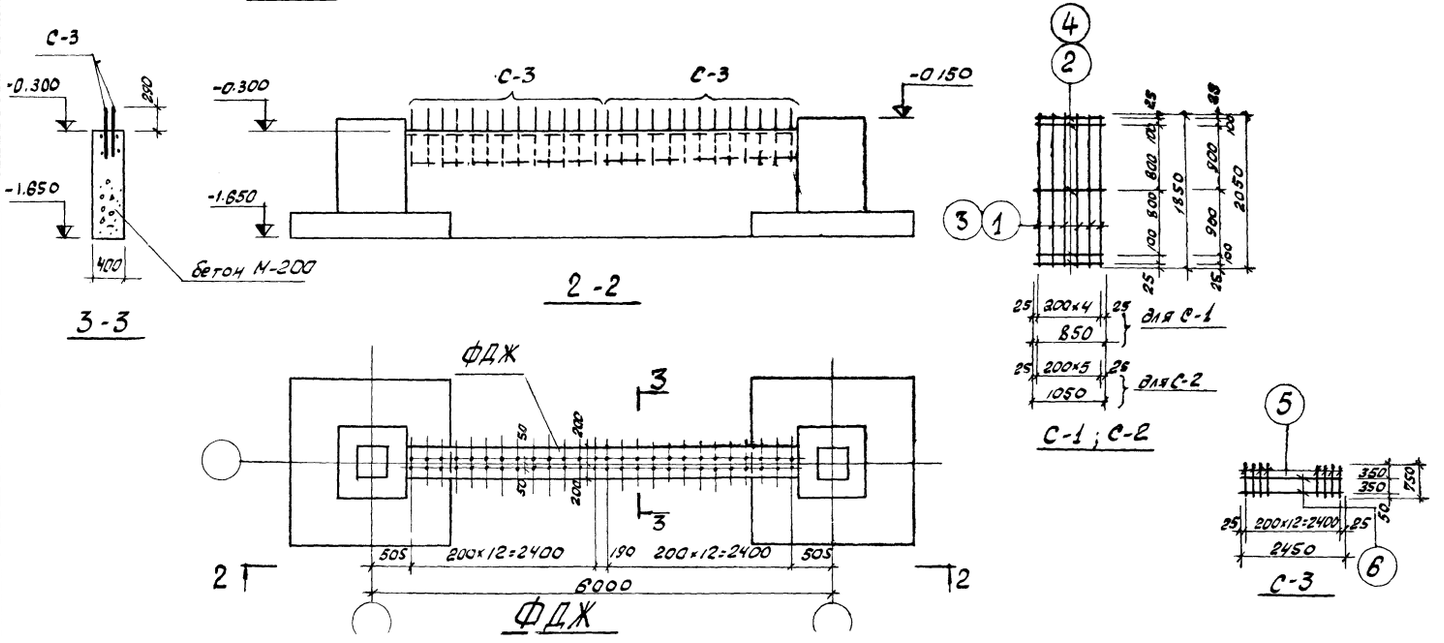

Инв. N 7080

Гипродорнии	Гл. инженер проекта	Ханфотов	
	Гл. специалист	Романкин	
	Рук. группы	Лезник	
	Дата выпуска		

Союзсельхозтехника Укргипропромсельстрой 1976 г.	Административно-бытовые помещения	Типовой проект 816-1-17
Станция технического обслуживания на 600 грузовых автомобилей	Фундаменты Фн-1, Фн-2, Фн-3, ФДЖ	Альбом II Лист КР-2

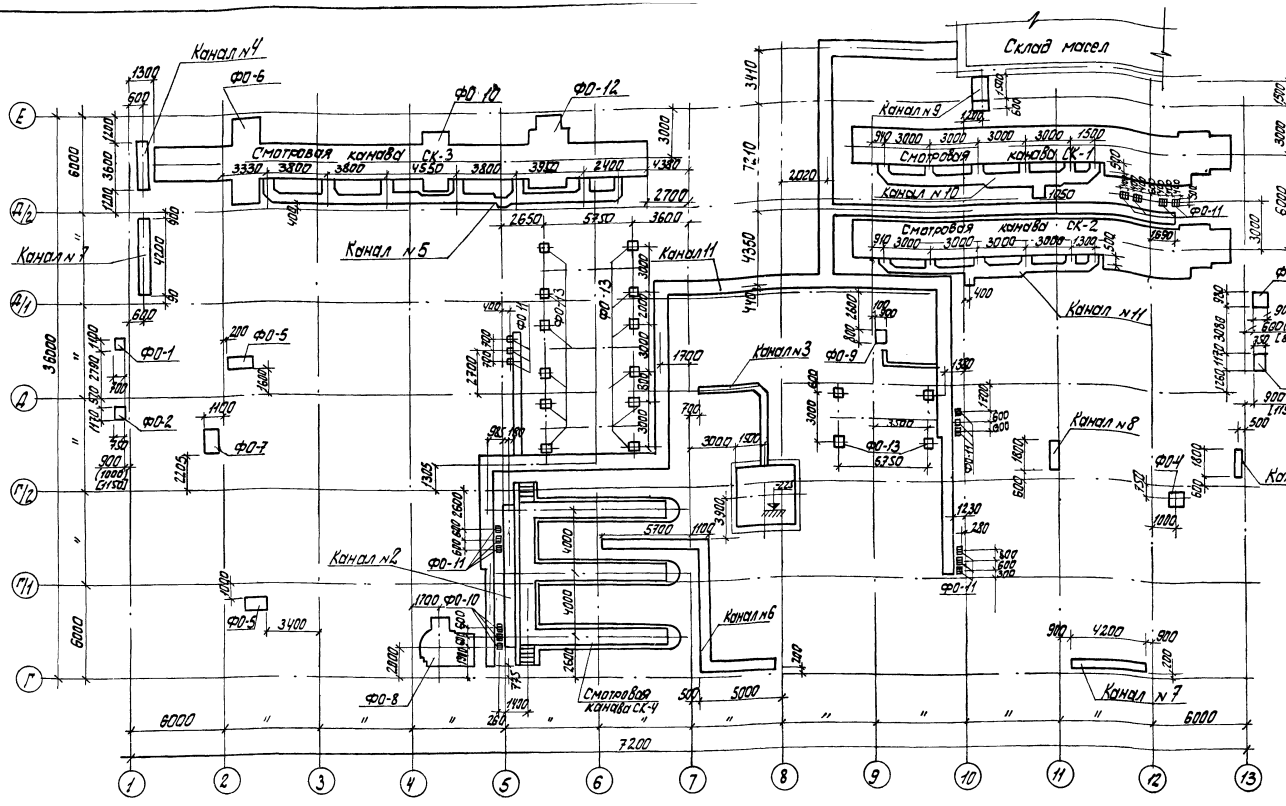

План подземного хозяйства

Спецификация фундаментов под оборудование

Марка фун-та	К-во шт.	N листа	Примечания
ФО-1	1	КС-30	
ФО-2	2	То же	
ФО-3	1	—"—	
ФО-4	1	—"—	
ФО-5	2	—"—	
ФО-6	1	—"—	
ФО-7	1	—"—	
ФО-8	1	—"—	
ФО-9	1	—"—	
ФО-10	1	—"—	
ФО-11	19	—"—	
ФО-12	1	—"—	
ФО-13	16	—"—	

10 Примыкание каналов к оборудованию выполнить по месту.

11. Сборные жел. бет. лотки укладывать на песчаную подготовку толщиной 100 мм.

12. Размеры в круглых скобках относятся к стенам толщиной 510 мм; в квадратных скобках - к стенам толщиной 640 мм.

Примечания

1. Перечень чертежей марки „КС" см. лист КС-1.
2. Настоящий лист рассматривать совместно с листами КС-25÷КС-32.
3. Полы выполнить после монтажа всех коммуникаций, устройства фундаментов под оборудование, каналов и приямков подземного хозяйства.
4. При возведении каналов необходимо руководствоваться указаниями серии ЦС-01-04 вып. 1, 2, 7.
5. Монолитные участки стен и перекрытия каналов выполнить железобетонными из бетона М-200 по типу примыкающих сборных лотков и плит перекрытия каналов. Расход бетона и стали на монолитные участки: бетона - 5,8 м³; арматура класса А-I - 88,0 кг; А-III - 465,0 кг; В-I - 98,0 кг; - Б = 10 - 38,0 кг
6. Внутренние поверхности каналов №5; №10÷№12 должны быть очищены от строительного мусора, особо тщательно заделаны швы, обеспечивающие герметичность каналов.
7. Углы поворотов каналов выполнить по месту из красного полнотелого кирпича М-100 на растворе М-50 и оштукатурить изнутри цементным раствором при высоте каналов до 400 мм - толщину стенок принять. 120 мм, при высоте более 400 мм - 250 мм.
8. Перекрытия каналов в местах прохождения трубопроводов бетонировать по месту.
9. Вертикальную гидроизоляцию стен каналов и приямков осуществить путем обмазки горячим битумом за 2 раза поверхностей примыкающих к грунту.

в/о „Союзсельхозтехника" УКРГИПРОПРОМСЕЛЬСТРОЙ 1976 г. Киев	Производственный корпус	Инв. N 7080/II	типовой проект 816-187
Станция технического обслуживания на 600 грузовых автомобилей СА3 - 3117	План подземного хозяйства		альбом II
			лист КС-24

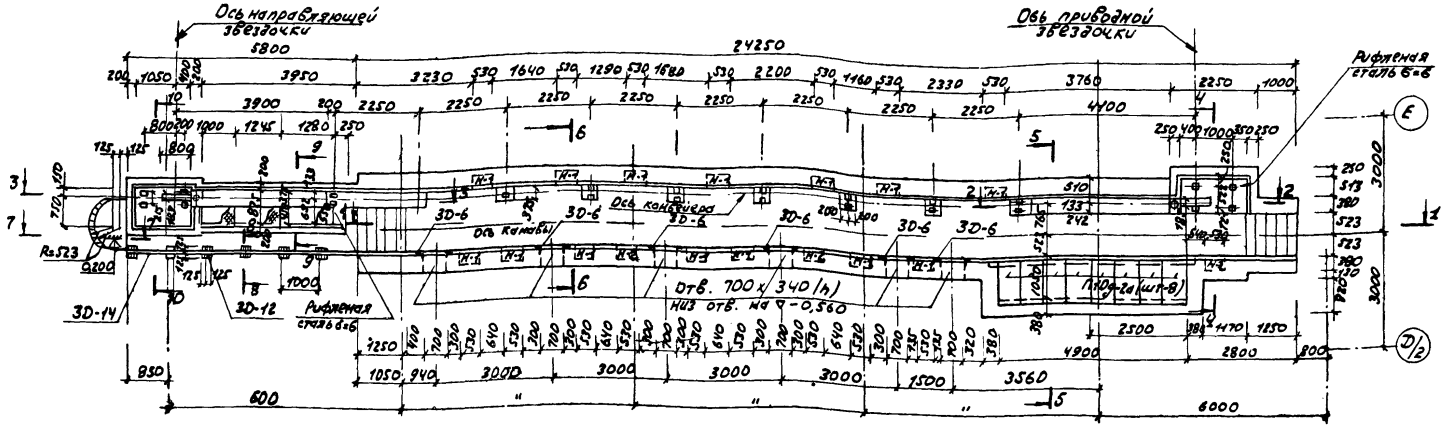

План

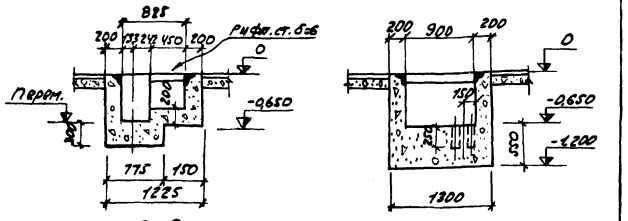

9-9

10-10

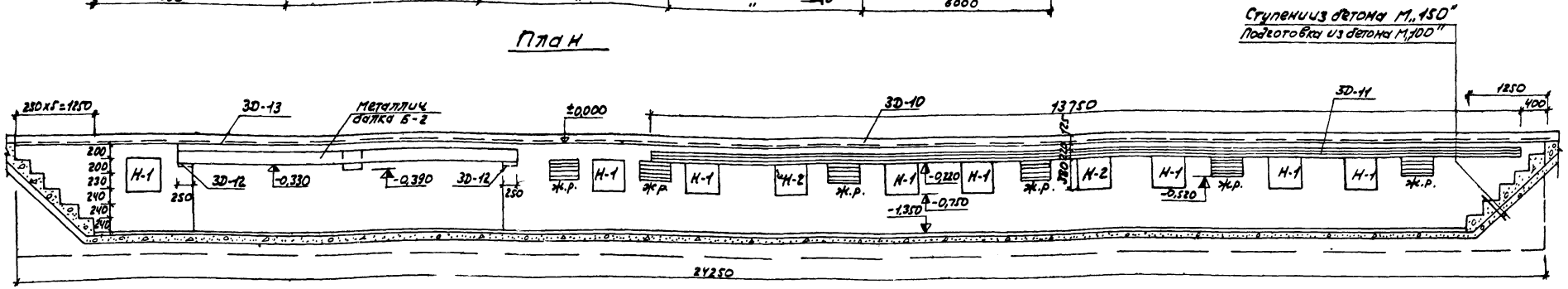

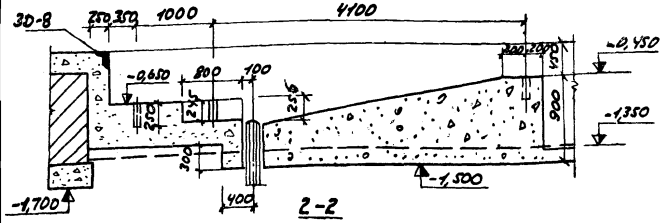

2-2

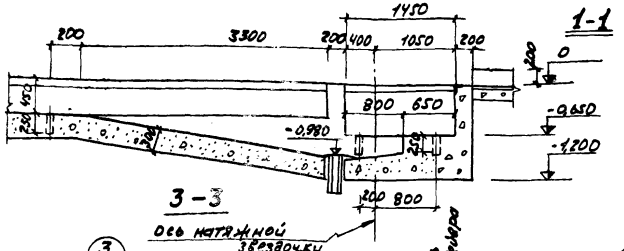

3-3

1-1

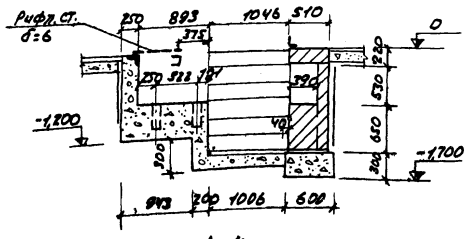

4-4

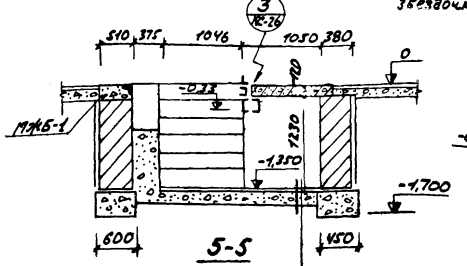

5-5

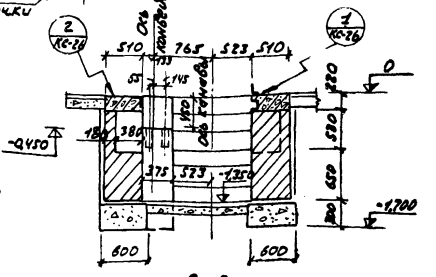

6-6

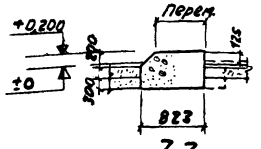

7-7

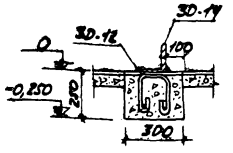

8-8

Керамич. плитка - 13
Цем. песчаный раствор 15
Гидроизоляция
Бетонная подготовка - 100
Утрамбованный слоями грунт

Примечания

1. Перечень чертежей марки „КС" см. лист КС-1
2. Кладку стен канав выполнять из красного полнотелого кирпича „М-100" на растворе „М-50". Фундаменты из бетона „М-100".
3. Стены канав облицевать глазурованной плиткой на всю высоту.
4. Фундаменты и приямки под конвейер выполнять из бетона „М-150".
5. Горизонтальная гидроизоляция под стены канав - из цементного раствора „М100" толщиной 20мм, вертикальная — обмазка горячим битумом за 2 раза.
6. Нишу Н-2 выполнить аналогично нише Н-1 без осветительного оборудования.
7. Сборные жел. бет. плиты перекрытия учтены в спецификации на листе КС-32.
8. В месте соединения вентиляционного канала с ямой устанавливается рамка 3D-6.
9. Данный чертеж рассматривать совместно с листами КС-26,-29.

В/О „Союзсельхозтехника" Укргипропромсельстрой КИЕВ 1976г.	Производственный корпус	Инв N 7080/II Типовой проект 816-187
Станция технического обслуживания на 600 грузовых автомобилей	Смотровые канавы СК-1÷СК-2 План. Разрезы 1-1÷10-10	Альбом II Лист

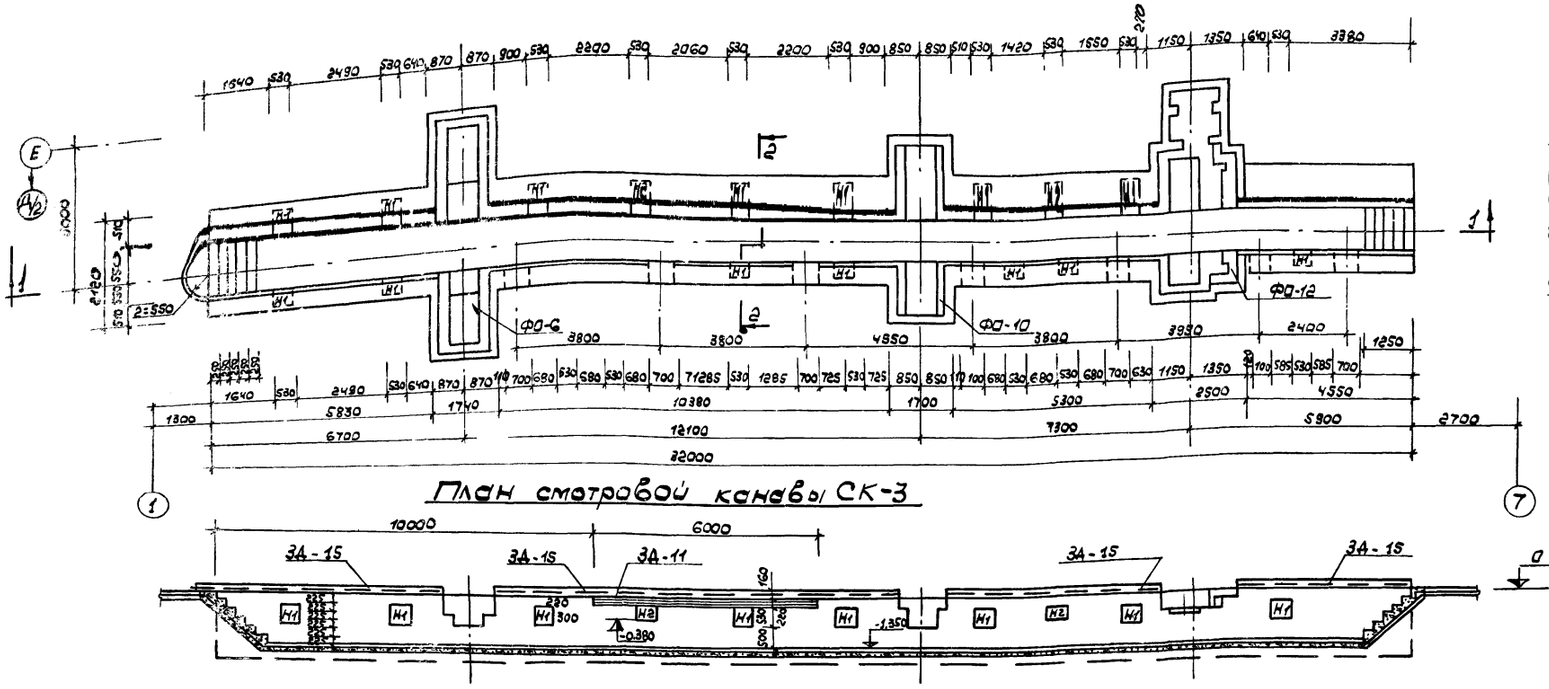

План смотровой канавы СК-3

1-1

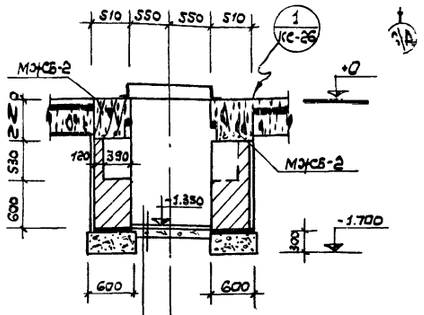

2-2

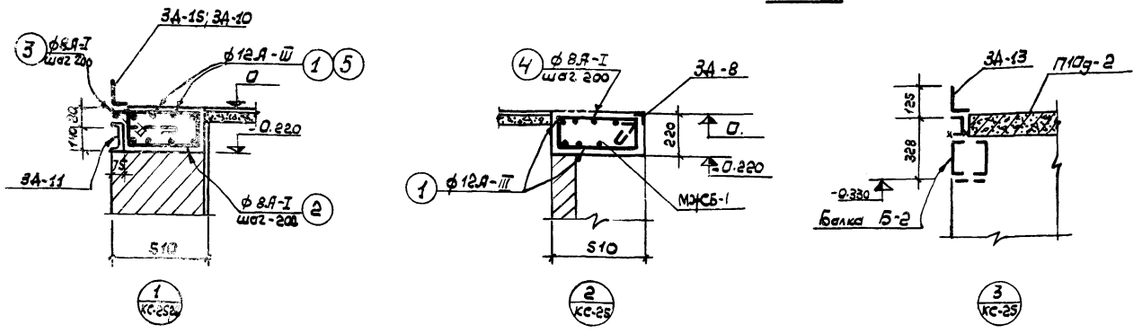

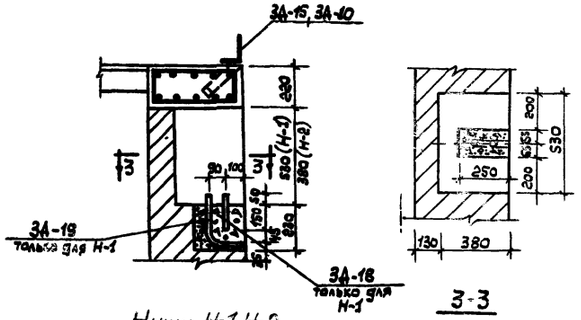

Ниши Н-1, Н-2

3-3

Спецификация выборка стали на отдельные эл-ты канавы

Наим. эл-та	Марка эл-та	N поз.	Эскиз	⌀ мм или профиль	Длина мм	К-во шт.	Общая длина м	Выборка стали: ⌀ мм или профиль	Общая длина м	Вес кг
Смотровые канавы СК-1, СК-2	МЖСБ-1	1		12А-III	—	—	462.00	6А-I	353.00	78.50
		2	450, 400, 190, 240	6А-I	1280	160	205.00	12А-III	462.00	412.00
		3	300, 60	6А-I	410	80	33.00	Итого:		490.50
		4	520, 470, 190, 240	6А-I	1420	80	115.00			
Смотровая канава СК-3	МЖСБ-2	5		12А-III	—	—	416.00	6А-I	402.00	90.00
		2	См выше	6А-I	1280	62	80.00	12А-III	208.00	372.00
		3	См выше	6А-I	410	62	26.00	Итого		462.00
		4	См выше	6А-I	1420	208	296.00			

Расход материалов на элемент

Марка элемента	Марка бетона	Бетон м³	Сталь кг	Расход стали на 1м³ бетона
МЖСБ-1	200	5.20	490.50	94.00
МЖСБ-2	200	5.80	462.00	80.00

Примечания:

1. Перечень чертежей марки „КС" см. на листе КС-1.
2. Общие примечания см. л. КС-25.
3. Фундаменты ФО-6, ФО-10 и ФО-12 см. л. КС-27.
4. Данный чертеж рассматривать совместно с л. КС-29

КИЕВ	В/О Союзсельхозтехника УКРГИПРОПРОМСЕЛЬСТРОЙ 1976г	Производственный корпус.	Типовой пр 816-187
Станция технического обслуживания на 600 грузовых автомобилей		Смотровая канава СК-3. План. Разрезы. Детали. Спецификации.	Альбом II
			Лист КС-26

Инв. N 708

Копировал Курганская

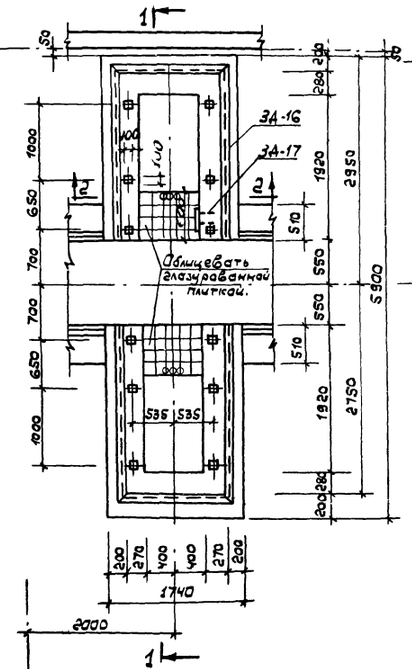

ФО-6

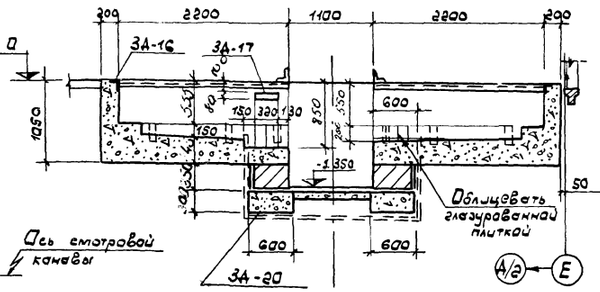

1-1

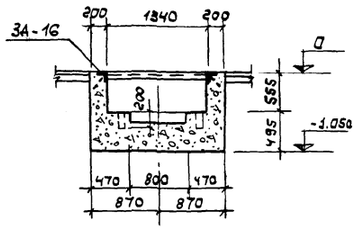

2-2

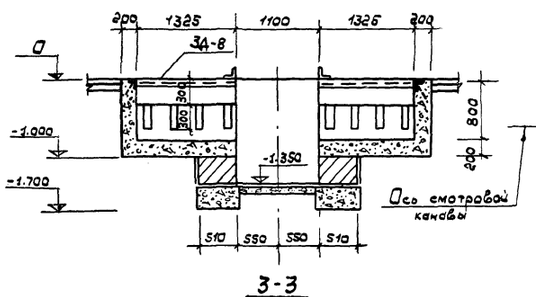

3-3

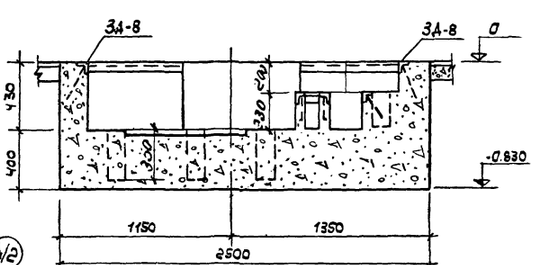

4-4

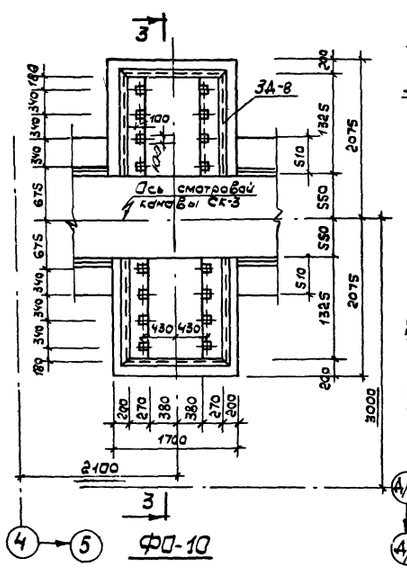

ФО-10

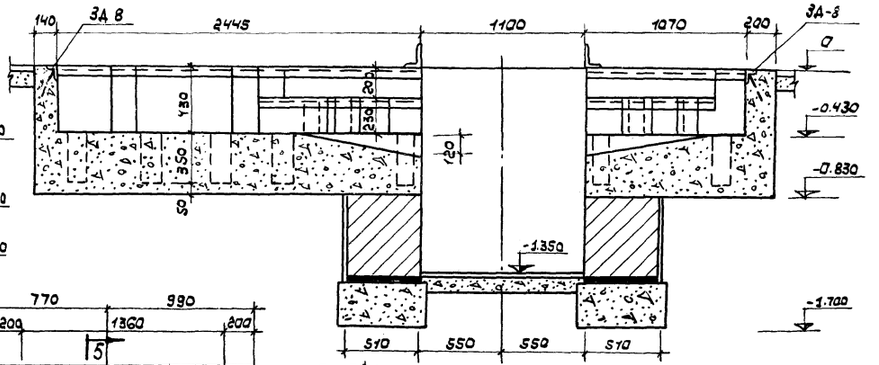

5-5

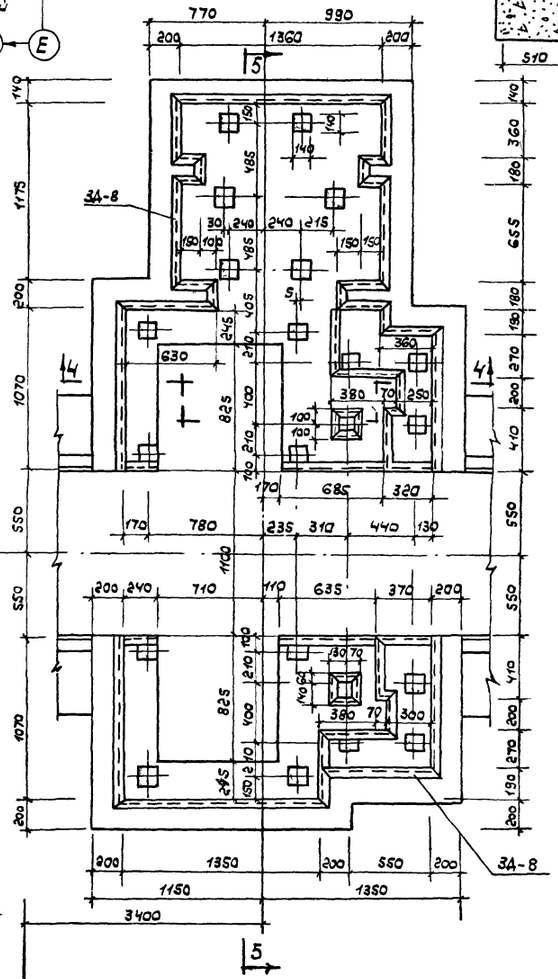

ФО-12

Спецификация марок закладных элементов на один конструктивный элемент.

Марка констр. эл-та	Марка закладн. элемент.	Колич. штук.	№№ листа, где изобр. элемент
ФО-6	ЗА-16	12.8 п.м.	КС-68
	ЗА-17	1 шт.	КС-65
	ЗА-20	4.3 п.м.	КС-69
ФО-10	ЗА-8	8.7 п.м.	КС-68
ФО-12	ЗА-8	19.7 п.м	КС-68

Примечания:

1. Перечень чертежей марки „КС" смотри на листе КС-1.
2. Общие примечания см. на листе КС-25.

Инв. N 7080/6

в/о Союзсельхозтехника" УкргипропромсельстройКИЕВ 1976г.	Производственный корпус. Фундаменты. ФО-6; ФО-10; ФО-12.	Типовой проект 816-187 Альбом II Лист
Станция технического обслуживания на 600 грузовых автомобилей		

Инициатор Чернядь Куприенко
Проверил Кольдовел

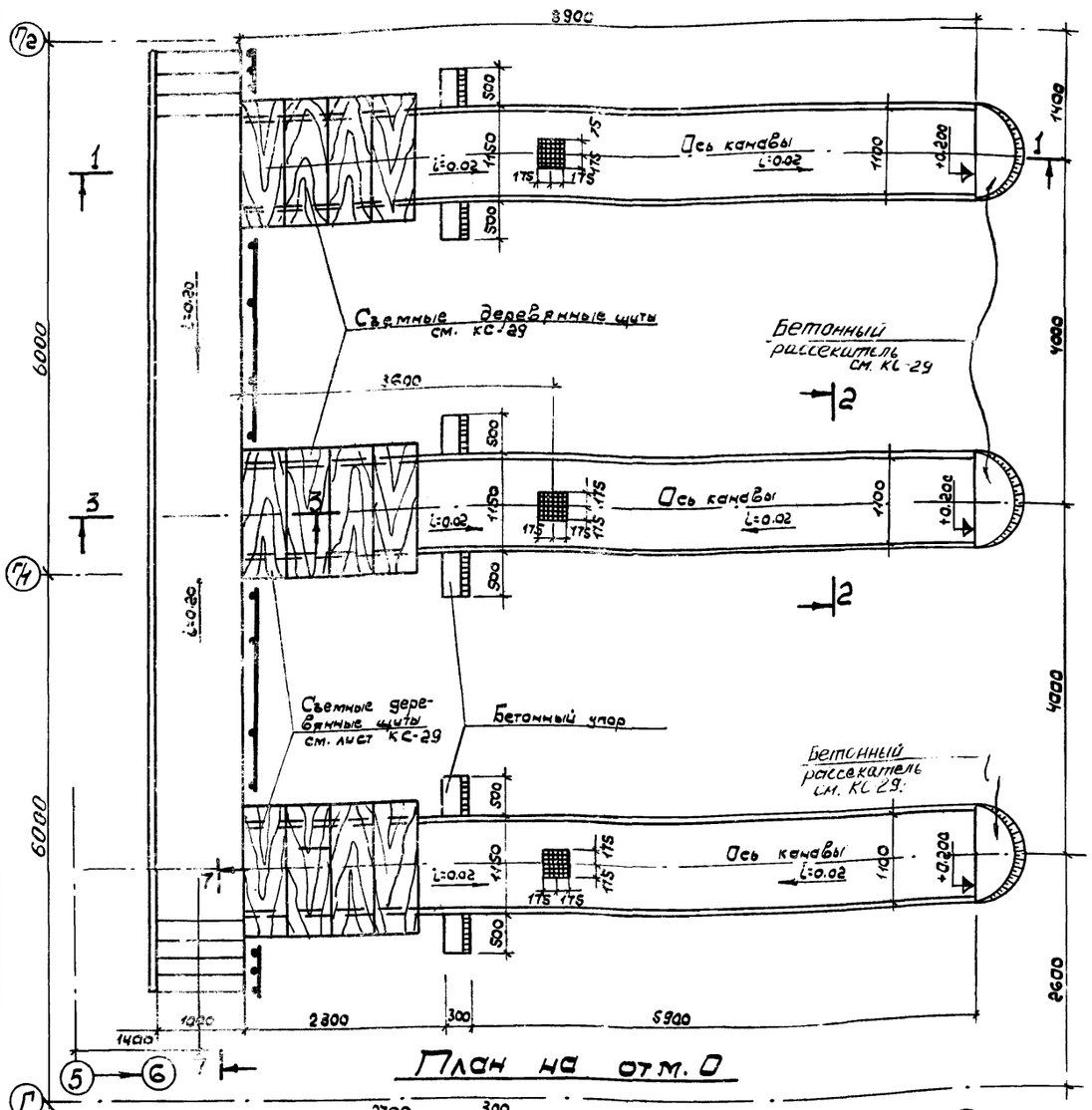

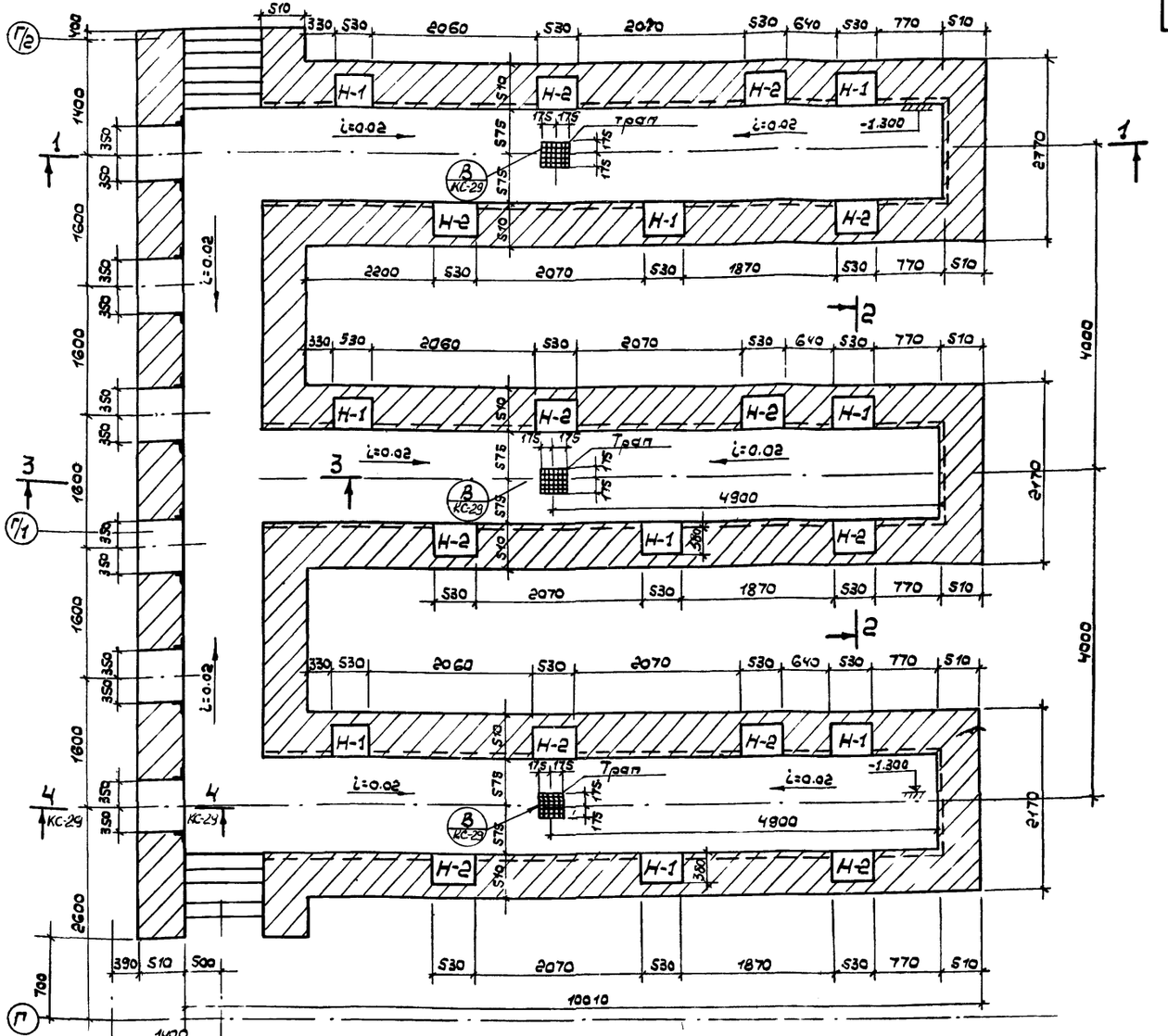

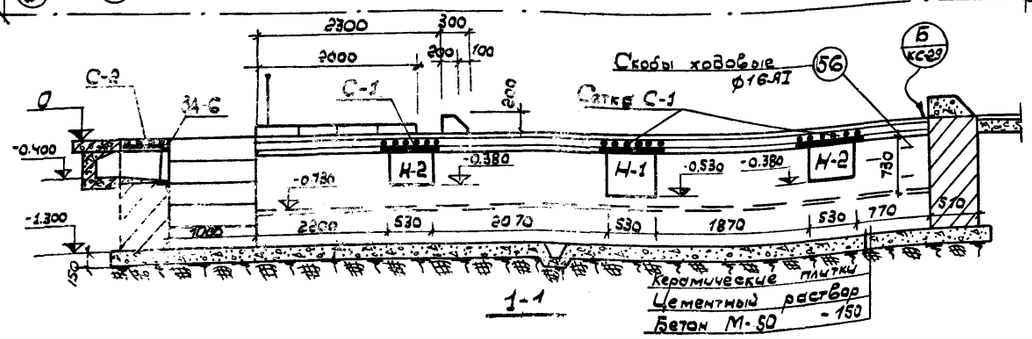

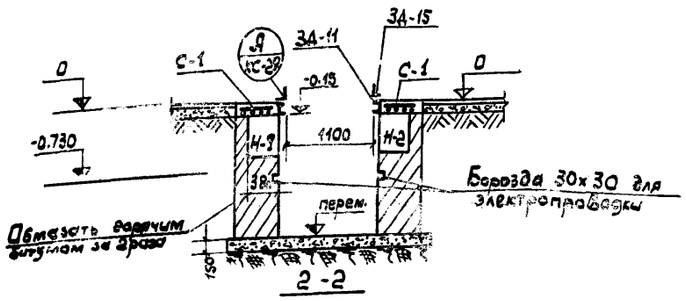

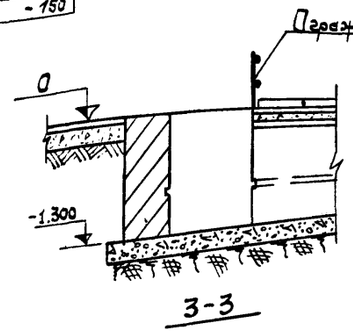

Примечания:

1. Перечень чертежей марки „КС" см. на листе КС-1.
2. Общие примечания см. на листе КС-25.
3. Бетонный рассекатель выполняется из бетона М-150.
4. Данный чертеж рассматривать совместно с листом КС-29.

Спецификация марок деревянных элементов на один конструктивный элемент

Марка констр эл-та	Марка деревян. элемент.	Колич. штук.	N лис-а, где изобр. элемент
Смотровая канава СК-4	Деревян. щит	12	КС-29

Киев	В/О Союзсельхозтехника" Укргипропромсельстрой 1976г.	Производственный корпус.	Типовой проект 816-187
Станция технического обслуживания на 600 грузовых автомобилей ГАЗ и ЗИЛ		Смотровая канава СК-4. Планы. Разрезы.	Альбом II Лист КС-28

Инв. N 7080/II

Черная Кузанекая
Проверил Копиловец
Гл. инж. Бергер
Гл. спецпал. Фрайнский

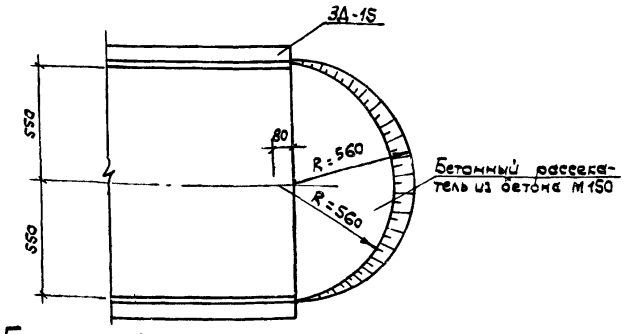

Бетонный рассекатель
(вент. канал условно не показан)

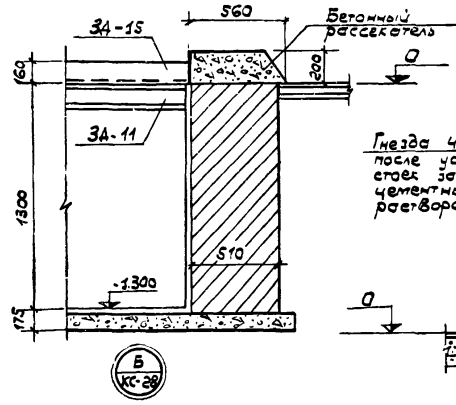

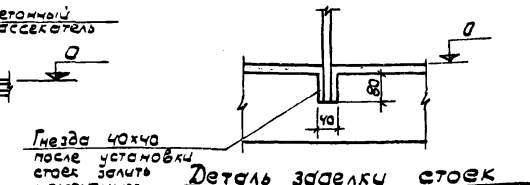

Деталь заделки стоек

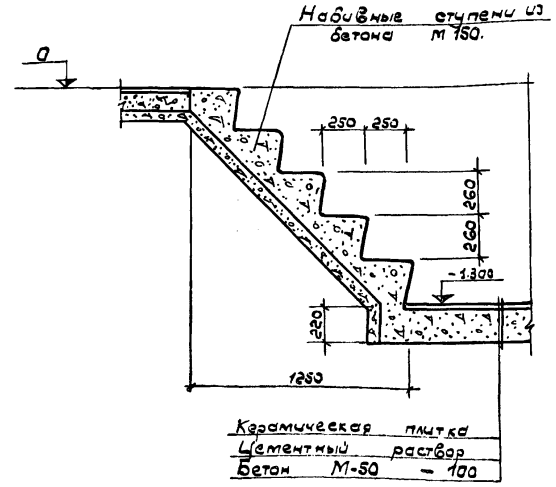

7-7

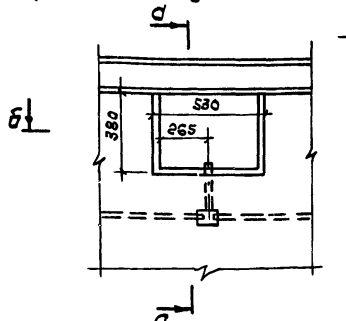

Ниша для освещения
Н-1, Н-2.

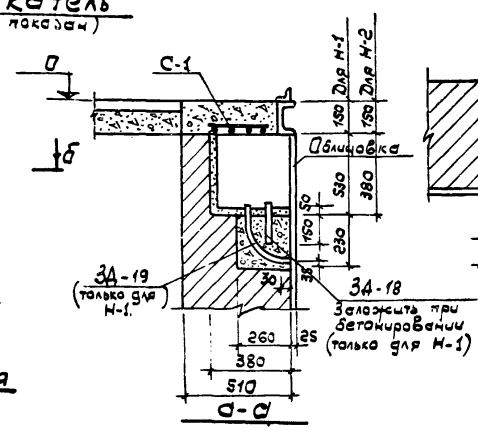

а-а

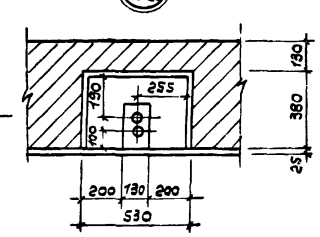

б-б

Спецификация марок закладных элементов на один конструктивный элемент.			
Марка констр. эл-та	Марка закладн. элемент.	Колич. штук	N листа, где изобр. элемент
Смотровые канавы СК-1 и СК-2	ЗА-6	6	КС-68
	ЗА-8	34.0 п.м.	то же
	ЗА-10	18.8 п.м.	КС-69
	ЗА-11	14.0 п.м.	То же
	ЗА-12	8	—"—
	ЗА-13	5.4 п.м.	—"—
	ЗА-14	5.8 п.м.	—"—
	ЗА-18	15	—"—
	ЗА-19	15	—"—
	МБ-3	1	КС-68
	Сталь арм. δ=-6	4.3м²	—
Смотровая канава СК-3	ЗА-6	7	КС-68
	ЗА-11	6.0 пог.м.	КС-69
	ЗА-15	53.9 п.м.	То же

Спецификация марок закладных элементов на один конструктивный элемент.			
Марка констр. эл-та	Марка закладн. элемент.	Колич. штук.	N листа, где изобр. элемент
Смотровая канава СК-3	ЗА-18	18	КС-69
	ЗА-19	18	То же
Смотровая канава СК-4	С-1	21	—"—
	С-2	6	—"—
	ЗА-6	6	КС-68
	ЗА-11	51.0 п.м.	КС-69
	ЗА-15	35.4 п.м.	То же
	ЗА-18	9	—"—
	ЗА-19	9	—"—
	поз. 56	18	—"—
	Огражд.	8.4 п.м.	—"—
	Т-2	3	Серия 3.800-2 вып.

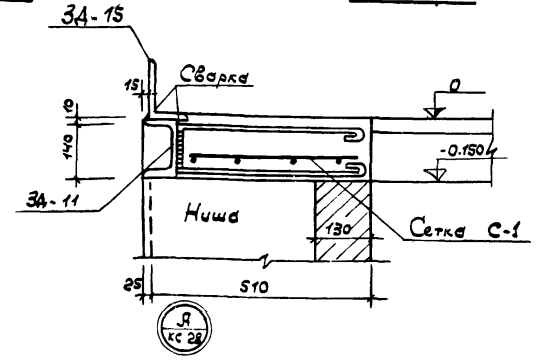

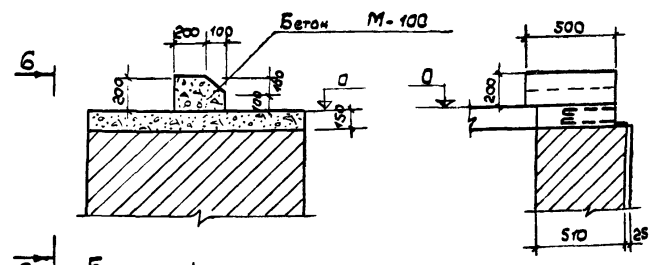

6

Бетонный упор

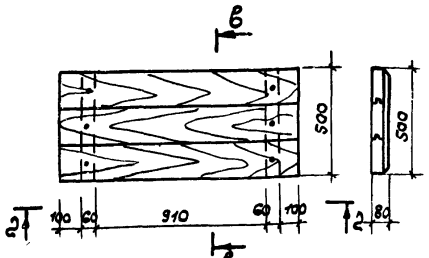

Деревянный щит

6-6

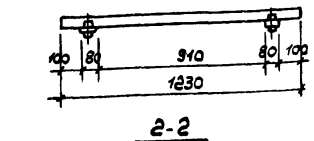

2-2

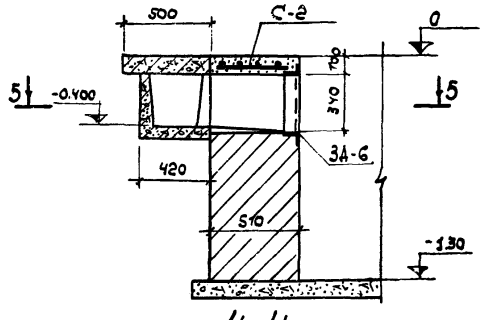

4-4

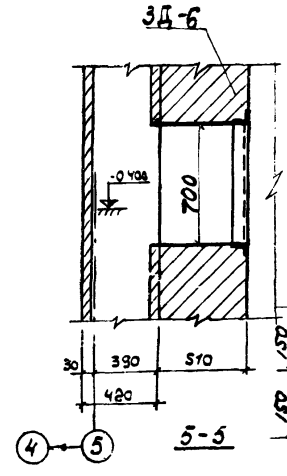

5-5

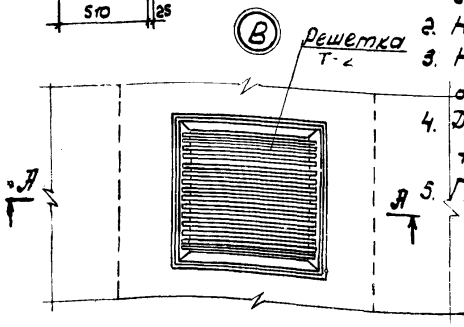

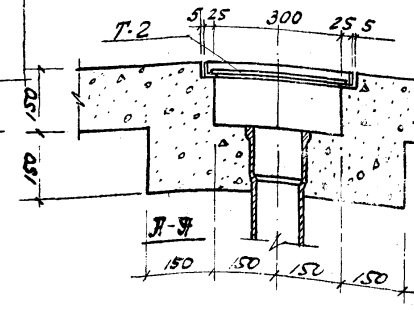

Примечания:

1. В месте соединения вентиляционного канала с ямой устанавливается вентиляционная решетка, а над отверстием укладывается сетка С-2.
2. Над нишами Н-1, Н-2 укладывается сетка С-1.
3. Ниша Н-2 выполняется аналогично нише Н-1, без осветительного оборудования.
4. Данный чертеж рассматривать совместно с листами КС-25, КС-28
5. Перечень чертежей марки „КС" см. на листе КС-1.

Гл. спец. отд.	Пенкратов		
Нач. сект.	Фатинский		
Проверил	Чернявский		
Проверил	Кургановский		
Гл. инж. проект	Шишкин		

Инв. N 7080

Б/О „Союзсельхозтехника" УКРГИПРОПРОМСЕЛЬСТРОЙ 1976г. КИЕВ	Производственный корпус.	Типовой проект 816-127
Станция технического обслуживания на 600 грузовых автомобилей ГАЗ и ЗИЛ.	Узлы „А", „Б", „В" Сечения Спецификация	Альбом II
		Лист КС-29

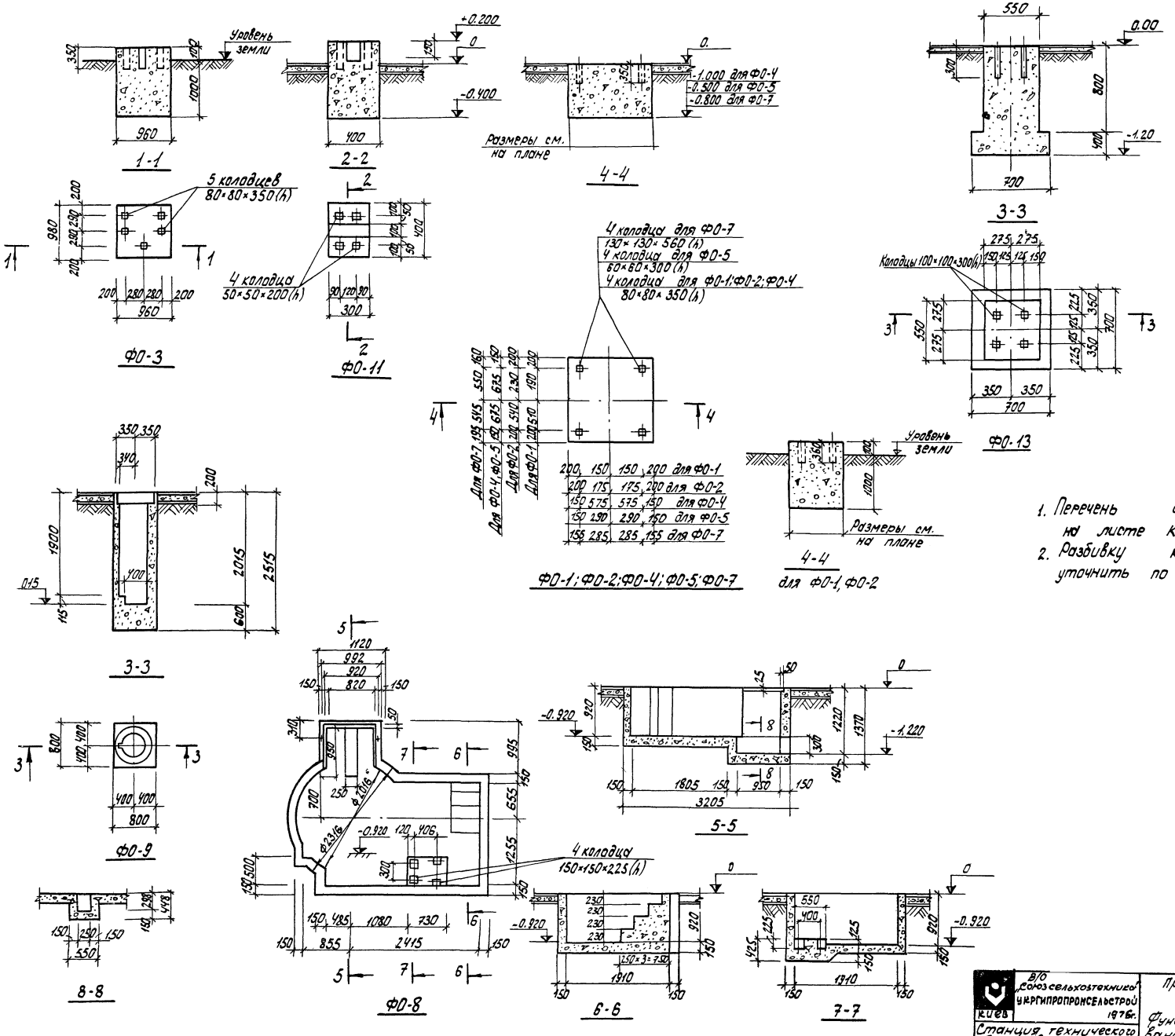

Показатели на один конструктивный элемент

Марка констр. элемента	Вес в т	Марка бетона	Объем бетона м3	Расход стали кг
ФО-1	—	200	0.90	—
ФО-2	—	200	1.00	—
ФО-3	—	200	1.10	—
ФО-4	—	200	2.20	—
ФО-5	—	200	0.70	—
ФО-7	—	200	1.10	—
ФО-9	—	200	1.10	—
ФО-11	—	200	0.08	—
ФО-13	—	200	0.44	

Примечания:

1. Перечень чертежей марки „КС" см. на листе КС-1.
2. Разбивку колодцев под анкерные болты уточнить по получении оборудования.

Инв. N 7080/II			
В/О Союзсельхозтехника УКРГИПРОПРОМСЕЛЬСТРОЙ 1976г.	Производственный корпус	Типовой проект 816-187	
Станция технического обслуживания на 600	Фундаменты под оборудование ФО-1÷ФО-5; ФО-7÷ФО-9, ФО-11, ФО-13	Альбом II	
		Лист	

Инв. N 7080/II

Проектир Дидок
Проверил Черная
Копировал Гороховская
Сектор ОВ Ланцман
Технолог Синявский
Ч. ОКПУ Панкратов
Л. специал. Фоминский

Спецификация марок закладных элементов на один конструктивный элемент

Марка констр. эл-та	Марка заклад. элемент.	Колич. штук	N листа, где изобр. элемент
Канал N1	ЗД-8	237 п.м	КС-68
	∠100×10	9,1 п.м	—"—
Канал N2	ЗД-9	1	КС-68
Канал N3	ЗД-8	17 п.м	КС-68
	поз. 56	7	КС-69
Канал N10	ЗД7	1	КС-68
	ЗД-8	2,7 п.м	—"—
	∠100×10	5,4 п.м	—"—
Канал N11	ЗД-7	1	КС-68
	ЗД-8	2,7 п.м	—"—
	∠100×10	7,5 п.м	—"—

Примечания

1. Спецификацию сборных жел. бет. элементов см. л. КС-32.
2. В указанных местах установить ∠100×10 для опирания плит перекрытия каналов.
3. Сетка С-3 по разрезам 3-3÷7-7 укладывается в местах, где высота набетонки превышает 40мм. Общий расход сетки 145 п.м
4. Общие указания по устройству каналов см. л. КС-24.
5. Перечень чертежей марки „КС" см. на листе КС-1.

Гипрозем	Гайнер	
Гипрозем	Сивявский	
Гипрозем	Ланцман	
Гипрозем	Гектов	
Гипрозем	Лавров	
Гипрозем	Соломонова	
Гипрозем	Трехсвятская	
Гипрозем	Сергеев	
Гипрозем	Ткачев	
Гипрозем	Ткачев	
Гипрозем	Сергеев	
Гипрозем	Ткачев	

Инв. N 7080/II

В/О „Союзсельхозтехника" УКРГИПРОПРОМСЕЛЬСТРОЙ 1976г. Киев	Производственный корпус. Каналы подпольного хозяйства №1÷№3; №10÷№12	Типовой проект 816-187 альбом II лист КС-31
Станция технического обслуживания на 600 грузовых автомобилей ГАЗ и ЗИЛ		

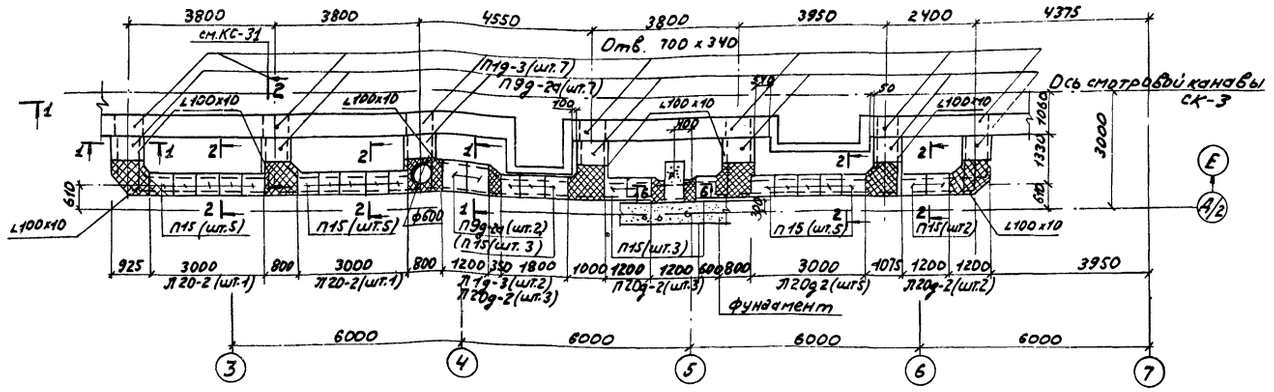

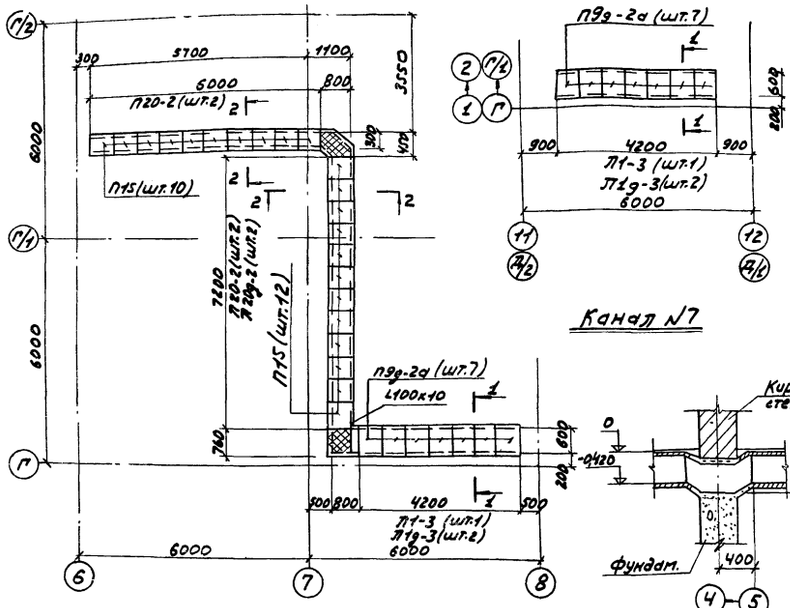

Канал №5

Канал №7

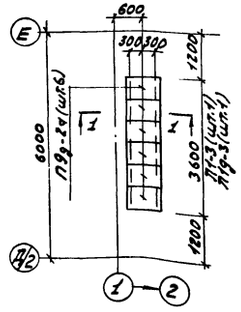

Канал №4

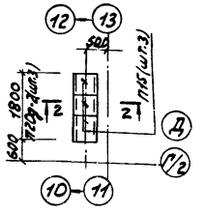

Канал №8

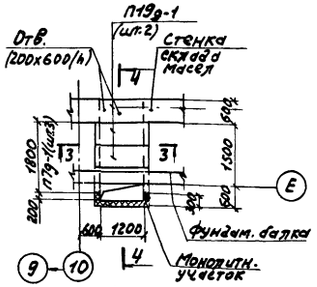

Канал №9

6-6

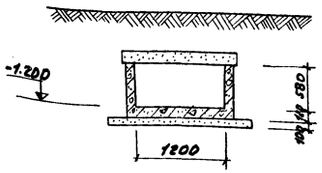

3-3

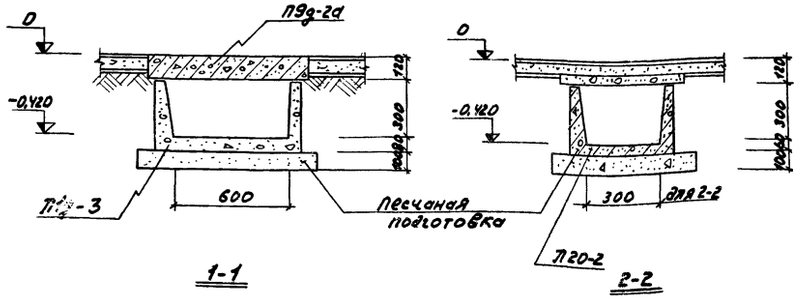

1-1

2-2

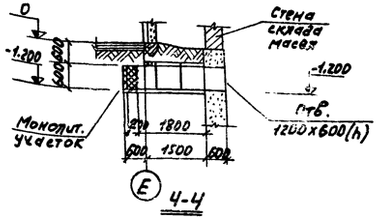

Ч-Ч

Спецификация сборных железобетонных элементов на монтажную схему

Наимен. элемента	Марка элемента	Кол шт.	Вес эл-та т	Стандарт или лист проекта	Примечания
Плиты	ПО 3	1	0,40	серия ИС-01-04 вып. 2	
	П7д	10	0,33	серия ИС-01-04 вып. 2	
	П9-2а	17	0,75	серия ИИ-01-04	
	П9д-2а	41	0,15	вып. 6	
	П19д-1	2	0,15	—"—	
	П10-2а	21	1,05	—"—	
	П10д-2а	39	0,20	—"—	
	П15	116	0,08	серия ИС-01-04 вып 7	
Балки	Б-2	1	1,28	серия ИС-01-04 вып. 2	
Лотки	Л1-3	13	0,73	серия ИС-01-04 вып. 7	
	Л1д-3	27	0,15	—"—	
	Л2-3	5	0,88	—"—	
	Л2д-3	1	0,18	—"—	
	Л4	4	1,05	—"—	
	Л4д	15	0,20	—"—	
	Л5-3	8	1,25	—"—	
	Л5д-3	3	0,25	—"—	
	Л7д-1	3	0,33	—"—	
	Л20-2	8	0,40	—"—	
	Л20д-2	37	0,08	—"—	
	Л22-3	5	2,25	—"—	
	Л22д-3	9	0,43	—"—	

Примечания

1. Перечень чертежей марки „КС" см. на листе КС-1
2. Общие указания по устройству каналов см. л. КС-24

Инв. N 7080/II

в/о „Союзсельхозтехника" Госагропромсельстроя 1976 г. г. Киев	Производственный корпус	Типовой проект 8/16-187
Станция технического обслуживания на 600 грузовых автомобилей	Каналы N5 ÷ N9	Альбом II Лист

Инв. № подл. | Подпись и дата | Взам. инв. №

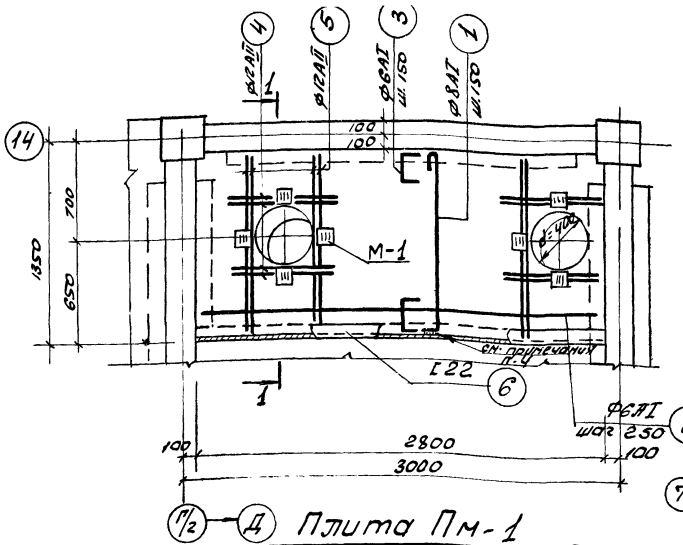

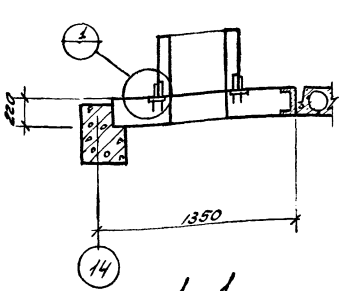

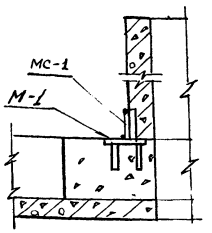

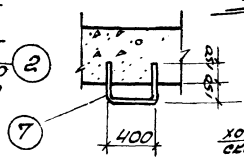

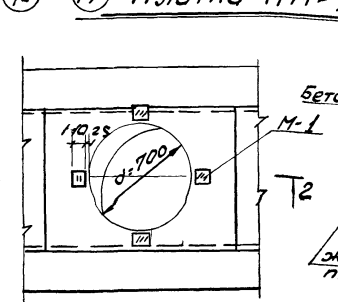

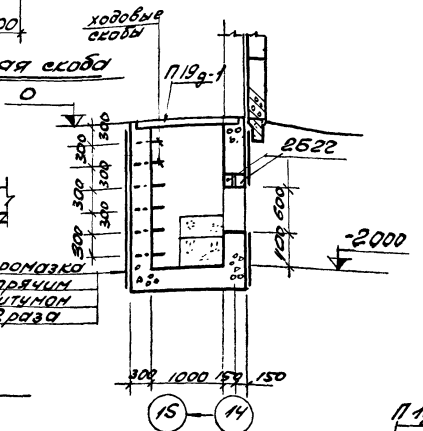

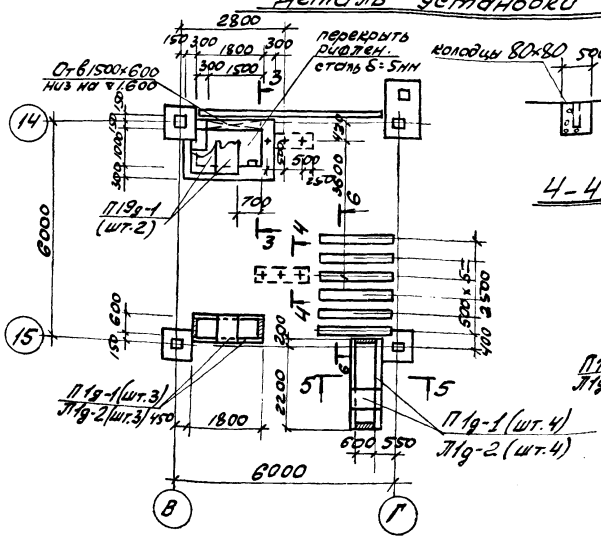
2800
150
300
1800
300
300
1500
3
От в/1500х600 низ на ø1800
перекрыть рубероидом сталь δ=5мм
колодцы 80х80
500
0
500
400
4-4
14
15
6000
П19g-1 (шт.2)
700
3
4
5
5
5
600
600
200
200
5
5
5

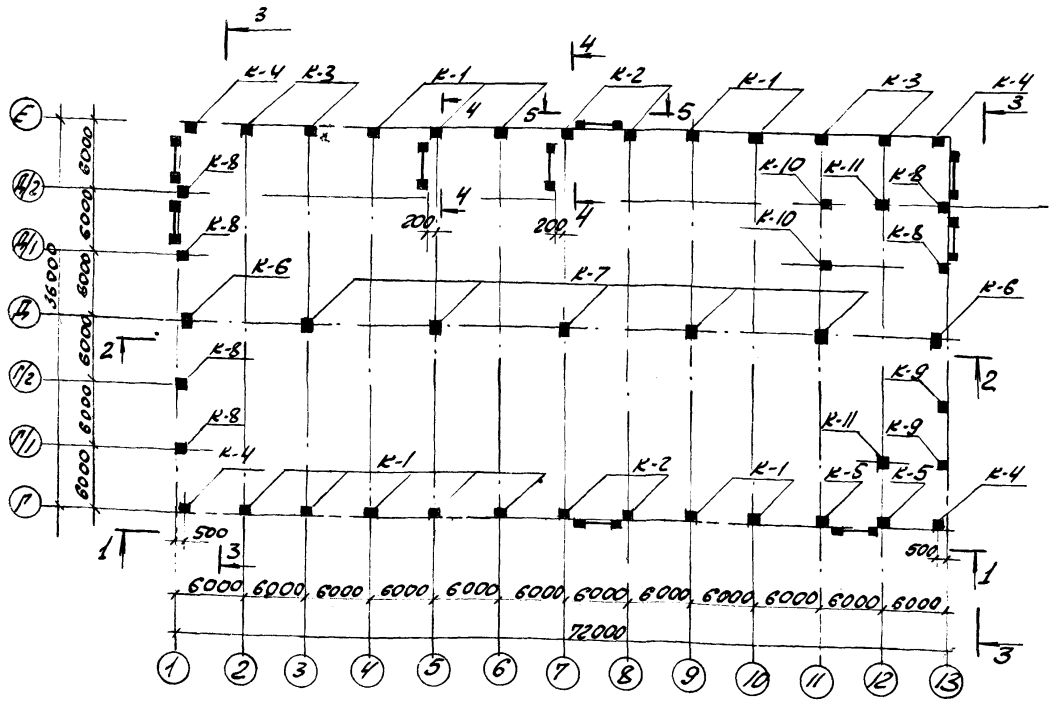

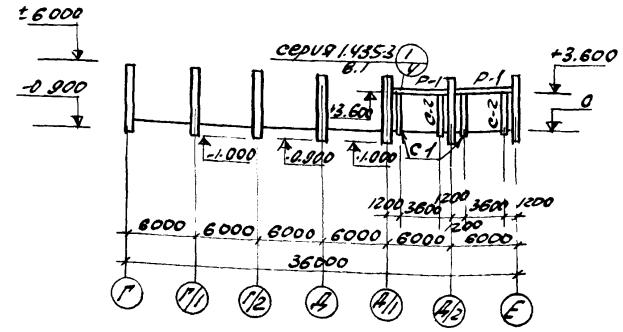

3-3

Спецификация сборных железобетонных элементов на монтажную схему

Марка элемента по проекту		Марка элемента по серии или черт.	Кол. шт	Вес т	Стандарт или лист проекта	Примечания
Колонны	К-1	КП II-12а	12	2.8	КЭ-01-49 в.II КС-57	
	К-2	КП II-12б	4	2.8		
	К-3	— " —	4	2.8	КС-49	
	К-4	——	4	2.8		
	К-5	——	2	2.8		
	К-6	КП III-8а	2	4.7	КЭ-01-49 в.III КС-57	
	К-7	КП III-8	5	4.7	КЭ-01-49 в III	
	К-8	——	6	2.8	КС-50	
	К-9	——	2	2.8		
	К-10	——	2	2.92	КС-52	
	К-11	——	2	2.73		
Ригели ворот	Р-1	РВА-3	9	3.5	Серия 1.435-3 Вып.6	
	С-1	СВА-2	9	1.5		
	С-2	СВА-2а	9	1.5		

Монтажная схема колонн и рам ворот

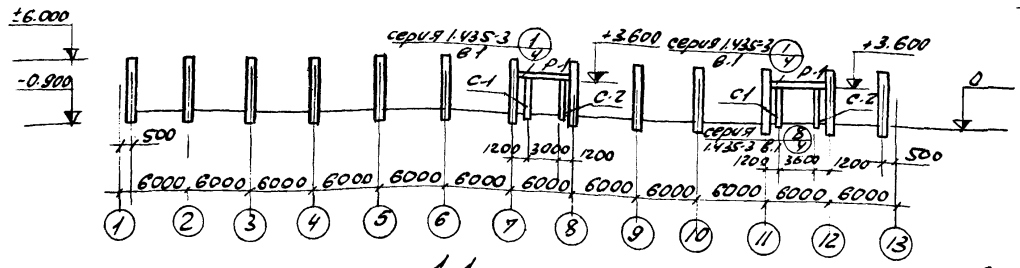

1-1

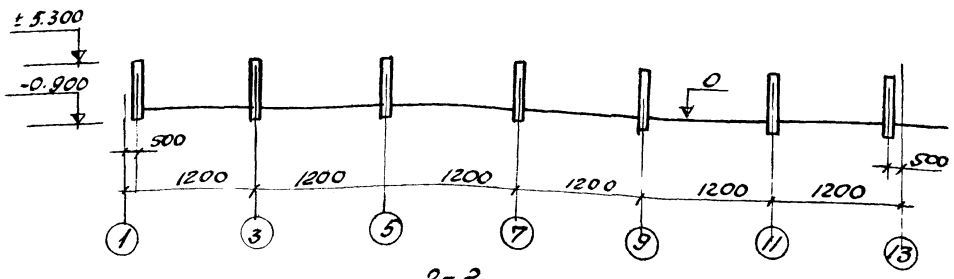

2-2

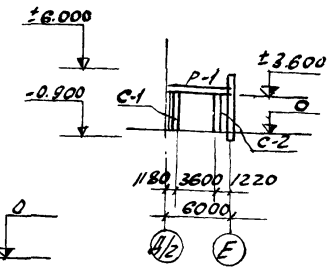

4-4

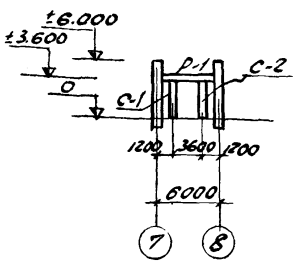

5-5

Спецификация марок монтажных узлов на монтажную схему

№ монтажного узла	Количество штук	№ листа где изобр. узел
1	9	серия 1.435-3 в.1
8	9	— " —

Спецификация марок соединительных элементов на монтажный узел

№ монтажного узла:	Марка соедин. элемента	Колич. штук.	№ листа, где изобр. соедин. элемент
1	МС-1	1	серия 1.435-3 в.6
8	МС-2	2	— " —

Спецификация стальных соединительных элементов на монтажную схему

Наименование элемента	Марка элемента	Колич. шт.	Стандарт или лист проекта	Деталь и № листа, где элемент прим
Соединит. элементы	МС-1	9	1.435-3 Вып.6	КС-34
	МС-2	18	— " —	— " —

Примечания.

1. Перечень чертежей см. лист КС-1
2. Монтаж и изготовление конструкций производить в соответствии с действующими строительными нормами

Инв. N 7080/II

В/О Союзсельхозтехника Укргипропромсельстрой 1978г.	Производственный корпус	Типовой проект 816-187
Станция технического обслуживания на 600 грузовых автомобилей	Монтажная схема колонн и рам ворот	Альбом II
		Лист

Изм. Кол.уч. Лист № док. Подп. Дата

Гип. Ярошенок
Нач.отд. Фоминский
Гл.спец.отд. Калинина
Пр. Кулинич
Н.контр. Кулинич

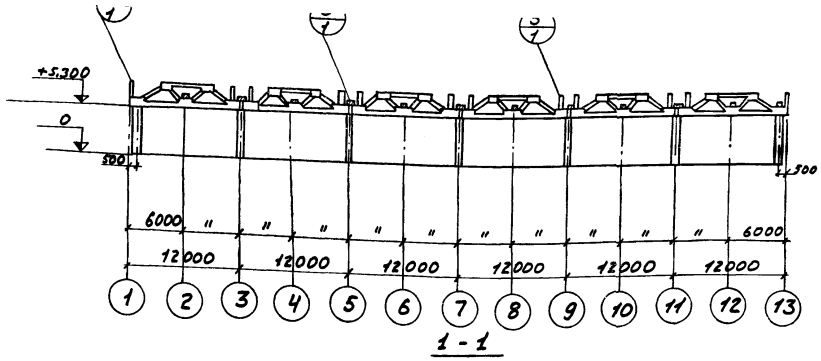

1 - 1

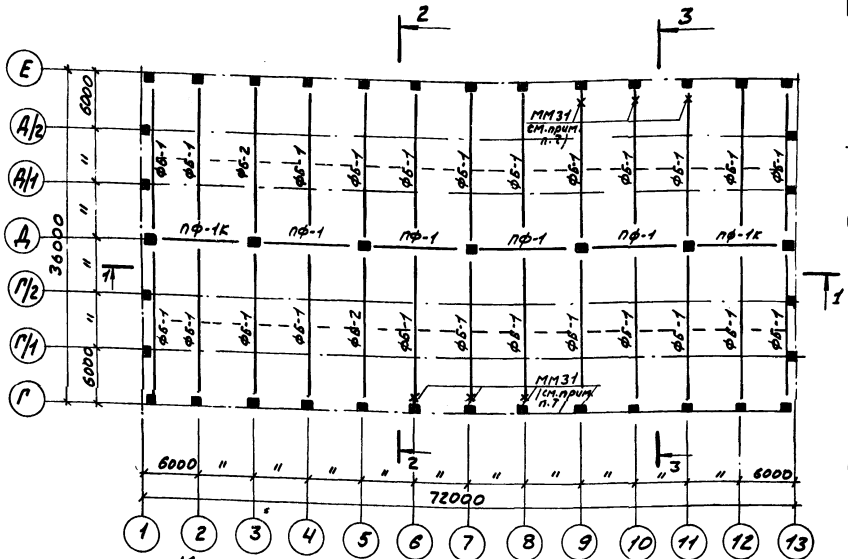

Монтажный план подстропильных и стропильных ферм

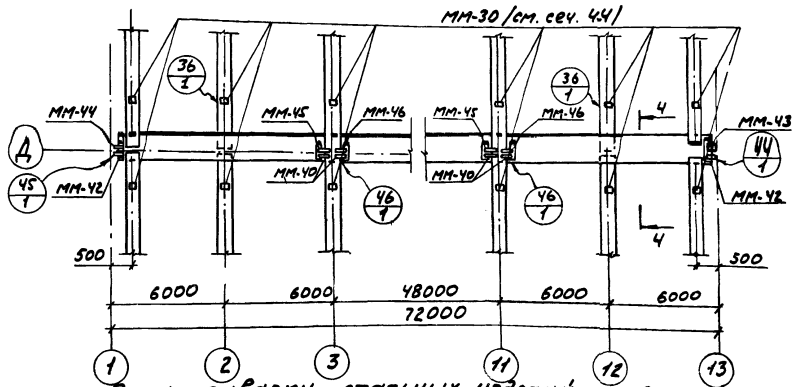

План привязки стальных изделий к подстропильным фермам

Спецификация стальных соединительных элементов на монтажную схему

Наименование элемента	Марка элемента	Колич. шт.	Стандарт или лист проекта	Деталь и № листа, где элемент прим.
Монтажные элементы	ММ30	50	1.400-7	КС-35
	ММ31	6	—"—	—"—
	ММ40	10	—"—	—"—
	ММ42	2	—"—	—"—
	ММ43	1	—"—	—"—
	ММ44	1	—"—	—"—
	ММ45	5	—"—	—"—
	ММ46	5	—"—	—"—

Спецификация марок соединительных элементов на монтажный узел

N монтаж. узла	Марка соединит. элемента	Колич. штук.	N листа, где изобр. соединит. элемент
35	ММ30	1	серия
36	ММ30	1	1.400-7п.10
	ММ31	1	
44	ММ42	1	—"— п.14
	ММ43	1	—"— п.15
45	ММ42	1	—"— п.14
	ММ44	1	—"— п.15
46	ММ40	2	—"— п.14
	ММ45	1	
	ММ46	1	—"— п.15

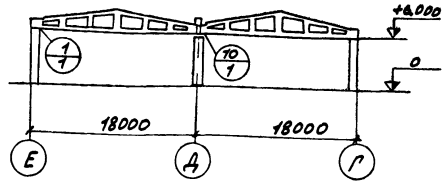

2-2

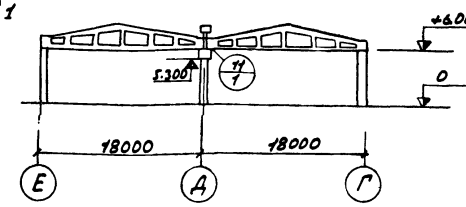

3-3

Спецификация марок монтажных узлов на монтажную схему

N монтажн. узла	Колич. штук	N листа, где изобр. узел
36	30	серия 2.460-2 п.36 б.2
44	1	—"— п.42
45	1	—"— п.42
46	5	—"— п.43

Спецификация сборных железобетонных элементов на монтажную схему

Наим. эл-та	Марка элемента	К-во шт.	Вес эл-та	Стандарт или лист пр-та	Примечан.
Нормативная снеговая нагрузка 70 кг/м²					
ФБ-1	ФБ18II-2АIIIВ9	24	7.7	серия 1.463-3 Выпуск 2 КС-51	
ФБ-2	ФБ18II-5АIIIВ9	2	7.7		
ПФ-1К	ПФ-1АIIIК	2	11.0	серия ПК-01-110/68	
ПФ-1	ПФ-1АIII	4	11.0		
Нормативная снеговая нагрузка 100 кг/м²					
ФБ-1	ФБ18II-5АIIIВ9	24	7.7	серия 1.463-3 Выпуск 2 КС-51	
ФБ-2	ФБ18II-6АIIIВ9	2	7.7		
ПФ-1К	ПФ-1АIIIК	2	11.0	серия ПК-01-110/68	
ПФ-1	ПФ-1АIII	4	11.0		
Нормативная снеговая нагрузка 150 кг/см²					
ФБ-1	ФБ18II-5АIIIВ9	24	7.7	серия 1.463-3 Выпуск 2 КС-51	
ФБ-2	ФБ18II-6АIIIВ9	2	7.7		
ПФ-1К	ПФ-1АIIIК	2	11.0	серия ПК-01-110/68	
ПФ-1	ПФ-1АIII	4	11.0		

Примечания

1. Монтажную схему плит покрытия см. лист КС-38.
2. Все фермы должны быть тщательно приварены к закладным элементам в опорных узлах.
3. Узлы сопряжения элементов покрытия выполнить в соответствии с типовыми монтажными деталями одноэтажных промышленных зданий по серии 2.460-2 вып.1.
4. Стальные изделия для сопряжения сборных железобетонных конструкций одноэтажных промышленных зданий выполнить по серии 1.400-7.
5. Пунктиром на монтажной схеме ферм показаны временные стальные распорки по верхним поясам ферм, снимаемые по мере монтажа.
6. Плиты покрытия необходимо устанавливать в каждой ячейке покрытия после монтажа первых двух ферм, а также монтажа каждой последующей фермы.
7. В местах, обозначенных на монтажном плане „Х", приварить к стропильным фермам стальные изделия ММ31 /см. узел 36, сер. 2.460-2/ б.1

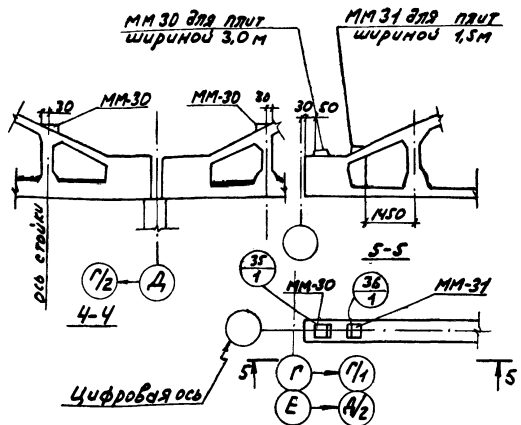

План привязки стальных изделий к стропильным фермам

Инв. N 7080

	В/О „Союзсельхозтехника" Укргипропромсельстрой 1976г. Киев	Производственный корпус	Типовой проект 816-18
	Станция технического обслуживания на 600	Монтажный план подстропильных и стропильных ферм. План привязки стальных изделий к стро-	Альбом II
			Лист КС-35

Арсенюк, Чернов, Проверил, Пинкратов, Гаинский, Спецкл. Ал-Ч

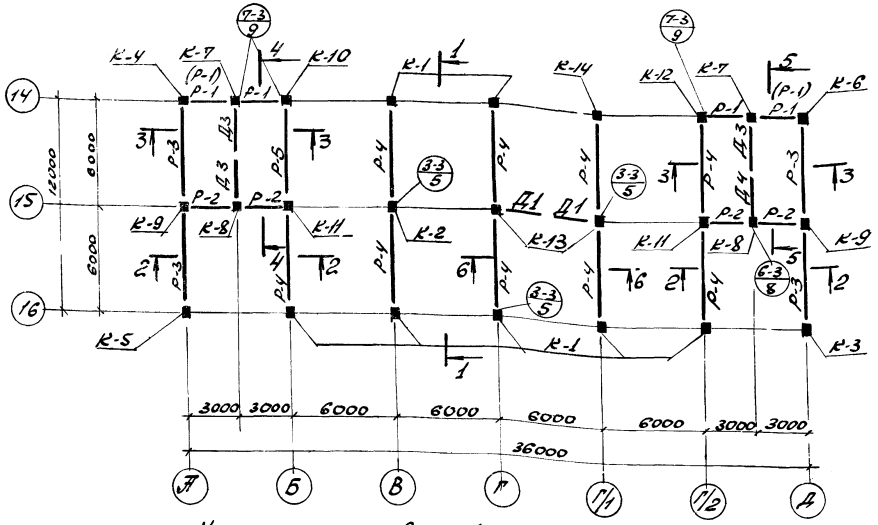

Монтажно-маркировочный план колонн ригелей диафрагм жесткости 1-го этажа

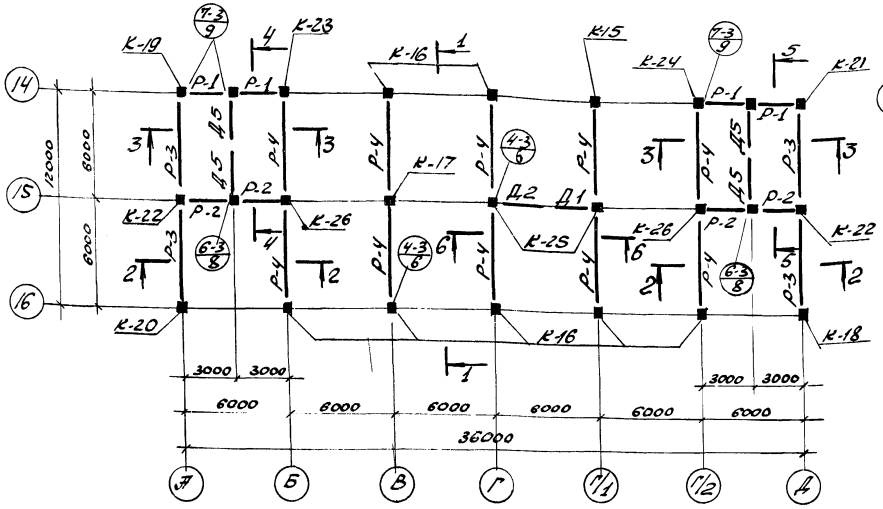

Монтажно-маркировочный план колонн, ригелей диафрагм жесткости 2-20 этажа

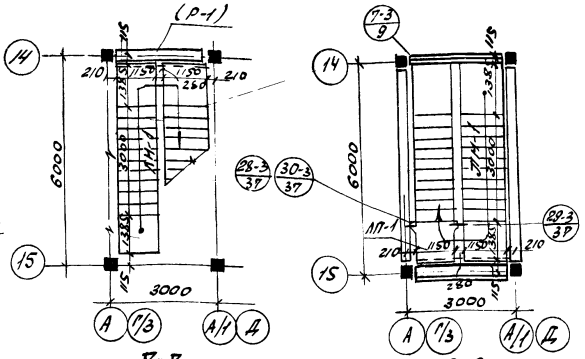

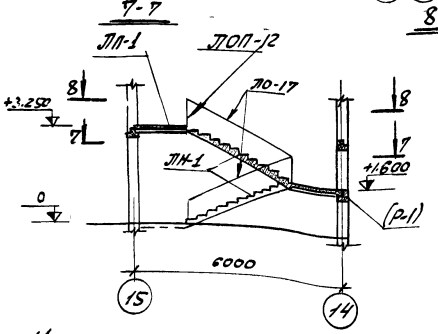

Монтажная схема лестниц

1	2	3	4	5	6	7
Диафрагмы	Д-1	Д-28-33	3	2.90	ИИ-04-6	
	Д-2	Д-28-33П	1	1.93	" Вып.63	
	Д-3	Д1-28-33	3	3.08	" Вып.45	
	Д-4	Д1-28-33П	1	2.10	" Вып.60	
	Д-5	Д2-28-33	4	3.27	" Вып.4	
Лестницы	ЛН-1	ЛН-58-14-17	4	2.29	ИИ-04-7 Вып.1	
	ЛП-1	ЛП-15-14	2	0.585		
	-	СТ-1	40	0.048		
	-	СТ-2	8	0.040		
	-	СТ-3	16	0.050		
	-	СТ-4п, СТ-4пр	444	0.050		
Стальные элементы						
Закладные детали		ЛО-17	4	0.053	ИИ-04-8	
		ЛОП-12	2	0.025	6.1	

Спецификация сборных железобетонных и стальных элементов.

Позиция по проекту	Марка элемента по серии	К-во шт	Вес элемента	Стандарт или лист проекта	Примечания
1	2	3	4	5	6	7
	Железобетонные элементы				
Колонны 1-го этажа	К-1 КНК-333-14-1	7	1.07	ИИ-04-2 Вып.12, 22-55	
	К-2 КНР-333-14	1	1.10	" Вып.7	
	К-3 КНК-333-14-2У	1	1.07	" Вып.7, 12	
	К-4 КНК-333-14-2УА	1	—"—		
	К-5 КНК-333-14-2УА	1	—"—		
	К-6 КНК-333-14-2УАВ	1	—"—		
	К-7 КК-366-11-2АБ	2	1.68	ИИ-04-2 Вып.7, 12 и КС-55	
	К-8 КК-366-11АБ	2	—"—		
	К-9 КНР-333-14-2А	2	1.10	Вып.7, 12 и КС-55	
	К-10 КНК-333-14-1А	1	1.07		
	К-11 КНР-333-14А	2	1.10	—"—	
	К-12 КНК-333-14А	1	1.07	Вып.7 и КС-55	
	К-13 КНР-333-14Б	2	1.10		
	К-14 КНК-333-14	1	1.07	—"—	
Колонны 2-го этажа	К-15 КВК-333-14	1	0.58	Вып.7	
	К-16 КВК-333-14-1	7	—"—	Вып.7, 12	
	К-17 КВР-333-14	1	0.60	Вып.7	
	К-18 КВК-333-14-2У	1	0.58	Вып.7, 12	
	К-19 КВК-333-14-2УА	1	—"—	ИИ-04-2 Вып.7, 12 и КС-55	
	К-20 КВК-333-14-2УА	1	—"—		
	К-21 КВК-333-14-2УАА	1	—"—		
	К-22 КВР-333-14-2А	2	0.60		
	К-23 КВК-333-14-1А	1	0.58		
	К-24 КВК-333-14А	1	—"—	ИИ-04-2 Вып.7, 12 и КС-55	
	К-25 КВР-333-14Б	2	0.60		
	К-26 КВР-333-14А	2	—"—		
Ригели	Р-1 Р-40-27	10	0.75	ИИ-04-3 Вып.4 и КС-56	
	Р-2 Р2-72-27	8	0.87		
	Р-3 Р-40-57	8	1.61		
	Р-4 Р2-52-57А	19	1.95		
	Р-5 Р2-72-57А	1	—"—		

Примечания:

1. Сечения 1-1÷6-6 смотри на чертеже КС-37.
2. Маркировка узлов на монтажных схемах принята по серии ИИ-04-10 вып.5.
3. Накладные проступи на ступенях условно не показаны, раскладку проступей см. на ч. КС-37.
4. Лестничные марши укладываются на полки ригелей по слою цементного раствора толщ. 10мм.
5. Спецификацию монтажных узлов и выборку соединительных элементов см. на черт. КС-37.

ГПИ Гражданпроект	в/о Союзсельхозтехника УкрГИПРОПРОМСЕЛЬСТРОЙ 1976г.	Административно-бытовые помещения	Типовой проект 816-187 альбом II
КЧЕБ	Станция технического обслуживания на 800 грузовых автомобилей ГАЗ и ЗИЛ.	Монтажно-маркировочные планы ж.б. элементов каркаса здания и лестничных клеток	Лист КС-36

Инв. N 7080/II

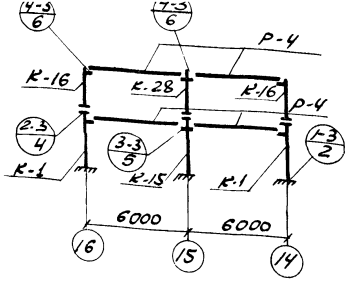

1-1

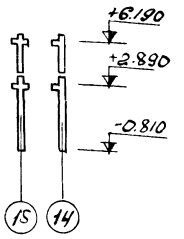

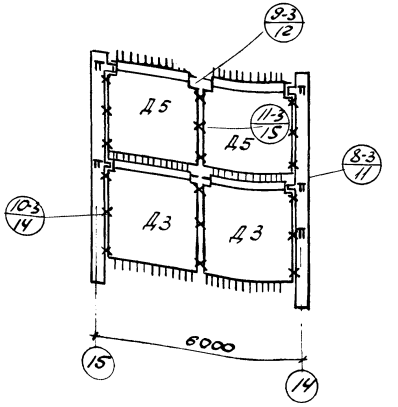

4-4

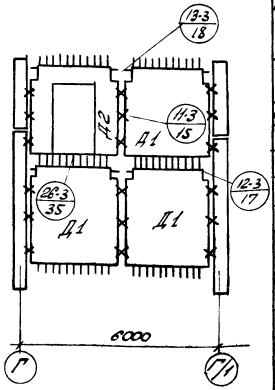

6-6

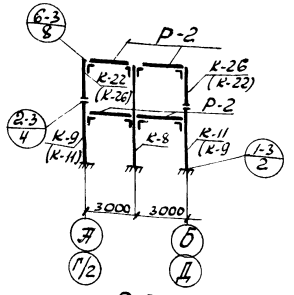

2-2

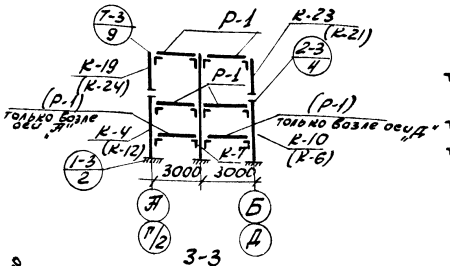

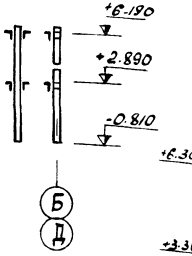

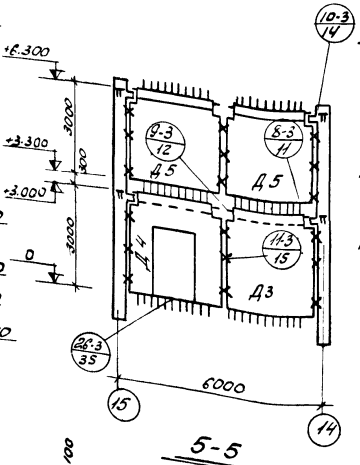

3-3

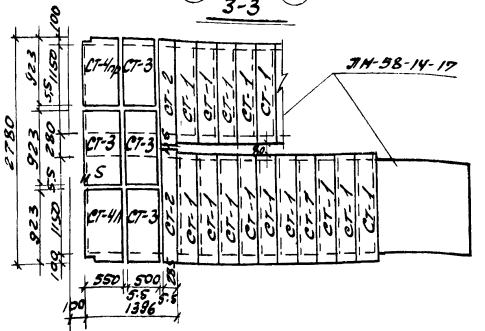

14 Раскладка проступей на лестничные марши и промежуточную площадку ▽1.650

5-5

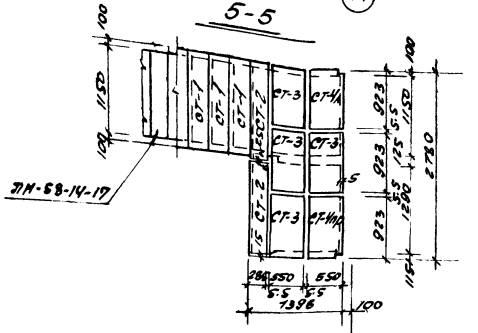

15 Раскладка проступей площадки на ▽3.300

Примечания:

1. Привязку и монтаж ж.б. эл-тов каркаса здания производить руководствуясь указаниями серии ИИ04-06.85 СНиП III-16-73 и СН 319-65.
2. Маркировка узлов на монтажных схемах принята по серии ИИ-04-10 Вып. 5.
3. Монтажно-маркировочные планы каркаса здания, спецификацию сборных ж.б. эл-тов см. у. КС-36.
4. Накладные проступи укладываются по слою цементного раствора М-100 на строительной площадке. Толщина цементного слоя принята на площадках 20мм, на ступенях 10мм.
5. Накладные проступи укладывать после монтажа ограждения лестницы

Спецификация марок монтажных узлов на монтажную схему

№№ монтажного узла по серии ИИ-04-10.85	Колич. шт	№ листа проекта
2-3	21	КС-36, КС-37
3-3	28	
4-3	28	
6-3	16	
7-3	20	
9-3	4	
10-3	36	
11-3	18	
12-3	4	
26-3	2	
28-3	1	
29-3	1	
30-3	1	

Спецификация марок соединительных элементов на монтажный узел

№№ монтажного узла по серии ИИ-04-10.85	Марка соединит. элемента	Колич. шт	№ листа проекта
2-3	МНД-11	2	КС-36, КС-37
3-3	МР-2	1	
4-3	МР-6	1	
6-3	МНД-4	1	
7-3	МНД-4	1	
9-3	МНД-13	2	
10-3	МНД-14	2	
11-3	МНД-6	2	
12-3	МНД-15	1	
26-3	МНД-27	2	
28-3	МНД-28	1	
29-3	МНД-28	1	
30-3	МНД-28	1	

Спецификация стальных соединительных элементов на монтажную схему

Наименование элемента	Марка элемента	Колич. шт	Стандарт или лист проекта	Примечания
Плитина	МР-2	28	ИИ-04-8 6.3 лист 9	
	МР-6	28	" лист 12	
	МНД-6	36	" лист 15	
	МНД-14	72	ИИ-04-10 6.3 лист 38	
столик	МНД-4	36	ИИ-04-8 6.3 лист 14	
	МНД-15	4	ИИ-04-10 6.5 лист 39	
монтаж. хомут	МНД-11	42	" лист 38	
сетка	МНД-13	8	" лист 39	
стержень	МНД-27	4	" лист 38	
уголок	МНД-28	2	" лист 42	
	МНД-29	1	" лист 43	

Инв. № 7080/II

Б/О Союзсельхозтехника УкрГипропромсельстрой 1976г.	Административно-бытовые помещения	Типовой проект 816-187 альбом II лист
Станция технического обслуживания на 600 грузовых автомобилей	Каркас. Разрезы 1-1÷8-8; раскладка проступей на лестничные марши.	

Конторой Одинар. Ригель Одинар. Колонна Одинар. Фундамент Ленточный Ригель двухгран. Стеновая панель

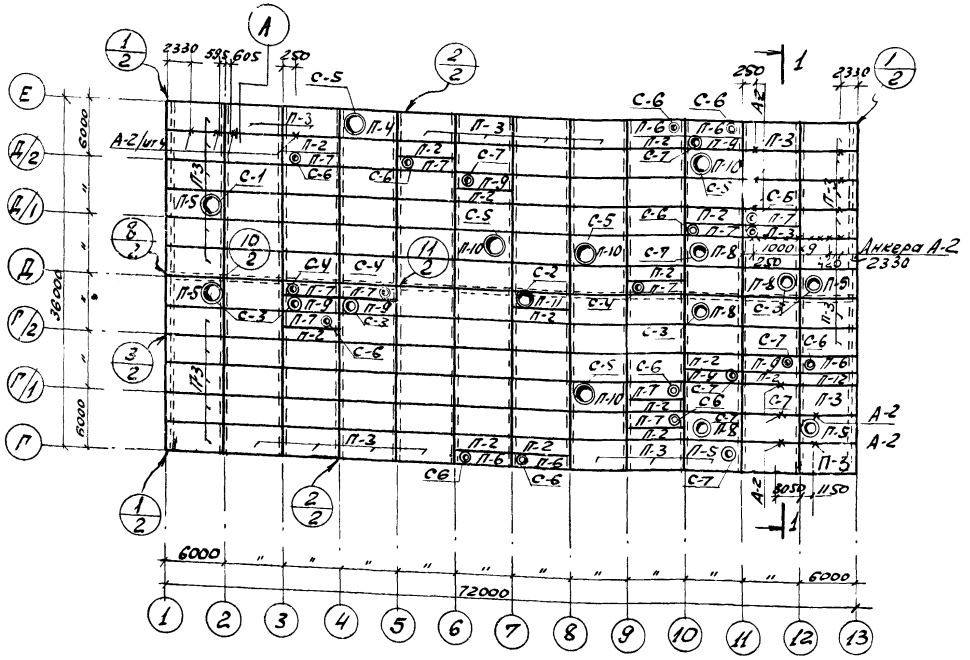

Монтажная схема плит покрытия

М 1:400

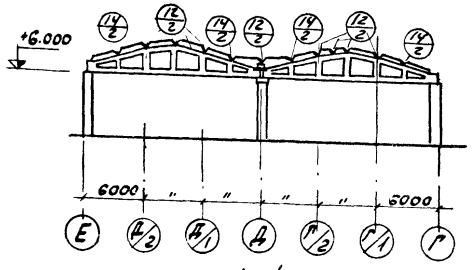

1-1

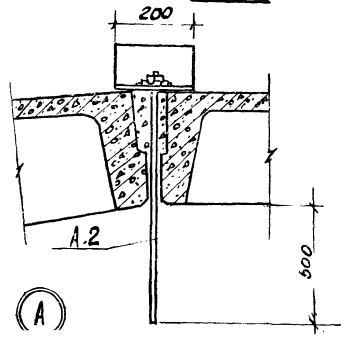

Спецификация марок соединительных элементов на монтажный узел

№ монтаж узла	Марка соединит элемента	Колич. штук.	№ листа где изобр соединит. элемент
10	ММ34	1	серия 1.400×7 лист 11
крепление стакана	МС1	4	серия 1.465-7 выпуска лист 4
А	А-2	1	КС-68

Спецификация марок монтажных узлов на монтажную схему

№ монтажн узла	Количест. штук	№ листа где изобр узел
10	6	2.460-2. в.2
А	27	КС-38

Спецификация стальных соединительных элементов на монтажную схему

Наименов элемента	Марка элемента	Колич. шт.	Стандарт или лист проекта	Деталь и № листа, где элемент прин
соединит элементы	ММ34	6	серия 1.400-7	КС-38
	МС1	144	серия 1.465-7	—"—
	А-2	27	КС-68	—"—

Спецификация сборных железобетонных элементов на монтажную схему

Наимен элемента по проекту	Марка элемента по серии	К-во шт.	Вес эл-та т	Стандарт или лист проекта	Примечания
Нормативная снеговая нагрузка 70 кг/м²					
П-1	ПАIIIв 3х6 -2	78	2.7	серия 1.465-7 в.1,3	
П-2	ПАIIIв 1.5х6 -1	14	1.5		
П-3	ПАIIIв 3х6 -2а	33	2.7	то же и КС-51	
П-4	ПАIIIв-10 3х6 -3а	1	3.6		
П-5	ПАIIIв-7 3х6 -3а	5	3.2		
П-6	ПАIIIв-4 1.5х6 -2а	5	2.0		
П-7	ПАIIIв-4 1.5х6 -2	11	2.0	серия 1.465-7 в.1,3	
П-8	ПАIIIв-7 3х6 -3	4	3.2		
П-9	ПАIIIв-7 1.5х6 -2	6	1.9		
П-10	ПАIIIв-10 3х6 -3	4	3.6		
П-11	ПАIIIв-10 1.5х6 -2	1	1.8		
П-12	ПАIIIв 1.5х6 -1а	1	1.5	то же и КС-51	
Нормативная снеговая нагрузка 100-150 кг/м²					
П-1	ПАIIIв 3х6 -3	79	2.7	серия 1.465-7 в.1,3	
П-2	ПАIIIв 1.5х6 -1	12	1.5		
П-3	ПАIIIв 3х6 -3а	33	2.7	то же и КС-51	
П-4	ПАIIIв-10 3х6 -4а	1	3.6		
П-5	ПАIIIв-7 3х6 -4а	5	3.2		
П-6	ПАIIIв-4 1.5х6 -2а	5	2.0		
П-7	ПАIIIв-4 1.5х6 -2	11	2.0	серия 1.465-7 в.1,3	
П-8	ПАIIIв-7 3х6 -4	4	3.2		
П-9	ПАIIIв-7 1.5х6 -2	6	1.9		
П-10	ПАIIIв-10 3х6 -4	4	3.6		
П-11	ПАIIIв-10 1.5х6 -2	1	1.8		
П-12	ПАIIIв 1.5х6 -1а	1	1.5	то же и КС-51	

Спецификация сборных железобетонных стаканов на монтажную схему

Наимен элемента по проекту	Марка элемента по серии	К-во шт	Вес эл-та т	Стандарт или лист проекта	Примечан
Нормативная снеговая нагрузка 70-100-150 кг/м²					
С-1	Сш 7а-1	1		серия 1.465-7, вып.5	
С-2	Сш 10-1	1	0.20		
С-3	Сш 7	6	0.143		
С-4	Сш 4	3	0.088		
С-5	Сш 10а-1	5	0.22		
С-6	Сш 4а	13	0.092		
С-7	Сш 7а	8	0.158		

Примечания

1. Все незамаркированные на монтажной схеме плиты покрытия приняты марки П-1
2. Плиты покрытия приварить к закладным деталям ферм не менее, чем в трех точках каждую сварку выполнять электродами Э-42, $h_{ш}$ 6мм
3. Швы между плитами залить цементным раствором М-200.
4. Монтаж плит покрытия с их приваркой вести непосредственно после установки каждой фермы.
5. Стаканы устанавливать по детали на листе 4 серии 1.465-7, вып 0
6. Все узлы замаркированы по серии 2.460-2, вып.2
7. Перечень чертежей см лист КС-1

Копировала Чистокет

Инв. N 7080/II			
В/о "Союзсельхозтехника" УКРГИПРОПРОМСЕЛЬСТРОЙ 1976 г. КИЕВ	Производственный корпус	типовой проект 816-187	
Станция технического обслуживания на 600 грузовых автомобилей	Монтажная схема плит покрытия	альбом II	
		лист КС-12	

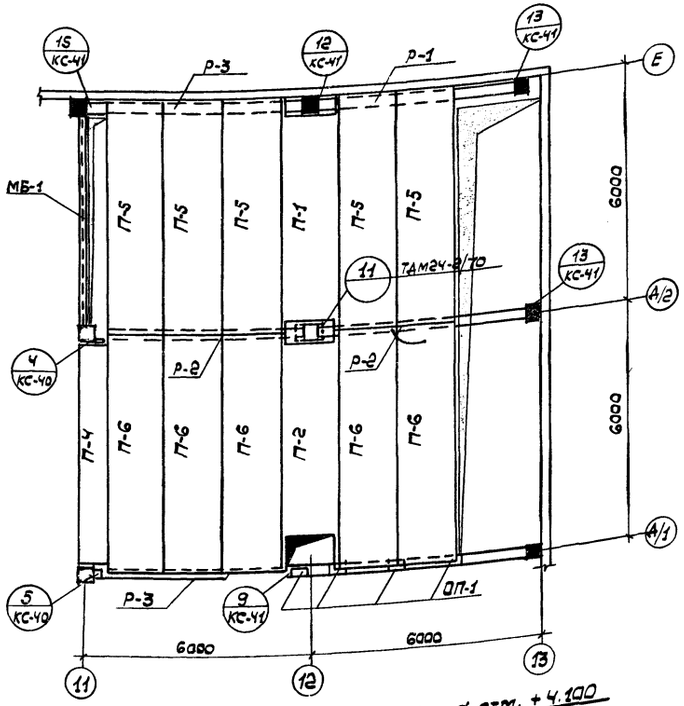

Монтажная схема перекрытия на отм. +4.100
в осях 11-13 ÷ А/1-Е

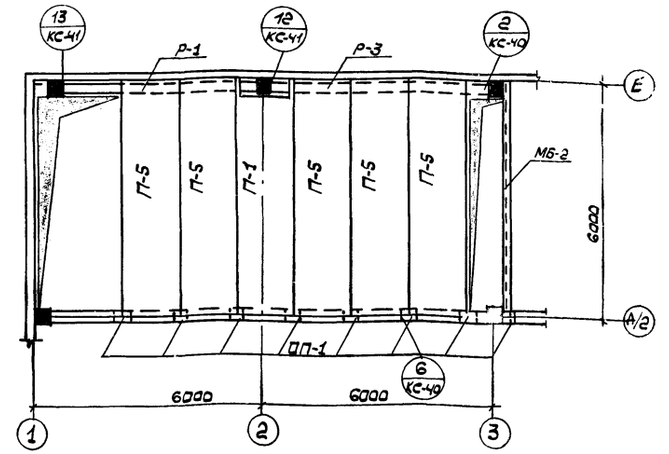

Монтажная схема перекрытия на отм. +4.100
в осях 1-3 ÷ А/2-Е

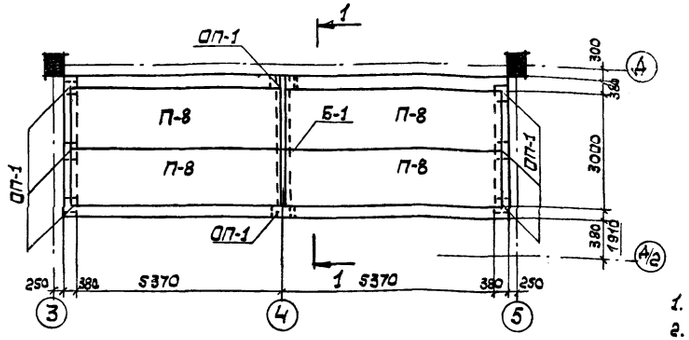

Монтажная схема перекрытия на отм. +2.900
в осях 3-5 ÷ А-А/2

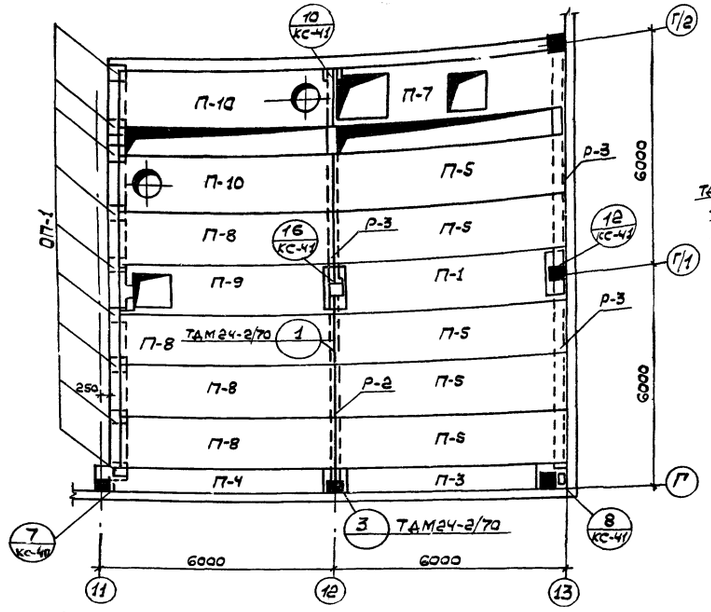

Монтажная схема перекрытия на отм. +4.100
в осях 11-13 ÷ Г-Г/2

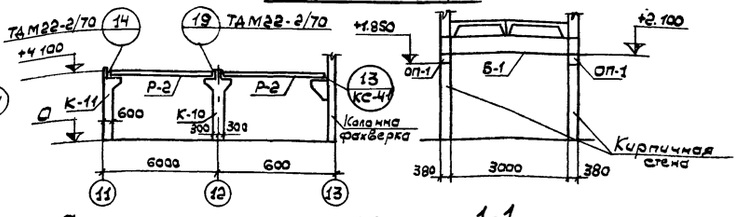

Схема рамы по оси „А/2"

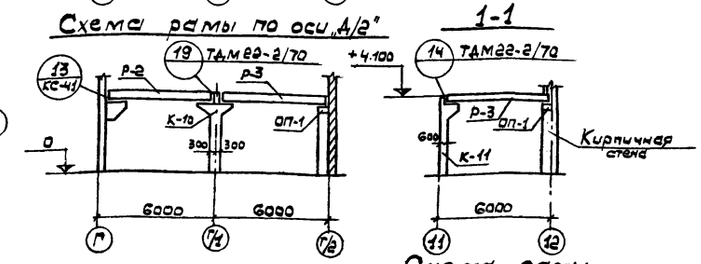

Схема рамы по оси „12"

Схема рамы по оси 4/1

Спецификация сборных железобетонных элементов на монтажную схему.

Наименование по проекту		Марка элемента по серии	Кол. шт.	Вес эл-та т	Стандарт или лист проекта	Примечание
Плиты	П-1	ИП5-6-3ф	3	2.2	ИИ24-2170 КС-59	
	П-2	ИП5-6-3б	1	2.2	—"—	
	П-3	ИП4-5	1	1.37	ИИ24-1/70	
	П-4	ИП3-5	2	1.5	ИИ24-1/70	
	П-5	ИП5-6-1ф	15	2.4	ИИ24-2-/70 КС-59	
	П-6	ИП5-6	5	2.4	ИИ-24-2/70	
	П-7	ИП5-6-3ф	1	2.2	ИИ24-2/70 КС-59	
	П-8	ИП1-6	8	2.2	ИИ24-1/70	
	П-9	ИП1-6-1ф	1	2.2	ИИ24-4/70 КС-59	
	П-10	ИП1-7-3	2	2.4	ИИ24-4/70	
Ригели	Р-1	ИБ7-4	2	2.9	ИИ23-3/70	
	Р-2	ИБ8-4	3	3.1	—"—	
	Р-3	ИБ9-4	6	3.2	—"—	
	Б-1	—	1	1.15	КС-59	
Элементы отделки зд-ты	ОП-1	—	29	0.09	—"—	

Примечания:

1. Перечень чертежей см. лист КС-1.
2. Данный чертеж рассматривать совместно с чертежами КС-40 и КС-41.
3. Изготовление и монтаж сборных железобетонных конструкций вести в соответствии с действующими строительными нормами и серией ИИ 20-3/70.
4. Спецификация монтажных марок МБ-1 и МБ-2 см. лист КС-64.

Инв. N 7080/1

Союзсельхозтехника УКРГИПРОПРОМСЕЛЬСТРОЙ 1976г. КИЕВ	Производственный корпус.	Типовой проект 816-187
Станция технического обслуживания на 600 грузовых автомобилей ГАЗ и ЗИЛ.	Монтажные схемы перекрытий на отм. +2.900м. +4.100м.	Альбом II
		Лист КС-39

Подпись и дата | Инв. № подл. | Взам. инв. № | Инв. № дубл. | Подпись и дата

Гл. спец. ОВ Ильчман
Нач. отдела Самсонов Курганская
Гл. инженер проекта Подвязнл Колтыбаев
Руководитель группы Ф.Жилинский
Н. контролер Л.А.Спендиаров

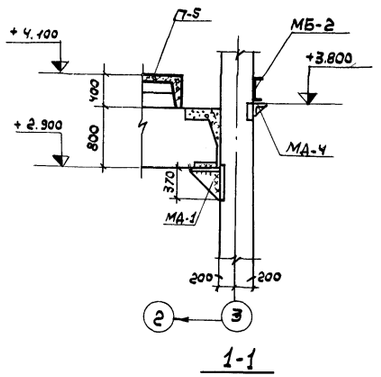

1-1

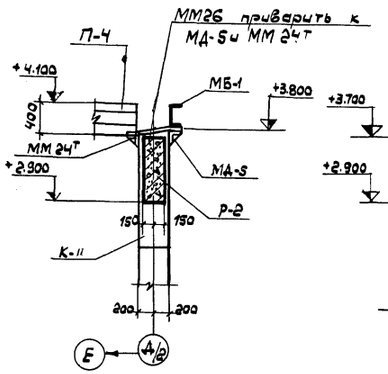

2-2

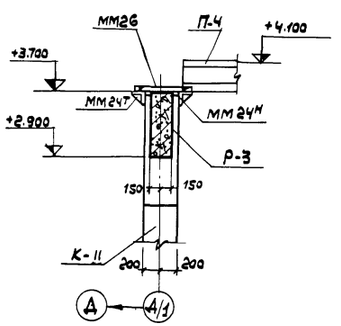

3-3

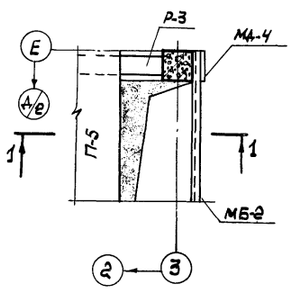

2 КС-39

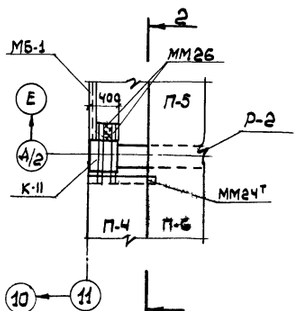

4 КС-39

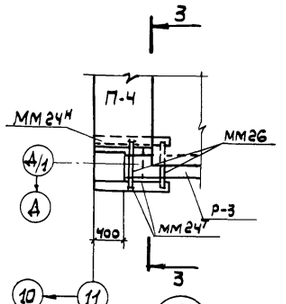

5 КС-39

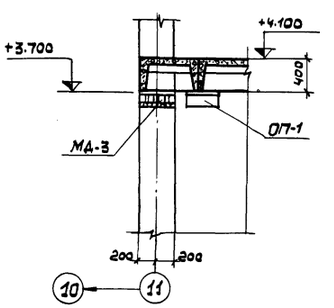

5-5

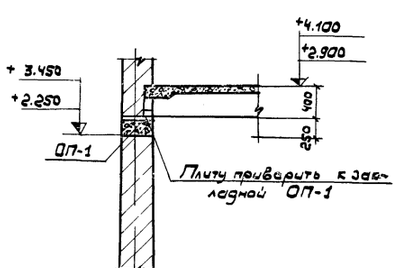

4-4

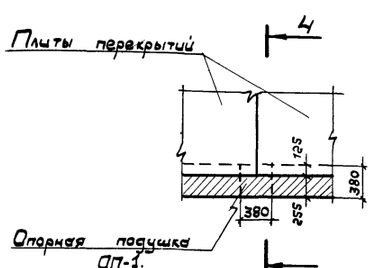

6 КС-39

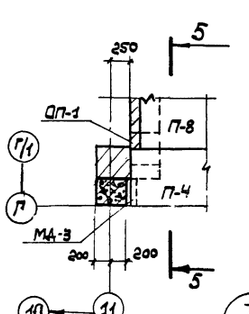

7 КС-39

Примечания.

1. Перечень чертежей см. лист КС-1
2. Данный лист читать совместно с листом КС-39
3. Сварку производить электродами типа Э50А. по ГОСТ 9467-60.

Спецификация стальных соединительных элементов на монтажную схему.

Наименов. элемента	Марка элемента	Колич. шт.	Стандарт или лист проекта	Деталь и N листа, где элемент прим
Соединительные и монтажные элементы	МД-1	12	КС-64	КС-40, КС-41
	МД-2	1	—"—	—"—
	МД-3	1	—"—	—"—
	МД-4	1	—"—	—"—
	МД-5	1	—"—	—"—
	ММ20	6	ИИ23-4/70	—"—
	ММ 21	4	—"—	—"—
	ММ 22	4	—"—	—"—
	ММ 24т	3	ИИ29-4/70	—"—
	ММ24н	3	—"—	—"—
	ММ 25	1	—"—	—"—
	ММ 26	5	—"—	—"—
	ММ58	2	—"—	—"—
	МБ-1	1	КС-64	—"—
	МБ-2	1	—"—	—"—

Спецификация марок монтажных узлов на монтажную схему.

№ монтажн. узла	Количество штук.	N листа, где изобр. узел
2	1	КС-40
3	1	ТДМ 24-2/70
4	1	КС-40
5	1	—"—
7	1	—"—
8	1	КС-41
11	1	ТДМ24-2/70
12	3	КС-41
13	4	КС-41
14	2	—"—
15	1	—"—
16	1	—"—
19	2	ТДМ22-2/70

Спецификация марок соединительных элементов на монтажный узел.

N монтаже. узла	Марка соединит. элемента	Колич. штук.	N листа, где изобр. соединит. элемент
2 КС-40	МД-1	1	КС-64
	МД-4	1	
3 ТДМ 24-2/70	ММ 24т	1	ИИ29-4/70
	ММ 24н	1	
	ММ 25	1	
	ММ 26	1	
	ММ 58	2	
4 КС-40	ММ 24т	1	
	МД 5	1	КС-64
	ММ26	2	ИИ29-4/70
5 КС-40	ММ 24т	1	
	ММ 24н	1	
	ММ 26	2	
7 КС-40	МД 3	1	КС-64
8 КС-41	ММ 24н	1	ИИ29-4/70
	МД 2	1	КС-64
11 ТДМ24-2/70	ММ 22	2	ИИ29-4/70
12 КС-41	МД 1	2	КС-64
13 КС-41	МД-1	1	
14 ТДМ22-2/70	ММ 21	2	ИИ 23-4/70
15 КС-41	МД-1	1	КС-64
16 КС-41	ММ 22	2	ИИ23-4/70
19 ТДМ 22-2/70	ММ 20	3	

Инв. N 7080/II

В/О „Союзсельхозтехника" УКРГИПРОПРОМСЕЛЬСТРОЙ 1976г. КИЕВ	Производственный корпус	Типовой проект 816-187
Станция технического обслуживания на 600 грузовых автомобилей	Перекрытия на отм. +2.900 и +4.100 Узлы „2", „4" ÷ „7"	Альбом II
		Лист КС-40

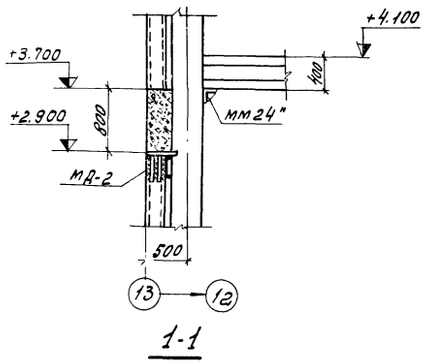

1-1

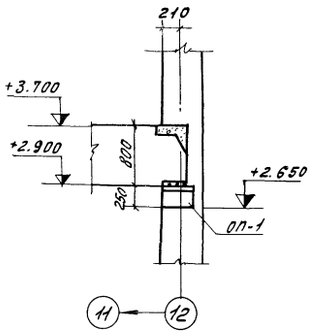

2-2

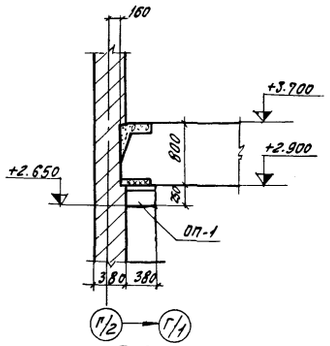

3-3

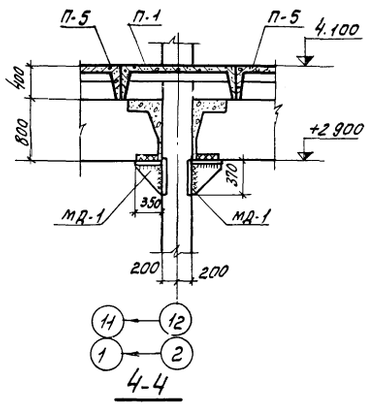

4-4

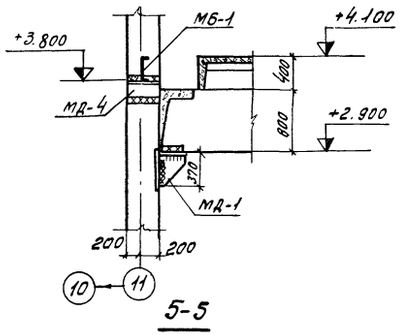

5-5

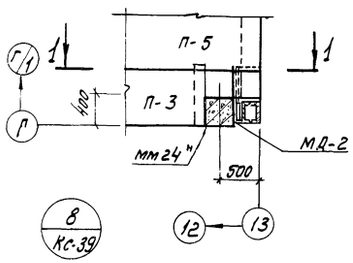

8
КС-39

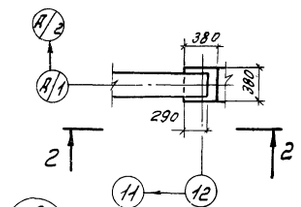

9
КС-39

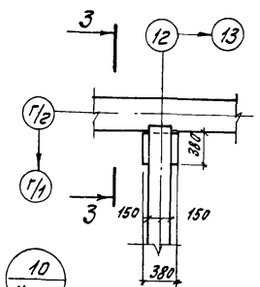

10
КС-39

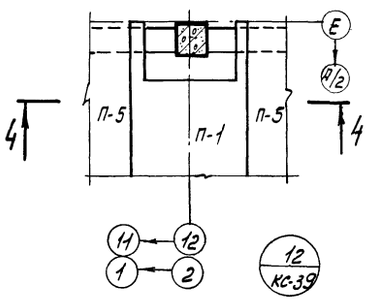

12
КС-39

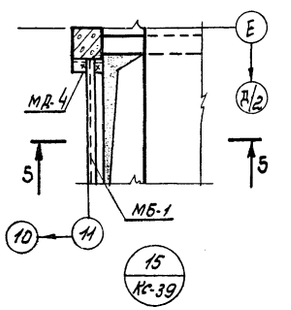

15
КС-39

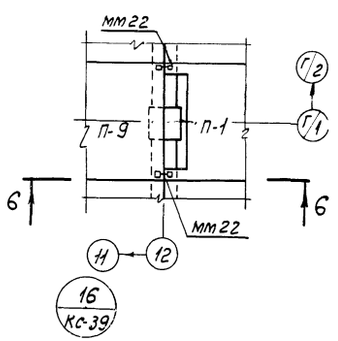

16
КС-39

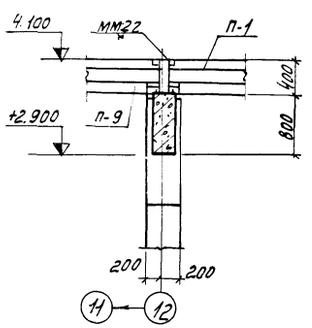

6-6

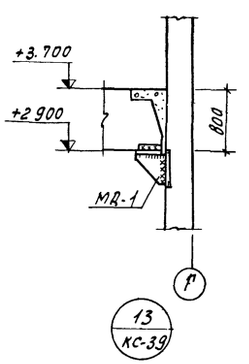

Примечания

1. Перечень чертежей см. лист КС-1.
2. Данный чертеж рассматривать совместно с чертежам КС-39.
3. Сварку производить электродами типа Э50А по ГОСТ 9467-60

инв. N 7080/II

ВПО „Союзсельхозтехника" УКРГИПРОПРОМСЕЛЬСТРОЙ Киев 1976г.	Производственный корпус	Типовой проект 816-187
Станция технического обслуживания на 600 грузовых автомобилей ГАЗ и ЗИЛ	Перекрытия на отм. +2.900 и +4.100 Узлы 8; 9; 10; 12; 13; 15; 16	Альбом II
		Лист КС-41

Инв. N подл. | Подпись и дата | Взам. инв. N

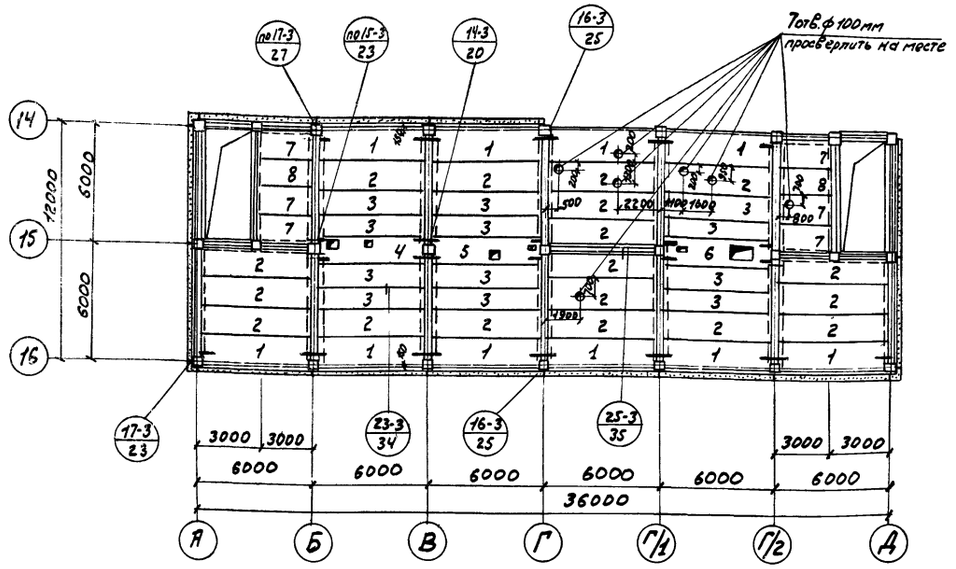

Монтажно-маркировочный план плит перекрытия

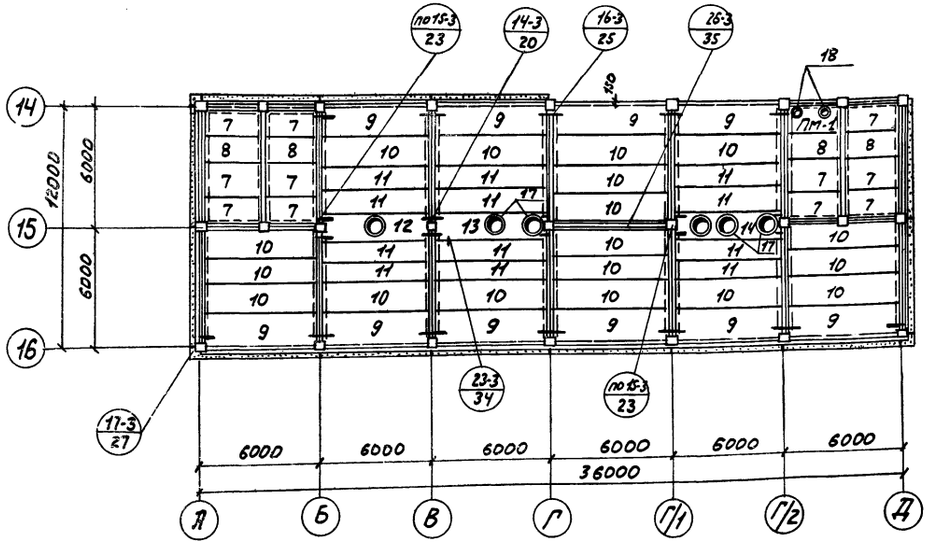

Монтажно-маркировочный план плит покрытия

Спецификация стальных соединительных элементов на монтажную схему

Наименование элемента	Марка элемента	К-во шт.	Стандарт или лист проекта	Примечания
соединительные элементы	ММD-16	4	ИИ-04-10 вып. 5	
	ММD-17	16		
	ММD-18	16		
	ММD-23	12		
	ММD-24	12		
	ММD-25	40		
	ММD-26	40		
	ММD-30 лев	8		
Закладная деталь	М-1	31	КС-67	

Спецификация марок монтажных узлов на монтажную схему

N монтажного узла по серии ИИ-04-10 в.5	К-во штук	N листа проекта
14-3	2	КС-42
15-3	8	—"—
16-3	16	—"—
17-3	8	—"—

Спецификация марок соединительных элементов на монтажный узел

N монтажного узла по серии ИИ-04-10 в.5	Марка соединительного элемента	К-во штук	N листа проекта
14-3	ММD-16	2	КС-42
	ММD-23	2	
	ММD-24	2	
15-3	ММD-24	1	
	ММD-23	1	
	ММD-18	2	
16-3	ММD-26	2	
	ММD-25	2	
	ММD-17	1	
17-3	ММD-30 лев пр.	1	
	ММD-25	1	
	ММD-26	1	

Спецификация сборных железобетонных элементов

Наименование элемента	Марка эл-та по проекту	Марка эл-та по серии	К-во шт.	Вес элемента	Стандарт или лист проекта	Примечание
Плиты перекрытия	1	ПК6-58-15п	10	2,665	ИИ-04-4в.19	
	2	ПК6-58-15а	18	2,71	—"—	
	3	ПК6-58-12	12	2,04	—"—	
	4	ПР8-58-15сд	1	2,645	ИИ-04-4в.19 и КС-58	
	5	ПР8-58-15сб	1	2,645	—"—	
	6	ПР8-58-15св	1	2,645	—"—	
	7	ПК8-28-15	6	1,300	ИИ-04-4в.20	
	8	ПК8-28-12	2	0,98	—"—	
Плиты покрытия	9	ПК4,5-58-15п	10	2,665	ИИ-04-4в.19	
	10	ПК4,5-58-15	18	2,71	—"—	
	11	ПК4,5-58-12	12	2,04	—"—	
	12	ПР8-58-15сг	1	2,645	ИИ-04-4в.19 и КК-58	
	13	ПР8-58-15сд	1	2,645	—"—	
	14	ПР8-58-15се	1	2,645	—"—	
	7	ПК8-28-15	11	1,300	ИИ-04-4в.20	
	8	ПК8-28-12	4	0,980	—"—	
стаканы	17	СШ7-1	6	0,143	серия 1.465-7 в.5 п.1	
	18	СШ4-1	2	0,088	—"—	
Монолитные ж-б элементы						
Плита	ПМ-1	—	1	—	КС-33	

Примечания:

1. Приемку и монтаж ж-б элементов покрытия и перекрытия производить руководствуясь указаниями серии ИИ-04-0 вып. 6; СНиП III-16-73 и СН 319-65.
2. Плиты укладываются на слой цементного раствора толщиной 10 мм.
3. Швы между плитами заделываются цементным раствором марки „200".
4. Деталь установки стаканов на покрытии см. на черт. КС-33.

Инв. N 7080/II

В/О „Союзсельхозтехника" Укргипропромсельстрой 1976 г. КИЕВ	Административно-бытовые помещения	Типовой проект 816-187
Станция технического обслуживания на 600 грузовых автомобилей ГАЗ и ЗИЛ	Монтажно-маркировочные планы плит перекрытия и покрытия.	Альбом II
		Лист КС-42

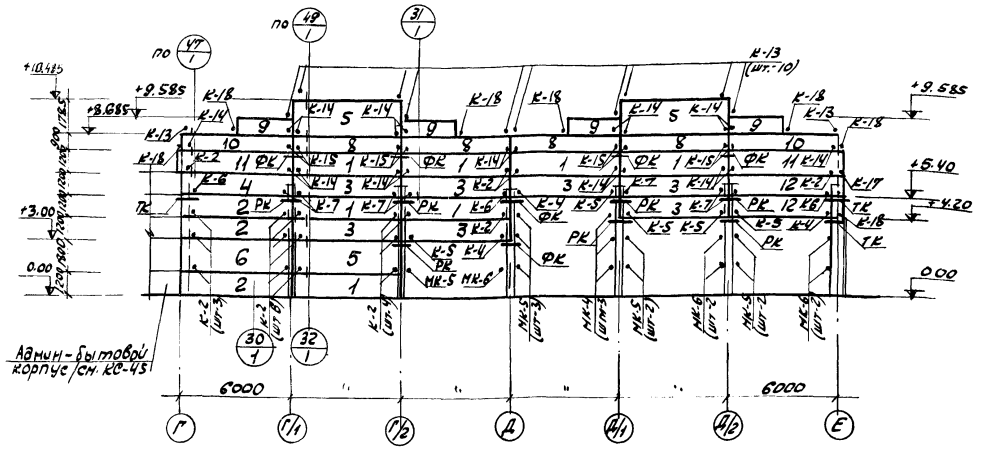

Монтажная схема стеновых панелей в осях „Г÷Е"

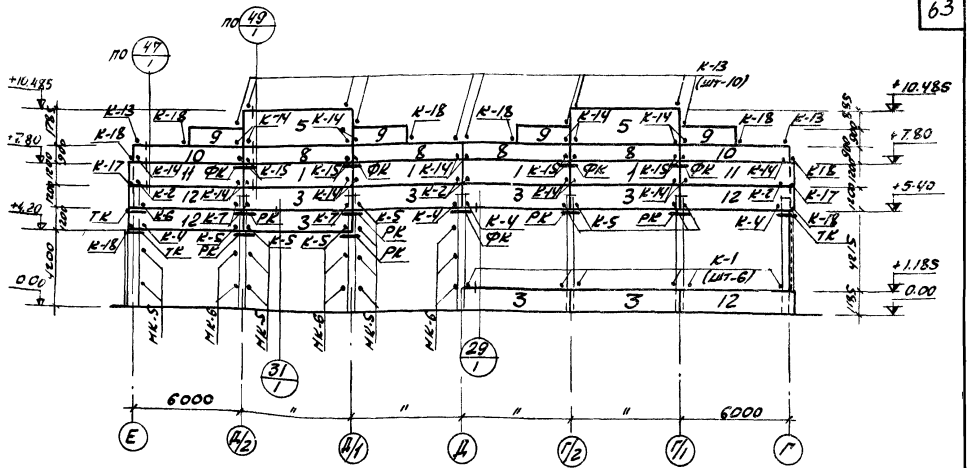

Монтажная схема стеновых панелей в осях „Е÷Г"

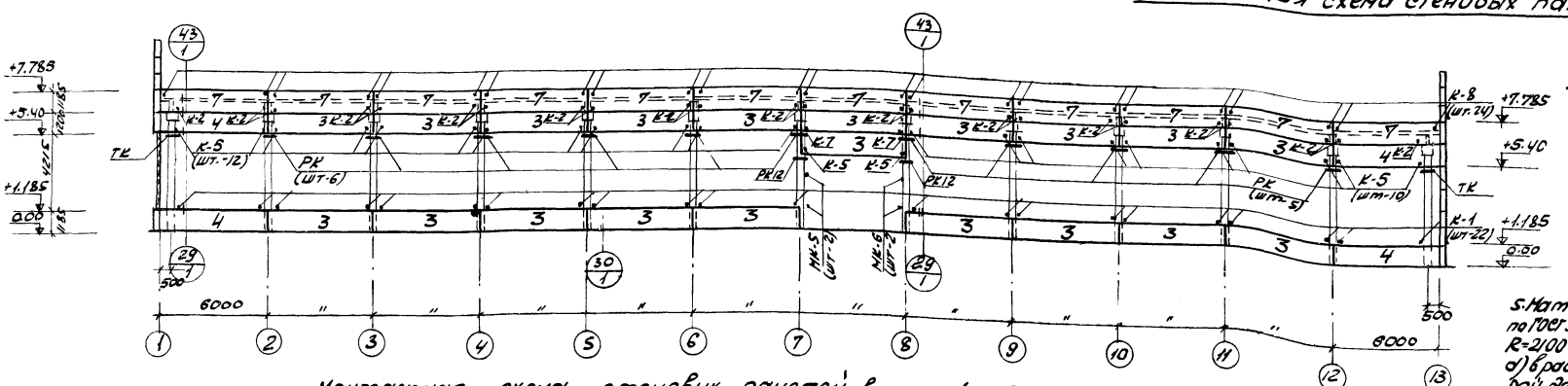

Монтажная схема стеновых панелей в осях 1÷13

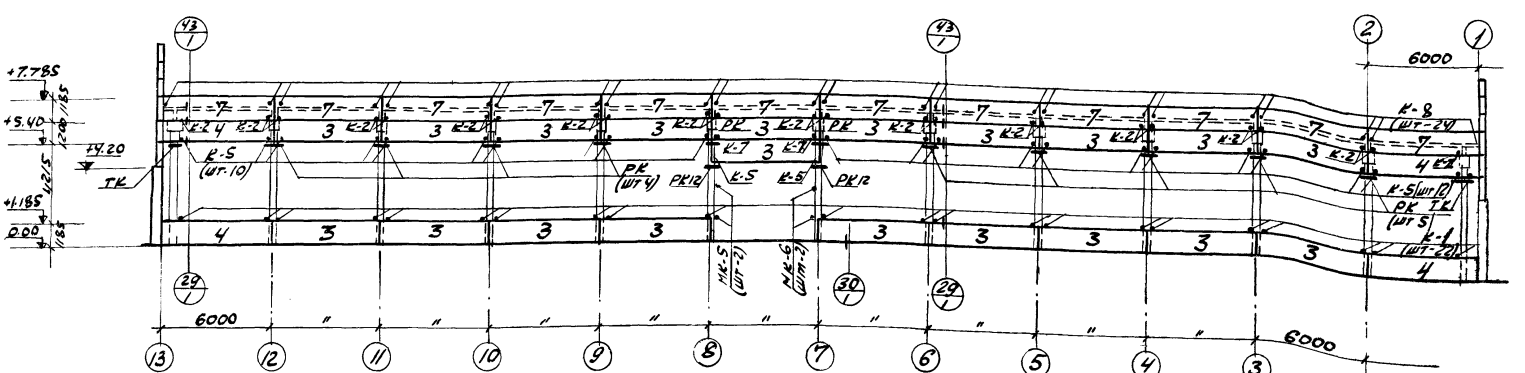

Монтажная схема стеновых панелей в осях „13÷1"

Примечания:

1. Общие указания и перечень чертежей проекта см. заглавный лист КС-1.
2. Данный чертеж рассматривать совместно с листом КС-44.
3. При изготовлении и монтаже конструкций пользоваться указаниями серии 2.430-4 вып. 0, 432-5 вып. 1 и 1439-1 вып. 1
4. Крепление угловых блоков к стеновым панелям производится по детали К-20 до монтажа и на монтажных схемах не замаркирована
5. Материал стальных сварных конструкций по ГОСТ 380-71 с расчетным сопротивлением $R=2100\ кг/см^2$ принят:
   а) в районах с расчетной зимней температурой до -30° - ВСт3кП.
   б) с температурой от -30° до 40° - ВСт3ПС.
6. Сварку производить электродами типа Э-42 по ГОСТ 9467-60
7. Крепление кирпичных стен к железобетонным колоннам см. серию 2.430-3 вып. 3.
8. Узлы, показанные на монтажных схемах, см. серию 2.430-4. вып. 1.
9. Заполнение швов см. детали на листе 19 серии 2.430-4 вып 1 вариант закрепления швов цементным раствором.
10. Столики РК12 обрезать при монтаже.

Гл. специал.	Панкратов	Проектиров	Арсенюк
	Фаминский	Проверил	Черная
		Копировал	Чистоклет

Б/о Союзсельхозтехника УКРГИПРОПРОМСЕЛЬСТРОЙ КИЕВ 1976г.	„Производственный корпус	Инв. N 7080
		типовой пр. 816-187
Станция технического обслуживания на 600 грузовых автомобилей	Монтажная схема стеновых панелей и монтажных узлов	альбом II
		лист

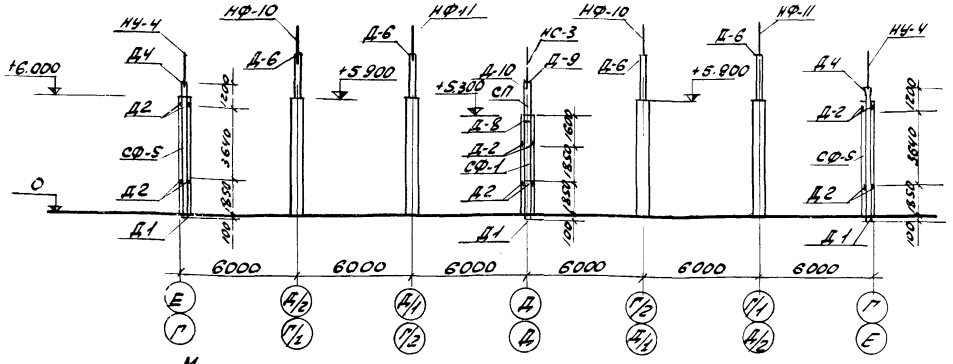

Монтажная схема стальных стоек и насадок торцевого фахверка

Спецификация марок соединительных элементов на одно крепление

№ монтажного узла	Марка соедин. элемента	Колич. штук	№ листа где изобр. соединит. элемент
Д1	-70х70х10	2	серия 1.439-1 Вып.1.
Д2	Т12	2	
Д4	Болт М16 с=60 с гайкой М16	2	
	У1	1	
	НУ4	1	
Д6	Болт М12 с=40 с гайкой М12	2	
	НФ	1	
Д8	Т13	2	
	Болт М12 с=40	4	
Д9	Т21	2	
Д10	Болт М12 с=40	2	
	НС-3	1	
К1	Т1	1	
К2	Т1	1	
	Т2	1	
К4	Т14	1	
К5	Т5	1	
К6	Т5	1	
	Т14	1	
К7	Т5	2	
К8	Т6	1	
К13	Т9	1	
К14	Т2	1	
	Т9	1	
К15	Т9	1	
	Т14	1	
К17	Т15	1	
К18	Т18(Т20)	1	
К20	Т18(Т20)	1	
ФК	ФК2(ФК1)	1	
РК	РК2(РК1)	1	
ТК	ТК2(ТК1)	1	

Спецификация марок креплений на монтажную схему

№ монтажного узла	Количество штук	№ листа где изобр. узел
Д1	6	серия 2.430-4 в.1
Д2	12	—"—
Д4	4	—"—
Д6	8	—"—
Д8	2	—"—
Д9	2	—"—
Д10	2	—"—
К1	44	—"—
К2	70	—"—
К4	7	—"—
К5	60	—"—
К6	4	—"—
К7	15	—"—
К8	48	—"—
К13	30	—"—
К14	40	—"—
К15	16	—"—
К17	3	—"—
К18	15	—"—
К20	20	—"—

Спецификация стальных соединительных элементов на монтажную схему

Наименование элемента	Марка элемента	Колич. шт.	Стандарт или лист проекта	Деталь и № листа, где элемент прим
Соединительные элементы	Т1	120	серия 1.439-1 в.1	КС-43
	Т2	115	—"—	—"—
	Т5	100	—"—	—"—
	Т6	50	—"—	—"—
	Т9	90	—"—	—"—
	Т12	25	—"—	—"—
	Т13	4	—"—	—"—
	Т14	30	—"—	—"—
	Т15	3	—"—	—"—
	Т18(Т20)	15	—"—	—"—
	У1	5	—"—	—"—
Стальные насадки	НФ10	4	—"—	—"—
	НФ11	4	—"—	—"—
	НС3	2	—"—	—"—
	НУ4	4	—"—	—"—
Стойки фахверка	СФ1	2	—"—	—"—
	СФ5	4	—"—	—"—
	СП	2	—"—	—"—
Стойки	РК	40	—"—	—"—
	ТК	10	—"—	—"—
	ФК	12	—"—	—"—
Крепления кирп. стен	МК-5	20	2.430-3в.3	—"—
	МК-6	20	—"—	—"—
Разное	Болты с гайки	40		

Спецификация стеновых панелей

Наименование элемента по проекту	Марка элемента по серии	К-во шт	Вес эл-та т	Стандарт или лист проекта	Примечание
Для температуры наружного воздуха -20° γ=900 кг/м³					
1	ПСЛ-20 1.2х6-111	11	1.6	серия 1.432-5 выпуск 0	
2	ПСЛ-20 1.2х6-112	3	1.6		
3	ПСЛ-20 1.2х6-211	54	1.6		
4	ПСЛ-20 1.2х6-212	9	1.6		
5	ПСЛ-20 1.8х6-111	5	2.5		
6	ПСЛ-20 1.8х6-112	1	2.5		
7	ПСЛ-20 1.2х6-121	24	1.6		
8	ПСЛ-20 0.9х6-211	8	1.2		
9	ПСЛ-20 0.9х3-121	8	0.6		
10	ПСЛ-20 0.9х6-212	4	1.2		
11	ПСЛ-20 1.2х6-112х6Л-24	4	1.6		
12	ПСЛ-20 1.2х6-212х6Л-24	6	1.6		
Для температуры наружного воздуха -30° γ=900 кг/м³					
1	ПСЛ-30 1.2х6-121	11	2.3	серия 1.432-5 выпуск 0	
2	ПСЛ-30 1.2х6-122	3	2.3		
3	ПСЛ-30 1.2х6-211	54	1.6		
4	ПСЛ-30 1.2х6-212	9	1.6		
5	ПСЛ-30 1.8х6-121	5	2.5		
6	ПСЛ-30 1.8х6-122	1	2.5		
7	ПСЛ-30 1.2х6-121	24	1.6		
8	ПСЛ-30 0.9х6-211	8	1.2		
9	ПСЛ-30 0.9х3-121	8	0.8		
10	ПСЛ-30 0.9х6-212	4	1.2		
11	ПСЛ-30 1.2х6-122х6Л-33	4	2.42		
12	ПСЛ-30 1.2х6-212х6Л-33	6	1.72		

Наименование элемента по проекту	Марка элемента по серии		Вес эл-та т	Стандарт или лист проекта	Примечание
Для температуры наружного воздуха -40° γ=900 кг/м³					
1	ПСЛ-30 1.2х6-121	11	2.3	серия 1.432-5 выпуск 0	
2	ПСЛ-30 1.2х6-122	3	2.3		
3	ПСЛ-30 1.2х6-211	54	1.6		
4	ПСЛ-30 1.2х6-212	9	1.6		
5	ПСЛ-30 1.8х6-121	5	2.5		
6	ПСЛ-30 1.8х6-122	1	2.5		
7	ПСЛ-30 1.2х6-121	24	1.6		
8	ПСЛ-30 0.9х6-121	8	1.2		
9	ПСЛ-30 0.9х3-121	8	0.8		
10	ПСЛ-30 0.9х6-122	4	1.2		
11	ПСЛ-30 1.2х6-122х6Л-33	4	2.42		
12	ПСЛ-30 1.2х6-212х6Л-33	6	1.72		

Примечания.

1. Данный чертеж рассматривать совместно с листом КС-43
2. Маркировка элементов в скобках относятся к варианту при температуре наружного воздуха -30° и -40°

Инв N 7080/II

В/О Союзсельхозтехника" Укргипропромсельстрой 1982г.	Производственный корпус	Типовой проект 816-187 альбом II
Станция технического обслуживания на 800 грузовых автомобилей	Монтажная схема стоек и насадок торцевого фахверка	Лист

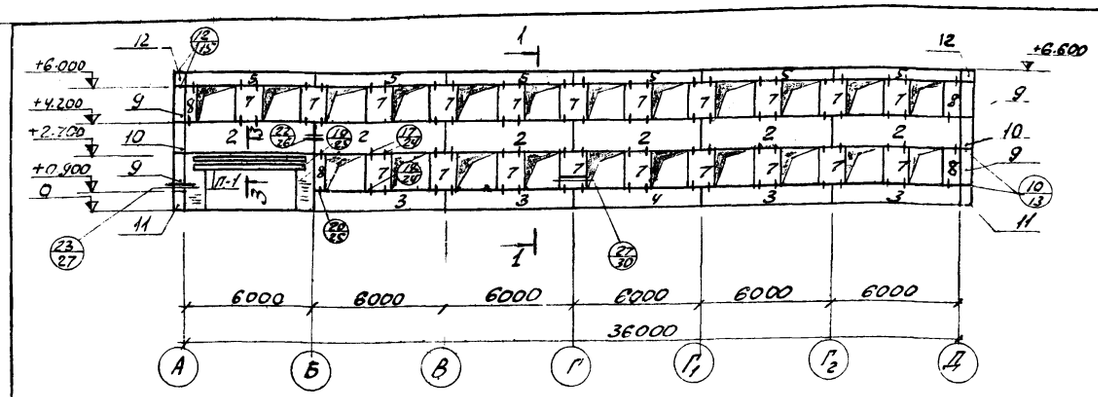

Раскладка стеновых панелей по оси „16"

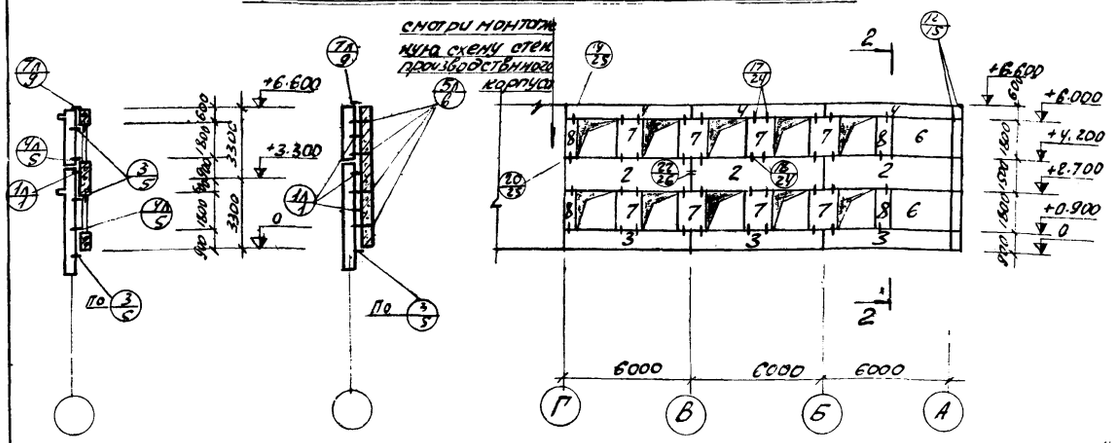

1-1 2-2

Раскладка стеновых панелей по оси „14"

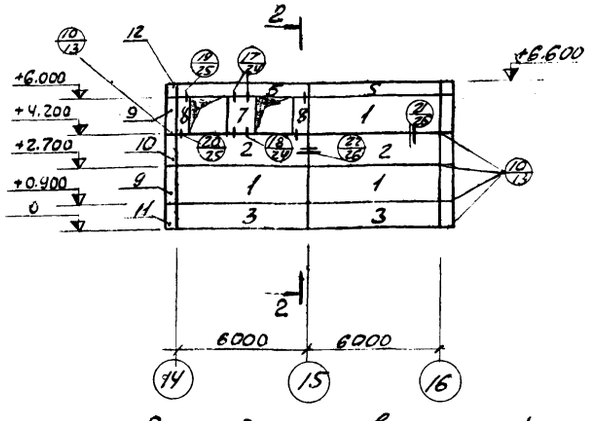

Раскладка стеновых панелей по оси „А"

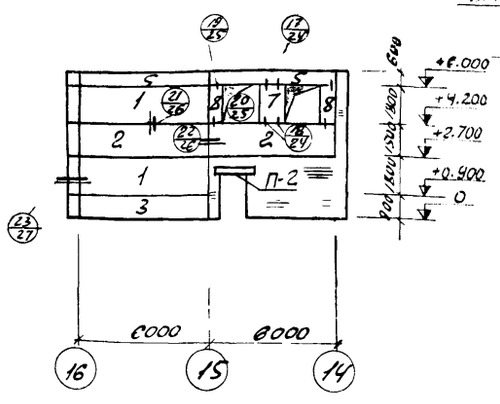

Раскладка стеновых панелей по оси „Д"

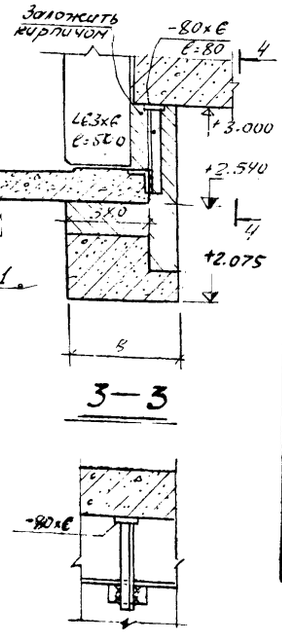

Привязку и монтаж стеновых панелей здания производить руководствуясь указаниями сер. ИИ-04-10 вып.6, СНиП III-16-73 и СН 319-65.

Спецификация марок соединительных элементов на монтажный узел

N монтажного узла по серии ИИ-04-10 вып. 6	Марка соединительного элемента	К-во штук	N листа проекта
1А/1	МНН-1	2	КС-45
3/5	МНН-3	1	
4А/5	МНН-4	1	
5А/6	МНН-3 МНН-4	2 2	
7А/9	МНН-6 МНН-7	2 2	
10/13	МНН-4	2	
12/15	МНН-4 МНН-7	2 2	
17/24	МНН-14	2	
18/24	МНН-14	2	
19/25	МНН-14	1	
20/25	МНН-14	1	

Спецификация сборных железобетонных элементов

Марка элемента по проекту	по серии -20°С	-30°С	-40°С	Объемный вес стено выт. пан.	К-во шт. -20°С	-30°С	-40°С	Вес элемента -20°С	-30°С	-40°С	Стандарт или лист проекта
1	Н-60-18/250	Н-60-18/350	Н-60-18/350	900 кг/м³	5	5	5	2.98	4.13	4.13	ИИ-04-5 Вып. 4
2	Н-60-15/250	Н-60-15/350	Н-60-15/350		13	13	13	2.54	3.44	3.44	
3	Н-60-9/250	Н-60-9/350	Н-60-9/350		10	10	10	1.83	2.06	2.06	
4	Н-60-9А/250	Н-60-9А/350	Н-60-9А/350		1	1	1	1.83	2.06	2.06	ИИ-04-5 Вып.4 КС-58
5	Н-60-6/250	Н-60-6/350	Н-60-6/350		13	13	13	1.00	1.38	1.38	
6	Н-30-18/250	Н-30-18/350	Н-30-18/350		2	2	2	1.52	2.06	2.06	
7	Н-12-18/250	Н-12-18/350	Н-12-18/350		30	30	30	0.59	0.81	0.81	ИИ-04-5 Вып. 4
8	Н-6-18/250	Н-6-18/350	Н-6-18/350		12	12	12	0.30	0.40	0.40	
9	НУ1-18/250	НУ1-18/350	НУ1-18/350		6	6	6	0.31	0.48	0.48	
10	НУ1-15/250	НУ1-15/350	НУ1-15/350		3	3	3	0.25	0.40	0.40	
11	НУ1-9/250	НУ1-9/350	НУ1-9/350		3	3	3	0.18	0.24	0.24	
12	НУ1-6/250	НУ1-6/350	НУ1-6/350		3	3	3	0.1	0.17	0.17	
П-1	БП7-1	БПВ-1	БП6-1 БП7-1		1	1	1 1	1.1	1.6	0.9 1.1	КЭ01-58 В.2
П-2	Б15				3	4	5	0.025			Серия 1.139.1
	КВ14-5а				2			1.235			ИИ-03-02 ал.15-64

Спецификация марок монтажных узлов на монтажную схему

К монтажного узла по серии ИИ-04-10 вып.6	К-во штук	N листа проекта
1А/1	21	КС-45
3/5	60	
4А/5	36	
5А/6	15	
7А/9	13	
10/13	10	
12/15	3	
17/24	30	
18/24	30	
19/25	12	
20/25	12	

Спецификация стальных соединительных элементов на монтажную схему

Наименование элемента	Марка элемента	К-во штук	Стандарт или лист проекта	Примечания
Соединительные элементы	МНН-1	42	ИИ-04-10 в.6	
	МНН-3	90		
	МНН-4	112		
	МНН-6	26		
	МНН-7	32		
	МНН-14	144		

Инв. N 7080/II

В/О Союзсельхозтехника УКРГИПРОПРОМСЕЛЬСТРОЙ 1976г. Станция технического обслуживания на 600 грузовых автомобилей ГАЗ и ЗИЛ	Административно-бытовые помещения	типовой проект 816-187 альбом II
	Раскладка стеновых панелей по осям 1/4, 16, А, Д.	лист КС-45

Изм. Кол.уч. Лист N док. Подпись Дата

Разработал Инженер Тезяник
Гл. спец. Финкельштейн
Н. контр. Шульга
Проверил Выгодчиков
Гл. инженер Шульга

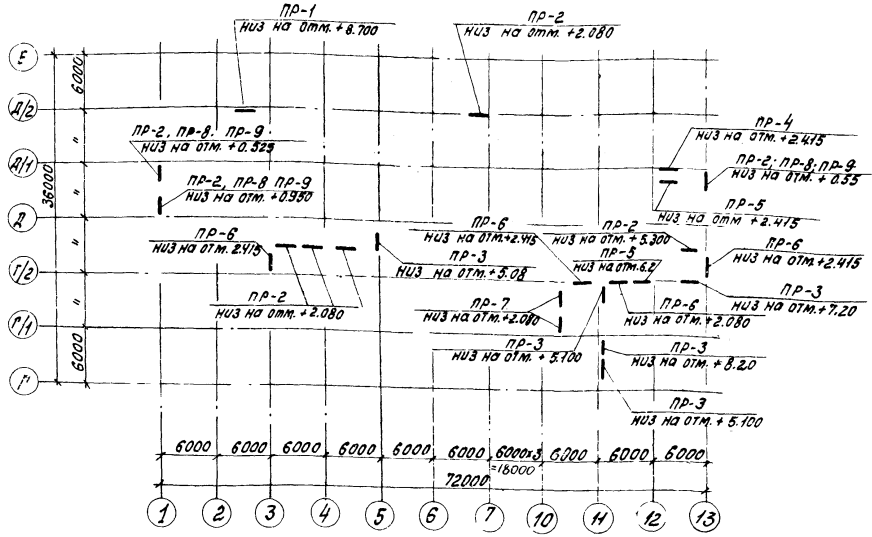

Монтажная схема перемычек

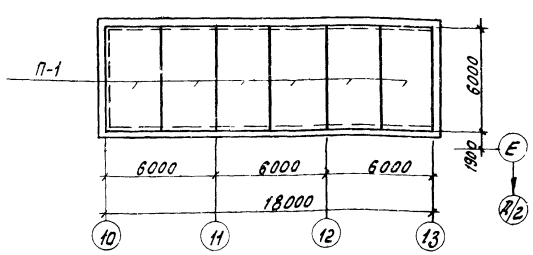

Монтажный план плит покрытия

Спецификация перемычек

Перемычки			Элементы перемычек		
Тип по проекту	Схема сечения	К-во мест	Марка эл-та	К-во на место шт	Стандарт или чист проекта
Расчетная температура t°н - 20°					
ПР-1	380	1	624	3	1.139-1 вып.1
ПР-2	380	8	613	3	—"—
ПР-3	250	5	613	2	—"—
ПР-4	380	1	6У19 618	1 2	—"—
ПР-5	250	2	618	2	—"—
ПР-6	380	4	618	3	—"—
ПР-7	120	2	613	1	—"—
Расчетная температура t°н - 30°					
ПР-1	380	1	624	3	1.139-1 вып 1
ПР-2	380	5	613	3	—"—
ПР-3	250	5	613	2	—"—
ПР-4	380	1	6У19 618	1 2	—"—
ПР-5	250	2	618	2	—"—
ПР-6	380	4	618	3	—"—
ПР-7	120	2	613	1	—"—
ПР-8	510	3	613	4	—"—
Расчетная температура t°н = 40°					
ПР-1	380	1	624	3	1.139-1 вып 1
ПР-2	380	5	613	3	—"—
ПР-3	250	5	613	2	—"—
ПР-4	380	1	6У19 618	1 2	—"—
ПР-5	250	2	618	2	—"—
ПР-6	380	4	618	3	—"—
ПР-7	120	2	613	1	—"—
ПР-9	640	3	613	5	

Спецификация сборных железобетонных элементов на монтажную схему

Наимен. эл-та по проекту	Марка эл-та	К-во шт	Вес эл-та т	Стандарт или лист проекта	Примечания
Расчетная температура t°н - 20°					
Перемычки	624	3	0.105	серия 1-139-1 в.1	
	6У19	1	0.085	—"—	
	618	18	0.075	—"—	
	613	36	0.025	—"—	
Расчетная температура t°н - 30°					
	624	3	0.105	серия 1-139-1 в.1	
	6У19	1	0.085	—"—	
	618	18	0.075	—"—	
	613	39	0.025	—"—	
Расчетная температура t°н - 40°					
	624	3	0.105	серия 1-139-1 в.1	
	6У19	1	0.085	—"—	
	618	18	0.075	—"—	
	613	42	0.025	—"—	
Нормативная снеговая нагрузка 70 кг/м²					
П-1	ПАШ в 3х6-2	6	2,7	серия 1.465-7	
Нормативная снеговая нагрузка 100-150 кг/м²					
П-1	ПАШ в 3х6-3	6	2,7	серия 1.465-7	

Примечания

1. Перечень чертежей марки КС см лист КС-1

Инв. N 7080/II

В/О "Союзсельхозтехника" УКРГИПРОПРОМСЕЛЬСТРОЙ Киев 1976г.	Производственный корпус	Типовой проект 816-187
Станция технического обслуживания на 600 грузовых автомобилей ГАЗ и ЗИЛ	Монтажный план перемычек. Монтажный план плит покрытия склада масел	Альбом II
		Лист КС-46

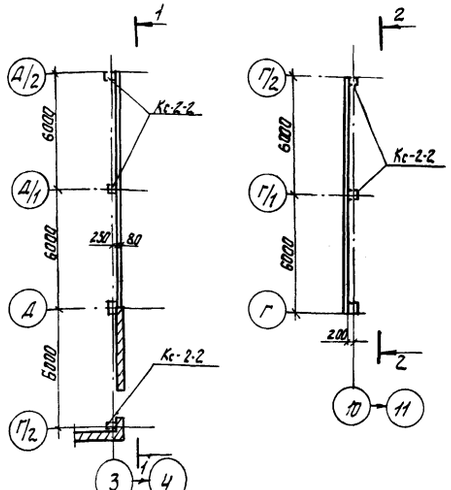

План панелей и металлических стоек на отм ±0.00

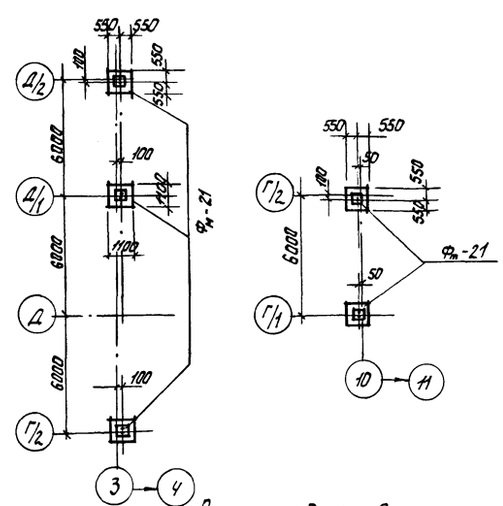

План фундаментов под металлические стойки

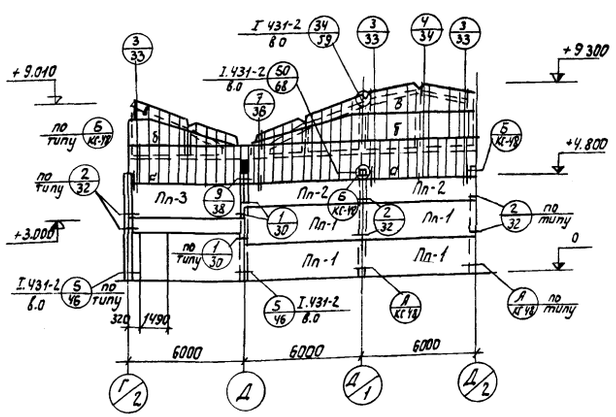

1-1

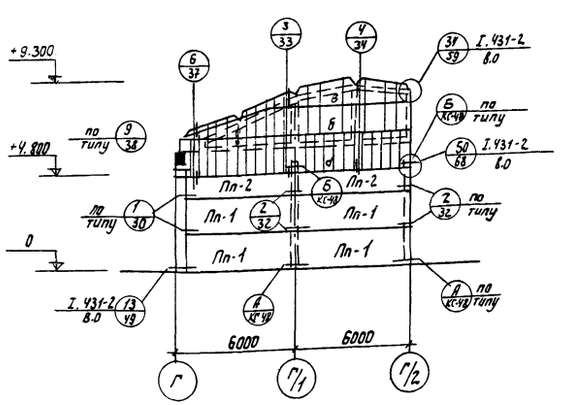

2-2

Спецификация марок соединительных элементов на монтажный узел

N монтаж. узла	Марка соединит. элементов	Колич. штук	N листа, где изобр. соединит. элемент
1	МС-1	2	Серия I 431-2 вып.2 л. 74
	МС-2	2	
	МС-3	2	
	Дюбели ДГ-XIII	4	
по типу 1	МС-1	1	
	МС-2	1	
	МС-3	1	
	Дюбели ДГ-XIII	2	
2	МС-2	2	
	МС-6	2	—"— л. 70, 74
	МС-7	2	
по типу 2	МС-2	1	—"— л. 74
	МС-6	1	—"— л. 70
	МС-7	1	
9	МС-1	2	—"— л. 74
	МС-3	2	
	Дюбели ДГ-XIII	4	
по типу 9	МС-1	1	
	МС-3	1	
	Дюбели ДГ-XIII	2	
34	МС-16	1	—"— л. 71, 74
	МС-18	2	
	МС-19	2	
Б	МС-1	2	—"— л 74
по типу Б	МС-1	1	

Спецификация стальных соединительных элементов на монтажную схему

Наименов. элемента	Марка элемента	Колич. шт.	Стандарт или лист проекта	Деталь и N листа, где элемент прим.
Монтажные элементы	МС-1	15	1.431-3 вып.0	КС-47
	МС-2	19	—"—	—"—
	МС-3	8	—"—	—"—
	МС-6	14	—"—	—"—
	МС-7	14	—"—	—"—
	МС-9	60	—"—	—"—
	МС-16	5	1.432-2 вып.0	—"—
	МС-18	10	—"—	—"—
	МС-19	10	—"—	—"—
Стойки	Кс-2-2	5	1.431-2 в.2	—"—

Спецификация сборных железобетонных и фибролитовых элементов на монтажную схему

Марка эл-та по проекту	Марка элемента по серии	Кол. шт.	Вес эл-та т	Стандарт или лист проекта	Примечания
Пл-1	ППЛ-1п 1.8×6.0	9	0,9	серия 1.431-3 вып.1	
Пл-2	ППЛ-1п 1.2×6.0	4	0,6	—"—	
Пл-3	ППЛ-1п 1.8×6.0	1	0,9	—"—	
фибролитовые плиты	2.0×0.5	80		ГОСТ 8928-58	
	2.4×0.99	17		—"—	
	3.0×1.2	6		—"—	

Спецификация марок монтажных узлов на монтажную схему

N монтажн. узла	Количест. штук	N листа где изобр. узел
1	1	Серия 1.431-3.80
по типу 1	3	—"—
2	4	—"—
по типу 2	6	—"—
9	1	—"—
по типу 9	1	—"—
Б	2	КС-48
по типу Б	3	—"—
34	5	Серия I.431-2.80

Таблица элементов

	Наименование	Сечение Эскиз	Сечение Состав	Усилия M фм	Усилия N или Q ф	Вес эл-та кг	Примечания
а	Ригель	[	[10	констр.		0,3	
б	—"—	⊔[	[16	—"—		0,5	
			[10	—"—		0,3	
			L 50×5	—"—		0,15	
в	"	[	[12	—"—		0,35	
	"	⊓	2L 75×50×6	—"—		0,05	
		–	-Б 10	—"—		0,01	
		–	-Б 6	—"—		0,02	
		–	-Б 5	—"—		0,01	
		–	-Б 4	—"—		0,07	
		[	[12	—"—		0,01	
		[	[10	—"—		0,01	
		L	L 125×80×7	—"—		0,04	
		L	L 70×6	—"—		0,01	
			Болт М12	—"—		0,01	

Примечания

1. При изготовлении и производстве работ пользоваться указаниями серии 1.431-3 вып. 0,1 и 1.431-2 вып.2.
2. Данный чертеж рассматривать совместно с листом КС-48
3. Общие примечания и перечень чертежей марки КС. см. лист КС-1

Инв. N 7080/

КИЕВ	в/о "Союзспецтяжтехника" УКРГИПРОПРОМСЕЛЬСТРОЙ 1976г.	Производственный корпус	Типовой проект 816-187
	Станция технического обслуживания на 600 грузовых автомобилей ГАЗ и ЗИЛ	Раскладка панелей перегородок. План на отм ±0.00. План фундаментов под металлические стойки. Спецификации.	Альбом II
			Лист КС-47

Гип. ШКЛ-4 Пономаров
Нач. отд. 0102 Родионов
Гл. инж. проекта Шишенок
Гл. архитектор Ютовская
Гл. специалист Гаврилова
Проверил Гаврилов
Н. контр. Капирович

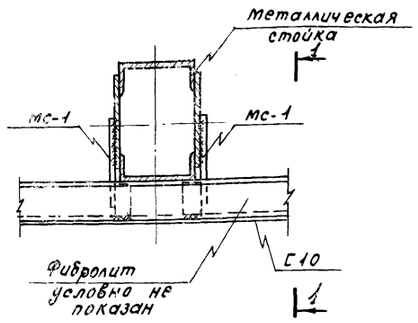

Узел „Б"

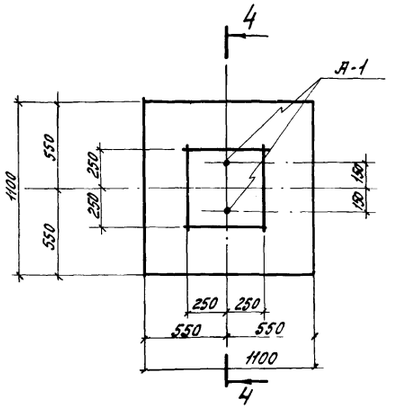

Фм-21

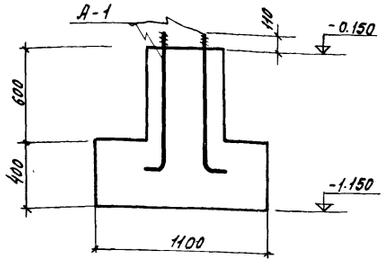

4-4

Спецификация стали на один закладной элемент

Марка закладн. эл-та	N поз.	Эскиз	Длина мм	Колич. шт	Вес в кг: одной позиции	Вес в кг: всех позиций	Вес в кг: элемента	Примечания
А-1	1	Болт d=22	960	1	3.0	3.0	3.0	

Примечания

1. Данный чертеж рассматривать совместно с листом КС-49.
2. Общие примечания и перечень чертежей марки КС см. лист КС-1.

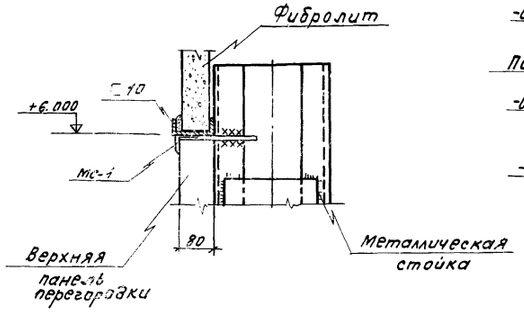

1-1

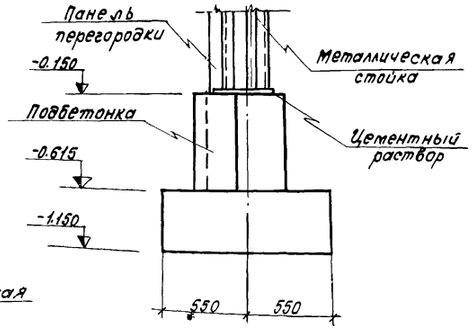

3-3

Показатели на один конструктивный элемент

Марка констр. элемента	Колич. штук	Марка бетона	Объем бетона м3	Расход стали кг
Фм-21	5	150	0,64	—

Спецификация марок закладных элементов на один конструктивный элемент

Марка констр. эл-та	Марка закладн. элемент	Колич. штук	N листа где изобр. элемент
Фм-21	А-1	2	КС-48

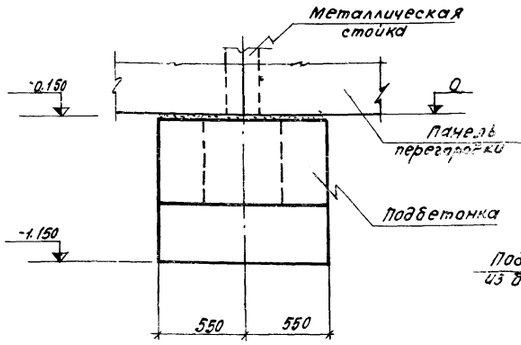

2-2

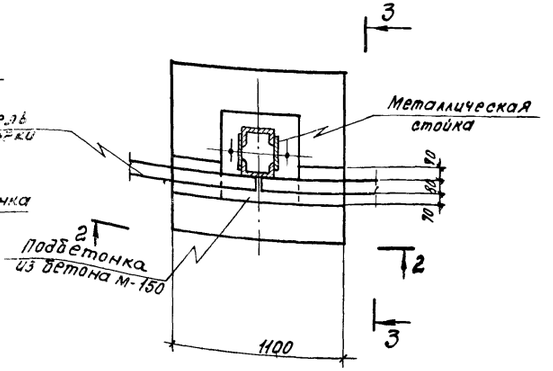

Узел „А"

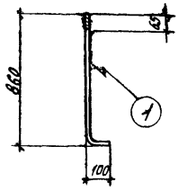

А-1

Киев	В/О Союзсельхозтехника УКРГИПРОПРОМСЕЛЬСТРОЙ 1978г.	Производственный корпус	Инв. N 7080/11
	Станция технического обслуживания на 600 грузовых автомобилей	Узел „А" и „Б" Фундамент Фм-21	Типовой проект 816-187 Альбом II Лист

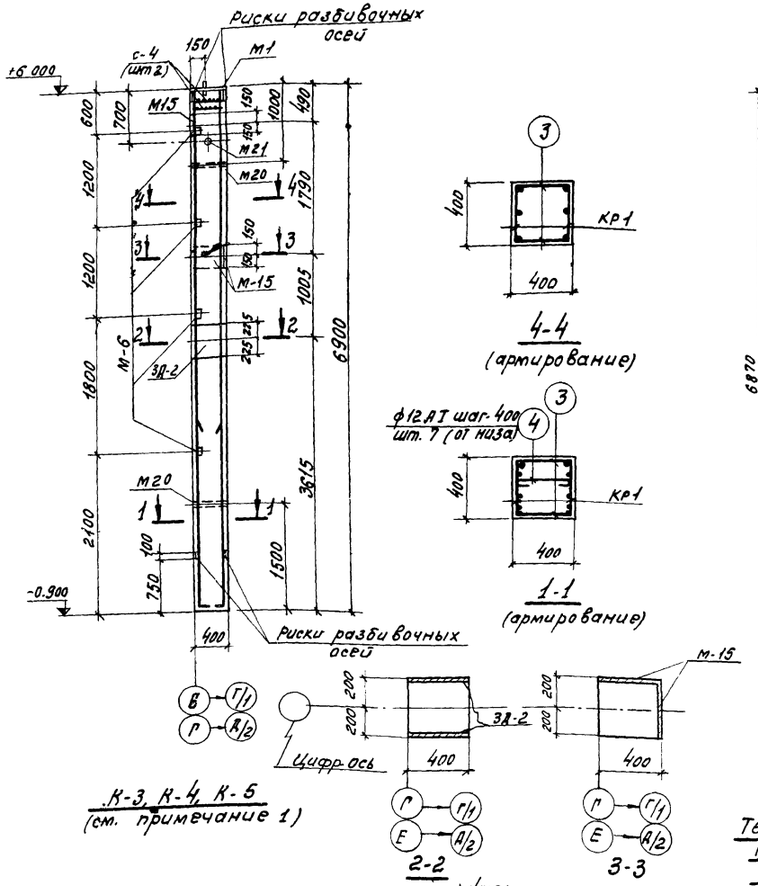

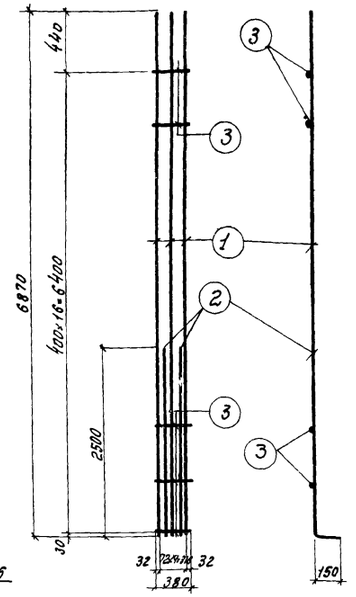

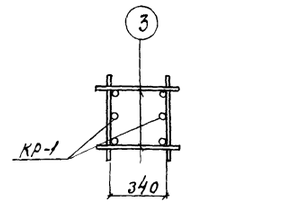

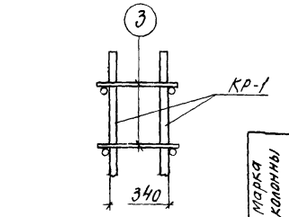

Деталь сварки каркасов в пространств. каркас

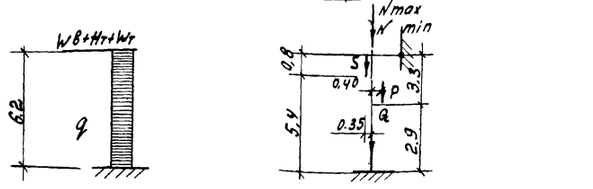

Расчетная схема

Марка колонны	Расчетные нагрузки в т								
	Q собств. вес	S стеновой панель	Nmax Nmin	Wв ветер	q т/м	+Нт (терм)	±Wт (темп)	P т
К-3	2,8	6,3	34,2	0.04	0.317	0.17	0.58	64.6
К-4	2,8	6,3	34,2	0.04	0.317	0.17	0.58	64.6
К-5	2,8	6,3	34,2	0.04	0.317	0.17	0.58	64.6

Технико-экономические показатели на одну колонну

Марка колонны	Вес колонны, Т	Марка бетона	Объем бетона м3	Вес стали кг
К-3	2,8	300	1.10	228.02
К-4	2,9	300	1.10	239.72
К-5	2,8	300	1.10	237.62

Спецификация марок арматурных изделий на один конструктивный элемент

Марка констр. эл-та	Марка изделия	Колич. штук	N листа, где изоб. изделие
К-3 К-4 К-5	КР-1	2	КС-49
	С-4	2	КЭ-01-49 в.II л.15
	поз. 3	34	КС-49
	поз. 4	7	

Спецификация стали на одно арматурное изделие

Марка издел	N поз	ф мм	Длина мм	К-во шт	Вес издел кг
КР-1	1	32АII	7020	3	154,7
	2	22АII	2650	2	
	3	12АI	380	17	
отд. стержни	4	12АI	490	1	1,5
	3	12АI	380	1	1,1

Выборка стали на одну колонну

Марка колонны	Сталь класса АIII по ГОСТ 5781-61					Сталь класса АI по ГОСТ 5781-61					Сталь прокатная марки В. ст. 3кп по ГОСТ 380-71								Всего стали
	ф мм				Итого	ф мм				Итого	Профиль							Итого	
	12	16	22	32		6	8	20			-δ=8	-δ=10	∠65х5	∠з.т.р 75х4.0	∠з.т.р 75х5.0	⊐20к2	⊐Ст№16		
К-3	4.6	14.0	15.9	133.0	168.5	2.6	0.28	0.84	—	3.72	7.5	33.8	7.7	3.1	2.0	1.6	0.1	55.8	228.02
К-4	4.6	16.8	15.9	133.0	170.3	2.6	0.28	0.84	—	3.72	7.5	43.4	7.7	3.1	2.0	1.9	0.1	65.7	239.72
К-5	4.6	14.0	15.9	133.0	168.5	2.6	0.28	0.84	—	3.72	7.5	43.4	7.7	3.1	2.0	1.6	0.1	65.4	237.62

Спецификация марок закладных элементов на один конструктивный элемент

Марка констр. эл-та	Марка закладн. элемент	Колич штук	N листа где изобр элемент
К-3	М-1	1	КЭ-01-49 в.II
	М-6	4	— " —
	М-15	3	— " —
	М-20	2	— " —
	М-21	1	— " —
	ЗД-2	2	КС-64
К-4	М-1	1	КЭ-01-49 в.II
	М-6	4	— " —
	М-15	4	— " —
	М-20	2	— " —
	М-21	1	— " —
	ЗД-2	2	КС-64
К-5	М-1	1	КЭ-01-49 в.II
	М-6	4	— " —
	М-15	4	— " —
	М-20	2	— " —
	М-21	1	— " —
	ЗД2	1	КС-64

Примечания

1. Перечень чертежей марки КС см. лист КС-1.
2. Армирование колонн К-4 и К-5 выполнить по данному чертежу. Колонны К-4, К-5 отличаются от колонны К-3 только разбивкой и количеством М-15 и ЗД-2. Разбивку М-15 и ЗД-2 для К-4, К-5 см. черт. КС-54.
3. Закладные элементы защитить от коррозии методом металлизации цинком согласно „Руководству по защите строительных металлоконструкций, работающих в агрессивных средах", Москва Стройиздат (1974г; толщина слоя металлизации – 0,15 мм.
4. При монтаже и производстве работ пользоваться указаниями, действующими строительными нормами и серией КЭ-01-49 вып. II.

Инв. N 7080/1

в/о „Союзсельхозтехника" УКРГИПРОПРОМСЕЛЬСТРОЙ 1976г. Киев	производственный корпус	типовой 1
Станция технического обслуживания на 600 грузовых автомобилей ГАЗ и ЗИЛ	Колонна К-3, К-4, К-5 Опалубка, армирование	8/16-18 / Альб II / Лист КС-4

Инв. № подл. | Подпись и дата | Взам. инв. №
Гип. Панкратов | Нач. отд. Фонкинский | Проверил Юхтовецкая | Н. контр. | Зав. сект.

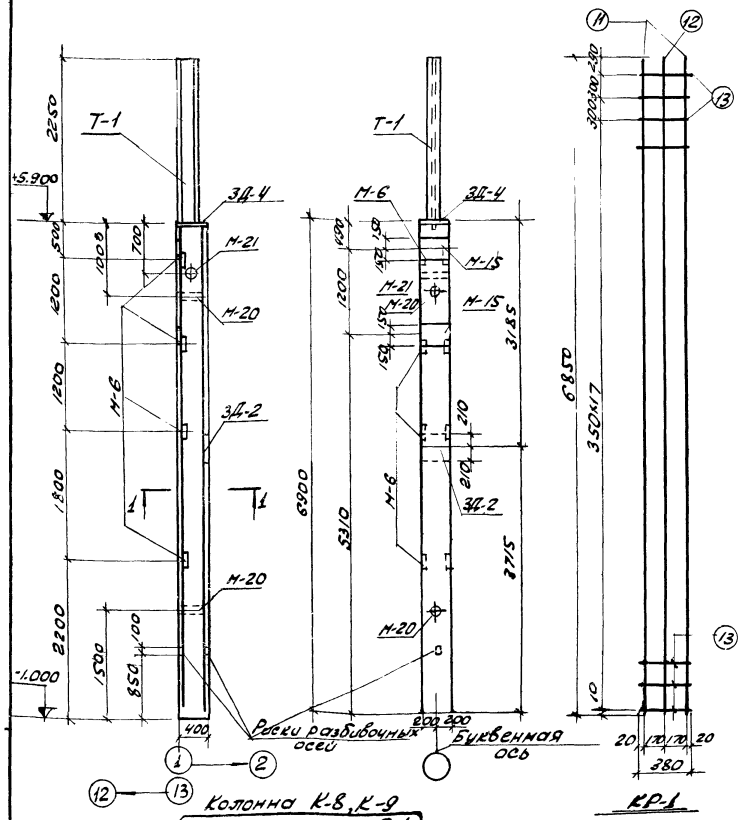

Колонна К-8, К-9 (см примечание П.1)

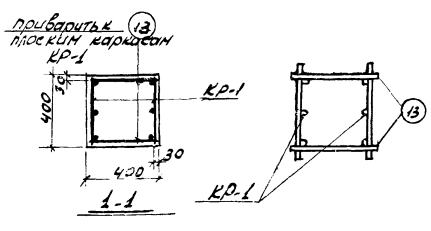

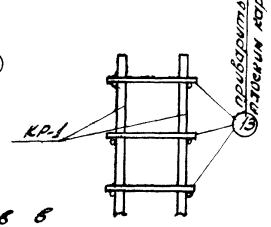

Деталь сварки плоских каркасов в пространственный каркас

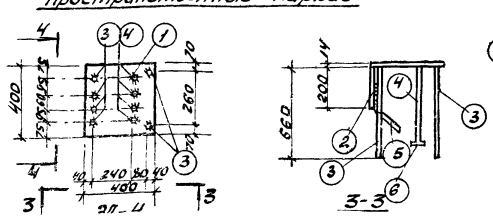

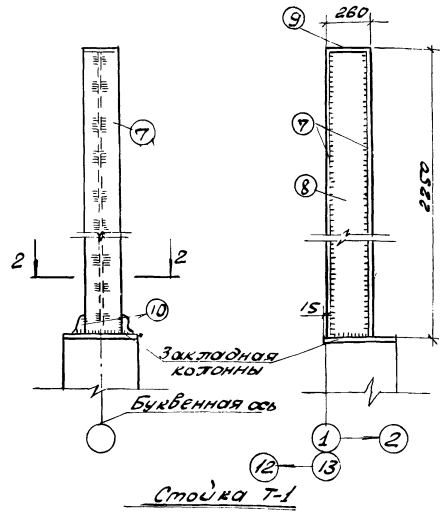

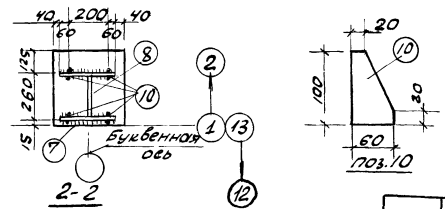

Спецификация закладных элементов на одну колонну

Марка колонны	Марка заклад. эл-та	К-во шт.	Серия или лист проекта
К-8	3Д-4	1	КС-50
	М-6	4	серия
	М-20	2	КЭ-01-19
	М-21	1	вып. II
	М-15	2	
	3Д-2	1	КС-64
	Т-1	1	КС-50

Технико-экономические показатели на одну колонну

Марка колонны	Вес т	Марка бетона	Объем бетона м³	Вес стали кг
К-8	2.76	200	1.10	467.3
К-9	2.76	200	1.10	478.8

Спецификация марок арматурных изделий на один конструктивный элемент

Марка констр эл-та	Марка изделия	Колич штук	№ листа, где изобр. изделие
К-8 К-9	КР1 поз 13	2	КС-50
		40	

Спецификация стали на одно арматурное изделие

Марка	№ поз	ф мм	Кол. шт	Вес изделия кг
КР-1	11	36 А III	2	193.9
	12	40 А III	1	
	13	12 А I	20	
отдельные стержни	13	12 А I	1	

Спецификация стали на один закладной элемент

Марка элемента	№№ поз	Профиль	Длина мм	Кол шт	Вес в кг одной поз.	Вес в кг всех поз.	Марки	Примечание
3Д-4	1	-400×14	400	1	1.76	1.76	26.0	
	2	-200×10	400	1	0.63	0.63		
	3	ф22 А III	660	6	2.0	12.0		
	4	ф22 А III	440	4	1.3	5.2		
	5	ф22 А III	530	2	1.6	3.2.		
	6	Шайба 40×10	40	4	0.1	0.4		
Т-1	7	-200×10	2250	2	3.52	7.04	10.2	
	8	-240×6	2250	1	2.54	2.54		
	9	-200×8	245	1	0.31	0.31		
	10	-60×10	100	4	0.03	0.12		
	Наплавленный металл				2%			

Выборка стали на одну колонну в кг.

Марка колонны	Арматур. горячекат сталь ГОСТ 5781-61 Класс А III ф мм 12	16	22	36	40	Итого	Класс А I ф мм 12		Итого	Сталь прокатная ст. 3 ГОСТ 380-71 профиль δ=10	δ=14	∟20×20×4	∟63×8	Итого	Газовая труба ГОСТ 3262-62 d=40	d=50	Итого	Расход стали кг
К-8	3.3	8.4	20.4	224.0	136.0	392.1	27.0	-	27.0	32.7	1.76	0.9	7.7	43.1	3.1	2.0	5.1	467.3
К-9	3.3	14.2	20.4	224.0	136.0	392.1	27.0	-	27.0	43.8	1.76	1.3	7.7	54.6	3.1	2.0	5.1	478.8

Примечания

1. Колонна К-9 отличается от колонны К-8 только наличием других закладных элементов. Разбивка закладных элементов в колонне К-9 см лист КС-51.
2. Закладные элементы защитить от коррозии методом металлизации цинком согласно „Руководству по защите строительных металлоконструкций работающих в агрессивных средах..." Москва. Стройиздат 1974г; Толщина слоя металлизации 0.15мм.

инв №7080/II

ВО Союзсельхозтехника УКРГИПРОПРОМСЕЛЬСТРОЙ 1976г.	Производственный корпус	типовой проект 816-1.87
Станция технического обслуживания на 600 грузовых автомобилей ГАЗ и ЗИЛ	Колонна К-8, К-9 Опалубка, армирование	альбом II
		лист КС-50

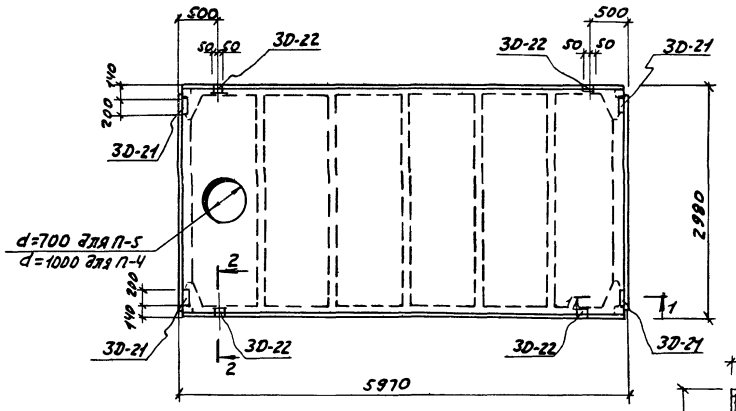

Плиты покрытия П-3, П-4, П-5

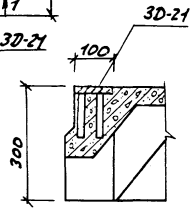

1-1

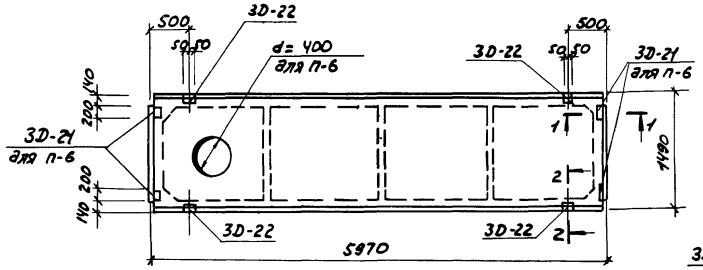

Плиты покрытия П-6, П-12

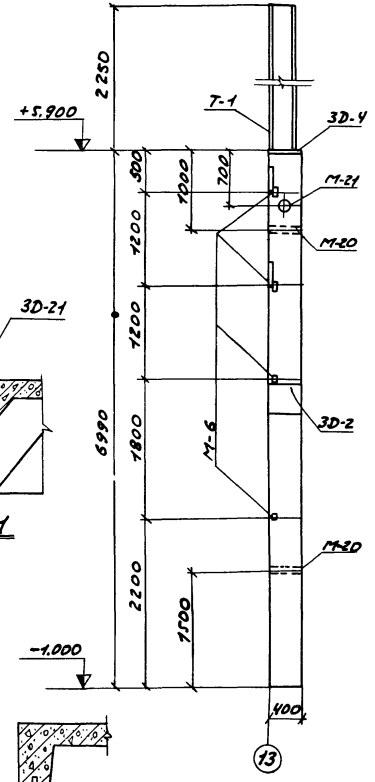

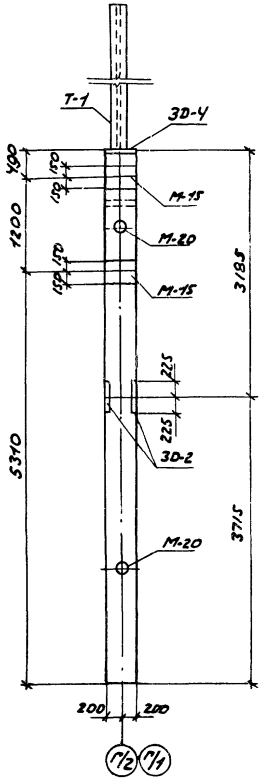

Колонна К-9

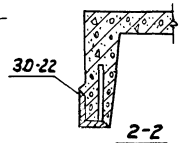

2-2

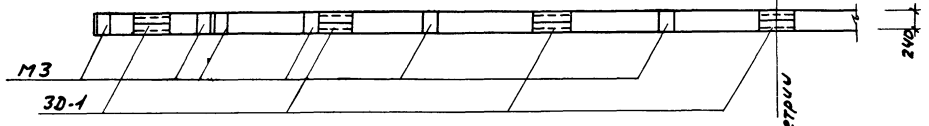

3 - 3

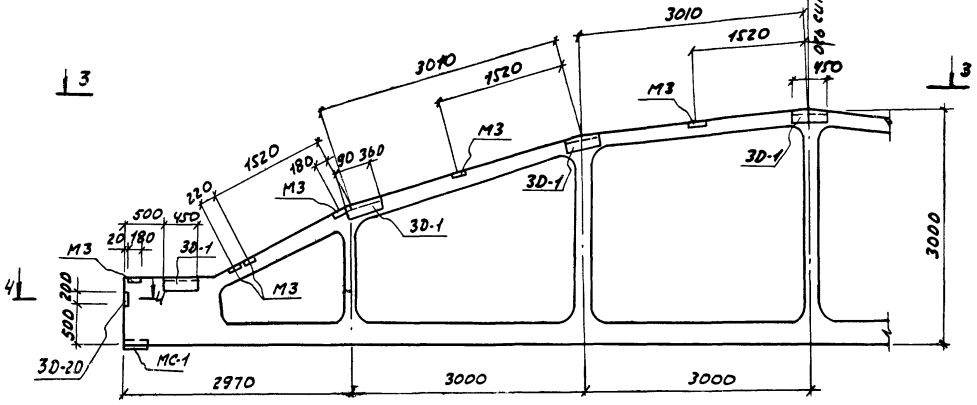

Фермы ФБ-1; ФБ-2

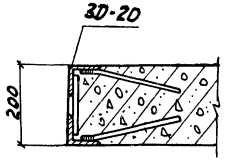

4-4

Спецификация марок дополнительных закладных элементов на один конструктивный элемент

Марка конструктивного элемента	Марка закладного элемента	Количество штук	№ листа, где изображен элемент
П-3; П-4	3D-21	4	КС-69
П-5	3D-22	4	
П-6	3D-21	4	
	3D-22	4	
П-12	3D-22	4	
ФБ-1 ФБ-2	М3	25	1.463-3 в.III
	3D-20	2	КС-69
	МС-1	2	1.463-3 в.I
	3D-1	14	КС-64
К-9	М-6	4	КЭ-01-49 Вып II
	М-20	2	
	М-21	1	
	М-15	2	
	3D-2	2	КС-64
	3D-4	1	КС-50
	Т-1	1	КС-50

Примечания

1. Армированые колонны К-9 выполнить в соответствии с армированием колонны К-9 (лист КС-50). Разбивку закладных в колонне К-9 принять по данному чертежу.
2. Фермы выполнить по типу ферм серии 1.463-3 в.I с установкой дополнительных закладных элементов по данному листу.
3. Плиты покрытия выполнить по серии 1.465-3 с установкой дополнительных закладных элементов по данному листу.
4. Все закладные элементы д.б. защищены от коррозии способом металлизации цинком согласно „Руководству по защите строительных металлоконструкций, работающих в агрессивных средах..." Москва Стройиздат 1974г; толщина слоя металлизации - 0,15мм.

Инв. N 7080

В/О Союзсельхозтехника" Укрглавпромсельстрой 1976г. КИЕВ	Производственный корпус	Типовой пр. 816-18
Станция техобслуживания на 600 грузовых автомобилей ГАЗ и ЗИЛ	Конструкции с доп. закл. э-ми плиты П-3 ÷ П-6, П-12, фермы ФБ-1, ФБ-2 колонна К-9.	Альбом II
		Лист КС-51

Инв. N подл. | Подпись и дата | Взам. инв. N | Спец. отд. Финкинский | Гл. инж. проекта Панкратов | Проверил Ярошенко | Проектир. Ярошенко

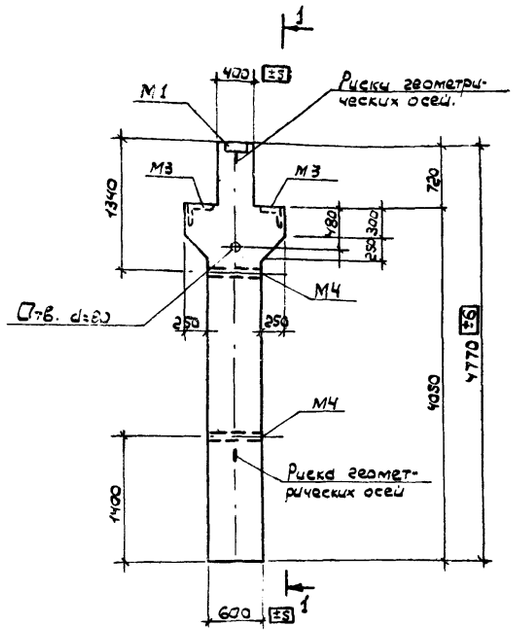

К-10

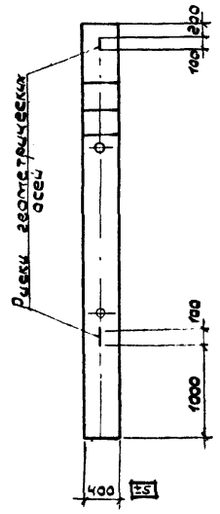

1-1

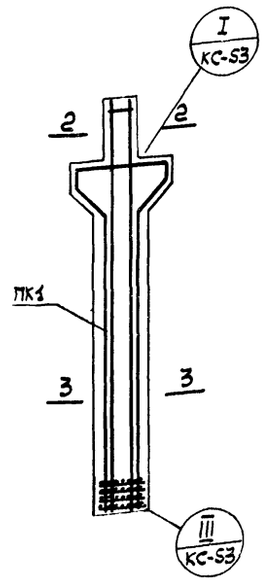

Армирование К-10

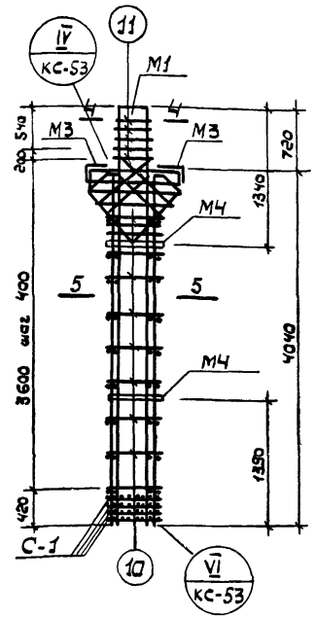

ПК-1

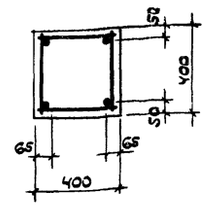

2-2

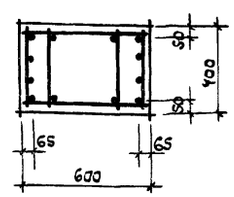

3-3

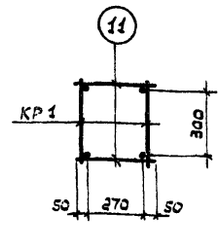

4-4

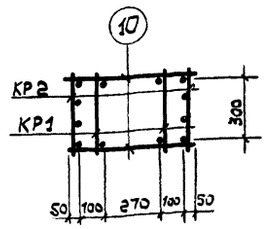

5-5

Показатели на одну колонну

Марка колонны	Вес т	Марка бетона	Объем бетона м³	Расход стали кг
К-10	2.92	300	1.17	285.8
К-11	2.73		1.09	242.3

Выборка стали на одну колонну, кг

Марка колонны	Арматурные изделия								См. продолж.
	Сталь ГОСТ 5781-61*								
	Класса А-I			Класса А-III					
	ф мм			ф мм					
	8		Итого	10	20	22	25	Итого	б=20
К-10	13.1	—	13.1	14.4	-	—	196.0	210.4	—
К-11	11.3	—	11.3	14.4	39.6	126.4	—	180.4	6.8

Продолжение:

Марка колонны	Закладные детали												Всего
	ГОСТ 380-71						Сталь ГОСТ 5781-61*						
	Прокат В.ст.3						Класса А-I	Класса А-III					
	Профиль						ф мм	ф мм					
	δ=12	∐10×90×10	∐200×125×8	Полоса δ=10	Полоса δ=16	Итого:	8	Итого	12	16	28	32	Итого	
К-10	14.2	6.6	21.4	4.6	0.1	46.9	0.2	0.2	2.0	3.0	—	17.2	15.2	285.8
К-11	11.5	6.6	4.6	4.6	0.1	32.6	0.1	0.1	2.0	1.5	5.6	—	9.1	242.3

Примечания:

1. Колонны К-10 и К-11 разработаны по аналогии колонн серии ИИ22-2/70. При изготовлении и производстве работ пользоваться указаниями пояснительной записки серии ИИ22-2/70.
2. Данный чертеж рассматривать совместно с листами КС-53, КС-54
3. Пространственные каркасы должны собираться в кондукторах.

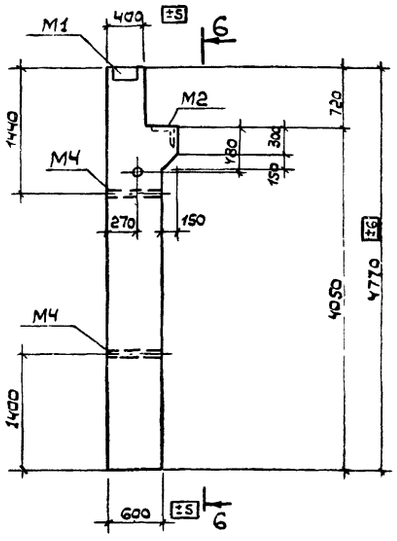

К-11

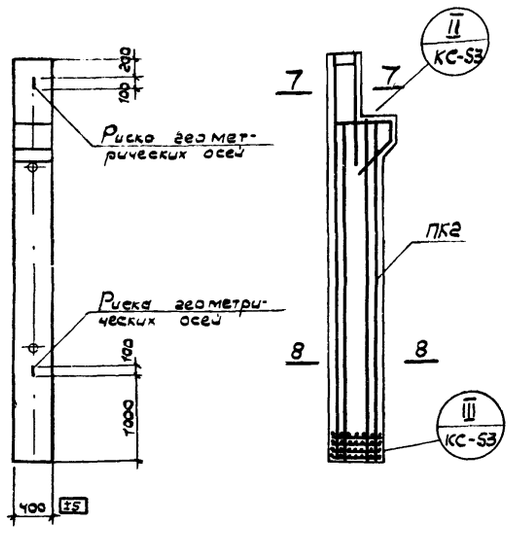

6 6

Армирование К-11

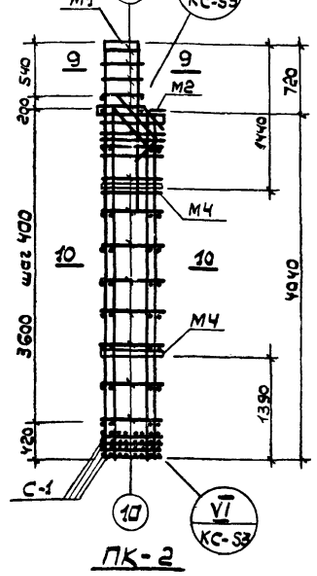

ПК-2

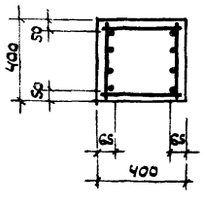

7-7

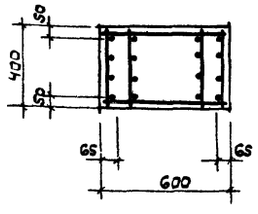

8-8

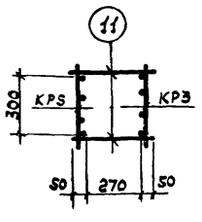

9-9

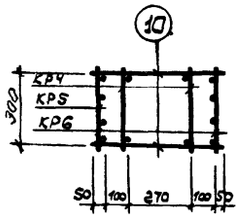

10-10

Спецификация марок арматурных изделий на один конструктивный элемент.

Марка констр. эл-та	Марка изделия	Колич. штук.	№ листа, где изобр. изделие
К10	ПК1	1	КС-52 КС-53
К11	ПК2	1	

Инв. N 7080/II

Б/О Союзсельхозтехника" УКРГИПРОПРОМСЕЛЬСТРОЙ 1976г. КИЕВ

Станция технического обслуживания на 600 грузовых автомобилей

Производственный корпус.

Колонны К-10; К-11, опалубка. Армирование

Типовой проект 816-187

Альбом II

Лист

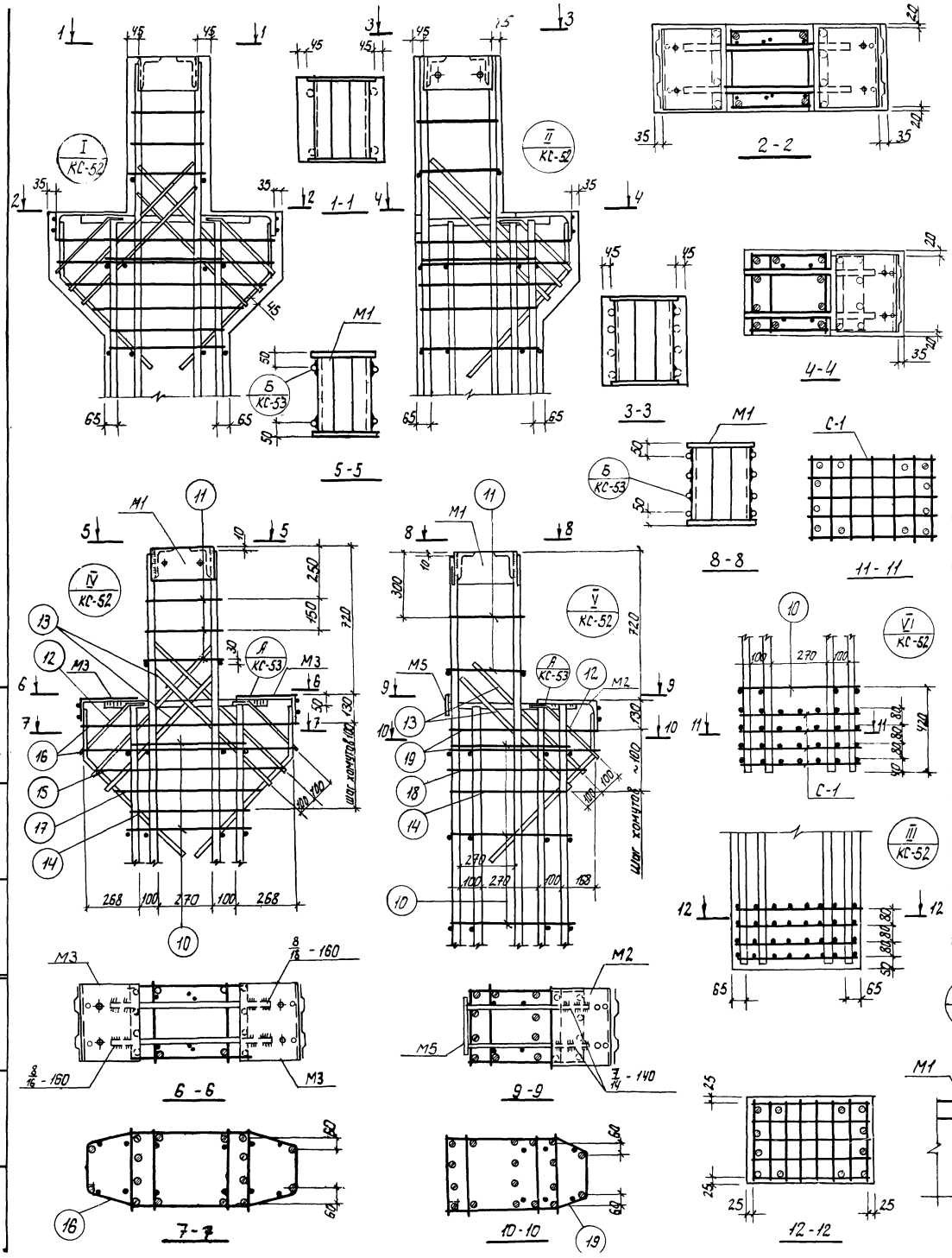

Спецификация марок арматурных изделий закладных деталей на один пространственный каркас

Марка констр эл-та	Марка изделия	Колич. штук	N листа, где изобр. изделие
ПК1	КР1	2	КС-52
	КР2	2	
	М1	1	
	М3	2	
	М4	2	
	С1	4	
	поз. 10	18	
	поз. 11	6	
	поз 12	2	
	поз. 13	4	
	поз. 14	1	
	поз. 15	1	
	поз. 16	2	
	поз. 17	1	
ПК2	Кр3	1	КС-52
	Кр4	2	
	Кр5	1	
	Кр6	1	
	М1	1	
	М2	1	
	М4	2	
	М5	1	
	С1	4	
	Поз. 10	18	
	поз. 11	6	
	поз. 12	1	
	поз. 13	2	
	поз. 14	1	
	поз. 18	1	
	поз. 19	2	

Спецификация стали на одно арматурное изделие

Марка изделия	N поз.	ф мм	Длина мм	К-во шт	Вес издел. кг
КР1	1	25АIII	4750	2	38 10
	2	8АI	370	11	
КР2	3	25АIII	4000	4	62,50
	2	8АI	370	9	
КР3	4	22АIII	1860	4	22,2
	2	8АI	370	1	
КР4	5	20АIII	4000	2	21 1
	2	8АI	370	9	
КР5	6	22АIII	4750	4	58,1
	2	8АI	370	11	

Марка изделия	N поз.	ф мм	Длина мм	К-во шт	Вес издел. кг
КР6	7	22АIII	4000	4	49 0
	2	8АI	370	9	
С1	8	10АIII	370	8	3,6
	9	10АIII	570	5	
Отдельные стержни	10	8АI	570	1	0,2
	11	8АI	370	1	0,1
	12	12АIII	1090	1	1,0
	13	12АIII	1900	1	1.70
	14	8АI	1910	1	0.80
	15	8АI	2580	1	1.00
	16	8АI	2720	1	1.1
	17	8АI	2220	1	0,9
	18	8АI	2100	1	0,8
	19	8АI	2160	1	0,8

Примечания

1. Оголовки колонн особо тщательно заполняются бетоном.
2. Количество стержней продольной арматуры в сечениях показано условно /см чертежи пространственных каркасов/.
3. Закладные детали и отверстия d= 80мм на узлах условно не показаны, привязки их даны на опалубочных чертежах.
4. Размер привязки выпусков арматуры из колонн дан до ее рифов.
5. Электродуговая сварка выполняется электродами Э50А-Ф.
6. Отдельные стержни поз. 10, 11 соединяются с плоскими каркасами контактной точечной сваркой.
7. Сварные соединения производить в соответствии с „Указаниями по сварке соединений арматуры и закладных деталей железобетонных конструкций" /СН 393-69/ и ГОСТ 10922-64.
8. Хомуты консолей и закладные детали М2, М3 крепятся к рабочей арматуре вязальной проволокой. Окончательное положение закладных деталей фиксируется в опалубке.
9. Рассматривать совместно с чертежами КС-52,-53.

Инв. N 7080

В/о „Союзсельхозтехника" „УКРГИПРОПРОМСЕЛЬСТРОЙ" КИЕВ 1976г	Производственный корпус	Типовой проект 816-12
Станция технического обслуживания на 600 грузовых автомобилей ГАЗ и ЗИЛ	Колонны К-10, К-11 Узлы-I÷VI, „А", „Б"	Альбом II
	Спецификации	Лист КС-53

Проверил Колиновал | Ихтовская Гороховская | Фиминский | Спец. отд.

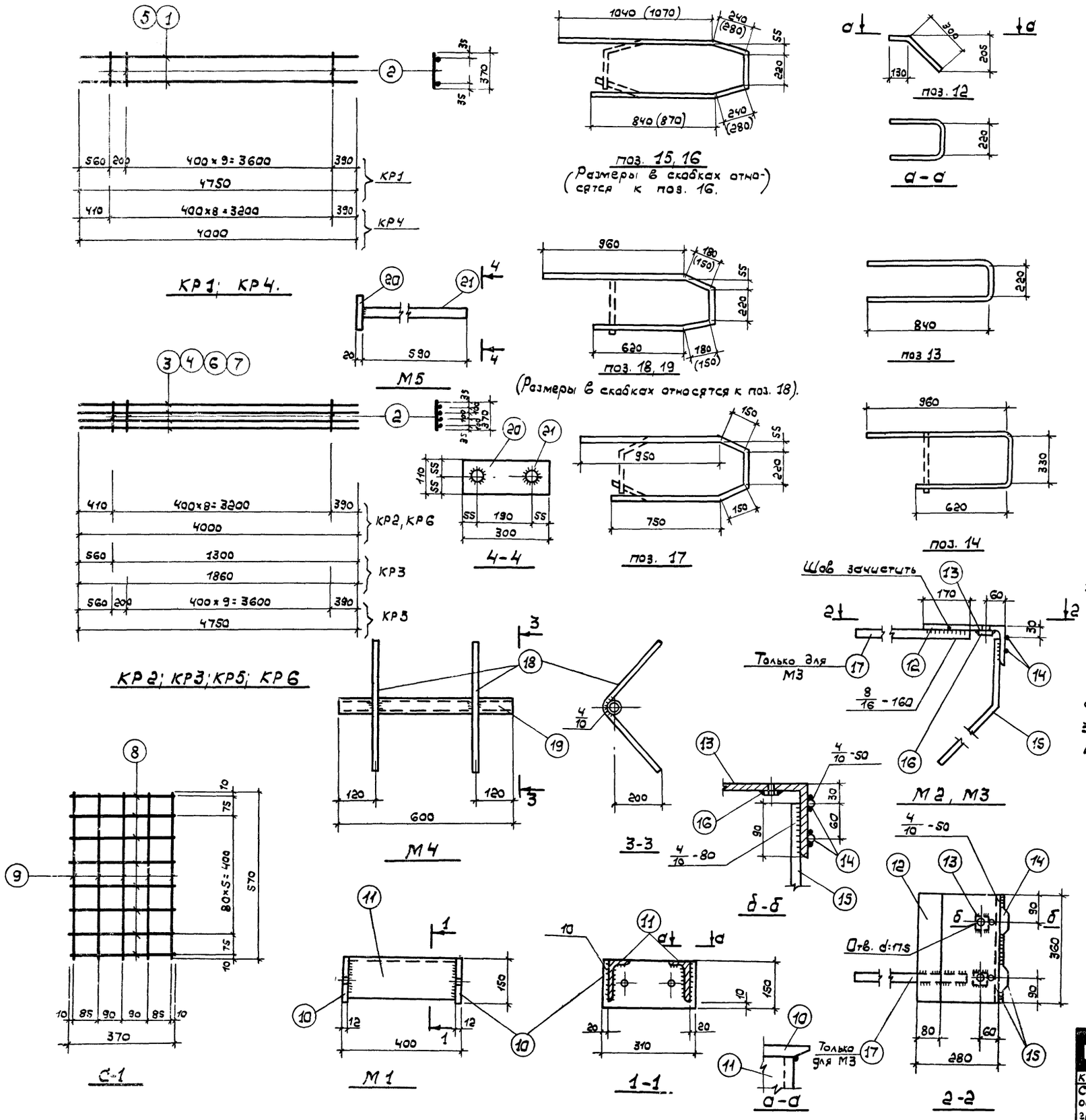

Спецификация стали на одну закладную деталь.

Марка закладн. эл-та	№ поз.	Эскиз	Длина мм.	Колич. шт.	Вес детали кг.
М1	10	— 150×12	310	2	22.0
	11	∠ 140×90×10	376	2	
М2	12	80×12	360	1	16.6
	13	∠ 200×125×12	360	1	
	14	ф 8 А I	370	1	
	15	ф 16 А III	930	2	
	16	Гайка М16	—	2	
М3	12	— 80×12	360	1	21.7
	13	∠ 200×125×12	360	1	
	14	ф 8 А I	370	1	
	15	ф 16 А III	930	1	
	16	Гайка М16	—	2	
	17	ф 32 А III	810	1	
М4	18	ф 12 А III	600	2	3.3
	19	Газ.труба dy=40	600	1	
М5	20	— 110×20	300	1	10.8
	21	ф 28 А III	590	2	

Примечания:

1. Каркасы и закладные детали изготавливаются при помощи контактной точечной сварки в соответствии с ГОСТ 10922-64 „Арматура и закладные детали сварные для железобетонных конструкций. Технические требования и методы испытаний".
2. Все размеры даны в осях стержней
3. Рассматривать совместно с чертежами КС-52-53 и СН393-69
4. Спецификацию на КР1÷КР6 см. черт. КС-53.

Инв. N 7080/II

В/О „Союзсельхозтехника" УКРГИПРОПРОМСЕЛЬСТРОЙ 1976г. КИЕВ	Производственный корпус	Типовой проект 816-187
Станция технического обслуживания на 600 грузовых автомобилей ГАЗ и ЗИЛ.	Колонна К-10; К-11. Каркасы КР-1÷КР-6. Закл. эл-ты М1÷М-5.	Альбом II
		Лист КС-54

Копировал Курганская

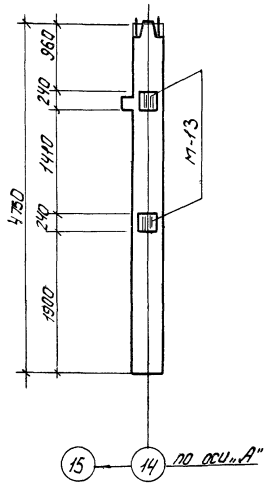

КНК-333-14-2 ул А/К-4/

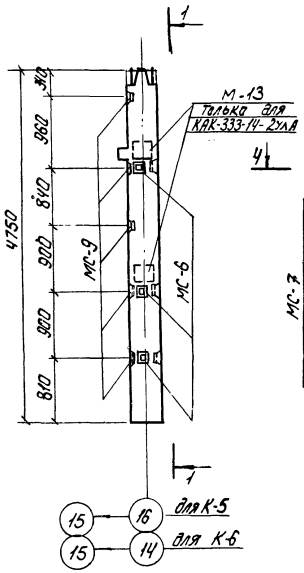

КНК-333-14-2 ул/К-5/
КНК-333-14-2 ул А/К-6/

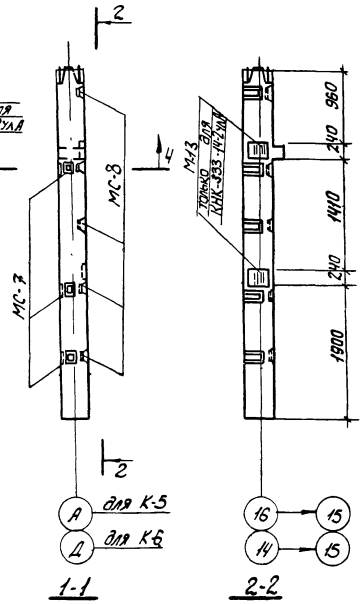

1-1

2-2

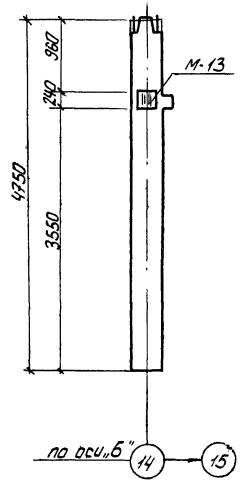

КНК-333-14-1А (К-10)

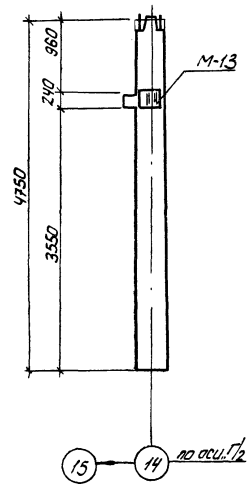

КНК-333-14А/К-12/

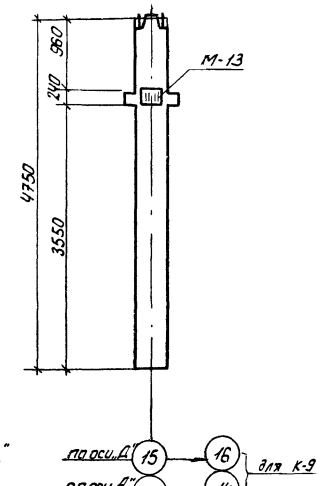

КНР-333-14-2А (К-9)
КНР-333-14А (К-11)

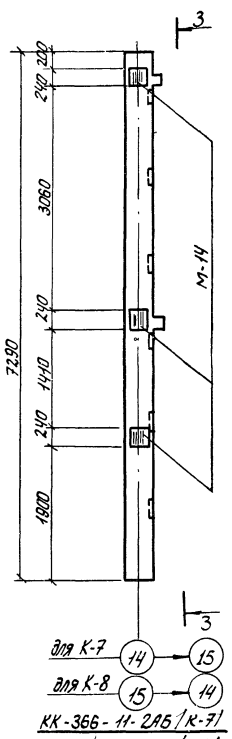

КК-366-11-2АБ/К-7/
КК-366-11АБ/К-8/

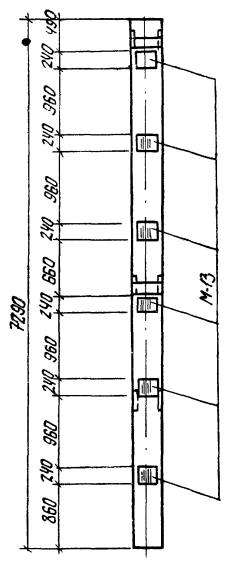

3-3

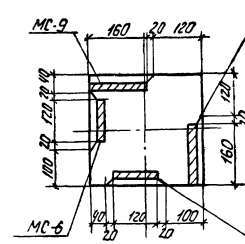

4-4

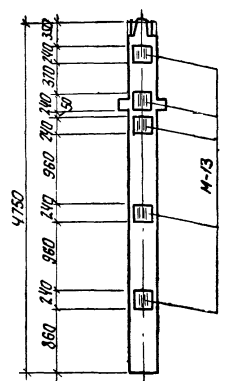

КНР-333-14Б/К-13/

Общие примечания смотри лист КС-56.

Инв. N 7080/II

а/о „Союзсельхозтехника" УКРГИПРОПРОМСЕЛЬХОЗТЕХ КИЕВ 1976 г. Станция технического обслуживания на 600 грузовых автомобилей	Административно-бытовые помещения. Колонны 1-го этажа с дополнительными закладными деталями	Типовой проект 816-187 Альбом II Лист

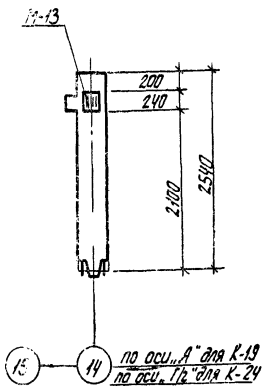

КВК-333-14-2уА /К-19/
КВК-333-14А /К-24/

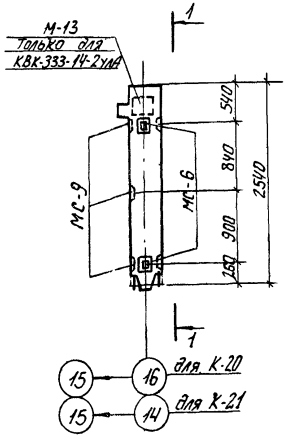

КВК-333-14-2ул /К-20/
КВК-333-14-2улА /К-21/

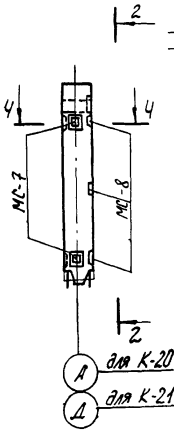

1-1

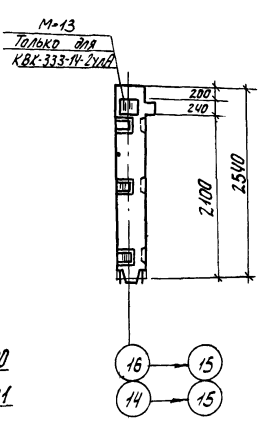

2-2

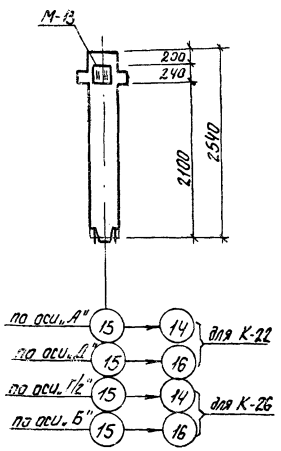

КВР-333-14-2А /К-22/
КВР-333-14А /К-26/

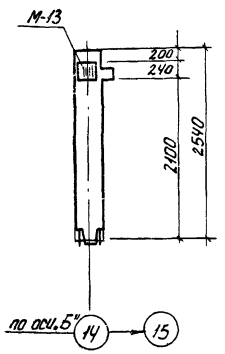

КВК-333-14-1А /К-23/

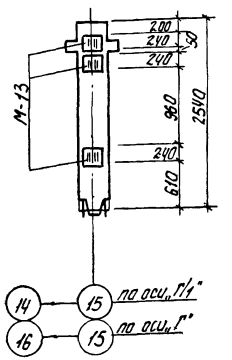

КВР-333-14Б /К-25/

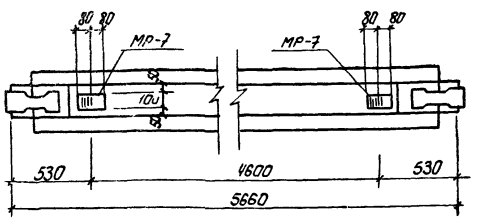

Р2-52-57А /Р-4/
Р2-72-57А /Р-5/

Примечания:

1. Железобетонные колонны с буквенными индексами /л, А, Б/, расположенными в конце марки изделия отключаются от типовых дополнительными закладными деталями, показанными на черт. КС-55 и КС-56.
2. Опалубку, армирование, все типовые закладные детали и их разбивку для внутренних колонн выполнять по серии ИИ-04-2 вып. 7, для наружных колонн- по серии ИИ-04-2 вып. 7 и 12.
3. Буквенные индексы приняты
   л - угловые колонны с левым расположением закладных деталей для крепления стеновых панелей;
   А- колонны с дополнительными закладными деталями для крепления ригелей лестничных клеток,
   Б- колонны с дополнительными закладными деталями для крепления диафрагм жесткости.
4. Перед установкой закладных деталей произвести защиту их от коррозии.
5. Изготовление и установку закладных деталей производить руководствуясь инструкцией СН313-65.

Спецификация дополнительных закладных деталей на один конструктивный элемент

	Марка элемента	Марка закладн. детали	Кол-во шт.	Серия или лист проекта ГОСТ
Колонны 1-го этажа	КНК-333-14-2уА	М-13	2	ИИ-04-2 вып. 10 ч. II
	КНК-333-14-2ул	МС-6	3	
		МС-7	3	
		МС-8	4	
		МС-9	4	
	КНК-333-14-2улА	М-13	2	
		МС-6	3	
		МС-7	3	
		МС-8	4	
		МС-9	4	
	КНК-333-14-1А	М-13	1	
	КНК-333-14А	М-13	1	
	КНР-333-14-2А	М-13	1	
	КНР-333-14	М-13	1	
	КК-366-11-2АБ	М-13	6	
		М-14	3	
	КК-366-11АБ	М-13	6	
		М-14	3	
	КНР-333-14Б	М-13	5	
Колонны 2-го этажа	КВК-333-14-2уА	М-13	1	
	КВК-333-14А	М-13	1	
	КВК-333-14-2УЛ	МС-6	2	
		МС-7	2	
		МС-8	3	
		МС-9	3	
	КВК-333-14-2улА	М-13	1	
		МС-6	2	
		МС-7	2	
		МС-8	3	
		МС-9	3	
	КВР-333-14-2А	М-13	1	
	КВР-333-14А	М-13	1	
	КВК-333-14-1А	М-13	1	
	КВР-333-14Б	М-13	3	
Ригель	Р2-52-57А	МР-7	2	ИИ-04-0 в.6 л.47
	Р2-72-57А	МР-7	2	

Инв. N 7080/II

в/о Союзсельхозтехника УКРГИПРОПРОМСЕЛЬСТРОЙ 1976г. КИЕВ	Административно-бытовые помещения	Типовой проект 816-187
Станция технического обслуживания на 600 грузовых автомобилей	Колонны [illegible] с дополнительными закладными деталями	Альбом II
		Лист КС-56

Нач. ОКП-4 | Понкратов | Проверил | Винар
Гл. специал. | Фиминский | Копировал | Гороховская
Рук. группы | Лезник

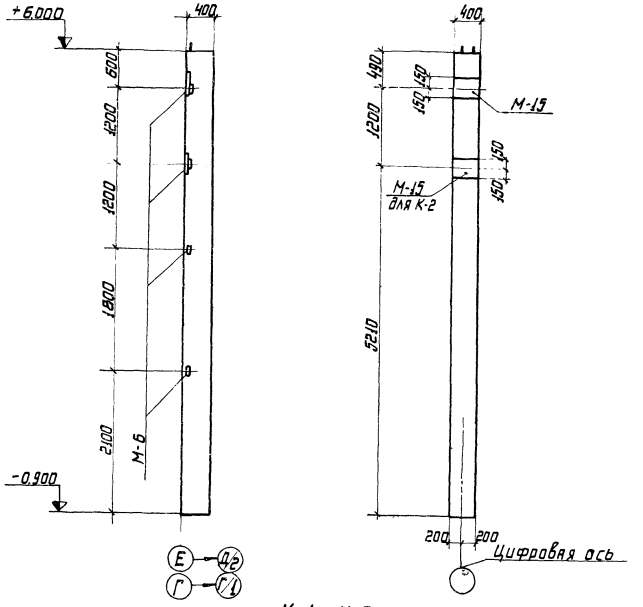

К-1; К-2

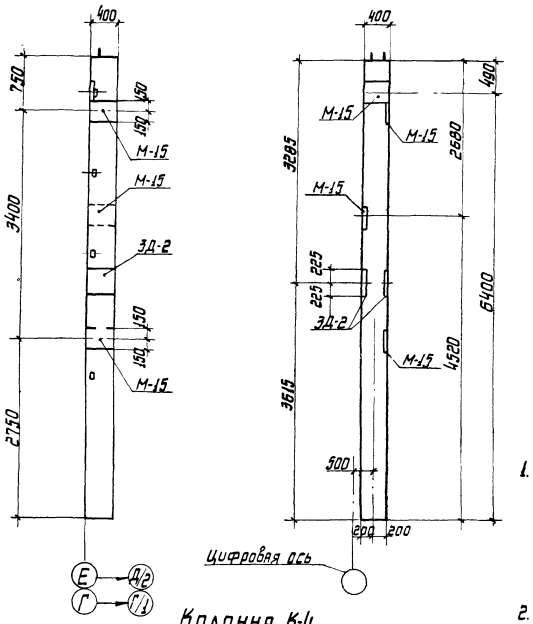

Колонна К-4

Спецификация марок дополнительных закладных элементов на один конструктивный элемент

Марка констр. эл-та	Марка закладн. элемента	Колич. штук	Листы где указ. элемент
К-1	М-15	1	Серия КЭ-01-49 вып. II
К-2	М-15	2	
К-6	М-15	2	

Примечания.

1. Колонны, выполненные на данном чертеже, отличаются от колонн серии КЭ-01-49 наличием дополнительных закладных деталей и отличной от серии разбивкой М-6. Установку М6 выполнить по данному чертежу (по серии не устанавливать).
2. Все закладные элементы должны быть защищены от коррозии путем нанесения цинкового покрытия способом металлизации согласно „Руководству по защите строительных металлоконструкций, работающих в агрессивных средах" Москва, „Стройиздат" 1974г., толщина слоя металлизации 0.15мм.
3. Данный чертеж рассматривать совместно с листами КС-34, КС-48, КС-64.
4. Армирование колонн К-4, К-5 выполнять в соответствии с чертежом КС-49. Колонны К-4 и К-5 отличаются от колонны К-3 только разбивкой и количеством М15 и ЗД-2. Спецификацию закладных элементов см черт. КС-49

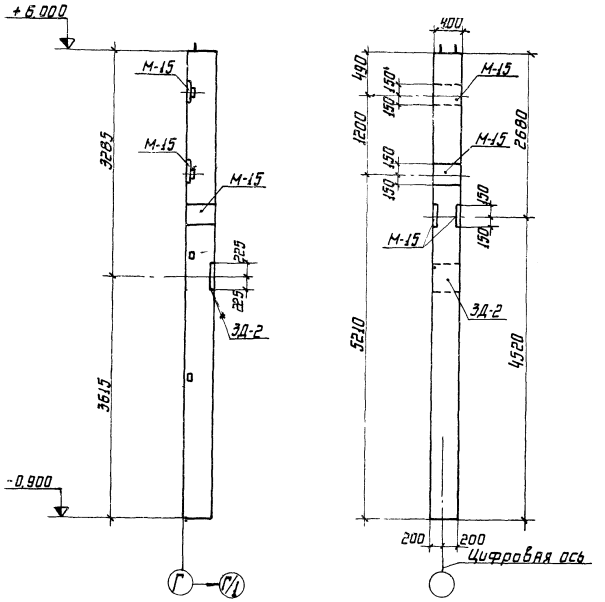

Колонна К-5

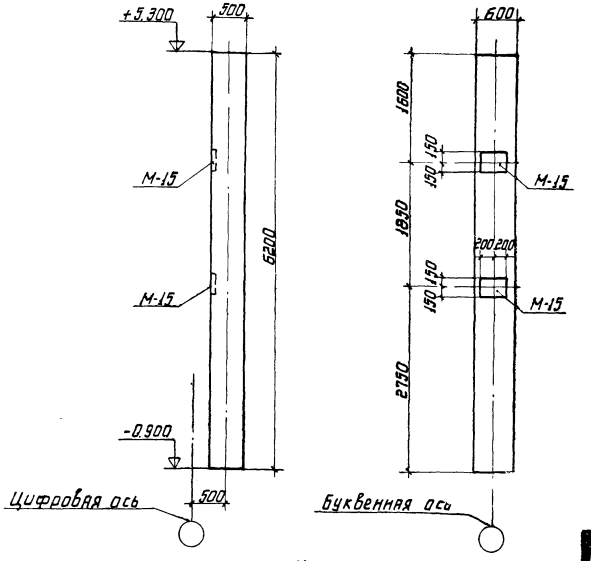

Колонна К-6

Инв. N 7080/1

в/о „Союзсельхозтехника" УКРГИПРОПРОМСЕЛЬСТРОЙ 1976г. КИЕВ	Производственный корпус	Типовой проект 816-187
Станция технического обслуживания на 600 грузовых автомобилей	Раздивка дополнительных закладных деталей в К-1, К-2, К-4 ÷ К-6	Альбом II
		Лист КС-57

Инв. N подл. | Подпись и дата | Взам. инв. N

Проверил Ермишкин
Копировал Шульга
Гл. инж. проекта Ермишкин

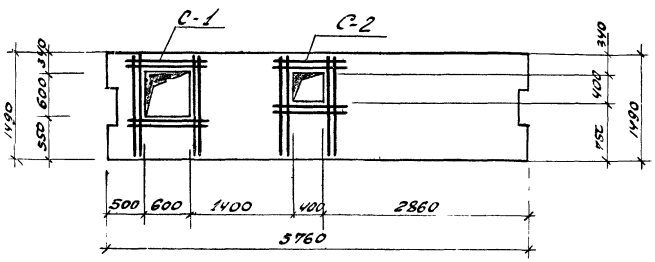

ПР8-58-15са

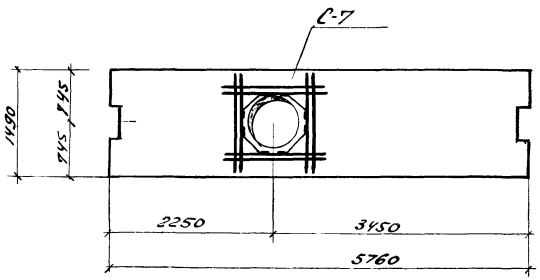

ПР8-58-15сг

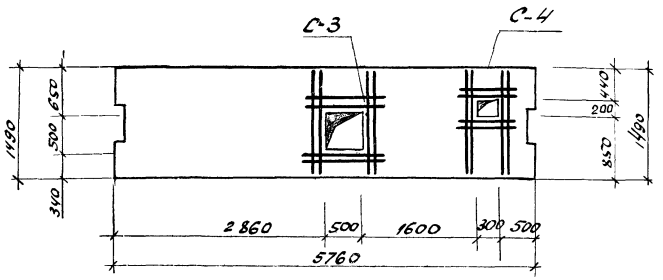

ПР8-58-15сб

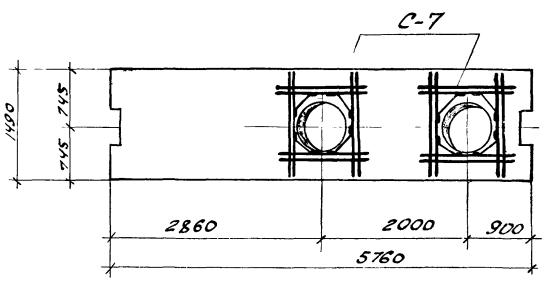

ПР8-58-15сд

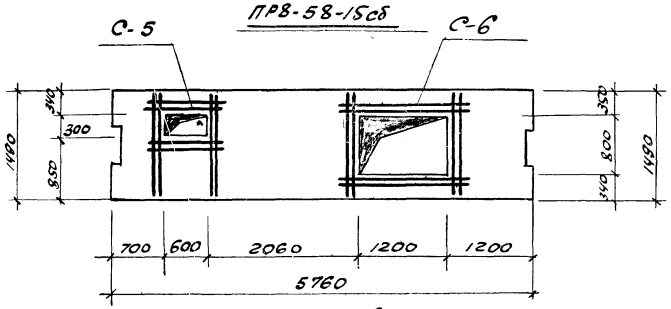

ПР8-58-15св

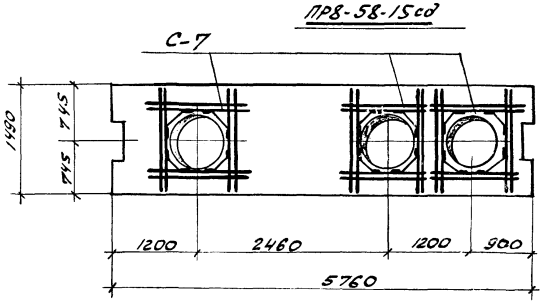

ПР8-58-15се

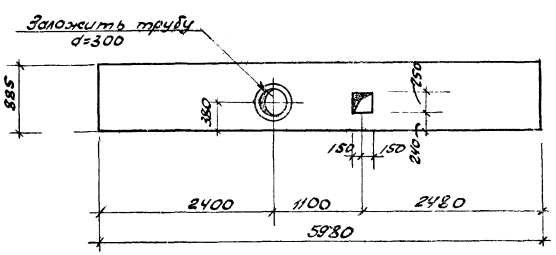

Н-60-9А

Спецификация марок арматурных изделий на один конструктивный элемент.			
Марка констр. эл-та	Марка изделия	К-во шт	N листа проекта
ПР8-58-15са	С-1	1	КС-67
	С-2	1	
ПР8-58-15сб	С-3	1	
	С-4	1	
ПР8-58-15св	С-5	1	
	С-6	1	
ПР8-58-15сг	С-7	1	
ПР8-58-15сд	С-7	2	
ПР8-58-15се	С-7	3	

Примечания:

1. Ж-б плиты с буквенными индексами (а; б; в; г; д; е), расположенными в конце марки изделия отличаются от типовых наличием отверстий и сеток усиления.
Опалубку, армирование, все типовые закладные детали и их разбивку выполнять по серии ИИ-04-4 вып. 19.
2. Стеновая панель Н-60-9А отличается от типовой Н-60-9 по серии ИИ-04-5 вып 7 наличием отверстий, указанных на данном листе

Инв N 7080/II

В/О Союзсельхозтехника УКРГИПРОПРОМСЕЛЬСТРОЙ 1976 г. КИРВ	Административно-бытовые помещения	типовой проект 816-187
Станция технического обслуживания на 600 грузовых автомобилей ГАЗ и	Плиты перекрытия и покрытия с отверстиями. Стеновая панель Н-60-9А. Опалубочные чертежи.	альбом II
		лист КС-58

Гл. специал. Фаминский

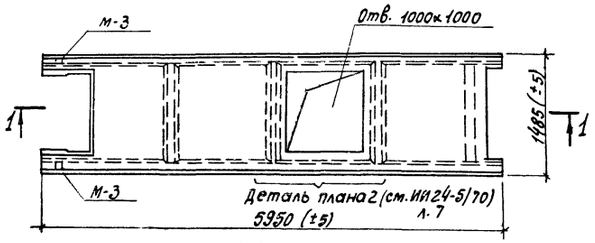

П-1, П-2, П-7

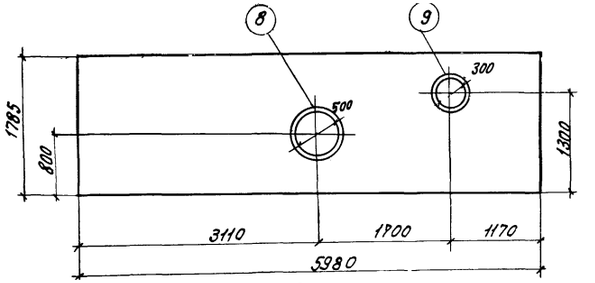

Пп-3

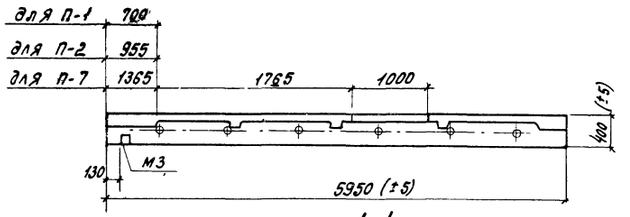

1-1

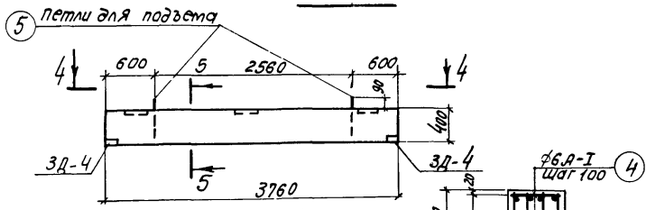

Б-1

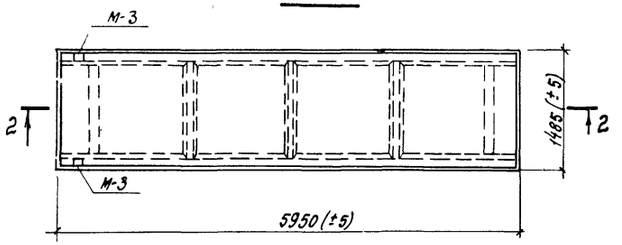

П-5

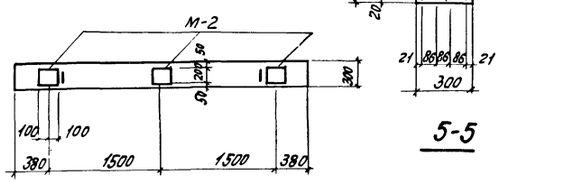

4-4

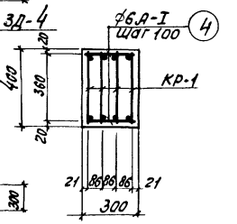

5-5

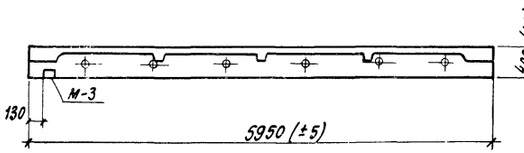

2-2

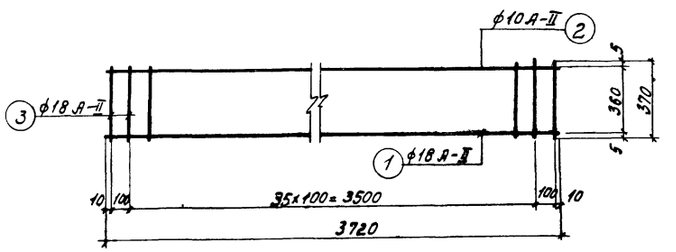

КР-1

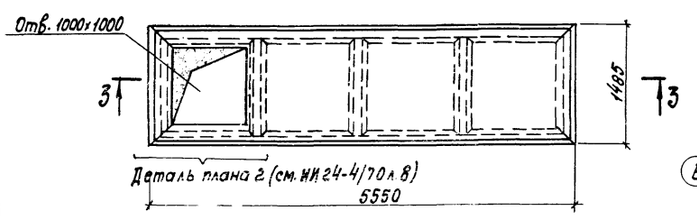

П-9

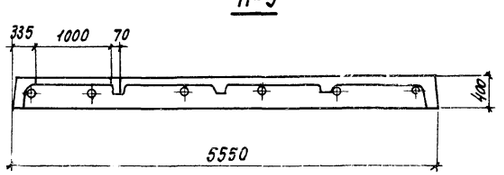

3-3

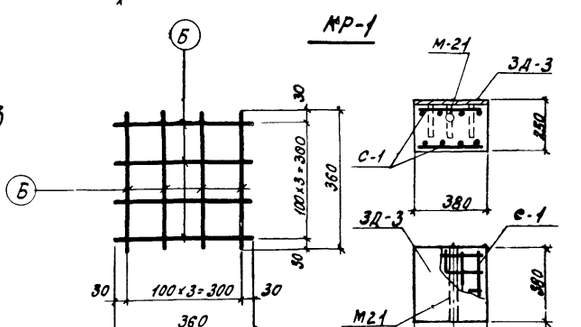

С-1 ОП-1

Спецификация арматуры на 1 элемент									Выборка арматуры на 1 элемент				Общий вес в кг
Марка элемента и количество	Марка каркаса и количество в 1 элементе	№ позиции	Эскиз	Диаметр в мм	Длина в мм	Кол. штук в 1 каркасе	Кол. штук в 1 элем.	Общая длина пе в м	Диаметр в мм	Общая длина пе в м	Вес в кг		
Б-1 (шт. 1)	Отдельн. стержни (шт. 4)	1	3720	18А-II	3720	1	4	14,88	6А-I	75,8	16,8	56,7	
		2	3720	10А-II	3720	1	4	14,88	10А-I	1,92	1,2		
		3	370	6А-I	370	38	152	56,4	10А-II	14,88	9,2		
		4	270	6А-I	270	72	72	19,4	18А-II	14,88	29,8		
		5	2·90 135 75	10А-I	960	—	2	1,92					
ОП-1	С-1 шт. 2	6	360	8А-I	360	—	16	5,68	8АI	5,68	2,2		
Пп-3	Отдельн. стержни	8	⊙ 500	6АI	1990	—	1	1,99	6АI	3,38	0,75	0,75	
		9	⊙ 300	6АI	1390	—	1	1,39					

Показатели на один конструктивный элемент

Марка конструк. эл-та	Вес эл-та кг	Марка бетона	Объем бетона м³	Расход стали кг
ОП-1	90	200	0,036	3,44
Б-1	1150	200	0,460	56,7

Спецификация марок дополнительных закладных элементов на один конструктивный элемент

Марка констр. эл-та	Марка закладн. элемент.	Колич. штук	N листа где изобр. элемент
П-7	Сетка для отв. 1000×1000	1	ИИ24-5/70 л. 7
П-9	Сетка для отв. 1000×1000	1	ИИ24-4/70 л. 9
Б-1	3Д-4	2	КС-64
	м2	3	ИИ-23-3/70
ОП-1	3Д-3	1	КС-64
	М-21	1	КЭ-01-49 В2

Примечания

1. Перечень чертежей см. лист КС-1.
2. Плиты П-1, П-2, П-5, П-7, П-8, П-9 выполнить по типу плит серии ИИ24-1/70, ИИ24-2/70 с устройством отверстий по данному чертежу.
3. Сетки для дополнительного армирования отверстий см. серию ИИ24-4/70, ИИ 24-5/70
4. Стеновую панель Пп-3 выполнить по серии 1.431-3 с устройством отверстий по данному чертежу.
5. Плиты П-1, П-5 отличаются от типовых плит по серии ИИ24-2/70 только другой разбивкой закладных деталей М-3.

Инв. N 7080/1

в/о "Союзсельхозтехника" УРГИПРОПРОМСЕЛЬСТРОЙ Киев 1978г. Станция технического обслуживания на 600 грузовых автомобилей ГАЗ и ЗИЛ	Производственный корпус	Типовой проект 816-187	
	Плиты П-1, П-2, П-5, П-7, П-9, Пп-3 дополн. закл. деталями и отверстиями. Б-1 и ОП-1. Ограждение армирование	Альбом II	
		Лист	

Инв. N подл. | Подпись и дата | Взам. инв. N | Инв. N дубл. | Подпись и дата

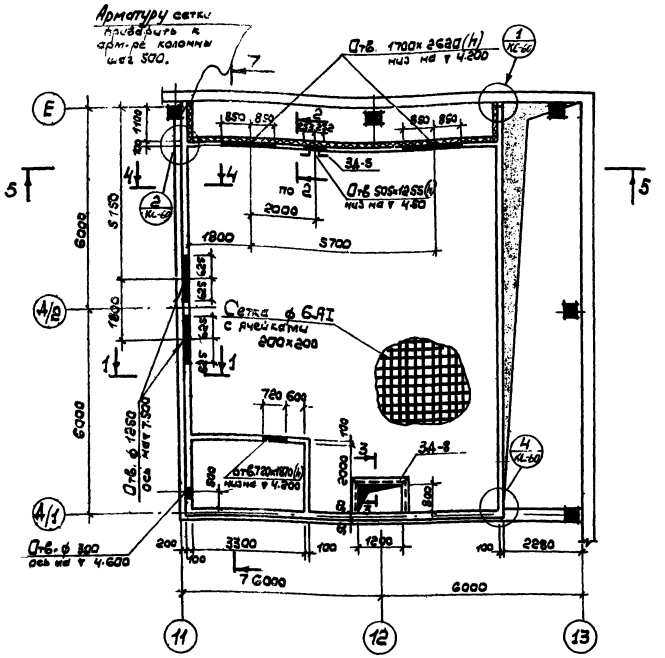

План перегородок на площадке в осях „11-13" и „А/1-Е".
(Венткамера N1)

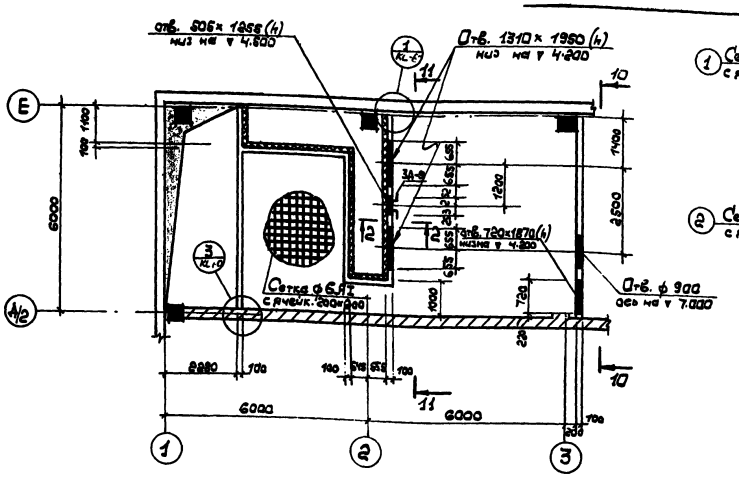

План перегородок на площадке в осях „1-2" и „Е-А/2"
(Венткамера N2)

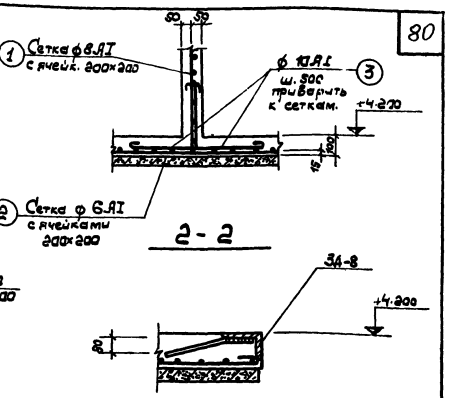

2 - 2

3 - 3

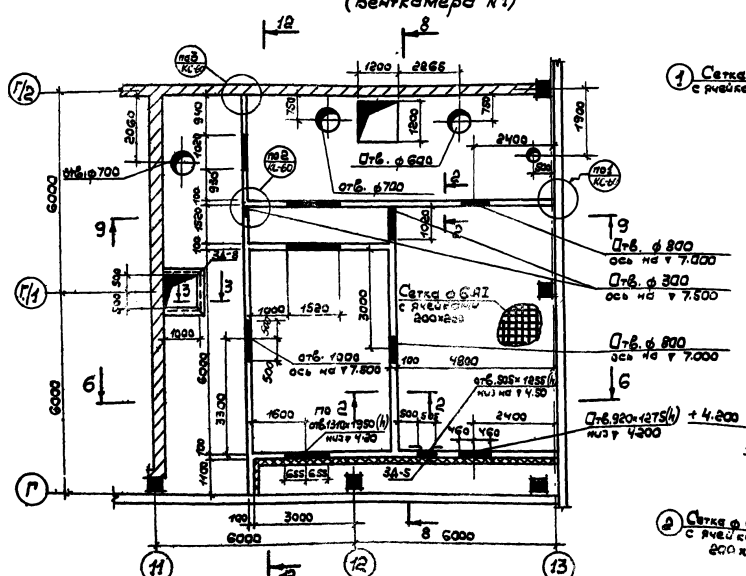

План перегородок на площадке в осях „11-13" и „Г-Г/2" (Венткамера N3)

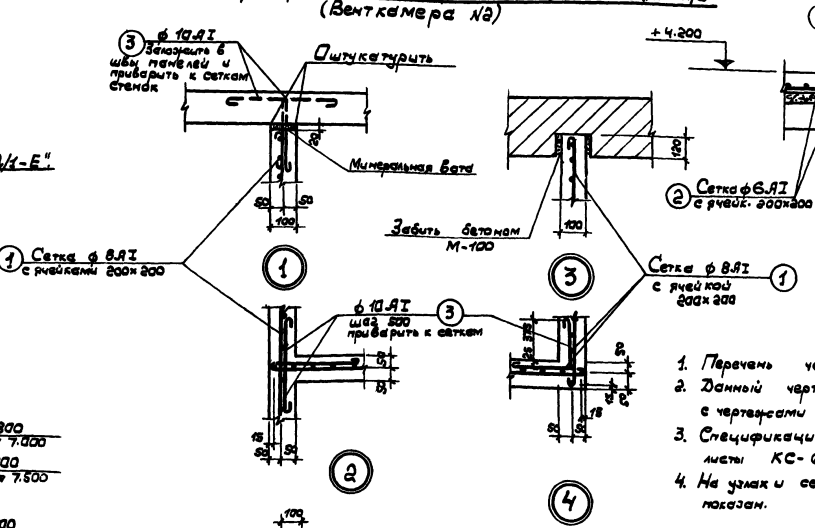

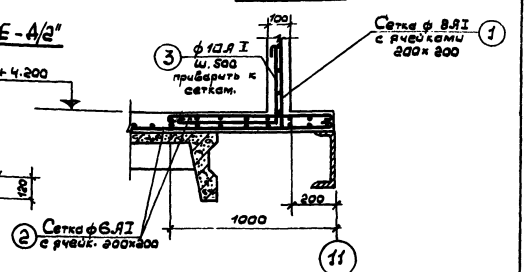

4 - 4.

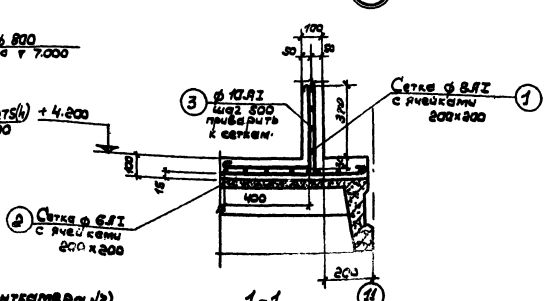

1-1

Примечания:

1. Перечень чертежей см. лист КС-1.
2. Данный чертеж рассматривать совместно с чертежами КС-61.
3. Спецификацию закладных деталей см. листы КС-61.
4. На узлах и сечениях утеплитель условно не показан.

В/О „Союзсельхозтехника" УКРГИПРОПРОМСЕЛЬСТРОЙ КИЕВ	Производственный корпус	Типовой проект 816-187
Станция технического обслуживания на 600 грузо-	Планы перегородок Венткамер N 1, 2, 3.	Альбом II Лист

Инв. N 7080/II

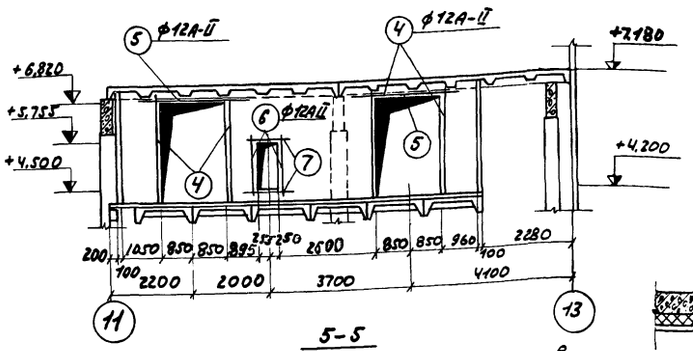

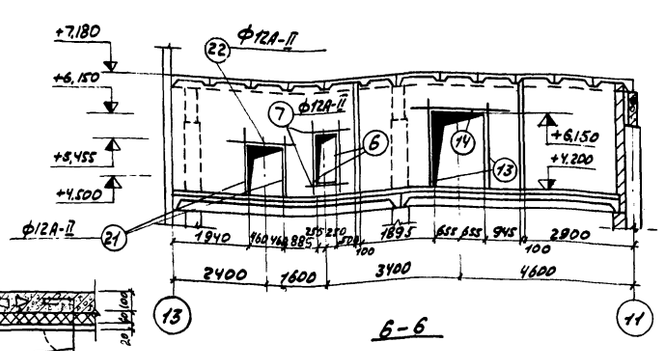

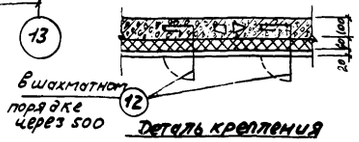

Деталь крепления теплоизоляции

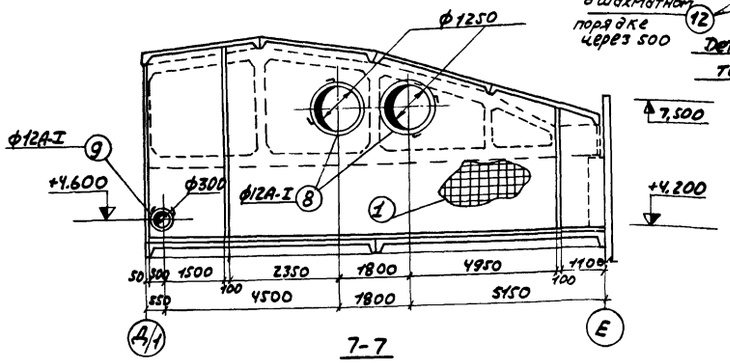

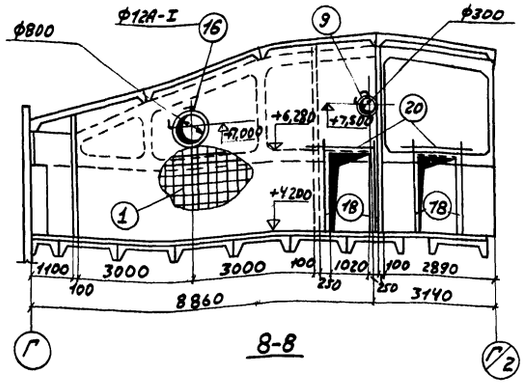

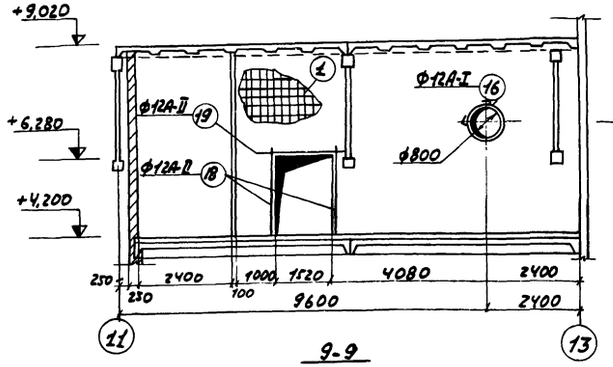

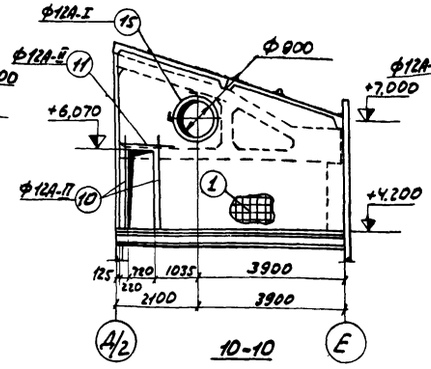

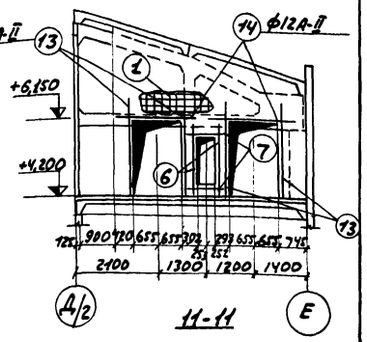

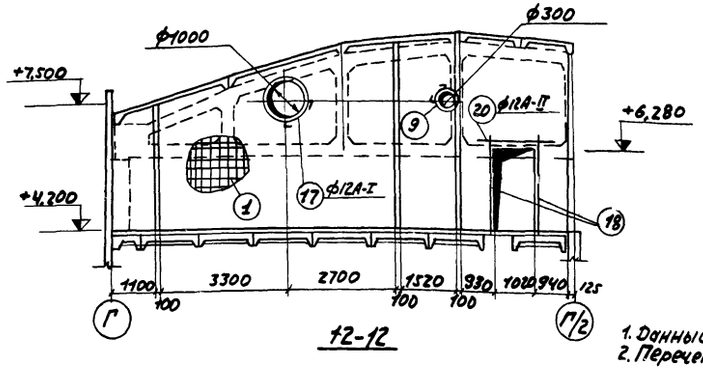

Показатели на один конструктивный элемент

Марка констр. элемента	Кол-во шт	Марка бетона	Объем бетона $м^3$	Расход стали кг
Венткамера №1	1	150	24,1	1014,2
Венткамера №2	1	150	11,9	498,3
Венткамера №3	1	150	28,7	1227,3

Спецификация марок закладных элементов на один конструктивный элемент

Марка констр. эл-та	Марка закладн. элемент.	Кол. штук	N листа, где изобр. элемент
Венткамера №1	3D-5	1	КС-64
	3D-8	п.м. 2,9	КС-68
Венткамера №2	3D-5	1	КС-64
Венткамера №3	3D-5	1	КС-64
	3D-8	п.м. 3,0	КС-68

Примечания

1. Данный лист читать совместно с листом КС-59
2. Перечень чертежей см. лист КС-1.
3. Арматурные отверстия вырезать по месту

Спецификация арматуры на лист

Наименов. элемента	N позиции	Эскиз	Диаметр в мм	l в мм	n шт	nl в м	Выборка арматуры на 1 элемент: Диаметр в мм	Сумма nl в м	Вес в кг	Общий вес в кг
Венткамера №1	1	общая длина	8А-I	—	—	1390	6А-I	1345,3	298	
	2	общая длина	6А-I	—	—	1289,8	8А-I	1390	550	
	3	400	10А-I	950	212	202	10А-I	202	125	
	4	2900	12А-II	2900	4	11,6	12А-I	10,8	9,6	1014,2
	5	2700	12А-II	2700	2	10,9	12А-II	35,5	31,6	
	6	2055	12А-II	2055	2	4,1				
	7	1055	12А-II	1055	2	2,1				
	8	1280	12А-I	4600	2	9,2				
	9	330	12А-I	1580	1	1,6				
	10	2570	12А-II	2570	2	5,1				
	11	1720	12А-II	1720	1	1,7				
	12	1000 250	6А-I	380	145	55,5				
Венткамера №2	1	Общая длина	8А-I	—	—	645	6А-I	799,4	177	
	2	Общая длина	6А-I	—	—	735,9	8А-I	645	254	
	3	см. выше	10А-I	950	59	56	10А-I	56	34,8	493,3
	6	2055	12А-II	2055	2	4,1	12А-I	3,5	3,1	
	7	1055	12А-II	1055	2	2,1	12А-II	27,4	24,4	
	10	2570	12А-II	2570	2	5,1				
	11	1720	12А-II	1720	1	1,7				
	13	2450	12А-II	2450	4	9,8				
	14	2320	12А-II	2320	2	4,6				
	15	930	12А-I	3460	1	3,5				
	12	см. выше	6А-I	380	167	63,5				
Венткамера №3	1	Общая длина	8А-I	—	—	1580	6А-I	1732,8	386	
	2	Общая длина	6А-I	—	—	1690,8	8А-I	1580	625	
	3	см. выше	10А-I	950	263	250	10А-I	250	155	
	6	2055	12А-II	2055	2	4,1	12А-I	13,3	11,8	1227,3
	7	1055	12А-II	1055	2	2,1	12А-II	55,7	49,5	
	9	см. выше	12А-I	1580	2	3,2				
	12	см. выше	6А-I	380	110	42				
	13	2450	12А-II	2450	4	9,8				
	14	2320	12А-II	2320	2	4,6				
	16	830	12А-I	3140	2	6,3				
	17	1030	12А-I	3800	1	3,8				
	18	2580	12А-II	2580	8	20,6				
	19	2520	12А-II	2520	2	5,0				
	20	2020	12А-II	2020	2	4,0				
	21	1725	12А-II	1725	2	3,6				
	22	1920	12А-II	1920	1	1,9				

Инв. N 7080/II

В/О „Союзсельхозтехника" Укрпропромсельстрой 1976г. КИЕВ	производственный корпус	Типовой проект 816-187
Станция технического обслуживания на 600 грузовых автомобилей ГАЗ и ЗИЛ	Перегородки Венткамер №1, №2, №3. Спецификации.	Альбом II
		Лист КС-61

Проверил Арсенюк

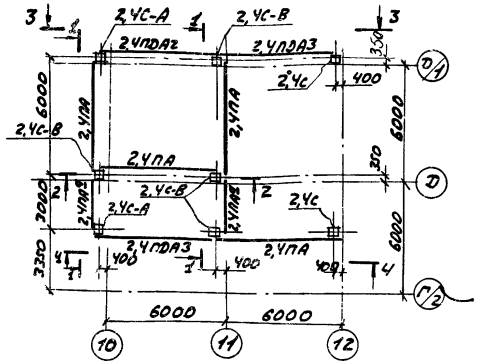

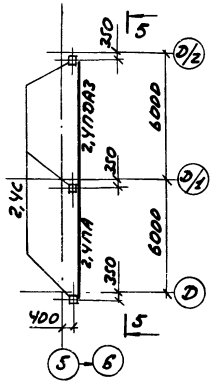

Монтажный план металлических стоек и перегородок

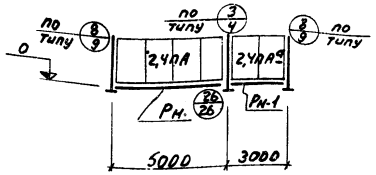

1-1

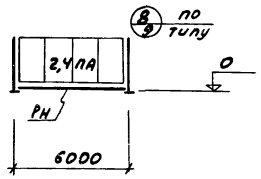

2-2

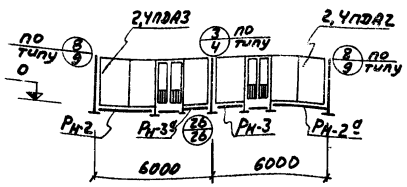

3-3

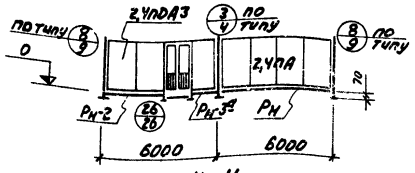

4-4

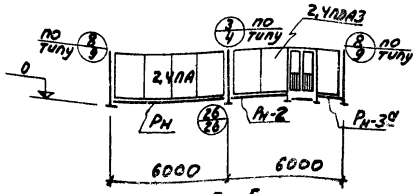

5-5

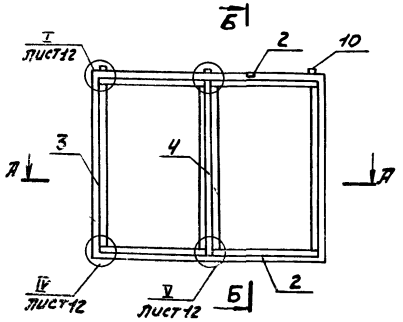

2,4ПАа

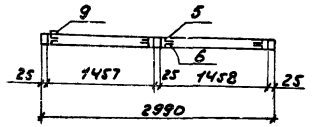

А-А

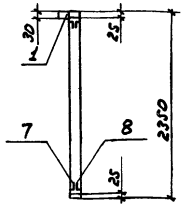

Б-Б

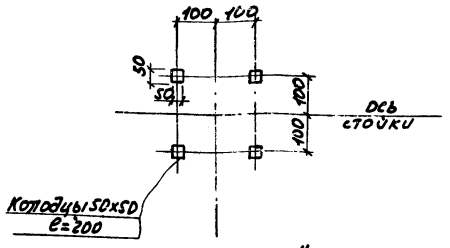

Деталь „1"

Спецификация сборных элементов на монтажную схему

Наимен.	Марка элемент	К-во шт	Вес т	Стандарт или лист проекта	Примечан
Панели перегородок	2,4ПА	5	0,344	серия 1.431-9 выпуск 2	
	2,4ПДА2	1	0,363		
	2,4ПДА3	3	0,363		
	2,4ПА9	2	0,172	КС-62	

Спецификация стальных элементов на монтажную схему

Наимен. элемент.	Марка элемен.	Колич. штук	Стандарт или лист проекта	Примечания
Стойки	2,4С	5	серия 1.431-9 выпуск 1	
	2,4С-А	2		
	2,4С-В	4		
Болты	БКЦ	44		
Ригели	Рн	5	серия 1.431-9 вып.1 л. 23	
	Рн-1	2	КС-68	
	Рн-2	3		
	Рн-2а	1		
	Рн-3	1		
	Рн-3а	3		

Спецификация стали на один закладной элемент

Марка закладн. эл-та	N поз.	Эскиз	Длина мм	Колич. шт.	Вес в кг: Одной позиции	Вес в кг: Всех позиций	Вес в кг: Элемента	Материал	Примеч.
Панель 2,4ПАа	1	□60х30х2	2770	1	9,3	9,3	50,87	Сталь 10пс ГОСТ 1050-60*	
	2	□50х25х2	2986	2	6,7	13,4			
	3	□50х25х2	2346	2	5,24	10,48			
	4	□50х25х2	2300	1	5,13	5,13			
	5	∠22х16,6х1,5	2254	4	0,95	3,8			
	6	∠22х16,6х1,5	2254	4	0,95	3,8			
	7	∠22х16,6х1,5	1464	4	0,62	2,48			
	8	∠22х16,6х1,5	1464	4	0,62	2,48			
	9	∠25х3	80	3	0,09	0,27	0,36	В ст.3 кп2 ГОСТ 380-71	
	10	□8х8	50	3	0,03	0,09			
	11	−50х6	120	2	0,28	0,56	1,1		серия 1.431-9 см.узел I лист 12
	12	−57х6	100	2	0,27	0,54			
		Винт 4х6		80		0,07	0,07		ГОСТ 17473-72
					Итого		52,4		

Примечания

1. Перечень чертежей марки КС см. лист КС-1
2. При изготовлении и монтаже конструкций пользоваться указаниями серии 1.431-9 вып. 0,1,2.
3. Узлы замаркированные римскими цифрами разработаны в серии 1.431-9 в. 1.

В/О „Союзсельхозтехника" Укргипропромсельстрой 1976г.	Производственный корпус	Инв. N 7080/II
		Типовой проект 816-187
Станция технического обслуживания	Монтажный план стоек и перегородок.	Альбом II

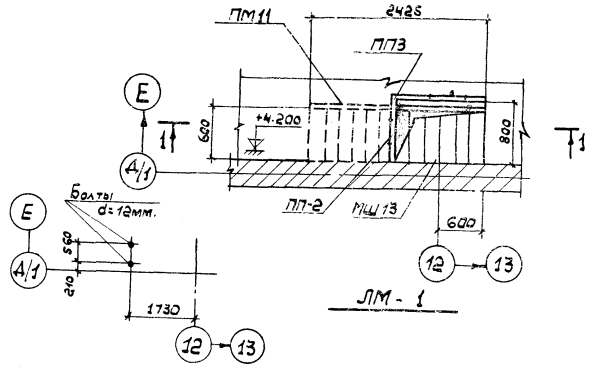

План разбивки анкеров ЛМ-1

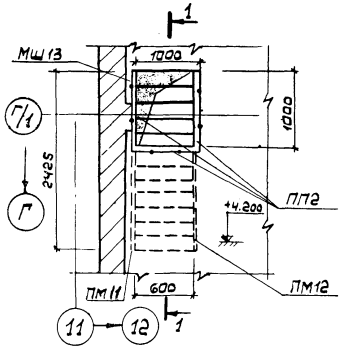

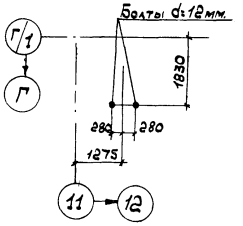

План разбивки анкеров ЛМ-3

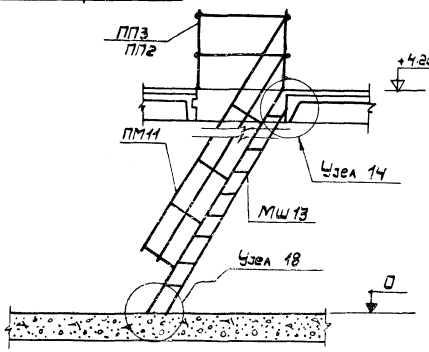

1-1

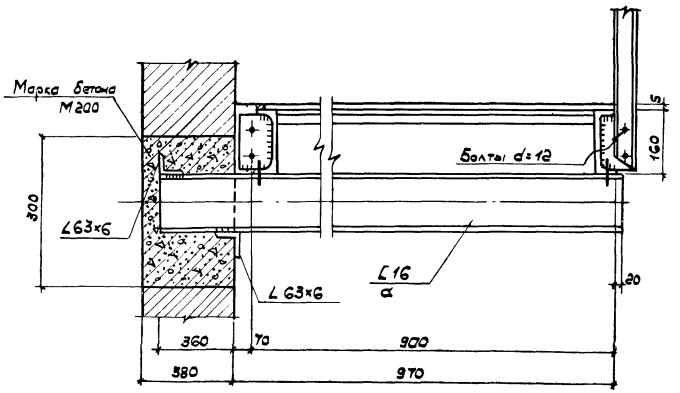

3-3

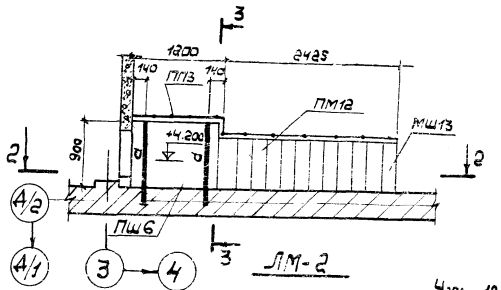

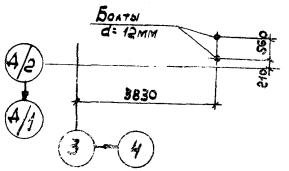

План разбивки анкеров ЛМ-2

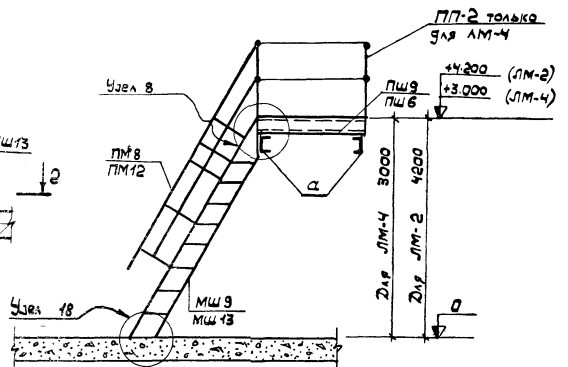

2-2

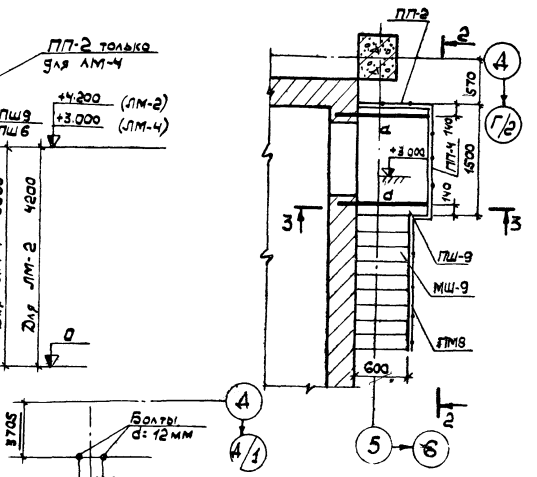

План разбивки анкеров ЛМ-4

Таблица элементов

Марка	Наименование	Сечение		Усилия		Вес эл-та т	Примечания
		Эскиз	Состав	M т.м.	N или Q т.		
Q	Балка площадки.	C	C16			0.076	

Спецификация металлических элементов лестниц

№ лестниц	Наименования элементов	Марка эл-ов	К-во шт.	Вес эл-та кг	Стандарт или лист проекта
ЛМ-1	Лестничный марш	МШ13	1	128	1.459-2 в.1
	Ограждение л. марша	ПМ11	1	22	1.459-2 в.2
	Ограждение площадок	ПП2	1	13	1.459-2 в.2
	—"—"—	ПП3	1	16	—"—
ЛМ-2	Площадка	ПШ6	1	54	1.459-2 в.1
	Лестничный марш	МШ13	1	128	1.459-2 в.1
	Ограждение л. марша	ПМ12	1	22	1.459-2 в.2
	Ограждение площадок	ПП3	1	16	1.459-2 в.2
ЛМ-3	Лестничный марш	МШ13	1	128	1.459-2 в.1
	Ограждение л. марша	ПМ11	1	22	1.459-2 в.2
	Ограждение л. марша	ПМ12	1	22	1.459-2 в.2
	Ограждение площадок	ПП2	3	13	1.459-2 в.2
ЛМ-4	Площадка	ПШ-9	1	65	1.459-2 в.1
	Лестничный марш	МШ9	1	92	1.459-2 в.1
	Ограждение л. марша	ПМ8	1	15	1.459-2 в.2
	Ограждение площадок	ПП2	1	13	1.459-2 в.2
	—"—"—	ПП4	1	19	—"—

Примечания:

1. Перечень чертежей см. лист КС-1.
2. Данный лист рассматривать совместно с листом АР-10
3. Узлы крепления лестниц см. серия 1.459-2 вып. 1.

Инв N 7080/II

В/О „Союзсельхозтехника" УКРГИПРОПРОМСЕЛЬСТРОЙ 1976г. КИЕВ	Производственный корпус	Типовой проект 816-187
Станция технического обслуживания на 600 грузовых автомобилей	Монтажные схемы лестниц	Альбом II
		Лист

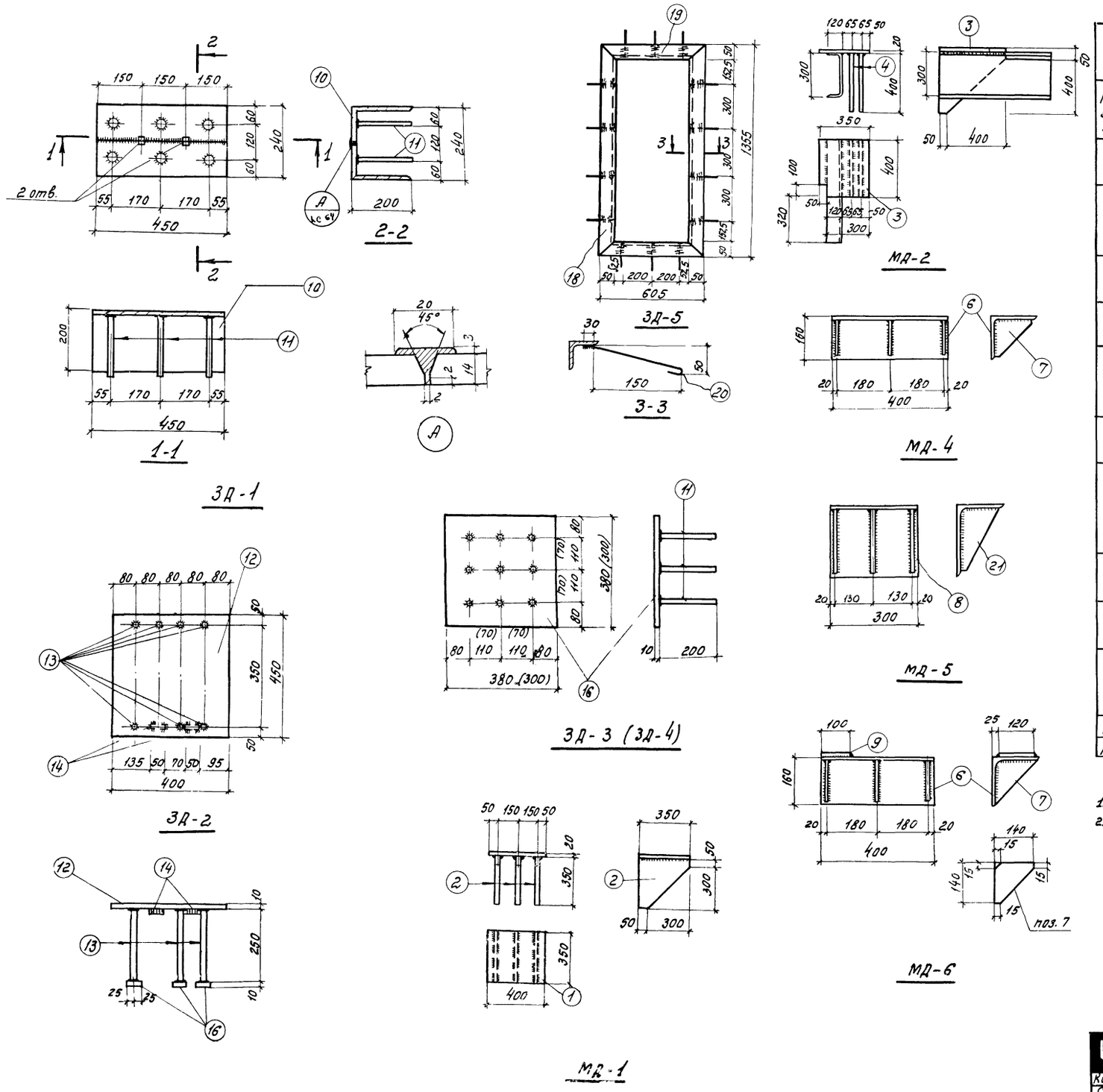

Спецификация стали на один закладной элемент

Марка закладн. эл-та	N поз.	Эскиз	Длина мм	Колич шт.	Вес в кг: Одной позиции	Вес в кг: Всех позиций	Вес в кг: Элемента	Примечания
МД-1	1	-350×20	400	1	2.2	2.2	4.1	
	2	-350×20	350	3	1.92	1.92		
МД-2	3	-350×20	400	1	2.5	2.5	40.5	
	4	-400×20	450	2	3.14	6.28		
	5	[30	720	1	31.8	31.8		
МД-4	6	∠160×14	400	1	13.6	13.6	14.0	
	7	-140×8	140	3	0.13	0.39		
МД-5	21	-140×8	140	3	0.2	0.6	15.6	
	8	∠250×160×16	300	1	15.0	15.0		
МД-6	6	∠160×14	400	1	13.6	13.6	14.10	
	7	-140×8	140	3	0.13	0.39		
	9	-100×10	120	1	0.09	0.09		
ЗД-1	10	∠200×125×14	450	2	15.5	31.0	32.1	
	11	ф12 А III	200	6	0.18	1.08		
ЗД-2	12	-400×10	450	1	1.4	1.4	5.7	
	13	ф16 А III	250	7	0.4	2.8		
	14	□ 20×20	50	2	0.16	0.32		
	15	-50×10	50	7	0.02	1.14		
ЗД-3	11	ф12 А III	200	9	0.18	1.7	10.7	
	16	-380×10	380	1	8.95	8.95		
ЗД-4	11	ф12 А III	200	9	0.18	1.6	8.7	
	17	-300×10	300	1	7.06	7.06		
ЗД-5	18	∠50×5	1355	2	5.3	10.6	16.4	
	19	∠50×5	605	2	2.0	4.0		
	20	ф8 А I	330	14	0.13	1.82		
МБ-1		[30	5600	1	178.0	178.0	178.0	
МБ-2		[30	6000	1	190.0	190.0	190.0	

Примечания

1. Перечень чертежей см лист КС-1.
2. Закладные детали изготовляются при помощи сварки в соответствии с ГОСТ 10922-75 и СН 343-65. Сварку производить электродами Э-42 по ГОСТ 9467-60.

Инв. N 7080/II

В/о "союзсельхозтехника" УКРГИПРОПРОМСЕЛЬСТРОЙ 1976 г. Киев	Производственный корпус	Типовой проект 816-187
Станция технического обслуживания на 600 грузовых автомобилей	Марки МД-1, МД-2, МД-4÷МД-6, ЗД-1÷ЗД-5, МБ-1, МБ-2	Альбом II
		Лист КС-64

Гл. спец. отд. Чиминский | Проверил | Арсенюк | Инж.

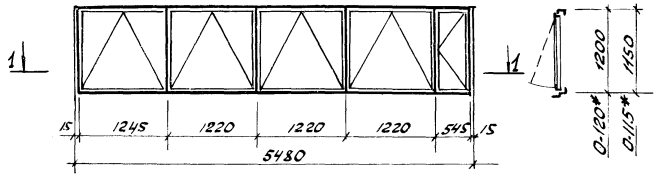

0-120*; 0-115*



1 - 1

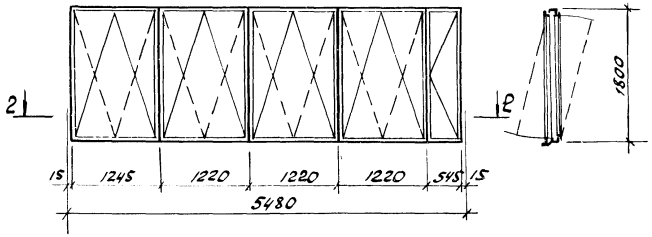

ДО-180*



2 - 2

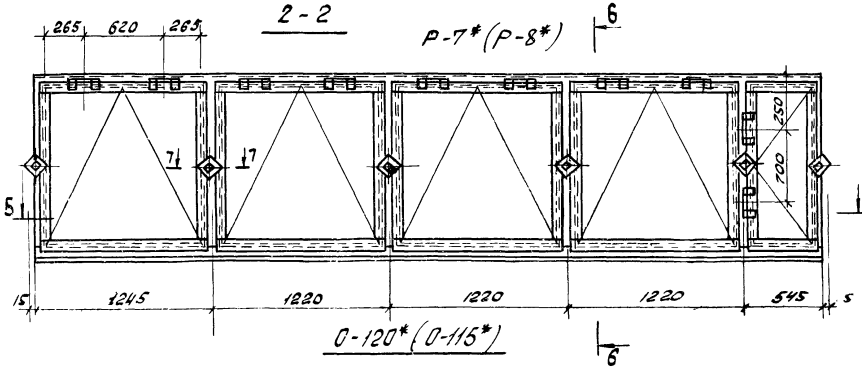

0-120*(0-115*)

6

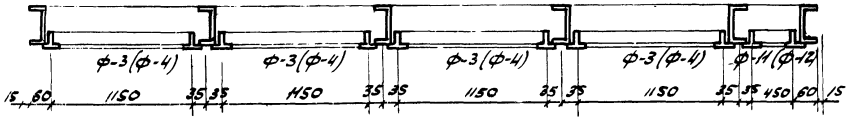

5 - 5

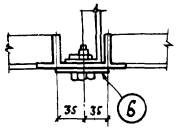

7-7

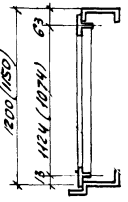

6-6

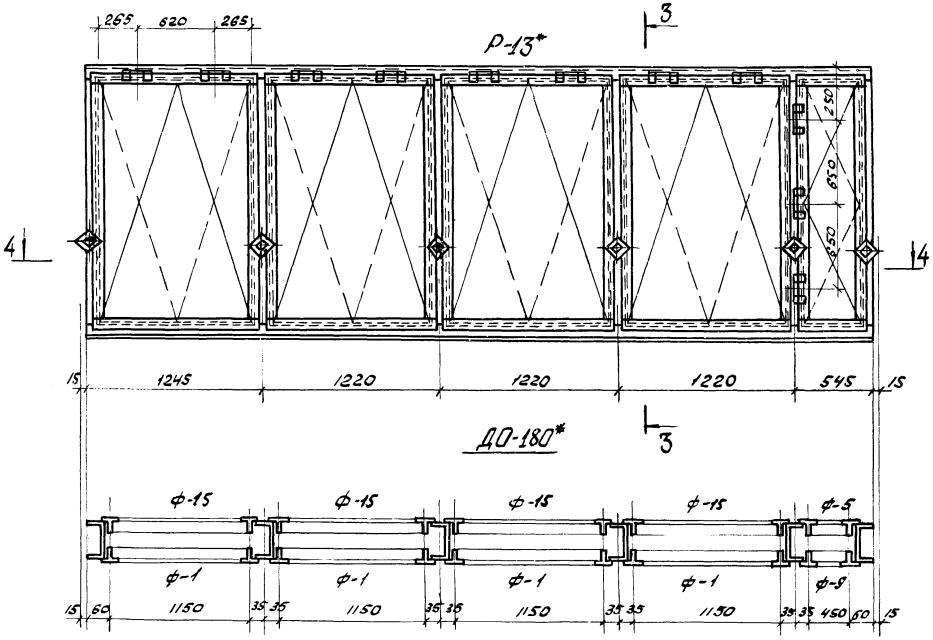

4 - 4

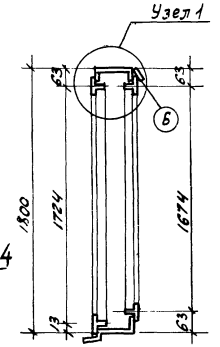

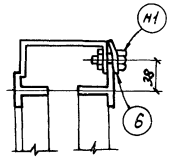

Состав оконных панелей

Отправ. марка панели	Состав марки	Кол.	Вес в кг шт.	Вес в кг общ	Марки	Отправ. марка панели	Состав марки	Кол.	Вес в кг шт	Вес в кг общ	Марки
0-120*	Рама Р-7*	1	95.3	95.3	161.3	ДО-180*	Рама Р-13*	1	114.2	114.2	280.2
	Ранка Ф-3	4	14	56			Ранка Ф-1	4	17.5	70	
	Ранка Ф-11	1	10.0	10.0			Ранка Ф-15	4	17.4	69.6	
0-115*	Рама Р-8*	1	93.5	93.5	158.4		Ранка Ф-9	1	13.5	13.5	
	Ранка Ф-4	4	13.7	54.8			Ранка Ф-5	1	12.7	12.7	
	Ранка Ф-12	1	9.5	9.5			Поз. 6	10	0.08	0.8	
	Рамка Ф-4	4	13.7	54.8							
	Поз. 6	6	0.08	0.5							

Примечания

1. При изготовлении оконных панелей пользоваться указаниями серии ПР-05-50/73
Настоящий лист рассматривать совместно с листом КС-66.
Размеры в скобках для марки 0-115.*

Инв. N 7080/II

в/о "Союзвельхозтехника" УКРГИПРОПРОМСЕЛЬСТРОЙ 1976г.	Производственный корпус	Типовой проект 816-187
Станция технического обслуживания на 600 грузовых	Оконные панели ДО-180*. 0-120*. 0-115*	Альбом II
		Лист

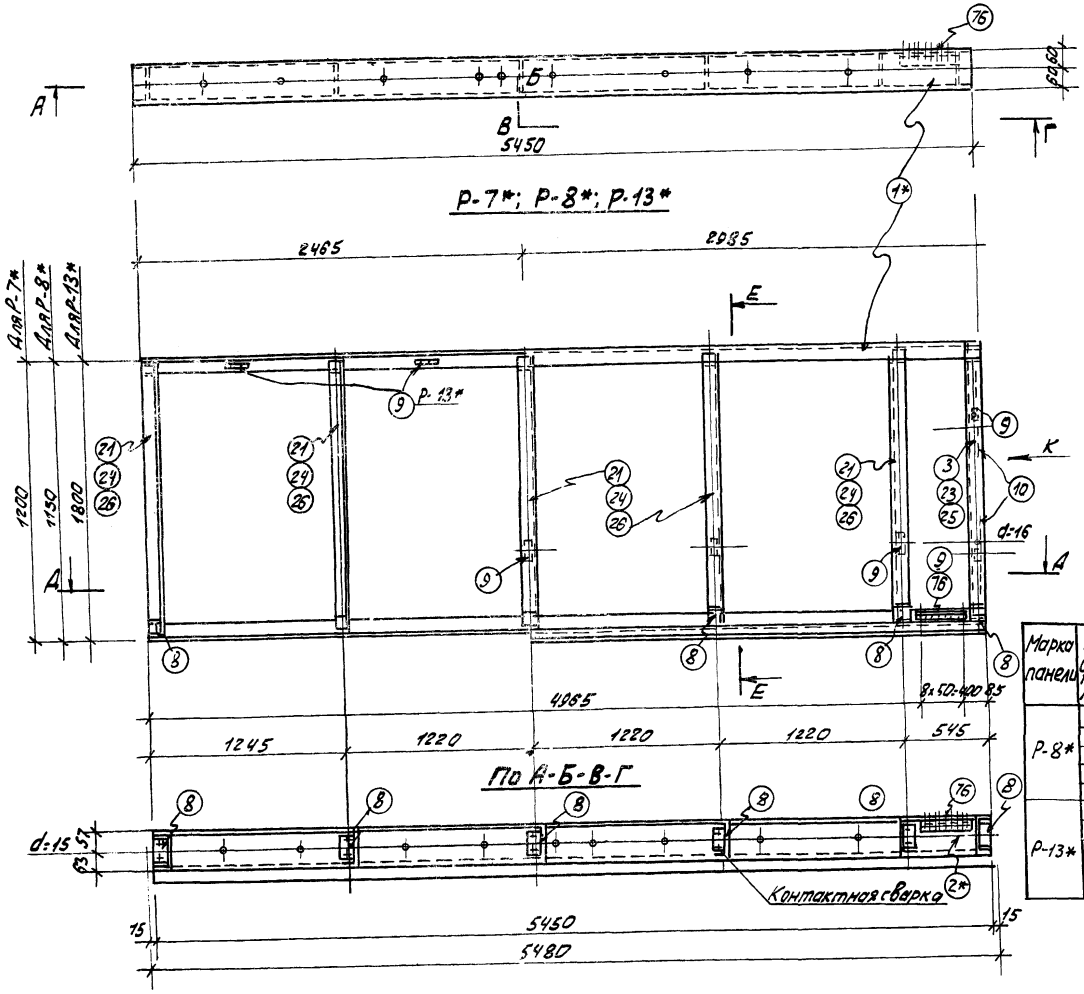

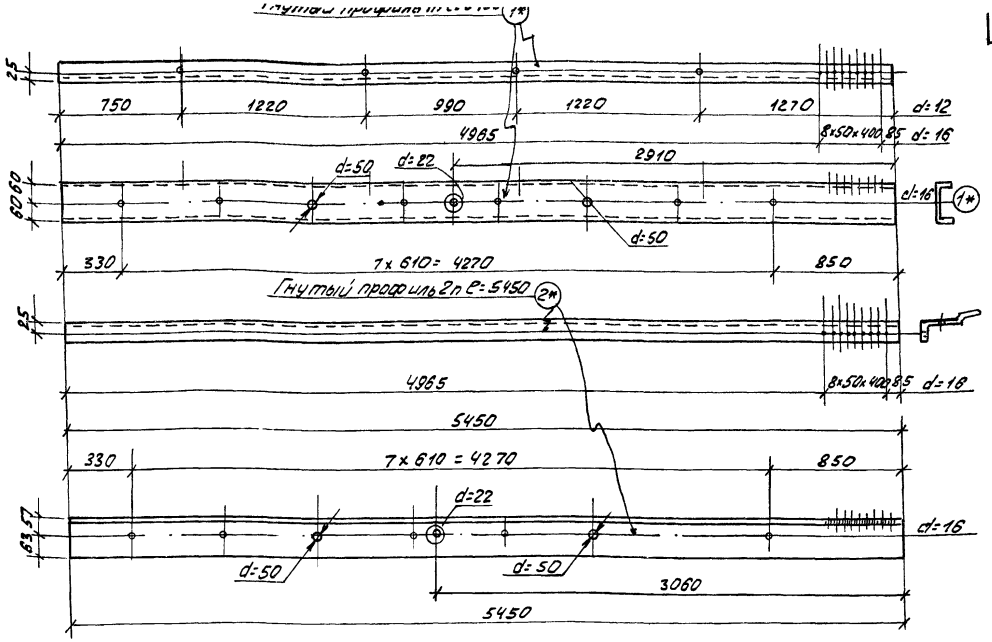

Спецификация стали ВСт 3кп2 по ГОСТ 980-71*

Марка панели	№ детали	К-во Т	К-во Н	Сечение	Длина	Вес в кг шт.	Вес в кг общ.	Вес в кг марка
Р-8*				поз. 1*, 2*, 8, 7, 6 по	Р-7*		59.5	93.6
	25	1	-	Гн. проф. №1П	1141	5.6	5.6	
	26	5	-	Гн. проф №1П	1141	5.6	28.0	
	9	7		- 25×4	50	0.06	0.4	
	10	3		Ф8	50	0.02	0.1	
Р-13*				поз. 1*, 2*, 8, 7, 6	по Р-7*		59.5	113.6
	3	1	-	Гн. проф №10	1791	8.9	8.9	
	9	11	-	- 25×4	50	0.06	0.7	
	10	4	-	Ф8	48	0.02	0.1	
	21	5	-	Гн. проф №1П	1991	8.9	44,5	

Марка панели	№ детали	К-во Т	К-во Н	Сечение	Длина	Вес в кг шт.	Вес в кг общ.	Вес в кг марки
Р-7*	1*	1	-	Гн. проф. №1П	5450	27.2	27.2	95.4
	2*	1	-	Гн. проф. №2П	5450	28.7	28.7	
	8	6	-	Гн. L 100×50×3	48	0.2	1.2	
	76	2	-	Гн. L 45×40×15×3	450	1.2	2.4	
	10	3	-	Ф8	50	0.02	0.1	
	23	1	-	Гн. проф №1П	1191	5.9	5.9	
	24	5	-	Гн. проф. №1П	1191	5.9	29.5	
	9	7	-	- 25×4	50	0.06	0.4	

Примечания

1. Настоящий проект оконных панелей разработан на основании ПР05-50/73.
2. Элементы соединяются между собой точечной сваркой
3. Состав оконных панелей см. КС-65
4. Детали рам см. на листе 10 серии ПР-05-50/73.
5. Конструкцию рамок см. лист 9 серии ПР-05-50/73

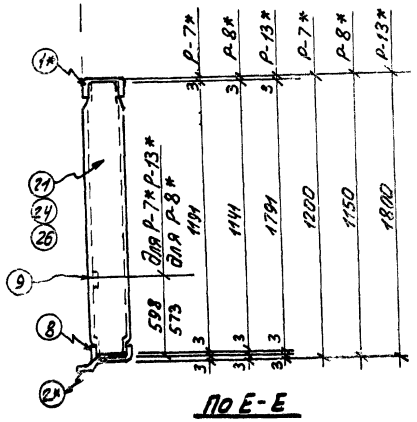

По Е-Е

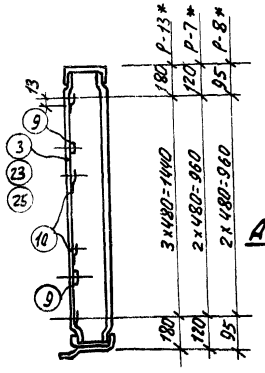

Вид К

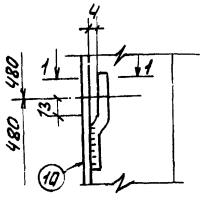

Деталь установки поз.10

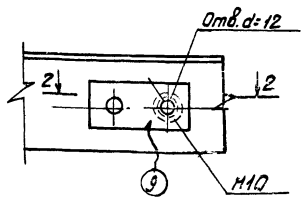

Деталь установки поз.9

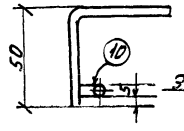

1-1

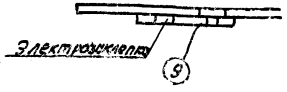

2-2

Инв. N 7080/II

В/о Союзсельхозтехника Укрпропромсельстрой 197	Производственный корпус	Типовой проект 816-187
Киев	Рамы оконных панелей Р-7* Р-8* Р-13*	Альбом II
Станция технического обслуживания на 600 грузовых автомобилей		Лист

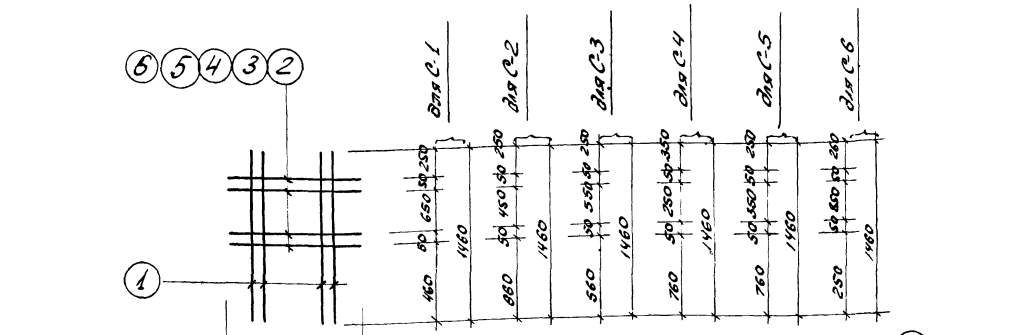

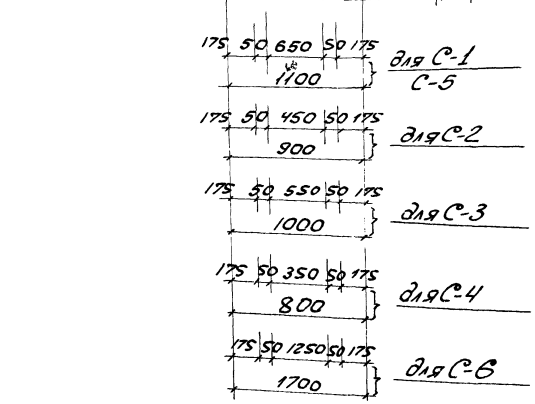

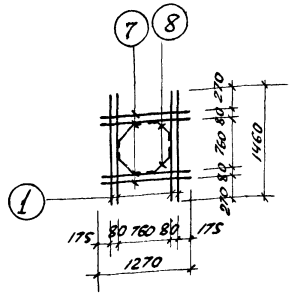

С-7

С-1 ÷ С-6

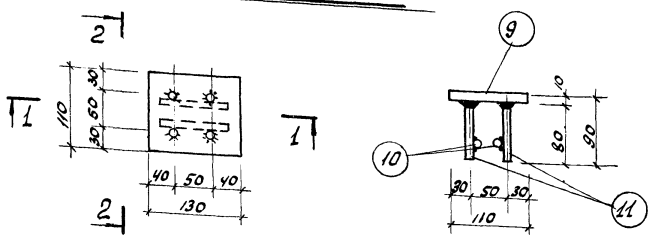

М-1

2—2

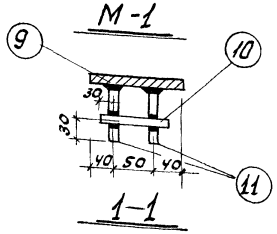

1—1

Примечания:

1. Сетки изготовлять с применением контактной сварки в соответствии с ГОСТ 10922-64. Сварку производить электродами типа Э42А.
2. Приварку анкерных стержней к поз. 9 производить дуговой сваркой многослойными кольцевыми швами ($h_ш$=6мм) или дуговой сваркой с устройством в пластинке розсыпанных отверстий электродами типа Э50А-Ф.
3. При разработке закладных деталей М-1 и МС-1 была использована серия 1.465-7, вып.1. часть2.

Спецификация и выборка стали на одно арматурное изделие

Марка изд	N поз	Эскиз	Ø в мм	Длина в мм	К-во шт	Общая длина в м	Выборка стали Ø мм	Выборка стали общая длина м	Выборка стали вес в кг
С-1	1		12AII	1460	4	5.9	12AII	10.3	9.2
	2		12AII	1100	4	4.4			
С-2	1		12AII	1460	4	5.9	12AII	9.5	8.5
	3		12AII	900	4	3.6			
С-3	1		12AII	1460	4	5.9	12AII	9.9	8.9
	4		12AII	1000	4	4.0			
С-4	1		12AII	1460	4	5.9	12AII	9.1	8.1
	5		12AII	800	4	3.2			
С-5	1		12AII	1460	4	5.9	12AII	10.3	9.2
	2		12AII	1100	4	4.4			
С-6	1		12AII	1460	4	5.9	12AII	12.7	11.3
	6		12AII	1700	4	6.8			
С-7	1		12AII	1460	4	5.9	12AII	12.6	11.3
	7		12AII	1270	4	5.1			
	8	50 290 50 / 450	12AII	390	4	1.6			

Спецификация и выборка стали на один закладной элемент

Марка изд.	№ поз.	Ø или сечение	Длина в мм	К-во шт	Выборка стали Ø или сечение	Выборка стали общая длина (м)	Выборка стали общая масса (кг)
М-1	9	-110х10	130	1	-110х10	0.13	1.2
	10	Ø10AIII	110	2	Ø10AIII	0.6	0.4
	11	Ø10AIII	80	4			
					Итого		1.6
МС-1		-50х6	80	1	-50х6	0.08	0.2

Инв. N 708

В/О Союзсельхозтехника Укргипропромсельстрой Киев 1976г.	Административно-бытовые помещения	типовой проект 816-12	
Станция технического обслуживания на 600 грузовых автомобилей	Плиты перекрытия и покрытия с отверстиями. Конструкция сеток и	альбом II	
		лист	

Изм. | Кол.уч. | Лист | № док. | Подпись | Дата
Разработал | Проверил | Гл.инженер проекта | Гл.инженер

Спецификация стали на один закладной элемент

Марка закладн эл-та	N поз.	Эскиз	Длина мм	Колич. шт.	Вес в кг: Одной позиции	Вес в кг: Всех позиций	Вес в кг: Элемента	Примечания
Рн-1	1	Гн [80×40×3	2990	1	10,6	10,6	10,69	
	2	□ 8×8	50	3	0,03	0,09		
Рн-2 Рн-2а	1	Гн [80×40×3	2990	1	10,6	10,6	10,69	
	2	□ 8×8	50	3	0,03	0,03		
Рн-3 Рн-3а	3	Гн [80×40×3	1490	1	5,3	5,3	5,39	
	2	□ 8×8	50	3	0,03	0,09		
МБ-3	4	[20	5400	2	99,4	198,4	201,68	
	5	-150×8	150	20	0,14	2,8		
	6	-150×8	250	2	0,24	0,48		
ЗД-6	7	∠50×5	800	2	3,0	6,0	10,32	
	8	∠50×5	440	2	1,66	3,32		
	9	ф8А-I	240	10	0,1	1,0		
ЗД-7	10	∠150×5	1410	1	5,3	5,3	5,7	
	9	ф8А-I	240	4	0,1	0,4		
ЗД-8	11	∠50×5	1000	1	3,77	3,77	3,97	
	9	ф8А-I	240	2	0,1	0,2		
ЗД-9	11	∠50×5	1100	2	4,15	8,3	11,7	
	12	∠50×5	400	2	1,5	3,0		
	9	ф8А-I	240	4	0,1	0,4		
А-2	26	∠100×63×6	200	1	1,51	1,51	1,83	
	27	ф8А-II	800	1	0,32	0,32		
ЗД-16	23	∠40×4	1000	1	2,42	2,42	2,62	
	9	ф8А-I	240	2	0,1	0,2		

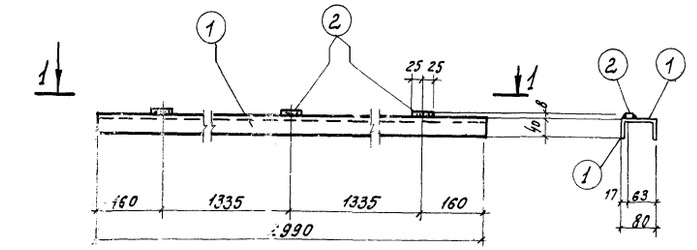

Рн-1

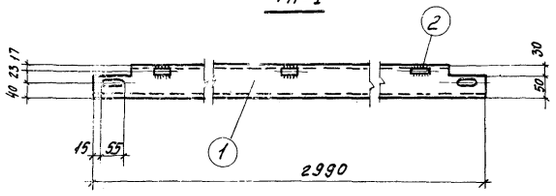

1-1

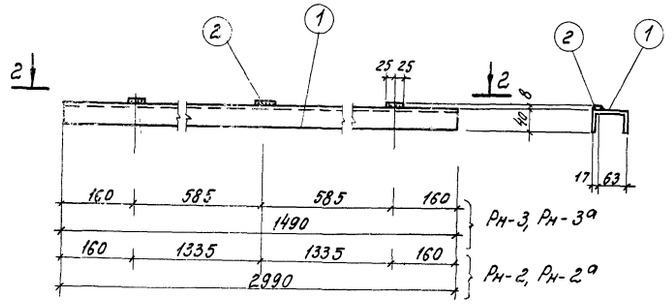

Рн-2, Рн-3
Рн-2а, Рн-3а (зеркально Рн-2, Рн-3)

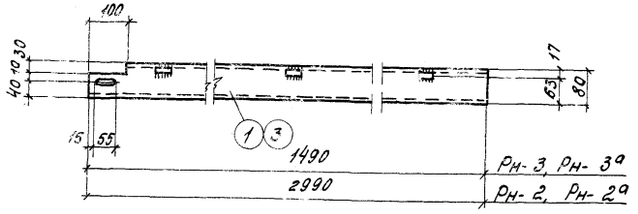

2-2

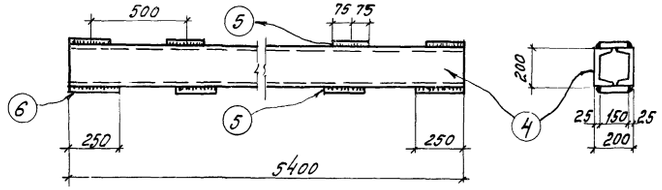

МБ-3

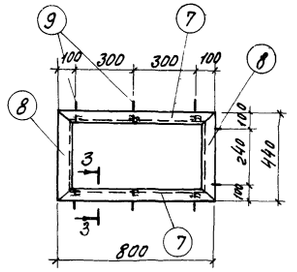

ЗД-6

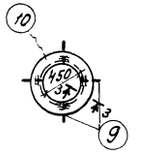

ЗД-7

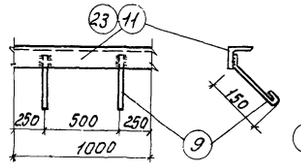

ЗД-8, ЗД-16

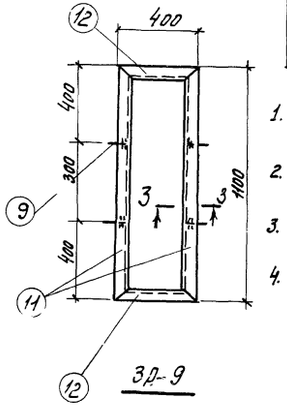

ЗД-9

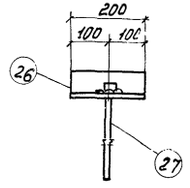

А-2

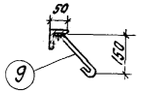

3-3

Примечания

1. Ригели Рн-1 ÷ Рн-3а выполнить из холодногнутых швеллеров по ГОСТ 8278-75.
2. Материал закладных деталей – Ст. 3. по ГОСТ 380-71.*
3. Сварку производить электродами марки Э-42 ГОСТ 9467-60.
4. Перечень чертежей марки КС см. лист КС-1.

Инв. N 7080/II

В/о союзсельхозтехника ЭКРГИПРОПРОНСЕЛЬСТРОЙ Киев 1976 г.	Производственный корпус	Типовой проект 816-187
Станция технического обслуживания на 600 грузовых автомобилей	Металлические ригели Рн-1÷Рн-3, Рн-2а, Рн-3а; Закладные детали ЗД-6÷ЗД-9, А-2. Балка МБ-3	Альбом II
		Лист КС 68

gost.e-ecolog.ru