ТИПОВОЙ ПРОЕКТ
816 - 1 - 30

Цех по ремонту зерноуборочных и специальных комбайнов на готовых агрегатах с программой 200 ремонтов в год

Альбом III

Силовое электрооборудование. Электрическое освещение.
Автоматизация производства. Связь и сигнализация.

8275/3
ц. 3-04

КФ ЦИТП инв. № 8275/3

Привязан

Инв. №

gost.e-ecolog.ru

ЦЕНТРАЛЬНЫЙ ИНСТИТУТ ТИПОВОГО ПРОЕКТИРОВАНИЯ
ГОССТРОЯ СССР
КИЕВСКИЙ ФИЛИАЛ
г.Киев-57, ул Эжена Потье, № 12

1667
Заказ № 1052 инв № 8275/3 тираж 150
Сдано в печать 10/II 1983г. цена 3-04

ТИПОВОЙ ПРОЕКТ
816-1-30

Цех по ремонту зерноуборочных и специальных комбайнов на готовых агрегатах с программой 200 ремонтов в год

Альбом III

СОСТАВ ПРОЕКТА:

Альбом I – Общая пояснительная записка. Технология производства. Технологические коммуникации. Отопление и вентиляция. Внутренние водопровод и канализация.
Альбом II – Архитектурные решения. Конструкции железобетонные. Конструкции металлические.
Альбом III – Силовое электрооборудование. Электрическое освещение. Автоматизация производства. Связь и сигнализация.
Альбом IV – Изделия заводского изготовления.
Альбом V – Сметы. Часть 1,2.
Альбом VI – Заказные спецификации.

Разработан:
проектным институтом
„Гипропромсельстрой"
Главный инженер института Шестернев
Главный инженер проекта Шатилов

Технический проект
Утвержден Госкомсельхозтехникой СССР
Протокол № 29 от 1 июня 1981 г.
Рабочие чертежи введены в действие Гипропромсельстроем
Приказ № 410 от 11 декабря 1981 г.

КФ ЦИТП инв. № 8275/3
Привязан:
Инв. №

Лист	Наименование	№ стр.
СА-1	Содержание альбома	2
	Силовое электрооборудование	
ЭМ-1÷ ЭМ-4	Общие данные	3÷6
ЭМ-5	План распределительных сетей на отм. 0.000	7
ЭМ-6	Планы распределительных сетей на отм. 0.000, 3.000, 6.000 и кровли	8
ЭМ-7	Принципиальная однолинейная схема магистральных сетей. Расчётно - монтажная таблица	9
ЭМ-8÷ ЭМ-11	Расчётно-монтажные таблицы	10÷13
ЭМ-12	Схема электрическая принципиальная приводы №№ 4, 42. Схема подключений	14
	Электрическое освещение	
ЭО-1	Общие данные (начало)	15
ЭО-2	Общие данные (продолжение)	16
ЭО-3	Общие данные (окончание)	17
ЭО-4	План на отм. 0.000. Комплектные узлы и линии. Таблица пунктов и щитков. Питающая сеть. Схема принципиальная	18
ЭО-5	Фрагмент 1 на отм. 0.000. Планы на отм. 6.000, 3.000	19
	Автоматизация производства	
АП-1	Общие данные	20
	Приточная система П1	
АП-2	Схема функциональная	21
АП-3	Схема электрическая принципиальная управления	22
АП-4	Схема электрическая принципиальная автоматического управления	23
АП-5	Схема внешних проводок	24
	Приточная система П2	
АП-6	Схема электрическая принципиальная управления	25
АП-7	Схемы: функциональная, внешних проводок	26
АП-8	Отключение вентсистем при пожаре. Схемы электрические: принципиальная, соединений ЯП. Общий вид	27
АП-9	Схема расположения Задание заводу - изготовителю	28
01-00Сб	Щит автоматизации 1ЩА. Общий вид	29
01-00Сх	Щит автоматизации 1ЩА. Соединения проводок	30÷32
02-00Сб	Щит автоматизации 2ЩА. Общий вид	33
02-00Сх	Щит автоматизации 2ЩА. Соединения проводок	34÷35
03-00Сб	Эскиз поста управления ПКУ-15	32
	Связь и сигнализация	
СС-1	Общие данные	36
СС-2	Планы на отм. 0.000, 3.000, 6.000	37
СС-3	План на отм. 0.000. Схема расположения сетей связи и сигнализации	38

8275/3

2

Гл.инж.пр-та	Шестернев		19-81	ТП 816-1-30- СА
ГИП	Шатилов		11.81	
Нач.отд.	Елистратова			Цех по ремонту зерноуборочных и специальных комбайнов на готовых агрегатах с программой 200 ремонтов в год
Гл.инж.отд	Пайкин		11.81	
Рук. гр.	Романенко		11.81	
Рук. гр.	Каган		12.81	Производственный корпус с бытовыми помещениями
Рук. гр.	Хомяков		12.81	
Рук. гр.	Гордиенко		11.81	
Ст. инж.	Цапочкина		11.81	Содержание альбома
Н. контр.	Есина		11.81	

Стадия	Лист	Листов
Р		1

Госкомсельхозтехника СССР ГИПРОПРОМСЕЛЬСТРОЙ г. Саратов

Привязан

Инв. №

Подпись и дата | Взам. инв. №

Альбом III

Типовой проект

Ведомость рабочих чертежей основного комплекта ЭМ

Лист	Наименование	Примечание
1-4	Общие данные	
5	План распределительных сетей на отм. 0.000	
6	Планы распределительных сетей на отм. 0.000, 3.000, 6.000 и кровли	
7	Принципиальная однолинейная схема магистральных сетей. Расчётно-монтажная таблица	
8÷11	Расчётно-монтажные таблицы	
12	Схема электрическая принципиальная. Приводы NN 4, 42. Схема подключений	

Основные показатели по электротехническим чертежам

Наименование	Ед. изм.	Кол.	Примечание
1. Установленная мощность:			
1.1. Силовых токоприёмников	кВт	207,0	
1.2. Осветительных токоприёмников	кВт	30,0	
2. Расчётная нагрузка на стороне 0,4 кВ	кВА	105,0	
3. Годовой расход электроэнергии	тыс. кВт.час	232,0	
4. Количество и мощность конденсаторных установок	шт/кВАр	1/108	
5. Средневзвешенный коэффициент мощности:			
5.1. До компенсации	—	0,62	
5.2. После компенсации	—	0,99	
6. Средняя потребляемая мощность:			
6.1. Силовых токоприёмников	кВт	61	
6.2 Осветительных токоприёмников	кВт	28,5	

Проект соответствует действующим нормам и правилам и обеспечивает безопасную эксплуатацию здания при соблюдении предусмотренных проектом мероприятий

Главный инженер проекта /Шатилов/

Ведомость ссылочных и прилагаемых документов

Обозначение	Наименование	Примечание
	Ссылочные документы	
4.407-185 А384	Установка распределительных щитов и шкафов (изготовления заводов треста электромонтаж конструкция Главэлектромонтажа)	
4.407-229 А396	Установка одиночных магнитных пускателей серии ПМЕ и токоподводы (исполнение I Р30)	
4.407-235 А397	Установка одиночных ящиков с рубильниками, автоматов, кнопок ПКЕ, ПКУ и сигнальных аппаратов	
4.407-255 А155	Узлы и детали для прокладки кабелей	
4.407-260 А159	Прокладка кабелей на конструкциях	
4.407-265 А416	Установка навесных и протяжных ящиков, клеммных коробок, щитков освещения и токоподводы	
4.407-232 А393	Прокладка винипластовых труб в непожароопасных и невзрывоопасных помещениях	
4.407-208 А131	Установка аппаратуры и подвод питания к крышным вентиляторам	
5.407-11 А174	Заземление и зануление электроустановок. Рабочие чертежи	
4.407.262 А162	Прокладка троллейного шинопровода ШТА-75 на 250А	
МОЗ-4206	Узлы принципиальных схем торгового и холодильного оборудования. Электротехническая часть	Главэлектромонтаж
4.407-234 А.398	Комплектные устройства для присоединения проводников больших сечений к одиночным аппаратам	
5.407-10 А420	Установка кнопок ПКЕ и ПКУ и переключателей ПП на стойках и токоподводы выпуск 1. Чертежи монтажные	

Общие указания

1. Электроснабжение

1.1. Электроснабжение осуществляется от существующих сетей 0,4 кВ и уточняется при привязке проекта.

1.2. Согласно технологическому заданию электроприёмники производственного корпуса с бытовыми помещениями относятся к III категории обеспечения надёжности электроснабжения.

2. Силовое электрооборудование.

2.1. Магистральные сети выполняются кабелем ААГ прокладываемым на конструкциях.

2.2. Распределительные сети выполняются:

2.2.1 В помещениях с нормальной средой - проводом АПВ в винипластовых трубах.

2.2.2 К электродвигателям: передвижных токоприёмников кабелем КРПТ, установленным на виброоснованиях-проводом ПВ.

2.3. Для обеспечения безопасности обслуживающего персонала предусматривается зануление всех металлических частей электроустановок и оборудования, нормально не находящихся под напряжением.

2.4. Согласно СН 357-77 "Инструкции по проектированию силового и осветительного электрооборудования промышленных предприятий" в качестве заземляющих и нулевых защитных проводников предусматриваются металлические конструкции и арматура железобетонных конструкций здания. Для этой цели в чертежах железобетонных конструкций должны быть предусмотрены закладные детали и непрерывность электрической цепи по арматуре.

При привязке проекта к конкретным условиям в случае отсутствия в железобетонных конструкциях закладных деталей необходимо их заложить согласно "Унифицированному заданию строительным проектным организациям на соединения железобетонных элементов фундаментов и конструкций зданий для возможности их использования в качестве заземляющих устройств" разработанному Главэлектромонтажом. Если закладные детали заложить невозможно, то необходимо внутри корпуса создать внутренний контур зануления, для которого использовать подкрановые пути и специально проложить полосы.

8275/3 3

Инв. №				Привязан
Гл. инж. ин-та	Шестернев		XII-81	ТП 816-1-30 - эм
ГИП	Шатилов		11.12.81	
Нач. отд.	Елистратова			
Гл. инж. отд.	Пайкин		11.12.81	Цех по ремонту зерноуборочных и специальных комбайнов на готовых агрегатах с программой 200 ремонтов в год
Рук. гр.	Романенко		11.12.81	
Рук. гр.	Каган		4..	Производственный корпус с бытовыми помещениями — Стадия: Р; Лист: 1; Листов: 12
Ст. инж.	Цапочкина		4..	
Н. контр.	Есина		14.12.81	Общие данные

Госкомсельхозтехника СССР ГИПРОПРОМСЕЛЬСТРОЙ г. Саратов

Копировал: Несмеянова

Формат 62

Инв. № подл. | Подпись и дата | Взам. инв. №

2.5. Для магистральной сети зануления также используются подкрановые пути.

2.6. Для распределительной сети зануления используется четвёртый провод при прокладке в винипластовых трубах, нулевая жила гибкого кабеля к передвижным токоприёмникам.

2.7. Внутренний контур зануления присоединить к нейтрали трансформатора при помощи нулевых жил и алюминиевых оболочек питающих кабелей.

2.8. Согласно СН 305-77 "Указаниям по проектированию и устроиству молниезащиты зданий и сооружений", здание молниезащите не подле- т

2.9. Для прохождения кабелей и проводов сквозь стены в строительной части проекта предусматриваются проёмы.

Уточнённая ведомость изделий и материалов комплектуемых заказчиком

№ п.п.	Наименование и техническая характеристика изделия, материала	Тип, марка	Ед. изм.	Потребность по проекту
	1. Комплектные конденсаторные установки			
1.1	Установка конденсаторная			
	ТУ16-530 213-77	УКПН0.38-108-		
	Кабельный ввод сверху	-36У3	комп.	1
	2. Аппараты напряжением до 1000В			
2.1	Штепсельное соединение для			
	открытой установки, с заземля-			
	ющим контактом, 250В, 10А	РШ-20-0		
	ГОСТ 7396-76	ВШ-20-Б	шт	1

№ п.п.	Наименование и техническая характеристика изделия, материала	Тип, марка	Ед. изм.	Потребность по проекту
2.3	Штепсельное соединение трёх-			
	полюсное с четвёртым заземляющим			
	контактом, 380В, 25А	РШ30-0-К-25/380У4		
	ТУ 16-526.372-75	ВШ30-К-25/380У4	шт	11
2.4	Кнопочный пост управления:			
2.4.1	ТУ16-526.216-71	ПКЕ 712-2У3	"	6
2.4.2	ТУ16-526.333-74	ПКУ15-19.231		
		5ЧУ3	"	2
2.5	ТУ 16-526.216-71	ПКЕ-112-2У3	"	2
2.6	Магнитный пускатель ОСТ 16.0.536.001-72:			
2.6.1	380/50 - 2з + 2р	ПМЕ-121	"	2
2.6.2	380/50 - 2з + 2р - 0.5	ПМЕ-122	"	1
2.6.3	380/50 - 2з + 2р - 1.25	ПМЕ-122	"	4
2.6.4	380/50 - 2з + 2р - 4.0	ПМЕ-122	"	1
2.6.5	380/50 - 2з + 2р - 8.0	ПМЕ-122	"	4
2.6.6	220/50 - 2з + 2р - 1.25	ПМЕ-122	"	1
2.6.7	220/50 - 2з + 2р - 20	ПМЕ-222	"	1
2.7	Рубильник ТУ16.525.005-76 на ток 100А	Р16-31320-3293	"	2
2.8	Звонок громкого боя	МЗ-1	"	4
2.9	Светильник	НБО 05×60	"	4
2.10	Изолятор фарфоровый	А632	"	6
	3. Комплектные устройства для рас-			
	пределения энергии при напряжении до 1000В			
3.1	Шкаф, ТУ16-536-506-76, номинальный			
	ток плавких вставок предохраните-	ШР11-73504-		
	лей НПН2-60 63А с токами уставок:	-22У3		
3.1.1	3×6; 3×10; 1×20, 1×63А (2ШР)		"	1
3.1.2	1×6; 1×10; 1×40; 5×63А (3ШР)		"	1
3.1.3	2×16; 1×20; 2×40; 3×63А (5ШР)		"	1

№ п.п.	Наименование и техническая характеристика изделия, материала	Тип, марка	Ед. изм.	Потребность по проекту
3.2	То же, номинальный ток			
	плавких вставок предохранителей			
	НПН2-60 63А и НП2-100 100А с	ШР11-73509-		
	токами уставок:	-22У3		
3.2.1	1×6; 1×16; 1×20; 2×40; 1×60; 2×80А (4ШР)		шт	1
3.2.2	2×16; 4×40; 2×80А (7ШР)		"	1
3.2.3	2×10, 2×16; 2×30; 2×50А (6ШР)		"	1
3.3	То же, номинальный ток			
	плавких вставок предохранителей			
	НПН2-100 100А и ПН2-250 250А с	ШР11-73507-		
	токами уставок:	-22У3		
3.3.1	1×100; 2×150А (1ШР)		"	1
3.4	Ящик однолинейный, 380В, с			
	пакетным выключателем со штепсельным			
	разъёмом	ЯВШ3-25	"	14
3.5	То же	ЯВШ3-63	"	3
	4 Кабельные изделия			
4.1	Кабель силовой	ААГ		
4.1.1	3×16-1 ГОСТ 18410-73*		км	0.130
4.1.2	3×25-1 ГОСТ 18410-73*		"	0.055
4.1.3	3×50-1 ГОСТ 18410-73*		км / т	0.065 / 0.153
4.2	Кабель силовой	АВВГ		
4.2.1	4×2.5-0,66 ГОСТ 16442-80		км	0.120
4.3	Кабель шланговый	КРПТ		
4.3.1	2×10+1×6-660 ГОСТ 13497-77*Е		"	0.008
4.3.2	3×0.75+1×0.75-660 ГОСТ 13497-77*Е		"	0.015
4.3.3	3×2.5+1×1.5-660 ГОСТ 13497-77*Е		"	0.030
4.3.4	3×10+1×6-660 ГОСТ 13497-77*Е		"	0.010
4.4	Провод установочный	ПВ		
4.4.1	1×1-660 ГОСТ 6323-79		"	0.040
4.4.2	1×1.5-660 ГОСТ 6323-79		"	0.001

Инв. № подл. | Подпись и дата | Взам. инв. №

8275/3 4

Гл.инж.ин-та	Шестернев		11.12.81
ГИП	Шатилов		11.12.81
Нач. отд.	Елистратова		
Гл.инж.отд	Пайкин		11.12.81
Рук. гр.	Романенко		11.12.81
Рук. гр.	Хомяков		4.12.81
Ст. инж.	Цапочкина		4.12.81
Ст. инж.	Дудакова		4.12.81

ТП 816-1-30 ЭМ

Цех по ремонту зерноуборочных и специальных комбайнов на готовых агрегатах с программой 200 ремонтов в год

Производственный корпус с бытовыми помещениями

Стадия	Лист	Листов
Р	2	

Общие данные

Госкомсельхозтехника СССР ГИПРОПРОМСЕЛЬСТРОЙ

Привязан

Инв. №

Альбом III

Типовой

Продолжение

№ п. п.	Наименование и техническая характеристика изделия, материала	Тип, марка	Ед. изм	Потребность по проекту
4.5	Провод установочный	АПВ		
4.5.1	1×2,5 - 660 ГОСТ 6323-79		км	2,630
4.5.2	1×4 - 660 ГОСТ 6323-79		"	0,450
4.5.3	1×6 - 660 ГОСТ 6323-79		"	0,030
4.5.4	1×10 - 660 ГОСТ 6323-79		"	0,155
4.5.5	1×16-660 ГОСТ 6323-79		"	0,055
4.6	Кабель контрольный	АКВВГ		
4.6.1	7×2,5 - 0,66 ГОСТ 1508-78Е		"	0,015
4.6.2	10×2,5 - 0,66 ГОСТ 1508-78Е		"	0,01
	5. Шины			
5.1	Шина алюминневая, прессованная, электротехнического назначения, закалённая и естественно состаренная, современным сопротивленнем разрыву 13кгс/мм², прямоугольного сечения длиной 6-9м, ГОСТ 15176-70*	АД 31 Т		
5.1.1	размерами: 5×40		кг	0,5
5.1.2	6×50		"	1

Уточненная ведомость изделий и материалов, поставляемых генподрядчиком и электромонтажной организацией

№ п. п.	Наименование и техническая характеристика изделия, материала	Тип, марка	Ед изм	Потребность по проекту
	Поставка генподрядчика			
	1. Трубы винипластовые			
1.1	Труба винипластовая, ТУ6-05-1573-77, среднего типа, условное давленне 6кгс/см², прямая, длиной не менее 3м, наружным диаметром:			
1.1.1	6 - 25		км / т	0,860 / 0,230
1.1.2	6 - 40		"	0,055 / 0,043
1.1.3	6 - 63		"	0,012 / 0,027

№ п. п.	Наименование и техническая характеристика изделия, материала	Тип, марка	Ед изм.	Потребность по проекту
	Поставка электромонтажной организацией			
	1. Электромонтажные изделия заводов Главэлектромонтажа			
1.1	Коробка протяжная, степень защиты 1Р42, размерами. 129×110×80	У994	шт	19
1.2	То же, размерами 221×200×101	У996	"	3
1.3	Стойки кабельные	К1150	"	158
1.4	Полки кабельные	К1161	"	316
1.5	Ящик протяжной степень защиты 1Р43 типа ЯП 863	У1003	"	1
1.6	Профиль монтажный Z-образный перфорированный, длиной 2м, общей шириной 68	К238	"	10
1.7	Стойка для аппаратов	К314	"	8
1.8	То же	К313	"	4
1.9	Муфта резиновая концевая	ККР-10	"	6
1.10	Ввод гибкий	К1082	"	16

№ п. п.	Наименование и техническая характеристика изделия, материала	Тип, марка	Ед. изм.	Потребность по проекту
1.11	Концевая заделка сухая для четырёхжильного кабеля с пластмассовой изоляцией до 1кВ сечением до 16 мм²	ПКВ-1	шт.	4
1.12	То же	ПКВэ-1	"	4
1.13	Заделка концевая эпоксидная для трехжильного кабеля с бумажной изоляцией до 1кВ сечением:			
1.13.1	16	КВЭн-2	"	8
1.13.2	25 - 50	КВЭн-3	"	4
1.14	Муфта соединительная для соединения винипластовых труб наружным диаметром:			
1.14.1	25	У276	"	214
1.14.2	40	У278	"	18
1.14.3	50	У279	"	4
1.15	Уголок соединительный 90° для винипластовых труб наружным диаметром			
1.15.1	25	У280	"	65
1.15.2	50	У283	"	5
1.16	То же на 120° наружным диаметром 25	У284	"	10

Привязан

Инв №

Гл. инж. инж.	Шестернев			11.12.81
ГИП	Шатилов			11.12.81
Нач. отд.	Елистратова			
Гл. инж. отд.	Пайкин			11.12.81
Рук. груп	Романенко			11.12.81
Рук. груп	Хомяков			2.12.81
Ст. инж.	Цапочкина			2.12.81
Ст. инж.	Дударкова			2.12.81
Н. контр.	Есина			11.12.81

Т.П 316-1-30 - ЭМ

Цех по ремонту зерноуборочных и специальных комбайнов на готовых агрегатах с программой 200 ремонтов в год

Производственный корпус с бытовыми помещениями.

Общие данные.

Стадия	Лист	Листов
Р	3	

Госкомсельхозтехника СССР ГИПРОПРОМСЕЛЬСТРОЙ г. Саратов

Копировал: Сидорова

Формат А2

5

Взам. инв. №

Подпись и дата

Инв. № подл.

Альбом III

Типовой проект

Ведомость изделий мастерских электромонтажных заготовок

Обозначение	Наименование	Кол.	Примечание
	Изготовить и скомплектовать:		
	Комплект установки пускателей		
	серии ПМЕ (настенный) на		
	конструкции:		
4.407-229-014	исполнение 1;	2	
4.407-229-014	исполнение 2;	7	
4.407-229-014	исполнение 4;	1	
	Комплект установки однофидер-		
	ного ящика серии ЯВШ		
	(настенный) на конструк-		
	ции:		
4.407-235-002	исполнение 2	13	
4.407-235-002	исполнение 4	3	
	Комплект из одного кнопоч-		
	ного поста управления		
	серии ПКЕ (настенный)		
	на конструкции:		
4.407-235-025	исполнение 2	6	
	То же, серии ПКУ (настенный)		
	на конструкции:		
4.407-235-029	исполнение 2	7	
4.407-262-020	Установка светофора	2	
4.407-262-013	Установка кронштейна	28	
4.407-262-026	Конструкция, исполнение 2	1	
4.407-234-004	Ящик для проводников с		
	жилами, сечением до 185 кв мм	1	
5.407-10 в.1	Установка комплекта с		
лист 12	одним кнопочным постом		
	управления типа ПКЕ-112-2У3		
	исполнение 1	2	

Уточненная ведомость шинопроводов, комплектуемых электромонтажными организациями ММСС (ШТА-75)

Наименование элемента шинопровода	Тип	Количество на магистраль 1т	Количество на магистраль 2т	Всего	Примечание
Секция концевая	У2606У3	2	2	4	
Секция ввода каретки	У2607У3	1	1	2	
Секция компенсационная	У2626У3	1	1	2	
Светофор	У2629У3	1	1	2	
Каретка токосъёмная	У2328У3	1	1	2	
Секция прямая ℓ=3000	У2604У3	1	1	2	
ℓ=6000	У2605У3	5	5	10	
Скоба ведущая	У2321У3	1	1	2	
Клеммы присоединительные	У2623У3	1	1	2	
Подвеска промежуточная	К780У3	14	14	28	
Кронштейн	К775У3	14	14	28	

Ведомость изделий и материалов для изготовления изделий МЭЗ

№ п.п.	Наименование и техническая характеристика изделия, материала	Тип. марка	Ед. изм.	Потребность по проекту
	1 Прокат чёрных металлов			
1.1	Полоса, ГОСТ 103-76, размерами			
	40×4		кг	55
1.2	Сталь тонколистовая,			
	ГОСТ 19904-74**, толщиной			
1.2.1	1.5		"	1
1.2.2	3		"	2
1.2.3	4		"	1

№ п.п.	Наименование и техническая характеристика изделий материала	Тип, марка	Ед. изм.	Потребность по проекту
	2 Изоляционные материалы			
2.1	Гетинакс электротехнический			
	листовой ГОСТ 2718-74*			
	марки IУ, толщиной и			
	размерами:			
	40-700×930		шт	1
	3 Электромонтажные изделия			
	заводов Главэлектромонтажа			
3.1	Полоса монтажная перфориро-			
	ванная, длиной 2 м,			
	размерами: 20×3	К202	"	1
3.2	Профиль монтажный			
	С-образный перфорированный,			
	длиной 1м, размерами:			
	40×20	К108	"	4
3.3	Профиль монтажный Z-образ-			
	ный перфорированный, длиной			
	2м, общей шириной: 68	К238	"	4
3.4	Зажим наборный	У123	"	5
3.5	Колодка маркировочная	КМ-5	"	2
3.6	Секция прямая (лоток) ℓ=2000	НЛ10-П2	"	1

Привязан

Инв. №

Инв. № подл. | Подпись и дата | Взам. инв. №

8275/3 6

Гл. инж. ин-та	Шестернев		06.81
ГИП	Шапилов		11.12.81
Нач. отд.	Елистратова		
Гл. инж. отд.	Пайкин		11.12.81
Рук. гр.	Романенко		11.12.81
Рук. гр.	Хомяков		6.12.81
Ст. инж.	Цапочкина		4.12.81
Ст. инж.	Дудакова		6.12.81
Н. контр.	Есина		14.12.81

ТП-816-1-30 -ЭМ

Цех по ремонту зерноуборочных и специальных комбайнов на готовых агрегатах с программой 200 ремонтов в год

Производственный корпус с бытовыми помещениями

Стадия	Лист	Листов
Р	4	

Общие данные

Госкомсельхозтехника СССР ГИПРОПРОМСЕЛЬСТРОЙ г. Саратов

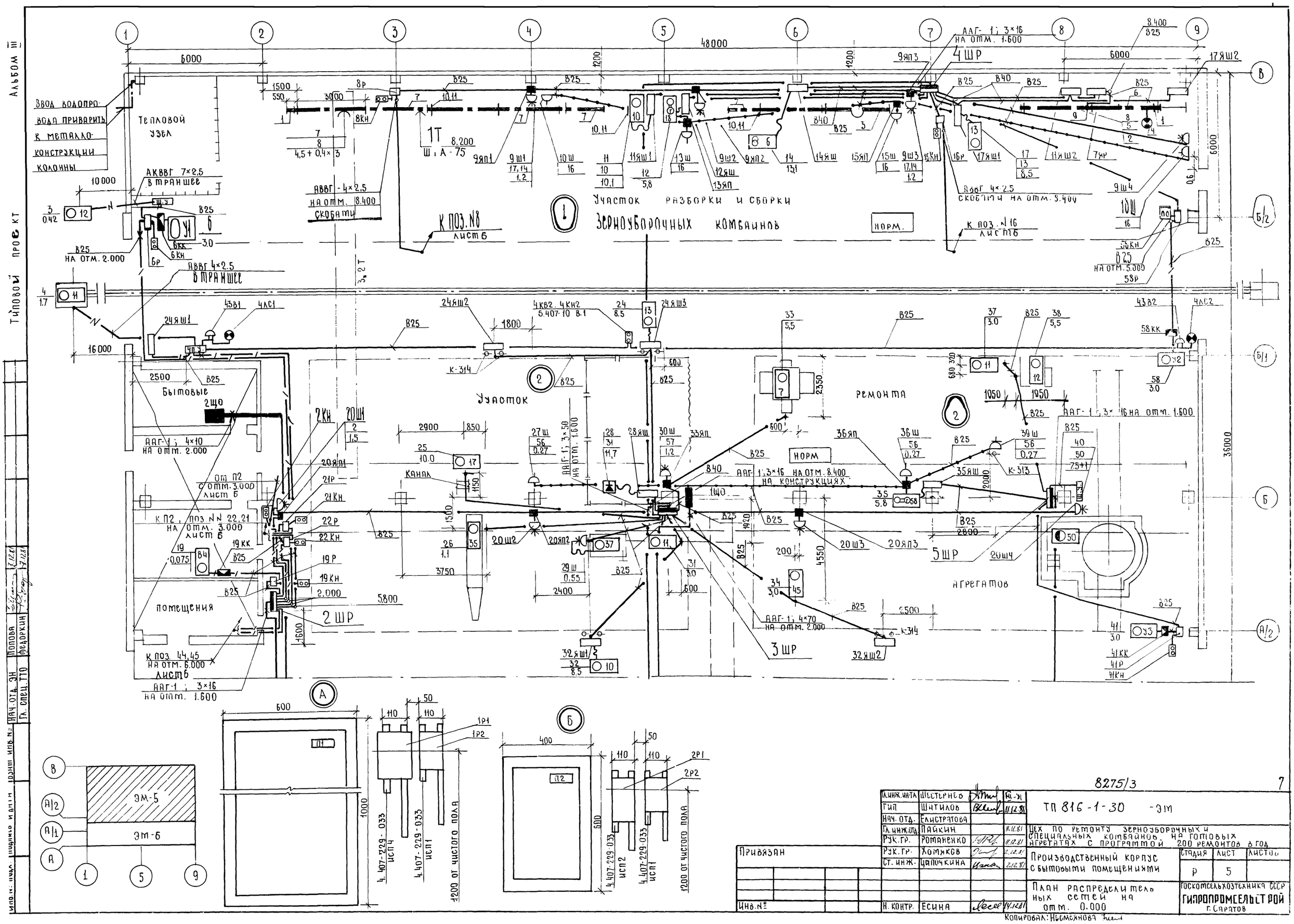

8275/3

7

Гл. инж. ин-та	Шестернев		11.12.81
Гип	Шатилов		11.12.81
Нач. отд.	Елистратова		
Гл. инж. отд.	Пайкин		11.12.81
Рук. гр.	Романенко		11.12.81
Рук. гр.	Хомяков		2.12.81
Ст. инж.	Цапочкина		2.12.81
Н. контр.	Есина		14.12.81

ТП 816-1-30 -эм

Цех по ремонту зерноуборочных и специальных комбайнов на готовых агрегатах с программой 200 ремонтов в год

Производственный корпус с бытовыми помещениями

Стадия	Лист	Листов
Р	5	

План распределительных сетей на отм. 0.000

Госкомсельхозтехника СССР
ГИПРОПРОМСЕЛЬСТРОЙ
г. Саратов

Привязан

Инв. №

Копировал: Несмеянова

Альбом III

Типовой проект

Инв. № подл. | Подпись и дата | Взам. инв. №

Нач. отд. ЭН | Гл. спец. ТТО | Попова | Федоркин

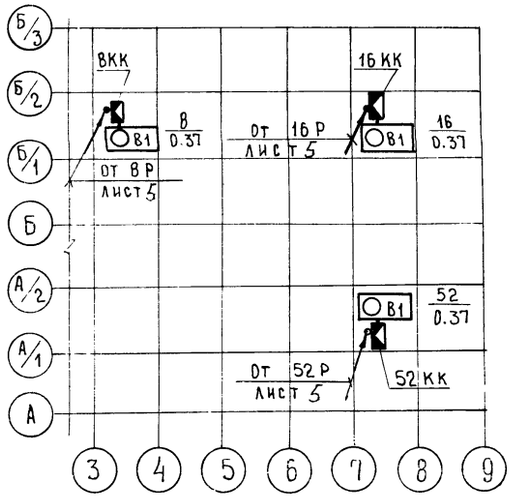

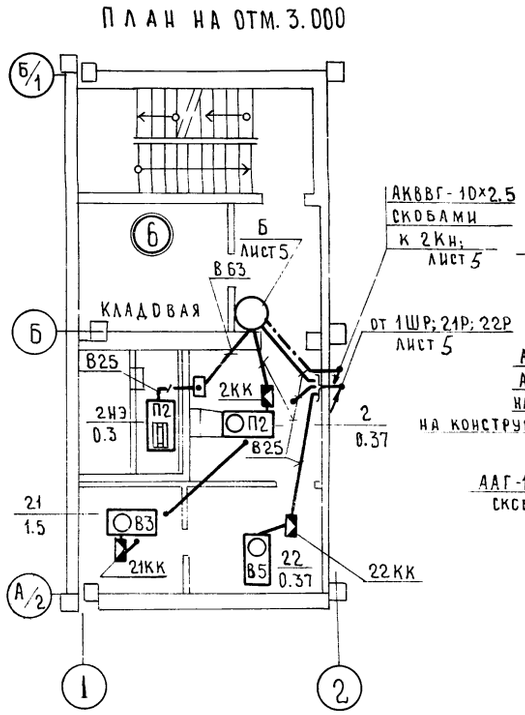

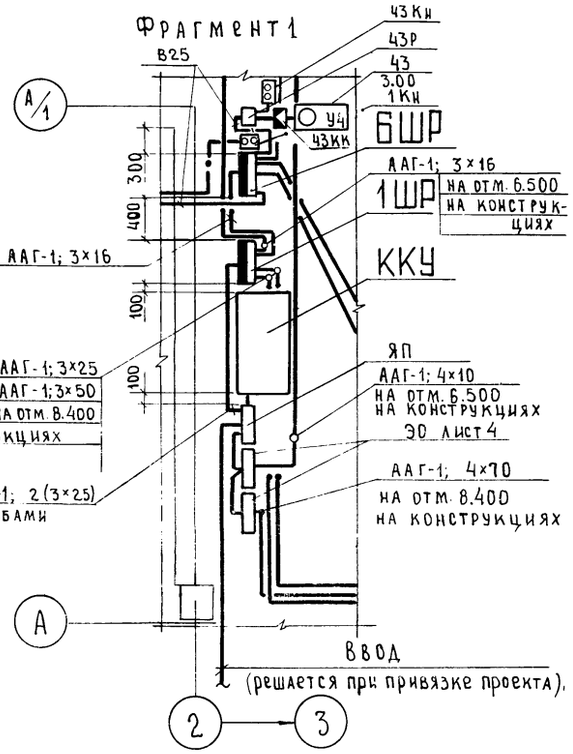

Спецификация шинопроводов ШТА-75

Кол. 1Т	Кол. 2Т	Поз.	Наименование	Обозначение сортамент	Технические данные	Общая масса	Примечание
			Изделия заводов ГЭМ				
2	2	1	Секция концевая	У 2606 У3			
1	1	2	Секция для ввода каретки	У 2607 У3			
1	1	3	Секция компенсационная	У 2626 У3			
1	1	4	Светофор	У 2629 У3			
1	1	5	Каретка токосъемная	У 2328 У3			
1	1	6	Секция прямая ℓ=3000	У 2604 У3			
5	5	7	ℓ=6000	У 2605 У3			
1	1	8	Скоба ведущая	У 2321 У3			
1	1	9	Клеммы присоединительные	У 2623 У3			
14	14	10	Подвеска промежуточная	К 780 У3			
14	14	11	Кронштейн	К 775 У3			

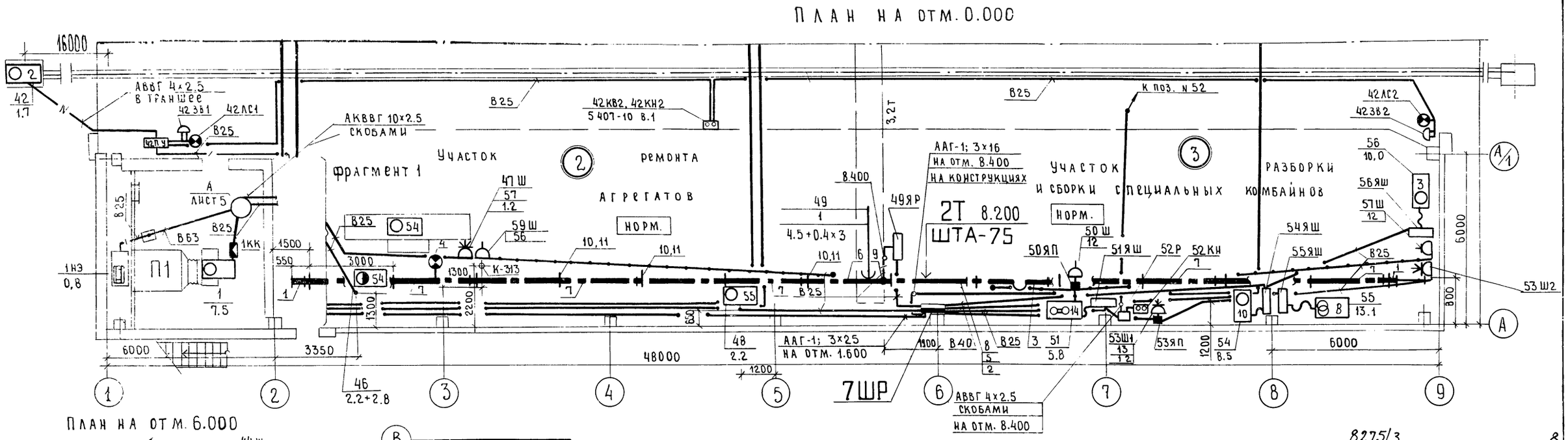

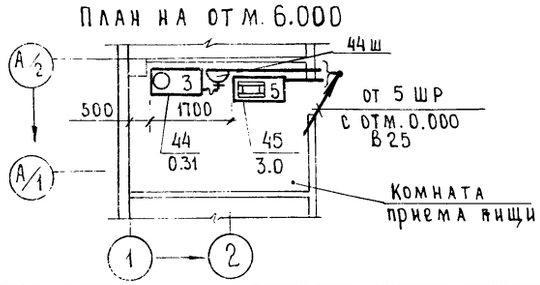

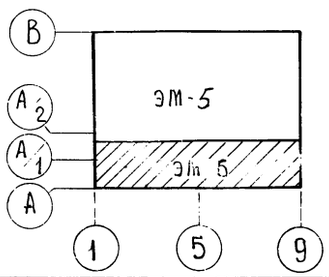

8275/3

8

Гл. инж. ин-та	Шестернев		14-81
ГИП	Шатилов		14-81
Нач. отд.	Елистратова		
Гл. инж. отд.	Пайкин		11.12.81
Рук. гр.	Романенко		11.12.81
Рук. гр.	Хомяков		2.12.81
Рук. гр.	Каган		2.12.81
Ст. инж.	Цапочкина		2.12.81
Н контр	Есина		14.12.81

Привязан

Инв. №

ТП-816-1-30 ЭМ

Цех по ремонту зерноуборочных и специальных комбайнов на готовых агрегатах с программой 200 ремонтов в год

Производственный корпус с бытовыми помещениями

Стадия	Лист	Листов
Р	6	

Планы распределительных сетей на отм. 0.000, 3.000, 6.000 и кровли

Госкомсельхозтехника СССР
ГИПРОПРОМСЕЛЬСТРОЙ
г. Саратов

Альбом III

Типовой проект

Инв. N подл. | Подпись и дата | Взам. инв. N | Гл. спец. ВК | Нач. отд. ЭН | Гл. спец. ТТЭ | Белоглазова | Попова | Федоркин

Принципиальная однолинейная схема магистральных сетей

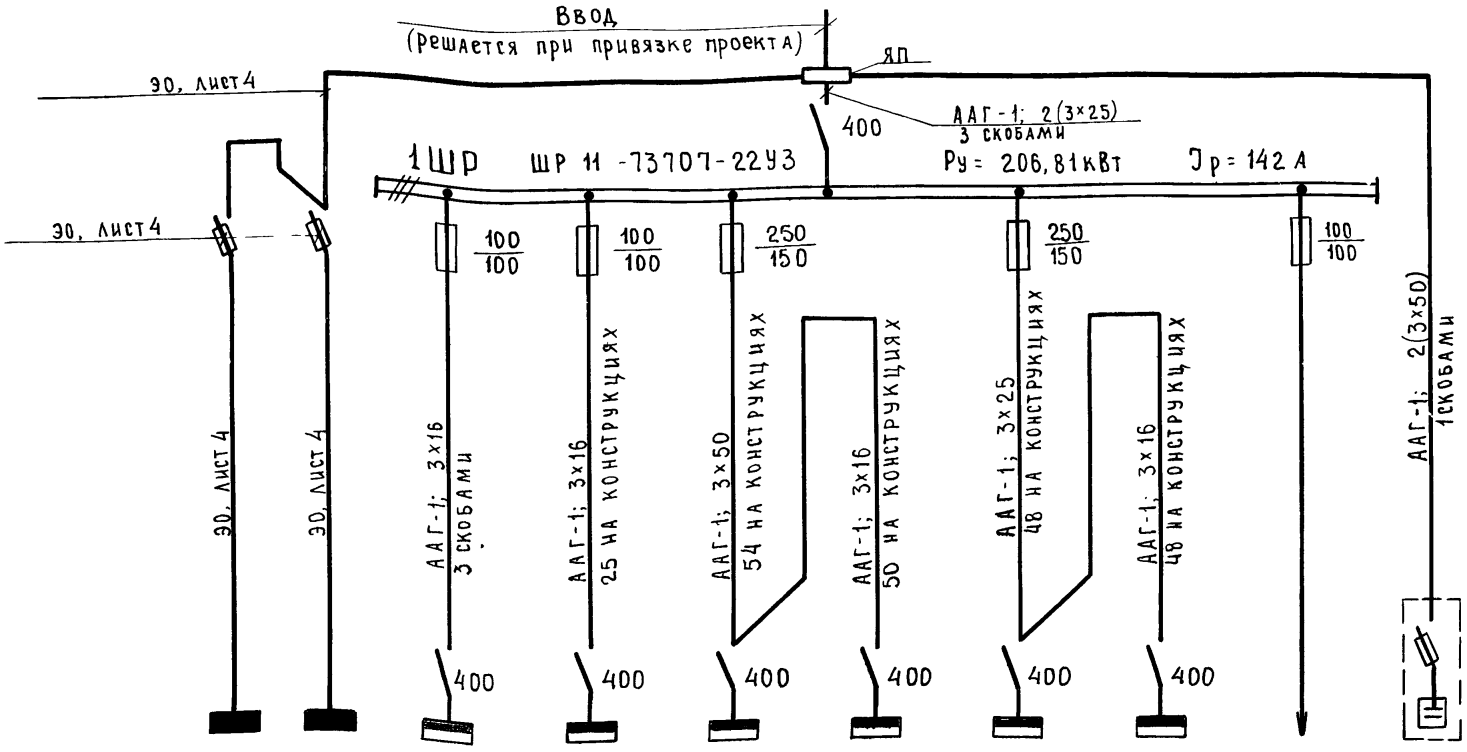

Обозначение и наименование электроустройства	Всего по цеху	1ЩО производственный корпус	2ЩО бытовые помещения	6 ШР ШР 11-73504-22У3	2 ШР ШР 11-73504-22У3	3 ШР ШР 11-73504-22У3		4 ШР ШР 11-73509-22У3	7 ШР ШР 11-73509-22У3		5 ШР ШР 11-73504-22У3	Резерв	ККУ УКПН-0,38-108-36У3
Установленная мощность, кВт	236,77	24,76	5,2	19,2	12,55	102,39	53,05	49,34	72,67	46,87	25,8		108
Расчётный ток, А	190,0	121,0	8,2	27,5	15,0	95	62,2	49,2	68,3	48,5	32,1		164

2ШР Расчётно-монтажная таблица

Линейные: Автоматы (предохранит.) номинальн. уст. защиты	Распределительная сеть: Iн/Iп	Установлен. мощн. кВт	Марка, сечение провода, труба, металлорукав	Длина, м	Пуск. аппарат: Тип аппарата / тип реле, ток реле	Кнопка управлен.: Тип кнопки, марка, сечение провода, труба	Длина, м	Распределит. сеть: Марка, сечение провода, труба, металлорукав	Длина, м	Выключ. безопасн.: Тип выключателя, марка, сечение провода, труба	Длина, м	№ по техн. плану, наименование потребителя
пред. 63/6	0,195/1,37	0,075	4(1×2,5) ВБ-25	3,0	1ЯР ПМЕ-122 ТРН-8 0,5	1КН ПКЕ 712-2У3 3(1×2,5) ВБ-25	1,0	Ч(1×2,5) ВБ-25 1ЯКК/У994 ПВ-4(1×1) К1082	5,0 1,0		—	1Я-В4 Вентилятор
Пред. 63/10	3,2/22,4	1,5	4(1×2,5) ВБ-25 20ЯП1/У994 4(1×2,5) ВБ-25	6,0 1,0	20Ш1 РШ30-0-К-25/380-У4 ВШ30-К-25/380-У4 25,0		—		—		—	2О-2 Подключение подметально-пылесосной машины
От 20ЯП1	—	—	4(1×2,5) ВБ-25 20ЯП2/У994 4(1×2,5) ВБ-25	15,0 1,0	20Ш2 РШ30-0-К-25/380-У4 ВШ30-К-25/380-У4 25,0		—		—		—	
От 20ЯП2	—	—	4(1×2,5) ВБ-25 20ЯП3/У994 4(1×2,5) ВБ-25	15,0 1,0	20Ш3 РШ30-0-К-25/380-У4 ВШ30-К-25/380 У4 25,0		—		—		—	
От 20ЯП3	—	—	4(1×2,5) ВБ-25	15,0	20Ш4 РШ30-0-К-25/380 У4 ВШ30-К-25/380 У4 25,0		—		—		—	
Пред. 63/6	1,14/4,56	0,37	4(1×2,5) ВБ-25	12,0	2Р1 ПМЕ-122 ТРН-8 1,25	2КН ПКУ15.19.231-5Ч92 АКВВГ 10×2,5	4,0	4(1×2,5) ВБ-25 2ККУ994 ПВ-4(1×1) К1082	3,0 1,0		—	2-П2 Приточная установка
	0,45	0,3	4(1×2,5) ВБ-25	1,0	2Р2 ПМЕ-121		—	4(1×2,5) ВБ-63 У996 4(1×2,5) ВБ-25	3,0 2,0		—	2НЭ-П2 Нагреватель заслонки
Пред. 63/10	1,14/4,56	0,37	4(1×2,5) ВБ-25	8,0	22Р ПМЕ-122 ТРН-8 1,25	22КН ПКЕ 712-2У3 3(1×2,5) ВБ-25	1,0	4(1×2,5) ВБ-25 22ККУ994 ПВ-4(1×1) К1082	5,0 1,0		—	22-В5 Вентилятор
	3,2/22,4	1,5	4(1×2,5) ВБ-25	1,0	21Р ПМЕ-122 ТРН-8 4,0	21КН ПКЕ 712-2У3 3(1×2,5) ВБ-2,5	1,0	4(1×2,5) ВБ-25 21ККУ994 ПВ-4(1×1) К1082	9,0 1,0		—	21-В3 Вентилятор
Пред. 63/63	3,9/19,5	1,7	3(1×4)+1×2,5 ВБ-25	16,0	4ПУ комплектно			АВВГ 4×2,5	30,0		—	4-11 Устройство перемещения тракторов

8275/3

ГИП	Шатилов		8.12.87
Нач. отд.	Елистратова		
Гл. инж. отд.	Пайкин		11.12.87
Рук. гр.	Романенко		11.12.87
Рук. гр.	Каган		2.12.87
Рук. гр.	Хомяков		2.12.87
Ст. инж.	Цапочкина		2.12.87

Привязан

Инв. №

Копировал

ТП 816-1-30 -ЭМ

Цех по ремонту зерноуборочных и специальных комбайнов на готовых агрегатах с программой 200 ремонтов в год

Производственный корпус с бытовыми помещениями

Стадия	Лист	Листов
Р	7	

Принципиальная однолинейная схема магистральных сетей. Расчетно-монтажная таблица

Госкомсельхозтехника СССР ГИПРОПРОМСЕЛЬСТРОЙ г. Саратов

Формат А2

2 ШР (продолжение)

Линейные	Распределительная сеть				Пуск. аппарат	Кнопка управлен.		Распределител. сеть		Выключ. безопасн.		
Автоматы (предохранит.) номинальн. уст. защиты	Iн/Iп А	Установлен. мощн. кВт	Марка, сечение провода, труба, металлорукав	Длина, м	Тип аппарата / Тип реле, ток реле	Тип кнопки, марка, сеч. провода, труба	Длина, м	Марка, сечение провода, труба, металлорукав	Длина, м	Тип выключ., марка, сечение провода, труба	Длина, м	№ по техн. плану, наименование потребителя
↑	—	—	3(1×4)+1×2,5 В6-25	4.0	24ЯШ1 ЯВШ3-25 25,0		—		—		—	24-13 Электрическая лебёдка
Пред. 63/20	7,0/145,5	3.0	4(1×2,5) В6-25	5.0	6Р ПМЕ-122 ТРН-8 8,0	6КН ПКЕ-712-2У3 3(1×2,5) В6-25	1.0	4(1×2,5) В6-25 6КК/У994 ПВ-4(1×1) К 1082	5.0 10		—	6-У1 Завеса
↑	1.3/15,2	0,42	4(1×2,5) В6-25	2.0	Ш. У. комплектно		—	АКВВГ 7×2,5	15.0		—	3-12 Топливораздаточная колонка
Пред. 63/6	4.7/—	3.0	4(1×2,5) В6-25	10.0								45-5 Электрокипятильник
Пред. 63/10 Ф. А.	3.0/15,9	0,31	3(1×2,5) В6-25	12.0	44Ш РШ 20-0 ВШ 20-δ 10.0		—		—			44-3 Шкаф холодильный

3 ШР

Пред. 63/63	45,5/—	11,7	3(1×10)+1×6 В6-40	3.0	28ЯШ ЯВШ3-63 63.0		—	КРПТ 3×10+1×6	3,0		—	28-31 Выпрямитель сварочный
Пред. 63/63	16,7/11,70	8,5	3(1×4)+1×2,5 В6-25	10,0	24ЯШ3 ЯВШ3-25 25,0		—	КРПТ 3×2,5+1×1,5	5,0		—	24-13 Электрическая лебёдка
↑	—	—	3(1×4)+1×2,5 В6-25	11,0	24ЯШ2 ЯВШ3-25 25,0		—		—		—	
Пред. 63/63	19,4/135,0	10,0	3(1×4)+1×2,5 В6-25 К-1082	12,0			—		—		—	25-17 Гидропривод
Пред. 63/10	2,7/119,0	1,1	4(1×2,5) В6-25 К-1082	10,0			—		—		—	26-35 Стенд для ремонта кожухов
Пред. 63/6	1.65/115,0	0,55	4(1×2,5) В6-25	7.0	29Ш комплектно		—				—	29-37 Настольно-сверлильный станок
Пред. 63/63	6.5/45,5	3.0	3(1×4)+1×2,5 В6-25 К-1082	4.0			—		—		—	31-11 Пресс гидравлический
↑	16,7/117,0	8,5	3(1×4)+1×2,5 В6-25	8.0	32ЯШ1 ЯВШ3-25 25,0		—	КРПТ 3×2,5+1×1,5	5,0		—	32-10 Электрическая лебёдка
Пред. 63/63	6,5/45,5	3.0	3(1×4)+1×2,5 В6-25 К-1082	10,0			—		—		—	34-45 Приспособление выпрессовки
↑	—	—	3(1×4)+1×2,5 В6-25	6.0	32ЯШ2 ЯВШ3-25 25,0		—		—		—	32-10 Электрическая лебёдка
Пред. 63/40	12.0/78,0	5,5	4(1×2,5) В6-25 33ЯП/У994 4(1×2,5) В6-25, К-1082	2.0 10,0			—		—		—	33-7 Стенд
От 33ЯП	4,85/34,0	1,2	4(1×2,5) В6-25	1.0	30Ш РШ30-0-К-25/380У4 ВШ30-К-25/380У4 25,0		—		—		—	30-57 Машина шлифовальная

10

ГИП	Шатилов	[signature]	11.12.81
Нач. отд.	Елистратова		
Гл. инж. отд.	Пайкин		11.12.81
Рук. гр.	Романенко	[signature]	11.12.81
Ст. инж.	Цапочкина	[signature]	4.12.81
Н. контр.	[illegible]	[signature]	14.12.81

ТП-816-Р-30 -ЭМ

Цех по ремонту зерноуборочных и специальных комбайнов на готовых агрегатах с программой 200 ремонтов в год

Производственный корпус с бытовыми помещениями

Стадия	Лист	Листов
Р	8	

Расчётно - монтажные таблицы

Госкомсельхозтехника СССР ГИПРОПРОМСЕЛЬСТРОЙ г. Саратов

8275/3

Привязан

Инв. №

Копировал: Сырова Сн... Формат А2

4ШР

Линейные	Распределительная сеть				Пуск. аппарат	Кнопка управлен		Распределител. сеть		Выключ. безопасн.		
Автоматы (предохранит.) номинальн. уст. защиты	Iн/Iп А	Установлен мощн. кВт	Марка, сечение провода, труба, металлорукав	Длина, м	Тип аппарата / Тип реле, ток реле	Тип кнопки, марка, сеч. провода, труба	Длина, м	Марка, сечение провода, труба, металлорукав	Длина, м	Тип выключ., марка, сечение провода, труба	Длина, м	№ по техн. плану, наименование потребителя
Пред. 100/80 Ф. А; В	57/-	13.1	2(1×16)+1×10 ВБ-40	10.0	14 ЯШ ЯБШ3-63 53.0		—	КРПТ 2×10+1×6	5.0		—	14-6 Трансформатор сварочный
Пред. 63/16	4.85/34.0	1.2	4(1×2.5) ВБ-25 9ЯП3/У994 4(1×2.5) ВБ-25	3.0 1.0	9Ш3 РШ30-0-К-25/380 У4 ВШ30-К-25/380 У4 25.0		—		—		—	9-17, 14 Машина шлифовальная,
от 9ЯП3	—	—	4(1×2.5) ВБ-25 9ЯП2 / У994 4(1×2.5) ВБ-25	15.0 1.0	9Ш2 РШ30-0-К-25/380 У4 ВШ30-К-25/380 У4 25.0		—		—		—	счленик электромеханический
От 9ЯП2	4.85/34.0	1.2	4(1×2.5) ВБ-25 9ЯП1/У994 4(1×2.5) ВБ-25	10.0 1.0	9Ш1 РШ30-0-К-25/380 У4 ВШ30-К-25/380 У4 25.0		—		—		—	
От 9ЯП1	1.14/4.56	0.37	4(1×2.5) ВБ-25	10.0	8Р ПМЕ-122 ТРН-8 1.25	8Кн ПКЕ-712-2У3 3(1×2.5) ВБ-25	1.0	АВВГ 4×2.5 8КК/У994 КРПТ 3×0.75+1×0.75	18.0 1.0			8-В1 Вентилятор крышный
От 9ЯП3	—	—	4(1×2.5) ВБ-25	14.0	9Ш4 РШ30-0-К-25/380 У4 ВШ30-К-25/380 У4 25.0		—		—		—	9-17 Машина шлифовальная
Пред. 100/60	19.2/135.0	10.1	3(1×4)+1×2.5 ВБ-25 К-1082	15.0	11ЯШ1 ЯВШ 3-25 25.0		—	КРПТ 3×2.5+1×1.5	5.0		—	11-10 Приспособление обкатки молотилки
Пред. 63/5	1.14/4.56	0.37	4(1×2.5) ВБ-25	3.0	16Р ПМЕ-122 ТРН-8 1.25	16Кн ПКЕ-712-2У3 3(1×2.5) ВБ-25	1.0	АВВГ 4×2.5 16КК/У994 КРПТ 3×0.75+1×0.75	18.0 1.0		—	16-В1 Вентилятор крышный
Пред. 63/40	11.0/77.0	5.8	4(1×2.5) ВБ-25	15.0	12ЯШ ЯВШ 3-25 25.0		—	КРПТ 3×0.75+1×0.75	3.0		—	12-18 Преобразователь частоты тока
От поз. 12	—	—	3(1×4) ВБ-25 13ЯП/У994 3(1×2.5) ВБ-25	3.0 9.0	10Ш Комплектно		—		—		—	10-16 Гайковёрт
От 13ЯП	—	—	3(1×2.5) ВБ-25	1.0	13Ш Комплектно		—		—		—	13-16 Гайковёрт
От 13ЯП	—	—	3(1×2.5) ВБ-25 15ЯП/У994 3(1×2.5) ВБ-25	15.0 1.0	15Ш Комплектно		—		—		—	15-16 Гайковёрт
От 15ЯП	—	—	3(1×2.5) ВБ-25	15.0	18Ш Комплектно		—		—		—	18-16 Гайковёрт
Пред. 100/80	15.8/117.0	8.5	3(1×10)+1×6 ВБ-40	3.0	17ЯШ1 ЯВШ 3-25 25.0		—	КРПТ 3×2.5+1×1.5	5.0		—	17-13 Электрическая лебёдка
|	19.2/135.0	—	3(1×10)+1×6 ВБ-40	9.0	11ЯШ2 ЯВШ3-25 25.0		—		—		—	11-10 Приспособление обкатки молотилки
|	—	—	3(1×4)+1×2.5 ВБ-25	10.0	17ЯШ2 ЯВШ3-25 25.0		—		—		—	17-13 Электрическая лебёдка
Пред. 100/40	13.3/60.2	4.5+0.4×3	4(1×2.5) ВБ-25	10.0	7ЯР Р16-31320-32У3 100.0		—	3(1×4) ВБ-25 1Т ШТА-75;250А	10.0		—	7-8 Кран подвесной
Пред. 60/20	7.0/45.5	3.0	4(1×2.5) ВБ-25	15.0	58Р ПМЕ-122 ТРН-8 8.0	58 КН ПКЕ-712-2У3 3(1×2.5) ВБ-25	1.0	4(1×2.5) ВБ-25 58КК/У994 ПВ-4(1×1) К 1082	10.0 1.0		—	58-У2 Завеса

8275/3

11

ГИП	Шатилов	[signature]	11.12.81
Нач. отд.	Елистратова		
Гл. инж. отд.	Пайкин		11.12.81
Рук. гр.	Романенко	[signature]	11.12.81
Ст. инж.	Цапочкина	[signature]	4.12.81
Н. о. пр.	[illegible]	[signature]	11.12.81

ТП 816-1-30 -ЭМ

Цех по ремонту зерноуборочных и специальных комбайнов на готовых агрегатах с программой 200 ремонтов в год

Производственный корпус с бытовыми помещениями

Стадия	Лист	Листов
Р	9	

Расчётно-монтажные таблицы

Госкомсельхозтехника СССР ГИПРОПРОМСЕЛЬСТРОЙ г. Саратов

Привязан

Инв. №

Максимова Мау Формат А2

5 ШР

Линейные	Распределительная сеть				Пуск. аппарат	Кнопка управлен.		Распределител. сеть		Выключ безопасн.		
Автоматы (предохранит) номинальн. уст. защиты	$\frac{I_н}{I_п}$ А	Установлен. мощн. кВт	Марка, сечение провода, труба, металлорукав	Длина, м	Тип аппарата / Тип реле, ток реле	Тип кнопки марка. сеч. провода, труба	Длина, м	Марка, сечение провода, труба, металлорукав	Длина. м	Тип выключ. марка, сечение провода, труба	Длина, м	№ по техн. плану, наименование потребителя
Пред. 63/40	12.0/78.0	5.5	3(1×4) + 1×2.5 ВБ-25 К-1082	11.0			—		—		—	38-12 Стенд
↑	7.1/45.5	3.0	4(1×2.5) ВБ-25 К-1082	1.0			—		—		—	37-11 Пресс
Пред. 63/40	11.0/77.0	5.8	4(1×2.5) ВБ-25	15.0	35ЯШ ЯВШ3-25 25.0		—	КРПТ 3×0.75 + 1×0.75	3.0			35-58 Преобразователь частоты тока
От поз. 35	—	—	3(1×4) ВБ-25 36ЯП / У994 3(1×2.5) ВБ-25	2.0 1.0	36Ш Комплектно		—		—		—	36-56 Гайковёрт
От 36 ЯП	—	—	3(1×2.5) ВБ-25	9.0	27Ш Комплектно		—		—		—	27-56 Гайковёрт
От 36ЯП	—	—	3(1×2.5) ВБ-25	7.0	39Ш Комплектно		—		—		—	39-56 Гайковёрт
Пред. 63/20	7.0/45.5	3.0	4(1×2.5) ВБ-25	8.0	41Р ПМЕ-122 ТРН-8 8.0	41КН ПКЕ-712-293 3(1×2.5) ВБ-25	1.0	4(1×2.5) ВБ-25 41КК/У994 ПВ-4(1×1) К1082	5.0 1.0			41-43 Завеса
Пред. 63/63	19.0/107.0	7.5+1.0	3(1×4) + 1×2.5 ВБ-25	2.0			—		—		—	40-50 Моечная установка
Пред. 63/63												Резерв
Пред. 63/16												Резерв
Пред. 63/16												Резерв
Пред. 63/63												Резерв

6 ШР

Пред. 63/10	3.9/19.5	17	4(1×2.5) ВБ-25	7.0	42П.У. Комплектно		—	АВВГ 4×2.5	30.0		—	42-2 Устройство перемещения тракторов
Пред. 63/16	4.85/34.0	12	4(1×2.5) ВБ-25	12.0	47Ш РШ30-0-К-25/380У4 ВШ30-К-25/380У4 25.0		—		—		—	47-57 Машина шлифовальная
Пред. 63/16	11.5/38.9	22+28	4(1×2.5) ВБ-25 К-1082	8.0			—		—		—	46-54 Стенд
Пред. 100/30	7/45.5	30	4(1×2.5) ВБ-25	3.0	43Р ПМЕ-122 ТРН-8 8.0	43Кн ПКЕ-712-293 3(1×2.5) ВБ-25	1.0	4(1×2.5) ВБ-25 43КК/У994 ПВ-4(1×1) К1082	5.0 1.0		—	43-44 Завеса
Пред. 63/10											—	Резерв

6275/3 12

ГИП	Шатилов		11.12.87	ТП 816-1-30 ЭМ
Нач. отд.	Елистратова			Цех по ремонту зерноуборочных и специальных комбайнов на готовых агрегатах с программой 200 ремонтов в год
Гл. инж. отд.	Пакин		11.12.87	Производственный корпус с бытовыми помещениями
Рук. гр.	Романенко		11.12.87	Расчётно - монтажные таблицы
Ст. инж.	Цапочкина		4.12.87	Стадия: Р; Лист: 10; Листов:
Привязан				Госкомсельхозтехника СССР ГИПРОПРОМСЕЛЬСТРОЙ г. Саратов
Инв. №	Н. контр.	Ес кина	11.12.87	

Копировал Мешкова Формат А2

6ШР (продолжение)

Линейные	Распределительная сеть				Пуск. аппарат	Кнопка управления		Распределительная сеть		Выключатель безопасн.		
Автоматы (предохранит.) номинальн. уст. защиты	Iн / Iп А	Установленная мощность кВт	Марка, сечение провода, труба, металлорукав	Длина м	Тип аппарата / Тип реле, ток реле	Тип кнопки, марка, сеч. провода, труба	Длина, м	Марка, сечение провода, труба, металлорукав	Длина, м	Тип выключ., марка, сечение провода, труба	Длина, м	№ по техн. плану, наименование потребителя
Пред. 100/50	16,0 / 104,0	7,5	4(1×2,5) ВБ-25	3,0	1Р1 ПМЕ-222 ТРН-25 20,0	1КН ПКУ15.19.231-5АУ2 АКВВГ 10×2,5	4,0	4(1×2,5) ВБ-25 1КК / У 996 ПВ-4(1×1,5) К 1082	4,0 / 1,0		—	1-П1 Приточная установка
↑	2,1 / —	0,8	4(1×2,5) ВБ-25	1,0	1Р2 ПМЕ-121			4(1×2,5) ВБ-63 У 996 4×2,5 ВБ-2,5	9,0 / 3,0		—	1НЭ-П1 Нагреватель заслонки
Пред. 100/30												Резерв
Пред. 100/50												Резерв

7 ШР

Пред. 63/16	5,4 / 35,4	2,2	4(1×2,5) ВБ-25 К-1082	8,0			—		—		—	4В-55 Стенд
Пред. 63/40	13,3 / 60,2	4,5+0,4×3	4(1×2,5) ВБ-25	3,0	49ЯР Р16-3132О-32У3 100,0		—	3(1×4) ВБ-25 2ТР ШТА 75, 250 А	10,0		—	49-1 Кран подвесной
Пред. 100/80	16,8 / 135,8	8,5	3(1×10)+1×6 ВБ-40	15,0	54ЯШ ЯВШ3-25 25,0		—	КРПТ 3×2,5 + 1×1,5	3,0		—	54-10 Электрическая лебёдка
↑	19,4 / 117,0	10,0	3(1×4)+1×2,5 ВБ-25	11,0	56ЯШ ЯВШ 3-25 25,0		—	КРПТ 3×2,5+1×1,5	3,0		—	56-3 Приспособление обкатки молотилки
Пред. 100/80 Ф.С; В	57,0 / —	13,1	2(1×16)+1×10 ВБ-40	15,0	55ЯШ ЯВШ3-63 63,0		—	КРПТ 2×10 + 1×6	5,0		—	55-В Трансформатор сварочный
Пред. 63/40	11,0 / 77,0	5,8	4(1×2,5) ВБ-25	9,0	51ЯШ ЯВШ3-25 25,0		—	КРПТ 3×0,75 +1×0,75	3,0		—	51-14 Преобразователь частоты тока
↑	1,14 / 4,56	0,37	4(1×2,5) ВБ-25	1,0	52Р ПМЕ-122 ТРН-8 1,25	52КН ПКЕ-712-2У3 3(1×2,5) ВБ-25	1	АВВГ 4×2,5 52КК / У 994, КРПТ 3×0,75+1×0,75	18,0 / 1,0		—	52-81 Вентилятор крышный
От поз. 51	—	—	3(1×4) ВБ-25 50ЯП / У 994 3(1×2,5) ВБ-25	2,0 / 1,0	50Ш комплектно		—		—		—	50-12 Гайковёрт
От 50ЯП	—	—	3(1×2,5) ВБ-25	25,0	59Ш комплектно		—		—		—	59-56 Гайковёрт
От 50ЯП	—	—	3(1×2,5) ВБ-25	15,0	57Ш комплектно		—		—		—	57-12 Гайковёрт
Пред. 63/16	4,85 / 34,0	1,2	4(1×2,5) ВБ-25 53ЯП / У 994 4(1×2,5) ВБ-25	11,0 / 1,0	53Ш1 РШ30-0-К-25/380 У4 ВШ30-К-25/380 У4 2,5,0		—		—		—	53-13 Машина шлифовальная
От 53ЯП	—	—	4(1×2,5) ВБ-25	14,0	53Ш2 РШ30-0-К-25/380 У4 ВШ30-К-25/380 У4 2,5,0		—		—		—	
Пред. 100/40												Резерв
Пред. 100/40												Резерв

1. ↑ - Токоприёмник подключён шлейфом от предыдущего предохранителя.
2. Наибольшая потеря напряжения в магистральной сети - 2,85%.
3. Если расчётный ток питающего провода или кабеля отличается от расчётного тока электроустройства, то в левой части соответствующих граф помещены данные для электроустройств, а в правой - для питающего кабеля или провода.

8275/3 13

ГИП	Шатилов		ТП 816-1-30 - ЭМ
Нач.отд.	Елистратова		
Гл.инж.отд	Пайкин	11.87	
Рук.гр.	Романенко	11.87	Цех по ремонту зерноуборочных и специальных комбайнов на готовых агрегатах с программой 2(ремонтов в год
Рук.гр.	Хомяков	11.87	
Ст.инж.	Цапочкина	11.87	Производственный корпус с бытовыми помещениями
Привязан			Стадия: Р; Лист: 11; Листов:
Инв.№			Расчётно-монтажные таблицы
Н.контр.	Евина	11.87	Госкомсельхозтехника СССР ГИПРОПРОМСЕЛЬСТРОЙ г. Саратов

Копировал [illegible] Формат А2

Альбом III

Типовой проект

Взам. инв. №

Подпись и дата

Инв. № подл.

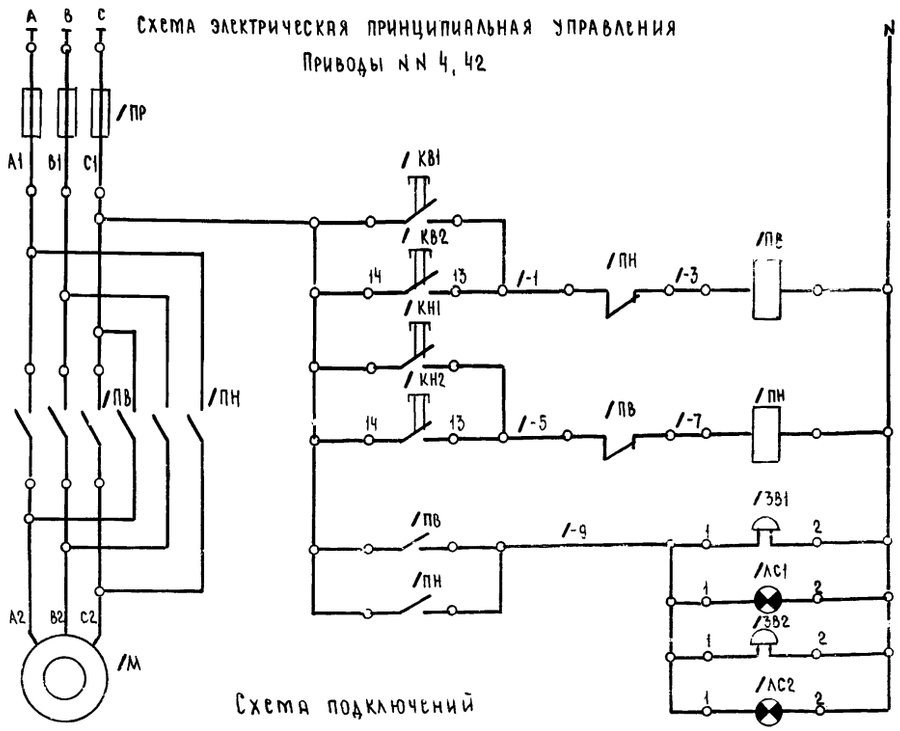

Питание ~ 380/220 В	
Вперед	Управление электродвигателем устройства для перемещения тракторов
Назад	
Свето-звуковая сигнализация	

Принципиальная электрическая схема составлена на основании руководства по эксплуатации установки для перемещения тракторов вдоль мастерской по линии сборки, Самаркандского ремонтного завода „Узсельхозтехника"

Поз. обозначение	Наименование	Кол.	Примечание
	Аппаратура по месту		
/ПР, /КВ1,			Поставляется
/КН1, /ПВ,			комплектно с
/ПН	Пульт управления	2	конвейером
/(ЗВ1, ЗВ2)	Звонок громкого боя МЗ-1	4	
/(ЛС1, ЛС2)	Светильник НБО 05×60	4	
/КВ2, /КН2	Кнопочный пост управления ПКЕ 112-2У3	2	
	Аппаратура на пульте управления		
/КВ1, /КН1	Кнопка	2	Комплектно с
/ПН, /ПВ	Пускатель магнитный	2	пультом управ-
/ПР	Предохранитель	3	ления

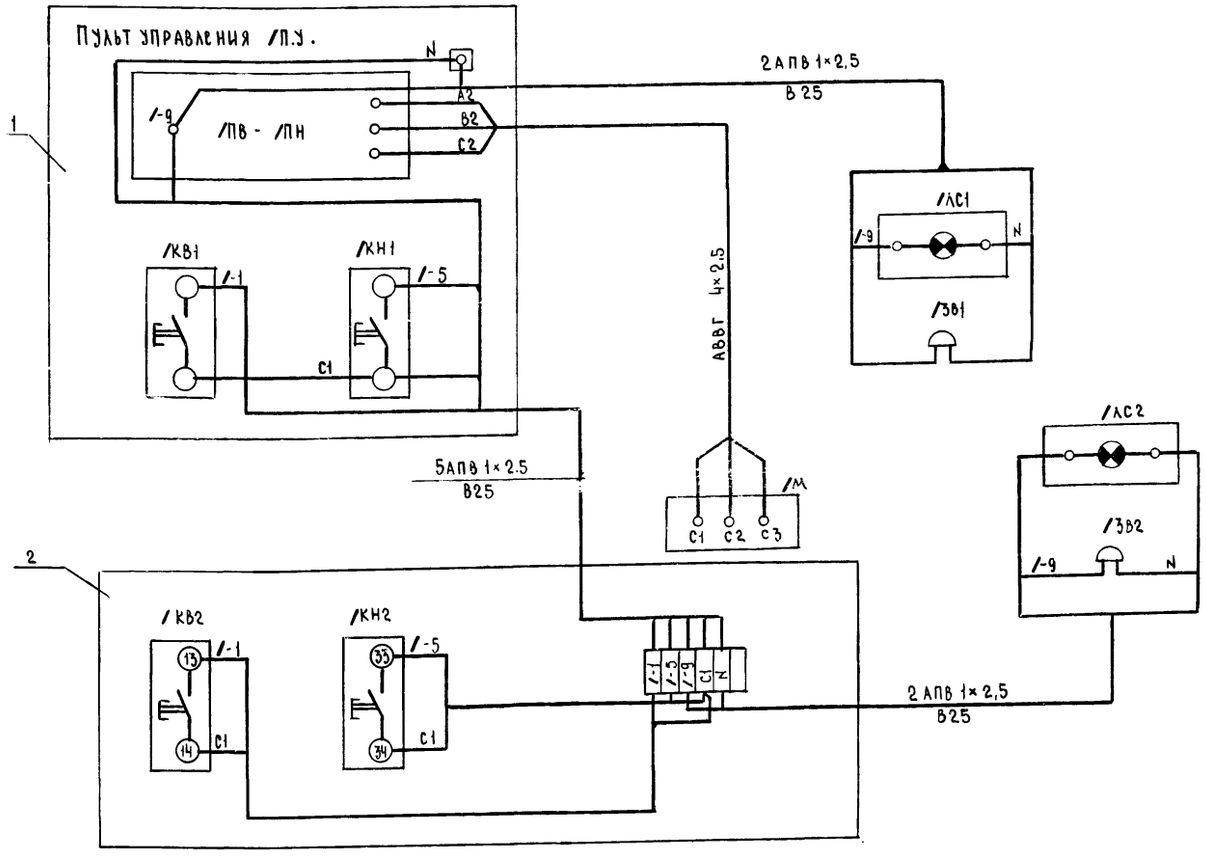

/ - номер электропривода

Спецификация

Поз.	Обозначение или тип изделия	Наименование	Кол.	Примечание
		Электрооборудование.		
1	ОПТ 1326	Пульт управления	2	
		Изделия по чертежам		
2	5.407-10 в.1	Установка комплекта с одним кнопочным		
		постом управления типа ПКЕ 112-2У3	2	
		Материалы		
3	—	Провод ВБОв 1×2,5 АПВ	370	м
4	—	Труба винипластовая ТУ6-05-1791-76 ду 25	110	м

8275/3 14

ГИП	Шатилов		10.12.81
Нач. отд.	Елистратова		10.12.81
Гл. инж. отд.	Пайкин		10.12.81
Гл. спец.	Никитин		10.12.81
Рук. гр.	Хомяков		9.12.81

ТП 816-1-30 ЭМ

Цех по ремонту зерноуборочных и специальных комбайнов на готовых агрегатах с программой 200 ремонтов в год

Производственный корпус с бытовыми помещениями

Стадия	Лист	Листов
Р	12	

Схема электрическая принципиальная. Приводы NN 4, 42

Госкомсельхозтехники СССР

Привязан

Инв. № подл. | Подпись и дата | Взам. инв. №

Ведомость рабочих чертежей основного комплекта ЭО

Лист	Наименование	Примечание
1	Общие данные (начало)	
2	Общие данные (продолжение)	
3	Общие данные (окончание)	
4	План на отм. 0.000. Комплектные узлы и линии.	
	Таблица пунктов и щитков. Питающая сеть. Схема принципиальная	
5	Фрагмент 1. Планы на отм. 6.000, 3.000	

Ведомость ссылочных и прилагаемых документов

Обозначение	Наименование	Примечание
	Ссылочные документы	
4.407-129 (А75А)	Установка осветительных щитков	
4.407-223 (А139)	Прокладка проводов и кабелей в коробах (по номенклатуре треста Электромонтаж конструкция Главэлектромонтажа)	
4.407-233 (А141)	Прокладка осветительных электропроводок и установка светильников с лампами накаливания и ДРЛ на кронштейнах	
4.407-174 (А102А)	Прокладка осветительных электропроводок проводами АРТ и установка светильников с лампами накаливания и ДРЛ на железобетонных фермах	

Уточненная ведомость изделий и материалов, комплектуемых заказчиком

№ п.п.	Наименование и техническая характеристика изделия, материала	Тип, марка	Ед. изм	Потребность по проекту
	1. Аппараты низкого напряжения			
1.1	Ящик с понижающим трансформатором, 220|36В, ОСО-0.25, с 3 предохранителями Е27	ЯТП-0.25-13	шт	3
1.2	Ящик, плавкая вставка 30А, ТУ16.526.315-73	ЯРП11-301-3293	"	1
1.3	Ящик, плавкая вставка 80А, ТУ16.526.315-73	ЯРП11-341-3293	"	1
	2. Пункты и щитки			
2.1	Групповой осветительный щиток на 10 выключателей, из которых 5 выключателей А3161 на 15А, 5 выключателей А3163 на 30А	СУ9444-21	"	1
2.2	Щиток групповой, 380|220В, с 6 автоматическими выключателями А63, с тепловыми расцепителями на 16А	ОЩ-6	"	2

Условные обозначения

- Класс пожароопасности помещения
- Выключатель однополюсный в брызгонепроницаемом исполнении
- Выключатель однополюсный для скрытой проводки, защищённого исполнения, одинарный
- То же, сдвоенный
- " , строенный
- Розетка штепсельная с защитным контактом зануления в брызгонепроницаемом исполнении
- В — Прокладка в винипластовых трубах
- П — Прокладка в полу
- С — Прокладка по стене
- ΔU% — Потеря напряжения в процентах
- Розетка штепсельная для скрытой установки
- Светильник местного освещения
- У1 — Узел комплектный
- К1 — Линия комплектная

Общие указания

Напряжение питающей сети 380/220В, ламп рабочего, местного освещения - 220В, ремонтного - 36В.

Освещенность помещений соответствует требованиям СНиП II-4-79 "Естественное и искусственное освещение".

Ремонтное освещение осуществляется переносными светильниками комплектно с понизительными трансформаторами.

Комплектные узлы и линии выбраны в соответствии с разработками института "Тяжпромэлектропроект".

Проходы проводов и кабелей через перекрытия выполнить в винипластовых трубах.

Все нетоковедущие металлические части осветительной установки, нормально не находящиеся, но могущие оказаться под напряжением, подлежат занулению. Для зануления используется рабочий нулевой провод сети.

Освещаемая площадь 1944 кв.м. Установленная мощность 29,35 - квт. Количество светильников 144 шт.

"Проект соответствует действующим нормам и правилам и обеспечивает безопасную эксплуатацию здания при соблюдении предусмотренных проектом мероприятий"

Главный инженер проекта /Шатилов/

Инв.№ подл. | Подпись и дата | Взам. инв.№

8275/3 15

Привязан:

Инв.№			
Гл.инж.инж	Шестернев		20.11.81
ГИП	Шатилов		20.11.81
Нач.отд	Елистратова		20.11.81
Гл.инж.пр	Пайкин		20.11.81
Рук.гр.	Каган		19.11.81
Ст.инж.	Ефимова		19.11.81
Н.контр.	Есина		19.11.81

ТП 816-1-30 ЭО

Цех по ремонту зерноуборочных и специальных комбайнов на готовых агрегатах с программой 200 ремонтов в год

Производственный корпус с бытовыми помещениями

Стадия	Лист	Листов
Р	1	5

Общие данные (начало)

Госкомсельхозтехники СССР ГИПРОПРОМСЕЛЬЭЛЕКТРОМОНТАЖ г. Саратов

Альбом III

Типовой проект

продолжение

№ п.п.	Наименование и техническая характеристика изделия, материала	Тип, марка	Ед. изм.	Потребность по проекту
	3. Оборудование светотехническое			
3.1	Арматура настенная, уплотненная; 60 Вт	НБ005×60/РОО-01	шт	5
3.2	Арматура потолочная, уплотненная, до 60 Вт	НП016×60/РЗ3-0193	"	10
3.3	Арматура потолочная, уплотненная, до 100 Вт	НП018×100/Р-0194	"	11
3.4	Арматура потолочная, полностью пылезащищенная, до 100 Вт	НПП03×100/п53	"	3
3.5	Арматура подвесная, с отражателем, до 100 Вт	Астра 1		8
3.6	Арматура для люминесцентных ламп, с рассеивателем из оргстекла: 2×20 Вт;	АП002-2×20	"	7
3.7	То же, 2×40 Вт;	АП002-2×40	"	12
3.8	" , 4×40 Вт	АП002-4×40	"	5
3.9	Арматура для люминесцентных ламп, однолампповая, 1×40 Вт	АП003-1×40	"	20
3.10	Арматура для люминесцентных ламп, 2×80 Вт	МЛ-2×80	"	12
3.11	Арматура подвесная для ламп ДРЛ, до 400 Вт	РСП05×400/К23	"	51
3.12	Лампа накаливания 220В, цоколь Е 27/27: 60 Вт;	БК220-60-1	"	30
3.13	То же, 100 Вт	БК220-100-1	"	10
3.14	Лампа люминесцентная, белого света, 220В, 20 Вт;	ЛБ-20-4	"	15
3.15	То же, 40 Вт;	ЛБ-40-4	"	70
3.16	" , 80 Вт	ЛБ-80-4	"	25
3.17	Стартер для люминесцентных ламп, 220В	80С-220	"	90
3.18	Лампа ртутная, дуговая, высокого давления, с исправленной цветностью, 400 Вт	ДРЛ-400	шт	53
3.19	Аппарат пускорегулирующий	ДБ-400/220	"	53
	4. Кабельные изделия			
4.1	Кабель силовой 4×35-1-ГОСТ 18410-73*;	ААГ	км/м	0.055/0.043
4.2	4×10-1-ГОСТ 18410-73*	ААГ	"	0.030/0.012
4.3	Кабель силовой 2×2.5-0.66 ГОСТ 16442-80;	АВВГ	км	0.040
4.4	3×2.5-0.66 ГОСТ 16442-80	АВВГ	"	0.010
4.5	Провод установочный 2×2.5-380 ГОСТ 6323-79;	АППВС	"	0.37
4.6	3×2.5-380 ГОСТ 6323-79	АППВС	"	0.10
4.7	Провод установочный 4×10-660 ГОСТ 14175-78	АРТ	"	0.176
4.8	Провод установочный 2.5-380 ГОСТ 6323-79	АПВ	"	1.400
4.9	10-380 ГОСТ 6323-79	АПВ	"	0.030
4.10	6-380 ГОСТ 6323-79	АПВ	"	0.330
4.11	70-380 ГОСТ 6323-79	АПВ	"	0.005
4.12	Провод установочный 2.5-380 ГОСТ 6323-79	ПГВ	"	0.009

№ п.п.	Наименование и техническая характеристика изделия, материала	Тип, марка	Ед. изм.	Потребность по проекту
1.4	Зажим тросовый	К676	шт	8
1.5	Коуш, 14	—	"	8
1.6	Стойка универсальная	К121	"	24
1.7	Стойка универсальная	К120	"	51
1.8	Шпилька	К122	"	116
1.9	Зажим	К296	"	8
1.10	Муфта натяжная	К804	"	16
1.11	Кронштейн	У116	"	8
1.12	Кронштейн	К986	"	51
1.13	Коробка ответвительная подштукатурная	У197	"	90
1.14	Коробка для встраивания электроустановочных изделий	У196	"	40
1.15	Секция прямая	У1079	"	36
1.16	Секция крестовая	У1085	"	2
1.17	Секция торцевая	У1087	"	4
1.18	Секция вводная	У1086	"	2
1.19	Кронштейн	К883-1	"	40
1.20	Муфта натяжная	К798	"	40

Уточненная ведомость изделий и материалов, поставляемых генподрядчиком и электромонтажной организацией

	1. Электромонтажные изделия заводов Главэлектромонтажа			
1.1	Коробка ответвительная	КОР-74	шт	10
1.2	Коробка ответвительная	У994М	"	120
1.3	Коробка тросовая	У231	"	17

Инв. № подл. | Подпись и дата | Взам. инв. №

8275/3 16

Гл. инж. ин-та	Шестернев		19.11.81
ГИП	Шатилов		20.11.81
Нач. отд.	Елистратова		20.11.81
Гл. инж. отд.	Пайкин		20.11.81
Рук. гр.	Каган		19.11.81
Ст. инж.	Ефимова		19.11.81

ТП 816-1-30 ЭО

Цех по ремонту зерноуборочных и специальных комбайнов на готовых агрегатах с программой 200 ремонтов в год

Производственный корпус с бытовыми помещениями

Стадия	Лист	Листов
Р	2	

Общие данные (продолжение)

Госкомсельхозтехника СССР ГИПРОПРОМСЕЛЬСТРОЙ г. Горький

Привязан

Альбом III

Типовой проект

продолжение

№ п.п.	Наименование и техническая характеристика изделия, материала	Тип, марка	Ед. изм	Потребность по проекту
	2. Электроустановочные изделия			
2.1	Выключатель, 250В, 6А, однополюсный,			
	для скрытой установки;	индекс 02360	шт	10
2.2	то же, сдвоенный;	индекс 02980	"	10
2.3	" , строенный	индекс 02700	"	5
2.4	Выключатель, 250 В, 10А, однополюсный,			
	для открытой установки, исполнение защищенное	индекс 02010	"	6
2.5	Розетка штепсельная, двухполюсная,			
	250 В, 10А, с боковым заземляющим			
	контактом, исполнение брызгозащищенное, У220	индекс 03300	"	15
2.6	Розетка штепсельная, двухполюсная, 250 В, 6А, для скрытой установки	индекс 03270	"	15
2.7	Выключатель, 250В, 10А, однополюсный, для открытой установки, исполнение брызгонепроницаемое	индекс 02650	"	2
2.8	Розетка штепсельная, 250 В, 10А, с			
	боковыми заземляющими контактами, индекс 03310	У210	"	10
	3. Прокат черных металлов			
3.1	Сталь	Ст 2	т	0,5
	4. Трубы неметаллические			
4.1	Труба винипластовая по ТУ6-05-1791-76			
	на рабочее давление 6кгс/см², прямая, длиной не менее 3м, условным			
	проходом и толщиной стенки	25×1,8	км/м	0,415/0,121

Ведомость изделий и материалов для изготовления изделий М93

№ п. п.	Наименование и техническая характеристика изделия, материала	Тип, марка	Ед. изм.	Потребность по проекту
	Изготовить и скомплектовать узел У2			
1	Арматура подвесная, с отражателем, до 100Вт	Астра 1	шт	8
2	Кронштейн	У116	"	8
3	Провод 2,5-380 ГОСТ 6323-79	АПВ	м	12.8

Комплектные линии для светильников с лампами ДРЛ

N п/п	Наименование и технические данные	Тип марка	Ед. изм.	Количество К1 1шт	Количество К2 3шт	Всего
	1. Осветительная арматура					
1.1	Арматура подвесная для ламп ДРЛ, до 400 Вт	РСП05-400/К23	шт	15	36	51
1.2	Аппарат пускорегулирующий	ДБ-400/220	"	15	36	51
	2. Проводниковые материалы					
2.1	Провод установочный 4×10-660 ГОСТ 14175-78	АРТ	м	53.2	122.1	175.3
2.2	Провод установочный 25-380 ГОСТ 6323-79	АПВ	"	151	362.4	513.4
2.3	Провод установочный 2,5-380 ГОСТ 6323-79	ПГВ	"	2.5	6	8,5

№ п.п	Наименование и технические данные	Тип, марка	Ед. изм.	Количество К1 1шт	Количество К2 3шт	Всего
	3. Изделия заводов Главэлектромонтажа					
3.1	Коробка тросовая	У231	шт	5	12	17
3.2	Зажим тросовый	К676	"	2	6	8
3.3	Коуш, 14	—	"	2	6	8
3.4	Кронштейн	К986	"	15	36	51
3.5	Стойка универсальная	К120	"	15	36	51
3.6	Стойка универсальная	К121	"	6	18	24
3.7	Шпилька	К122	"	32	84	116
3.8	Зажим	К 296	"	2	6	8
3.9	Муфта натяжная	К804	"	4	12	16
	4. Прокат черных металлов					
4.1	Проволока стальная низкоуглеродистая, 08	ГОСТ 3282-74	К2	7.5	22.5	30.0

8275/3 17

Гл. инж. инта	Шестернев		20.11.81
ГИП	Шатилов		20.11.81
Нач. отд.	Елистратова		20.11.81
Гл. инж. отд	Пайкин		20.11.81
Рук. гр.	Каган		19.11.81
Ст. инж.	Ефимова		19.11.81
Н. контр.	Есина		19.11.81

ТП 816-1-30 90

Цех по ремонту зерноуборочных и специальных комбайнов на готовых агрегатах с программой 200 ремонтов в год

Производственный корпус с бытовыми помещениями

Общие данные (окончание)

Стадия	Лист	Листов
Р	3	

Госкомсельхозтехники СССР
Гипропромсельстрой
г. Саратов

Привязан

Инв. №

Копировал: Нестеянова

Формат А2

Типовой проект Альбом III

План на отм. 0.000

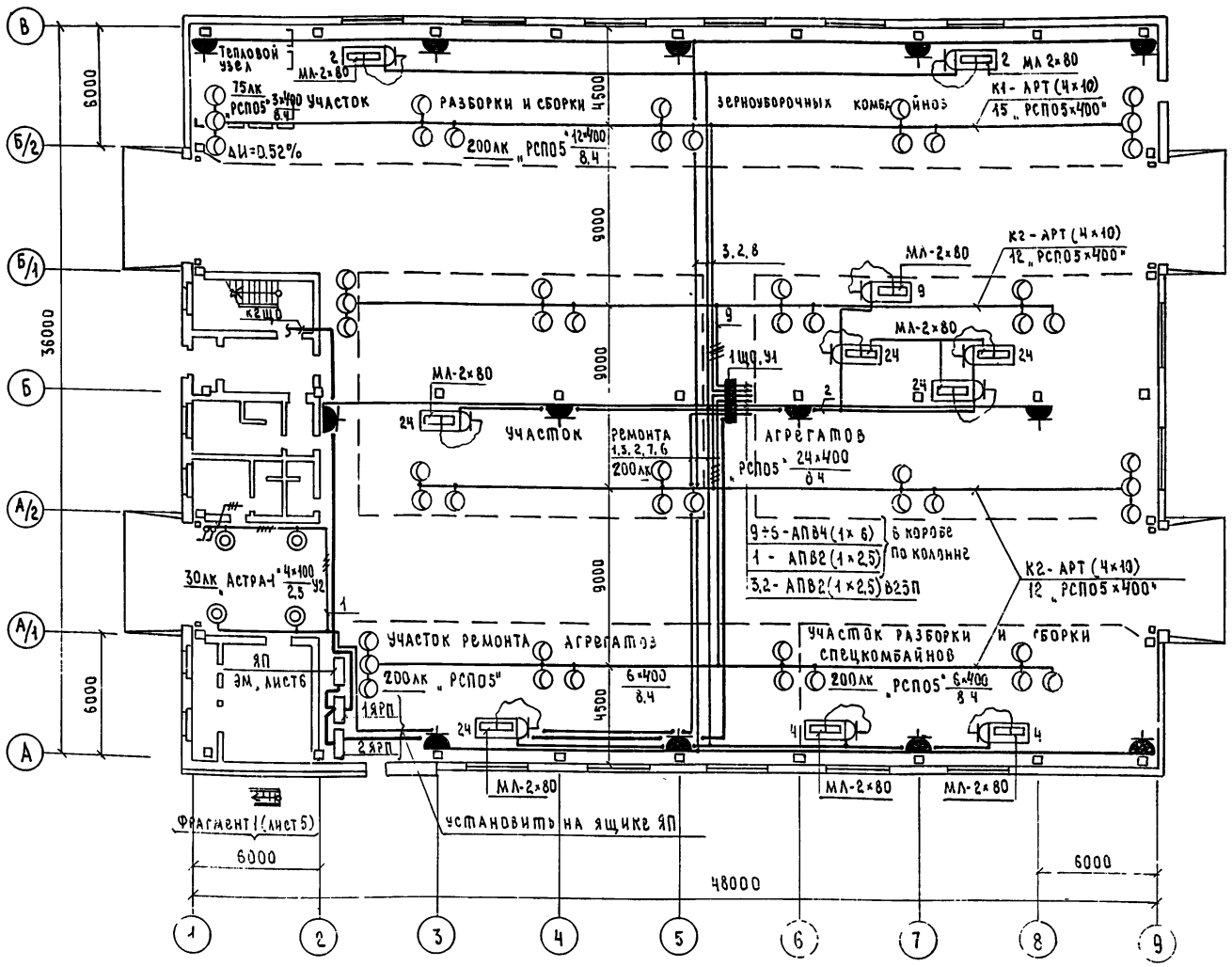

Таблица пунктов и щитков

Пункт или щиток			№№ автоматов				Расцепитель автомата, А	
			Занятые		Резервные			
№	Тип	Установленная мощность кВт	однополюсные	трехполюсные	однополюсные	трехполюсные	вводного	линейного
1ЩО	СУ 9444-21	24,16	1÷3	6÷9	4,5	10	—	1÷5-15; 6÷10-30
2ЩО	ОЩ-6	2,3	1÷3	—	4÷6	—	—	1÷6-16
3ЩО	ОЩ-6	2,9	1÷4	—	5,6	—	—	1÷6-16

Питающая сеть. Схема принципиальная.

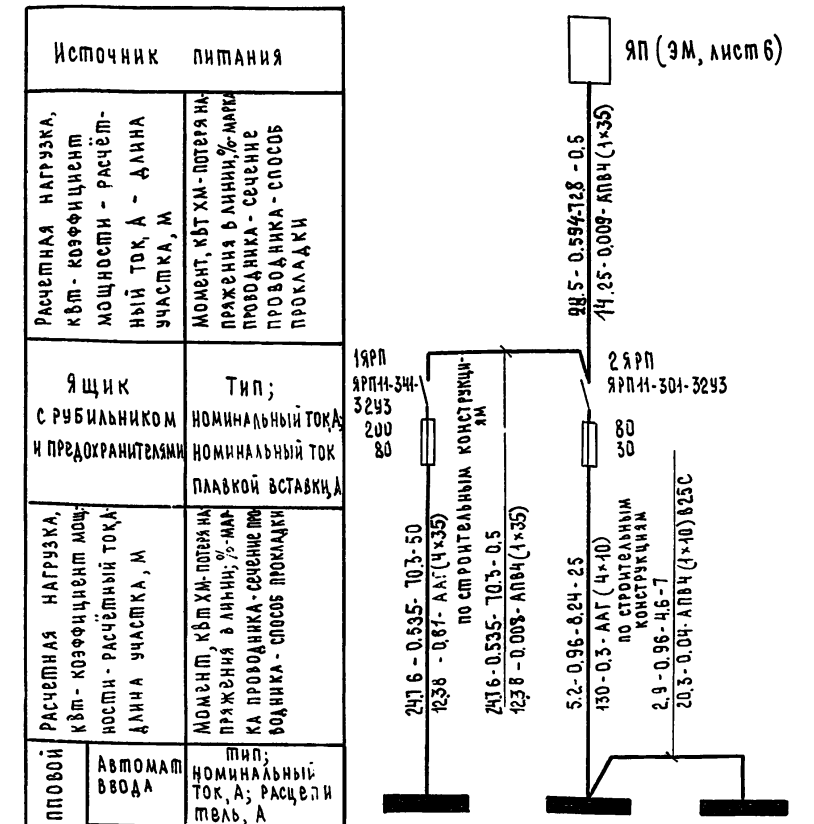

Источник питания					
Щиток групповой	Расчетная нагрузка, кВт - коэффициент мощности - расчётный ток, А - длина участка, м	Момент, кВт хм - потеря напряжения в линии, % - марка проводника - сечение проводника - способ прокладки			
	Ящик с рубильником и предохранителями	Тип; номинальный ток, А; номинальный ток плавкой вставки, А			
	Расчетная нагрузка, кВт - коэффициент мощности - расчётный ток, А - длина участка, м	Момент, кВт хм - потеря напряжения в линии, % - марка проводника - сечение проводника - способ прокладки			
	Автомат ввода	Тип; номинальный ток, А; расцепитель, А			
	№ по плану		1ЩО	2ЩО	3ЩО
	Тип		СУ 9444-21	ОЩ-6	ОЩ-6
	Установленная мощность, кВт		24,16	2,3	2,9
	Потеря напряжения до щитка, %		0.8-2.7	0,309	0,349

Комплектные узлы и линии

Кол.	Позиция	Наименование	Обозначение	Технические данные, размеры	Примечание
3	Ш	Установка осветительных щитков		исполнение навесное	серия 4.407-129
4	У2	Установка светильников „Астра-1"	4.407-233-00		серия
		на кронштейне на стене	4.407-233-018	исполнение 2	4.407-233
1	К1	Линия с 15 светильниками „РСП05"	А102.68; А10234 А102.49; А102.25	исполнение 1	серия
		(провод АРТ)	А102.61	исполнение 4 L = 48 м	4.407-174
3	К2	Линия с 12 светильниками „РСП05"	"	исполнение 3	
		(провод АРТ)		L = 36 м	"

Привязан

Инв. №

Инв. № подл. | Подпись и дата | Взам. инв. №

Гл. инж-р	Шестернев		20.11.81
ГИП	Шатилов		20.11.81
Нач. отд.	Елистратова		20.11.81
Гл. инж. отд.	Пайкин		20.11.81
Рук. гр.	Каган		19.11.81
Рук. гр.	Романенко		19.11.81
Ст. инж.	Ефимова		19.11.81

ТП 816-1-30 90

Цех по ремонту зерноуборочных и специальных комбайнов на готовых агрегатах с программой 200 ремонтов в год

Производственный корпус с бытовыми помещениями

Стадия	Лист	Листов
Р	4	

План на отм. 0.000. Комплектные узлы и линии. Таблица пунктов и щитков. Питающая сеть. Схема принципиальная.

Госкомсельхозтехника СССР ГИПРОПРОМСЕЛЬСТРОЙ г. Саратов

8275/3

Альбом III

Типовой проект

Гл. спец. ОВ Федоркин

Фрагмент 1

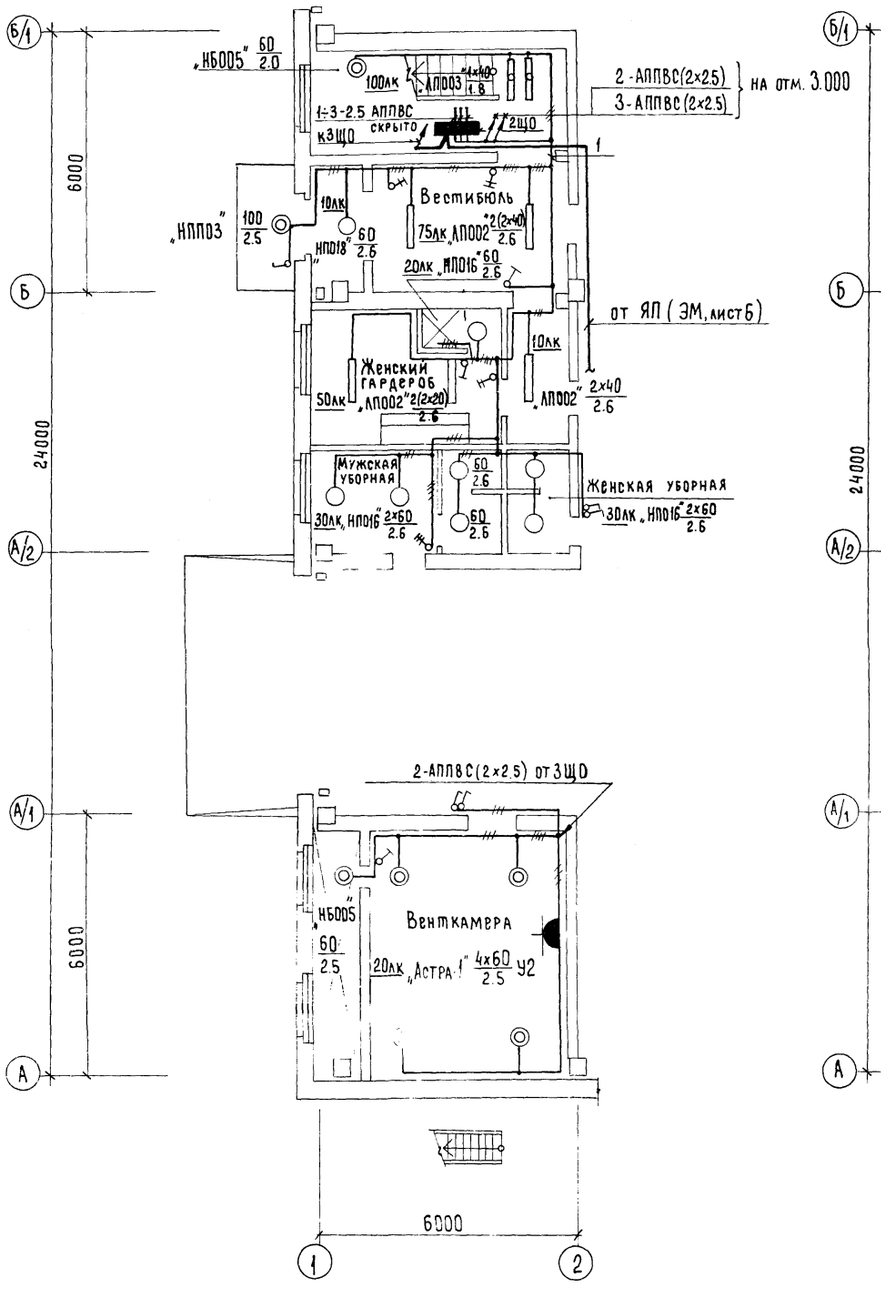

План на отм. 6.000

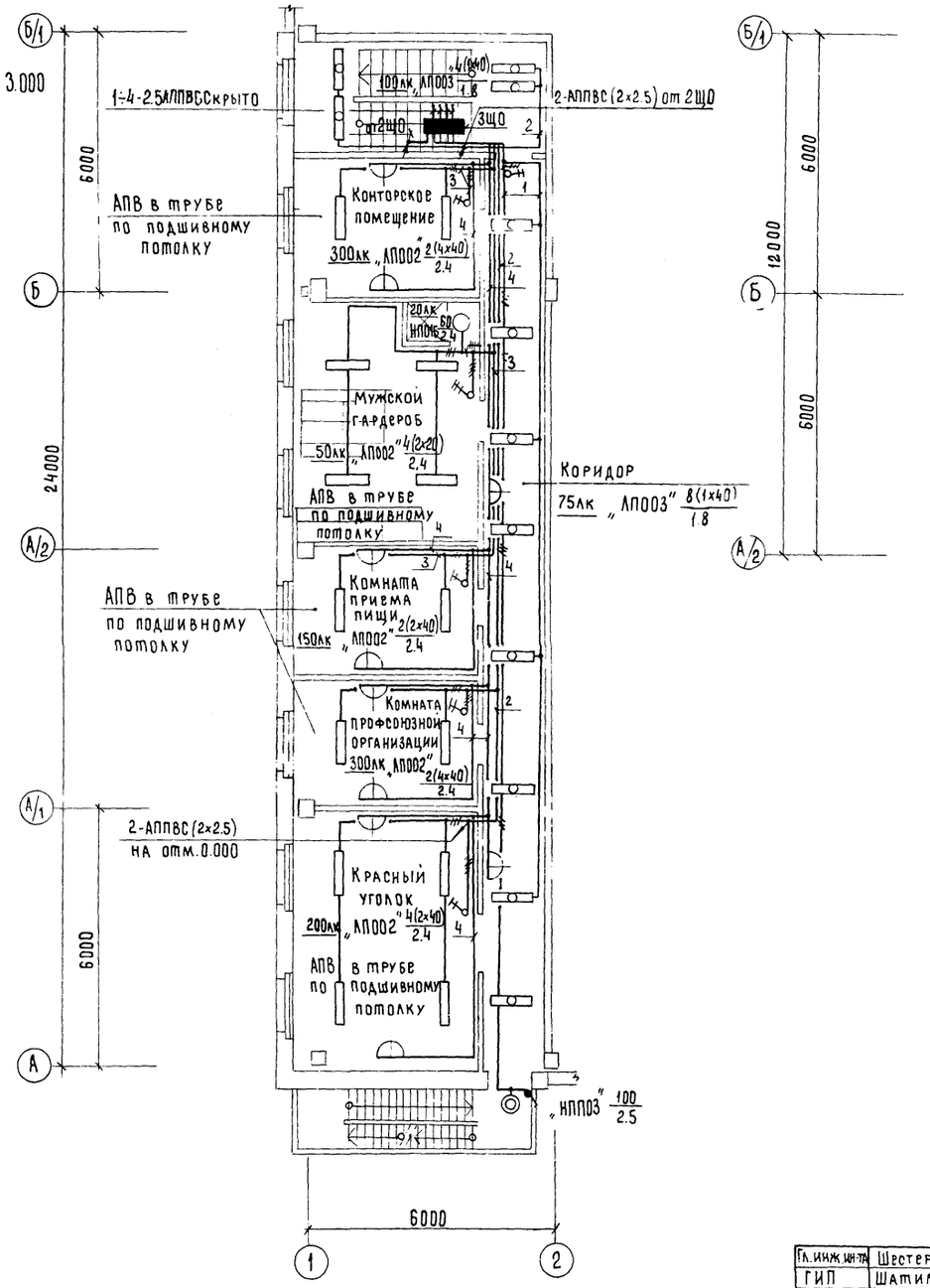

План на отм. 3.000

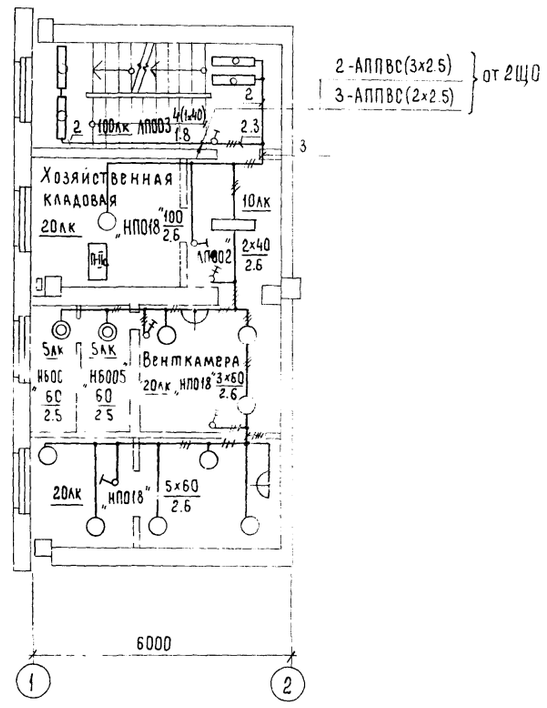

Осветительные щитки 2ЩО и 3ЩО установить на высоте 2.2 м от пола до нижней кромки кожуха.

8275/3 19

Гл. инж. ин-та	Шестернев			ТП 816-1-30 90
ГИП	Шатилов		20.11.81	
Нач. отд.	Елистратова		20.11.81	
Гл. инж. отд.	Пайкин		20.11.81	Цех по ремонту зерноуборочных и специальных комбайнов на готовых агрегатах с программой 200 ремонтов в год
Рук. гр.	Каган		19.11.81	
Ст. инж.	Ефимова		19.11.81	Производственный корпус с бытовыми помещениями
Н. контр.	Есина		19.11.81	Фрагмент 1. Планы на отм. 6.000, 3.000

Привязан	Инв №

Стадия	Лист	Листов
Р	5	

Госкомсельхозтехника СССР ГИПРОПРОМСЕЛЬСТРОЙ г. Саратов

Альбом III

Типовой проект

Ведомость рабочих чертежей основного комплекта АП

Лист	Наименование	Примечание
1	Общие данные	
	Приточная система П1	
2	Схема функциональная	
3	Схема электрическая принципиальная управления	
4	Схема электрическая принципиальная автоматического управления	
5	Схема внешних проводок	
	Приточная система П2	
6	Схема электрическая принципиальная управления	
7	Схемы: функциональная, внешних проводок	
8	Отключение вентсистем при пожаре. Схемы электрические: принципиальная, соединений. ЯП. Общий вид.	
9	Схема расположения	
	Задание заводу-изготовителю	
01-00Сб	Щит автоматизации 1ЩА. Общий вид	
01-00Сх	Щит автоматизации 1ЩА. Соединения проводок	
02-00Сб	Щит автоматизации 2ЩА. Общий вид	
02-00Сх	Щит автоматизации 2ЩА. Соединения проводок	
02-00Сб	Эскиз поста управления ПКУ-15	

Уточненная ведомость изделий и материалов, поставляемых подрядчиком и электромонтажной организацией

№ пп. поз по схеме	Наименование и техническая характеристика изделия, материала	Тип, марка	Ед. изм.	Потребность по проекту
	1. Материалы			
1.1	Металлорукав ОТУ 22-118-66	РЗ-Ц-Х22	м	30
	2 Изделия ГЭМ			
2.1	Ящик протяжный	У997	шт	1

Проект соответствует действующим нормам и правилам и обеспечивает безопасную эксплуатацию здания при соблюдении предусмотренных проектом мероприятий

Главный инженер проекта Шатилов

Ведомость оборудования и материалов, поставляемых заказчиком

№ пп. поз. по схеме	Наименование и техническая характеристика изделия, материала	Тип, марка	Ед. изм.	Потребность по проекту
	1. Приборы и средства автоматизации			
1.1	Термометр технический ГОСТ 2823-73*Е, комплектно с оправой по ГОСТ 3029-75*Е	П52160163	шт	4
1.2	Тоже, но	У21240141	шт	4
1.3	Термометр бытовой	ТБ-2М	шт	2
1.4	Устройство терморегулирующее дилатометрическое электрическое, Н.О. диапазон дифференциалов 4°С... 20°С	ТУДЭ-4	шт	1
1.5	То же, но Н.З.	ТУДЭ-4	шт	1
1.6	То же, но Н.О. диапазон дифференциалов 4°С... 20°С	ТУДЭ-1	шт	1
1.7	Регулятор температуры электрический трёхпозиционный гр.23, 0°С... 40°С	РТЗ-У4	шт	1
1.8	Термометр сопротивления медный, гр.23	ТСМ 6097	шт	1
	2. Электроаппаратура в шкафах			
2.1	Переключатель универсальный, рукоятка револьверная ТУ16.524.074-75	УП5311-С23	шт	5
2.2	Выключатель автоматический Iр=6А ТУ16.522.021-72	АЕ-1031-1У4	шт	2
2.3	Реле промежуточное универсальное ~220В; ТУ16. 523.295-79	РПУ-0-961-У3	шт	7
2.4	То же □ В	РПУ-0-□	шт	3
2.5	Пост кнопочный ТУ16.526.216-71	ПКЕ-612-2У3	шт	4
2.6	Прерыватель ступенчатый импульсный	СИП-01УМ	шт	1
2.7	Арматура плафон зелёный ТУ16.535.681-72	АСЛ11-У2	шт	1
2.8	То же, плафон красный	АСЛ11-У2	шт	1
	3. Щиты			
3.1	Щит автоматизации 1ЩА ОСТ 36.13-76	ЩШМ 1000×1600-IУ4-1Р30	шт	1
3.2	Щит автоматизации 2ЩА ОСТ 36.13-76	ЩШМ 600×400-IУ4-IР30	шт	1
	4. Материалы			
4.1	Кабель 4×1 ГОСТ 1508-78Е	КВВГЭ	км	0.008
4.2	Кабель 4×2.5 ГОСТ 1508-78Е	АКВВГ	км	0.160
4.3	Провод 6608; 1×2.5 ГОСТ 6323-79	АПВ	км	0.260

Ведомость ссылочных и прилагаемых документов

Обозначение	Наименование	Примечание
	Ссылочные документы	
ТМ4-142-75	Термометр технический ртутный в оправе. Установка на трубопроводе Д>76 или металлической стенке	
ТМ4-143-75	Термометр технический ртутный в оправе. Установка на трубопроводе Д 15... 57	
РМ4-107-77	Щиты и пульты систем автоматизации технологических процессов. Требования к выполнению технической документации предъявляемой заводу-изготовителю.	

Общие указания

Для систем П1, П2 предусмотрено

- контроль температуры прямого и обратного теплоносителя, воздуха в форкамере, вентиляторном блоке и обслуживаемом помещении;
- Защита калориферов от замораживания в рабочее и нерабочее время,
- местное и дистанционное из обслуживаемого помещения управление механизмами системы;
- сигнализация включения нагревателя заслонки и вентилятора в обслуживаемом помещении.

Для системы П1 кроме того предусмотрено автоматическое регулирование температуры воздуха в обслуживаемом помещении и автоматическое отключение системы при пожаре.

□ – проставить при привязке.

8275/3

20

Привязан

Инв. №			
Гл. инж. инд.	Шестернев		10.5.
ГИП	Шатилов		10.11.81
Нач. отд.	Елистратова		10.11.81
Гл. инж. пр.	Лайкин		10.11.81
Гл. спец.	Никитин		10.11.81
Рук. гр.	Хомяков		9.11.81
Н. контр.	Есина		10.11.81

ТП 816-1-30 АП

Цех по ремонту зерноуборочных и специальных комбайнов на готовых агрегатах с программой 200 ремонтов в год. Производственный корпус с бытовыми помещениями

Стадия	Лист	Листов
Р	1	

Общие данные

Госкомсельхозтехника СССР, Гипропромсельстрой г. Саратов

Инв. № подл. | Подп. и дата | Взам. инв. №

Типовой проект

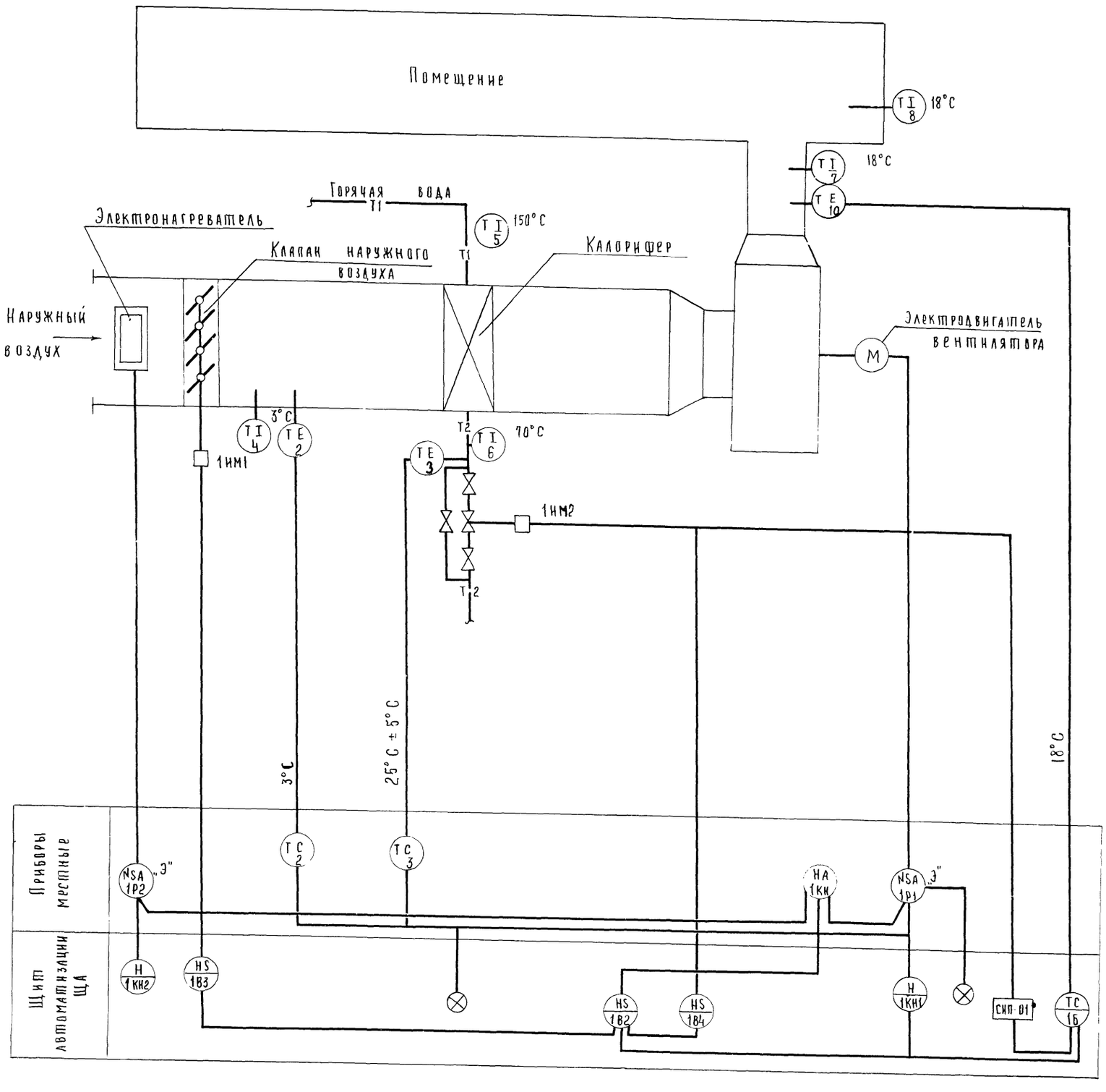

Инв. № подл. | Подпись и дата | Взам. инв. №

Привязан:			
Инв. №			

ГИП	Шатилов		14.12.81
Нач. отд.	Елистратова		14.12.81
Гл. инж. отд.	Панкин		14.12.81
Гл. спец.	Никитин		14.12.81
Рук. гр.	Хомяков		9.2.81
Н. контр.	Есина		14.12.81

8275/3

21

ТП 816-1-30 АП

Цех по ремонту зерноуборочных и специальных комбайнов на готовых агрегатах с программой 200 ремонтов в год

Производственный корпус с бытовыми помещениями

Стадия	Лист	Листов
Р	2	

Приточная система П1
Схема функциональная

Госкомсельхозтехники СССР
ГИПРОПРОМСЕЛЬСТРОЙ
г. Саратов

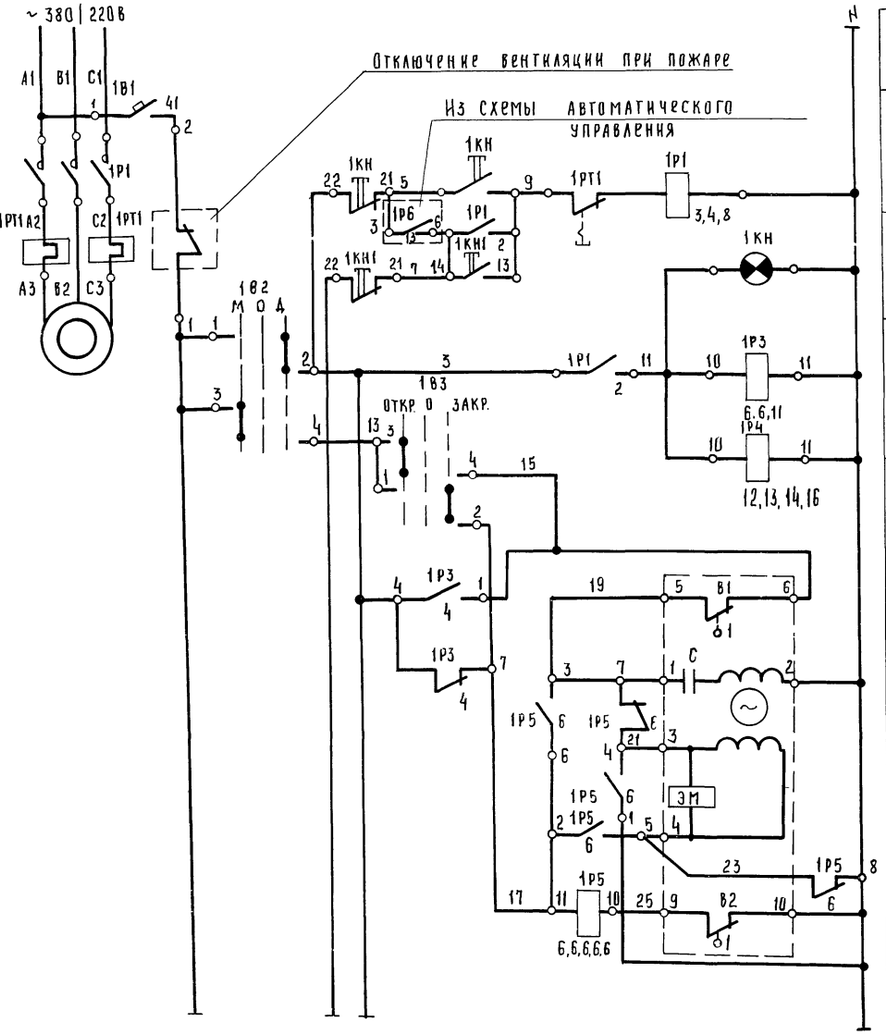

1	Питание ~ 380 | 220 В	
2	Дистанционное	Управление вентилятором
3	Местное	
4	Реле промежуточные	
5	Местное	
6	Дистанционное сблокированное	Управление исполнительным механизмом клапана наружного воздуха

В схему автоматического управления

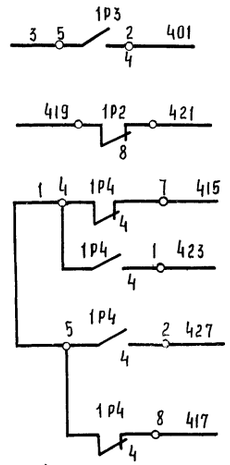

Диаграмма замыкания контактов исполнительного механизма 1ИМ1

МЭО-4/100

Обозначение конечных выключателя	№ контактов	Положение клапана наружного воздуха: открыт	закрыт
В1	1		
	2		
В2	1		
	2		

Диаграмма замыкания контактов ключа управления 1В2 (1В3)

УП 5311-С23				
№ секции	№ контакта	Местн. (откр.)	Откл.	Дист. (закр.)
I	1-2			X
II	3-4	X		

Поз. обознач.	Наименование	Кол.	Примечание
	Аппаратура на 1ЩА		
1В1	Выключатель автоматический		
	АЕ 1031-194 Iр=6А ТУ16.522.021-72	1	
1Р3; 1Р4,	Реле РПУ-0-96193 ~ 220В		
1Р5	ТУ16.523.295-79	3	
1В2, 1В3	Переключатель УП5311-С23		
	ТУ16.524.074-75, рукоятка револьверная	2	
1Кн1, 1Кн2	Пост ПКЕ 612-2У3 ТУ16.526.216-71.	2	
	Аппаратура по месту		
1КН	Пост управления кнопочный		учтено - ЭМ
	ПКУ15-1У 231-54У2 ТУ16.526.333-74	1	
1ИМ1	Механизм исполнительный МЭО-4/100		учтено - ОВ
	~220 ТУ25.02.1401-74	1	
1Р1, 1Р2	Пускатель магнитный	2	учтено - ЭМ

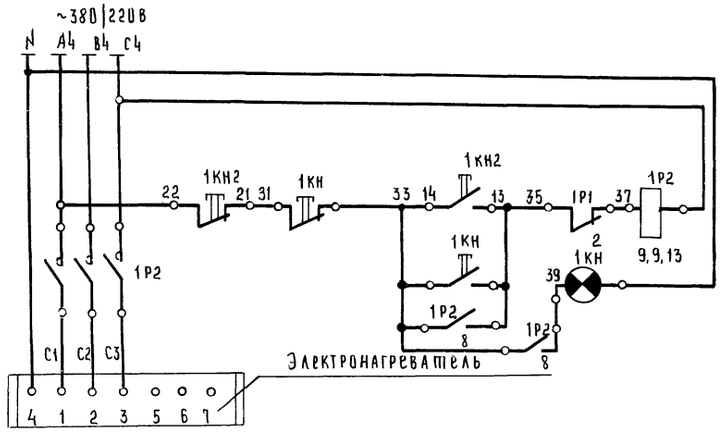

7	Питание ~ 380 | 220 В	
8	Местное	Управление электронагревателем
9	Дистанционное	

ГИП	Шатилов			14.12.81
Нач. отд.	Елистратова			12.01.81
Гл. инж. отд.	Панкин			12.12.81
Гл. спец.	Никитин			12.12.81
Рук. гр.	Хомяков			9.12.81

ТП 816-1-30 АП

ЦРХ по ремонту зерноуборочных и специальных комбайнов на готовых агрегатах с программой 200 ремонтов в год

Производственный корпус с бытовыми помещениями

Стадия	Лист	Листов
Р	3	

Приточная система П1 Схема электрическая принципиальная управления

Госкомсельхозтехника СССР ГИПРОПРОМСЕЛЬСТРОЙ

Привязан

Инв. №

Инв. № подл. | Подп. и дата | Взам. инв. №

8275/3

Альбом III

Типовой проект

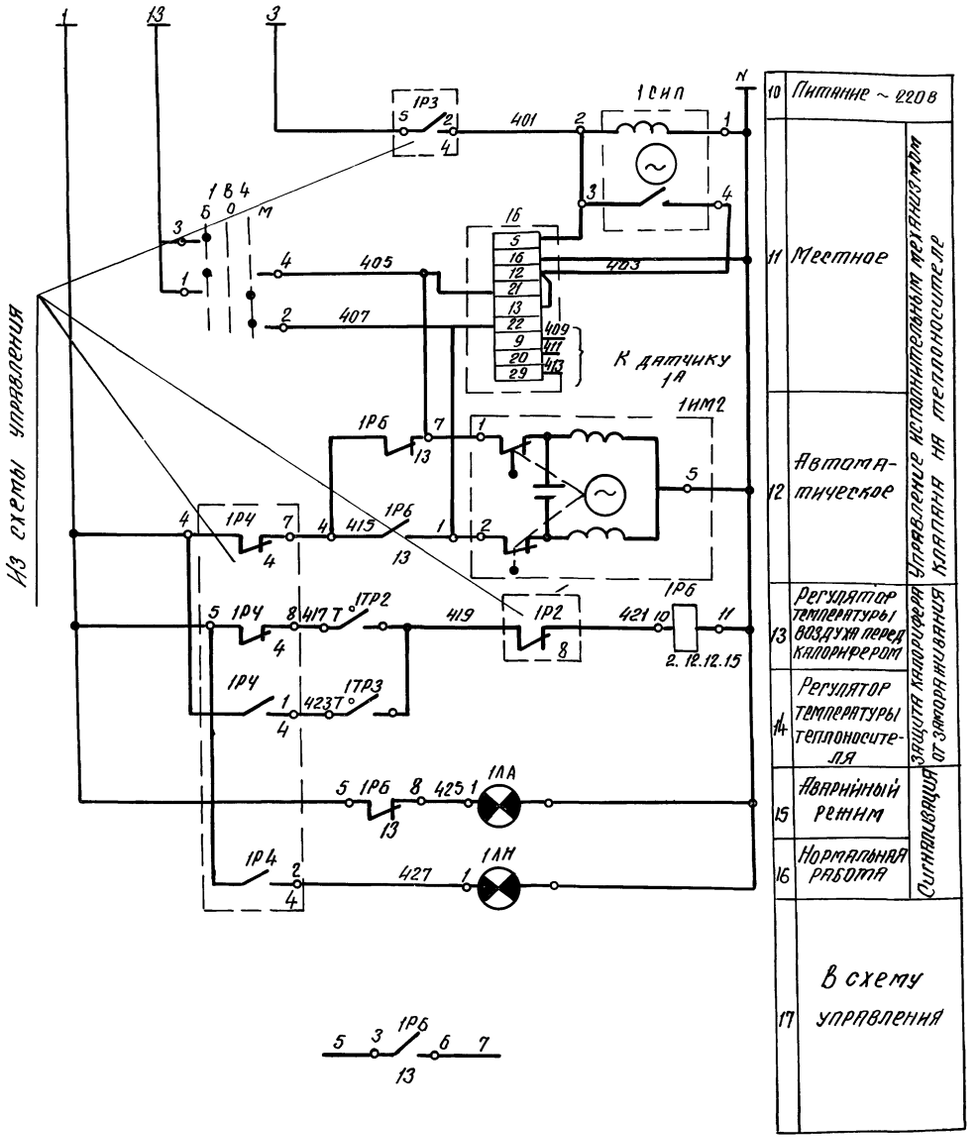

10	Питание ~ 220В	
11	Местное	Управление исполнительным механизмом клапана на теплоносителе
12	Автоматическое	
13	Регулятор температуры воздуха перед калорифером	Защита калорифера от замораживания
14	Регулятор температуры теплоносителя	
15	Аварийный режим	Сигнализация
16	Нормальная работа	
17	В схему управления	

Диаграмма замыкания контактов ключа управления 1В4

УП 5311 - С23

N секции	N контакта	Больше	Отк.	Меньше
I	1-2			X
II	3-4	X		

Диаграмма замыкания контактов регулятора температуры 1Б.

РТ-3-У4

Обозначение цепи	Температура воздуха +5°С (ниже заданной)	(выше заданной) +35°С
12-21	■	
13-22		■

Диаграмма замыкания контактов регулятора температуры 1ТР2

ТУДЭ-1-2

Обозначение контакта	Температура наружного воздуха -30°С	+3°С	+40°С
1	■		

Диаграмма замыкания контактов регулятора температуры 1ТР3

ТУДЭ-4

Обозначение контакта	Температура обратного теплоносителя 0°С	+25°С	+250°С
1	■		

Поз. обозн.	Наименование	Кол.	Примечание
	Аппаратура на 1ЩА		
1СИП	Прерыватель ступенчатый импульсный СИП-01УМ; ~220В: ТУ50-13-71	1	
1В4	Переключатель УП 5311-С23 надпись		
	№48 ТУ16-524.074-75	1	
1РБ	Реле РПУ-0-961 У3 ~220В		
	ТУ16.523.295-75	1	
1Б	Регулятор температуры РТ-3У4		
	ГР.23 ~220В 0°С .... 40°С		
	ТУ25 02 (3У2.574.096)-75 Е	1	
	Арматура АСПИУ2 ~220В ТУ16.535.681-72		
1ЛА	Плафон красный	1	
1ЛН	Плафон зеленый	1	
	Аппаратура по месту		
	Устройство терморегулирующее		
	дилатометрическое электрическое		
	ТУ 25, 02, 1074-75		
1ТР2	ТУДЭ-1 НО: диапазон дифференциалов		
	2.. 10°С.	1	
1ТРЗ	ТУДЭ-4 Н.О. диапазон дифференциалов 4... 20°С	1	
1А	Термопреобразователь сопротивления		
	медный ТСМ-6097, гр.23 монтажная		
	длина 100мм, ГОСТ 5.2079-73	1	
1ИМ2	Механизм исполнительный МР-1м		Учтено
	~220В ТУ1-01-0504-77	1	08

8275/3

23

ГИП	Шатилов			ТП 816-1-30 АП
Нач. отд.	Епистратова			
Гл. инж.	Пайкин			Цех по ремонту зерноуборочных и специальных комбайнов на готовых агрегатах с программой 200 ремонтов в год.
Гл. спец.	Никитин			
Рук. гр.	Хомяков			Производственный корпус с бытовыми помещениями
Н. контр.	Ефимов			Приточная система П2 Схема электрическая принципиальная автоматического управления

Стадия	Лист	Листов
Р	4	

Госкомсельхозтехника СССР ГИПРОПРОМСЕЛЬСТРОЙ г. Одесса

Привязан

Инв. №

Копировал Табакина

Формат А2

Альбом III

Типовой проект

Наименование параметра и место отбора импульса	Температура приточного воздуха	Температура наружного воздуха	Температура теплоносителя	Клапан на теплоносителе после калорифера	Клапан наружного воздуха	Температура наружного воздуха	Температура теплоносителя		Температура приточного воздуха	Температура воздуха в помещении	Пост дистанционного управления приточной системой
							До калорифера	После калорифера			
Обозначение монтажного чертежа	ТМ416 1-75	—	—	ТК4-3170-70... ТК4-3188-70	ТК4 3170-70... ТК4 3188-70	ТМ4-142-76	ТМ4-143-75	ТМ4-143-75	ТМ4-142-75	—	—
Позиция	1а	2	3	1им2	1им1	4	5	6	7	8	1КН

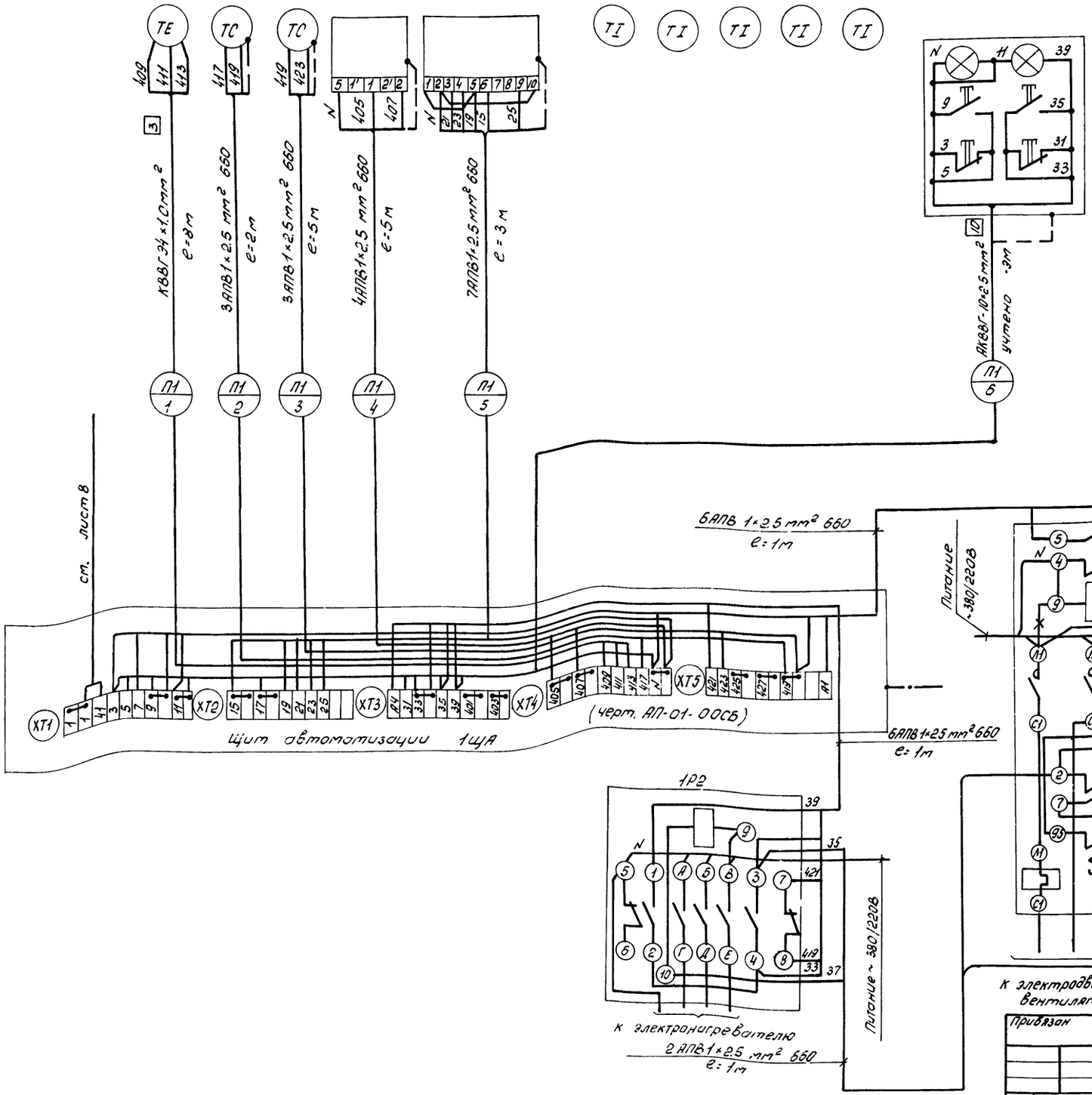

Поз. обозн	Наименование	Кол.	Примечание
1.	Металлорукав Р3-Ц-Х22		
	ОТУ22-118-66	15м	
2	Кабель контрольный КВВГЭ 4×1мм²		
	ГОСТ 1508-78Е	8м	
3	Кабель контрольный АКВВГ 10×2.5мм²		
	ГОСТ 1508-78Е	—	учтено -3м
4	Провод 660В АПВ 1×2.5мм²		
	ГОСТ 6323-79	85м	

Обозначение	Наименование
	Зануляющий проводник электроустановки, присоединяемый к контуру зануления объекта
	Жила кабеля или провода, используемая для зануления электроустановки

1. Позиции приборов и электроаппаратуры указаны по функциональной схеме.
2. Проводку пучков проводов от щита 1ЩА к средствам автоматизации выполнить в металлорукаве
3. Знак —×— - демонтировать перемычку.

8275/3 24

ГИП	Шатилов		14.12.81
Нач.отд.	Елистратова		18.12.81
Гл.инж.отд.	Лайкин		18.12.81
Гл.спец.	Никитин		18.12.81
Рук. гр.	Хсмяков		9.12.81
Привязан			
Инв.№			
Н.контр.	Есина		11.12.81

ТП 816-1-30 АП

Цех по ремонту зерноуборочных и специальных комбайнов на готовых агрегатах с программой 200 ремонтов в год.

Производственный корпус с бытовыми помещениями	Стадия	Лист	Листов
	Р	5	
Приточная система П1. Схема внешних проводок	Госкомсельхозтехника СССР ГИПРОПРОМСЕЛЬСТРОЙ г. Саратов		

Копировал: Максимова Формат А2

Инв.№ подл. | Подпись и дата | Взам.инв.№

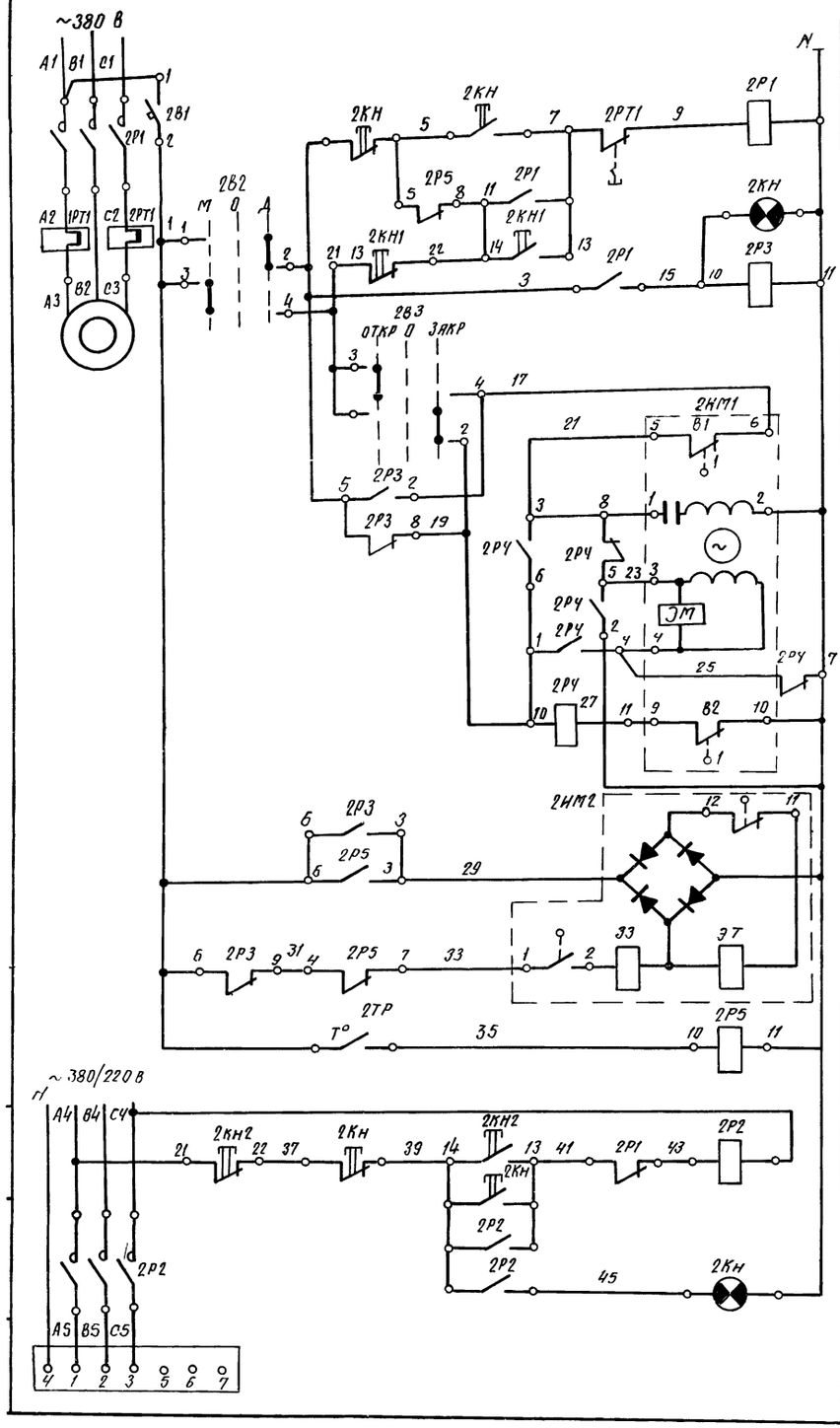

1	Питание ~380/220В	
2	Дистанционное	Управление приточным вентилятором
3	Местное	
4	Реле промежуточное	
5	Местное	Управление исполнительным механизмом наружного воздуха
6	Дистанционное сблокированное	
7	Открытие	Вентиль на прямой и обратной водах
8	Закрытие	
9	Датчик температуры	
10	Питание ~380/220 В	
11	Местное	Управление электронагревателем
12	Дистанционное	
13	Электронагреватель заслонки	

Диаграмма замыкания контактов исполнительного механизма 2ИМ1

МЭО-4/100

Обозначение конечных выключателей	№ контактов	Положение клапана наружного воздуха ОТКРЫТ	ЗАКРЫТ
В1	1		
	2		
В2	1		
	2		

Диаграмма замыкания контактов ключа управления 2В2 (2В3)

УП 5311-С23

№ секции	№ контакта	тестн. (откр)	откл	дистн. (закр)
I	1-2			X
II	3-4	X		

Диаграмма замыкания контактов регулятора температуры 2ТР

ТУДЭ-4

Обозначение контакта	Температура обратного теплоносителя 0°С +25°С	+250°С
1		

Поз. обозначение	Наименование	Кол.	Примечание
	Аппаратура на ЩА		
2В1	Выключатель автоматический		
	АЕ 1031-144 $I_р$ = 6А ТУ16. 522 021-72	1	
2В2	Переключатель УП5311-С23, рукоятка		
2В3	револьверная ТУ 16. 524. 074-75	2	
2Р3.2РЧ	Реле РПУ-0-961-У3 U = 220В		
2Р5	ТУ16-523. 295-79	3	
2КН1,2КН2	Пост ПКЕ 612-2У3 ТУ16. 526. 216-71	2	
	Аппаратура по месту		
2Р1, 2Р2	Пускатель магнитный	2	учтено ЭМ
2ИМ1	Механизм исполнительный МЭО-4/100		учтено ОВ
	U~ 220В ТУ25. 02. 1401-74	1	
2ИМ2	Вентиль 15кч 892П3 комплектно		учтено ОВ
	с приводом электромагнитным		
	ЭВ-3М ~220В	1	
2КН	Пост управления кнопочный		
	ПКУ 15-19. 231-54У2 ТУ16. 526. 333-74	1	
2ТР	Устройство терморегулирующее		
	дилатометрическое электрическое		
	типа ТУДЭ-4, нормально закрытые		
	контакты, диапазон дифференциалов		
	4 ... 20°С	1	

8275/3

25

ГИП	Шатилов		14.12.81
Нач. отд.	Елистратова		10.12.81
Гл. инж. пр.	Панкин		10.12.81
Гл. спец.	Никитин		10.12.81
Рук. гр.	Хомяков		9.12.81
Н. контр.	Есина		11.12.81

ТП 816-1-30 АП

Цех по ремонту зерноуборочных и специальных комбайнов на сотовых агрегатах в программой 200 ремонтов в год.

Производственный корпус с бытовыми помещениями

Стадия	Лист	Листов
Р	6	

Приточная система П2. Схема электрическая принципиальная управления.

Госкомсельхозтехника СССР ГИПРОПРОМСЕЛЬСТРОЙ г. Саратов

Привязан

Инв. №

Альбом III

Типовой проект

Схема внешних проводок

Наименование параметра и места отбора импульса	Температура теплоносителя			Температура			Клапан наружного воздуха	Вентиль на теплоносителе после калорифера	Пост дистанционного управления
	До калорифера	После калорифера		Наружного воздуха	Приточного воздуха	Воздуха в помещении			
Обозначение монтажного чертежа	ТМ4-143-75	ТМ4-143-75	–	ТМ4-142-75	ТМ4-142-75		ТК4-3170-70... ТК4-3188-70	–	–
Позиция			2ТР				2ИМ1	2ИМ2	2КН

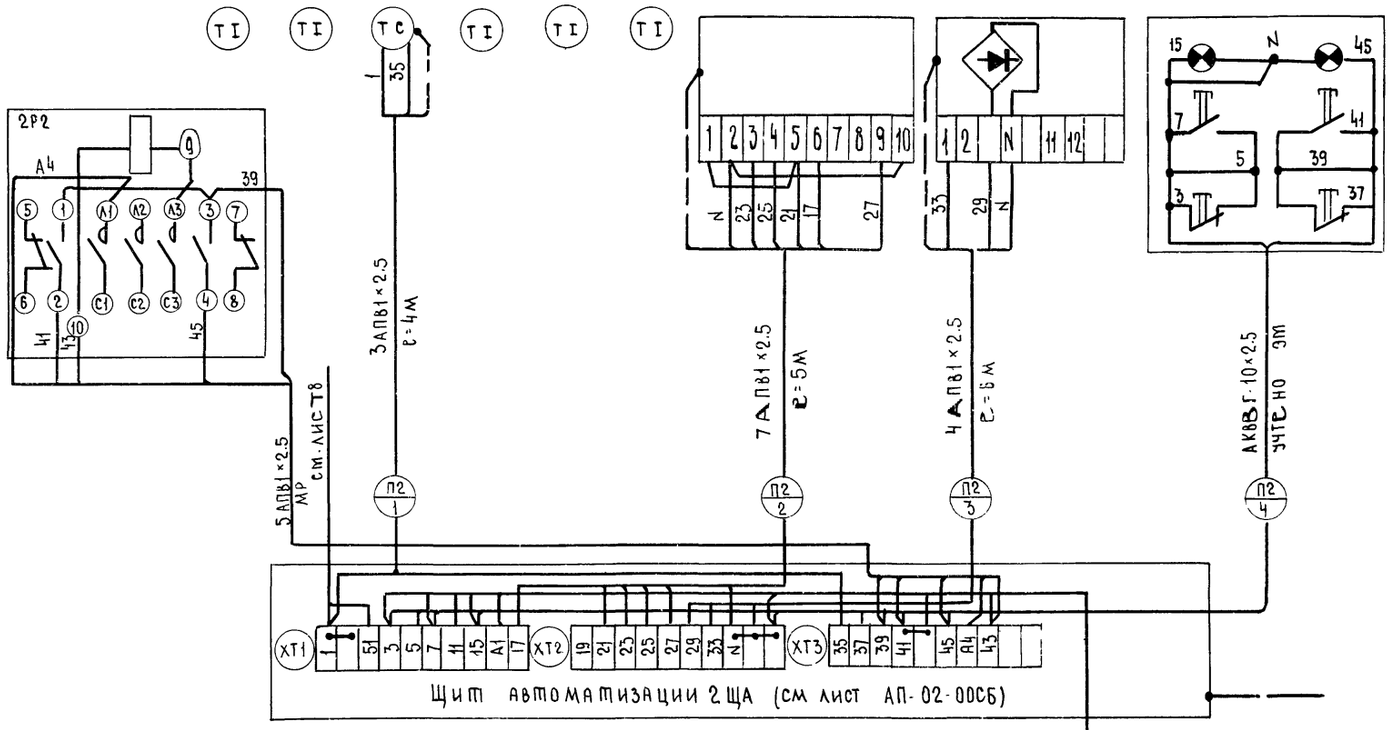

Схема функциональная

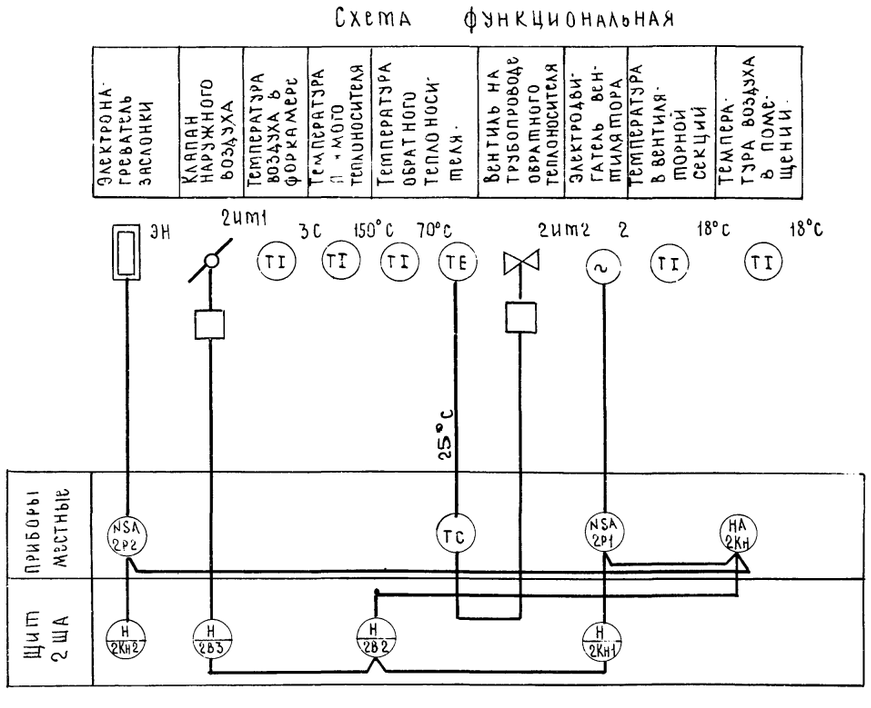

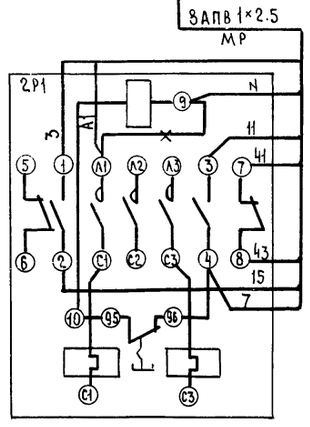

Поз. обозначение	Наименование	Кол.	Примечание
1	Провод АПВ 1×2.5 ббо ГОСТ 6323-79	75м	
2	Металлорукав Р3-Ц-Х22 ОТУ 22-118-66	15м	

Обозначение	Наименование
	Зануляющий проводник электроустановки, присоединяемый к контуру зануления объекта
	Жила кабеля или провода, используемая для зануления электроустановки

Проводку пучков проводов от щита 2ЩА к средствам автоматизации выполнить в металлорукаве.

Инв. № подл. | Подп. и дата | Взам. инв. №

8275/3

26

ГИП	Шатилов		14.12.81	ТП 816-1-30 АП
Нач. отд.	Елистратова		10.12.81	
Гл. инж. отд.	Пайкин		10.12.81	Цех по ремонту зерноуборочных и специальных комбайнов на готовых агрегатах с программой 200 ремонтов в год.
Гл. спец.	Никитин		10.12.81	
Рук. гр.	Хомяков		9.12.81	
Привязан				Производственный корпус с бытовыми помещениями
Инв. №	Н. контр	Есина	14.12.81	Приточная система П2 Схемы: функциональная, внешних проводок

Стадия	Лист	Листов
Р	7	

Госкомсельхозтехника СССР ГИПРОПРОМСЕЛЬСТРОЙ г. Саратов

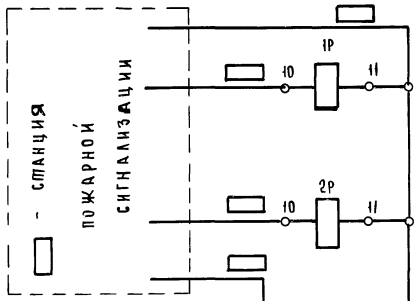

Луч 4	Участок разборки и сборки зерноуборочных комбайнов
Луч 5	Участок разборки и сборки спецкомбайнов

ЯП. Общий вид. (Дверь не показана)

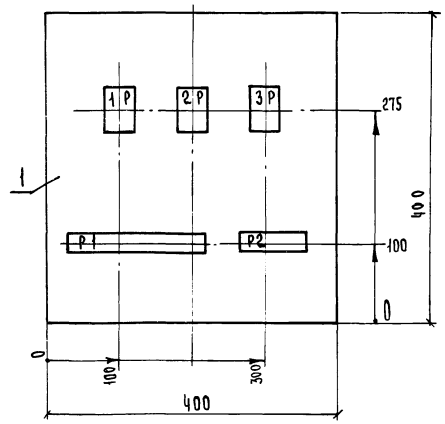

Перечень элементов.

Поз обозначение	Наименование	Кол.	Примечание
	Релейный шкаф ЯП		
1Р....3Р	Реле промежуточное РПУ-0- ☐ ☐в; 3П	3	
	Аппаратура по месту		
☐	Станция пожарной сигнализации	—	Учтено - СС

Спецификация.

Поз.	Обозначение или тип изделия	Наименование	Кол.	Примечание
		Изделия заводов ГЭМ		
1	У 997(ЯП44г)	Ящик протяжный	1	
2	У614	Коробка клеммная	2	
		Материалы		
3	—	Кабель АКВВГ 4х2,5	160	м
4	—	Провод АПВ 660В 1х2,5	100	м

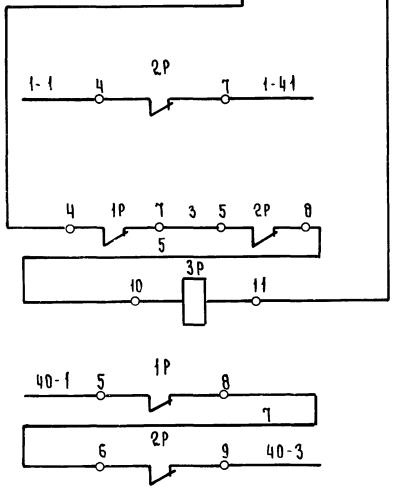

П1	Контакты отключения при пожаре в схемы управления вентиляционными системами.
В1	
В2	

Схема электрическая соединений.

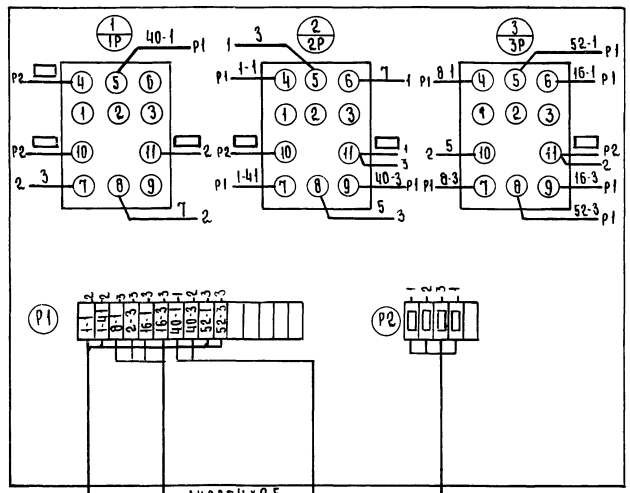

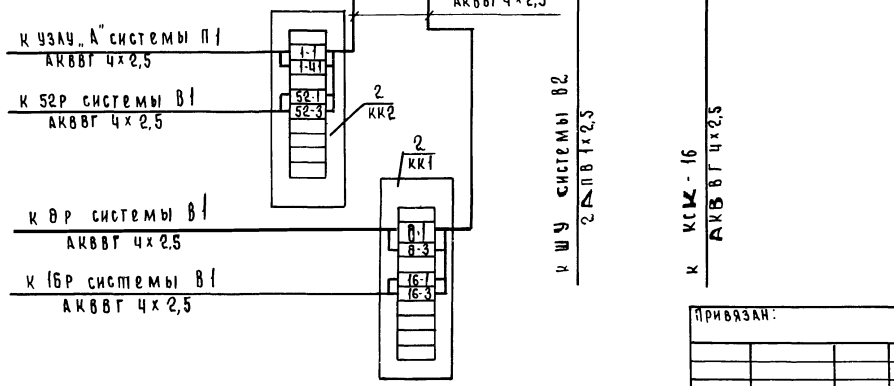

Привязан:

Инв. №

8275/3

27

ГИП	Шапилов		19.12.81
Нач.отд	Елистратова		10.12.81
Гл.инж.пр	Паикин		10.12.81
Гл.спец	Никитин		10.12.81
Рук.гр	Хомяков		5.01.82
Н.контр	Есина		10.12.81

ТП 816-1-30 АП

Цех по ремонту зерноуборочных и специальных комбайнов на товарных агрегатах с программой 200 ремонтов в год.

Производственный корпус с бытовыми помещениями.

Отключение вентсистем при пожаре. Схемы электрические принципиальная соединений ЯП. Общий вид.

Стадия	Лист	Листов
Р	8	

Госкомсельхозтехника СССР
ГИПРОПРОМСЕЛЬЭЛЕКТРОМ
г. Саратов

Альбом III

Типовой проект

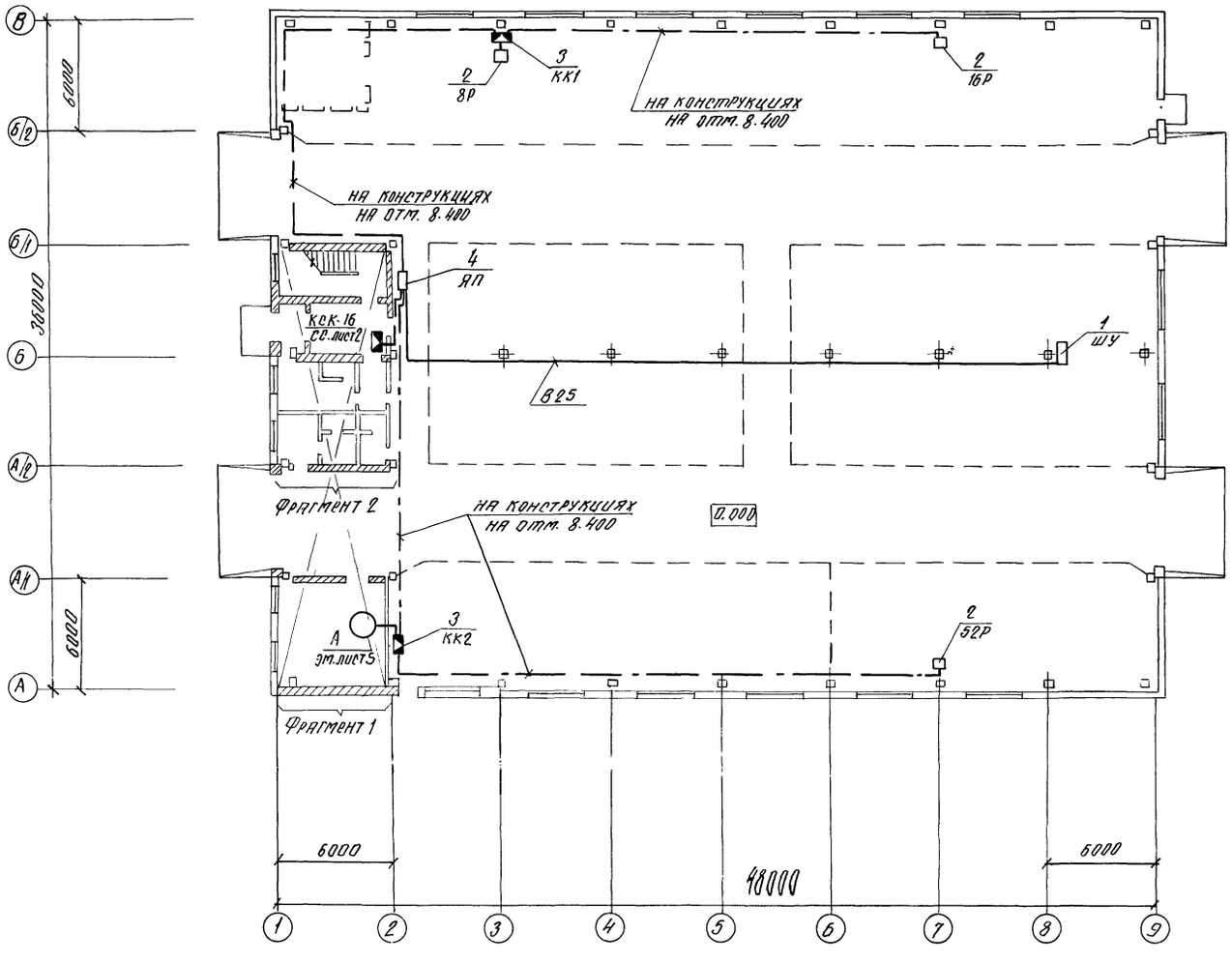

ПОЗ	Обозначение или тип изделия	Наименование	Кол.	Примечание
		Электрооборудование		
1	ШУ	Шкаф управления	1	Учтено -ЭМ
2	8Р, 16Р, 52Р	Пускатель магнитный	3	то же
		Изделия ГЭМ		
3	У614	Коробка клеммная	2	
4	У997(ЯП442)	Ящик протяжный	1	

Фрагмент 1

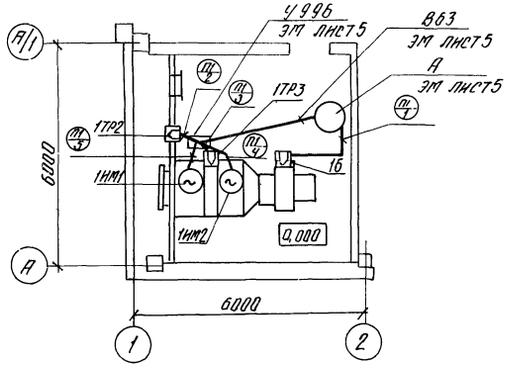

Фрагмент 2 на отм. 3.000

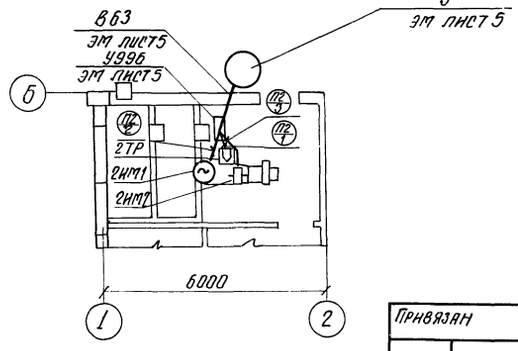

8275/3

28

ГИП	Шатилов		14.12.81
Нач.отд.	Елистратова		10.12.81
Гл.инжен.	Пайкин		10.12.81
Гл.спец.	Никитин		10.12.81
Рук.гр.	Хомяков		9.12.81
Н.контр.	Есина		14.12.81

ТП 816-1-30 АП

Цех по ремонту зерноуборочных и специальных комбайнов на готовых агрегатах с программой 200 ремонтов в год.

Производственный корпус с бытовыми помещениями

Стадия	Лист	Листов
Р	9	

Схема расположения

Госкомсельхозтехника СССР
ГИПРОПРОМСЕЛЬСТРОЙ
г. Саратов

Привязан

Инв. №

Взамен инв. №

Подпись и дата

Инв. № подл.

поз	обозначение	наименование	кол.	примеч.
		Детали		
1		Рейка	2	
2		Рейка	3	
3		Рейка	1	
4		Плата	1	
		Стандартные изделия		
5		Шкаф щита		
		Щшм-1000х600-I-УЧ-IP30		
		ОСТ 36.13-76		
		Прочие изделия		
6	1Б	Регулятор температуры		
		трёхпозиционный РТ-3-УЧ		
		гр. 23 0... 40°С.		
		ТУ 25.02 (ЗУ 2574.096-75Е)	1	
7	1В2, 1В3, 1В4	Переключатель универсаль-		
		ный Уп 5311-С23 ТУ 16-524.074-75	3	
8	1КН1; 1КН2	Пост управления кнопочный		
		ПКЕ-612-2У3 ТУ 16-526.216-71	2	

Изм	Лист	№ докум.	Подп.	Дата
Разраб		Хомяков		9.12.81
Провер.		Никитин		10.12.81
Гл.инжст		Паикин		10.12.81
ГИП		Шатилов		10.12.81
Н.контр.		Есина		10.12.81

ТП АП-01-00СБ

Задание заводу-изготовителю. Щит автоматизации ЩА. Общий вид.

Лит	Масса	Масштаб
Р	—	—

Лист 1 Листов 5

Госкомсельхозтехника СССР ГИПРОПРОМСЕЛЬЭЛЕКТРОН г. Саратов

Инв.№ подл. | Подпись и дата | Взам.инв.№ | Инв.№ дубл. | Подпись и дата

Альбом III

Типовой проект

поз.	обозначение	наименование	кол.	примеч.
		Арматура типа АСЛ 1142-2208		
		ТУ 16.535.681-72		
9	1ЛН	Плафон зелёный	1	
10	1ЛА	Плафон красный	1	
11	1Р3, 1Р4, 1Р5, 1Р6	Реле РПУ-0-961-УЧ ~220В		
		ТУ 16.523.295-79	4	
12	1СИП	Прерыватель ступенчатый		
		импульсный ~220В СИП-01УМ		
		ТУ 50.13-71	1	
13	1В1	Выключатель автоматичес-		
		кий АЕ 1031-1У4		
		ТУ 16.522.021.72	1	
14		Блок зажимов Б310		
		ТУ 36.1750.74	5	
15		Упор ТУ 36.1751-74	2	
16		Рамка 66х26		
		ТУ 36.1130-74	8	
		Материалы		
17		Провод 660В ГОСТ 6323-79		
		ПВ 1х1,0	60м	
18		Провод 660В ТУ 16.505.434-73		
		ПМВГ 1х0,75	40м	

Инв.№ подл. | Подпись и дата | Взам.инв.№ | Инв.№ дубл. | Подпись и дата

Изм	Лист	№ докум.	Подп.	Дата

ТП АП-01-00СБ Лист 2

Копировал: Стрелюхина Формат А4

ТП АП-01-00СБ

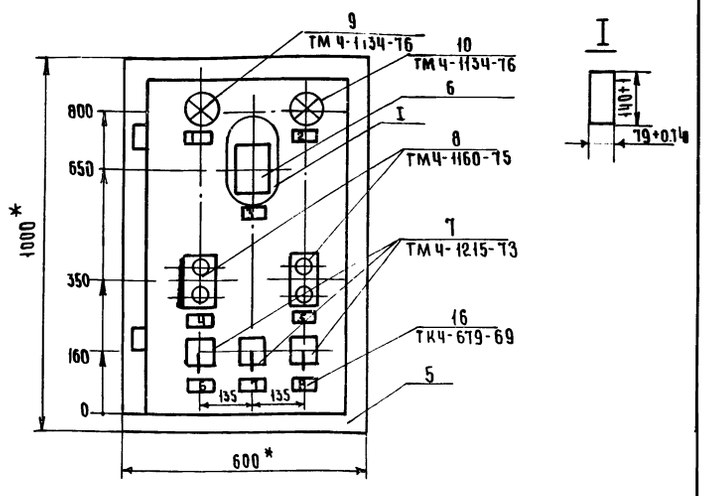

1* Размеры для справок

2 Покрытие - вариант 2 ОСТ 36.13-76

3 Таблица соединений выполнена на основании схем листы 3,4.

4. По данному чертежу изготовить 1 щит

Лист	№ докум.	Подп.	Дата

ТП АП-01-00СБ Лист 3

Копировал: Стрелюхина Формат А4

Альбом III

Типовой проект

Таблица 1

Надписи на табло и в рамках

продолжение табл. 1

№ надписи	Надпись	Кол.	№ надписи	Надпись	Кол.
	Рамка 66х26				
1	Нормальная работа	1			
2	Замораживание калорифера	1			
3	Температура после вентилятора	1			
4	Приточный вентилятор пуск стоп	1			
5	Электронагреватель Вкл. - откл.	1			
6	Выбор режима мест - О - дист	1			
7	Клапан наружного воздуха	1			
8	Клапан на теплоносителе	1			

Инв.№ подл. | Подпись и дата | Взам.инв.№ | Инв.№ дубл. | Подпись и дата

8275/3

29

Изм	Лист	№ докум.	Подп.	Дата

ТП 816-1-30 АП-01-00СБ Лист 5

Копировал: Стрелюхина Формат А4

Вид на внутренние плоскости (развернуто)

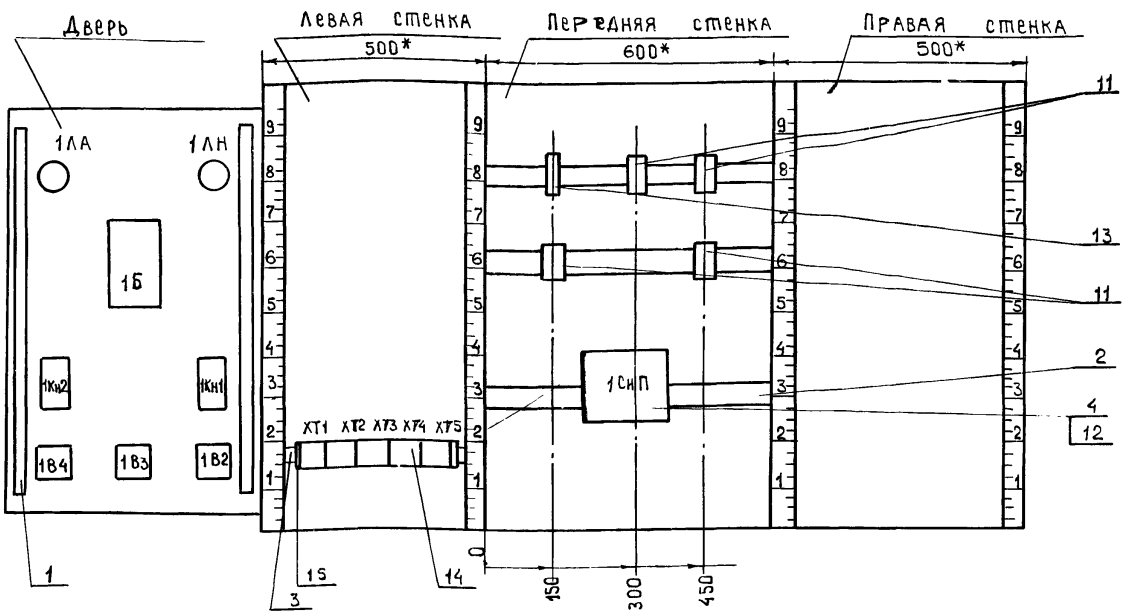

Таблица 2

Соединения проводок

Проводник	Откуда идёт	Куда поступает	Данные провода	Примечание
	Передняя стенка			
N	1Р3/1	1Р4/11		П
N	1Р4/11	1Р6/11		
N	1Р6/11	1Р5/1		
N	1Р5/11	1Р5/8		Л
N	1Р5/8	1СИП/1		
1	1Р4/5	1Р6/5		
3	1Р3/4	1Р3/5		П
14	1Р3/10	1Р4/10	ПВ1 × 1.0	П
1	1Р4/5	1Р4/4		П
17	1Р3/7	1Р6/11		
17	1Р5/11	1Р5/6		П
17	1Р5/6	1Р5/2		П
19	1Р5/3	1Р5/7		П
401	1Р6/3	1СИП/2		
401	1СИП/2	1СИП/3		П
415	1Р6/4	1Р4/7		
Земля	Рейка для установки аппаратов ⏚	Стойка ⏚		

Изм.	Лист	№ докум.	Подпись	Дата
Разраб.		Хомяков		9.12.81
Провер.		Никитин		10.12.81
Н. инж. отд.		Лайкин		10.12.81
ГИП		Шатилов		14.12.81
Контр.		Есина		14.12.81

ТП АП - 01 - 00СХ

Задание заводу-изготовителю. Щит автоматизации ЩА. Соединения проводок.

Лит	Лист	Листов
Р	1	9

Госкомсельхозтехника СССР
ГИПРОПРОМСЕЛЬЭЛЕКТРОЙ
г. Саратов

Копировал Махначева Формат А4

Альбом III

Типовой проект

Продолжение табл. 2

Проводник	Откуда идёт	Куда поступает	Данные провода	Примечание
	Левая стенка			
1	XT 1/1	1В2/1	ПМВГ 1 × 0,75	
1	XT1/1	XT1/2		П
1	XT1/2	1Р4/4		
41	XT1/3	1В1/2		
3	XT1/4	1Р3/4		
5	XT1/5	1Р6/3		
7	XT1/6	1Р6/6		
9	XT1/8	XT1/7		П
11	XT1/9	1Р3/10	ПВ 1 × 1,0	
15	XT2/1	1Р3/1		
15	XT2/1	XT2/2		П
17	XT2/3	1Р3/7		
17	XT2/3	XT2/4		П
19	XT2/5	1Р5/3		
21	XT2/6	1Р5/4		
23	XT2/7	1Р5/5		
25	XT2/8	1Р5/10		

Инв. № подл. | Подпись и дата | Взам. инв. № | Инв. № дубл. | Подпись и дата

8275/3 30

Изм.	Лист	№ докум.	Подп.	Дата

ТП 816-1-30 АП-01-00СХ

Лист 2

Копировал Махначева Формат А4

Таблица 2

Соединения проводок

Проводник	Откуда идет	Куда поступает	Данные провода	Примечание
33	хт 3/3	хт 3/4		П
35	хт 3/5	хт 3/6		П
401	хт 3/7	1Р3/2		
401	хт 3/7	хт 3/8		П
403	хт 3/9	1сип/4		
403	хт 3/9	хт 3/10		П
			ПВ 1х1,0	
405	хт 4/1	1Р6/7		
405	хт 4/1	хт 4/2		П
407	хт 4/3	1Р6/1		
407	хт 4/3	хт 4/4		П
417	хт 4/8	1Р4/8		
N	хт 4/9	1Р3/11		
N	хт 4/9	хт 4/10		П

ТП АП-01-00СХ Лист 3

Изм. Лист № докум. Подп. Дата

Копировал: Стрелюхина

Формат А4

Альбом III

Типовой проект

Продолжение табл. 2

Проводник	Откуда идет	Куда поступает	Данные провода	Примечание
421	хт 5/1	1Р6/10		
423	хт 5/2	1Р4/1		
425	хт 5/3	1Р6/8		
425	хт 5/3	хт 5/4		П
427	хт 5/5	1Р4/2	ПВ 1х1,0	
427	хт 5/5	хт 5/6		П
419	хт 5/7	хт 5/8		
419	хт 5/8	хт 5/9		П
А1	хт 5/10	1В1/1		

Инв. N подл. | Подпись и дата | Взам. инв. № | Инв. N дубл. | Подпись и дата

ТП АП-01-00СХ Лист 4

Изм. Лист № докум. Подп. Дата

Копировал: Стрелюхина

Формат А4

Таблица 2

Соединения проводок

Проводник	Откуда идет	Куда поступает	Данные провода	Примечание
15	хт 2/2	1В3/4		
17	хт 2/2	1В3/2		
А4	хт 3/1	1КН 2/32		
31	хт 3/2	1КН 2/31		
33	хт 3/3	1КН 2/23		
35	хт 3/5	1КН 2/24		
401	хт 3/8	1Б/5		
403	хт 3/10	1Б/12		
405	хт 4/1	хт 4/2	ПМВГ 1х0,75	П
405	хт 4/2	1В4/4		
407	хт 4/4	1В4/2		
409	хт 4/5	1Б/9		
411	хт 4/6	1Б/20		
413	хт 4/7	1Б/29		
N	хт 4/10	1Б/16		
425	хт 5/4	1АА/1		
427	хт 5/6	1АН/1		
Земля	Рейка для установки аппаратов ⏚	стойка / ⏚		

ТП АП-01-00СХ Лист 5

Изм. Лист № докум. Подп. Дата

Копировал: Стрелюхина

Формат А4

Альбом III

Типовой проект

Продолжение табл. 2

Проводник	Откуда идет	Куда поступает	Данные провода	Примечание
	Дверь			
13	1КН 1/32	1В2/4		
13	1В2/4	1В3/1		
13	1В3/3	1В4/1		
405	1В4/4	1Б/21		
407	1В4/2	1Б/22		
N	1Б/16	1АА/2	ПВ 1х1,0	
N	1АА/2	1АН/2		
7	1КН 1/31	1КН 1/23		П
13	1В3/1	1В3/3		П
13	1В4/1	1В4/3		П
1	1В2/1	1В2/3		П

Инв. N подл. | Подпись и дата | Взам. инв. № | Инв. N дубл. | Подпись и дата

8275/3

31

ТП 816-1-30 АП-01-00СХ Лист 6

Изм. Лист № докум. Подп. Дата

Копировал: Стрелюхина

Формат А4

Таблица №3
подключения проводок

Проводник	Вывод	Вид контакта	Вывод	Проводник
	Дверца			
		1АА		
425	1		2	N*
		1АН		
427	1		2	N
		1Б		
401	5		16	N*
403	12п		21	405
403	13п		22	407
409	9			
411	20			
413	29			
		1КН2		
А4	22	Р	21	31
33	14	З	13	35
		1КН1		
13*	22	Р	21	7
7	14п	З	13	9

Продолжение табл. 3

Проводник	Вывод	Вид контакта	Вывод	Проводник
		1В4		
13*	1п		2	407*
13	3п		4	405*
		1В3		
13*	1п		2	17
13	3п		4	15
		1В2		
1*	1п		2	3
1	3п		4	13*

Изм.	Лист	№ докум.	Подп.	Дата
		ТП	АП-01-00СХ	Лист 7

Копировал: Стрелюхина — Формат А4

Продолжение табл. 3

Проводник	Вывод	Вид контакта	Вывод	Проводник
	Дверца			
		ХТ1		
1*	1п			
1	2п			
41	3			
3	4			
5	5			
7	6			
9	7п			
9	8п			
11*	9п			
11*	10п			
		ХТ2		
15*	1п			
15*	2п			
17*	3п			
17*	4п			
19	5			
21	6			
23	7			
25	8			
		ХТ3		
А4	1			
31	2			
33*	3п			

Продолжение табл. 3

Проводник	Вывод	Вид контакта	Вывод	Проводник
33	4п			
35*	5			
39	6			
401*	7п			
401*	8п			
403*	9п			
403*	10п			
		ХТ4		
405*	1п			
405*	2п			
407*	3п			
407*	4п			
409	5			
411	6			
413	7			
417	8			
N*	9п			
N*	10п			
		ХТ5		
421	1			
423	2			
425*	3			
427*	5			
427*	6			
419	7			
419*	8			
А1	10			

Изм.	Лист	№ докум.	Подп.	Дата
		ТП	АП-01-00СХ	Лист 8

Копировал: Стрелюхина — Формат А4

Альбом III — Типовой проект — Инв. № подл. | Подпись и дата | Взам. инв. № | Инв. № дубл. | Подп. и дата

Продолжение табл

Проводник	Вывод	Вид контакта	Вывод	Проводник
	Передняя стенка			
		1В1		
А1	А1		С1	41
		1Р3		
15	1	Ж		
17*	7	Р	4п	3*
401*	2	Ж	5п	3
11*	10	К	11	N*
		1Р4		
423	1	Ж		
415	7	Р	4п	1*
427	2	Ж		
417	8	Р	5п	1*
11	10	К	11	N*
		1Р5		
N	1п	Ж		
19	7п	Р	4	21
17*	2п	Ж		
N	8п	Р	5	23
19	3п	Ж	6п	П

Продолжение табл.

Проводник	Вывод	Вид контакта	Вывод	Проводник
17*	11п	К	10	25
		1Р6		
407	1	Ж		
405*	7	Р	4	415*
425	8	Р	5	1*
5	3	Ж	6	7
421	10	К	11	N*
		1СП		
401	3п	Ж	4	403
401*	2п	К	1	N*

Изм.	Лист	№ докум.	Подп.	Дата
		ТП	АП-01-00СХ	Лист 9

Формат А4

АП-03-00СБ

Пост управления ПКУ 15-19. 231-5402

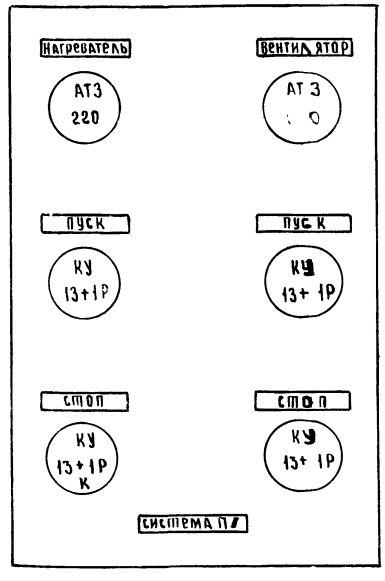

По данному эскизу изготовить 2 поста управления

Знак 1 - номер системы (1,2)

8275/3

32

ТП 816-1-30 АП-03-00СБ

Разраб.	Хомяков		9.12.91
Пров.	Никитин		9.12.91
Гип	Шатилов		9.12.91
Н.контр.	Есина		9.12.91

Задание заводу-изготовителю. Эскиз поста управления ПКУ-15

Лит	Масса	Масштаб
Р	—	—
Лист	Листов 1	

Госком Сельхозтехники СССР
ГИПРОПРОМСЕЛЬСТРОЙ
г. Саратов

Альбом III — Типовой проект — Подп. и дата | Инв. № дубл. | Взам. инв. № | Подп. и дата | Инв. № подл.

Копировал: Есина — Формат А4

Поз	Обозначение	Наименование	Кол.	Примеч.
		Детали		
1		Рейка	2	
2		Рейка	1	
3		Рейка	2	
		Стандартные изделия		
4		Шкаф щита		
		ЩШМ-600×400-I-УЧ-IP30		
		ОСТ 36.13-76	1	
		Прочие изделия		
5	2КН1, 2КН2	Пост управления кнопочный		
		ПКЕ 612-2У3; ТУ16-526.216-71	2	
6	2В2, 2В3	Переключатель универсальный		
		УП5311-С23; ТУ16-524.074-75	2	
7	2В1	Выключатель автоматический		
		АЕ-1031-194		
		ТУ16.522.021-72	1	

Изм.	Лист	№ докум.	Подп.	Дата
Разраб.		Хомяков		
Пров.		Никитин		10.78
Гл. инж. отд.		Пайкин		10.78
Нач. отд.		Елистратова		10.78
Т. контр.		Шатнадв		10.78
Н. контр.		Есина		10.78

ТП АП-02-00СБ

Задание заводу изготовителю. Щит автоматизации 2ЩА. Общий вид.

Лит	Масса	Масштаб
Р	—	—

Лист 1 Листов 5

Госкомсельхозтехники СССР ГИПРОПРОМСЕЛЬСТРОЙ г. Саратов

Копировал: Савина Формат А4

Альбом III

Типовой проект

Поз.	Обозначение	Наименование	Кол.	Примеч.
8	2Р3, 2Р4, 2Р5	Реле РПУ-0-961-УЧ ~220		
		ТУ16.523.295-79	3	
9		Блок зажимов 6310		
		ТУ36.1750-74	3	
10		Упор ТУ36.1751-74	2	
11		Рамка 66×26		
		ТУ36.1130-74	4	
		Материалы		
12		Провод 660В ГОСТ 6323-79		
		ПВ1×1.0	50м	
13		Провод 660В ТУ16.505.434-73		
		ПМВГ 1×0.75	20м	

Подпись и дата | Инв. № дубл. | Взам. инв. № | Подпись и дата | Инв. № подл.

Изм.	Лист	№ докум.	Подп.	Дата

ТП АП-02-00СБ Лист 2

Копировал: Савина Формат А4

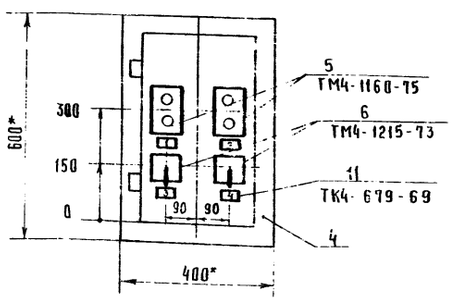

1. * - размеры для справок
2. Покрытие - вариант 2 ОСТ 36.13-76
3. Таблица соединений выполнена на основании схемы лист 6
4. По данному чертежу изготовить 1 щит

ТП АП-02-00СБ Лист

Альбом III

Типовой проект

Таблица 1
Надписи на табло и в рамках

Продолжение табл. 1

№ надписи	Надпись	Кол	№ надписи	Надпись	Кол
	Рамка 66×26				
1	Приточный вентилятор				
	Пуск - стоп	1			
2	Электронагреватель				
	Вкл - откл.	1			
3	Режим				
	Мест. - О - Дист.	1			
4	Клапан наружного воздуха				
	Откр. - О - Закр.	1			

Подп. и дата | Инв. № дубл. | Взам. инв. № | Подп. и дата | Инв. № подл.

8275/3 33

ТП 816-1-30 АП 02 00СБ Лист 5

Формат А4

ВИД НА ВНУТРЕННИЕ ПЛОСКОСТИ (РАЗВЕРНУТО)

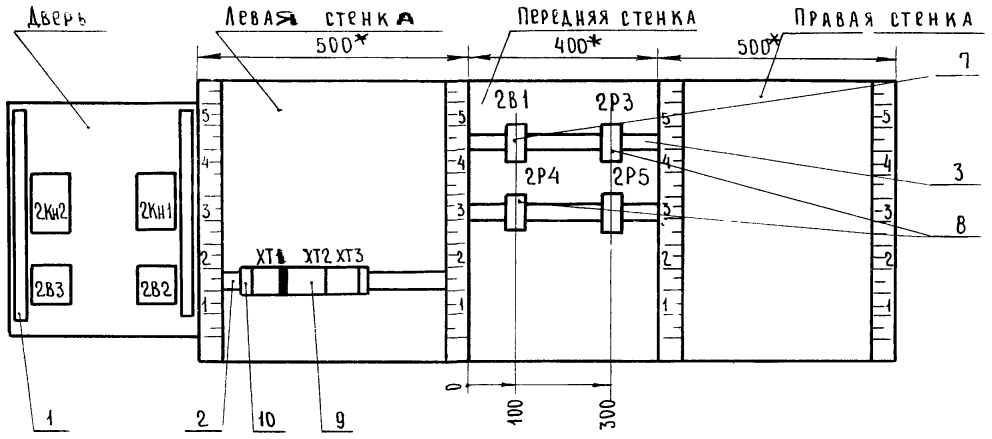

ИЗМ	ЛИСТ	№ ДОКУМ.	ПОДПИСЬ	ДАТА	ТП	АП-02-00СБ	Лист 4

Копировал В. Евст-Евстегнеева формат А3

Таблица 2

Соединения проводок

Проводник	Откуда идет	Куда поступает	Данные провода	Примечание
	Передняя стенка			
1	2Р3/6	2Р5/6		
19	2Р3/8	2Р4/10		
19	2Р4/10	2Р4/1		П
19	2Р4/1	2Р4/6		П
21	2Р4/3	2Р4/8	ПВ1×1,0	П
29	2Р5/3	2Р3/3		
31	2Р3/9	2Р5/4		
N	2Р4/2	2Р4/7		П
N	2Р4/2	2Р3/11		
N	2Р4/7	2Р5/11		

ИЗМ	ЛИСТ	№ ДОКУМ.	ПОДПИСЬ	ДАТА	ТП	АП-02-00СБ
РАЗРАБ.		ХОМЯКОВ		9.12.81	Задание заводу-изготовителю. Щит автоматизации 2 ЩА. Соединения проводок	
ПРОВ.		НИКИТИН		10.12.81		
ГЛ.ИНЖ.ОТД.		ПАЙКИН		10.12.81		
НАЧ.ОТД.		ЕЛИСТРАТОВА		10.12.81		
ГИП		ШАТИЛОВ		10.12.81		

ЛИТ	МАССА	МАСШТАБ
Р		
Лист 1	Листов 6	

ГОСКОМСЕЛЬХОЗТЕХНИКА СССР ГИПРОПРОМСЕЛЬСТРОЙ г. Саратов

Продолжение табл. 2

Проводник	Откуда идёт	Куда поступает	Данные провода	Примечание
	Левая стенка			
1	ХТ1/1	2Р3/6		
51	ХТ1/3	2В1/2		
3	ХТ1/4	2Р3/5		
5	ХТ1/5	2Р5/5		
11	ХТ1/7	2Р5/8		
15	ХТ1/8	2Р3/10		
17	ХТ1/10	2Р3/2		
19	ХТ2/1	2Р3/8		
21	ХТ2/2	2Р4/3		
23	ХТ2/3	2Р4/5	ПВ1×1,0	
25	ХТ2/4	2Р4/2		
27	ХТ2/5	2Р4/11		
29	ХТ2/6	2Р5/3		
33	ХТ2/7	2Р5/7		
35	ХТ3/1	2Р5/10		
N	ХТ2/8	2Р5/11		
А1	ХТ1/9	2В1/1		
А4	ХТ3/7	2Кн2/21		
1	ХТ1/2	2В2/1		
3	ХТ1/4	2В2/2		
7	ХТ1/6	2Кн1/13	ПМВГ1×0.75	
11	ХТ1/7	2Кн1/14		
17	ХТ1/10	2В3/4		
19	ХТ2/1	2В3/2		
37	ХТ3/2	2Кн2/22		
39	ХТ3/3	2Кн2/14		34
41	ХТ3/4	2Кн2/13	8275/3	

Альбом III

Типовой проект

Подпись и дата | Инв. № дубл. | Взам. инв. № | Подпись и дата | Инв. № подл.

ИЗМ	ЛИСТ	№ ДОКУМ.	ПОДПИСЬ	ДАТА	ТП 816-1-30	АП-02-00СБ	Лист 2

Продолжение табл 2

Проводник	Откуда идет	Куда поступает	Данные провода	Примечание
	Дверь			
1	2В2/1	2Б2/3		П
11	2Кн1/14	2Кн1/22		П
13	2В2/4	2Кн1/21	ПВ1×1.0	
13	2В2/4	2В3/3		
13	2В3/3	2В3/1		П

Альбом

Таблица 3

Подключения проводок

Продолжение табл.3

Проводник	Вывод	Вид контакта	Вывод	Проводник
		2Р5		
11*	8	З	5	5*
31	4П	Р	7	33
29*	3	З	6	1*
35	10	К	11	N*

Типовой проект

Проводник	Вывод	Вид контакта	Вывод	Проводник
		Передняя стенка		
		2В1		
А1	1		2	51
		2Р3		
17*	2	З		
3*	5	Р	8	19*
29*	3	З		
1*	6	Р	9	31
15*	10	К	11	N*
		2Р4		
19*	1П	З		
25*	4	Р	П7	N*
		З	П2	N*
23*	5	Р	8	21*
19*	6П	З	3	21*
19*	10П	К	11	27

Инв.№ подл. | Подпись и дата | Взам. инв.№ | Инв.№ дубл. | Подпись и дата

Продолжение табл 3

Проводник	Вывод	Вид контакта	Вывод	Проводник
		Левая стенка		
		ХТ1		
1*	1П			
1	2П			
51	3			
3*	4			
5	5			
7*	6			
11	7			
15*	8			
А1	9			
17	10			
		ХТ2		
19	1			
21	2			
23	3			
25	4			
27	5			
29	6			
33	7			
N	8П			
N	9П			
N*	10П			

Продолжение табл.3

Проводник	Вывод	Вид контакта	Вывод	Проводник
		ХТ3		
35	1			
37	2			
39*	3			
41*	4П			
41	5П			
45*	6			
А4	7			
43*	8			

Альбом III

Продолжение табл.3

Проводник	Вывод	Вид контакта	Вывод	Проводник
		Дверь		
		2Кн2		
39*	14		13	41*
А4	21		22	37
		2Кн1		
11*	14П		13	7*
13	21		22П	11
		2В3		
13*	1П		2	19*
13*	3П		4	17*
		2В2		
1*	1П		2	3*
1*	3П		4	13

Типовой проект

Инв.№ подл. | Подпись и дата | Взам. инв.№ | Инв.№ дубл. | Подпись и дата

8275/3 35

Альбом III

Типовой проект

Ведомость рабочих чертежей основного комплекта СС

Лист	Наименование	Примечание
1	Общие данные	
2	Планы на отм. 0.000, 3.000, 6.000	
3	План на отм. 0.000. Схема расположения сетей связи и сигнализации.	

Условные обозначения

- Часы электрические вторичные односторонние
- ПГС-0.2 — Прибор громкоговорящей связи с указанием типа
- Аппарат телефонный настенный
- КСК-16 — Коробка соединительная с указанием типа

Общие указания

Распределительные и абонентские сети связи и сигнализации выполняются кабелями и проводами различных марок и сечений.

Кабели и провода связи и сигнализации прокладываются в бытовых помещениях по стенам открыто, радиофикации - скрыто в штрабе слоя штукатурки, в производственном корпусе - на стальной оцинкованной проволоке.

Абонентская проводка телефонизации, электрочасификации на планах условно не показана.

Вертикальная прокладка кабелей и проводов через междуэтажные перекрытия выполняется в стояках из винипластовых труб.

Проект соответствует действующим нормам и правилам и обеспечивает безопасную эксплуатацию здания при соблюдении предусмотренных проектом мероприятий.

Главный инженер проекта /Шатилов/

Спецификация устройств связи и сигнализации

Марка, поз	Обозначение	Наименование	Кол.	Примечание
		Телефонизация		
1		Аппарат телефонный		
		ТАН-70-3	4	
2		То же, ТАСТ-70	1	
3	ГОСТ 8525-78	Коробка КРТП-10	2	
4	ТУ16.538.149-72	Муфта 1СП-12	1	
5	То же	То же, 2РП-15=11/15+10/13	1	
6	ТУ6-05-15-77	Труба винипластовая		
		6-25	6/1,8	м/кг
7	ГОСТ 20575-75	Провод ТРП 1×2×0,5	0,110	км
8	ГОСТ 22498-77	Кабель ТПП 10×2×0,4	0,025	км
		Электрочасификация		
1		Часы электрические вторичные односторонние ВЧС 1-М2ПВ24Р-200--326К	2	
2		То же, ВЧС1-М2ПВ24Р-400--302К	1	
3	ГОСТ 10040-75	Коробка УК-2П	2	
4	ГОСТ 10254-75*Е	Провод ПТПЖ 2×0.6	0,015	км
		Радиофикация		
1		Громкоговоритель „Тайга-304"	4	
2	ГОСТ 8659-78	Радиорозетка РШО-2	4	
3	ГОСТ 10040-75	Коробка УК-2П	3	
4	ТУ6-05-15-77	Труба винипластовая		
		6-25	3/0,9	м/кг
5	ТУ45.770.473.004ТУ-77	Трансформатор ТАМУ-10Т	1	
6	ГОСТ 10254-75*Е	Провод ПТПЖ 2×1.2	0.030	км
7	То же	То же, ПТПЖ 2×0.6	0.015	км

Марка, поз.	Обозначение	Наименование	Кол.	Примечание
		Производственная громкоговорящая связь		
1		Прибор громкоговорящей связи ПГС-0,2	1	
2		То же, ПГС-10	2	
3	ГОСТ 10040-75	Коробка УК-2П	2	
4	ТУ16.505.755-75	Провод ПРВПМ 2×0,8	0,070	км
5	ГОСТ 6323-79	Провод АПВ1×4-380	0.030	км
6	ГОСТ 1668-73	Проволока 4,0 линейная	10	кг
		Пожарная сигнализация		
1		Датчик ДТЛ Извещатель пожарный	40	
2		ручной ПКИЛ-9	2	
3	ОСТ 11.336.038-77	Диод Д-226Г	40	
4	ТУ36.1753-75	Коробка КСК-16	1	
5	ГОСТ 10040-75	Коробка УК-2П	3	
6	ГОСТ 7113-77Е	Резистор ОМЛТ-0,5--5,6 кОм ± 10%	3	
7	ГОСТ 10704-76	Труба стальная тонкостенная электросварная		
		Т-20×1.6	4	м
8	ТУ16.505.755-75	Провод ПРВПМ 2×0.8	0.230	км
9	ГОСТ 1508-78Е	Кабель КВВГ 14×0.75	0.010	км
10	ГОСТ 6323-79	Провод АПВ1×4-380	0.020	км
11	ГОСТ 1668-73	Проволока 4,0 линейная	33	кг

8275/3 36

Привязан

Инв. №			
Гл. инж. пит.	Шестернев		28.11
ГИП	Шатилов		XII 87
Нач. отд.	Елистратова		XII 87
Гл. инж. отд.	Пайкин		XII 87
Гл. спец.	Курицын		XII 87
Рук. гр.	Гордиенко		XII 87
Инженер	Глухова		12-87
Н. контр.	Есина		IV.88

ТП 816-1-30 СС

Цех по ремонту зерноуборочных и специальных комбайнов на гусеничных агрегатах с программой 200 ремонтов в год

Производственный корпус с бытовыми помещениями

Стадия	Лист	Листов
Р	1	3

Общие данные

Госкомсельхозтехника СССР ГИПРОПРОМСЕЛЬСТРОЙ г. Саратов

Инв. № подл. | Подпись и дата | Взам. инв. №

Альбом III

Типовой проект

Гл.спец СО-1 Зильбертов

План на отм. 0.000

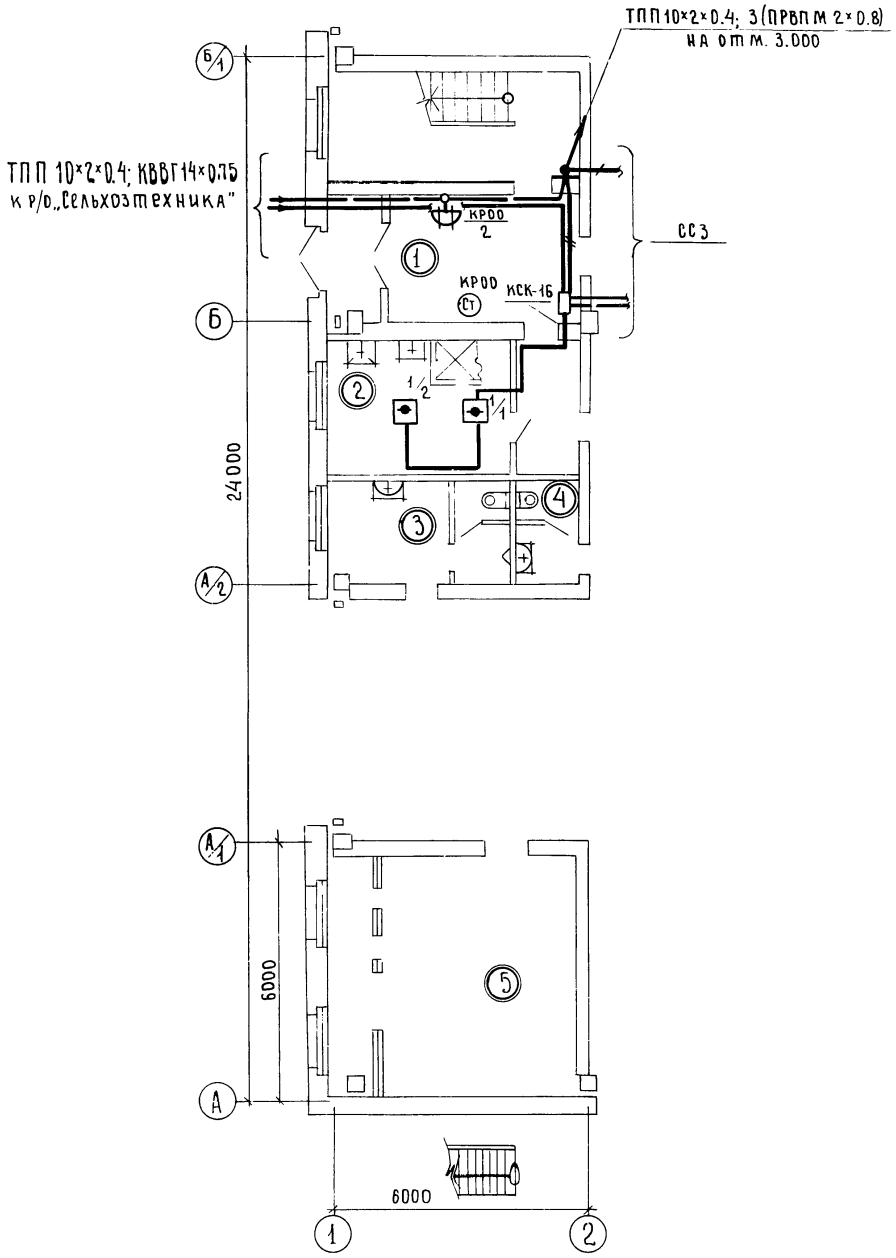

План на отм. 3 000

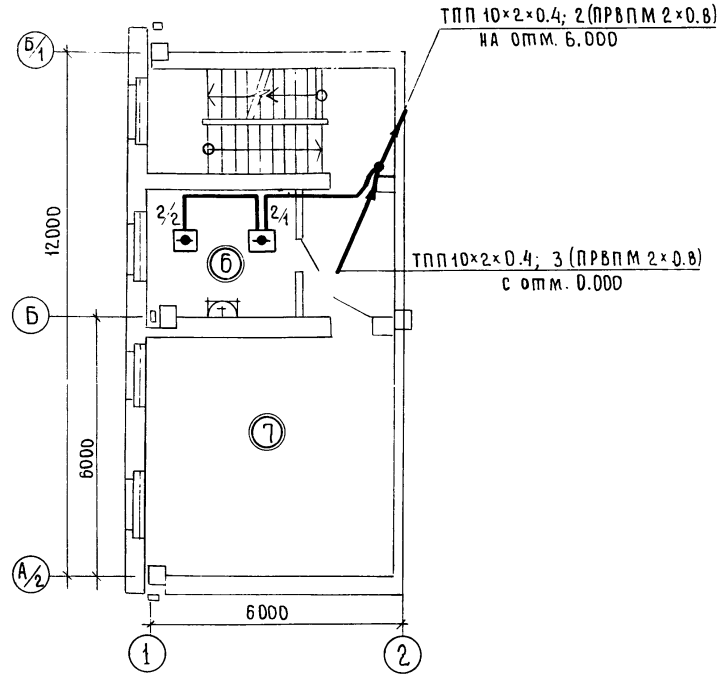

План на отм. 6.000

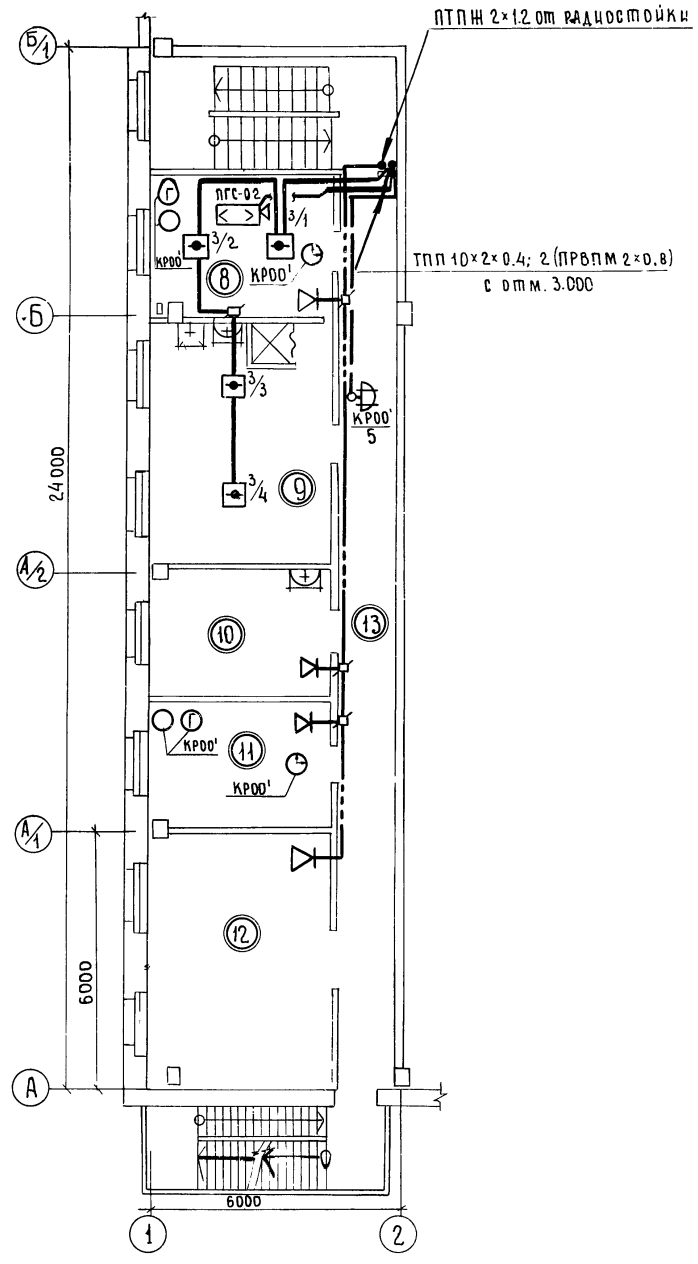

Экспликация помещений

N	Наименование
1	Вестибюль
2	Женский гардероб
3	Мужская уборная
4	Женская уборная
5	Венткамера
6	Хозяйственная кладовая
7	Венткамера
8	Конторское помещение
9	Мужской гардероб
10	Комната приема пищи
11	Комната профсоюзной организации
12	Красный уголок
13	Коридор

8275/3 37

Гл.инж.ин-та	Шестернев		XII-81
ГИП	Шатилов		XII-81
Нач.отд.	Елистратова		XII-81
Гл.инж.отд.	Пайкин		XII-81
Гл.спец.	Курицын		XII-81
Рук.гр.	Гордиенко		XII-81
Инженер	Глухова		

Привязан

ТП 816-1-30 СС

Цех по ремонту зерноуборочных и специальных комбайнов на готовых агрегатах с программой 200 ремонтов в год

Производственный корпус с бытовыми помещениями

Стадия	Лист	Листов
Р	2	

Планы на отм. 0.000, 3.000, 6.000.

Госкомсельхозтехника СССР
ГИПРОПРОМСЕЛЬСТРОЙ

Альбом III

Типовой проект

План на отм. 0.000

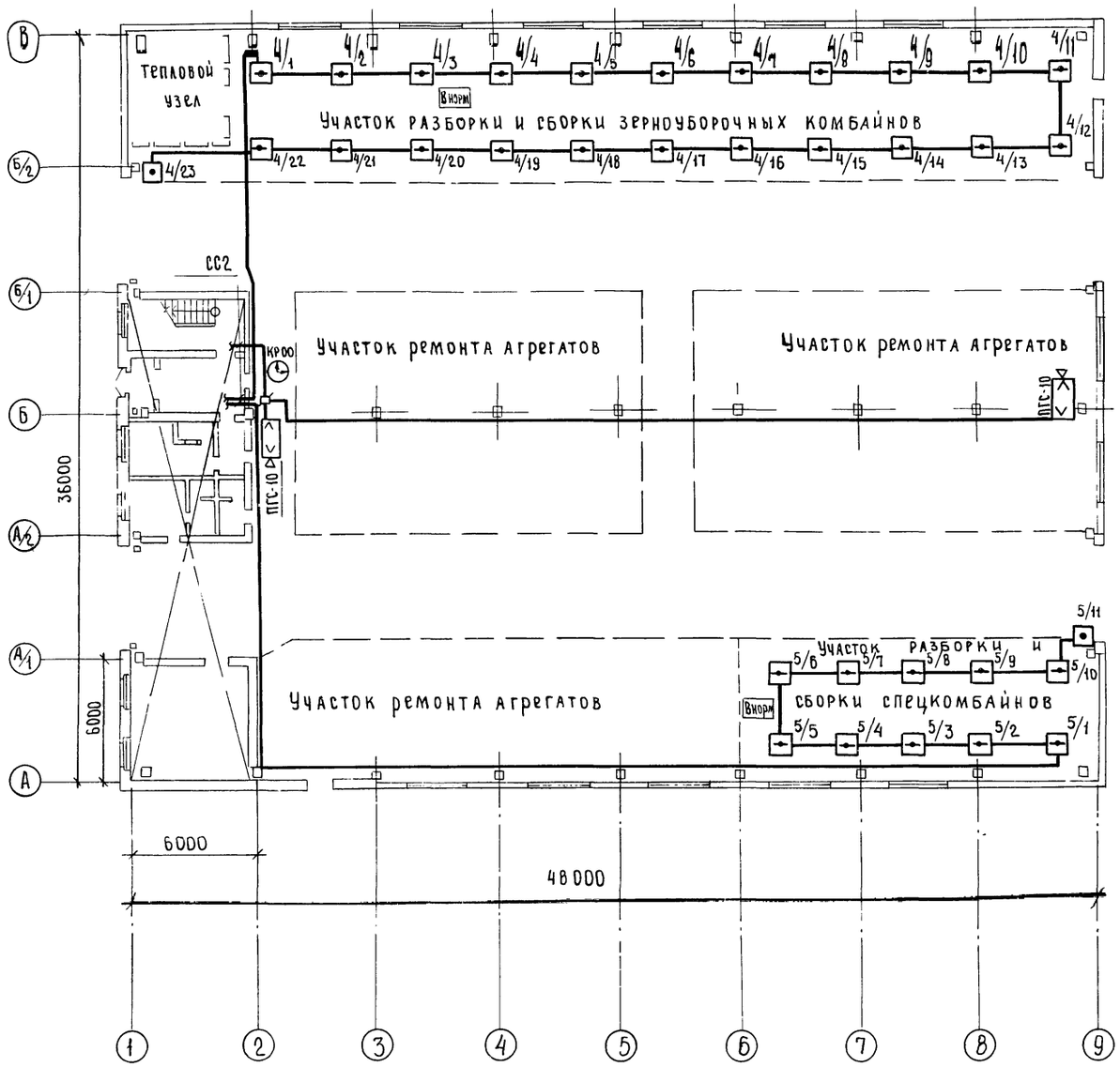

Схема расположения сетей связи и сигнализации

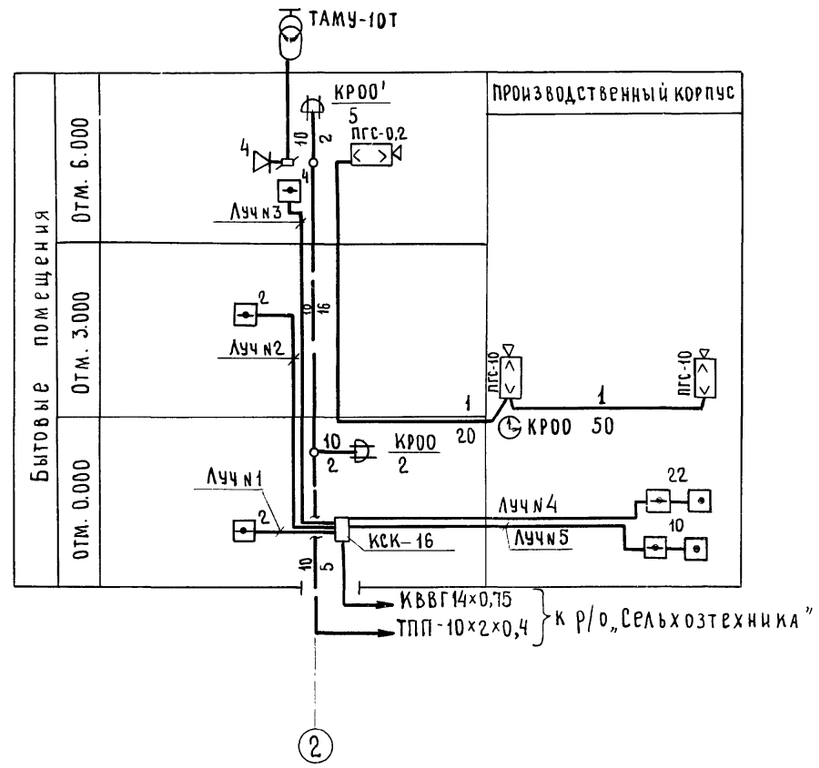

8275/3

Гл.инженер	Шестернев		XII-81
ГИП	Шатилов		XII-81
Нач.отд.	Елистратова		XII-81
Гл.инж.отд.	Пайкин		XII-81
Гл.спец.	Курицын		XII-81
Рук.гр.	Гордиенко		XII-81
Инженер	Глухова		XII-81
Н.контр.	Есина		XII-81

ТП 816-1-30 СС

Цех по ремонту зерноуборочных и специальных комбайнов на готовых агрегатах с программой 200 ремонтов в год

Производственный корпус с бытовыми помещениями

Стадия	Лист	Листов
Р	3	

План на отм. 0.000. Схема расположения сетей связи и сигнализации.

Госкомсельхозтехника СССР ГИПРОПРОМСЕЛЬСТРОЙ г. САРАТОВ

Привязан

Инв. №

Инв. № подл. | Подпись и дата | Взам. инв. №

Нач. отд. ЭН Попова
Нач. отд. ОВ Цыганок
Нач. отд. ВК Свиридов
Гл. спец. Т Нанисташвили

gost.e-ecolog.ru