Миннефтегазстрой

Научно-исследовательский и проектно-конструкторский институт по комплектно-блочному строительству НИПИКБС

147Г.

Отраслевой типовой проект

901-3-275.89

СТАНЦИЯ ОЧИСТКИ ВОДЫ С УСТАНОВКОЙ "СТРУЯ" ПРОИЗВОДИТЕЛЬНОСТЬЮ 800 м³/сут.

Рабочая документация

Альбом 9

Задание на разработку нестандартизированного оборудования

СФ ЦИТП 620062, г.Свердловск, ул.Чебышева, 4
Зак 1710 инв. _____ тираж 250
Сдано в печать 23.05 1990 Цена _____

Главный инженер института А.И.Вячков

Главный инженер проекта И.Д.Лысаков

1989

gost.e-ecolog.ru

СОСТАВ ПРОЕКТА

Альбом I	Пояснительная записка
Альбом 2	Рабочие чертежи и документации для производства работ на строительной площадке
Альбом 3	Сборник спецификаций
Альбом 4	Задание заводу-изготовителю на НКУ
Альбом 5	Задание заводу-изготовителю на щиты КИПиА
Альбом 6	Сводная ведомость потребности в материалах
Альбом 7	Сметная документация
Альбом 8	Рабочие чертежи и документации для изготовления БКУ в заводских условиях
Альбом 9	Задание на разработку нестандартизированного оборудования

Инв.№ подл. | Подп. и дата | Взам.инв.№

№	ОБОЗНАЧЕНИЕ	НАИМЕНОВАНИЕ	ПРИМЕЧАНИЕ
		Оборудование нестандартизированное	
1	147Г-2 ВО	Резервуар чистой воды V = 200 м³	
2	147В-3 ВО	Резервуар промывной воды	

901-3-275.89

ГИП	Лысаков		
Нач.отд.	Бахарев		
Н.контр.			
Гл.спец.	Олещук		
Зав.сект.			
Констр.	Первушкин		

147Г-ВО.ВД.ОН

Станция очистки воды с установкой „струя" производительностью 800 м³/сут

Ведомость документов

Стадия	Лист	Листов
		1

НИПИКЭС

Подпись и дата

Взам. инв. №

Инв. № подл.

Копировал

Формат А4

Таблица 1

Обозначение	Температура наиболее холодной пятидневки °С	Материал
147Г-2	-50	Сталь 09Г2С ГОСТ 19282-73
-01	-40	Вст3сп5 ГОСТ 380-71

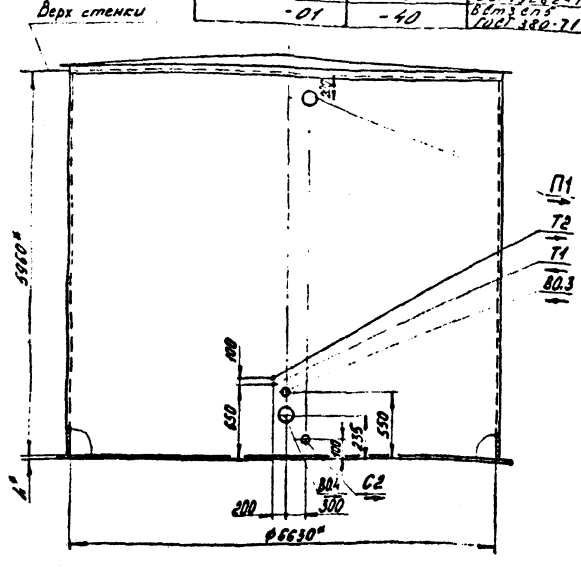

Таблица 2

Экспликация мест присоединения трубопроводов

Обозначение	Наименование трубопровода	Адрес	Кол.	Ду, мм
Т1	Горячей воды подающий	Из теплосети	1	—
Т2	Горячей воды обратный	В теплосеть	1	—
ВО.3	Отфильтрованной воды	От фильтра	1	100
ВО.4	Промывной воды	К насосам	1	200
П1	Переливной	В канализацию	1	200
С2	Спускной	В канализацию	1	80

Технические требования

1.* Размеры для справок.

2. Среда - чистая вода, температура 5°С.

3. Конструкция резервуара согласно ТП 704-1-151с „Стальной вертикальный цилиндрический резервуар для нефти и нефтепродуктов емкостью 200м³ /в северном исполнении/" Альбом I.

4. Длина патрубков от внешней стенки резервуара 200мм.

5. Изоляцию резервуара выполнить согласно серии 7.902-1 выпуск 3 „Детали тепловой изоляции промышленных объектов с отрицательными температурами."

6. Для обогрева резервуара предусмотреть по дну резервуара установку регистра из трубы одного

из предложенных диаметров и общей длины трубы:

Труба $\frac{\text{ГОСТ 10704-76}}{\text{Б-ВСт3сп ГОСТ 10705-80}}$

108×3,5 - 37 м

159×4,5 - 26 м

219×6,0 - 19 м

Изм.	Лист	№ докум.	Подп.	Дата
Разраб.		Белых		4.2.89
Пров.				
Т.контр.		Олещук		5.01.89
Нач.отд.		Бахарев		5.01.89
Н.контр.		Филиппова		4.02.89
Утв.				

147Г-2 ВО

Резервуар чистой воды V=200м³

Лит	Масса	Масштаб
	-	1:50

Лист | Листов 1

НИПИНЕС

Копировал | Формат А3

Типовой проект 901-3-27339 Альбом II

Инв. № подл.	Подп. и дата	Взам. инв. №	Инв. № дубл.	Подп. и дата
31392	30.03.89			

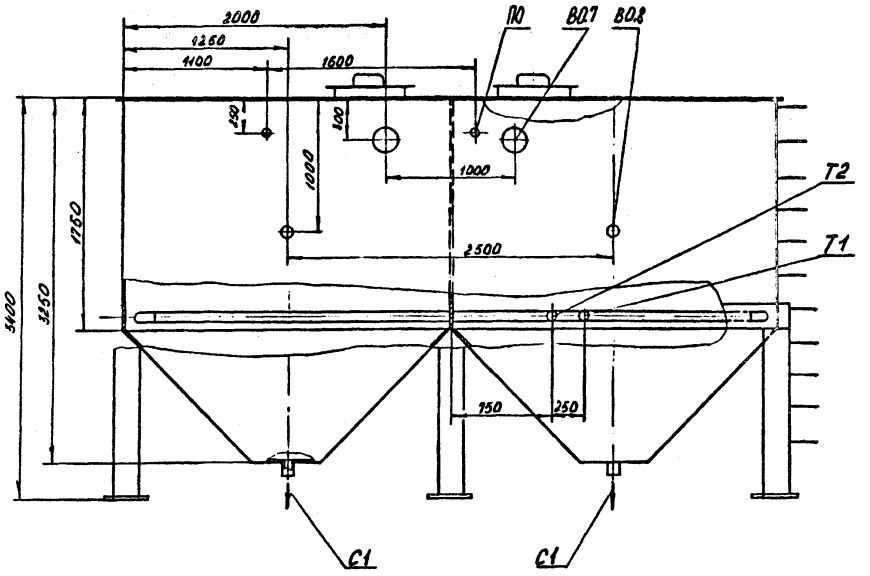

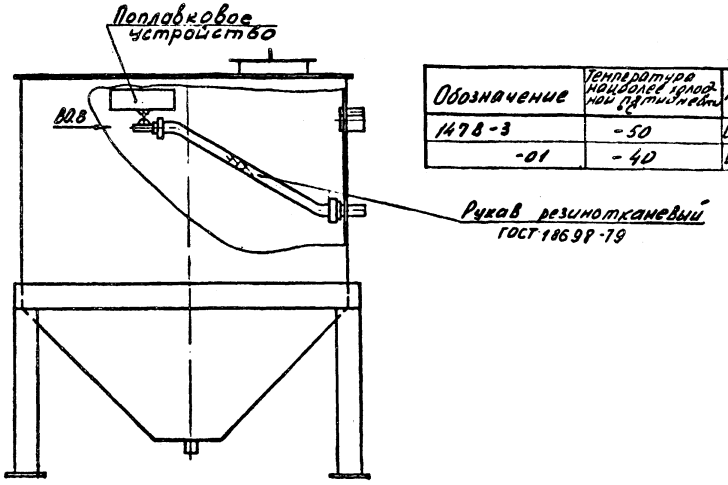

Таблица 1

Обозначение	Температура наиболее холодной пятидневки °С	Материал
1478-3	-50	Ст 09Г2С ГОСТ 19282-73
-01	-40	ВСт3сп5 ГОСТ 380-71

Таблица 2

Экспликация мест присоединения трубопроводов

Обозначение	Наименование трубопровода	Адрес	Кол	Ду, мм
ПО	Промывной воды	От насосов-дозаторов	2	15
ВО.8	Отстойной воды	К насосам	2	50
С1	Выпуска осадка	Из отстойника	2	30
ВО.7	Грязной промывной воды	От „Струи"	2	200
Т1	Горячей воды	Из теплосети	1	70
Т2	То же	В теплосеть	1	70

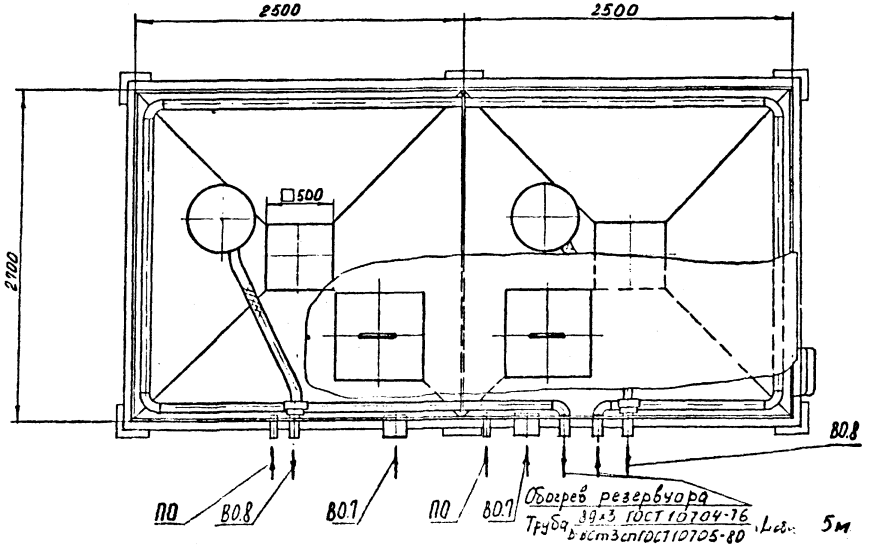

Технические требования

1. Среда - промывная вода, температура 5°С.
2. Изоляцию отстойника выполнить согласно серии 1.902-1 выпуск 3 „Детали тепловой изоляции промышленных объектов с отрицательными температурами".

Изм	Лист	№ докум	Подп	Дата	1478-3 ВО			
Разраб		Кушнырова			Резервуар промывной воды	Лит	Масса	Масштаб
Пров		Шахлинская					—	1:25
Т.контр		Олешук				Лист	Листов 1	
Н.отд		Захарев				НИПИКБС		
Н.контр		[illegible]						

Типовой проект Альбом 8

Инв. № подл. | Подп. и дата | Взам. инв. № | Инв. № дубл. | Подп. и дата

gost.e-ecolog.ru