ТИПОВОЙ ПРОЕКТ

801-3-18

РОДИЛЬНОЕ ОТДЕЛЕНИЕ НА 96 МЕСТ С ПРОФИЛАКТОРИЕМ И ВЕТПУНКТОМ

АЛЬБОМ i

ОБЩАЯ ПОЯСНИТЕЛЬНАЯ ЗАПИСКА
ТЕХНОЛОГИЧЕСКИЕ ЧЕРТЕЖИ
АРХИТЕКТУРНО-СТРОИТЕЛЬНЫЕ РЕШЕНИЯ
КОНСТРУКЦИИ ЖЕЛЕЗОБЕТОННЫЕ
ВНУТРЕННИЙ ВОДОПРОВОД И КАНАЛИЗАЦИЯ
ОТОПЛЕНИЕ И ВЕНТИЛЯЦИЯ
ЭЛЕКТРООСВЕЩЕНИЕ И ЭЛЕКТРООБОРУДОВАНИЕ
АВТОМАТИЗАЦИЯ САНИТАРНО-ТЕХНИЧЕСКИХ СИСТЕМ
СЛАБОТОЧНЫЕ УСТРОЙСТВА

1212-01
5-40

					ПРИВЯЗАН

ЦЕНТРАЛЬН
ТИПОВОГО ПРОЕКТИРОВ[illegible] ОБЩ. РОА СССР
МИНСКИЙ ФИЛ[illegible]

г. Минск 220600 ул. К. Маркса 32
Сдано в печать 5.X.1983 г.
Заказ № 216 тираж 10 экз.
Инв. № 12-12/ цена 5-40

ТИПОВОЙ ПРОЕКТ

801-3-18

РОДИЛЬНОЕ ОТДЕЛЕНИЕ НА 96 МЕСТ С ПРОФИЛАКТОРИЕМ И ВЕТПУНКТОМ

АЛЬБОМ I

СОСТАВ ПРОЕКТА

АЛЬБОМ I	ОБЩАЯ ПОЯСНИТЕЛЬНАЯ ЗАПИСКА ТЕХНОЛОГИЧЕСКИЕ ЧЕРТЕЖИ АРХИТЕКТУРНО-СТРОИТЕЛЬНЫЕ РЕШЕНИЯ КОНСТРУКЦИИ ЖЕЛЕЗОБЕТОННЫЕ ВНУТРЕННИЙ ВОДОПРОВОД И КАНАЛИЗАЦИЯ ОТОПЛЕНИЕ И ВЕНТИЛЯЦИЯ ЭЛЕКТРООСВЕЩЕНИЕ И ЭЛЕКТРООБОРУДОВАНИЕ АВТОМАТИЗАЦИЯ САНИТАРНО-ТЕХНИЧЕСКИХ СИСТЕМ СЛАБОТОЧНЫЕ УСТРОЙСТВА
АЛЬБОМ II	ИНДИВИДУАЛЬНЫЕ КЕРАМЗИТОБЕТОННЫЕ БЕТОННЫЕ И ЖЕЛЕЗОБЕТОННЫЕ ИЗДЕЛИЯ ДЛЯ ТОРЦЕВЫХ СТЕН ЗДАНИЯ
АЛЬБОМ III	ЗАКАЗНЫЕ СПЕЦИФИКАЦИИ
АЛЬБОМ IV	СМЕТЫ

РАЗРАБОТАН
ИНСТИТУТОМ ПРОЕКТИРОВАНИЯ С/Х СТРОИТЕЛЬСТВА ГОССТРОЯ ЛИТОВСКОЙ ССР

ГЛАВНЫЙ ИНЖЕНЕР ИНСТИТУТА (АНКУДАВИЧЮС А.)
ГЛАВНЫЙ ИНЖЕНЕР ПРОЕКТА (НАВИЦКАС Э.)

ТЕХНОРАБОЧИЙ ПРОЕКТ
УТВЕРЖДЕН
МИНИСТЕРСТВОМ СЕЛЬСКОГО ХОЗЯЙСТВА ЛИТОВСКОЙ ССР
ПРИКАЗ №1630 ОТ 29.12.1978 Г.

ВВЕДЕН В ДЕЙСТВИЕ
ИНСТИТУТОМ ПРОЕКТИРОВАНИЯ С/Х СТРОИТЕЛЬСТВА ГОССТРОЯ ЛИТОВСКОЙ ССР
ПРИКАЗ №166-П ОТ 18.06.1982 Г.

ПРИВЯЗАН

ИНВ. №

1272-01

Альбом I

Типовой проект

ВЕДОМОСТЬ ЧЕРТЕЖЕЙ ОСНОВНОГО КОМПЛЕКТА ПЗ

ФОРМАТ	ЛИСТ	НАИМЕНОВАНИЕ	ПРИМЕЧАН.
22Г	1	ОБЩИЕ ДАННЫЕ (НАЧАЛО)	
	2	ОБЩИЕ ДАННЫЕ (ОКОНЧАНИЕ)	

ВЕДОМОСТЬ ОСНОВНЫХ КОМПЛЕКТОВ

ОБОЗНАЧЕНИЕ	НАИМЕНОВАНИЕ	ПРИМЕЧАН.
— ПЗ	ПОЯСНИТЕЛЬНАЯ ЗАПИСКА	АЛЬБОМ I
— ТХ	ТЕХНОЛОГИЧЕСКИЕ РЕШЕНИЯ	"
— АР	АРХИТЕКТУРНО-СТРОИТЕЛЬНЫЕ РЕШЕНИЯ	"
— КЖ	КОНСТРУКЦИИ ЖЕЛЕЗОБЕТОННЫЕ	"
— ВК	ВНУТРЕННИЕ ВОДОПРОВОД И КАНАЛИЗАЦИЯ	"
— ОВ	ОТОПЛЕНИЕ И ВЕНТИЛЯЦИЯ	"
— ЭМ	ЭЛЕКТРООСВЕЩЕНИЕ И ЭЛЕКТРООБОРУДОВАНИЕ	"
— АП	АВТОМАТИЗАЦИЯ ПРОИЗВОДСТВА	"
— СУ	СЛАБОТОЧНЫЕ УСТРОЙСТВА	"

ТИПОВОЙ ПРОЕКТ, РОДИЛЬНАЯ НА 96 МЕСТ С ПРОФИЛАКТОРИЕМ И ВЕТПУНКТОМ" РАЗРАБОТАН НА ОСНОВАНИИ ЗАДАНИЯ НА ПРОЕКТИРОВАНИЕ, УТВЕРЖДЕННОГО ГЛАВСЕЛЬСТРОЙПРОЕКТОМ МСХ СССР 23 ЯНВАРЯ 1980 Г.

ТИПОВОЙ ПРОЕКТ РАЗРАБОТАН ДЛЯ ПРИМЕНЕНИЯ В РАЙОНАХ СО СЛЕДУЮЩИМИ ПРИГОДНО - КЛИМАТИЧЕСКИМИ УСЛОВИЯМИ:

а) РАСЧЕТНАЯ ЗИМНЯЯ ТЕМПЕРАТУРА ВОЗДУХА - 23°С

б) СКОРОСТНОЙ НАПОР ВЕТРА - ДО 45 КГ/М²

в) СЕЙСМИЧНОСТЬ - НЕ ВЫШЕ 6 БАЛЛОВ

г) РЕЛЬЕФ ТЕРРИТОРИИ - СПОКОЙНЫЙ

д) ГРУНТОВЫЕ ВОДЫ - ОТСУТСТВУЮТ

НАСТОЯЩИЙ ПРОЕКТ РАЗРАБОТАН В СООТВЕТСТВИИ С ДЕЙСТВУЮЩИМИ НОРМАМИ И ПРАВИЛАМИ И ПРЕДУСМАТРИВАЕТ МЕРОПРИЯТИЯ, ОБЕСПЕЧИВАЮЩИЕ ВЗРЫВНУЮ ВЗРЫВОПОЖАРНУЮ И ПОЖАРНУЮ БЕЗОПАСНОСТЬ ПРИ ЭКСПЛОАТАЦИИ ЗДАНИЯ

ГЛАВНЫЙ ИНЖЕНЕР ПРОЕКТА (Э.НАВИЦКАС)

КРАТКИЕ УКАЗАНИЯ ПО ОРГАНИЗАЦИИ СТРОИТЕЛЬСТВА

ПРОДОЛЖИТЕЛЬНОСТЬ СТРОИТЕЛЬСТВА РОДИЛЬНОГО ОТДЕЛЕНИЯ НА 96 МЕСТ ПРИНЯТА НА ОСНОВАНИИ НОРМ ПРОДОЛЖИТЕЛЬНОСТИ СТРОИТЕЛЬСТВА СН 440-72 Б1.12 И СОСТАВЛЯЕТ 6 МЕСЯЦЕВ

НАИБОЛЕЕ ТЯЖЕЛЫМИ ЭЛЕМЕНТАМИ ЗДАНИЯ ЯВЛЯЮТСЯ Ж/Б ПОЛУРАМЫ (ВЕС 3,4Т) И СТЕНОВЫЕ ПАНЕЛИ (ВЕС 3,2Т). НАИБОЛЕЕ ТРУДНОМОНТИРУЕМЫМИ ЭЛЕМЕНТАМИ ЯВЛЯЮТСЯ Ж/Б ПОЛУРАМЫ И ПЛИТЫ ПОКРЫТИЯ (ВЕСОМ ОТ 1,23 ДО 1,6Т)

МОНТАЖ Ж/Б ПОЛУРАМ И ПЛИТ ПОКРЫТИЯ ОСУЩЕСТВЛЯЕТСЯ ДВУМЯ АВТОКРАНАМИ К-162 С ДЛИНОЙ СТРЕЛЫ 18М ПАРАЛЕЛЬНО С ОБЕИХ СТОРОН ЗДАНИЯ.

ПОЛУРАМЫ ОПИРАЮТСЯ НА КОНДУКТОР ПРИ ПОМОЩИ ШАБЛОНА С ДЕРЖАТЕЛЯМИ И ПОЛУРАМЫ КРЕПЯТСЯ КЛИНАМИ В СТАКАНЫ ФУНДАМЕНТОВ. ПОСЛЕ ЭТОГО СОБИРАЕТСЯ ШАРНИР И МОНТИРУЮТСЯ ПЛИТЫ ПОКРЫТИЯ СВЕРХУ ВНИЗ.

КОГДА СОБРАН ШАРНИР И ВСТАВЛЕНЫ КЛИНЫ, ПОЛУРАМЫ ОТЦЕПЛЯЮТСЯ ОТ СТРОПОВ СТРОПЫ ОТЦЕПИТЬ ОТ ПОЛУРАМ ПРИ ПОМОЩИ ПРИСТАВНЫХ ЛЕСТНИЦ.

ПЛИТЫ ПОКРЫТИЯ СКЛАДИРУЮТСЯ ВНУТРИ ЗДАНИЯ, А ПОЛУРАМЫ И СТЕНОВЫЕ ПАНЕЛИ ВОЗЛЕ ЗДАНИЯ.

СТЕНОВЫЕ ПАНЕЛИ МОНТИРУЮТСЯ ПОСЛЕ МОНТАЖА ПЛИТ ПОКРЫТИЯ. МОНТАЖ СТЕНОВЫХ ПАНЕЛЕЙ ОСУЩЕСТВЛЯЕТСЯ АВТОКРАНОМ КС-2561Е

ОТРЫВКА ТРАНШЕЙ ПОД ФУНДАМЕНТЫ ПРОИЗВОДИТСЯ ЭКСКАВАТОРОМ Э0-2621 С ОБРАТНОЙ ЛОПАТОЙ ЕМКОСТЬЮ КОВША 0,25 М³.

ТЕХНОЛОГИЧЕСКАЯ ЧАСТЬ

ЗДАНИЕ ПРЕДНАЗНАЧАЕТСЯ ДЛЯ СТРОИТЕЛЬСТВА В СОСТАВЕ ФЕРМЫ ПО ПРОИЗВОДСТВУ МОЛОКА НА 800 КОРОВ.

В ЗДАНИИ ПРЕДУСМОТРЕНО 96 МЕСТ ДЛЯ ГЛУБОКОСТЕЛЬНЫХ И НОВОТЕЛЬНЫХ КОРОВ, ПРОФИЛАКТОРИЙ НА 48 МЕСТ ДЛЯ ТЕЛЯТ ДО 15-20 -ДНЕВНОГО ВОЗРАСТА И СТАЦИОНАР НА 8 МЕСТ.

КОРОВЫ СОДЕРЖАТСЯ НА ПРИВЯЗИ В СТОЙЛАХ НА ПОДСТИЛКЕ; СТОЙЛА РАСПОЛАГАЮТСЯ В 4 РЯДА, СОБРАЗОВАНИЕМ 2-Х КОРМОВЫХ И 3-Х НАВОЗНЫХ ПРОХОДОВ В ДВУХ РЯДАХ РАЗМЕЩАЕТСЯ 39 КОРОВ ДО ОТЕЛА В СТОЙЛАХ РАЗМЕРОМ 1,5×2,0М (1467×2,0) И В ДВУХ РЯДАХ 52 КОРОВЫ ПОСЛЕ ОТЕЛА В СТОЙЛАХ РАЗМЕРОМ 1,2×2,0М.

ТЕЛЯТА СОДЕРЖАТСЯ В ПРОФИЛАКТОРИИ В ИНДИВИДУАЛЬНЫХ КЛЕТКАХ РАЗМЕРОМ 0,425 × 1,20.

ДОЕНИЕ КОРОВ МЕХАНИЧЕСКОЕ, В СТОЙЛАХ, В ПЕРЕНОСНЫЕ ДОИЛЬНЫЕ ВЕДРА.

КОРМЛЕНИЕ ВСЕМИ ВИДАМИ КОРМОВ - ИЗ СТАЦИОНАРНЫХ КОРМУШЕК, В СТОЙЛАХ.

РАЗДАЧА ГРУБЫХ, СОЧНЫХ И ЗЕЛЕНЫХ КОРМОВ ПРОИЗВОДИТСЯ МОБИЛЬНЫМ ТРАНСПОРТОМ; КОНЦКОРМА РАЗДАЮТСЯ С ПОМОЩЬЮ РУЧНЫХ ТЕЛЕЖЕК.

ГОДОВОЙ ЗАПАС ГРУБЫХ И СОЧНЫХ КОРМОВ ХРАНИТСЯ НА ТЕРРИТОРИИ ФЕРМЫ.

ПОЕНИЕ КОРОВ ПРОИЗВОДИТСЯ ИЗ АВТОПОИЛОК ПА-1, УСТАНОВЛЕННЫХ ПО ОДНОЙ НА 2 СТОЙЛА.

УБОРКА НАВОЗА ОСУЩЕСТВЛЯЕТСЯ С ПОМОЩЬЮ СКРЕБКОВЫХ ТРАНСПОРТЕРОВ.

ЗДАНИЕ ОБСЛУЖИВАЮТ 2 ДОЯРКИ, 1 ТЕЛЯТНИЦА И НОЧНОЙ СКОТНИК РОДИЛЬНОГО ОТДЕЛЕНИЯ.

ДОСТАВКА И РАЗДАЧА КОРМОВ ОСУЩЕСТВЛЯЕТСЯ СКОТНИКАМИ - МЕХАНИЗАТОРАМИ ФЕРМЫ.

НА 5 ОСНОВНЫХ РАБОЧИХ ПРЕДУСМАТРИВАЕТСЯ 2 ПОДСМЕННЫХ

ВСЕ РАБОЧИЕ ИМЕЮТ 41 ЧАСОВУЮ РАБОЧУЮ НЕДЕЛЮ И ДВА ВЫХОДНЫХ ДНЯ.

ВЕТЕРИНАРНО - САНИТАРНЫЕ МЕРОПРИЯТИЯ

В ЗДАНИИ РОДИЛЬНОЙ ПРЕДУСМОТРЕНЫ:

- ПОМЕЩЕНИЕ ДЛЯ САНИТАРНО - ГИГИЕНИЧЕСКОЙ ОБРАБОТКИ ЖИВОТНЫХ;
- КАБИНЕТ ВЕТВРАЧА;
- АПТЕКА ДЛЯ МЕДИКАМЕНТОВ;
- МАНЕЖ - ПРИЕМНАЯ ВЕТПУНКТА;
- 8 СТОЙЛ ДЛЯ БОЛЬНЫХ ЖИВОТНЫХ, НАХОДЯЩИХСЯ НА ИЗЛЕЧЕНИИ С ОСЛОЖНЕНИЯМИ ДО И ПОСЛЕ ОТЕЛА;
- МОЕЧНАЯ - МОЛОЧНАЯ;
- ПОМЕЩЕНИЕ ДЛЯ ДЕЗОСРЕДСТВ;
- ПОМЕЩЕНИЕ ПЕРСОНАЛА;
- САНУЗЕЛ.

Инв. № подл. | Подпись и дата

Изм.	Лист	№ докум.	Подп.	Дата
Нач. отд.	Йотантас			8.02.80
Зам. нач.	Маркунас			8.02.80
Гл. инж. п.	Навицкас			7.02.80
Нач. сект.	Юдейкене			7.02.80
Нач. сект.	Разявичюс			6.02.80
Нач. сект.	Масюконис			6.02.80

Привязан

Инв. №

801-3-18 -ПЗ

Родильное отделение на 96 мест с профилакторием и ветпунктом блокировочный вариант I

Литера	Лист	Листов
ТР	2	

Общие данные (начало)

Институт проектирования сельскохозяйственного строительства г. Каунас

Копировал: Макаревичюте

№ 1212-01

Формат 22Г

АЛЬБОМ

ТИПОВОЙ ПРОЕКТ

САНИТАРНО-ГИГИЕНИЧЕСКАЯ ОБРАБОТКА ЖИВОТНЫХ ПРОИЗВОДИТСЯ С ПОМОЩЬЮ ПЫЛЕСОСА (ЧИСТКА) И ЩЕТКИ-ДУШ. ОСТРЫЕ КОНЦЫ РОГОВ ОТПИЛИВАЮТ, КОПЫТА РАСЧИЩАЮТ И ЗАМЫВАЮТ

СТОЙЛА ДЛЯ ОТЕЛА КОРОВ ПЕРЕД РАЗМЕЩЕНИЕМ В НИХ ЖИВОТНЫХ ПОДВЕРГАЮТ ОЧИСТКЕ И ДЕЗИНФЕКЦИИ. КОРМУШКУ ПОСЛЕ ДЕЗИНФЕКЦИИ ТЩАТЕЛЬНО ПРОМЫВАЮТ. НОВОРОЖДЕННОГО ТЕЛЕНКА ПОДНОСЯТ К МАТЕРИ ДЛЯ ОБЛИЗЫВАНИЯ, ПОСЛЕ ЧЕГО ПЕРЕВОЗЯТ НА РУЧНОЙ ТЕЛЕЖКЕ В ПОМЕЩЕНИЕ ДЛЯ ВЗВЕШИВАНИЯ, ГДЕ ЕГО ВЗВЕШИВАЮТ. ПОСЛЕ ВЗВЕШИВАНИЯ ТЕЛЕНКА ПЕРЕВОЗЯТ В ПРОФИЛАКТОРИЙ И РАЗМЕЩАЮТ В ИНДИВИДУАЛЬНОЙ КЛЕТКЕ, ВЫМЫТОЙ И ПРОДЕЗИНФИЦИРОВАННОЙ.

ТЕЛЯТ СОДЕРЖАТ В ПРОФИЛАКТОРИИ 15-20 ДНЕЙ. ПОСЛЕ РОДОВ И ОТДЕЛЕНИЯ ПОСЛЕДА КОРОВ ПЕРЕВОДЯТ В СТОЙЛА ДЛЯ НОВОТЕЛЬНЫХ.

МЕХАНИЗАЦИЯ ПРОИЗВОДСТВЕННЫХ ПРОЦЕССОВ

ПРОЕКТОМ ПРЕДУСМАТРИВАЕТСЯ РАЗДАЧА ЖИВОТНЫМ В КОРМУШКИ ГРУБЫХ КОРМОВ, СИЛОСА, ИЗМЕЛЬЧЕННОЙ ЗЕЛЕНОЙ МАССЫ И КОРНЕПЛОДОВ ТРАКТОРНЫМИ ПРИЦЕПАМИ КОРМОРАЗДАТЧИКАМИ КТУ-10 И КУТ-3А

РАЗДАЧА КОНЦКОРМОВ - РУЧНЫМИ ТЕЛЕЖКАМИ ТУ-300 ПОГРУЗКА СИЛОСА В КОРМОРАЗДАТЧИК КТУ-10 ОСУЩЕСТВЛЯЕТСЯ ПОГРУЗЧИКОМ ПСК-5

МОЙКА И ИЗМЕЛЬЧЕНИЕ КОРНЕПЛОДОВ ПРОИЗВОДИТСЯ В КОРНЕПЛОДОХРАНИЛИЩЕ, ОТКУДА ДОСТАВКА КОРНЕПЛОДОВ В РОДИЛЬНУЮ И ЗАГРУЗКА ИХ В КОРМУШКИ - ТРАКТОРНЫМ КОРМОРАЗДАТЧИКОМ КУТ-3,0А

ДОЕНИЕ КОРОВ ПРЕДУСМАТРИВАЕТСЯ С ПОМОЩЬЮ ДОИЛЬНОГО АГРЕГАТА ДАС-2Б В ПЕРЕНОСНЫЕ ДОИЛЬНЫЕ ВЕДРА.

ВЗВЕШИВАНИЕ КОНЦКОРМОВ ПРЕДУСМАТРИВАЕТСЯ В РУЧНОЙ ТЕЛЕЖКЕ ТУ-300 НА ВЕСАХ, УСТАНОВЛЕННЫХ В ПОМЕЩЕНИИ ДЛЯ ВЗВЕШИВАНИЯ КОНЦКОРМОВ.

ТЕЛЯТАМ ПРОФИЛАКТОРНОГО ПЕРИОДА В ПЕРВЫЕ 5 ДНЕЙ ВЫПАИВАЕТСЯ МОЛОЗИВО МАТЕРЕЙ, А В ПОСЛЕДУЮЩЕМ ОНИ ПОЯТСЯ МОЛОКОМ ИЗ ИНДИВИДУАЛЬНЫХ ПОИЛОК.

УДАЛЕНИЕ НАВОЗА ИЗ ПОМЕЩЕНИЙ - СКРЕБКОВЫМИ ТРАНСПОРТЕРАМИ ТСН-160, КОТОРЫЕ ПЕРЕМЕЩАЮТ ЕГО К ТОРЦОВОЙ ЧАСТИ ЗДАНИЯ И СБРАСЫВАЮТ В ПРИЦЕП.

ВОДОПРОВОД И КАНАЛИЗАЦИЯ

РОДИЛЬНОЕ ОТДЕЛЕНИЕ НА 96 МЕСТ С ПРОФИЛАКТОРИЕМ И ВЕТПУНКТОМ ОБЕСПЕЧИВАЕТСЯ ВОДОЙ ОТ КОРОВНИКА. ОБЩЕЕ КОЛИЧЕСТВО ВОДЫ НА ХОЗБЫТОВЫХ И ТЕХНОЛОГИЧЕСКИХ НУЖД:

$Q_{сут}$ - 7,325 м³/сут ХОЗБЫТОВЫХ - 0,625 м³/сут ДЛЯ ТЕХНОЛОГИЧЕСКИХ НУЖД - 6,7 м³/сут

$Q_{час}$ - 1,388 м³/час ХОЗБЫТОВЫХ - 0,228 м³/сут ДЛЯ ТЕХНОЛОГИЧЕСКИХ НУЖД - 1,16 м³/час

СТОЧНЫЕ ВОДЫ ОТВОДЯТСЯ В НАРУЖНЫЕ СЕТИ КАНАЛИЗАЦИИ. ОБЩЕЕ КОЛИЧЕСТВО СТОЧНЫХ ВОД

ХОЗБЫТОВЫХ $Q_{сут}$ = 0,625 м³/сут; ПРОИЗВОДСТВЕННЫХ - 0,39 м³/час

ХОЗБЫТОВЫХ $Q_{час}$ = 0,228 м³/час; ПРОИЗВОДСТВЕННЫХ - 0,3 м³/час

СТОЧНЫЕ ВОДЫ ОТ ТРАПОВ-КОЛОДЦЕВ ОТВОДЯТСЯ ВМЕСТЕ С ЖИЖЕЙ В ЖИЖЕСБОРНИКИ, ТИПЫ КОТОРЫХ УСТАНОВИТЬ ПРИ ПРИВЯЗКЕ ПРОЕКТА. ОБЩЕЕ КОЛИЧЕСТВО ПРОИЗВОДСТВЕННЫХ СТОЧНЫХ ВОД Q = 2,42 м³/сут (ЗАГРЯЗНЕННЫЕ ЖИЖЕЙ).

МЕРОПРИЯТИЯ ПО ТЕХНИКЕ БЕЗОПАСНОСТИ И ОХРАНЕ ТРУДА

ОБОРУДОВАНИЕ ДОЛЖНО СООТВЕТСТВОВАТЬ:

„ЕДИНЫМ ТРЕБОВАНИЯМ К КОНСТРУКЦИЯМ ТРАКТОРОВ И СЕЛЬСКОХОЗЯЙСТВЕННЫХ МАШИН ПО БЕЗОПАСНОСТИ И ГИГИЕНЕ ТРУДА", УТВЕРЖДЕННЫМ В/О „СОЮЗСЕЛЬХОЗТЕХНИКА" 11.07.66Г И МИНИСТЕРСТВОМ ТРАКТОРНОГО И СЕЛЬСКОХОЗЯЙСТВЕННОГО МАШИНОСТРОЕНИЯ 6.07.66Г

„ПРАВИЛАМ ТЕХНИКИ БЕЗОПАСНОСТИ В ЖИВОТНОВОДСТВЕ" УТВЕРЖДЕННЫМ ЗАМ. МИНИСТРА СЕЛЬСКОГО ХОЗЯЙСТВА СССР 12.10.69Г И ПРЕЗИДИУМОМ ЦК ПРОФСОЮЗА РАБОЧИХ И СЛУЖАЩИХ СЕЛЬСКОГО ХОЗЯЙСТВА И ЗАГОТОВОК 16.10.69Г.

„ПРАВИЛАМ ТЕХНИЧЕСКОЙ ЭКСПЛОАТАЦИИ ЭЛЕКТРОУСТАНОВОК ПОТРЕБИТЕЛЕЙ" И „ПРАВИЛАМ ТЕХНИКИ БЕЗОПАСНОСТИ ПРИ ЭКСПЛОАТАЦИИ ЭЛЕКТРОУСТАНОВОК ПОТРЕБИТЕЛЕЙ", УТВЕРЖДЕННЫМ ГОСЭНЕРГОНАДЗОРОМ 12.04.69Г.

„ПРАВИЛАМ УСТРОЙСТВА ЭЛЕКТРОУСТАНОВОК" УТВЕРЖДЕННЫМ ТЕХНИЧЕСКИМ УПРАВЛЕНИЕМ И ГОСУДАРСТВЕННОЙ ИНСПЕКЦИЕЙ ПО ПРОМЭНЕРГЕТИКЕ И ЭНЕРГОНАДЗОРУ МИНИСТЕРСТВА ЭЛЕКТРОСТАНЦИЙ СССР 2.06.56Г.

К ОБСЛУЖИВАНИЮ МАШИН И МЕХАНИЗМОВ ДОПУСКАЮТСЯ ЛИЦА, ИЗУЧИВШИЕ ОПИСАНИЯ И ИНСТРУКЦИЮ ПО ЭКСПЛОАТАЦИИ.

ЛИЦА, РАБОТАЮЩИЕ С МАШИНАМИ И МЕХАНИЗМАМИ, ДОЛЖНЫ БЫТЬ ОФОРМЛЕНЫ ПРИКАЗОМ ДИРЕКТОРА. РАБОТАТЬ С МАШИНАМИ И МЕХАНИЗМАМИ РАЗРЕШАЕТСЯ ЛИЦАМ НЕ МОЛОЖЕ 18 ЛЕТ.

ВСЕ РАБОТАЮЩИЕ В РОДИЛЬНОМ ОТДЕЛЕНИИ ДОЛЖНЫ БЫТЬ СНАБЖЕНЫ СПЕЦ. ОДЕЖДОЙ НЕ РАЗРЕШАЕТСЯ ПРИМЕНЯТЬ СПЕЦ. ОДЕЖДУ, ИМЕЮЩУЮ ПОВРЕЖДЕНИЯ, НАДО СЛЕДИТЬ ЗА ВЕНТИЛЯЦИЕЙ ПОМЕЩЕНИЯ, ЧТОБЫ КОНЦЕНТРАЦИЯ ВРЕДНЫХ ГАЗОВ НЕ ПРЕВЫШАЛА НОРМЫ САНИТАРИИ.

ВСЕ ПРОХОДЫ И КОРИДОРЫ ДОЛЖНЫ БЫТЬ СВОБОДНО ПРОХОДИМЫМИ, БЕЗ ОГРАЖДЕНИЯ ПОСТОРОННИМИ ПРЕДМЕТАМИ.

ЛИЦА, РАБОТАЮЩИЕ С МАШИНАМИ И МЕХАНИЗМАМИ, ДОЛЖНЫ ПРОЙТИ СПЕЦ. ОБУЧЕНИЕ ПО ЭКСПЛОАТАЦИИ, РЕМОНТУ И РЕГУЛИРОВКЕ МЕХАНИЗМОВ, А ТАКЖЕ ПО ТЕХНИКИ БЕЗОПАСНОСТИ НА ФЕРМЕ ДОЛЖЕН БЫТЬ ЗАВЕДЕН ЖУРНАЛ ДЛЯ ЛИЦ, ПРОШЕДШИХ ОБУЧЕНИЕ ПО ТЕХНИКЕ БЕЗОПАСНОСТИ.

ПЕРЕД ПУСКОМ МАШИН И МЕХАНИЗМОВ НАДО УБЕДИТЬСЯ, ЧТО НЕ ГРОЗИТ ОПАСНОСТЬ БЛИЗКО НАХОДЯЩИМСЯ ЛЮДЯМ И НА МЕХАНИЗМАХ НЕТ ЛИ ПОСТОРОННИХ ПРЕДМЕТОВ. ЭКСПЛОАТАЦИЯ МАШИН РАЗРЕШАЕТСЯ ТОЛЬКО В ИСПРАВЛЕННОМ ВИДЕ

РЕМОНТ ВСЕХ МАШИН И МЕХАНИЗМОВ РАЗРЕШАЕТСЯ ТОЛЬКО НЕ В РАБОЧЕМ ПОЛОЖЕНИИ. ПЕРЕД РЕМОНТОМ МАШИНЫ ОТКЛЮЧАЮТСЯ ОТ ЭЛЕКТРОСЕТИ, НА РУКОЯТКУ РУБИЛЬНИКА ВЫНОСИТСЯ ДОСКА С НАДПИСЬЮ: „НЕ ВКЛЮЧАТЬ! РАБОТАЮТ ЛЮДИ!"

В ПРОЦЕССЕ РАБОТЫ ЗАПРЕЩАЕТСЯ:

а) ДОПУСКАТЬ К ОБСЛУЖИВАНИЮ ПОСТОРОННИХ ЛИЦ;

б) КЛАСТЬ НА МЕХАНИЗМЫ И ЭЛЕКТРООБОРУДОВАНИЕ КАКИЕ-ЛИБО ПРЕДМЕТЫ;

в) СНИМАТЬ ОГРАЖДЕНИЯ И ЗАЩИТНЫЕ КРЫШКИ ЭЛЕКТРОАППАРАТУРЫ, А ТАКЖЕ ПРЕДУПРЕДИТЕЛЬНЫЕ ПЛАКАТЫ;

г) ОТКРЫВАТЬ ДВЕРЦЫ ЭЛЕКТРИЧЕСКИХ РАСПРЕДЕЛИТЕЛЬНЫХ ШКАФОВ;

д) ПРИКАСАТЬСЯ К ОГОЛЕННЫМ ПРОВОДАМ И ТОКОВЕДУЩИМ ЧАСТЯМ ЭЛЕКТРОУСТАНОВОК ВО ИЗБЕЖАНИЕ НЕСЧАСТНОГО СЛУЧАЯ;

е) САМОСТОЯТЕЛЬНО ПРОВОДИТЬ КАКОЙ-ЛИБО РЕМОНТ ЭЛЕКТРИЧЕСКИХ ЧАСТЕЙ МАШИН И УСТАНОВОК, А ТАКЖЕ ЗАМЕНЯТЬ ПЛАВКИЕ ВСТАВКИ ПРЕДОХРАНИТЕЛЕЙ;

ж) ПРИ РАБОТЕ ОБОРУДОВАНИЯ ПРОВЕРЯТЬ ИХ СОСТОЯНИЕ ИЛИ ПРОИЗВОДИТЬ РЕМОНТ

з) ЭКСПЛОАТИРОВАТЬ ЭЛЕКТРООБОРУДОВАНИЕ БЕЗ НАДЕЖНОГО ЗАЗЕМЛЕНИЯ.

МЕРОПРИЯТИЯ ПО ПРОТИВОПОЖАРНОЙ БЕЗОПАСНОСТИ

ПРИ ЭКСПЛОАТАЦИИ ЗДАНИЙ РОДИЛЬНОЙ НЕОБХОДИМО РУКОВОДСТВОВАТЬСЯ „ТИПОВЫМИ ПРАВИЛАМИ ПОЖАРНОЙ БЕЗОПАСНОСТИ ДЛЯ ОБ'ЕКТОВ СЕЛЬСКОГО ПРОИЗВОДСТВА" ИЗДАНИЕ 1976 Г.

ПРИ ПРИВЯЗКЕ ПРОЕКТА К МЕСТНЫМ УСЛОВИЯМ, НЕОБХОДИМО РЕШИТЬ ВОПРОС СТРОИТЕЛЬСТВА ПОЖАРНОГО ДЕПО И ОРГАНИЗАЦИИ ПОЖАРНОЙ ОХРАНЫ ВСЕГО КОМПЛЕКСА, В СОСТАВ КОТОРОГО БУДЕТ ВХОДИТЬ РОДИЛЬНАЯ, СОГЛАСНО ТРЕБОВАНИЯМ СНиП II - 97-76 П.3.24 И ГОСТ 12.4009-75 П.2.11.

ПРОИЗВОДСТВО РАБОТ В ЗИМНЕЕ ВРЕМЯ

В ЗИМНЕЕ ВРЕМЯ ДЛЯ ПРЕДОТВРАЩЕНИЯ МОРОЗНОГО ПУЧЕНИЯ ГРУНТА ПОД ПОДОШВОЙ ФУНДАМЕНТОВ СЛЕДУЕТ ЗАЩИЩАТЬ ОСНОВАНИЕ ОТ УВЛАЖНЕНИЯ ПОВЕРХНОСТНЫМИ ВОДАМИ, СВОЕВРЕМЕННО ПРОИЗВОДИТЬ ЗАСЫПКУ ГРУНТОМ ПАЗУХ КОТЛОВАНОВ, УТЕПЛЯТЬ, ЕСЛИ НЕОБХОДИМО, ФУНДАМЕНТЫ ТЕПЛОИЗОЛЯЦИОННЫМИ МАТЕРИАЛАМИ ИЛИ ГРУНТОМ. ЕСЛИ ЗДАНИЕ В ЗИМНИЙ ПЕРИОД НЕОТАПЛИВАЕТСЯ — НЕДОПУСКАТЬ ПРОМЕРЗАНИЯ ОСНОВАНИЯ ЧЕРЕЗ ПОЛ ПОД МЕНЕЕ ЗАГЛУБЛЕННЫМИ ФУНДАМЕНТАМИ ВНУТРИ ЗДАНИЯ.

СПОСОБЫ ЗАДЕЛКИ И ГЕРМЕТИЗАЦИИ СТЫКОВ И ШВОВ ЖЕЛЕЗОБЕТОННЫХ КОНСТРУКЦИЙ, МЕТОДЫ ПОДОГРЕВА И УТЕПЛЕНИЯ КОНСТРУКЦИЙ В ЗИМНИХ УСЛОВИЯХ ОПРЕДЕЛЯЮТСЯ ПРОЕКТОМ ПРОИЗВОДСТВА РАБОТ. ПОВЕРХНОСТИ СТЫКОВ И ШВОВ ПЕРЕД ГЕРМЕТИЗАЦИЕЙ СЛЕДУЕТ ТЩАТЕЛЬНО ОЧИЩАТЬ ОТ РАСТВОРА И ЗАГРЕЗНЕНИЯ, А ОТ СНЕГА И НАЛЕДИ ПРИ ПОМОЩИ ТЕПЛОГО ВОЗДУХА.

ПРИВЯЗАН	ИЗМ.	ЛИСТ	№ ДОКУМ.	ПОДП.	ДАТА
	НАЧ. ОТД.		ИОТАУТАС		8.02.80
	ЗАМ. НАЧ.		МАРКУНАС		7.02.80
	ГЛ. ИНЖ. П		НАВИЦКАС		7.02.80
	НАЧ. СЕК.		ЮДЕЙКЕНЕ		7.02.80
	НАЧ. СЕКТ.		РАДЗЯВИЧЮ		5.02.80
ИНВ. №	НАЧ. СЕК.		ГАЛИНИС		5.02.80

801-3-18 - ПЗ

РОДИЛЬНОЕ ОТДЕЛЕНИЕ НА 96 МЕСТ С ПРОФИЛАКТОРИЕМ И ВЕТПУНКТОМ. БЛОКИРОВОЧНЫЙ ВАРИАНТ 1

ЛИТЕРА	ЛИСТ	ЛИСТОВ
ТР	3	

ОБЩИЕ ДАННЫЕ (ОКОНЧАНИЕ)

ИНСТИТУТ ПРОЕКТИРОВАНИЯ СЕЛЬСКОХОЗЯЙСТВЕННОГО СТРОИТЕЛЬСТВА Г. КАУНАС

КОПИРОВАЛ: МАКАРЕВИЧЮТЕ (1) К-1212-01 ФОРМАТ 22Г

ПОДПИСЬ, ДАТА

ИНВ. №

ВЕДОМОСТЬ ОСНОВНЫХ КОМПЛЕКТОВ

ОБОЗНАЧЕНИЕ	НАИМЕНОВАНИЕ	ПРИМЕЧАНИЕ
-ПЗ	ПОЯСНИТЕЛЬНАЯ ЗАПИСКА	АЛЬБОМ I
-ТХ	ТЕХНОЛОГИЧЕСКИЕ РЕШЕНИЯ	ТО ЖЕ
-АР	АРХИТЕКТУРНО СТРОИТЕЛЬНЫЕ РЕШЕНИЯ	"
-КЖ	КОНСТРУКЦИИ ЖЕЛЕЗОБЕТОННЫЕ	"
-ВК	ВНУТРЕНИЕ ВОДОПРОВОД И КАНАЛИЗАЦИЯ	"
-ОВ	ОТОПЛЕНИЕ И ВЕНТИЛЯЦИЯ	"
-ЭЛ	ЭЛЕКТРООСВЕЩЕНИЕ И ЭЛЕКТРООБОРУДОВАНИЕ	"
-АП	АВТОМАТИЗАЦИЯ САНИТАРНО-ТЕХНИЧЕСК. СИСТЕМ	"

ВЕДОМОСТЬ ЧЕРТЕЖЕЙ ОСНОВНОГО КОМПЛЕКТА

ЛИСТ	НАИМЕНОВАНИЕ	ПРИМЕЧ.
1	ОБЩИЕ ДАННЫЕ	
2,2'	ПЛАН С РАЗМЕЩЕНИЕМ ТЕХНОЛОГИЧЕСКОГО ОБОРУДОВАН.	
3	РАЗРЕЗЫ А-А, Б-Б, В-В, Г-Г, Д-Д.	
4	ПЛАН МОНТАЖА ТРАНСПОРТЕРА ТСН-160 РАЗРЕЗЫ А-А, В-В, ВС, Е-Е	

СПЕЦИФИКАЦИЯ ТЕХНОЛОГИЧ. ОБОРУДОВАНИЯ

№№ ПОЗ	НАИМЕНОВАНИЕ	МАРКА	К-ВО	МОЩ. КВТ. ЕД.	ЗАВОД ИЗГОТОВ.
1	ДОИЛЬНЫЙ АГРЕГАТ	ДАС-2Б	1К-Т		3-Д ДОИЛЬН. УСТ. РЕЗЕКИНЕ
1-1	ВАКУУМНЫЙ НАСОС	УВУ 60/45	1	3,0	—"—
1-2	УСТАНОВКА ДЛЯ МОЙКИ ДОИЛЬНЫХ АППАРАТОВ		1	—	—"—
1-3	ВАННА ДЛЯ МОЙКИ ДОИЛЬНЫХ ВЕДЕР		1	—	—"—
1-4	ШКАФ ДЛЯ ДОИЛЬНЫХ ПРИБОРОВ		1	—	—"—
1-5	СТОЛ МОНТАЖНЫЙ		1	—	ИЗГОТОВИТЬ НА МЕСТЕ
1-6	ДОИЛЬНЫЕ ВЕДРА		8	—	3-Д ДОИЛЬН. УСТ. РЕЗЕКИНЕ
1-7	ТЕЛЕЖКА ДЛЯ ПЕРЕВОЗКИ БИДОНОВ	ТБ-0,1	4	—	—"—
2	ХОЛОДИЛЬНИК	"СНАЙГЕ"	2	0,4	3-Я ГОЛОД. АЛМАТЫ
3	ВЕСЫ	РС-24-13С	1	—	АРЧАВИРСК. ПРИБОРОСТ. З.
4	ТИТАН	КНЭ-50	1	5,5	КАЛИНИНГРАД. ЗТМ
5	СТОЙЛОВОЕ ОБОРУДОВАНИЕ	ОСК-2,5А	4-ТА	—	МАМАЮТИНСК. МАШ. З-Д
6	ТРАНСПОРТЕР СКРЕБКОВЫЙ	ТСН-160	2-ТА	5,5	НОВОЛЬСЕЛЬМАШ
7	РУЧНАЯ ТЕЛЕЖКА	ТУ-300	4	—	"ЭСТЕЛЬХОЗТЕХ"
8	СТАНОК ДЛЯ САН. ОБРАБОТКИ СКОТА	СОВ-1Б	2	—	ЭКСП. МАСТ. ПРИЛУКИСОЮЗСЕР
9	КЛЕТКИ ДЛЯ ТЕЛЯТ	ОСТ-50	1К-Т НА 90	—	ГАВРИЦЕНСК. МАШ. З-Д

ПРОЕКТ РАЗРАБОТАН В СООТВЕТСТВИИ С ДЕЙСТВУЮЩИМИ НОРМАМИ И ПРАВИЛАМИ И ПРЕДУСМАТРИВАЕТ МЕРОПРИЯТИЯ, ОБЕСПЕЧИВАЮЩИЕ ВЗРЫВНУЮ, ВЗРЫВОПОЖАРНУЮ И ПОЖАРНУЮ БЕЗОПАСНОСТЬ ПРИ ЭКСПЛУАТАЦИИ ЗДАНИЯ

ГЛ. ИНЖЕНЕР ПР. НАВИЦКАС

ИНВ. № ПОДЛ. | ПОДПИСЬ И ДАТА | ВЗАИМ. ИНВ. №

ПРИВЯЗАН

ИНВ. №

801-3-18 ТХ

РОДИЛЬНОЕ ОТДЕЛЕНИЕ НА 96 МЕСТ С ПРОФИЛАКТОРИЕМ И ВЕТПУНКТОМ. БЛОКИРОВОЧНЫЙ ВАРИАНТ 1

				СТАДИЯ	ЛИСТ	ЛИСТОВ
НАЧ. ОТД.	КРАНСКЕТУС		8.02.90			
ГЛ. ТЕХН.	КАУНАС		7.02.90	ТР	1	
ГИП	НАВИЦКАС		11.02.90			
НАЧ. СЕК.	РАЗАУСКИЕНЕ		8.02.90			
ИСПОЛ.	МАРЦИНКЕВ		7.02.90	ОБЩИЕ ДАННЫЕ		
ПРОВЕР.	РАЗАУСКИЕНЕ		8.02.90			

ИНСТИТУТ ПРОЕКТИРОВАНИЯ С/Х СТРОИТЕЛЬСТВА САЛАЧАС

СХЕМА ВАКУУМНОЙ ЛИНИИ

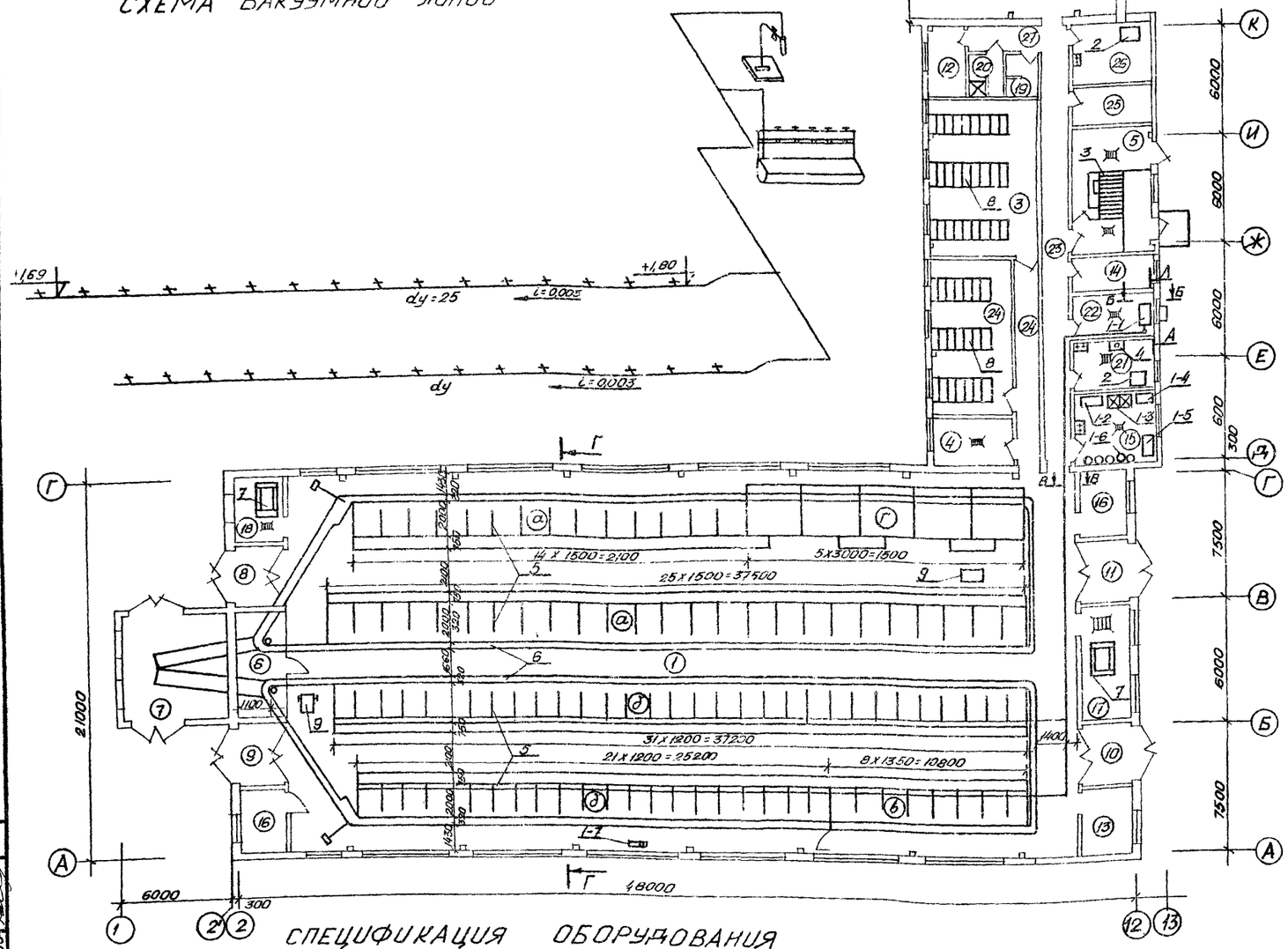

ЭКСПЛИКАЦИЯ ПОМЕЩЕНИЙ

№ п/п	НАИМЕНОВАНИЕ ПОМЕЩЕНИЙ	ХАРАКТ. ПОМЕЩ.	КАТЕГ. ПРОИЗ.
1	РОДИЛЬНОЕ ОТДЕЛЕНИЕ И СТАЦИОНАР	СЫРОЕ	Д
	а) СТОЙЛА ДЛЯ КОРОВ ПОСЛЕ ОТЕЛА		—"—
	б) СТОЙЛА ДЛЯ КОРОВ ДО ОТЕЛА		—"—
	в) СТОЙЛА ДЛЯ КОРОВ СТАЦИОНАРА		—"—
	г) ДЕННИКИ		—"—
2	ПОМЕЩЕНИЕ ПРОФИЛАКТОРИЯ		—"—
3	—"—	—"—	—"—
4	МОЛОЧНАЯ ПРОФИЛАКТОРИЯ	ОСОБО СЫРОЕ	—"—
5	ПОМЕЩЕНИЕ ДЛЯ ВЗВЕШИВАНИЯ	ВЛАЖНОЕ	—"—
6	ПОМЕЩЕНИЕ ДЛЯ ПРИВОДОВ ТРАНСПОРТЕР.	СЫРОЕ С ХИМ. АКТ. СРЕД.	—"—
7	ПОМЕЩЕНИЕ ДЛЯ НАКЛОННЫХ ТРАНСПОРТЕР.	—"—	—"—
8	ТАМБУР		
9	—"—		
10	—"—		
11	—"—		
12	СКЛАД ДЕЗОСРЕДСТВ	П-IIа	В
13	ПОМЕЩЕНИЕ ДЛЯ ИНВЕНТАРЯ	—"—	А
14	ЭЛЕКТРОЩИТОВАЯ		
15	МОЛОЧНАЯ РОДИЛЬНОЙ	ВЛАЖНОЕ	Д
16	ВЕНТКАМЕРА		
17	МАНЕЖ-ПРИЕМНАЯ ВЕТПУНКТА	СЫРОЕ	Д
18	ПОМЕЩЕНИЕ ДЛЯ САНОБРАБОТКИ ЖИВОТНЫХ	СЫРОЕ	Д
19	САНУЗЕЛ		
20	ДУШЕВАЯ		
21	ПОМЕЩЕНИЕ ДЛЯ ПЕРСОНАЛА	НОРМ.	
22	ВАКУУМНАСОСНАЯ	СЫРОЕ	Д
23	КОРИДОР		
24	—"—		
25	ПОМЕЩЕНИЕ ВЕТВРАЧА	НОРМАЛЬ.	
26	АПТЕКА С ХОЛОДИЛЬНИКОМ ДЛЯ БИОПРЕПАРАТОВ	—"—	В
27	ТАМБУР ПРИ ВЕТПУНКТЕ		

СПЕЦИФИКАЦИЯ ОБОРУДОВАНИЯ

№ поз	НАИМЕНОВАНИЯ	МАРКА	К-ВО	МОЩ. КВТ.	З-Д ИЗГ.	ПРИМЕЧ.
1	ДОИЛЬНЫЙ АГРЕГАТ	ДАС-25	1-к-т		З-Д ДОИЛЬНЫЙ УСТАНОВ. РЕЗЕКН.	
1-1	ВАКУУМНЫЙ НАСОС	УВУ60/45	1шт	3,0	—"—	ВХОДИТ В КОМПЛЕКТ ДАС-25
1-2	УСТАНОВКА ДЛЯ МОЙКИ ДОИЛЬНЫХ АППАРАТ.		1шт	—	—"—	—"—
1-3	ВАННА ДЛЯ МОЙКИ ВЕДЁР		1к-т	—	—"—	—"—
1-4	ШКАФ ДОИЛЬНЫХ ПРИБОРОВ		1шт	—	—"—	—"—
1-5	СТОЛ МОНТАЖНЫЙ		1шт	—	ИЗГОТОВИТЬ НА МЕСТЕ	
1-6	ДОИЛЬНЫЕ ВЕДРА	ФЛ-38	8шт	—	З-Д ДОИЛЬН. УСТАНОВ. РЕЗЕКН.	ВХОДИТ В К-Т ДАС-25
1-7	ТЕЛЕЖКА ДЛЯ ПЕРЕВОЗКИ БИДОНОВ	ТБ-0,1	4шт	—	З-Д ДОИЛЬН. УСТАН.	
2	ХОЛОДИЛЬНИК	„СНАЙГЕ"	2шт	0,4	АЛИТУСКИЙ З-Д ХОЛОДИЛЬНИК	
3	ВЕСЫ	РС-2Ц-13С	1шт		АРМАВИРСКИЙ ПРИБОРОСТР. З-Д	
4	ТИТАН	КНЭ-50	1шт	5,5	КАЛИНИНГРАДС. ЗТМ	
5	СТОЙЛОВОЕ ОБОРУДОВАНИЕ	ОСК-25А	4 к-та		МАМЛЮТСКИЙ МАШ З-Д	
6	ТРАНСПОРТЕР СКРЕБКОВЫЙ	ТСН-160	2-та	5,5	„ЕЛГАВСЕЛЬМАШ"	
7	СТАНОК ДЛЯ САН. ОБРАБОТКИ СКОТА	СОВ-1Б	2шт		ЭКСП. МАСТЕРСК. ПРИ НИИМЭСХАССР	
8	КЛЕТКИ ДЛЯ ТЕЛЯТ	ОСТ-50	1-к-т 40 ТЕЛЯТ		ГАЛЕЩИНСКИЙ З-Д	
9	РУЧНАЯ ТЕЛЕЖКА	ТУ-300	4шт		„ЭСТСЕЛЬХОЗТЕХ"	

1. РАЗРЕЗЫ А-А, Б-Б, В-В СМ. ЛИСТ ТХ-3
2. РАЗРЕЗ Г-Г СМ ЛИСТ ТХ-3
3. ГДЕ КОНЧАЕТСЯ ВОДОПРОВОД ТЕПЛОЙ ВОДЫ, В КОНЦАХ ОБЕИХ РЯД СТОИЛ КОРОВ ПОСЛЕ ОТЕЛА, СДЕЛАТЬ ОБРАЖДЕНИЯ НА 6 СТОИЛ КАК И В СТОИЛАХ КОРОВ ДО ОТЕЛА /СМ ЛИСТ ТХ-3, РАЗРЕЗ „Д-Д"/

НАЧ. СЕК. АС	ЛОДЕЙКЕНЕ				
НАЧ. СЕК. ВК	ГАЛИНИС				
НАЧ. СЕК. ОВ	МАЦКЯВИЧЮС				
НАЧ. СЕК. ЭП	КАТИЛЮС				
ИНВ. № ПОД.	ПОДП. И ДАТА	ВЗАМ. ИНВ. №			

ПРИВЯЗАН

ИНВ №

НАЧ. ОТД.	ПРАНСКЕТИС		13.02.80
ГЛ. ТЕХН.	КАУНАС		12.02.80
ГИП	НАВИЦКАС		11.02.80
НАЧ. СЕК.	РАДЗЯВИЧЮС		8.02.80
ИСПОЛН.	МАРЦИНОНИС		7.02.80
ПРОВЕР.	РАДЗЯВИЧЮС		8.02.80

801-3-18 ТХ

РОДИЛЬНОЕ ОТДЕЛЕНИЕ НА 96 МЕСТ С ПРОФИЛАКТОРИЕМ И ВЕТПУНКТОМ. БЛОКИРОВОЧНЫЙ ВАРИАНТ 1

СТАДИЯ	ЛИСТ	ЛИСТОВ
ТР	2	

ПЛАН С РАСПОЛОЖЕНИЕМ ТЕХНОЛОГИЧЕСКОГО ОБОРУДОВАНИЯ

ИНСТИТУТ ПРОЕКТИРОВАНИЯ С/Х СТРОИТЕЛЬСТВА г. КАУНАС

КОПИРОВАЛ [illegible] БУБНЯЛИТЕ 1212-01 ФОРМА 22Г

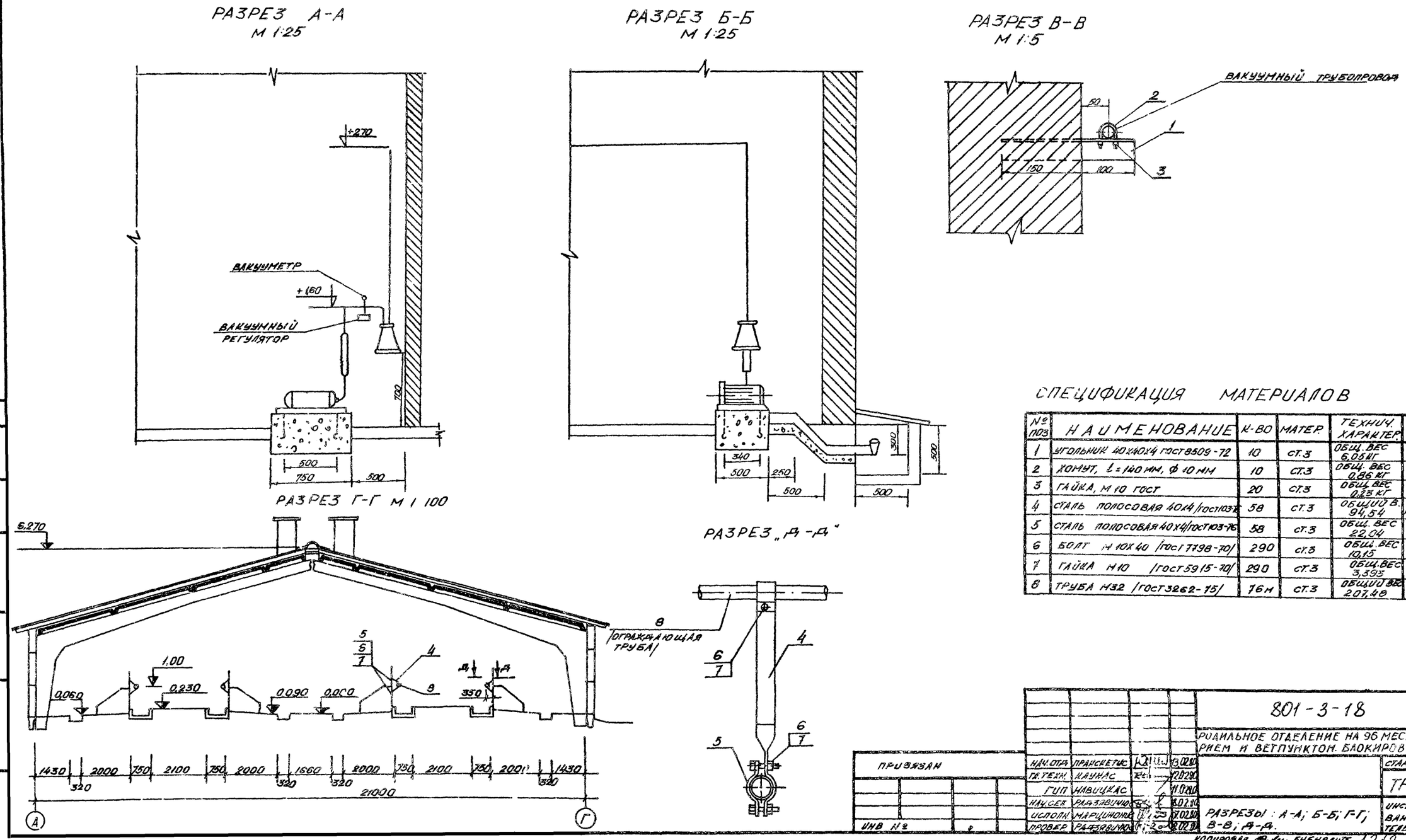

СПЕЦИФИКАЦИЯ МАТЕРИАЛОВ

№ поз	НАИМЕНОВАНИЕ	К-ВО	МАТЕР.	ТЕХНИЧ. ХАРАКТЕР.	ПРИМЕЧАНИЕ
1	УГОЛЬНИК 40х40х4 ГОСТ 8509-72	10	СТ.3	ОБЩ. ВЕС 6,05 КГ	
2	ХОМУТ, l = 140 ММ, ф 10 ММ	10	СТ.3	ОБЩ. ВЕС 0,86 КГ	
3	ГАЙКА, М 10 ГОСТ	20	СТ.3	ОБЩ. ВЕС 0,23 КГ	
4	СТАЛЬ ПОЛОСОВАЯ 40х4 /ГОСТ 103-76	58	СТ.3	ОБЩИЙ В. 94,54	ДЛИНА ЗАГОТОВ. 1,3 М
5	СТАЛЬ ПОЛОСОВАЯ 40х4 /ГОСТ 103-76	58	СТ.3	ОБЩ. ВЕС 22,04	—"— 0,3 М
6	БОЛТ М 10х40 /ГОСТ 7798-70/	290	СТ.3	ОБЩ. ВЕС 10,15	
7	ГАЙКА М10 /ГОСТ 5915-70/	290	СТ.3	ОБЩ. ВЕС 3,393	
8	ТРУБА М32 /ГОСТ 3262-75/	76 М	СТ.3	ОБЩИЙ ВЕС 207,48	

801-3-18 ТХ

РОДИЛЬНОЕ ОТДЕЛЕНИЕ НА 96 МЕСТ С ПРОФИЛАКТОРИЕМ И ВЕТПУНКТОМ. БЛОКИРОВОЧНЫЙ ВАРИАНТ 1

НАЧ. ОТД.	ПРАНСКЕТИС		13.02.80
ГЛ. ТЕХН.	КАУНАС		12.02.80
ГИП	НАВИЦКАС		11.02.80
НАЧ. СЕК.	РАДЗЯВИЧЮС		8.02.80
ИСПОЛН.	МАРЦИНОНИС		17.02.80
ПРОВЕР.	РАДЗЯВИЧЮС		8.02.80

ПРИВЯЗАН

ИНВ. №

СТАДИЯ	ЛИСТ	ЛИСТОВ
ТР	3	

РАЗРЕЗЫ: А-А; Б-Б; Г-Г; В-В; Д-Д.

ИНСТИТУТ ПРОЕКТИРОВАНИЯ С/Х СТРОИТЕЛЬСТВА Г. КАУНАС

КОПИРОВАЛ [illegible] БУБНЯЛИТЕ 1212-0[illegible] ФОРМАТ 22Г

42655
3220
45
70
80
750
485
30
R=4440
R=4450
880
6°
1035
500
±0,00
450
120
240
430
400
1180
4.5
210
820
R=450
600
290
290
150
800
400
38319
1025
240C
7510
500/ДО КРАЙНЕГО СТОЛБА/

РАЗРЕЗ „Ж-Ж" М 1:10

РАЗРЕЗ „С-С" М1:10

РАЗРЕЗ „Б-Б" М 1:10

РАЗРЕЗ „Г-Г" М1:10

РАЗРЕЗ „F-F" М 1:5

РАЗРЕЗ „А-А" М 1:20

РАЗРЕЗ „М-М" 1:10

РАЗРЕЗ „Е-Е" М1:10

РАЗРЕЗ „В-В" 1:10

1500
2650
0,203
0,55
260
750
170
250
100
50
ПОЛОСА 20Х4
БРУС 100Х60
200
0,12
-0,203
-0,12
320
263

1. КАНАЛЫ ТРАНСПОРТЕРА НА ПЕРЕХОДАХ ПЕРЕКРЫВАЮТСЯ ДЕР. ЩИТАМИ.
2. МЕСТА АНКЕРНЫХ БОЛТОВ УТОЧНИТЬ ВО ВРЕМЯ МОНТАЖА.
3. ДЕРЕВЯННЫЕ ДЕТАЛИ КАНАЛА АНТИСЕПТИРОВАТЬ.
4. ДРУГОЙ ТРАНСПОРТЕР В ЗЕРКАЛЬНОМ ИЗОБРАЖЕНИИ.

ПРИВЯЗАН

ИНВ. №

Н.К.ОТД.	ПРИШКЕТИС			8.07.87	
Гл. ИНЖ.	КАУНАС			10.07.87	
Н.К.П.	НАВИЦКАС			10.07.87	
А.А. СЕК.	РАЗЯВИЧЮС			8.07.87	
Н.К.ОТД.	МАРЦИНКЕВ			7.07.87	
Н.К.ОТД.	ЗВЕР	РАЗЯВИЧЮС		7.07.87	

801-3-18 ТХ

РОДИЛЬНОЕ ОТДЕЛЕНИЕ НА 96 МЕСТ С ПРОФИЛАКТОРИЕМ И ВЕТПУНКТОМ. БЛОКИРОВОЧНЫЙ ВАРИАНТ 1

СТАДИЯ	ЛИСТ	ЛИСТОВ
ТР	4	

МОНТАЖНАЯ СХЕМА ТРАНСПОРТЕРА ТСН-160. РАЗРЕЗЫ: А-А; Б-Б; Г-Г; Ж-Ж; Е-Е; F-F; С-С; М-М

ИНСТИТУТ ПРОЕКТИРОВАНИЯ С/Х СТРОИТЕЛЬСТВА НИТ СССР Г. КАУНАС

Копировал Рыбу Бубнявите

1212-01 ФОРМАТ А2Г

ИНВ.№ ПОДЛ. | ПОДП. И ДАТА | ВЗАМ. ИНВ. № | ИНВ.№ ДУБЛ. | ПОДП. И ДАТА | ИНВ.№ ПОДЛ.

ВЕДОМОСТЬ ОСНОВНЫХ КОМПЛЕКТОВ

ОБОЗНАЧЕНИЕ	НАИМЕНОВАНИЕ	ПРИМЕЧАН.
— ПЗ	ПОЯСНИТЕЛЬНАЯ ЗАПИСКА	АЛЬБОМ I
— ТХ	ТЕХНОЛОГИЧЕСКИЕ РЕШЕНИЯ	"
— АР	АРХИТЕКТУРНО - СТРОИТЕЛЬНЫЕ РЕШЕНИЯ	"
— КЖ	КОНСТРУКЦИИ ЖЕЛЕЗОБЕТОННЫЕ	"
— ВК	ВНУТРЕННИЙ ВОДОПРОВОД И КАНАЛИЗАЦИЯ	"
— ОВ	ОТОПЛЕНИЕ И ВЕНТИЛЯЦИЯ	"
— ЭМ	ЭЛЕКТРООСВЕЩЕНИЕ И ЭЛЕКТРООБОРУДОВАНИЕ	"
— АП	АВТОМАТИЗАЦИЯ САНИТАРНО-ТЕХНИЧЕСКИХ СИСТЕМ	"
— СУ	СЛАБОТОЧНЫЕ УСТРОЙСТВА	"

ВЕДОМОСТЬ ЧЕРТЕЖЕЙ ОСНОВНОГО КОМПЛЕКТА

ФОРМАТ	ЛИСТ	НАИМЕНОВАНИЕ	ПРИМЕЧАН.
	1.	ОБЩИЕ ДАННЫЕ	
	2.	ПЛАН	
	3.	РАЗРЕЗ 1-1, 2-2, 3-3. УЗЕЛ „1", „2"	
	4.	ФАСАДЫ „К-А", „А-К", „1-12", „12-1"	
	5.	СХЕМА ЗАПОЛНЕНИЯ ОКОННЫХ ПРОЕМОВ. ПЛАН КРОВЛИ; ПЛАН ПОЛОВ, УЗЕЛ 3.	
	6.	УЗЛЫ 1÷4	
	7.	ПЛАН ОГРАЖДЕНИЙ	
	8.	ОГРАЖДЕНИЕ ОГ	
	9.	ФРАГМЕНТ ПЛАНА „1". РАЗРЕЗЫ 1-1 ÷ 6-6	
	10.	ФРАГМЕНТ ПЛАНА „2", „3", „4". РАЗРЕЗЫ 7-7 ÷ 10-10	
	11.	СПЕЦИФИКАЦИЯ ЭЛЕМЕНТОВ НА ОДНО ИЗДЕЛИЕ. ИЗДЕЛИЕ МД1 ÷ МД10; МП1	
	12.	ПАНЕЛИ ПЕРЕГОРОДОК ОГ-1 ÷ ОГ-9. ПАНЕЛИ КАЛИТОК КЛ-1, КЛ-2, КЛ-3; ОГ-3	
	13.	УЗЛЫ 1÷15. СПЕЦИФИКАЦИЯ	
	14.	СПЕЦИФИКАЦИИ.	
	15.	ВЕНТИЛЯЦИОННАЯ ШАХТА ВВШ-10	

ТИПОВОЙ ПРОЕКТ РАЗРАБОТАН В СООТВЕТСТВИИ С ДЕЙСТВУЮЩИМИ НОРМАМИ И ПРАВИЛАМИ И ПРЕДУСМАТРИВАЕТ МЕРОПРИЯТИЯ, ОБЕСПЕЧИВАЮЩИЕ ВЗРЫВНУЮ, ВЗРЫВОПОЖАРНУЮ И ПОЖАРНУЮ БЕЗОПАСТНОСТЬ ПРИ ЭКСПЛУАТАЦИИ ЗДАНИЯ.

ГЛАВНЫЙ ИНЖЕНЕР ПРОЕКТА (НАВИЦКАС)

ИНВ.№ ПОДЛ. | ПОДПИСЬ И ДАТА | ВЗАМ.ИНВ.№

ВЕДОМОСТЬ ПРИМЕНЕННЫХ И ССЫЛОЧНЫХ ДОКУМЕНТОВ

ОБОЗНАЧЕНИЕ	НАИМЕНОВАНИЕ	ПРИМЕЧАН.
ГОСТ 16407-70	ОКНА ДЕРЕВЯННЫЕ ДЛЯ ЖИВОТНОВОДЧЕСКИХ И ПТИЦЕВОДЧЕСКИХ ЗДАНИЙ	
ГОСТ 17324-71	СТОЛЯРНЫЕ ИЗДЕЛИЯ ДЛЯ СЕЛЬСКИХ ПРОИЗВОДСТВЕННЫХ ЗДАНИЙ. ДВЕРИ ДЕРЕВЯННЫЕ	
ГОСТ 18853-73	ВОРОТА ДЕРЕВЯННЫЕ РАСПАШНЫЕ ДЛЯ ЖИВОТНОВОДЧЕСКИХ И ПТИЦЕВОДЧЕСКИХ ЗДАНИЙ	
ГОСТ 948-76	ПЕРЕМЫЧКИ ЖЕЛЕЗОБЕТОННЫЕ СБОРНЫЕ ДЛЯ ЖИЛЫХ И ОБЩЕСТВЕННЫХ ЗДАНИЙ	
2.860-1, ВЫП. 1	УЗЛЫ УТЕПЛЕННЫХ ПОКРЫТИЙ С ЖЕЛЕЗОБЕТОННЫМИ ПЛИТАМИ И АСБЕСТОЦЕМЕНТНОЙ КРОВЛЕЙ	
2.190-1/72, ВЫП. III	УЗЛЫ И ДЕТАЛИ ИНЖЕНЕРНОГО ОБОРУДОВАНИЯ ЖИЛЫХ И ОБЩЕСТВЕННЫХ ЗДАНИЙ ДЛЯ СЕЛЬСКОГО СТРОИТЕЛЬСТВА	

ВЕДОМОСТЬ ОТДЕЛКИ ПОМЕЩЕНИЙ

НАИМЕНОВ. ИЛИ ЭКСПЛ. № ПОМЕЩ.	ПОТОЛОК		СТЕНЫ И ПЕРЕГОРОДКИ		ОТДЕЛКА НИЗА СТЕН И ПЕРЕГОРОДОК (ПАНЕЛЕЙ)	
	ШТУКАТУРКА ИЛИ ЗАТИРКА	ОКРАСКА	ШТУКАТУРКА ИЛИ ЗАТИРКА	ОКРАСКА ИЛИ ОБЛИЦОВКА	ОКРАСКА ИЛИ ОБЛИЦОВКА	ВЫСОТА ММ
1а		ИЗВЕСТКОВАЯ		ИЗВЕСТКОВАЯ		
б		"		"		
в		"		"		
2		"		"		
3		"		"		
4		"		"		
5		"		"		
6		"		"		
7		"		"		
8.		"		"		
9.		"		"		
10.		"		"		
11.		"		"		
12		"		"		
13.		"		"		
14.		"		"		
15.		"	ШТУКАТУРКА	—	КЕРАМИЧЕСКИЕ ПЛИТКИ	1800
16.		"	—	ИЗВЕСТКОВАЯ		
17.		"	ШТУКАТУРКА	"		
18.		"	"	—	ПАНЕЛИ, МАСЛЯНАЯ ОКРАСКА	1800
19		"	"	—		1800

ВЕДОМОСТЬ ОТДЕЛКИ ПОМЕЩЕНИЙ

НАИМЕНОВ. ИЛИ ЭКСПЛ. № ПОМЕЩ.	ПОТОЛОК		СТЕНЫ И ПЕРЕГОРОДКИ		ОТДЕЛКА НИЗА СТЕН И ПЕРЕГОРОДОК (ПАНЕЛЕЙ)	
	ШТУКАТУРКА ИЛИ ЗАТИРКА	ОКРАСКА	ШТУКАТУРКА ИЛИ ЗАТИРКА	ОКРАСКА ИЛИ ОБЛИЦОВКА	ОКРАСКА ИЛИ ОБЛИЦОВКА	ВЫСОТА ММ
20.	ЗАТИРКА	СИЛИКАТНАЯ	ШТУКАТУРКА	—	КЕРАМИЧЕСК. ПЛИТКИ	НА ВСЮ ВЫСОТУ
21.	"	КЛЕЕВАЯ	"	КЛЕЕВАЯ		
22.		ИЗВЕСТКОВ.	"	ИЗВЕСТКОВ.		
23.		"	—	"		
24.		"	—	"		
25.		"	ШТУКАТУРКА	"		
26.		"	"	"		
27.		"	"	"		

ВЕДОМОСТЬ СПЕЦИФИКАЦИЙ

ЛИСТ	НАИМЕНОВАНИЕ	ПРИМЕЧАН.
АР-5	СПЕЦИФИКАЦИЯ ВЕНТИЛЯЦИОННЫХ ШАХТ	
АР-14	СПЕЦИФИКАЦИЯ ОКОН	
АР-14	СПЕЦИФИКАЦИЯ ДВЕРЕЙ И ВОРОТ	
АР-14	СПЕЦИФИКАЦИЯ ПЕРЕМЫЧЕК	

1. ЗА УСЛОВНУЮ ОТМЕТКУ 0,000 ПРИНЯТА ОТМЕТКА ЧИСТОГО ПОЛА ЧТО СООТВЕТСТВУЕТ АБСОЛЮТНОЙ ОТМЕТКЕ [ ]
2. КАТЕГОРИЯ ПРОИЗВОДСТВА ПО ВЗРЫВНОЙ, ВЗРЫВОПОЖАРНОЙ И ПОЖАРНОЙ ОПАСНОСТИ - „Б", „В", „Г", „Д" (СМ. ПЛАН НА ОТМ. 0,000 АР-2)
3. НАРУЖНЫЕ СТЕНЫ - ПАНЕЛИ ИЗ ЛЕГКОГО БЕТОНА (γ=900 КГ/М^3). ЧАСТЬ СТЕН ИЗ ОБЫКНОВЕННОГО ГЛИНЯНОГО КИРПИЧА С ОБЛИЦОВКОЙ СИЛИКАТНЫМ КИРПИЧОМ И С РАСШИВКОЙ ШВОВ С ОБЕИХ СТОРОН. КИРПИЧ МАРКИ 75 НА РАСТВОРЕ МАРКИ 25. ПЕРЕГОРОДКИ ИЗ КРАСНОГО ГЛИНЯНОГО ОБЫКНОВЕННОГО КИРПИЧА МАРКИ 75 НА РАСТВОРЕ МАРКИ 25, А ТАКЖЕ ВНУТРЕННИЕ ПЕРЕГОРОДКИ ИЗ СБОРНЫХ ЖЕЛЕЗОБЕТОННЫХ ПАНЕЛЕЙ.
4. ПРИ КЛАДКЕ КИРПИЧНЫХ СТЕН В ДВЕРНЫХ ПРОЕМАХ ЗАЛОЖИТЬ АНТИСЕПТИРОВАННЫЕ ДЕРЕВЯННЫЕ ПРОБКИ ЧЕРЕЗ 10 РЯДОВ КЛАДКИ ПО ВЫСОТЕ НО НЕ МЕНЕЕ ДВУХ С КАЖДОЙ СТОРОНЫ ПРОЕМА
5. КРОВЛЯ - АСБЕСТОЦЕМЕНТНЫЕ ЛИСТЫ ПО ДЕРЕВЯННЫМ ПРОГОНАМ НА ЖЕЛЕЗОБЕТОННЫХ ПЛИТАХ. ДЕРЕВЯННЫЕ ИЗДЕЛИЯ, А ТАКЖЕ ОГРАЖДЕНИЯ ДЛЯ ГОРОВ, КРАСЯТСЯ МАСЛЯНОЙ КРАСКОЙ ЗА 2 РАЗА.
6. ПО ПЕРИМЕТРУ ЗДАНИЯ УСТРОИТЬ БЕТОННУЮ ОТМОСТКУ ШИРИНОЙ 700 ММ ПО ГРАВИЙНОМУ ОСНОВАНИЮ.

ПРИВЯЗАН

ИНВ. №

801-3-18 АР

РОДИЛЬНОЕ ОТДЕЛЕНИЕ НА 35 МЕСТ С ПРОФИЛАКТОРИЕМ И ВЕТПУНКТОМ. БЛОКИРОВОЧНЫЙ ВАРИАНТ 1

ЗАМ. НАЧ. МАРКУНАС		20.02.80	
ГЛ. ИНЖ. НАВИЦКАС		19.02.80	
ГЛ. КОНС. ГРУЗДЕВ		18.02.80	
НАЧ. СЕКТ. ЮЛЕЙКЕНЕ		19.02.80	
ИСПОЛН. ЮДЕЙКЕНЕ		19.02.80	
ПРОВЕР. МАТУЛИС		15.02.80	

СТАДИЯ	ЛИСТ	ЛИСТОВ
ТР	1	15

ОБЩИЕ ДАННЫЕ

ИНСТИТУТ ПРОЕКТИРОВАНИЯ СЕЛЬСКОХОЗЯЙСТВЕННОГО СТРОИТЕЛЬСТВА Г. ТЕЛЬШЯЙ

КОПИРОВАЛ: МАКАРЕВИЧЮТЕ 1212-01 ФОРМАТ 22Г

СХЕМЫ БЛОКИРОВКИ ЗДАНИЙ

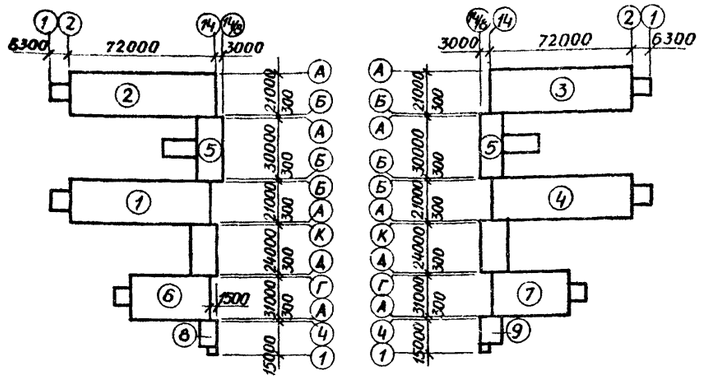

ФРАГМЕНТ РАЗМЕЩЕНИЯ ФРАМУГ

ЭКСПЛИКАЦИЯ ПОМЕЩЕНИЙ

№ П/П	НАИМЕНОВАНИЕ ПОМЕЩЕНИЙ	КАТЕГОРИЯ ПРОИЗВ.	ПЛОЩ. м²
1	РОДИЛЬНОЕ ОТДЕЛЕНИЕ И СТАЦИОНАР	А	979,0
	а) СТОЙЛА КОРОВ ПОСЛЕ ОТЕЛА		
	б) СТОЙЛА КОРОВ ДО ОТЕЛА		
	в) СТОЙЛА ДЛЯ КОРОВ СТАЦИОНАРА		
	г) ДЕННИКИ		
2	ПОМЕЩЕНИЯ ПРОФИЛАКТОРИЯ	А	37,40
3	ПОМЕЩЕНИЯ ПРОФИЛАКТОРИЯ	А	51,50
4	МОЛОЧНАЯ ПРОФИЛАКТОРИЯ	А	9,46
5	ПОМЕЩЕНИЕ ДЛЯ ВЗВЕШИВАНИЯ	А	30,40
6	ПОМЕЩЕНИЕ ДЛЯ ПРИВОДОВ ТРАНСПОРТЕРОВ	А	14,48
7	ПОМЕЩЕНИЕ ДЛЯ НАКЛОННЫХ ТРАНСПОРТЕРОВ	А	35,10
8-11	ТАМБУРЫ	—	8,32×4
12	СКЛАД ДЕЗОСРЕДСТВ	В	7,05
13	ПОМЕЩЕНИЕ ДЛЯ ИНВЕНТАРЯ	Д	8,21
14	ЭЛЕКТРОЩИТОВАЯ	—	8,38
15	МОЛОЧНАЯ РОДИЛЬНОЙ	А	11,45
16	ВЕНТКАМЕРА	—	8,21×2
17	МАНЕЖ - ПРИЕМНАЯ ВЕТПУНКТА	А	12,27
18	ПОМЕЩЕНИЕ ДЛЯ САНОБРАБОТКИ ЖИВОТНЫХ	А	8,21
19	САНУЗЕЛ	—	3,42
20	ДУШЕВАЯ	—	3,60
21	ПОМЕЩЕНИЕ ДЛЯ ПЕРСОНАЛА	—	15,90
22	ВАКУУМНАСОСНАЯ	А	10,00
23	КОРИДОР	—	34,30
24	КОРИДОР	—	16,09
25	ПОМЕЩЕНИЕ ВЕТВРАЧА	—	9,20
26	АПТЕКА С ХОЛОДИЛЬНИКОМ ДЛЯ БИОПРЕПАР.	В	12,35
27	ТАМБУР ПРИ ВЕТПУНКТЕ	—	6,60

1. ПЕРЕГОРОДКИ В ОСИ „3" МЕЖДУ ОСЯМИ „А" И „И" КРЕПЯТСЯ К КОЛОННАМ СМ. СЕРИЮ 1.431-6 ЛИСТ 49 УЗЕЛ (49/31).

ПЕРЕЧЕНЬ БЛОКИРОВОЧНЫХ ВАРИАНТОВ ЗДАНИЙ

№ ПО СХЕМЕ	НАИМЕНОВАНИЕ	БЛОКИРОВОЧНЫЙ ВАРИАНТ
1	КОРОВНИК НА 200 КОРОВ ПРИВЯЗНОГО СОДЕРЖАНИЯ ДОЕНИЕ КОРОВ АГРЕГАТОМ АДМ-8	1
2	ТО ЖЕ	2
3	"	3
4	"	4
5	МОЛОЧНЫЙ БЛОК ПРОИЗВОДИТЕЛЬНОСТЬЮ 6 Т МОЛОКА В СУТКИ	1
10	ТО ЖЕ	2
6	РОДИЛЬНОЕ ОТДЕЛЕНИЕ НА 72 МЕСТА С ПРОФИЛАКТОРИЕМ И ВЕТПУНКТОМ	1
7	ТО ЖЕ	2
6	РОДИЛЬНОЕ ОТДЕЛЕНИЕ НА 96 МЕСТ С ПРОФИЛАКТОРИЕМ И ВЕТПУНКТОМ	1
7	ТО ЖЕ	2
8	БЛОК КОТЕЛЬНОЙ НА ТВЕРДОМ ТОПЛИВЕ С 2 КОТЛАМИ „УНИВЕРСАЛ-6" ПО 41,8 М²	1
9	ТО ЖЕ	2

ПРИВЯЗАН

ИНВ.№

НАЧ. ОТД.	ИОТАУТАС		21.02.90	801-3-18 АР
ЗАМ. НАЧ. ОТ.	МАРКУНАС		20.02.90	РОДИЛЬНОЕ ОТДЕЛЕНИЕ НА 96 МЕСТ С ПРОФИЛАКТОРИЕМ
ГЛ. ИНЖ. ПР.	НАВИЦКАС		19.02.90	ВЕТПУНКТОМ. БЛОКИРОВОЧНЫЙ ВАРИАНТ 1
ГЛ. КОНСТ.	ГРУЗДИС		20.02.90	СТАДИЯ ЛИСТ ЛИСТОВ
НАЧ. СЕКТ.	ЮДЕЙКЕНЕ		19.02.90	ТР 2
РУК. ГР.	МАТЯЛИС		15.02.90	ПЛАН НА ОТМ. 0,00 В ЗЕРКАЛЬНОМ ИЗОБРАЖЕНИИ
ИСПОЛНИЛ	ЮДЕЙКЕНЕ		19.02.90	ИНСТИТУТ ПРОЕКТИРОВАНИЯ СЕЛЬСКОХОЗЯЙСТВЕННОГО СТРОИТЕЛЬСТВА Г. КАУНАС
ПРОВЕРИЛ	МАТЯЛИС		15.02.90	

ТИПОВОЙ ПРОЕКТ АЛЬБОМ I

НАЧ. СЕКТ. ОВ МАЦКЯВИЧЮС; НАЧ. СЕКТ. ВК ГЛАПИНИС; НАЧ. СЕКТ. ЭЛ КАТИЛЮС; ГЛ. СПЕЦ. ПРОТИВ. ТЕХ. ЗАЩИТЫ ШПЕЦИКИС

ИНВ.№ ПОДЛ. | ПОДПИСЬ И ДАТА | ВЗАМ. ИНВ.№

КОПИРОВАЛА: ЧИКОТЕНЕ 1212-01 ФОРМАТ А2 Г

ТИПОВОЙ ПРОЕКТ

АСБЕСТОЦЕМЕНТНЫЕ ЛИСТЫ УВ-7,5 К
МИНЕРАЛОВАТНЫЕ ПЛИТЫ γ = 150 кг/м³ - 120
ОБРЕШЕТКА 50×80(h) ЧЕРЕЗ 1500 НА БРУСКАХ 50×60(h)
ПАРОИЗОЛЯЦИЯ - 1 СЛ. РУБЕРОИДА РКМ-350Б НА ГОРЯЧЕЙ БИТУМНОЙ МАСТИКЕ
ВЫРАВНИВАЮЩИЙ ЦЕМ. ПЕСЧ. СЛОЙ М50 - 5 ММ
ЖЕЛЕЗОБЕТОННАЯ ПЛИТА
ЖЕЛЕЗОБЕТОННАЯ ПОЛУРАМА ПР21₆-2-1А

РАЗРЕЗ 1-1 М1:100

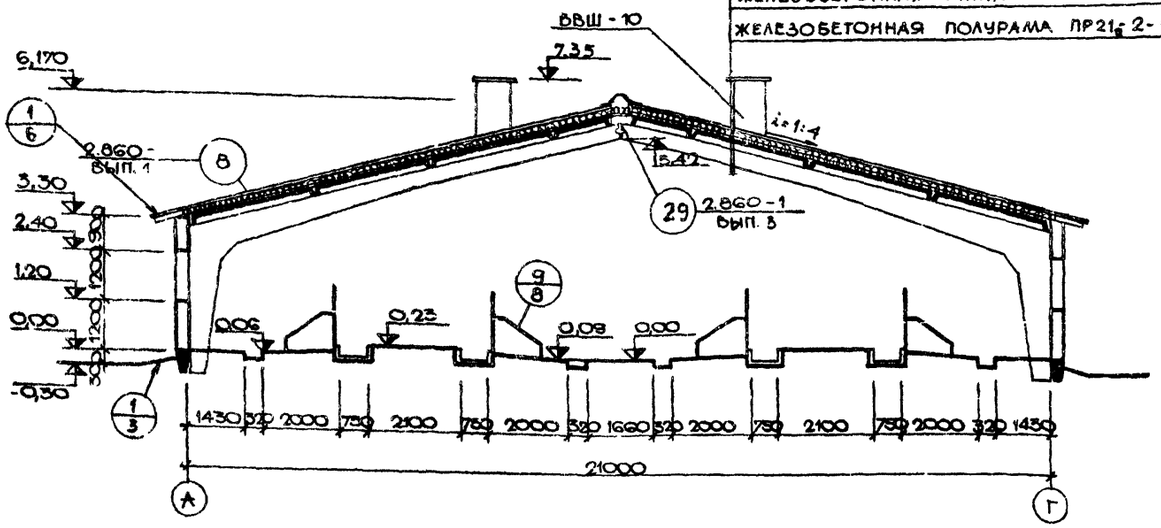

3-3

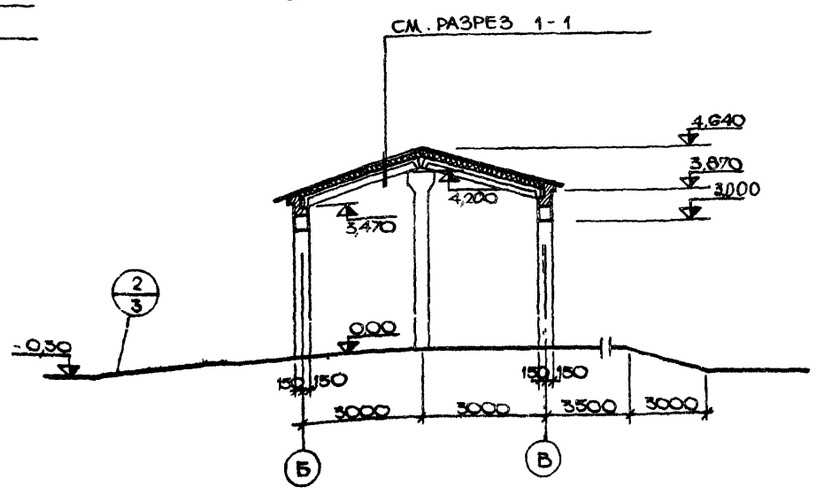

ГРАВИЙ РАЗМЕРОМ 5-10 ММ УТОПЛ. В ГОРЯЧЕЙ БИТУМНОЙ МАСТИКЕ МБК-Г-65 δ = 2 ММ
3 СЛ. РУБЕРОИДА МАРКИ С-РМ (ГОСТ 15877-70) НА ГОРЯЧЕЙ БИТУМНОЙ МАСТИКЕ МБК-Г-65
ЦЕМЕНТНО-ПЕСЧЯННАЯ СТЯЖКА М100 - 15 ММ
ГАЗОСИСИЛИКАТНЫЕ БЛОКИ ГС-2 ($\gamma_{сух}$ = 400 кг/м³ λ = 0,18 ккал/м² час) - 200 ММ
ПАРОИЗОЛЯЦИЯ 1 СЛ. РУБЕРОИДА РКМ-350 Б НА ГОРЯЧЕЙ БИТУМНОЙ МАСТИКЕ
ВЫРАВНИВАЮЩИЙ ЦЕМ. ПЕСЧ. СЛОЙ М50 - 5 ММ
СБОРНЫЕ ЖЕЛЕЗОБЕТОННЫЕ ПЛИТЫ

РАЗРЕЗ 2-2

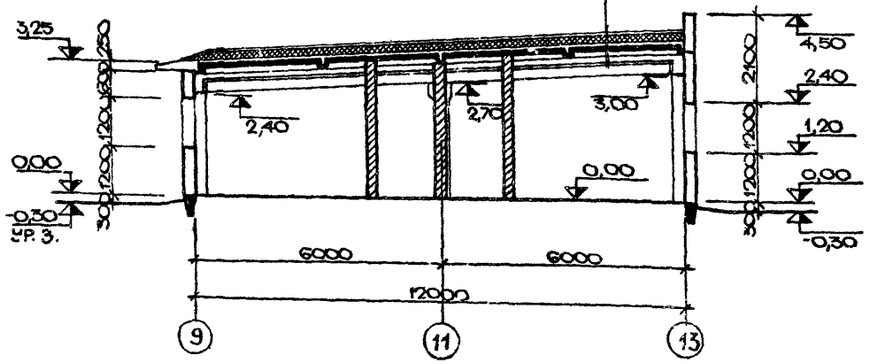

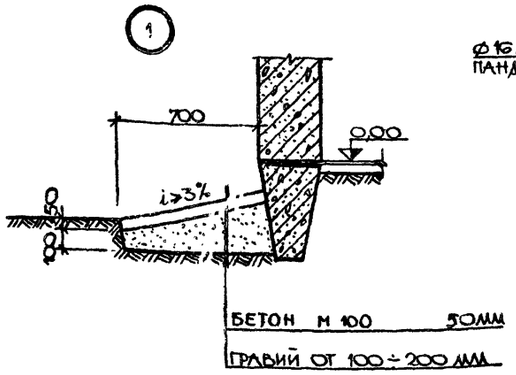

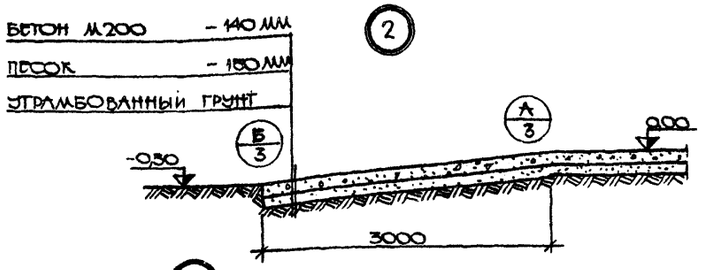

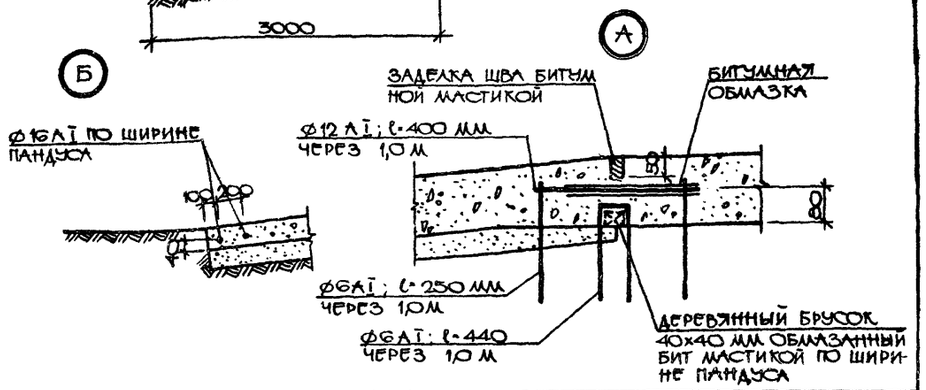

ЗАМ. НАЧ.	МАРКУНАС		20.02.80	
Л. ИНЖ. О	НАВИЦКАС		19.02.80	
Л. КОНСО	ГРУЗДИС		18.02.80	
НАЧ. СЕК	ЮДЕЙКЕНЕ		14.02.80	
РУК. ГР.	МАТЯЛИС		15.02.80	
ИСПОЛН.	МАТЯЛИС		14.02.80	
ПРОВЕРИЛ	ЮДЕЙКЕНЕ		15.02.80	

801-3-18 АР

РОДИЛЬНОЕ ОТДЕЛЕНИЕ НА 96 МЕСТ С ПРОФИЛАКТОРИЕМ И ВЕТПУНКТОМ. БЛОКИРОВОЧНЫЙ ВАРИАНТ 1

СТАДИЯ	ЛИСТ	ЛИСТОВ
ТР	3	

РАЗРЕЗЫ 1-1, 2-2
УЗЕЛ „1", „2"

ГОССТРОЙ ЛИТОВСКОЙ ССР ИНСТИТУТ ПРОЕКТИРОВАНИЯ СЕЛЬСКОХОЗЯЙСТВЕННОГО СТРОИТЕЛЬСТВА ЕЛАУ ЗАС

ПРИВЯЗАН

ИНВ. №

НАЧ. СЕКТ. ОВ МАЦКЕВИЧ
НАЧ. СЕКТ. ВК ГАЛИНИС
НАЧ. СЕКТ. ТХ РАДЗЯВИЧ
НАЧ. СЕКТ. ЭЛ КАТИЛЮС

ИНВ. № ПОДЛ. ПОДПИСЬ И ДАТА ВЗАМ. ИНВ. №

КОПИРОВАЛ: МАКАРЕВИЧЮТЕ 1212-01 ФОРМАТ 22Г

ФАСАД А-К

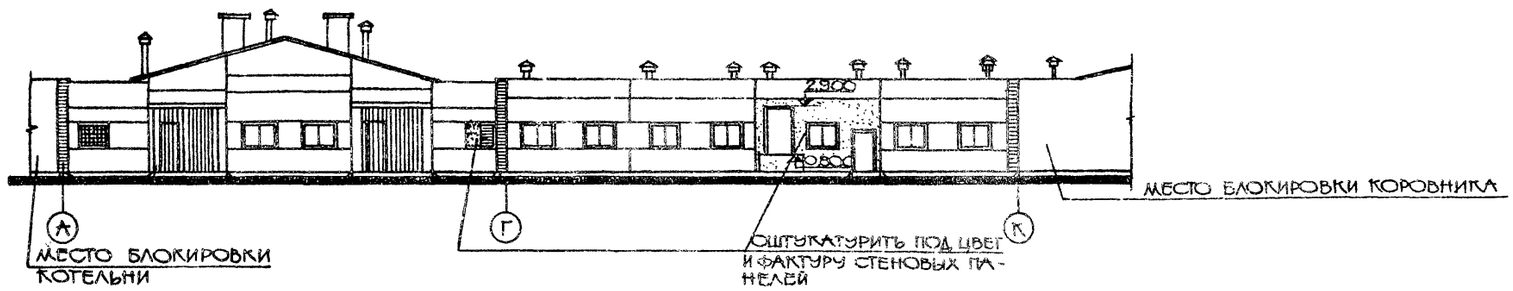

ФАСАД К-А

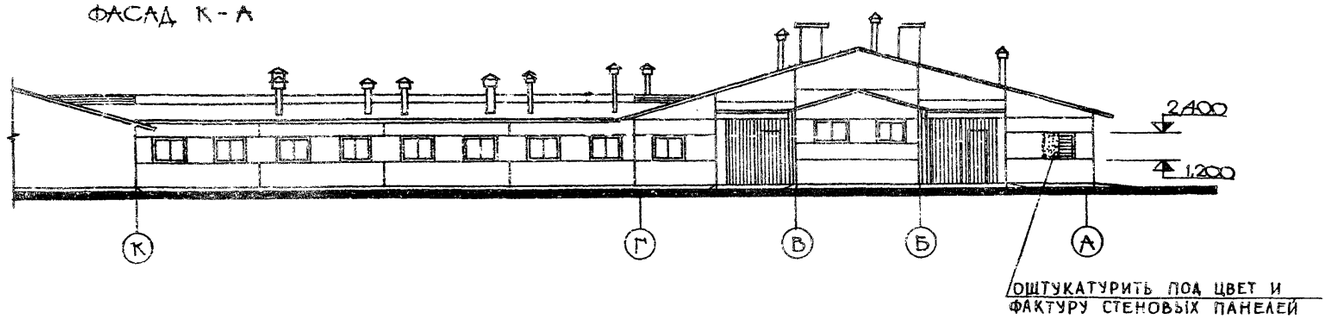

ФАСАД 12-1

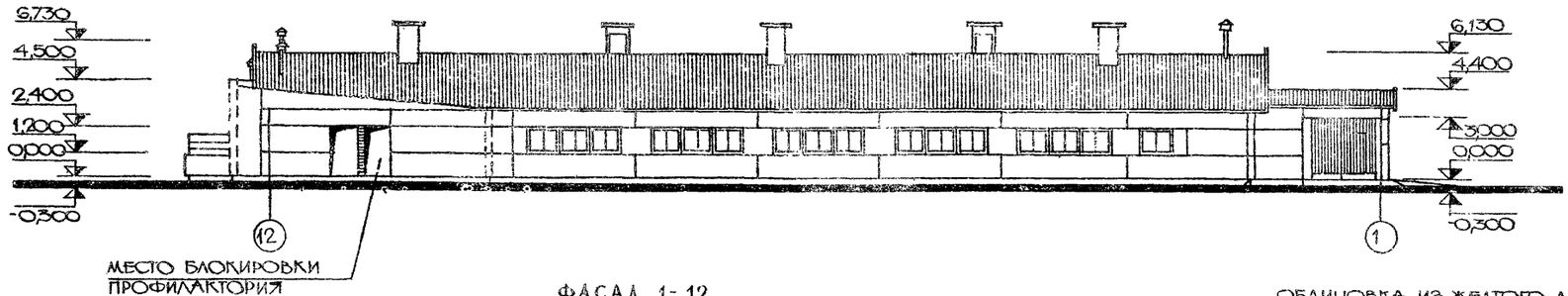

ФАСАД 1-12

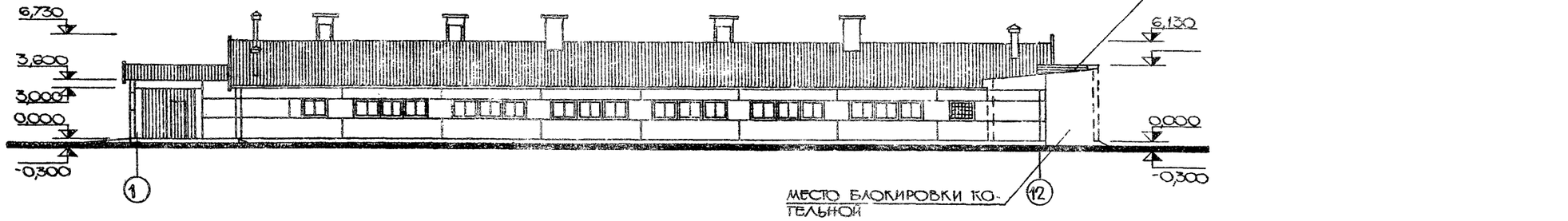

				801-3-18	АР
НАЧ.ОТД.	ИОТАУТАС		21.02.80	РОДИЛЬНОЕ ОТДЕЛЕНИЕ НА 96 МЕСТ С ПРОФИЛАКТОРИЕМ И ВЕТПУНКТОМ. БЛОКИРОВОЧНЫЙ ВАРИАНТ 1	
ЗАМ.НАЧ.	МАРКУНАС		20.02.80		
ГЛ.ИНЖ.П.	НАВИЦКАС		19.02.80		
ГЛ.КОНСО.	ГРУЗЛИС		18.02.80		
ГЛ.АРХ.ОТД.	БЕЛСКУС		18.02.80		
НАЧ.СЕКТ.	ЮДЕЙКЕНЕ		14.02.80		
ИСПОЛНИЛ	ЮДЕЙКЕНЕ		14.02.80	ФАСАДЫ „А-К", „К-А", „1-12", „12-1"	
ПРОВЕРИЛ	МАТЯЛИС		15.02.80		

СТАДИЯ	ЛИСТ	ЛИСТОВ
ТР	4	

ГОССТРОЙ ЛИТОВСКОЙ ССР ИНСТИТУТ ПРОЕКТИРОВАНИЯ СЕЛЬСКОХОЗЯЙСТВЕННОГО СТРОИТЕЛЬСТВА г. КАУНАС

ПРИВЯЗАН

ИНВ. №

КОПИРОВАЛ МАКАРЕВИЧЮТЕ

ФОРМАТ 22Г

ГЛ. АРХ. ТЕХ. ОТ. ШВЕДАС

ИНВ. № | ПОДПИСЬ И ДАТА | ВЗАМ. ИНВ. №

ПЛАН ПОЛОВ НА ОТМ. 0,000

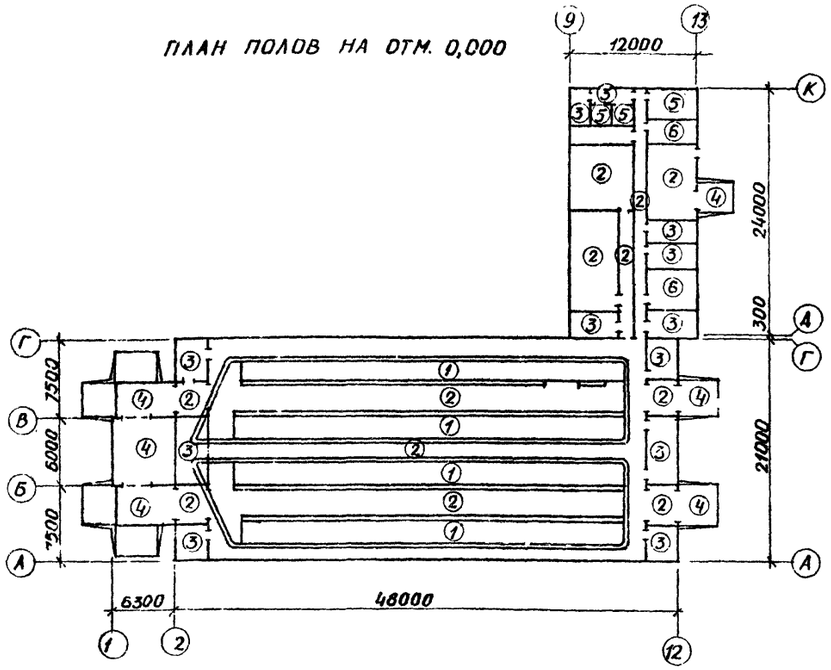

ПЛАН КРОВЛИ

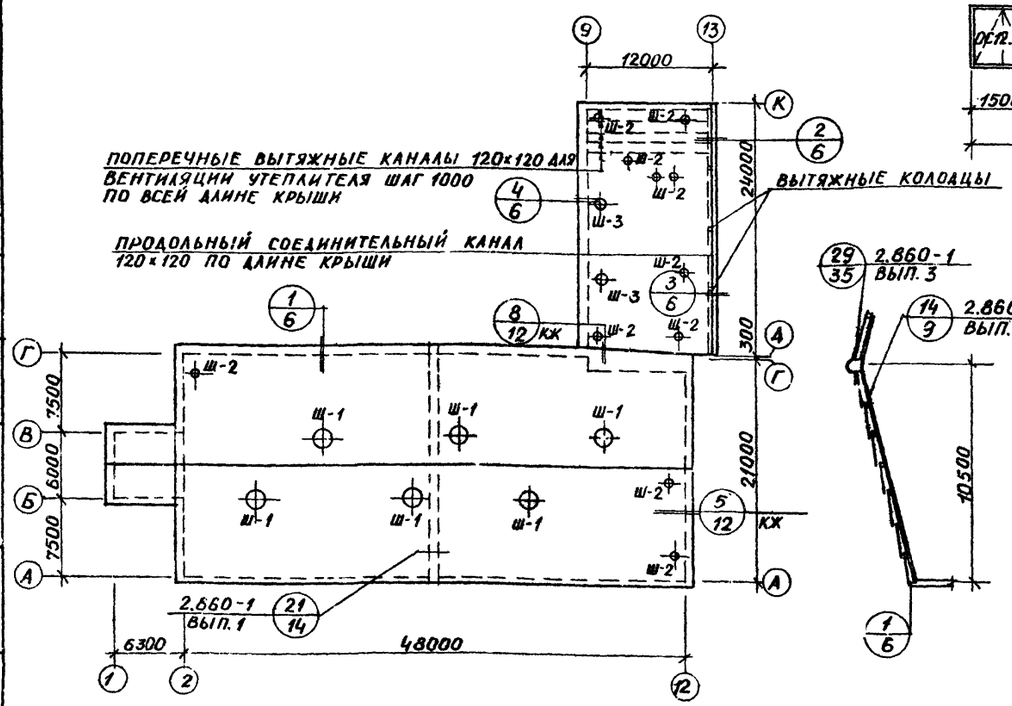

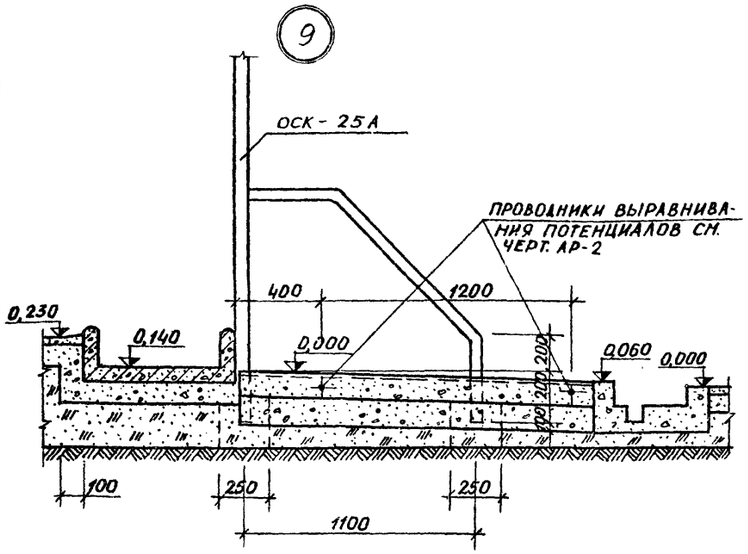

СХЕМЫ ЗАПОЛНЕНИЯ ОКОННЫХ ПРОЕМОВ

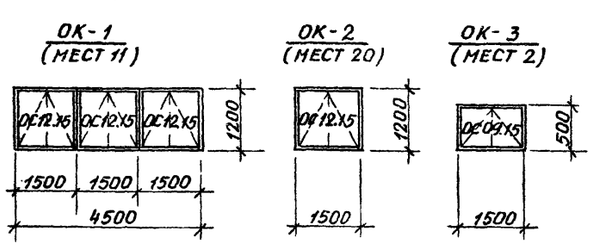

СХЕМА ЗАПОЛНЕНИЯ ФРАМУЖНЫХ ПРОЕМОВ

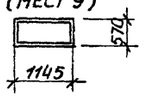

ВЕДОМОСТЬ ВЕНТИЛЯЦИОННЫХ ШАХТ

МАРКА	ОБОЗНАЧЕНИЕ	КОЛ.
Ш-1	ВВШ-10 АР-15	6
Ш-2	СЕРИЯ 2.800-2 ВЫП.9 ЛИСТ ОВ-1 ВВШ-2-2Ж	11
Ш-3	СЕРИЯ 2.800-2 ВЫП.9 ЛИСТ ОВ-3 ВВШ-4-3И	2

ЭКСПЛИКАЦИЯ ПОЛОВ

ТИП ПО ПР.	КОНСТРУКЦИИ ПОЛА	МАТЕРИАЛ СЛОЯ	ТИП СЛОЯ	ТОЛЩ. СЛОЯ ММ	ДОПОЛНИТЕЛЬНЫЕ УКАЗАНИЯ
1		ЦЕМ.-ПЕСЧАННЫЙ РАСТВОР М300 КЕРАМЗИТОБЕТОН γ=1100 КГ/М^3 М100 УПЛОТНЕННЫЙ ГРАВИЙ КРУПН. 10 ММ УТРАМБОВАННЫЙ ГРУНТ	– –	20 100 140	
2		БЕТОН М300 БЕТОН М200 ГРАВИЙ (ИЛИ ЩЕБЕНЬ) КРУПНОСТИ 40-60 ММ, ВДАВЛЕННЫЙ КАТКАМИ НА ГЛУБИНУ НЕ МЕНЕЕ 40 ММ	П-9	25 80	
3		ЦЕМ.-ПЕСЧАННЫЙ РАСТВОР М200 БЕТОН М100 ГРАВИЙ (ИЛИ ЩЕБЕНЬ) КРУПНОСТИ 40-60 ММ, ВДАВЛЕННЫЙ КАТКАМИ НА ГЛУБИНУ НЕ МЕНЕЕ 40 ММ	П-10	25 100	
4		БЕТОН М200 ПЕСОК (СМ. ПРИМЕЧАНИЕ) УТРАМБОВАННЫЙ ГРУНТ	–	140	ТОЛЩ. ПЕСЧ. СЛ. ПРИ ГРУНТАХ: ПЕСОК 0 СУПЕСЬ 15 СУГЛИНОК 25 ГЛИНА 35
5		КЕРАМИЧЕСКИЕ ПЛИТКИ ГОСТ 6787-69 ЦЕМ.-ПЕСЧАННЫЙ РАСТВОР М300 ГИДРОИЗОЛЯЦИЯ ИЗ 3-Х СЛОЕВ ТОЛЯ ИЛИ 2-Х СЛОЕВ ИЗОЛА НА БИТУМНОЙ МАСТИКЕ БН-III БЕТОН М100 ГРАВИЙ (ИЛИ ЩЕБЕНЬ) КРУПНОСТИ 40-60 ММ, ВДАВЛЕННЫЙ КАТКАМИ НА ГЛУБИНУ НЕ МЕНЕЕ 40 ММ	П-55 – –	13 15 100	
6		ПЛИТЫ ПОЛИВИНИЛХЛОРИДНЫЕ МНОГОСЛОЙНЫЕ ПРОСЛОЙКА ИЗ БЫСТРОТВЕРДАЮЩЕЙ МАСТИКИ НА ВОДОСТОЙКИХ ВЯЖУЩИХ СТЯЖКА ИЗ ЦЕМ.-ПЕСЧАННОГО РАСТВОРА М150 БЕТОН М100 ГРАВИЙ (ИЛИ ЩЕБЕНЬ) КРУПНОСТИ 40-60 ММ, ВДАВЛЕННЫЙ КАТКАМИ НА ГЛУБИНУ НЕ МЕНЕЕ 40 ММ	П-83 – – –	2 20 80	

СПЕЦИФИКАЦИЯ ЗАПОЛНЕНИЯ ОКОННЫХ ПРОЕМОВ

МАРКА	ОБОЗНАЧЕНИЕ	НАИМЕНОВАНИЕ	КОЛИЧ.	ПРИМЕЧАНИЯ
		ПРОЕМ ОК-1		
ОС 12.15	ГОСТ 16407-70	ОКОННЫЙ БЛОК	3	
		ПРОЕМ ОК-2		
ОС 12.15	ГОСТ 16407-70	ОКОННЫЙ БЛОК	1	
ОГ 06.12	ГОСТ 16407-70	ФРАМУГА	1	
		ПРОЕМ ОК-3		
ОС 09.15	ГОСТ 16407-70	ОКОННЫЙ БЛОК	1	

1. ПЛАН ПОЛОВ РАССМАТРИВАТЬ СОВМЕСТНО С ЛИСТАМИ АР-2, 3
2. ТИПЫ СЛОЕВ ПОЛА ОБОЗНАЧЕНЫ ПО СНиП-В.8-71 В ТАБЛИЦЕ ЭКСПЛИКАЦИИ ПОЛОВ.

ПРИВЯЗАН

ИНВ. №

ЗАМ. НАЧ. ОТ.	МАРКУНАС		20.02.80
ГЛ. ИНЖ. ПР.	НАВИЦКАЕ		19.02.80
ГЛ. КОНСТ. ОТ.	ГРУЗДИС		18.02.80
НАЧ. СЕКТ.	ЮДЕЙКЕНЕ		18.02.80
РУК. ГР.	ЮДЕЙКЕНЕ		14.02.80
ИСПОЛНИЛ	ЮДЕЙКЕНЕ		14.02.80
ПРОВЕРИЛ	МАТЯЛИС		15.02.80

801-3-18 АР

РОДИЛЬНОЕ ОТДЕЛЕНИЕ НА 96 МЕСТ С ПРОФИЛАКТОРИЕМ И ВЕТПУНКТОМ. БЛОКИРОВОЧНЫЙ ВАРИАНТ 1

СТАДИЯ	ЛИСТ	ЛИСТОВ
ТР	5	

СХЕМЫ ЗАПОЛНЕНИЯ ОКОННЫХ ПРОЕМОВ. ПЛАН ПОЛОВ. ПЛАН КРОВЛИ. УЗЕЛ „9".

ИНСТИТУТ ПРОЕКТИРОВАНИЯ СЕЛЬСКОХОЗЯЙСТВЕННОГО СТРОИТЕЛЬСТВА Г. КАУНАС

КОПИРОВАЛА: УЛКОТЕНЕ 1212-01 ФОРМАТ 22 Г

ТИПОВОЙ ПРОЕКТ

ИНВ.№ ПОДЛ. | ПОДПИСЬ, ДАТА | ВЗАМ. ИНВ.№

1

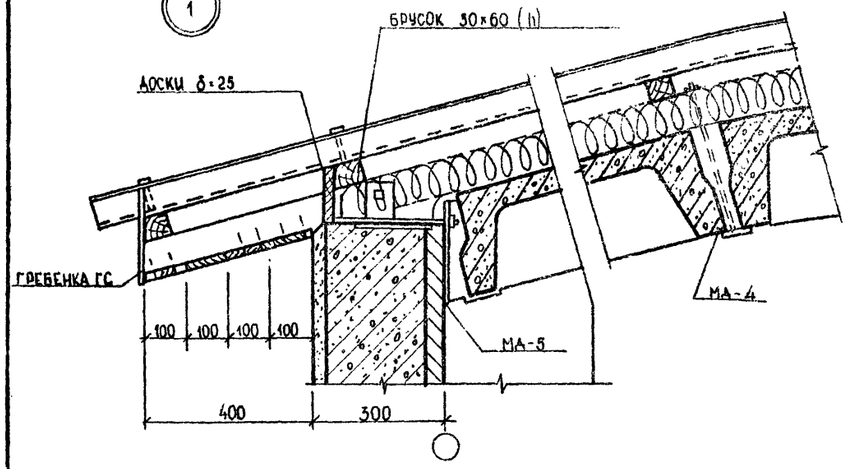

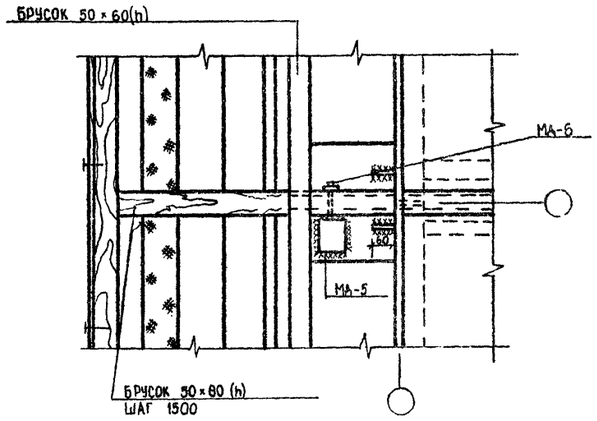

2

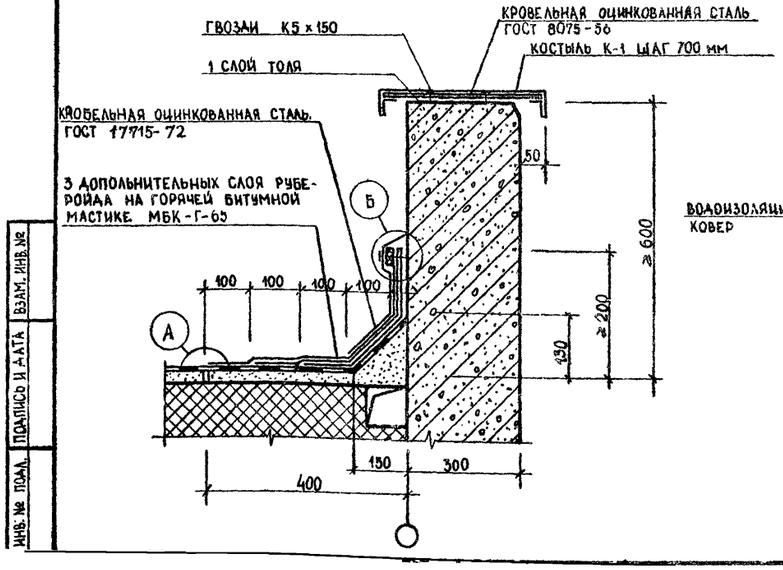

5

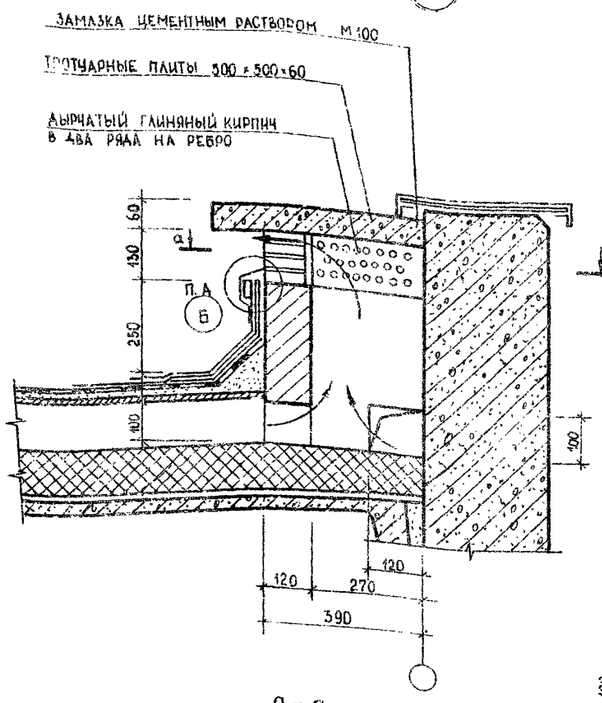

а – а

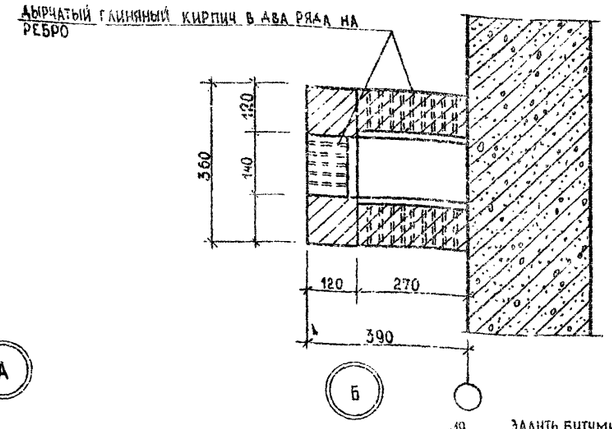

А

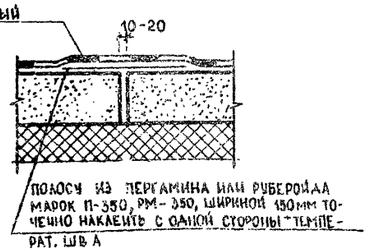

Б

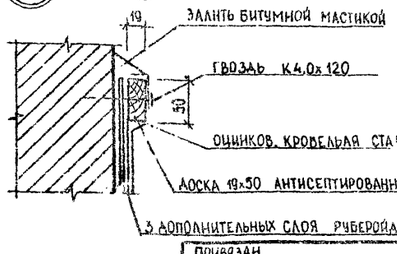

4

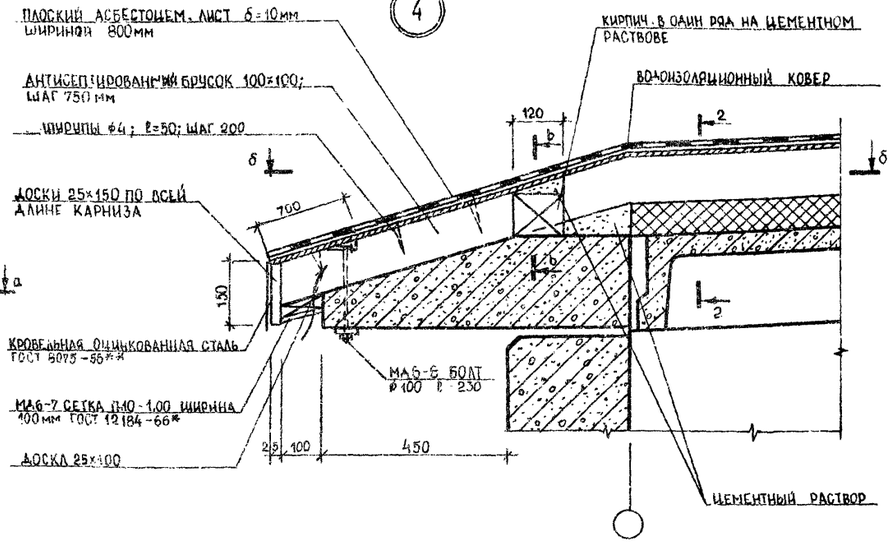

b – b

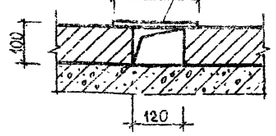

2 – 2

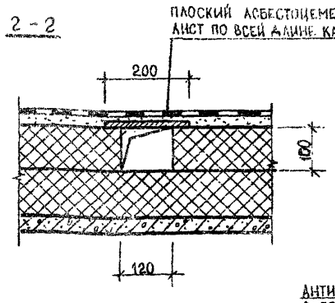

δ – δ (ВОДОИЗОЛЯЦИОННЫЙ КОВЕР И СТЯЖКА УСЛОВНО НЕПОКАЗАНЫ)

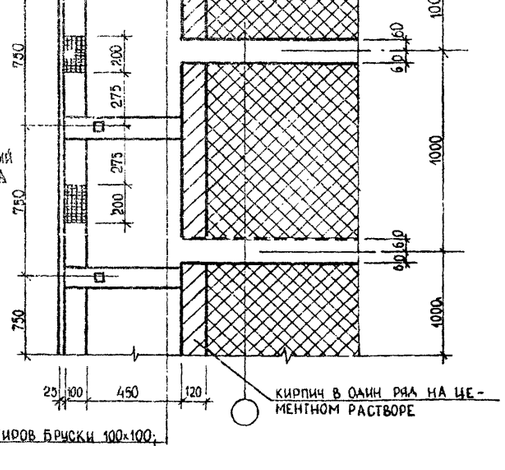

АНТИСЕПТИРОВ БРУСКИ 100×100; ℓ=575

1. МЕТАЛЛИЧЕСКИЕ КРЕПЕЖНЫЕ ЭЛЕМЕНТЫ И ИХ СПЕЦИФИКАЦИЮ СМ. НА ЛИСТЕ КЖ-17.
2. ДАННЫЙ ЛИСТ РАССМАТРИВАТЬ СОВМЕСТНО С ЛИСТОМ АР-5.

ВЗАМ. ИНВ. № | ПОДПИСЬ И ДАТА | ИНВ. № ПОДЛ.

ПРИВЯЗАН

ИНВ. №

ГЛ. ИНЖ. ОТД	МАРЧЮНАС		20.02.80
ГЛ. ИНЖ. ПР.	НАВИЦКАС		19.02.80
НАЧ. СЕКТ.	ЮАЙЧКЕНЕ		14.02.80
РУК. ГРУППЫ	ЮАЙЧКЕНЕ		14.02.80
РАЗРАБ.	ЮАЙЧКЕНЕ		14.02.80
ПРОВЕРИЛ	МАТЯЛИС		15.02.80

801-3-18 АР

РОДИЛЬНОЕ ОТДЕЛЕНИЕ НА 96 МЕСТ С ПРОФИЛАКТОРИЕМ И ВЕТПУНКТОМ. БЛОКИРОВОЧНЫЙ ВАРИАНТ 1

СТАДИЯ	ЛИСТ	ЛИСТОВ
ТР	6	

УЗЛЫ 1÷4

ИНСТИТУТ ПРОЕКТИРОВАНИЯ СЕЛЬСКОХОЗЯЙСТВЕННОГО СТРОИТЕЛЬСТВА. Г. КАУНАС

KOPIJAVO KUBILIUS Кирилюс 1212-01 ФОРМАТ 22Г.

Альбом

Типовой проект

ПЛАН ОГРАЖДЕНИЙ

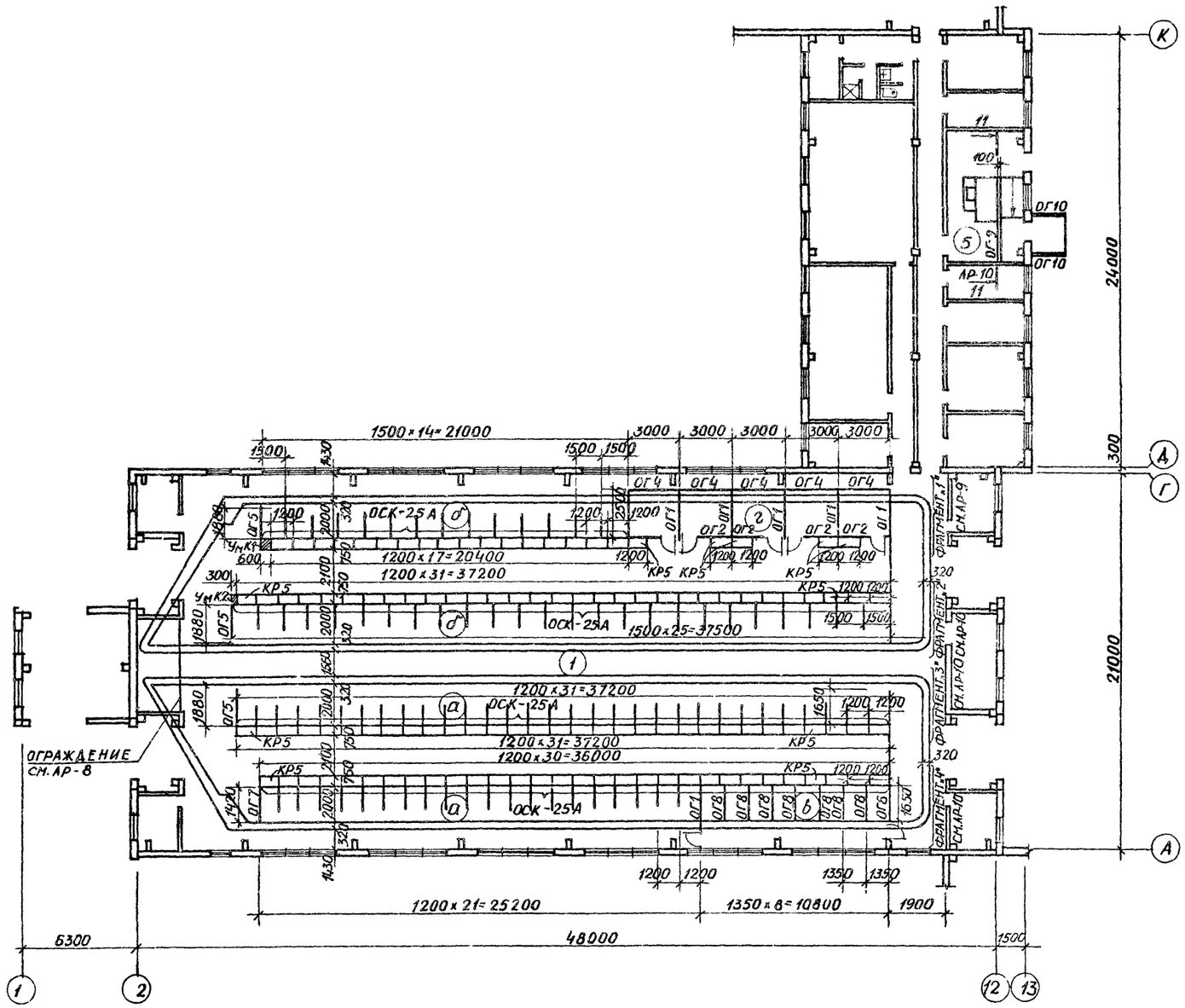

ЭКСПЛИКАЦИЯ ПОМЕЩЕНИЙ

№	НАИМЕНОВАНИЕ	КАТЕГОРИЯ ПРОИЗВОДСТВА ПО ВЗРЫВО И ПОЖАРН. ОПАСН.
1	РОДИЛЬНОЕ ОТДЕЛЕНИЕ И СТАЦИОНАР	А
	а) СТОЙЛА КОРОВ ПОСЛЕ ОТЕЛА	
	б) СТОЙЛА КОРОВ ДО ОТЕЛА	
	в) СТОЙЛА КОРОВ СТАЦИОНАРА	
	г) ДЕННИКИ	
5	ПОМЕЩЕНИЕ ДЛЯ ВЗВЕШИВАНИЯ	А

1. ПРИВЯЗНОЕ УСТРОЙСТВО ОСК-25А СМ. В ТЕХНОЛОГИЧЕСКОЙ ЧАСТИ

ЗАМ.НАЧ.ОТ	МАРКУНАС		20.02.90
ГА.ИНЖ.ПР.	НАВИЦКАС		19.02.90
ГА.КОНСТ.	ГРУЗДИС		19.02.90
НАЧ.СЕКТ.	ЮДЕЙКЕНЕ		14.02.90
РУК.ГР.	ЮДЕЙКЕНЕ		14.02.90
ИСПОЛНИЛ	ЮДЕЙКЕНЕ		14.02.90
ПРОВЕРИЛ	МАТЯЛИС		15.02.90

801-3-18 АР-

РОДИЛЬНОЕ ОТДЕЛЕНИЕ НА 96 МЕСТ С ПРОФИЛАКТОРИЕМ И ВЕТПУНКТОМ. БЛОКИРОВОЧНЫЙ ВАРИАНТ 1

СТАДИЯ	ЛИСТ	ЛИСТОВ
ТР	7	

ПЛАН ОГРАЖДЕНИЙ НА ОТМ. 0,000

ИНСТИТУТ ПРОЕКТИРОВАНИЯ СЕЛЬСКОХОЗЯЙСТВЕННОГО СТРОИТЕЛЬСТВА Г. КАУНАС

ПРИВЯЗАН

ИНВ. №

Инв.№ подл. | Подпись и дата | Взам.инв.№

КОПИРОВАЛА: ЧИКОТЕНЕ 1212-01 ФОРМА 22Г

ОГРАЖДЕНИЕ

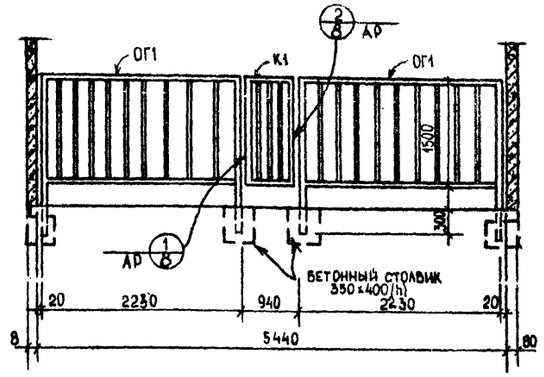

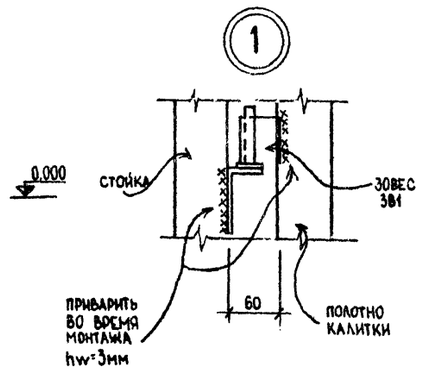

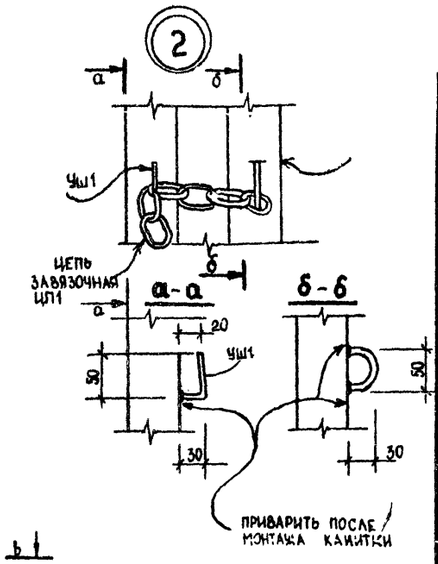

ОГРАЖДЕНИЕ ОГ1

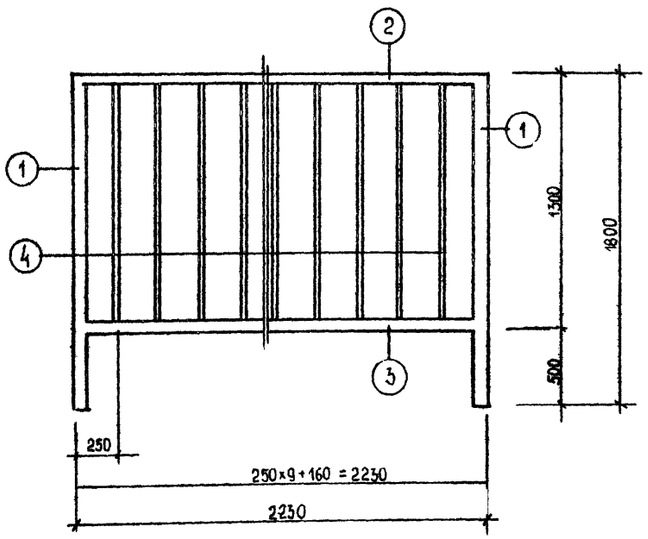

КАЛИТКА К1

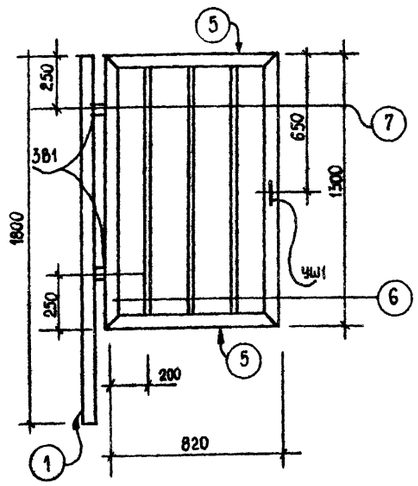

ЗАВЕС ЗВ1

ОБЩИЙ ВИД В СБОРЕ

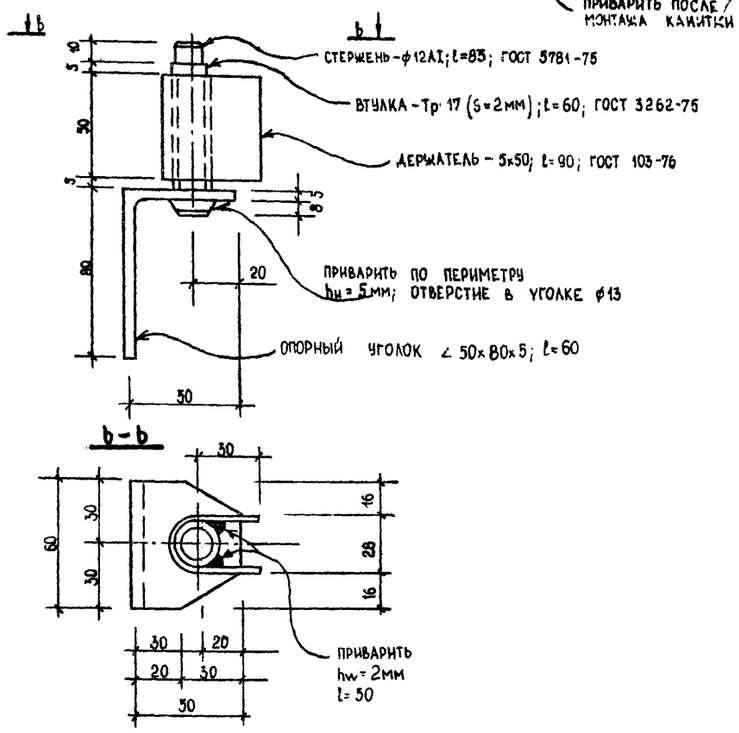

1. СВАРКУ ЭЛЕМЕНТОВ ПРОИЗВОДИТЬ ЭЛЕКТРОДАМИ МАРКИ Э42, ШВОВ НЕ БОЛЬШЕ ТОЛЩИНЫ СТЕНОК СВАРИВАЕМЫХ ЭЛЕМЕНТОВ.

СПЕЦИФИКАЦИЯ МАТЕРИАЛОВ НА ОДИН ЭЛЕМЕНТ ОГРАЖДЕНИЯ

ПОЗ.	ОБОЗНАЧЕНИЕ	НАИМЕНОВАНИЕ	КОЛ	ПРИМЕЧАНИЕ
		ОГРАЖДЕНИЕ ОГ1		
1.	ГОСТ 3262-75*	ТРУБА ТР 50; S=3мм; L=1800	2	17,57 КГ
2.	ТО ЖЕ	ТО ЖЕ ТР50; S=3мм; L=2230	1	10,88 КГ
3.	"	" " L=2170	1	10,56 КГ
4.	"	" ТР 25, S=2,8 м; L=1180	9	25,38 КГ
		КАЛИТКА К1		
5	ГОСТ 3262-75*	ТРУБА Тр 50; S=3мм; L=820	2	6,92 КГ
6.	ТО ЖЕ	ТО ЖЕ " L=1300	2	10,97 КГ
7.	"	ТРУБА Тр 25, S=2,8 мм; L=1180	3	7,50 КГ
7.		ЗАВЕСЫ ЗВ1	2	
		УШКО УШ1	1	
		ЗАВЕСЫ ЗВ1		
	ГОСТ 8510-72*	∠ 50х80х5; L=60	1	0,30 КГ
	ГОСТ 5781-75	ф 12 АI ∠ 85	1	0,07 КГ
	ГОСТ 3262-75*	ТРУБА ТР 10; S=2мм; L=60	1	0,04 КГ
	ГОСТ 103-76	-5х50; L=90	1	0,18 КГ
		УШ1		
	ГОСТ 5781-75	ф 6АI; L=90	1	0,02 КГ
		ПЕТЛЯ П1		
	ГОСТ 5781-75	ф 6АI; L=120	1	0,03 КГ
		ЦЕПЬ ЗАВЯЗОЧНАЯ ЦП1		
	ГОСТ 2319-70	ℓ=400 мм	1	0,20 КГ

ГЛ.ИНЖ.ОТД	МАРКУНАС		20.02.90
ГЛ.ИНЖ.ПР	НАВИЦКАС		19.02.90
ГЛ.КОНС.ОТД	ГРУЗАС		19.02.90
НАЧ.СЕКТ.	ЮДЕЙКЕНЕ		19.02.90
ИСПОЛНИЛ	ЮДЕЙКЕНЕ		19.02.90
ПРОВЕРИЛ	МАТЯЛИС		15.02.90

801-3-18 -АР

РОДИЛЬНОЕ ОТДЕЛЕНИЕ НА 96 МЕСТ С ПРОФИЛАКТОРИЕМ И ВЕТПУНКТОМ. БЛОКИРОВОЧНЫЙ ВАРИАНТ 1

СТАДИЯ	ЛИСТ	ЛИСТОВ
ТР	8	

ОГРАЖДЕНИЕ ОГ

ИНСТИТУТ ПРОЕКТИРОВАНИЯ СЕЛЬСКОХОЗЯЙСТВЕННОГО СТРОИТЕЛЬСТВА г. КАУНАС.

ПРИВЯЗАН

ИНВ. №

ВЗАМ. ИНВ. №

ПОДПИСЬ И ДАТА

ИНВ. № ПОДЛ.

1212-01 КОПИРОВАЛ КУБИЛЮС

ФОРМАТ 22 Г.

ТИПОВОЙ ПРОЕКТ АЛЬБОМ I

ФРАГМЕНТ „1"

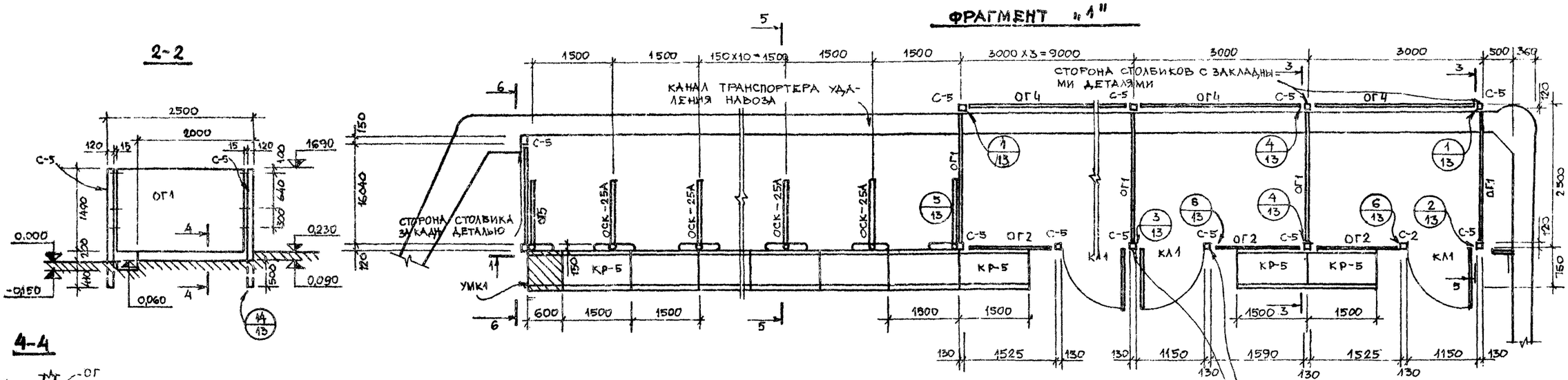

2-2

4-4

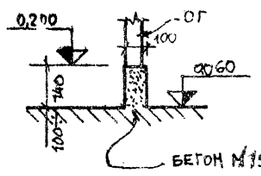

3-3

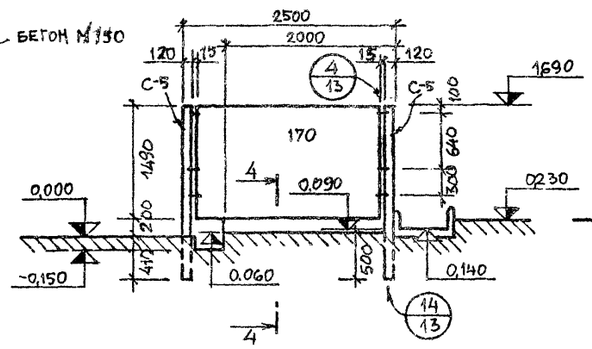

1-1

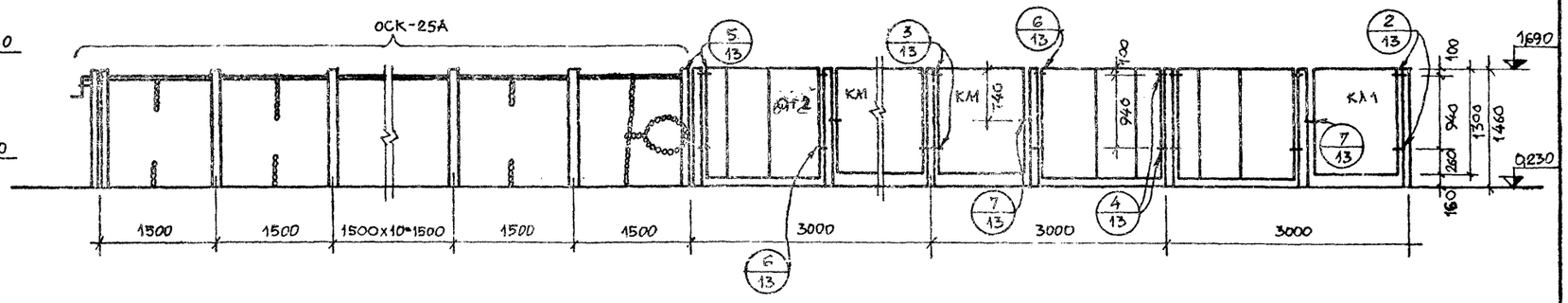

6-6

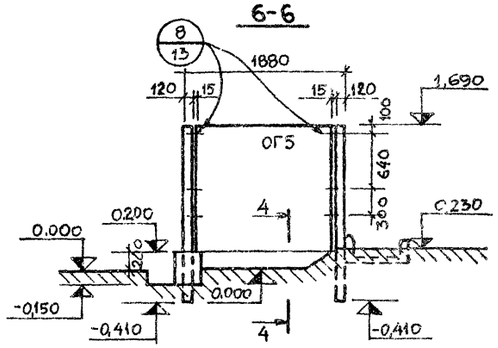

5-5

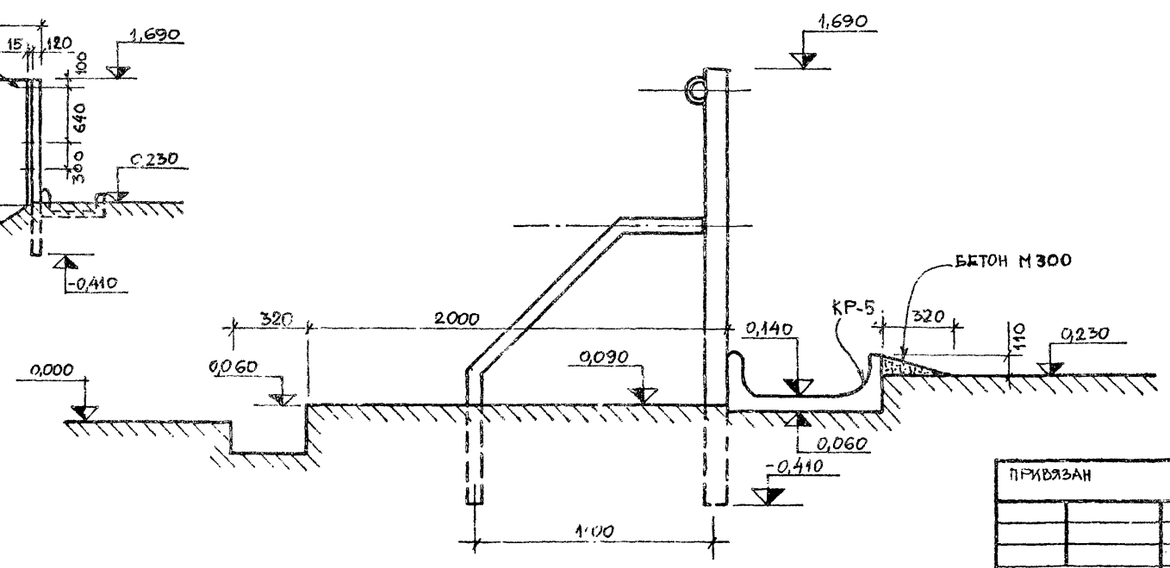

1. АНТИКОРРОЗИЙНУЮ ЗАЩИТУ МЕТАЛЛИЧЕСКИХ ИЗДЕЛИЙ И КРЕПЕЖНЫХ ДЕТАЛЕЙ СМ. В „ОБЩИХ УКАЗАНИЯХ".
2. МОНОЛИТНЫЙ УЧАСТОК КОРМУШЕК УМК1 ВЫПОЛНИТЬ ПО АНАЛОГИИ КОРМУШЕ КР-5

ВЗАМ. ИНВ. № | ПОДПИСЬ И ДАТА | ИНВ. № ПОДЛ.

ПРИВЯЗАН

ИНВ. №

ГЛ. ИНЖ. ПР.	МАРКУНАС		19.02.90
ГЛ. ИНЖ. ПР.	НАВИЦКАС		19.02.90
НАЧ. СЕКТ.	ЮДЕЙКЕНЕ		19.02.90
РУК. ГР.	МАТЯЛИС		15.02.90
ИСПОЛНИЛ	ЮДЕЙКЕ. Е		15.02.90
ПРОВЕРИЛ	МАТЯЛИС		15.02.90

801-3-18 АР

РОДИЛЬНОЕ ОТДЕЛЕНИЕ НА 96 МЕСТА С ПРОФИЛАКТОРИЕМ И ВЕТПУНКТОМ БЛОКИРОВОЧНЫЙ ВАРИАНТ I

СТАДИЯ	ЛИСТ	ЛИСТОВ
ТР	9	

ФРАГМЕНТ ПЛАНА „1" РАЗРЕЗЫ 11; 6-6

ИНСТИТУТ ПРОЕКТИРОВАНИЯ СЕЛЬСКОХОЗЯЙСТВЕННОГО СТРОИТЕЛЬСТВА г. КАУНАС

1212-21

ТИПОВОЙ ПРОЕКТ АЛЬБОМ

ФРАГМЕНТ „3"

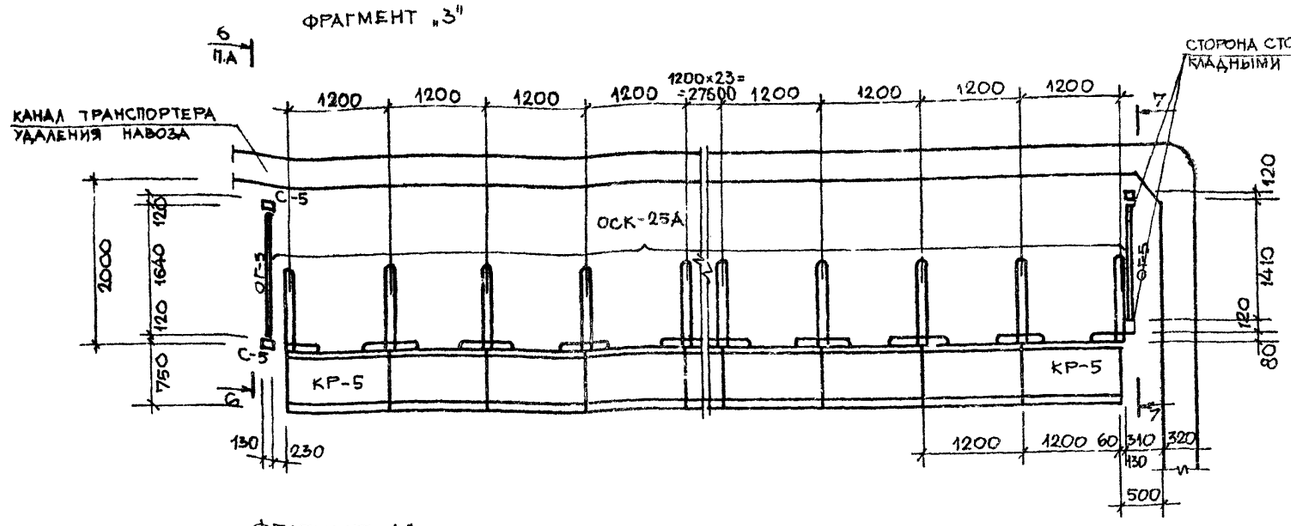

ФРАГМЕНТ „2"

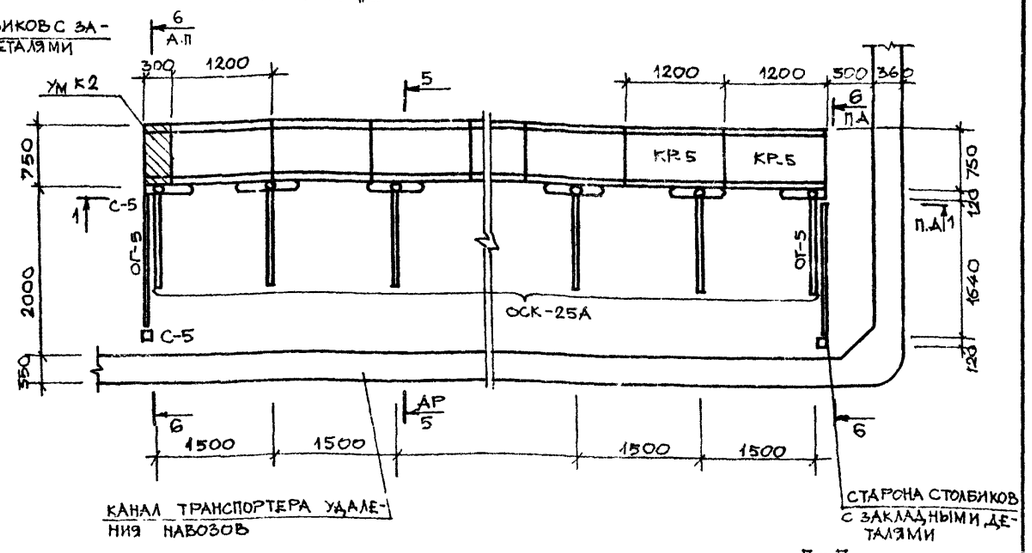

8-8

7-7

ФРАГМЕНТ „4"

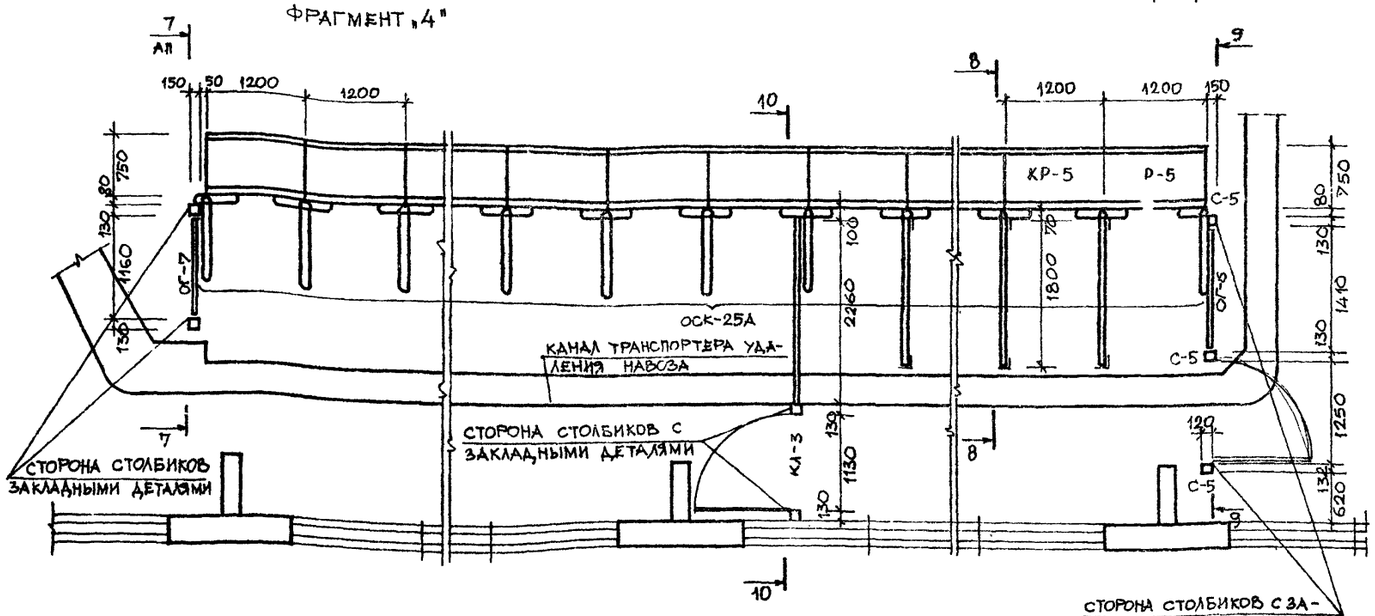

10-10

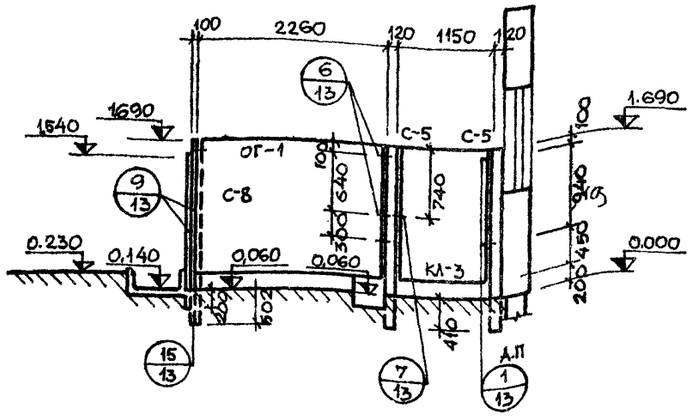

9-9

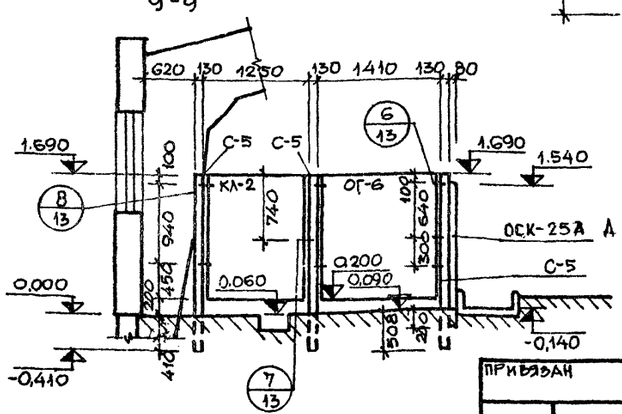

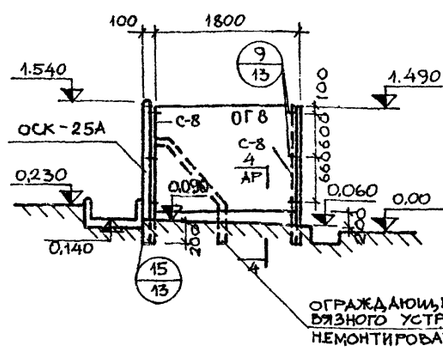

ОГРАЖДАЮЩИЙ ЭЛЕМЕНТ ПРИВЯЗНОГО УСТРОЙСТВА ОСК-25А НЕМОНТИРОВАТЬ

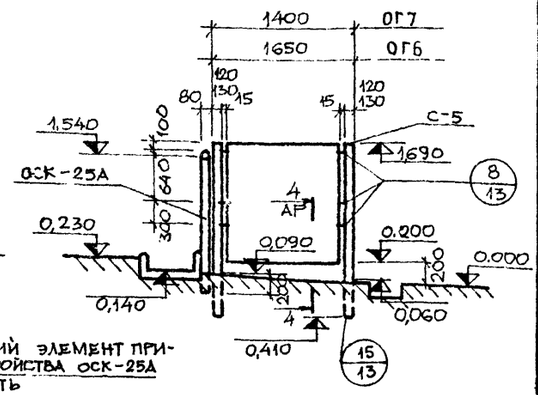

12-12
(ОГРАЖДЕНИЕ ОГ10, РАМПЫ)

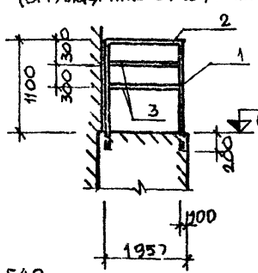

11-11
(ОГРАЖДЕНИЕ ОГ9; ПАНДУСА)

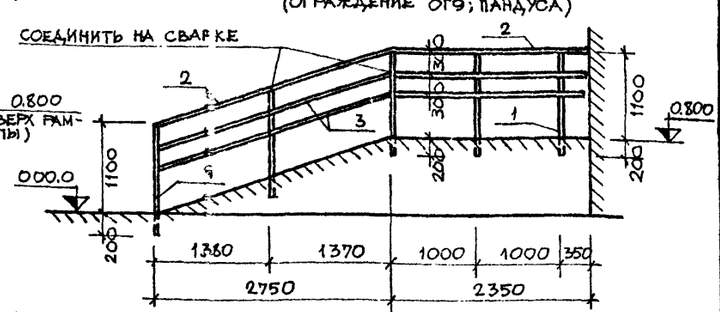

1. МОНОЛИТНЫЙ УЧАСТОК КОРМУШЕК УМК2 ВЫПОЛНИТЬ ПО АНАЛОГИИ СБОРНЫХ КОРМУШЕК КР-5

ПРИВЯЗАН

ИНВ. №

ЗАМ. НАЧ.О.	МАРКУНАС		20.02.87	801-3-18 АР
ГЛ. ИНЖ. ПР.	НАВИЦКАС		20.02.87	РОДИЛЬНОЕ ОТДЕЛЕНИЕ НА 96 МЕСТ С ПРОФИЛАКТОРИЕМ И ВЕТПУНКТОМ. БЛОКИРОВОЧНЫЙ ВАРИАНТ 1
ГЛ. КОНСТ.О.	ГРУЗДИС		20.02.87	
НАЧ. СЕКТ.	ОДЕЙКЕНЕ		20.02.87	
РУК. ГР.	МАТЯЛИС		20.02.87	
ИСПОЛНИЛ	ОДЕЙКЕНЕ		20.02.87	ФРАГМЕНТЫ ПЛАНА „2", „3", „4." РАЗРЕЗЫ 7-7, 8-8, 9-9, 10-10
ПРОВЕРИЛ	МАТЯЛИС		20.02.87	

СТАДИЯ	ЛИСТ	ЛИСТОВ
ТР	10	

ИНСТИТУТ ПРОЕКТИРОВАНИЯ СЕЛЬСКОХОЗЯЙСТВЕННОГО СТРОИТЕЛЬСТВА г. КАУНАС

КОПИРОВАЛ:

1212-01 ФОРМАТ 22Г.

ИНВ. № | ПОДПИСЬ, ДАТА | ВЗАМ. ИНВ. №

Альбом I

Типовой проект

МА 1

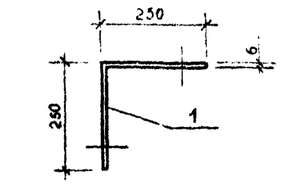

РАЗВЕРТКА ПОЗ.1

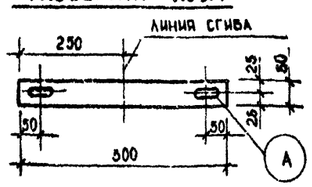

МА 2

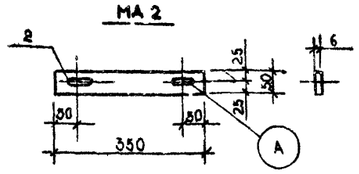

МА 3

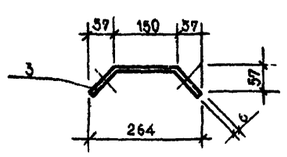

РАЗВЕРТКА ПОЗ.3

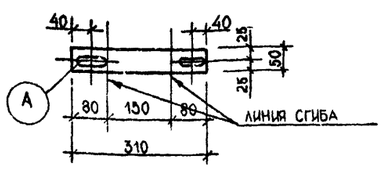

МА 4

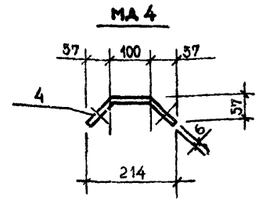

РАЗВЕРТКА ПОЗ.4.



МА 5

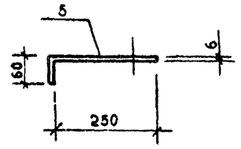

РАЗВЕРТКА ПОЗ 5

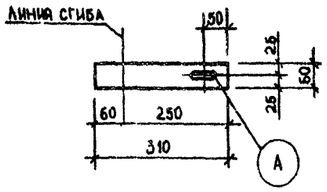

МА6

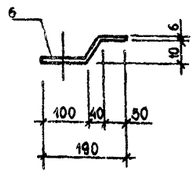

РАЗВЕРТКА ПОЗ.6

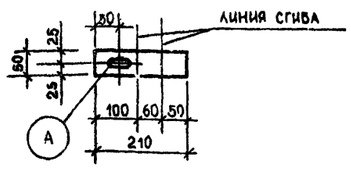

МА7

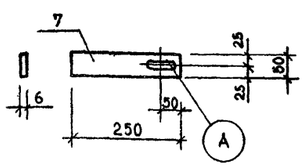

МА 9

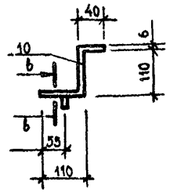

Б - Б

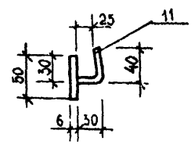

РАЗВЕРТКА ПОЗ 10

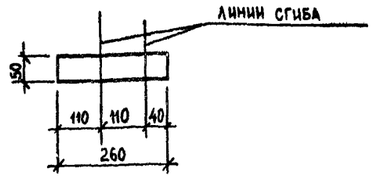

МА 10

РАЗВЕРТКА ПОЗ.11

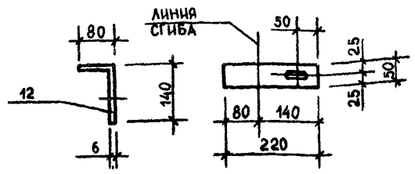

ПОЗИЦИЯ 14; 15

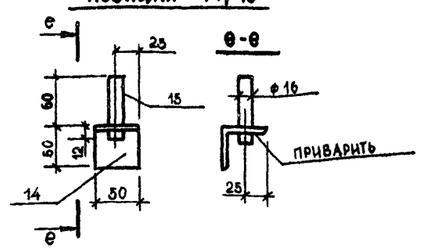

ПОЗИЦИЯ 16

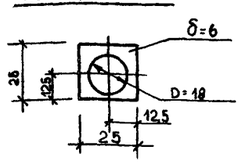

МП1

В ЗБОРЕ

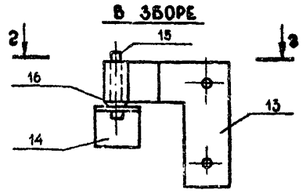

2-2



ПОЗИЦИЯ 13

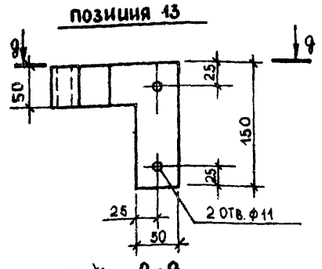

9-9

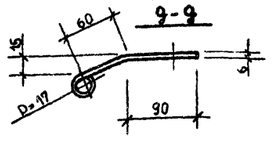

СПЕЦИФИКАЦИЯ МЕТАЛЛА НА ОДНО ИЗДЕЛИЕ, ЗАМАРКИРОВАННОЕ НА ЛИСТЕ АР-11

			ОБОЗНАЧЕНИЕ	НАИМЕНОВАНИЕ	КОЛ.	ПРИМЕЧАНИЕ
				МА1		
		1	ГОСТ 103-76	-50×6; ℓ=500	1	1,2 КГ
				МА2		
		2	ТО ЖЕ	-50×6; ℓ=350	1	0,8 КГ
				МА3		
		3	"	-50×6; ℓ=310	1	0,7 КГ
				МА4		
		4	"	-50×6; ℓ=260	1	0,6 КГ
				МА5		
		5	"	-50×6; ℓ=310	1	0,7 КГ
				МА6		
		6	"	-50×6; ℓ=210	1	0,5 КГ
				МА7		
		7	"	-50×6; ℓ=250	1	0,6КГ
				МА8		
		8	ГОСТ 8509-72*	L70×7; ℓ=100	1	0,5 КГ
		9	ГОСТ 5781-75	ф6; ℓ=170	1	0,03 КГ
				МА9		
		10	ГОСТ 103-76	-50×6; ℓ=260	1	0,6КГ
		11	ГОСТ 5781-75	ф6; ℓ=90	1	0,02 КГ
				МА10		
		12	ГОСТ 103-76	-50×6; ℓ=220	1	0,5 КГ
				МП1		
		13	ГОСТ 103-76	-50×6; ℓ=320	1	0,7 КГ
		14	ГОСТ 8509-72*	L50×5; ℓ=50	1	0,2 КГ
		15	ГОСТ 5781-75	ф 16 А I; ℓ=75	1	0,2 КГ
		16	ГОСТ 103-76	-25×6; ℓ=25	1	0,05КГ

Инв. № подл. | Подпись и дата | Взам. инв. №

ПРИВЯЗАН

Инв. №

Зам. нач. ота	Маркунас		02.02.90
Гл. инж. пр	Навицкас		02.02.90
Гл. конст. от	Грузанс		02.02.90
Нач. сект.	Юлейкене		02.02.90
Рук. гр	Матялис		02.02.90
Исполнил	Юлейкене		02.02.90
Проверил	Матялис		02.02.90

801-3-18 АР

РОДИЛЬНОЕ ОТДЕЛЕНИЕ НА 96 МЕСТ С ПРОФИЛАКТОРИЕМ И ВЕТПУНКТОМ. БЛОКИРОВОЧНЫЙ ВАРИАНТ 1

СТАДИЯ	ЛИСТ	ЛИСТОВ
ТР	11	

СПЕЦИФИКАЦИЯ ЭЛЕМЕНТОВ НА ОДНО ИЗДЕЛИЕ. ИЗДЕЛИЯ МА1÷МА10; МП1

ИНСТИТУТ ПРОЕКТИРОВАНИЯ СЕЛЬСКОХОЗЯЙСТВЕННОГО СТРОИТЕЛЬСТВА г. КАУНАС

Копировал Кибилюс

Типпроект 1212-01 Формат 22Г

ТИПОВОЙ ПРОЕКТ АЛЬБОМ I

ПАНЕЛЬ ПЕРЕГОРОДОК ОГ1÷ОГ8

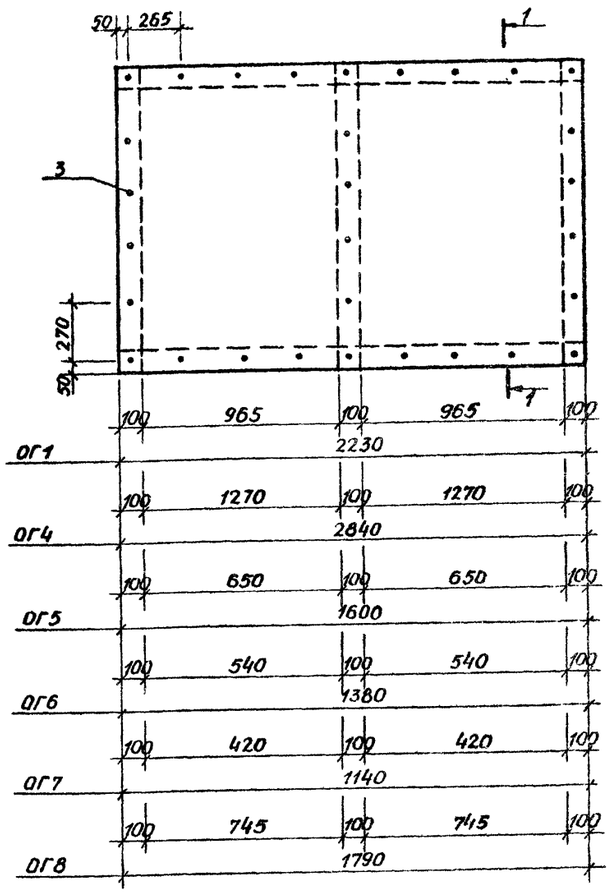

ПАНЕЛЬ ПЕРЕГОРОДКИ ОГ2

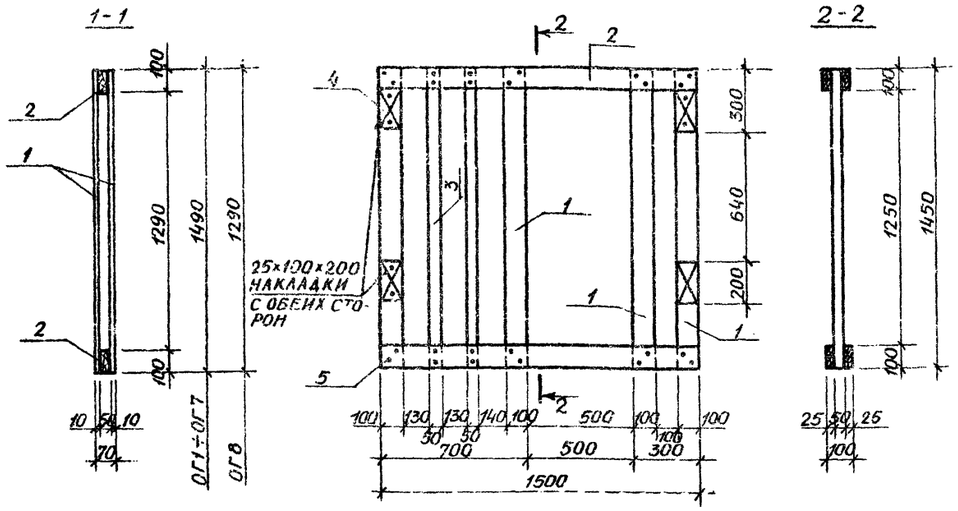

ПАНЕЛЬ КАЛИТКИ КЛ-1

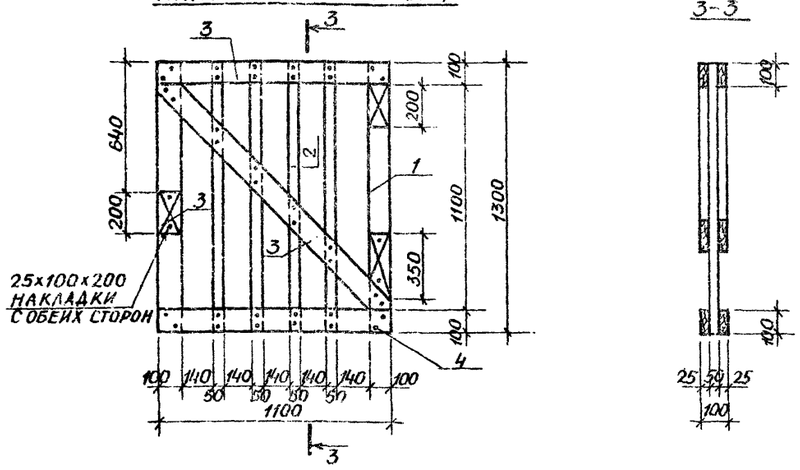

ПАНЕЛЬ КАЛИТОК КЛ-2; КЛ-3

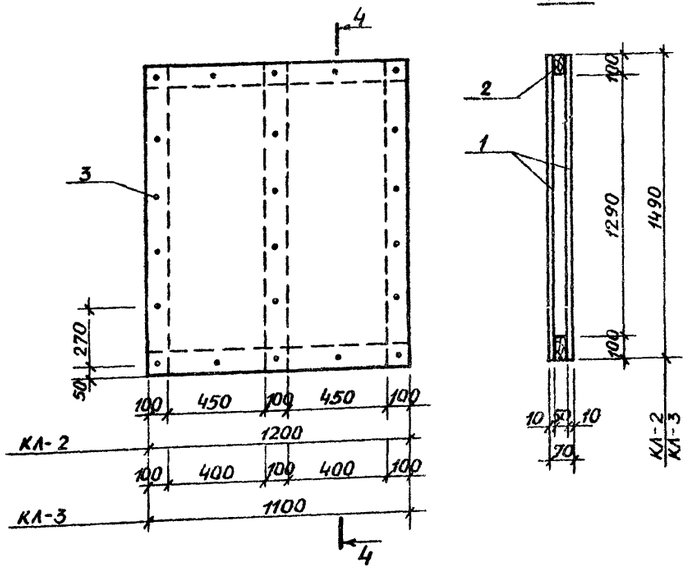

4-4

1. ШУРУПЫ И ГВОЗДИ ПРЕДУСМОТРЕНЫ ЗАВЕРТЫВАТЬ И ЗАБИВАТЬ С ОБЕИХ СТОРОН. ГВОЗДИ ЗАГНУТЬ.

СПЕЦИФИКАЦИЯ МАТЕРИАЛОВ НА ОДНО ИЗДЕЛИЕ (НАЧАЛО)

ФОРМАТ	ЗОНА	ПОЗИЦ.	ОБОЗНАЧЕНИЕ	НАИМЕНОВАНИЕ	КОЛ. ШТ	ПРИМЕЧАНИЕ
				ОГ1		
		1	ГОСТ 18124-75*	ПЛОСКИЕ АСБЕСТОЦЕМЕНТН. ЛИСТЫ 1490×2230; d=10мм	2	6,80 м²
		2	—	БРУСКИ 50×100 мм	—	0,05 м³
		3	ГОСТ 1145-70*	ШУРУПЫ А4×50	—	0,30 кг
				ОГ2		
		1	—	БРУСКИ 50×100 мм	—	0,03 м³
		2	—	ДОСКИ 25×100 мм	—	0,02 м³
		3	—	БРУСКИ 50×100 мм	—	0,01 м³
		4	—	НАКЛАДКИ 25×100 мм	—	0,01 м³
		5	ГОСТ 4028-63*	ГВОЗДИ К4,5×125	—	0,70 кг
				ОГ4		
		1	ГОСТ 18124-75*	ПЛОСКИЕ АСБЕСТОЦЕМЕНТНЫЕ ЛИСТЫ 1490×2840; d=10 мм	2	8,70 м²
		2	—	БРУСКИ 50×100 мм	—	0,05 м³
		3	ГОСТ 1145-70*	ШУРУПЫ А4×50	—	0,40 кг
				ОГ5		
		1	ГОСТ 18124-75*	ПЛОСКИЕ АСБЕСТОЦЕМЕНТНЫЕ ЛИСТЫ 1490×1000	2	4,80 м²
		2	—	БРУСКИ 50×100 мм	—	0,04 м³
		3	ГОСТ 1145-70*	ШУРУПЫ А4×50	—	0,30 кг
				ОГ6		
		1	ГОСТ 18124-75*	ПЛОСКИЕ АСБЕСТОЦЕМЕНТНЫЕ ЛИСТЫ 1490×1380 мм	2	4,20 м²
		2	—	БРУСКИ 50×100 мм	—	0,035м³
		3	ГОСТ 1145-70*	ШУРУПЫ А4×50	—	0,30 кг
				ОГ7		
		1	ГОСТ 18124-75*	ПЛОСКИЕ АСБЕСТОЦЕМЕНТНЫЕ ЛИСТЫ 1140×1490 мм	2	3,50 м²
		2	—	БРУСКИ 50×100 мм	—	0,035м³
		3	ГОСТ 1145-70*	ШУРУПЫ А4×50	—	0,20 кг
				ОГ8		
		1	ГОСТ 18124-75*	ПЛОСКИЕ АСБЕСТОЦЕМЕНТНЫЕ ЛИСТЫ 1290×1790 мм	2	5,40 м²
		2	—	БРУСКИ 50×100 мм	—	0,04 м³
		3	ГОСТ 1145-70*	ШУРУПЫ А4×50	—	0,35 кг
				ОГ9		
		1	ГОСТ 8509-72*	L63×5; ℓ=1300	5	31,30 кг
		2	ТО ЖЕ	L63×5; ℓ=8350	1	40,20 кг
		3	ГОСТ 103-76	−50×4; ℓ=8350	2	26,20 кг
				КЛ-1		
		1	—	БРУСКИ 50×100 мм	—	0,015 м³
		2	—	ТО ЖЕ 50×50 мм	—	0,015 м³
		3	—	ДОСКИ И НАКЛАДКИ 25×100	—	0,010 м³
		4	ГОСТ 4028-63*	ГВОЗДИ К4,5×1,25	—	0,50 кг

СПЕЦИФИКАЦИЯ МАТЕРИАЛОВ НА ОДНО ИЗДЕЛИЕ (ОКОНЧАНИЕ)

ФОРМАТ	ЗОНА	ПОЗИЦ.	ОБОЗНАЧЕНИЕ	НАИМЕНОВАНИЕ	КОЛ. ШТ.	ПРИМЕЧАНИЕ
				КЛ-2		
		1	ГОСТ 18124-75*	ПЛОСКИЕ АСБЕСТОЦЕМЕНТНЫЕ ЛИСТЫ 1200×1490	2	3,60 м²
		2	—	БРУСКИ 50×100 мм	—	0,02 м³
		3	ГОСТ 1145-70*	ШУРУПЫ А4×50	—	0,30 кг
				КЛ-3		
		1	ГОСТ 18124-75*	ПЛОСКИЕ АСБЕСТОЦЕМЕНТНЫЕ ЛИСТЫ 1100×1490	2	3,40 м²
		2	—	БРУСКИ 50×100 мм	—	0,015м³
		3	ГОСТ 1145-70*	ШУРУПЫ А4×50	—	0,25 кг

ЗАМ.НАЧ.ОТ.	МАРКУНАС		20.02.80
ГЛ.ИНЖ.ПР.	НАВИЦКАС		19.02.80
ГЛ.КОНСТР.	ГРУЗДИС		18.02.80
НАЧ.СЕКТ.	ЮДЕЙКЕНЕ		14.02.80
РУК.ГР.	МАТЯЛИС		15.02.80
ИСПОЛНИЛ	ЮДЕЙКЕНЕ		14.02.80
ПРОВЕРИЛ	МАТЯЛИС		15.02.80

ПРИВЯЗАН

801-3-18 АР

РОДИЛЬНОЕ ОТДЕЛЕНИЕ НА 96 МЕСТ С ПРОФИЛАКТОРИЕМ И ВЕТПУНКТОМ. БЛОКИРОВОЧНЫЙ ВАРИАНТ 1

СТАДИЯ	ЛИСТ	ЛИСТОВ
ТР	12	

ПАНЕЛИ ПЕРЕГОРОДОК ОГ1÷ОГ8; ПАНЕЛИ КАЛИТОК КЛ-1; КЛ-2; КЛ-3

ИНСТИТУТ ПРОЕКТИРОВАНИЯ СЕЛЬСКОХОЗЯЙСТВЕННОГО СТРОИТЕЛЬСТВА Г. КАУНАС

№ ПОДЛ. | ПОДПИСЬ, ДАТА | ВЗАМ. ИНВ. №

ТИПОВОЙ ПРОЕКТ АЛЬБОМ

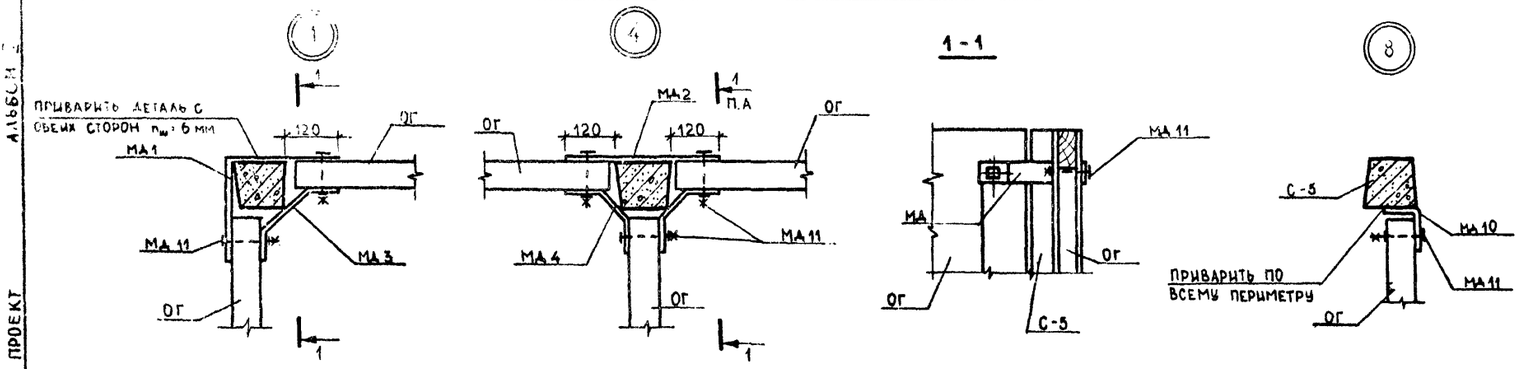

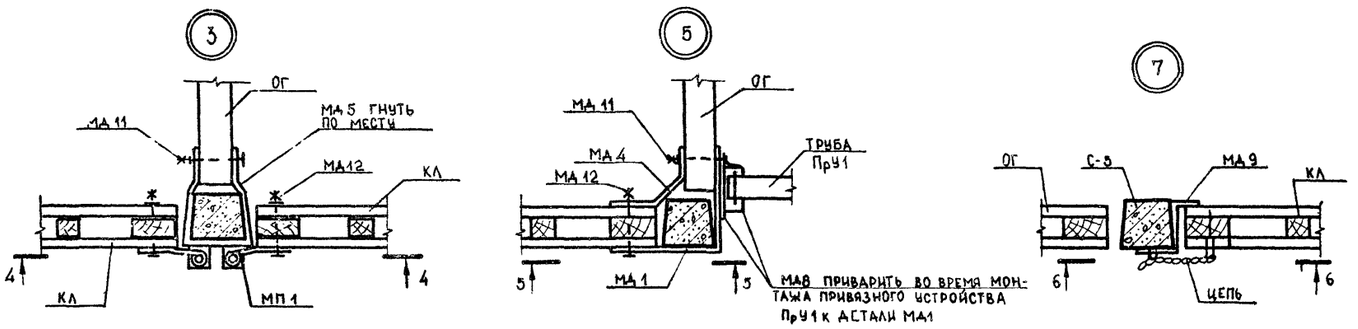

СПЕЦИФИКАЦИЯ ЭЛЕМЕНТОВ, ЗАМАРКИРОВАННЫХ НА ЛИСТАХ АР-13

МАРКА	ОБОЗНАЧЕНИЕ	НАИМЕНОВАНИЕ	КОЛ.	ПРИМЕЧ
		ПАНЕЛИ ПЕРЕГОРОДОК		
ОГ 1	АР-12	ПАНЕЛЬ ПЕРЕГОРОДОК ОГ 1	7	
ОГ 2	АР-12	" " ОГ 2	5	
ОГ 4	АР-12	" " ОГ 4	5	
ОГ 5	АР-12	" " ОГ 5	4	
ОГ 6	АР-12	" " ОГ 6	2	
ОГ 7	АР-12	" " ОГ 7	1	
ОГ 8	АР-12	" " ОГ 8	7	
ОГ 9	АР-12	ОГРАЖДЕНИЕ ОГ 9	1	97,90 КГ
КЛ-1	АР-12	ПАНЕЛЬ КАЛИТКИ КЛ-1	5	
КЛ-2	АР-12	" " КЛ-2	1	
КЛ-3	АР-12	" " КЛ-3	1	
ОГ 10	АР-12	ОГРАЖДЕНИЕ ОГ-10	2	49,70 КГ
		ЖЕЛЕЗОБЕТОННЫЕ СТОЛБИКИ		
С-5	ИИС-ЛИТ-76 АЛЬБОМ V/1	ЖЕЛЕЗОБЕТОННЫЙ СТОЛБИК С-5	43	
		КРЕПЕЖНЫЕ ИЗДЕЛИЯ		
МА1	АР-11	КРЕПЕЖНАЯ ДЕТАЛЬ МА1	9	10,8 КГ
МА2	АР-11	" " МА2	18	14,4 КГ
МА3	АР-11	" " МА3	6	4,2 КГ
МА4	АР-11	" " МА4	27	16,2 КГ
МА5	АР-11	" " МА5	12	8,4 КГ
МА6	АР-11	" " МА6	3	1,5 КГ
МА7	АР-11	" " МА7	21	12,6 КГ
МА9	АР-11	" " МА9	7	4,2 КГ
МА10	АР-11	" " МА10	45	22,5 КГ
МА11	ГОСТ 7798-70*	М 10×90	120	30 КГ
МА12	"	М 10×120	24	2,0 КГ
С-8	ГОСТ 8510-72*	L 100×63×6; l=2100 (БЕЗ ЧЕРТЕЖА)	14	221,34 КГ
МП1	АР-11	ПЕТЛЯ-НАВЕС МП1	10	11,50 КГ
		КОРМУШКИ		
КР-5	ИИС-ЛИТ-76 АЛЬБОМ V/1	КОРМУШКИ КР-5	114	

ВЗАМ. ИНВ. № | ПОДПИСЬ И ДАТА | ИНВ. № ПОДЛ.

ПРИВЯЗАН

ИНВ. №

ЗАМ. НАЧ. ОТД	МАРКЕНАС		20.02.80
ГЛ. ИНЖ. ПР.	НАВИЦКАС		19.02.80
ГЛ. КОНС. ОТД	ГРУЗДИС		18.02.80
НАЧ. СЕКТ.	ЮДЕЙКЕНЕ		14.02.80
РУК. ГР.	МАТЯЛИС		15.02.80
ИСПОЛНИЛ	ЮДЕЙКЕНЕ		14.02.80
ПРОВЕРИЛ	МАТЯЛИС		15.02.80

801-3-18 АР

РОДИЛЬНОЕ ОТДЕЛЕНИЕ НА 96 МЕСТ С ПРОФИЛАКТОРИЕМ И ВЕТПУНКТОМ. БЛОКИРОВОЧНЫЙ ВАРИАНТ 1

СТАДИЯ	ЛИСТ	ЛИСТОВ
ТР	13	

УЗЛЫ 1-15 СПЕЦИФИКАЦИЯ

ИНСТИТУТ ПРОЕКТИРОВАНИЯ СЕЛЬСКОХОЗЯЙСТВЕННОГО СТРОИТЕЛЬСТВА г. КАУНАС

1212-01 КОПИРОВАЛ КУБИЛЮС

ФОРМАТ А2Г

ТИПОВОЙ ПРОЕКТ АЛЬБОМ

СПЕЦИФИКАЦИЯ ДЕРЕВЯННЫХ ИЗДЕЛИЙ СМ. ЛИСТ АР-5

МАРКА	ОБОЗНАЧЕНИЕ	НАИМЕНОВАНИЕ	КОЛ	ПРИМЕЧ
ОО09.15	ГОСТ 16407-70	ОКОННЫЙ БЛОК	2	
ОС12.15	"	" "	53	
ОГО6.12		ФРАМУГА	9	

ВЕДОМОСТЬ ПЕРЕМЫЧЕК

ПЕРЕМЫЧКИ			ЭЛЕМЕНТЫ ПЕРЕМЫЧЕК		
МАРКА ПО ПРОЕКТУ	СХЕМА СЕЧЕНИЯ	КОЛ МЕС	МАРКА	ОБОЗНАЧЕНИЕ	КОЛ.
ПР2	3,00 2,40 510	2	1ПР2-16.12.9	ГОСТ 948-76	4
ПР3	2,40 510	1	1ПР3-19.12.9		4
ПР4	(2,74) 2,10 250	7	1ПР2-16.12.9		2
ПР5	2,10 250	1	1ПР3-19.12.9		2
ПР6	(2,74) 2,10 120	12	1ПР2-16.12.9		1
ПР7	2,10 120	4	1ПР1-12.12.9		1

ВЕДОМОСТЬ ПРОЕМОВ ДВЕРЕЙ И ВОРОТ

ПРОЕМЫ			ЭЛЕМЕНТЫ ЗАПОЛНЕНИЯ ПРОЕМОВ		
ТИП ПО ПРОЕКТУ	РАЗМЕР В КЛАДКЕ b x h ММ	КОЛИЧ МЕСТ	МАРКА	ОБОЗНАЧЕНИЕ	КОЛ.
1.	3000 x 3000	6	ВР5	ГОСТ 18853-73	
2.	3000 x 3000	4	ВР5Н	"	
4.	1520 x 2080	1	ПД6	СЕР 2.435-6; ВЫП 5	
5.	1220 x 2400	2	Д72П	ГОСТ 17324-71	
6.	1220 x 2080	3	Д68П	"	
7	1020 x 2080	1	Д69П	"	
8.	820 x 2080	4	Д70Л	"	
9	1020 x 2080	5	ПД5	СЕР 2.435-6; ВЫП 5	
10.	1220 x 2080	4	Д68Л	ГОСТ 17324-71	
11.	1020 x 2080	2	Д69Л	"	
12.	1220 x 2380	2	Д66Л	"	
13	1220 x 2380	2	Д66П	" ОБИТЬ ОЦИНК. ЖЕСТЬЮ	

СПЕЦИФИКАЦИЯ ПЕРЕМЫЧЕК, ЗАМАРКИРОВАННЫХ НА ЛИСТЕ АР-14

МАРКА	ОБОЗНАЧЕНИЕ	НАИМЕНОВАНИЕ	КОЛ	ПРИМЕЧ
1ПР1-12.12.9	ГОСТ 948-76	ПЕРЕМЫЧКИ 1ПР1-12.12.9	4	35 КГ
1ПР2-16.12.9	"	" 1ПР2-16.12.9	34	46 КГ
1ПР3-19.12.9	"	" 1ПР3-19.12.9	6	53 КГ

ВЗАМ. ИНВ. № | ПОДПИСЬ И ДАТА | ИНВ. № ПОДЛ.

ПРИВЯЗАН

ИНВ. №

ЗАМ. НАЧ	МАРКУНАС		10.01.80
Н. ИНЖ. П	НАВИЦКАС		19.02.80
Н. КОНСО	ГРУЗДИС		13.02.80
НАЧ СЕКТ	ОДЕЙКЕНЕ		14.02.80
РУК. ГР	МАТЯЛИС		15.02.80
ИСПОЛНИЛ	ОДЕЙКЕНЕ		14.02.80
ПРОВЕРИЛ	МАТЯЛИС		15.02.80

801-3-18 АР

ГОДИЛЬНОЕ ОТДЕЛЕНИЕ НА 96 МЕСТ С ПРОФИЛАКТОРИЕМ И ВЕТПУНКТОМ БЛОКИРОВОЧНЫЙ ВАРИАНТ 1

СТАДИЯ	ЛИСТ	ЛИСТОВ
ТР	14	

СПЕЦИФИКАЦИИ

ИНСТИТУТ ПРОЕКТИРОВАНИЯ СЕЛЬСКОХОЗЯЙСТВЕННОГО СТРОИТЕЛЬСТВА г. КАУНАС

КОПИРОВАЛ: МАКАРЕВИЧЮТЕ N4 1212 01 ФОРМАТ 22Г

ТИПОВОЙ ПРОЕКТ АЛЬБОМ I

2 - 2

КРОВЕЛЬНАЯ СТАЛЬ δ=0,4 ММ
ВОЙЛОК ВЫМОЧЕННЫЙ В ГЛИНЯНОМ РАСТВОРЕ
2 СЛ. ДОСОК ТОЛЩ. 19 ММ
КРОВЕЛЬНАЯ СТАЛЬ δ=0,4 ММ

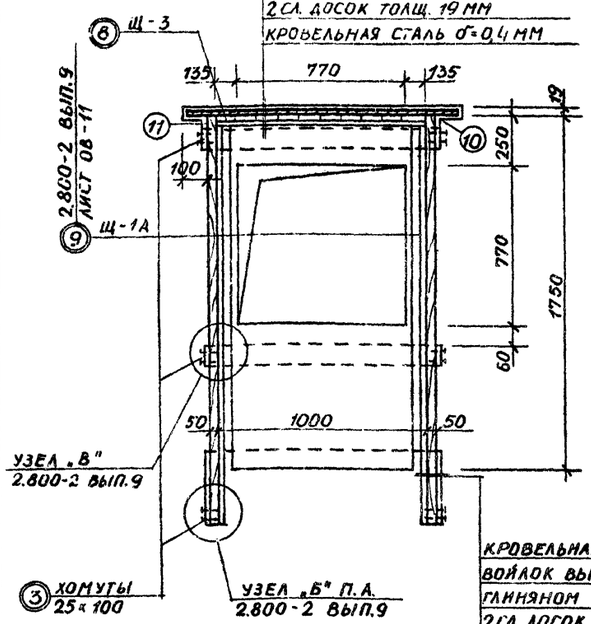

КРОВЕЛЬНАЯ СТАЛЬ δ=0,4 ММ
ВОЙЛОК ВЫМОЧЕННЫЙ В ГЛИНЯНОМ РАСТВОРЕ
2 СЛ. ДОСОК δ=19 ММ
КРОВЕЛЬНАЯ СТАЛЬ δ=0,4 ММ

1 - 1

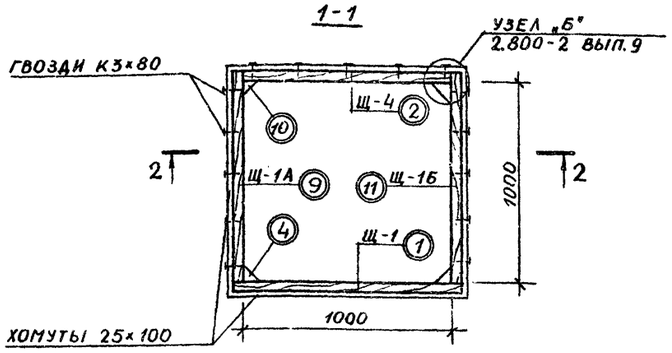

КРЕПЛЕНИЕ ВЕНТШАХТЫ НА КРЫШЕ
М 1:20

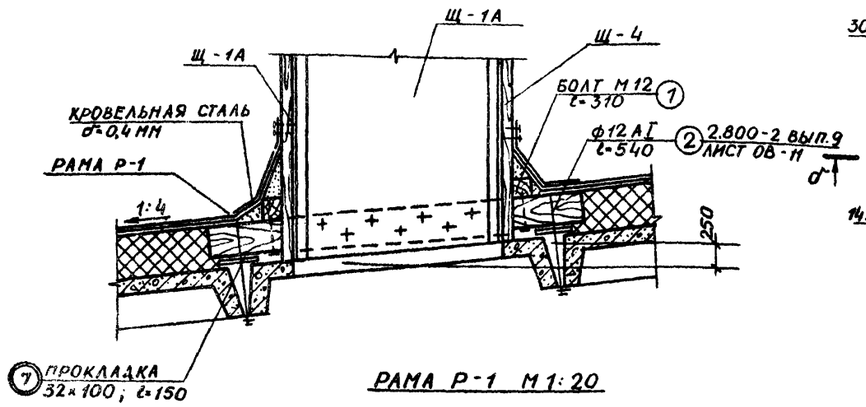

РАМА Р-1 М1:20

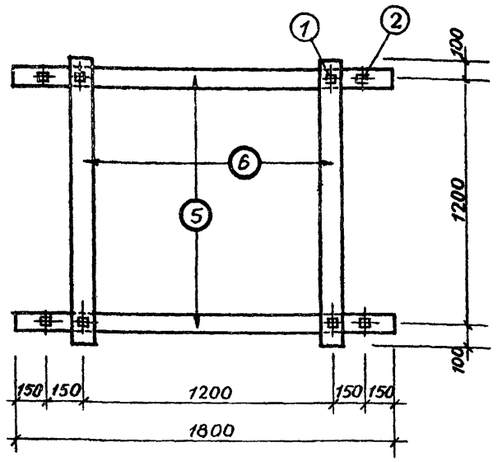

Щ - 4

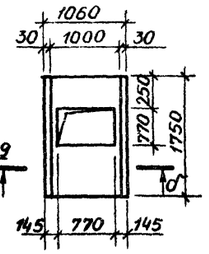

КРЕПЛЕНИЕ ЭЛЕКТРОВЕНТИЛЯТОРА В ШАХТЕ М1:20

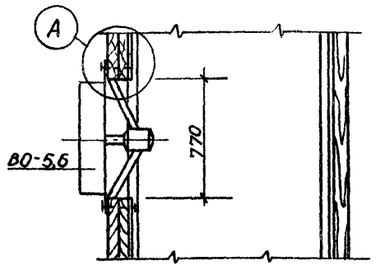

ЩИТ Щ-3 М1:50

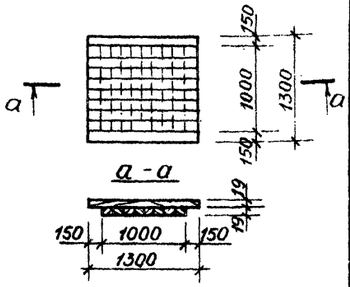

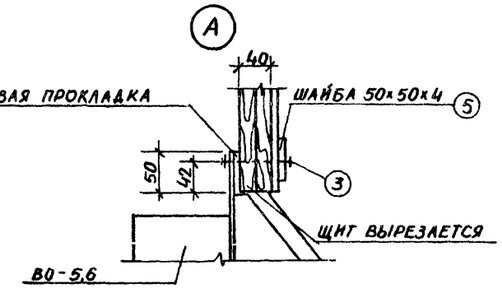

Щ-1А, Щ-1Б

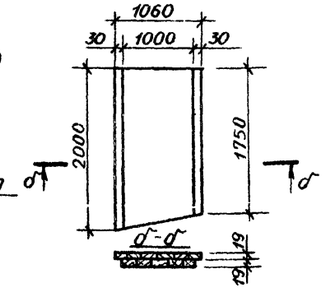

СПЕЦИФИКАЦИЯ ДРЕВЕСИНЫ ВЕНТИЛЯЦИОННОЙ ШАХТЫ

ФОРМАТ	ЗОНА	ПОЗИЦ.	ОБОЗНАЧЕНИЕ	НАИМЕНОВАНИЕ	КОЛ.	ПРИМЕЧ.
		1	СЕРИЯ 2.800-2 ВЫП.9	ЩИТ Щ-1	1	0,087 м³
		2	" " "	ЩИТ Щ-4	1	0,071 м³
		3	—	ХОМУТЫ 25×100; ℓ=4500	3	0,033 м
		4	—	БРУСОК 80×80; ℓ=1970	2	0,012 м³
		5	—	БАЛКА 100×180; ℓ=1800	2	0,064 м³
		6	—	БАЛКА 100×100; ℓ=1400	2	0,028 м³
		7	—	ПОДКЛАДКА 32×100; ℓ=150	4	0,002 м³
		8	СЕРИЯ 2.800-2 ВЫП.9	ЩИТ Щ-3	1	0,038 м³
		9		ЩИТ Щ-1А	1	0,082 м³
		10		БРУСОК 80×80; ℓ=1720	2	0,012 м³
		11		ЩИТ Щ-1Б	1	0,082 м³

ВСЕГО 0,511 М³

СПЕЦИФИКАЦИЯ МЕТАЛЛА ВЕНТИЛЯЦИОННОЙ ШАХТЫ

ФОРМАТ	ЗОНА	ПОЗИЦ.	ОБОЗНАЧЕНИЕ	НАИМЕНОВАНИЕ	КОЛ.	ПРИМЕЧ.
		1	—	ШПИЛЬКА М12×300	4	0,11 КГ
		2	—	ШПИЛЬКА М12×540	4	0,19 КГ
		3	ГОСТ 7798-70*	БОЛТ М6×60	12	0,18 КГ
		4	ГОСТ 5915-70	ГАЙКА М12	12	0,14 КГ
		5	ГОСТ 5915-70	ГАЙКА М6	12	0,024 КГ
		6	ГОСТ 11371-68	ШАЙБА 12	12	0,02 КГ
		7	ГОСТ 11371-68	ШАЙБА 6	12	0,002 КГ
		8	—	ШАЙБА 50×50×4		
		9	—	СТАЛЬ ЛИСТОВАЯ ОЦИНКОВАННАЯ δ=0,4 ММ		
		10	ГОСТ 5058-72	ЗАВЕС ПНС-60		
		11	ГОСТ 5090-73	КРЮЧОК КР-1		

1. ВЕНТИЛЯЦИОННАЯ ШАХТА ВВШ-10 СПРОЕКТИРОВАНА РУКОВОДСТВУЯСЬ СЕР. 2.800-2 ВЫП.9.
2. ЩИТЫ Щ-1А И Щ-1Б ИЗГОТАВЛИВАЮТСЯ АНАЛОГИЧНО ЩИТУ Щ-1, С УЧЕТОМ РАЗЛИЧИЙ, УКАЗАННЫХ В ЧЕРТЕЖЕ (Щ-1Б ЗЕРКАЛЬНОЕ ИЗОБРАЖЕНИЕ Щ-1А).
3. ШАХТА ЗАКЛАДЫВАЕТСЯ СВЕРХУ КРЫШКОЙ ПОСЛЕ УСТАНОВКИ ВЕНТИЛЯТОРА.

ИНВ. № ПОДЛ. | ПОДПИСЬ, ДАТА | ВЗАМ. ИНВ. №

ПРИВЯЗАН

ИНВ. №

ЗАМ. НАЧ. ОС	МАРКУНАС		20.02.90
ГЛ. ИНЖ. ПР.	НАВИЦКАС		19.02.90
ГЛ. КОНСТ.	ГРУЗДИС		19.02.90
НАЧ. СЕКТ.	ЮДЕЙКЕНЕ		19.02.90
РУК. ГР.	МАТЯЛИС		15.02.90
ИСПОЛНИЛ	ЮДЕЙКЕНЕ		16.02.90
ПРОВЕРИЛ	МАТЯЛИС		15.02.90

801-3-18 АР

РОДИЛЬНОЕ ОТДЕЛЕНИЕ НА 96 МЕСТ С ПРОФИЛАКТОРИЕМ И ВЕТПУНКТОМ. БЛОКИРОВОЧНЫЙ ВАРИАНТ 1

СТАДИЯ	ЛИСТ	ЛИСТОВ
ТР	15	

ВЕНТИЛЯЦИОННАЯ ШАХТА ВВШ-10

ИНСТИТУТ ПРОЕКТИРОВАНИЯ СЕЛЬСКОХОЗЯЙСТВЕННОГО СТРОИТЕЛЬСТВА Г. КАУНАС

КОПИРОВАЛА: ЧИКОТЕНЕ 1212-01 ФОРМАТ 22 Г

Альбом I

Типовой проект

ВЕДОМОСТЬ ОСНОВНЫХ КОМПЛЕКТОВ

ОБОЗНАЧЕНИЕ	НАИМЕНОВАНИЕ	ПРИМЕЧАН.
– ПЗ	ПОЯСНИТЕЛЬНАЯ ЗАПИСКА	АЛЬБОМ I
– ТХ	ТЕХНОЛОГИЧЕСКИЕ РЕШЕНИЯ	ТО ЖЕ
– АР	АРХИТЕКТУРНО-СТРОИТЕЛЬНЫЕ РЕШЕНИЯ	"
– КЖ	КОНСТРУКЦИИ ЖЕЛЕЗОБЕТОННЫЕ	"
– ВК	ВНУТРЕННИЙ ВОДОПРОВОД И КАНАЛИЗАЦИЯ	"
– ОВ	ОТОПЛЕНИЕ И ВЕНТИЛЯЦИЯ	"
– ЭЛ	ЭЛЕКТРООСВЕЩЕНИЕ И ЭЛЕКТРООБОРУДОВАНИЕ	"
– АП	АВТОМАТИЗАЦИЯ САНИТАРНО-ТЕХНИЧЕСКИХ СИСТЕМ	"
– СУ	СЛАБОТОЧНЫЕ УСТРОЙСТВА	"

ВЕДОМОСТЬ ЧЕРТЕЖЕЙ ОСНОВНОГО КОМПЛЕКТА КЖ

ФОРМАТ	ЛИСТ	НАИМЕНОВАНИЕ	ПРИМЕЧАН.
	1	ОБЩИЕ ДАННЫЕ	
	2	ПЛАН ФУНДАМЕНТОВ	
	3	УЗЛЫ И РАЗРЕЗЫ ФУНДАМЕНТОВ	
	4	УЗЛЫ И РАЗРЕЗЫ ФУНДАМЕНТОВ	
	5	ФУНДАМЕНТ Фм1, Фм2	
	6	ФУНДАМЕНТ Фм3	
	7	ФУНДАМЕНТЫ ПОД ВЕСЫ РС-2Ц-13С И ВАКУУМНАСОСНОЙ	
	8	ПОДЗЕМНЫЕ КОНСТРУКЦИИ. РАЗРЕЗЫ 10-10÷14-14. ПЛАН КАНАЛОВ. АРМАТУРНЫЕ ИЗДЕЛИЯ	
	9	МОНОЛИТНЫЕ ФУНДАМЕНТЫ ПОД ОБОРУДОВАНИЕ	
	10	МАРКИРОВОЧНАЯ СХЕМА ЖЕЛЕЗОБЕТОННЫХ РАМ, КОЛОНН И РИГЕЛЕЙ. УЗЕЛ „1".	
	11	МАРКИРОВОЧНАЯ СХЕМА ПЛИТ ПОКРЫТИЯ. УЗЛЫ 2,3,4,5	
	12	УЗЛЫ 5, 8. ПОДВЕСКИ ПД1(ПД2). СПЕЦИФИКАЦИИ	
	13	МАРКИРОВОЧНЫЕ СХЕМЫ СТЕНОВЫХ ПАНЕЛЕЙ	
	14	МАРКИРОВОЧНЫЕ СХЕМЫ СТЕНОВЫХ ПАНЕЛЕЙ	
	15	КРЕПЛЕНИЕ СТЕНОВЫХ ПАНЕЛЕЙ. УЗЛЫ 1÷11	
	17	УЗЛЫ 12÷15. СПЕЦИФИКАЦИИ	

ТИПОВОЙ ПРОЕКТ РАЗРАБОТАН В СООТВЕТСТВИИ С ДЕЙСТВУЮЩИМИ НОРМАМИ И ПРАВИЛАМИ И ПРЕДУСМАТРИВАЕТ МЕРОПРИЯТИЯ, ОБЕСПЕЧИВАЮЩИЕ ВЗРЫВОБЕЗОПАСНОСТЬ И ПОЖАРОБЕЗОПАСНОСТЬ ПРИ ЭКСПЛУАТАЦИИ ЗДАНИЯ И СООРУЖЕНИЯ.

ГЛ. ИНЖЕНЕР ПРОЕКТА (НАВИЦКАС)

ВЕДОМОСТЬ ЧЕРТЕЖЕЙ ОСНОВНОГО КОМПЛЕКТА КЖ

ФОРМАТ	ЛИСТ	НАИМЕНОВАНИЕ	ПРИМЕЧАНИЕ
	17	СПЕЦИФИКАЦИИ	
	18	КРЕПЛЕНИЯ ЖЕЛЕЗОБЕТОННЫХ ПЕРЕГОРОДОК. СПЕЦИФИКАЦИИ	
	19	ЗАКЛАДНЫЕ ДЕТАЛИ В КОЛОННАХ И РАМАХ.	

ВЕДОМОСТЬ ПРИМЕНЕННЫХ И ССЫЛОЧНЫХ ДОКУМЕНТОВ

ОБОЗНАЧЕНИЕ	НАИМЕНОВАНИЕ	ПРИМЕЧАН.
СЕРИЯ 1822-2; ВЫП. 5	ЖЕЛЕЗОБЕТОННЫЕ РАМЫ ПРОЛЕТАМИ 12, 18 И 21М НА ОДНОПРОЛЕТНЫХ СЕЛЬСКИХ ПРОИЗВОДСТВЕННЫХ ЗДАНИЙ С УКЛОНОМ КРОВЛИ 1:4	
СЕРИЯ 1.810-2; ВЫП. 1, 2	ЖЕЛЕЗОБЕТОННЫЕ ФУНДАМ. ДЛЯ ОДНОПРОЛЕТНЫХ СЕЛЬСКИХ ПРОИЗВОДСТВЕННЫХ ЗДАНИЙ. ФУНДАМЕНТЫ ПОД ЖЕЛЕЗОБЕТ. РАМЫ ПРОЛЕТОМ 12,18 И 21М	
СЕРИЯ 1.810-1; ВЫП. 1	ЖЕЛЕЗОБЕТОННЫЕ ФУНДАМЕНТЫ ДЛЯ ПРОИЗВОДСТВЕННЫХ ЗДАНИЙ СЕЛЬСКОГО ХОЗЯЙСТВА	
ГОСТ 13579-78	БЛОКИ БЕТОННЫЕ ДЛЯ СТЕН И ПОДВАЛОВ	
СЕРИЯ 1.112-5; ВЫП. 1	БЛОКИ ЖЕЛЕЗОБЕТОННЫЕ ДЛЯ ЛЕНТОЧНЫХ ФУНДАМЕНТОВ	
СЕРИЯ 1.832-5; ВЫП. 0, 1, 2	СТЕНОВЫЕ ДВУХСЛОЙНЫЕ ПАНЕЛИ И БЛОКИ ИЗ ЛЕГКИХ БЕТОНОВ ДЛЯ СЕЛЬСКОХОЗЯЙСТВЕННЫХ ЗДАНИЙ	
СЕРИЯ 2.830-1; ВЫП. 1	ТИПОВЫЕ УЗЛЫ НАРУЖНЫХ СТЕН ОДНОЭТАЖНЫХ СЕЛЬСКОХОЗЯЙСТВЕННЫХ ЗДАНИЙ	
СЕРИЯ 1.800-4	СТАЛЬНЫЕ ИЗДЕЛИЯ ДЛЯ КРЕПЛЕНИЯ КОНСТРУКЦИЙ ОДНОЭТАЖНЫХ СЕЛЬСКОХОЗЯЙСТВЕННЫХ ЗДАНИЙ	
СЕРИЯ 1.865-4; ВЫП. 1, 2	ЖЕЛЕЗОБЕТОННЫЕ ПРЕДВАРИТЕЛЬНО НАПРЯЖЕННЫЕ ПЛИТЫ ПОКРЫТИЙ, ДЛИНОЙ 6М ДЛЯ СЕЛЬСКОХОЗ. ЗДАНИЙ	
СЕРИЯ 2.860-1; ВЫП. 1	ТИПОВЫЕ УЗЛЫ ПОКРЫТИЙ ОДНОЭТАЖНЫХ СЕЛЬСКОХОЗЯЙСТВЕННЫХ ЗДАНИЙ	
СЕРИЯ 2.860-4	УЗЛЫ СЕЛЬСКОХОЗЯЙСТВЕННЫХ ЗДАНИЙ С КАРКАСОМ ИЗ ЖЕЛЕЗОБЕТОННЫХ РАМ СЕРИИ 1.822-2	

ВЕДОМОСТЬ СПЕЦИФИКАЦИЙ

ЛИСТ	НАИМЕНОВАНИЕ	ПРИМЕЧАН.
КЖ-2	СПЕЦИФИКАЦИЯ ЖЕЛЕЗОБЕТОННЫХ ФУНДАМЕНТОВ	
" -12	СПЕЦИФИКАЦИЯ ЖЕЛЕЗОБЕТОННЫХ ИЗДЕЛИЙ	
" -13	СПЕЦИФИКАЦИЯ СТЕНОВЫХ ПАНЕЛЕЙ	
" -18	СПЕЦИФИКАЦИЯ СБОРНЫХ ЖЕЛЕЗОБЕТОННЫХ ПЕРЕГОРОДОК	
" -17	СПЕЦИФИКАЦИЯ СТАЛЬНЫХ ИЗДЕЛИЙ	

1. ПРОЕКТ РАЗРАБОТАН ДЛЯ СТРОИТЕЛЬСТВА В ОБЫЧНЫХ ГЕОЛОГИЧЕСКИХ УСЛОВИЯХ ПРИ:
   – РАСЧЕТНОЙ ЗИМНЕЙ ТЕМПЕРАТУРЕ ВОЗДУХА -23°С
   – СКОРОСТНОМ НАПОРЕ ВЕТРА -45 КГ/М²
   – ВЕСЕ СНЕГОВОГО ПОКРОВА -70 КГС/М²
2. ДАННЫЕ О ГРУНТАХ И УКАЗАНИЯ ПО ВОЗВЕДЕНИЮ ФУНДАМЕНТОВ ДАНЫ НА ЛИСТЕ КЖ-2
3. ЗА ОСНОВНУЮ ОТМЕТКУ 0,000 ПРИНЯТА ОТМЕТКА ЧИСТОГО ПОЛА, ЧТО СООТВЕТСТВУЕТ АБСОЛЮТНОЙ ОТМЕТКЕ [ ].
4. АНТИКОРРОЗИЙНАЯ ЗАЩИТА ЖЕЛЕЗОБЕТОННЫХ РАМ И ПЛИТ ПОКРЫТИЯ ПРЕДУСМОТРЕНА ПОКРАСКОЙ (С ВНУТРЕННЕЙ СТОРОНЫ ЗДАНИЯ) ЭМАЛЯМИ ПО ГРУНТУ II ГРУППЫ СОГЛАСНО ТАБЛИЦЕ 22 „РУКОВОДСТВО ПО ПРОЕКТИРОВАНИЮ АНТИКОРРОЗИЙНОЙ ЗАЩИТЫ ПРОМЫШЛЕННЫХ И СЕЛЬСКОХОЗЯЙСТВЕННЫХ ЗДАНИЙ И СООРУЖЕНИЙ".
5. ЗАКЛАДНЫЕ ДЕТАЛИ, СОЕДИНИТЕЛЬНЫЕ ЭЛЕМЕНТЫ И МЕТАЛЛИЧЕСКИЕ УДЛИНЕНИЯ КОЛОНН ПОКРЫВАЕТСЯ СПОСОБОМ ГОРЯЧЕГО ЦИНКОВАНИЯ ТОЛЩИНОЙ ПОКРЫТИЯ 50-60 МКМ С ПОСЛЕДУЮЩЕЙ ПОКРАСКОЙ ЛАКОКРАСОЧНЫМИ МАТЕРИАЛАМИ.
6. ГОРИЗОНТАЛЬНАЯ ГИДРОИЗОЛЯЦИЯ ПАНЕЛЬНЫХ СТЕН НАД РАНДБАЛКАМИ УСТРАИВАЕТСЯ ИЗ СЛОЯ ЦЕМЕНТНОГО РАСТВОРА СОСТАВА 1:2 ТОЛЩИНОЙ 20 ММ. ГОРИЗОНТАЛЬНАЯ ГИДРОИЗОЛЯЦИЯ КИРПИЧНЫХ СТЕН И ПЕРЕГОРОДОК – 2 СЛОЯ ТОЛЯ, УЛОЖЕННЫХ НАСУХО. ПЕРЕМЫЧКИ, СОПРИКАСАЮЩИЕСЯ С ГРУНТОМ, ОБМАЗАТЬ ГОРЯЧИМ БИТУМОМ 2 РАЗА.

Инв. № подл. | Подпись и дата | Взам. инв. №

ПРИВЯЗАН

Инв. №

801-3-18 КЖ

НАЧ. ОТД.	ИОТАУТАС		21.02.80
ЗАМ. НАЧ. ОТД.	МАРКУНАС		20.02.80
ГЛ. ИНЖ. ПР.	НАВИЦКАС		19.02.80
ГЛ. КОНСТ. ОТД.	ГРУЗДИС		18.02.80
НАЧ. СЕКТ.	ЮДЕЙКЕНЕ		14.02.80
РУК. ГР.	МАТЯЛИС		15.02.80
ИСПОЛНИЛ	ЮДЕЙКЕНЕ		15.02.80
ПРОВЕРИЛ	МАТЯЛИС		15.02.80

РОДИЛЬНОЕ ОТДЕЛЕНИЕ НА 96 МЕСТ С ПРОФИЛАКТОРИЕМ И ВЕТПУНКТОМ. БЛОКИРОВОЧНЫЙ ВАРИАНТ 1

СТАДИЯ	ЛИСТ	ЛИСТОВ
ТР	1	19

ОБЩИЕ ДАННЫЕ

ИНСТИТУТ ПРОЕКТИРОВАНИЯ СЕЛЬСКОХОЗЯЙСТВЕННОГО СТРОИТЕЛЬСТВА Г. КАУНАС

ТИПОВОЙ ПРОЕКТ

ТАБЛИЦА НАГРУЗОК

№ УЗЛА ИЛИ РАЗРЕЗЫ	ЭСКИЗ	N Т	Q Т	M ТМ	ПРИМЕЧАНИЕ
8	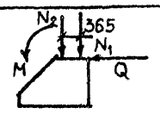	N_1=20,3 N_2=8,0	16,47	3,02	НА ОТМ. -0,50
1, 3	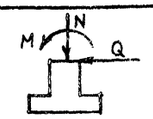	22,11	0,89	7,43	НА ОТМ. -0,15
5		17,93	0,37	2,87	НА ОТМ. -0,50
10		11,87	0,41	3,16	НА ОТМ. -0,15
10 В ОСЯХ „В" И „Б"		14,70	0,17	4,86	НА ОТМ. -0,15
9 В ОСЯХ „В" И „Б"		7,30	–	1,51	НА ОТМ. -0,15

ФУНДАМЕНТ ВЕСОВ РС-24-13С
СМ. ЛИСТ КЖ-4
ПОДБЕТОНТКА ДО ▽-2,05
СМ. ПЛАН ФУНДАМЕНТОВ КОРОВНИКА
СМ. ПРИМЕЧАНИЕ 11
12000
6000
6000
24000
21000
7500
6300
2250
3750
6×6000=36000
558000
1500
3600
3300
2400
1400
1200
1800
600
900
1620
300
1030
3000
2280
880
1550
1200
1350
1150
1050
750
1100
250
1450
1750
2100
2350
500
1300
1500
2250
3750
1650
1500
1650
1500
1650
1500

Альбом I

Типовой проект

Инв.№ | Взам.инв.№ | Подпись и дата | Инв.№ подл.

1 1А 2 3 4 5 5А

ОПОРЫ ИЗ БЕТОНА М150

ФУНД. БАЛКА КОРОВНИКА

ФМ1 (ФН2) ФМ1 ФМ1 ФМ1 ФМ1

1-1 2-2 3-3 4-4 5-5

ГИДРОИЗОЛЯЦИЯ БФ-7 БЕТОН М300 ОПОРА ИЗ БЕТОНА М150 ЗАПОЛНИТЬ БЕТОНОМ М300 Ф1

1А-1А 6-6 7-7 ФУНДАМЕНТ ПОД ПЕРЕГОРОДКАМИ 5А-5А

СБ-1 БЕТОН М100

					801-3-18 КЖ	
ЗАМ.НАЧОТ.	МАРКУНАС		20.02.80	РОДИЛЬНОЕ ОТДЕЛЕНИЕ НА 36 МЕСТ С ПРОФИЛАКТОРИЕМ И ВЕТПУНКТОМ. БЛОКИРОВОЧНЫЙ ВАРИАНТ 1		
ГЛ.ИНЖ.ПР.	НАВИЦКАС		19.02.80			
ГЛ.КОНСТ.ОТ.	ГРУЗДИС		19.02.80			
НАЧ.СЕКТ.	ЮДЕНЕНЕ		19.02.80		СТАДИЯ	ЛИСТ	ЛИСТОВ
РУК.ГР.	МАТЯЛИС		15.02.80		ТР	3	
ИСПОЛНИЛ	ВИЛКАУСКАС		19.02.80	УЗЛЫ И РАЗРЕЗЫ ФУНДАМЕНТОВ	ИНСТИТУТ ПРОЕКТИРОВАНИЯ СЕЛЬСКОХОЗЯЙСТВЕННОГО СТРОИТЕЛЬСТВА Г. КАУНАС	
ПРОВЕРИЛ	МАТЯЛИС		15.02.80			

ПРИВЯЗАН

ИНВ.№

1012-01 ФОРМАТ 22 Г

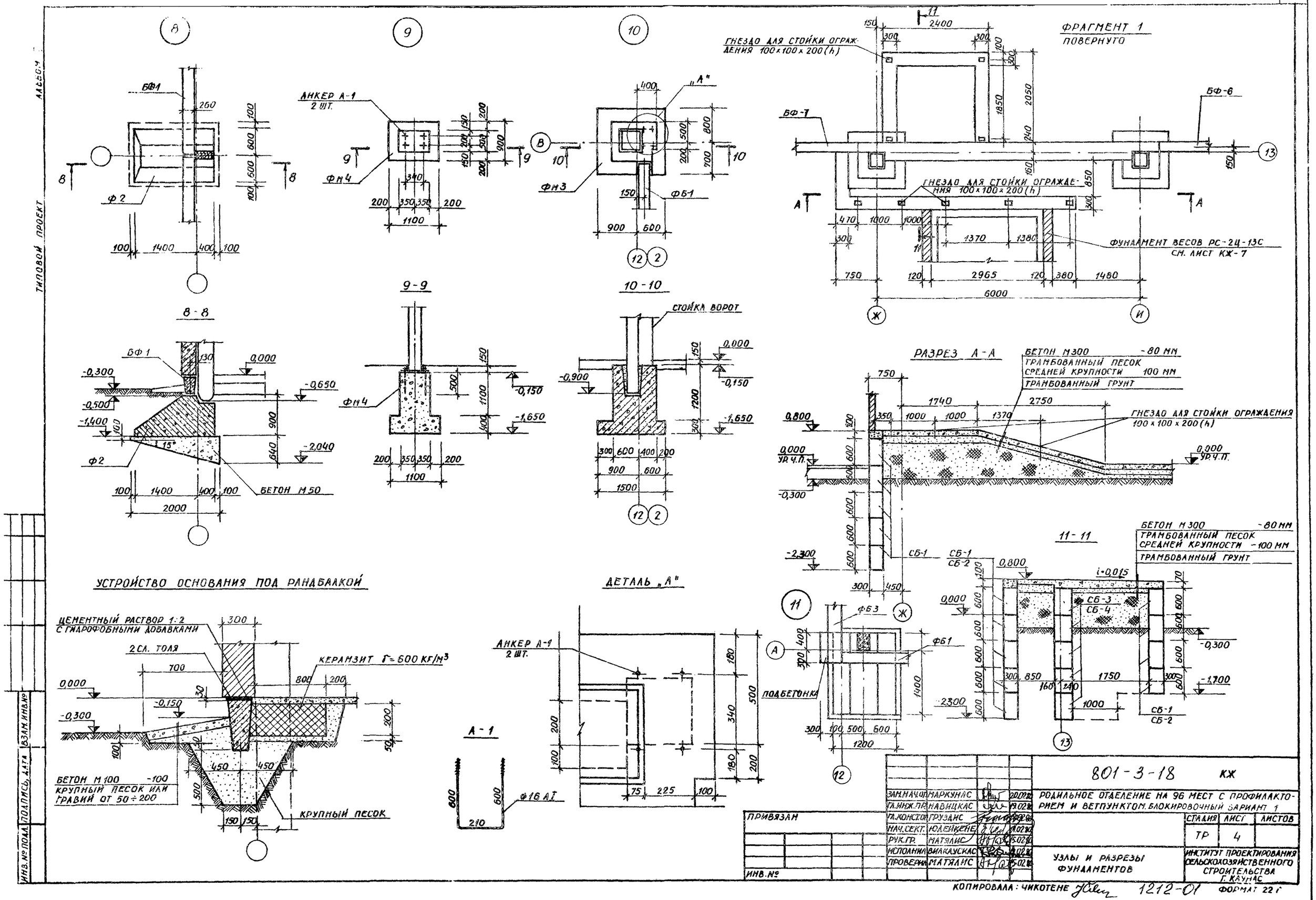

ФРАГМЕНТ 1
ПОВЕРНУТО
ГНЕЗДО ДЛЯ СТОЙКИ ОГРАЖДЕНИЯ 100×100×200(h)
БФ-7
БФ-6
ФУНДАМЕНТ ВЕСОВ РС-2Ц-13С
СМ. ЛИСТ КЖ-7
8-8
9-9
10-10
СТОЙКА ВОРОТ
БЕТОН М50
РАЗРЕЗ А-А
БЕТОН М300 -80 ММ
ТРАМБОВАННЫЙ ПЕСОК СРЕДНЕЙ КРУПНОСТИ 100 ММ
ТРАМБОВАННЫЙ ГРУНТ
ГНЕЗДО ДЛЯ СТОЙКИ ОГРАЖДЕНИЯ 100×100×200(h)
УР.Ч.П.
11-11
БЕТОН М300 -80 ММ
ТРАМБОВАННЫЙ ПЕСОК СРЕДНЕЙ КРУПНОСТИ -100 ММ
ТРАМБОВАННЫЙ ГРУНТ
УСТРОЙСТВО ОСНОВАНИЯ ПОД РАНДБАЛКОЙ
ЦЕМЕНТНЫЙ РАСТВОР 1:2 С ГИДРОФОБНЫМИ ДОБАВКАМИ
2 СЛ. ТОЛЯ
КЕРАМЗИТ γ=600 КГ/М³
БЕТОН М100 -100
КРУПНЫЙ ПЕСОК ИЛИ ГРАВИЙ ОТ 50÷200
КРУПНЫЙ ПЕСОК
ДЕТАЛЬ „А"
АНКЕР А-1 2 ШТ.
А-1
ПОДБЕТОНКА
801-3-18 КЖ
РОДИЛЬНОЕ ОТДЕЛЕНИЕ НА 96 МЕСТ С ПРОФИЛАКТОРИЕМ И ВЕТПУНКТОМ. БЛОКИРОВОЧНЫЙ ВАРИАНТ 1
ЗАМ.НАЧ.ОТ. МАРКУНАС
ГЛ.ИНЖ.ПР. НАВИЦКАС
ГЛ.КОНСТ.ОТ. ГРУЗДИС
НАЧ.СЕКТ. ЮЛЕЙКЕНЕ
РУК.ГР. МАТЯЛИС
ИСПОЛНИЛ ВИЛКАУСКАС
ПРОВЕРИЛ МАТЯЛИС
ПРИВЯЗАН
ИНВ.№
СТАДИЯ ТР
ЛИСТ 4
ЛИСТОВ
УЗЛЫ И РАЗРЕЗЫ ФУНДАМЕНТОВ
ИНСТИТУТ ПРОЕКТИРОВАНИЯ СЕЛЬСКОХОЗЯЙСТВЕННОГО СТРОИТЕЛЬСТВА Г. КАУНАС
КОПИРОВАЛА: ЧИКОТЕНЕ
1212-01
ФОРМАТ 22 Г
ТИПОВОЙ ПРОЕКТ
ИНВ.№ ПОДЛ. ПОДПИСЬ, ДАТА ВЗАМ.ИНВ.№

ФМ 1 (ФМ 2)

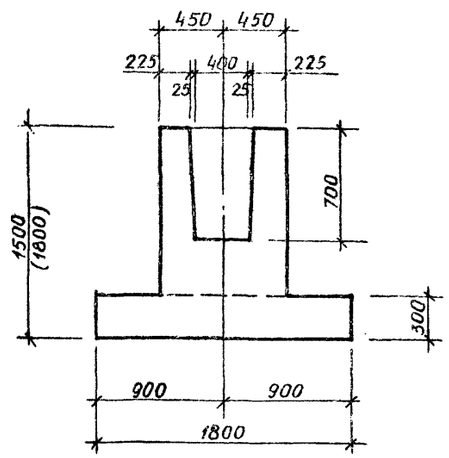

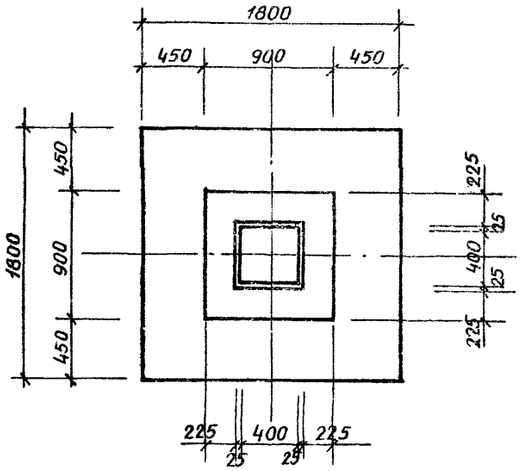

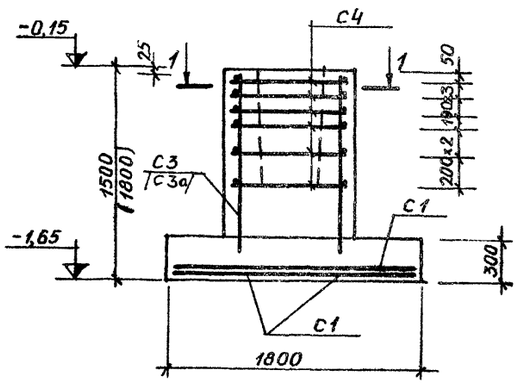

1-1

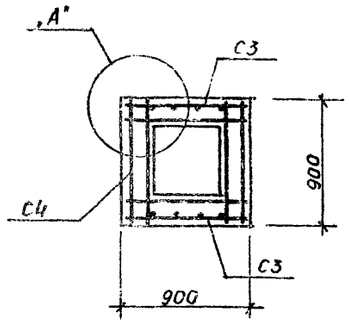

ДЕТАЛЬ „А"

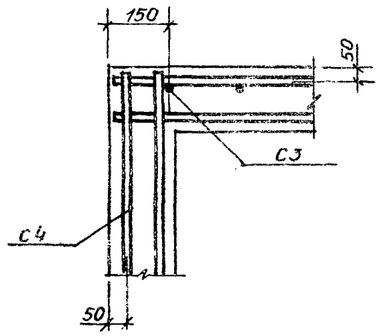

С1

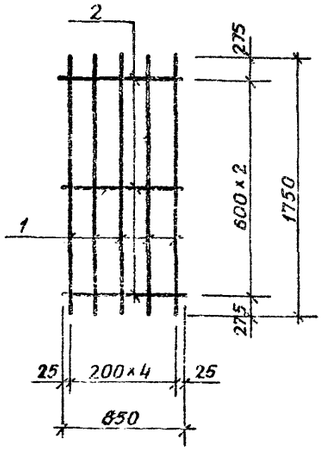

С3 /С3а/

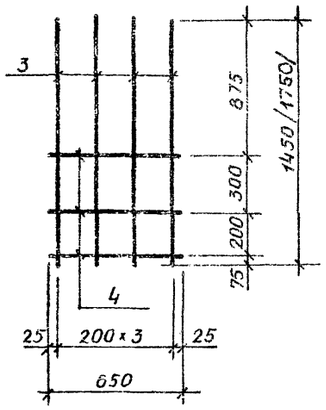

С4

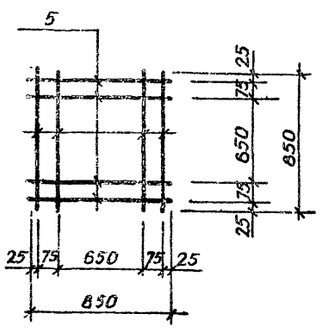

ПЛАН РАСКЛАДКИ СЕТОК ПОДОШВЫ

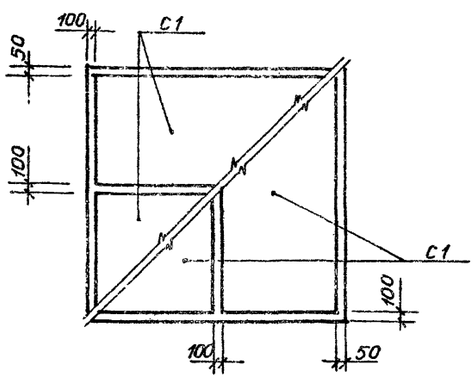

СПЕЦИФИКАЦИЯ СТЕРЖНЕЙ НА ОДИН ЭЛЕМЕНТ

ПОЗ. ОБОЗН.	ОБОЗНАЧЕНИЕ	НАИМЕНОВАНИЕ	КОЛИЧ.	МАССА КГ	ПРИМЕЧАНИЕ
		С1	4		
1	СЕРИЯ 1.410-2 ВЫП. 1 ЛИСТ 2	Ф12 AIII; L=1750	5	7,77	
2	ТО ЖЕ	Ф8 AI; L=850	3	1,01	
		С3/С3а/	2		
3	СЕРИЯ 1.412-1/77 ВЫП. 3 Л. 19, 20	Ф12 AIII; L=1450/L=1750	4	5,2/6,2	
4	ТО ЖЕ	Ф8 AI; L=650	3	0,8	
		С4			
5	СЕРИЯ 1.412-1/77 ВЫП. 3 Л. 5, 6	Ф8 AI; L=850	8	2,7	

ВЫБОРКА АРМАТУРЫ НА ОДИН ЭЛЕМЕНТ КГ

МАРКА	АРМАТУРНЫЕ ИЗДЕЛИЯ				ВСЕГО
	СТАЛЬ AIII ГОСТ 5.1459-72*		СТАЛЬ AI ГОСТ 5781-75		
	Ф12	Ф18	Ф8		
ФМ 1	41,6		21,84		63,44
ФМ 2	42,6		21,84		64,44

1. АРМАТУРНЫЕ ИЗДЕЛИЯ СЛЕДУЕТ ВЫПОЛНЯТЬ ПРИ ПОМОЩИ КОНТАКТНОЙ ТОЧЕЧНОЙ СВАРКИ И В СООТВЕТСТВИИ С ТРЕБОВАНИЯМИ ГОСТ 14098-68 „СОЕДИНЕНИЯ СВАРНЫЕ АРМАТУРЫ ЖЕЛЕЗОБЕТОННЫХ ИЗДЕЛИЙ И КОНСТРУКЦИЙ", А ТАКЖЕ УКАЗАНИЙ СЕРИИ 1.410-2 ВЫПУСК 1.
2. ОБЩИЕ ПРИМЕЧАНИЯ СМ. ЛИСТ КЖ-2.

				801-3-18	КЖ
ЗАМ.НАЧОТ.	МАРКУНАС		20.02.90	РОДИЛЬНОЕ ОТДЕЛЕНИЕ НА 96 МЕСТ С ПРОФИЛАКТОРИЕМ И ВЕТПУНКТОМ. БЛОКИРОВОЧНЫЙ ВАРИАНТ 1	
ГЛ.ИНЖЛА	НАВИЦКАС		19.02.90		
ГЛ.КОНСТ.О	ГРУЗДИС		19.02.90		
НАЧ.СЕКТ	ЮДЕЙКЕНЕ		19.02.90	СТАДИЯ: РР	ЛИСТ: 5
РУК.ГР.	МАТЯЛИС		15.02.90		
ИСПОЛНИЛ	ВИЛКАУСКАС		14.02.90	ИНСТИТУТ ПРОЕКТИРОВАНИЯ СЕЛЬСКОХОЗЯЙСТВЕННОГО	
ПРОВЕРИЛ	МАТЯЛИС		15.02.90	ФУНДАМЕНТ ФМ1, ФМ2	

ПРИВЯЗАН

ИНВ.№ | ВЗАМ.ИНВ.№ | ПОДПИСЬ, ДАТА | ИНВ.№ ПОДЛ.

ТИПОВОЙ ПРОЕКТ АЛЬБОМ 7

ФМ 3

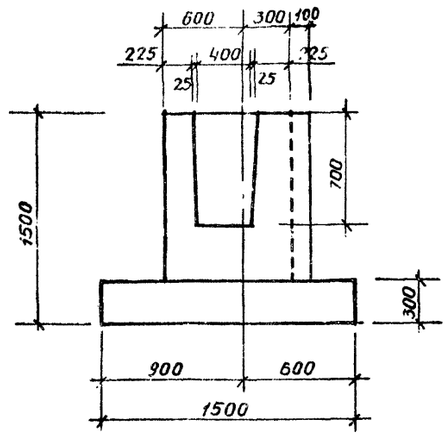

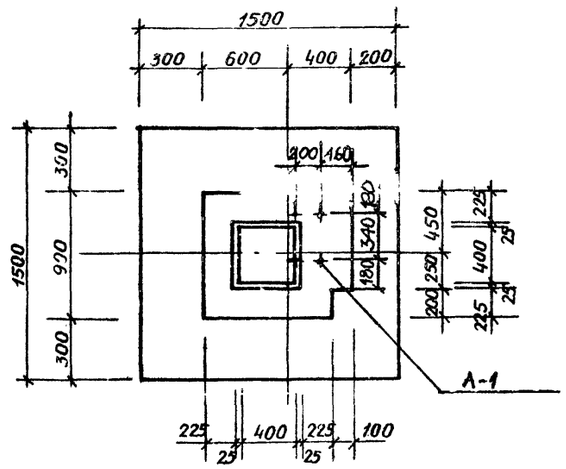

1-1

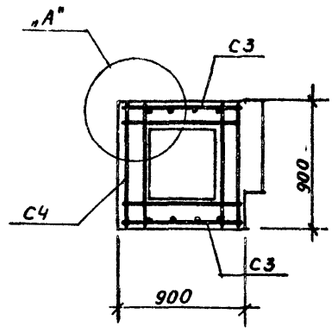

ДЕТАЛЬ „А"

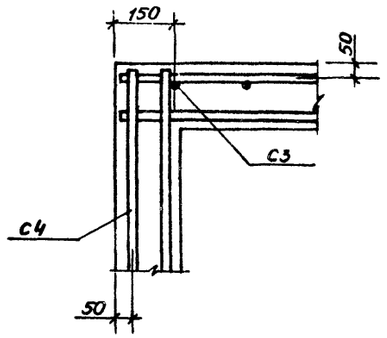

С1

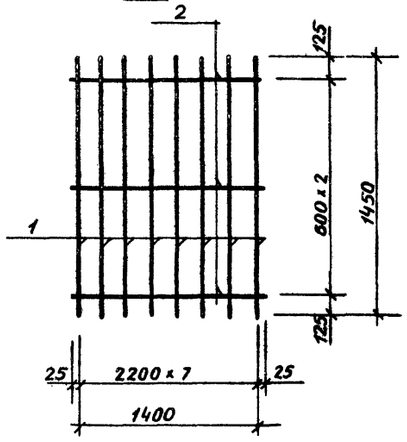

С3

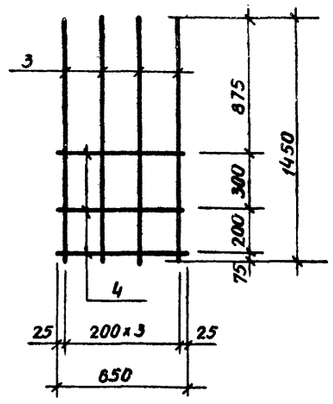

С4

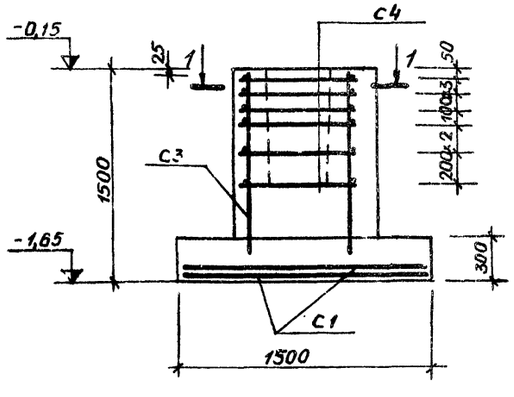

С4

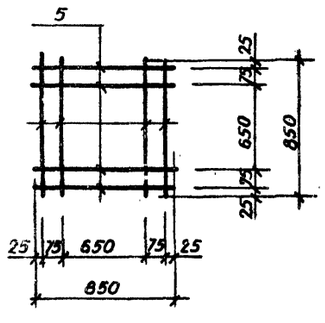

ПЛАН РАСКЛАДКИ СЕТОК ПОДОШВЫ

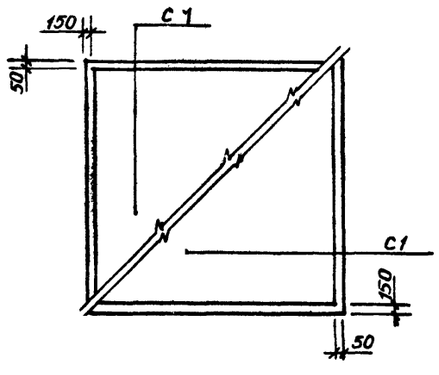

СПЕЦИФИКАЦИЯ СТЕРЖНЕЙ НА ОДИН ЭЛЕМЕНТ

ПОЗ. ОБОЗН.	ОБОЗНАЧЕНИЕ	НАИМЕНОВАНИЕ	КОЛ.	МАССА КГ	ПРИМЕЧАНИЕ
		С1,	2		
1	СЕРИЯ 1.410-2 ВЫП. 1 ЛИСТ 61	ф10 AIII, L=1450	8	7,15	
2	ТО ЖЕ	ф6 AI; L=1450	3	0,97	
		С3	2		
3	СЕРИЯ 1.412-1/77 ВЫП. 3 Л. 19, 20	ф12 AIII; L=1450	4	5,2	
4	ТО ЖЕ	ф8 AI; L=650	3	0,8	
		С4	6		
5	СЕРИЯ 1.412-1/77 ВЫП. 3 Л. 5, 6	ф8 AI; L=850	8	2,7	
		АНКЕР А-1	2		ДЛЯ КРЕПЛЕНИЯ ВОРОТ
6		ф6 AIII; L=1410	1	2,81	С НАРЕЗКОЙ

ВЫБОРКА АРМАТУРЫ НА ОДИН ЭЛЕМЕНТ КГ

МАРКА	АРМАТУРНЫЕ ИЗДЕЛИЯ					ВСЕГО
	СТАЛЬ AIII ГОСТ 5.1459-72*			СТАЛЬ AI ГОСТ 5781-75		
	ф10	ф12	ф18	ф8	ф6	
ФМ 3	14,30	10,4		17,80	1,94	44,44
АНКЕР А-1	—		5,6			5,6

1. АРМАТУРНЫЕ ИЗДЕЛИЯ СЛЕДУЕТ ВЫПОЛНЯТЬ ПРИ ПОМОЩИ КОНТАКТНОЙ ТОЧЕЧНОЙ СВАРКИ И В СООТВЕТСТВИИ С ТРЕБОВАНИЯМИ ГОСТ 14098-68 „СОЕДИНЕНИЯ СВАРНЫЕ АРМАТУРЫ ЖЕЛЕЗОБЕТОННЫХ ИЗДЕЛИЙ И КОНСТРУКЦИЙ", А ТАКЖЕ УКАЗАНИЙ СЕРИИ 1.410-2 ВЫПУСК 1.
2. ОБЩИЕ ПРИМЕЧАНИЯ СМ. ЛИСТ КЖ-2.
3. МАРКА БЕТОНА М 200

				801-3-18	КЖ
ЗАМ.НАЧ.ОТ.	МАРКУНАС		20.02.86	РОДИЛЬНОЕ ОТДЕЛЕНИЕ НА 96 МЕСТ С ПРОФИЛАКТОРИЕМ И ВЕТПУНКТОМ. БЛОКИРОВОЧНЫЙ ВАРИАНТ 1	
Гл.ИНЖ.ПР.	НАВИЦКАС		19.02.86		
Гл.КОНСТ.	ГРУЗДИС		19.02.86		
НАЧ.СЕКТ.	ЮДЕНКЕНЕ		18.02.86		
РУК.ГР.	МАТЯЛИС		15.02.86		
ИСПОЛНИЛ	ВИЛКАУСКАС		14.02.86	ФУНДАМЕНТ ФМ3	
ПРОВЕРИЛ	МАТЯЛИС		15.02.86		

СТАДИЯ	ЛИСТ	ЛИСТОВ
ТР	6	

ИНСТИТУТ ПРОЕКТИРОВАНИЯ СЕЛЬСКОХОЗЯЙСТВЕННОГО СТРОИТЕЛЬСТВА Г. КАУНАС

ПРИВЯЗАН

ИНВ.№

ИНВ.№ ПОДЛ. | ПОДПИСЬ, ДАТА | ВЗАИМ.ИНВ.№

КОПИРОВАЛА: ЧИКОТЕНЕ 1212-01 ФОРМАТ 22Г

ТИПОВОЙ ПРОЕКТ АЛЬБОМ I

ПО А-А

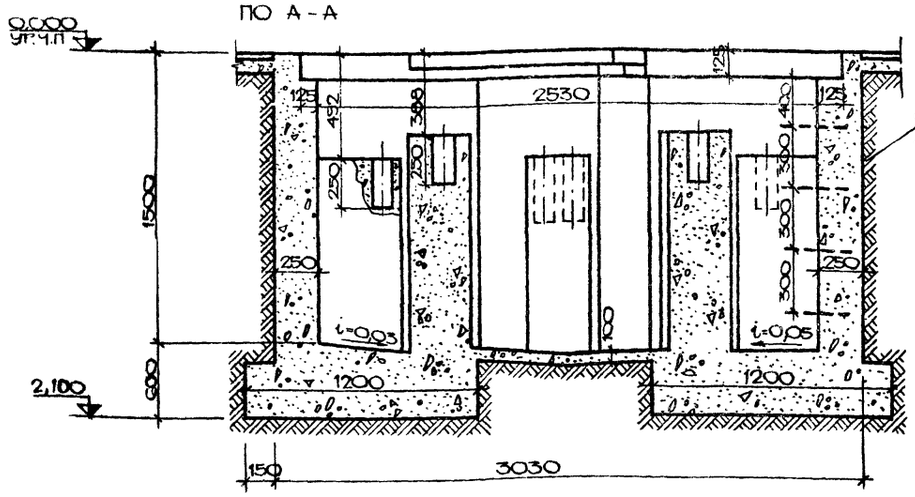

ПО В-В

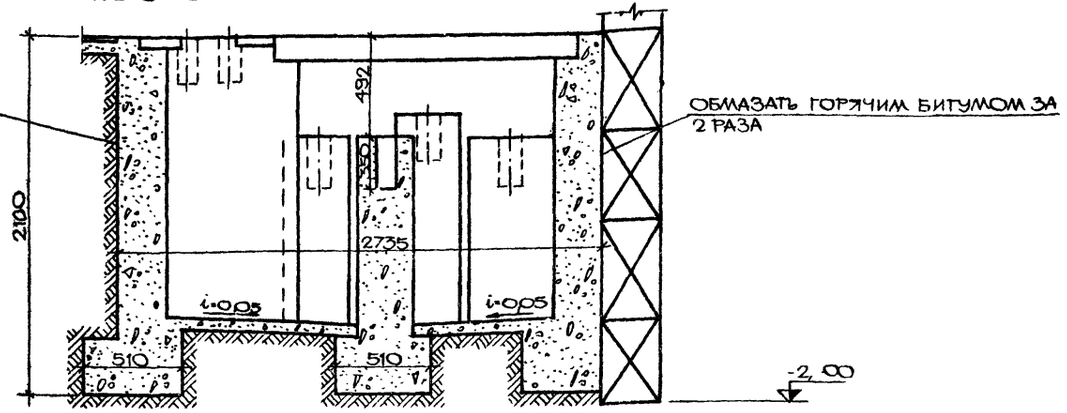

ПЛАН ФУНДАМЕНТОВ ВЕСОВ

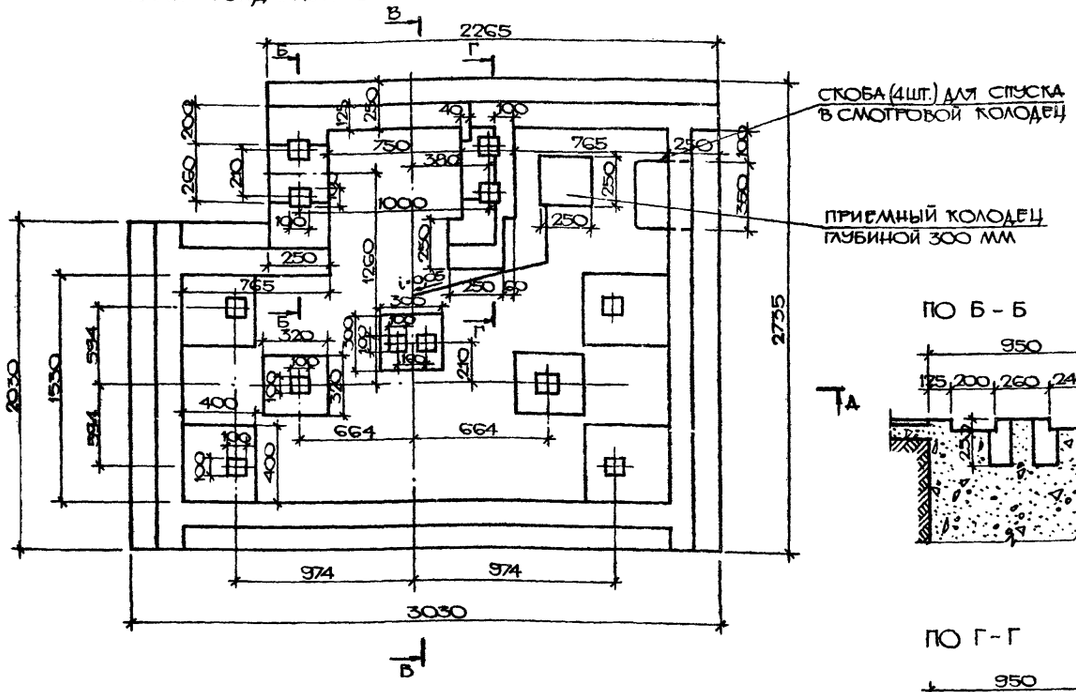

ПО Б-Б

ПО Г-Г

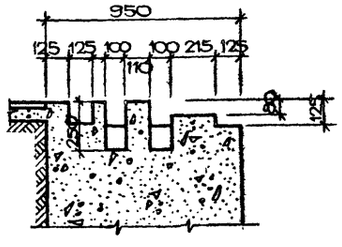

ПЛАН РАСПОЛОЖЕНИЯ ЯМЫ ВАКУУМНАСОСНОЙ И ФУНДАМЕНТА ФОм 4

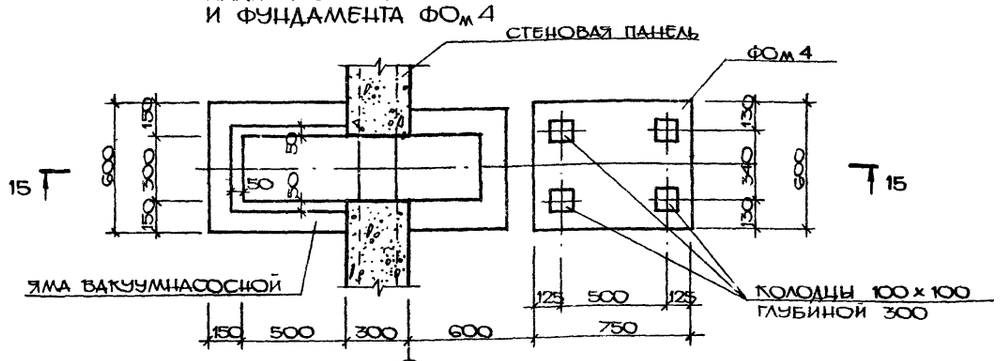

15-15

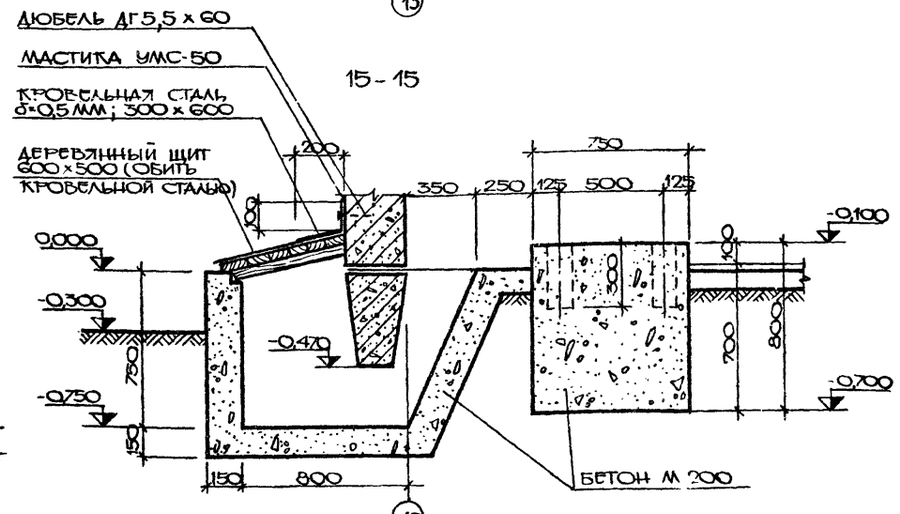

ОСОБЕННОСТИ МОНТАЖА

УСТАНОВКА ДЕТАЛЕЙ ВЕСОВ НА ФУНДАМЕНТ ПРОИЗВОДИТСЯ ПО РАЗМЕРАМ ЧЕРТЕЖА ОБЩЕГО ВИДА ВЕСОВ ПОД ОПОРНЫЕ ЧАСТИ ДЛЯ ИХ ВЫРАВНИВАНИЯ ПРИ ИХ МОНТАЖЕ ПРОИЗВОДИТЬ ПОДЛИВКУ ЦЕМЕНТНЫМ РАСТВОРОМ.

РАСХОД МАТЕРИАЛОВ НА МОНТАЖ

БЕТОН (НА ФУНДАМЕНТ) 1,8 $м^3$ (МАРКИ 100)
СТАЛЬ 3 (ПРУТОК ⌀14 ММ) 35 КГ

ЧЕРТЕЖ ФУНДАМЕНТОВ ПОД ВЕСЫ ВЫКОПИРОВАН ИЗ АЛЬБОМА „УСТАНОВОЧНЫЕ ЧЕРТЕЖИ МАШИН И МЕХАНИЗМОВ ДЛЯ ЖИВОТНОВОДЧЕСКИХ И ПТИЦЕВОДЧЕСКИХ ФЕРМ И ЗДАНИЙ" СЕРИЯ 4.800-3 ВЫП.7

ПОДПИСЬ И ДАТА ВЗАМ. ИНВ.№

ЗАМ. НАЧ.	МАРКУНАС		20.02.80
Гл. ИНЖ.	ПЛАВИЦКАС		19.02.80
Гл. КОНСТ.	ГРУЗДИС		19.02.80
НАЧ. СЕКТОР	ДЕЙКЕНЕ		14.02.80
РУК. ГР.	МАТЯЛИС		15.02.80
ИСПОЛНИТ.	ВИЛКАУСКАС		14.02.80
ПРОВЕРИЛ	МАТЯЛИС		15.02.80

ПРИВЯЗАН

ИНВ. №

801-3-18 КЖ

РОДИЛЬНОЕ ОТДЕЛЕНИЕ НА 96 МЕСТ С ПРОФИЛАКТОРИЕМ И ВЕТПУНКТОМ. БЛОКИРОВОЧНЫЙ ВАРИАНТ 1

СТАДИЯ	ЛИСТ	ЛИСТОВ
ТР	7	

ФУНДАМЕНТЫ ПОД ВЕСЫ РС-2Ц-150 И ВАКУУМНАСОСНОЙ

ГОССТРОЙ ЛИТОВСКОЙ ССР ИНСТИТУТ ПРОЕКТИРОВАНИЯ СЕЛЬСКОХОЗЯЙСТВЕННОГО СТРОИТЕЛЬСТВА г. КАУНАС

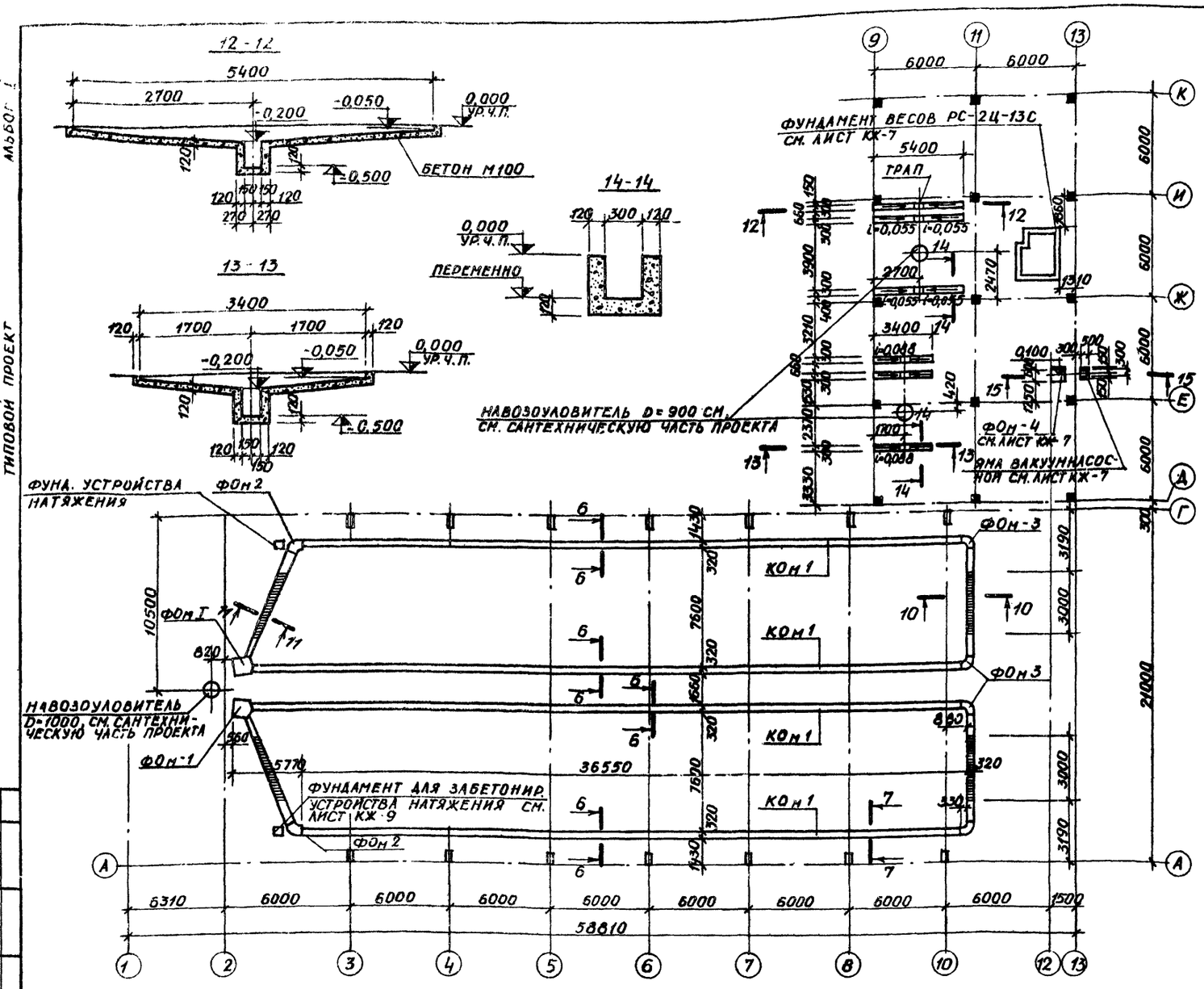

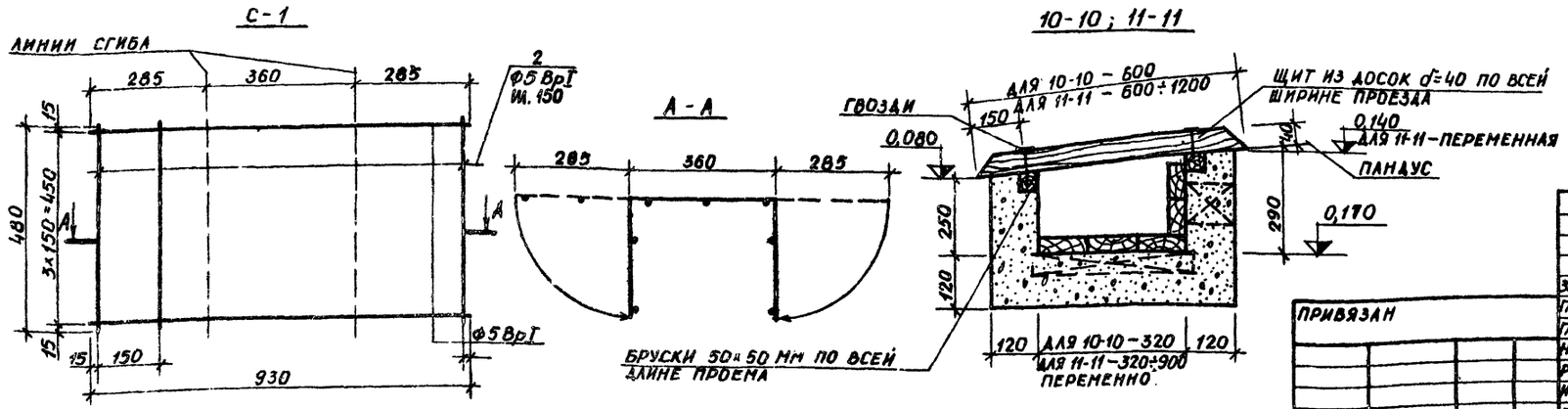

СПЕЦИФИКАЦИЯ БЕТОННЫХ КОНСТРУКЦИЙ

МАРКА	ОБОЗНАЧЕНИЕ	НАИМЕНОВАНИЕ	КОЛ.	ПРИМЕЧАНИЕ
ФОм 1	КЖ-9	БЕТОН М150	1,65	$м^3$
		АРМАТУРА ВрI	2,2	КГ
		ТО ЖЕ АIII	10,2	КГ
ФОм 2		БЕТОН М150	1,12	$м^3$
ФОм 3		ТО ЖЕ	0,90	$м^3$
КОм 1	КЖ-9	"	22,60	$м^3$
		ДОСКИ δ=40 ММ	1,5	$м^3$
		БРУСКИ 40×40	0,2	$м^3$
ФОм 4		БЕТОН М150	0,75	$м^3$
		ДОСКИ δ=25	0,01	$м^3$
		КРОВЕЛЬНАЯ СТАЛЬ δ=0,5 ММ	0,50	$м^2$

ВЫБОРКА СТАЛИ НА ОДИН ЭЛЕМЕНТ, КГ

МАРКА ЭЛЕМЕНТА	АРМАТУРНЫЕ ИЗДЕЛИЯ									
	АРМАТУРНАЯ СТАЛЬ						ПРОФИЛЬНАЯ СТАЛЬ			ИТОГО
	ГОСТ 5781-75			ТУ-14-4-659-75						
	КЛАСС АIII			КЛАСС ВрI						
	Ф ММ		ИТОГО	Ф ММ		ИТОГО	ПОЛ. СТАЛЬ -4×20			
	16АIII	8АI		5ВрI						
С-1				1,1		1,1				1,1
П-1		0,28	0,28				0,82			1,1
П-2		25,89	25,89				13,2			39,09

ВЕДОМОСТЬ СТЕРЖНЕЙ НА ОДИН ЭЛЕМЕНТ

МАРКА ЭЛЕМЕНТА	ПОЗИЦИЯ	ЭСКИЗ ИЛИ СЕЧЕНИЕ	Ф ММ	ДЛИНА ММ	КОЛ.
С-1 2ШТ.	1	———	5ВрI	930	4
	2	———	5ВрI	480	7
П-1 2ШТ.	1	300 350 650 30°	-4×20	1300	1
	2		8АIII	100	3
П-2	1	ЧЕРЕЗ 1000	-4×20	77600	1
	2		8АIII	100	77

1. МОНОЛИТНЫЕ ФУНДАМЕНТЫ ЗАМАРКИРОВАНЫ НА ЛИСТЕ КЖ-9.
2. МЕСТО СЕТКИ С-1 СМ. ЛИСТ КЖ-9.
3. В СПЕЦИФИКАЦИИ БЕТОННЫХ МОНОЛИТНЫХ ФУНДАМЕНТОВ ДАНО ОБЩЕЕ КОЛИЧЕСТВО МАТЕРИАЛОВ.

801-3-18 КЖ

РОДИЛЬНОЕ ОТДЕЛЕНИЕ НА 96 МЕСТ С ПРОФИЛАКТОРИЕМ И ВЕТПУНКТОМ. БЛОКИРОВОЧНЫЙ ВАРИАНТ 1

ЗАМ.НАЧ.ОТ.	МАРКУНАС		20.02.80
ГЛ.ИНЖ.ПР.	НАВИЦКАС		19.02.80
ГЛ.КОНСТ.ОТ.	ГРУЗДИС		18.02.80
НАЧ.СЕКТ.	ЮДЕНКЕНЕ		14.02.80
РУК.ГР.	МАТЯЛИС		15.02.80
ИСПОЛНИЛ	ВИЛКАУСКАС		14.02.80
ПРОВЕРИЛ	МАТЯЛИС		15.02.80

ПОДЗЕМНЫЕ КОНСТРУКЦИИ. РАЗРЕЗЫ 10-10÷14-14. ПЛАН КАНАЛОВ. АРМАТУРНЫЕ ИЗДЕЛИЯ

СТАДИЯ	ЛИСТ	ЛИСТОВ
ТР	8	

ИНСТИТУТ ПРОЕКТИРОВАНИЯ СЕЛЬСКОХОЗЯЙСТВЕННОГО СТРОИТЕЛЬСТВА Г. КАУНАС

ПРИВЯЗАН

ИНВ. №

КОПИРОВАЛА: ЧИКОТЕНЕ 1212-01 ФОРМАТ 22Г

ТИПОВОЙ ПРОЕКТ

АЛЬБОР I

НАЧ. СЕКТ. ТА РАДЗЯВИЧЮС

НВ. № ПОДЛ. ПОДПИСЬ, ДАТА ВЗАМ. ИНВ. №

ТИПОВОЙ ПРОЕКТ АЛЬБОМ I

ВЗАМ. ИНВ. № | ПОДПИСЬ И ДАТА | ИНВ. № ПОДЛ.

ФОМ1

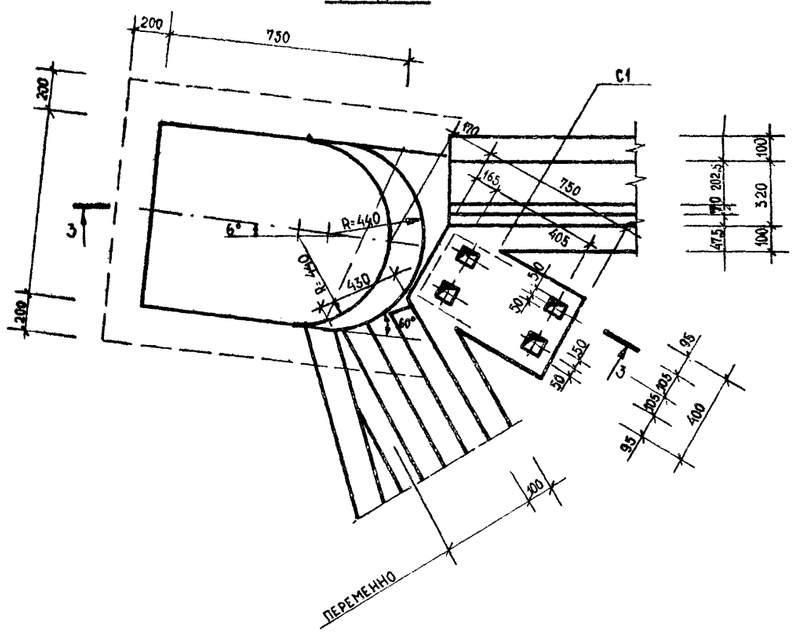

ФОМ3

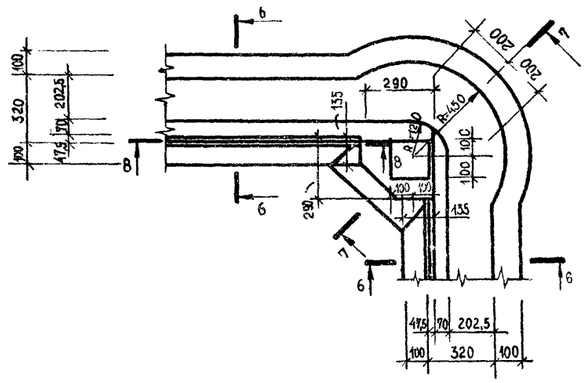

6-6

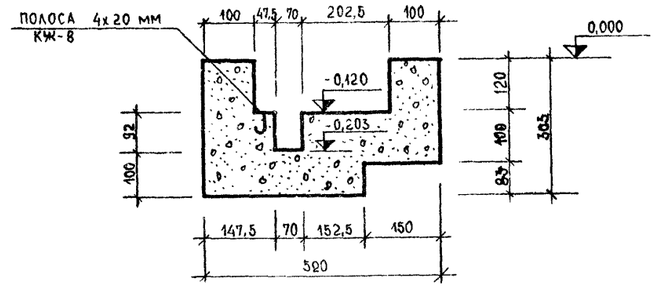

7-7

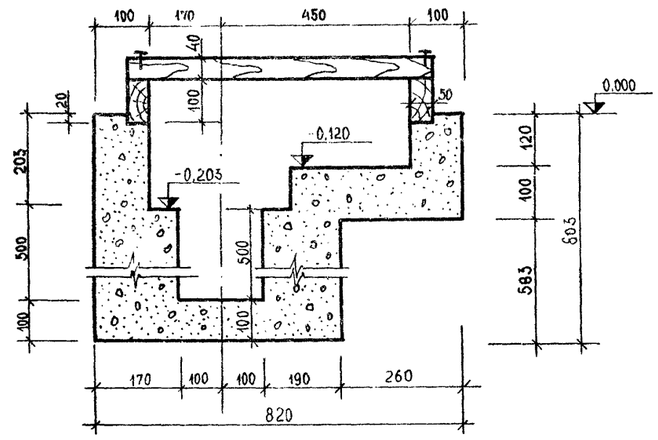

ФОМ2

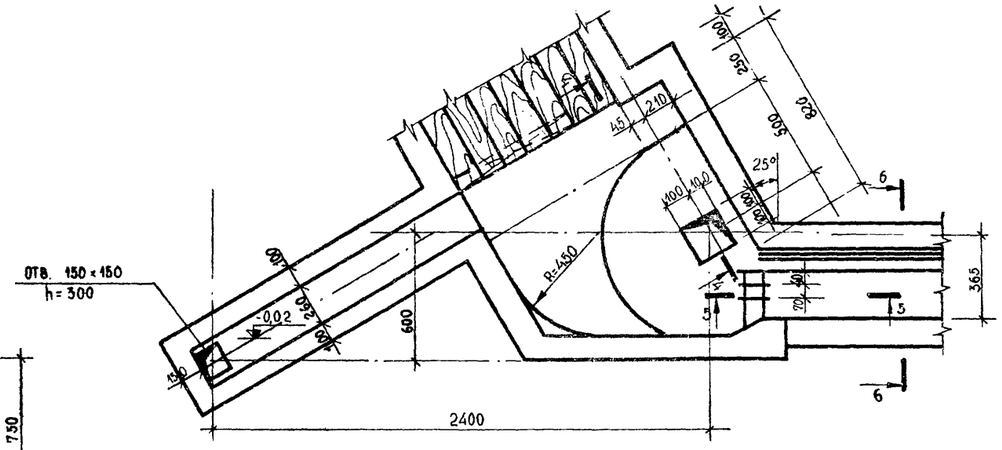

8-8

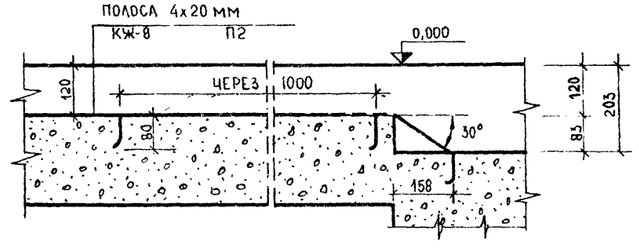

3-3

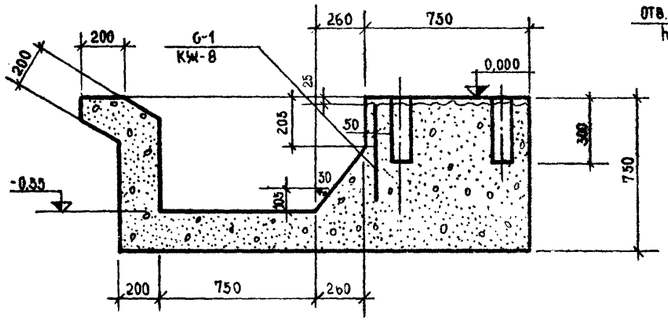

4-4

ДОСКИ УКЛАДЫВАЮТСЯ ПОСЛЕ БЕТОНИРОВАНИЯ СТЕНОК И АНА

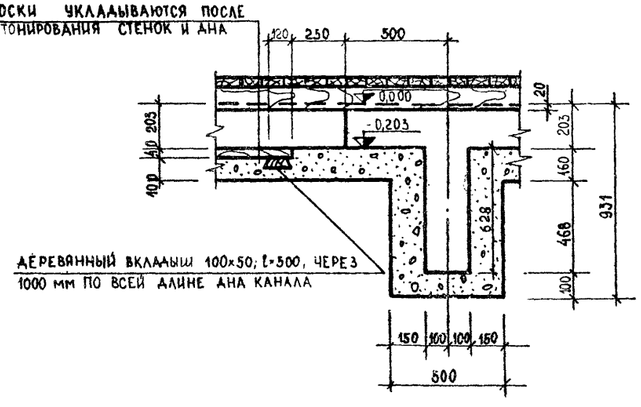

ДЕРЕВЯННЫЙ ВКЛАДЫШ 100х50; ℓ=500, ЧЕРЕЗ 1000 мм ПО ВСЕЙ ДЛИНЕ АНА КАНАЛА

5-5

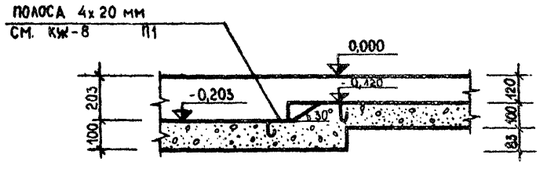

1. МОНОЛИТНЫЕ ФУНДАМЕНТЫ ЗАМАРКИРОВАНЫ НА ЛИСТЕ КЖ-8
2. ФУНДАМЕНТЫ ФОМ2, ФОМ3 БЕТОНИРОВАТЬ ПРИ ПОЛУЧЕНИИ ОПОРУДОВАНИЯ.

ЗАМ. НАЧ. ОТД.	МАРКЮНАС		20.02.86
ГЛ. ИНЖ. ПР.	НАВИЦКАС		19.02.86
ГЛ. КОНСТ. ОТД.	ГРУЗДИС		19.02.86
НАЧ. СЕКТ.	ЮЛЕЙКЕНЕ		14.02.86
РУК. ГР.	МАТЯЛИС		15.02.86
ИСПОЛНИЛ	ЮЛЕЙКЕНЕ		14.02.86
ПРОВЕРИЛ	МАТЯЛИС		15.02.86

ПРИВЯЗАН

ИНВ. №

801-3-18 КЖ

РОДИЛЬНОЕ ОТДЕЛЕНИЕ НА 96 МЕСТ С ПРОФИЛАКТОРИЕМ И ВЕТПУНКТОМ. БЛОКИРОВОЧНЫЙ ВАРИАНТ 1

СТАДИЯ	ЛИСТ	ЛИСТОВ
ТР	9	

МОНОЛИТНЫЕ ФУНДАМЕНТЫ ПОД ОБОРУДОВАНИЕ

ИНСТИТУТ ПРОЕКТИРОВАНИЯ СЕЛЬСКОХОЗЯЙСТВЕННОГО СТРОИТЕЛЬСТВА Г. КАУНАС

КОПИРОВАЛ КУБИЛЮС 1212-01 ФОРМАТ 22Г

ТИПОВОЙ ПРОЕКТ

МС 2

ЗАЧЕКАНИТЬ БЕТОНОМ М 150

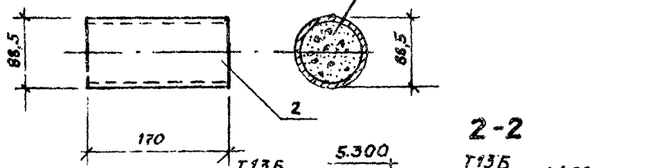

2-2

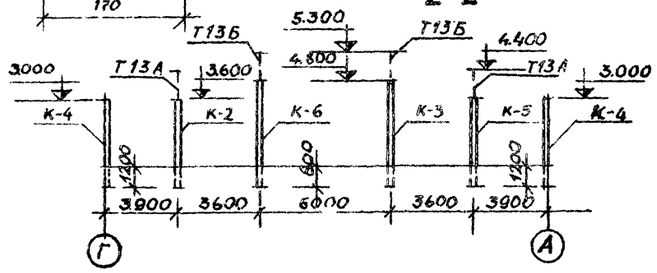

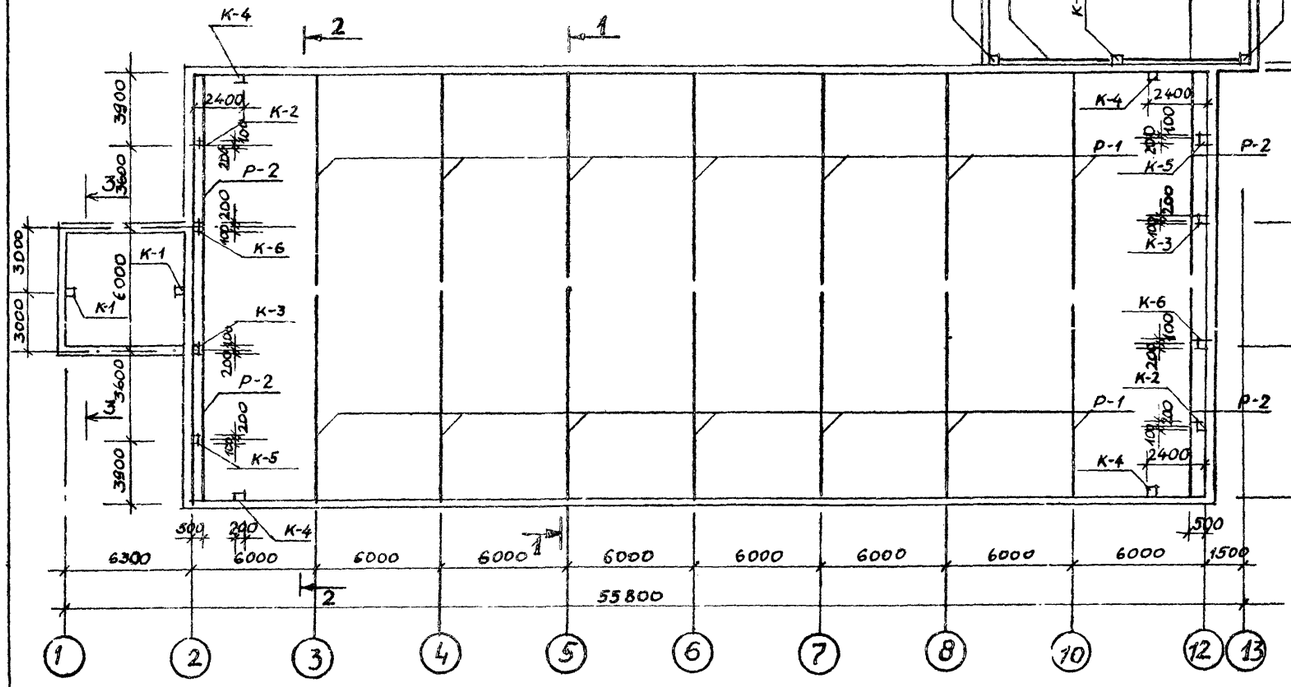

1-1

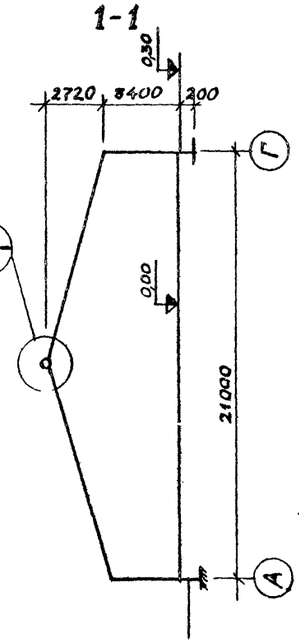

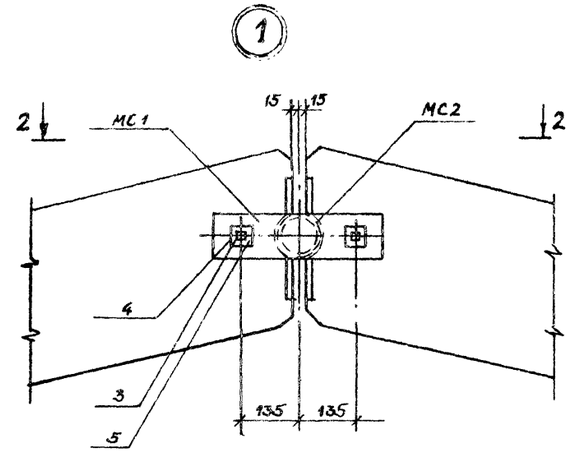

2-2

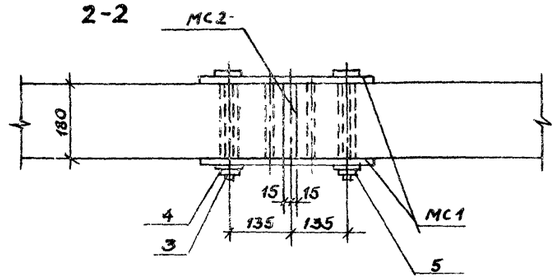

ВЕДОМОСТЬ НАКЛАДНЫХ ДЕТАЛЕЙ НА ОДИН ЭЛЕМЕНТ

МАРКА ИЗДЕЛ.	№ ПОЗ.	СЕЧЕНИЕ	ДЛИНА ММ	КОЛ. ШТ.	ВЕС КГ ОДНОЙ ПОЗИЦ	ВЕС КГ ВСЕХ ПОЗИЦ	ВЕС КГ ИЗДЕЛ.
МС 1	1	– 100×8	400	2	2,5	5,0	5,0
МС 2	2	ТРУБА Ø-88,5×4	170	1	1,4	1,4	1,40
БОЛТ	3	ф 20	240	2	0,60	1,20	
ГАЙКА	4	–	–	2	0,03	0,06	1,28
ШАЙБА	5	δ=3	–	2	0,01	0,02	

1. ПРОДОЛЬНАЯ ЖЕСТКОСТЬ КАРКАСА ОБЕСПЕЧИВАЕТСЯ ПРИВАРКОЙ ПЛИТ И ЗАЛИВКОЙ ШВОВ МЕЖДУ НИМИ.
2. СПЕЦИФИКАЦИЯ ЭЛЕМЕНТОВ МАРКИРОВОЧНОЙ СХЕМЫ ДАНА НА ЛИСТЕ КЖ-12.

3-3



МС 1

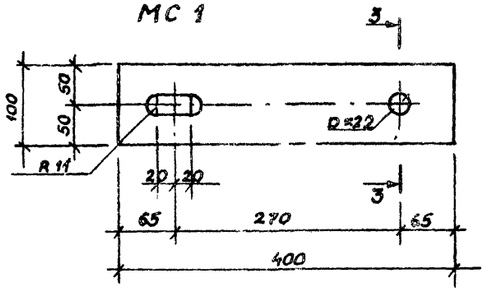

3-3

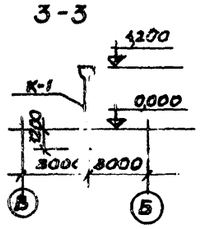

				801-3-18	КЖ
				РОДИЛЬНОЕ ОТДЕЛЕНИЕ НА 96 МЕСТ С ПРОФИЛАКТОРИЕМ И ВЕТПУНКТОМ. БЛОКИРОВОЧНЫЙ ВАРИАНТ 1	
ГИП	МАРКУНАС		10.02.80		
ГЛ. ИНЖ. ПР	НАВИЦКАС		19.02.80		
НАЧ. СЕКТ	ЮДЕЙКЕНЕ		14.02.80	СТАДИЯ: ТР; ЛИСТ: 10; ЛИСТОВ:	
РУК. ГР.	МАТЯЛИС		15.02.80		
ПРОВЕРИЛ	МАТЯЛИС		15.02.80	МАРКИРОВОЧНАЯ СХЕМА Ж/Б РАМ, КОЛОНН И РИГЕЛЕЙ, УЗЕЛ 1.	ИНСТИТУТ ПРОЕКТИРОВАНИЯ СЕЛЬСКОХОЗЯЙСТВЕННОГО СТРОИТЕЛЬСТВА Г. КАУНАС
РАЗРАБ.	ЮДЕЙКЕНЕ		14.02.80		

ПРИВЯЗАН

ИНВ. №

ИНВ. № | ПОДПИСЬ И ДАТА

КОПИРОВАЛ: ЮСИС Ф 1212-01 ФОРМАТ 22Г

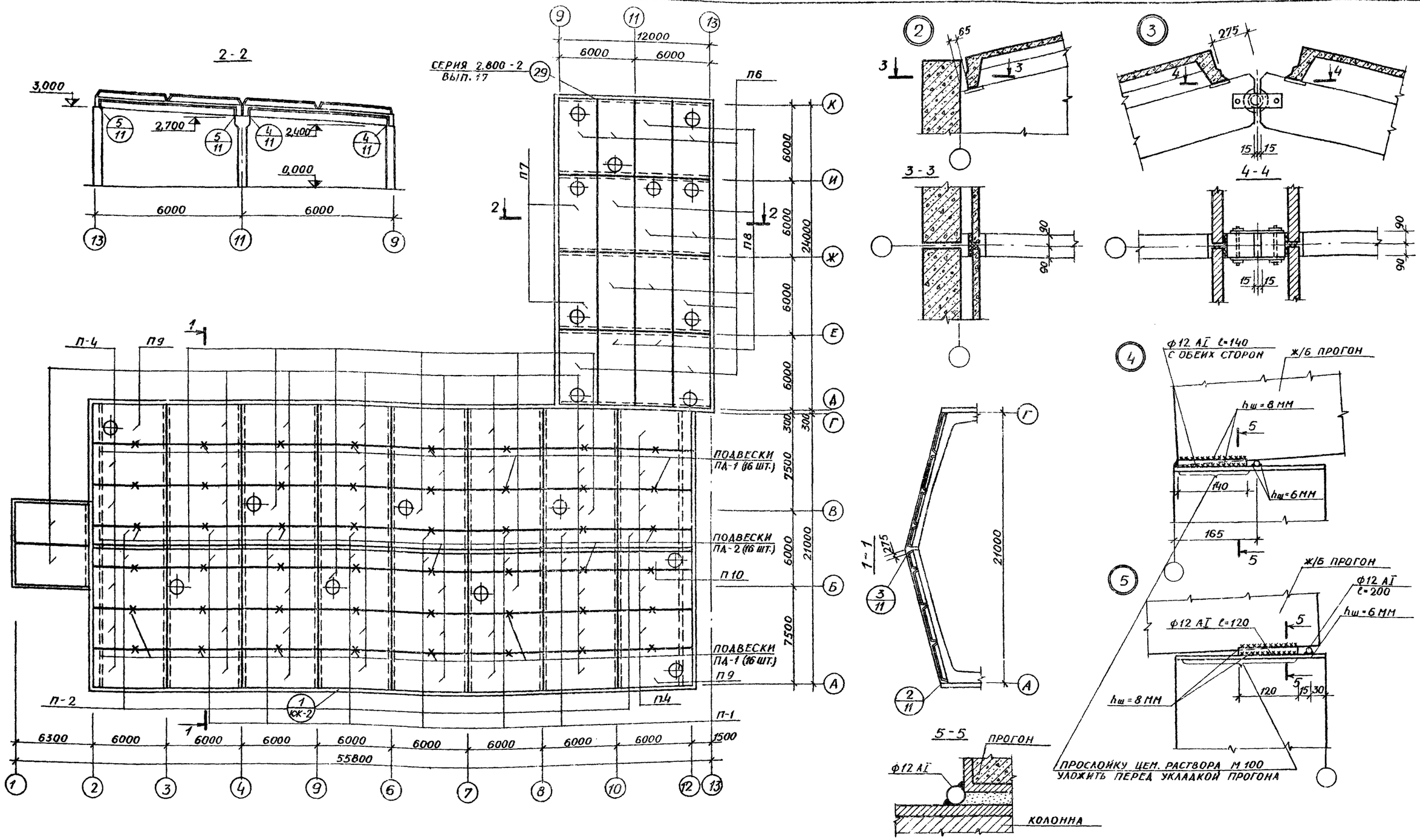

1. ПЛИТЫ ПРИВАРИВАЮТСЯ НЕ МЕНЕЕ ЧЕМ ПО 3-ЕМ УГЛАМ К ЖЕЛЕЗОБЕТОННЫМ РАМАМ.
2. СВАРНЫЕ ШВЫ ПРИВАРКИ РЕБЕР ПРИНЯТЫ $h_ш$ = 6 ММ.
3. СВАРКУ ПРОИЗВОДИТЬ ЭЛЕКТРОДАМИ ТИПА Э42 ГОСТ 9467-75.
4. ПОСЛЕ МОНТАЖА ПАНЕЛЕЙ И УСТАНОВКИ АНКЕРОВ ШВЫ МЕЖДУ ПАНЕЛЯМИ ЗАПОЛНЯЮТСЯ БЕТОНОМ М 200 МЕЛКИХ ФРАКЦИЙ.
5. СПЕЦИФИКАЦИЯ ЭЛЕМЕНТОВ МАРКИРОВОЧНОЙ СХЕМЫ ДАНЫ НА ЛИСТЕ КЖ-12.
6. ДЕТАЛИ ПОДВЕСОК ПД-1, ПД-2 СМ. ЛИСТ КЖ-12.

ГЛ.ИНЖ.ОТ.	МАРКУНАС		20.02.80	
ГЛ.ИНЖ.ПР.	НАВИЦКАС		19.02.80	
ГЛ.КОНСТ.ОТ.	ГРУЗДИС		18.02.80	
НАЧ.СЕКТ.	ЮДЕЙКЕНЕ		14.02.80	
РУК.ГР.	МАТЯЛИС		15.02.80	
ИСПОЛНИЧ.	ЮДЕЙКЕНЕ		14.02.80	
ПРОВЕРИЛ	МАТЯЛИС		15.02.80	

ПРИВЯЗАН

ИНВ.№

801 - 3 - 18 КЖ

РОДИЛЬНОЕ ОТДЕЛЕНИЕ НА 96 МЕСТ С ПРОФИЛАКТОРИЕМ И ВЕТПУНКТОМ. БЛОКИРОВОЧНЫЙ ВАРИАНТ 1

СТАДИЯ	ЛИСТ	ЛИСТОВ
ТР	11	

МАРКИРОВОЧНАЯ СХЕМА ПЛИТ ПОКРЫТИЯ. УЗЛЫ 2, 3, 4, 5

ИНСТИТУТ ПРОЕКТИРОВАНИЯ СЕЛЬСКОХОЗЯЙСТВЕННОГО СТРОИТЕЛЬСТВА Г. КАУНАС

ТИПОВОЙ ПРОЕКТ

АЛЬБОМ I

НАЧ.СЕКТ.ОВ МАЦКЯВИЧЮС

В.№ ПОД. ПОДПИСЬ, ДАТА ВЗАМ.ИНВ.№

ФОРМАТ 22Г

ТИПОВОЙ ПРОЕКТ АЛЬБ. V

5

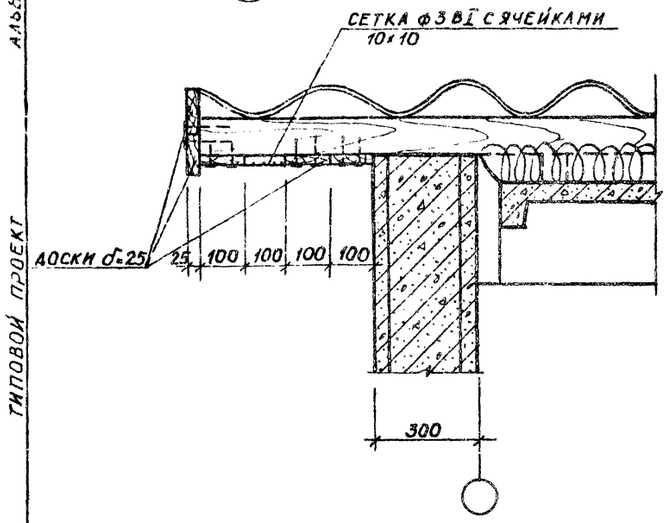

8

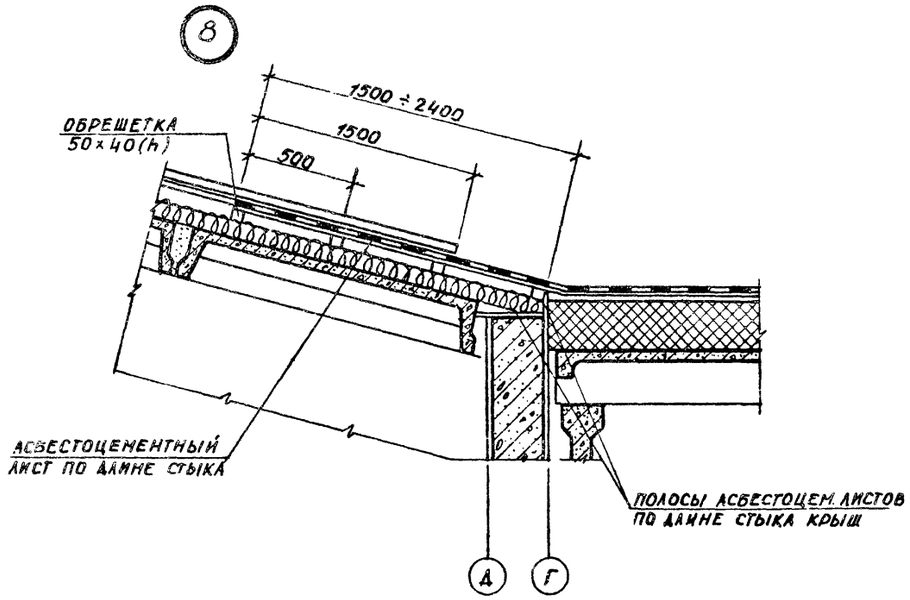

ПОДВЕСКИ ПД 1 (ПД 2)

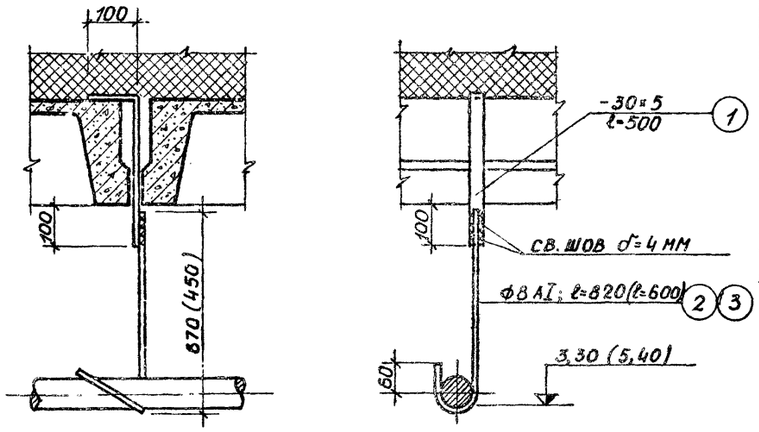

МД-5

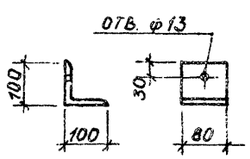

ВЕДОМОСТЬ СТАЛЬНЫХ ИЗДЕЛИЙ ДЛЯ КРЕПЛЕНИЯ КОНСТРУКЦИЙ КРЫШИ

МАРКА КОЛ.	№ ПОЗ	ОБОЗНАЧЕНИЕ	НАИМЕНОВАНИЕ	КОЛ. ШТ.	ПРИМЕЧАНИЕ
МД5-1 64 ШТ.	1	ФВАI	БОЛТ ℓ=580	1	6,4 КГ
МД-5 64 ШТ.	8	L100×7	УГОЛОК ℓ=80	1	55,3 КГ
МД-6 64 ШТ.	9	Ф12	БОЛТ ℓ=120	1	7,2 КГ
	10	Ф12	ГАЙКА, ШАЙБА	1	
МД-7 96 ШТ.	11	Ф12	БОЛТ ℓ=240	1	23,62 КГ
	12	Ф12	ГАЙКА, ШАЙБА	1	

СПЕЦИФИКАЦИЯ СТАЛИ ПОДВЕСОК

ФОРМА	ЗОНА	ПОЗ	ОБОЗНАЧЕНИЕ	НАИМЕНОВАНИЕ	КОЛ. ШТ.	ПРИМЕЧАНИЕ
				ПД-1 (16 шт.)		
		1	ГОСТ 103-76	ПОДВЕСКА -30×5; ℓ=500	1	0,59·16=9,4 КГ
		2	ГОСТ 5781-75	КРЮК ФВАI; ℓ=820	1	0,33·16=5,3КГ
				ПД-2 (16шт.)		
		1	ГОСТ 103-76	ПОДВЕСКА -30×5; ℓ=500	1	0,59·16=9,4КГ
		3	ГОСТ 5781-75	КРЮК ФВАI; ℓ=600	1	0,33·16=5,3КГ

СПЕЦИФИКАЦИЯ Ж/Б ЭЛЕМЕНТОВ К МАРКИРОВОЧНЫМ СХЕМАМ, РАСПОЛОЖЕННЫМ НА ЛИСТАХ КЖ-10, 11

МАРКА	ОБОЗНАЧЕНИЕ	НАИМЕНОВАНИЕ	КОЛ.	ПРИМЕЧАНИЕ
К-1	СЕРИЯ 1.823-1 ВЫП.1 КЖ	КОЛОННА СКТ3-54-2	2	1,31 Т
К-2	ТО ЖЕ КЖ-19	ТО ЖЕ СК3-42-2А	2	0,95 Т
К-3	" "	" СК3-54-3А	2	1,22 Т
К-4	" "	" СК2-42-2В	4	0,42 Т
К-5	" "	" СК3-42-2Б	2	0,95 Т
К-6	" "	" СК3-54-3Б	2	1,22 Т
К-7	" "	" СКТ3-42-2А	3	1,04 Т
К-8	"	" СК3-36-2	8	0,81 Т
К-9	"	" СК3-42-2	2	0,95 Т
К-10	"	" СКТ3-36-2	1	0,91 Т
К-11	" КЖ-19	" СКТ3-36-2А	1	0,91 Т
Б1	СЕРИЯ 1.462-10 ВЫП.1,2	БАЛКИ ВБ-4АIV	10	1,15 Т
Р-1	СЕРИЯ 1.822-2 ВЫП.5; 6 КЖ-19	Ж/Б ПОЛУРАМА ПР21а-2-1А	1/4	3,4 Т
П1	СЕРИЯ 1.865-4 ВЫП.3;4	ПЛИТА ПОКРЫТИЯ ПСМ2-2АIV	12	1,23 Т
П2	ТО ЖЕ "	ТО ЖЕ ПСМ2δ=2АIV	3	1,23 Т
П3	" ВЫП.1; 2	" ПС1-2АIV	32	2,30 Т
П4	" "	" ПС1δ-2АIV	10	2,30 Т
П5	" "	" ПС1-3АIV(10)	6	2,90 Т
П6	" "	" ПС1-5АIV(4)	8	3,10 Т
П7	" "	" ПС1-5АIV(7)	2	3,00 Т
П8	" "	" ПС1-5АIV	6	2,30 Т
П9	" "	" ПС1δ-2АIV(4)	2	3,10 Т
П10	" "	" ПС2δ-2АIV(4)	1	1,69 Т
Р-2	СЕРИЯ 1.822-2 ВЫП.5 КЖ-19	ПР21а-1-1А	4	3,40 Т

ПРИВЯЗАН

ИНВ. №

ЗАМ.НАЧОТ	МАРКУНАС		20.02.80
ГЛ.ИНЖ.ОТ	НАБИЦКАС		19.02.80
ГЛ.КОНСТ	ГРУЗДИС		18.02.80
НАЧ.СЕКТ	ЮДЕЙКЕНЕ		14.02.80
РУК.ГР.	ЮДЕЙКЕНЕ		14.02.80
ИСПОЛНИЛ	ЮДЕЙКЕНЕ		14.02.80
ПРОВЕРИЛ	МАТУЛИС		15.02.80

801-3-18 КЖ

РОДИЛЬНОЕ ОТДЕЛЕНИЕ НА 96 МЕСТ С ПРОФИЛАКТОРИЕМ И ВЕТПУНКТОМ. БЛОКИРОВОЧНЫЙ ВАРИАНТ 1

УЗЛЫ 5; 8; ПОДВЕСКИ ПД 1 (ПД 2); СПЕЦИФИКАЦИИ

СТАДИЯ	ЛИСТ	ЛИСТОВ
ТР	12	

ИНСТИТУТ ПРОЕКТИРОВАНИЯ СЕЛЬСКОХОЗЯЙСТВЕННОГО СТРОИТЕЛЬСТВА Г. КАУНАС

КОПИРОВАЛА: ЧИКОТЕНЕ Уас 1212-01 ФОРМАТ 22Г

ИНВ.№ ПОДЛ. | ПОДПИСЬ, ДАТА | ВЗАМ. ИНВ.№

ТИПОВОЙ ПРОЕКТ альбом I

ИНВ.№ ПОДЛ. | ПОДПИСЬ и ДАТА | ВЗАМ. ИНВ.№

МАРКИРОВОЧНАЯ СХЕМА СТЕНОВЫХ ПАНЕЛЕЙ ПО ОСИ „А"

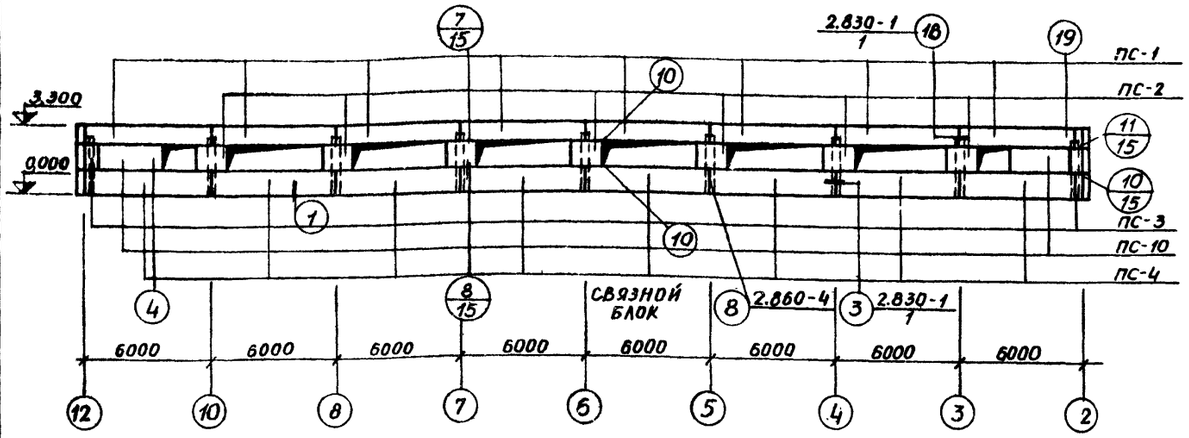

МАРКИРОВОЧНАЯ СХЕМА СТЕНОВЫХ ПАНЕЛЕЙ ПО ОСИ „Г"

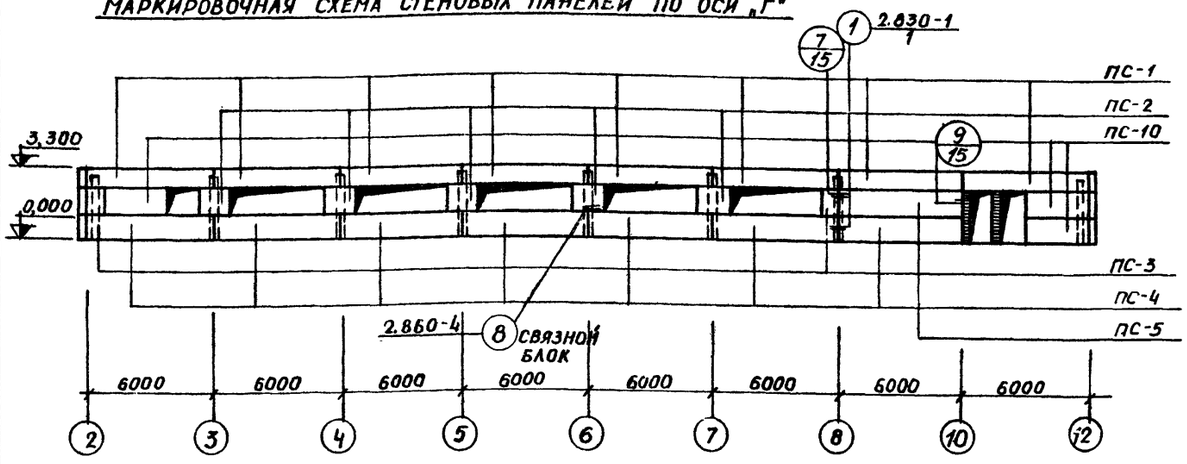

ФРАГМЕНТ КРЕПЛЕНИЯ ОКОННОГО БЛОКА

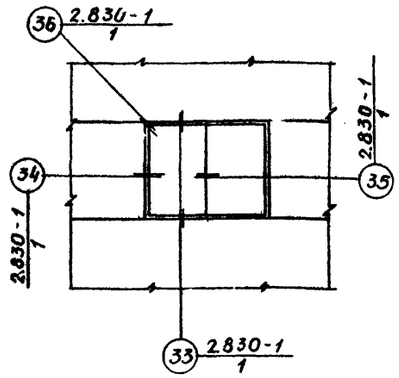

МАРКИРОВОЧНАЯ СХЕМА СТАЛЬНЫХ ЭЛЕМЕНТОВ ПРОДОЛЬНОГО ФАХВЕРКА ПО ОСИ „13"

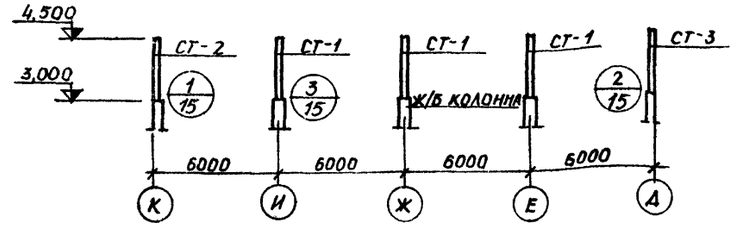

СПЕЦИФИКАЦИЯ ЭЛЕМЕНТОВ, ЗАМАРКИРОВАННЫХ НА ЛИСТАХ 13, 14

МАРКА	ОБОЗНАЧЕНИЕ	НАИМЕНОВАНИЕ	КОЛ.	ПРИМЕЧ.
ПС-1	СЕРИЯ 1.832-5 ВЫП. 0,1,2	СПСЛ 30 / 0,9×6 - 411	19	2,4 Т
ПС-2	ТО ЖЕ	СПСЛ 30 / 1,2×1,5 - 211	30	0,8 Т
ПС-3	"	СБСЛ 30 / 1,2×0,75 - 211	13	0,4 Т
ПС-4	"	СПСЛ 30 / 1,2×6 - 111	27	3,2 Т
ПС-5	"	СПСЛ 30 / 1,2×6 - 112	1	3,2 Т
ПС-6	"	СПСЛ 30 / 1,2×6 - 411	3	3,2 Т
ПС-7	"	СПСЛ 30 / 0,9×6 - 411	4	2,4 Т
ПС-8	"	СПСЛ 30 / 0,6×6 - 412	4	1,6 Т
ПС-9	СЕРИЯ 1.432-5 ВЫП. 0,1,2	ПК 3	4	1,4 Т
ПС-10	СЕРИЯ 1.832-5 ВЫП. 0,1,2	СПСЛ 30 / 1,2×3 - 111	5	1,6 Т
ПС-11Л	АЛЬБОМ II	СПСЛ 30Л / 1,4×4,2 - 1	1	0,90 Т
ПС-11П	ТО ЖЕ	СПСЛ 30П / 1,4×4,2 - 1	1	0,90 Т
ПС-12Л	"	СПСЛ 30Л / 1,4×3,6 - 1	2	1,60 Т
ПС-12П	"	СПСЛ 30Л / 1,4×3,6 - 1	2	1,60 Т
ПС-13Л	"	СПСЛ 30Л / 1,2×4,2 - 1	3	2,40 Т
ПС-13П	"	СПСЛ 30П / 1,2×4,2 - 1	3	2,40 Т
ПС-14Л	"	СПСЛ 30Л / 0,6×4,2 - 3	2	1,50 Т
ПС-14П	"	СПСЛ 30Л / 0,6×4,2 - 3	2	1,50 Т
ПС-15	"	СПСЛ 30 / 0,6×3,6 - 1	4	0,7 Т
ПС-16	"	СПСЛ 30 / 1,2×2,4 - 1	4	0,8 Т
ПС-17Л	"	СПСЛ 30Л / 1,2×1,2 - 2	2	4,7 Т
ПС-17П	"	СПСЛ 30П / 1,2×1,2 - 2	2	4,7 Т
ПС-18	СЕРИЯ 1.832-5 ВЫП. 0,1,2	СБСЛ 30 / 0,9×0,75 - 211	2	0,3 Т
ПС-19	ТО ЖЕ	СПСЛ 30 / 0,9×1,5 - 211	1	0,6 Т
ПС-20	АЛЬБОМ II	СПСЛ 30 / 0,9×2,4 - 1	2	0,84 Т
ПС-21	ТО ЖЕ	СПСЛ 30 / 1,5×6,0 - 1	3	2,96 Т

МАРКИРОВОЧНАЯ СХЕМА СТЕНОВЫХ ПАНЕЛЕЙ ПО ОСИ „13"

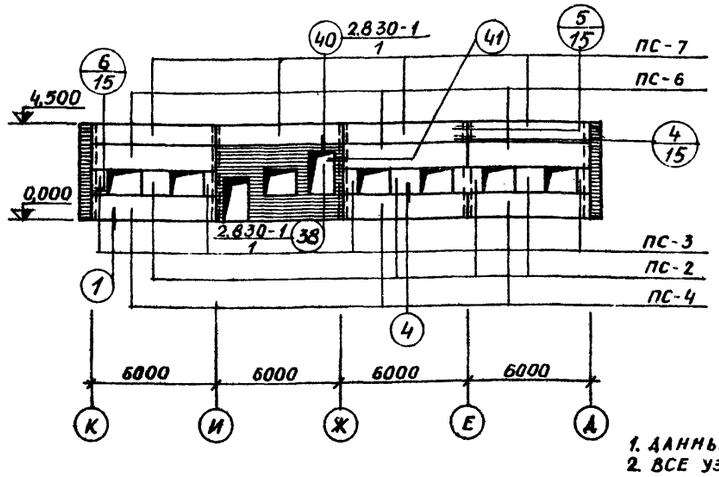

МАРКИРОВОЧНАЯ СХЕМА СТЕНОВЫХ ПАНЕЛЕЙ ПО ОСИ „9"

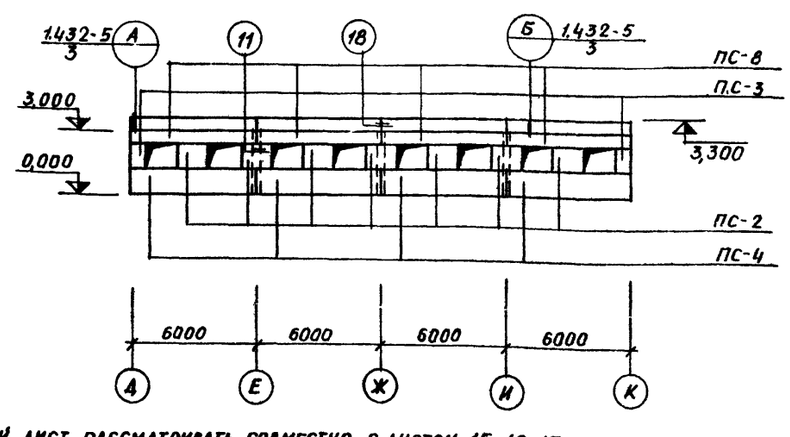

1. ДАННЫЙ ЛИСТ РАССМАТРИВАТЬ СОВМЕСТНО С ЛИСТОМ 15, 16, 17
2. ВСЕ УЗЛЫ И ТИПЫ КРЕПЛЕНИЯ ЗАМАРКИРОВАННЫЕ В КРУЖКАХ БЕЗ ДРОБИ ПРИНЯТЫ ПО СЕРИИ 1.432-5 ВЫП. 3 И 2.830-1 ВЫП. 1.

ПРИВЯЗАН

ИНВ. №

ЗАМ.НАЧ.ОТ	МАРКУНАС	20.02.90
ГЛ.ИНЖ.ПР	НАВИЦКАС	19.02.90
ГЛ.КОНСТ.	ГРУЗДИС	19.02.90
НАЧ.СЕКТ.	ЮДЕЙКЕНЕ	19.02.90
РУК.ГР.	ЮДЕЙКЕНЕ	19.02.90
ИСПОЛНИЛ	ЮДЕЙКЕНЕ	19.02.90
ПРОВЕРИЛ	МАТЯЛИС	19.02.90

801-3-18 КЖ

РОДИЛЬНОЕ ОТДЕЛЕНИЕ НА 96 МЕСТ С ПРОФИЛАКТОРИЕМ И ВЕТПУНКТОМ. БЛОКИРОВОЧНЫЙ ВАРИАНТ 1

СТАДИЯ	ЛИСТ	ЛИСТОВ
ТР	13	

МАРКИРОВОЧНЫЕ СХЕМЫ СТЕНОВЫХ ПАНЕЛЕЙ

ИНСТИТУТ ПРОЕКТИРОВАНИЯ СЕЛЬСКОХОЗЯЙСТВЕННОГО СТРОИТЕЛЬСТВА Г. КАУНАС

ФОРМАТ А3 Г

ТИПОВОЙ ПРОЕКТ АЛЬБОМ

ФРАГМЕНТ ПЛАНА

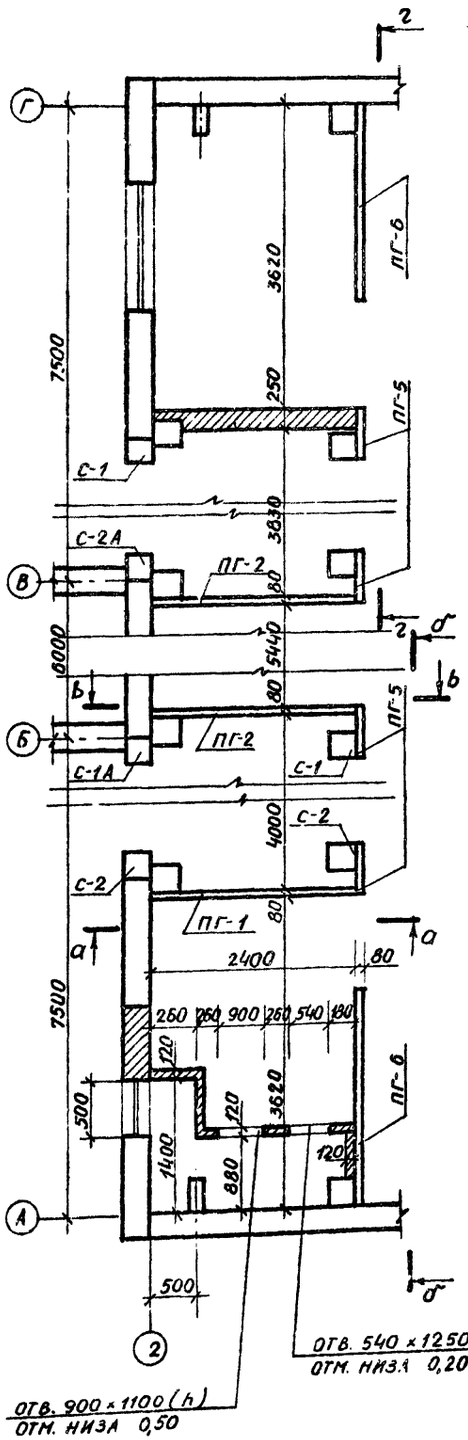

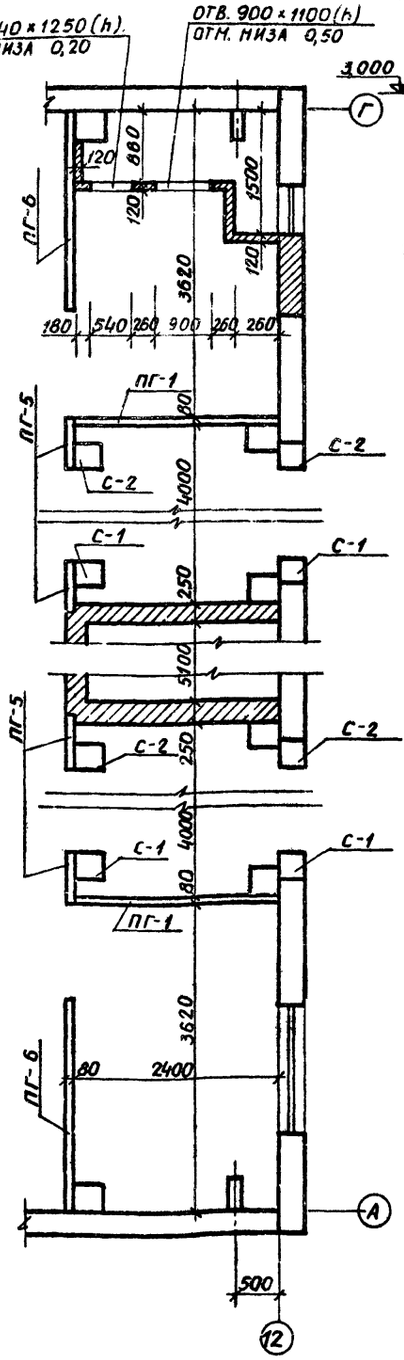

МАРКИРОВОЧНАЯ СХЕМА СТЕНОВЫХ ЖЕЛЕЗОБЕТОННЫХ ПАНЕЛЕЙ

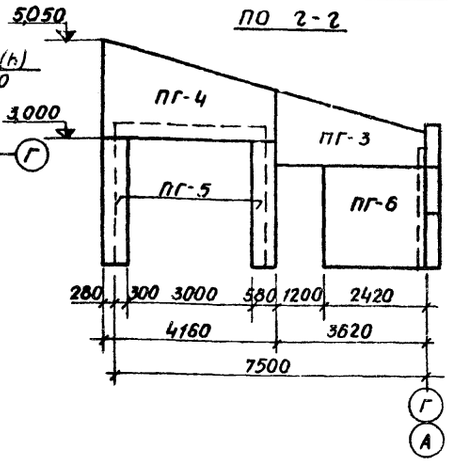

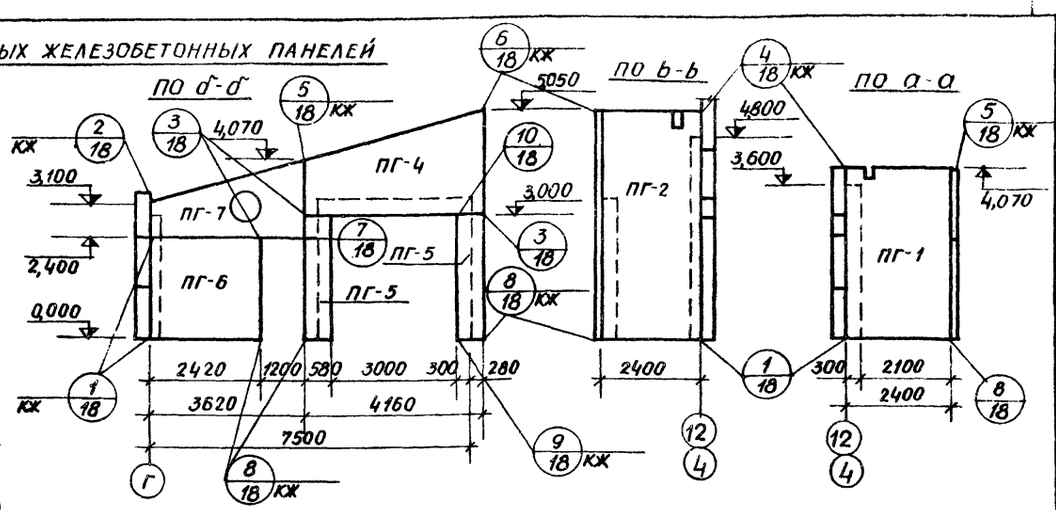

МАРКИРОВОЧНАЯ СХЕМА СТЕНОВЫХ ПАНЕЛЕЙ В ОСИ „12"

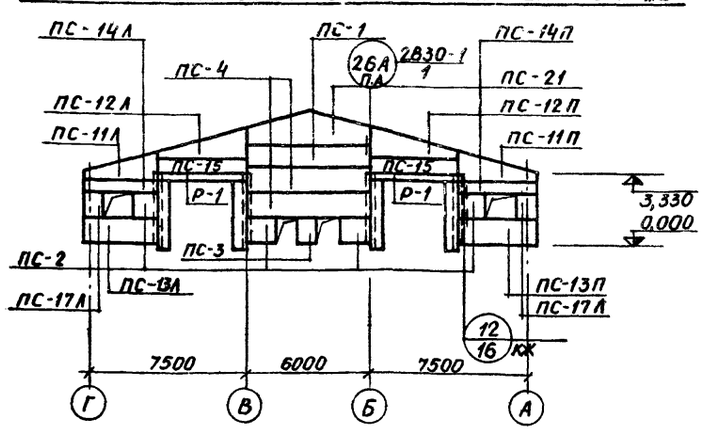

МАРКИРОВОЧНАЯ СХЕМА СТЕНОВЫХ ПАНЕЛЕЙ В ОСИ „13"

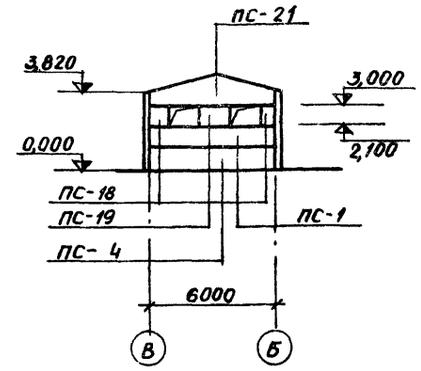

МАРКИРОВОЧНАЯ СХЕМА СТЕНОВЫХ ПАНЕЛЕЙ В ОСИ „2"

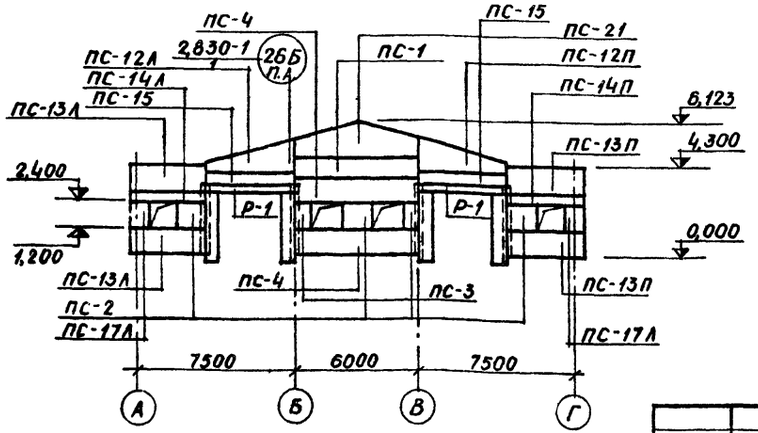

В ОСИ „Б"

В ОСИ „В"

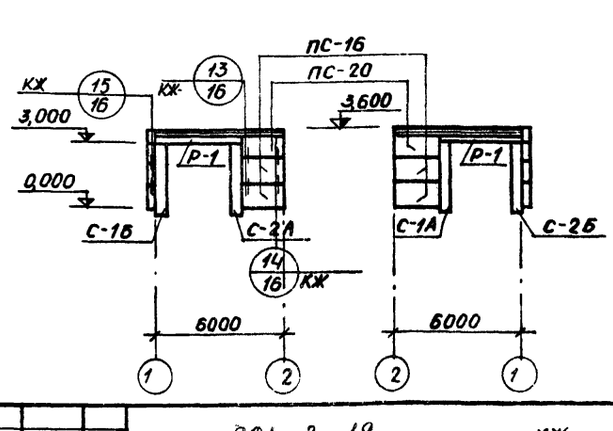

ЗАМ.НАЧ.ОТ.	МАРКУНАС			20.02.87	801-3-18 КЖ
ГЛ.ИНЖ.ПР.	НАВИЦКАС			19.02.87	РОДИЛЬНОЕ ОТДЕЛЕНИЕ НА 96 МЕСТ С ПРОФИЛАКТОРИЕМ И ВЕТПУНКТОМ. БЛОКИРОВОЧНЫЙ. ВАРИАНТ 1
ГЛ.КОНСТ.ОТ.	ГРУЗДИС			19.02.87	
НАЧ.СЕКТ.	ЮДЕЙКЕНЕ			19.02.87	СТАДИЯ: ТР; ЛИСТ: 14; ЛИСТОВ:
РУК.ГР.	МАТЯЛИС			19.02.87	МАРКИРОВОЧНАЯ СХЕМА СТЕНОВЫХ ПАНЕЛЕЙ
ИСПОЛНИЛ	ЮДЕЙКЕНЕ			19.02.87	ИНСТИТУТ ПРОЕКТИРОВАНИЯ СЕЛЬСКОХОЗЯЙСТВЕННОГО СТРОИТЕЛЬСТВА Г. КАУНАС
ПРОВЕРИЛ	МАТЯЛИС			25.02.87	

ПРИВЯЗАН

ИНВ.№ ПОДЛ. | ПОДПИСЬ И ДАТА | ВЗАМ.ИНВ.№

КОПИРОВАЛА: ЧИКОТЕНЕ 1212-01 ФОРМАТ А2 Г

ТИПОВОЙ ПРОЕКТ АЛЬБОМ 1

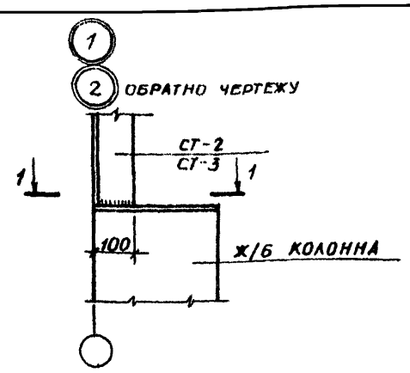

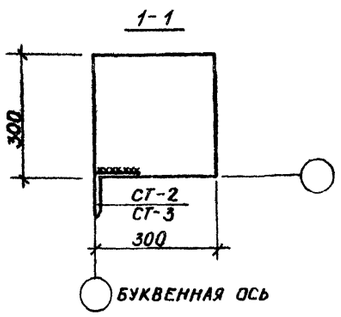

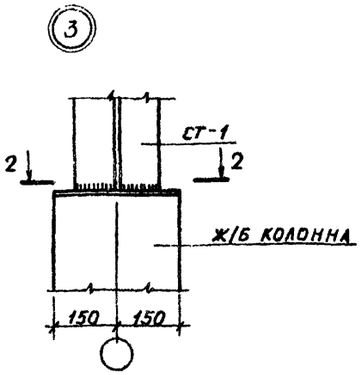

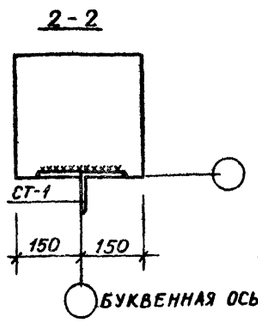

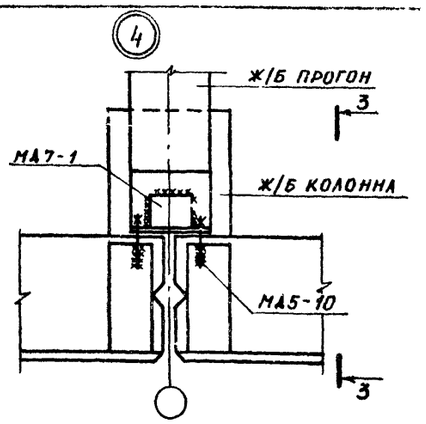

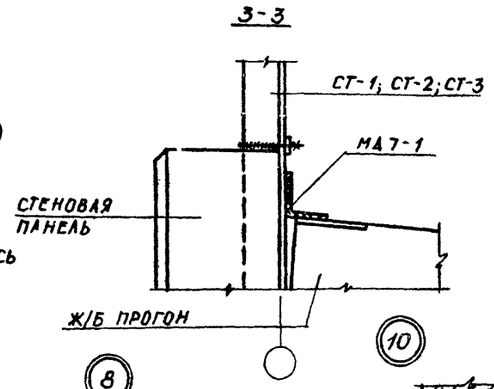

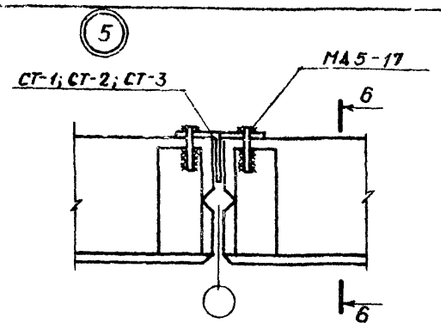

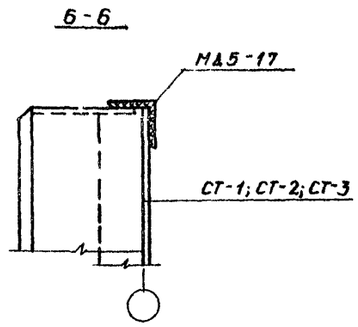

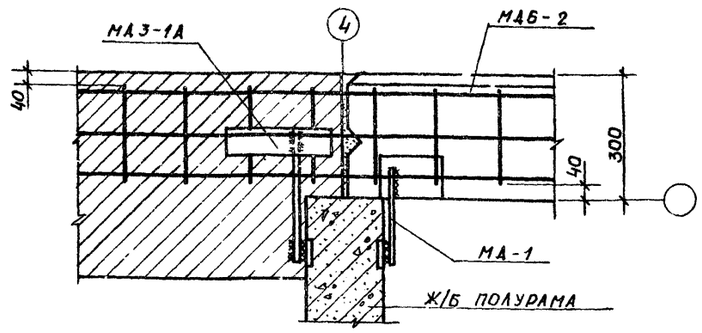

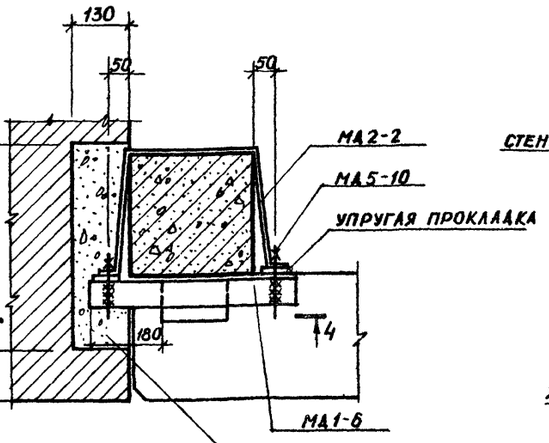

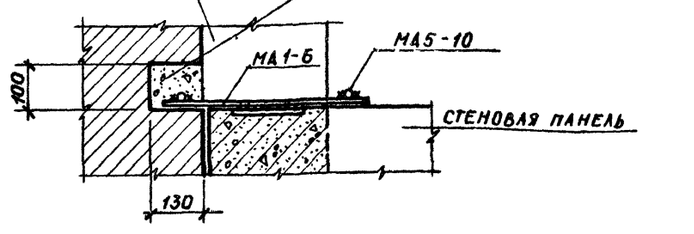

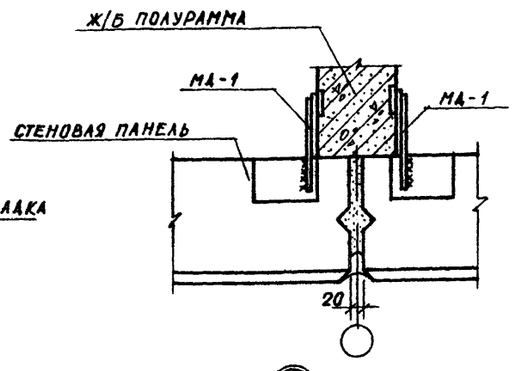

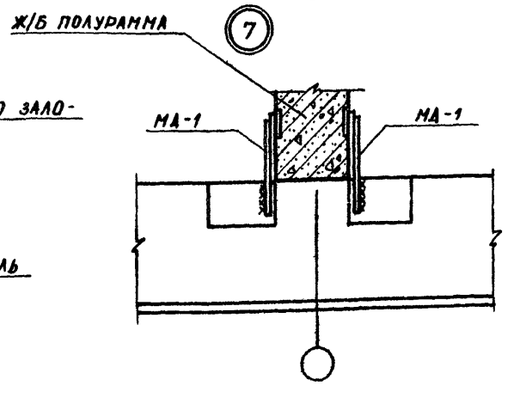

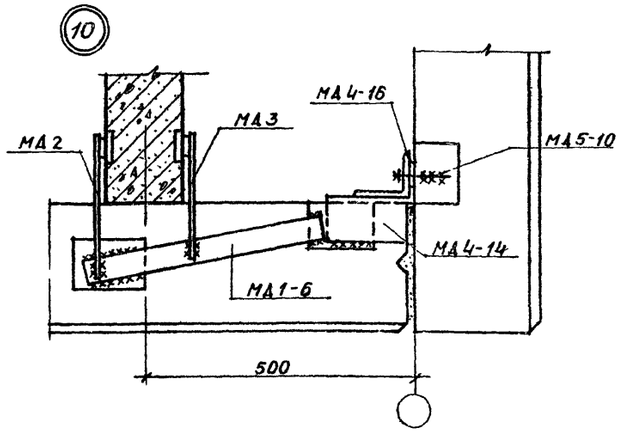

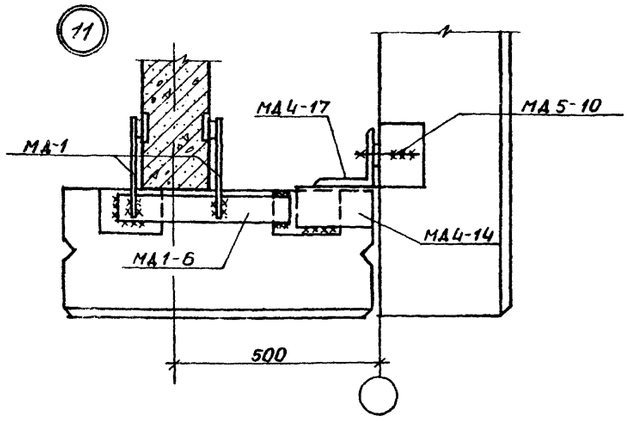

1. ВЫСОТУ СВАРНЫХ ШВОВ ПРИНИМАТЬ 6 ММ.
2. СВАРКУ ПРОИЗВОДИТЬ ЭЛЕКТРОДАМИ МАРКИ Э42, ПО ГОСТУ 9467-75.
3. ИНДИВИДУАЛЬНЫЕ КРЕПЕЖНЫЕ ЭЛЕМЕНТЫ И ИХ СПЕЦИФИКАЦИЮ СМ. ЛИСТ КЖ-16

				801-3-18 КЖ	
				РОДИЛЬНОЕ ОТДЕЛЕНИЕ НА 96 МЕСТ С ПРОФИЛАКТОРИЕМ И ВЕТПУНКТОМ. БЛОКИРОВОЧНЫЙ ВАРИАНТ 1	
ПРИВЯЗАН		ЗАМ.НАЧ.ОТ.	МАРКУНАС	20.02.80	СТАДИЯ: ТР; ЛИСТ: 15; ЛИСТОВ:
		ГЛ.ИНЖ.ПР.	НАВИЦКАС	19.02.80	
		ГЛ.КОНСТ.ОТ.	ГРУЗАС	19.02.80	
		НАЧ.СЕКТ.	ЮДЕЙКЕНЕ	19.02.80	
		РУК.ГР.	ЮДЕЙКЕНЕ	14.02.80	КРЕПЛЕНИЕ СТЕНОВЫХ ПАНЕЛЕЙ УЗЛЫ 1÷11
		ИСПОЛНИЛ	ЮДЕЙКЕНЕ	14.02.80	ИНСТИТУТ ПРОЕКТИРОВАНИЯ СЕЛЬСКОХОЗЯЙСТВЕННОГО СТРОИТЕЛЬСТВА Г. КАУНАС
ИНВ №		ПРОВЕРИЛ	МАТЯЛИС	15.02.80	

Инв.№ подл. | Подпись, дата | Взам.инв.№

ТИПОВОЙ ПРОЕКТ АЛЬБОМ 1

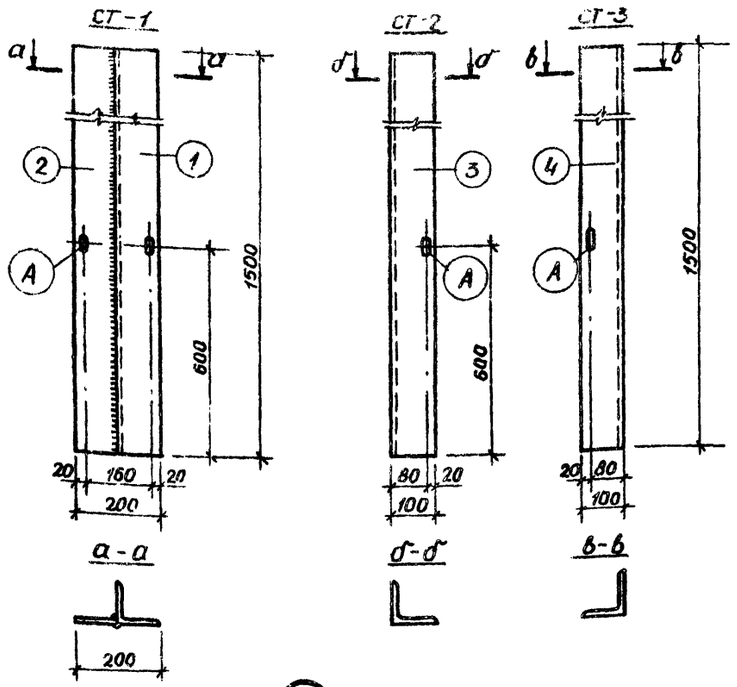

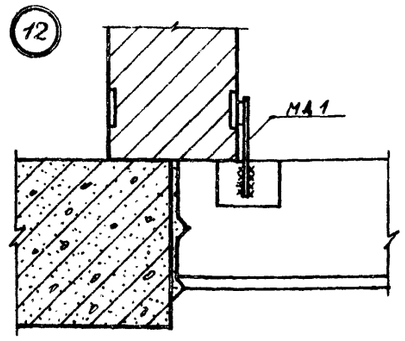

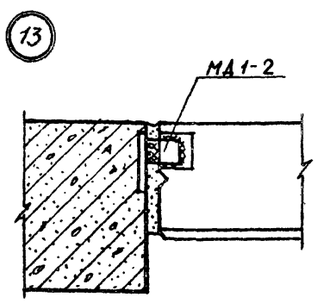

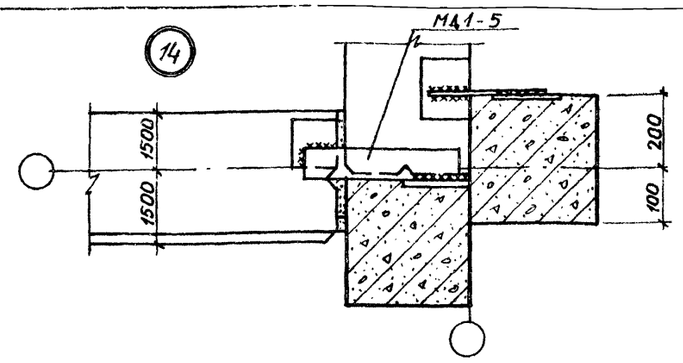

СПЕЦИФИКАЦИЯ СТАЛИ НА ОДНО ИЗДЕЛИЕ

ФОРМАТ	ЗОНА	ПОЗИЦИЯ	ОБОЗНАЧЕНИЕ	НАИМЕНОВАНИЕ	КОЛ. ШТ.	ПРИМЕЧАНИЕ
				СТ-1		
		1	ГОСТ 8510-72	L100×8; ℓ=1500	1	18,3 КГ
		2	ГОСТ 103-76	-100×8; ℓ=1500	1	9,42 КГ
				СТ-2		
		3	ГОСТ 8510-72	L100×8; ℓ=1500	1	18,3 КГ
				СТ-3		
		4	ГОСТ 8510-72	L100×8; ℓ=1500	1	18,3 КГ
				МА7-1		
		5	ГОСТ 103-76	-100×8; ℓ=200	1	1,26 КГ
				МА-2		
		8	ГОСТ 103-76	-50×10; ℓ=80	1	0,236 КГ
		10	ГОСТ 5781-75	ф14 AI; ℓ=330	1	0,339 КГ
				МА-1		
		8	ГОСТ 103-76	-50×10; ℓ=60	1	0,236 КГ
		9	ГОСТ 5781-75	ф14 AI; ℓ=250	1	0,302 КГ
				МА-3		
		8	ГОСТ 103-76	-50×10; ℓ=60	1	0,236 КГ
		11	ГОСТ 5781-75	ф14 AI; ℓ=290	1	0,351 КГ
				Т13А		
		2	ГОСТ 103-76	-160×8; ℓ=830	1	8,34 КГ
		1	ГОСТ 8510-72	L160×100×9; ℓ=860	1	15,48 КГ
		3	ГОСТ 103-76	-160×8; ℓ=200	2	4,02 КГ
		4	ГОСТ 103-76	-160×8; ℓ=235	1	2,36 КГ
				Т13Б		
		1	ГОСТ 8510-72	L160×100×8; ℓ=560	1	10,08 КГ
		2	ГОСТ 103-76	-160×8; ℓ=470	1	4,72 КГ
		3	ГОСТ 103-76	-160×8; ℓ=200	2	4,02 КГ
		4	ГОСТ 103-76	-160×8; ℓ=235	1	2,36 КГ

ВЕДОМОСТЬ СТАЛЬНЫХ ИЗДЕЛИЙ НА ОДИН УЗЕЛ

№ УЗЛА И КОЛИЧ. ШТ.	МАРКА СТАЛЬНОГО ИЗДЕЛИЯ	КОЛ. ШТ.	СЕРИЯ, ГДЕ ИЗОБРАЖЕН МАРКА	ПРИМЕЧАНИЕ	№ УЗЛА И КОЛИЧ. ШТ.	МАРКА СТАЛЬНОГО ИЗДЕЛИЯ	КОЛ. ШТ.	СЕРИЯ, ГДЕ ИЗОБРАЖЕН МАРКА	ПРИМЕЧАНИЕ
1 1 ШТ.	СТ2	1		КЖ-16 18,3 КГ	9 2 ШТ.	МА3-1А	1		КЖ-16 0,8 КГ
2 1 ШТ.	СТ3	1		КЖ-16 18,3 КГ		МА-1	1		КЖ-16 0,54 КГ
3 3 ШТ.	СТ1	1		КЖ-16 23,7 КГ	10 4 ШТ.	МА-2	1		КЖ-16 0,58 КГ
4 5 ШТ.	МА7-1	1		КЖ-16 1,3 КГ		МА-3	1		КЖ-16 0,59 КГ
	МА5-10	2		0,2 КГ		МА1-6	1		1,40 КГ
5 5 ШТ.	МА5-17	2		0,6 КГ		МА4-14	1		1,70 КГ
6 4 ШТ.	МА2-2	1		2,9 КГ		МА4-16	1		1,70 КГ
	МА5-10	2		0,2 КГ		МА5-10	1		1,10 КГ
	МА1-6	1		1,4 КГ	11 4 ШТ.	МА-1	2		КЖ-16 1,08 КГ
7 13 ШТ.	МА-1	2		КЖ-16 1,1 КГ		МА1-6	1		1,40 КГ
8 13 ШТ.	МА-1	2		КЖ-16 1,1 КГ		МА4-14	1		1,70 КГ
„10" 132 ШТ.	МА1-16	1		0,33 КГ		МА4-17	1		12,41 КГ
„11" 5 ШТ.	МА4-3	2		0,8 КГ		МА5-10	1		0,10 КГ
	МА5-10	2		0,22 КГ	„12" 26 ШТ.	МА-1	1		КЖ-16 0,54 КГ
„8" 2 ШТ.	МА2-2	1		2,9 КГ	„13" 6 ШТ.	МА1-2	1		0,20 КГ
	МА5-10	2		0,2 КГ	„14" 4 ШТ.	МА1-5	1		1,0 КГ
„18" 17 ШТ.	МА4-19	1		1,95 КГ	26А 4 ШТ.	Т13А	1		КЖ-16 15,70 КГ
	МА5-10	2		0,2 КГ		МА5-17	4		0,3 КГ
„41" 4 ШТ.	МА2-2	1		2,9 КГ	26Б 4 ШТ.	Т13Б	1		КЖ-16 15,06 КГ
	МА3-1	1		0,8 КГ		МА5-17	2		0,3 КГ
	МА5-10	1		0,1 КГ	Б/8 12 ШТ.	А3	1	СЕРИЯ 1432-5 ВЫПУСК 3	0,4 КГ
	МА6-2	1		0,9 КГ					
ОКОННЫЙ ПРОЕМ ℓ=4,5 М 11 ШТ.	МА4-1	4		0,8 КГ	А/8 10 ШТ.	А1	1		0,7 КГ
	МА4-2	4		1,2 КГ		А5	1		1,9 КГ
ОКОННЫЙ ПРОЕМ ℓ=1,5 М 25 ШТ.	МА4-1	2		0,4 КГ	„15" 6 ШТ.	МА1-3	1	1.800-4	0,6 КГ
	МА4-2	2		0,6 КГ		МА6-2	1		0,9 КГ

СЕРИЯ 1.800-4 СМ. ПРИМЕЧАНИЕ

1. ВЫСОТА СВАРНЫХ ШВОВ 6 ММ. ЭЛЕКТРОДЫ МАРКИ Э42, ГОСТ 9467-75.
2. ДАННЫЙ ЛИСТ РАССМАТРИВАТЬ СОВМЕСТНО С ЛИСТАМИ КЖ-17, 13÷15.
3. СВАРНЫЕ ШВЫ ПО ВСЕЙ ДЛИНЕ ПРИЛЕГАНИЯ СВАРИВАЕМЫХ АСТАЛЕЙ.

ПРИВЯЗАН

ИНВ. №

ИНВ. № ПОДЛ. | ПОДПИСЬ И ДАТА | ВЗАМ. ИНВ. №

801-3-18 КЖ-

РОДИЛЬНОЕ ОТДЕЛЕНИЕ НА 96 МЕСТ С ПРОФИЛАКТОРИЕМ И ВЕТПУНКТОМ. БЛОКИРОВОЧНЫЙ ВАРИАНТ 1

ЗАМ. НАЧ. ОТ.	МАРКУНАС			СТАДИЯ	ЛИСТ	ЛИСТОВ
ГЛ. ИНЖ. ПР.	НАВИЦКАС			ТР	16	
ГЛ. КОНСТ.	ГРУЗДИС					
НАЧ. СЕКТ.	ЮДЕЙКЕНЕ					
РУК. ГР.	ЮДЕЙКЕНЕ					
ИСПОЛНИЛ	ЮДЕЙКЕНЕ					
ПРОВЕРИЛ	МАТЯЛИС					

УЗЛЫ 12÷15. СПЕЦИФИКАЦИИ

ИНСТИТУТ ПРОЕКТИРОВАНИЯ СЕЛЬСКОХОЗЯЙСТВЕННОГО СТРОИТЕЛЬСТВА Г. КАУНАС

КОПИРОВАЛА: ЧИКОТЕНЕ 1212-01 ФОРМАТ 22Г

ТИПОВОЙ ПРОЕКТ АЛЬБОМ I

ВЗАМ. ИНВ. № | ПОДПИСЬ И ДАТА | ИНВ. № ПОДЛ.

СПЕЦИФИКАЦИЯ СОЕДИНИТЕЛЬНЫХ ИЗДЕЛИЙ ЗАМАРКИРОВАННЫХ НА ЛИСТЕ КЖ-16

МАРКА	ОБОЗНАЧЕНИЕ	НАИМЕНОВАНИЕ	КОЛ.	ПРИМЕЧ.
	СЕРИЯ 1.800-4 И КЖ-16	КРЕПЕЖНЫЕ ДЕТАЛИ МА-1	88	47,52 КГ
	" "	" МА-2	4	2,32 "
	" "	" МА-3	4	2,40 "
	" И КЖ-18	" МА1-1А	18	3,50 "
	СЕРИЯ 1.800-4	" МА1-2	6	1,20 "
	ТО ЖЕ	" МА1-3	19	11,40 "
	"	" МА1-5	4	4,00 "
	"	" МА1-6	12	16,80 "
	"	" МА1-16	132	52,60 "
	"	" МА2-2	10	29,00 "
	"	" МА3-1	4	3,20 "
	"	" МА3-1А	2	1,60 "
	"	" МА4-1	94	18,80 "
	"	" МА4-2	94	56,40 "
	"	" МА4-3	10	4,00 "
	"	" МА4-9	35	14,00 "
	"	" МА4-12	13	13,00 "
	"	" МА4-14	8	11,20 "
	"	" МА4-16	4	6,80 "
	"	" МА4-17 l=1500	9	112,50 "
	" И КЖ-18	" МА4-17А	4	2,52 "
	" " -18	" МА4-17Б	5	11,60 "
	"	" МА4-19	17	33,15 "
	"	" МА5-10	78	7,80 "
	"	" МА5-17	10	6,00 "
	"	" МА6-2	10	5,00 "
	"	" МА7-1	5	6,50 "
	СЕРИЯ 3.818-1; ВЫП. 1	" МН8	12	4,92 "
	СЕРИЯ 1.462-5; ВЫП. 3	" А1	10	8,40 "
	" ; "	" А5	10	19,00 "
	КЖ-15	ФАХВЕРК КОЛОНН СТ1	3	27,70 "
	" -16	" СТ2	1	18,3 "
	" -16	" СТ3	1	18,3 "
	" -10	СОЕДИНИТЕЛЬНЫЕ ДЕТАЛИ МС1	18	90,00 "
	" -10	" МС2	7	12,60 "
	" -10	" БОЛТЫ	18	23,04 "
	" -16	ФАХВЕРК КОЛОНН Т13А	4	122,60 "
	" -16	ТО ЖЕ Т13Б	4	86,5

СПЕЦИФИКАЦИЯ ЭЛЕМЕНТОВ ЗАМАРКИРОВАННЫХ НА ЛИСТЕ КЖ-14

МАРКА	ОБОЗНАЧЕНИЕ	НАИМЕНОВАНИЕ	КОЛ.	ПРИМЕЧАНИЕ
С-1	АЛЬБОМ II	СТОЙКА С-1	7	0,71 Т
С-2	ТО ЖЕ	ТО ЖЕ С-2	7	0,71 Т
С-1А	"	" С-1А	2	0,71 Т
С-2А	"	" С-2А	2	0,71 Т
С-1Б	"	" С-1Б	1	0,71 Т
С-2Б	"	" С-2Б	1	0,71 Т

801-3-18 КЖ

РОДИЛЬНОЕ ОТДЕЛЕНИЕ НА 96 МЕСТ С ПРОФИЛАКТОРИЕМ И ВЕТПУНКТОМ. БЛОКИРОВОЧНЫЙ ВАРИАНТ 1

ПРИВЯЗАН

ЗАМ. НАЧ. ОТД.	МАРКУНАС		20.02.90
ГЛ. ИНЖ. ПР.	НАВИЦКАС		19.02.90
ГЛ. КОНСТ. ОТД.	ГРИЗАНС		20.02.90
НАЧ. СЕКТ.	ЮДЕЙКЕНЕ		20.02.90
РУКОВ. ГР.	МАТЯЛИС		15.02.90
ИСПОЛНИЛ	ЮДЕЙКЕНЕ		14.02.90

СТАДИЯ	ЛИСТ	ЛИСТОВ
ТР	17	

СПЕЦИФИКАЦИЯ

ИНСТИТУТ ПРОЕКТИРОВАНИЯ СЕЛЬСКОХОЗЯЙСТВЕННОГО СТРОИТЕЛЬСТВА

ТИПОВОЙ ПРОЕКТ АЛЬБОМ 4

Инв.№ подл. | Подпись и дата | Взам.инв.№

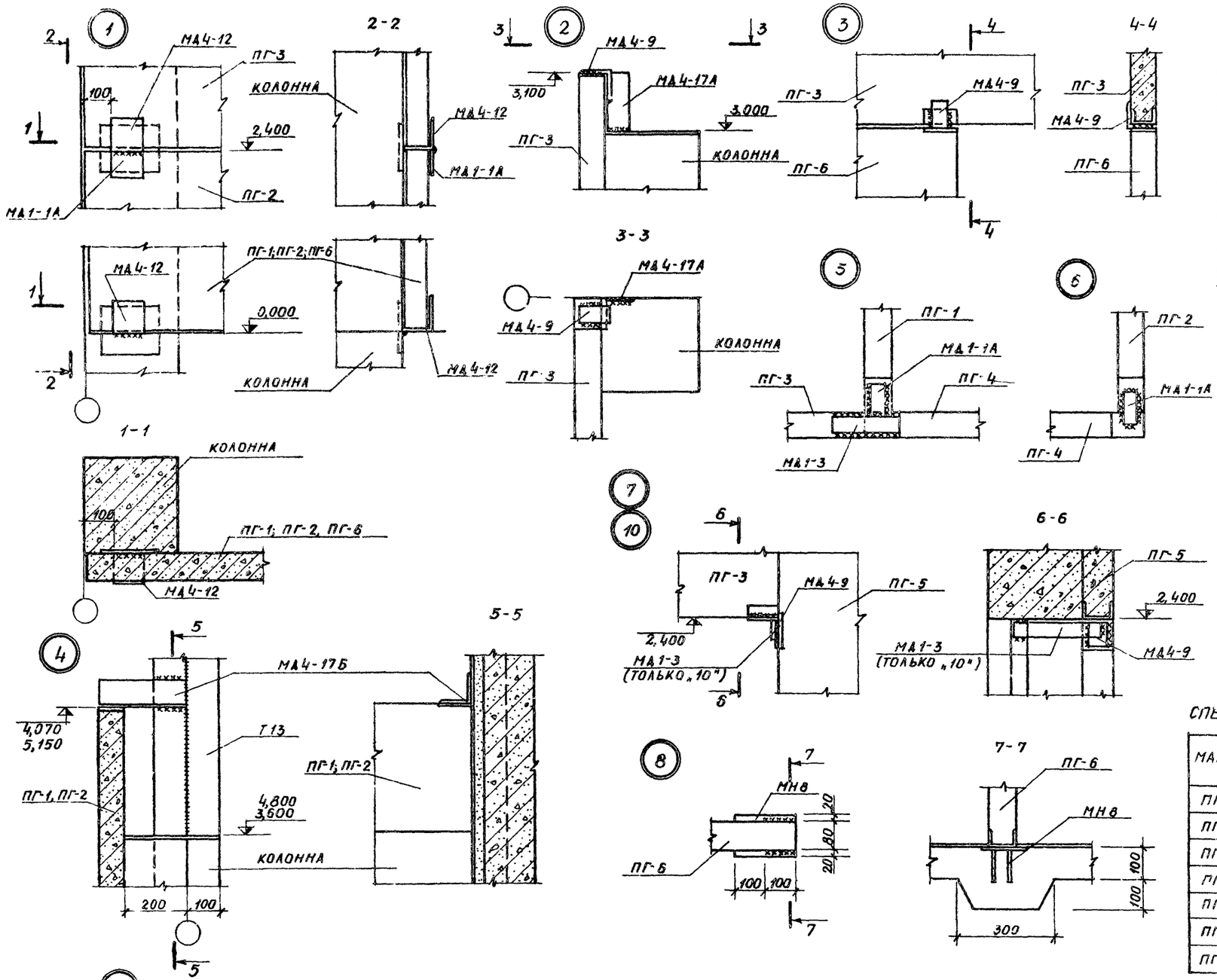

ВЕДОМОСТЬ МЕТАЛЛИЧЕСКИХ ИЗДЕЛИЙ НА ОДИН УЗЕЛ

№ УЗЛА И КОЛИЧ. ШТ.	МАРКА СТАЛЬНОГО ИЗДЕЛИЯ	КОЛИЧ. ШТ.	ШИФР СЕРИИ ГДЕ ИЗОБРАЖЕНА МАРКА	ПРИМЕЧАНИЕ	№ УЗЛА И КОЛИЧ. ШТ.	МАРКА СТАЛЬНОГО ИЗДЕЛИЯ	КОЛИЧ. ШТ.	ШИФР СЕРИИ ГДЕ ИЗОБРАЖЕНА МАРКА	ПРИМЕЧАНИЕ
„1" 13 ШТ.	МД1-1А	1	КЖ-18	КРЕПЛЕНИЯ Ж/Б ПЕРЕГОРОДОК	„6" 2 ШТ.	МД1-1А	1	КЖ-18	КРЕПЛЕНИЯ Ж/Б ПЕРЕГОРОДОК
	МД4-12	1	1800-4	ТО ЖЕ	„10" 8 ШТ.	МД1-3	1	1800-4	ТО ЖЕ
„2" 4 ШТ.	МД4-9	1		"		МД4-9	1		"
	МД4-17А	1	КЖ-18	"	„8" 12 ШТ.	МН8	1	3818-1 ВЫП.1	"
„3" 12 ШТ.	МД4-9	1	1800-4	"	„7" 3 ШТ.	МД4-9	1	1800-4	"
„4" 5 ШТ.	МД4-17Б	1	КЖ-18	"	„9" 8 ШТ.	МД4-9	1		"
„5" 3 ШТ.	МД1-1А	1		"		МД1-3	1		"
	МД1-3	1	1800-4						

ВЕДОМОСТЬ СТАЛЬНЫХ ИЗДЕЛИЙ ДЛЯ КРЕПЛЕНИЯ КОНСТРУКЦИЙ

МАРКА ИЗДЕЛИЯ	СЕЧЕНИЕ	ДЛИНА ММ	КОЛ. ШТ.	ВЕС КГ		
				ОДНОЙ ПОЗ.	ВСЕХ ПОЗ.	ИЗДЕЛ.
МД1-1А	-60×6	90	1	0,25	0,25	0,25
МД4 17А	L90×6	100	1	0,83	0,83	0,83
МД4-17Б	L90×6	280	1	2,32	2,32	2,32

СПЕЦИФИКАЦИЯ ЭЛЕМЕНТОВ, ЗАМАРКИРОВАННЫХ НА ЛИСТЕ КЖ-14

МАРКА	ОБОЗНАЧЕНИЕ	НАИМЕНОВАНИЕ		КОЛ.	ПРИМЕЧАНИЕ
ПГ-1	АЛЬБОМ II	Ж/Б ПАНЕЛЬ	ПГБ-1 / 4,0×2,4	3	1,92 Т
ПГ-2	ТО ЖЕ	ТО ЖЕ	ПГБ-2 / 5,0×2,4	2	2,45 Т
ПГ-3	"	"	ПГБ-3 / 1,6×3,6	2	0,88 Т
ПГ-4	"	"	ПГБ-4 / 2,0×4,1	4	1,32 Т
ПГ-5	"	"	ПГБ-5 / 3,0×0,6	8	0,35 Т
ПГ-6	"	"	ПГБ-6 / 2,4×2,4	4	1,23 Т
ПГ-7	"	"	ПГБ-3А / 1,6×3,6	2	0,80 Т

1 СВАРКУ СОЕДИНИТЕЛЬНЫХ ЭЛЕМЕНТОВ ПРОИЗВОДИТЬ ЭЛЕКТРОДОМ Э42 ВЫСОТА ШВА δ=5 ММ.

ЗАМ.НАЧОТ.	МАРКУНАС			
ГЛ.ИНЖ.ОТ.	НАВИЦКАС			
ГЛ.КОНСТ.ОТ.	ГРУЗАС			
НАЧ.СЕКТ.	ЮДЕЙКЕНЕ			
РУК.ГР.	ЮДЕЙКЕНЕ			
ИСПОЛНИТ.	ОДЕЙКЕНЕ			
ПРОВЕРИЛ	МАТУЛИС			

ПРИВЯЗАН

801-3-18 КЖ

РОДИЛЬНОЕ ОТДЕЛЕНИЕ НА 96 МЕСТ С ПРОФИЛАТТОРИЕМ И ВЕТПУНКТОМ. БЛОКИРОВОЧНЫЙ ВАРИАНТ 1

СТАДИЯ	ЛИСТ	ЛИСТОВ
ТР	18	

КРЕПЛЕНИЯ ЖЕЛЕЗОБЕТОННЫХ ПЕРЕГОРОДОК. СПЕЦИФИКАЦИИ

ИНСТИТУТ ПРОЕКТИРОВАНИЯ СЕЛЬСКОХОЗЯЙСТВЕННОГО СТРОИТЕЛЬСТВА г. КАУНАС

СК2-42-2В (К-4)

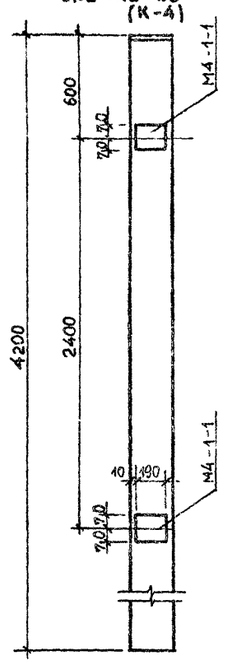

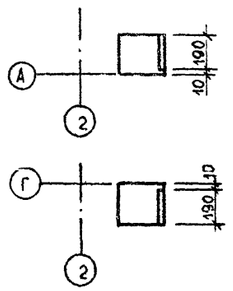

СК3-42-2А (К-2)
СК3-42-2Б (К-5)

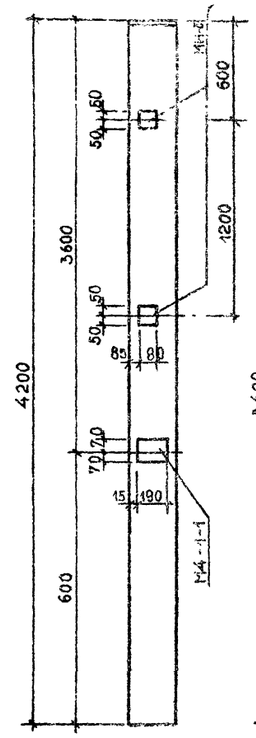

СК3-54-3А (К-3)

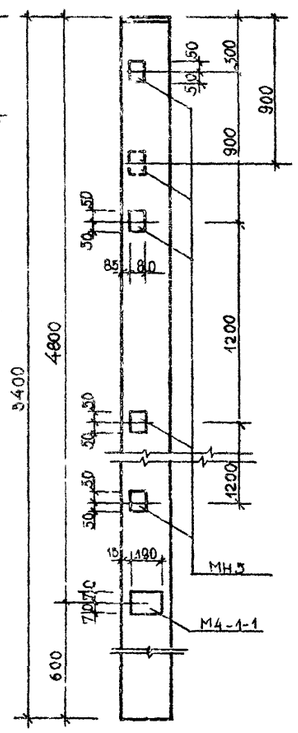

СК3-54-3Б (К-6)

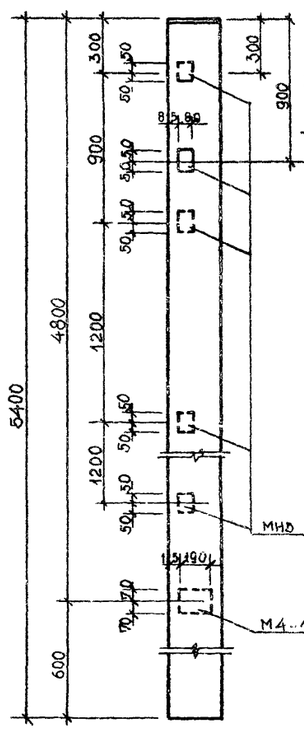

СКТ3-42-2А (К-7)
СКТ3-36-2А (К-11)

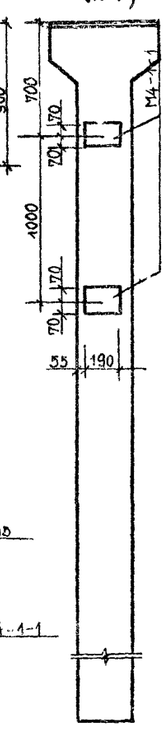

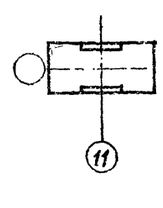

СК3-42-2А (К-2)

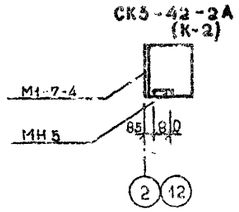

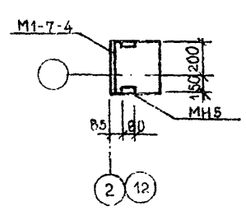

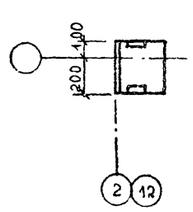

СК3-42-2Б (К-5)

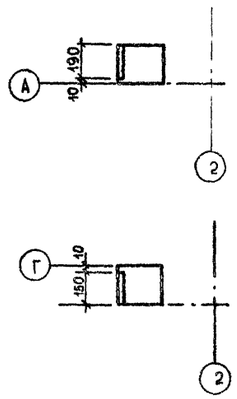

ПР21а-1-1А

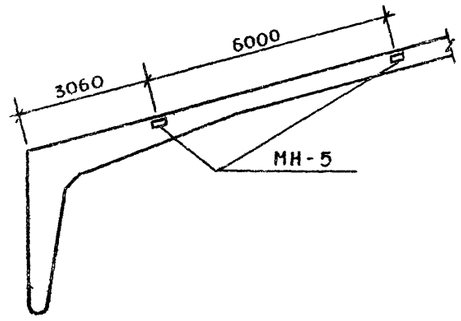

СПЕЦИФИКАЦИЯ ДОПОЛНИТЕЛЬНЫХ ЗАКЛАДНЫХ ДЕТАЛЕЙ В КОЛОННАХ

МАРКА	ОБОЗНАЧЕНИЕ	НАИМЕНОВАНИЕ	КОЛ.	ПРИМЕЧ. (ВЕС ОБЩ.)
		СК3-42-2В		
М4-1-1	СЕРИЯ 1.400-6/76, ВЫП. 1	ЗАКЛАДНАЯ ДЕТАЛЬ М4-1-1	2	2,80 КГ
		СК3-42-2А, СК3-42-2Б		
М4-1-1	СЕРИЯ 1.400-6/76, ВЫП. 1	ЗАКЛАДНАЯ ДЕТАЛЬ М4-1-1	1	1,40 КГ
МН5	СЕРИЯ 1.822-2, ВЫП 6	" " МН5	2	1,40 КГ
		СК3-54-3А, СК3-54-3Б		
М4-1-1	СЕРИЯ 1.400-6/76, ВЫП. 1	ЗАКЛАДНАЯ ДЕТАЛЬ М4-1-1	1	1,40 КГ
МН5	СЕРИЯ 1.822-2, ВЫП.6	" " МН5	5	3,50 КГ
		СК3-42-2А; СКТ3-36-2А		
М4-1-1	СЕРИЯ 1.400-6/76, ВЫП.1	ЗАКЛАДНАЯ ДЕТАЛЬ М4-1-1	4	5,60 КГ
		ПР21а-1-1А		
МН-5	СЕРИЯ 1.822-2	ЗАКЛАДНАЯ ДЕТАЛЬ МН-5	2	0,70 КГ

1. КОЛОННЫ СК2-42-2В; СК3-42-2А; СК3-42-2Б; СК3-54-2А, СК3-54-2Б ОТЛИЧАЮТСЯ ОТ СК3-42-2 И СК3-54-2 ДОПОЛНИТЕЛЬНЫМИ ЗАКЛАДНЫМИ ДЕТАЛЯМИ.

ЗАМ. НАЧОТ	МАРКУНАС		20.02.80	
ГА. ИНЖ. ОТД	НАВИЦКАС		19.02.80	
ГА. КОНС. ОТ.	ГРИЗАЙО		20.02.80	
НАЧ. СЕКТ	ЮДЕЙКЕНЕ		14.02.80	
ИСПОЛНИЛ	ЮДЕЙКЕНЕ		14.02.80	
ПРОВЕРИЛ	МАТЯЛИС		15.02.80	

801-3-18 КЖ

РОДИЛЬНОЕ ОТДЕЛЕНИЕ НА 90 МЕСТ С ПРОФИЛАКТОРИЕМ И ФЕЛЬДШЕРСКО-АКУШЕРСКИМ ПУНКТОМ. БЛОКИРОВОЧНЫЙ ВАРИАНТ 1

СТАДИЯ	ЛИСТ	ЛИСТОВ
ТР	19	

ЗАКЛАДНЫЕ ДЕТАЛИ В КОЛОННАХ И РАМАХ

ИНСТИТУТ ПРОЕКТИРОВАНИЯ СЕЛЬСКОХОЗЯЙСТВЕННОГО СТРОИТЕЛЬСТВА Г. КАУНАС

ПРИВЯЗАН

ИНВ. №

ВЗАМ. ИНВ. № | ПОДПИСЬ И ДАТА | ИНВ. № ПОДЛ.

ВЕДОМОСТЬ ЧЕРТЕЖЕЙ ОСНОВНОГО КОМПЛЕКТА

ЛИСТ	НАИМЕНОВАНИЕ	ПРИМЕЧАНИЕ
1.	ОБЩИЕ ДАННЫЕ	
2.	СВОДНАЯ СПЕЦИФИКАЦИЯ СИСТЕМ ВОДОПРОВОДА И КАНАЛИЗАЦИИ	
3.	ПЛАН С СЕТЯМИ В0, Т3, К1 И К3	
4.	СХЕМЫ СИСТЕМ В0; Т3	
5	СХЕМЫ СИСТЕМ К1 И К3	

ВЕДОМОСТЬ ССЫЛОЧНЫХ И ПРИЛАГАЕМЫХ ДОКУМЕНТОВ

ОБОЗНАЧЕНИЕ	НАИМЕНОВАНИЕ	ПРИМЕЧАНИЕ
СЕРИЯ 2.800-2 ВЫП-7; ЛИСТ ВК-9	УНИФИЦИРОВАННЫЕ УЗЛЫ И ДЕТАЛИ СЕЛЬСКОХОЗЯЙСТВЕННЫХ ЗДАНИЙ И СООРУЖЕНИЙ	ГИПРОНИСЕЛЬХОЗ
СЕРИЯ 4.900-8 ВЫП I, II	АЛЬБОМ ОБОРУДОВАНИЯ, ФАСОННЫХ ЧАСТЕЙ И АРМАТУРЫ ДЛЯ СЕТЕЙ И СООРУЖЕНИЙ ВОДОПРОВОДА И КАНАЛИЗАЦИИ	„СОЮЗВОДОКАНАЛПРОЕКТ"
СЕРИЯ 4.800-3 ВЫП. 2, ЛИСТ 7,8,9	УСТАНОВОЧНЫЕ ЧЕРТЕЖИ МАШИН И МЕХАНИЗМОВ ДЛЯ ЖИВОТНОВОДЧЕСКИХ И ПТИЦЕВОДЧЕСКИХ ФЕРМ И ЗДАНИЙ	„ГИПРОНИСЕЛЬХОЗ"
КОМПЛЕКС 7373	ТИПОВЫЕ ДЕТАЛИ УПЛОТНЕНИЯ ВВОДОВ ИНЖЕНЕРНЫХ СЕТЕЙ В ГРАЖДАНСКИХ ЗДАНИЯХ	ИНСТИТУТ ПРОЕКТИРОВАНИЯ ГОРОДСКОГО С-ВА ГОССТРОЯ ЛИТ. ССР

ОСНОВНЫЕ ПОКАЗАТЕЛИ ПО ЧЕРТЕЖАМ ВОДОПРОВОДА И КАНАЛИЗАЦИИ

НАИМЕНОВАНИЕ СИСТЕМЫ	ПОТРЕБНЫЙ НАПОР НА ВВОДЕ, М	РАСЧЕТНЫЕ РАСХОДЫ				УСТАНОВОЧНАЯ МОЩНОСТЬ ЭЛЕКТРОДВИГАТЕЛЕЙ, КВТ	ПРИМЕЧАНИЕ
		$м^3$/СУТ	М/Ч	Л/С	ПРИ ПОЖАРЕ Л/С		
В0	4,0	10,34	2,38	2,38			
К1		2,18	1,10	2,68			
К3		2,02					

ДАННЫЕ ПО ПРОИЗВОДСТВЕННОМУ ВОДОПОТРЕБЛЕНИЮ И ВОДООТВЕДЕНИЮ

№ ПОТРЕБИТЕЛЯ ПО ПЛАНУ	НАИМЕНОВАНИЕ ПОТРЕБИТЕЛЯ	КОЛ. ЧАСОВ РАБОТЫ В СУТКИ	КОЛ. ПОТРЕБИТЕЛЕЙ	ТРЕБОВАНИЯ К КАЧЕСТВУ ВОДЫ	ПОТРЕБНЫЙ НАПОР У ПОТРЕБИТЕЛЯ, М	РЕЖИМ ВОДОПОТРЕБЛЕНИЯ	РАСХОД ВОДЫ НА ОДНОГО ПОТРЕБИТЕЛЯ $м^3$/Ч	ВОДОПОТРЕБЛЕНИЕ ИЗ ХОЗЯЙСТВЕННО-ПИТЬЕВОГО ВОДОПРОВОДА			ХАРАКТЕРИСТИКА ЗАГРЯЗНЕНИЙ СТОЧНЫХ ВОД	ВОДООТВЕДЕНИЕ В БЫТОВУЮ КАНАЛИЗАЦИЮ			СТЕПЕНЬ ОЧИСТКИ СТОЧНЫХ ВОД НА ЛОКАЛЬНЫХ УСТАНОВКАХ	ПРИМЕЧАНИЕ
								$м^3$/СУТ	$м^3$/Ч	Л/С		$м^3$/СУТ	$м^3$/Ч	Л/С		
	ДЛЯ МЫТЬЯ ПОЛОВ И ПОЕНИЯ ЖИВОТНЫХ	24	96	ПИТЬЕВАЯ	2,0	ПОСТОЯН.		8,16	1,28	1,75	ЗАГРЯЗНЕННЫЕ ЖИЧКОЙ, МОЛОКОМ					

В ЗДАНИИ ЗАПРОЕКТИРОВАН ПРОИЗВОДСТВЕННЫЙ ВОДОПРОВОД С ПОДАЧЕЙ ВОДЫ ПИТЬЕВОГО КАЧЕСТВА (ГОСТ 2874-73) ДЛЯ ПОЕНИЯ САНИТАРНОЙ ОБРАБОТКИ ЖИВОТНЫХ И ДЛЯ УБОРКИ ПОМЕЩЕНИЙ. ОБЕСПЕЧЕНИЕ ВОДОЙ ОСУЩЕСТВЛЯЕТСЯ ОТ МОЛОЧНОГО БЛОКА. РАЗВОДКА ВОДЫ ПРОИЗВОДИТСЯ ПО ТРУБОПРОВОДАМ СТОЙЛОВОГООБОРУДОВАНИЯ ОСК-25А НА КАЖДЫЕ 10 КОРОВ. НА ВЫСОТЕ 1,45 М УСТАНАВЛИВАЮТСЯ СМЕСИТЕЛИ ДЛЯ ПОДМЫВАНИЯ ВЫМЕНЕЙ, ПОДВОДКА ХОЛОДНОЙ ВОДЫ К ОБОРУДОВАНИЮ ОСК-25А И ОСТАЛЬНЫЕ ВОДОПРОВОДНЫЕ СЕТИ ПРОЕКТИРУЮТСЯ ИЗ ЧЕРНЫХ СТАЛЬНЫХ ВОДОГАЗОПРОВОДНЫХ ТРУБ ГОСТ 3262-75* ЛЕГКИЕ . . .

ПОДВОДКА ХОЛОДНОЙ ВОДЫ К УМЫВАЛЬНИКАМ ПРОЕКТИРУЮТСЯ ИЗ СТАЛЬНЫХ НЕОЦИНКОВАННЫХ ВОДОГАЗОПРОВОДНЫХ ТРУБ ГОСТ 3262-75* ЛЕГКОГО ТИПА. ПОСЛЕ МОНТАЖА ЧЕРНЫЕ ТРУБЫ ОЧИЩАЮТСЯ И ОКРАШИВАЮТСЯ МАСЛЯНОЙ КРАСКОЙ 3 2 РАЗА СТОЧНЫЕ ВОДЫ СИСТЕМЫ К1 ОТ УМЫВАЛЬНИКА, УСТАНОВЛЕННОГО В ИНВЕНТАРНОЙ ОТВОДИТСЯ В НАРУЖНУЮ СЕТЬ КАНАЛИЗАЦИИ. ЖИЖА ИЗ НАКЛОННЫХ ТРАНСПОРТЕРОВ, ОТ ЛОТКОВ, ОТ ТРАПОВ ОТВОТИТСЯ В НАРУЖНУЮ СЕТЬ КАНАЛИЗАЦИЙ НА ВЫХОДЕ ЖИЖЕСБОРНОЙ ЛИНИИ ИЗ ЗДАНИЯ УСТАНАВЛИВАЮТСЯ НАВОЗОУЛОВИТЕЛИ. ТРУБОПРОВОДЫ СИСТЕМЫ К1 ПРОЕКТИРУЕТСЯ ИЗ ЧУГУННЫХ КАНАЛИЗАЦИОННЫХ ТРУБ Ф50÷Ф150мм ГОСТ 6942.3-80. СИСТЕМА К3 ПРОЕКТИРУЕТСЯ ИЗ АЗБОЦЕМЕНТНЫХ НАПОРНЫХ ТРУБ ВТ-9 Ф 150 ММ ГОСТ 539-80. МОНТАЖ ИСПЫТАНИЕ И ПРИЕМКУ СЕТЕЙ ПРОИЗВОДИТЬ СОГЛАСНО ТРЕБОВАНИЯМ СНИП III-28-75. В ПРОЕКТНЫХ РЕШЕНИЯХ ПАТЕНТНАЯ ЧИСТОТА НЕПОВРЕЖДЕНА, А ПРИНЯТЫ РЕШЕНИЯ НЕПАТЕНТОСПОСОБНОСТНЫ.

КОЛИЧЕСТВО ВОДЫ НА НАРУЖНОЕ ПОЖАРОТУШЕНИЕ ПРИ КАТЕГОРИИ ПРОИЗВОДСТВА „Д", СТЕПЕНИ ОГНЕСТОЙКОСТИ II И СТРОИТЕЛЬНОМ ОБЪЕМЕ 7682,9 $м^3$ СОГЛАСНО СНИП II-31-74 ЧАСТЬ II-П.3.16 СОСТАВЛЯЕТ 15 Л/С

НАРУЖНОЕ ПОЖАРОТУШЕНИЕ ОБЪЕКТОВ КОМПЛЕКСА ОСУЩЕСТВЛЯЕТСЯ ОТ КОЛЬЦЕВОЙ ВОДОПРОВОДНОЙ СЕТИ С ПОЖАРНЫМИ ГИДРАНТАМИ (П.3.12 СНИП II-31-74)

НАСТОЯЩИЙ ПРОЕКТ ВЫПОЛНЕН В СООТВЕТСТВИИ С ДЕЙСТВУЮЩИМИ НОРМАМИ И ПРАВИЛАМИ (В ТОМ ЧИСЛЕ ПО ВЗРЫВО-ПОЖАРНОЙ БЕЗОПАСНОСТИ)

ГЛАВНЫЙ ИНЖЕНЕР ПРОЕКТА (НАВИЦКАС)

ИНВ. № ПОДЛ. | ПОДПИСЬ И ДАТА | ВЗАМ. ИНВ. №

ИНВ. №

ПРИВЯЗАН

801-3-18 ВК

РЕЖИМНОЕ ОТДЕЛЕНИЕ НА 96 МЕСТ С ПРОФИЛАКТОРИЕМ И ВЕТПУНКТОМ БЛОКИРОВОЧНЫЙ ВАРИАНТ 1

НАЧ. ОТД.	ИОТАУТАС		80.021
ГЛ. ИНЖ. ОТД	МАРКУНАС		80.021
ГЛ. ИНЖ. ПР	НАВИЦКАС		80.021
НАЧ. СЕКТ.	ГАЛИНИС		80.021
РУК. ГР.	БРАЗАЙЧЮТЕ		80.021
ИСПОЛНИЛ	МАТУЗЯВИЧЕНЕ		80.021
ПРОВЕРИЛ	БРАЗАЙЧЮТЕ		80.021

СТАДИЯ	ЛИСТ	ЛИСТОВ
ТР	1	5

ОБЩИЕ ДАННЫЕ

ИНСТИТУТ ПРОЕКТИРОВАНИЯ СЕЛЬСКОХОЗЯЙСТВЕННОГО СТРОИТЕЛЬСТВА Г. КАУНАС

КОПИРОВАЛ КУБИЛЮС 1212-01 ФОРМАТ 22 Г

СВОДНАЯ СПЕЦИФИКАЦИЯ СИСТЕМ ВОДОПРОВОДА И КАНАЛИЗАЦИИ

МАРКА	ОБОЗНАЧЕНИЕ	НАИМЕНОВАНИЕ	КОЛ.	МАССА Е.А. КГ	ПРИМЕЧАНИЕ
В0	15 кч 18 Ер	1 ВЕНТИЛЬ ЗАПОРНЫЙ ф70	1		
	ГОСТ 18161-72*	ВЕНТИЛИ ЗАПОРНЫЕ МУФТОВЫЕ 15кч 18р ф40	2		
		ТО ЖЕ ф25	4		
		ТО ЖЕ ф20	1		
		ТО ЖЕ ф15	11		
		КРАН ПОЛИВОЧНЫЙ ф20	6		
		ТО ЖЕ ф15	2		
	СМ-А-СТ	СМЕСИТЕЛЬ ДЛЯ ДУША	2		
	МРТУ 46-401-63	ЩЕТКА-ДУШ С КАПРОНОВОЙ ЩЕТИНОЙ ф15	1		
	ТУ-21-01 РСФСР-120-74	ПИТЬЕВОЙ ФОНТАНЧИК	1		
	ПА-1	АВТОПОИЛКА	25		
	СМ-М-НИ	СМЕСИТЕЛЬ ДЛЯ МОЙКИ	1		
	ГОСТ 6127-52	КРАН БАННЫЙ ф20	2		
	ГОСТ 3262-75* ЛЕГКИЕ	ТРУБЫ СТАЛЬНЫЕ ВОДОГАЗОПРОВОДНЫЕ ЧЕРНЫЕ ф15х2,5	66,50		
		ТО ЖЕ ф25х2,8	42,50		
		ТО ЖЕ ф65х3,2	26,50		
		ТО ЖЕ ф20х2,5	74,50		
		ТО ЖЕ ф50х3	24,50		
		ГИДРАВЛИЧЕСКОЕ ИСПЫТАНИЕ СИСТЕМЫ	234,50		М
		ОКРАСКА ТРУБ МАСЛЯННОЙ КРАСКОЙ ЗА 2 РАЗА ≤ ф50	16,90		М²
Т3	15 КЧ 18 П ГОСТ 18161-72*	ВЕНТИЛЬ ЗАПОРНЫЙ ф20	2		
		ТО ЖЕ ф15	12		
		ДУШЕВАЯ СЕТКА ф15	12		
	ГОСТ 3262-75* ЛЕГКИЕ	ТРУБЫ СТАЛЬНЫЕ ВОДОГАЗОПРОВОДНЫЕ ЧЕРНЫЕ ф25х2,8	3,5		
		ТО ЖЕ ф20х2,5	53,0		
		ТО ЖЕ ф15х2,5	35,0		
		ГИДРАВЛИЧЕСКОЕ ИСПЫТАНИЕ СИСТЕМЫ	91,50		М
		ОКРАСКА ТРУБ МАСЛЯННОЙ КРАСКОЙ ЗА 2 РАЗА	7,0		М²
К1	ГОСТ 6942.3-80	ТРУБЫ ЧУГУННЫЕ КАНАЛИЗАЦИОННЫЕ ф100	17,0		
		ТО ЖЕ ф50	5,0		
		ТРУБЫ АСБОЦЕМЕНТНЫЕ БЕЗНАПОРНЫЕ ф100	3,50		
	ГОСТ 6942.7-80	КОЛЕНО ЧУГУННОЕ ∠90 ф50	9		
	ГОСТ 6942.9-80	ОТВОДЫ ЧУГУННЫЕ ф100 ∠135°	3		
	"	ТО ЖЕ ф50	12		
	ГОСТ 6942.18-80	КРЕСТ ∠90° 100×50	1		
	ГОСТ 6942.20-80	ТО ЖЕ ∠45° 100×50	1		
	ГОСТ 6942.22-69	ТРОЙНИК ∠45° 100×100	1		
		ТО ЖЕ 100×50	2		
	ГОСТ 6942.22-69	ТРОЙНИК ∠45° 50×50	2		
	ГОСТ 6942.12-80	ТРОЙНИК ∠90° 50×50	3		
	ГОСТ 6942.24-80	РЕВИЗИЯ ф100	1		

МАРКА	ОБОЗНАЧЕНИЕ	НАИМЕНОВАНИЕ	КОЛ.	МАССА Е.А. КГ	ПРИМЕЧАНИЕ
	ГОСТ 6942.24-80	РЕВИЗИЯ ф50	2		
	ГОСТ 6924-73	СИФОН ЧУГУННЫЙ ф50	2		
	СМ. ЧЕРТЕЖ ВК-5	ВОРОНКА	2		
	ГОСТ 1811-73	ТРАПЫ ЧУГУННЫЕ ф50	4		
		ПРОЧИСТКА ф50	1		
	ГОСТ 23759-79	УМЫВАЛЬНИК ДЛЯ ХОЛОДНОЙ И ГОРЯЧЕЙ ВОДЫ 550×420	3		
	ГОСТ 3330-73	ЧАША ЧУГУННАЯ С ВЫСОКО РАСПОЛОЖЕННЫМ СМЫВНЫМ БАЧКОМ	1		
	ГОСТ 7506-73*	МОЙКА МЧ-1М	1		
		ПОКРЫТИЕ ТРУБ БИТУМНЫМ ЛАКОМ	2,1		М²
	КОМПЛЕКС 7373-3 5/4	ГЕРМЕТИЗАЦИЯ ВЫПУСКА ф100	1		
	—"— 5/4	ТО ЖЕ ф50	2		
К3	ГОСТ 539-80	ТРУБЫ АСБЕСТОЦЕМЕНТНЫЕ ВТ-9 ф150	46,0		
	ГОСТ 6942.3-80	ТРУБЫ ЧУГУННЫЕ КАНАЛИЗАЦИОННЫЕ ф100	36,0		
	ГОСТ 1811-73	ТРАПЫ ЧУГУННЫЕ ф100	5		
	ПЛ. СЕРИЯ 2.800 ВЫПУСК 7				
	ЛИСТ ВК-7, ЛИСТ ВК-8	НАВОЗОУЛОВИТЕЛЬ С ГИДРАВЛИЧЕСКИМ ЗАТВОРОМ h=1,700 М	3		
		ТРАП КОЛОДЕЦ h=0,600 М	5		
		ТО ЖЕ h=1,150	1		
		МЕТАЛЛИЧЕСКАЯ РЕШЕТКА 300×300	6		
	ГОСТ 6942.12-80	ТРОЙНИК ∠90° 150×150	3		
	ГОСТ 6942.22-69	ТРОЙНИК ∠45° 100×100	1		
		ПРОЧИСТКА ф100	1		
	ГОСТ 6942.4-80	КОЛЕНО ЧУГУННОЕ ф100	6		
	ГОСТ 6942.8-80	ОТВОДЫ ЧУГУННЫЕ ∠135° ф100	3		
	АЛЬБОМ КВК-ЛИ-77 ЧАСТЬ II	СБОРНЫЕ ЖЕЛЕЗОБЕТОННЫЕ ЭЛЕМЕНТЫ: ПД 10-1-1	1		
		КС 7-1-1	1		
	ГОСТ 3634-79	ЛЮК ЧУГУННЫЙ Т	1		
		ПП 10-1-1	1		

ПРИВЯЗАН	ГЛ. ИНЖ. ОТД.	МАРКУНАС	80.02.18
	ГЛ. ИНЖ. ПР	НАВИЦКАС	80.02.18
	НАЧ. СЕКТ.	ГАЛИНИС	80.02.18
	РУК. ГР.	БРАЗАЖЮТЕ	80.02.18
	ИСПОЛНИЛ	МАТУЗЯВИЧЕНЕ	80.02.18
ИНВ. №	ПРОВЕРИЛ	БРАЗАЖЮТЕ	80.02.18

801-3-18 ВК

РОДИЛЬНОЕ ОТДЕЛЕНИЕ НА 96 МЕСТ С ПРОФИЛАКТОРИЕМ И ВЕТПУНКТОМ БЛОКИРОВОЧНЫЙ ВАРИАНТ 1

СТАДИЯ	ЛИСТ	ЛИСТОВ
ТР	2	

СВОДНАЯ СПЕЦИФИКАЦИЯ СИСТЕМ ВОДОПРОВОДА И КАНАЛИЗАЦИИ.

ИНСТИТУТ ПРОЕКТИРОВАНИЯ СЕЛЬСКОХОЗЯЙСТВЕННОГО СТРОИТЕЛЬСТВА Г. КАУНАС

ИНВ. № ПОДЛ. | ПОДПИСЬ И ДАТА | ВЗАМ. ИНВ. №

СХЕМЫ БЛОКИРОВКИ ЗДАНИЙ

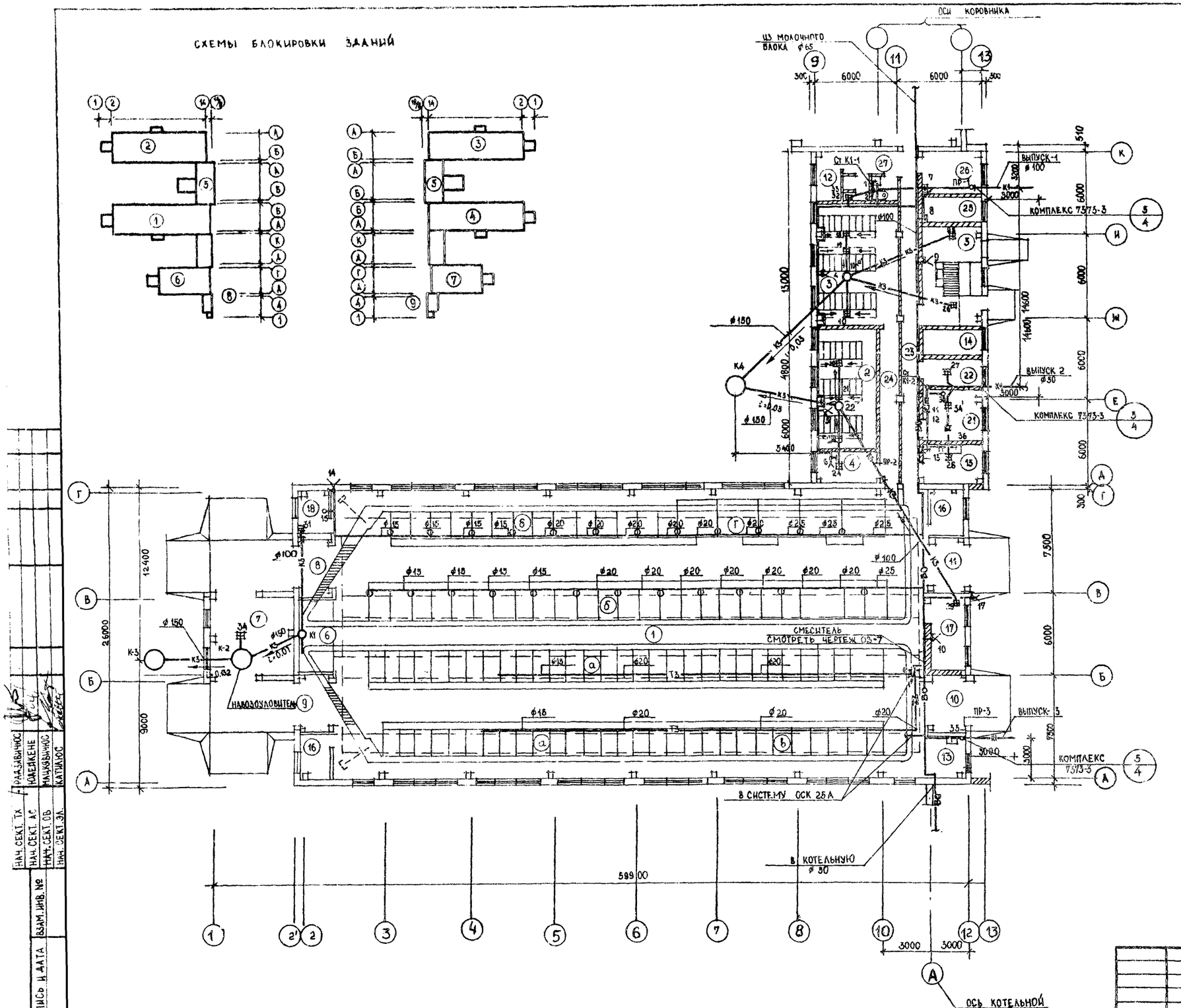

ЭКСПЛИКАЦИЯ ПОМЕЩЕНИЙ

№ П/П	НАИМЕНОВАНИЕ ПОМЕЩЕНИЙ	КАТЕГОРИЯ ПРОИЗВ.
1	РОДИЛЬНОЕ ОТДЕЛЕНИЕ И СТАЦИОНАР	Д
	а) СТОЙЛА КОРОВ ПОСЛЕ ОТЕЛА	
	б) СТОИЛА КОРОВ ДО ОТЕЛА	
	в) СТОИЛА ДЛЯ КОРОВ СТАЦИОНАРА	
	г) ДЕННИКИ	
2	ПОМЕЩЕНИЯ ПРОФИЛАКТОРИЯ	Д
3	" "	Д
4	МОЛОЧНАЯ ПРОФИЛАКТОРИЯ	Д
5	ПОМЕЩЕНИЕ ДЛЯ ВЗВЕШИВАНИЯ	Д
6	ПОМЕЩ. ДЛЯ ПРИВОДОВ ТРАНСПОРТЕРОВ	Д
7	" ДЛЯ НАКЛОННЫХ ТРАНСПОРТЕРОВ	Д
8 - 11	ТАМБУРЫ	–
12	СКЛАД ДЕЗОСРЕДСТВ	В
13	ПОМЕЩ. ДЛЯ ИНВЕНТАРЯ	В
14	ЭЛЕКТРОЩИТОВАЯ	Д
15	МОЛОЧНАЯ РОДИЛЬНОЙ	Д
16	ВЕНТКАМЕРА	Д
17	МАНЕЖ-ПРИЕМНАЯ ВЕТПУНКТА	Д
18	ПОМЕЩ. ДЛЯ САНОБРАБОТКИ ЖИВОТНЫХ	Д
19	САНУЗЕЛ	–
20	ДУШЕВАЯ	–
21	ПОМЕЩЕНИЕ ДЛЯ ПЕРСОНАЛА	В
22	ВАКУУМНАСОСНАЯ	Д
23	КОРИДОР	–
24	"	–
25	ПОМЕЩЕНИЕ ВЕТВРАЧА	В
26	АПТЕКА С ХОЛОДИЛЬНИКОМ ДЛЯ БИОПРЕПАРАТОВ	В
27	ТАМБУР ПРИ ВЕТПУНКТЕ	–

801 - 3 - 18 ВК

РОДИЛЬНОЕ ОТДЕЛЕНИЕ НА 96 МЕСТ С ПРОФИЛАКТОРИЕМ И ВЕТПУНКТОМ. БЛОКИРОВОЧНЫЙ ВАРИАНТ 1

ГЛ. ИНЖ. ОТД.	МАРКУНАС		80
ГЛ. ИНЖ. ПР.	НАВИЦКАС		80
НАЧ. СЕКТ.	ГАЛИНИС		80
РУК. ГР.	БРАЗДЖЮТЕ		80
ИСПОЛНИЛ	МАТУЗЯВИЧЕНЕ		80
ПРОВЕРИЛ	БРАЗДЖЮТЕ		80

ПРИВЯЗАН

ИНВ. №

СТАДИЯ	ЛИСТ	ЛИСТОВ
ТР	3	

ПЛАН С СЕТЯМИ В0, К1, К3

ИНСТИТУТ ПРОЕКТИРОВАНИЯ СЕЛЬСКОХОЗЯЙСТВЕННОГО СТРОИТЕЛЬСТВА Г. КАУНАС

1212-01 КОПИРОВАЛ КУБИЛЮС ФОРМАТ 22Г

НАЧ. СЕКТ. ТХ. РАДЗАВИЧЮС
НАЧ. СЕКТ. АС. ЮДЕЙКЕНЕ
НАЧ. СЕКТ. ОВ. МАЦКЯВИЧЮС
НАЧ. СЕКТ. ЭЛ. КАТИЛЮС

ВЗАМ. ИНВ. №

ПОДПИСЬ И ДАТА

В. № ПОДЛ.

ВО, Т3

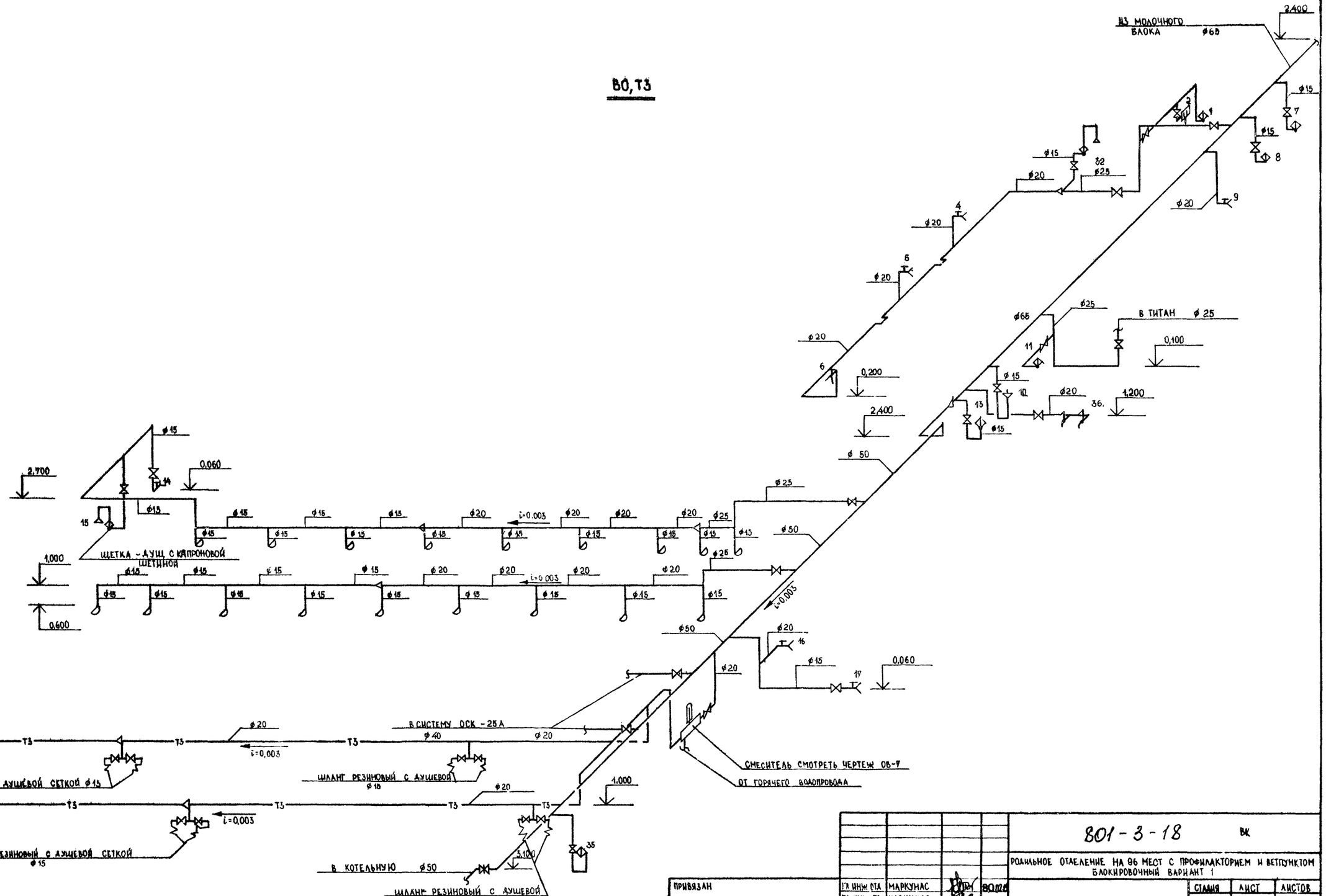

ПРИВЯЗАН	ГЛ.ИНЖ.ПТА	МАРКУНАС		
	ГЛ.ИНЖ.ПР	НАВИЦКАС		
	НАЧ.СЕКТ.	ГАЛИНИС		
	РУК.ГР.	БРАЗАЙЮТЕ		
	ИСПОЛНИЛ	МАТУЗЯВИЧЕНЕ		
ИНВ. №	ПРОВЕРИЛ	БРАЗАЙЮТЕ		

801-3-18 ВК

РОДИЛЬНОЕ ОТДЕЛЕНИЕ НА 96 МЕСТ С ПРОФИЛАКТОРИЕМ И ВЕТПУНКТОМ БЛОКИРОВОЧНЫЙ ВАРИАНТ 1

СТАДИЯ	ЛИСТ	ЛИСТОВ
ТР	4	

СХЕМЫ СИСТЕМ ВО И Т3

ИНСТИТУТ ПРОЕКТИРОВАНИЯ СЕЛЬСКОХОЗЯЙСТВЕННОГО СТРОИТЕЛЬСТВА Г. КАУНАС

ИНВ. № ПОДЛ. | ПОДПИСЬ И ДАТА | ВЗАМ. ИНВ. №

К1

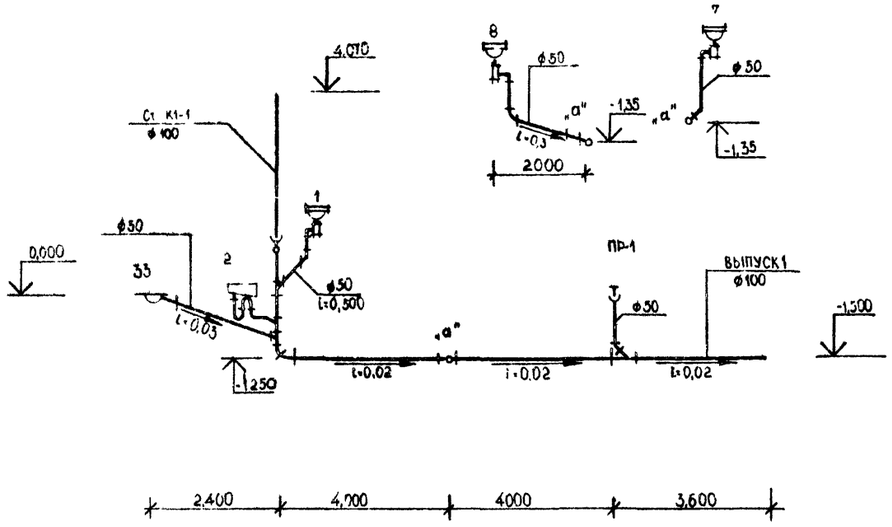

ВОРОНКА М 1:5

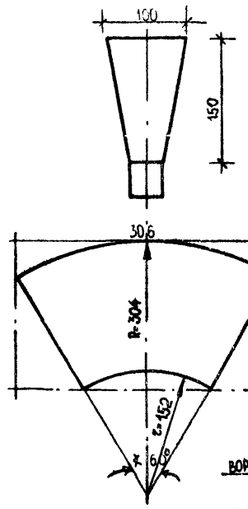

К1

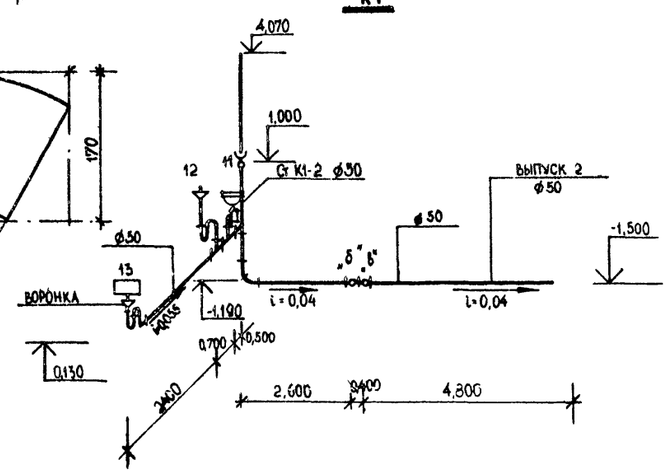

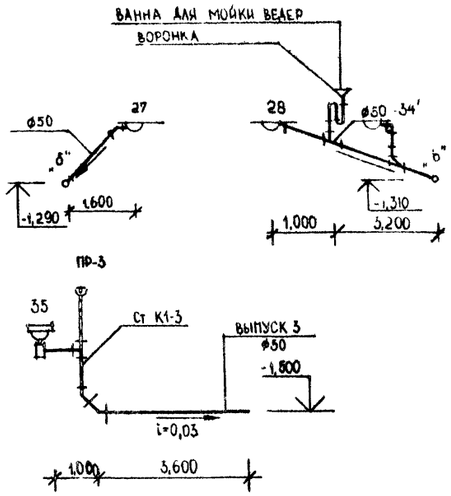

К3

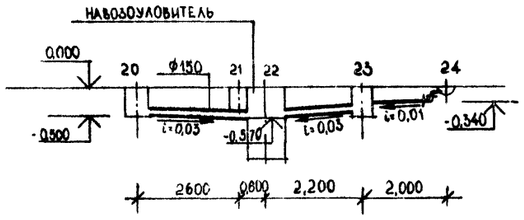

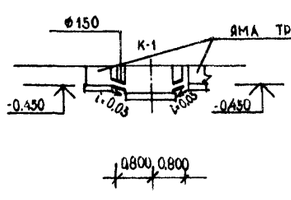

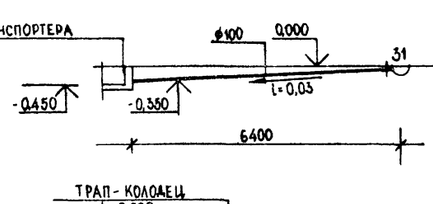

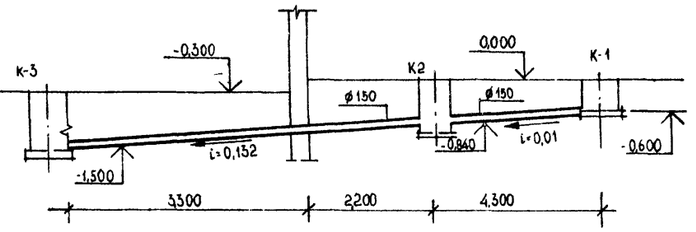

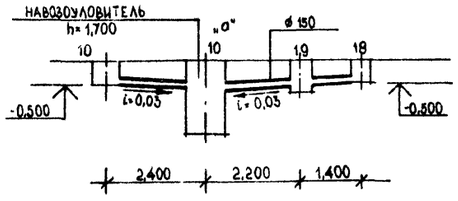

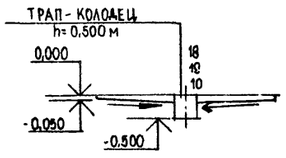

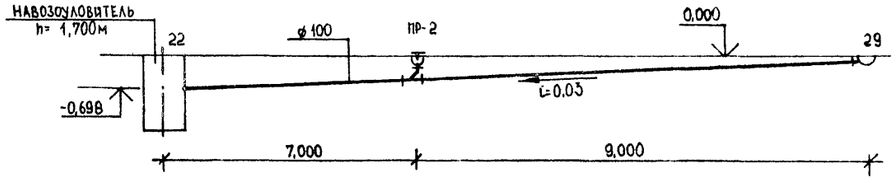

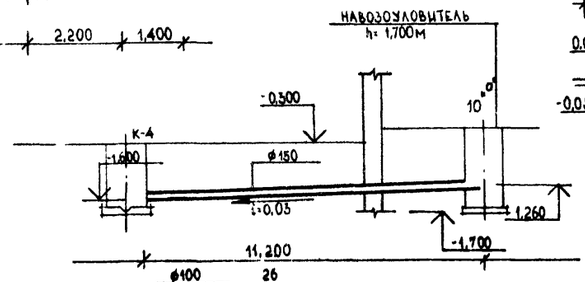

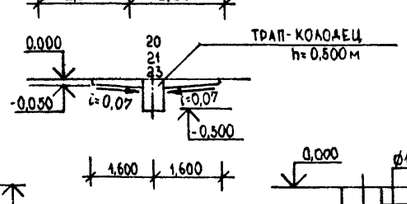

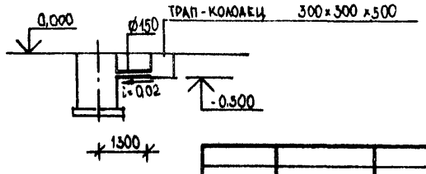

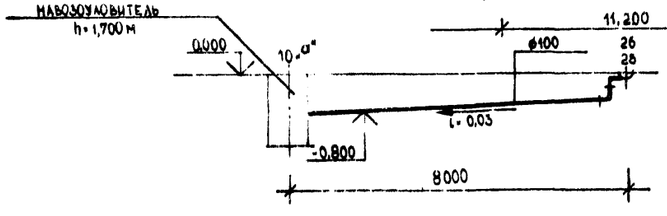

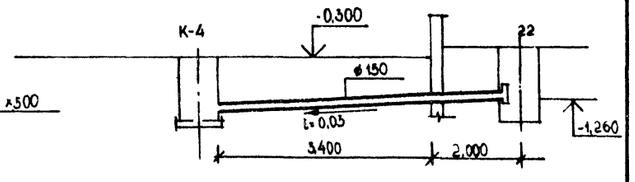

ПРИВЯЗАН				

ВЕДОМОСТЬ ЧЕРТЕЖЕЙ ОСНОВНОГО КОМПЛЕКТА ОВ

ФОРМАТ	ЛИСТ	НАИМЕНОВАНИЕ	ПРИМЕЧАНИЯ
22	1	ОБЩИЕ ДАННЫЕ /НАЧАЛО/	
22	2	ОБЩИЕ ДАННЫЕ /ПРОДОЛЖЕНИЕ/	
22	3	ОБЩИЕ ДАННЫЕ /ОКОНЧАНИЕ/	
22	4	ПЛАН СИСТЕМ ОТОПЛЕНИЯ И ВЕНТИЛЯЦИИ	
22	5	ПЛАН СИСТЕМЫ ГОРЯЧЕГО ВОДОСНАБЖЕНИЯ	
22	6	СХЕМЫ СИСТЕМЫ ОТОПЛЕНИЯ	
22	7	СХЕМЫ СИСТЕМ ВЕНТИЛЯЦИИ И ГОРЯЧЕГО ВОДОСНАБЖЕНИЯ	
22	8	ПЛАН И РАЗРЕЗ ОТОПИТЕЛЬНО – ВЕНТИЛЯЦИОННОЙ УСТАНОВКИ П1	
22	9	ПЛАН И РАЗРЕЗ ОТОПИТЕЛЬНО-ВЕНТИЛЯЦИОННОЙ УСТАНОВКИ П2	

ВЕДОМОСТЬ ПРИМЕНЕННЫХ И ССЫЛОЧНЫХ ДОКУМЕНТОВ

ОБОЗНАЧЕНИЕ	НАИМЕНОВАНИЕ	ПРИМЕЧАНИЕ
СЕРИЯ 4.904-69 ВЫП. 1	СРЕДСТВА КРЕПЛЕНИЯ НАГРЕВАТЕЛЬНЫХ	
	И САНИТАРНО-ТЕХНИЧЕСКИХ ПРИБОРОВ	
СЕРИЯ 4.904-69 ВЫП. 2	СРЕДСТВА КРЕПЛЕНИЯ ТРУБОПРОВОДОВ	
СЕРИЯ 5.904-1	КРЕПЛЕНИЕ СТАЛЬНЫХ НЕИЗОЛИРОВАН-	
	НЫХ ВОЗДУХОВОДОВ	
СЕРИЯ 2.400-4 ВЫП. 1 и 2	ДЕТАЛИ ТЕПЛОВОЙ ИЗОЛЯЦИИ	
	ТРУБОПРОВОДОВ И ОБОРУДОВАНИЯ	
СЕРИЯ 5.904-4	ДВЕРИ И ЛЮКИ ДЛЯ ВЕНТИЛЯЦИ-	
	ОННЫХ КАМЕР	
СЕРИЯ 5.904-5 ВЫП. 1	ГИБКИЕ ВСТАВКИ К ЦЕНТРОБЕЖ-	
	НЫМ ВЕНТИЛЯТОРАМ	
СЕРИЯ 4.904-25	ПОДСТАВКИ ПОД КАЛОРИФЕРЫ	
СЕРИЯ 1.494-26 ВЫП. 2	УТЕПЛЕННЫЕ СТВОРНЫЕ КЛА-	
	ПАНЫ К МНОГОХОДОВЫМ	
	КАЛОРИФЕРАМ ПО ГОСТ 7201-70	
	ВОЗДУХОПРИЕМНЫЕ УСТРОЙСТВА	
	С ПОДВЕСНЫМ УТЕПЛЕННЫ-	
	МИ КЛАПАНАМИ	

ОСНОВНЫЕ ПОКАЗАТЕЛИ ПО ЧЕРТЕЖАМ ОТОПЛЕНИЯ И ВЕНТИЛЯЦИИ

НАИМЕНОВАНИЕ ЗДАНИЯ /СООРУЖЕНИЯ/ ПОМЕЩЕНИЯ	ОБЬЕМ $м^3$	РАСХОД ТЕПЛА ККАЛ/Ч					РАССХОД ХОЛОДА ККАЛ/Ч	УСТАНОВОЧНАЯ МАШИНА-ЭЛЕКТРОДВИГ. КВТ.
		НА ОТОПЛЕНИЮ $t_н^o$ -23°С	НА ВЕНТИЛЯЦИЮ $t_н$ - -23°С	°С	НА ГОРЯЧЕЕ ВОДОСНАБЖЕНИЕ	ОБЩИЙ РАСХОД ТЕПЛА		
РОДИЛЬНОЕ ОТДЕЛЕНИЕ НА 96 МЕСТА С ПРОФИЛАКТОРИЕМ И ВЕТПУНКТОМ		32300	117050		98 60	159210		5.22

ТИПОВОЙ ПРОЕКТ РАЗРАБОТАН В СООТВЕТСТВИИ С ДЕЙСТВУЮЩИМИ НОРМАМИ И ПРАВИЛАМИ И ПРЕДУСМАТРИВАЕТ МЕРОПРИЯТИЯ, ОБЕСПЕЧИВАЮЩИЕ ВЗРЫВНУЮ, ВЗРЫВОПОЖАРНУЮ И ПОЖАРНУЮ БЕЗОПАСНОСТЬ ПРИ ЭКСПЛУАТАЦИИ ЗДАНИЯ.

/Г. НАВИЦКАС/

ТАБЛИЦА РАСЧЕТА ВОЗДУХООБМЕНА ПО БОРЬБЕ ТЕПЛОВЛАГОГАЗОВЫДЕЛЕНИЯМИ /РАСЧЕТ НА 1 ЗАЛ 96 ГОЛОВ/

НАИМЕНОВАНИЕ ПЕРИОДА	НАРУЖНОГО ВОЗДУХА			ВНУТРЕННЕГО ВОЗДУХА			ТЕПЛОВЫДЕЛЕНИЯ ККАЛ/ЧАС			ТЕПЛОПОТЕРИ ЗДАНИЯ b ККАЛ/ЧАС	ТЕПЛОИЗБЫТ. $Q_{изб.}$ ККАЛ/ЧАС	ВЛАГОВЫДЕЛЕНИЯ КГ/ЧАС			УГЛОВ. КОЭФ. $\varepsilon = \frac{Q_{изб}}{G}$	ГАЗОВЫДЕЛЕНИЯ /CO_2/ Л/ЧАС			ВОЗДУХООБМЕН $м^3$/ЧАС	НАГРЕВ ВОЗДУХА В КАЛОРИФ.		РАСХОД ТЕПЛА НА ПОДАГРЕВ ВОЗДУХА ККАЛ/ЧАС
	t_o °С	φ_o %	d_o г/кг	t_b °С	φ_b %	d_b г/кг	ОТ ЖИВОТ	ОТ РАДИАЦ. СОЛН.	ВСЕГО Q			ОТ ЖИВОТ	ОТ ПОЛА	ВСЕГО G		ОТ ЖИВОТ	ОТ ПОЛА	ВСЕГО		ОТ °С	ДО °С	
ЗИМНИЙ	-23	84	0,45	15	73	7,95	88566	—	88566	65700	22866	55	5,5	60,5	378	13285	1328	14613	9133	-23°	21,5	117050
ЛЕТНИЙ	21,6	58	9,47	25	68	14,0	83030	15600	98630	—	98630	111	11,1	122,1	807,8	13700	1370	15070	22367	—	—	—

ХАРАКТЕРИСТИКА ОТОПИТЕЛЬНО-ВЕНТИЛЯЦИОННЫХ СИСТЕМ

№ СИСТЕМ	КОД СИСТЕМ	НАИМЕНОВАНИЕ ОБСЛУЖИВАЕМОГО ПОМЕЩЕНИЯ /ТЕХНОЛОГИЧЕСКОГО ОБОРУДОВАНИЯ/	ТИП ВЕНТП. УСТАНОВКА / ВЕНТ. АГРЕГАТА	ВЕНТИЛЯТОР							ЭЛЕКТРДВИГАТЕЛЬ			ВОЗДУХОНАГРЕВАТЕЛЬ						
				ТИП	№	СХЕМА ИСПОЛНЕНИЯ	ПОЛОЖЕНИЕ / ВРАЩЕНИЕ	L, $м^3$/ч	H, кг/$м^2$	n об/мин	ТИП / ИСПОЛНЕНИЕ ПО ВЗРЫВОЗАЩИТЕ	N КВТ	n об/мин	ТИП	№	К-ВО ШТ.	ТЕМПЕРАТУРА НАГРЕВА °С ОТ	ТЕМПЕРАТУРА НАГРЕВА °С ДО	РАСХОД ТЕПЛА ККАЛ/ЧАС	H кг/$м^2$
П1	1	РОДИЛЬНОЕ ОТДЕЛЕНИЕ И СТАЦИОНАР	А5100-2б	Ц4-70	5	1	ПрО°	4570	84	1400	АОЛ2-22-4	1,5	1400	КВБП	8	2	-23	+21,5	58525	2,7
П2	1	— " —	А5100-2б	Ц4-70	5	1	ПрО°	4570	84	1400	АОЛ2-22-4	1,5	1400	КВБП	8	2	-23	+21,5	58525	2,7
В1÷6	6	— " —	КЛИМАТ-45	ВО	5,6М	1		3730	5,8	960	Д80В6П	0,37	960							

1. РАСЧЕТНЫЕ ПАРАМЕТРЫ: ТЕМПЕРАТУРА НАРУЖНОГО ВОЗДУХА В ХОЛОДНЫЙ ПЕРИОД ГОДА -23°С.
ТЕМПЕРАТУРА ВНУТРЕННЕГО ВОЗДУХА И КРАТНОСТЬ ВОЗДУХООБМЕНА ПОМЕЩЕНИЙ ПРИНЯТЫ В СООТВЕТСТВИИ С ТРЕБОВАНИЯМИ ОНТП1-77. „ОБЩЕСОЮЗНЫЕ НОРМЫ ТЕХНОЛОГИЧЕСКОГО ПРОЕКТИРОВАНИЯ ПРЕДПРИЯТИЙ КРУПНОГО РОГАТОГО СКОТА.
2. ТЕПЛОНОСИТЕЛЬ ДЛЯ СИСТЕМ ОТОПЛЕНИЯ И ТЕПЛОСНАБЖЕНИЯ ОТОПИТЕЛЬНО-ВЕНТИЛЯЦИОННЫХ УСТАНОВОК - ГОРЯЧАЯ ВОДА С ПАРАМЕТРАМИ $t_п$=95°С; $t_о$=70°С;
3. ОТОПЛЕНИЕ В ПОМЕЩЕНИИ РОДИЛЬНОГО ОТДЕЛЕНИЯ И СТАЦИОНАРА - ВОЗДУШНОЕ, СОВМЕЩЕНОЕ С ВЕНТИЛЯЦИЕЙ.
4. ОТОПЛЕНИЕ В ДРУГИХ ПОМЕЩЕНИЯХ - ЦЕНТРАЛЬНОЕ С МЕСТНЫМИ НАГРЕВАТЕЛЬНЫМИ ПРИБОРАМИ - РАДИАТОРАМИ М140-АО.
5. НАГРЕВАТЕЛЬНЫЕ ПРИБОРЫ И НЕИЗОЛИРОВАННЫЕ ТРУБОПРОВОДЫ СИСТЕМЫ ОТОПЛЕНИЯ ОКРАШИВАЮТСЯ МАСЛЯНОЙ КРАСКОЙ ЗА 2 РАЗА. ТРУБОПРОВОДЫ ТЕПЛОСНАБЖЕНИЯ ОТОПИТЕЛЬНО-ВЕНТИЛЯЦИОННЫХ СИСТЕМ ОКРАШИВАЮТСЯ ГРУНТОМ ГФ-020, ЛАКОМ БТ-177 И ТЕПЛОИЗОЛИРУЮТСЯ.
6. ВЕНТИЛЯЦИЯ В ПОМЕЩЕНИИ РОДИЛЬНОГО ОТДЕЛЕНИЯ И СТАЦИОНАРА - ПРИНУДИТЕЛЬНАЯ С МЕХАНИЧЕСКИМ ПОБУЖДЕНИЕМ: - ДЛЯ ПОДАЧИ ВОЗДУХА В ЗИМНЕЕ ВРЕМЯ ПРЕДУСМАТРИВАЮТСЯ ОТОПИТЕЛЬНО - ВЕНТИЛЯЦИОННЫЕ УСТАНОВКИ.
- ДЛЯ ВЫТЯЖКИ ВОЗДУХА В ЗИМНЕЕ И ЛЕТНЕЕ ВРЕМЯ ПРЕДУСМОТРЕНЫ ВЕНТИЛЯТОРЫ ВО-5,6М ИЗ КОМПЛЕКТОВ „КЛИМАТ-45" КОТОРЫЕ УСТАНОВЛЕНЫ В ШАХТАХ.
- В ЛЕТНЕЕ ВРЕМЯ ПРЕДУСМАТРИВАЕТСЯ ЕСТЕСТВЕННАЯ ПОДАЧА ВОЗДУХА.
- ЧЕРЕЗ ОТКРЫТИЕ ОКНА.
7. МОНТАЖ ВОЗДУХОВОДА ИЗ ПОЛИЭТИЛЕНОВОЙ ПЛЕНКИ ПРОИЗВОДИТСЯ ПО „ИНСТРУКЦИЯ ПО РАСЧЕТУ ИЗГОТОВЛЕНИЮ, МОНТАЖУ И ЭКСПЛУТАЦИИ ВОЗДУХОВОДОВ ИЗ ПОЛИЭТИЛЕНОВОЙ ПЛЕНКИ".

ПЛАН-СХЕМА РАЗМЕЩЕНИЯ ОТОПИТЕЛЬНО-ВЕНТИЛЯЦИОННЫХ УСТАНОВОК

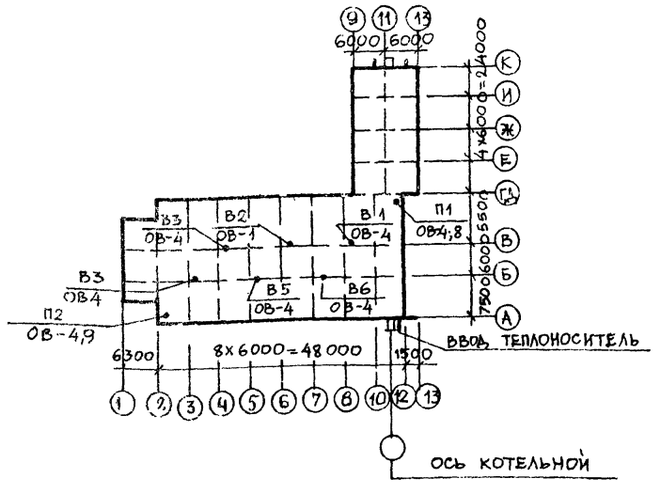

ПРИВЯЗАН				
ИНВ.№				
НАЧ.ОТД.	ИОТАУТАС		21.02.80	
ГЛ.ИНЖ.ОТД.	МАРКУНАС		21.02.80	
НАЧ.ИНЖ.ПР.	НАВИЦКАС		22.02.80	
НАЧ.СЕКТ.	МАЦКЯВИЧЮС		19.02.80	
РУК.ГРУП.	ДАДУРКЯВИЧЮС		22.02.80	
ИСПОЛНИЛ.	КАЗИМИРСКИТЕ		15.02.80	
ПРОВЕРИЛ.	ДАДУРКЯВИЧЮС		22.02.80	

801-3-18 ОВ

РОДИЛЬНОЕ ОТДЕЛЕНИЕ НА 96 МЕСТ С ПРОФИЛАКТОРИЕМ И ВЕТПУНКТОМ. БЛОКИРОВОЧНЫЙ ВАРИАНТ 1

СТАДИЯ	ЛИСТ	ЛИСТОВ
ТР	1	9

ОБЩИЕ ДАННЫЕ /НАЧАЛО/

ИНСТИТУТ ПРОЕКТИРОВАНИЯ СЕЛЬСКОХОЗЯЙСТВЕННОГО СТРОИТЕЛЬСТВА Г. КАУНАС

№ | ПОДПИСЬ И ДАТА | ВЗАМЕН ИНВ.№

СВОДНАЯ СПЕЦИФИКАЦИЯ

МАРКА	ОБОЗНАЧЕНИЕ	НАИМЕНОВАНИЕ	КОЛ.	ПРИМЕЧАНИЕ
		ОТОПЛЕНИЕ		
	М 140-АО	1 РАДИАТОРЫ /ЭКМ/СЕКЦ./	57,2/165	
	ГОСТ 3262-75*	2 ТРУБЫ СТАЛЬНЫЕ ВО-		
		ДОГАЗОПРОВОДНЫЕ		
		ЛЕГКИЕ ф15 /М/	78,0	1,16КГ
	—"—	3. ТО ЖЕ ф20 /М/	97,0	1,8КГ
	—"—	4. ТО ЖЕ ф25 /М/	22,0	2,12КГ
	—"—	5. ТО ЖЕ ф32 /М/	6,0	2,73КГ
		6. ГИДРАВЛИЧЕСКОЕ		
		ИСПЫТАНИЕ ТРУБОПРО-		
		ВОДОВ /М/	223,0	
	15КЧ18П	7. ВЕНТИЛЬ МУФТОВЫЙ		
		Ду15 /ШТ./	6	0,7КГ
	—"—	8. ТО ЖЕ Ду20 /ШТ./	2	0,9КГ
		9. ТО ЖЕ Ду32 /ШТ./	2	2,1КГ
	КДР-15	10. КРАН ДВОЙНОЙ РЕГУ-		
		ЛИРОВКИ /ШТ./	10	
		11. ОКРАСКА РАДИАТО-		
		РОВ МАСЛЯНОЙ КРАС-		
		КОЙ /М²/	56,0	2 РАЗА
		12. ОКРАСКА НЕИЗОЛИ-		
		РОВАННЫХ ТРУБОПРОВО-		
		ДОВ МАСЛЯНОЙ КРАС-		
		КОЙ /М²/	22,0	
		13. ВОЗДУХОСБОРНИК ГО-		
		РИЗОНТАЛЬНЫЙ Ду150/ШТ/	2	7,9КГ
		РЕГИСТРЫ ИЗ ГЛАДКИХ		
		ТРУБ ф89х3 /М/	20	
		ТЕПЛОСНАБЖЕНИЕ СИСТЕМ П1; П2	И	
		МАГИСТРАЛЬНЫЕ ТРУБОПРОВОДЫ		
	ГОСТ 10704-76*	1. ТРУБЫ СТАЛЬНЫЕ ЭЛЕК-		
		ТРОСВАРНЫЕ ф108х3,5/М/	53,0	9,02КГ
	—"—	2. ТО ЖЕ ф89х3 /М/	60,0	
	ГОСТ 3262-75*	3. ТРУБЫ СТАЛЬНЫЕ ВО-		
		ДОГАЗОПРОВОДНЫЕ		
		ЛЕГКИЕ ф50 /М/	91,0	4,22КГ
	—"—	4. ТО ЖЕ ф40 /М/	20,0	3,33КГ
	—"—	5. ТО ЖЕ ф32 /М/	11,0	2,73КГ
	—"—	6. ТО ЖЕ ф25 /М/	2,0	1,5КГ
	30Ч47бр	7. ЗАДВИЖКИ ЧУГУН-		
		НЫЕ Ду50 /ШТ./	2	20,0КГ
	15КЧ18П	8. ВЕНТИЛЬ МУФТОВЫЙ		
		Ду40 /ШТ./	4	3,7КГ
		9. ТО ЖЕ Ду32 /ШТ./	2	2,1КГ
	15КЧ18П	10. ТО ЖЕ Ду25 /ШТ./	4	1,4КГ
		11. ТО ЖЕ Ду15 /ШТ./	2	0,7КГ
		12. ВОЗДУХОСБОРНИК ГО-		
		РИЗОНТАЛЬНЫЙ Ду150/ШТ./	2	7,9КГ
		13. ГИДРАВЛИЧЕСКОЕ ИСПЫТА-		
		НИЕ ТРУБОПРОВОДОВ /М/	237,0	
		14. ГРУНТОВКА ТРУБОПРОВО-		
		ДОВ ГРУНТОМ ГФ-020/М²/	57,0	
		15. ОКРАСКА ТРУБОПРОВО-		
		ДОВ КРАСКОЙ БТ-177 /М²/	61,0	2 РАЗА
	ЖСТ ТУ21-01-211-69	16 ИЗОЛЯЦИЯ ТРУБ ф50		
		ЖГУТОМ СТЕКЛЯНЫМ		
		ТЕПЛОИЗОЛЯЦИОННЫМ		
		δ=50 ММ /М³/	3,1	
		17. МАТЫ МИНЕРАЛОВАТ-		
		НЫЕ К=0,2 ф89х3;		
		ф108х3,5 δ=60 ММ /М³/	3,5	
		18. СЕТКА ПРОВОЛОЧНАЯ		
		СТАЛЬНАЯ №12÷ф12 /М²/	80,0	
		19. ОКРАСКА ПРОВОЛОЧНОЙ		
		СЕТКИ КРАСКОЙ /М²/	80,0	2 РАЗА
		20. ОБВЕРТКА СТЕКЛОРУ-		
		БЕРОЙДОМ /М²/	160,0	
		21. КОМПЕНСАТОРЫ П-ОБ-		
		РАЗНЫЕ ДЛЯ ТРУБ		
		ф50 /ШТ./	2	
		22. ОПОРЫ НЕПОДВИЖ-		
		НЫЕ 57-ТЗ.04 /ШТ./	4	
		23. ТО ЖЕ 108-ТЗ.07 /ШТ/	2	
		24. ЗАКЛАДНЫЕ КОНСТ-		
		РУКЦИИ 3КЧ-3-75 /ШТ/	4	2,3КГ
	ГОСТ 10704-76*	25. РАСПРЕДЕЛИТЕЛЬНАЯ		
		ГРЕБЕНКА Ду 100.		
		L=0,89 М /ШТ./	2	
	ОБ М1-160-10	26. ТЕХНИЧЕСКИЙ МА-		
		НОМЕТР /ШТ./	2	
	КТК	27. КРАН ТРЕХХОДОВОЙ		
		ДЛЯ МАНОМЕТРА /ШТ./	2	
		28. ШТУЦЕР ДЛЯ МАНО-		
		МЕТРА /ШТ./	2	
	ГОСТ 2823-73*	29. ТЕРМОМЕТР П41-160-		
		-66 /ШТ./	2	
	ГОСТ 3029-75* Е	30. ОПРАВА ЗАЩИТНАЯ		
		ДЛЯ ТЕРМОМЕТРА /ШТ./	2	
	3КЧ-1-75	31. БОБЫШКА ДЛЯ ТЕР-		
		МОМЕТРА БМ 27х2 №24/ШТ/	2	
		ВЕНТИЛЯЦИЯ		
	ВЕНТСПИЛОССКИЙ ВЕНТИ-	1. АГРЕГАТ ВЕНТИЛЯТОР-		
	ЛЯТОРНЫЙ З-ОД	НЫЙ /К-Т/	2	
		а) ВЕНТИЛЯТОР ЦЕНТРО-		
		БЕЖНЫЙ Ц4-70 №5,		
		ИСПОЛНЕНИЕ 1, ПОЛО-		
		ЖЕНИЕ ПРО°		
		б) ЭЛЕКТРОДВИГАТЕЛЬ		
		АОЛ2-22-4, N=1,5 КВТ		
		n=1400 ОБ/МИН		
	УЧРЕЖДЕНИЕ	2. КАЛОРИФЕР СТАЛЬ-		
	99-308/80	НОЙ ПЛАСТИНЧАТЫЙ		
		МНОГОХОДОВОЙ		
		КВБП-6, F=15,14 М²/ШТ./	4	56,2КГ
	НЕРЧИНСКПТИЦЕМАШ	3. ЭЛЕКТРОВЕНТИЛЯЦИОН-		
		НОЕ ОБОРУДОВАНИЕ		
		КОМПЛЕКТА „КЛИМАТ-45"		
		/К-Т/	1	204КГ
		СОСТОЯЩЕЕ ИЗ 6 ШТУК		
		ЭЛЕКТРОВЕНТИЛЯТОРОВ		
		ВО-5,6М С ЭЛЕКТРО-		
		ДВИГАТЕЛЯМИ АВ80В6П,		
		N=0,37 КВТ		
	СЕРИЯ 5.904-5 ВЫП. 1	4. ВСТАВКА ГИБКАЯ ВВ-5/ШТ	2	5,98КГ
	—"—	5. ТО ЖЕ ВНА-5 /ШТ/	2	4,48КГ
	СЕРИЯ 5.904-4	6. ДВЕРЬ ГЕРМЕТИЧЕС-		
		КАЯ УТЕПЛЕННАЯ		
		Ду 1,25 Х 0,5 /ШТ/	2	36,0КГ
	СЕРИЯ 1.494-26	7. УТЕПЛЕННЫЙ СТВОР-		
		НЫЙ КЛАПАН КР-2/ШТ./	2	24,1КГ
	СЕРИЯ 4.904-25	8. ПОДСТАВКИ ПОД КА-		
		ЛОРИФЕРОМ h=0,5М/ШТ./	8	2,1КГ
	ГОСТ 19904-74	9. ШИБЕР ПУСКОВОЙ		
		350х350 ММ δ=1,0 ММ/ШТ/	2	

ПРИВЯЗАН

ИНВ.№

НАЧ.ОТД.	ИОТАУТАС		01.05.87
ГЛ.ИНЖ.ОТД.	МАРКУНАС		01.05.87
ГЛ.ИНЖ.ПР	НАРИЦКАС		01.05.87
НАЧ.СЕКТ.	МАЦКЕВИЧЮС		01.05.87
РУК.ГР	ДАДУРЯВИЧЮС		01.05.87
ИСПОЛНИЛ	КАЗИМИРСКИЙ		01.05.87
ПРОВЕРИЛ	ДАДУРЯВИЧЮС		01.05.87

801-3-18 ОВ

РОДИЛЬНОЕ ОТДЕЛЕНИЕ НА 72 МЕСТА С ПРОФИЛАКТОРИЕМ И ВЕТПУНКТОМ. БЛОКИРОВОЧНЫЙ ВАРИАНТ 1.

СТАДИЯ	ЛИСТ	ЛИСТОВ
ТР	2	

ОБЩИЕ ДАННЫЕ /ПРОДОЛЖЕНИЕ/

ИНСТИТУТ ПРОЕКТИРОВАНИЯ СЕЛЬСКОХОЗЯЙСТВЕННОГО СТРОИТЕЛЬСТВА Г. КАУНАС

КОПИРОВАЛ 1212-01 ФОРМАТ 2Г

ИНВ.№ ПОДЛИННИКА | ПОДПИСЬ И ДАТА | ВЗАМЕН ИНВ.№

МАРКА	ОБОЗНАЧЕНИЕ	НАИМЕНОВАНИЕ	КОЛ.	ПРИМЕЧАНИЕ
	ГОСТ 19904-74	13. ВОЗДУХОВОД ИЗ ОЦИНКОВАННОЙ КРОВЕЛЬНОЙ СТАЛИ δ=0,7ММ Ф500/М/	12,0	
	СЕРИЯ 1.494-27 ВЫП.2	14. КАРКАС /ШТ./	2	
		15. ВОЗДУХОВОД ИЗ ПОЛИЭТИЛЕНОВОЙ ПЛЕНКИ Ф500/М/	72,0	
		16. ПРОВОЛОКА СТАЛЬНАЯ ОЦИНКОВАННАЯ Ф5ММ ДЛЯ ПОДВЕСКИ ВОЗДУХОВОДА /М/	152,0	
		17. КОЛЬЦА ИЗ ОЦИНКОВАННОЙ СТАЛЬНОЙ ПРОВОЛОКИ Ф5 ММ ДЛЯ КРЕПЛЕНИЯ ВОЗДУХОВОДА ИЗ ПОЛИЭТИЛЕНОВОЙ ПЛЕНКИ /ШТ./	40	
		18. ВЫТЯЖНАЯ ШАХТА 400Х400 ММ /ШТ./	2	СМ. ЧАСТЬ АР
		19. ТО ЖЕ 200Х200 ММ /ШТ./	11	СМ. ЧАСТЬ АР
	ГОСТ 19904-74	20. ВОЗДУХОВОД ИЗ ОЦИНКОВАННОЙ СТАЛИ δ=0,5ММ 200Х250 /М./	2,5	
		21. РЕШЕТКИ ЖАЛЮЗИЙНЫЕ ПОДВИЖНЫЕ 150Х200 /ШТ./	2	
		ГОРЯЧЕЕ ВОДОСНАБЖЕНИЕ		
	ГОСТ 3262-75*	1. ТРУБЫ СТАЛЬНЫЕ ВОДОГАЗОПРОВОДНЫЕ ОЦИНКОВАННЫЕ ЛЕГКИЕ Ф40/М/	27,0	
	—"—	2. ТО ЖЕ Ф32 /М/	21,0	
	—"—	3. ТО ЖЕ Ф25/М/	8,0	
	—"—	4. ТО ЖЕ Ф20 /М/	47,0	
	—"—	5. ТО ЖЕ Ф15 /М/	76,0	
	—"—	6. РАСШИРИТЕЛЬ Ф76Х3 L=0,4М /ШТ/	1	
	15КЧ 18П	7. ВЕНТИЛЬ МУФТОВЫЙ Ду15 /ШТ./	7	0,7 КГ
	15КЧ 18П	8. ТО ЖЕ Ду20 /ШТ./	2	0,9 КГ
	—"—	9. ТО ЖЕ Ду25 /ШТ./	2	1,4 КГ
	—"—	10. ТО ЖЕ Ду32 /ШТ./	1	2,1 КГ
		11. ГИДРАВЛИЧЕСКОЕ ИС-		

	ГОСТ 8823-73*	ДОВ /М/	179,0	
		12. ТЕРМОМЕТР П41-160-66 /ШТ/	1	
	ГОСТ 3029-75*Б	13. ОПРАВА ЗАЩИТНАЯ ДЛЯ ТЕРМОМЕТРА /ШТ/	1	
		14. БОБЫШКА ДЛЯ ТЕРМОМЕТРА БМ 27х2 /ШТ./	1	
		15. ОКРАСКА НЕИЗОЛИРОВАННЫХ ТРУБОПРОВОДОВ МАСЛЯНОЙ КРАСКОЙ /М²/	7,0	
	ЖСТ ТУ21-01-211-69	16. ИЗОЛЯЦИЯ ТРУБ ЖГУТОМ СТЕКЛЯНЫМ ТЕПЛОИЗОЛЯЦИОННЫМ δ=50 ММ /М³/	1,2	
		17. ОБВЕРТКА СТЕКЛОРУБЕРОИДОМ /М²/	40,0	

ПРИВЯЗАН

НАЧ.ОТД.	ИОТАУТАС		
ГЛ.ИНЖ.ОТД.	МАРКУЧАС		
ГЛ.ИНЖ.ПР.	НАВИЦКАС		
НАЧ.СЕКТ.	МАЦКЯВИЧЮС		
РУК.ГРУП.	ДАДУРКЕВИЧЮС		
ИСПОЛНИЛ	КАЗИМИРСКИТЕ		
ПРОВЕРИЛ	ДАДУРКЕВИЧЮС		

801-3-18 ОВ

ЖИЛОЕ ОТДЕЛЕНИЕ НА 96 МЕСТ С ПРОФИЛАКТОРИЕМ И ВЕТПУНКТОМ. БЛОКИРОВОЧНЫЙ ВАРИАНТ 1

СТАДИЯ	ЛИСТ	ЛИСТОВ
ТР	3	

ОБЩИЕ ДАННЫЕ /ОКОНЧАНИЕ/

ИНСТИТУТ ПРОЕКТИРОВАНИЯ СЕЛЬСКОХОЗЯЙСТВЕННОГО СТРОИТЕЛЬСТВА Г. КАУНАС

№ | ПОДПИСЬ И ДАТА | ВЗАМЕН ИНВ.№

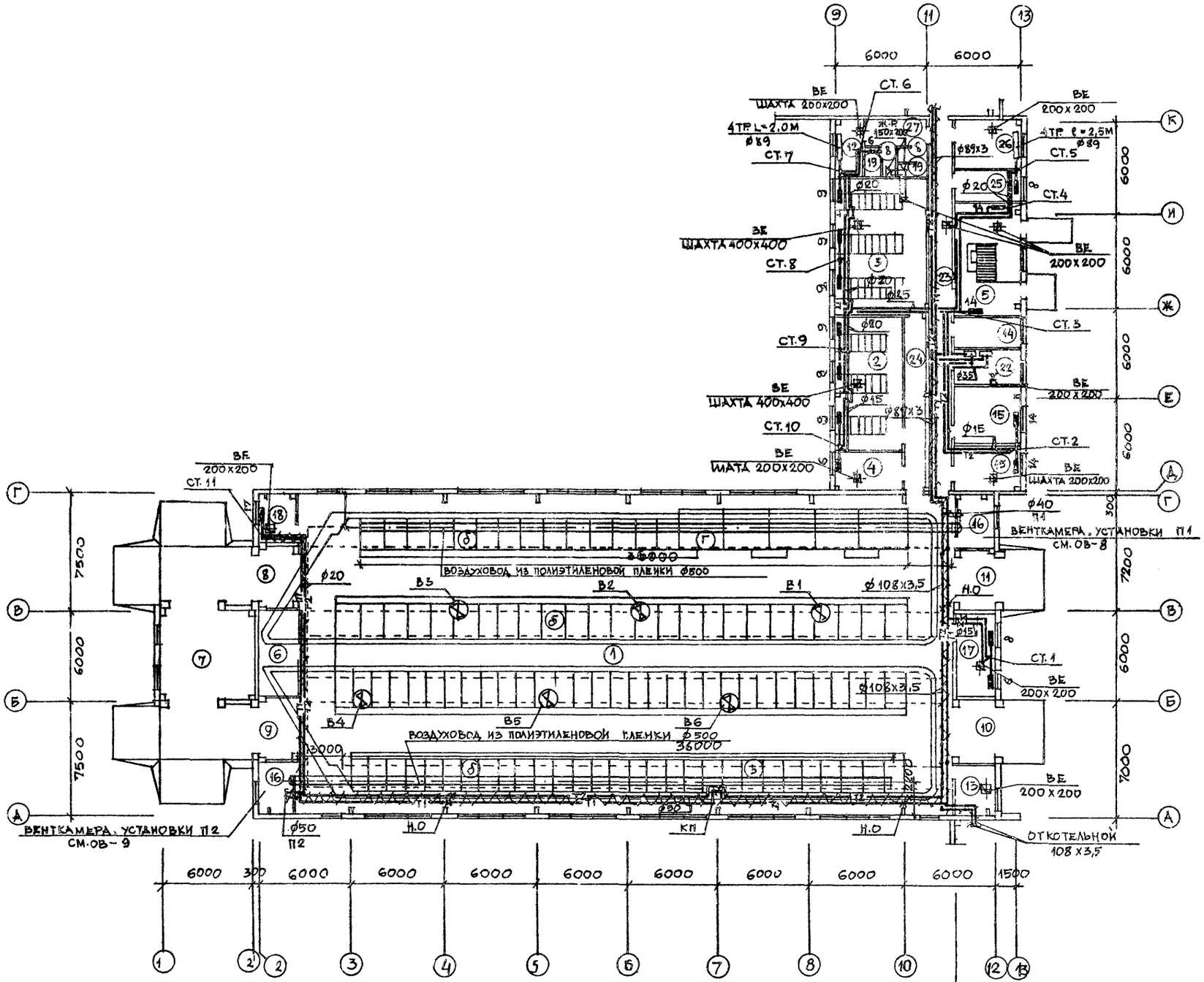

ЭКСПЛИКАЦИЯ ПОМЕЩЕНИЙ

№ п/п	НАИМЕНОВАНИЕ ПОМЕЩЕНИЙ	Т°С	КРАТНОСТЬ ВОЗД. ОБМ. В 1 ЧАС: ВЫТЯЖ.	ПРИТОК.
1.	РОДИЛЬНОЕ ОТДЕЛЕНИЕ И СТАЦИОНАР	15	9130 м³	9130 м³
	а) СТОЙЛА КОРОВ ПОСЛЕ ОТЕЛА			
	б) СТОЙЛА КОРОВ ДО ОТЕЛА			
	в) СТОЙЛА ДЛЯ КОРОВ СТАЦИОНАРА			
	г) ДЕННИКИ			
2.	ПОМЕЩЕНИЯ ПРОФИЛАКТОРИЯ	20	1	
3.	-"- -"-	20	1	
4.	МОЛОЧНАЯ ПРОФИЛАКТОРИЯ	20	1	
5.	ПОМЕЩЕНИЕ ДЛЯ ВЗВЕШИВАНИЯ	15	1	
6.	ПОМЕЩ. ДЛЯ ПРИВОДОВ ТРАНСПОРТЕРОВ			
7.	ПОМЕЩ. ДЛЯ НАКЛОННЫХ ТРАНСПОРТИРОВ.			
8-11.	ТАМБУРЫ			
12	СКЛАД ДЕЗОСРЕДСТВ	12	1	
13.	ПОМЕЩЕНИЕ ДЛЯ ИНВЕНТАРЯ	12	1	
14.	ЭЛЕКТРОЩИТОВАЯ			
15.	МОЛОЧНАЯ РОДИЛЬНОЙ	15	1	
16.	ВЕНТКАМЕРА			
17.	МАНЕЖ.-ПРИЕМНАЯ ВЕТПУНКТА	18	1	
18.	ПОМЕЩ. ДЛЯ САНОБРАБОТКИ ЖИВОТНЫХ	18	1	
19.	САНУЗЕЛ	16	50М²	
20.	ДУШЕВАЯ	25	75М²	
21.	ПОМЕЩЕНИЕ ДЛЯ ПЕРСОНАЛА	18	1	
22.	ВАКУУМНАСОСНАЯ		1	
23.	КОРИДОР	16		
24.	—"—	16		
25.	ПОМЕЩЕНИЕ ВЕТВРАЧА	18	1	
26.	АПТЕКА С ХОЛОДИЛЬНИКОМ ДЛЯ БИОПРЕП.	18	1	
27.	ТАМБУР ПРИ ВЕТПУНКТЕ			

ПРИВЯЗАН

ИНВ. №

ГИП	МАРКУНАС		01.92
ГЛ. ИНЖ. ОТД.	МАРКУНАС		01.92
ГЛ. ИНЖ. ПР.	НАВИЦКАС		12.92
НАЧ. СЕКТ.	МАЦКЯВИЧЮС		12.92
РУК. ГРУП.	ДАДУРЯВИЧЮС		01.92
ИСПОЛНИЛ	КАБКИНСКЕНЕ		01.92
ПРОВЕРИЛ	ДАДУРЯВИЧЮС		01.92

801-3-18 ОВ

РОДИЛЬНОЕ ОТДЕЛЕНИЕ НА 96 МЕСТ С ПРОФИЛАКТОРИЕМ И ВЕТПУНКТОМ. БЛОКИРОВОЧНЫЙ ВАРИАНТ 1

СТАДИЯ	ЛИСТ	ЛИСТОВ
ТР	4	

ПЛАН СИСТЕМ ОТОПЛЕНИЯ И ВЕНТИЛЯЦИИ

ИНСТИТУТ ПРОЕКТИРОВАНИЯ СЕЛЬСКОХОЗЯЙСТВЕННОГО СТРОИТЕЛЬСТВА Г. КАУНАС

ИНВ. №2 | ПОДПИСЬ И ДАТА | ВЗАМЕН ИНВ. № | НАЧ. СЕКТ. АС РОДЕЙКИЕНЕ | НАЧ. СЕКТ. ВК ГАЛИНИС | НАЧ. СЕКТ. ЭЛ. КАТКЯНОС

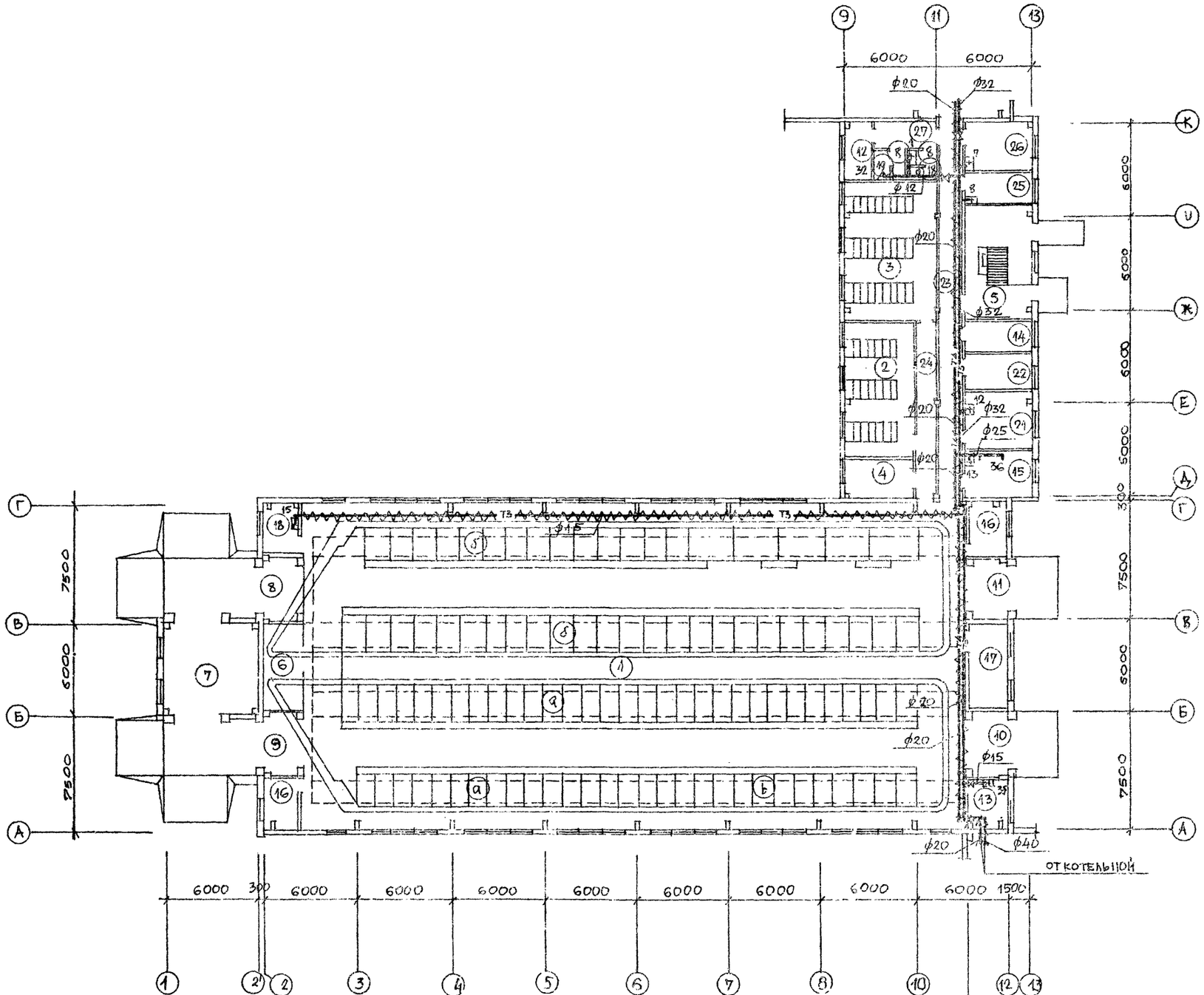

ЭКСПЛИКАЦИЯ ПОМЕЩЕНИЙ

№ п/п	НАИМЕНОВАНИЕ ПОМЕЩЕНИЙ
1	РОДИЛЬНОЕ ОТДЕЛЕНИЕ И СТАЦИОНАР
	а) СТОИЛА КОРОВ ПОСЛЕ ОТЕЛА
	б) СТОИЛА КОРОВ ДО ОТЕЛА
	в) СТОИЛА ДЛЯ КОРОВ СТАЦИОНАРА
	г) ДЕННИКИ
2	ПОМЕЩЕНИЯ ПРОФИЛАКТОРИЯ
3.	-"- -"-
4	МОЛОЧНАЯ ПРОФИЛАКТОРИЯ
5.	ПОМЕЩЕНИЕ ДЛЯ ВЗВЕШИВАНИЯ
6	ПОМЕЩ. ДЛЯ ПРИВОДОВ ТРАНСПОРТЕРОВ
7	ПОМЕЩ. ДЛЯ НАКЛОННЫХ ТРАНСПОРТЕРОВ.
8-11	ТАМБУРЫ
12	СКЛАД ДЕЗОСРЕДСТВ
13	ПОМЕЩЕНИЕ ДЛЯ ИНВЕНТАРЯ
14	ЭЛЕКТРОЩИТОВАЯ
15	МОЛОЧНАЯ РОДИЛЬНОЙ
16	ВЕНТКАМЕРА
17	МАНЕЖ - ПРИЕМНАЯ ВЕТПУНКТА
18	ПОМЕЩ. ДЛЯ САНОБРАБОТКИ ЖИВОТНЫХ
19	САНУЗЕЛ
20	ДУШЕВАЯ
21	ПОМЕЩЕНИЕ ДЛЯ ПЕРСОНАЛА
22	ВАКУУМНАСОСНАЯ
23	КОРИДОР
24	-"-
25	ПОМЕЩЕНИЕ ВЕТВРАЧА
26	АПТЕКА С ХОЛОДИЛЬНИКОМ ДЛЯ БИОПРЕП.
27	ТАМБУР ПРИ ВЕТПУНКТЕ

ГЛ. ИНЖ. ОТД.	МАРКУНАС		21.02.90
ГЛ. ИНЖ. ПР.	НАВИЦКАС		26.02.90
НАЧ. СЕКТ.	МАЦКЯВИЧЮС		19.02.90
РУК. ГРУП.	ДАДУРКЯВИЧЮС		18.02.90
ИСПОЛНИЛ	КАЗИМИРСКИТЕ		15.02.90
ПРОВЕРИЛ	ДАДУРКЯВИЧЮС		18.02.90

801-3-18 ОВ

РОДИЛЬНОЕ ОТДЕЛЕНИЕ НА 96 МЕСТ С ПРОФИЛАКТОРИЕМ И ВЕТПУНКТОМ. БЛОКИРОВОЧНЫЙ ВАРИАНТ 1

СТАДИЯ	ЛИСТ	ЛИСТОВ
ТР	5	

ПЛАН СИСТЕМЫ ГОРЯЧЕГО ВОДОСНАБЖЕНИЯ

ИНСТИТУТ ПРОЕКТИРОВАНИЯ СЕЛЬСКОХОЗЯЙСТВЕННОГО СТРОИТЕЛЬСТВА Г. КАУНАС

ПРИВЯЗАН

№	ПОДПИСЬ И ДАТА	ВЗАМЕН ИНВ. №	НАЧ. СЕКТ. ТХ	НАЧ. СЕКТ. АС	НАЧ. СЕКТ. ВК	НАЧ. СЕКТ. ЭЛ	ЮДЕЙКИЕНЕ	ГАЛИНИС	КАТИЛЮС

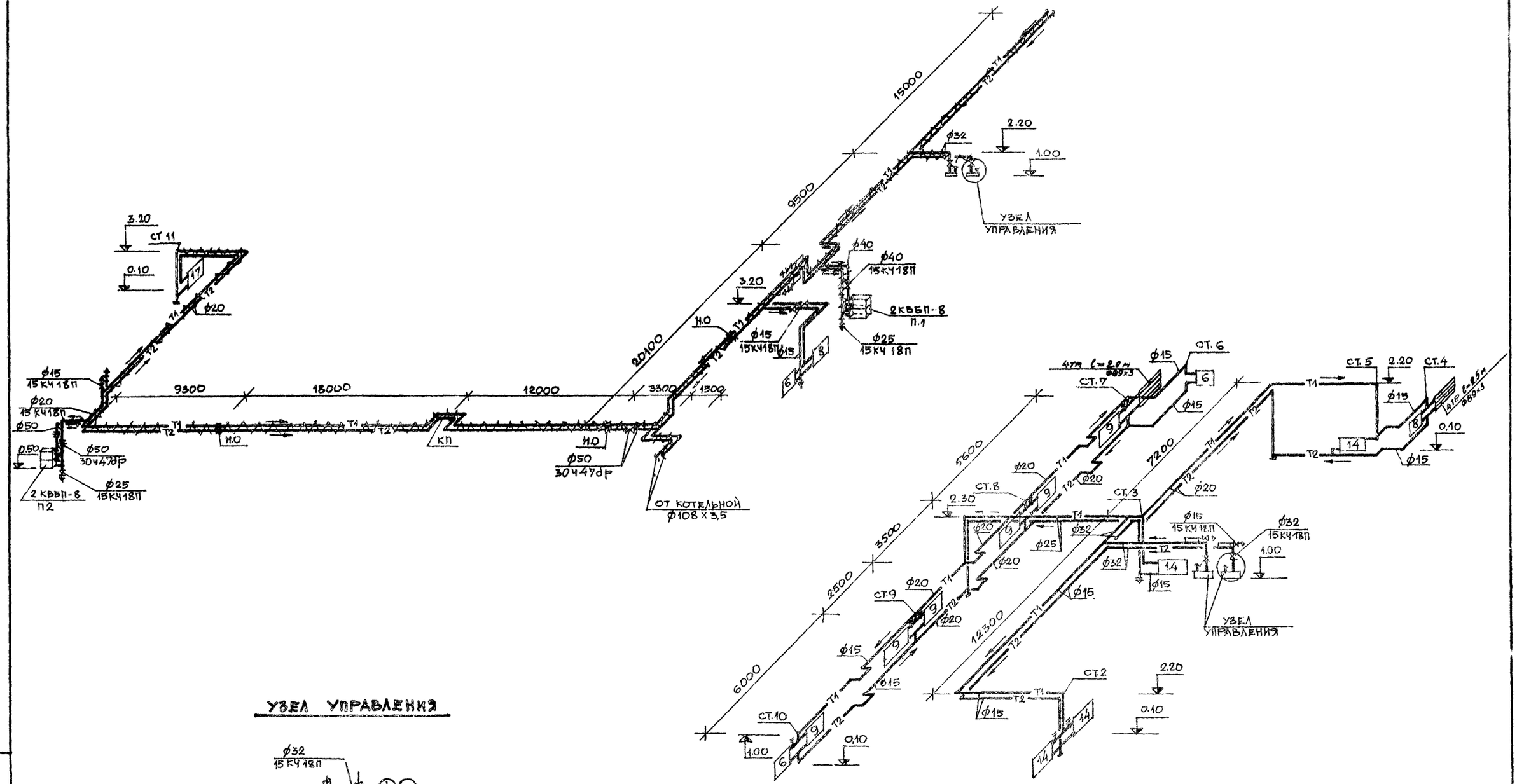

УЗЕЛ УПРАВЛЕНИЯ

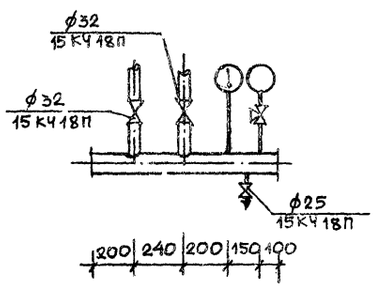

				801-3-18 ОВ	
ГЛ.ИНЖ.ОТД.	МАРКУНАС			РОДИЛЬНОЕ ОТДЕЛЕНИЕ НА 96 МЕСТ С ПРОФИЛАКТОРИЕМ И ВЕТПУНКТОМ - БЛОКИРОВОЧНЫЙ ВАРИАНТ 1	
ГЛ.ИНЖ.ПР.	НАВИЦКАС				
НАЧ.СЕКТ.	МАЦКЕВИЧЮС				
РУК. ГР.	ДАДУРКЕВИЧЮС				
ИСПОЛНИЛ	КАЗИМИРСКИТЕ				
ПРОВЕРИЛ	ДАДУРКЕВИЧЮ				
ПРИВЯЗАН				СХЕМЫ СИСТЕМЫ ОТОПЛЕНИЯ	СТАДИЯ: ТР; ЛИСТ: 6; ЛИСТОВ:
ИНВ.№					ИНСТИТУТ ПРОЕКТИРОВАНИЯ СЕЛЬСКОХОЗЯЙСТВЕННОГО СТРОИТЕЛЬСТВА Г. КАУНАС

ИНВ.№ | ВЗАМЕН ИНВ.№ | ПОДПИСЬ И ДАТА | ИНВ.№

ФОРМАТ А2Г

П1



П2

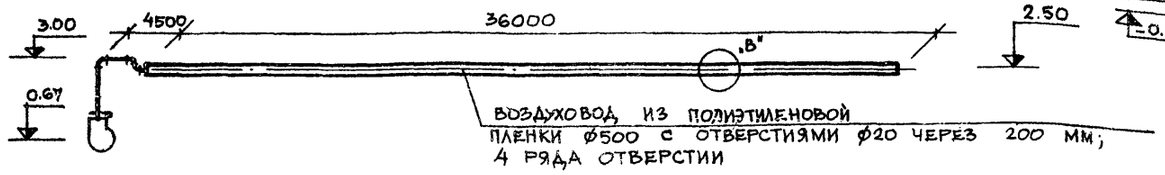

РАЗРЕЗ 1-1

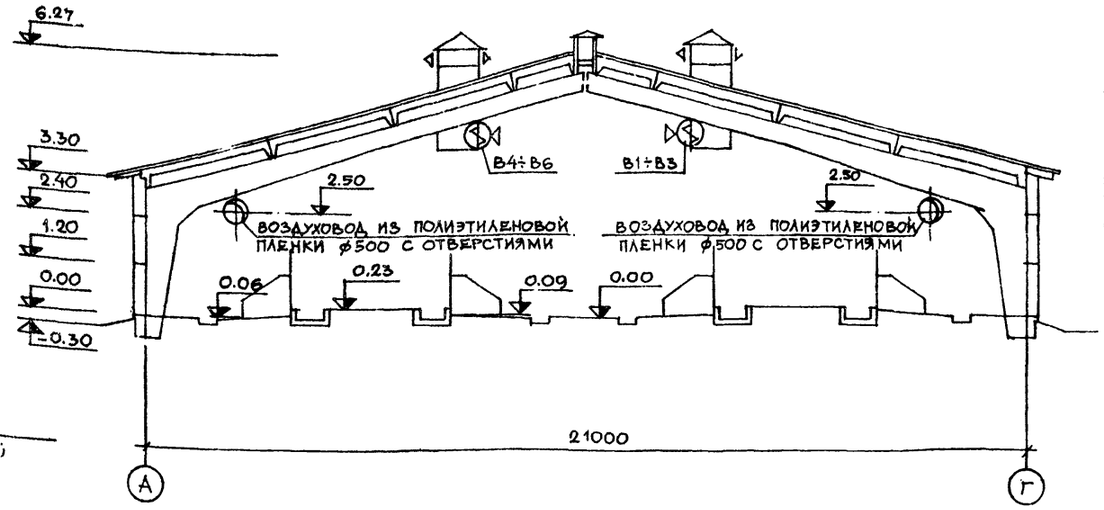

СХЕМА СИСТЕМЫ ГОРЯЧЕГО ВОДОСНАБЖЕНИЯ

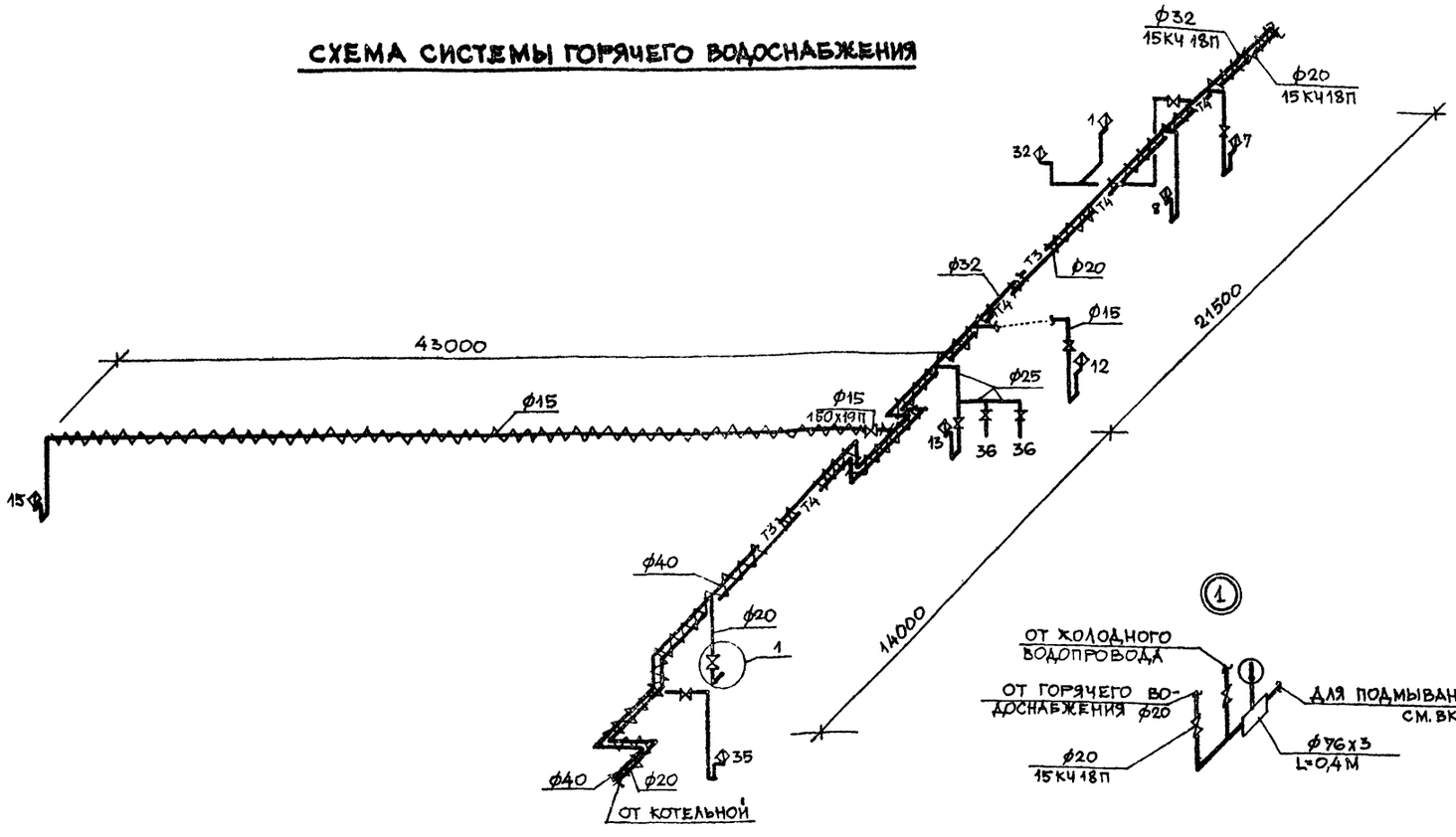

МОНТАЖНАЯ СХЕМА ВОЗДУХОВОДА ИЗ ПОЛИЭТИЛЕНОВОЙ ПЛЕНКИ

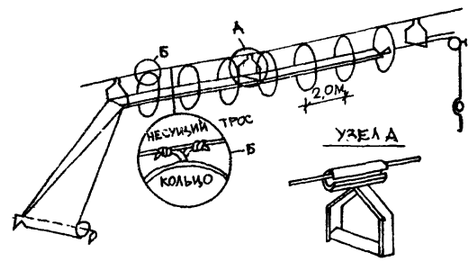

ДЕТАЛЬ, В"

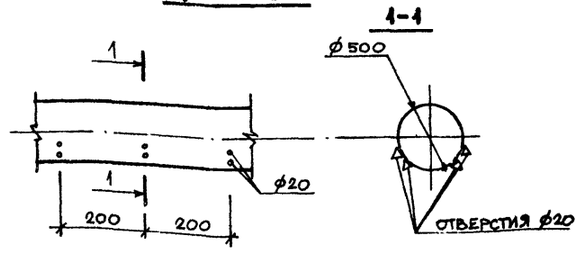

ПРИВЯЗАН

ГЛ.ИНЖ.ОТД.	МАРКУНАС		21.02.86
ГЛ.ИНЖ.ПР.	НАВИЦКАС		20.02.86
НАЧ.СЕКТ.	МАЦКЯВИЧЮС		19.02.86
РУК.ГРУП.	ДАДУРКЯВИЧЮС		18.02.86
ИСПОЛНИЛ	КАЗИМИРСКИЙ		15.02.86
ПРОВЕРИЛ	ДАДУРКЯВИЧЮС		14.02.86

801-3-18 ОВ

РОДИЛЬНОЕ ОТДЕЛЕНИЕ НА 96 МЕСТ С ПРОФИЛАКТОРИЕМ И ВЕТПУНКТОМ. БЛОКИРОВОЧНЫЙ ВАРИАНТ 1.

СТАДИЯ	ЛИСТ	ЛИСТОВ
ТР	7	

СХЕМЫ СИСТЕМ ВЕНТИЛЯЦИИ И ГОРЯЧЕГО ВОДОСНАБЖЕ-

ИНСТИТУТ ПРОЕКТИРОВАНИЯ СЕЛЬСКОХОЗЯЙСТВЕННОГО СТРОИТЕЛЬСТВА

Инв.№ | Подпись и дата | Взам.инв.№

ПЛАН М 1:50

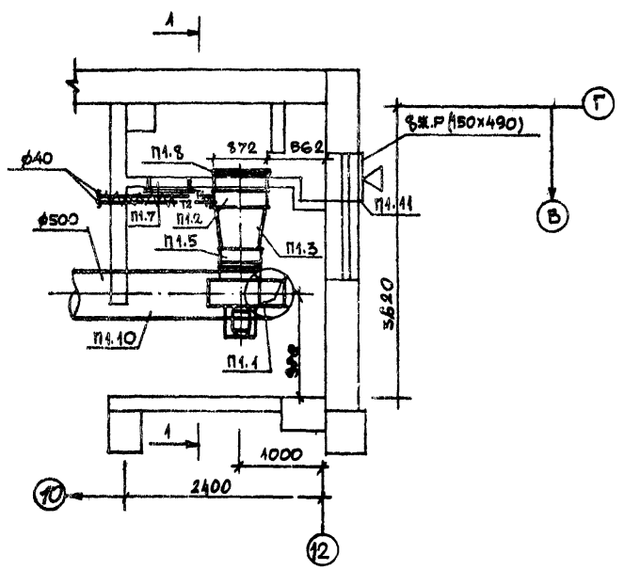

РАЗРЕЗ 1-1

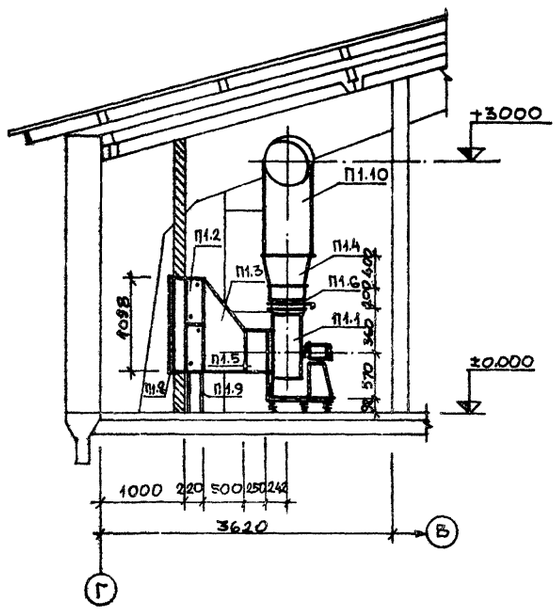

СПЕЦИФИКАЦИЯ ОТОПИТЕЛЬНО-ВЕНТИЛЯЦИОННЫХ УСТАНОВОК

МАРКА	ОБОЗНАЧЕНИЕ	НАИМЕНОВАНИЕ	КОЛ	ПРИМЕЧАНИЕ
П1.1	ВЕНТСПИЛОССКИЙ ВЕНТИ-	1. АГРЕГАТ ВЕНТИЛЯТОРНЫЙ		
	ЛЯТОРНЫЙ 3-ОД	АВ100-2Э /КОМПЛ./	1	120 КГ
		а) ВЕНТИЛЯТОР ЦЕНТРОБЕЖНЫЙ		
		Ц4-70 №5, ИСПОЛНЕНИЕ 1,		
		ПОЛОЖЕНИЕ ПР0°		
		б) ЭЛЕКТРОДВИГАТЕЛЬ		
		АОЛ2 22-4 N=1,5 КВТ		
П1.2	УЧРЕЖДЕНИЕ	2. КАЛОРИФЕР СТАЛЬНОЙ		
	9Э-308/80	ПЛАСТИНЧАТЫЙ МНОГОХО-		
		ДОВОЙ КВВП-8, Р=22,44 м²/ШТ/	2	96,6КГ
П1.3	ГОСТ 19904-74	3. КОНФУЗОР ИЗ ОЦИНКОВАН-		
		НОЙ КРОВЕЛЬНОЙ СТАЛИ		
		δ=0,9ММ 1078х780÷ф500 /М²/	1,9	
П1.4	—·—	4. ДИФУЗОР ИЗ ОЦИНКОВАННОЙ		
		КРОВЕЛЬНОЙ СТАЛИ δ=0,7ММ		
		350х350÷ф500 /М²/	1,0	
П1.5	СЕРИЯ 5.904-5	5. ВСТАВКА ГИБКАЯ ВБ-5/ШТ./	1	5,98 КГ
П1.6	—·—	6. ТО ЖЕ ВНА-5 /ШТ/	1	4,48КГ
П1.7	СЕРИЯ 5.904-4	7. ДВЕРЬ ГЕРМЕТИЧЕСКАЯ		
		УТЕПЛЕННАЯ Ду1.25х0,5/ШТ./	1	36,0КГ
П1.8	СЕРИЯ 1.494-26	8. УТЕПЛЕННЫЙ СТВОРНЫЙ КЛА-		
		ПАН Кр-7 (876х1099) /ШТ/	1	29,1КГ
П1.9	СЕРИЯ 4.904-25	9. ПОДСТАВКИ ПОД КАЛОРИФЕРОМ	4	2,1 КГ
П1.10	ГОСТ 19904-74	10. ВОЗДУХОВОД ИЗ ОЦИНКОВ.		
		КРОВ. СТАЛИ δ=0,7 ММ ф500/М/	3,0	
П1.11.	СЕРИЯ 1.494-27 ВЫП. 2	11. ЖАЛЮЗИЙНАЯ РЕШЕТКА		
		ТУ36-1517-71 №1 /ШТ./	8	1,0 КГ
	ГОСТ 19904-74	12. ШИБЕР ПУСКОВОЙ		
		350х350 ММ δ=1,0 ММ/ШТ/	1	
	СЕРИЯ 1.494-27 ВЫП. 2	13. КАРКАС /ШТ/	1	

ПРИВЯЗАН

ГЛ.ИНЖ.ОТД.	МАРКУНАС		01.77
ГЛ.ИНЖ.ПР.	НАВИЦКАЕ		10.77
НАЧ.СЕКТ.	МАЦУЗЕВИЧЮС		10.77
РУК.ГРУП.	ДАДУРОВИЧЮС		10.77
ИСПОЛНИЛ	КАЗИМИРСКАЯ		10.77
ПРОВЕРИЛ	ДАДУРОВИЧЮС		10.77

801-3-18 ОВ

РОДИЛЬНОЕ ОТДЕЛЕНИЕ НА 96 МЕСТ С ПРОФИЛАК-ТОРИЕМ И ВЕТПУНКТОМ. БЛОКИРОВОЧНЫЙ. ВАРИАНТ 1

СТАДИЯ	ЛИСТ	ЛИСТОВ
ТР	8	

ПЛАН И РАЗРЕЗ ОТОПИТЕЛЬНО-ВЕНТИЛЯЦИОННОЙ УСТАНОВКИ

ИНСТИТУТ ПРОЕКТИРОВАНИЯ СЕЛЬСКОХОЗЯЙСТВЕННОГО СТРОИТЕЛЬСТВА

№ | ПОДПИСЬ, ДАТА | ВЗАМЕН ИНВ.№

ПЛАН М1:50

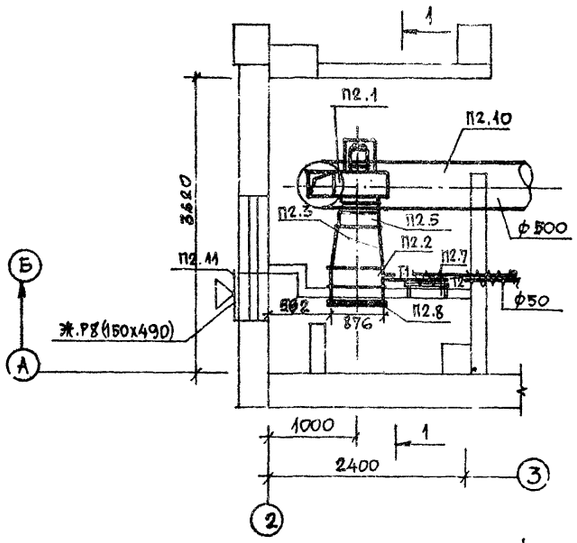

РАЗРЕЗ 1-1

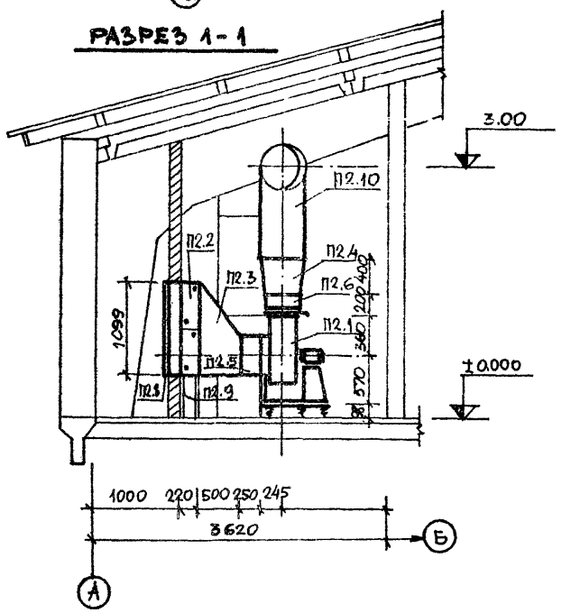

СПЕЦИФИКАЦИЯ ОТОПИТЕЛЬНО-ВЕНТИЛЯЦИОННЫХ УСТАНОВОК

МАРКА	ОБОЗНАЧЕНИЕ	НАИМЕНОВАНИЕ	КОЛ.	ПРИМЕЧАНИЕ
П2.1		1. АГРЕГАТ ВЕНТИЛЯТОРНЫЙ		
	ВЕНТСПИЛССКИЙ ВЕН-	А5100-2б /КОМПЛ./	1	120 КГ
	ТИЛЯТОРНЫЙ 3-ОД,	а) ВЕНТИЛЯТОР ЦЕНТРОБЕЖНЫЙ		
		Ц4-70 №5, ИСПОЛНЕНИЕ 1,		
		ПОЛОЖЕНИЕ ПРО°		
		б) ЭЛЕКТРОДВИГАТЕЛЬ		
		АОЛ2-22-4; N=1,5 КВТ		
П2.2	УЧРЕЖДЕНИЕ	2. КАЛОРИФЕР СТАЛЬНОЙ		
	ЯЭ-308/80	ПЛАСТИНЧАТЫЙ МНОГОХО-		
		ДОВОЙ КВБП-8 F=22,44М²/ШТ/	2	96,6 КГ
П2.3	ГОСТ 19904-74	3. КОНФУЗОР ИЗ ОЦИНКОВАН-		
		НОЙ КРОВЕЛЬНОЙ, СТАЛИ		
		б=0,9ММ 1078х780 ф500/М²/	1,9	
П2.4	—"—	4. ДИФУЗОР ИЗ ОЦИНКОВАННОЙ		
		КРОВЕЛЬНОЙ СТАЛИ б=0,7ММ		
		350х350÷ф500 /М²/	1,0	
П2.5	СЕРИЯ 5.904-5	5. ВСТАВКА ГИБКАЯ ВВ-5/ШТ/	1	5,98 КГ
П2.6	—"—	6. ТОЖЕ ВНА-5 /ШТ/	1	4,48 КГ
П2.7	СЕРИЯ 5.904-4	7. ДВЕРЬ ГЕРМЕТИЧЕСКАЯ		
		УТЕПЛЕННАЯ Ду1,25х0,5/ШТ/	1	36,0 КГ
П2.8	СЕРИЯ 1.494-26	8. УТЕПЛЕННЫЙ СТВОРНЫЙ КЛА-		
		ПАН КР-7 (876х1039) /ШТ/	1	29,1 КГ
П2.9	СЕРИЯ 4.904-25	9. ПОДСТАВКИ ПОД КАЛОРИФЕРЫ	4	2,1 КГ
П2.10	ГОСТ 19904-74	10. ВОЗДУХОВОД ИЗОЦИНКОВ.		
		КРОВ. СТАЛИ б=0,7ММ ф500/М/	3,0	
П2.11	СЕРИЯ 1.494-27. ВЫП.2	11. ЖАЛЮЗИЙНАЯ РЕШЕТКА		
		ТУ36-1517-71 №1 /ШТ./	8	1,0 КГ
	ГОСТ 19904-74	12. ШИБЕР ПУСКОВОЙ		
		350х350 ММ б=1,0ММ/ШТ/	1	
		13. КАРКАС /ШТ./	1	

ПРИВЯЗАН

ГЛ.ИНЖ.ОТД.	МАРКУНАС	
ГЛ.ИНЖ.ПР.	НАВИЦКАС	
НАЧ.СЕКТ.	МАЦЮЛЯВИЧЮС	
РУК.ГРУП.	ДАДУРЯВИЧЮС	
ИСПОЛНИЛ	КАЗИМИРСКИЕ	
ПРОВЕРИЛ	ДАДУРЯВИЧЮС	

801-3-18 ОВ

РОДИЛЬНОЕ ОТДЕЛЕНИЕ НА 96 МЕСТ С ПРОФИЛАКТОРИЕМ И ВЕТПУНКТОМ. БЛОКИРОВОЧНЫЙ ВАРИАНТ 1

СТАДИЯ	ЛИСТ	ЛИСТОВ
ТР	9	

ПЛАН И РАЗРЕЗ ОТОПИТЕЛЬНО-ВЕНТИЛЯЦИОННОЙ УСТАНОВКИ

ИНСТИТУТ ПРОЕКТИРОВАНИЯ СЕЛЬСКОХОЗЯЙСТВЕННОГО СТРОИТЕЛЬСТВА

ПОДПИСЬ, ДАТА | ВЗАМЕН ИНВ.№ | ИНВ.№

ВЕДОМОСТЬ ЧЕРТЕЖЕЙ ОСНОВНОГО КОМПЛЕКТА

ФОРМАТ	ЛИСТ	НАИМЕНОВАНИЕ	ПРИМЕЧАНИЕ
22г	1	ОБЩИЕ ДАННЫЕ	
"	2	СХЕМА ПРИНЦИПИАЛЬНАЯ РАСПРЕДЕЛИТЕЛЬНОЙ СЕТИ	
"	3	КАБЕЛЬНЫЙ ЖУРНАЛ	
"	4	РАСПОЛОЖЕНИЕ ЭЛЕКТРООБОРУДОВАНИЯ И ПРОКЛАДКА КАБЕЛЕЙ	
"	5	ПЛАН С ЭЛЕКТРОСЕТЯМИ ОСВЕЩЕНИЯ	
"	6	СХЕМА КОНТУРА ВЫРАВНИВАНИЯ ПОТЕНЦИАЛОВ	

ВЕДОМОСТЬ ПРИМЕНЕННЫХ ТИПОВЫХ ПРОЕКТОВ

ОБОЗНАЧЕНИЕ	НАИМЕНОВАНИЕ	ОРГАНИЗАЦИЯ-РАЗРАБОТЧИК	ДАТА ВЫПУСК	ПРИМЕЧАНИЕ
4.407-36/70	ДЕТАЛИ И УЗЛЫ ВНУТРЕННИХ И	СЕЛЬЭНЕРГОПРОЕКТ	1970	
	ОСВЕТИТЕЛЬНЫХ ЭЛЕКТРОПРОВО-	Г. МОСКВА		
	ДОК В СЕЛЬСКОХОЗЯЙСТВЕННЫХ			
	ПРОИЗВОДСТВЕННЫХ ПОМЕЩЕНИЯХ			
М 3072	ПРОКЛАДКА КАБЕЛЕЙ И ПРОВОДОВ			
	В СВАРНЫХ ЛОТКАХ			

ТИПОВОЙ ПРОЕКТ РАЗРАБОТАН В СООТВЕТСТВИИ С ДЕЙСТВУЮЩИМИ НОРМАМИ И ПРАВИЛАМИ И ПРЕДУСМАТРИВАЕТ МЕРОПРИЯТИЯ, ОБЕСПЕЧИВАЮЩИЕ ВЗРЫВНУЮ, ВЗРЫВОПОЖАРНУЮ И ПОЖАРНУЮ БЕЗОПАСНОСТЬ ПРИ ЭКСПЛУАТАЦИИ ЗДАНИЯ

ГЛ. ИНЖ. ПРОЕКТА /Э. НАВИЦКАС/

1. НАПРЯЖЕНИЕ ПИТАЮЩЕЙ СЕТИ 380/220 В.
2. КАТЕГОРИЯ ЭЛЕКТРОСНАБЖЕНИЯ II.
3. УСТАНОВЛЕННАЯ НАГРУЗКА ОСВЕЩЕНИЯ ОПРЕДЕЛЕНА МЕТОДОМ УДЕЛЬНОЙ МОЩНОСТИ, А СИЛОВАЯ НАГРУЗКА ПО ТХ И ОВ ЧАСТЯМ ПРОЕКТА.
4. ЗДАНИЕ ПИТАЕТСЯ ОТ ВВОДНЫХ-РАСПРЕДЕЛИТЕЛЬНЫХ УСТРОЙСТВ МОЛОЧНОГО БЛОКА.
5. ВСЕ МЕТАЛЛИЧЕСКИЕ ЧАСТИ ОБОРУДОВАНИЯ, НОРМАЛЬНО НЕ НАХОДЯЩИЕСЯ ПОД НАПРЯЖЕНИЕМ, НО ПРИ ПОВРЕЖДЕНИИ ИЗОЛЯЦИИ МОГУЩИЕ ОКАЗАТЬСЯ ПОД НИМ, ДОЛЖНЫ БЫТЬ ЗАЗЕМЛЕНЫ. ДЛЯ ЗАЗЕМЛЕНИЯ ИСПОЛЬЗОВАТЬ СТАЛЬНУЮ ТРУБУ ЭЛЕКТРОПРОВОДКИ, НУЛЕВУЮ НЕ РАБОЧУЮ ЖИЛУ КАБЕЛЕЙ И СТАЛЬНУЮ ПРОВОЛОКУ Ø 6 ММ.
6. СОГЛАСНО СН'305-77 ТАБЛИЦЕ 1 ПУНКТУ 7 МОЛНИЕЗАЩИТА ДЛЯ ЗДАНИЯ НЕ ТРЕБУЕТСЯ.

ИТОГОВЫЕ ДАННЫЕ ОСВЕЩЕНИЯ

ОСВЕЩАЕМАЯ ПЛОЩАДЬ /М²/	УСТАНОВЛЕННАЯ МОЩНОСТЬ /КВТ/	КОЛИЧЕСТВО СВЕТИЛЬНИКОВ
1373	19,41	166

ИТОГОВЫЕ ДАННЫЕ СИЛОВОЙ СЕТИ

УСТАНОВЛЕННАЯ МОЩНОСТЬ /КВТ/	РАСЧЁТНАЯ МОЩНОСТЬ /КВТ/	COSφ
25.52	20.4	0.8

СХЕМА БЛОКИРОВКИ ЗДАНИЙ

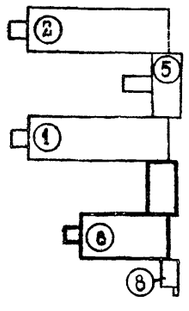

ПЕРЕЧЕНЬ БЛОКИРОВОЧНЫХ ВАРИАНТОВ ЗДАНИЙ

№ ПО СХЕМАМ	НАИМЕНОВАНИЕ	БЛОКИРОВОЧНЫЙ ВАРИАНТ
1	КОРОВНИК НА 200 КОРОВ ПРИВЯЗН. СОДЕРЖАНИЯ. ДОЕНИЕ КОРОВ АГРЕГАТОМАШ.	1
2	ТО ЖЕ	2
5	МОЛОЧНЫЙ БЛОК ПРОИЗВОДИТЕЛЬНОСТЬЮ 6 ТОНН МОЛОКА В СУТКИ	1
6	РОДИЛЬНОЕ ОТДЕЛЕНИЕ НА 96 МЕСТ С ПРОФИЛАКТОРИЕМ И ВЕТПУНКТОМ	1
8	БЛОК КОТЕЛЬНОЙ НА ТВЕРДОМ ТОПЛИВЕ С 2 КОТЛАМИ «УНИВЕРСАЛ 6» ПО 41,8 М²	1

ИНВ №			ПРИВЯЗАН
НАЧ. ОТД.	НОТАУТАС		29.01.80
ГЛ. ИНЖ. ОТД.	МАРКУНАС		29.01.80
ГИП	НАВИЦКАС		27.02.80
НАЧ. СЕКТ.	КАТКАЙС		26.02.80
РУК. ГР.	КОВАЛЕВА		22.02.80
ИСПОЛНИЛ	КОВАЛЕВА		22.02.80
ПРОВЕРИЛ	БАРАНАУСКЕНЕ		25.02.80

ТП 801-3-18 Э

РОДИЛЬНОЕ ОТДЕЛЕНИЕ НА 96 МЕСТ С ПРОФИЛАКТОРИЕМ И ВЕТПУНКТОМ. БЛОКИРОВ. ВАРИАНТ 1

СТАДИЯ	ЛИСТ	ЛИСТОВ
РР	1	6

ОБЩИЕ ДАННЫЕ

ИНСТИТУТ ПРОЕКТИРОВАНИЯ С/Х СТРОИТЕЛЬСТВА Г. КАУНАС

ПОДПИСЬ И ДАТА | ВЗАМЕН ИНВ. №

ИНВ. №

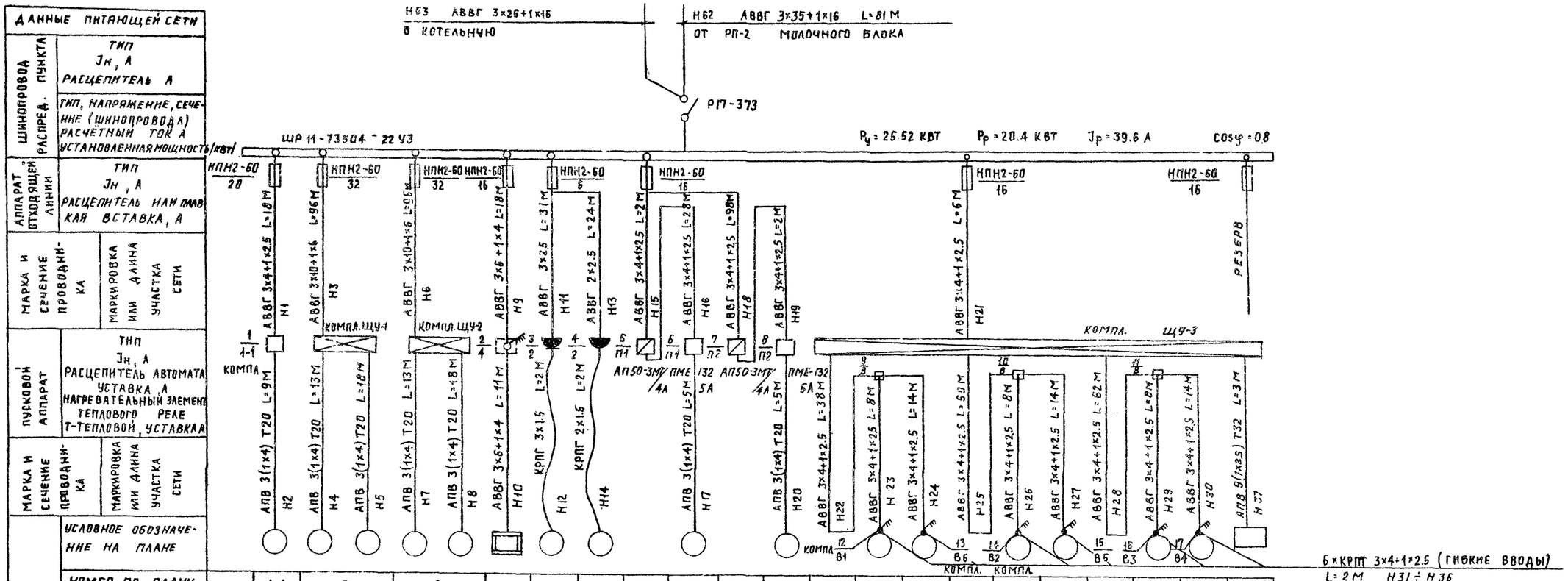

НОМЕР ПО ПЛАНУ		1-1	5		6		4	2	2	П1	П2	В1	В6	В2	В5	В3	В4	
ТИП		А02-32-4	А02-42-Б	А02-31-Б	А02-42-Б	А02-31-Б				АОА2-22-4	АОА2-22-4	Д80 ВБП	Д80 ВБП	Д80 ВБП	Д80 ВБП	Д80 ВБП	Д80 ВБП	
Pн, КВТ		3.0	4.0	1.5	4.0	1.5	5.5	0.4	0.4	1.5	1.5	0.37	0.37	0.37	0.37	0.37	0.37	—
ТОК, А	Jн	6.5	9.1	3.8	9.1	3.8	8.7			3.5	3.5	2.1	2.1	2.1	2.1	2.1	2.1	
	Jп.	45.5	59.1	24.8	59.1	24.8				21.0	21.0							
НАИМЕНОВАНИЕ МЕХАНИЗМА ПО ПЛАНУ		ВАКУУМНЫЙ НАСОС УВУ 60/45	ТРАНСПОРТЕР СКРЕБКОВЫЙ ТСН-160		— " —		ТИТАН КНЭ-50	ХОЛОДИЛЬНИК „СНАЙГЕ"	— " —	ВЕНТИЛЯТОР ЦЕНТРОБЕЖНЫЙ Ц4-70 №5	ВЕНТИЛЯТОР ЦЕНТРОБЕЖНЫЙ Ц4-70 №5	ВЕНТИЛЯЦИОННОЕ ОБОРУДОВАНИЕ „КЛИМАТ 45"	— " —	— " —	— " —	— " —	— " —	АВТОТРАНСФОРМАТОР АТ-10

ГЛ. ИНЖ. ОТД.	МАРКУНАС		28.02.80
ГИП	НАВИЦКАС		27.02.80
НАЧ. СЕКТ.	КАТИЛЮС		26.02.80
РУК. ГР.	КОВАЛЕВА		22.02.80
ИСПОЛНИЛ	КОВАЛЕВА		22.02.80
ПРОВЕРИЛ	БАРАНАУСКЕНЕ		25.02.80

ПРИВЯЗАН

ИНВ. №

ТП 801-3-18 э

РОДИЛЬНОЕ ОТДЕЛЕНИЕ НА 96 МЕСТ С ПРОФИЛАКТОРИЕМ И ВЕТПУНКТОМ (БЛОКИРОВОЧ. ВАРИАНТ 1)

СТАДИЯ	ЛИСТ	ЛИСТОВ
ТР	2	

СХЕМА ПРИНЦИПИАЛЬНАЯ РАСПРЕДЕЛИТЕЛЬНОЙ СЕТИ

ИНСТИТУТ ПРОЕКТИРОВАНИЯ СЕЛЬСКОХОЗЯЙСТВЕННОГО СТРОИТЕЛЬСТВА

ГЛ. ЭЛЕКТРИК ИНС. ИОКУБОНИС

ВЕНТ. № | ПОДПИСЬ И ДАТА | ВЗАМЕН ИНВ. №

КАБЕЛЬНЫЙ ЖУРНАЛ

МАРКИРОВКА КАБЕЛЯ	ТРАССА		КАБЕЛЬ					
			ПО ПРОЕКТУ			ПРОЛОЖЕН		
	НАЧАЛО	КОНЕЦ	МАРКА, НАПРЯЖЕНИЕ	КОЛ., ЧИСЛО ЖИЛ И СЕЧЕНИЕ	ДЛИНА +6% М	МАРКА, НАПРЯЖЕНИЕ	КОЛ., ЧИСЛО ЖИЛ И СЕЧЕНИЕ	ДЛИНА М
Н1	ШР	КОМПЛ. ПУСКОВАЯ АППАРАТ 1/1-1	АВВГ-660	3×4+1×2.5	19			
Н2	КОМПЛ. ПУСКОВАЯ АППАРАТ 1/1-1	НАСОС 1-1	АПВ-380	3(1×4)	10			
Н3	ШР	ЩИТОК УПРАВЛЕНИЯ ЩУ-1	АВВГ-660	3×10+1×6	102			
Н4	ЩИТОК УПРАВЛЕНИЯ ЩУ-1	ТРАНСПОРТЕР 6-1/4.0	АПВ-380	3(1×4)	14			
Н5	ТО ЖЕ	ТО ЖЕ 6-1/1.5	АПВ-380	3(1×4)	19			
Н6	ШР	ЩИТОК УПРАВЛЕНИЯ ЩУ-2	АВВГ-660	3×10+1×6	102			
Н7	ЩИТОК УПРАВЛЕНИЯ ЩУ-2	ТРАНСПОРТЕР 6-2/4.0	АПВ-380	3(1×4)	14			
Н8	ТО ЖЕ	ТО ЖЕ 6-2/1.5	АПВ-380	3(1×4)	19			
Н9	ШР	ПАКЕТНЫЙ ВЫКЛ. 2/4	АВВГ-660	3×6+1×4	19			
Н10	ПАКЕТНЫЙ ВЫКЛ. 2/4	ТИТАН 4	АВВГ-660	3×6+1×4	12			
Н11	ШР	ШТЕПС. РОЗЕТКА 3/2-1	АВВГ-660	3×2.5	33			
Н12	ШТЕПС РОЗЕТКА 3/2-1	ХОЛОДИЛЬНИК 2-1	КРПТ-660	3×1.5	2			
Н13	ШР	ШТЕПС. РОЗЕТКА 4/2-2	АВВ-660	2×2.5	25			
Н14	ШТЕПС РОЗЕТКА 4/2-2	ХОЛОДИЛЬНИК 2-2	КРПГ-660	2×1.5	2			
Н15	ШР	АВТОМАТ 5/П-1	АВВ-660	3×4+1×2.5	2			
Н16	АВТОМАТ 5/П-1	МАГНИТНЫЙ ПУСКАТЕЛЬ 6/П1	АВВГ-660	3×4+1×2.5	30			
Н17	МАГНИТНЫЙ ПУСКАТЕЛЬ 6/П1	ВЕНТИЛЯТОР П-1	АПВ-380	3(1×4)	6			
Н18	ШР	АВТОМАТ 7/П2	АВВГ-660	3×4+1×2.5	104			
Н19	АВТОМАТ 7/П2	МАГНИТНЫЙ ПУСКАТЕЛЬ 8/П2	АВВГ-660	3×4+1×2.5	2			
Н20	МАГНИТНЫЙ ПУСКАТЕЛЬ 8/П2	ВЕНТИЛЯТОР П2	АПВ-380	3(1×4)	5			
Н21	ШР	ЩИТОК УПРАВЛЕНИЯ ЩУ-3	АВВГ-660	3×4+1×2.5	6			
Н22	ЩИТОК УПРАВЛЕНИЯ ЩУ-3	ОТВЕТВИТ. КОРОБКА 9/В	АВВГ-660	3×4+1×2.5	40			
Н23	ОТВЕТВИТ. КОРОБКА 9/В	ПАКЕТНЫЙ ВЫКЛ. 12/В1	АВВГ-660	3×4+1×2.5	8			
Н24	ТО ЖЕ	ТО ЖЕ 13/В6	АВВГ-660	3×4+1×2.5	15			
Н25	ЩИТОК УПРАВЛЕНИЯ ЩУ-3	ОТВЕТВИТ. КОРОБКА 10/В	АВВГ-660	3×4+1×2.5	53			
Н26	ОТВЕТВИТ. КОРОБКА 10/В	ПАКЕТНЫЙ ВЫКЛ. 14/В2	АВВГ-660	3×4+1×2.5	8			
Н27	ТО ЖЕ	ТО ЖЕ 15/В5	АВВГ-660	3×4+1×2.5	15			
Н28	ЩИТОК УПРАВЛЕНИЯ ЩУ-3	ОТВЕТВИТ. КОРОБКА 11/В	АВВГ-660	3×4+1×2.5	66			
Н29	ОТВЕТВИТ. КОРОБКА 11/В	ПАКЕТНЫЙ ВЫКЛ. 16/В3	АВВГ-660	3×4+1×2.5	8			
Н30	ТО ЖЕ	ТО ЖЕ 17/В4	АВВГ-660	3×4+1×2.5	15			
Н31	ПАКЕТНЫЙ ВЫКЛ. 12/В1	ВЕНТИЛЯТОР В1	КРПТ-660	3×2.5+1×1.5	2			
Н32	ТО ЖЕ 13/В6	ТО ЖЕ В6	КРПТ-660	3×2.5+1×1.5	2			
Н33	ТО ЖЕ 14/В2	ТО ЖЕ В2	КРПТ-660	3×2,5×1×1.5	2			
Н34	ТО ЖЕ 15/В5	ТО ЖЕ В5	КРПТ-660	3×2.5+1×1.5	2			
Н35	ТО ЖЕ 16/В3	ТО ЖЕ В3	КРПТ-660	3×2.5+1×1.5	2			
Н36	ТО ЖЕ 17/В4	ТО ЖЕ В4	КРПТ-660	3×2.5+1×1.5	2			
Н37	ЩИТОК УПРАВЛЕНИЯ ЩУ-3	АВТОТРАНСФОРМАТОР АТ-10	АПВ-380	9(1×2.5)	4			

СВОДКА КАБЕЛЕЙ И ПРОВОДОВ, УЧТЕННЫХ КАБЕЛЬНЫМ ЖУРНАЛОМ

ЧИСЛО ЖИЛ, СЕЧЕНИЕ	МАРКА, НАПРЯЖЕНИЕ		
	КРПТ 660В	АВВГ 660В	АПВ 380В
2×1.5	2	—	—
3×1.5	2	—	—
2×2.5	—	25	—
3×2.5	—	33	—
3×4+1×2.5	—	391	—
3×6+1×4	—	31	—
3×10+1×6	—	204	—
4	—	—	281
25	—	—	36
3×2.5+1×1.5	12	—	—

ТАБЛИЦА ЗАПОЛНЕНИЯ ТРУБ КАБЕЛЯМИ

МАРКИРОВКА	
ТРУБА	КАБЕЛЬ
Т1-20	Н2
Т2-20	Н4
Т3-20	Н5
Т4-20	Н7
Т5-20	Н8
Т6-20	Н17
Т7-20	Н20
Т8-32	Н37

ПРИВЯЗАН

ИНВ. №

ГЛ. ИНЖ. ОТ.	МАРКУНАС		28.02.80
ГИП.	НАВИЦКАС		27.02.80
НАЧ. СЕКТ.	КАТИЛЮС		28.02.80
РУК. ГР.	КОВАЛЕВА		22.02.80
ИСПОЛНИЛ	КОВАЛЕВА		22.02.80
ПРОВЕРИЛ	БАРАНАУСКЕНЕ		25.02.80

тп 801-3-18 э

РОДИЛЬНОЕ ОТДЕЛЕНИЕ НА 96 МЕСТ С ПРОФИЛАКТОРИЕМ И ВЕТПУНКТОМ (БЛОКИР. ВАРИАНТ 1)

СТАДИЯ	ЛИСТ	ЛИСТОВ
ТР	3	

КАБЕЛЬНЫЙ ЖУРНАЛ

ИНСТИТУТ ПРОЕКТИРОВАНИЯ С/Х СТРОИТЕЛЬСТВА Г. КАУНАС

ИНВ. № | ПОДПИСЬ И ДАТА | ИЗАМЕНИЛ

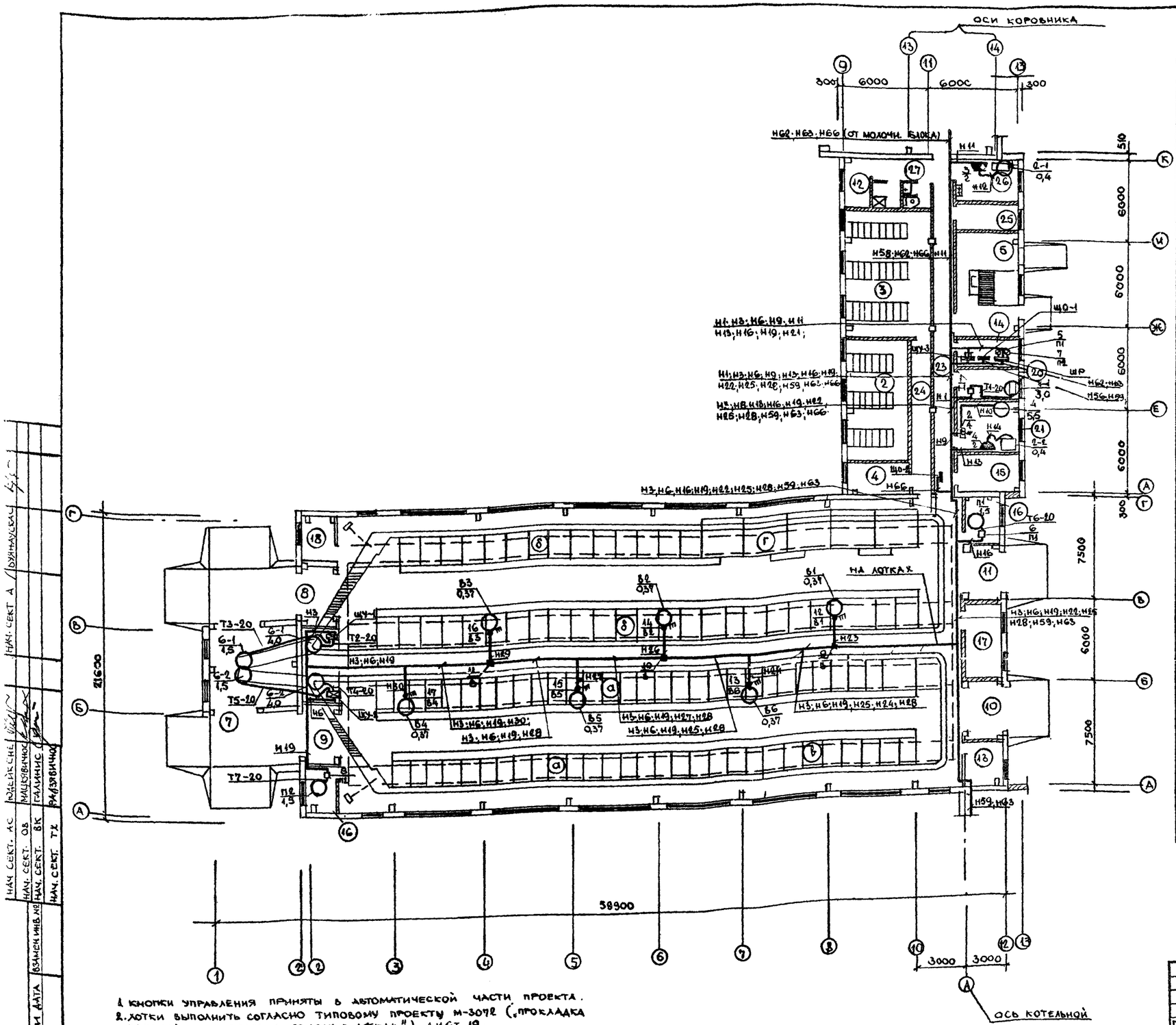

1. КНОПКИ УПРАВЛЕНИЯ ПРИНЯТЫ В АВТОМАТИЧЕСКОЙ ЧАСТИ ПРОЕКТА.
2. ЛОТКИ ВЫПОЛНИТЬ СОГЛАСНО ТИПОВОМУ ПРОЕКТУ М-3072 („ПРОКЛАДКА КАБЕЛЕЙ И ПРОВОДОВ В СВАРНЫХ ЛОТКАХ") ЛИСТ 18.
3. В СПЕЦИФИКАЦИИ НЕ ПРИНЯТЫ МАГИСТРАЛЬНЫЕ СЕТИ ОСВЕЩЕНИЯ; КОТОРЫЕ УЧТЕНЫ В СПЕЦИФИКАЦИИ ОСВЕТИТЕЛЬНЫХ СЕТЕЙ.
4. ПИТАЮЩИЕ КАБЕЛИ Н58; Н59, Н62, Н63, Н66 СМОТРЕТЬ В КАБЕЛЬНОМ ЖУРНАЛЕ МОЛОЧНОГО БЛОКА.

СПЕЦИФИКАЦИЯ ДЛЯ ЧЕРТЕЖА

ПОЗ.	ОБОЗНАЧЕНИЕ ИЛИ ТИП ИЗДЕЛИЯ	НАИМЕНОВАНИЕ	КОЛ.	ПРИМЕЧ.
ШР	ШР 11-73504-22У3	ШКАФ РАСПРЕДЕЛИТЕЛЬНЫЙ	1	
ЩУ-1 ЩУ-2		ЩИТОК УПРАВЛ. ТРАНСПОРТЕРОМ ТСН-160	2	ПОСТУПАЕТ В КОМПЛ.
ЩУ-3		ЩИТОК УПРАВЛЕНИЯ „КЛИМАТ 4Б"	1	ТО ЖЕ
1/1		КОМПЛ. ПУСКОВАЯ АППАРАТУРА ВАКУУМНАСОСА	1	ТО ЖЕ
2/4	ПВМЗ-25	ПАКЕТНЫЙ ВЫКЛЮЧАТЕЛЬ	1	
3/2	ИНД. 03740; У-94-Б	РОЗЕТКА ШТЕПСЕЛЬНАЯ С ТРЕТЬИМ ЗАЗ. КОНТ.	1	
4/2	ИНД. 03290	РОЗЕТКА ШТЕПСЕЛЬНАЯ	1	
5/П1, 7/П2	АП50-3МТ/4А	ВЫКЛЮЧАТЕЛЬ АВТОМАТИЧЕСКИЙ	2	
6/П1, 8/П2	ПМЕ-132 С РЕЛЕ 5А	МАГНИТНЫЙ ПУСКАТЕЛЬ ~ 220 В	2	
9/В1, 10/В2, 11/В3	ИНД. 0817	ОТВЕТВИТЕЛЬНАЯ КОРОБКА	3	
12/В1, 13/В6				
14/В2, 15/В5				
16/В3, 17/В4		ПАКЕТНЫЙ ВЫКЛЮЧАТЕЛЬ	6	ПОСТУПАЕТ В КОМПЛ.
1	КРПТ 2×1,5 мм²	КАБЕЛЬ 660 В	2	М
2	КРПТ 3×1,5 мм²	ТО ЖЕ	2	М
3	КРПТ 3×2,5+1×1,5 мм²	ТО ЖЕ	12	М
4	АВВГ 2×2,5 мм²	ТО ЖЕ	25	М
5	АВВГ 3×2,5 мм²	ТО ЖЕ	33	М
6	АВВГ 3×4+1×2,5 мм²	ТО ЖЕ	391	М
7	АВВГ 3×6+1×4 мм²	ТО ЖЕ	31	М
8	АВВГ 3×10+1×6 мм²	ТО ЖЕ	204	М
9	АВВГ 3×35+1×16 мм²	ТО ЖЕ	86	М
10	АПВ 4 мм²	ПРОВОД 380 В	261	М
11	АПВ 2,5 мм²	ТО ЖЕ	36	М
12	ЛЦМ-20	ТРУБА СТАЛЬНАЯ ЛЕГКАЯ	81	М
13	ЛЦМ-32	ТО ЖЕ	3	М
14	КРАСНОЯРСКИЙ ЗАВОД ЭЛЕКТРОМОНТАЖН. ИЗД.	ВВОД ГИБКИЙ	2	
15	К 420	ЛОТОК	23	
16	К 163П	ПОЛКА КАБЕЛЬНАЯ	24	
17	К 156	ПОДВЕС КАБЕЛЬНЫЙ	24	
18	К 425	ПРИЖИМ	46	
19		МЕТАЛЛОКОНСТРУКЦИИ	10	КГ

ПРИВЯЗАН

ГЛ. ИНЖ. ОТД.	МАРКУНАС		28.02.80
ГЛ. ИНЖ. ПР.	НАВИЦКАС		27.02.80
НАЧ. СЕКТ.	КАТИЛЮС		26.02.80
РУК. ГР.	КОВАЛЕВА		22.02.80
ИСПОЛНИЛ	КОВАЛЕВА		22.02.80
ПРОВЕРИЛ	БАРАНАУСКЕНЕ		25.02.80

ТП 801-3-18 Э

РОДИЛЬНОЕ ОТДЕЛЕНИЕ НА 96 МЕСТ С ПРОФИЛАКТОРИЕМ И ВЕТПУНКТОМ (БЛОКИРОВОЧНЫЙ ВАРИАНТ 1)

СТАДИЯ	ЛИСТ	ЛИСТОВ
ТР	4	

РАСПОЛОЖЕНИЕ ЭЛЕКТРООБОРУДОВАНИЯ И ПРОКЛАДКА КАБЕЛЕЙ

ИНСТИТУТ ПРОЕКТИРОВАНИЯ С/Х СТРОИТЕЛЬСТВА Г. КАУНАС

НАЧ. СЕКТ. АС	ЮДЕЙКЕНЕ		
НАЧ. СЕКТ. ОВ	МАЦКЯВИЧЮС		
НАЧ. СЕКТ. ВК	ГАЛИНИС		
НАЧ. СЕКТ. ТХ	РАДЗЯВИЧЮС		

ПОДПИСЬ И ДАТА | ВЗАМЕН ИНВ. №

1. ПРОВОДКУ ВЫПОЛНИТЬ КАБЕЛЕМ МАРКИ АВВГ, КРОМЕ МЕСТ, ОТМЕЧЕННЫХ НА ЧЕРТЕЖЕ.
2. ШТЕПСЕЛЬНЫЕ РОЗЕТКИ УСТАНОВИТЬ НЕ БЛИЖЕ 0,5 М ОТ ЗАЗЕМЛЕННЫХ ЧАСТЕЙ
3. ТРОС ЗАЗЕМЛИТЬ ПУТЕМ ПОДКЛЮЧЕНИЯ К БОЛТУ ЗАЗЕМЛЕНИЯ БЛИЖАЙШЕГО ЩИТКА ОСВЕЩЕНИЯ СТАЛЬНОЙ ПРОВОЛОКОЙ ⌀ 6 ММ.

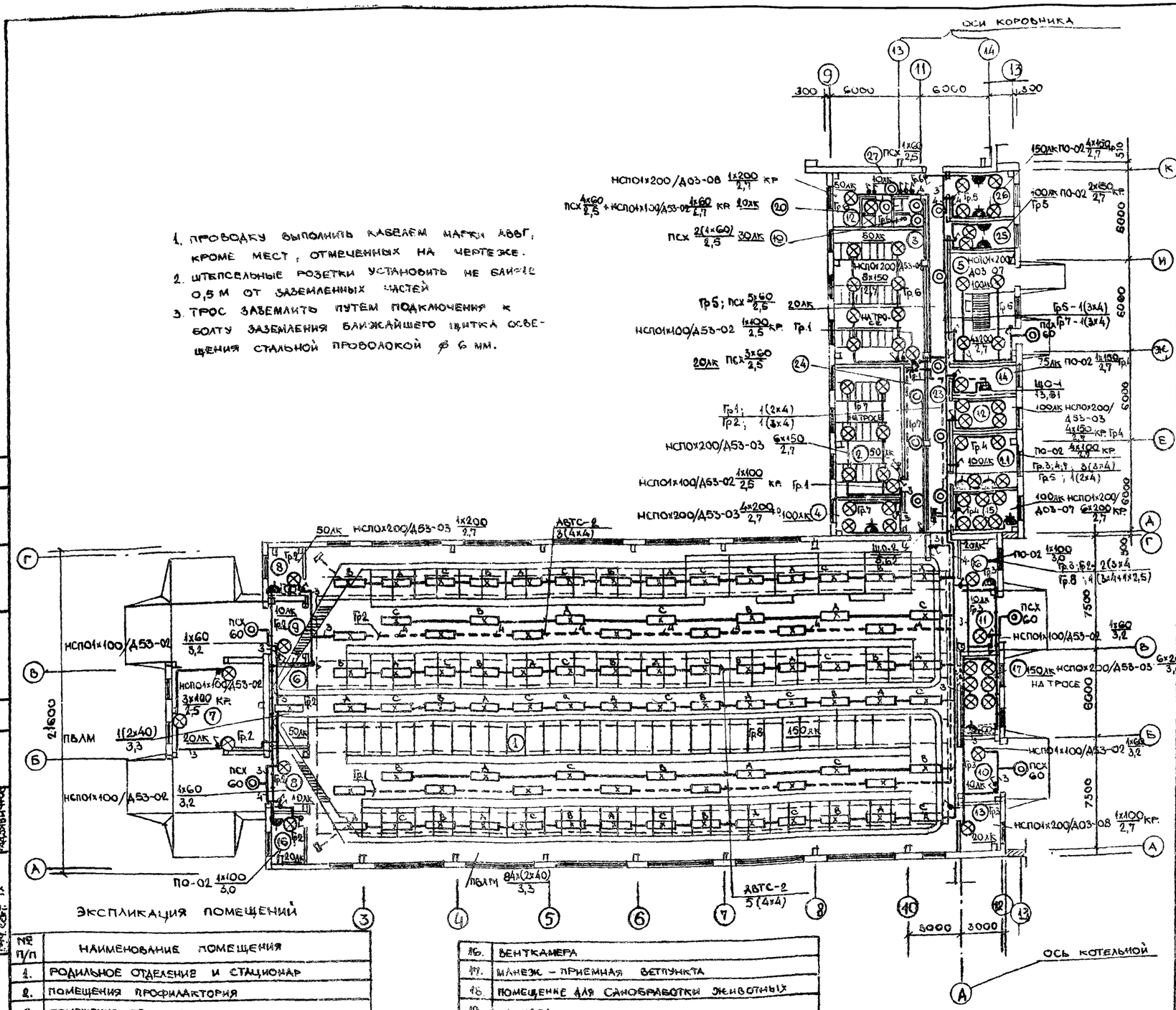

СПЕЦИФИКАЦИЯ ДЛЯ ЧЕРТЕЖА

ПОЗ.	ОБОЗНАЧЕНИЕ ИЛИ ТИП ИЗДЕЛИЯ	НАИМЕНОВАНИЕ	КОЛ.	ПРИМЕЧ.
ЩО-1	ОЩВ-12	ЩИТОК РАСПРЕДЕЛИТЕЛЬНЫЙ	1	
ЩО-2	МПП-15	ТО ЖЕ	1	
3	ЯТП-0,25 220/368	ЯЩИК С ПОНИЖАЮЩИМ ТРАНСФОРМАТОРОМ	2	
4	ПО-02	СВЕТИЛЬНИК ПОДВЕСНОЙ	13	
5	ПСХ-60М-У3	СВЕТИЛЬНИК СЕЛЬСКОХОЗЯЙСТВЕННЫЙ	17	
6	ПВЛМ-2×40	СВЕТИЛЬНИК ЛЮМИНЕСЦЕНТНЫЙ	85	
7	НСПО1×200/Д03-07	СВЕТИЛЬНИК ПОДВЕСНОЙ	10	
8	НСПО1×100/Д53-02	ТО ЖЕ	10	
9	НСПО×200/Д53-03	ТО ЖЕ	29	
10	НСПО1×200/Д03-08	ТО ЖЕ	2	
11	Б-220-60-1	ЛАМПА НАКАЛИВАНИЯ	22	
12	Б-220-100-1	ТО ЖЕ	12	
13	Б-220-150-1	ТО ЖЕ	17	
14	Б-220-200-1	ТО ЖЕ	30	
15	ЛБ-40-4	ЛАМПА ЛЮМИНЕСЦЕНТНАЯ	170	
16	ИНД. 02610	ВЫКЛЮЧАТЕЛЬ БРЫЗГОЗАЩИЩЕННЫЙ	41	
17	ИНД. 03290	РОЗЕТКА ШТЕПСЕЛЬНАЯ С УПЛОТН. ВВОДОМ	6	
18	ИНД. 03740	РОЗЕТКА ШТЕПСЕЛЬНАЯ С ТРЕТЬИМ ЗАЗЕМЛЯЮЩИМ КОНТАКТОМ	4	
19	У625	КРЮК ДЛЯ ПОДВЕШИВАНИЯ СВЕТИЛЬНИКОВ	31	
20	К922	КРОНШТЕЙН ДЛЯ ПОДВЕШИВАНИЯ СВЕТИЛЬНИКОВ	33	
21	⌀ 6 ММ	ТРОС - СТАЛЬНАЯ ПРОВОЛОКА	150	
22	К 300	КРЮК АНКЕРНЫЙ	32	
23	К 299	ЗАЖИМ ДЛЯ ТРОСА	32	
24	НМ-100 (К 679	МУФТА НАТЯЖНАЯ	16	
25	ИНД. 11330	ПРЕДОХРАНИТЕЛЬ /ИСПОЛНЕНИЕ 2/	3	
26	ИНД. 11560	ПЛАВКАЯ ВСТАВКА НА 10А /ИСПОЛН. 2/	3	
27	АВТС-2 - 4×4 ММ²	ПРОВОД С УСИЛЕННЫМ НЕСУЩИМ ТРОСОМ	440	М
28	АВВГ ГОСТ 16442-70*	КАБЕЛЬ, СЕЧ. 3×4 + 1×2,5 ММ²	160	"
29	АВВГ "	ТО ЖЕ, СЕЧ. 3×4 ММ²	240	"
30	АВВГ "	ТО ЖЕ, СЕЧ. 2×4 ММ²	610	"
31	АВВГ "	ТО ЖЕ, СЕЧ. 3×16 + 1×10 ММ²	86	"
32	АВВГ "	ТО ЖЕ, СЕЧ 3×35 + 1×16 ММ²	96	"
33	У 26	КОРОБКА ОТВЕТВИТЕЛЬНАЯ	85	
34		МЕТАЛЛОКОНСТРУКЦИИ	100	КГ

ЭКСПЛИКАЦИЯ ПОМЕЩЕНИЙ

№ П/П	НАИМЕНОВАНИЕ ПОМЕЩЕНИЯ
1.	РОДИЛЬНОЕ ОТДЕЛЕНИЕ И СТАЦИОНАР
2.	ПОМЕЩЕНИЯ ПРОФИЛАКТОРИЯ
3.	ПОМЕЩЕНИЯ ПРОФИЛАКТОРИЯ
4.	МОЛОЧНАЯ ПРОФИЛАКТОРИЯ
5.	ПОМЕЩЕНИЕ ДЛЯ ВЗВЕШИВАНИЯ
6.	ПОМЕЩЕНИЕ ДЛЯ ПРИВОДОВ ТРАНСПОРТЕРОВ
7.	ПОМЕЩЕНИЕ ДЛЯ НАКЛОННЫХ ТРАНСПОРТЕРОВ
8-11	ТАМБУРЫ
12.	СКЛАД ДЕЗОСРЕДСТВ
13.	ПОМЕЩЕНИЕ ДЛЯ ИНВЕНТАРЯ
14.	ЭЛЕКТРОЩИТОВАЯ
16.	ВЕНТКАМЕРА
17.	МАНЕЖ - ПРИЕМНАЯ ВЕТПУНКТА
18.	ПОМЕЩЕНИЕ ДЛЯ САНОБРАБОТКИ ЖИВОТНЫХ
19.	САНУЗЕЛ
20	ДУШЕВАЯ
21.	ПОМЕЩЕНИЕ ДЛЯ ПЕРСОНАЛА
22.	ВАКУУМНАСОСНАЯ
23.	КОРИДОР
24.	КОРИДОР
25.	ПОМЕЩЕНИЕ ВЕТВРАЧА
26.	АПТЕКА С ХОЛОДИЛЬНИКОМ ДЛЯ БИОПРЕПАРАТОВ
27.	ТАМБУР ПРИ ВЕТПУНКТЕ

НАЧ. СЕКТ. АС	НОДЕЙКЕНЕ		
НАЧ. СЕКТ. ОВ	МАЦКЯВИЧЮС		
НАЧ. СЕКТ. ВК	ГАЛИНИС		
НАЧ. СЕКТ. ТХ	РАДЗЯВИЧЮС		
Ф. ЧЕРТ.	ПОДПИСЬ И ДАТА	ВЗАМЕН ИНВ. №	

ПРИВЯЗАН

ИНВ. №

ГЛ. ИНЖ. ОТД.	МАРКУНАС		20.02.80
ГЛ. ИНЖ. ПР.	НАВИЦКАС		27.02.80
НАЧ. СЕКТ.	КАТИЛЮС		26.02.80
РУК. ГР.	КОВАЛЕВА		22.02.80
ИСПОЛНИЛ	КОВАЛЕВА		22.02.80
ПРОВЕРИЛ	ВАРАНАВИЧЮС		25.02.80

ТП 801-3-18 Э

РОДИЛЬНОЕ ОТДЕЛЕНИЕ НА 96 МЕСТ С ПРОФИЛАКТОРИЕМ И ВЕТПУНКТОМ (БЛОКИРОВОЧНЫЙ ВАРИАНТ 1)

СТАДИЯ	ЛИСТ	ЛИСТОВ
ТР	5	

ПЛАН С ЭЛЕКТРОСЕТЯМИ ОСВЕЩЕНИЯ

ИНСТИТУТ ПРОЕКТИРОВАНИЯ С/Х СТРОИТЕЛЬСТВА Г. КАУНАС

1212-01 ФОРМАТ

СХЕМА КОНТУРА ВЫРАВНИВАНИЯ ПОТЕНЦИАЛОВ

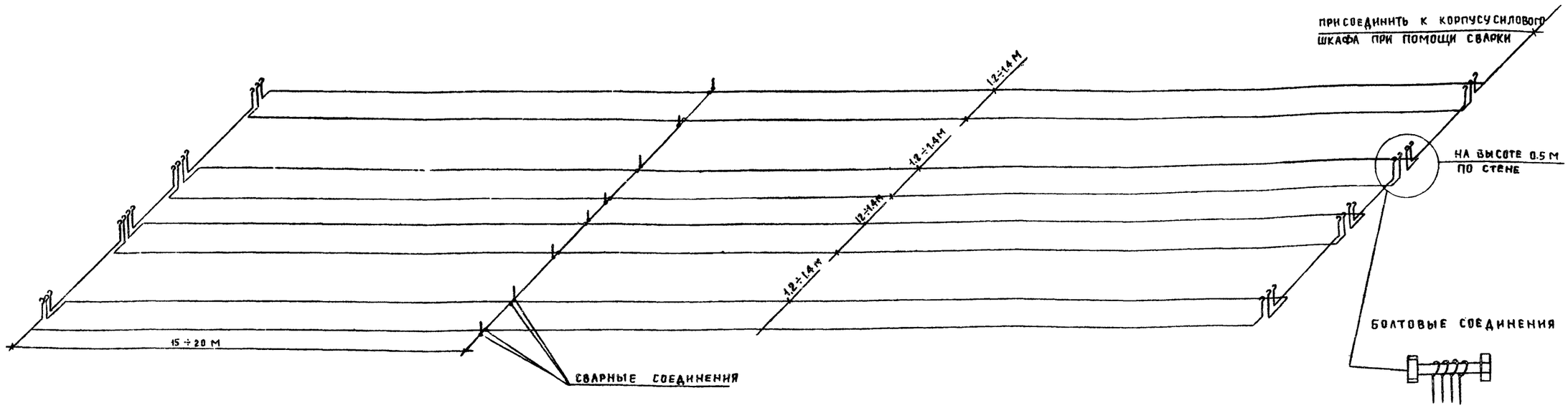

1. УСТРОЙСТВО ДЛЯ ВЫРАВНИВАНИЯ ПОТЕНЦИАЛОВ СОСТОИТ ИЗ ДВУХ МЕТАЛЛИЧЕСКИХ ПРОВОДНИКОВ ДИАМЕТРОМ 8 ММ / КАТАНКА/, ЗАКЛАДЫВАЕМЫХ В ПОЛ ЖИВОТНОВОДЧЕСКОГО ПОМЕЩЕНИЯ. ПРОКЛАДКУ СМОТРЕТЬ В АР ЧАСТИ ЛИСТ 4
2. ВЫРАВНИВАЮЩИЕ ПРОВОДНИКИ ЗАКЛАДЫВАЮТСЯ В КАЖДОМ РЯДУ РАЗМЕЩЕНИЯ ЖИВОТНЫХ.
3. ПРОВОДНИКИ ЭЛЕКТРИЧЕСКИ СОЕДИНЯЮТСЯ С МЕТАЛЛИЧЕСКИМИ КОНСТРУКЦИЯМИ МЕХАНИЗМОВ, ТРУБОПРОВОДОВ, ПРИСОЕДИНЕННЫХ К НУЛЕВОМУ ПРОВОДУ ЭЛЕКТРОСЕТЕЙ. ВЫПУСКИ ВЫПОЛНИТЬ В МЕСТАХ НАЛИЧИЯ ЗАЗЕМЛЯЮЩИХ КОНСТРУКЦИЙ.
4. ВСЕ СОЕДИНЕНИЯ ВЫПОЛНИТЬ ТОЛЬКО ПРИ ПОМОЩИ СВАРКИ, ЗА ИСКЛЮЧЕНИЕМ СОЕДИНЕНИЯ В ТОРЦЕВОЙ ЧАСТИ КАЖДОГО РЯДА, КОТОРОЕ ВЫПОЛНЯЕТСЯ БОЛТАМИ.
5. ВЕЛИЧИНА СОПРОТИВЛЕНИЯ КАЖДОЙ ЦЕПИ ВЫРАВНИВАЮЩИХ ПРОВОДНИКОВ НЕ ДОЛЖНА ПРЕВЫШАТЬ 1 ОМ
6. ВЫВОДЫ ВЫРАВНИВАЮЩИХ ПРОВОДНИКОВ К БОЛТОВЫМ СОЕДИНЕНИЯМ ДОЛЖНЫ БЫТЬ ОКРАШЕНЫ ЧЕРНЫМ БИТУМНЫМ ЛАКОМ № 150, А В МЕСТАХ ИХ ВЫХОДА ИЗ ПОЛА ДОЛЖНЫ БЫТЬ ЭЛЕКТРИЧЕСКИ ИЗОЛИРОВАНЫ ДРУГ ОТ ДРУГА ПОЛИХЛОРВИНИЛОВОЙ ТРУБКОЙ, ОДЕТОЙ НА НИХ ЕЩЕ ДО ЗАЛИВКИ БЕТОННОГО РАСТВОРА.
7. КОНТУР ВЫРАВНИВАНИЯ ПОТЕНЦИАЛОВ ВЫПОЛНИТЬ СОГЛАСНО „РЕКОМЕНДАЦИЯМ ПО ВЫПОЛНЕНИЮ УСТРОЙСТВ ДЛЯ ВЫРАВНИВАНИЯ ЭЛЕКТРИЧЕСКИХ ПОТЕНЦИАЛОВ НА ФЕРМАХ КРУПНОГО РОГАТОГО СКОТА" / МОСКВА 1973г/
8. В ПОМЕЩЕНИЯХ ПРОФИЛАКТОРИЯ ПРОЛОЖИТЬ ПО СТЕНЕ НА ВЫСОТЕ 0.5 М ОТ ПОЛА СТАЛЬНУЮ ПОЛОСУ ДЛЯ ЗАЗЕМЛЕНИЯ СТАЛЬНОГО ОБОРУДОВАНИЯ ДЛЯ ПРЕБЫВАНИЯ ТЕЛЯТ.

СПЕЦИФИКАЦИЯ

№ п/п	НАИМЕНОВАНИЕ	ТИП, МАРКА	ЕД. ИЗМ.	К-ВО	ПРИМЕЧАНИЯ
1.	СТАЛЬНАЯ ПРОВОЛОКА	ф 8 ММ	М	380	
2.	ПОЛОСОВАЯ СТАЛЬ	20×4 ММ	"	90	
3.	ПОЛИХЛОРВИНИЛОВАЯ ТРУБКА	ф 25 ММ	"	12	

ТИПОВОЙ ПРОЕКТ АЛЬБОМ I

НАЧ. СЕКТ. АС ЧАДЕНЕНЕ

ВЗАМЕН ИНВ.№ | ПОДПИСЬ И ДАТА | Nº ИНВ.

ПРИВЯЗАН

ИНВ. Nº

ГА. ИНЖ. ОТД	МАРКУНАС		28.02.84
ГИП	НАВИЦКАС		27.02.84
НАЧ. СЕКТ.	КАТКЛЮС		26.02.84
РУК. ГР.	КОВАЛЕВА		22.02.84
ИСПОЛНИЛ	КОВАЛЕВА		22.02.84
ПРОВЕРИЛ	БАРАНАУСКЕНЕ		25.02.84

ТП 801-3-18 Э

РОДИЛЬНОЕ ОТДЕЛЕНИЕ НА 96 МЕСТ С ПРОФИЛАКТОРИЕМ И ВЕТПУНКТОМ (БЛОКИРОВОЧН. ВАРИАНТ 1)

СТАДИЯ	ЛИСТ	ЛИСТОВ
РР	6	

СХЕМА КОНТУРА ВЫРАВНИВАНИЯ ПОТЕНЦИАЛОВ

ИНСТИТУТ ПРОЕКТИРОВАНИЯ С/Х СТРОИТЕЛЬСТВА г. КАУНАС

ВЕДОМОСТЬ РАБОЧИХ ЧЕРТЕЖЕЙ ОСНОВНОГО КОМПЛЕКТА

ЛИСТ	НАИМЕНОВАНИЕ	ПРИМЕЧАНИЕ
1	ОБЩИЕ ДАННЫЕ	А-001
2	СХЕМА ФУНКЦИОНАЛЬНАЯ	А-031
3	ПРИТОЧНАЯ СИСТЕМА. ТРАНСПОРТЕР ТСН-160.	
	СХЕМА ЭЛ ПРИНЦИПИАЛЬНАЯ	А-032
4	„КЛИМАТ-45". СХЕМА ЭЛ. ПРИНЦИПИАЛЬНАЯ	А-033
5	СХЕМА ВНЕШНИХ ПРОВОДОК	А-05.
6	ПЛАН РАСПОЛОЖЕНИЯ	А-055

ВЕДОМОСТЬ ССЫЛОЧНЫХ И ПРИМЕНЕННЫХ ДОКУМЕНТОВ

ОБОЗНАЧЕНИЕ	НАИМЕНОВАНИЕ	ПРИМЕЧАНИЕ
ВСН-281-75	ВРЕМЕННЫЕ УКАЗАНИЯ ПО ПРОЕК-	
	ТИРОВАНИЮ СИСТЕМ АВТОМАТИЗА-	
	ЦИИ ТЕХНОЛОГИЧЕСКИХ ПРОЦЕССОВ	
ОСТ 36-27-77	ПРИБОРЫ И СРЕДСТВА АВТОМАТИЗАЦИИ	
	ОБОЗНАЧЕНИЕ УСЛОВНЫЕ В СХЕМАХ	
	АВТОМАТИЗАЦИИ ТЕХНОЛОГ.ПРОЦЕССОВ	
РМ 4-106-77	СХЕМЫ ЭЛ. ПРИНЦИПИАЛЬНЫЕ. ТРЕ-	
	БОВАНИЕ К ВЫПОЛНЕНИЮ	
РМ 4-74 4.3	СХЕМЫ ВНЕШНИХ ПРОВОДОК И	
	ПЛАНЫ РАСПОЛОЖЕНИЯ СРЕДСТВ	
	АВТОМАТИЗАЦИИ. УКАЗАНИЕ ПО	
	ВЫПОЛНЕНИЮ	

НАСТОЯЩИЙ ПРОЕКТ РАЗРАБОТАН В СООТВЕТСТВИИ С ДЕЙСТВУЮЩИМИ НОРМАМИ И ПРАВИЛАМИ И ПРЕДУСМАТРИВАЕТ В ЧАСТИ ЭЛЕКТРОТЕХНИЧЕСКОЙ МЕРОПРИЯТИЯ, ОБЕСПЕЧИВАЮЩИЕ ВЗРЫВНУЮ, ВЗРЫВОПОЖАРНУЮ И ПОЖАРНУЮ БЕЗОПАСНОСТЬ ПРИ ЭКСПЛУАТАЦИИ ЗДАНИЯ, СООРУЖЕНИЯ, СЕТЕЙ, УСТАНОВОК

ПОДПИСЬ И ДАТА | ВЗАМ. ИНВ. №

СВОДНАЯ СПЕЦИФИКАЦИЯ

ПОЗ ОБОЗНАЧ	НАИМЕНОВАНИЕ	КОЛ	ПРИМЕЧАНИЕ
	ПРИБОРЫ И СРЕДСТВА АВТОМАТИЗАЦИИ		
1	ТЕРМОРЕЛЕ ТИПА ТР-1-02-Х		
	ПРЕДЕЛЫ РЕГУЛИРОВАНИЯ ОТ-20°С ДО 10°С	2	
2	ДАТЧИК-РЕЛЕ ТЕМПЕРАТУРЫ Т35-01-03		
	ПРЕДЕЛЫ РЕГУЛИРОВАНИЯ ОТ 0 ДО 100°С	2	
3	ТЕРМОМЕТР БЫТОВОЙ ТБ-2		
	ШКАЛА ОТ 0 ДО 40°С	2	
4	ТЕРМОМЕТР В ОПРАВЕ		
	УЗ-1°-240-291 ГОСТ 2823-73	2	
5	ТЕРМОМЕТР В ОПРАВЕ		
	У2-1°-240-291 ГОСТ 2823-73	2	
6	ТЕРМОМЕТР В ОПРАВЕ		
	П5-1°-160-163 ГОСТ 2823-73	2	
7	ТЕРМОМЕТР В ОПРАВЕ		
	П5-1°-160-163 ГОСТ 2823-73	2	
8	ПОЛУПРОВОДНИКОВЫЙ ТРЕХПОЗИЦИОННЫЙ		КОМПЛЕКТНО С
	РЕГУЛЯТОР ПТР-3-04 ДИАПАЗОН ОТ 5°С		„КЛИМАТ", М
	ДО 35°С	2	
	ЭЛЕКТРОАППАРАТУРА		
SA	ВЫКЛЮЧАТЕЛЬ ПАКЕТНЫЙ ВГП2-10 ~ 220В	2	
SB	КНОПОЧНЫЙ ПОСТ УПРАВЛЕНИЯ ПКЕ 722-2	2	
HA	ЗВОНОК ГРОМКОГО БОЯ МЗ-1 ~ 220В	2	
	КАБЕЛИ И ПРОВОДА		
1	ПРОВОД ЭКРАНИРОВАННЫЙ		КОМПЛЕКТНО
	МГШВЭ 2×0,75	70	С „КЛИМАТ", М
2	КАБЕЛЬ КОНТРОЛЬНЫЙ С АЛЮМИНИЕ-		
	ВЫМИ ЖИЛАМИ АКВВГ 4×2,5 ГОСТ 1508-78	8	М
3	КАБЕЛЬ СИЛОВОЙ С АЛЮМИНИЕВЫМИ		
	ЖИЛАМИ АВВГ 2×2,5 ГОСТ 16442-70	60	"
4	КАБЕЛЬ СИЛОВОЙ С МЕДНЫМИ		
	ЖИЛАМИ ВВГ 3×1,5 ГОСТ 16442-70	20	"

ПОЗ ОБОЗН	НАИМЕНОВАНИЕ	КОЛ.	ПРИМЕЧАНИЕ
	ОСНОВНЫЕ МОНТАЖНЫЕ		
	МАТЕРИАЛЫ		
1	ТРУБА СТАЛЬНАЯ ЭЛЕКТРОСВАРНАЯ		
	Т25×2 ГОСТ 10704-76	34	М
2	МЕТАЛЛОРУКАВ РЗ-АА-Х Дв=15 ММ	1	"

ПРОЕКТ АВТОМАТИЗАЦИИ ВЫПОЛНЕН ПО ЗАДАНИЮ ТЕХНОЛОГИЧЕСКОЙ И ТЕПЛОТЕХНИЧЕСКОЙ ЧАСТЕЙ ПРОЕКТА

ПРОЕКТОМ ПРЕДУСМОТРЕНА:

1. АВТОМАТИЧЕСКАЯ ЗАЩИТА КАЛОРИФЕРОВ ОТ ЗАМОРАЖИВАНИЯ В ПРИТОЧНЫХ СИСТЕМАХ П1 И П2 И УПРАВЛЕНИЕ ВЕНТИЛЯТОРАМИ
2. ПОДДЕРЖАНИЕ ОПРЕДЕЛЕННЫХ ПАРАМЕТРОВ ВОЗДУХА В КОРОВНИКЕ ПРИ ПОМОЩИ ЭЛЕКТРООБОРУДОВАНИЯ „КЛИМАТ 45"
3. УПРАВЛЕНИЕ ЭЛ. ПРИВОДАМИ ТРАНСПОРТЕРОВ НАВОЗА ТСН-160 СО ШКАФОВ УПРАВЛЕНИЯ, ПОЛУЧАЕМЫХ КОМПЛЕКТНО С ТРАНСПОРТЕРАМИ.

ДЛЯ ПОДКЛЮЧЕНИЯ ТЕРМОРЕЛЕ ТРЕБУЕТСЯ КАБЕЛЬ С МЕДНЫМИ ЖИЛАМИ ВВГ 2×1,5 СОГЛАСНО МСН-205-69 ММСС СССР П.4.3.1.а.б

ПРИВЯЗАН

ИНВ. №

ТП 801-3-18 А-001

РОДИЛЬНОЕ ОТДЕЛЕНИЕ НА 96 МЕСТ С ПРОФИЛАКТОРИЕМ И ВЕТПУНКТОМ. БЛОК ВАРИАНТ

НАЧ. ОТД.	ПРАНСКЕТИС			10.02	СТАДИЯ	ЛИСТ	ЛИСТОВ
ГА. ИНЖ. ПР.	НАВИЦКАС			10.02	ТР	1	6
НАЧ. СЕКТ.	БУЯУСКАС			10.02			
РУК. ГР.	ЯРОШУКАС			10.02	ГОССТРОЙ ЛИТ ССР ИНСТИТУТ ПРОЕКТИРОВАНИЯ СЕЛЬСКОХОЗЯЙСТВЕННОГО СТРОИТЕЛЬСТВА Г. КАУНАС		
РАЗРАБ.	ЧИРИЦЕНЕ			10.02	ОБЩИЕ ДАННЫЕ		
ПРОВЕР.	ЯРОШУКАС			10.02			

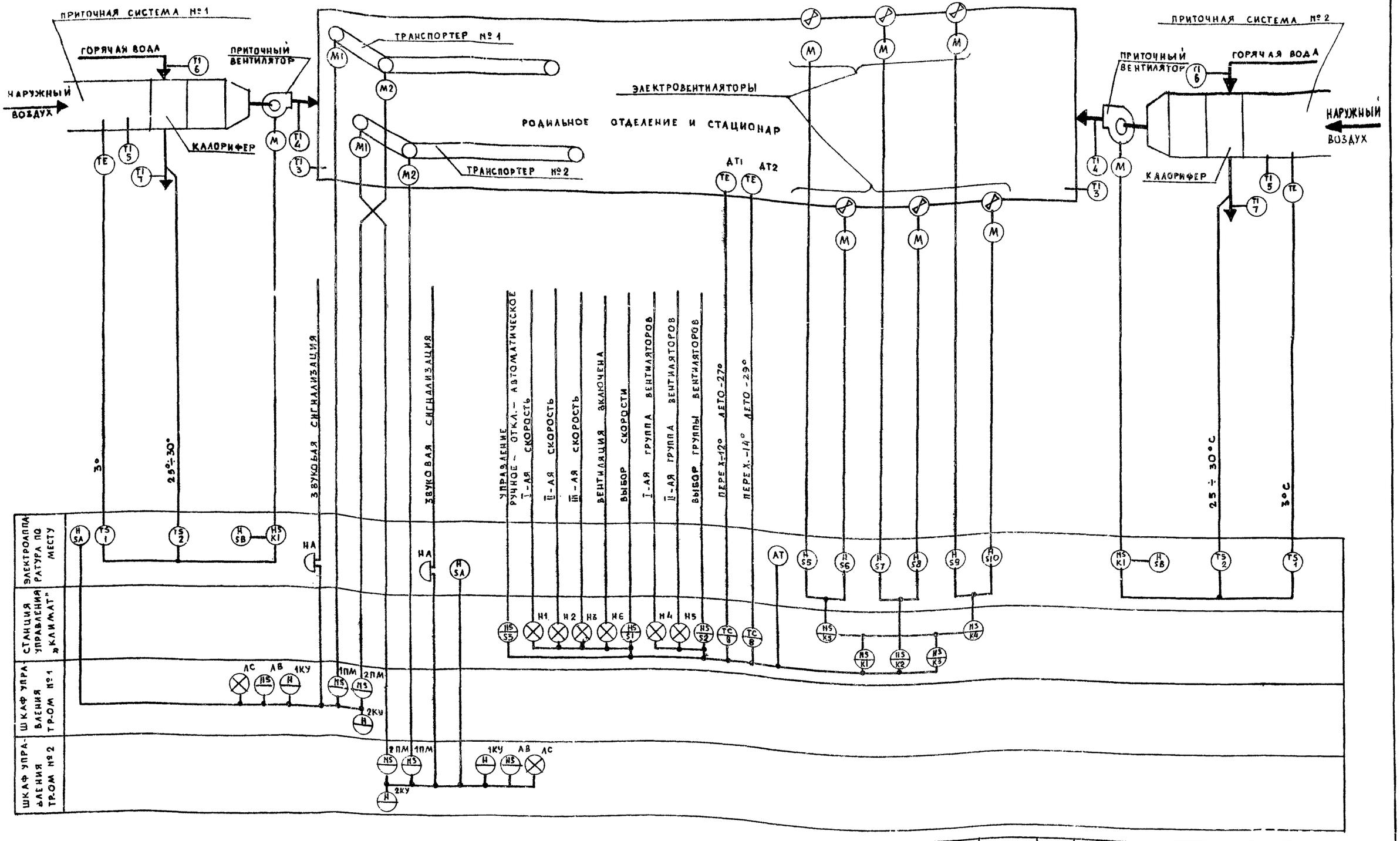

ПОЗИЦИИ ПРИБОРОВ И СРЕДСТВ АВТОМАТИЗАЦИИ, ПОЗИЦИОННЫЕ ОБОЗНАЧЕНИЯ ЭЛЕКТРОАППАРАТУРЫ ПРОСТАВЛЕНЫ ПО ОСТ 36-27-77

ТП 801-3-18			А-031
РОДИЛЬНОЕ ОТДЕЛЕНИЕ НА 96 МЕСТ С ПРОФИЛАКТОРИЕМ И ВЕТПУНКТОМ. БЛОК. ВАРИАНТ 1			
НАЧ ОТД. ПРАНСКЕТИС		80.02	СТАДИЯ ЛИСТ ЛИСТОВ
ГЛ. ИНЖ. ПР. НАВИЦКАС		80.02	ТР 2
НАЧ СЕКТ. БУЯНАУСКАС		80.02	
РУК. ГР. ЯРОШУКАС		80.02	
РАЗРАБ. ЧИРИЦЕНЕ		80.02	ГОССТРОЙ ЛИТ. ССР ИНСТИТУТ ПРОЕКТИРОВАНИЯ
			СХЕМА ФУНКЦИОНАЛЬНАЯ

ПРИВЯЗАН

Инв. № подл. | Подпись и дата | Взам. инв. №

СХЕМА ЭЛЕКТРИЧЕСКАЯ ПРИНЦИПИАЛЬНАЯ УПРАВЛЕНИЯ ПРИТОЧНОЙ СИСТЕМЫ

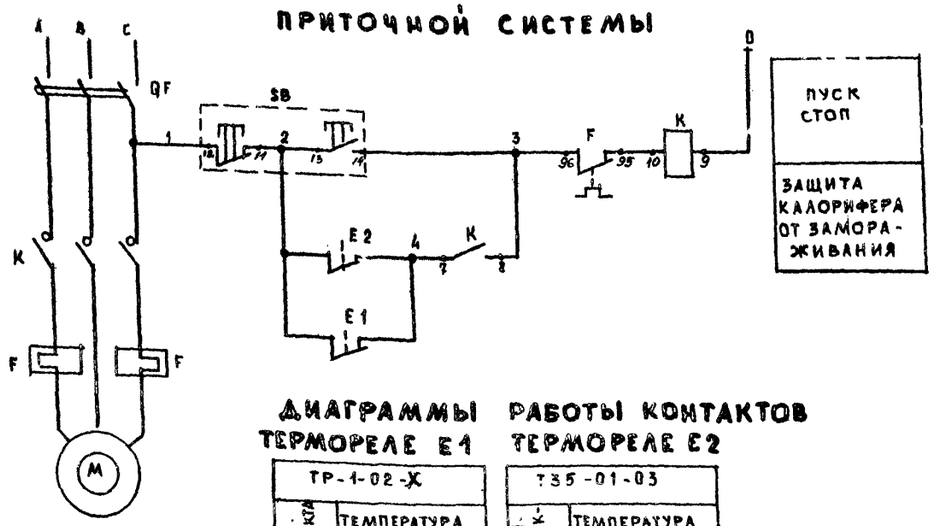

ДИАГРАММЫ РАБОТЫ КОНТАКТОВ

ТЕРМОРЕЛЕ Е1

ТР-1-02-Х	
ОБОЗ. КОНТАКТА	ТЕМПЕРАТУРА ВОЗДУХА ПЕРЕД КАЛОРИФЕРОМ
—	-20°С +5°С +10°С

ТЕРМОРЕЛЕ Е2

Т35-01-03	
ОБОЗН. КОНТАКТА	ТЕМПЕРАТУРА ОБРАТНОГО ТЕПЛОНОСИТЕЛЯ
2-3	0°С 25°С 100°С

— КОНТАКТ ЗАМКНУТ

СХЕМА ЭЛЕКТРИЧЕСКАЯ ПРИНЦИПИАЛЬНАЯ УПРАВЛЕНИЯ ПРИВОДАМИ ТРАНСПОРТЕРА ТСН-160

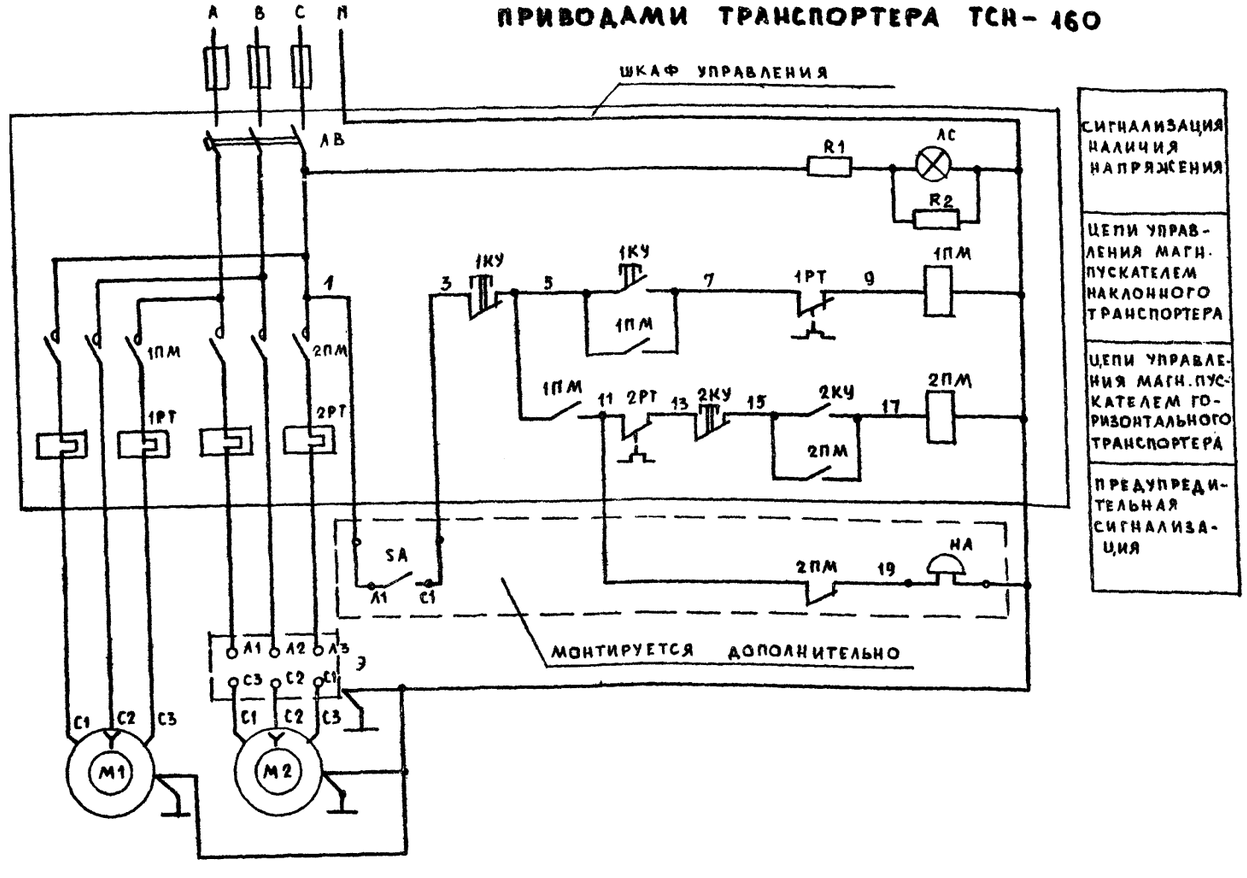

1. СХЕМА УПРАВЛЕНИЯ ПРИТОЧНОЙ СИСТЕМОЙ ВЫПОЛНЕНА ДЛЯ ВЕНТКАМЕРЫ №1 И АНАЛОГИЧНА ДЛЯ ВЕНТКАМЕРЫ №2
2. СХЕМА УПРАВЛЕНИЯ ПРИВОДАМИ ТРАНСПОРТЕРА ТСН-160 ПРИМЕНИМА ДЛЯ ТРАНСПОРТЕРОВ №1, №2 И ВЫПОЛНЕНА НА ОСНОВАНИИ „ИНСТРУКЦИИ ТРАНСПОРТЕРА СКРЕБКОВОГО НАВОЗОУБОРОЧНОГО ТСН-160"
3. СПЕЦИФИКАЦИЯ СОСТАВЛЕНА НА ОДИН ТРАНСПОРТЕР И ОДНУ ПРИТОЧНУЮ СИСТЕМУ.

ПОЗ. ОБОЗ	НАИМЕНОВАНИЕ	КОЛ.	ПРИМЕЧАНИЕ
	ШКАФ УПРАВЛЕНИЯ ТСН-160		
1КУ 2КУ	КНОПОЧНАЯ СТАНЦИЯ ПКЕ 622-2	2	КОМПЛЕКТНО СО
АС	АРМАТУРА СИГНАЛЬНАЯ АС-220	1	ШКАФОМ УПРАВЛ.
1ПМ 2ПМ	МАГНИТНЫЙ ПУСКАТЕЛЬ ПМЕ-112	2	——— » ———
АВ	ВЫКЛЮЧАТЕЛЬ АВТОМАТИЧЕСКИЙ АП50-3М	1	——— » ———
	ПО МЕСТУ		
Е1	ТЕРМОРЕЛЕ ТИПА ТР-1-02-Х	1	
	ПРЕДЕЛ РЕГУЛИР. ОТ. -20° ДО +10°С		
Е2	ДАТЧИК-РЕЛЕ ТЕМПЕРАТУРЫ	1	
	Т35-01-03 ПРЕДЕЛ. РЕГУЛИР. ОТ 0° ДО+100°С		
SA	ВЫКЛЮЧАТЕЛЬ ПАКЕТНЫЙ ВГП 2-10	1	
	~ 220 В		
SB	КНОПОЧНЫЙ ПОСТ УПРАВЛЕНИЯ ПКЕ 722-2	1	
QF	АВТОМАТИЧЕСКИЙ ВЫКЛЮЧАТЕЛЬ	1	ПО ПРОЕКТУ ЧАСТИ ЭЛ.
F	ТЕПЛОВОЕ РЕЛЕ	1	——— » ———
К	МАГНИТНЫЙ ПУСКАТЕЛЬ ~ 220 В	1	——— » ———
НА	ЗВОНОК ГРОМКОГО БОЯ МЗ-1	1	
	~ 220 В		
З	ЗАЩИТНО - ОТКЛЮЧАЮЩЕЕ		КОМПЛЕКТНО С
	УСТРОЙСТВО УП25	1	ТР-ОМ ТСН-160

ТП 801-3-18 А-032

РОДИЛЬНОЕ ОТДЕЛЕНИЕ НА 96 МЕСТ С ПРОФИЛАКТОРИЕМ И ВЕТПУНКТОМ. БЛОКИР. ВАРИАНТ

НАЧ. ОТД.	ПРАНСКЕТИС		80.02
ГИП	НАВИЦКАС		80.02
НАЧ. СЕКТ.	БУЯНАУСКАС		80.02
РУК. ГР.	ЯРОШУКАС		80.02
РАЗРАБ.	ЧИРИЦЕНЕ		80.02
ПРОВЕР.	ЯРОШУКАС		80.02

СТАДИЯ	ЛИСТ	ЛИСТОВ
ТР	3	

ПРИТОЧНАЯ СИСТЕМА ТРАНСПОРТЕР ТСН-160
СХЕМА ЭЛ. ПРИНЦИПИАЛЬНАЯ

ГОССТРОЙ ЛИТ. ССР ИНСТИТУТ ПРОЕКТИРОВАНИЯ СЕЛЬСКОХОЗЯЙСТВЕННОГО СТРОИТЕЛЬСТВА Г. КАУНАС

ФОРМАТ А2 Г

ПРИВЯЗАН

ИНВ. №

Инв. № подл. | Подпись и дата | Взам. инв. №

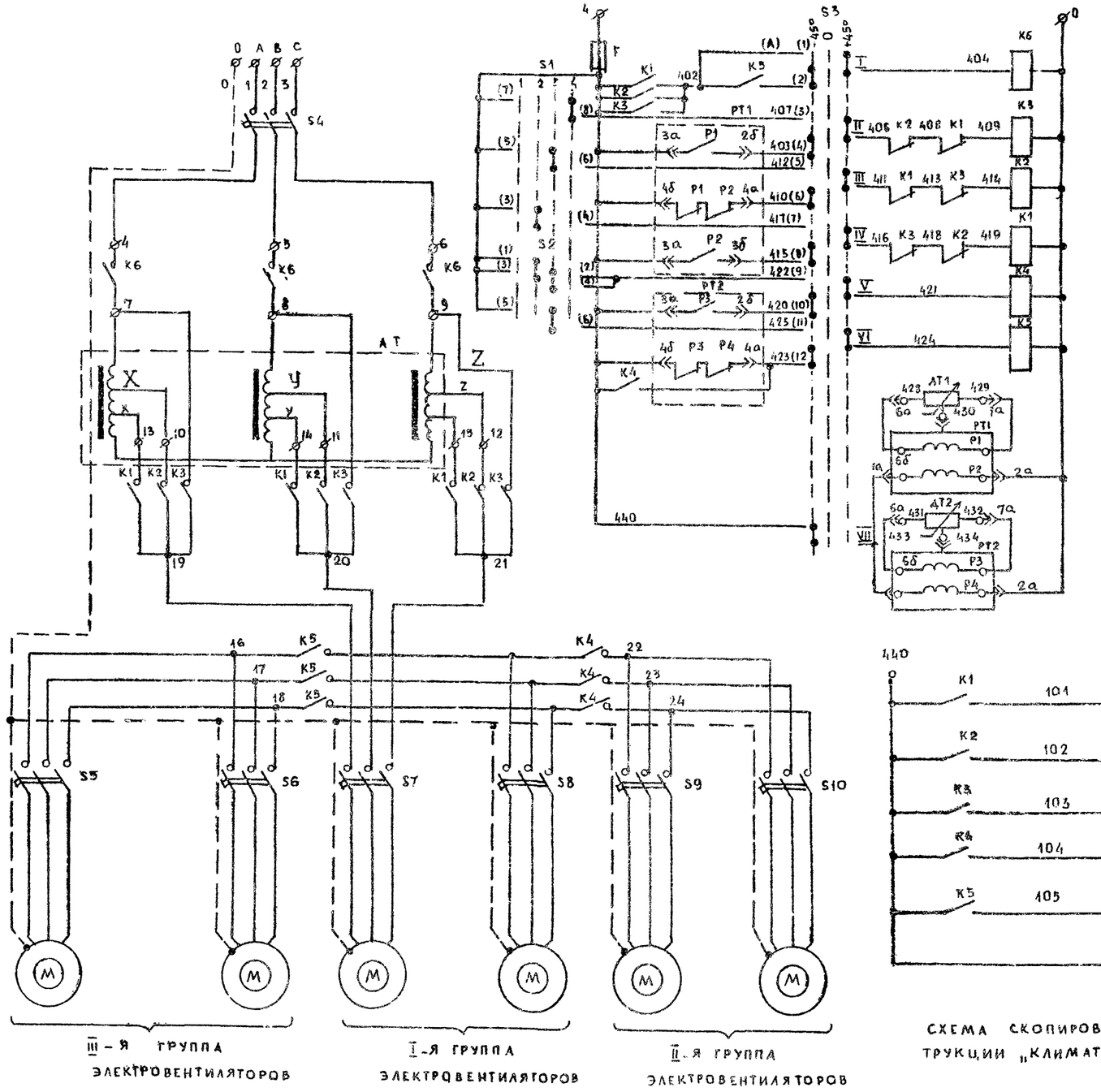

III-я группа электровентиляторов

I-я группа электровентиляторов

II-я группа электровентиляторов

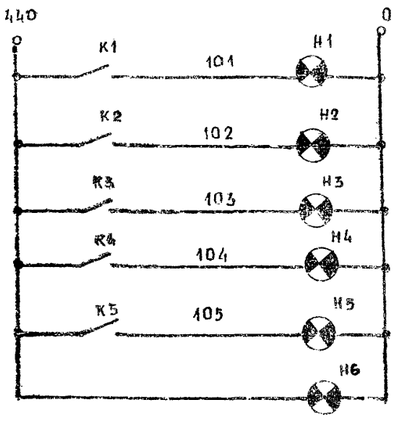

СХЕМА СКОПИРОВАНА С ИНСТРУКЦИИ „КЛИМАТ-45"

ПОЗ. ОБОЗН.	НАИМЕНОВАНИЕ	КОЛ.	ПРИМЕЧАНИЕ
	СТАНЦИЯ УПРАВЛЕНИЯ		
H1÷H6	АРМАТУРА СИГНАЛЬНОЙ ЛАМПЫ ТИПА		
	СС-3 ~ 220 В ЛИНЗА МОЛОЧНОГО ЦВЕТА	6	
S1	ПЕРЕКЛЮЧАТЕЛЬ ПАКЕТНО-КУЛАЧКОВЫЙ		
	ТИПА ПКП 10-19-32	1	
S2	ПЕРЕКЛЮЧАТЕЛЬ ПАКЕТНО-КУЛАЧКОВЫЙ		
	ТИПА ПКП 10-19-57	1	
S3	ПЕРЕКЛЮЧАТЕЛЬ УНИВЕРСАЛЬНЫЙ		
	ТИПА УП 5314-С 141	1	НАДПИСЬ № 24
F	ПРЕДОХРАНИТЕЛЬ ТИПА ПРС-6П		
	С ПЛ. ВСТАВКОЙ ПВД-6	1	
PT1 PT2	ПОЛУПРОВОДНИКОВЫЙ РЕГУЛЯТОР		
	ТЕМПЕРАТУРЫ ПТР3-04	2	КОМПЛЕКТНО С ДАТЧИКАМИ
S4	ВЫКЛЮЧАТЕЛЬ АВТОМАТИЧЕСКИЙ		
	ТИПА АП50-3МТ $J_н$ = 25 А	1	
K2	ПУСКАТЕЛЬ МАГНИТНЫЙ		
K4	ТИПА ПМЕ-211, $U_{КАТ}$ ~ 220 В	2	
K1	ПУСКАТЕЛЬ МАГНИТНЫЙ		
K3	ТИПА ПМЕ-213, $U_{КАТ}$ ~ 220 В	2	
K5	ПУСКАТЕЛЬ МАГНИТНЫЙ		
K6	ТИПА ПМЕ-111, $U_{КАТ}$ ~ 220 В	2	
	ПО МЕСТУ		
AT	АВТОТРАНСФОРМАТОР ТИПА АТ-10	1	ПО ПРОЕКТУ ЭЛ. ЧАСТИ
S5÷S10	АВТОМАТИЧЕСКИЙ ВЫКЛЮЧАТЕЛЬ		
	ТИПА АП50-3 МТ	6	— " —
ДТ1, ДТ2	ДАТЧИК ТЕМПЕРАТУРЫ	2	КОМПЛЕКТНО С ПТР3-04

ДИАГРАММЫ РАБОТЫ КОНТАКТОВ

ПЕРЕКЛЮЧАТЕЛЬ S1

РЕЖИМ РАБОТЫ	СОЕД. КОНТ.	ПОЛОЖЕНИЕ РУКОЯТКИ 1	2	3	4
ВЫКЛЮЧЕНО	1-2*	X			
РУЧНОЕ ВКЛ. 1-ОЙ СКОРОСТИ	3-4		X		
РУЧНОЕ ВКЛ. 2-ОЙ СКОРОСТИ	5-6			X	
РУЧНОЕ ВКЛ. 3-ЕЙ СКОРОСТИ	7-8				X

ПЕРЕКЛЮЧАТЕЛЬ S2

РЕЖИМ РАБОТЫ	СОЕД. КОНТ.	ПОЛОЖЕНИЕ РУКОЯТКИ 0	1	2
ВЫКЛЮЧЕНО	1-2		X	
ВКЛЮЧЕНИЕ 2-ОЙ ГР.	3-4			X
ВКЛЮЧЕНИЕ 3-ЕЙ ГРУППЫ	5-6*		X	
	7-8			X
	9-10*		X	

ПЕРЕКЛЮЧАТЕЛЬ S3

ОБОЗН. ЦЕПИ	№ КОНТ.	-45°	0	+45°	ОБОЗН. ЦЕПИ	№ КОНТ.	-45°	0	+45°
I	1			X		V	1		X
	2	X					2	X	
II	3			X		VI	3		X
	4	X					4	X	
III	5			X		VII	5		X
	6	X					6	X	
IV	7			X		VIII	7		X

ПРИВЯЗАН

НАЧ. ОТД.	ПРАНСКЕТИС		80.02
ГИП	НАВИЦКАС		80.02
НАЧ. СЕКТ.	БУЯНАУСКАС		5.02
РУК. ГР.	ЯРОШУКАС		

ТП 801-3-18 А-033

РОДИЛЬНОЕ ОТДЕЛЕНИЕ НА 96 МЕСТ С ПРОФИЛАКТОРИЕМ И ВЕТПУНКТОМ. БЛОК. ВАРИАНТ 1

СТАДИЯ	ЛИСТ	ЛИСТОВ
ТР	4	

№ ПОДЛ. | ПОДПИСЬ И ДАТА | ВЗАМ. ИНВ. №

АГРЕГАТ	ТРАНСПОРТЕР № 1		СИСТЕМА „КЛИМАТ 45"		ПРИТОЧНАЯ СИСТЕМА № 1								
МЕСТО УСТАНОВКИ	РОДИЛЬНОЕ ОТДЕЛЕНИЕ				ВЕНТКАМЕРА № 1		ПРОМЕЖУТОЧНАЯ КАМЕРА	ТР-ВОД ОБРАТНОГО ТЕПЛОНОСИТЕЛЯ	РОДИЛЬНОЕ ОТДЕЛЕНИЕ	ВОЗДУХОПРОВОД ПРИТОЧНОГО ВОЗДУХА	ПРОМЕЖУТОЧНАЯ КАМЕРА	ТР-ВОД ПРЯМОГО ТЕПЛОНОСИТЕЛЯ	ТР-ВОД ОБРАТНОГО ТЕПЛОНОСИТЕЛЯ
№ установленного чертежа	—	—	—	—	—	—	—	—	—	ТМ4-142-75		ТМ4-144-75	
ПОЗИЦИЯ	—	—	—	—	—	—	—	—	3	4	5	6	7
ОБОЗНАЧ. ПО ЭЛ. СХ.	SA	HA	AT1	AT2	K	SB	E1	E2	—	—	—	—	—

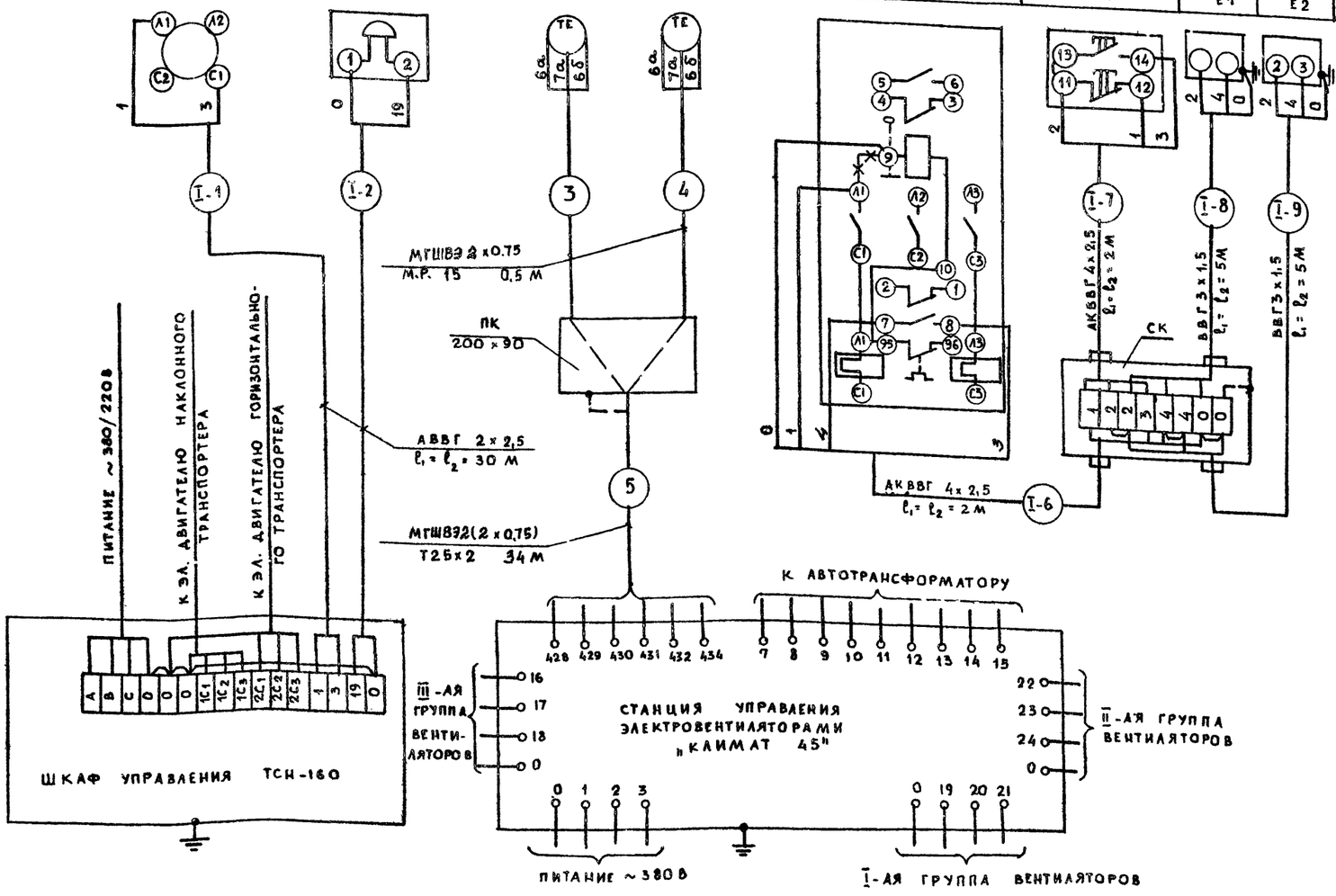

ПОЗ. ОБОЗНАЧ.	НАИМЕНОВАНИЕ	КОЛ.	ПРИМЕЧАНИЕ
	КАБЕЛИ И ПРОВОДА		
1	ПРОВОД ЭКРАНИРОВАННЫЙ		КОМПЛЕКТНО С
	МГШВ Э 2×0,75	70	„КЛИМАТ", М
2	КАБЕЛЬ КОНТРОЛЬНЫЙ С АЛЮМИ-		
	НИЕВЫМИ ЖИЛАМИ АКВВГ 4×2,5 ГОСТ 1508-78	8	М
3	КАБЕЛЬ СИЛОВОЙ С АЛЮМИНИЕ-		
	ВЫМИ ЖИЛАМИ АВВГ 2×2,5 ГОСТ 16442-70	60	„
4	КАБЕЛЬ СИЛОВОЙ С МЕДНЫМИ		
	ЖИЛАМИ ВВГ 3×1,5 ГОСТ 16442-70	20	„
	ОСНОВНЫЕ МОНТАЖНЫЕ МАТЕРИАЛЫ		
1	КОРОБКА СОЕДИНИТЕЛЬНАЯ КСК-8	2	
2	КОРОБКА ПРОТЯЖНАЯ ПК 200×90	1	
3	ТРУБА СТАЛЬНАЯ ЭЛЕКТРОСВАРНАЯ		
	Т25×2,0 ГОСТ 10704-76	34	М
4	МЕТАЛЛОРУКАВ Р3-АЛ-Х Дь=15 ММ	1	„

1. ОБОЗНАЧЕНИЯ ПРИБОРОВ СООТВЕТСТВУЮТ ИХ ОБОЗНАЧЕНИЮ ПО ФУНКЦИОНАЛЬНОЙ И ЭЛЕКТРИЧЕСКОЙ СХЕМАМ
2. ДЛЯ ПРИТОЧНОЙ СИСТЕМЫ № 2 И ТРАНСПОРТЕРА № 2 СХЕМЫ ВНЕШНИХ ПРОВОДОК АНАЛОГИЧНЫ ДАННЫМ С ИЗМЕНЕНИЕМ ИНДЕКСА I НА ИНДЕКС II
3. СПЕЦИФИКАЦИЯ СОСТАВЛЕНА ОБЩАЯ НА ДВЕ ПРИТОЧНЫЕ СИСТЕМЫ И ДВА ТРАНСПОРТЕРА
4. ПОДКЛЮЧЕНИЕ ЭЛЕКТРОВЕНТИЛЯТОРОВ, АВТОТРАНСФОРМАТОРА, ТРАНСПОРТЕРОВ СМОТРЕТЬ В ЭЛЕКТРОТЕХНИЧЕСКОЙ ЧАСТИ ПРОЕКТА.

ТП 801-3-18 А-034

РОДИЛЬНОЕ ОТДЕЛЕНИЕ НА 96 МЕСТ С ПРОФИЛАКТОРИЕМ И ВЕТЛУНКТОМ. БЛОК. ВАРИАНТ 1

СХЕМА ВНЕШНИХ ПРОВОДОК

СТАДИЯ	ЛИСТ	ЛИСТОВ
ТР	5	

ГОССТРОЙ АЗЕРБ. ССР ИНСТИТУТ ПРОЕКТИРОВАНИЯ СЕЛЬСКОХОЗЯЙСТВЕННОГО СТРОИТЕЛЬСТВА

НАЧ. ОТД.	ПРАНСКЕТИС	10.02
ГЛ. ИНЖ. ПР	НАВИЦКАС	10.02
НАЧ. СЕКТ.	БУЯНАУСКАС	10.02
РУК. ГР.	ЯРОШУКАС	10.02
РАЗРАБ.	ЧИРИЦЕНЕ	10.02
ПРОВЕР.	ЯРОШУКАС	10.02

ПРИВЯЗАН

Инв. №

Инв. № подл. | Подпись и дата | Взам. инв. №

М 1:200

ПЛАН ВЕНТКАМЕР М1:50

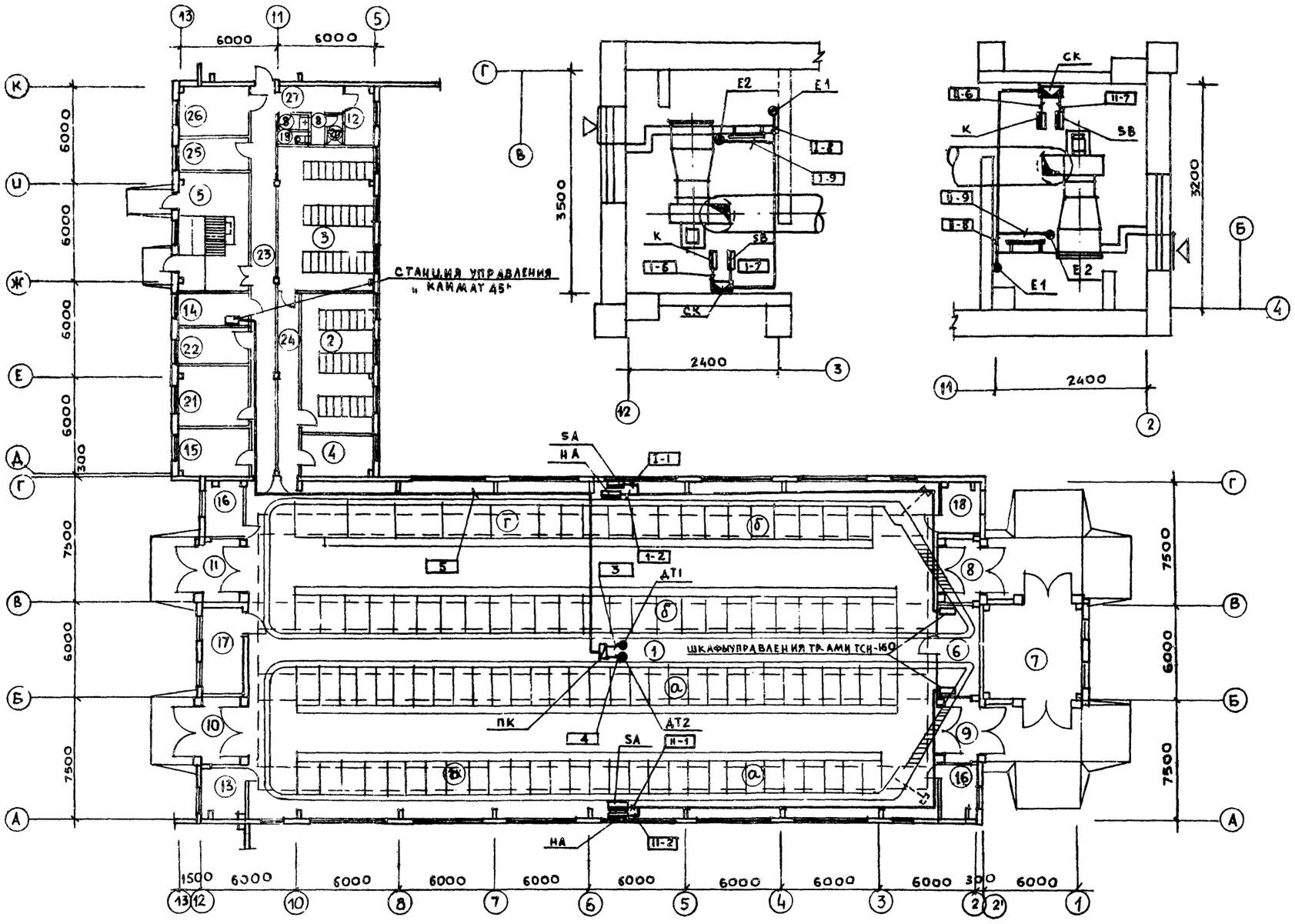

ЭКСПЛИКАЦИЯ ПОМЕЩЕНИЙ

1. РОДИЛЬНОЕ ОТДЕЛЕНИЕ И СТАЦИОНАР
   - а) СТОЙЛА КОРОВ ПОСЛЕ ОТЕЛА
   - б) СТОЙЛА КОРОВ ДО ОТЕЛА
   - в) СТОЙЛА ДЛЯ КОРОВ СТАЦИОНАРА
   - г) ДЕННИКИ
2. ПОМЕЩЕНИЯ ПРОФИЛАКТОРИЯ
3. » »
4. МОЛОЧНАЯ ПРОФИЛАКТОРИЯ
5. ПОМЕЩЕНИЕ ДЛЯ ВЗВЕШИВАНИЯ
6. ПОМЕЩ. ДЛЯ ПРИВОДОВ ТРАНСПОРТЕРОВ
7. » ДЛЯ НАКЛОННЫХ ТРАНСПОРТЕРОВ
8. 11 ТАМБУРЫ
12. СКЛАД ДЕЗОСРЕДСТВ
13. ПОМЕЩЕНИЕ ДЛЯ ИНВЕНТАРЯ
14. ЭЛЕКТРОЩИТОВАЯ
15. МОЛОЧНАЯ РОДИЛЬНОЙ
16. ВЕНТКАМЕРА
17. МАНЕЖ - ПРИЕМНАЯ ВЕТПУНКТА
18. ПОМЕЩ. ДЛЯ САНОБРАБОТКИ ЖИВОТНЫХ
19. САНУЗЕЛ
20. ДУШЕВАЯ
21. ПОМЕЩЕНИЕ ДЛЯ ПЕРСОНАЛА
22. ВАКУУМНАСОСНАЯ
23. КОРИДОР
24. »
25. ПОМЕЩЕНИЕ ВЕТВРАЧА
26. АПТЕКА С ХОЛОДИЛЬНИКОМ ДЛЯ БИОПРЕПАРАТ.
27. ТАМБУР ПРИ ВЕТПУНКТЕ

УСЛОВНЫЕ ОБОЗНАЧЕНИЯ

- ● ДАТЧИК ТЕМПЕРАТУРЫ
- СОЕДИНИТЕЛЬНАЯ КОРОБКА
- ПРОТЯЖНАЯ КОРОБКА
- МАГНИТНЫЙ ПУСКАТЕЛЬ
- ШКАФ УПРАВЛЕНИЯ

1. ЭЛЕКТРОАППАРАТУРУ УПРАВЛЕНИЯ УСТАНОВИТЬ 1,5 - 1,7М ОТ ПОЛА.
2. КАБЕЛИ И ТРУБЫ КРЕПИТЬ К СТЕНАМ СКОБАМИ
3. СПЕЦИФИКАЦИЮ ТЕХНОЛОГИЧЕСКОГО ОБОРУДОВАНИЯ СМ. В ТЕХНОЛОГ. ЧАСТИ ПРОЕКТА.

ТП 801-3-18 А-035				
РОДИЛЬНОЕ ОТДЕЛЕНИЕ НА 96 МЕСТ С ПРОФИЛАКТОРИЕМ И ВЕТПУНКТОМ. БЛОК. ВАРИАНТ 1				
ПРИВЯЗАН	НАЧ. ОТ	ПРАНСКЕТИС	10.02	СТАДИЯ: ТР; ЛИСТ: 6; ЛИСТОВ:
	ГЛ. ИНЖ. ПР	НАВИЦКАС	10.02	
	НАЧ. СЕКТ.	БУЯНАУСКАС	10.02	
	РУК. ГР.	ЯРОШУКАС	10.02	
	РАЗРАБ.	ЧИРИЦЕНЕ	10.02	ПЛАН РАСПОЛОЖЕНИЯ
ИНВ. №				ГОССТРОЙ СССР ИНСТИТУТ ПРОЕКТИРОВАНИЯ СЕЛЬСКОХОЗЯЙСТВЕННОГО

ИНВ. № ПОДЛ. | ПОДПИСЬ И ДАТА | ВЗАМ. ИНВ. № | НАЧ. СЕКТ. ОВ МАЦКЯВИЧУС | НАЧ. СЕКТ. ЭА КАТИЛЮС

ВЕДОМОСТЬ ЧЕРТЕЖЕЙ УС

ЛИСТ	НАИМЕНОВАНИЕ	СТР	ПРИМЕЧАНИЕ
1	ОБЩИЕ ДАННЫЕ		
2	ПЛАН НА ОТМ. 0000 СО СЛАБОТОЧНЫМИ СЕТЯМИ		

СКЕЛЕТНЫЕ СХЕМЫ

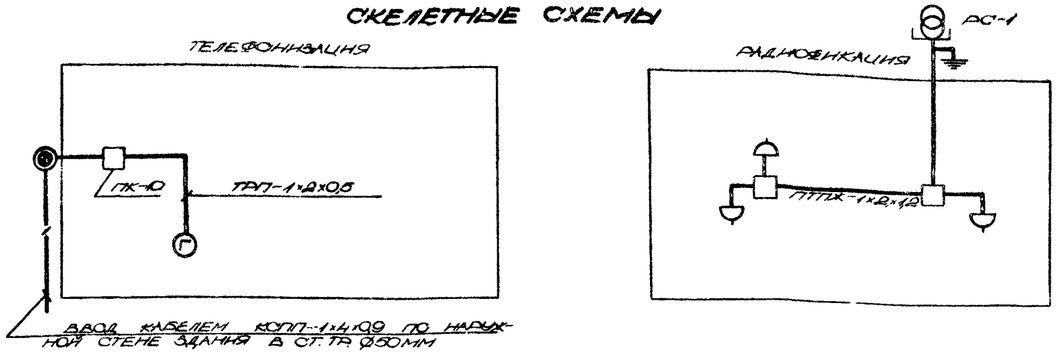

ВЕДОМОСТЬ ПРИМЕНЁННЫХ ДОКУМЕНТОВ

ОБОЗНАЧЕНИЕ	НАИМЕНОВАНИЕ	ПРИМЕЧАНИЕ
ВТУ-329-55	УСТРОЙСТВО ТЕЛЕФОННЫХ И РАДИОТРАНСЛЯЦИОННЫХ СЕТЕЙ ДЛЯ ЖИЛЫХ И ОБЩЕСТВЕННЫХ ЗДАНИЙ	
СЕРИЯ 2.190-1/72 ВЫП.V	УЗЛЫ И ДЕТАЛИ ИНЖЕНЕРНОГО ОБОРУДОВАНИЯ ЖИЛЫХ И ОБЩЕСТВЕННЫХ ЗДАНИЙ ДЛЯ СЕЛЬСКОГО СТРОИТЕЛЬСТВА. СЛАБОТОЧНЫЕ УСТРОЙСТВА	

СВОДНАЯ СПЕЦИФИКАЦИЯ

МАРКА, ПОЗ.	ОБОЗНАЧЕНИЕ	НАИМЕНОВАНИЕ	КОЛ.	ПРИМЕЧАНИЕ
		ТЕЛЕФОНИЗАЦИЯ		
	Р.ГО.218.06ТУ	ТЕЛЕФОННЫЙ АППАРАТ ТА-72М, ЕД	1	
		КОРОБКА ПРОТЯЖНАЯ ПК-10, ЕД	1	
	МРТУ6-05-918-67	ТРУБА ПОЛИЭТИЛЕНОВАЯ Ø15ММ, М	3	
	ГОСТ 20575-75	ПРОВОД ТРП-1×2×0,5, М	3	
	ГОСТ 10040-75	ОТВЕТВИТЕЛЬНАЯ КОРОБКА УК-2П, ЕД	1	
		ТРУБА СТАЛЬНАЯ Ø50ММ	3	

МАРКА, ПОЗ.	ОБОЗНАЧЕНИЕ	ПРИМЕЧАНИЕ	КОЛ.	ПРИМЕЧАНИЕ
		РАДИОФИКАЦИЯ		
	ГОСТ 8715-78	РАДИО СТОЙКА РС-1 1900×60 ЕД	1	
	ГОСТ 7659-78	АБОНЕНТСКИЙ ТРАНСФОРМАТОР ТАГ-10ТМ, ЕД	1	
		ГРОМКОГОВОРИТЕЛЬ 0,25 ВТ „РИГА", ЕД	3	
	ГОСТ 8659-78	РАДИО РОЗЕТКА РШО-2, ЕД	3	
	ГОСТ 10040-75	КОРОБКА ОТВЕТВИТЕЛЬНАЯ УК-2П, ЕД	2	
	ГОСТ 2590-71*	СТАЛЬ КРУГЛАЯ Ø8ММ, М	10	
	ГОСТ 103-76	СТАЛЬ ЛИСТОВАЯ 40×4ММ, М	12	
	ГОСТ 8509-72	СТАЛЬ УГЛОВАЯ 50×50×5ММ, L=2,5М	4/10	ЕД/М
	ГОСТ 10254-75	ПРОВОД ПТПЖ-1×2×1,2, М	50	
		ТРУБА ПОЛИЭТИЛЕНОВАЯ Ø25ММ	3	

ОСНОВНЫЕ ПОКАЗАТЕЛИ

НАИМЕНОВАНИЕ	КОЛ.
ГОРОДСКАЯ ТЕЛЕФОНИЗАЦИЯ	
ЁМКОСТЬ ТЕЛЕФОННОГО ВВОДА, ПАР	2
В ТОМ ЧИСЛЕ, ИСПОЛЬЗУЕМЫХ В ДАННОМ ЗДАНИИ	1
КОЛИЧЕСТВО АБОНЕНТОВ	1
РАДИОТРАНСЛЯЦИЯ	
КОЛИЧЕСТВО АБОНЕНТСКИХ ТОЧЕК	3

ТЕЛЕФОНИЗАЦИЯ

ТЕЛЕФОННЫЙ ВВОД ПРЕДУСМОТРЕН ПО НАРУЖНОЙ СТЕНЕ ЗДАНИЯ В СТАЛЬНОЙ ТРУБЕ Ø50ММ КАБЕЛЕМ КСПП-1×4×0,9. КАБЕЛЬ ЗАЩИЩЕН НА ВЫСОТЕ 3М ОТ ПОВЕРХНОСТИ ЗЕМЛИ. ВВОДНЫЙ КАБЕЛЬ ЗАКАНЧИВАЕТСЯ КОРОБКОЙ УК-2П, КОТОРАЯ ЗАЩИЩЕНА ПРОТЯЖНОЙ КОРОБКОЙ ПК-10. ОТ ПОСЛЕДНЕЙ ДО ТЕЛЕФОННОЙ РОЗЕТКИ ПРОВОД ТРП ПРОКЛАДЫВАЕТСЯ ПОД ШТУКАТУРКОЙ В ПОЛИЭТИЛЕНОВОЙ ТРУБЕ Ø15ММ. РОЗЕТКА УСТАНАВЛИВАЕТСЯ НА ВЫСОТЕ 0,7М ОТ УРОВНЯ ПОЛА.

РАДИОФИКАЦИЯ

РАДИО ВВОД ОТ ВОЗДУШНОЙ ЛИНИИ ЧЕРЕЗ ТРУБОСТОЙКУ РС-1. СЕТЬ РАДИОФИКАЦИИ ВЫПОЛНЯЕТСЯ ПРОВОДОМ ПТПЖ-1×2×1,2 ОТ ВВОДА ДО РАДИОРОЗЕТОК. НА ОТВЕТВЛЕНИЯХ МОНТИРУЮТСЯ ОТВЕТВИТЕЛЬНЫЕ КОРОБКИ УК-2П. РОЗЕТКИ УСТАНАВЛИВАЮТСЯ НА ВЫСОТЕ 0,8М ОТ УРОВНЯ ПОЛА. РАДИОТРУБОСТОЙКА ЗАЗЕМЛЯЕТСЯ СТАЛЬНОЙ ПРОВОЛОКОЙ Ø8ММ К ЗАЩИТНОМУ КОНТУРУ ИЗ УГЛОВОЙ СТАЛИ - 50×50×5ММ L=2,5М. ЭЛЕКТРОДЫ СОЕДИНЯЮТСЯ СВАРКОЙ ПОЛОСОВОЙ СТАЛЬЮ 40×4ММ.

НАСТОЯЩИЙ ПРОЕКТ РАЗРАБОТАН В СООТВЕТСТВИИ С ДЕЙСТВУЮЩИМИ НОРМАМИ И ПРАВИЛАМИ И ПРЕДУСМАТРИВАЕТ В ЧАСТИ УС МЕРОПРИЯТИЯ. ОБЕСПЕЧИВАЮЩИЕ ВЗРЫВНУЮ, ВЗРЫВОПОЖАРНУЮ И ПОЖАРНУЮ БЕЗОПАСНОСТЬ ПРИ ЭКСПЛУАТАЦИИ ЗДАНИЯ, СООРУЖЕНИЯ, СЕТЕЙ УСТАНОВОК.

ГЛ. ИНЖ. ПР (НАВИЦКАС)

ИНВ. №			
ГИП	НАВИЦКАС		10.02.07
НАЧ.ОТД.	ПРАНСКЕТИС		10.02.07
НАЧ.СЕКТ.	ВИЛЬЧИНСКАС		10.02.07
РУК.ГР.	ВАДВИЛАВИЧ		10.02.07
ИСПОЛНИ.	БУБЕЛЕВИЧ		10.02.07
ПРОВЕРИ.	БАЛЬЧЮНЕНЕ		10.02.07

ПРИВЯЗАН:

801-3-18

РОДИЛЬНОЕ ОТДЕЛЕНИЕ НА 96 МЕСТА С ПРОФИЛАКТОРИЕМ И ВЕНТПУНКТОМ. БЛОКИР ВАРИАНТ 1

СТАДИЯ	ЛИСТ	ЛИСТОВ
ТР	УС-1	2

ОБЩИЕ ДАННЫЕ

ИНСТИТУТ ПРОЕКТИРОВАНИЯ С/Х СТРОИТЕЛЬСТВА Г. КАУНАС

ИНВ. № ПОД. | ПОДПИСЬ И ДАТА | ВЗАМ. ИНВ. №

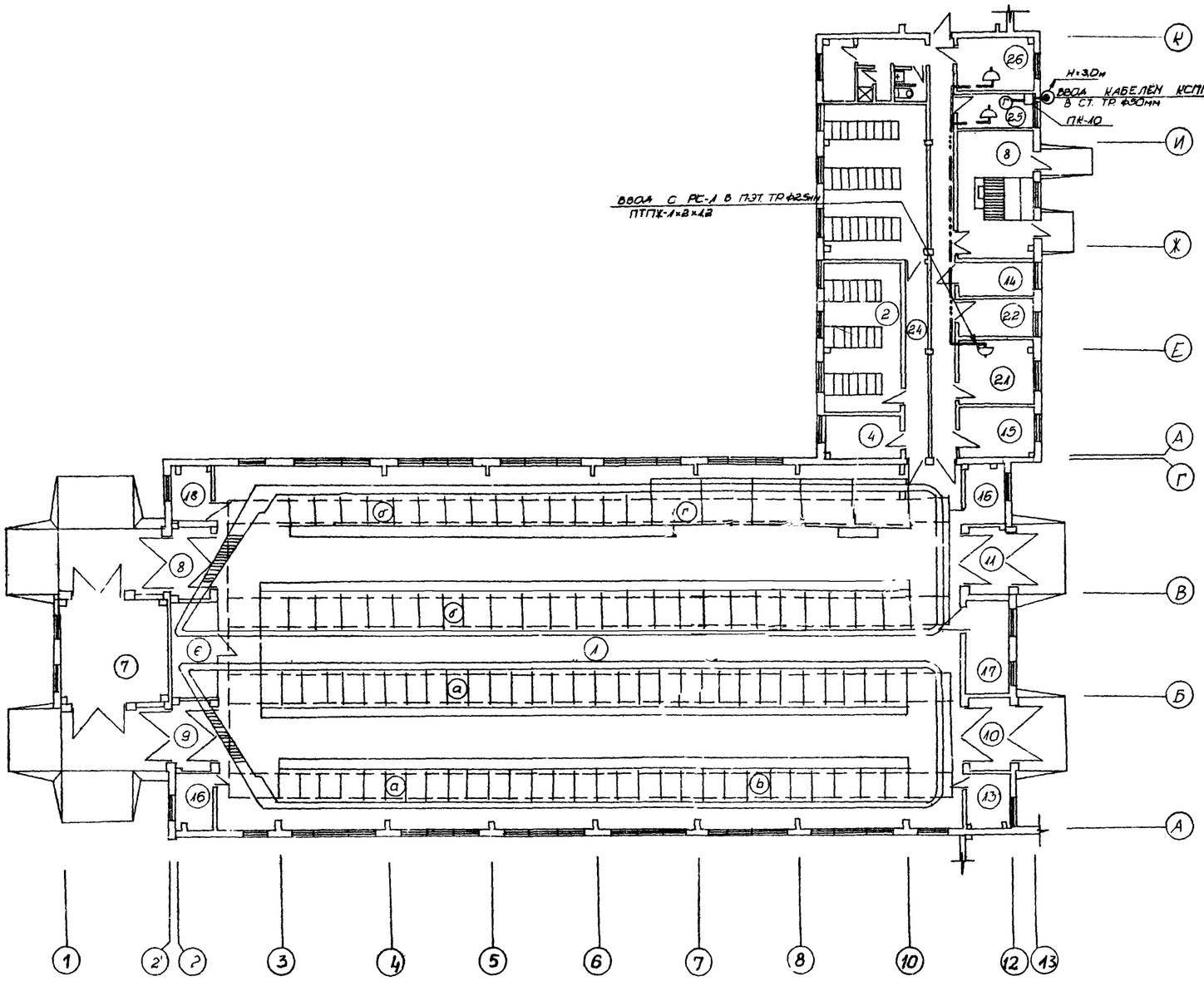

ЭКСПЛИКАЦИЯ

1. РОДИЛЬНОЕ ОТДЕЛЕНИЕ И СТАЦИОНАР
   а/ СТОИЛА КОРОВ ПОСЛЕ ОТЕЛА
   б/ СТОИЛА КОРОВ ДО ОТЕЛА
   в/ СТОИЛА ДЛЯ КОРОВ СТАЦИОНАРА
   г/ ДЕННИКИ
2,3 ПОМЕЩЕНИЯ ПРОФИЛАКТОРИЯ
4 МОЛОЧНАЯ ПРОФИЛАКТОРИЯ
5 ПОМЕЩЕНИЕ ДЛЯ ВЗВЕШИВАНИЯ
6 ПОМЕЩ ДЛЯ ПРИВОДОВ ТРАНСПОРТЕРОВ
7 ПОМЕЩ ДЛЯ НАКЛОННЫХ ТРАНСПОРТЕРОВ
8-11 ТАМБУРЫ
12 СКЛАД ДЕЗОСРЕДСТВ
13 ПОМЕЩ ДЛЯ
14 ЭЛЕКТРОЩИТОВАЯ
15 МОЛОЧНАЯ РОДИЛЬНОЙ
16 ВЕНТКАМЕРА
17 МАНИЕХ-ПРИЕМНАЯ ВЕНТПУНКТА
18 ПОМЕЩ. ДЛЯ САНОБРАБОТКИ ЖИВОТНЫХ
19 САНУЗЕЛ
20 ДУШЕВАЯ
21 ПОМЕЩЕНИЕ ДЛЯ ПЕРСОНАЛА
22 ВАКУУМНАСОСНАЯ
23 КОРИДОР
24
25 ПОМЕЩЕНИЕ ВЕТВРАЧА
26 АПТЕКА С ХОЛОДИЛЬНИКОМ
27 ТАМБУР ПРИ ВЕТПУНКТЕ

ПРИВЯЗАН	ГИП	НАВИЦКАС		30.02.27
	НАЧ.ОТД	ПРАНСКЕТИС		30.02.07
	НАЧ.СЕКТ	ВИЛЬЧИНСКАС		30.02.07
	РУК.ГР.	ВАДВИЛАВИЧЮ		30.02.07
	ИСПОЛН.	БУБЕЛЕВИЧЮТЕ		30.02.07
ИНВ Н°				

801-3-18 -УС

РОДИЛЬНОЕ ОТДЕЛЕНИЕ НА 96 МЕСТА С ПРОФИЛАКТОРИЕМ И ВЕНТПУНКТОМ. БЛОК. ВАРИАНТ 1

СТАДИЯ	ЛИСТ	ЛИСТОВ
ТР	УС-2	

ПЛАН НА ОТМ. 0,000 СО СЛАБОТОЧНЫМИ ...

ИНСТИТУТ ПРОЕКТИРОВАНИЯ ...

ПОДПИСЬ И ДАТА | ВЗАМ ИНВ Н° | НАЧ СЕКТ ВК | НАЧ СЕКТ ЭЛ | ГАЛИНИС | КАТИЛЮС

gost.e-ecolog.ru