КОПИЯ ВЕРНА

ТИПОВОЙ ПРОЕКТ

801-2-26

ИНДИВИДУАЛЬНЫЕ КЕРАМЗИТОБЕТОННЫЕ, БЕТОННЫЕ И ЖЕЛЕЗОБЕТОННЫЕ ИЗДЕЛИЯ ДЛЯ ТОРЦЕВЫХ СТЕН ЗДАНИЯ

АЛЬБОМ II

ОБЩАЯ ПОЯСНИТЕЛЬНАЯ ЗАПИСКА
РАБОЧИЕ ЧЕРТЕЖИ

4240-02

gost.e-ecolog.ru

ПРИВЯЗАН

ИНВ.№

ЦЕНТРАЛЬНЫЙ ИНСТИТУТ
ТИПОВОГО ПРОЕКТИРОВАНИЯ ГОССТРОЯ СССР
МИНСКИЙ ФИЛИАЛ

г. Минск 220600 ул. К. Маркса 32
Сдано в печать 21/6 1961 г.
Заказ № 45 тираж 100 экз.
Инв. № 1210/2 цена 1-90

КОПИЯ ВЕРНА

ТИПОВОЙ ПРОЕКТ

801-2-26

ИНДИВИДУАЛЬНЫЕ КЕРАМЗИТОБЕТОННЫЕ, БЕТОННЫЕ И ЖЕЛЕЗОБЕТОННЫЕ ИЗДЕЛИЯ ДЛЯ ТОРЦЕВЫХ СТЕН ЗДАНИЯ

АЛЬБОМ II

ОБЩАЯ ПОЯСНИТЕЛЬНАЯ ЗАПИСКА
РАБОЧИЕ ЧЕРТЕЖИ

РАЗРАБОТАН
ИНСТИТУТОМ ПРОЕКТИРОВАНИЯ
С/Х СТРОИТЕЛЬСТВА
ГОССТРОЯ ЛИТОВСКОЙ ССР

ГЛАВНЫЙ ИНЖЕНЕР ИНСТИТУТА (АНКУДАВИЧЮС)
ГЛАВНЫЙ ИНЖЕНЕР ПРОЕКТА (НАВИЦКАС)

ТЕХНОРАБОЧИЙ ПРОЕКТ
УТВЕРЖДЕН
МИНИСТЕРСТВОМ СЕЛЬСКОГО
ХОЗЯЙСТВА ЛИТОВСКОЙ ССР
ПРИКАЗ № 1630 ОТ 29.12.1978 Г

ВВЕДЕН В ДЕЙСТВИЕ
ИНСТИТУТОМ ПРОЕКТИРОВАНИЯ
С/Х СТРОИТЕЛЬСТВА
ГОССТРОЯ ЛИТОВСКОЙ ССР
ПРИКАЗ № 166-П ОТ 18.06.82

ПРИВЯЗАН

ИНВ.№

1210-02

ВЕДОМОСТЬ ЧЕРТЕЖЕЙ

ФОРМАТ	ЛИСТ	НАИМЕНОВАНИЕ	ПРИМЕЧАНИЕ
22Г	1	ВЕДОМОСТЬ ЧЕРТЕЖЕЙ. ПОЯСНИТЕЛЬНАЯ ЗАПИСКА	
	2	ПАНЕЛИ $\frac{СПСЛЗОЛ}{1,4\times4,2}$-1; $\frac{СПСЛЗОП}{1,4\times4,2}$-1; СБОРОЧНЫЙ ЧЕРТЕЖ	КЕРАМЗИТОБЕТОННЫЕ ИЗДЕЛИЯ
	3	ПАНЕЛИ $\frac{СПСЛЗОЛ}{1,4\times3,6}$-1; $\frac{СПСЛЗОП}{1,4\times3,6}$-1; СБОРОЧНЫЙ ЧЕРТЕЖ	
	4	ПАНЕЛЬ $\frac{СПСЛЗО}{1,6\times6,0}$-1; СБОРОЧНЫЙ ЧЕРТЕЖ	
	5	ПАНЕЛИ $\frac{СПСЛЗОЛ}{1,2\times4,2}$-1; $\frac{СПСЛЗОП}{1,2\times4,2}$-1; СБОРОЧНЫЙ ЧЕРТЕЖ	
	6	ПАНЕЛИ $\frac{СПСЛЗОП}{0,6\times4,2}$-3; $\frac{СПСЛЗОЛ}{0,6\times4,2}$-3; СБОРОЧНЫЙ ЧЕРТЕЖ	
	7	ПАНЕЛЬ $\frac{СПСЛЗО}{1,2\times2,4}$-1; СБОРОЧНЫЙ ЧЕРТЕЖ	
	8	ПАНЕЛИ $\frac{СПСЛЗОП}{1,2\times1,2}$-2 $\frac{СПСЛЗОЛ}{1,2\times1,2}$-2; СБОРОЧНЫЙ ЧЕРТЕЖ	
	9	ПАНЕЛЬ $\frac{СПСЛЗО}{0,6\times3,6}$-1; СБОРОЧНЫЙ ЧЕРТЕЖ	
	10	ПАНЕЛЬ $\frac{СПСЛЗО}{0,9\times2,4}$-1; СБОРОЧНЫЙ ЧЕРТЕЖ	
	11	СТОЙКИ С-1; С-2; С-1А; С-1Б; С-2А; С-2Б; СБОРОЧНЫЙ ЧЕРТЕЖ	ЖЕЛЕЗОБЕТОННЫЕ ИЗДЕЛИЯ
	12	СТОЙКИ С-3; С-4; СБОРОЧНЫЙ ЧЕРТЕЖ	
	13	РИГЕЛЬ Р-1; СБОРОЧНЫЙ ЧЕРТЕЖ	
	14	РИГЕЛЬ Р-2; СБОРОЧНЫЙ ЧЕРТЕЖ	
	15	ПАНЕЛЬ $\frac{ПГБ-1}{4,0\times2,4}$; СБОРОЧНЫЙ ЧЕРТЕЖ	
	16	ПАНЕЛЬ $\frac{ПГБ-2}{5,0\times2,4}$; СБОРОЧНЫЙ ЧЕРТЕЖ	
	17	ПАНЕЛЬ $\frac{ПГБ-3}{1,6\times3,6}$; СБОРОЧНЫЙ ЧЕРТЕЖ	
	18	ПАНЕЛЬ $\frac{ПГБ-3А}{1,6\times3,5}$; СБОРОЧНЫЙ ЧЕРТЕЖ	
	19	ПАНЕЛЬ $\frac{ПГБ-4}{2,0\times4,1}$; СБОРОЧНЫЙ ЧЕРТЕЖ	
	20	ПАНЕЛЬ $\frac{ПГБ-5}{3,0\times0,6}$; СБОРОЧНЫЙ ЧЕРТЕЖ	
	21	ПАНЕЛЬ $\frac{ПГБ-6}{2,4\times2,4}$; СБОРОЧНЫЙ ЧЕРТЕЖ	
	22	ВЫБОРКА СТАЛИ. СХЕМЫ ИСПЫТАНИИ	

ПОЯСНИТЕЛЬНАЯ ЗАПИСКА

НАСТОЯЩИЙ АЛЬБОМ СОДЕРЖИТ РАБОЧИЕ ЧЕРТЕЖИ СТЕНОВЫХ ИНДИВИДУАЛЬНЫХ ДВУХСЛОЙНЫХ ПАНЕЛЕЙ ИЗ ЛЕГКИХ БЕТОНОВ, ЖЕЛЕЗОБЕТОННЫХ ПАНЕЛЕЙ ДЛЯ ПЕРЕГОРОДОК И СТОЕК С РИГЕЛЯМИ ДЛЯ УСТАНОВКИ ВОРОТ.

РАБОЧИЕ ЧЕРТЕЖИ СТЕНОВЫХ ПАНЕЛЕЙ РАЗРАБОТАНЫ, РУКОВОДСТВУЯСЬ СЕРИЕЙ 1.832-5 „СТЕНОВЫЕ ДВУХСЛОЙНЫЕ ПАНЕЛИ И БЛОКИ ИЗ ЛЕГКИХ БЕТОНОВ" ВЫПУСКИ 0; 1 И 2.

ПАНЕЛИ ЗАПРОЕКТИРОВАНЫ ИЗ КЕРАМЗИТОБЕТОНА М50 С ОБ'ЕМНЫМ ВЕСОМ 900 КГ/М³.

РАБОЧИЕ ЧЕРТЕЖИ ПЕРЕГОРОТОК РАЗРАБОТАНЫ РУКОВОДСТВУЯСЬ СЕРИЕЙ 1.831-1 „ПЕРЕГОРОДКИ СБОРНЫЕ ОДНОЭТАЖНЫХ СЕЛЬСКОХОЗЯЙСТВЕННЫХ ЗДАНИЙ". ВЫПУСК 2.

ПЕРЕГОРОДКИ ЗАПРОЕКТИРОВАНЫ ИЗ ТЯЖЕЛОГО БЕТОНА М200.

ИСПЫТАНИЕ ПАНЕЛЕЙ ПРОИЗВОДИТСЯ В СООТВЕСТВИИ С ГОСТ 8829-77 „ИЗДЕЛИЯ ЖЕЛЕЗОБЕТОННЫЕ СБОРНЫЕ. МЕТОДЫ ИСПЫТАНИЙ И ОЦЕНКИ ПРОЧНОСТИ, ЖЕСТКОСТИ И ТРЕЩИНОСТОЙКОСТИ".

СТАТИЧЕСКИЙ РАСЧЕТ ПАНЕЛЕЙ, СТОЕК И РИГЕЛЕЙ ВЫПОЛНЕН В СООТВЕСТВИИ СНиП II-6-74 И СНиП II-21-75

РАСЧЕТ ПАНЕЛЕЙ НА ПРОЧНОСТЬ ПРОИЗВЕДЕН НА СЛЕДУЮЩИЕ НАГРУЗКИ:

– НА УСИЛИЯ ОТ СОБСТВЕННОГО ВЕСА, ВОЗНИКАЮЩИЕ В ПРОЦЕССЕ РАСПАЛУБКИ И ПОД'ЕМНО-ТРАНСПОРТНЫХ ОПЕРАЦИЙ. СОБСТВЕННЫЙ ВЕС ВВЕДЕН В РАСЧЕТ С КОЭФФИЦИЭНТОМ ДИНАМИЧНОСТИ $K_д = 1,5$;

– НА УСИЛИЯ, ВОЗНИКАЮЩИЕ ПРИ ВОЗВЕДЕНИИ ЗДАНИЯ (МОНТАЖНЫЙ СЛУЧАЙ); ПРИ ЭТОМ, ПАНЕЛИ РАСЧИТАНЫ НА НАГРУЗКУ ОТ СОБСТВЕННОГО ВЕСА И ВЕТРОВУЮ НАГРУЗКУ, ОПРЕДЕЛЯЕМУЮ ПО ФОРМУЛЕ:

$$q_в^н = K \cdot q_0 \cdot b$$

ГДЕ: K – АЭРОДИНАМИЧЕСКИЙ КОЭФФИЦИЕНТ, РАВНЫЙ 1,4;
q_0 – НОРМАТИВНЫЙ СКОРОСТНОЙ НАПОР ВЕТРА РАВНЫЙ 45 КГС/М².
b – ШИРИНА ПАНЕЛИ В М.

– В ЭКСПЛУАТАЦИОННОЙ СТАДИИ ПАНЕЛИ РАСЧИТАНЫ НА НАГРУЗКУ ОТ СОБСТВЕННОГО ВЕСА ПАНЕЛЕЙ И ГОРИЗОНТАЛЬНУЮ ВЕТРОВУЮ НАГРУЗКУ ОПРЕДЕЛЯЕМУЮ ПО ФОРМУЛЕ: $q_в^э = n \cdot K \cdot q_0 \cdot b$;

ГДЕ: n – КОЭФФИЦИЕНТ ПЕРЕГРУЗКИ, РАВНЫЙ 1,2;
K – АЭРОДИНАМИЧЕСКИЙ КОЭФФИЦИЕНТ, РАВНЫЙ 1,0 (АКТИВНОЕ ДАВЛЕНИЕ + ЧАСТИЧНЫЙ ОТСОС).
b – ШИРИНА ПАНЕЛИ В М.

ПРИ РАСЧЕТЕ ПАНЕЛЕЙ-ПЕРЕМЫЧЕК, КРОМЕ УКАЗАННЫХ НАГРУЗОК, УЧТЕНА ТАКЖЕ НАГРУЗКА ОТ ВЫШЕЛЕЖАЩЕГО ПАНЕЛЯ.

СХЕМЫ ИСПЫТАНИЯ СМ ЛИСТ

Гл.инж.отд.	МАРКУНАС		20.02.80
Гл.инж.пр.	НАВИЦКАС		18.02.80
Нач.сектора	ЮДЕЙКЕНЕ		17.02.80
Рук.гр.	ЮДЕЙКЕНЕ		17.02.80
Проверил	ВИЛКАУСКАС		14.02.80
Разраб.	КЕРБЕЛИС		13.02.80

801-2-26 КЖС

ИНДИВИДУАЛЬНЫЕ КЕРАМЗИТОБЕТОННЫЕ И ЖЕЛЕЗОБЕТОННЫЕ ИЗДЕЛИЯ ДЛЯ ТОРЦЕВЫХ СТЕН ЗДАНИЯ

Стадия	Лист	Листов
ТР	1	22

ВЕДОМОСТЬ ЧЕРТЕЖЕЙ
ПОЯСНИТЕЛЬНАЯ ЗАПИСКА

ГОССТРОЙ ЛИТОВСКОЙ ССР
ИНСТИТУТ ПРОЕКТИРОВАНИЯ СЕЛЬСКОХОЗЯЙСТВЕННОГО СТРОИТЕЛЬСТВА
Г. КАУНАС

Привязан

Инв.№

Копировал

1210-02

Формат

Инв.№ подл. | Подпись и дата | Взам.инв.№

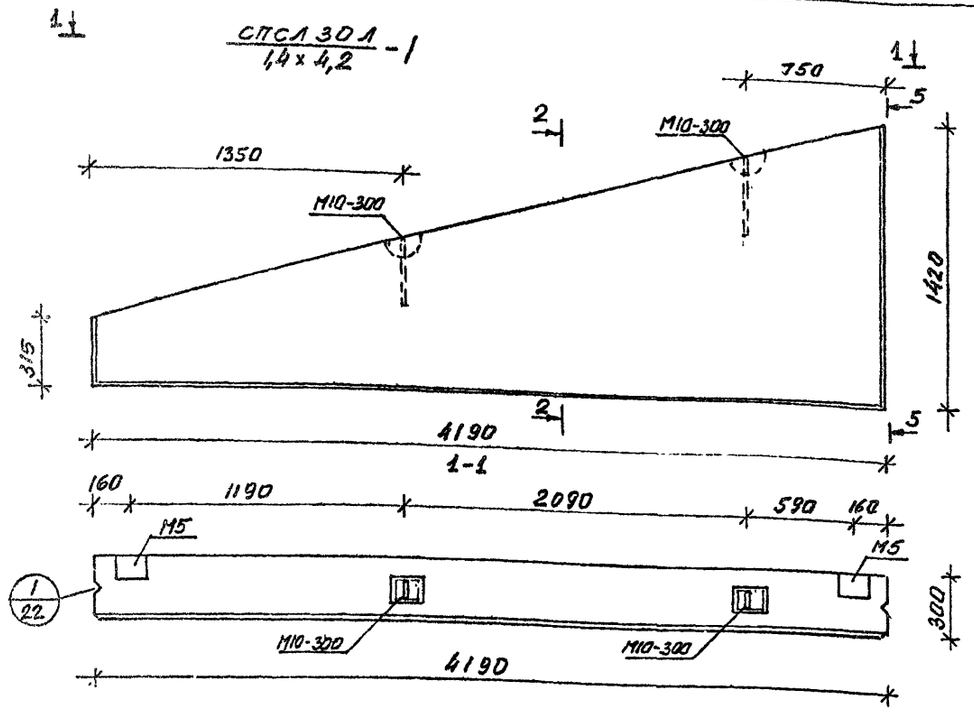

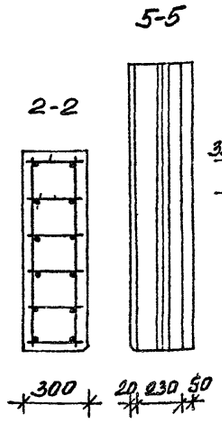

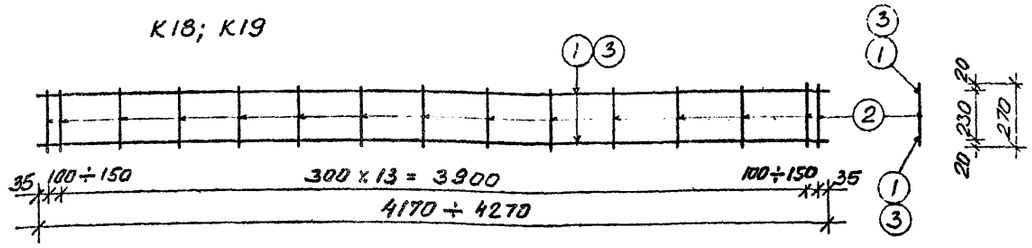

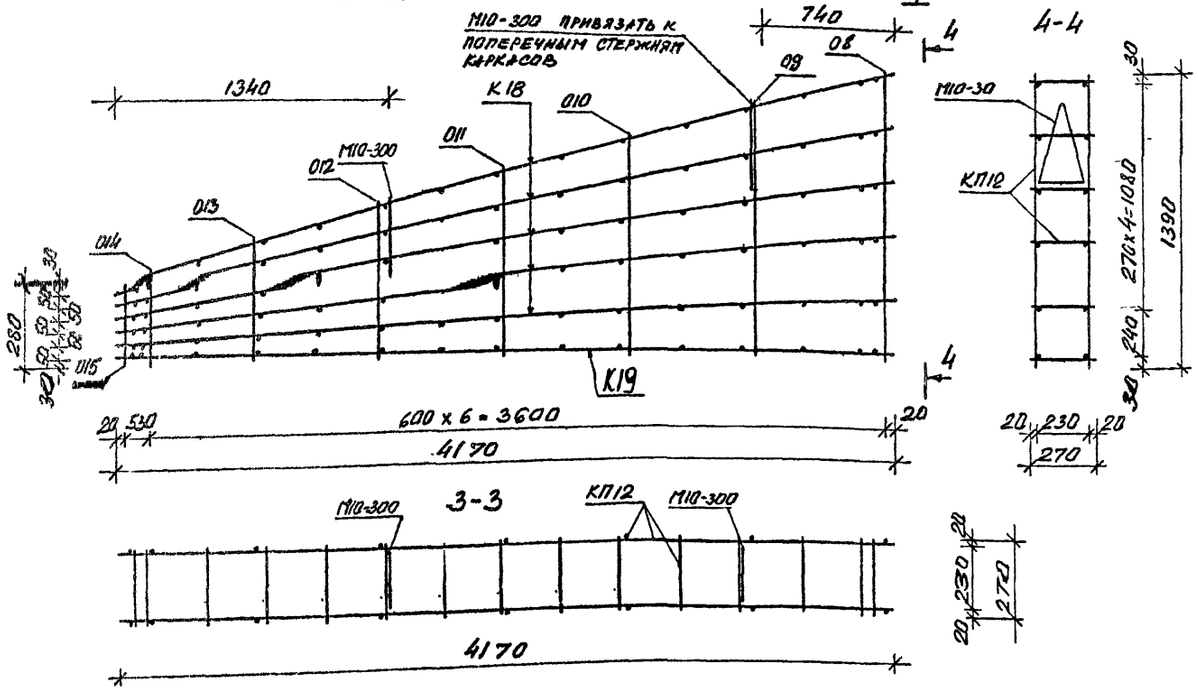

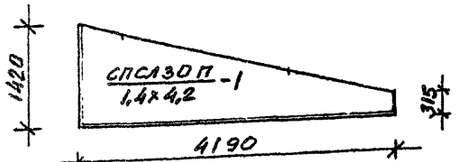

1. ВЫБОРКУ СТАЛИ СМ. ЛИСТ 2
2. ПАНЕЛЬ СПСЛ30П-1 / 1,4×4,2 — ЗЕРКАЛЬНЫЙ ПАНЕЛЮ СПСЛ30Л-1 / 1,4×4,2
3. ПАНЕЛЬ ИМЕЕТ ЗАЩИТНЫЙ СЛОЙ ТОЛЩ. 50 ММ ИЗ ТЯЖЕЛОГО БЕТОНА СО СТОРОНЫ ОБРАЩЕННОЙ ВО ВНУТРЬ И ФАКТУРНЫЙ СЛОЙ ТОЛЩ. 20 ММ С НАРУЖНОЙ СТОРОНЫ ИЗ ЦЕМЕНТНО-ПЕСЧАНОГО РАСТВОРА.
4. УСТАНОВКУ ПЕТЕЛЬ СЕРИИ 3.400-7СП. ШИФР Т-1442

ВАРИАНТ	ЗОНА	ПОЗ.	ОБОЗНАЧЕНИЕ	НАИМЕНОВАНИЕ	КОЛ.	ПРИМЕЧАНИЕ
22П				КАРКАС К 18		
		1	ТУ14-4-659-75	ф5 Вр I l=4170÷4270	2	1,28 кг
		2	ТО ЖЕ	ф4 Вр I l=270	16	0,43 кг
						1,71 кг
				КАРКАС К 19		
		3	ГОСТ 5781-75	ф8 А III l=4170	2	3,29 кг
		2	ТУ14-4-659-75	ф4 Вр I l=270	16	0,43 кг
						3,72 кг
				ОТД. СТЕРЖНИ 08÷014		
			ТУ14-4-659-75	ф4 Вр I l=280÷1390	1	0,08 кг
				ЗАКЛАДНАЯ ДЕТАЛЬ М5		
			ГОСТ 380-71	-150×8 l=110	1	1,04 кг
			ГОСТ 51459-72	ф10 А III l=120	1	0,07 кг
			ТО ЖЕ	ф10 А III l=155	2	0,20 кг
			ГОСТ 380-71	-30×8 l=80	2	0,30 кг
						1,61 кг
				ПЕТЛЯ МОНТАЖНАЯ М10-300		
			ГОСТ 5781-75	ф10 А I l=1210	1	0,75 кг
				СБОРОЧНЫЕ ЕДИНИЦЫ		
			СМ. ЧЕРТЕЖ	КАРКАС К18	5	8,55 кг
			СМ. ЧЕРТЕЖ	КАРКАС К19	1	3,72 кг
				ОТД. СТЕРЖНИ 08÷014	16	1,28 кг
			СЕРИЯ 1.832-5 ВЫП.2	ЗАКЛАДНАЯ ДЕТАЛЬ М5	2	3,22 кг
			СЕРИЯ 3.400-7 ВЫП.1	ПЕТЛЯ МОНТАЖНАЯ М10-300	2	1,50 кг
				МАТЕРИАЛЫ		
				МАССА ИЗДЕЛИЯ	1,27	Т
				ОБЪЕМ ИЗДЕЛИЯ	1,09	М³
				ЛЕГК. БЕТОН М50	0,87	М³
				ТЯЖ. БЕТОН М200	0,14	М³
				ЦЕМ.-ПЕСЧ. РАСТВОР М100	0,07	М³
				МАССА СТАЛИ	18,27	КГ

Привязан

Инв.№

Гл.инж.отд.	МАРКУНАС		03.02.81
Гл.инж.пр.	НАВИЦКАС		03.02.81
Нач.сектора	ЮДЕЙКЕНЕ		03.02.81
Рук.гр.	ЮДЕЙКЕНЕ		03.02.81
Проверил	ВИЛКАУСКИС		03.02.81
Разраб.	КЕРБЕЛИС		03.02.81

801-2-26 -КЖС

ИНДИВИДУАЛЬНЫЕ КЕРАМЗИТОБЕТОННЫЕ И ЖЕЛЕЗОБЕТОННЫЕ ИЗДЕЛИЯ ДЛЯ ТОРЦЕВЫХ СТЕН ЗДАНИЯ

Стадия	Лист	Листов
ТР	2	

ПАНЕЛИ СПСЛ30Л-1 / 1,4×4,2 СПСЛ30П-1 / 1,4×4,2 СБОРОЧНЫЙ ЧЕРТЕЖ

ГОССТРОЙ ЛИТОВСКОЙ ССР ИНСТИТУТ ПРОЕКТИРОВАНИЯ СЕЛЬСКОХОЗЯЙСТВЕННОГО СТРОИТЕЛЬСТВА г. КАУНАС

1210-02

Взам.инв.№ | Подпись и дата | Инв.№ подл.

КОПИЯ ВЕРНА

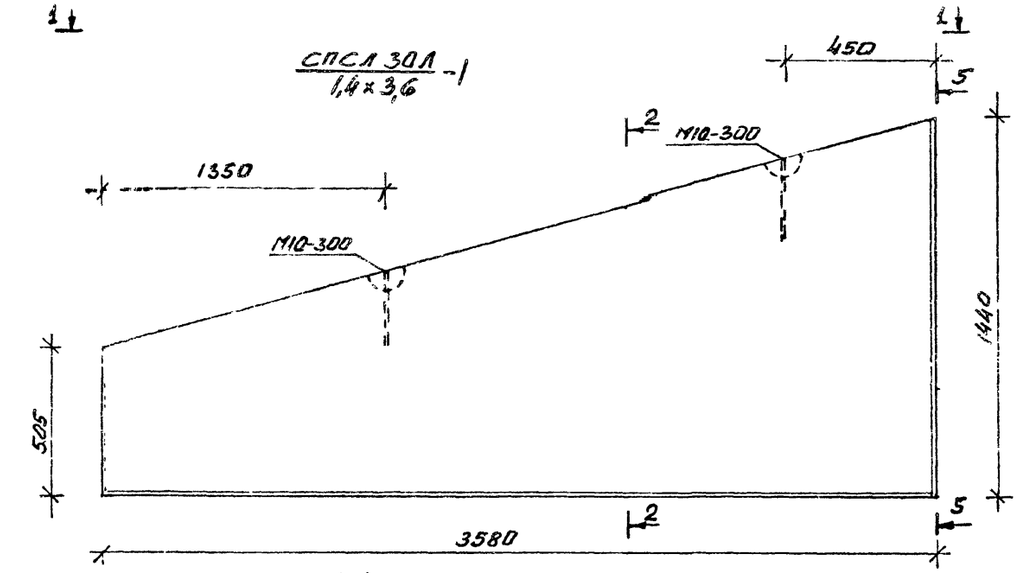

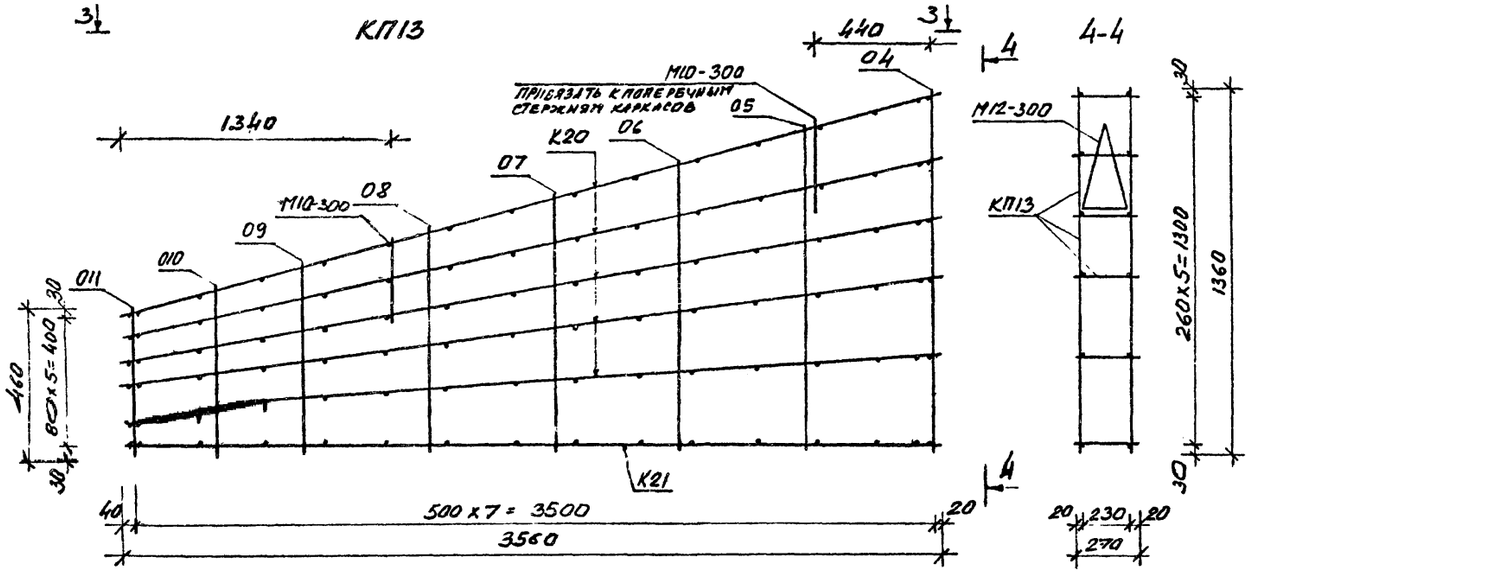

ФОРМАТ	ЗОНА	ПОЗ.	ОБОЗНАЧЕНИЕ	НАИМЕНОВАНИЕ	КОЛ.	ПРИМЕЧАНИЕ
				КАРКАС К20		
А2		1.	ТУ14-4-659-75	ФБВрI L=3560÷3660	2	1,10 кг
		2	ТО ЖЕ	ФЧВрI L=270	14	0,38 кг
						1,48 кг
				КАРКАС К21		
		3	ГОСТ 5781-75	ФВАIII L=3560	2	2,81 кг
		2	ТУ14-4-659-75	ФЧВрI L=270	14	0,38 кг
						3,19 кг
				ОТД. СТЕРЖНИ 04÷011		
			ТУ14-4-659-75	ФЧВрI L=160÷1360		0,09 кг
				ЗАКЛАДНАЯ ДЕТАЛЬ М5		
			ГОСТ 380-71	-150×8 L=110	1	1,04 кг
			ГОСТ 51459-72	Ф10АIII L=120	1	0,07 кг
			ТО ЖЕ	Ф10АIII L=155	2	0,20 кг
			ГОСТ 380-71	-30×8 L=80	2	0,30 кг
						1,61 кг
				ПЕТЛЯ МОНТАЖНАЯ М10-300		
			ГОСТ 5781-75	Ф10АI L=1210	1	0,75 кг
				СБОРОЧНЫЕ ЕДИНИЦЫ		
			СМ. ЧЕРТЕЖ	КАРКАС К20	5	7,40 кг
			СМ. ЧЕРТЕЖ	КАРКАС К21	1	3,19 кг
			СЕРИЯ 1.832-5 ВЫП.2	ОТД. СТЕРЖНИ 04÷011	16	1,44 кг
			СЕРИЯ 3.400-7 ВЫП.1	ЗАКЛАДНАЯ ДЕТАЛЬ М5	2	3,22 кг
				ПЕТЛЯ МОНТАЖНАЯ М10-300	2	1,50 кг
				МАТЕРИАЛЫ		
				МАССА ИЗДЕЛИЯ	1,25	Т
				ОБЪЕМ ИЗДЕЛИЯ	1,05	м³
				ЛЕГК. БЕТОН М150	0,84	м³
				ТЯЖ. БЕТОН М200	0,14	м³
				ЦЕМ.-ПЕСЧ. РАСТВОР М100	0,07	м³
				МАССА СТАЛИ	16,75	кг

ПРИМЕЧАНИЯ СМ. ЛИСТ 3

ПАНЕЛЬ СПСЛ30П -1 / 1,4×3,6 ЗЕРКАЛЬНЫЙ ПАНЕЛЮ СПСЛ30Л -1 / 1,4×3,6

Привязан

Инв.№

Гл.инж.отд.	МАРКУНАС		17.02.86
Гл.инж.пр	ИВАНАУСКАС		18.02.86
Нач.сектора	ЮЛЕНЕНЕ		17.02.86
Рук.гр.	ЮДЕЙКЕНЕ		17.02.86
Проверил	ВИЛКАУСКАС		17.02.86
Разраб.	КЕРБЕЛИС		18.02.86

801-2-26 КЖС

ИНДИВИДУАЛЬНЫЕ КЕРАМЗИТОБЕТОННЫЕ И ЖЕЛЕЗОБЕТОННЫЕ ИЗДЕЛИЯ ДЛЯ ТОРЦЕВЫХ СТЕН ЗДАНИЯ

Стадия	Лист	Листов
ТР	5	

ПАНЕЛИ СПСЛ30Л -1; СПСЛ30П -1 / 1,4×3,6 СБОРОЧНЫЙ ЧЕРТЕЖ

ГОССТРОЙ ЛИТОВСКОЙ ССР ИНСТИТУТ ПРОЕКТИРОВАНИЯ СЕЛЬСКОХОЗЯЙСТВЕННОГО СТРОИТЕЛЬСТВА г. КАУНАС

Инв.№ подл. | Подпись и дата | Взам.инв.№

1016-03

КОПИЯ ВЕРНА

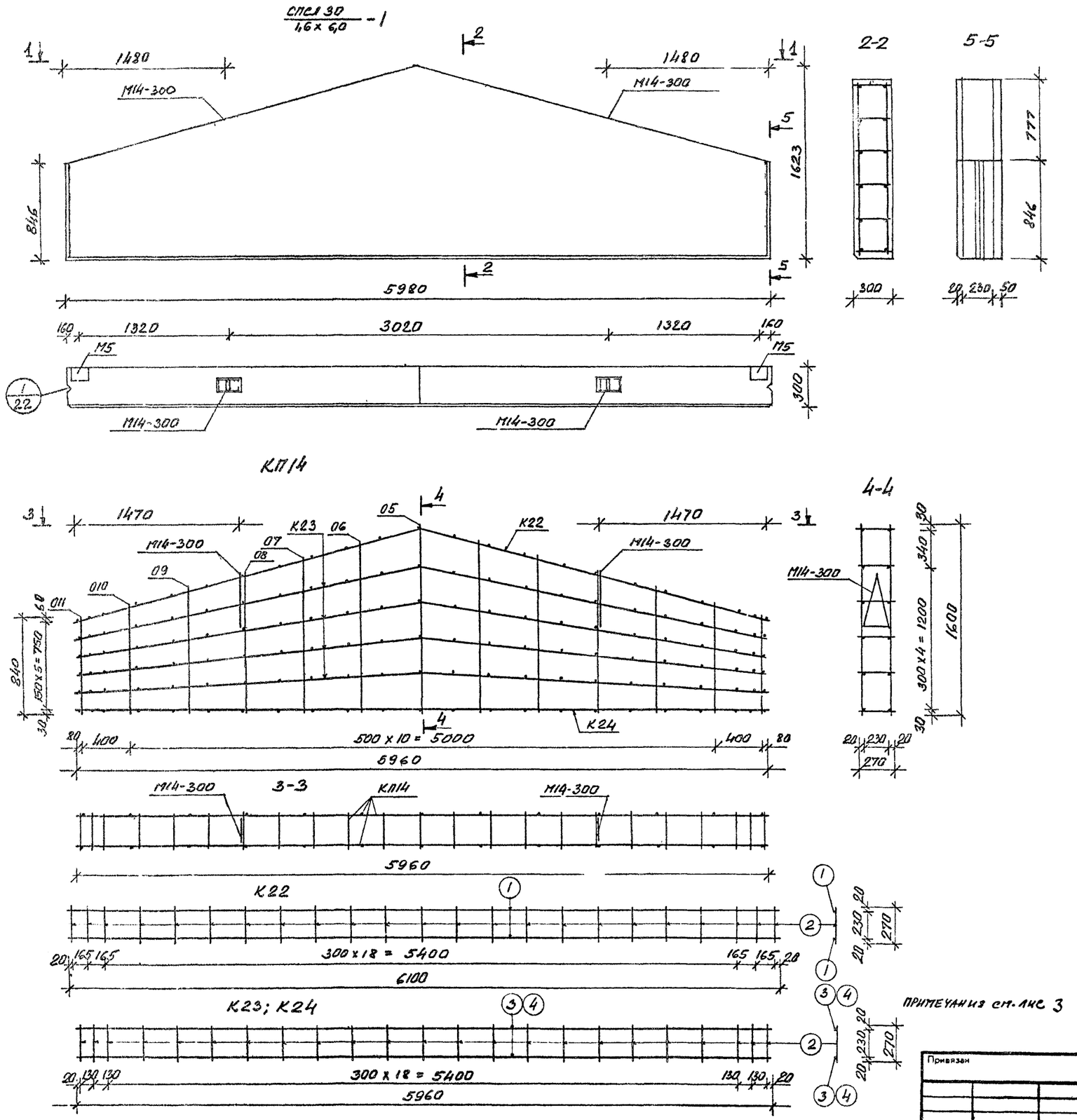

ПРИМЕЧАНИЯ СМ. ЛИС 3

УГЛЫ ОТГИБА КАРКАСОВ

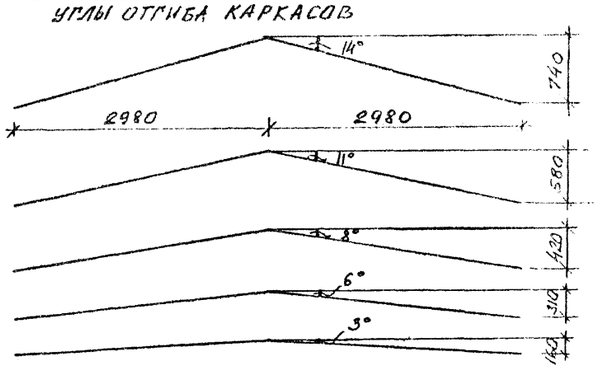

ФОРМАТ	ЗОНА	ПОЗ.	ОБОЗНАЧЕНИЕ	НАИМЕНОВАНИЕ	КОЛ	ПРИМЕЧАНИЕ
22Г				КАРКАС К22		
		1	ТУ14-4-659-75	ф5ВрI ℓ=6100	2	1,88 кг
		2	ТО ЖЕ	ф4ВрI ℓ=270	23	0,61 кг
				КАРКАС К23		2,49 кг
		3	ТУ14-4-659-75	ф5ВрI ℓ=5960	2	1,83 кг
		2	ТО ЖЕ	ф4ВрI ℓ=270	23	0,61 кг
				КАРКАС К24		2,44 кг
		4	ГОСТ 5781-75	ф8АIII ℓ=5960	2	4,71 кг
		2	ТУ14-4-659-75	ф4ВрI ℓ=270	23	0,61 кг
				ОТД. СТЕРЖНИ		5,32 кг
			ТУ14-4-659-75	ф4ВрI ℓ=840÷1600	1	0,12 кг
				ЗАКЛАДНАЯ ДЕТАЛЬ М5		
			ГОСТ 380-71	-150x8 ℓ=110	1	1,04 кг
			ГОСТ 51459-72	ф10АIII ℓ=120	1	0,07 кг
			ТО ЖЕ	ф10АIII ℓ=155	2	0,20 кг
			ГОСТ 380-71	-30x8 ℓ=80	2	0,30 кг
				ПЕТЛЯ МОНТАЖНАЯ М14-300		1,61 кг
			ГОСТ 5781-75	ф14АI ℓ=1240	1	1,50 кг
				СБОРОЧНЫЕ ЕДИНИЦЫ		
			СМ. ЧЕРТЕЖ	КАРКАС К22	1	2,49 кг
			СМ. ЧЕРТЕЖ	КАРКАС К23	4	9,76 кг
			СМ. ЧЕРТЕЖ	КАРКАС К24	1	5,32 кг
				ОТД. СТЕРЖНИ 05÷011	26	3,12 кг
			СЕРИЯ 1.832-5 ВЫП. 2	ЗАКЛАДНАЯ ДЕТАЛЬ М5	2	3,22 кг
			СЕРИЯ 3.400-7 ВЫП. 1	ПЕТЛЯ МОНТАЖНАЯ М14-300	2	3,00 кг
				МАТЕРИАЛЫ		
				МАССА ИЗДЕЛИЯ	2,64	Т
				ОБ'ЕМ ИЗДЕЛИЯ	2,22	$м^3$
				ЛЕГК. БЕТОН М50	1,77	$м^3$
				ТЯЖ. БЕТОН М200	0,30	$м^3$
				ЦЕМ.-ПЕСЧ. РАСТВОР М100	0,15	$м^3$
				МАССА СТАЛИ	26,91	кг

Взам.инв.№ | Подпись и дата | Инв.№ подл.

Привязан

Инв №

Гл.конструк.	ГРУЗДИС		19.02.80
Гл.инж.отд.	МАРКУНАС		20.02.80
Гл.инж.пр.	НАВИЦКАС		18.02.80
Нач.сектора	ЮДЕЙКЕНЕ		17.02.80
Рук.гр.	ЮДЕЙКЕНЕ		17.02.80
Проверил	ВИЛКАЧСКАС		19.02.80
Разраб.	КЕРБЕЛИС		13.02.80

801-2-26 -КЖС

ИНДИВИДУАЛЬНЫЕ КЕРАМЗИТОБЕТОННЫЕ И ЖЕЛЕЗОБЕТОННЫЕ ИЗДЕЛИЯ ДЛЯ ТОРЦЕВЫХ СТЕН ЗДАНИЯ

Стадия	Лист	Листов
ТР		

ПАНЕЛЬ СПСЛ 30 / 1,6 x 6,0 - 1
СБОРОЧНЫЙ ЧЕРТЕЖ

ГОССТРОЙ ЛИТОВСКОЙ ССР
ИНСТИТУТ ПРОЕКТИРОВАНИЯ СЕЛЬСКОХОЗЯЙСТВЕННОГО СТРОИТЕЛЬСТВА
Г. КАУНАС

1210-02

КОПИЯ ВЕРНА

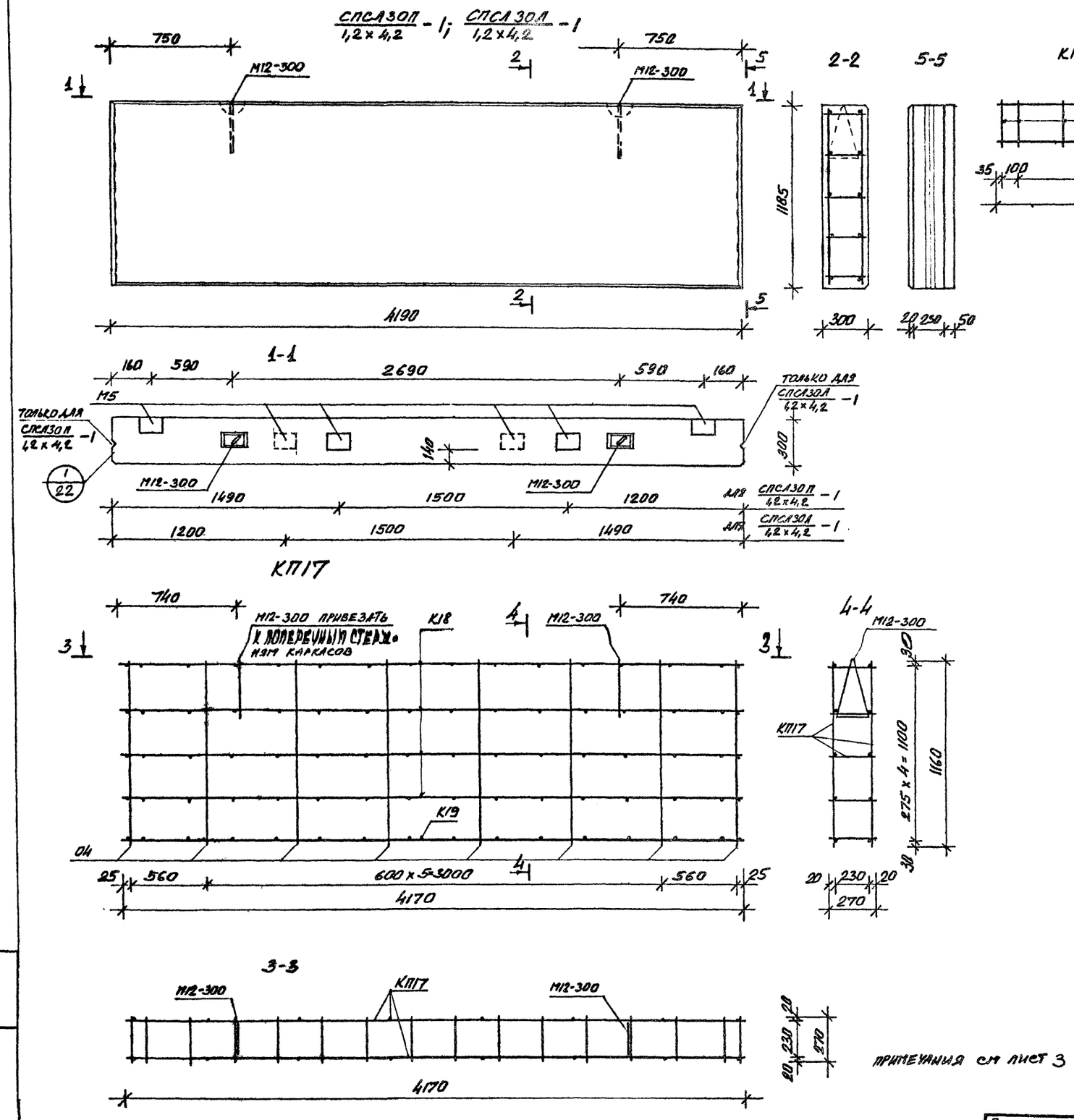

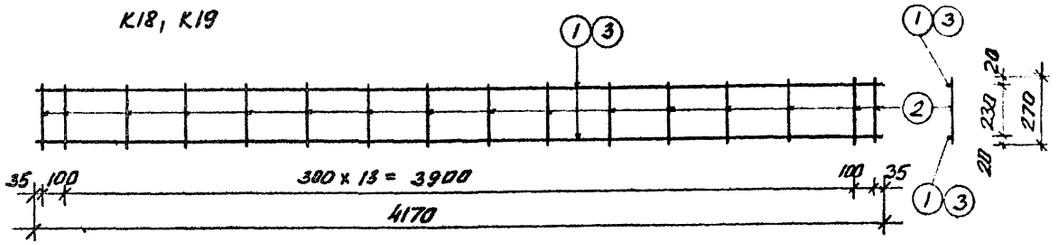

ФОРМАТ	ЗОНА	ПОЗ.	ОБОЗНАЧЕНИЕ	НАИМЕНОВАНИЕ	КОЛ.	ПРИМЕЧАНИЕ
				КАРКАС К18		
		1	ТУ14-4-659-75	ф5ВрI ℓ=4170	2	1,28 кг
		2	ТО ЖЕ	ф4ВрI ℓ=270	16	0,43 кг
						1,71 кг
				КАРКАС К19		
		3	ГОСТ 5781-75	ф8АIII ℓ=4170	2	3,29 кг
		2	ТУ14-4-659-75	ф4ВрI ℓ=270	16	0,43 кг
						3,72 кг
				ОТД. СТЕРЖНИ 04		
		4	ТУ14-4-659-75	ф4ВрI ℓ=1160	1	0,11 кг
				ЗАКЛАДНАЯ ДЕТАЛЬ М5		
			ГОСТ 380-71	-150×8 ℓ=110	1	1,04 кг
			ГОСТ 51459-72	ф10АIII ℓ=120	1	0,07 кг
			ТО ЖЕ	ф10АIII ℓ=155	2	0,20 кг
			ГОСТ 380-71	-30×8 ℓ=80	2	0,30 кг
						1,61 кг
				ПЕТЛЯ МОНТАЖНАЯ М12-300		
			ГОСТ 5781-75	ф12АI ℓ=1220	1	1,08 кг
				СБОРОЧНЫЕ ЕДИНИЦЫ		
			СМ. ЧЕРТЕЖ	КАРКАС К18	4	6,84 кг
			СМ. ЧЕРТЕЖ	КАРКАС К19	1	3,72 кг
				ОТД. СТЕРЖНИ 04	16	1,76 кг
			СЕРИЯ 1.832-5 ВЫП. 2	ЗАКЛАДНАЯ ДЕТАЛЬ М5	4	6,44 кг
			СЕРИЯ 3.400-7 ВЫП. 1	ПЕТЛЯ МОНТАЖНАЯ М12-300	2	2,16 кг
				МАТЕРИАЛЫ		
				МАССА ИЗДЕЛИЯ	1,77	Т
				ОБ'ЕМ ИЗДЕЛИЯ	1,49	м³
				ЛЕГК. БЕТОН М50	1,19	м³
				ТЯЖ. БЕТОН М200	0,20	м³
				ЦЕМ.-ПЕСЧ. РАСТВОР М100	0,10	м³
				МАССА СТАЛИ	20,92	кг

ПРИМЕЧАНИЯ СМ ЛИСТ 3

801-2-26

ИНДИВИДУАЛЬНЫЕ КЕРАМЗИТОБЕТОННЫЕ И ЖЕЛЕЗОБЕТОННЫЕ ИЗДЕЛИЯ ДЛЯ ТОРЦЕВЫХ СТЕН ЗДАНИЯ

Гл.конструктор	ГРУЗДИС		
Гл.инж.отд.	МАРКУНАС		
Гл.инж.пр.	ЛАВИЦКАС		
Нач.сектора	ЮДЕЙКЕНЬ		
Рук.гр.	ЮДЕЙКЕНЕ		
Проверил	ВИЛКАУСКАС		
Разраб.	КЕРБЕЛИС		

Стадия	Лист	Листов
ТР	5	

ПАНЕЛИ СПСЛ30П / 1,2×4,2 -1; СПСЛ30Л / 1,2×4,2 -1
СБОРОЧНЫЙ ЧЕРТЕЖ

ГОССТРОЙ ЛИТОВСКОЙ ССР
ИНСТИТУТ ПРОЕКТИРОВАНИЯ СЕЛЬСКОХОЗЯЙСТВЕННОГО СТРОИТЕЛЬСТВА
Г. КАУНАС

Привязан

Инв.№

Инв.№ подл. | Подпись и дата | Взам.инв.№

1210-02

Копия верна

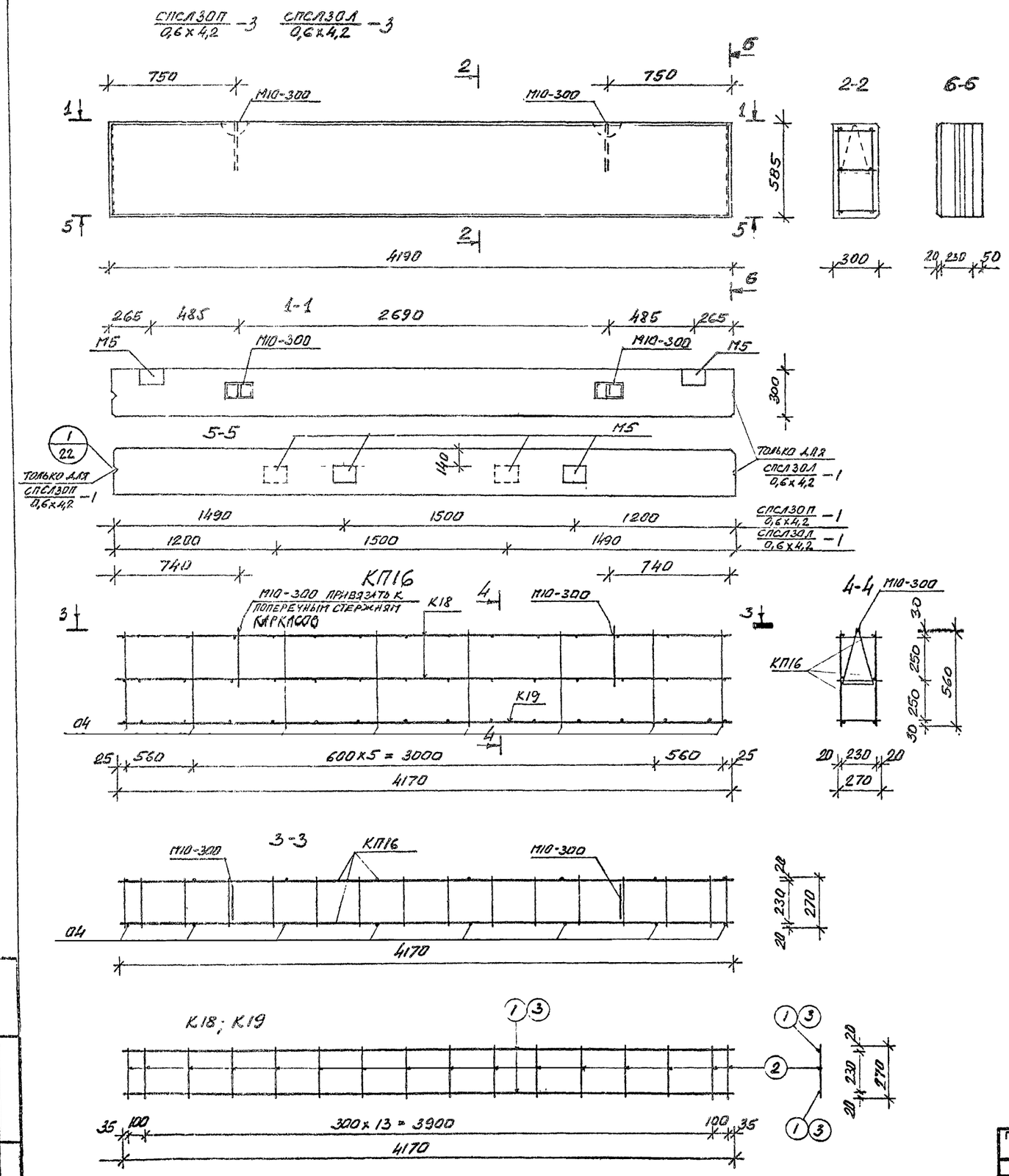

Формат	Зона	Поз.	Обозначение	Наименование	Кол.	Примечание
22Г				КАРКАС К18		
		1	ТУ14-4-659-75	ф5ВрI l=4170	2	1,28 кг
		2	ТО ЖЕ	ф4ВрI l=270	16	0,43 кг
						1,71 кг
				КАРКАС К19		
		3	ГОСТ 5781-75	ф8АIII l=4170	2	3,29 кг
		2	ТУ14-4-659-75	ф4ВрI l=270	16	0,43 кг
						3,72 кг
				ОТД. СТЕРЖНИ 04		
		4	ТУ14-4-659-75	ф4ВрI l=560	1	0,05 кг
				ЗАКЛАДНАЯ ДЕТАЛЬ М5		
			ГОСТ 380-71	-150×8 l=110	1	1,04 кг
			ГОСТ 51459-72	ф10АIII l=120	1	0,07 кг
			ТО ЖЕ	ф10АIII l=155	2	0,20 кг
			ГОСТ 380-71	-30×8 l=80	2	0,30 кг
						1,61 кг
				ПЕТЛЯ МОНТАЖНАЯ М10-300		
			ГОСТ 5781-75	ф10АI l=1210	1	0,75 кг
				СБОРОЧНЫЕ ЕДИНИЦЫ		
			СМ. ЧЕРТЕЖ	КАРКАС К18	2	3,42 кг
			СМ. ЧЕРТЕЖ	КАРКАС К19	1	3,72 кг
				ОТД. СТЕРЖНИ 04	16	0,80 кг
			СЕРИЯ 1.832-5 ВЫП. 2	ЗАКЛАДНАЯ ДЕТАЛЬ М5	4	6,44 кг
			СЕРИЯ 3.400-7 ВЫП. 1	ПЕТЛЯ МОНТАЖНАЯ М10-300	2	1,50 кг
				МАТЕРИАЛЫ		
				МАССА ИЗДЕЛИЯ	0,85	т
				ОБ'ЕМ ИЗДЕЛИЯ	0,74	м³
				ЛЕГК. БЕТОН М50	0,59	м³
				ТЯЖ. БЕТОН М200	0,10	м³
				ЦЕМ.-ПЕСЧ РАСТВОР М100	0,05	м³
				МАССА СТАЛИ	15,88	кг

ПРИМЕЧАНИЯ СМ. ЛИСТ 3

Гл.инж.отд.	МАРКУНАС		10.02.80
Гл.инж.пр	НАВИЦКАС		18.02.80
Нач.сектора	ЮДЕЙКЕНЕ		17.02.80
Рук.гр.	ЮДЕЙКЕНЕ		17.02.80
Проверил	ВИЛКАУСКАС		14.02.80
Разраб.	КЕРБЕЛИС		13.02.80

801-2-26 -КЖС

ИНДИВИДУАЛЬНЫЕ КЕРАМЗИТОБЕТОННЫЕ И ЖЕЛЕЗОБЕТОННЫЕ ИЗДЕЛИЯ ДЛЯ ТОРЦЕВЫХ СТЕН ЗДАНИЯ

Стадия	Лист	Листов
ТР	6	

ПАНЕЛИ СПСЛ30П 0,6×4,2 -3; СПСЛ30Л 0,6×4,2 -3

СБОРОЧНЫЙ ЧЕРТЕЖ

ГОССТРОЙ ЛИТОВСКОЙ ССР ИНСТИТУТ ПРОЕКТИРОВАНИЯ СЕЛЬСКОХОЗЯЙСТВЕННОГО СТРОИТЕЛЬСТВА

Привязан

Инв.№

Взам.инв.№ | Подпись и дата | Инв.№ подл.

КОПИЯ ВЕРНА

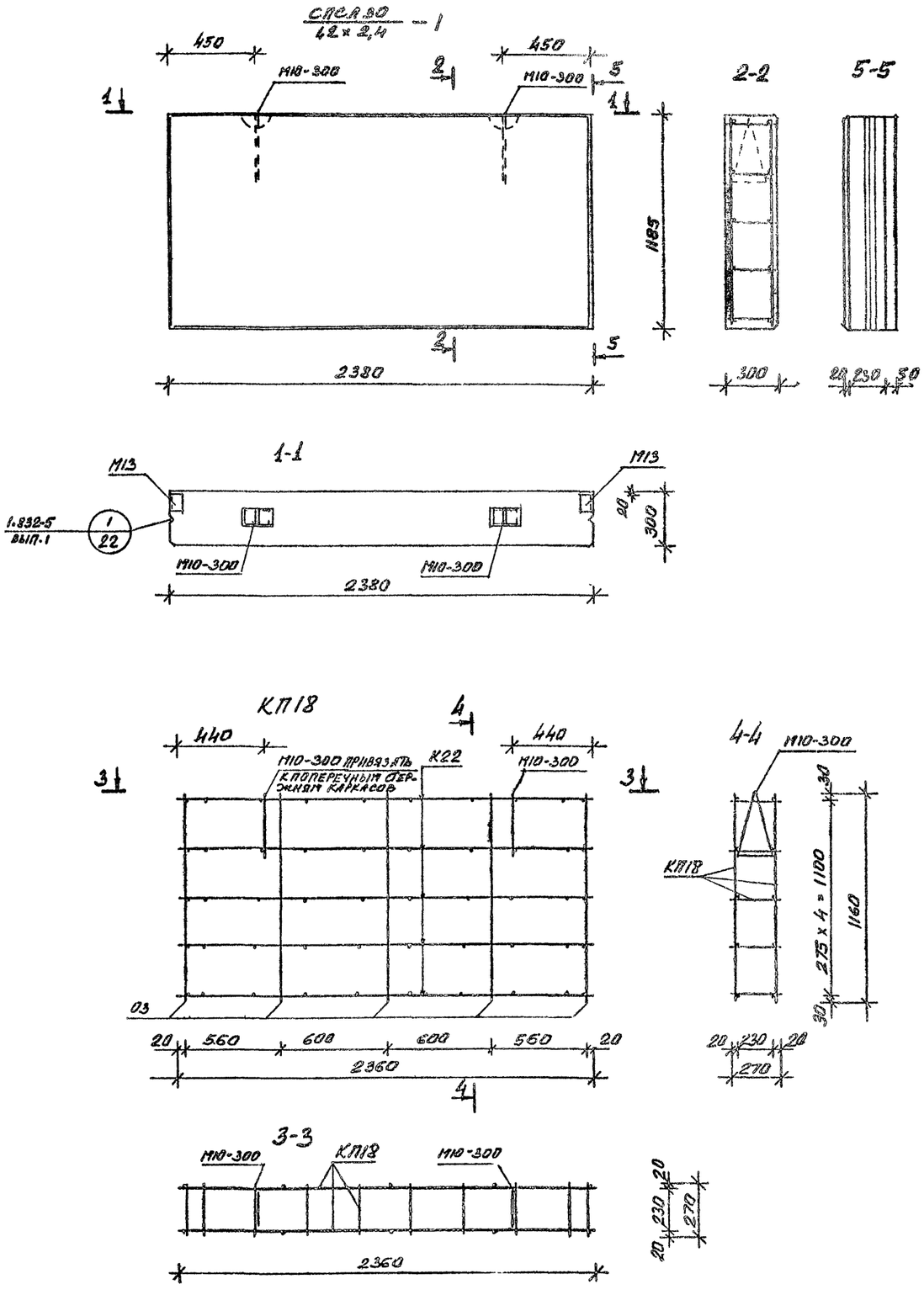

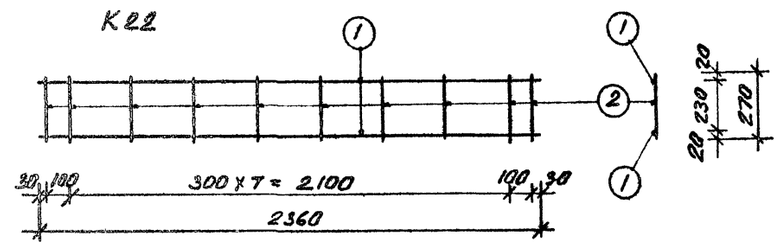

Формат	Зона	Поз.	Обозначение	Наименование	Кол.	Примечание
221				КАРКАС К22		
		1	ТУ 14-4-659-75	ф5 Вр I l = 2360	2	0,72 кг
		2	То же	ф4 Вр I l = 270	10	0,25 кг
						0,97 кг
				ОТД. СТЕРЖНИ 03		
		3	ТУ 14-4-659-75	ф4 Вр I l = 1160	1	0,11 кг
				ЗАКЛАДНАЯ ДЕТАЛЬ М13		
			ГОСТ 8509-72	L 63×4 l = 100	1	0,57 кг
			ГОСТ 51459-72	ф10 А III l = 230	2	0,28 кг
			То же	ф10 А III l = 100	2	0,12 кг
						0,97 кг
				ПЕТЛЯ МОНТАЖНАЯ М10-300		
			ГОСТ 5781-75	ф10 А I l = 1210	1	0,75 кг
				СБОРОЧНЫЕ ЕДИНИЦЫ		
			СМ. ЧЕРТЕЖ	КАРКАС К22	5	4,85 кг
				ОТД. СТЕРЖНИ 03	10	1,10 кг
			СЕРИЯ 1.832-5 вып. 2	ЗАКЛАДНАЯ ДЕТАЛЬ М13	2	1,94 кг
			СЕРИЯ 3.400-7 вып. 1	ПЕТЛЯ МОНТАЖНАЯ М10-300	2	1,50 кг
				МАТЕРИАЛЫ		
				МАССА ИЗДЕЛИЯ	1,01	т
				ОБ'ЕМ ИЗДЕЛИЯ	0,85	м³
				ЛЕГК БЕТОН М50	0,65	м³
				ТЯЖ. БЕТОН М200	0,11	м³
				ЦЕМ.-ПЕСЧ. РАСТВОР М100	0,06	м³
				МАССА СТАЛИ	9,39	кг

ПРИМЕЧАНИЯ СМ ЛИСТ 3

Взам.инв.№ | Подпись и дата | Инв.№ подл.

Привязан

Инв.№

Гл.констр.б	ГРУЗДИС		10.02.80
Гл.инж.отд.	МАРКУНАС		10.02.80
Гл.инж.пр.	НАВИЦКАС		18.02.80
Нач.сектора	ЮДЕЙКЕНЕ		17.02.80
Рук.гр.	ЮДЕЙКЕНЕ		17.02.80
Проверил	ВИЛКАУСКАС		18.02.80
Разраб.	КЕРБЕЛИС		13.02.80

801-2-26

ИНДИВИДУАЛЬНЫЕ КЕРАМЗИТОБЕТОННЫЕ И ЖЕЛЕЗОБЕТОННЫЕ ИЗДЕЛИЯ ДЛЯ ТОРЦЕВЫХ СТЕН ЗДАНИЯ

Стадия	Лист	Листов
ТР	7	

ПАНЕЛЬ СПСЛ 30 / 1,2×2,4 — 1
СБОРОЧНЫЙ ЧЕРТЕЖ

ГОССТРОЙ ЛИТОВСКОЙ ССР
ИНСТИТУТ ПРОЕКТИРОВАНИЯ СЕЛЬСКОХОЗЯЙСТВЕННОГО СТРОИТЕЛЬСТВА
Г. КАУНАС

1210-02

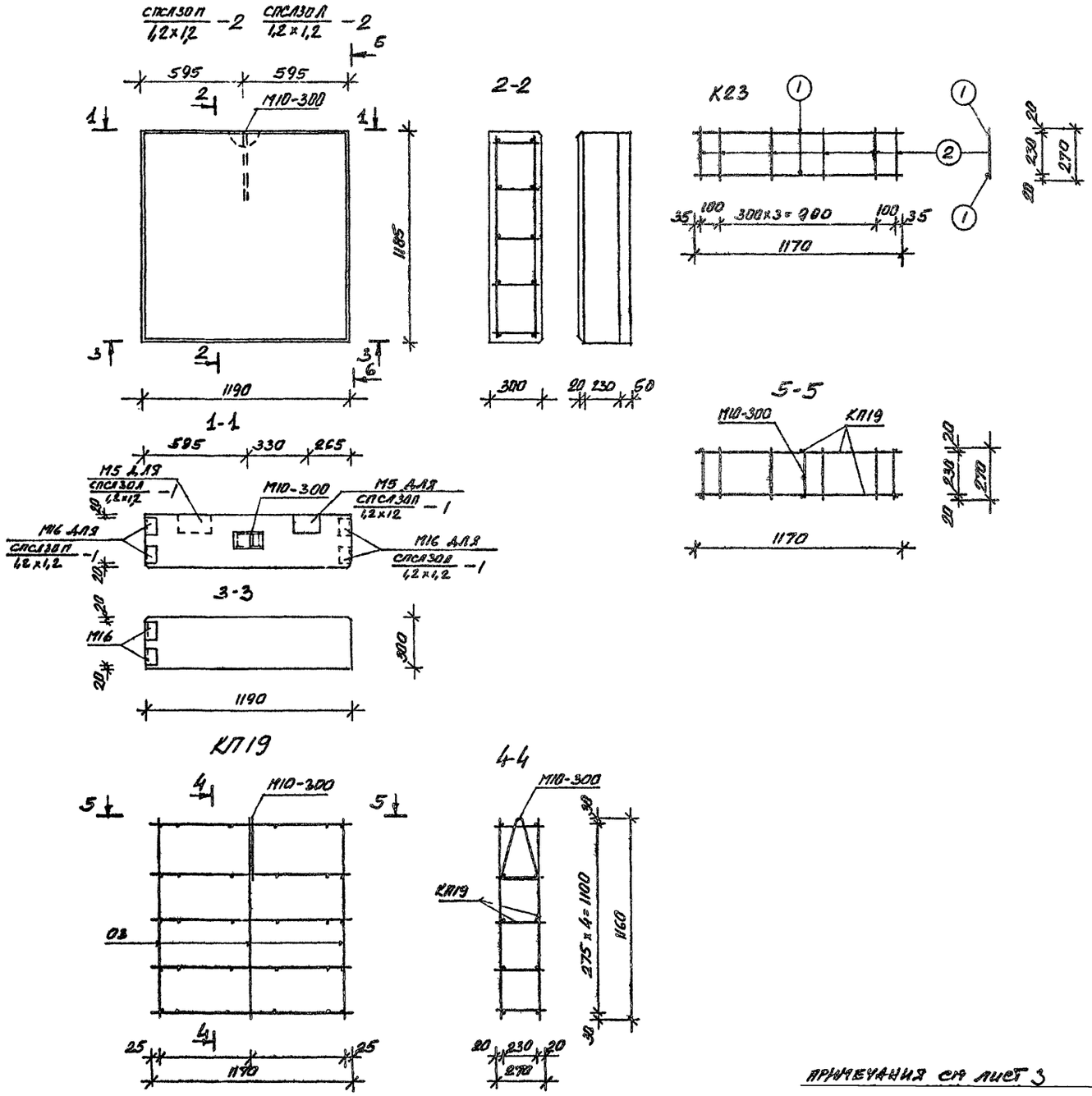

ФОРМАТ	ЗОНА	ПОЗ.	Обозначение	Наименование	Кол.	Примечание
22Г				КАРКАС К23		
		1	ТУ14-4-659-75	ф5 Вр I l=1170	2	0,36 кг
		2	то же	ф4 Вр I l=270	6	0,16 кг
						0,52 кг
				ОТД. СТЕРЖНИ 03		
		3	ТУ14-4-659-75	ф4 Вр I l=1160	1	0,11 кг
				ЗАКЛАДНАЯ ДЕТАЛЬ М5		
			ГОСТ 380-71	-150×8 l=110	1	1,04 кг
			ГОСТ 51459-72	ф10 А III l=120	1	0,07 кг
			то же	ф10 А III l=155	2	0,20 кг
			ГОСТ 103-76	-30×8 l=80	2	0,30 кг
						1,51 кг
				ЗАКЛАДНАЯ ДЕТАЛЬ М16		
			ГОСТ 8509-72	L 63×6 l=100	2	1,14 кг
			ГОСТ 51459-72	ф10 А III l=280	4	0,68 кг
			то же	ф10 А III l=120	1	0,07 кг
			то же	ф10 А III l=240	1	0,15 кг
						2,04 кг
				ПЕТЛЯ МОНТАЖНАЯ М10-300		
			ГОСТ 5781-75	ф10 А I l=1210	1	0,75 кг
				СБОРОЧНЫЕ ЕДИНИЦЫ		
			см. чертеж	КАРКАС К23	5	2,60 кг
				ОТД. СТЕРЖНИ 03	6	0,66 кг
			СЕРИЯ 1.832-5 ВЫП. 2	ЗАКЛАДНАЯ ДЕТАЛЬ М5	1	1,61 кг
			то же	ЗАКЛАДНАЯ ДЕТАЛЬ М16	1	2,04 кг
			СЕРИЯ 3.400-7 ВЫП. 1	ПЕТЛЯ МОНТАЖНАЯ М10-300	1	0,75 кг
				МАТЕРИАЛЫ		
				МАССА ИЗДЕЛИЯ	0,52	т
				ОБЪЕМ ИЗДЕЛИЯ	0,43	м³
				ЛЕГК. БЕТОНА М50	0,34	м³
				ТЯЖ. БЕТОНА М200	0,06	м³
				ЦЕМ. ПЕСЧ. РАСТВОРА М100	0,03	м³
				МАССА СТАЛИ	7,66	кг

ПРИМЕЧАНИЯ СМ. ЛИСТ 3

Инв.№ подл. | Подпись и дата | Взам.инв.№

Привязан

Инв.№

ГИП Констр. от.	ГРУЗДИС		
Гл.инж.отд.	МАРКУНАС		
Гл.инж.пр.	НАВИЦКАС		
Нач.сектора	КОЛЕЙКЕНЕ		
Рук.гр.	КОЛЕЙКЕНЕ		
Проверил	ВИЛКАУСКАС		
Разраб.	КЕРБЕЛИС		

801-2-26 -КЖС

ИНДИВИДУАЛЬНЫЕ КЕРАМЗИТОБЕТОННЫЕ И ЖЕЛЕЗОБЕТОННЫЕ ИЗДЕЛИЯ ДЛЯ ТОРЦЕВЫХ СТЕН ЗДАНИЯ

Стадия	Лист	Листов
ТР	8	

ПАНЕЛИ СПЕЛЗОП 1,2×12 -2; СПЕЛЗОЛ 1,2×12 -2
СБОРОЧНЫЙ ЧЕРТЕЖ

ГОССТРОЙ ЛИТОВСКОЙ ССР ИНСТИТУТ ПРОЕКТИРОВАНИЯ СЕЛЬСКОХОЗЯЙСТВЕННОГО СТРОИТЕЛЬСТВА г. КАУНАС

КОПИЯ ВЕРНА

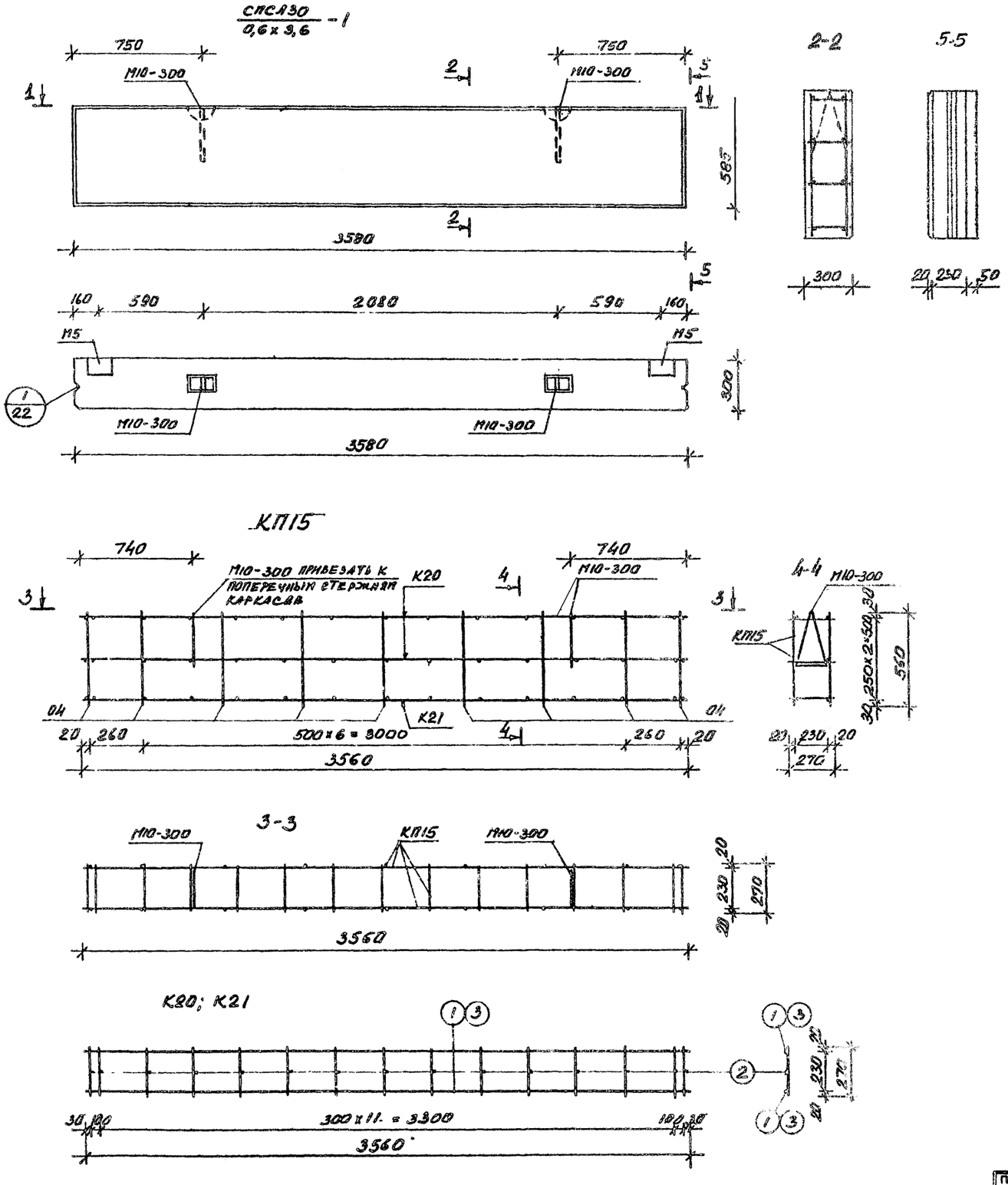

ФОРМАТ	ЗОНА	ПОЗ.	Обозначение	Наименование	Кол.	Примечание
22Г				КАРКАС К20		
		1	ТУ14-4-659-75	ф5 Вр I ℓ = 3560	2	1,10 кг
		2	То же	ф4 Вр I ℓ = 270	14	0,38 кг
						1,48 кг
				КАРКАС К21		
		3	ГОСТ 5781-75	ф8 А III ℓ = 3560	2	2,81 кг
		2	ТУ14-4-659-75	ф4 Вр I ℓ = 270	14	0,38 кг
						3,19 кг
				ОТД. СТЕРЖНИ 04		
		4	ТУ14-4-659-75	ф4 Вр I ℓ = 560	1	0,05 кг
				ЗАКЛАДНАЯ ДЕТАЛЬ М5		
			ГОСТ 380-71	-150 x 8 ℓ = 110	1	1,04 кг
			ГОСТ 51459-72	ф10 А III ℓ = 120	1	0,07 кг
			То же	ф10 А III ℓ = 155	2	0,20 кг
			ГОСТ 380-71	-30 x 8 ℓ = 80	2	0,30 кг
						1,61 кг
				ПЕТЛЯ МОНТАЖНАЯ М10-300		
			ГОСТ 5781-75	ф10 А I ℓ = 1210	1	0,75 кг
				СБОРОЧНЫЕ ЕДИНИЦЫ		
			см. ЧЕРТЕЖ	КАРКАС К20	2	2,96 кг
			То же	КАРКАС К21	1	3,19 кг
				ОТД. СТЕРЖНИ 04	18	0,90 кг
			СЕРИЯ 1.832-5 вып. 2	ЗАКЛАДНАЯ ДЕТАЛЬ М5	2	3,22 кг
			СЕРИЯ 3.400-7 вып. 1	ПЕТЛЯ МОНТАЖНАЯ М10-300	2	1,50 кг
				МАТЕРИАЛЫ		
				МАССА ИЗДЕЛИЯ	0,33	Т
				ОБ'ЕМ ИЗДЕЛИЯ	0,62	м³
				ЛЕГК. БЕТОНА М50	0,50	м³
				ТЯЖ. БЕТОН М200	0,08	м³
				ЦЕМ.-ПЕСЧ. РАСТВОР М100	0,04	м³
				МАССА СТАЛИ	11,77	кг

ПРИМЕЧАНИЯ СМ. ЛИСТ 3

801-2-26 -КЖС

ИНДИВИДУАЛЬНЫЕ КЕРАМЗИТОБЕТОННЫЕ И ЖЕЛЕЗОБЕТОННЫЕ ИЗДЕЛИЯ ДЛЯ ТОРЦЕВЫХ СТЕН ЗДАНИЯ

Гл.конструктор	ГРУЗДИС		
Гл.инж.отд.	МАРКИНАС		
Гл.инж.пр.	НАВИЦКАС		
Инж.контора	ЮЛЕЙКЕНЕ		
Рук.гр.	ЮДЕЙКЕНЕ		
Проверил	ВИЛКОУСКАС		
Разраб.	КЕРБЕЛИС		

Стадия	Лист	Листов
ТР	9	

ПАНЕЛЬ СПСА30 / 0,6 x 3,6 - 1 СБОРОЧНЫЙ ЧЕРТЕЖ

ГОССТРОЙ ЛИТОВСКОЙ ССР ИНСТИТУТ ПРОЕКТИРОВАНИЯ СЕЛЬСКОХОЗЯЙСТВЕННОГО СТРОИТЕЛЬСТВА Г. ЯЛУКАС

Инв.№ подл. | Подпись и дата | Взам.инв.№

Приказом

Инв.№

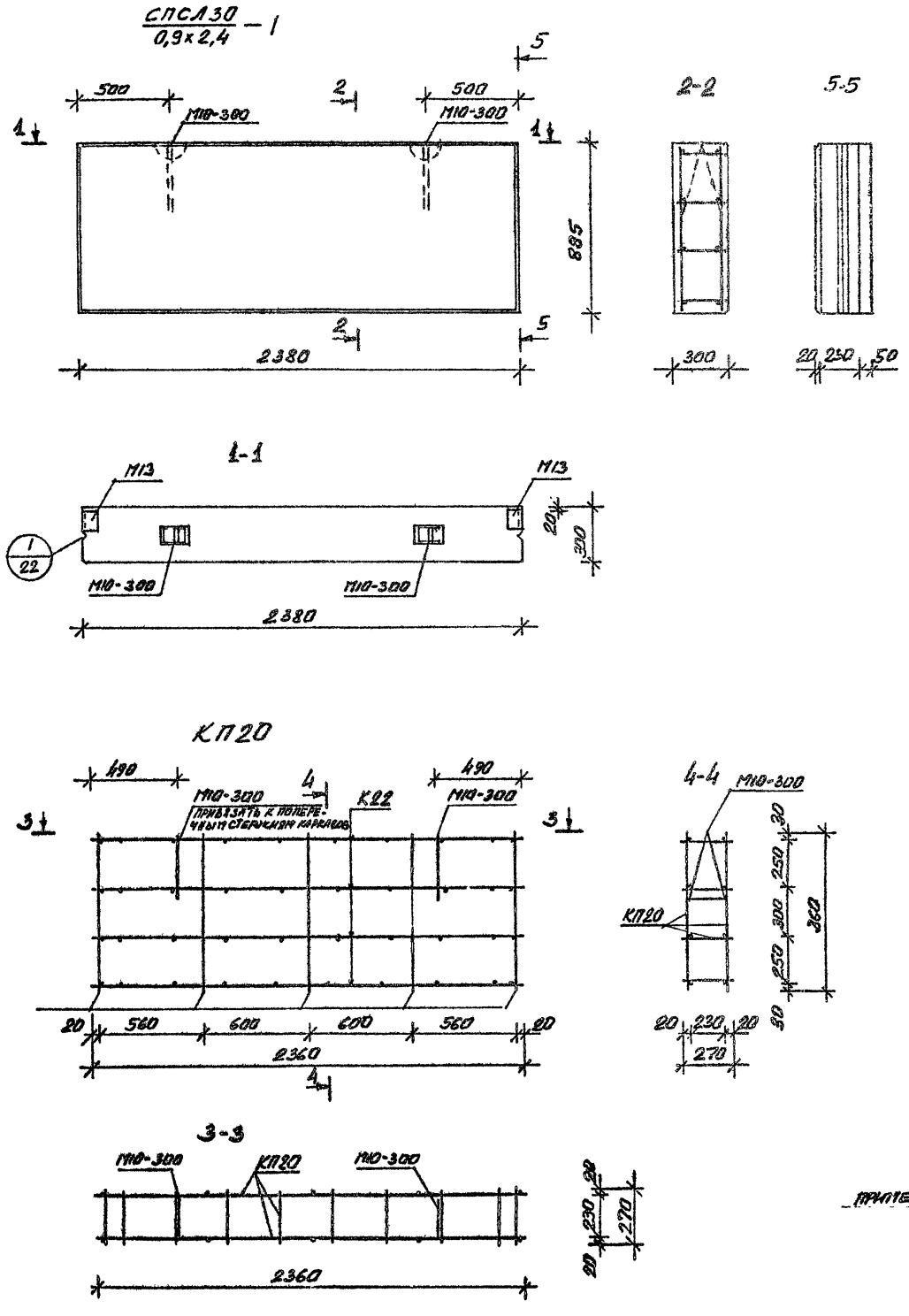

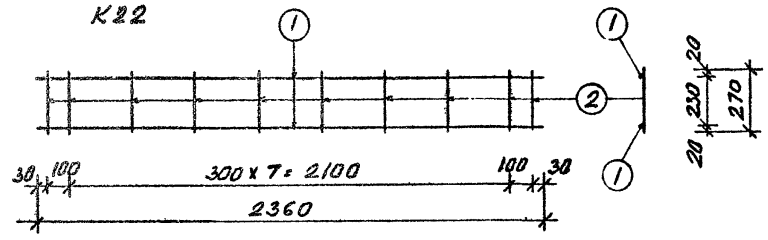

ФОРМАТ	ЗОНА	ПОЗ.	Обозначение	Наименование	Кол.	Примечание
22Г				КАРКАС К22		
		1	ТУ14-4-659-75	ф5 Вр I l=2360	2	0,72 кг
		2	ТО ЖЕ	ф4 Вр I l=270	10	0,25 кг
						0,97 кг
				ОТД. СТЕРЖНИ 03		
		3	ТУ14-4-659-75	ф4 Вр I l=1160	1	0,11 кг
				ЗАКЛАДНАЯ ДЕТАЛЬ М13		
			ГОСТ 8509-72	L 63×4 l=100	1	0,57 кг
			ГОСТ 51459-72	ф10 А III l=230	2	0,28 кг
			ТО ЖЕ	ф10 А III l=100	2	0,12 кг
						0,97 кг
				ПЕТЛЯ МОНТАЖНАЯ М10-300		
			ГОСТ 5781-75	ф10 А I l=1210	1	0,75 кг
				СБОРОЧНЫЕ ЕДИНИЦЫ		
			СМ. ЧЕРТЕЖ	КАРКАС К22	4	3,88 кг
				ОТД. СТЕРЖНИ 03	10	1,10 кг
			СЕРИЯ 1.832-5 ВЫП. 2	ЗАКЛАДНАЯ ДЕТАЛЬ М13	2	1,94 кг
			СЕРИЯ 3.400-7 ВЫП. 1	ПЕТЛЯ МОНТАЖНАЯ М10-300	2	1,50 кг
				МАТЕРИАЛЫ		
				МАССА ИЗДЕЛИЯ	0,74	т
				ОБ'ЕМ ИЗДЕЛИЯ	0,63	м³
				ЛЕГК БЕТОН М50	0,51	м³
				ТЯЖ. БЕТОН М200	0,08	м³
				ЦЕМ.-ПЕСЧ РАСТВОР М100	0,04	м³
				МАССА СТАЛИ	8,42	кг

ПРИМЕЧАНИЯ СМ. ЛИСТ 3

Рд.констр.с.	ГРУЗДИС		17.02.80
Гл.инж.отд.	МАРКУНАС		17.02.80
Гл.инж.пр.	НАВИЦКАС		17.02.80
Нач.сектора	ЮДЕЙКЕНЕ		17.02.80
Рук.гр.	ЮДЕЙКЕНЕ		17.02.80
Проверил	ВИЛКАУСКАС		17.02.80
Разраб.	КЕРБЕЛИС		17.02.80

Привязан

Инв.№

801-2-26 КЖС

ИНДИВИДУАЛЬНЫЕ КЕРАМЗИТОБЕТОННЫЕ И ЖЕЛЕЗОБЕТОННЫЕ ИЗДЕЛИЯ ДЛЯ ТОРЦЕВЫХ СТЕН ЗДАНИЯ

Стадия	Лист	Листов
ТР	10	

ПАНЕЛЬ СПСЛ30 / 0,9×2,4 — 1
СБОРОЧНЫЙ ЧЕРТЁЖ

ГОССТРОЙ ЛИТОВСКОЙ ССР
ИНСТИТУТ ПРОЕКТИРОВАНИЯ СЕЛЬСКОХОЗЯЙСТВЕННОГО СТРОИТЕЛЬСТВА
Г. КАУНАС

1210-02

Инв.№ подл. | Подпись и дата | Взам.инв.№

КОПИЯ ВЕРНА

С-1; С-2; (С-1А; С-2А; С-1Б; С-2Б)

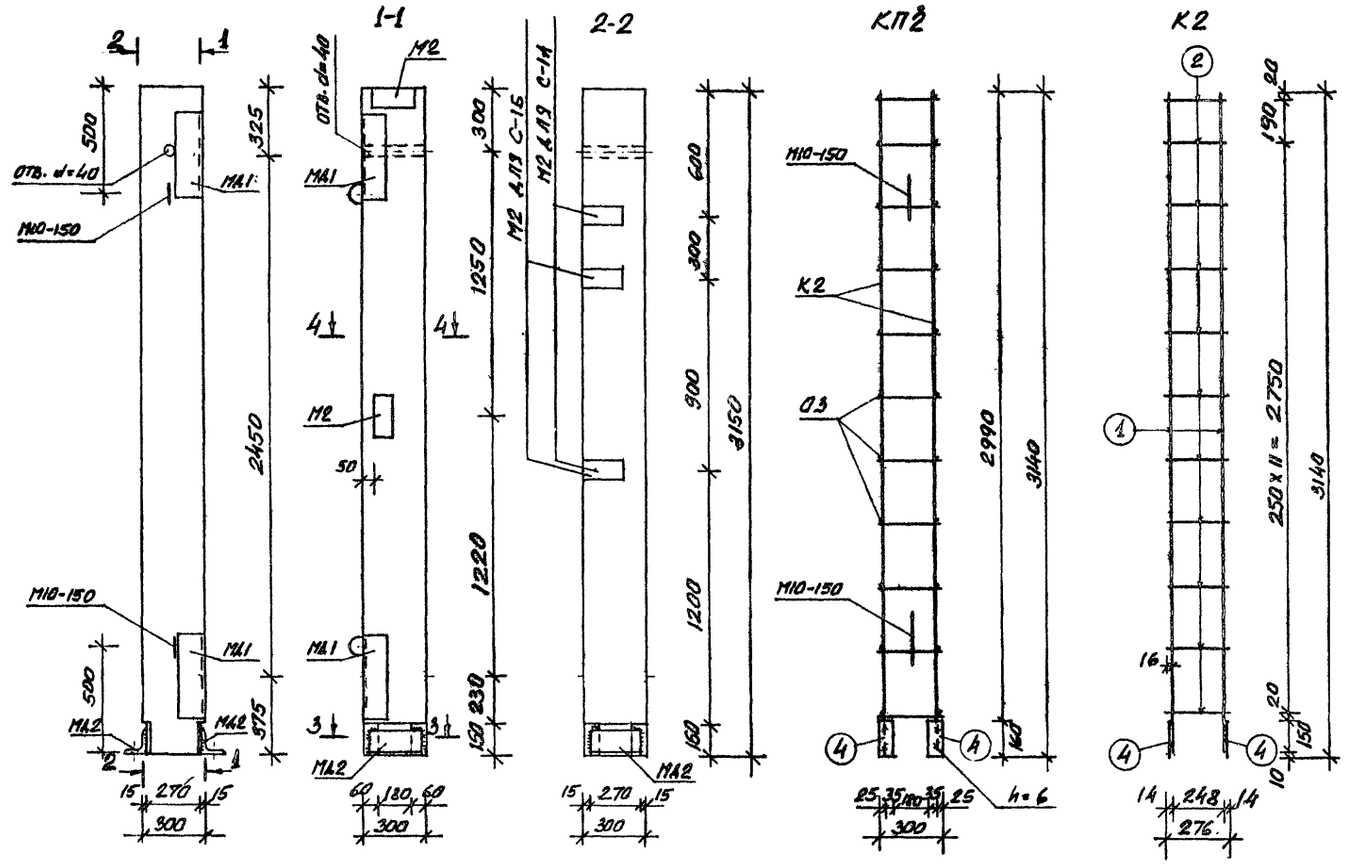

Формат	Зона	Поз.	Обозначение	Наименование	Кол.	Примечание
А2Г				КАРКАС К2		
		1	ГОСТ 5781-75	ф12 AIII	L=3130	2	5,63 кг
		2	ТУ 14-4-659-75	ф5 Вр I	L=280	13	0,56 кг
		4	ГОСТ 380-71	-60х8	L=160	2	1,21 кг
							7,40 кг
				ОТДЕЛЬН СТЕРЖНИ О3			
		3	ТУ 14-4-659-75	ф5 Вр I	L=280	1	0,04 кг
				ЗАКЛАДНАЯ ДЕТАЛЬ М2			
			ГОСТ 380-71	-90х8	L=200	1	1,13 кг
			ГОСТ 5781459-72	ф10 AIII	L=120	1	0,07 кг
			ТО ЖЕ	ф10 AIII	L=155	2	0,20 кг
			ГОСТ 380-71	-30х8	L=80	2	0,30 кг
							1,70 кг
				ЗАКЛАДНАЯ ДЕТАЛЬ М4.1			
		5	ГОСТ 8509-72	L 125х8	L=400	1	6,20 кг
		6	ГОСТ 5781459-72	ф10 AIII	L=290	6	1,07 кг
				ПЕТЛЯ МОНТАЖНАЯ МП-15Т			7,27 кг
			ГОСТ 5781-75	ф10 AI	L=700	1	0,43 кг
				ЗАКЛАДНАЯ ДЕТАЛЬ М4.2			
			ГОСТ 8509-72	L 75х8	L=270	1	2,44 кг
				СБОРОЧНЫЕ ЕДИНИЦЫ			
			см. ЧЕРТЕЖ	КАРКАС К2		2	14,80 кг
				ОТДЕЛЬН. СТЕРЖНИ О3		26	1,04 кг
			СЕРИЯ 1.832-5 ВЫП.2	ЗАКЛАДНАЯ ДЕТАЛЬ М2		2 (4)	3,40 кг (6,80) кг
			см. ЧЕРТЕЖ	ЗАКЛАДНАЯ ДЕТАЛЬ М4.1		2	14,5 кг
			см. ЧЕРТЕЖ	ЗАКЛАДНАЯ ДЕТАЛЬ М4.2		2	4,88 кг
			СЕРИЯ 3.400-7 ВЫП.1	ПЕТЛЯ МОНТАЖНАЯ МП-15Т		2	0,86
				МАТЕРИАЛЫ			
				МАССА ИЗДЕЛИЯ		0,71	Т
				БЕТОН М200		0,28	м³
				МАССА СТАЛИ ДЛЯ			
				С-1; С-2		39,5	кг
				МАССА СТАЛИ ДЛЯ			
				С-1А; С-2А; С-1Б; С-2Б		42,9	кг

1. СТОЙКИ С-2; С-2А И С-2Б ЗЕРКАЛЬНЫ СТОЙКАМ С-1; С-1А И С-1Б
2.

Гл.констр.пр.	ГРУЗДИС		
Гл.инж.отд.	МАРКУНАС		
Гл.инж.пр.	НАВИЦКАС		
Нач.сектора	НОРЕЙКЕНЕ		
Рук.гр.	НОРЕЙКЕНЕ		
Проверил	ВИЖАУСКИС		
Разраб.	КЕРБЕЛИТЕ		

801-2-28 -КЖС

ИНДИВИДУАЛЬНЫЕ КЕРАМЗИТОБЕТОННЫЕ И ЖЕЛЕЗОБЕТОННЫЕ ИЗДЕЛИЯ ДЛЯ ТОРЦЕВЫХ СТЕН ЗДАНИЯ

Стадия	Лист	Листов
ТР	11	

СТОЙКИ С-1; С-2; С-1А; С-2А; С-1Б; С-2Б СБОРОЧНЫЙ ЧЕРТЕЖ

ГОССТРОЙ ЛИТОВСКОЙ ССР ИНСТИТУТ ПРОЕКТИРОВАНИЯ СЕЛЬСКОХОЗЯЙСТВЕННОГО СТРОИТЕЛЬСТВА г. КАУНАС

Привязан

Инв.№

Взам.инв.№ | Подпись и дата | Инв.№ подл.

1210-02 Формат

С-3; (С-4)

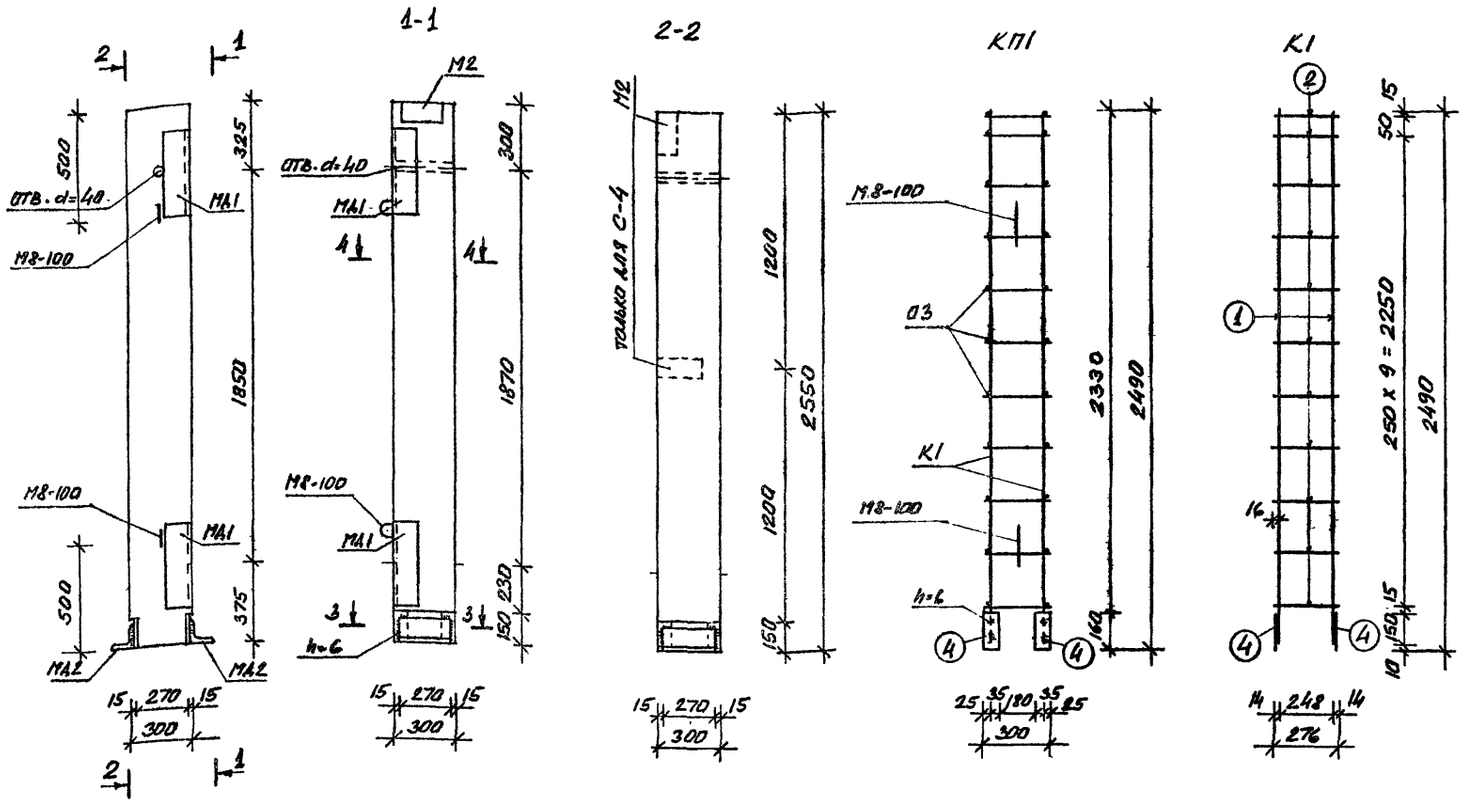

ВЫБОРКА СТАЛИ НА ОДИН ЭЛЕМЕНТ

МАРКА ЭЛЕМЕНТА	АРМАТУРНЫЕ ИЗДЕЛИЯ: АРМАТУРНАЯ ПР. ТУ14-4-659-75, КЛАС Вр I, ф мм		АРМАТУРНАЯ СТ. ГОСТ 5781-75, КЛАС А III, ф мм		А I	ПОЛОСОВ. СТАЛЬ ГОСТ 103-76	ИТОГО	ЗАКЛАДНЫЕ ДЕТАЛИ: ПОЛОСОВАЯ СТАЛЬ ГОСТ 103-76			УГЛОВАЯ СТАЛЬ ГОСТ 8509-72		АРМАТ. СТ. ГОСТ 5781-75, КЛАС А III, ф мм	ИТОГО	ВСЕГО
		5		8	12	8-10		-150x8	-90x8	-30x8	L125x8	L75x8	10		
С-3		1,82			8,92	0,44	2,42		1,13	0,30	12,40	4,88	2,41		21,12	34,72
С-4		1,82			8,92	0,44	2,42		3,39	0,90	12,40	4,88	2,95		24,52	38,12
Р-2		2,58		2,36		0,86							1,08		6,71	12,51

1. СТОЙКА С-4 ЗЕРКАЛЬНА СТОЙКЕ С-3
2. СЕЧЕНИЯ. 3-3 И 4-4 СМ. ЛИСТ 12
3. ЗАКЛАДНЫЕ ДЕТАЛИ М41 И М42 СМ. ЛИСТ 12

ФОРМАТ	ЗОНА	ПОЗ.	Обозначение	Наименование	Кол.	Примечание
2ЗГ				КАРКАС К1		
		1	ГОСТ 5781-75	ф12 А III l= 2480	2	4,46 кг
		2	ТУ14-4-659-75	ф5 Вр I l= 280	11	0,47 кг
		4	ГОСТ 380-71	-60x8 l= 160	2	1,21 кг
				ОТДЕЛЬНЫЕ СТЕРЖНИ О3		6,14 кг
		3	ТУ14-4-659-75	ф5 Вр I l= 280	1	0,04 кг
				ЗАКЛАДНАЯ ДЕТАЛЬ М2		
			ГОСТ 380-71	-90x8 l= 200	1	1,13 кг
			ГОСТ 51459-72	ф10 А III l= 120	1	0,07 кг
			ТО ЖЕ	ф10 А III l= 155	2	0,20 кг
			ГОСТ 380-71	-30x8 l= 80	2	0,30 кг
						1,70 кг
				ЗАКЛАДНАЯ ДЕТАЛЬ М41		
		5	ГОСТ 8509-72	L125x8 l= 400	1	6,27 кг
		6	ГОСТ 51459-72	ф10 А III l= 290	6	1,07 кг
				ПЕТЛЯ МОНТАЖНАЯ М8-100		7,2[illegible] кг
			ГОСТ 5781-75	ф8 А I l= 550	1	0,22 кг
				ЗАКЛАДНАЯ ДЕТАЛЬ М42		
			ГОСТ 8509-72	L75x8 l= 270	1	2,44 кг
				СБОРОЧНЫЕ ЕДИНИЦЫ		
			СМ. ЧЕРТЕЖ	КАРКАС К1	2	12,28 кг
				ОТДЕЛЬН. СТЕРЖНИ О3	22	0,88 кг
			СЕРИЯ 1.832-5 ВЫП. 2	ЗАКЛАДНАЯ ДЕТАЛЬ М2	1 (3)	1,70 кг (5,10) кг
			СМ. ЧЕРТЕЖ	ЗАКЛАДНАЯ ДЕТАЛЬ М41	2	14,54 кг
			СМ. ЧЕРТЕЖ	ЗАКЛАДНАЯ ДЕТАЛЬ М42	2	4,88 кг
			СЕРИЯ 3.400-7 ВЫП. 1	ПЕТЛЯ МОНТАЖНАЯ М8-100	2	0,44 кг
				МАТЕРИАЛЫ		
				МАССА ИЗДЕЛИЯ	0,58	Т
				БЕТОН М200	0,23	м3
				МАССА СТАЛИ ДЛЯ С-3	34,72	кг
				МАССА СТАЛИ ДЛЯ С-4	38,12	кг

Привязан

Инв. №

Гл.констр.отд.	ГРУЗДИС		19.02.80
Гл.инж.отд.	МАРКУНАС		20.02.80
Гл.инж.пр.	НАВИЦКАС		18.02.80
Нач.сектора	ЮДЕЙКЕНЕ		17.02.80
Рук.гр.	ЮДЕЙКЕНЕ		17.02.80
Проверил	ВИЛКАУСКАС		17.02.80
Разраб.	КЕРБЕЛИС		13.02.80

801-2-26 -КЖС

ИНДИВИДУАЛЬНЫЕ КЕРАМЗИТОБЕТОННЫЕ И ЖЕЛЕЗОБЕТОННЫЕ ИЗДЕЛИЯ ДЛЯ ТОРЦЕВЫХ СТЕН ЗДАНИЯ

Стадия	Лист	Листов
ТР	12	

СТОЙКИ С-3; С4
СБОРОЧНЫЙ ЧЕРТЕЖ

ГОССТРОЙ ЛИТОВСКОЙ ССР
ИНСТИТУТ ПРОЕКТИРОВАНИЯ СЕЛЬСКОХОЗЯЙСТВЕННОГО СТРОИТЕЛЬСТВА
г. КАУНАС

Копировал

1210-02 Формат

Инв.№ подл. | Подпись и дата | Взам.инв №

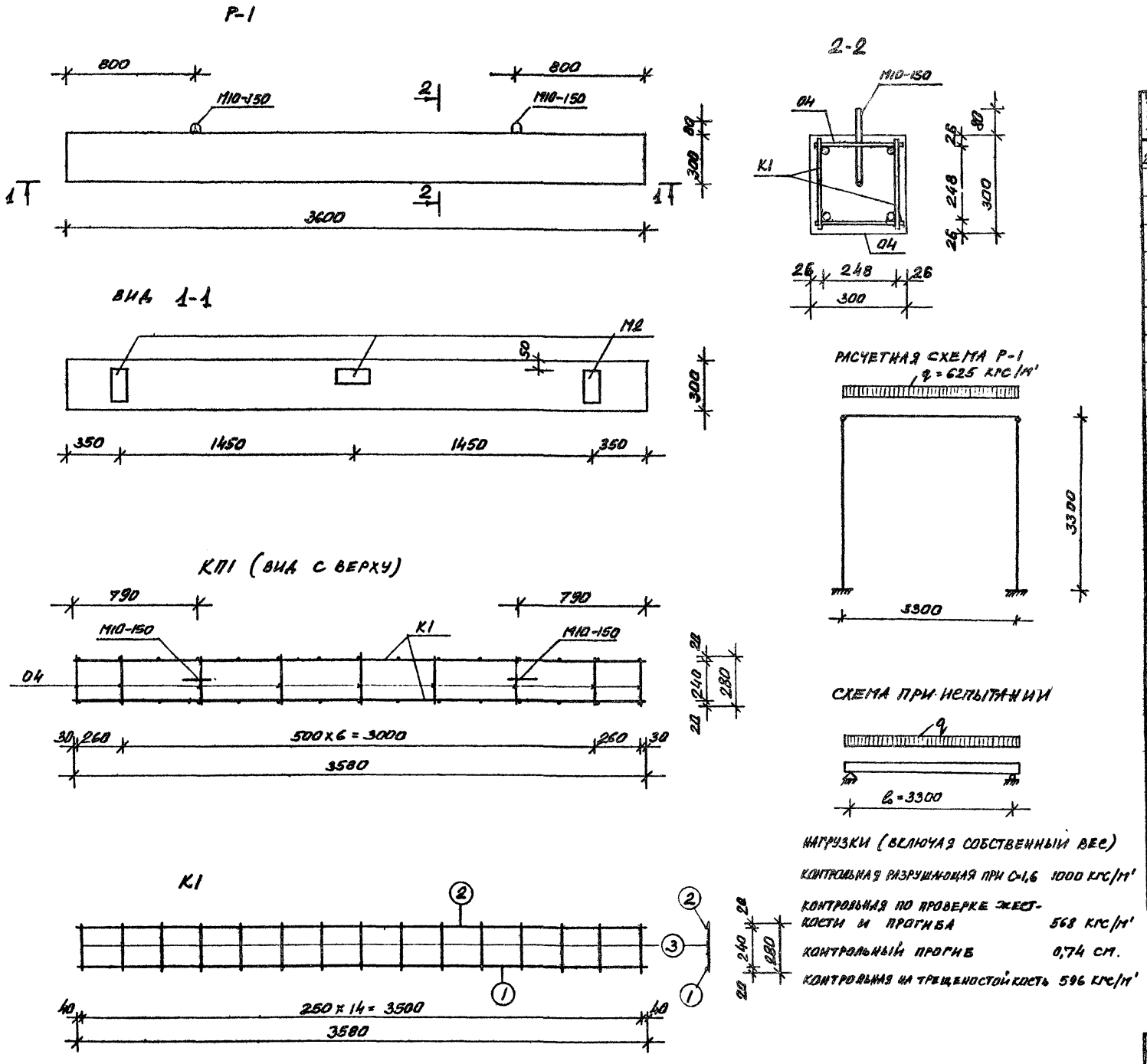

НАГРУЗКИ (ВКЛЮЧАЯ СОБСТВЕННЫЙ ВЕС)

КОНТРОЛЬНАЯ РАЗРУШАЮЩАЯ ПРИ С=1,6 1000 кгс/м'

КОНТРОЛЬНАЯ ПО ПРОВЕРКЕ ЖЕСТКОСТИ И ПРОГИБА 568 кгс/м'

КОНТРОЛЬНЫЙ ПРОГИБ 0,74 см.

КОНТРОЛЬНАЯ НА ТРЕЩЕНОСТОЙКОСТЬ 596 кгс/м'

ФОРМАТ	ЗОНА	ПОЗ.	Обозначение	Наименование	Кол.	Примечание
22				КАРКАС К1		
		1	ГОСТ 5781-75	ф8А III l = 3580	1	1,41 кг
		2	ТУ 14-4-659-75	ф5Вр I l = 3580	1	0,75 кг
		3	ТО ЖЕ	ф5Вр I l = 280	15	0,64 кг
						2,60 кг
				ОТДЕЛЬНЫЕ СТЕРЖНИ 04		
		4	ТО ЖЕ	ф5Вр I l = 280	1	0,04 кг
				ЗАКЛАДНАЯ ДЕТАЛЬ М2		
			ГОСТ 380-71	-90×8 l = 200	1	1,13 кг
			ГОСТ 51459-2	ф10А III l = 120	1	0,07 кг
			ТО ЖЕ	ф10А III l = 155	2	0,20 кг
			ГОСТ 380-71	-30×8 l = 80	2	0,30 кг
						1,70 кг
				ПЕТЛЯ МОНТАЖНАЯ М10-150		
			ГОСТ 5781-75	ф10А I l = 700	1	0,43 кг
				СБОРОЧНЫЕ ЕДИНИЦЫ		
			СМ. ЧЕРТЕЖ	КАРКАС К1	2	5,20 кг
				ОТДЕЛЬН. СТЕРЖНИ 04	18	0,72 кг
			СЕРИЯ 1.832-5 ВЫП. 2	ЗАКЛАДНАЯ ДЕТАЛЬ М2	3	5,10 кг
			СЕРИЯ 3.400-7 ВЫП. 1	ПЕТЛЯ МОНТАЖНАЯ М10-150	2	0,86 кг
				МАТЕРИАЛЫ		
				МАССА ИЗДЕЛИЯ	0,81	Т
				БЕТОН М 200	0,32	м³
				МАССА СТАЛИ	11,88	кг

801-2-26 -КЖС

ИНДИВИДУАЛЬНЫЕ КЕРАМЗИТОБЕТОННЫЕ И ЖЕЛЕЗОБЕТОННЫЕ ИЗДЕЛИЯ ДЛЯ ТОРЦЕВЫХ СТЕН ЗДАНИЯ

Гл.конструк.	ГРУЗДИС		19.02.80
Гл.инж.отд.	МАРКИНАС		20.02.80
Гл.инж.пр.	НАВИЦКАС		18.02.80
Нач.сектора	ЮДЕЙКЕНЕ		17.02.80
Рук.гр.	ЮДЕЙКЕНЕ		17.02.80
Проверил	ВИЛКАУСКАС		20.02.80
Разраб.	КЕРБЕЛИС		13.02.80

Стадия: ТР | Лист: 13 | Листов:

РИГЕЛЬ Р-1
СБОРОЧНЫЙ ЧЕРТЕЖ

ГОССТРОЙ ЛИТОВСКОЙ ССР
ИНСТИТУТ ПРОЕКТИРОВАНИЯ СЕЛЬСКОХОЗЯЙСТВЕННОГО СТРОИТЕЛЬСТВА
Г. КАУНАС

Инв.№ подл. | Подпись и дата | Взам.инв.№

Привязан

Инв №

Р-2

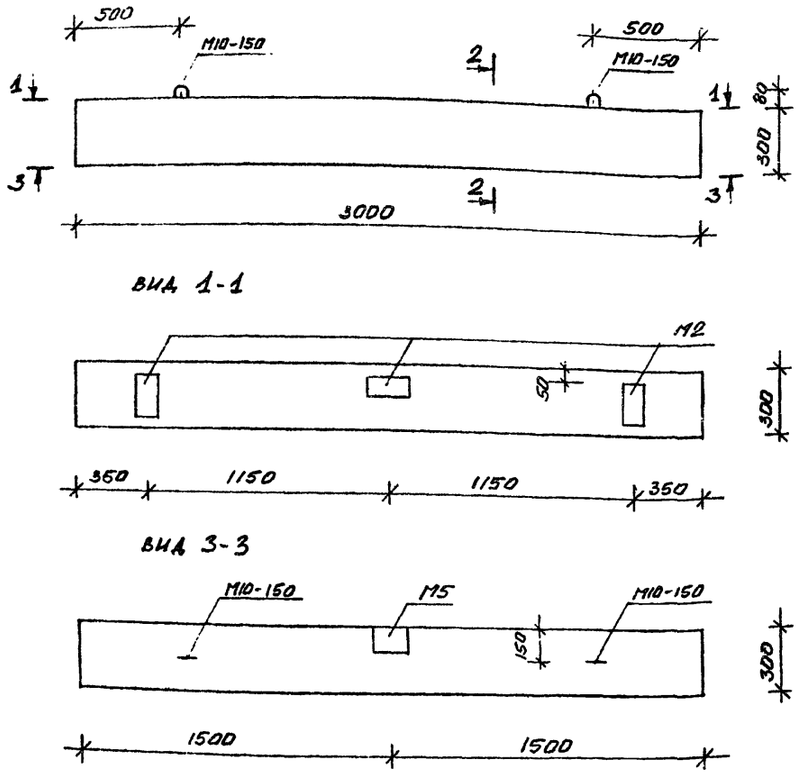

ВИД 1-1

ВИД 3-3

КП2 (ВИД С ВЕРХУ)

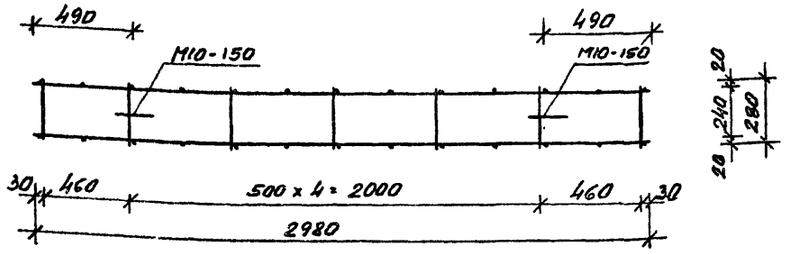

К2

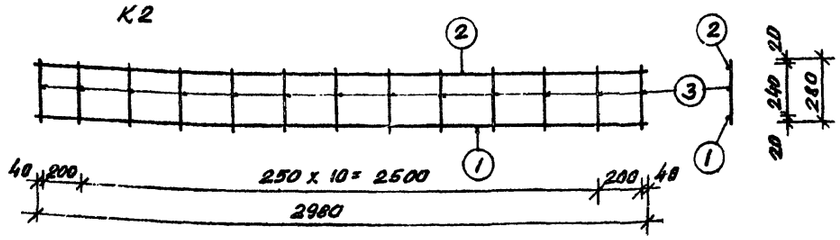

РАСЧЕТНАЯ СХЕМА Р-2

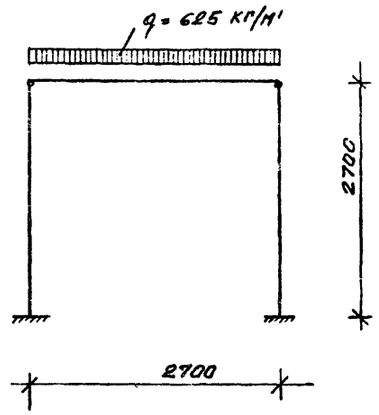

СХЕМА ПРИ ИСПЫТАНИИ

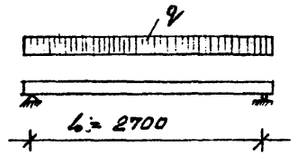

НАГРУЗКИ (ВКЛЮЧАЯ СОБСТВЕННЫЙ ВЕС)

КОНТРОЛЬНАЯ РАЗРУШАЮЩАЯ ПРИ С=1,6	1000 кгс/м²
КОНТРОЛЬНАЯ ПО ПРОВЕРКЕ ЖЕСТКОСТИ И ПРОГИБА	568 кгс/м²
КОНТРОЛЬНЫЙ ПРОГИБ	0,72 см
КОНТРОЛЬНАЯ НА ТРЕЩЕНОСТОЙКОСТЬ	596 кгс/м

Формат	Зона	Поз.	Обозначение	Наименование	Кол.	Примечание
22Г				КАРКАС К2		
		1	ГОСТ 5781-75	Ф8АIII l=2980	1	1,18 кг
		2	ТУ 14-4-659-75	Ф5ВрI l=2980	1	0,45 кг
		3	ТО ЖЕ	Ф5ВрI l=280	13	0,56 кг
						2,19 кг
				ОТДЕЛЬНЫЕ СТЕРЖН 04		
		4	ТУ 14-4-659-75	Ф5ВрI l=280	1	[illegible]
				ЗАКЛАДНАЯ ДЕТАЛЬ М2		
			ГОСТ 380-71	-90x8 l=200	1	1,13 кг
			ГОСТ 51459-72	Ф10АIII l=120	1	0,07 кг
			ТО ЖЕ	Ф10АIII l=155	2	0,20 кг
			ГОСТ 380-71	-30x8 l=80	2	0,30 кг
						1,70 кг
				ЗАКЛАДНАЯ ДЕТАЛЬ М5		
			ГОСТ 380-71	-150x8 l=110	1	1,04 кг
			ГОСТ 51459-72	Ф10АIII l=120	1	0,07 кг
			ТО ЖЕ	Ф10АIII l=155	2	0,20 кг
			ГОСТ 380-71	-30x8 l=80	2	[illegible]
						1,61 кг
				ПЕТЛЯ МОНТАЖНАЯ М10-150		
			ГОСТ 5781-75	Ф10АI l=700	1	0,43 кг
				СБОРОЧНЫЕ ЕДИНИЦЫ		
			СМ. ЧЕРТЕЖ	КАРКАС К2	2	[illegible]
				ОТДЕЛЬНЫЕ СТЕРЖН 04	14	0,56 кг
			СЕРИЯ 1.832-5 ВЫП.2.	ЗАКЛАДНАЯ ДЕТАЛЬ М2	3	5,10 кг
			ТО ЖЕ	ЗАКЛАДНАЯ ДЕТАЛЬ М5	1	1,61 кг
			СЕРИЯ 3.400-7 ВЫП.1	ПЕТЛЯ МОНТАЖНАЯ М10-150	2	0,86 кг
				МАТЕРИАЛЫ		
				МАССА ИЗДЕЛИЯ	0,68	т
				БЕТОН М200	0,27	м³
				МАССА СТАЛИ	12,51	кг

1. СЕЧЕНИЯ 2-2 СМ. ЛИСТ 14
2. ВЫБОРКУ СТАЛИ СМ. ЛИСТ 2

Кл. констр.	ГРУЗДИС		19.02.80
Гл.инж.отд.	МАРКУНАС		20.02.80
Гл.инж.пр.	НАВИЦКАС		18.02.80
Нач.сектора	ЮДЕЙКЕНЕ		17.02.80
Рук.гр.	ЮДЕЙКЕНЕ		17.02.80
Проверил	ВИЛКАУСКАС		[illegible]
Разраб.	КЕРБЕЛИС		13.02.80

801-2-26 - КЖС

ИНДИВИДУАЛЬНЫЕ КЕРАМЗИТОБЕТОННЫЕ И ЖЕЛЕЗОБЕТОННЫЕ ИЗДЕЛИЯ ДЛЯ ТОРЦЕВЫХ СТЕН ЗДАНИЯ

Стадия	Лист	Листов
ТР	14	

РИГЕЛЬ Р-2
СБОРОЧНЫЙ ЧЕРТЕЖ

ГОССТРОЙ ЛИТОВСКОЙ ССР
ИНСТИТУТ ПРОЕКТИРОВАНИЯ СЕЛЬСКОХОЗЯЙСТВЕННОГО СТРОИТЕЛЬСТВА
Г. КАУНАС

Привязан

Инв.№

Инв.№ подл. | Подпись и дата | Взам.инв.№

1210-02

КОПИЯ ВЕРНА

ПГБ-1 / 4,0×2,4 М1:50

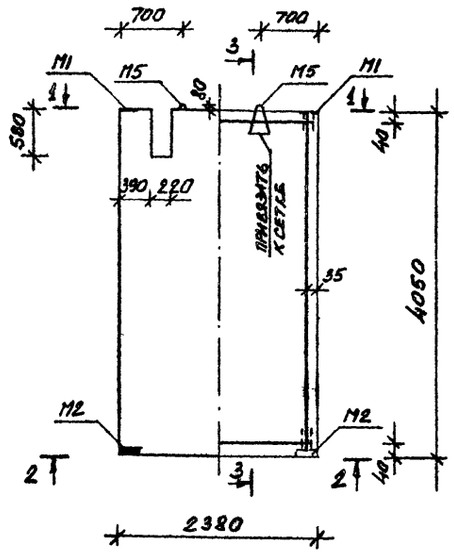

3-3

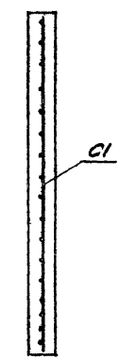

С1

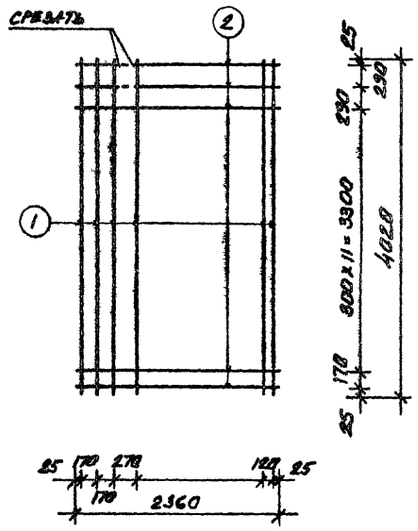

1-1 / М1:20

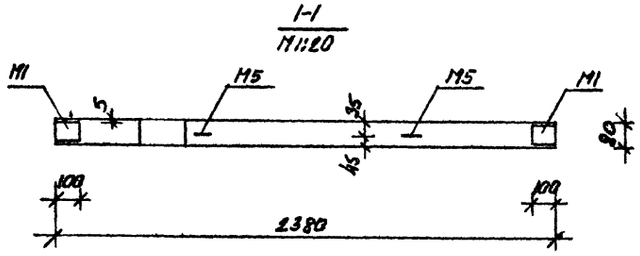

2-2 / М1:20

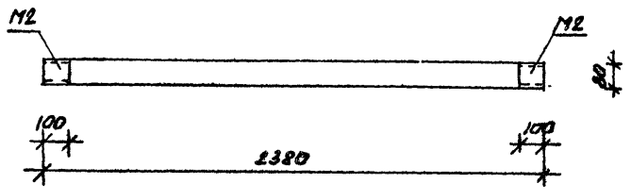

ФОРМАТ	ЗОНА	ПОЗ.	ОБОЗНАЧЕНИЕ	НАИМЕНОВАНИЕ	КОЛ.	ПРИМЕЧАНИЕ
А2Г				СЕТКА С1		
		1	ТУ14-4-659-75	ф5 Вр I с= 4020	13	8,1 кг
		2	ТО ЖЕ	ф5 Вр I с= 2360	15	5,4 кг
						13,5 кг
				ЗАКЛАДНАЯ ДЕТАЛЬ М1		
			ГОСТ 380-71	-70×6 с= 100	1	0,3 кг
			ГОСТ 51459-72	ф8 А-III с= 200	2	0,2 кг
						0,5 кг
				ЗАКЛАДНАЯ ДЕТАЛЬ М2		
			ГОСТ 8240-72	С8 с= 100	1	0,7 кг
			ГОСТ 51459-72	ф8 А-III с= 200	2	0,2 кг
						0,9 кг
				ПЕТЛЯ МОНТАЖНАЯ М5		
			ГОСТ 5781-75	ф12 А-I с= 710	1	0,6 кг
				СБОРОЧНЫЕ ЕДИНИЦЫ		
			СМ. ЧЕРТЕЖ	СЕТКА АРМАТУРНАЯ С1	1	13,5 кг
			СЕРИЯ 1.831-1 ВЫП. 2	ЗАКЛАДНАЯ ДЕТАЛЬ М1	2	1,0 кг
			ТО ЖЕ	ЗАКЛАДНАЯ ДЕТАЛЬ М2	2	1,8 кг
			ТО ЖЕ	ПЕТЛЯ МОНТАЖНАЯ М5	2	1,2 кг
				МАТЕРИАЛЫ		
				МАССА ИЗДЕЛИЯ	1,92	т
				БЕТОН М200	0,77	м³
				МАССА СТАЛИ	17,5	кг

Инв.№ подл. | Подпись и дата | Взам.инв.№

Привязан

Инв.№

Гл. конструктор	ГРУЗДИС		
Гл.инж.отд.	МАРКУЛИС		18.02.86
Гл.инж.пр.	НАВИЦКАС		18.02.86
Нач.сектора	ЮДЕЙКЕНЕ		17.02.86
Рук.гр.	ЮДЕЙКЕНЕ		17.02.86
Проверил	ВИЛКАУСКАЯ		17.02.86
Разраб.	КЕРБЕЛИС		15.02.86

801-2-26 КЖС

ИНДИВИДУАЛЬНЫЕ КЕРАМЗИТОБЕТОННЫЕ И ЖЕЛЕЗОБЕТОННЫЕ ИЗДЕЛИЯ ДЛЯ ТОРЦЕВЫХ СТЕН ЗДАНИЯ

Стадия	Лист	Листов
ТР	15	

ПАНЕЛЬ ПГБ-1 / 4,0×2,4 СБОРОЧНЫЙ ЧЕРТЕЖ

ГОССТРОЙ ЛИТОВСКОЙ ССР ИНСТИТУТ ПРОЕКТИРОВАНИЯ СЕЛЬСКОХОЗЯЙСТВЕННОГО СТРОИТЕЛЬСТВА г. КАУНАС

1210-02 Формат

ПГБ-2
5,0×2,4

М 1:50

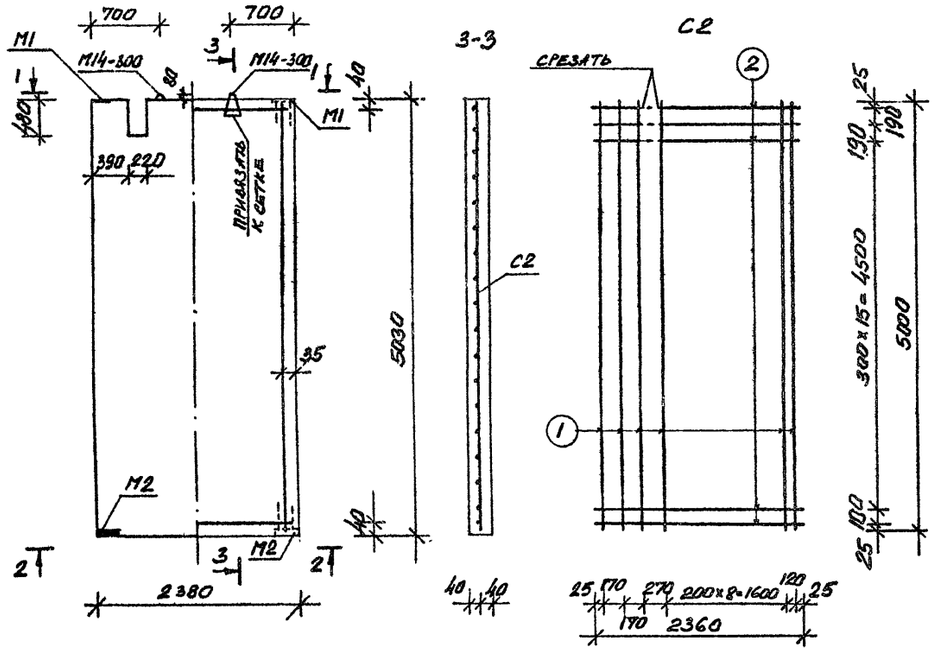

1-1
М1:20

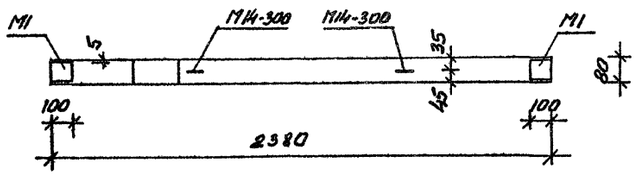

2-2
М1:20

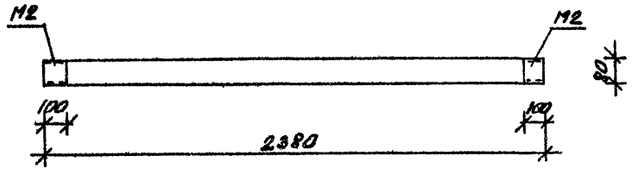

ФОРМАТ	ЗОНА	ПОЗ	ОБОЗНАЧЕНИЕ	НАИМЕНОВАНИЕ	КОЛ.	ПРИМЕЧАНИЕ
А2г				СЕТКА С2		
		1	ТУ14-4-659-75	ф5 Вр I ℓ = 5000	13	10,0 кг
		2	то же	ф5 Вр I ℓ = 2360	19	6,9 кг
						16,9 кг
				ЗАКЛАДНАЯ ДЕТАЛЬ М1		
			ГОСТ 380-71	−70×6 ℓ = 100	1	0,3 кг
			ГОСТ 51459-72	ф 8 А II ℓ = 200	2	0,2 кг
						0,5 кг
				ЗАКЛАДНАЯ ДЕТАЛЬ М2		
			ГОСТ 8240-72	[8 ℓ = 100	1	0,7 кг
			ГОСТ 51459-72	ф 8 А III ℓ = 200	2	0,2 кг
						0,9 кг
				ПЕТЛЯ МОНТАЖН. М14-300		
			ГОСТ 5781-75	ф 14 А I ℓ = 1240	1	1,5 кг
				СБОРОЧНЫЕ ЕДИНИЦЫ		
			см. чертеж	СЕТКА АРМАТУРНАЯ С2	1	17,1 кг
			СЕРИЯ 1.831-1 вып.2	ЗАКЛАДНАЯ ДЕТАЛЬ М1	2	1,0 кг
			то же	ЗАКЛАДНАЯ ДЕТАЛЬ М2	2	1,8 кг
			СЕРИЯ 3.400-7 вып. 1	ПЕТЛЯ МОНТАЖНАЯ М14-300	2	3,0 кг
				МАТЕРИАЛЫ		
				МАССА ИЗДЕЛИЯ	2,45	т
				БЕТОН М200	0,98	м³
				МАССА СТАЛИ	22,7	кг

Взам.инв.№ | Подпись и дата | Инв.№ подл

Привязан

Инв.№

ГИП-констр.отд.	ГРУЗДИС		
Гл.инж.отд.	МАРКУНАС		
Гл.инж.пр.	НАВИЦКАС		
Нач.сектора	ЮДЕЙКЕНЕ		
Рук.гр.	ЮДЕЙКЕНЕ		
Проверил	В.ИЛКАУСКАС		
Разраб.	КЕРБЕЛИС		

801-2-26 — КЖС

ИНДИВИДУАЛЬНЫЕ КЕРАМЗИТОБЕТОННЫЕ И ЖЕЛЕЗОБЕТОННЫЕ ИЗДЕЛИЯ ДЛЯ ТОРЦЕВЫХ СТЕН ЗДАНИЯ

Стадия	Лист	Листов
ТР	16	

ПАНЕЛЬ ПГБ-2 / 5,0×2,4

ГОССТРОЙ ЛИТОВСКОЙ ССР
ИНСТИТУТ ПРОЕКТИРОВАНИЯ СЕЛЬСКОХОЗЯЙСТВЕННОГО СТРОИТЕЛЬСТВА
г. КАУНАС

1210-02

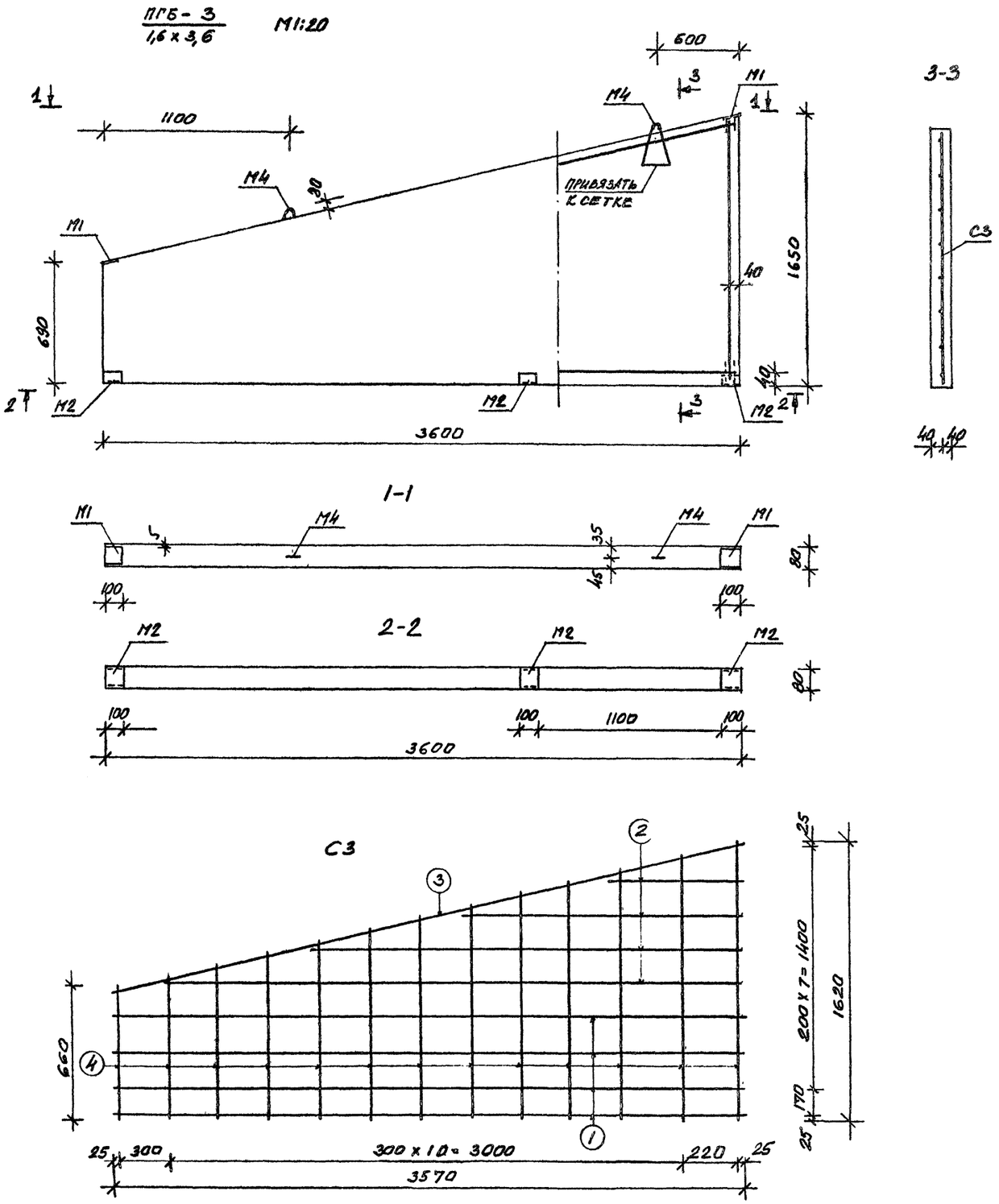

ФОРМАТ	ЗОНА	ПОЗ.	ОБОЗНАЧЕНИЕ	НАИМЕНОВАНИЕ	КОЛ.	ПРИМЕЧАНИЕ
22Г				СЕТКА С3		
		1	ТУ14-4-659-75	ф5 Вр I ℓ= 3570	4	2,2 кг
		2	то же	ф5 Вр I ℓ= 740÷3420	4	1,3 кг
		3	то же	ф5 Вр I ℓ= 3700	1	0,6 кг
		4	то же	ф5 Вр I ℓ=660÷1620	13	2,3 кг
						6,4 кг
				ЗАКЛАДНАЯ ДЕТАЛЬ М1		
			ГОСТ 380-71	-70х6 ℓ=100	1	0,3 кг
			ГОСТ 51459-72	ф8 А III ℓ=200	2	0,2 кг
				ЗАКЛАДНАЯ ДЕТАЛЬ М2		0,5 кг
			ГОСТ 8240-72	[8 ℓ=100	1	0,7 кг
			ГОСТ 51459-72	ф8 А III ℓ=200	2	0,2 кг
						0,9 кг
				ПЕТЛЯ МОНТАЖНАЯ М4		
			ГОСТ 5781-75	ф10 А I ℓ= 700	1	0,4 кг
				СБОРОЧНЫЕ ЕДИНИЦЫ		
			СМ. ЧЕРТЕЖ	СЕТКА АРМАТУРНАЯ С3	1	6,8 кг
			СЕРИЯ 1.831-1 ВЫП. 2	ЗАКЛАДНАЯ ДЕТАЛЬ М1	2	1,0 кг
			то же	ЗАКЛАДНАЯ ДЕТАЛЬ М2	3	2,7 кг
			то же	ПЕТЛЯ МОНТАЖНАЯ М4	2	0,8 кг
				МАТЕРИАЛЫ		
				МАССА ИЗДЕЛИЯ	0,88	т
				БЕТОН М200	0,35	м³
				МАССА СТАЛИ	10,9	кг

Привязан			
Инв.№			
Гл.конст.отд.	ГРУЗДИС		19.02.80
Гл.инж.отд.	МАРКУНАС		20.02.80
Гл.инж.пр.	НАВИЦКАС		18.02.80
Нач.сектора	ЮДЕЙКЕНЕ		17.02.80
Рук.гр.	ЮДЕЙКЕНЕ		17.02.80
Проверил	ВИЛКАУСКАС		14.02.80
Разраб.	КЕРБЕЛИС		13.02.80

801-2-26 -КЖ

ИНДИВИДУАЛЬНЫЕ КЕРАМЗИТОБЕТОННЫЕ И ЖЕЛЕЗОБЕТОННЫЕ ИЗДЕЛИЯ ДЛЯ ТОРЦЕВЫХ СТЕН ЗДАНИЯ

Стадия	Лист	Листов
ТР	17	

ПАНЕЛЬ ПГБ-3 1,6 x 3,6 СБОРОЧНЫЙ ЧЕРТЕЖ

ГОССТРОЙ ЛИТОВСКОЙ ССР ИНСТИТУТ ПРОЕКТИРОВАНИЯ СЕЛЬСКОХОЗЯЙСТВЕННОГО СТРОИТЕЛЬСТВА Г. КАУНАС

Взам.инв.№ | Подпись и дата | Инв.№ подл.

КОПИЯ ВЕРНА

ПГБ-3А
1,6×3,6

М1:20

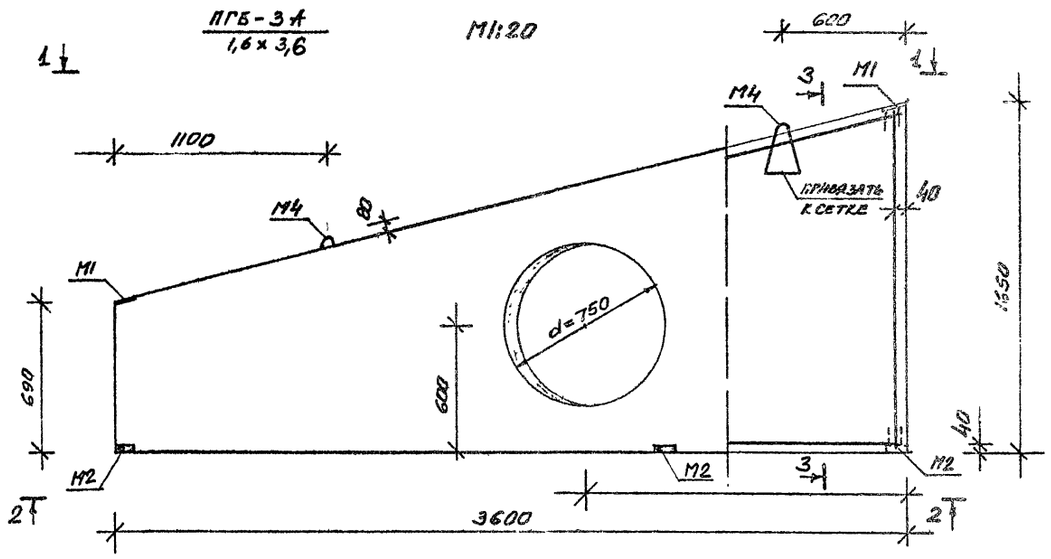

3-3

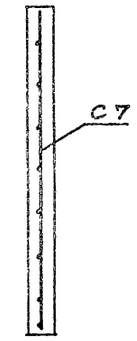

1-1
М1:20

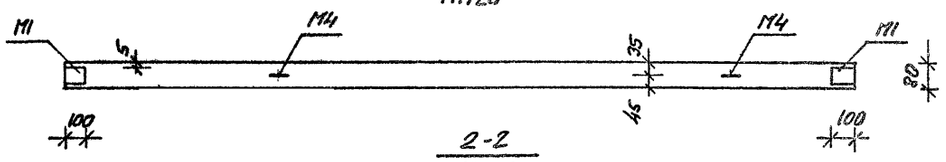

2-2
М1:20

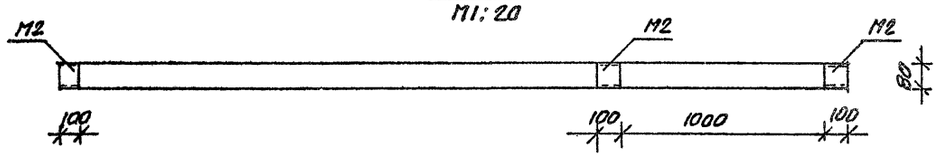

С7

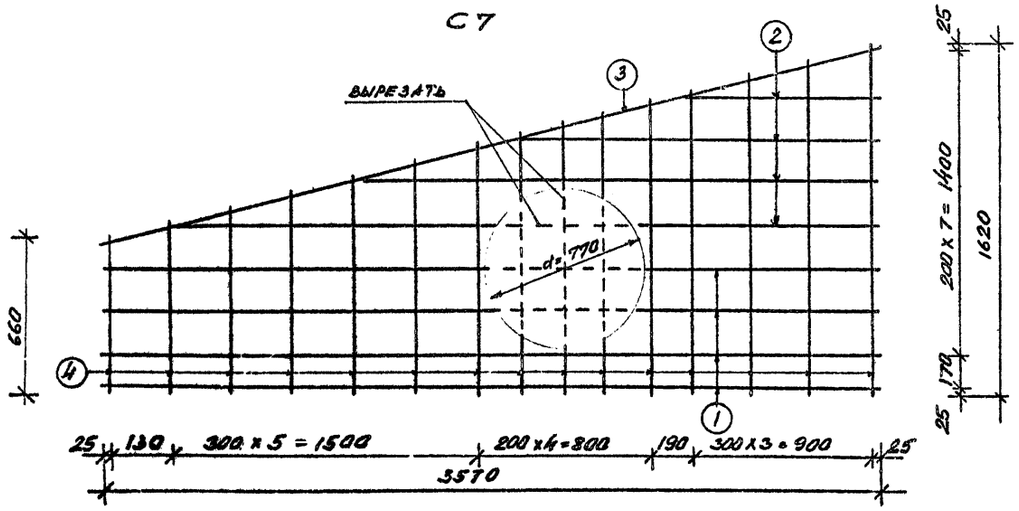

ФОРМАТ	ЗОНА	ПОЗ.	ОБОЗНАЧЕНИЕ	НАИМЕНОВАНИЕ	КОЛ	ПРИМЕЧАНИЕ
22П				СЕТКА С7		
		1	ТУ 14-4-659-75	ф5 Вр I ℓ = 3570	4	2,2 кг
		2	ТО ЖЕ	ф5 Вр I ℓ = 940 ÷ 3400	4	1,3 кг
		3	ТО ЖЕ	ф5 Вр I ℓ = 3700	1	0,6 кг
		4	ТО ЖЕ	ф5 Вр I ℓ = 660 ÷ 1620	15	2,6 кг
						6,7 кг
				ЗАКЛАДНАЯ ДЕТАЛЬ М1		
			ГОСТ 380-71	-70×6 ℓ = 100	1	0,3 кг
			ГОСТ 51459-72	ф8 А III ℓ = 200	2	0,2 кг
						0,5 кг
				ЗАКЛАДНАЯ ДЕТАЛЬ М2		
			ГОСТ 8240-72	С8 ℓ = 100	1	0,7 кг
			ГОСТ 51459-72	ф8 А III ℓ = 200	2	0,2 кг
						0,9 кг
				ПЕТЛЯ МОНТАЖНАЯ М4		
			ГОСТ 5781-75	ф10 А I ℓ = 700	1	0,4 кг
				СБОРОЧНЫЕ ЕДИНИЦЫ		
			СМ. ЧЕРТЕЖ	СЕТКА АРМАТУРНАЯ С7	1	6,8 кг
			СЕРИЯ 1.831-1 ВЫП. 2	ЗАКЛАДНАЯ ДЕТАЛЬ М1	2	1,0 кг
			ТО ЖЕ	ЗАКЛАДНАЯ ДЕТАЛЬ М2	3	2,7 кг
			ТО ЖЕ	ПЕТЛЯ МОНТАЖНАЯ М4	2	0,8 кг
				МАТЕРИАЛЫ		
				МАССА ИЗДЕЛИЯ	0,80	т
				БЕТОН М 200	0,32	м³
				МАССА СТАЛИ	11,2	кг

Привязан

Инв.№

Гл.констр.отд.	ГРУЗДИС		17.02.86
Гл.инж.отд.	МАРКУНАС		17.02.86
Гл.инж.пр.	НАВИЦКАС		17.02.86
Нач.сектора	ЮДЕЙКЕНЕ		17.02.86
Рук.гр.	ЮДЕЙКЕНЕ		17.02.86
Проверил	ВИЛКАУСКАС		17.02.86
Разраб.	КЕРБЕЛИС		17.02.86

801-2-26 -КЖ

ИНДИВИДУАЛЬНЫЕ КЕРАМЗИТОБЕТОННЫЕ И ЖЕЛЕЗОБЕТОННЫЕ ИЗДЕЛИЯ ДЛЯ ТОРЦЕВЫХ СТЕН ЗДАНИЯ

Стадия	Лист	Листов
ТР	18	

ПАНЕЛЬ ПГБ-3А 1,6×3,6
СБОРОЧНЫЙ ЧЕРТЕЖ

ГОССТРОЙ ЛИТОВСКОЙ ССР
ИНСТИТУТ ПРОЕКТИРОВАНИЯ СЕЛЬСКОХОЗЯЙСТВЕННОГО СТРОИТЕЛЬСТВА
г. КАУНАС

Копировал

1910-02 Формат

Инв.№ подл. | Подпись и дата | Взам.инв.№

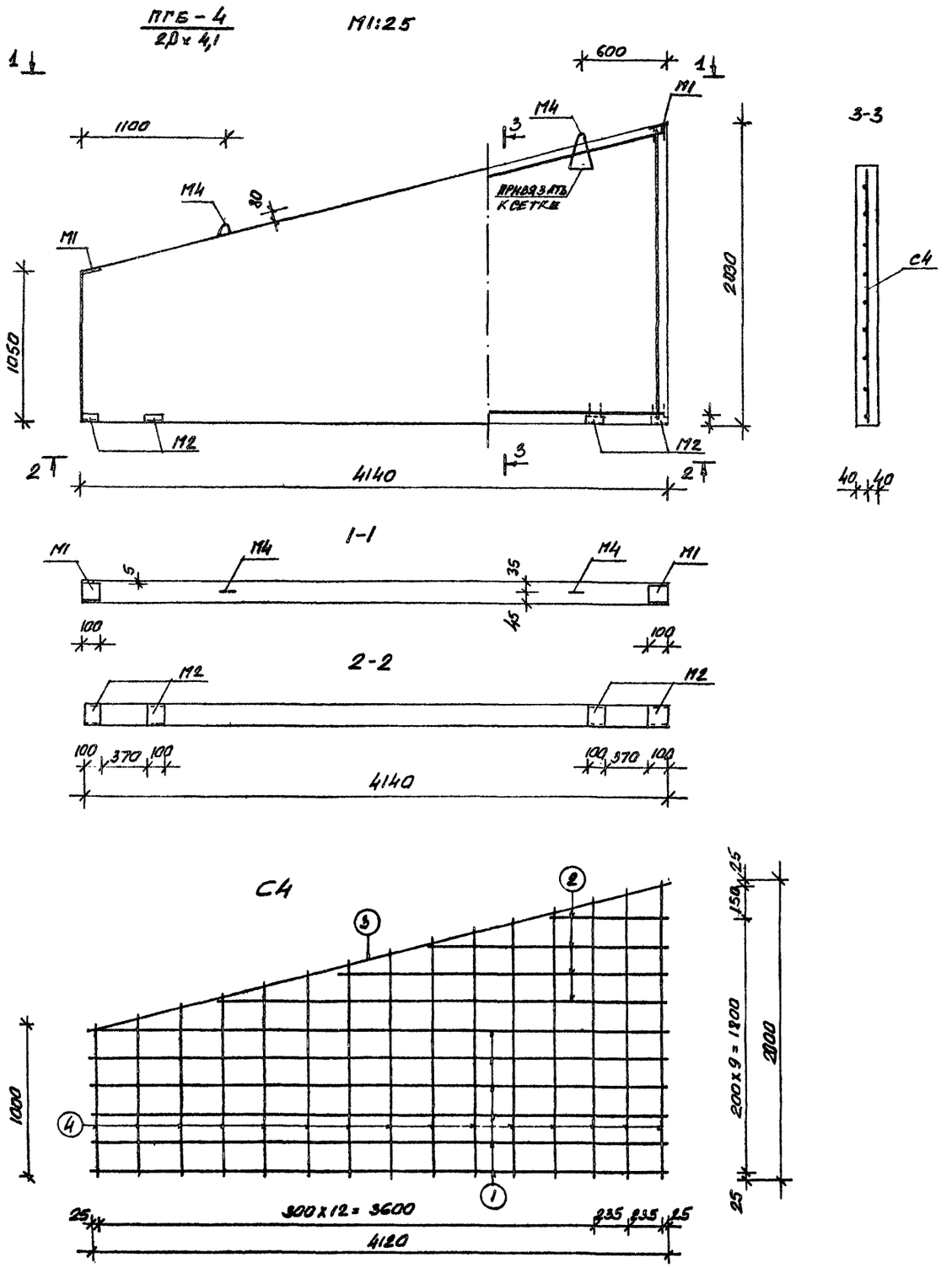

ФОРМАТ	ЗОНА	ПОЗ.	ОБОЗНАЧЕНИЕ	НАИМЕНОВАНИЕ	КОЛ.	ПРИМЕЧАНИЕ
22Г				СЕТКА С4		
		1	ТУ14-4-659-75	ф5 Вр I ℓ=4120	6	3,8 кг
		2	ТО ЖЕ	ф5 Вр I ℓ=820÷3220	4	1,2 кг
		3	ТО ЖЕ	ф5 Вр I ℓ=4220	1	0,6 кг
		4	ТО ЖЕ	ф5 Вр I ℓ=1000÷2000	15	3,6 кг
						9,2 кг
				ЗАКЛАДНАЯ ДЕТАЛЬ М1		
			ГОСТ 380-71	-70×6 ℓ=100	1	0,3 кг
			ГОСТ 51459-72	ф8 А III ℓ=200	2	0,2 кг
						0,5 кг
				ЗАКЛАДНАЯ ДЕТАЛЬ М2		
			ГОСТ 8240-72	[8 ℓ=100	1	0,7 кг
			ГОСТ 51459-72	ф8 А III ℓ=200	2	0,2 кг
						0,9 кг
				ПЕТЛЯ МОНТАЖНАЯ М4		
			ГОСТ 5781-75	ф10 А I ℓ=700	1	0,4 кг
				СБОРОЧНЫЕ ЕДИНИЦЫ		
			СМ. ЧЕРТЕЖ	СЕТКА АРМАТУРНАЯ С4	1	9,2 кг
			СЕРИЯ 1.831-1 ВЫП. 2	ЗАКЛАДНАЯ ДЕТАЛЬ М1	2	1,0 кг
			ТО ЖЕ	ЗАКЛАДНАЯ ДЕТАЛЬ М2	4	3,6 кг
			ТО ЖЕ	ПЕТЛЯ МОНТАЖНАЯ М4	2	0,8 кг
				МАТЕРИАЛЫ		
				МАССА ИЗДЕЛИЯ	1,32	т
				БЕТОН М200	0,53	м³
				МАССА СТАЛИ	14,6	кг

Взам.инв.№ | Подпись и дата | Инв.№ подл.

Привязан

Инв.№

Гл.констр.сл.	ГРУЗДИС		
Гл.инж.отд.	МАРКУНАС		20.02.84
Гл.инж.пр.	НАВИЦКАС		18.02.84
Нач.сектора	ЮДЕЙКЕНЕ		17.02.84
Рук.гр.	ЮДЕЙКЕНЕ		17.02.84
Проверил	ВИЛКАУСКАС		18.02.84
Разраб.	КЕРБЕЛИС		13.02.84

801-2-26 -КЖС

ИНДИВИДУАЛЬНЫЕ КЕРАМЗИТОБЕТОННЫЕ И ЖЕЛЕЗОБЕТОННЫЕ ИЗДЕЛИЯ ДЛЯ ТОРЦЕВЫХ СТЕН ЗДАНИЯ

Стадия	Лист	Листов
ТР	19	

ПАНЕЛЬ ПГБ-4 2,0×4,1 СБОРОЧНЫЙ ЧЕРТЕЖ

ГОССТРОЙ ЛИТОВСКОЙ ССР ИНСТИТУТ ПРОЕКТИРОВАНИЯ СЕЛЬСКОХОЗЯЙСТВЕННОГО СТРОИТЕЛЬСТВА Г. КАУНАС

1210-02

КОПИЯ ВЕРНА

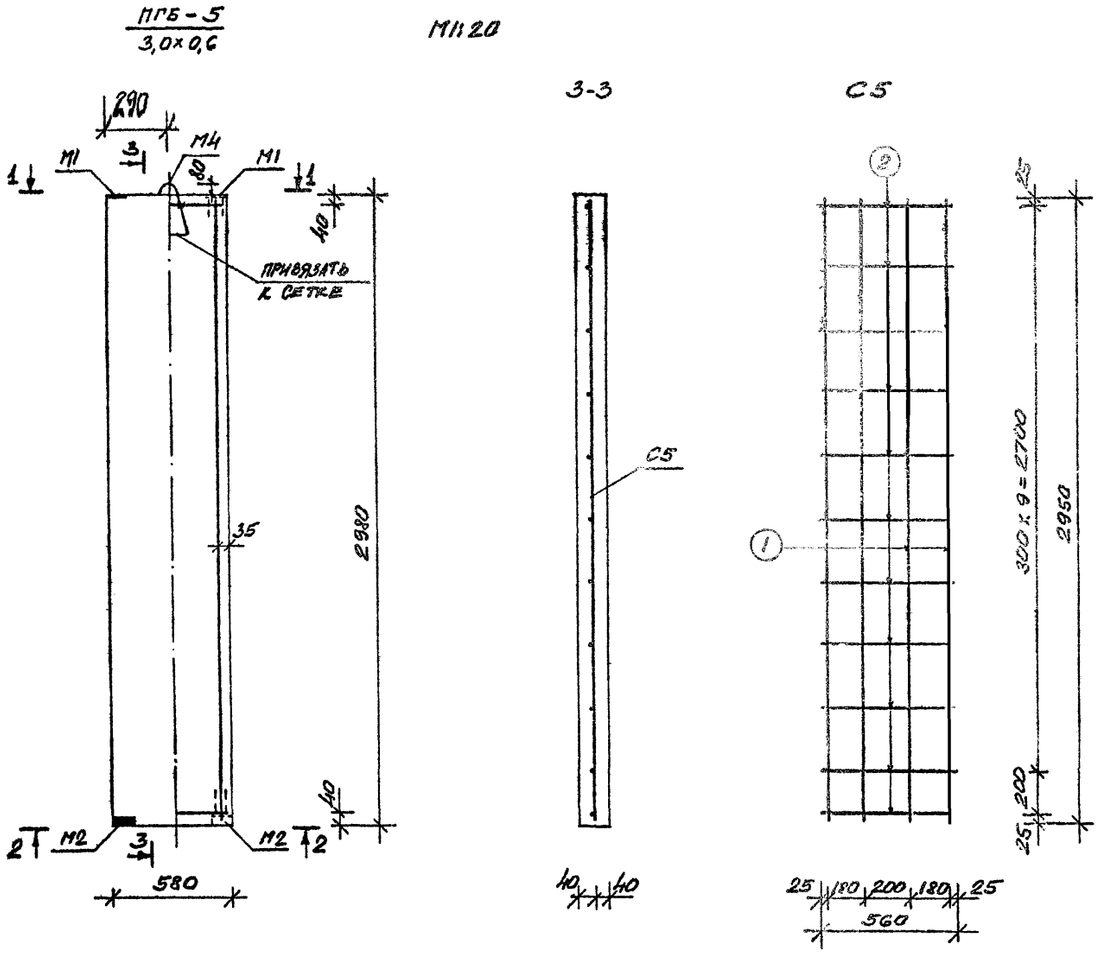

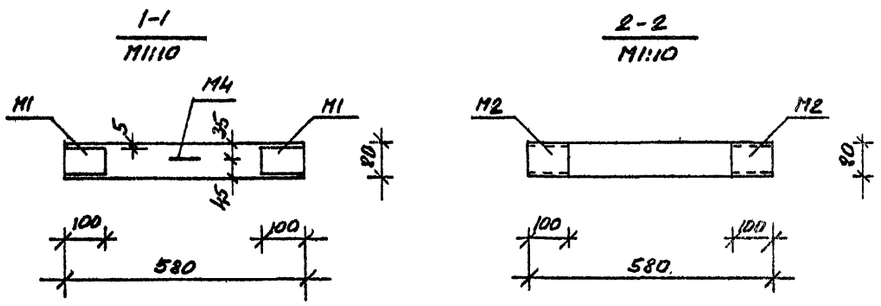

Формат	Зона	Поз.	Обозначение	Наименование	Кол.	Примечание
22Г				СЕТКА С5		
		1	ТУ 14-4-659-75	ф5 Вр I l=2950	4	1,8 кг
		2	ТО ЖЕ	ф5 Вр I l=560	11	0,9 кг
						2,7 кг
				ЗАКЛАДНАЯ ДЕТАЛЬ М1		
			ГОСТ 380-71	-70×6 l=100	1	0,3 кг
			ГОСТ 51459-72	ф8А III l=200	2	0,2 кг
						0,5 кг
				ЗАКЛАДНАЯ ДЕТАЛЬ М2		
			ГОСТ 8240-72	[8 l=100	1	0,7 кг
			ГОСТ 51459-72	ф8А III l=200	2	0,2 кг
						0,9 кг
				ПЕТЛЯ МОНТАЖНАЯ М4		
			ГОСТ 5781-75	ф10 А I l=700	1	0,4 кг
				СБОРОЧНЫЕ ЕДИНИЦЫ		
			СМ. ЧЕРТЕЖ	СЕТКА АРМАТУРНАЯ С5	1	2,7 кг
			СЕРИЯ 1.831-1 вып. 2	ЗАКЛАДНАЯ ДЕТАЛЬ М1	2	1,0 кг
			ТО ЖЕ	ЗАКЛАДНАЯ ДЕТАЛЬ М2	2	1,8 кг
			ТО ЖЕ	ПЕТЛЯ МОНТАЖНАЯ М4	1	0,4 кг
				МАТЕРИАЛЫ		
				МАССА ИЗДЕЛИЯ	0,35	т
				БЕТОН М200	0,14	м³
				МАССА СТАЛИ	5,9	кг

Взам.инв.№ | Подпись и дата | Инв.№ подл.

Привязан

Инв.№

Гл.констр.от	ГРУЗДИС		
Гл.инж.отд.	МАРКУНАС		20.02.80
Гл.инж.пр.	НАВИЦКАС		18.02.80
Нач.сектора	ЮДЕЙКЕНЕ		17.02.80
Рук.гр.	ЮДЕЙКЕНЕ		17.02.80
Проверил	ВИЛКАУСКАС		18.02.80
Разраб.	КЕРБЕЛИС		13.02.80

801-2-26 -КЖ

ИНДИВИДУАЛЬНЫЕ КЕРАМЗИТОБЕТОННЫЕ И ЖЕЛЕЗОБЕТОННЫЕ ИЗДЕЛИЯ ДЛЯ ТОРЦЕВЫХ СТЕН ЗДАНИЯ

Стадия	Лист	Листов
ТР	2Д	

ПАНЕЛЬ ПГБ-5 3,0×0,6 СБОРОЧНЫЙ ЧЕРТЕЖ

ГОССТРОЙ ЛИТОВСКОЙ ССР ИНСТИТУТ ПРОЕКТИРОВАНИЯ СЕЛЬСКОХОЗЯЙСТВЕННОГО СТРОИТЕЛЬСТВА Г. КАУНАС

1210-02 Формат

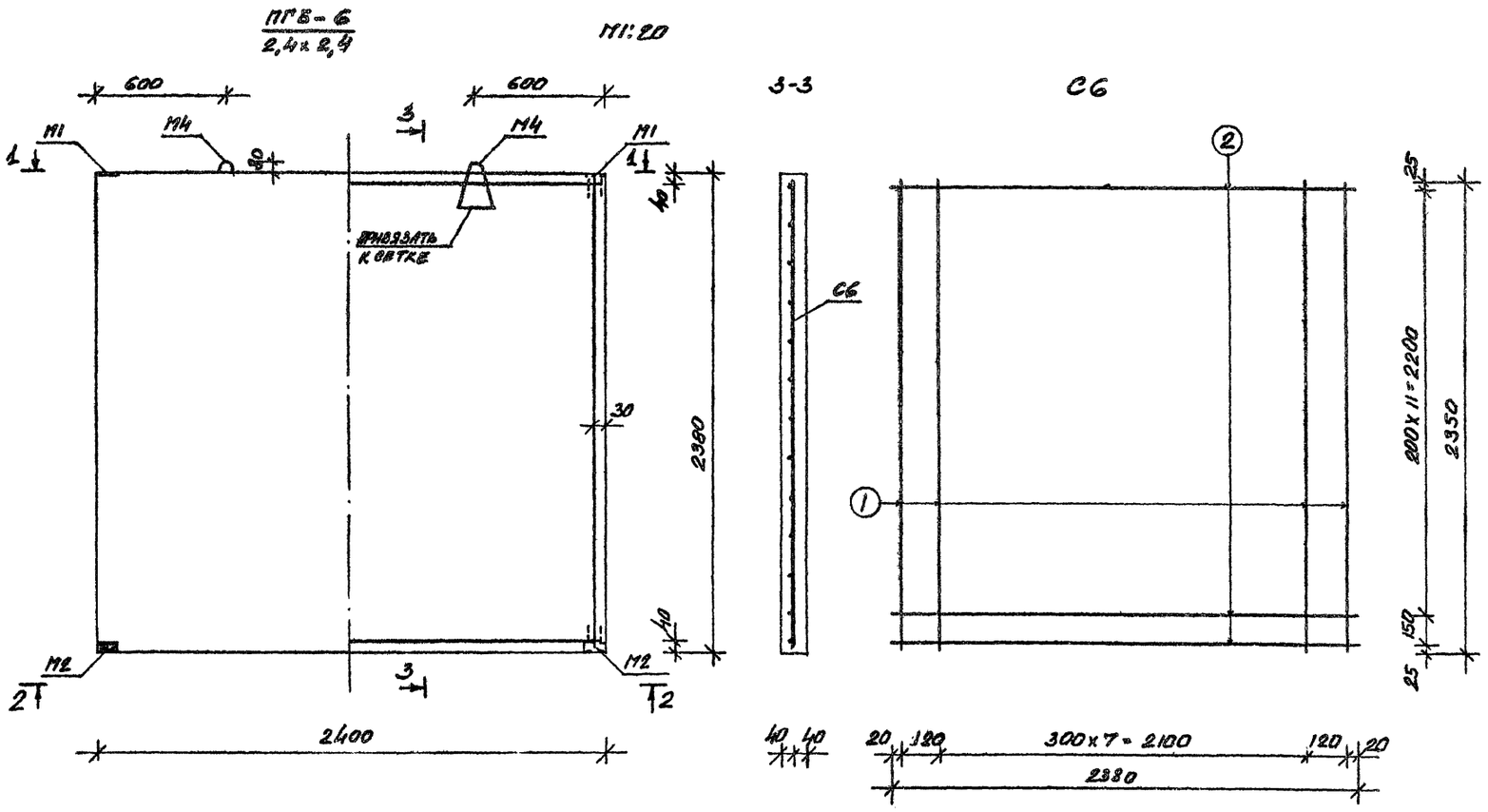

ФОРМАТ	ЗОНА	ПОЗ.	ОБОЗНАЧЕНИЕ	НАЗНАЧЕНИЕ	КОЛ	ПРИМЕЧАНИЕ
22Г				СЕТКА С5		
		1	ТУ14-4-659-75	ф5 Вр I l=2350	10	3,6 кг
		2	ТО ЖЕ	ф5 Вр I l=2380	13	4,8 кг
						8,4 кг
				ЗАКЛАДНАЯ ДЕТАЛЬ М1		
			ГОСТ 380-71	-70×6 l=100	1	0,3 кг
				ф8 А III l=200	2	0,2 кг
						0,5 кг
				ЗАКЛАДНАЯ ДЕТАЛЬ М2		
			ГОСТ 8240-72	[8 l=100	1	0,7 кг
			ГОСТ 51459-72	ф8 А III l=200	2	0,2 кг
						0,9 кг
				ПЕТЛЯ МОНТАЖНАЯ М4		
			ГОСТ 5781-75	10 А I l=700	1	0,4 кг
				СБОРОЧНЫЕ ЕДИНИЦЫ		
			СМ. ЧЕРТЕЖ	СЕТКА АРМАТУРНАЯ С6	1	8,7 кг
			СЕРИЯ 1.831-1 ВЫП. 2	ЗАКЛАДНАЯ ДЕТАЛЬ М1	2	1,0 кг
			ТО ЖЕ	ЗАКЛАДНАЯ ДЕТАЛЬ М2	2	1,8 кг
			ТО ЖЕ	ПЕТЛЯ МОНТАЖНАЯ М4	2	0,8 кг
				МАТЕРИАЛЫ		
				МАССА ИЗДЕЛИЯ	1,23	т
				БЕТОН М200	0,49	м³
				МАССА СТАЛИ	12,0	кг

Гл.конструктор	ГРУЗДИС		19.02.80
Гл.инж.отд.	МАРКУНАС		20.02.80
Гл.инж.пр.	НАВИЦКАС		18.02.80
Нач.сектора	ЮДЕЙКЕНЕ		17.02.80
Рук.гр.	ЮДЕЙКЕНЕ		17.02.80
Проверил	ВИЛКАУСКАС		19.02.80
Разраб.	КЕРБЕЛИС		13.02.80

801-2-26 -КЖС

ИНДИВИДУАЛЬНЫЕ КЕРАМЗИТОБЕТОННЫЕ И ЖЕЛЕЗОБЕТОННЫЕ ИЗДЕЛИЯ ДЛЯ ТОРЦЕВЫХ СТЕН ЗДАНИЯ

Стадия	Лист	Листов
ТР	21	

ПАНЕЛЬ ПГБ-6 2,4×2,4
СБОРОЧНЫЙ ЧЕРТЕЖ

ГОССТРОЙ ЛИТОВСКОЙ ССР
ИНСТИТУТ ПРОЕКТИРОВАНИЯ СЕЛЬСКОХОЗЯЙСТВЕННОГО СТРОИТЕЛЬСТВА
Г. КАУНАС

Привязан

Инв. №

Взам.инв №

Подпись и дата

Инв.№ подл.

Копировал

Формат

Копия верна

МАРКА ЭЛЕМЕНТЫ	АРМАТУРНЫЕ ИЗДЕЛИЯ: Арматурная проволока ТУ14-4-659-75, класс Вр I, ф мм 4	5	Итого	Арматурная сталь ГОСТ 5781-75, класса III, ф мм 8	12		Итого	Профильная сталь ГОСТ 103-76 -60×8		Итого	Арматурная сталь ГОСТ 5781-75, класса I, ф мм 8	10	12	14	Итого	ЗАКЛАДНЫЕ ДЕТАЛИ: Профильная сталь ГОСТ 380-71 -150×8	-90×8	-30×8 -70×6	Профильная сталь ГОСТ 8509-72 L125×8	L75×8	L63×6	[8	Арматурная ст. ГОСТ 51459-72, класса III, ф мм 8	10	Итого	ВСЕГО
СПСЛ30П-1 / 1,4×4,2; СПСЛ30Л-1 / 1,4×4,2	3,86	6,40	10,26	3,29			3,29									2,08		0,60						0,54	3,22	18,27
СПСЛ30П-1 / 1,4×3,6; СПСЛ30Л-1 / 1,4×3,6	3,72	5,50	9,22	2,81			2,81						2,16		2,16	2,08		0,60						0,54	3,22	16,75
СПСЛ30-1 / 1,6×6,0	6,78	9,20	15,98	4,71			4,71							3,00	3,00	2,08		0,60						0,54	3,22	26,91
СПСЛ30П-1 / 1,2×4,2; СПСЛ30Л-1 / 1,2×4,2	3,91	5,12	9,03	3,29			3,29						2,16		2,16	4,16		1,20						1,08	6,44	20,92
СПСЛ30П-3 / 0,6×4,2; СПСЛ30Л-3 / 0,6×4,2	2,09	2,56	4,65	3,29			3,29					1,50			1,50	4,16		1,20						1,08	6,44	15,88
СПСЛ30-1 / 1,2×2,4	2,35	3,60	5,95									1,50			1,50						1,14			0,80	1,94	9,39
СПСЛ30-1 / 0,6×3,6	2,04	2,20	4,24	2,81			2,81					1,50			1,50	2,08		0,60						0,54	3,22	11,77
СПСЛ30П-2 / 1,2×1,2; СПСЛ30Л-2 / 1,2×1,2	1,46	1,80	3,26									0,75			0,75	1,04		0,30			1,14			1,17	3,65	7,66
СПСЛ30-1 / 0,9×2,4	2,10	2,88	4,98									1,50			1,50						1,14			0,80	1,94	8,42
С-1А; С-1Б; С-2А; С-2Б		2,16	2,16		11,26		11,26	2,42		2,42		0,86			0,86		4,52	1,20	12,40	4,88				3,22	26,22	42,92
С-1; С-2		2,16	2,16		11,26		11,26	2,42		2,42		0,86			0,86		2,26	0,60	12,40	4,88				2,68	22,82	39,52
Р-1		3,10	3,10	2,82			2,82					0,86			0,86		3,39	0,90						0,81	5,10	11,88
ПГБ-1 / 4,0×2,4		13,5	13,5										1,2		1,2			0,6				1,4	0,8		2,8	17,5
ПГБ-2 / 5,0×2,4		16,9	16,9											3,0	3,0			0,6				1,4	0,8		2,8	22,7
ПГБ-3 / 1,6×3,6		6,4	6,4									0,8			0,8			0,6				2,1	1,0		3,7	10,9
ПГБ-3А / 1,6×3,8		6,7	6,7									0,8			0,8			0,6				2,1	1,0		3,7	11,2
ПГБ-4 / 2,0×4,1		9,2	9,2									0,8			0,8			0,6				2,8	1,2		4,6	14,6
ПГБ-5 / 3,0×0,6		2,7	2,7									0,4						0,6				1,4	0,8		2,8	5,9
ПГБ-6 / 2,4×2,6		8,4	8,4									0,8			0,8			0,6				1,4	0,8		2,8	12,0

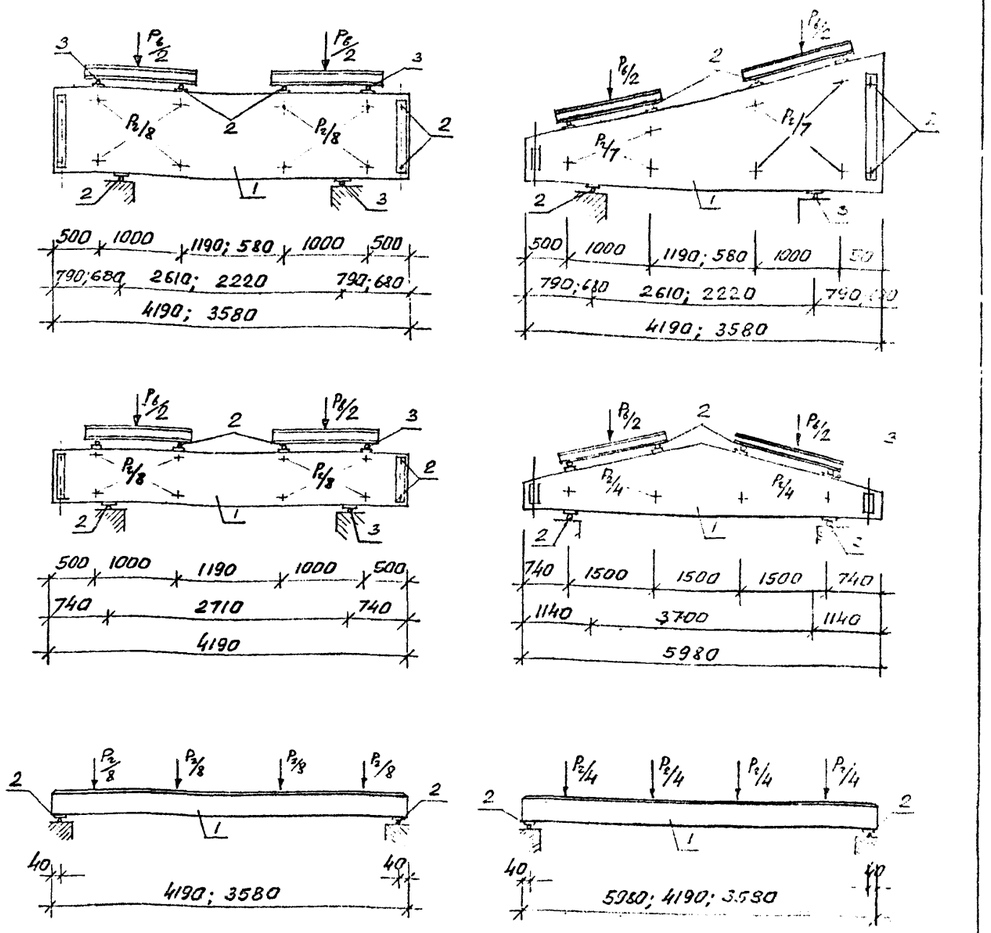

МАРКА ИЗДЕЛИЯ	КОНТРОЛЬНЫЕ НАГРУЗКИ В Т. И ВЕЛИЧИНА КОНТРОЛЬНЫХ ПРОГИБОВ В СМ: НА ЖЕСТКОСТЬ: вертикальн. $P_6^н$ + собственная масса	горизонтальн. $P_2^н$	КОНТРОЛЬНЫЙ ПРОГИБ: вертикальн. f_1	горизонтальн. f_2	НА ТРЕЩИНОСТОЙКОСТЬ: вертикальн. $P_6^н$ + собственная масса	горизонтальн. $P_2^н$	НА ПРОЧНОСТЬ (НАГРУЗКИ ПРИ СЖАТИИ): вертикальн. P_6 + собственная масса	горизонтальн. P_2
СПСЛ30-1 / 1,2×4,2	1,99	0,32			2,09	0,34	3,50	0,56
СПСЛ30-3 / 0,6×4,2	2,43	0,16			2,55	0,17	4,22	0,28
СПСЛ30-1 / 0,6×3,6	0,84	0,14			0,88	0,15	1,48	0,25
СПСЛ30-1 / 1,4×3,6	1,40	0,23			1,47	0,24	2,46	0,40
СПСЛ30-1 / 1,4×4,2	1,45	0,23			1,52	0,24	2,55	0,40
СПСЛ30-1 / 1,6×6,0	2,96	0,51			3,11	0,54	5,21	0,90

1. Испытываемая панель
2. Шаровые опоры
3. Неподвижные опоры

Взам.инв.№ | Подпись и дата | Инв.№

Привязан

Инв.№

Гл.инж.отд.	Маркунас		20.02.80
Гл.инж.пр.	Навицкас		19.02.80
Нач.сектора	Юлейкене		17.02.80
Рук.гр.	Юлейкене		17.02.80
Проверил	Вилкаускас		14.02.80
Разраб.	Кербелис		13.02.80

801-2-26

ИНДИВИДУАЛЬНЫЕ КЕРАМЗИТОБЕТОННЫЕ И ЖЕЛЕЗОБЕТОННЫЕ ИЗДЕЛИЯ ДЛЯ ТОРЦЕВЫХ СТЕН ЗДАНИЯ

Стадия: ТР | Лист | Листов

ВЫБОРКА СТАЛИ. СХЕМЫ ИСПЫТАНИЙ

ГОССТРОЙ ЛИТОВСКОЙ ССР ИНСТИТУТ ПРОЕКТИРОВАНИЯ СЕЛЬСКОХОЗЯЙСТВЕННОГО СТРОИТЕЛЬСТВА

Копировал

Формат

gost.e-ecolog.ru