ТИПОВЫЕ ДЕТАЛИ И КОНСТРУКЦИИ ЗДАНИЙ И СООРУЖЕНИЙ

ОВ-02-151

ВЫПУСК II

МЕСТНЫЕ ОТСОСЫ И УКРЫТИЯ К ТЕХНОЛОГИЧЕСКОМУ ОБОРУДОВАНИЮ СВАРОЧНЫХ ЦЕХОВ

РАБОЧИЕ ЧЕРТЕЖИ

gost.e-ecolog.ru

МОСКВА

ТБИЛИССКИЙ ФИЛИАЛ ЦЕНТРАЛЬНОГО ИНСТИТУТА
ТИПОВЫХ ПРОЕКТОВ

Тбилиси,60, пр.Важа Пшавела, 27а
Сдано в печать 1969 года
Заказ № 08-02-151(2)Т-ых 300 экз.
Цена

ТИПОВЫЕ ДЕТАЛИ И КОНСТРУКЦИИ ЗДАНИЙ И СООРУЖЕНИЙ

ОВ-02-151

ВЫПУСК II

МЕСТНЫЕ ОТСОСЫ И УКРЫТИЯ К ТЕХНОЛОГИЧЕСКОМУ ОБОРУДОВАНИЮ СВАРОЧНЫХ ЦЕХОВ

РАБОЧИЕ ЧЕРТЕЖИ

СОСТАВ ПРОЕКТА:

ВЫПУСК I - ОБЩИЕ ВИДЫ И ХАРАКТЕРИСТИКИ ОТСОСОВ
ВЫПУСК II - РАБОЧИЕ ЧЕРТЕЖИ

РАЗРАБОТАНЫ
ПРОЕКТНЫМ ИНСТИТУТОМ
ПРОЕКТПРОМВЕНТИЛЯЦИЯ

ВВЕДЕНЫ В ДЕЙСТВИЕ
ПРОЕКТНЫМ ИНСТИТУТОМ
ПРОЕКТПРОМВЕНТИЛЯЦИЯ
ГЛАВПРОМВЕНТИЛЯЦИИ
МИНМОНТАЖСПЕЦСТРОЯ СССР
ПРИКАЗ N 47 ОТ 13 НОЯБРЯ 1965 г.

ЦЕНТРАЛЬНЫЙ ИНСТИТУТ ТИПОВЫХ ПРОЕКТОВ

МОСКВА 1965 г.

Содержание альбома

№№ п.п.	Наименование	N листа	N стран.
1	Титульный лист		1
2	Содержание альбома	1	2
3	Стол с наддувным укрытием и поворотным диском для ручной сварки. Общий вид 1-00	2÷4	3÷5
	Узлы и детали	5÷22	6÷23
4	Кабина для металлизации плазменного напыления материалов Общий вид 2-00	23÷25	24÷26
	Узлы и детали	26÷44	27÷45
5	Стол с отсосом к установке АСШ-2 Общий вид 3-00	45, 46	46, 47
	Узлы и детали	47÷51	48÷52
6	Отсос от установки ХТТ-1-88 для плазменной резки металлов Общий вид 4-00	52	53
	Узлы и детали	53÷59	54÷60
7	Сварочный стол с укрытием для кислородно-ацетиленовой сварки Общий вид 5-00	60	61
	Узлы и детали	61÷69	62÷69
8	Отсос от автомата АДСБ-300 со следящим устройством Общий вид 6-00	69	70
	Узлы и детали	70, 71	71÷72
9	Отсос от автомата АДСБ-300 Общий вид 7-00	72	73
	Узлы и детали	73÷75	74÷76
10	Отсос от головки типа КДС-1000 для сварки продольного наружного шва круглых патрубков. Общий вид 8-00	76	77
	Узлы и детали	77÷79	78÷80
11	Отсос от головки полуавтомата типа ПШМ-500, установленной на поворотной консоли. Общий вид 9-00	80, 81	81, 82
	Узлы и детали	82, 83	83, 84
12	Отсос от установки для сварки угольным электродом круговых торцевых швов. Общий вид 10-00	84, 85	85, 86
	Узлы и детали	86÷88	87÷89
13	Отсос от машины для точечной сварки МТП-75 Общий вид 11-00	89	90
	Узлы и детали	90, 91	91, 92
14	Отсос от машины для точечной сварки типа АТП-10; МТП-25-М Общий вид 12-00	92	93
	Узлы и детали	93÷96	94÷97
15	Укрытие-отсос от машины для стыковой сварки типа СМ-50-2 Общий вид 13-00	97, 98	98, 99
	Узлы и детали	99÷111	100÷112
16	Отсос от машины сварки трением типа МФ-087 Общий вид 14-00	112	113
	Узлы и детали	113÷115	114÷116
17	Укрытие-отсос от машины типа МСМУ-150 для стыковой сварки Общий вид 15-00	116, 117	117, 118
	Узлы и детали	118÷127	119÷128
18	Отсос к автомату АДК-500-Б для сварки в среде углекислого газа. Общий вид 16-00	128, 129	129, 130
	Узлы и детали	130÷134	131÷135
19	Камера для резки цветного металла и нержавеющих сталей на АСШ-2. Общий вид 17-00	135, 136	136, 137
	Узлы и детали	137÷148	138÷149
20	Отсос от автомата типа АДСП-1 для сварки в среде аргона Общий вид 18-00	149	150
	Узлы и детали	150÷153	151÷154
21	Отсос от автомата типа АДС-1000-3 при сварке круговых швов. Общий вид 19-00	154	155
	Узлы и детали	155, 156	156, 157
22	Отсос от автомата типа АДС-1000-3 при сварке внутреннего шва Общий вид 20-00	157	158
	Узлы и детали	158	159
23	Отсос к автомату АБС при наплавке деталей под слоем флюса. Общий вид 21-00	159, 160	160, 161
	Узлы и детали	161÷170	162÷171

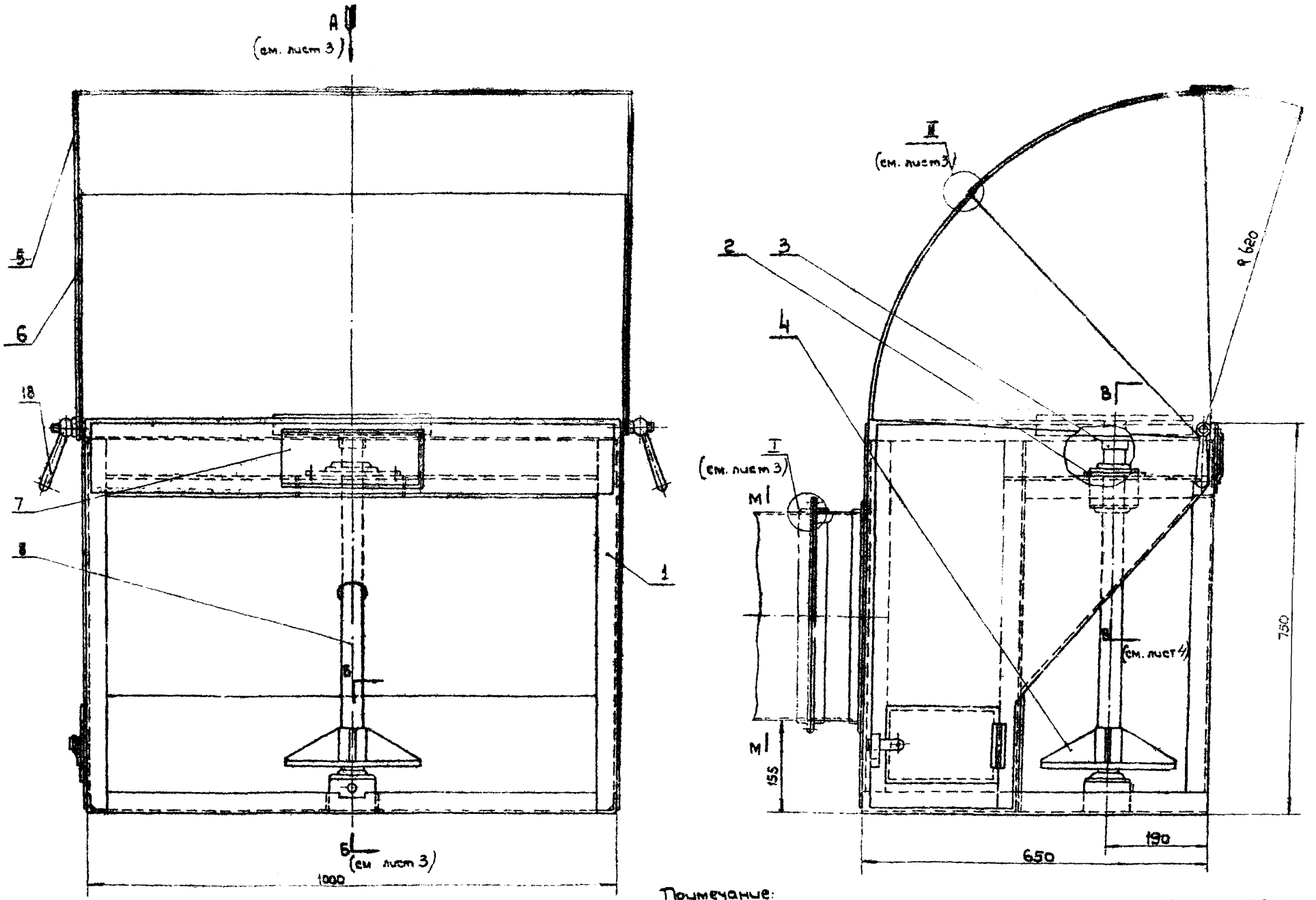

Примечание:
Общий вид выполнен на 3 х листах, см листы 2,3,4

ТД 1965г	Стол с наддижным укрытием и поворотным диском для ручной электросварки		08-02-191
	Общий вид 1-пп		

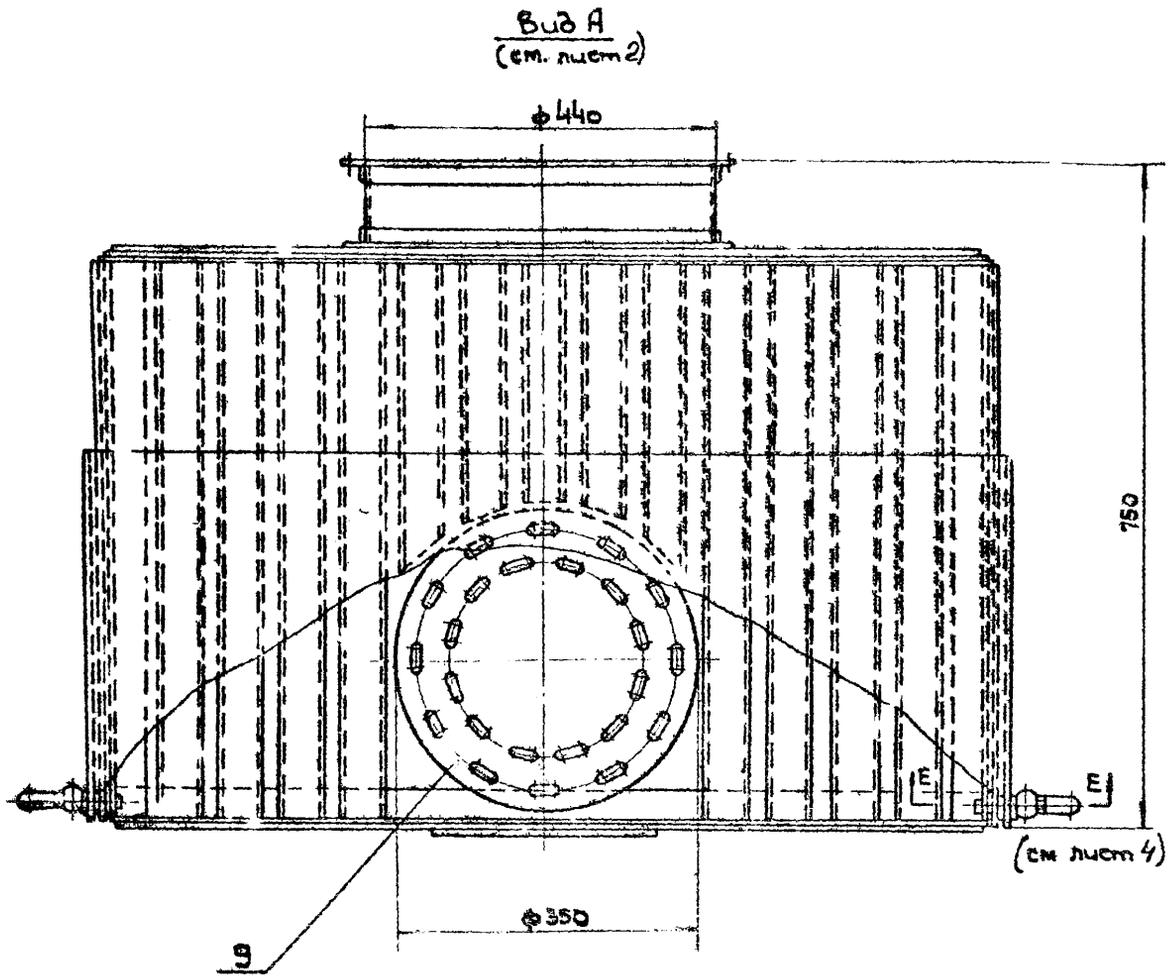

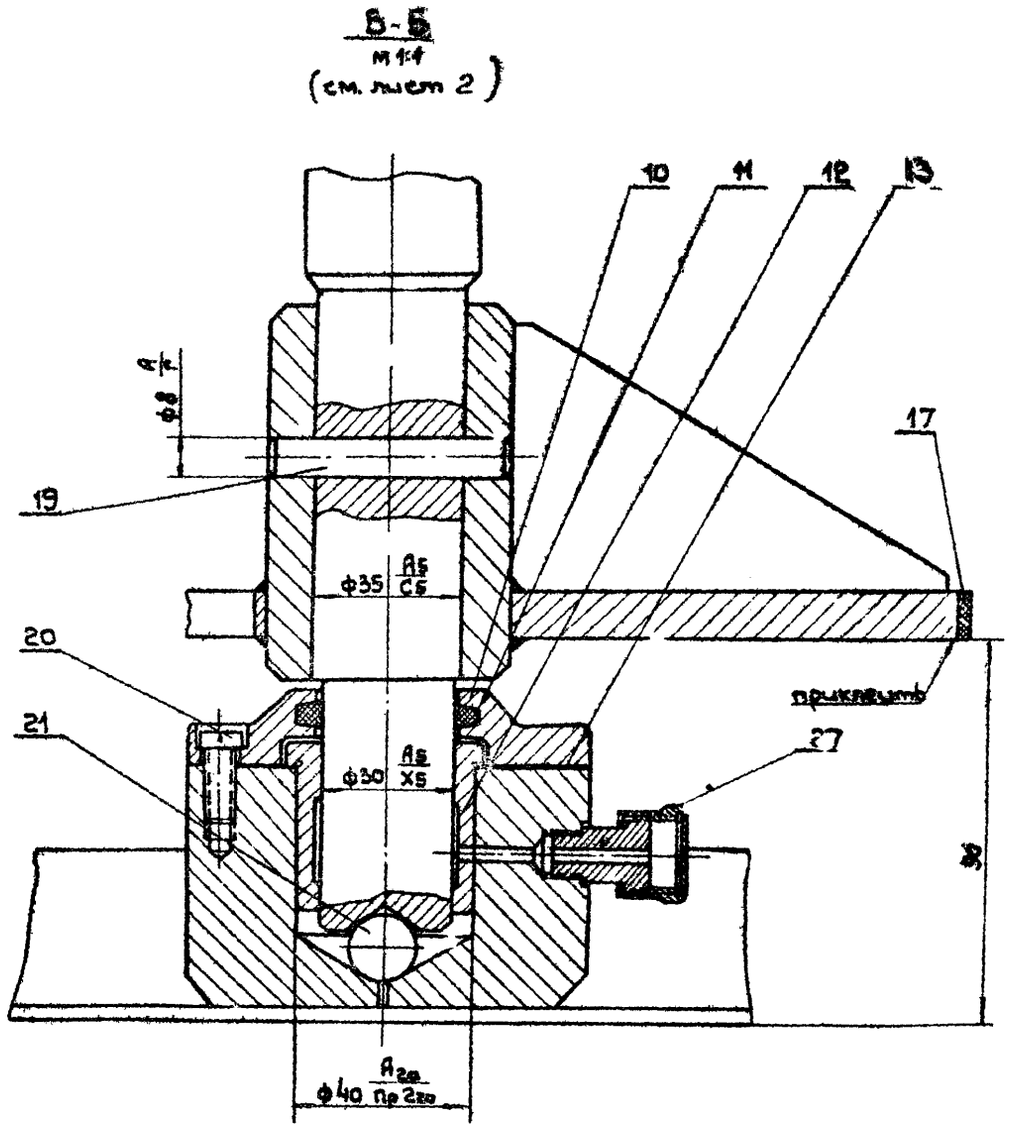

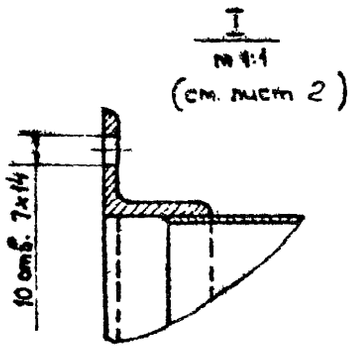

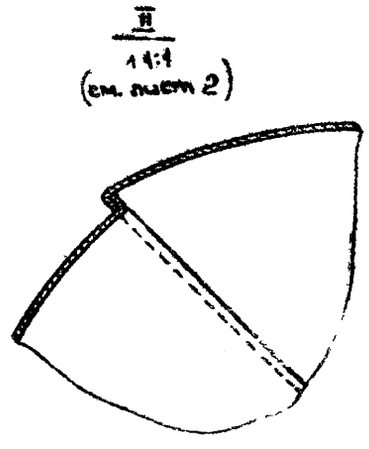

Примечание:
Общий вид выполнен на 3х листах, см. листы 2,3,4.

Нач. отд.	Бейзерман	Рук. груп	Стрельцын
Нач. отд.	Красилов	Ст. инж.	Гуськов
Рук. груп.	Гольцова		

М1:5

ТД 1965г.	Стол с надвижным укрытием и поворотным диском для ручной электросварки	ОВ-02-151	
	Общий вид. 1-00	Лист	3

8236-02 5

Б-Б
М1:1
(см. лист 2)

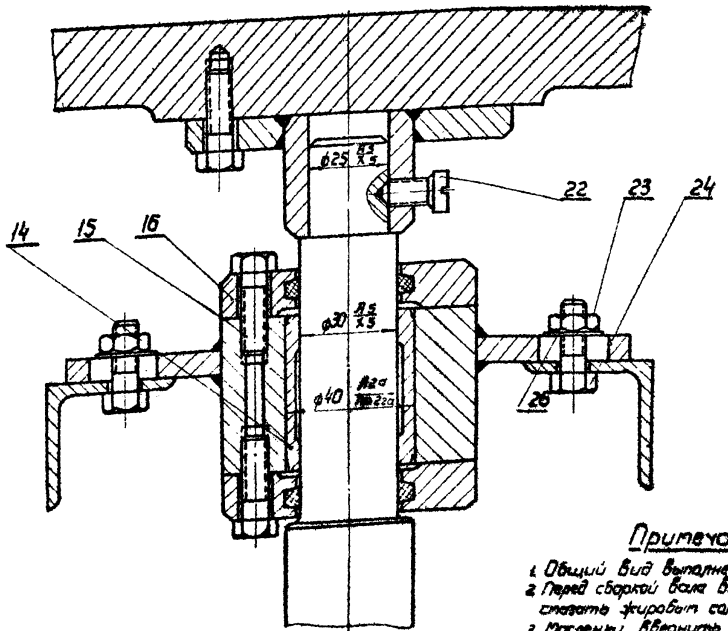

Е-Е
М1:1
(см. лист 3)

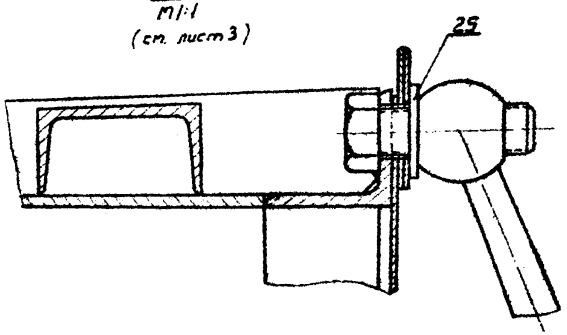

Примечания

1. Общий вид выполнен на 3 листах, см. листы 2,3,4.
2. Перед сборкой болт втулки обильно смазать жировой солидолом УС-2 (л) ГОСТ 1033-51
3. Масленку ввернуть до сборки диска (дет 1-04) с валом

Характеристика отсоса

№№ п/п	Наименование	Единицы измерен.	Колич.
1	Объем отсасываемого воздуха (с укрытием) / объем отсасываемого воздуха (без укрытия), определяется по формуле $Q = 4\pi r^2 v$ (1+r/2r), где H - расстояние от сварочной дуги до плоскости стола	м³/ч	1200
2	Коэффициент местного сопротивления отсасывающей системы к скорости в сечении М-М	—	1.5
3	Средняя скорость воздуха в сечении М-М	м/сек	2.1
4	Концентрация вредностей в отсасываемом воздухе (Сварочная пыль)	мг/м³	15
5	Общий вес	кг	150

№ п/п	Обозначение	Наименование	Кол	Материал	Вес 1 шт	Вес Общ	Прим
27	ГОСТ 1303-56	Масленка У-А-3	1				покупное изделие
26	ГОСТ 6957-54	Шайба 8	2	Сталь Ст3	0,002	0,004	
25	ГОСТ 6957-54	Шайба 16	2	Сталь Ст3	0,01	0,02	
24	ГОСТ 7798-62	Болт М8×25	11	Сталь Ст3	0,015	0,165	
23	ГОСТ 5915-62	Гайка М8	2	Сталь Ст3	0,006	0,012	
22	ГОСТ 10906-64	Винт М8×16	1	Сталь Ст3	0,008	0,008	
21	ГОСТ 3722-60	Шарик 6 5/8 дюйма Р	1	Сталь ШХ	0,017	0,017	
20	ГОСТ 1491-62	Винт II М8×16	3	Сталь Ст3	0,005	0,015	
19	ГОСТ 3128-60	Штифт 8Г×55	1	Сталь 45	0,022	0,022	
18	ГОСТ 3053-45	Рукоятка Б II 32	2	Сталь 45	0,3	0,6	
17	1-0011	Накладка 188×10 S=2	1	Резина техн. ГОСТ 7338-55	0,025	0,025	б/ч
16	1-0010	Крышка	2	Сталь Ст3	0,35	0,7	Лист 10
15	1-0009	Прокладка	2	Картон	0,003	0,006	Лист 7
14	1-0008	Втулка	1	Бр АЖ9-4	0,2	0,2	Лист 7
13	1-0007	Прокладка	1	Картон	0,005	0,005	Лист 7
12	1-0006	Втулка	1	Бр АЖ9-4	0,2	0,2	Лист 7
11	1-0005	Кольцо	3	Войлок	0,013	0,039	Лист 5
10	1-0004	Крышка	1	Сталь Ст3	0,4	0,4	Лист 6
9	1-0003	Стол круглый	1	Сталь 25 ГОСТ 1050-74	14,0	14,0	Лист 6
8	1-0002	Вал	1	Сталь 45	5,87	5,87	Лист 5
7	1-0001	Заслонка	1	Сталь Ст3	0,3	0,3	Лист 5
6	1-06	Сектор	1	Сварка	8,1	8,1	Лист 22
5	1-05	Сектор	1	"	8,4	8,4	Лист 21
4	1-04	Диск	1	"	4,65	4,65	Лист 20
3	1-03	Втулка	1	"	0,9	0,9	Лист 19
2	1-02	Корпус подшипника	1	"	3,0	3,0	Лист 18
1	1-01	Стол	1	Сварка	100	100	Лист 8

Спецификация

М1:5

ТД 1985г.	Стол с подвижным укрытием и поворотным диском для ручной электросварки	08-02-151
	Общий вид 1-00	Лист 4

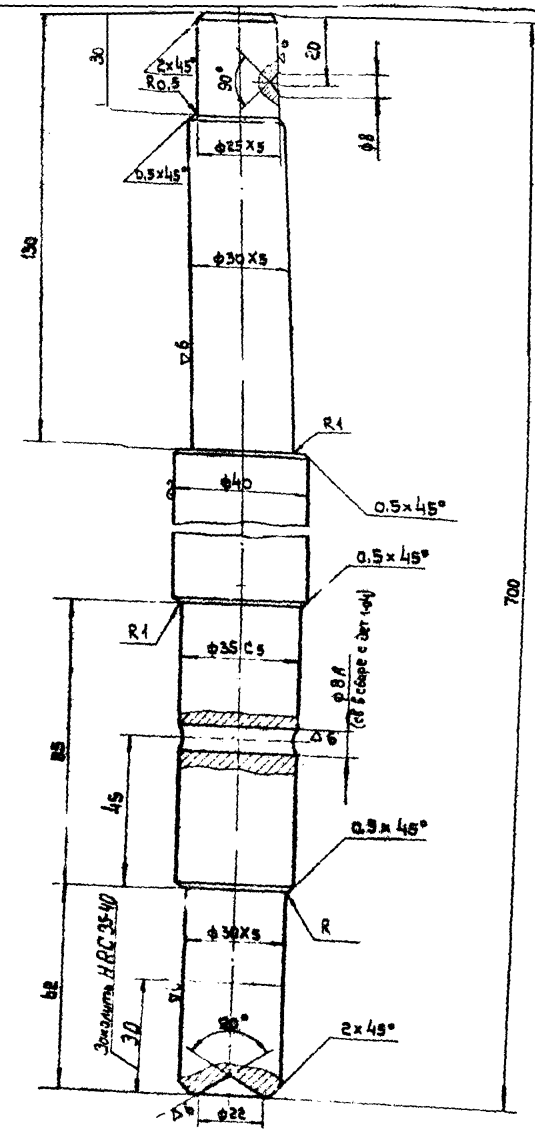

1- 0002	Вал	Сталь 45	Круг 40 ГОСТ 2590-57	5.87	5
Обозначение	Наименование	Материал	Сортамент	Вес 1 кг	Лист

М1:1

Длина развернутой детали 276

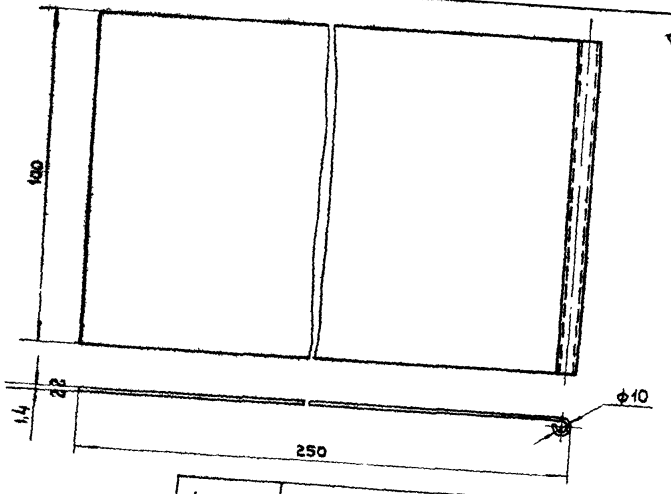

1- 0001	Заслонка	Сталь Ст.3	Сталь полосовая ГОСТ 3680-57	0.30	5
Обозначение	Наименование	Материал	Сортамент	Вес 1 кг	Лист

М1:1

ТД 1965г

Стол с навесным укрытием и поворотным диском для ручной электросварки

Детали

08-02-161

Лист 5

8236 02 7

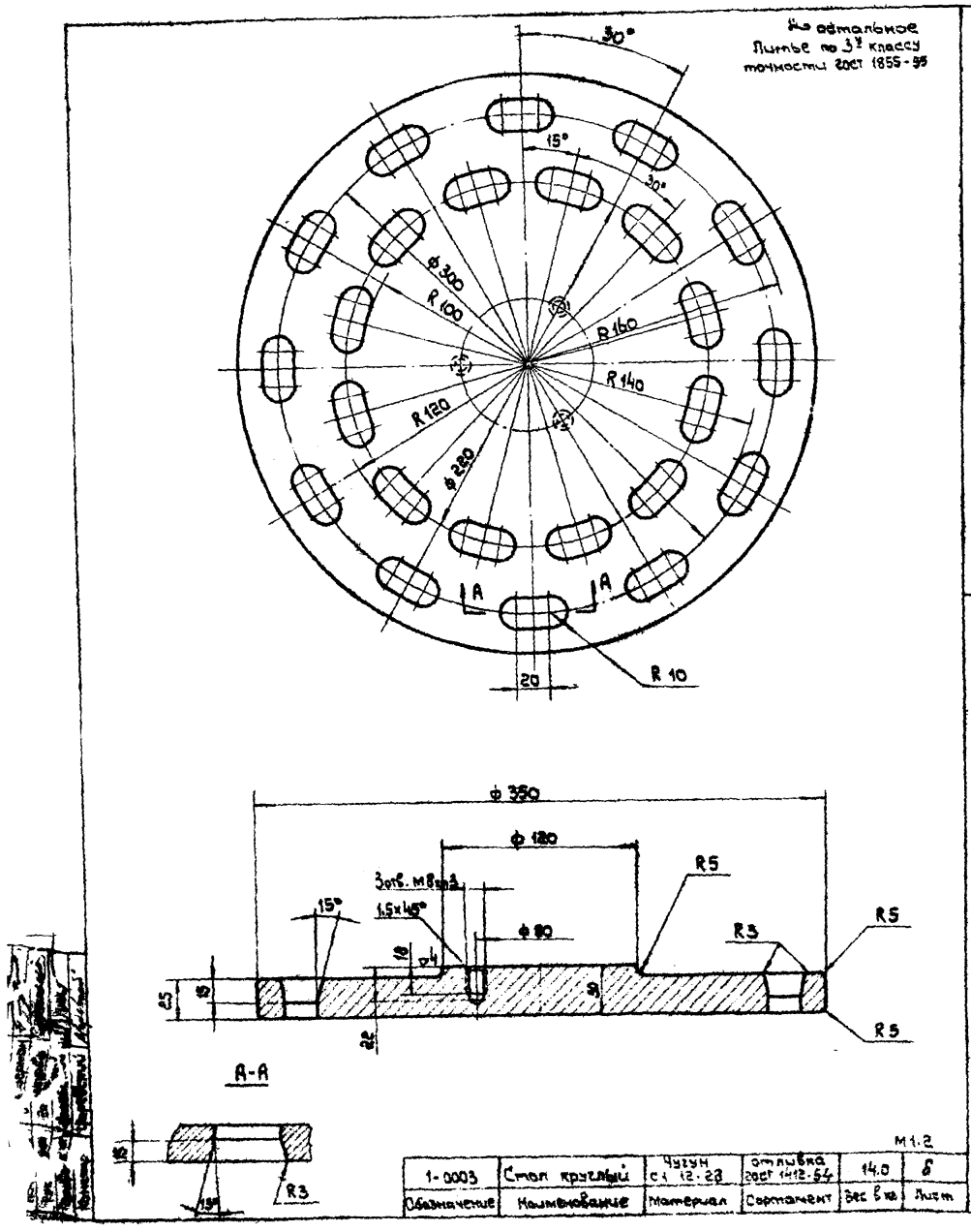

М 1:2

1-0003	Стол круглый	Чугун СЧ 12-28	отливка ГОСТ 1412-54	14.0	6
Обозначение	Наименование	Материал	Сортамент	Вес в кг	Лист

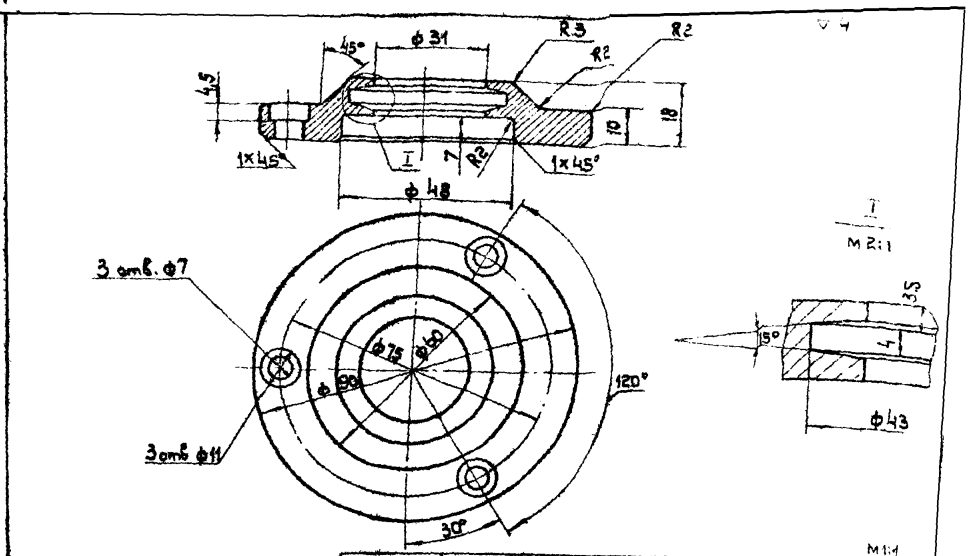

М 1:1

1-0004	Крышка	Сталь Ст 3	круг 95 ГОСТ 2590-57	0,4	6
Обозначение	Наименование	Материал	Сортамент	Вес в кг	Лист

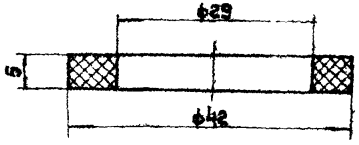

М 2:1

1-0005	Кольцо	Войлок	Войлок грубый ГОСТ 6418-61	0.013	6
Обозначение	Наименование	Материал	Сортамент	Вес в кг	Лист

ТД 1965г.	Стол с надвижным укрытием и поворотным диском для ручной электросварки	08-02-151
	Детали.	Лист 6

8236-02 8

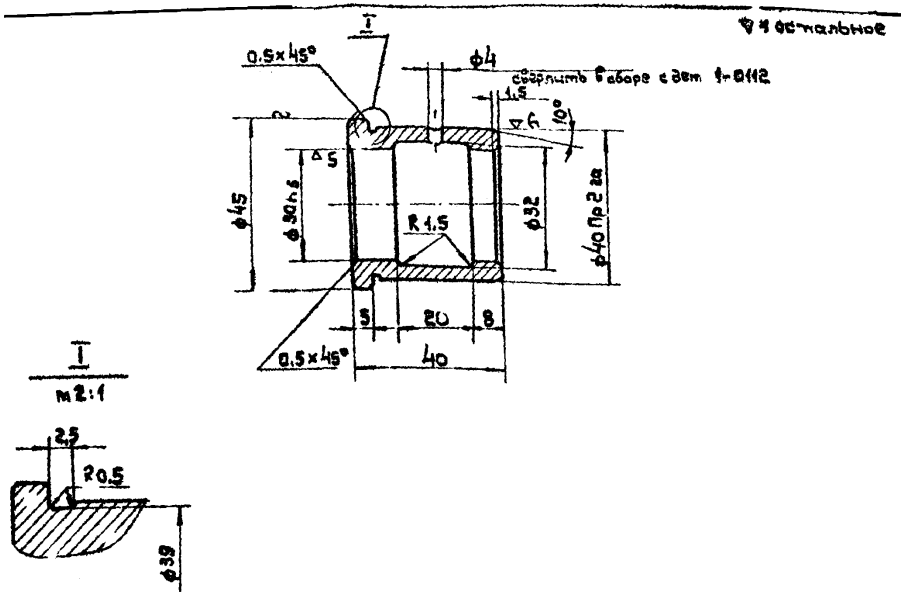

М1:1

1-0006	Втулка	Бронза	Пруток Бр. АЖ9-4 Кр45 ГОСТ 1628-60	0.2	7
Обозначение	Наименование	Материал	Сортамент	Вес в кг	Лист

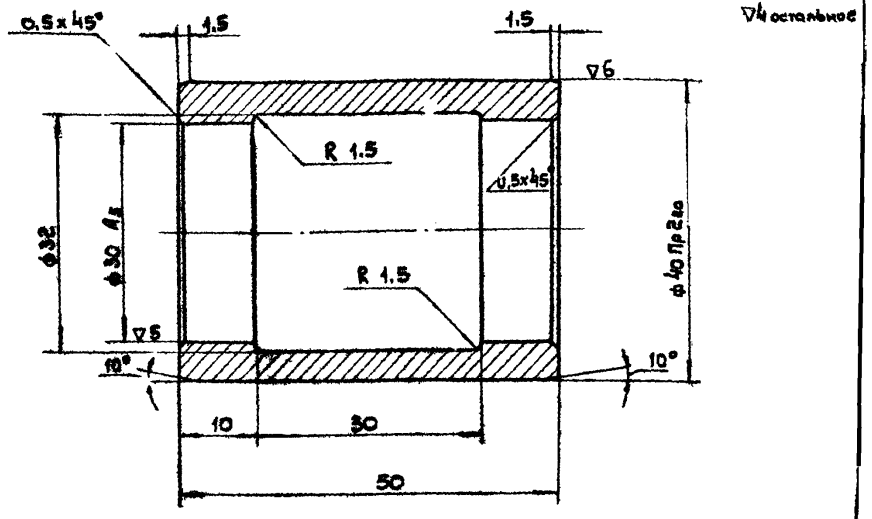

М2:1

1-0008	Втулка	Бронза	Пруток Бр. АЖ9-4 Кр45 ГОСТ 1628-60	0.2	7
Обозначение	Наименование	Материал	Сортамент	Вес в кг	Лист

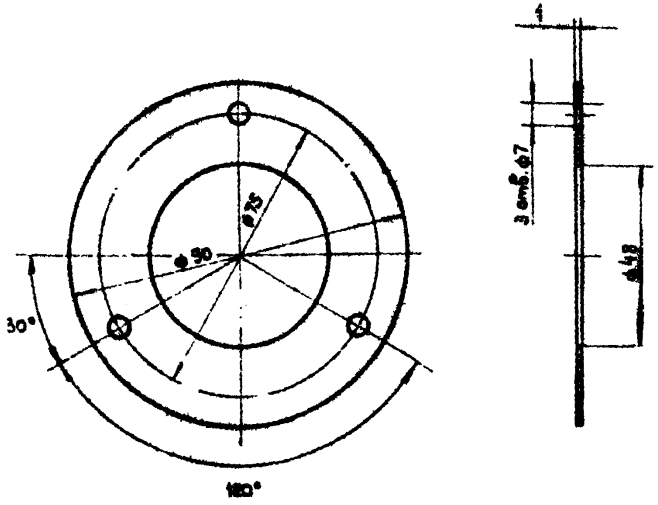

М1:1

1-0007	Прокладка	Картон А	Картон прокладочный ГОСТ 9347-60	0.005	7
Обозначение	Наименование	Материал	Сортамент	Вес в кг	Лист

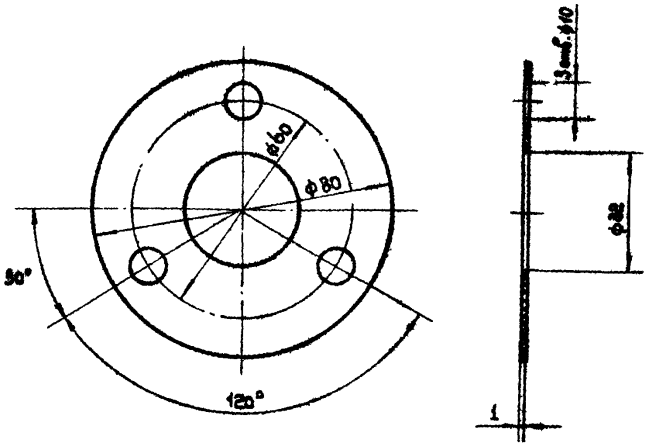

М1:1

1-0009	Прокладка	Картон А	Картон прокладочный ГОСТ 9347-60	0.003	7
Обозначение	Наименование	Материал	Сортамент	Вес в кг	Лист

ТА 1965г.	Стол с надвижным укрытием и поворотным диском для ручной электросварки	ОБ-02-151
	Детали.	Лист 7

Проверил Граевский
Ко. тр. Чаревский

8236-02 9

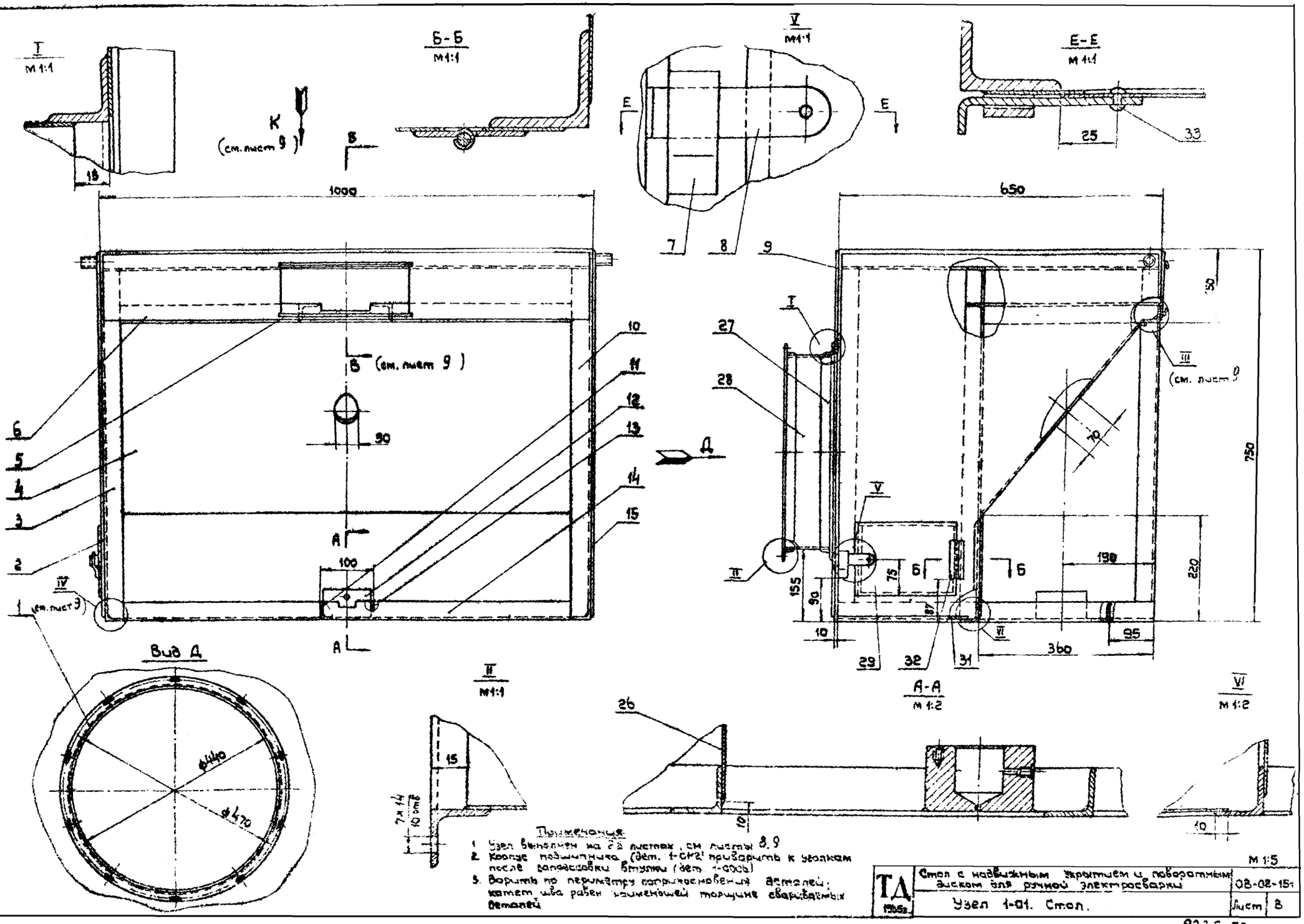

Примечания

1. Узел выполнен на 22 листах, см листы 8, 9
2. Корпус подшипника (дет. 1-СН2) приварить к уголкам после запрессовки втулки (дет. 1-СОСЬ)
3. Варить по периметру соприкосновения деталей; катет шва равен наименьшей толщине сваривaемых деталей

ТД 1965г.	Стол с надвижным укрытием и поворотным диском для ручной электросварки	08-02-15г
	Узел 1-01. Стол.	Лист 8

8236-02

Вид К (см. лист 8)

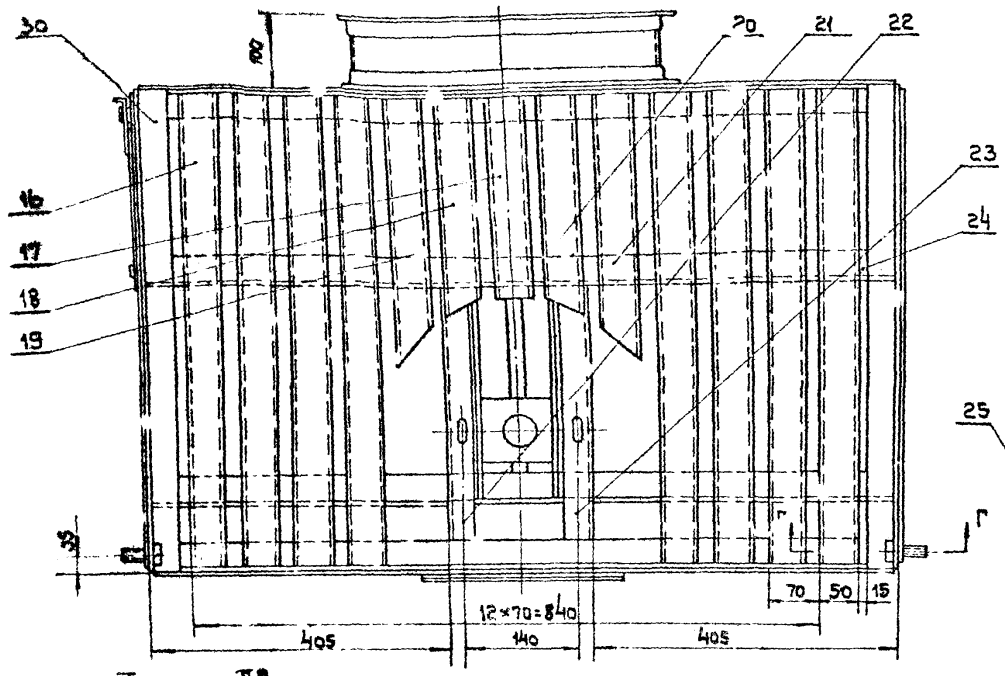

В-В (см. лист 8)
М1:1

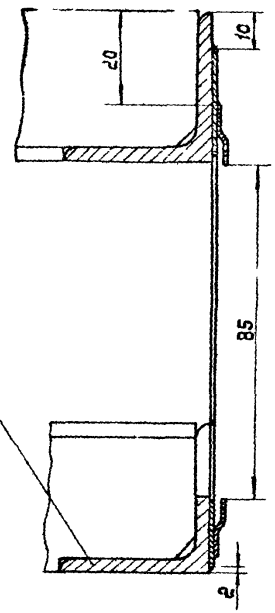

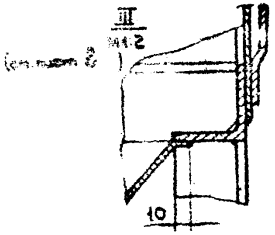

Г-Г
М1:1

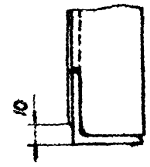

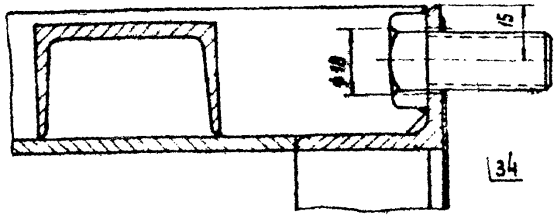

Примечание:
1. Узел выполнен на 2х листах, см. листы 8,9.

Общий вес 100.0

34	ГОСТ 7798-62	Болт М16×50	2	Сталь Ст.3	0,11	0,22	
33	ГОСТ 10299-62	Заклепка 3×8	1	Сталь Ст.2	0,001	0,001	
32	ГОСТ 5088-54	Петля Б75	1	Сталь Ст.3	0,08	0,08	
31	1 - 0131	Лист 290×940; S=1,4	1		3,0	3,0	б/ч
30	1 - 0130	Уголок 40×40×4 L=650 ГОСТ 3509-57	2	"	1,57	3,14	"
29	1 - 0129	Дверца 200×150 S=1,4	1	"	0,33	0,33	с/ч
28	1 - 0128	Обечайка	1	"	1,1	1,1	Лист 10
27	1 - 0127	Фланец	1	Сталь Ст.3	1,32	1,82	Лист 10
26	1 - 0126	Стенка передняя	1	"	2,4	2,4	Лист 17
25	1 - 0125	Уголок	1	"	2,2	2,2	Лист 14
24	1 - 0124	Уголок	6	"	2,4	14,4	Лист 16
23	1 - 0123	Уголок	1	"	0,85	0,85	Лист 16
22	1 - 0122	Уголок	1	"	0,85	0,85	Лист 16
21	1 - 0121	Швеллер	1	"	1,7	1,7	Лист 15
20	1 - 0120	Швеллер	1	"	1,3	1,3	Лист 15
19	1 - 0119	Швеллер	1	"	1,7	1,7	Лист 16
18	1 - 0118	Швеллер	1	"	1,3	1,3	Лист 15
17	1 - 0117	Швеллер	1	"	1,3	1,3	Лист 15
16	1 - 0116	Швеллер	8	"	3,1	24,8	Лист 14
15	1 - 0115	Стенка правая	1	"	3,1	3,1	Лист 14
14	1 - 0114	Уголок	1	"	2,3	2,3	Лист 17
13	1 - 0113	Уголок	1	"	0,6	0,6	Лист 14
12	1 - 0112	Корпус подшипника	1	"	2,6	2,6	Лист 13
11	1 - 0111	Уголок	1	"	0,6	0,6	Лист 13
10	1 - 0110	Стойка	3	"	1,7	5,1	Лист 13
9	1 - 0109	Стенка задняя	1	"	6,0	6,0	Лист 12
8	1 - 0108	Задвижка	1	"	0,04	0,04	Лист 12
7	1 - 0107	Планка	1	"	0,03	0,03	Лист 12
6	1 - 0106	Лист верхний	1	"	1,2	1,2	Лист 12
5	1 - 0105	Направляющая	2	"	0,055	0,11	Лист 11
4	1 - 0104	Лист	1	"	5,5	5,5	Лист 11
3	1 - 0103	Стойка	3	"	1,7	5,1	Лист 11
2	1 - 0102	Стенка левая	1	Сталь Ст.3	3,0	3,0	Лист 11
1	1- 0101	Фланец	1	Сталь Ст.3	1,82	1,82	Лист 10
№ п/п	Обозначение	Наименование	Кол.	Материал	Вес 1 шт.	Вес общ.	Прим.

Спецификация

М1:5

ТД 1965г.	Стол с подвижным укрытием и поворотным диском для ручной электросварки	08-02-151
	Узел 1-01 Стол.	Лист 9

8236-02 11

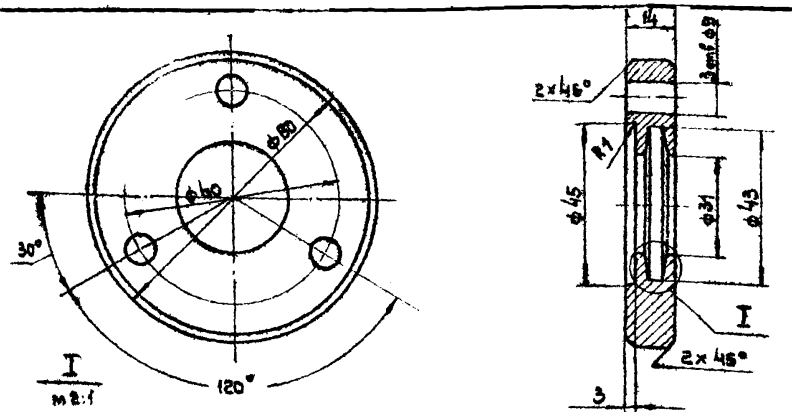

M1:1

1-0010	Крышка	Сталь Ст.3	Круг 85 ГОСТ 2590-57	0.35	10
Обозначение	Наименование	Материал	Сортамент	Вес в кг.	Лист

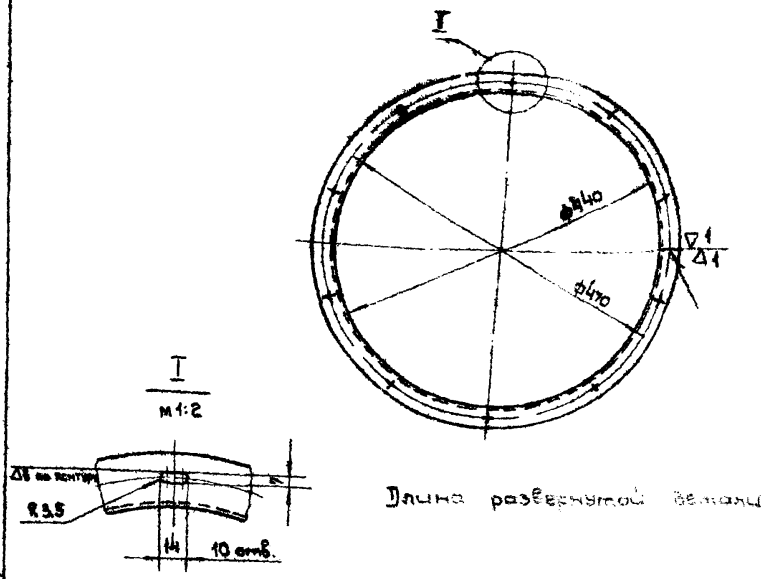

~ остальное

Длина развернутой детали 1432

M1:5

1-0101	Фланец	Сталь Ст.3	Уголок 28×28×3 ГОСТ 8509-57	1.82	10
Обозначение	Наименование	Материал	Сортамент	Вес в кг.	Лист

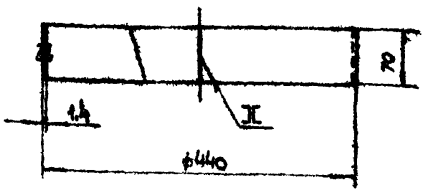

∇1 остальное

Длина развернутой детали 1377

M1:5

1-0128	Обечайка	Сталь Ст.3	Сталь [illegible] ГОСТ 3680-57	1.1	10
Обозначение	Наименование	Материал	Сортамент	Вес в кг.	Лист

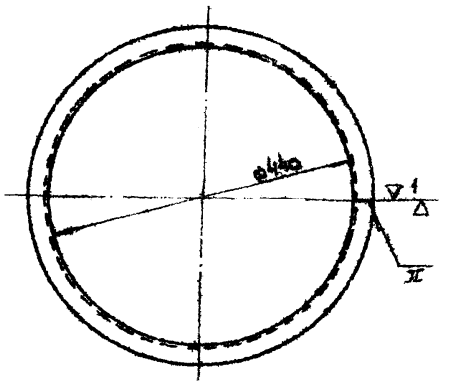

~ остальное

Длина развернутой детали 1432

M1:5

1-0127	Фланец	Сталь Ст.3	Уголок 28×28×3 ГОСТ 8509-57	1.82	10
Обозначение	Наименование	Материал	Сортамент	Вес в кг.	Лист

ТА 1966г.	Стол с надвижным укрытием и поворотным диском для ручной электросварки	08-02-151
	Детали	Лист 10

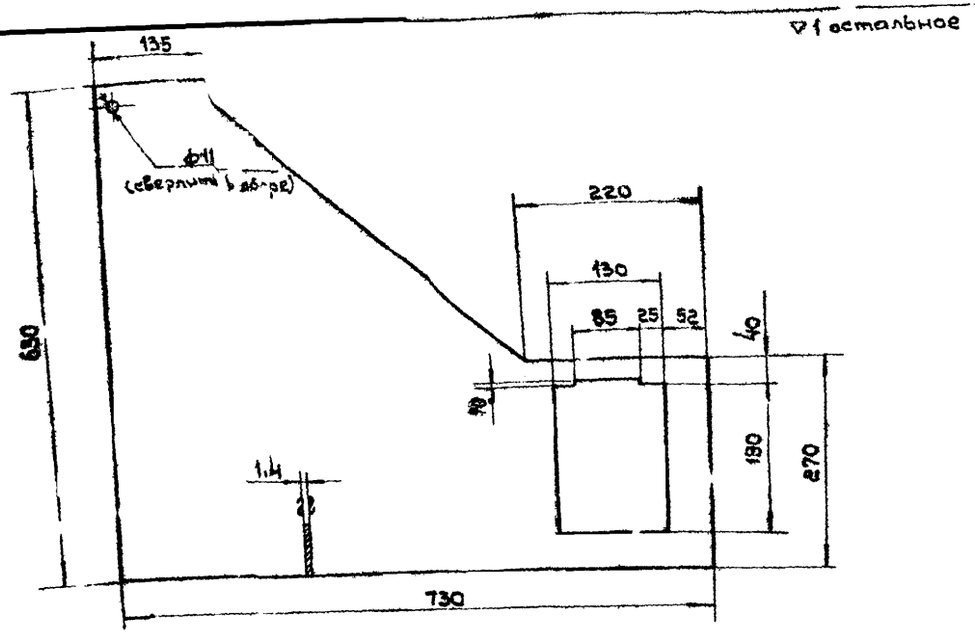

М1:5

1-0102	Стенка левая	Сталь Ст 3	Сталь тонколистовая ГОСТ 3680-57	3,0	11
Обозначение	Наименование	Материал	Сортамент	Вес в кг	Лист

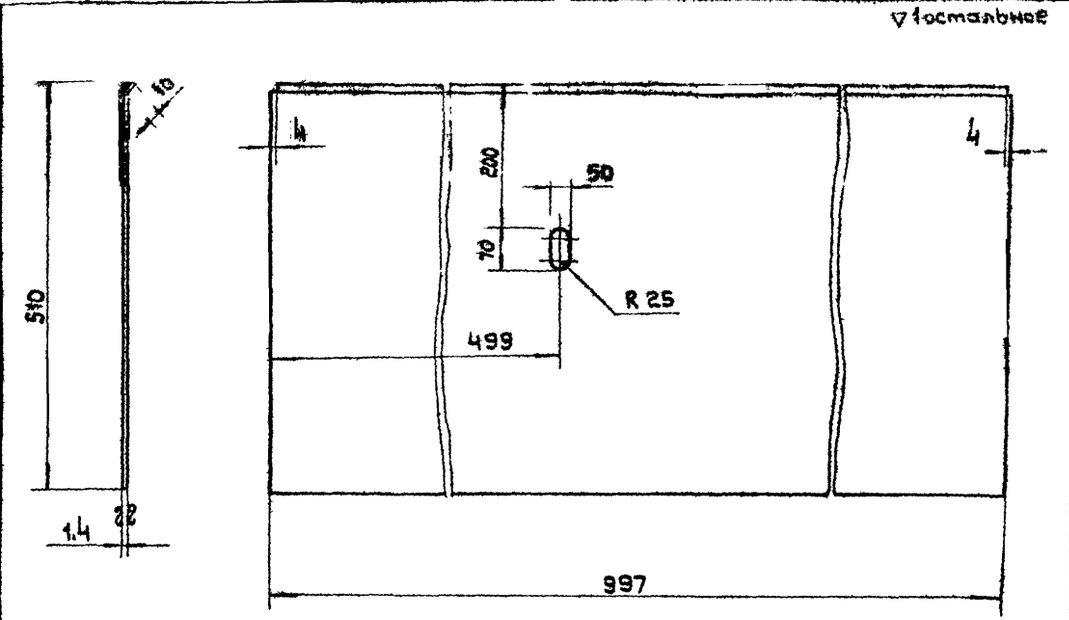

М1:5

1-0104	Лист	Сталь Ст.3	Сталь тонколистовая ГОСТ 3680-57	5,5	11
Обозначение	Наименование	Материал	Сортамент	Вес в кг	Лист

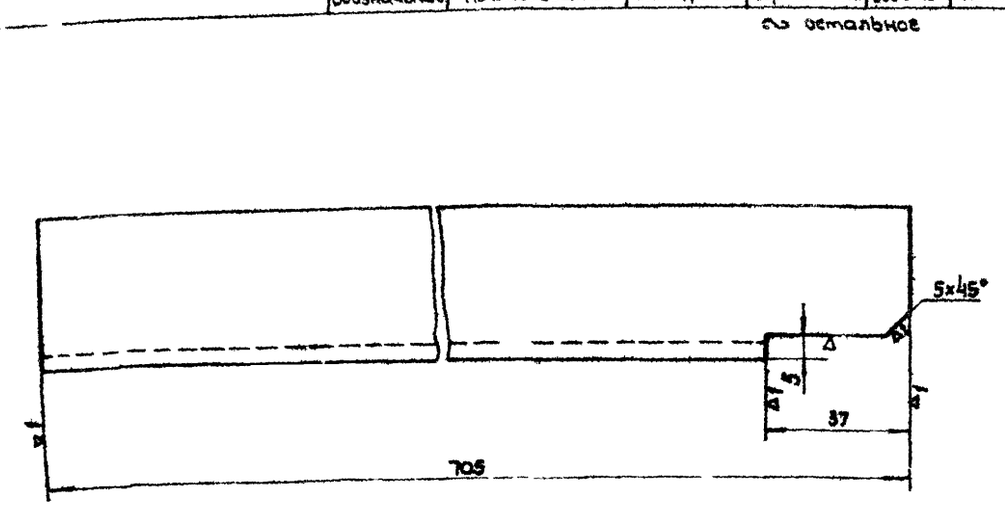

М1:1

1-0103	Стойка	Сталь Ст.3	Уголок равнобедренный ГОСТ 8509-57	1,7	11
Обозначение	Наименование	Материал	Сортамент	Вес в кг	Лист

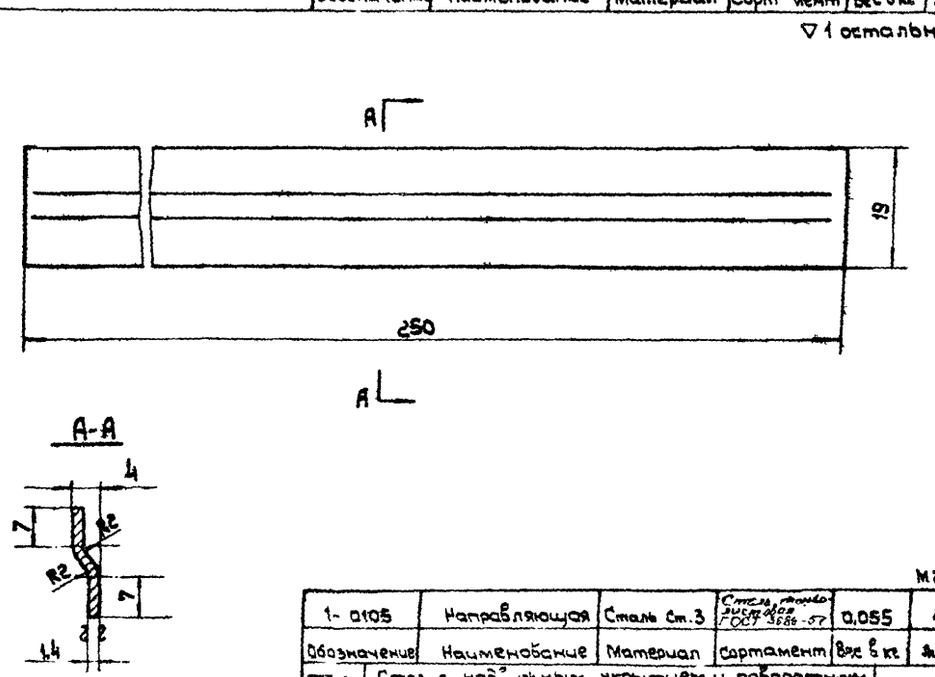

М2:1

1-0105	Направляющая	Сталь Ст.3	Сталь тонколистовая ГОСТ 3680-57	0,055	11
Обозначение	Наименование	Материал	Сортамент	Вес в кг	Лист

ТА 1965г	Стол с надвижным укрытием и поворотным диском для ручной электросварки	08-02-151
	Детали	Лист 11

Рук груп Гольцова
Провер. Граевский
Констр. Царевский

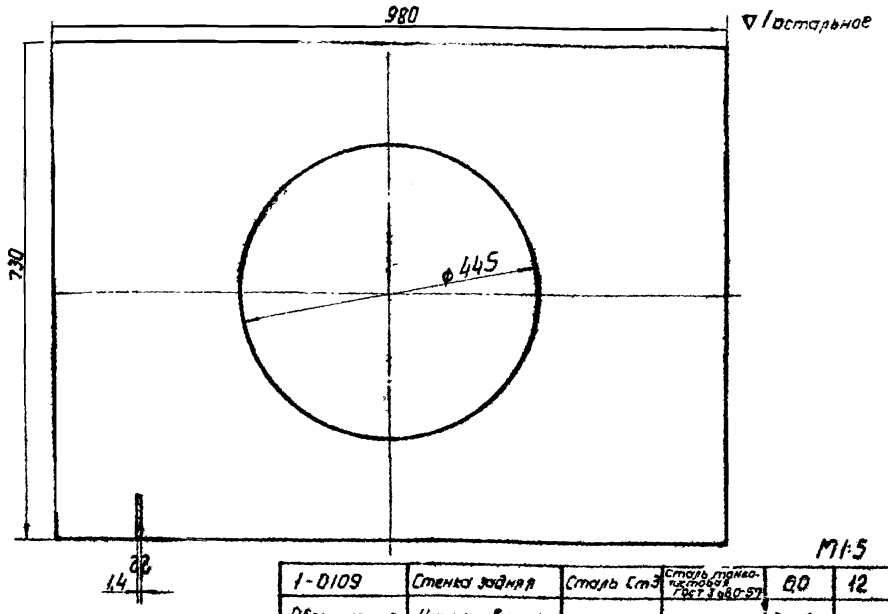

1-0109	Стенка задняя	Сталь Ст3	Сталь тонколистовая ГОСТ 3680-57	0,0	12
Обозначение	Наименование	Материал	Сортамент	Вес в кг	Лист

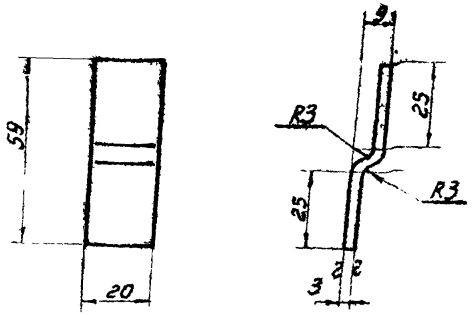

Длина развернутой детали 62

Острые кромки притупить

М1:1

1-0107	Планка	Сталь Ст3	Сталь тонколистовая ГОСТ 3680-57	0,030	12
Обозначение	Наименование	Материал	Сортамент	Вес в кг	Лист

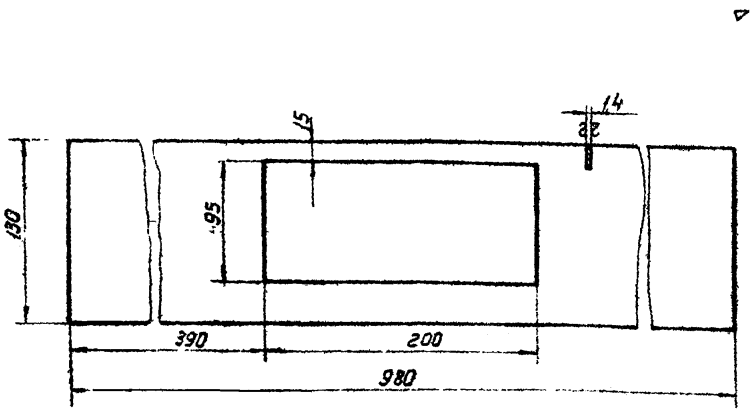

1-0106	Лист верхний	Сталь Ст3	Сталь тонколистовая ГОСТ 3680-57	1,2	12
Обозначение	Наименование	Материал	Сортамент	Вес в кг	Лист

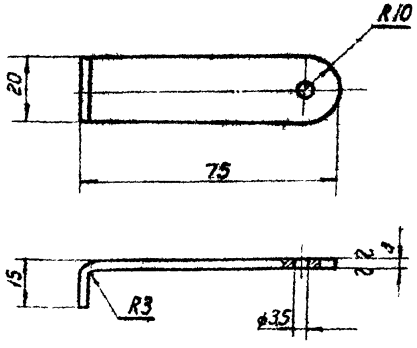

Длина развернутой детали 85

Острые кромки притупить

М1:1

1-0108	Задвижка	Сталь Ст3	Сталь тонколистовая ГОСТ 3680-57	0,0	12
Обозначение	Наименование	Материал	Сортамент	Вес в кг	Лист

ТД 1965г	Стол с надвижным укрытием и поворотным диском для ручной электросварки	ОВ-02-151
	Детали.	Лист 12

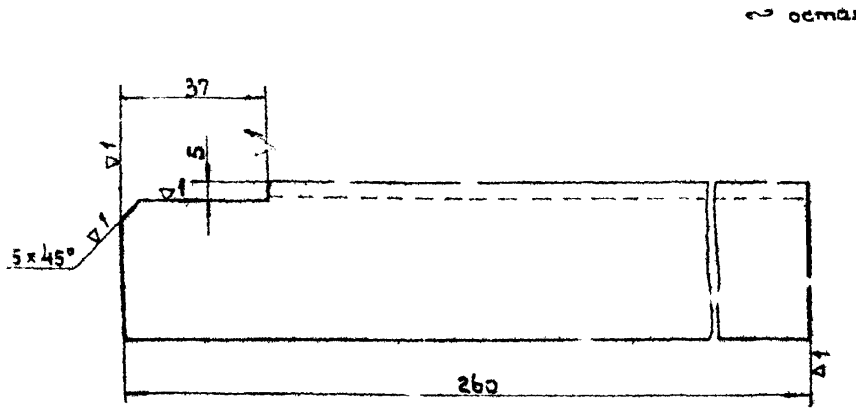

М 1:1

1-0111	Уголок	Сталь Ст.3	Уголок равноб 40 x 40 x 4 ГОСТ 8509-57	0.6	13
Обозначение	Наименование	Материал	Сортамент	Вес в кг	Лист

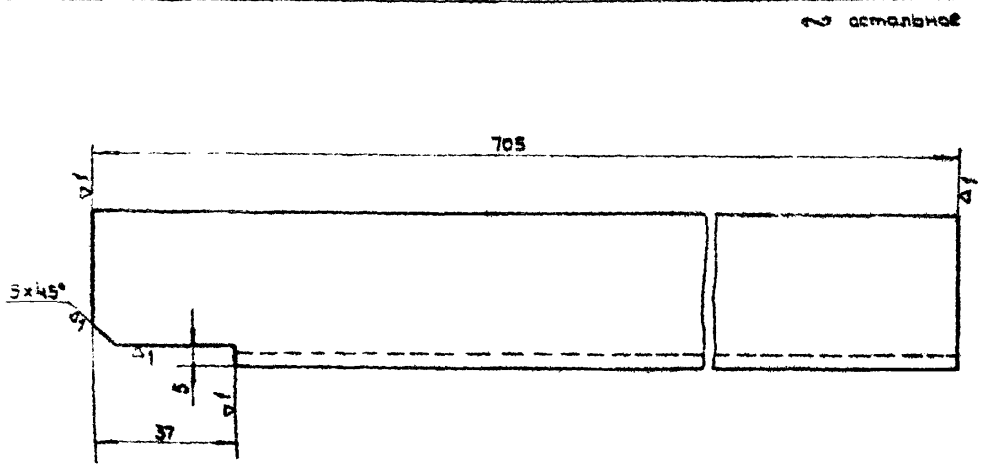

М1:1

1-0110	Стойка	Сталь Ст.3	Уголок 40x40x4 ГОСТ 8509-57	1.7	13
Обозначение	Наименование	Материал	Сортамент	Вес в кг	Лист

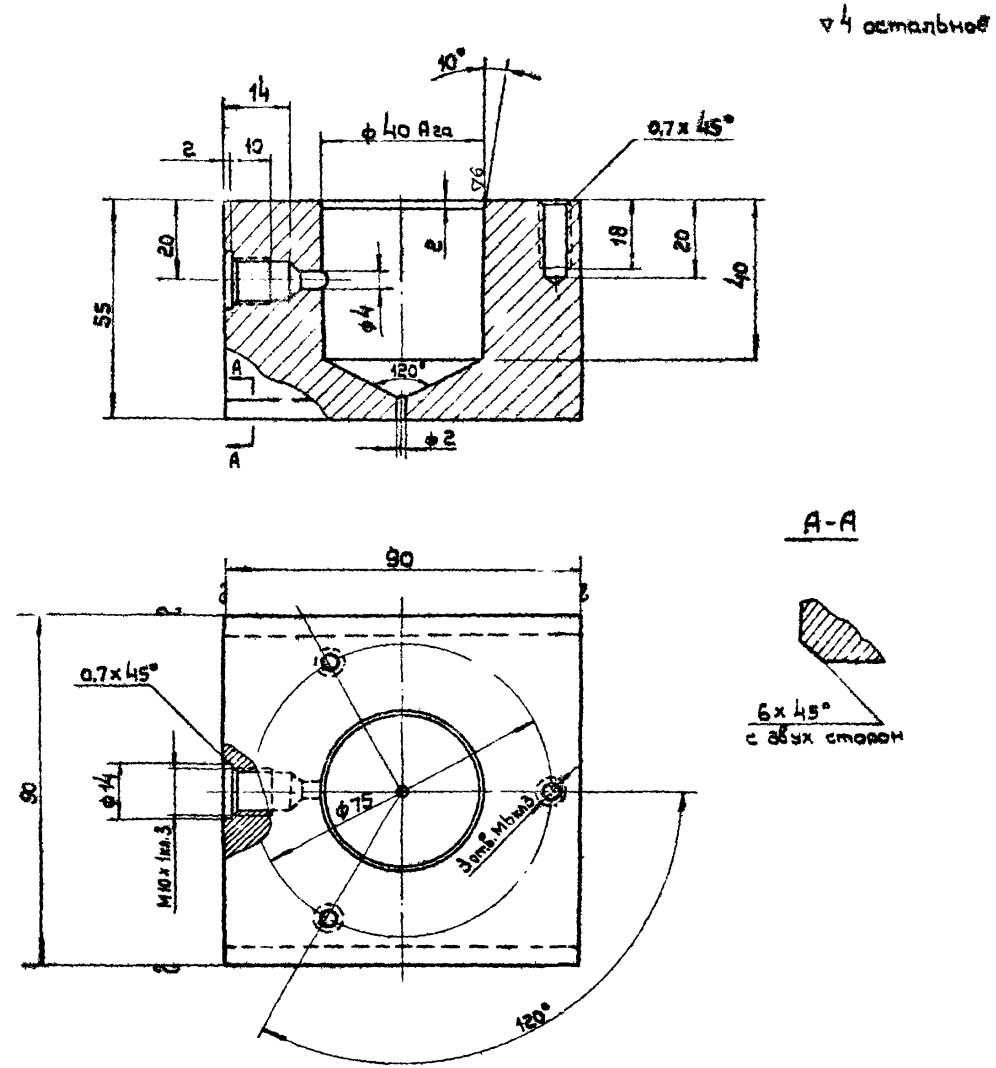

М1:1

1-0112	Корпус подшипника	Сталь Ст.3	Квадрат 90 ГОСТ 2591-57	2.6	13
Обозначение	Наименование	Материал	Сортамент	Вес в кг	Лист

ТА 1965г	Стол с надвижным укрытием и поворотным диском для ручной электросварки	08-02-151
	Детали	Лист 13

Проверил Гравский
Конс. пр. Царевский

8236-02 15

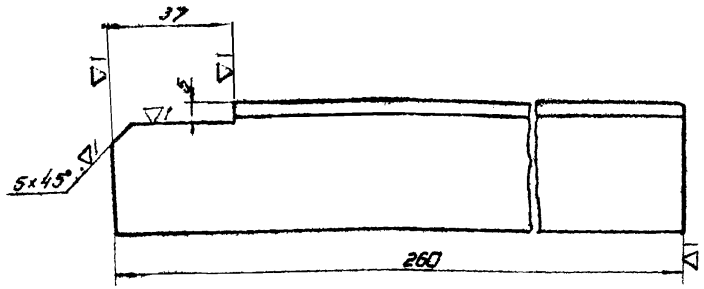

М 1:1

1 - 0113	Уголок	Сталь Ст3	Уголок равноб. 40×40×4 ГОСТ 8509-57	0,6	14
Обозначение	Наименование	Материал	Сортамент	Вес в кг	Лист

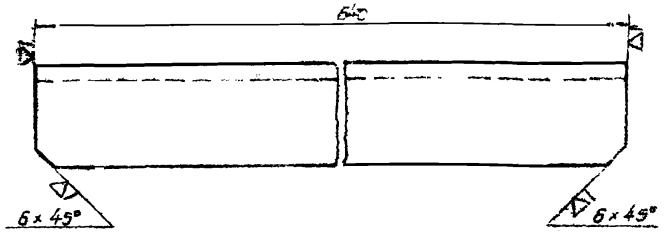

М 1:1

1 - 0116	Швеллер	Сталь Ст3	Швеллер 5 ГОСТ 8240-56	3,1	14
Обозначен.	Наименование	Материал	Сортамент	Вес в кг	Лист

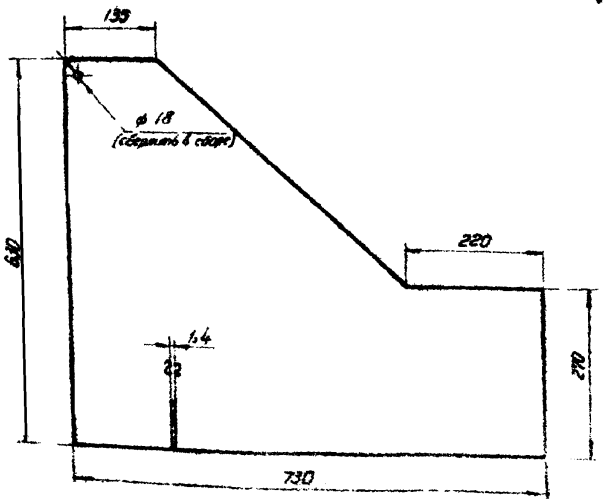

М 1:5

1 - 0115	Стенка правая	Сталь Ст3	Сталь кунеф-листовая ГОСТ 8510-57	3,1	14
Обозначение	Наименование	Материал	Сортамент	Вес в кг	Лист

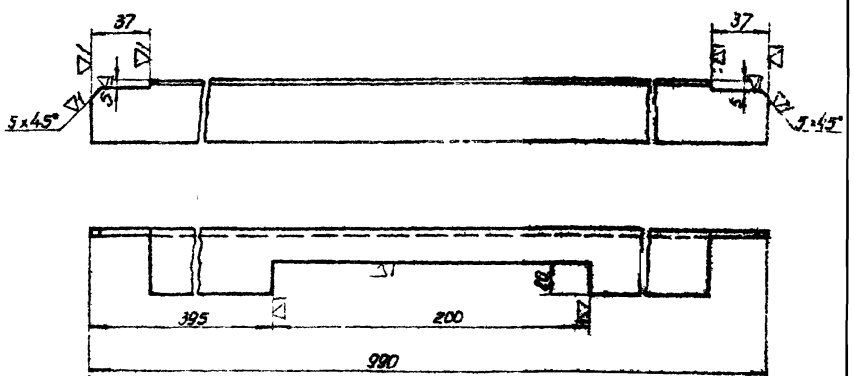

М 1:2

1 - 0125	Уголок	Сталь Ст3	Уголок равноб. 40×40×4 ГОСТ 8509-57	2,2	14
Обозначение	Наименование	Материал	Сортамент	Вес в кг	Лист

ТА 1965 г.	Стол с надвижным укрытием и поворотным диском для ручной электросварки	08-02-151
	Детали	Лист 14

8236-02 16

2 остальное

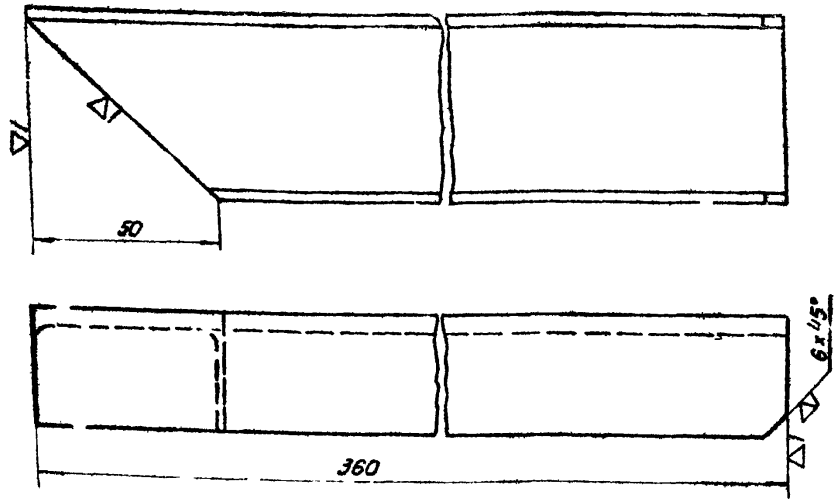

М 1:1

1-0121	Швеллер	Сталь Ст.3	Швеллер 5 ГОСТ 8240-56	1,7	15
Обозначение	Наименование	Материал	Сортамент	Вес 6 кг	Лист

2 остальное

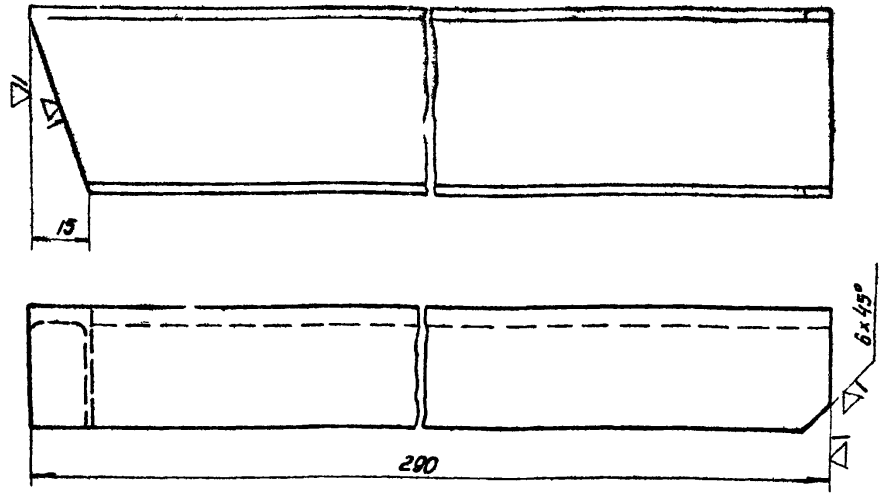

М 1:1

1-0120	Швеллер	Сталь Ст.3	Швеллер 5 ГОСТ 8240-56	1,3	15
Обозначение	Наименование	Материал	Сортамент	Вес 6 кг	Лист

2 остальное

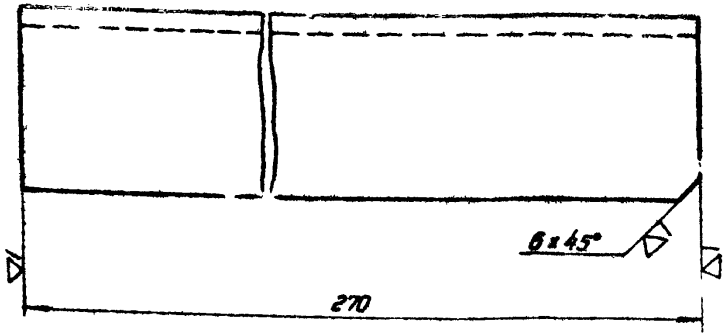

М 1:1

1-0117	Швеллер	Сталь Ст.3	Швеллер 5 ГОСТ 8240-56	1,3	15
Обозначение	Наименование	Материал	Сортамент	Вес 6 кг	Лист

2 остальное

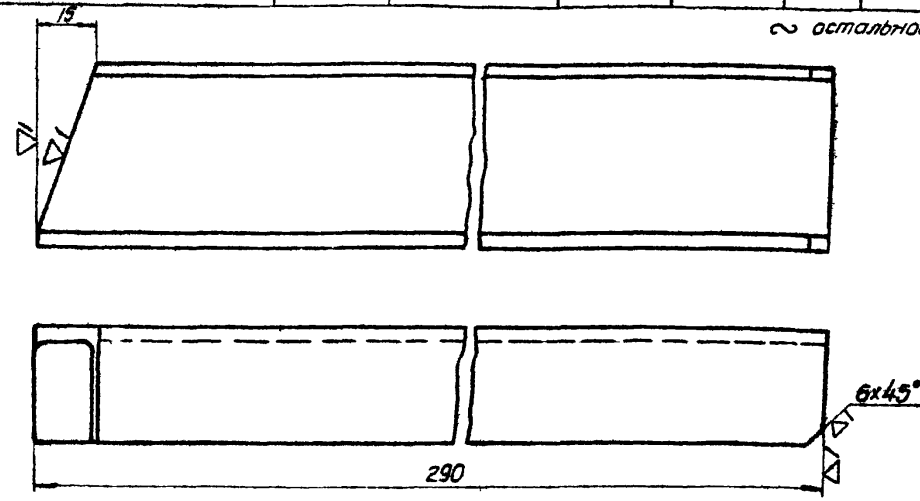

М 1:1

1-0118	Швеллер	Сталь Ст.3	Швеллер 5 ГОСТ 8240-56	1,3	15
Обозначение	Наименование	Материал	Сортамент	Вес 6 кг	Лист

ТА 1965г.	Стол с нижним прижимом и поворотным диском для ручной электросварки	СВ-02-151
	Детали.	Лист 15

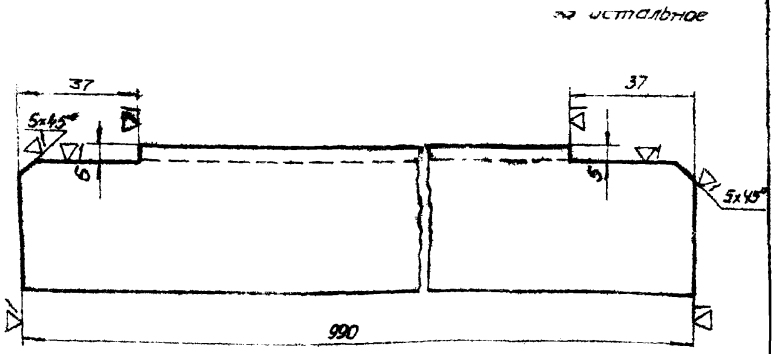

М 1:1

1-0124	Уголок	Сталь Ст3	Уголок равнов 40x40x4 ГОСТ 8509-57	2,4	16
Обозначение	Наименование	Материал	Сортамент	Вес в кг	Лист

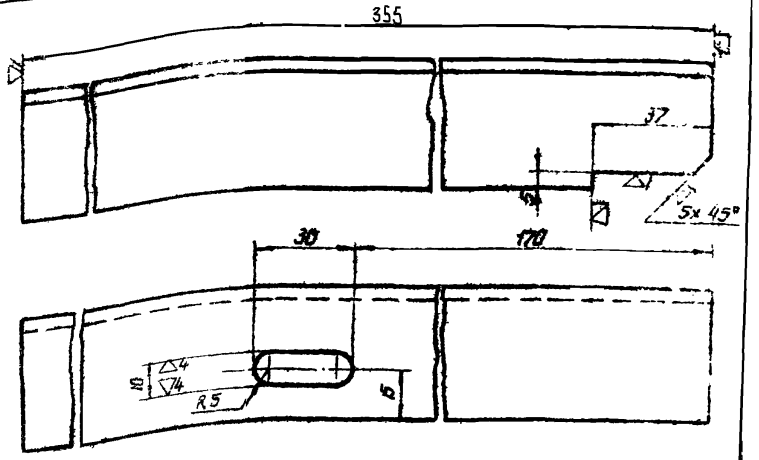

М 1:1

1-0123	Уголок	Сталь Ст3	Уголок равнов 40x40x4 ГОСТ 8509-57	0,85	16
Обозначение	Наименование	Материал	Сортамент	Вес в кг	Лист

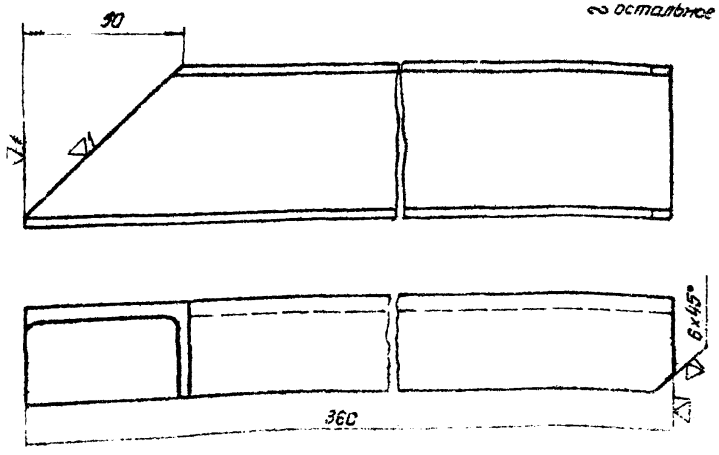

М 1:1

1-0119	Швеллер	Сталь Ст3	Швеллер 9 ГОСТ 8240-56	1,7	16
Обозначение	Наименование	Материал	Сортамент	Вес в кг	Лист

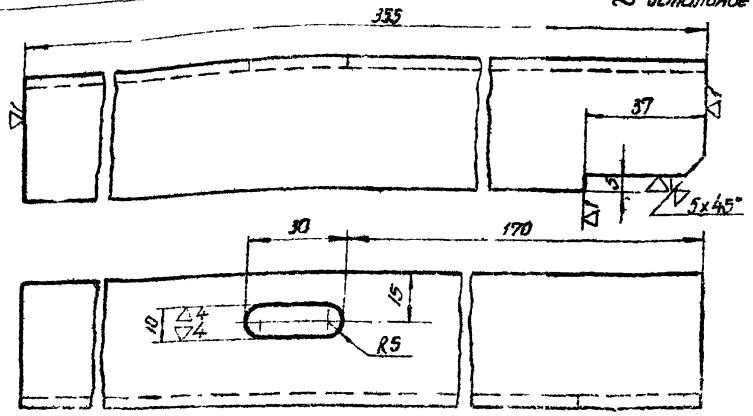

М 1:1

1-0122	Уголок	Сталь Ст3	Уголок равнов 40x40x4 ГОСТ 8509-57	0,85	16
Обозначение	Наименование	Материал	Сортамент	Вес в кг	Лист

ТА 1989 г. Стол с надвижным укрытием и поворотным доском для ручной электросварки. Детали

Проверил Конструкт

▽1 остальное

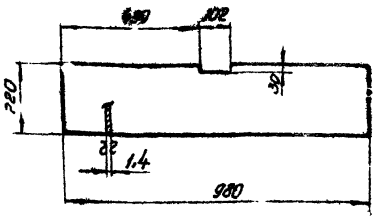

М 1:10

1-0126	Стенка передняя	Сталь Ст3	Сталь горячекатаная листовая ГОСТ 19903-74	2,4	17
Обозначение	Наименование	Материал	Сортамент	Вес 6 кг	Лист

▽1 остальное

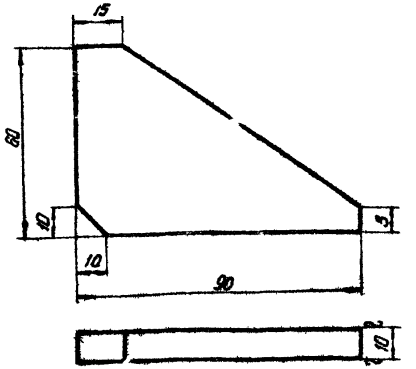

М 1:1

1-0403	Ребро	Сталь Ст3	полоса 10-60 ГОСТ 103-57	0,25	17
Обозначение	Наименование	Материал	Сортамент	Вес 6 кг.	Лист

▽1 остальное

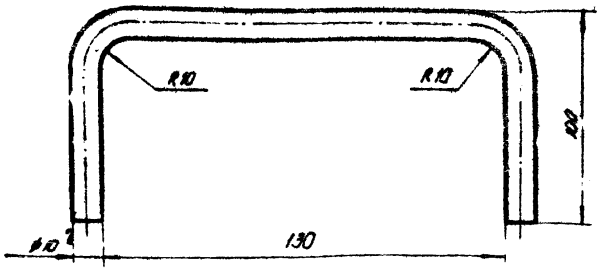

Длина развернутой детали 319

М 1:1

1-0501	Ручка	Сталь Ст3	Круг 10 ГОСТ 2590-57	0,1	17
Обозначение	Наименование	Материал	Сортамент	Вес 6 кг	Лист

~ остальное

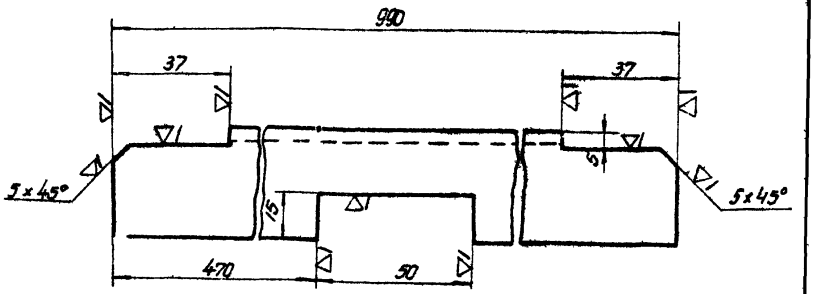

М1:1

1-0114	Уголок	Сталь Ст3	Уголь равнобокий 40×40×4 ГОСТ 8509-57	2,3	17
Обозначение	Наименование	Материал	Сортамент	Вес 6 кг	Лист

ТА 1965г	Стол с наружным укрытием с поворотным диском для ручной электросварки.	08-02-151
	Детали.	Лист 17

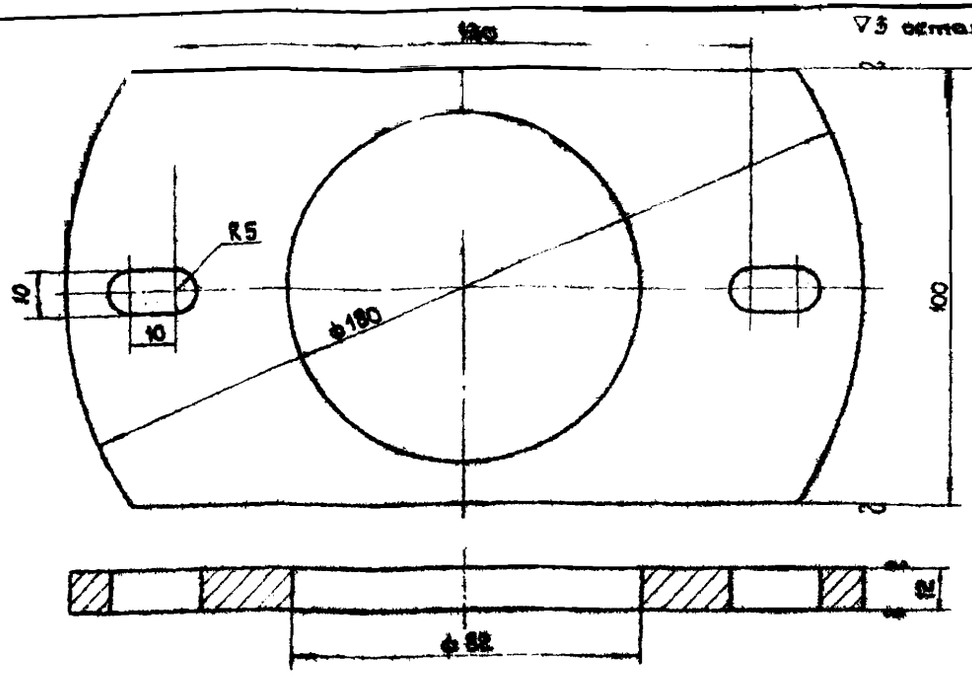

Острые кромки притупить

М1:1

1-0202	Фланец	Сталь Ст.3	Полос 12×100 ГОСТ 103-57	1,4	18
Обозначение	Наименование	Материал	Сортамент	Вес 8 кг	Лист

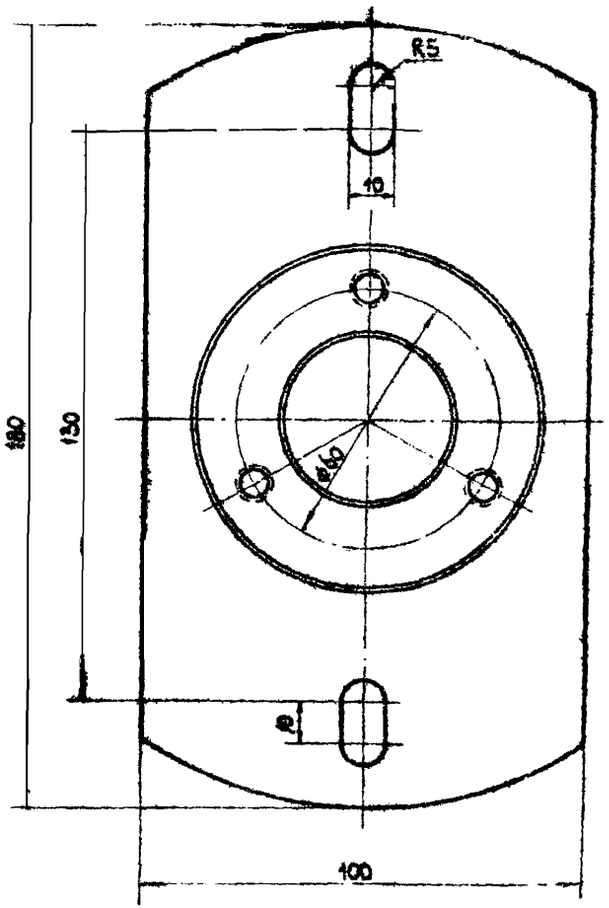

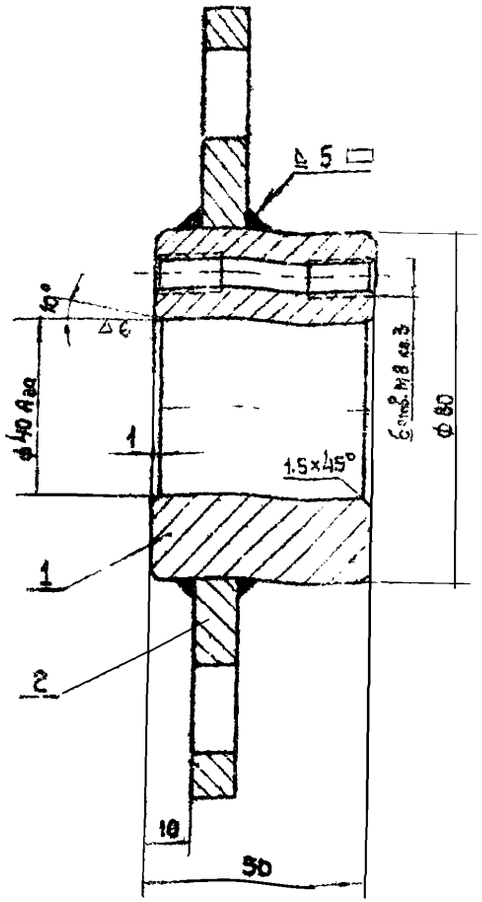

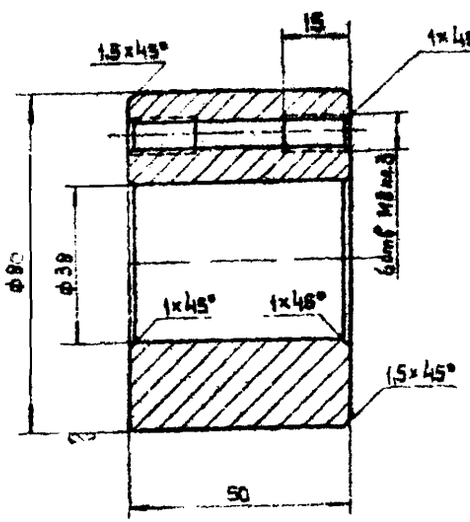

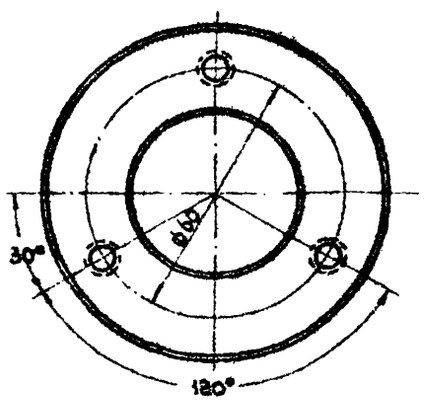

▽3 остальное

М1:1

1-0201	Бобышка	Сталь Ст 3	Круг 80 ГОСТ 2590-57	1,6	18
Обозначение	Наименование	Материал	Сортамент	Вес 8 кг	Лист

Общий вес 3.0

2	1-0202	Фланец	1	"	1,4	1,4	Лист 18
1	1-0201	Бобышка	1	Сталь Ст.3	1,6	1,6	Лист 18
№ п/п	Обозначение	Наименование	Кол.	Материал	1 шт	общ	Прим.
					Вес 8 кг		

Спецификация

М1:1

ТД 1965г.	Стол с подвижным укрытием и поворотным диском для ручной электросварки	03-02-151
	Узел 1-02. Корпус подшипника. Установ.	Лист 18

▽3 остальное

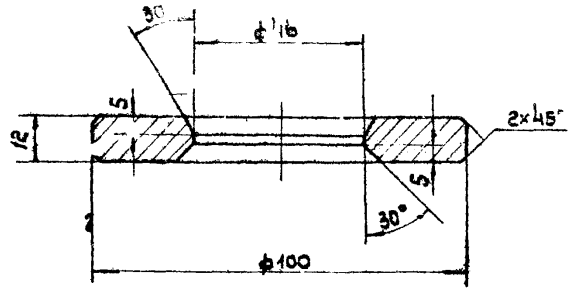

М 1:1

1-0302	Кольцо	Сталь Ст 3	Круг 10 Д ГОСТ 2590-57	0.55	19
Обозначение	Наименование	Материал	Сортамент	Вес в кг.	Лист

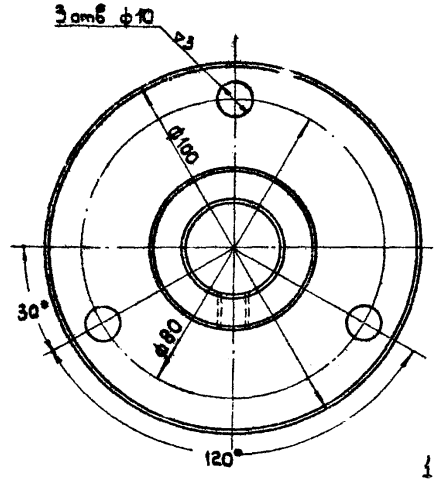

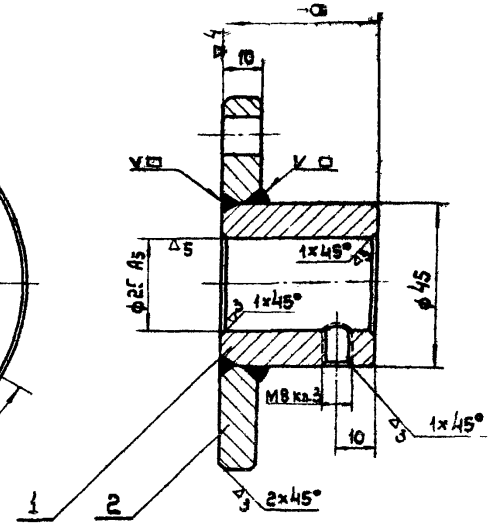

Острые кромки притупить

Общий вес 0,9

2	1-0302	Кольцо	1	"	0.55	0.55	Лист 19
1	1-0301	Втулка	1	Сталь Ст.3	0.37	0.37	Лист 19
№№ пп	Обозначение	Наименование	Кол.	Материал	Вес в кг 1 шт.	Вес в кг общ.	Прим.

Спецификация

▽3 остальное

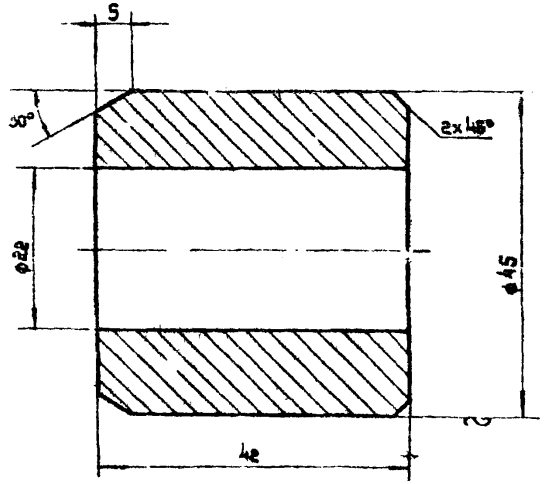

М 2:1

1-0301	Втулка	Сталь Ст. 3	Круг 45 ГОСТ 2590-70	0.37	19
Обозначение	Наименование	Материал	Сортамент	Вес в кг	Лист

М 1:1

ТД 1965г.	Стол с наборным укрытием и поворотным диском для ручной электросварки	ОВ-02-151
	Узел 1-03. Втулка. Детали.	Лист 19

Инв. № подл. | Подпись и дата | Взам. инв. №
Нач. отд. Якушева
Рук. гр. Голоцова
Проверил Вчаевский
Н. контр. Царевский

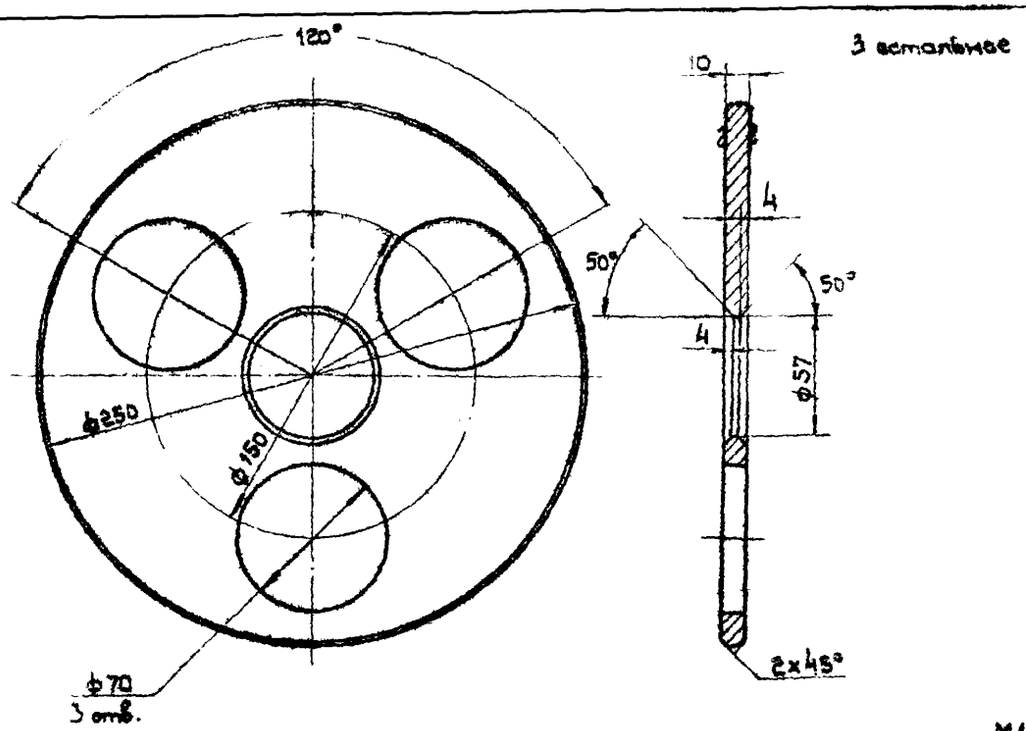

1- 0401	Плита	Сталь Ст.3	Лист 10 ГОСТ 5681-57	2.80	20
Обозначение	Наименование	Материал	Сортамент	Вес в кг.	Лист

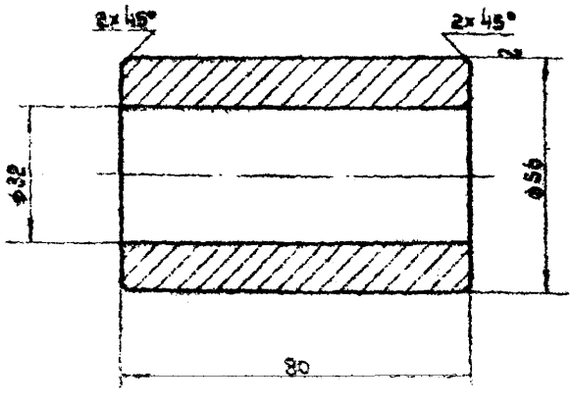

1- 0402	Втулка	Сталь Ст.3	Круг 56 ГОСТ 2590-57	1.1	20
Обозначение	Наименование	Материал	Сортамент	Вес в кг	Лист

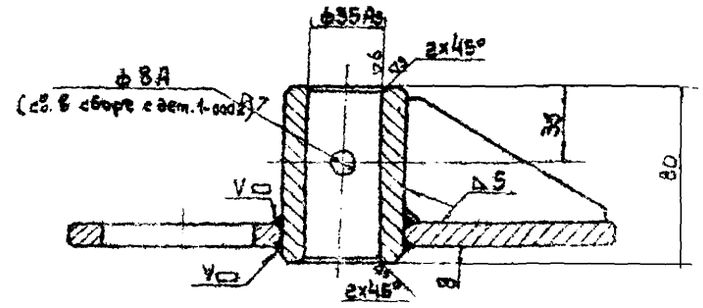

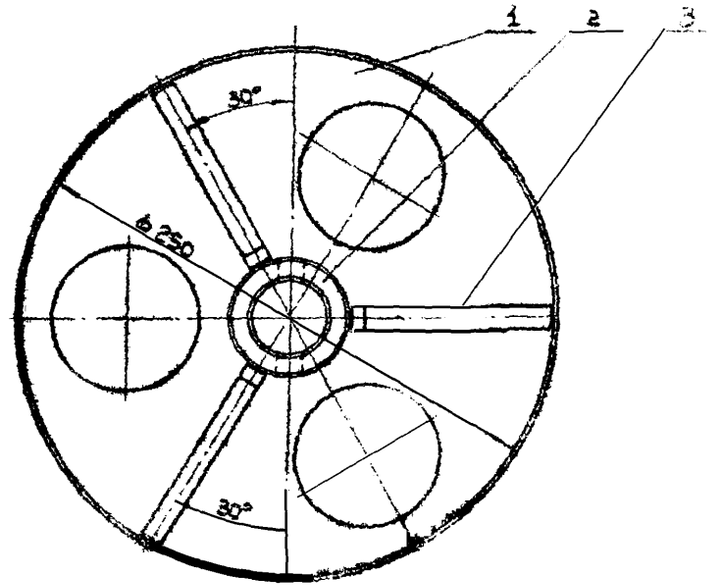

Общий вес 4.65

3	1- 0403	Ребро	3	Сталь Ст 3	0.25	0.75	Лист 17
2	1- 0402	Втулка	1	«	1.1	1.1	Лист 20
1	1- 0401	Плита	1	Сталь Ст 3	2.80	2.80	Лист 20
Мн п/п	Обозначение	Наименование	Кол.	Материал	1 шт.	общ.	Прим.
					Вес в кг		

Спецификация

M1:2

ТА	Отсос с надвижным укрытием и поворотным диском для ручной электросварки	08-02-191
	Узел 1-04	

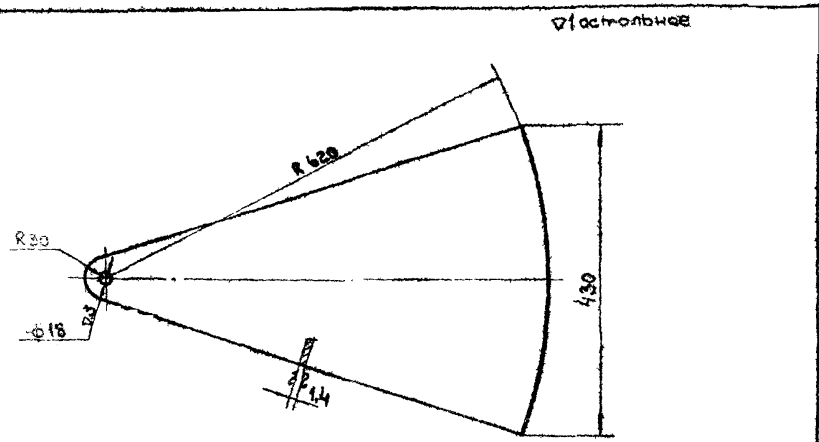

M1:5

1-0502	Боковина	Сталь Ст.3	Сталь тонколистовая ГОСТ 3680-57	1,7	21
Обозначение	Наименование	Материал	Сортамент	Вес в кг	Лист

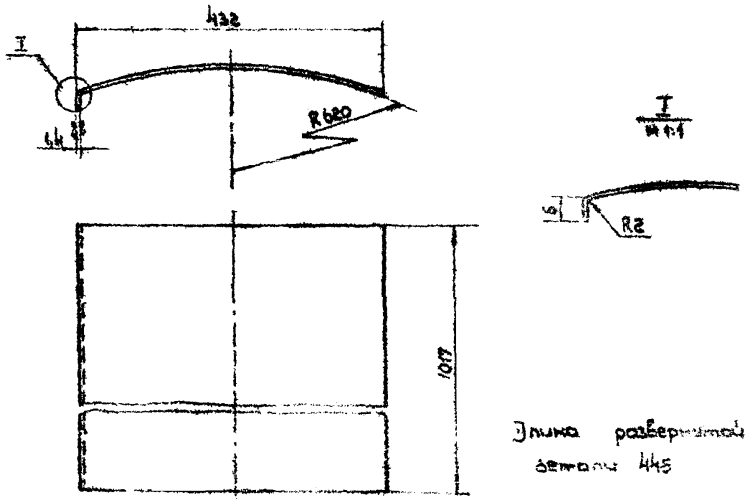

M1:5

1-0503	Крышка	Сталь Ст.3	Сталь тонколистовая ГОСТ 3680-57	4,9	21
Обозначение	Наименование	Материал	Сортамент	Вес в кг	Лист

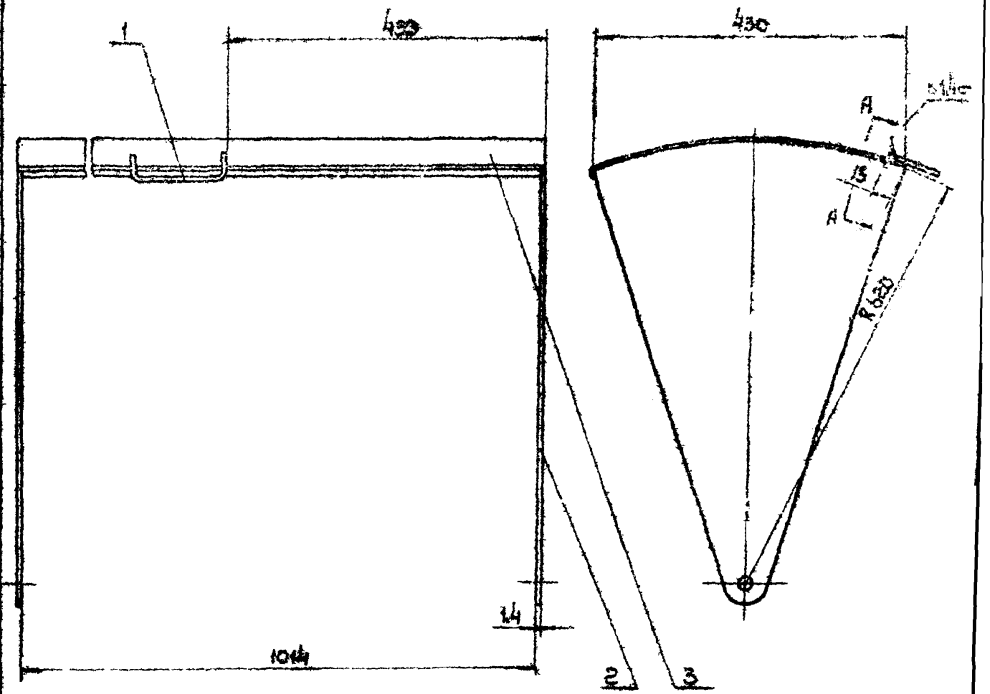



Общий вес 8,4

3	1-0503	Крышка	1	"	4,9	4,9	Лист 21
2	1-0502	Боковина	2	"	1,7	3,4	Лист 21
1	1-0501	Ручка	1	Сталь Ст.3	0,1	0,1	Лист 17
п.п.	Обозначение	Наименование	Кол.	Материал	1 шт.	Общ.	Прим.
					Вес в кг		

Спецификация

Стол с подвижным укрытием и поворотным диском для ручной электросварки		08-02-151	
Узел 1-05 Сектор. Детали		Лист	21

Изм. | Лист | Подпись | Дата
Разраб. | Гольцова
Проверил | Гравский
Контр. | Царевский

8236-02 23

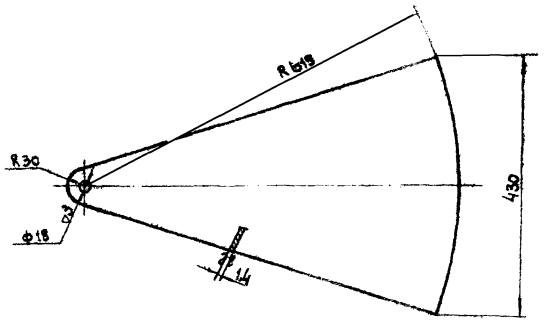

М1:5

1- 0602	Боковина	Сталь Ст. 3	Сталь тонколистов 6 ГОСТ 3560-57	1.65	22
Обозначение	Наименование	Материал	Сортамент	Вес в кг	Лист

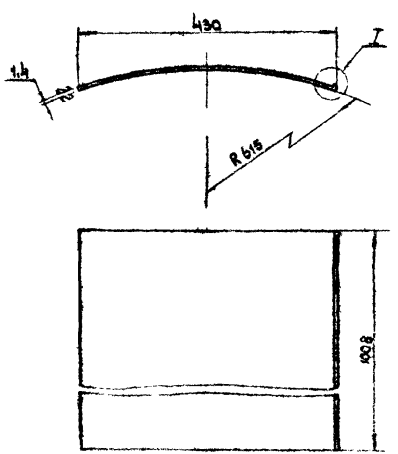

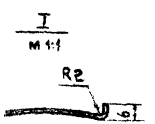

Длина развернутой детали 442

М1:5

1- 0601	Крышка	Сталь Ст. 3	Сталь тонколистов 6 ГОСТ 3560-57	4.8	22
Обозначение	Наименование	Материал	Сортамент	Вес в кг	Лист

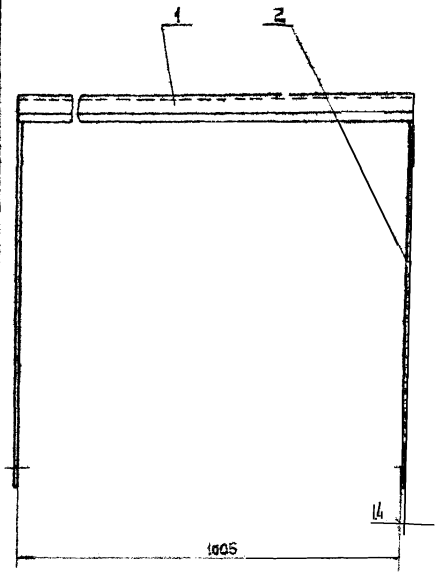

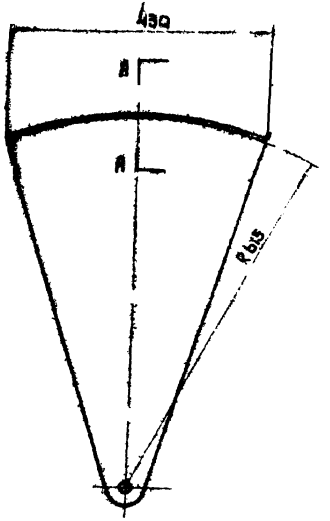

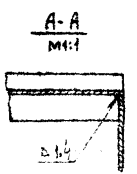

Общий вес: 8.1

2	1- 0602	Боковина	2		1.65	3.3	Лист 22
1	1- 0601	Крышка	1	Сталь Ст. 3	4.8	4.8	Лист 22
Мн п/п	Обозначение	Наименование	Кол.	Материал	1 шт.	Общ.	Прим.
					Вес в кг		

Спецификация

М1:5

ТА 1965г.	Стол с подвижным укрытием и поворотным диском для ручной электросварки	05-02-151
	Узел 1-06. Сектор. Детали.	Лист 22

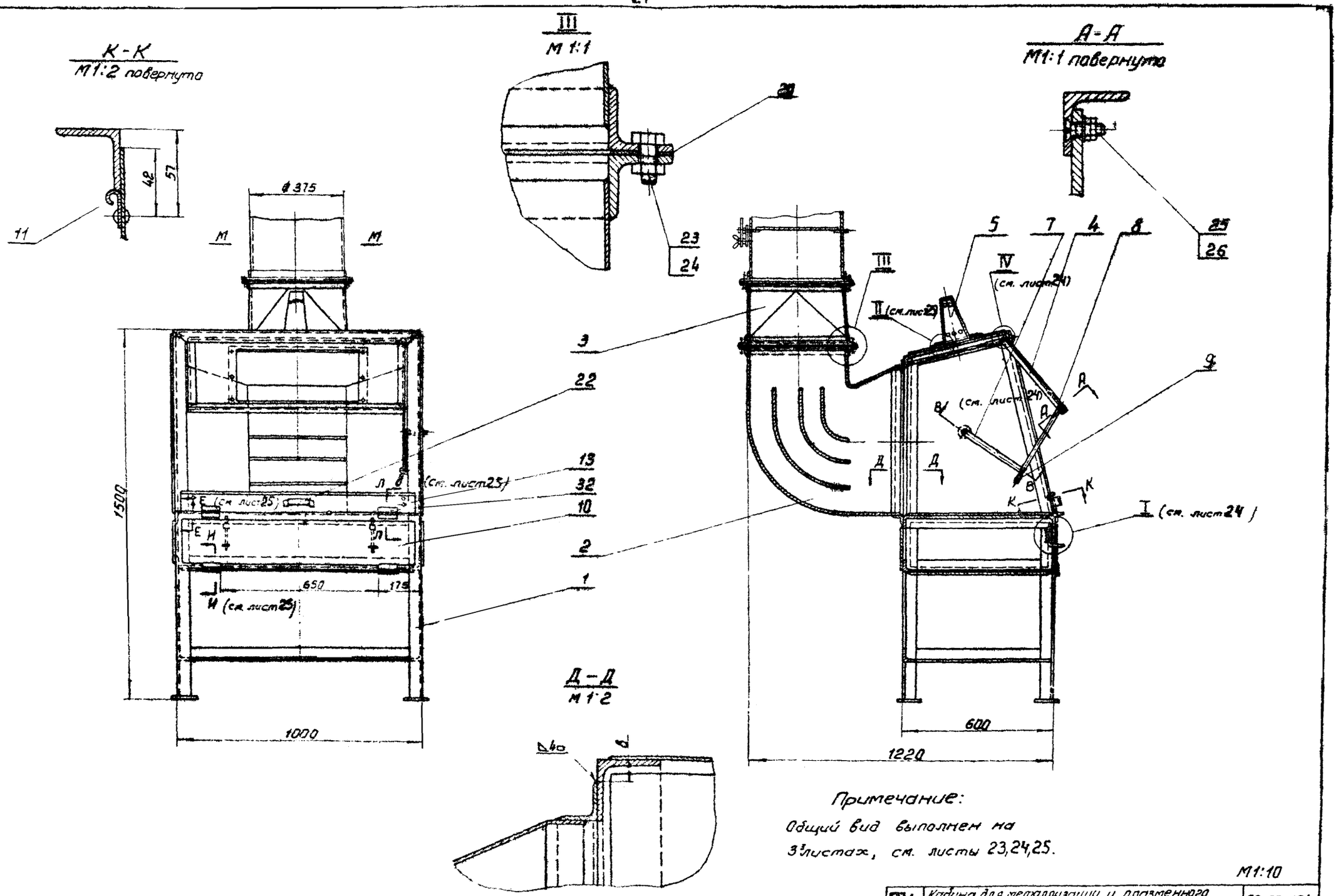
К-К
М1:2 повернуто
42
57
11
III
М 1:1
20
23
24
А-А
М1:1 повернуто
25
26
ø 375
М
М
1500
1000
3
22
13
32
10
2
1
(см. лист 25)
(см. лист 25)
И (см. лист 25)
650
175
5
7
4
8
9
III
IV (см. лист 24)
II (см. лист 25)
(см. лист 24)
I (см. лист 24)
Д
Д
А
А
В
В
К
К
600
1220
Д-Д
М 1:2
Примечание:
Общий вид выполнен на 3 листах, см. листы 23,24,25.
М1:10
ТА 1965г
Кабина для металлизации и плазменного напыления материалов
Общий вид 2-00
08-02-151
Лист 23
8236-02 25

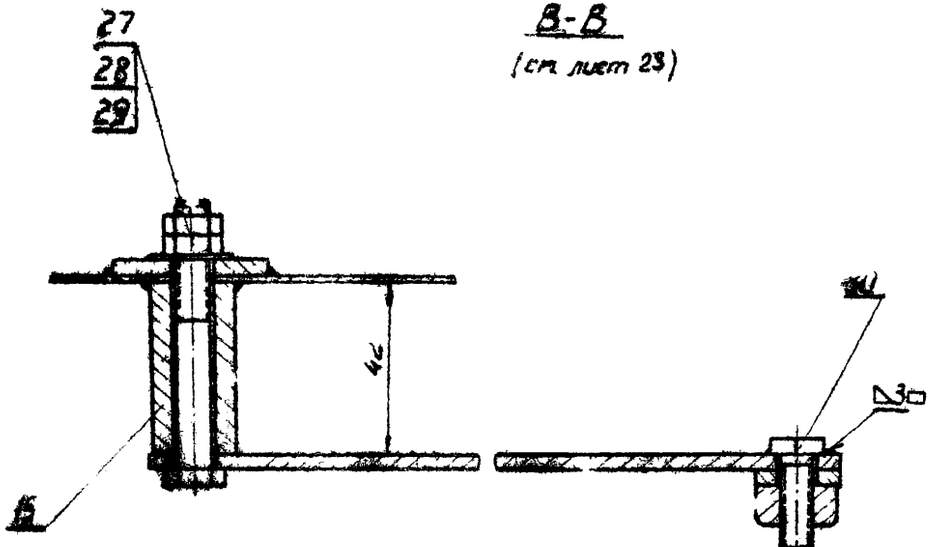

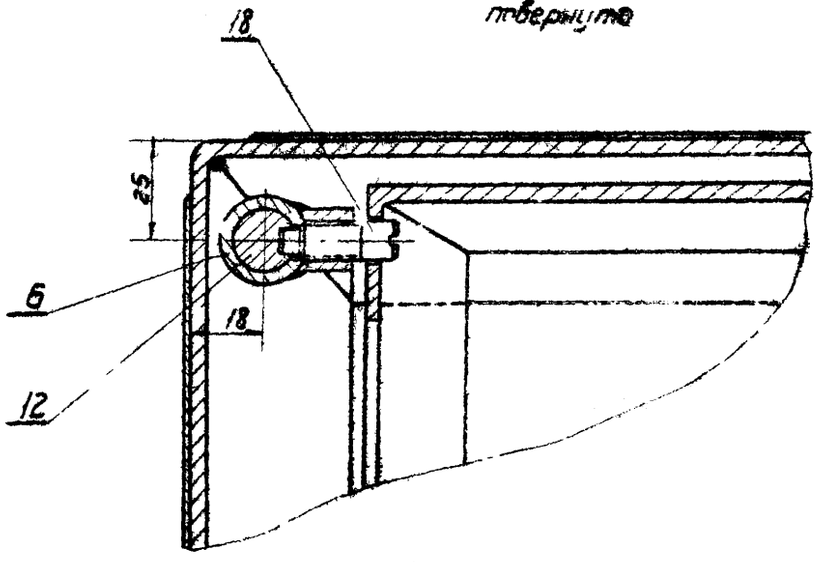

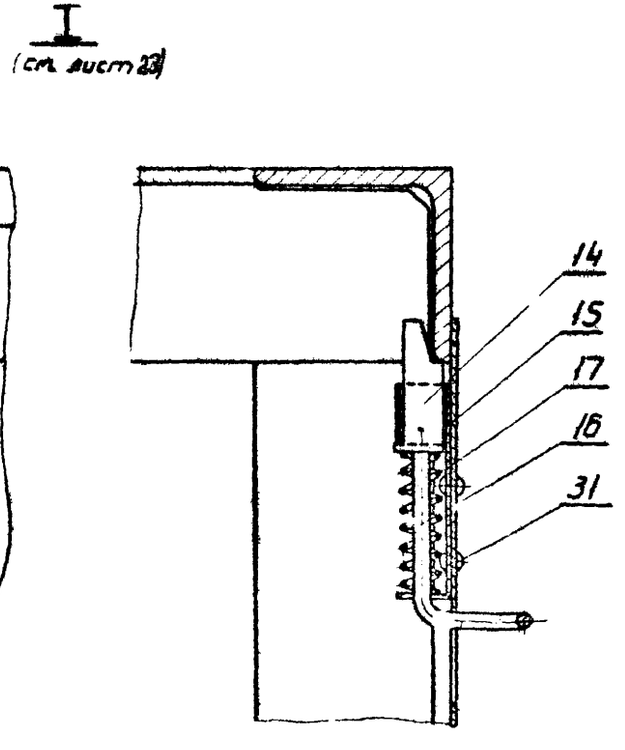

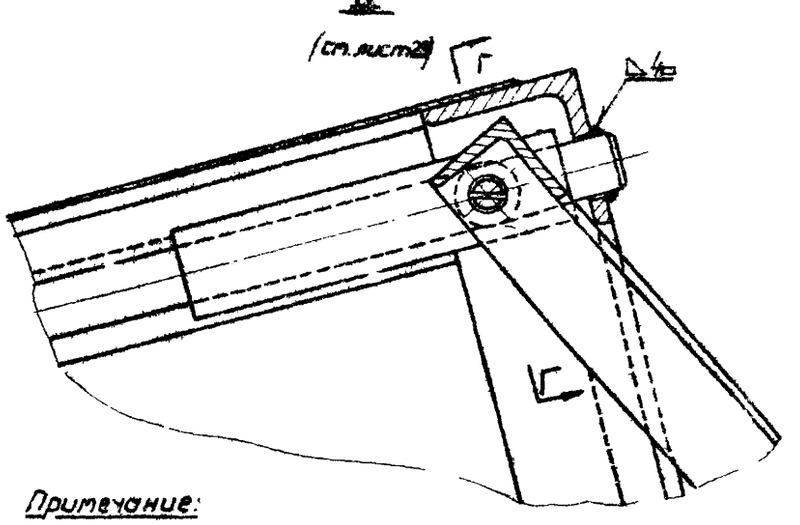

Примечание:

Общий вид выполнен на 3 листах см. листы 23,24,25.

М1:1

ТД 1965 г.	Кабина д.я металлизации и плазменного напыления материалов		ОВ-02-13
	Общий вид 2-00	Лист	24

Ц - Ц

/ см. лист 23 /

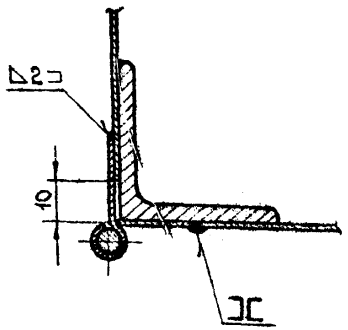

Л - Л

/ см. лист 23 /

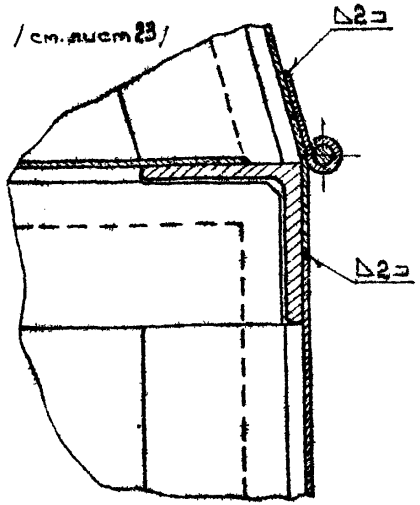

II

/ см. лист 23 /

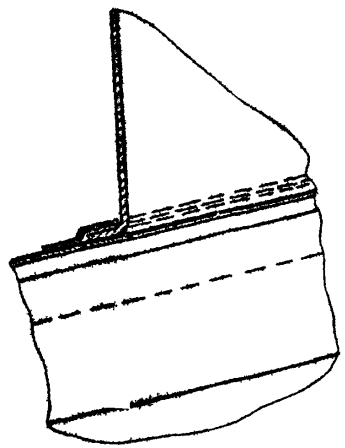

Е - Е

21 / см. лист 23 /

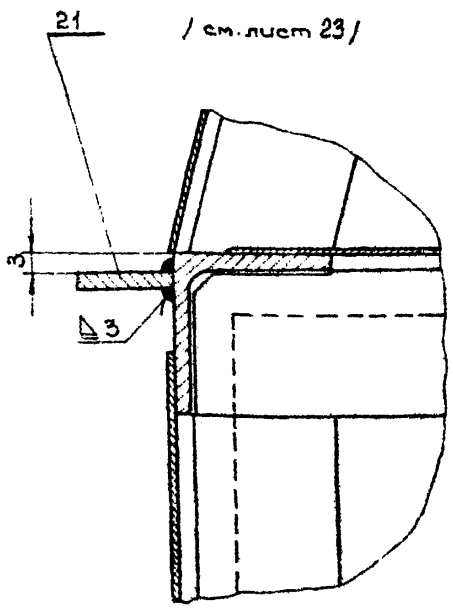

Характеристика отсоса

№ п/п	Наименование		Единицы измерения	Количество	
1	Объем отсасываемого воздуха		$м^3/ч$	3600	3000
2	Коэффициент местного сопротивления, отнесенный к скорости в сечении М-М		—	0.21	0.21
3	Средняя скорость воздуха в сечении М-М		м/сек	9.1	7.6
4	Концентрация вредностей в отсасываемом воздухе	сварочная пыль	$мг/м^3$	100	107.5
5	Общий вес		кг	186	

Примечание:

1. Общий вид выполнен на 3 листах, см. листы 23, 24, 25.
2. Кабину окрасить масляной краской в серый цвет двойным слоем.

№ п/п	Обозначение	Наименование	Кол.	Материал	1 шт.	08 ш.	Примечание
					Вес в кг.		
26	ГОСТ 6958-54	Шайба 6	1	—	0.001	0.001	
25	20ст 1490-62	Винт М6×25	1	—	0.006	0.006	
24	20ст 5915-62	Гайка М6	14	—	0.002	0.028	
23	20ст 7798-62	Болт М6×20	12	Сталь Ст.3	0.006	0.072	
22	2-0405	Ручка	1	Сталь Ст3	0.08	0.08	Лист 29
21	2-0015	Лист 20×75 S=2	2	Сталь Ст.3	0.02	0.04	Б/ч
20	2-0014	Прокладка 25×1700 S=3	1	Резина техническая	0.19	0.19	Б/ч
19	2-0013	Втулка	1	Сталь Ст.3	0.08	0.08	Лист 29
18	2-0012	Винт	2	Сталь Ст.3	0.015	0.03	Лист 27
17	2-0011	Пружина	2	Проволока I-0.5	0.001	0.002	Лист 28
16	2-0010	Защелка	2	Сталь Ст.3	0.017	0.034	Лист 28
15	2-0009	Планка	2	—	0.04	0.08	Лист 28
14	2-0008	Сухарь	2	—	0.04	0.08	Лист 39
13	2-0007	Шторка	1	—	0.95	0.95	Лист 29
12	2-0006	Ось	2	Сталь Ст.3	0.6	1.2	Лист 26
11	2-0005	Пластина	2	Сталь 65 Г	0.007	0.014	Лист 27
10	2-0004	Дверка	1	Сталь Ст.3	2.9	2.9	Лист 26
9	2-0003	Рукоятка	1	—	0.23	0.23	Лист 26
8	2-0002	Рычаг	1	—	0.19	0.19	Лист 26
7	2-0001	Рычаг	1	Сталь Ст.3	0.18	0.18	Лист 26
6	2-06	Втулка направляющая	2	Сварка	0.16	0.32	Лист 44
5	2-05	Корпус светильника	1	Сварка	0.6	0.6	Лист 43
4	2-04	Козырек	1	Сварка	5.6	5.6	Лист 41
3	2-03	Переход	1	Сварка	6.7	6.7	Лист 40
2	2-02	Диффузор	1	Сварка	32.0	32.0	Лист 35
1	2-01	Корпус	1	Сварка	73.0	73.0	Лист 30,31

Спецификация.

№ п/п	Обозначение	Наименование	Кол.	Материал	1 шт.	08 ш.	Примечание
					Вес в кг.		
32	20ст 5088-56	Петля Б75	4	Сборка	0.08	0.32	
31	20ст 10299-62	Заклепка 3×8	12	Сталь Ст.3	0.0006	0.007	
30	20ст 7798-62	Болт М8×30	1	—	0.018	0.018	
29	20ст 6958-54	Шайба 8	1	Сталь Ст.3	0.002	0.002	
28	20ст 5915-62	Гайка М8	2	—	0.006	0.012	
27	20ст 7798-62	Болт М8×70	1	—	0.033	0.033	

М 1:1

ТА 1965г	Кабина для металлизации и плазменного напыления материалов.	08-02-151
	Общий вид 2-00.	Лист 25

▽1 остальное

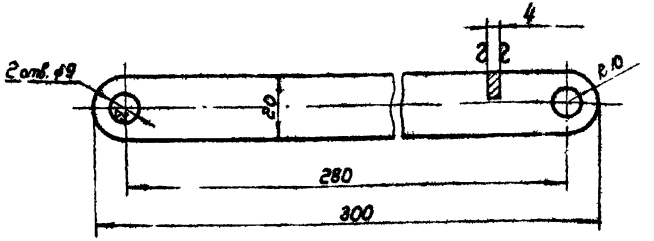

М1:1

2-0001	Рычаг	Сталь Ст3	Сталь толстолистовая ГОСТ 3681-57	0,18	26
Обозначен	Наименование	Материал	Сортамент	Вес в кг	Лист

▽1 остальное

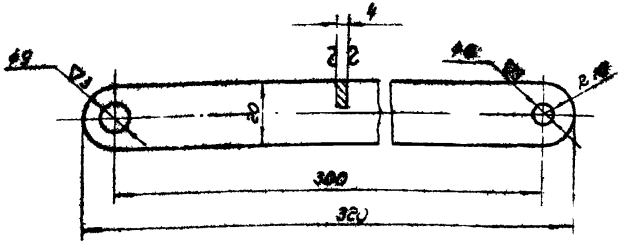

М1:1

2-0002	Рычаг	Сталь Ст3	Сталь толстолистовая ГОСТ 3681-57	0,19	26
Обозначение	Наименование	Материал	Сортамент	Вес в кг	Лист

▽4 остальное

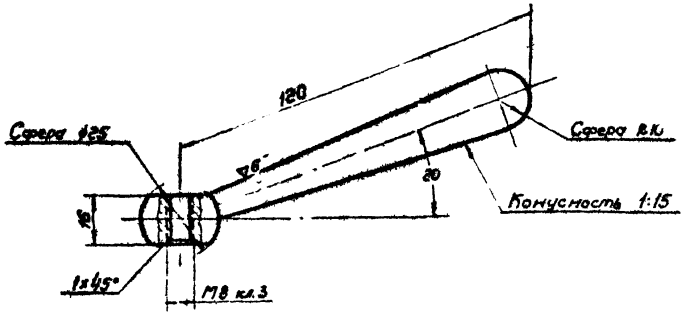

М1:1

2-0003	Рукоятка	Сталь Ст.3	Круг 28 ГОСТ 2590-57	0,23	26
Обозначение	Наименование	Материал	Сортамент	Вес в кг	Лист

▽1 остальное

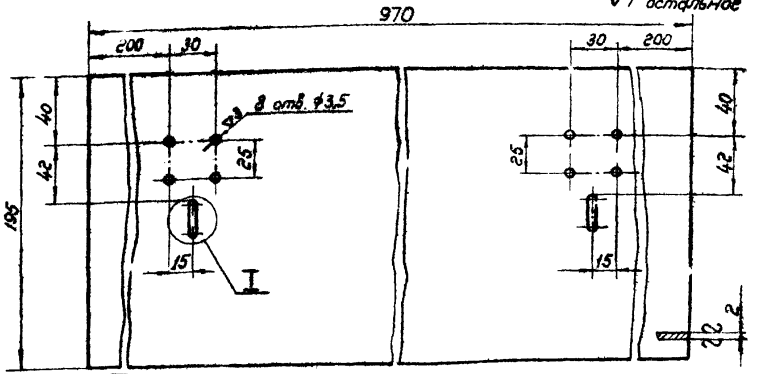

М1:1

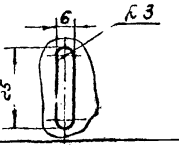

М1:2

2-0004	Дверка	Сталь Ст3	Сталь толстолистовая ГОСТ 3680-57	2,9	26
Обозначен	Наименование	Материал	Сортамент	Вес в кг	Лист
ТД 1965г	Кабина в 9 металлизации и плазменного напыления материалов			08-02-151	
	Детали			Лист	26

∇3 остальное

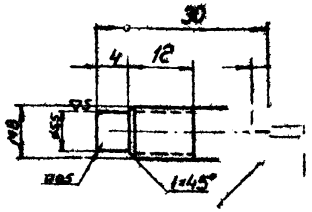

M2:1

2-0012	Винт	Сталь Ст.3	Круг 10 ГОСТ 2590-57	0,015	27
Обозначение	Наименование	Материал	Сортамент	Вес в кг	Лист

∇1 остальное

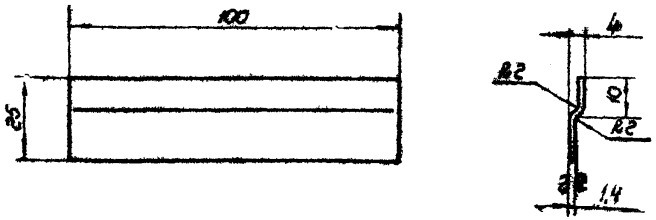

Длина развернутой детали 26.

M1:1

2-0108	Скоба	Сталь Ст.3	Сталь тонколистовая ГОСТ 3680-57	0,03	27
Обозначен	Наименование	Материал	Сортамент	Вес в кг	Лист

∇1 остальное

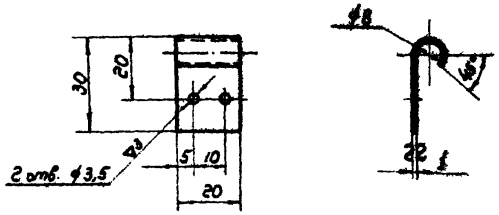

Длина развернутой детали 43.

M1:1

2-0005	Пластина	Сталь 65Г	Лента 1×20 ГОСТ 2614-55	0,007	27
Обозначение	Наименование	Материал	Сортамент	Вес в кг	Лист

∇1 остальное

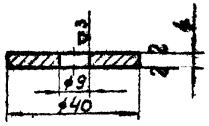

M1:1

2-0109	Накладка	Сталь Ст3	Полоса 4×40 ГОСТ 103-57	0,04	27
Обозначение	Наименование	Материал	Сортамент	Вес в кг	Лист

ТД 1965г	Кабина для металлизации и плазменного напыления материалов		ОВ-02-151
	Детали	Лист	27

Нач. отдела	Бейзерман	
Рук. группы	Гольцова	
Проверил	Стиркина	
Констр.	Тюрников	

▽ 1 остальное

Развертка

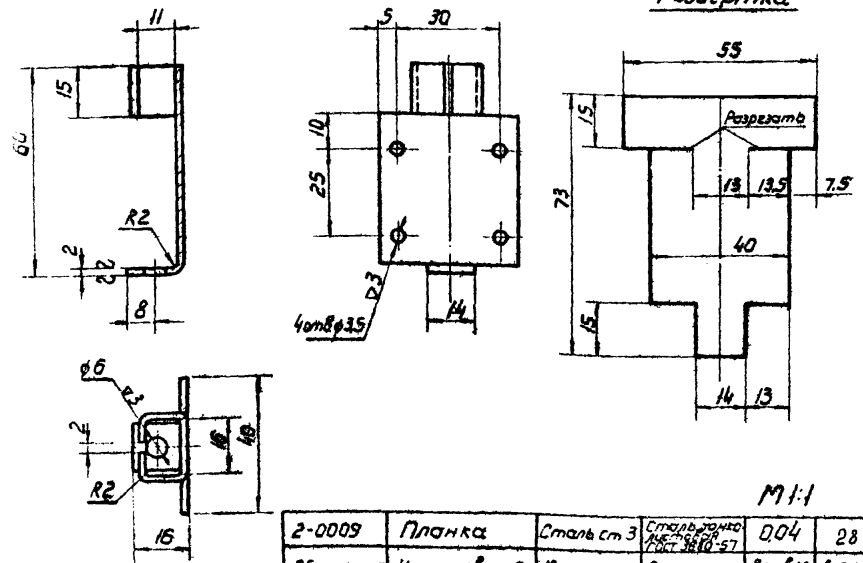

М1:1

2-0009	Планка	Сталь Ст 3	Сталь листовая ГОСТ 3680-57	0,04	28
Обозначение	Наименование	Материал	Сортамент	Вес в кг	Лист

2

▽ 3 остальное

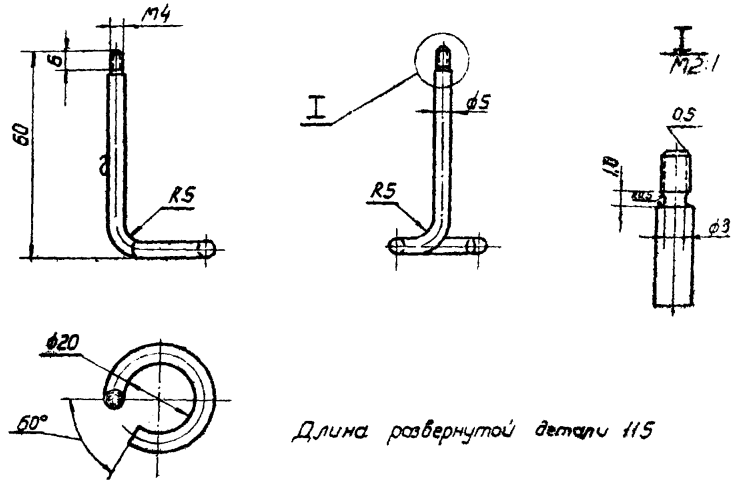

Длина развернутой детали 115

М1:1

2-0010	Защелка	Сталь Ст3	Круг 3 ГОСТ 2590-57	0,017	28
Обозначение	Наименование	Материал	Сортамент	Вес в кг	Лист

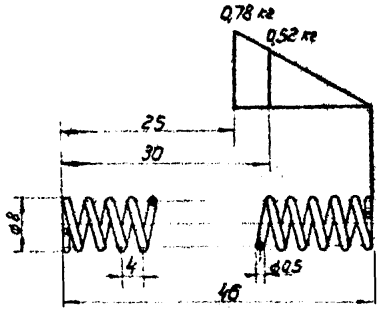

Число рабочих витков	n	14
Число витков полное	n_1	16,0
Направление навивки пружины		правое
Диаметр по гильзе	D_2	8
Диаметр по стержню	D_c	7
Длина развернутой пружины	L	314

Крайние витки пружины поджаты

М2:1

2-00...	Пружина	Сталь 60С2 ГОСТ 2052-53	Проволока 2,5 ГОСТ 9389-60	0,001	28
Обозначение	Наименование	Материал	Сортамент	Вес в кг	Лист

▽ 4 остальное

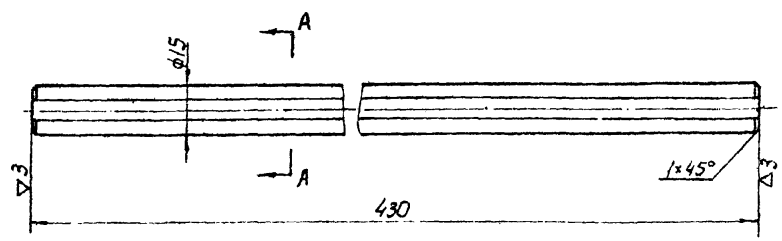

A-A

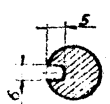

М1:1

2-0006	Ось	Сталь Ст3	Круг 20 ГОСТ 2590-57	06	28
Обозначение	Наименование	Материал	Сортамент	Вес в кг	Лист

ТД 1965г

Кабина для металлизации напылением материалов и плазменного

Детали

08-02-451

Лист 28

8236-02 30

▽ 1 остальное

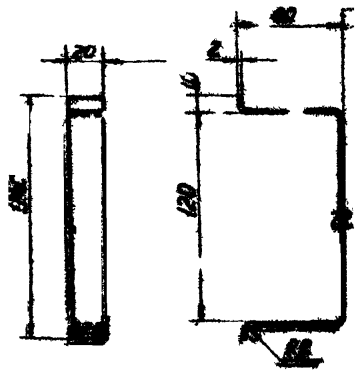

Острые кромки притупить

Длина развернутой детали 253

М1:2

2-0105	Ручка	Сталь Ст.3	Полоса ГОСТ 103-57	0,08	29
Обозначение	Наименование	Материал	Сортамент	Вес 6 кг	Лист

▽ 2 остальное

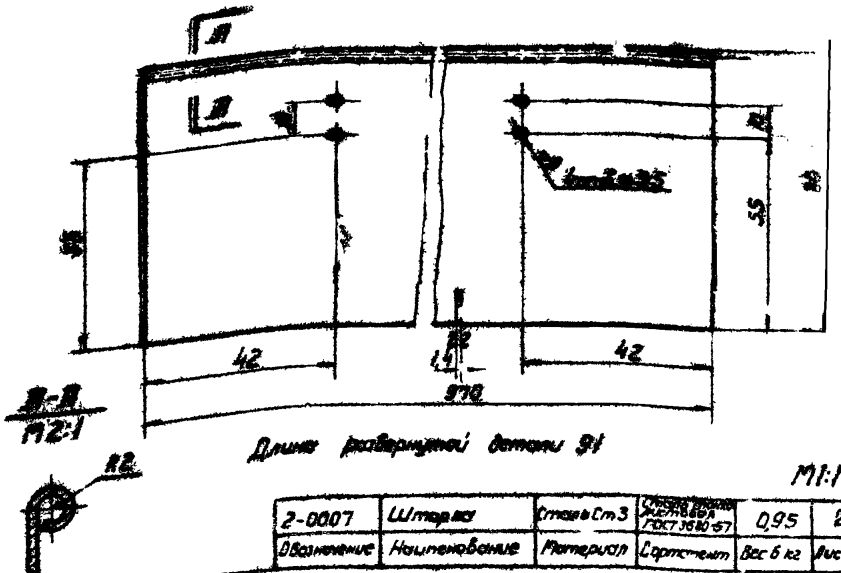

Длина развернутой детали 91

М1:1

2-0007	Шторка	Сталь Ст.3	Сталь листовая ГОСТ 3680-57	0,95	29
Обозначение	Наименование	Материал	Сортамент	Вес 6 кг	Лист

▽ 3 остальное

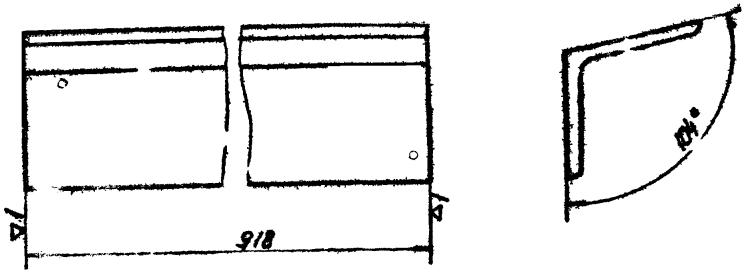

Уголок равнополочный

М1:1

2-0106	Уголок	Сталь Ст.3	Уголок равнополочный ГОСТ 8509-57	22	29
Обозначение	Наименование	Материал	Сортамент	Вес 6 кг	Лист

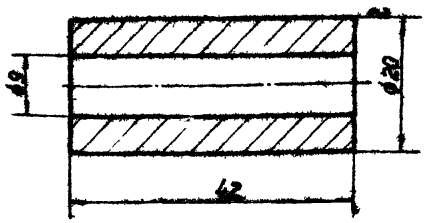

М2:1

2-0013	Втулка	Сталь Ст.3	Круг 20 ГОСТ 2590-57	0,08	29
Обозначение	Наименование	Материал	Сортамент	Вес	Лист

ТД 1965г	Кабина дл. металлизации и плазменного напыления материалов	08-02-151
	Детали	Лист 29

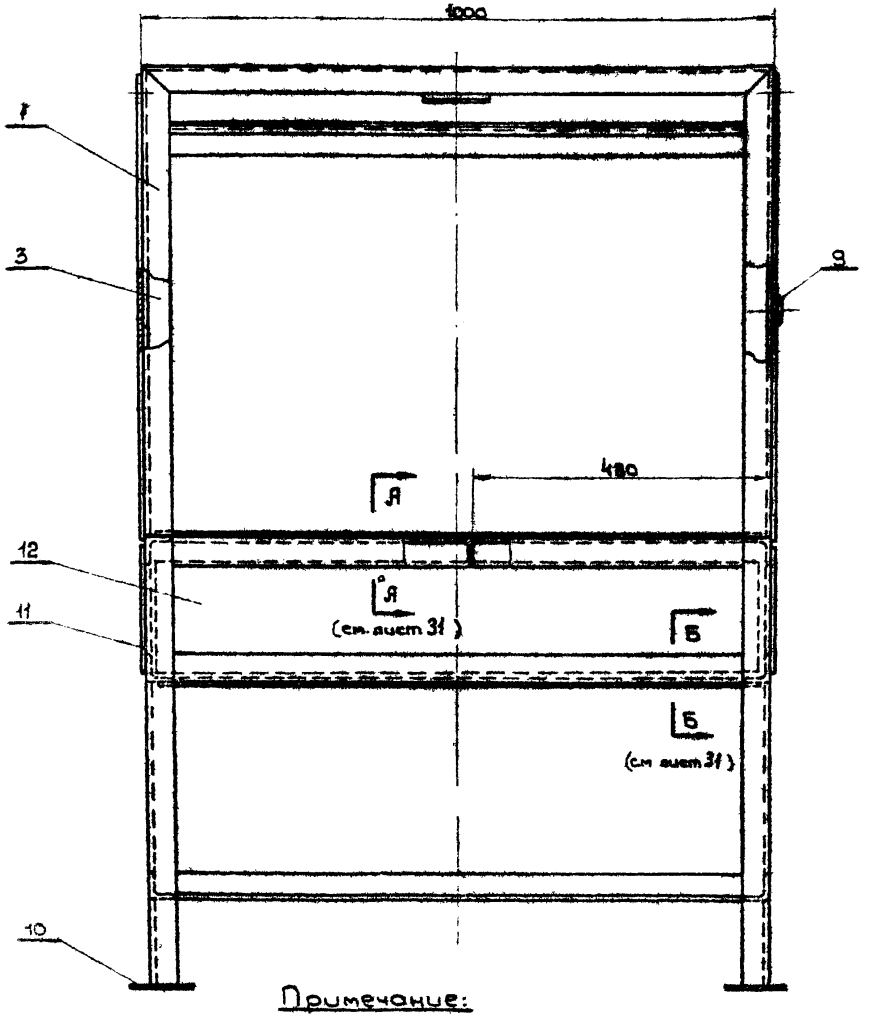

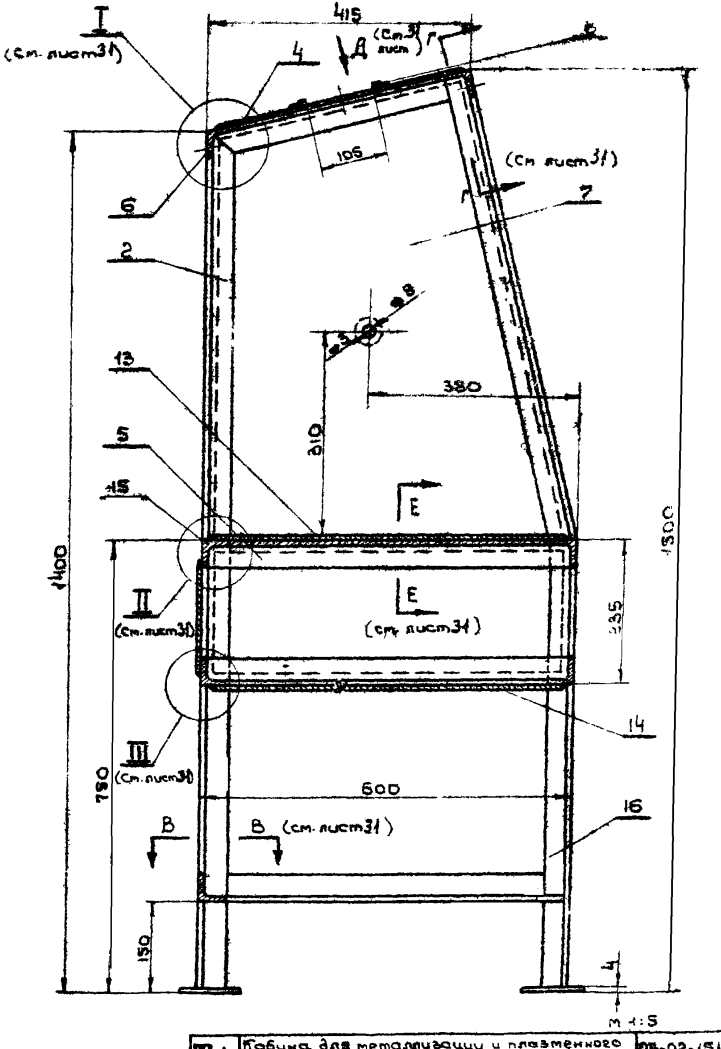

Примечание:

Узел выполнен на 2 листах,
см. листы 30,31

ТД 1965г.	Кабина для металлизации и плазменного напыления материалов.	08-02-(51)	
	Узел 2-01. Корпус.	Лист	30

8236-02 32

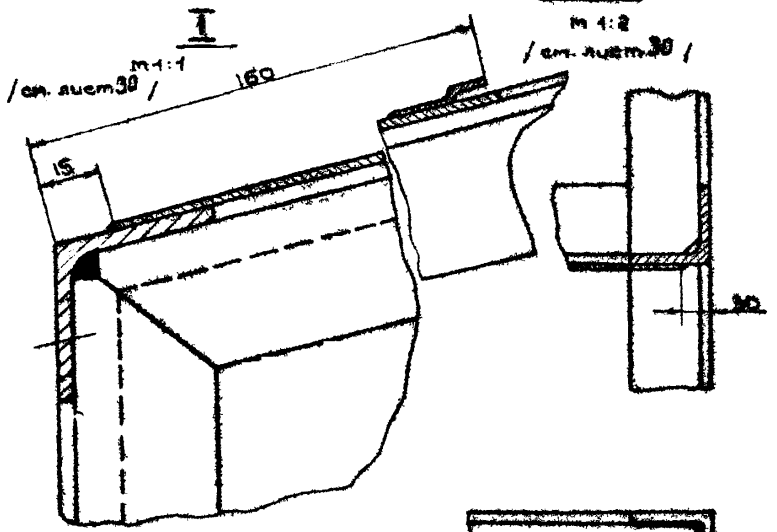

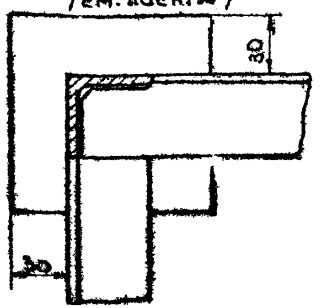

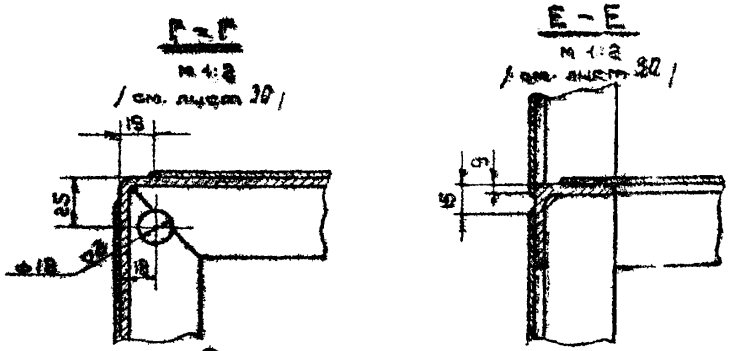

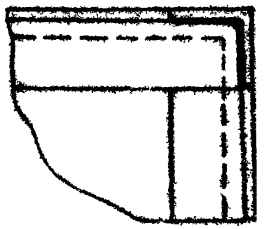

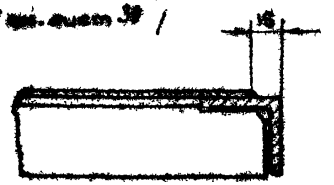

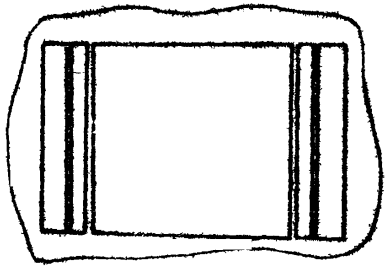

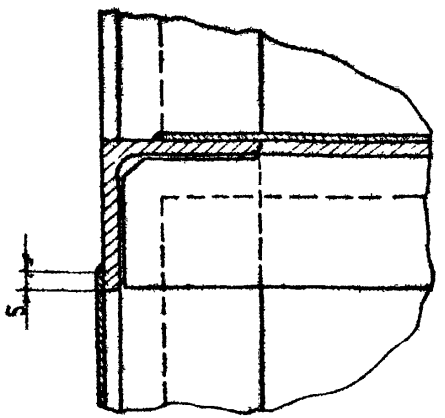

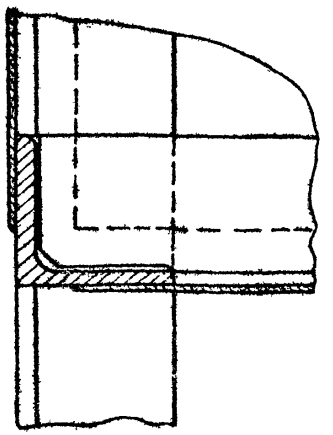

Примечания:

1. Узел выполнен на 2 листах, см. листы 30, 31.
2. Варить по периметру соприкосновения деталей; катет шва равен наименьшей толщине свариваемых деталей.

Общий вес 73,0

№	Обозначение	Наименование	Кол.	Материал	1 шт. вес кг	Общ. вес кг	Примечание
16	2-0116	Уголок равнобокий горяч. ГОСТ 8509-57, L=746	2	Сталь Ст.3	1.8	3.6	6/4
15	2-0115	Уголок равнобокий горяч. ГОСТ 8509-57, L=918	5	—"—	2.23	11.15	—"—
14	2-0114	Лист 540×870 δ=14	1	—"—	5.9	5.9	—"—
13	2-0113	Лист 570×870 δ=14	1	—"—	6.0	6.0	—"—
12	2-0112	Лист 185×870 δ=14	1	—"—	1.95	1.95	—"—
11	2-0111	Лист 205×870 δ=14	2	—"—	2.2	4.4	—"—
10	2-0110	Пята 100×180 δ=4	4	—"—	0.31	1.24	6/4
9	2-0109	Накладка	1	—"—	0.04	0.08	Лист 28
8	2-0108	Скоба	2	—"—	0.03	0.06	Лист 27
7	2-0107	Лист	2	—"—	3.7	7.4	Лист 24
6	2-0106	Уголок	1	—"—	2.2	2.2	Лист 29
5	2-0105	Уголок	7	—"—	1.4	9.8	Лист 31
4	2-0104	Лист	1	—"—	4.0	4.0	Лист 26
3	2-0103	Стойка левая	1	—"—	4.3	4.3	Лист 23
2	2-0102	Стойка правая	1	—"—	4.3	4.3	Лист 30
1	2-0101	Рама	1	Сталь Ст.3	6.1	6.1	Лист 32

Спецификация.

М 1:5

ТА 1965г	Кабина для металлизации и плазменного напыления материалов	08-02-151	
	Узел 2-01. Корпус.	Лист	31

по остальное.

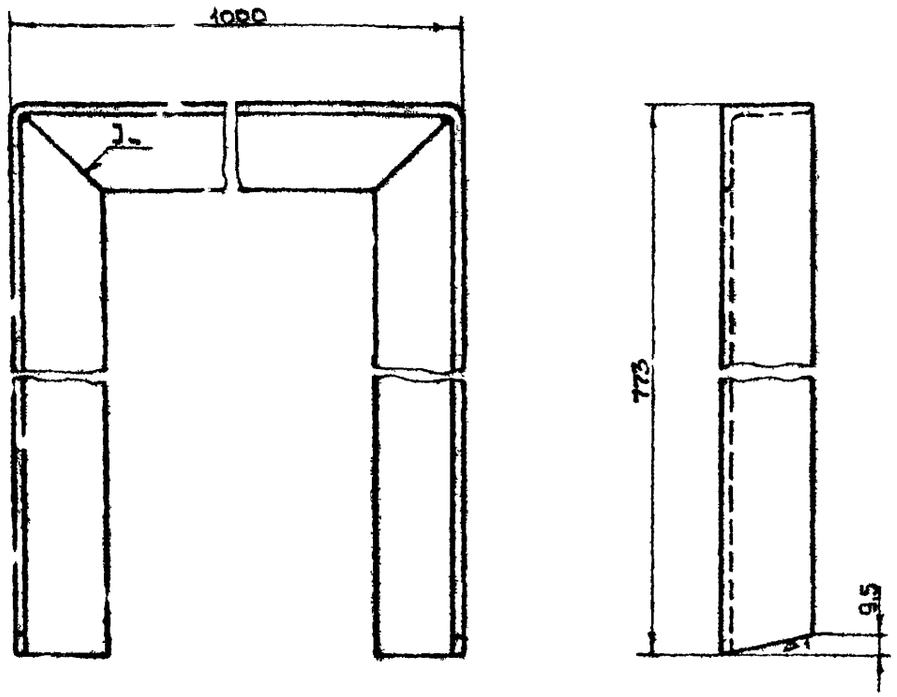

М 1:2

2-0101	Рама	Сталь Ст 3	Уголок равнобокий 40×40×4 ГОСТ 8509-57	6.1	32
Обозначение	Наименование	Материа	Сортамент	Вес в кг.	Лист

по остальн

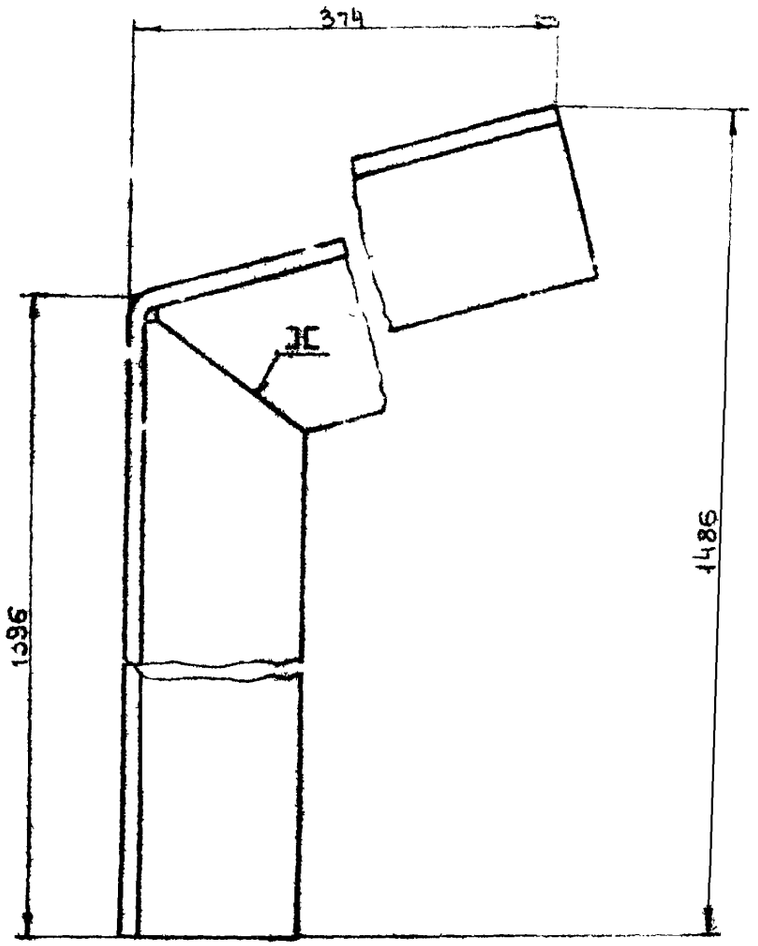

Развертка

М 1:2

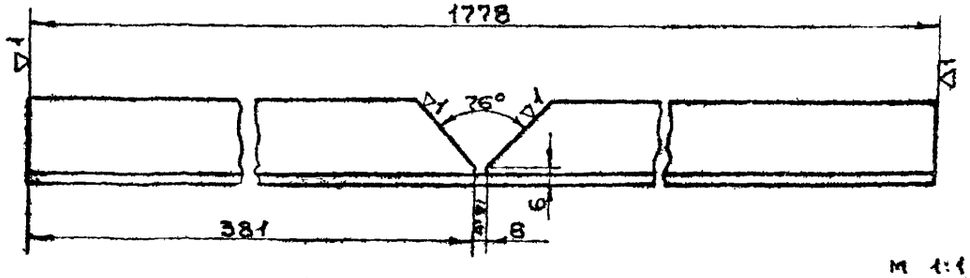

М 1:1

2-0102	Стойка правая	Сталь Ст.3	Уголок равнобокий 40×40×4 ГОСТ 8509-57	4.3	32
Обозначение	Наименование.	Материал.	Сортамент	Вес в кг.	Лист.

ТД 1965г	Кабина для металлизации и плазменного напыления материалов.	08-02-151
	Детали.	Лист 32

2 остальное

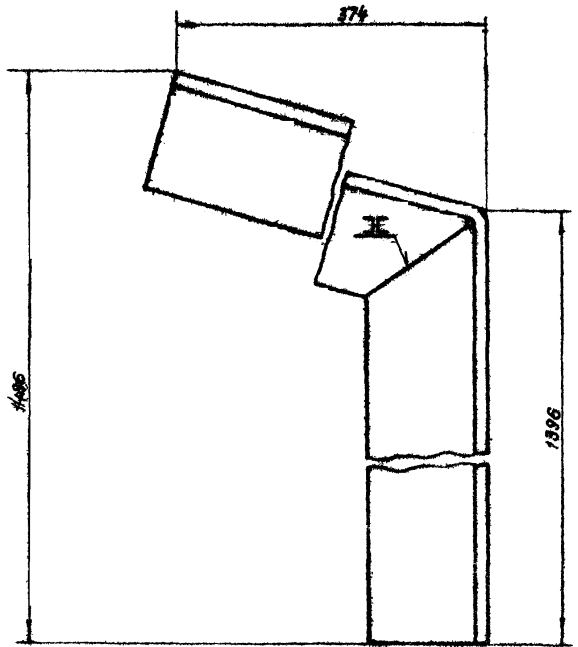

Развертка
М 1:2

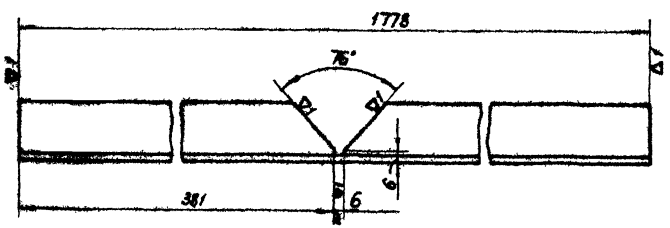

М 1:1

2-0103	Стойка левая	Сталь Ст.3	Уголок равнобедр. 40×40×4 ГОСТ 8509-57	4,3	33
Обозначение	Наименование	Материал	Сортамент	Вес в кг	Лист

Гл. конструктор	Каган				
Нач. отдела	Вейзерман				
Рук. группы	Ольцова				
Проверил	Смирнова				
Конструктор	Торжков				

∇1 остальное

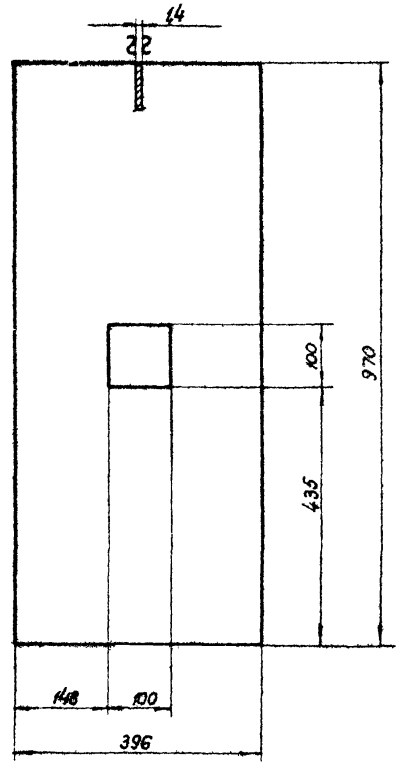

М 1:5

2-0104	Лист	Сталь Ст.3	Сталь тонколистовая ГОСТ 3560-57	4,0	33
Обозначение	Наименование	Материал	Сортамент	Вес в кг	Лист
ТД 1965г	Кабина для металлизации и плазменного напыления материалов			ОВ-02-151	
	Детали			Лист	33

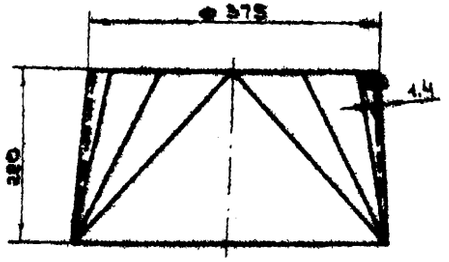

▽1 остальное.

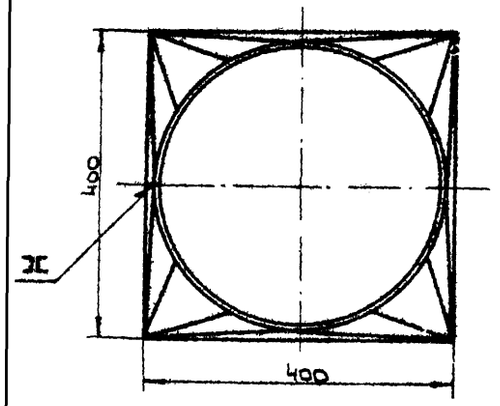

Развертка.

М 1:5

2-0301	Переход	Сталь Ст.3	Сталь толстолистовая ГОСТ 19903-57	3,5	34
Обозначение	Наименование	Материал	Сортамент	Вес в кг.	Лист

▽ остальное.

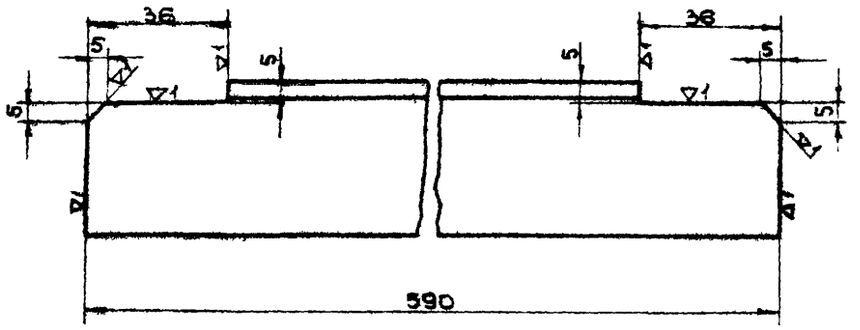

М 1:1

2-0106	Уголок.	Сталь Ст.3	Уголки равнобокие ГОСТ 8509-57	1.4	34
Обозначение	Наименование	Материал	Сортамент	Вес в кг	Лист

▽1 остальное

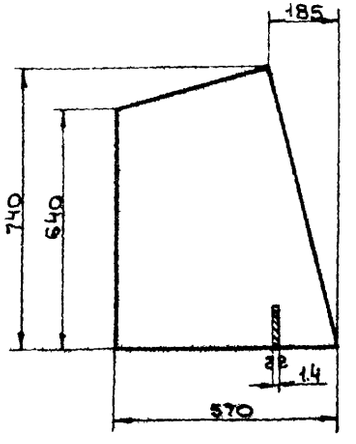

М 1:10

2-0107	Лист	Сталь Ст.3	Сталь толстолистовая ГОСТ 19903-57	3.7	34
Обозначение	Наименование	Материал	Сортамент	Вес в кг	Лист

1965	Кабина для металлизации и плазменного напыления материалов.	08-02-191
	Детали.	Лист 34

8236-02 2г

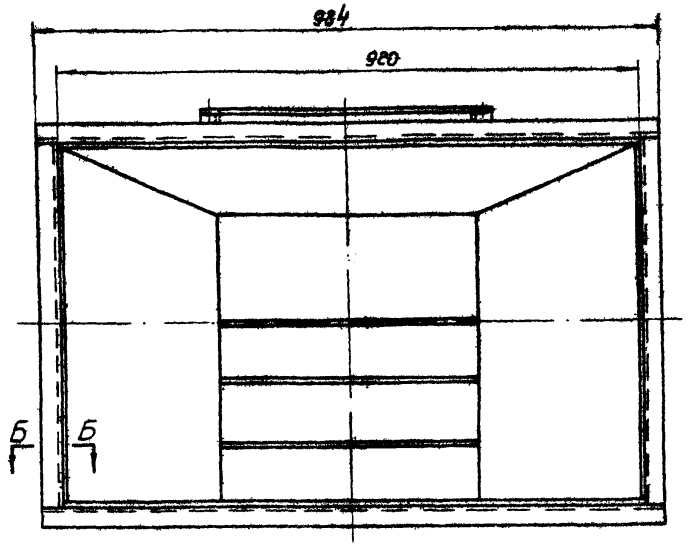

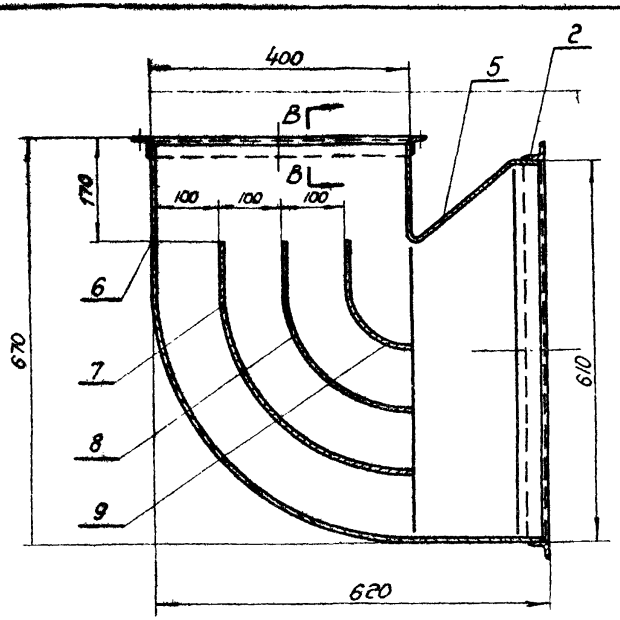

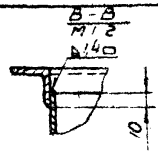

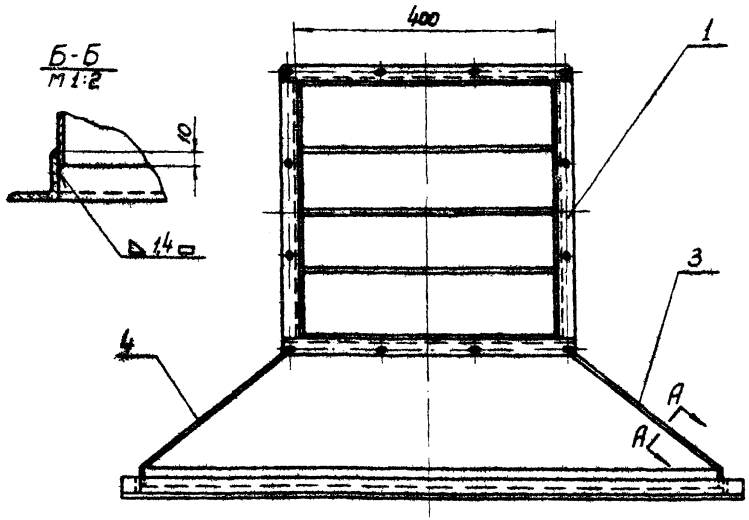

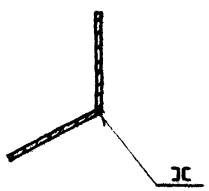

Общий вес 32,0

№ поз.	Обозначение	Наименование	Кол.	Материал	1 шт.	Общий вес, кг	Примечание
9	2-0209	Лист	1	Сталь Ст.3	1,1	1,1	Лист 39
8	2-0208	Лист	1	Сталь Ст.3	1,85	1,85	Лист 39
7	2-0207	Лист	1	Сталь Ст.3	2,4	2,4	Лист 39
6	2-0206	Лист нижний	1	Сталь Ст.3	5,8	5,8	Лист 38
5	2-0205	Лист верхний	1	Сталь Ст.3	2,5	2,5	Лист 38
4	2-0204	Лист левый	1	Сталь Ст.3	5,2	5,2	Лист 37
3	2-0203	Лист правый	1	Сталь Ст.3	5,2	5,2	Лист 37
2	2-0202	Фланец	1	Сварка	6,1	6,1	Лист 36
1	2-0201	Фланец	1	Сварка	1,8	1,8	Лист 36

Спецификация

М1:5

ТД 1965	Кабина для металлизации и плазменного напыления материалов	ОВ-02-151
	Узел 2-02. Диффузор	Лист 35

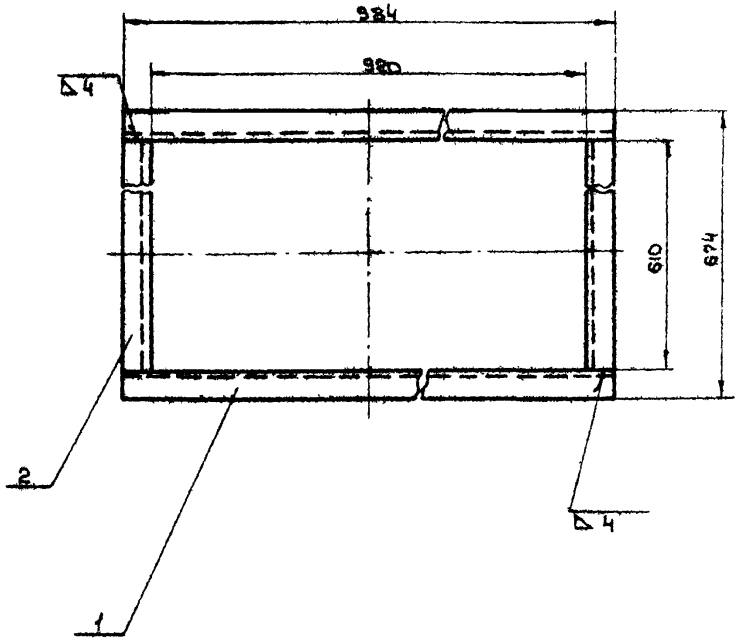

2	2-0202|2	Уголок равнобокий 32×32×4 гост 8509-57; ℓ=808	2	Сталь Ст.3	1.15	2.3	6|ч
1	2-0202|1	Уголок равнобокий 32×32×4 гост 8509-57; ℓ=984	2	Сталь Ст.3	1.9	3.8	6|ч
№№ п|п	Обозначение	Наименование	Кол.	Материал	1 шт.	Об.шт.	Примечание
					Вес в кг.		

Спецификация.

м 1:5

2-0202	Фланец	Сварка	—	6.1	36
Обозначение	Наименование	Материал	Сортамент	Вес в кг	Лист

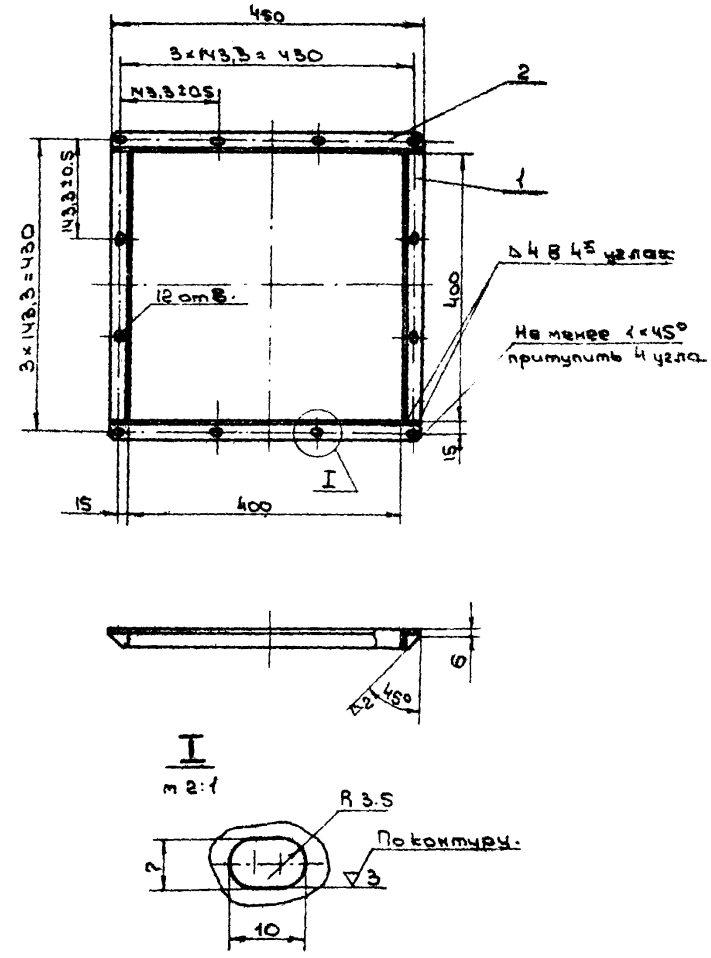

Общий вес 1.8 кг

2	2-0201|2	Уголок равнобокий 25×25×3 гост 8509-57; ℓ=450	2	Сталь Ст.3	0.5	1.0	6|ч
1	2-0201|1	Уголок равнобокий 25×25×3 гост 8509-57; ℓ=383	2	Сталь Ст.3	0.4	0.8	6|ч
№№ п|п	Обозначение	Наименование	Кол.	Материал	1 шт.	Об.шт.	Примечание
					Вес в кг.		

Спецификация.

м 1:5

ТД 1965г	Кабина для металлизации и плазменного напыления материалов.	08-02-181
	Узлы: 2-0201 Фланец; 2-0202 Фланец	26

▽1 остальное.

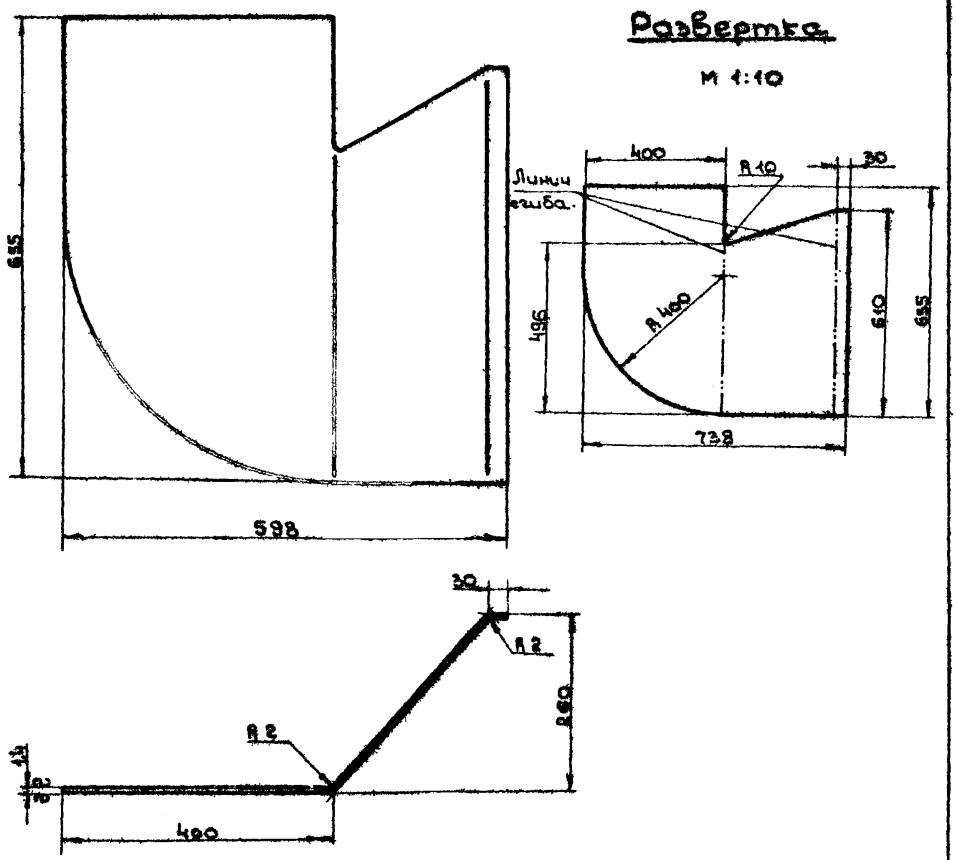

М 1:5

2-0203	Лист правый.	Сталь Ст.3	Сталь тонколистовая ГОСТ 3680-57	5.2	37
Обозначение	Наименование.	Матер ал.	Сортамент	Вес в кг.	Лист

▽1 остальное

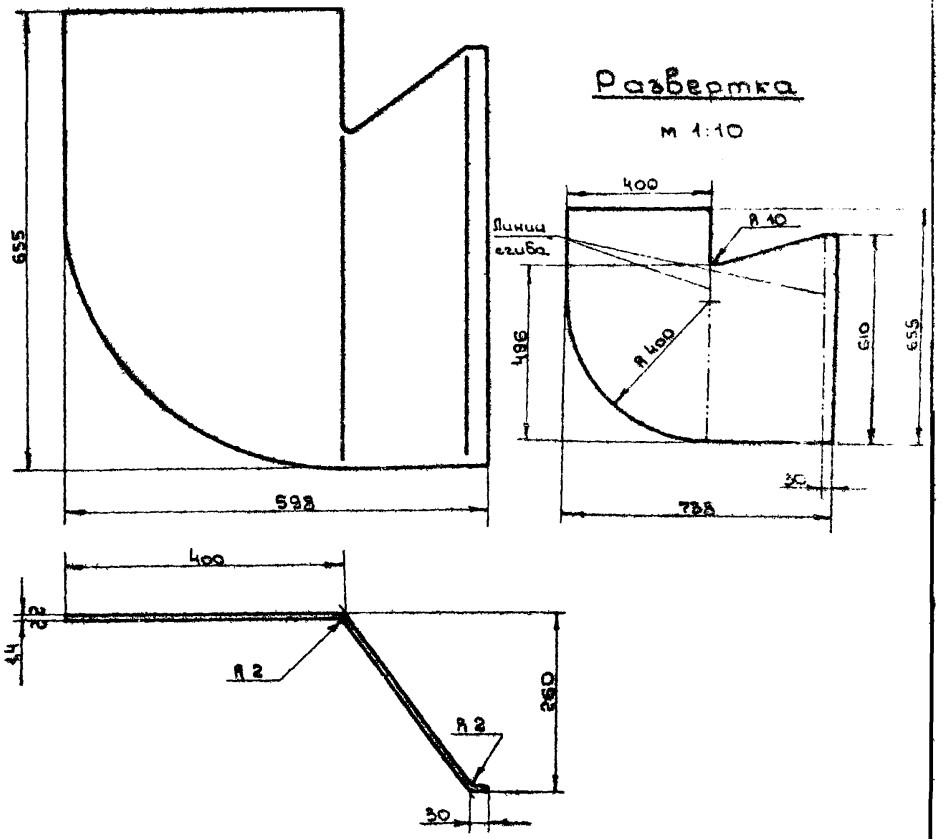

М 1:5

2-0204	Лист левый	Сталь Ст.3	Сталь тонколистовая ГОСТ 3680-57	5.2	37
Обозначение	Наименование	Материал	Сортамент	Вес в кг	Лист

ТА 1965г	Кабина для металлизации и плазменного напыления материалов	08-02-151
	Детали.	Лист 37

Нач. отдела	Бейзерман	
Рук. группы	Гольцова	
Проверил	Смирнова	
Конструктор	Кудрявцева	

▽1 остальное

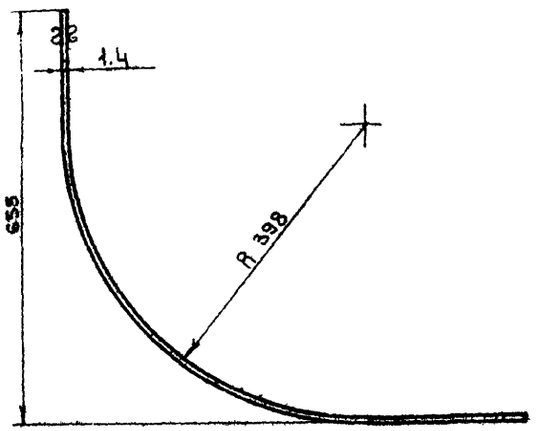

Развертка

м 1:10

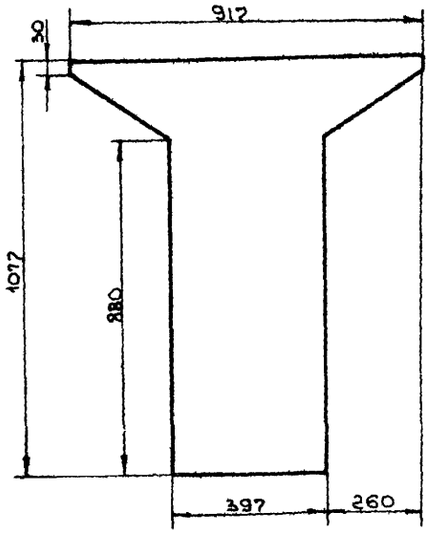

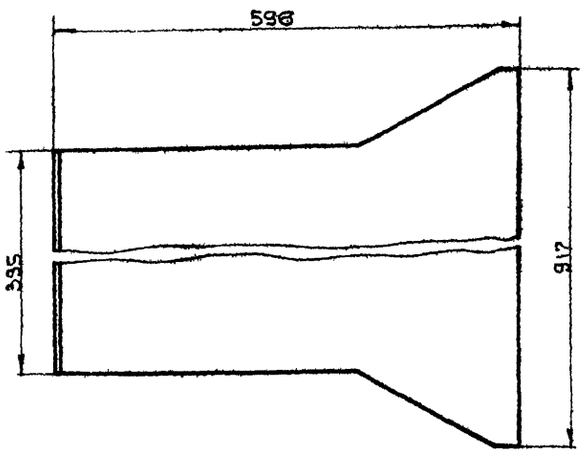

М 1:5

2-0206	Лист нижний	Сталь Ст.3	Сталь толстолистовая ГОСТ 3680-57	5.8	38
Обозначение	Наименование	Материал	Сортамент	Вес 8 кг.	Лист

▽1 остальное

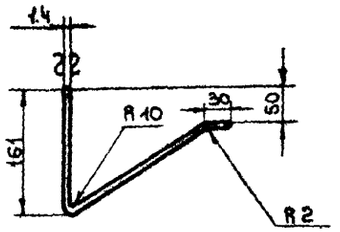

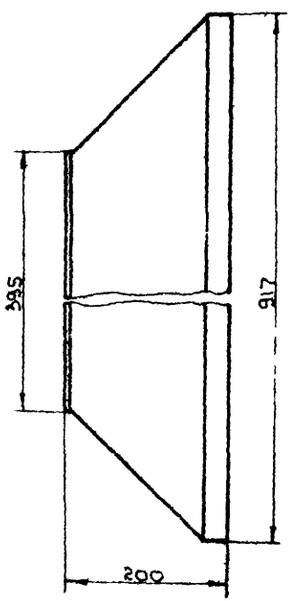

Развертка

м 1:10

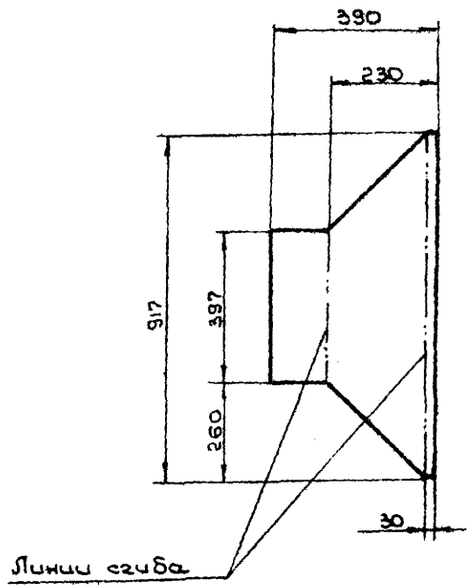

М 1:5

2-0205	Лист Верхний	Сталь Ст 3	Сталь толстолистовая ГОСТ 3680-57	2.5	38
Обозначение	Наименование	Материал	Сортамент	Вес 8 кг.	Лист

ТД 1965г	Кабина для металлизации пластмасс напылением материалов.	08-02-151
	Детали.	Лист 38

▽1 остальное

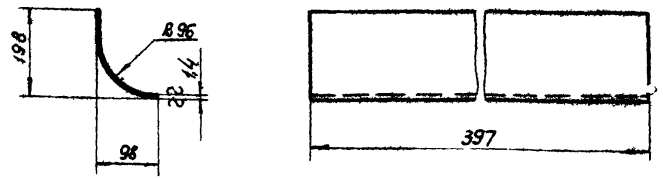

Длина развернутой детали 252.

М1:5

2-0209	Лист	Сталь Ст.3	Сталь толстолистовая ГОСТ 19903-57	1,1	39
Обозначение	Наименование	Материал	Сортамент	Вес в кг	Лист

▽1 остальное

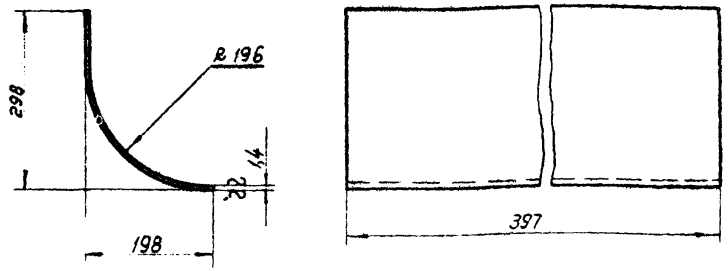

Длина развернутой детали 409

М1 5

2-0208	Лист	Сталь Ст.3	Сталь толстолистовая ГОСТ 19903-57	1,85	39
Обозначение	Наименование	Материал	Сортамент	Вес в кг	Лист

▽1 остальное

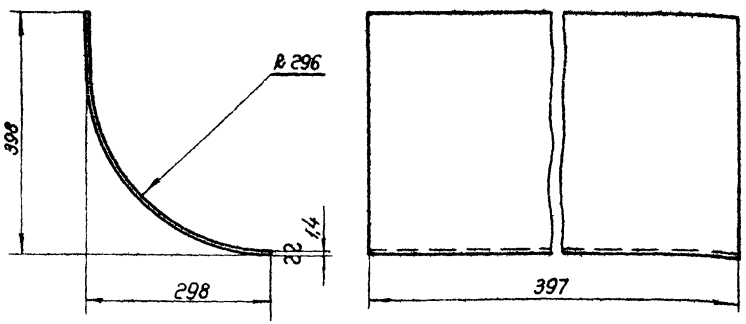

Длина развернутой детали 566

М1 5

2-0207	Лист	Сталь Ст.3	Сталь толстолистовая ГОСТ 19903-57	2,4	39
Обозначение	Наименование	Материал	Сортамент	Вес в кг	Лист

▽3

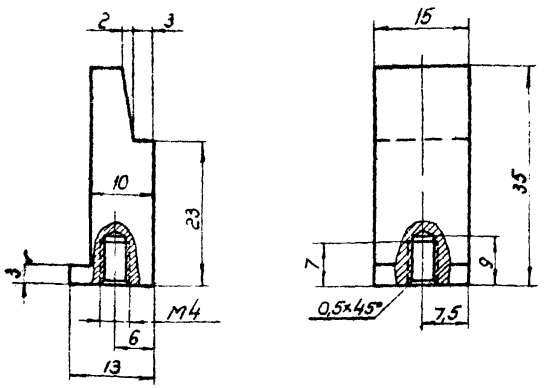

М2:1

2-0008	Сухарь	Сталь Ст.3	Полоса 12-В ГОСТ 103-57	0,04	39
Обозначение	Наименование	Материал	Сортамент	Вес в кг	Лист

ТД 1965г.	Кабина для металлизации и плазменного напыления материалов	08-02 151
	Детали	Лист 39

8236-03 22

Гл. инженер проекта	Кузнецов		
Нач. отдела	Кузнецов		
Гл. арх.	Шабанов		
Проверил	Стрижкина		
Конструкция	Горчакова		

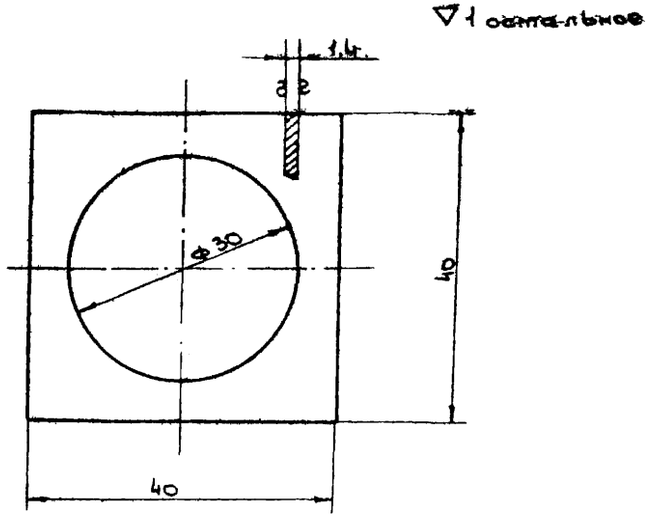

М 2:1

2-0502	Планка	Сталь Ст.3	Сталь тонколистовая ГОСТ 3680-57	0,01	40
Обозначение	Наименование.	Материал	Сортамент	Вес в кг	Лист

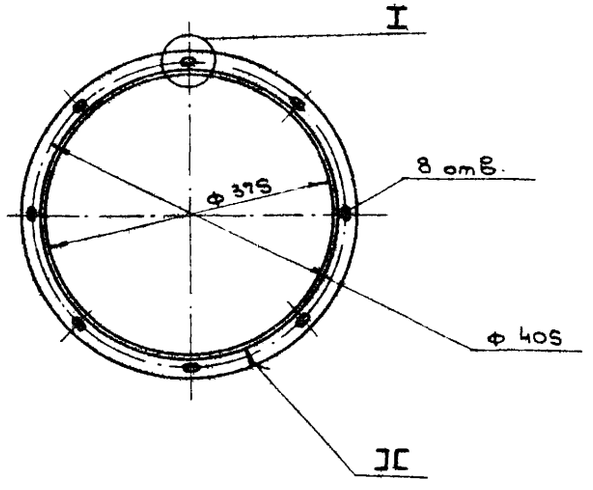

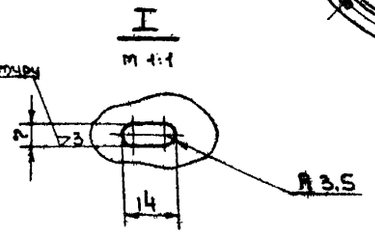

Длина развернутой детали 1224

М 1:5

2-0302	Фланец	Сталь Ст.3	Уголок равнобокий 25×25×3 ГОСТ 8509-57	1,4	40
Обозначение	Наименование.	Материал	Сортамент	Вес в кг.	Лист

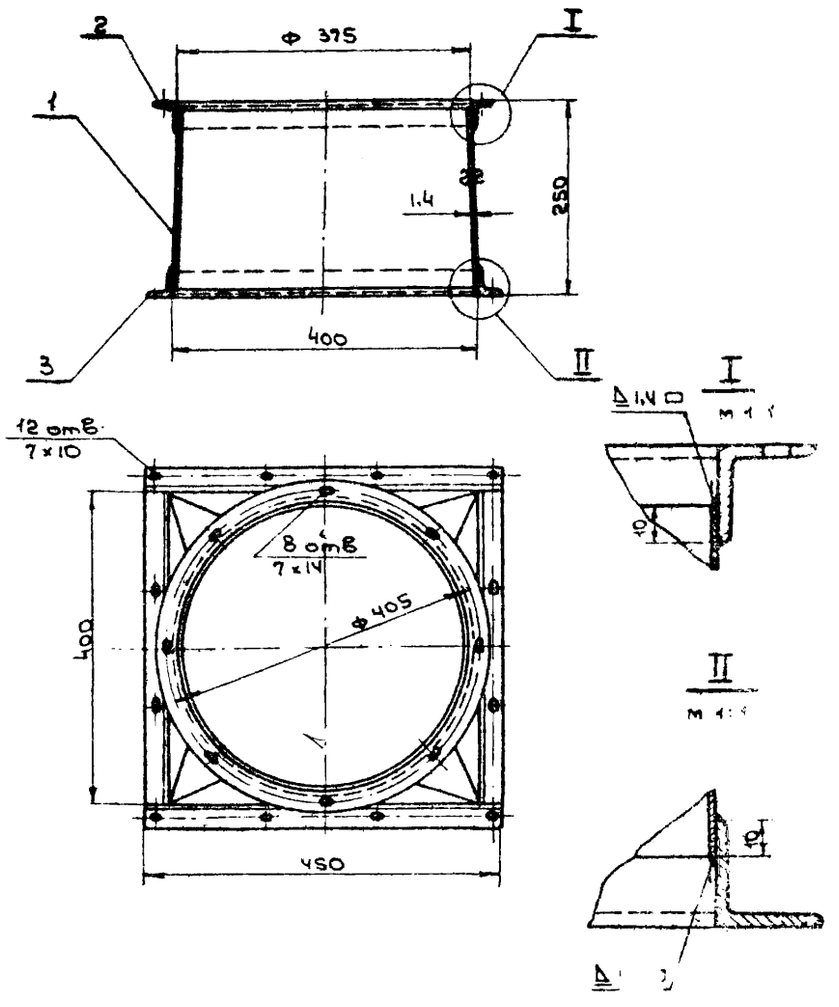

Общий Вес 6.7

№ п/п	Обозначение	Наименование.	Кол.	Материал	Вес в кг		Лист
3	2-0201	Фланец	1	Сталь Ст.3	1.8	1.8	Лист 36
2	2-0302	Фланец	1	Сталь Ст.3	1.4	1.4	Лист 40
1	2-0301	Переход	1	Сталь Ст.3	3.5	3.5	Лист 34

Спецификация.

ТА 1965г	Кабина для металлизации и плазменного напыления материалов	ОВ-02-151	
	Узел 2-03. Переход. Детали	Лист	40

Рл. конструк.	Каган	
Нач. отдела	Бейзерман	
Рук. группы	Гольцова	
Проверил	Смиркина	
Конструктор	Кудрявцева	

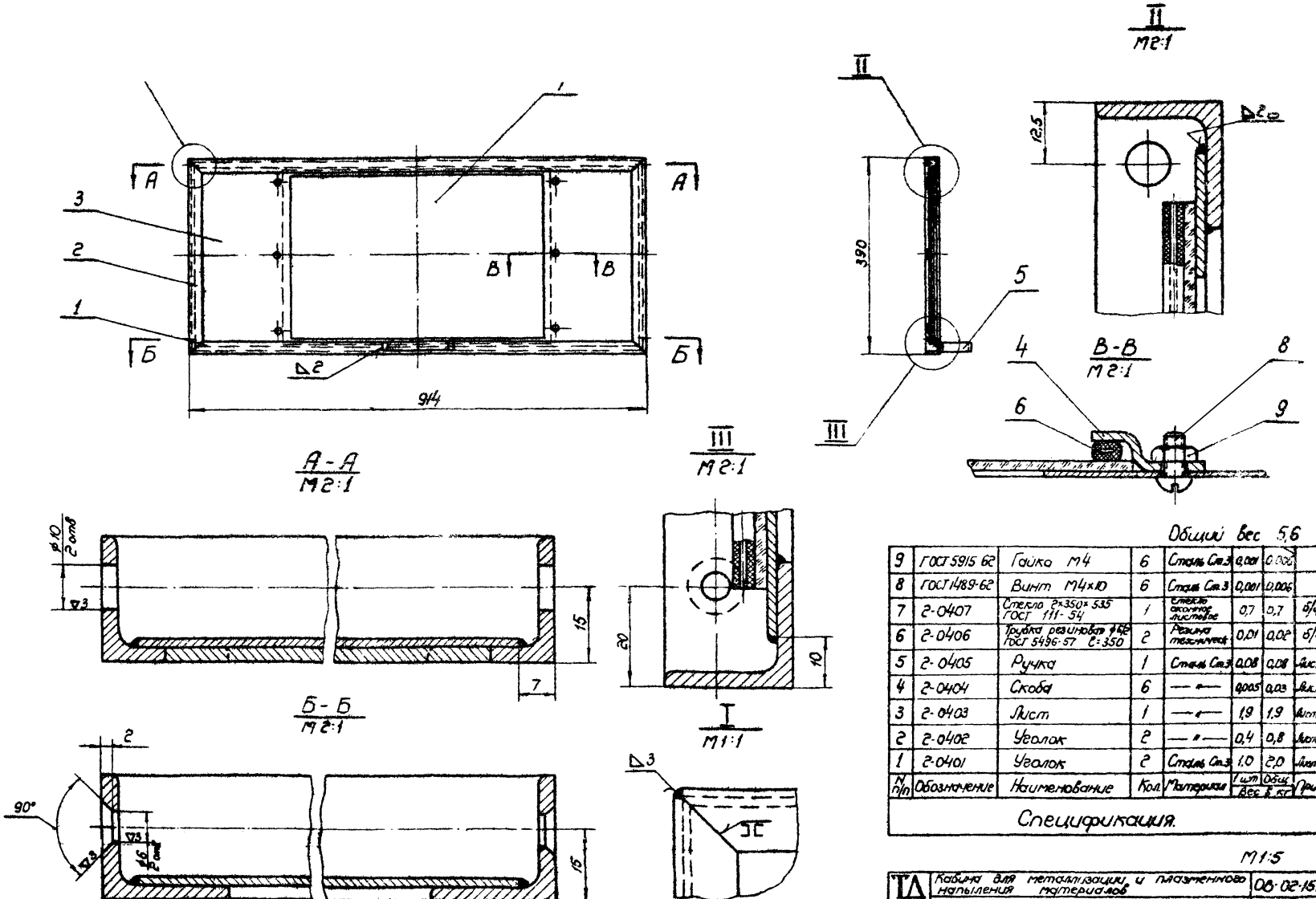

Общий вес 5,6

N п/п	Обозначение	Наименование	Кол.	Материал	1 шт. Вес в кг	Общ. Вес в кг	Прим.
9	ГОСТ 5915-62	Гайка М4	6	Сталь Ст.3	0,001	0,006	1
8	ГОСТ 1489-62	Винт М4×10	6	Сталь Ст.3	0,001	0,006	
7	2-0407	Стекло 2×350×535 ГОСТ 111-54	1	Стекло оконное листовое	0,7	0,7	б/ч
6	2-0406	Трубка резиновая ⌀6 ГОСТ 5496-57 ℓ=350	2	Резина техническ.	0,01	0,02	б/ч
5	2-0405	Ручка	1	Сталь Ст.3	0,08	0,08	Лист 23
4	2-0404	Скоба	6	— " —	0,005	0,03	Лист 42
3	2-0403	Лист	1	— " —	1,9	1,9	Лист 42
2	2-0402	Уголок	2	— " —	0,4	0,8	Лист 42
1	2-0401	Уголок	2	Сталь Ст.3	1,0	2,0	Лист 42

Спецификация.

М1:5

ТА 1965г.	Кабина для металлизации и плазменного напыления материалов	ОВ-02-151
	Узел 2-04 Козырек.	Лист 41

8236-02 42

Гл. констр.	Каган
Нач. отдела	Бейзерман
Рук. группы	Гольцова
Проверил	Смирнова
Констр.	Тюрников

▽ остальное

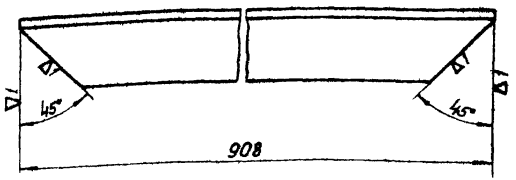

М1:1

2-0401	Уголок	Сталь Ст.3	Уголок 25х25х3 ГОСТ 8509-57	1,0	42
Обозначение	Наименование	Материал	Сортамент	Вес в кг	Лист

▽ остальное

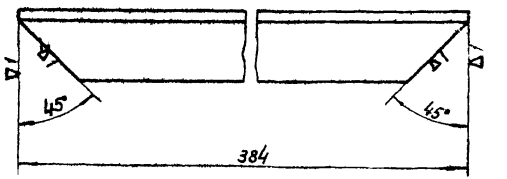

М1:1

2-0402	Уголок	Сталь Ст.3	Уголок 25х25х3 ГОСТ 8509-57	0,4	42
Обозначение	Наименование	Материал	Сортамент	Вес в кг	Лист

▽1 остальное

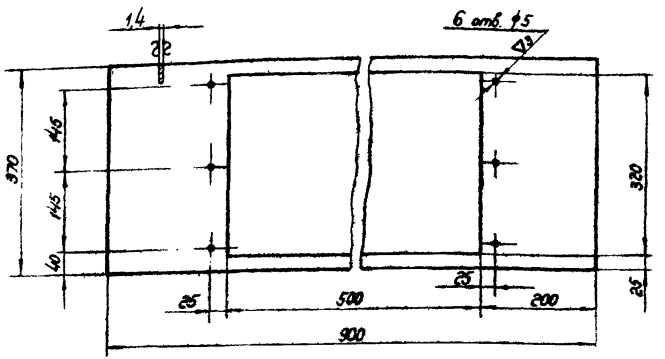

М1

2-0403	Лист	Сталь Ст.3	Сталь полосовая ГОСТ 3680-57	1,9	42
Обозначение	Наименование	Материал	Сортамент	Вес в кг	Лист

▽1 остальное

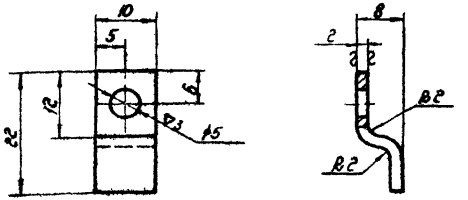

Длина развернутой детали 25

М2:1

2-0404	Скоба	Сталь Ст.3	Сталь полосовая ГОСТ 3680-57	0,005	42
Обозначение	Наименование	Материал	Сортамент	Вес в кг	Лист

ТА 1965а	Кабины для металлизации и плазменного напыления материалов	08-02-151
	Детали	Лист 42

8236-02 44

Инв. № подл. | Подпись и дата | Взам. инв. №

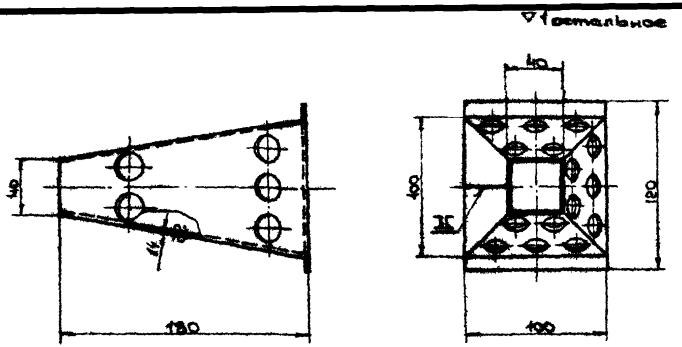

Развертка

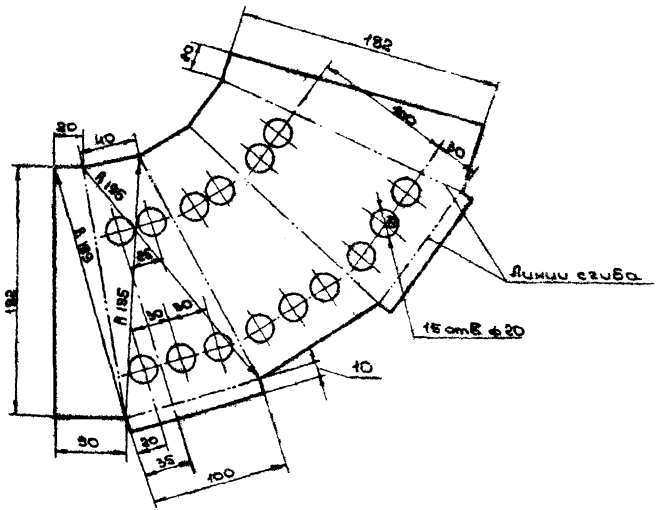

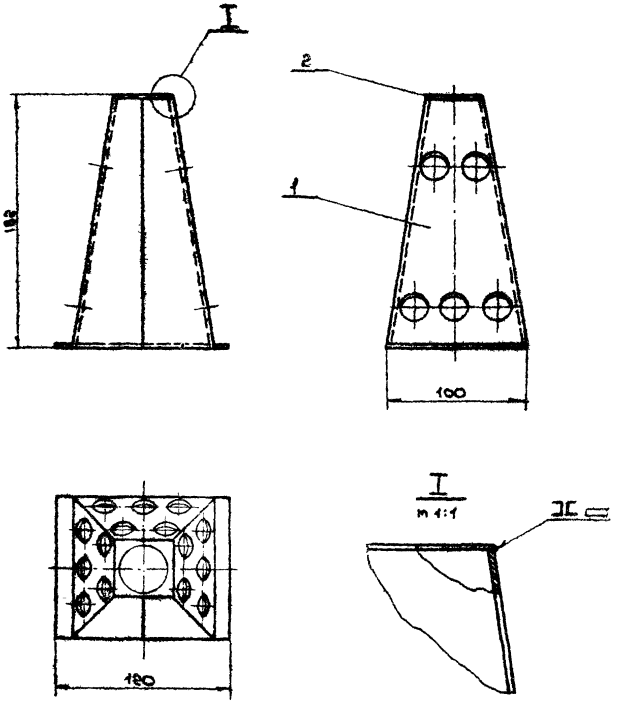

Общий вес 0.6

Н п/п	Обозначение	Наименование	Кол.	Материал	шт вес	общ. вес кг	Прим.
2	2-0502	Планка	1	Сталь Ст. 3	0.01	0.01	40 Лист
1	2-0501	Корпус	1	Сталь Ст. 3	0.58	0.58	43 Лист

Спецификация.

М 1:2

Обозначение	Наименование	Материал	Сортамент	Вес в кг.	Лист
2-0501	Корпус	Сталь Ст. 3	Сталь тонколистовая Гост 3680-57	0,58	43

М 1:2

ТД 1965 г.	Кабина для металлизации и плазменного напыления материалов.	08-02-151	
	Узел 2-05. Корпус светильника. Детали.	Лист	43

8236-02 45

▽3 остальное

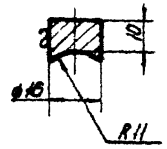

2-0601	Бобышка	Сталь Ст3	Круг 18 ГОСТ 2590-57	0,015	44
Обозначение	Наименование	Материал	Сортамент	Вес 1 шт.	Лист

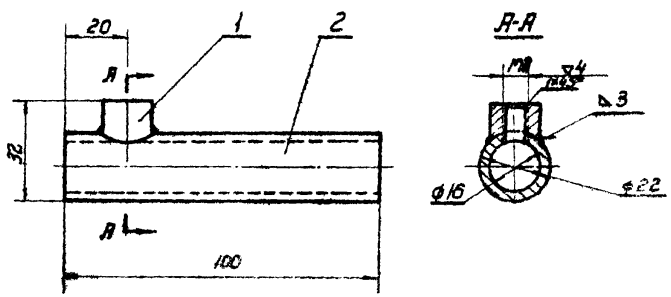

Общий вес 0,18

2	2-0602	Труба 22×3 ГОСТ 8734-58 ℓ=100	1	Сталь Ст.3	0,14	0,14	Б/ч
1	2-0601	Бобышка	1	Сталь Ст.3	0,015	0,015	Лист 44
№№ пп	Обозначение	Наименование	Кол.	Материал	1 шт. Вес 1 ед.	Общ. Вес	Примеч.

М1:1

ТА 1965	Кабина для металлизации и напыления пластмассовых материалов	08-02-151
	Узел 2-06. Втулка направляющая.	Лист 44

8236-02 46

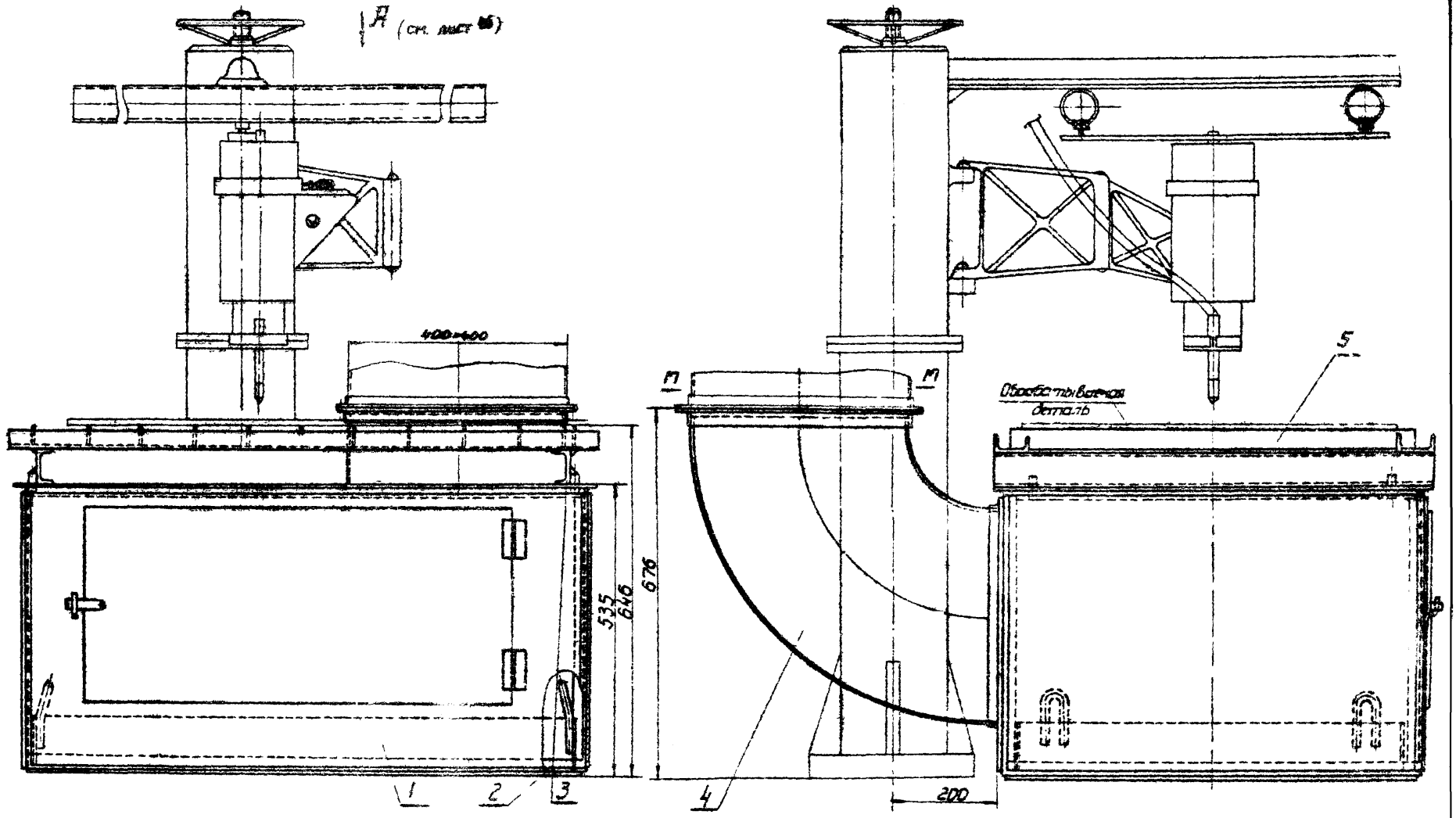

Примечание:
Общий вид выполнен на 2х листах, см. листы 45, 46.

№ п/п	Обозначение	Наименование	Кол.	Материал	Вес 1 шт.	Вес 5 кг	Примечание
5	3-0001	Лист 770×40 ф14	11	Сталь Ст.3	0,34	3,74	Б/ч
4	3-04	Отвод	1	Сварка	12,0	12,0	Лист 50
3	3-03	Рама	1	Сварка	21,5	21,5	Лист 49
2	3-02	Поддон	1	Сварка	33,0	33,0	Лист 48

№ п/п	Обозначение	Наименование	Кол.	Материал	Вес 1 шт.	Вес 5 кг	Примечание
1	3-01	Короб	1	Сварка	38,0	38,0	Лист 45

Спецификация

М1:5

ТД 1965г.	Стол с отсосом к установке АСШ-2	08-02-151	
	Общий вид 3-00	Лист	45

Ул. констр. Каган
Нач. отд. Бейзерман
Нач. отд. Крапилов
Рук. группы Гольцова
Констр. Полеонис
Рук. групп. Стрельцын
Бт. инж. Гусиков

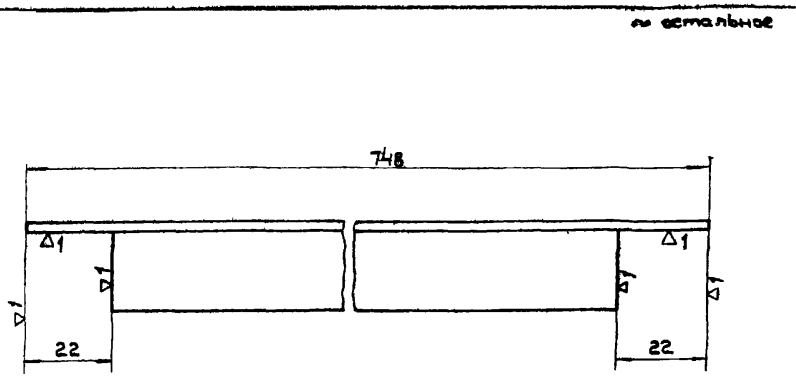

М1:1

3-0101	Уголок	Сталь Ст.3	Уголок 25х25х3 равнобок. гост 8509-57	0.79	46
Обозначен.	Наименован.	Материал	Сортамент	Вес в кг.	Лист

▽1 остальное

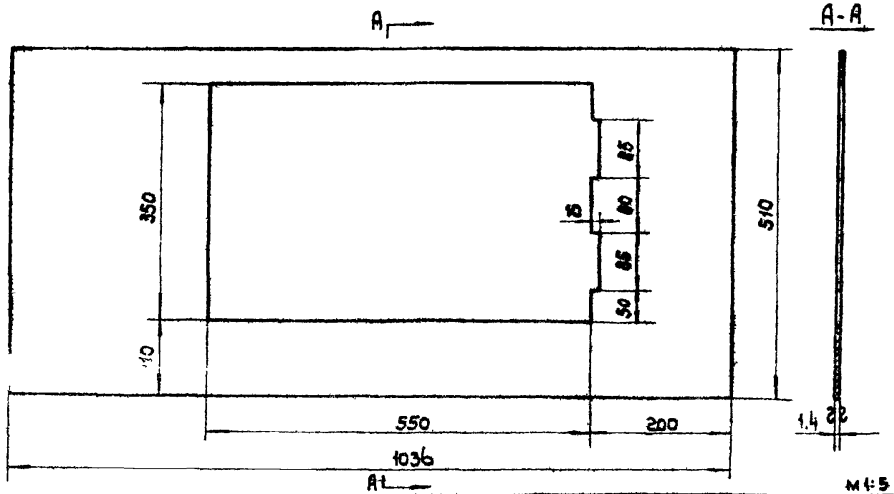

М1:5

3-0102	Стенка передняя	Сталь Ст.3	Сталь тонколист. гост 3680-57	3,64	46
Обозначен.	Наименован.	Материал	Сортамент	Вес в кг.	Лист

Вид А (см. лист №15)

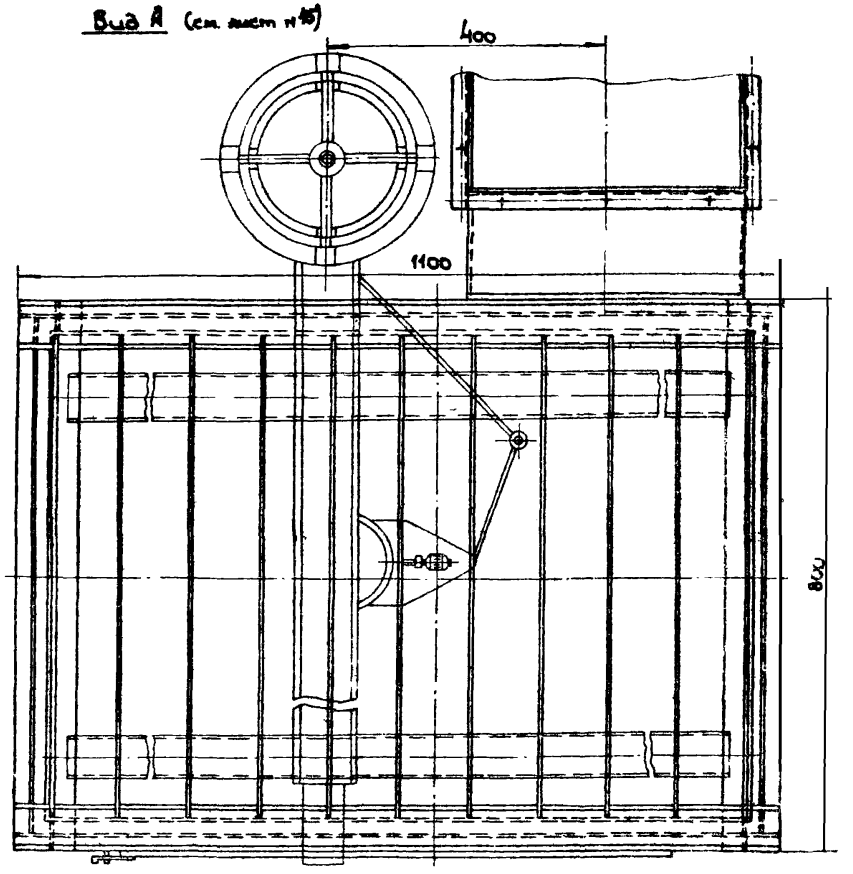

Характеристика отсоса

№№ п/п	Наименование		единиц. измер.	Колич.
1	Объем отсасываемого воздуха		м³/ч	4800
2	Коэффициент местного сопротивления, отнесенный к скорости в сечении М-М		-	1.6
3	Скорость воздуха в сечении М-М		м/сек	8.4
4	Концентрация вредностей в отсасывающем патрубке	сварочная пыль	мг/м³	137
		кремовый ангидрид		2.69
5	Общий вес		кг	108

Примечание:
Общий вид выполнен на 2х листах, см листы 45, 46

Гл. конст.	Каган		
Нач. отд.	Вейзер		
Нач. отд.	Красин		
Рук. груп.	Гольцо		
Проверил	Зайликман		
Констр.	Полеонис		
Рук. груп.	Стрельцын		
Ст. инж.	Гуськов		

ТД 1965г	Стол с отсосом к установке АСШ-2	08-0[illegible]-151	
	Общий вид. 3-00. Детали.	Лист	46

8236-02 48

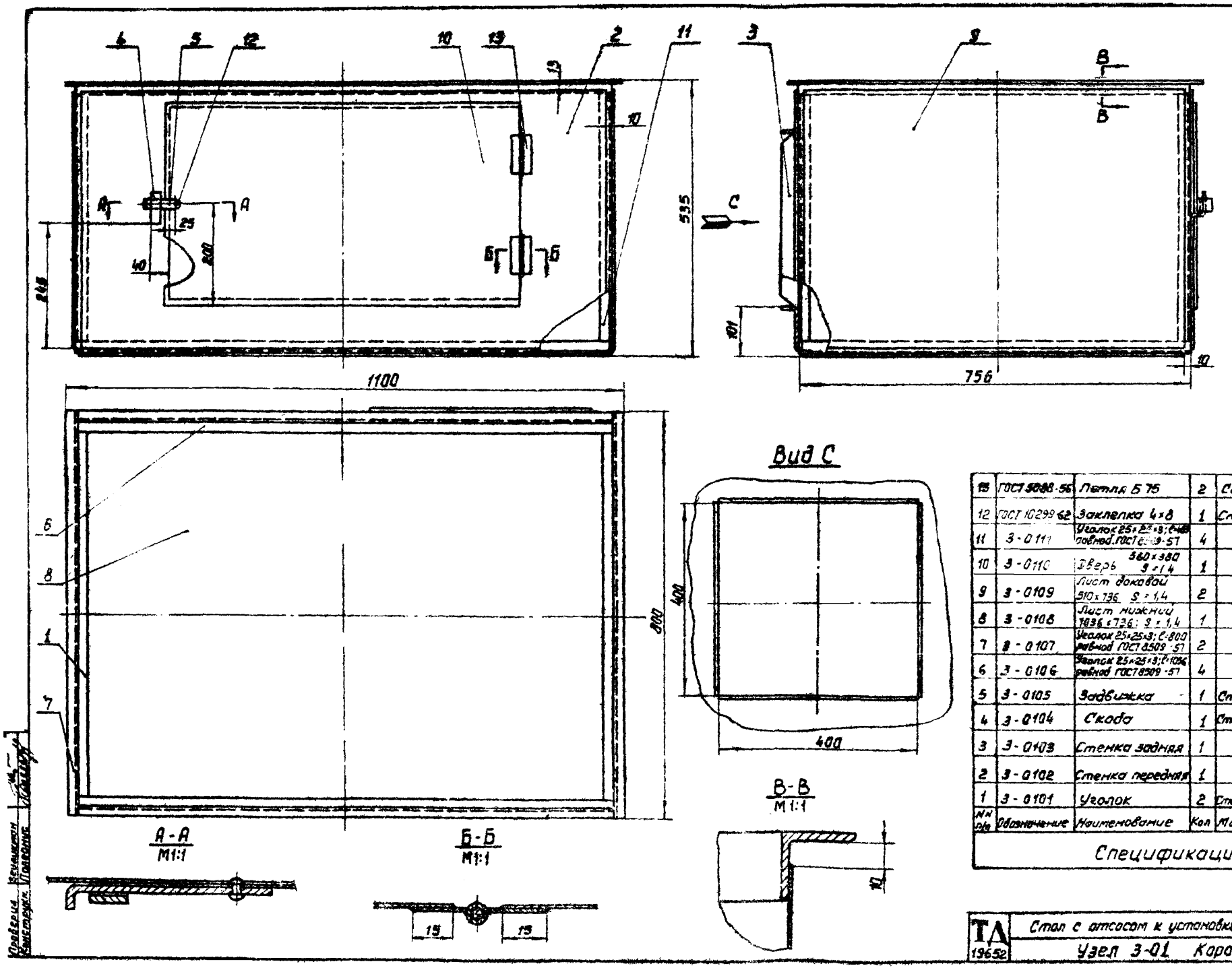

Примечание:
Варить по периметру соприкосновения деталей, катет шва равен наименьшей толщине свариваемых деталей

Общий вес: 38.0 кг

№ п/п	Обозначение	Наименование	Кол	Материал	1 шт.	Общ.	Примеч
13	ГОСТ 5088-56	Петля Б 75	2	Сборка	0,08	0,16	по купн.
12	ГОСТ 10299-62	Заклепка 4×8	1	Сталь Ст.3	0,001	0,001	
11	3-0111	Уголок 25×25×3; l=480 равнод. ГОСТ 8509-57	4	"	0,54	2,16	б/ч
10	3-0110	Дверь 560×380 S=1,4	1	"	2,3	2,3	"
9	3-0109	Лист доковой 510×736 S=1,4	2	"	4,1	8,2	"
8	3-0108	Лист нижний 1036×736; S=1,4	1	"	8,3	8,3	"
7	3-0107	Уголок 25×25×3; l=800 равнод. ГОСТ 8509-57	2	"	0,9	1,8	
6	3-0106	Уголок 25×25×3; l=1056 равнод. ГОСТ 8509-57	4	"	1,18	4,72	б/ч
5	3-0105	Задвижка	1	Сталь Ст.3	0,05	0,05	Лист 51
4	3-0104	Скоба	1	Сталь Ст.3	0,03	0,03	Лист 51
3	3-0103	Стенка задняя	1	"	4,33	4,33	Лист 46
2	3-0102	Стенка передняя	1	"	3,64	3,64	Лист 46
1	3-0101	Уголок	2	Сталь Ст.3	0,79	1,58	Лист 46

Спецификация

М 1:5

ТД 19652	Стол с отсосом к установке АСШ-2	08-02-151	
	Узел 3-01 Короб.	Лист	47

Проверил Бейлинман
Конструкт. Полеонус

8236-02 49

▽1 остальное

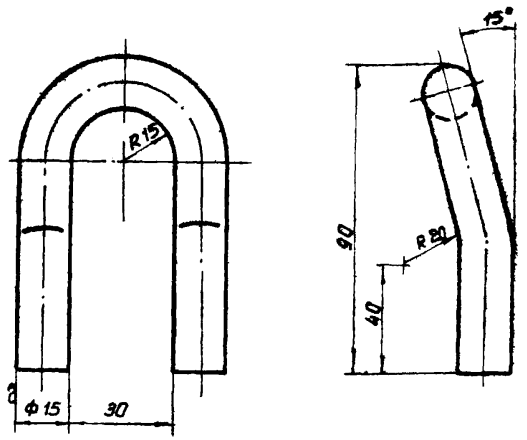

Длина развернутой детали 196

М1:1

Обозначение	Наименование	Материал	Сортамент	Вес в кг.	Лист.
3-0201	Петля	Сталь Ст.3	Круг 15 ГОСТ 2590-57	0.27	48

▽1 остальное

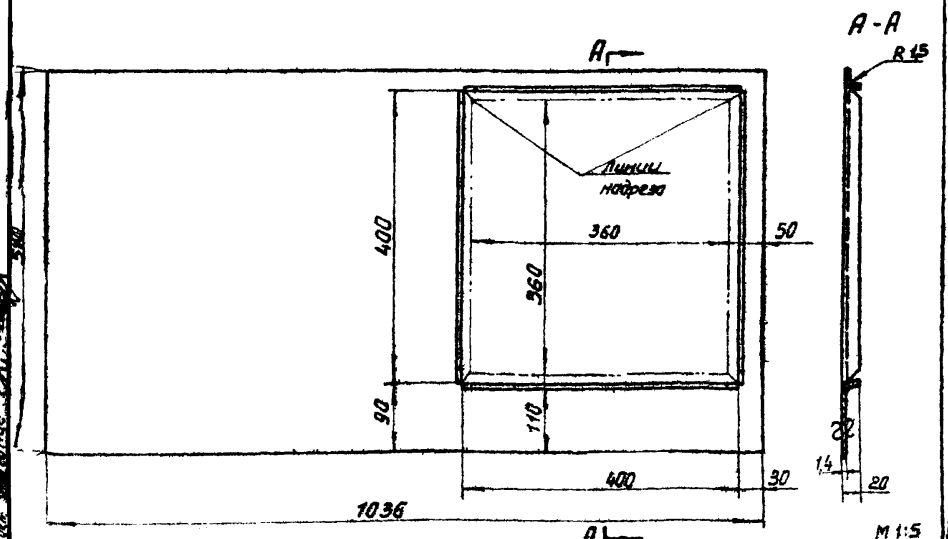

М1:5

Обозначение	Наименование	Материал	Сортамент	Вес в кг	Лист.
3-0103	Стенка задняя	Сталь Ст 3	Сталь толсто-листовая ГОСТ 5681-57	4,33	44

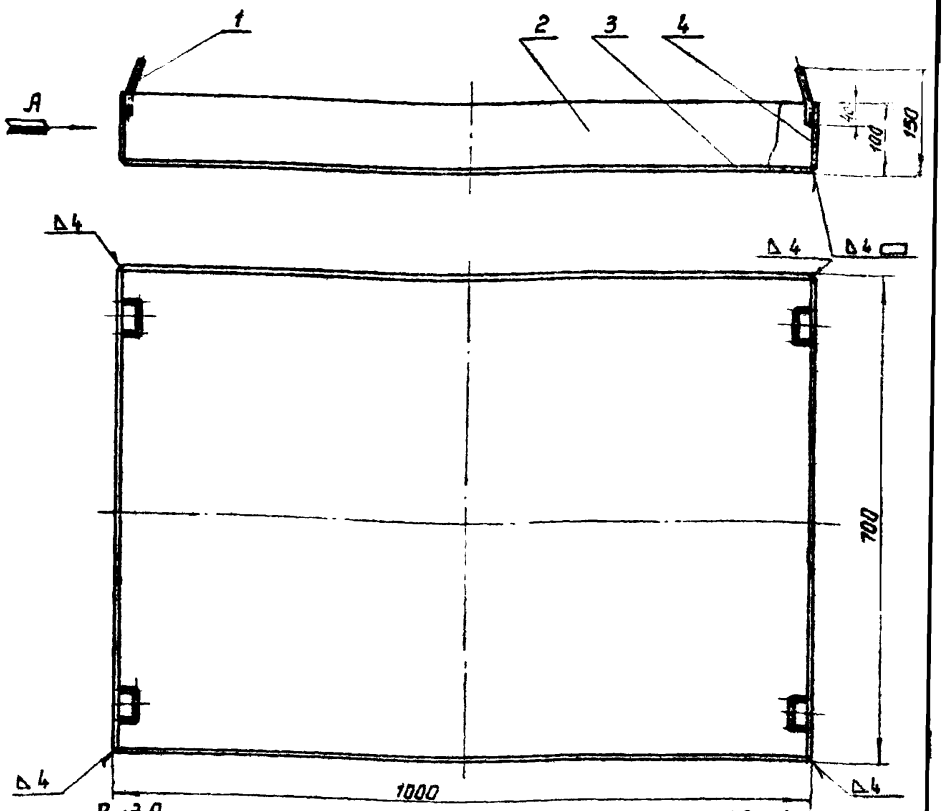

Вид А
М1:1

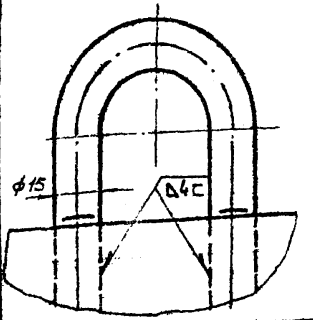

Общий вес 33,0

№ п/п	Обозначение	Наименование	Кол.	Материал	Вес 1 шт.	Вес общ.	Примеч.
4	3-0204	Лист 692×96; S=4 ГОСТ 5681-57	2	Сталь Ст 3	2,07	4,14	Б/Ч
3	3-0203	Лист 992×692; S=4; ГОСТ 5681-57	1	"	21,5	21,5	"
2	3-0202	Лист 992×96; S=4 ГОСТ 5681-57	2	"	3,00	6,00	Б/Ч
1	3-0201	Петля	4	Сталь Ст.3	0.27	1.08	Лист 48

Спецификация

М1:5

ТД 1965г	Стол с отсосом к установке АСШ-2	08-02-151
	Узел 3-02. Поддон. Детали.	Лист 48

8236-02 50

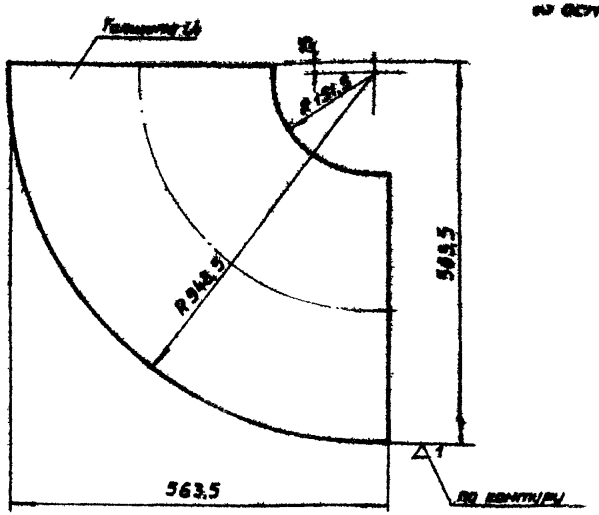

М1:5

3-0402	Лист донной	Сталь Ст.3	Сталь толщ. 8 мм ГОСТ 19903-74	8,5	49
Обозначение	Наименование	Материал	Сортамент	Вес 1 шт.	Лист

~ остальное

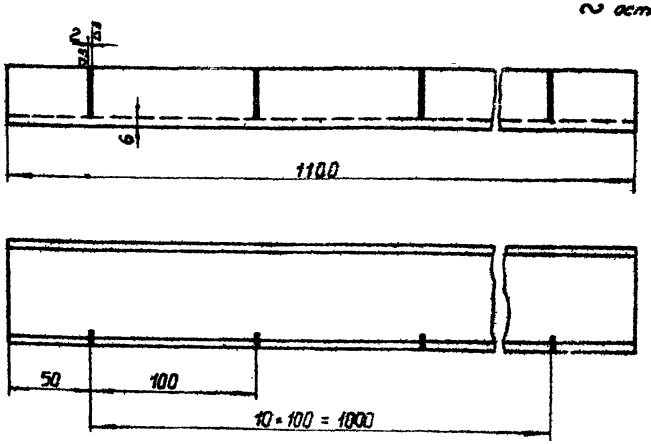

М1:2

3-0901	Швеллер	Сталь Ст 3	Швеллер 6,5 ГОСТ 8240-56	5,9	49
Обозначение	Наименование	Материал	Сортамент	Вес 1 шт	Лист

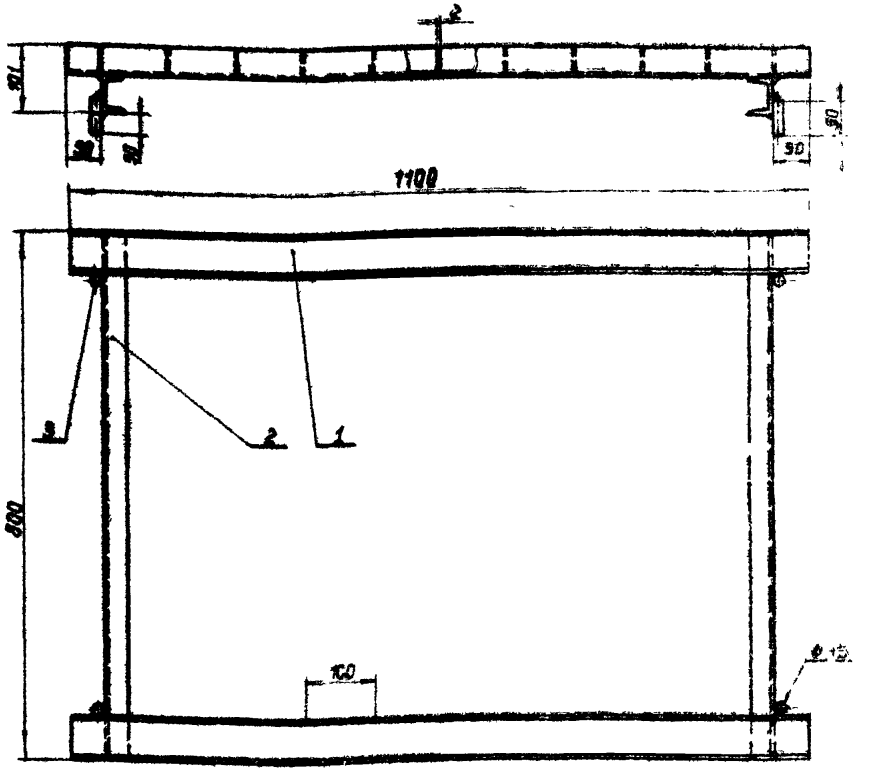

Общий вес 21,5 кг

3	3-0308	Круг 15 ℄=50 ГОСТ 2590-57	4	Сталь Ст.3	0,07	0,28	δ/4
2	3-0302	Швеллер 6,5, ℄=800 ГОСТ 8240-56	2	Сталь Ст. 3	4,7	9,4	δ/4
1	3-0301	Швеллер	1	Сталь Ст.3	5,9	11,8	Лист 49
№ п/п	Обозначение	Наименование	Кол.	Материал	1 шт. Вес 1 кг	Общ. Вес кг	Примеч.

Спецификация

Примечание:
Варить по периметру соприкосновения деталей, катет шва равен наименьшей толщине свариваемых деталей

Гл. инж.	Кокал			
Нач. отдела	Бельмарт			
Рук. группы	Ольшова			
Конструктор	Ермилин			
Консультант	Гаврилюк			

М1:5

ТД 1965	Стол с отсосом к установке АСШ-2	08-02-151
	Узел 3-03 Разд. Детали	Лист 49

8236-02 51

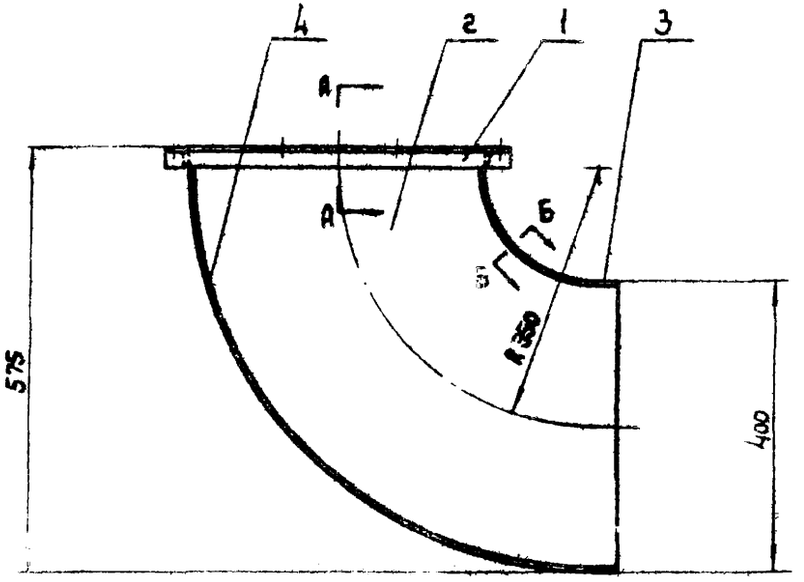

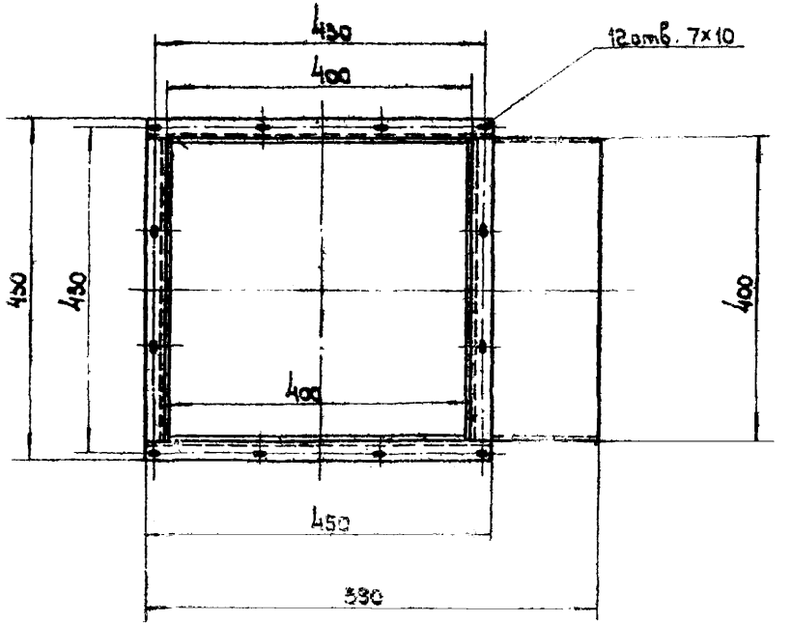

А-А
М1:1

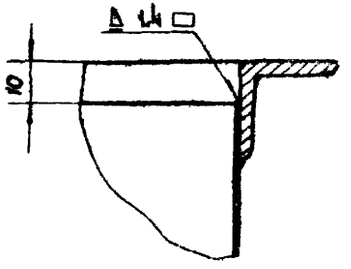

Б-Б
М 1:1

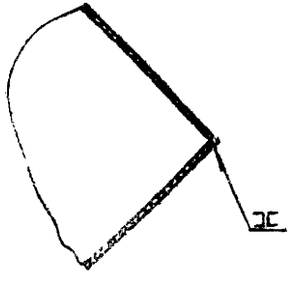

Общий вес 12 кг

4	3-0404	Лист нижний 892×400, δ=1,4	1	"	3,9	3,9	8/4
3	3-0403	Лист верхний 266×400, δ=1,4	1	"	1,2	1,2	8/4
2	3-0402	Лист боковой	2	Сталь Ст.3	2,5	5,0	Лист 49
1	3-0401	Фланец	1	сварка	1,8	1,9	Лист 51
№ п/п	Обозначен.	Наименование	Кол.	Материал	1 шт. Вес, кг	общ. Вес, кг	Прим.

Спецификация

М 1:5

ТД 1965г	Стол с отсосом к установке АСШ-2	08-02-151
	Узел 3-04. Отвод.	Лист 50

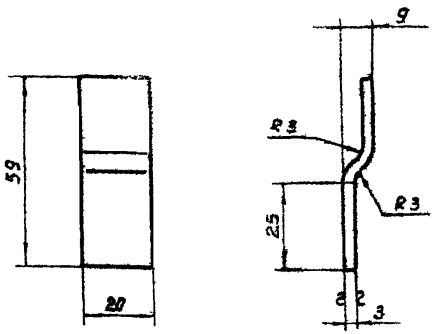

Длина развернутой детали 62.
Острые кромки притупить.

M1:1

3-0104	Скоба	Сталь Ст.3	Сталь тонколистовая ГОСТ 3680-57	0,03	51
Обозначение	Наименование	Материал	Сортамент	Вес в кг	Лист

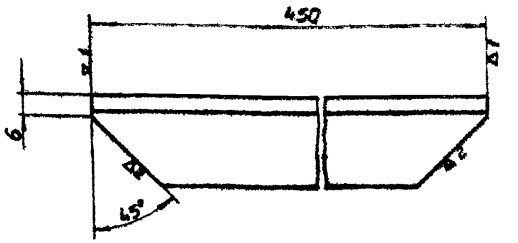

M1:1

3-0401/1	Уголок	Сталь Ст.3	Уголок равнобедренный ГОСТ 8509-57	0,45	51
Обозначение	Наименование	Материал	Сортамент	Вес в кг	Лист

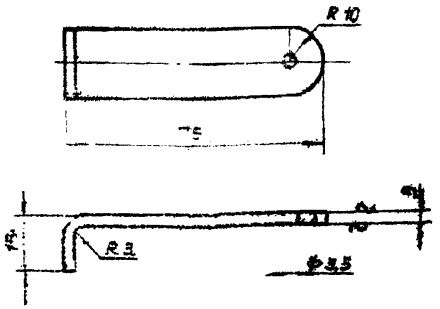

Длина развернутой детали 85
Острые кромки притупить

M1:1

3-0105	Задвижка	Сталь Ст.3	Сталь тонколистовая ГОСТ 3680-57	0,04	51
Обозначение	Наименование	Материал	Сортамент	Вес в кг	Лист

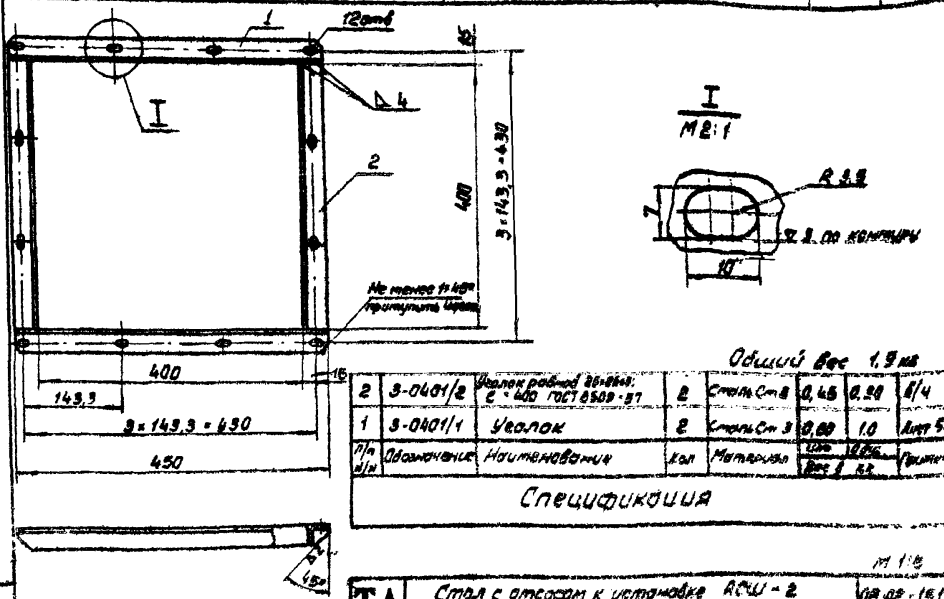

Общий вес 1,9 кг

2	3-0401/2	Уголок равнобедренный 25×25×5; ℓ=400 ГОСТ 8509-57	2	Сталь Ст.3	0,45	0,30	б/ч
1	3-0401/1	Уголок	2	Сталь Ст.3	0,80	1,0	Лист 54
П/п н/п	Обозначение	Наименование	Кол	Материал	Вес в кг		Примечание

Спецификация

ТА 1965г	Стол с отсосом к установке АСШ-2	08-02-151
	Узел 3-0401 Фланец. Детали	Лист 51

8236-02 53

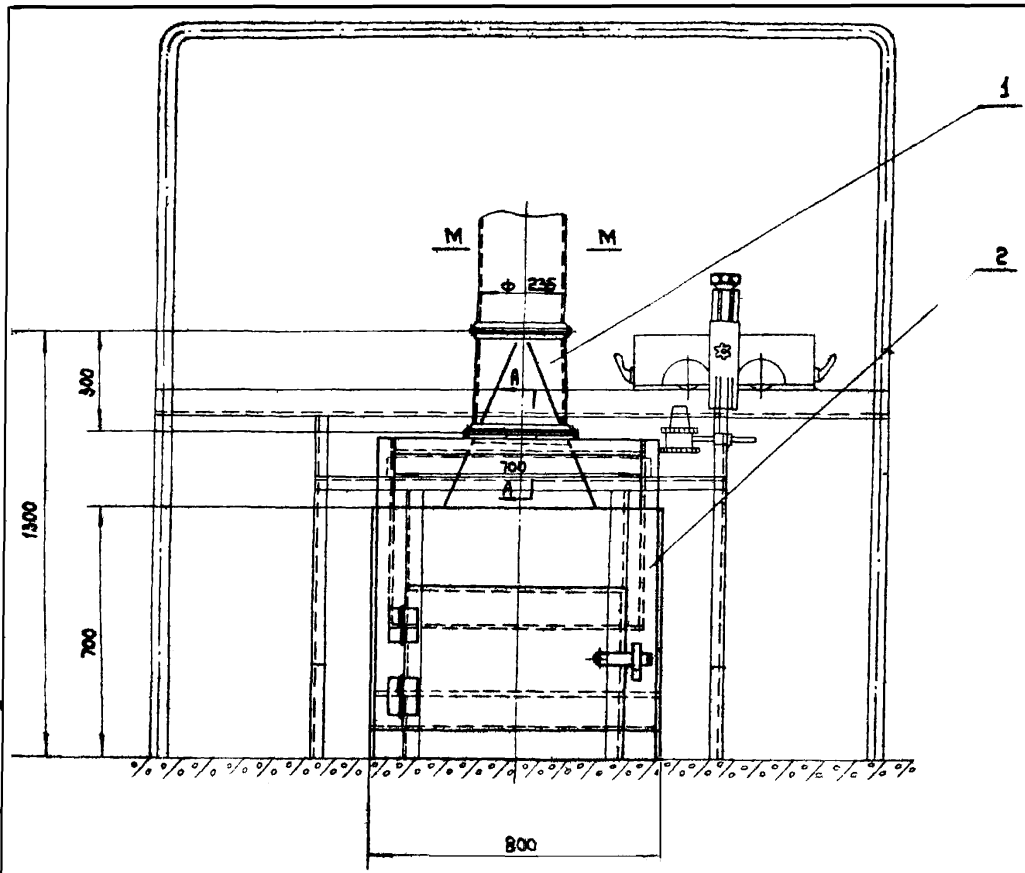

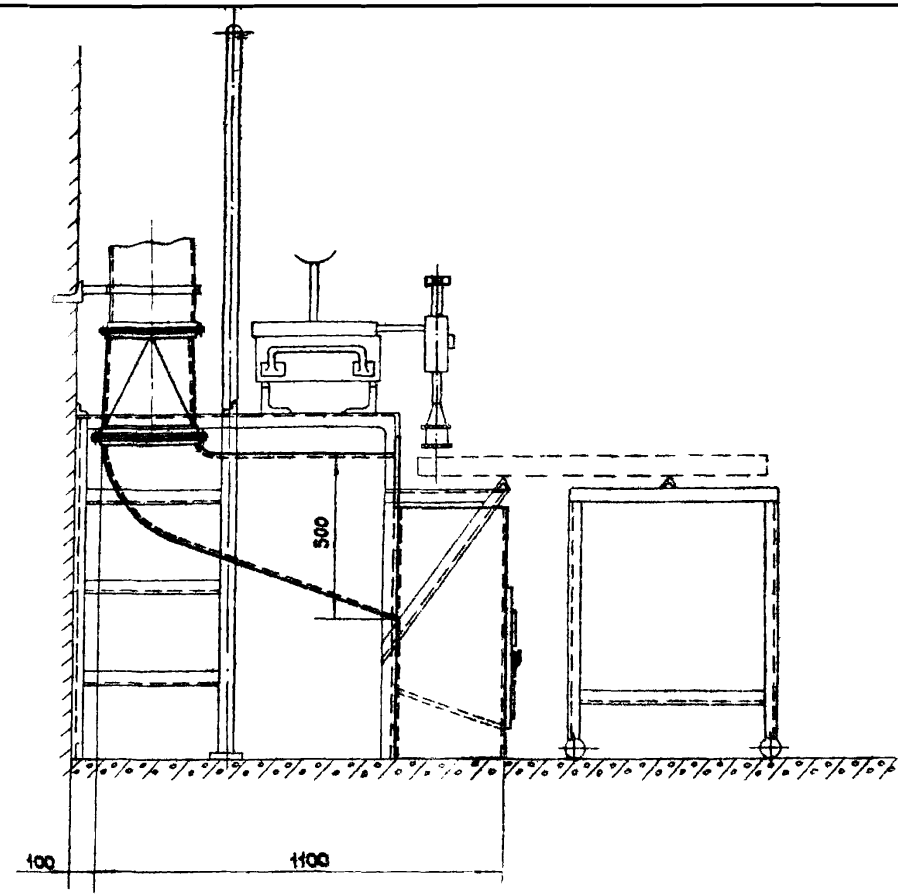

А - А
м 1:1

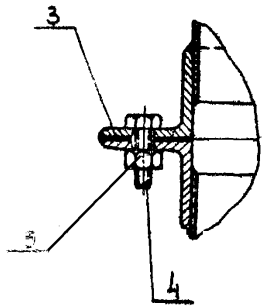

Характеристика отсоса

№№ п/п	Наименование		Единицы измерен.	Колич.
1	Объем отсасываемого воздуха		м³/ч	2600
2	Коэффициент местного сопротивления, отнесенный к скорости в сечении М-М		—	0,17
3	Средняя скорость воздуха в сечении М-М		м/сек	16,7
4	Концентрация вредностей в отсасываемом воздухе	алюминиевая пыль	мг/м³	40,0
5	Общий вес		кг	40

№	Обозначен.	Наименование	Кол.	Материал	1 шт.	Общ.	Прим.
					Вес в кг		
5	ГОСТ 5915-62	Гайка М6	12	Сталь Ст.3	0,003	0,04	
4	ГОСТ 7798-62	Болт М6х20	12	Сталь Ст.3	0,006	0,072	
3	4-0001	Прокладка 25х3 L=100	1	Резина техн. ГОСТ 7338-55	0,115	0,115	б/ч
2	4-02	Отсос	1	Сварка	34,5	34,5	Лист 56
1	4-01	Переход	1	Сварка	4,85	4,85	Лист 53

Спецификация

М 1:10

ТД	Отсос от установки ХТТ-1-58 для плазменной резки металлов	08-02-151
	Общий вид 4-00.	Лист 52

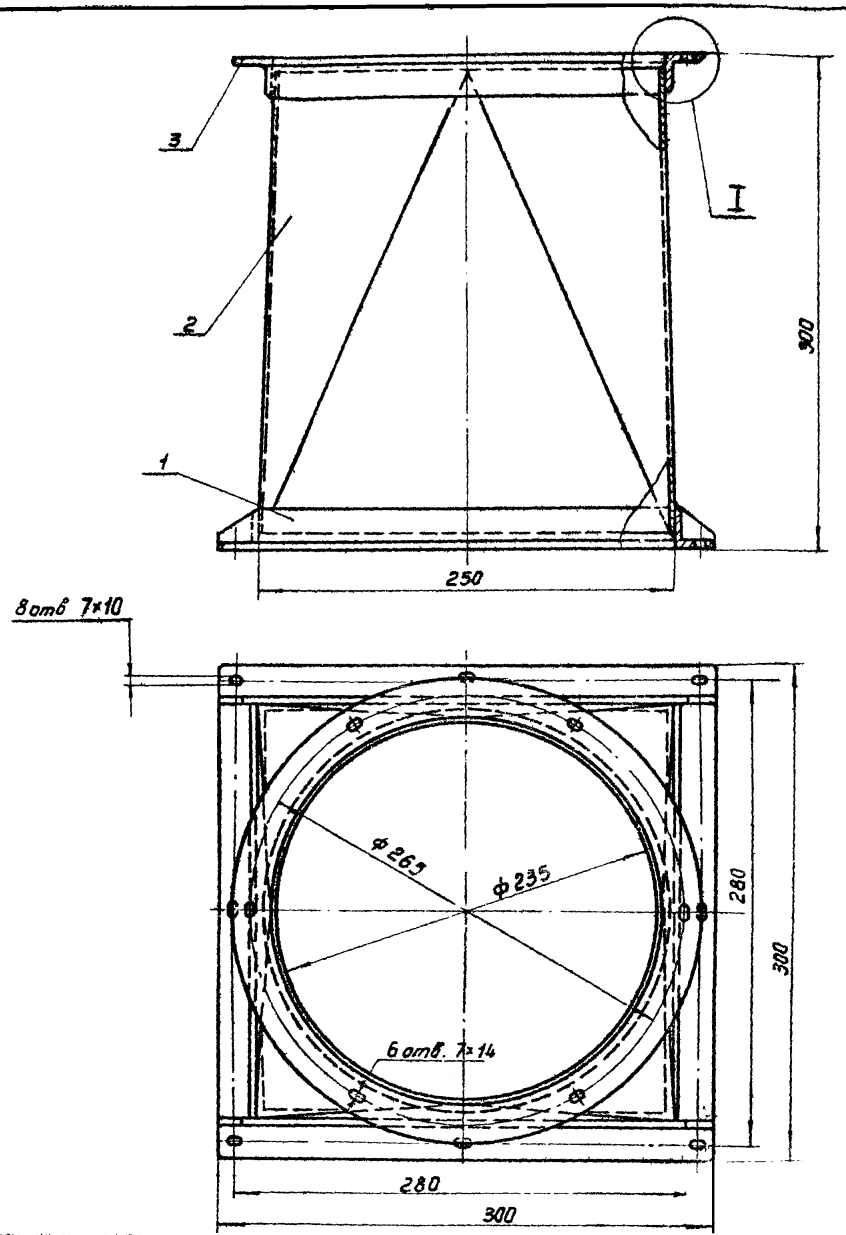

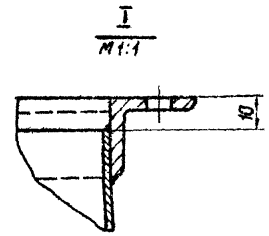

Примечание:

Варить по периметру соприкосновения деталей; катет шва равен наименьшей толщине свариваемых деталей.

Общий вес 4,85

№ п/п	Обозначение	Наименование	Кол	Материал	1 шт. Вес в кг	Общ. Вес в кг	Примеч
3	4-0103	Фланец	1	Сталь Ст.3	0,88	0,88	Лист 55
2	4-0102	Переход	1	Сталь Ст.3	2,7	2,7	Лист 54
1	4-0101	Фланец	1	Сварка	1,25	1,25	Лист 54

Спецификация

М 1:2

ТА 1965г	Отсос от установки ХТТ-1-58 для плазменной резки металлов	ОВ-02-151
	Узел 4-01. Переход	Лист 53

9236-02 55

Конструкт Кудрявцева

▽1 остальное

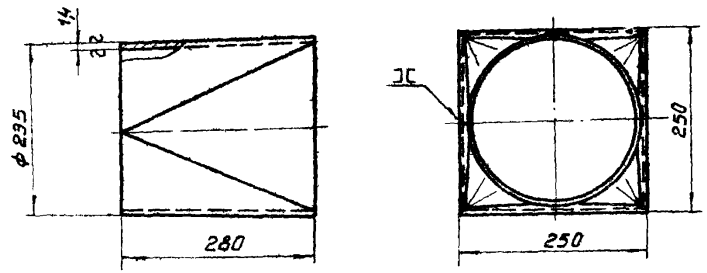

Развертка

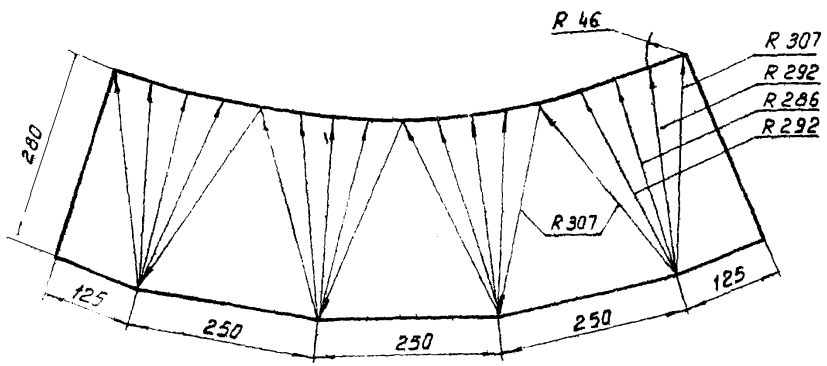

М 1:5

4-0102	Переход	Сталь Ст 3	Сталь тонко листовая ГОСТ 3680-57	2,7	54
Обозначение	Наименование	Материал	Сортамент	Вес в кг	Лист

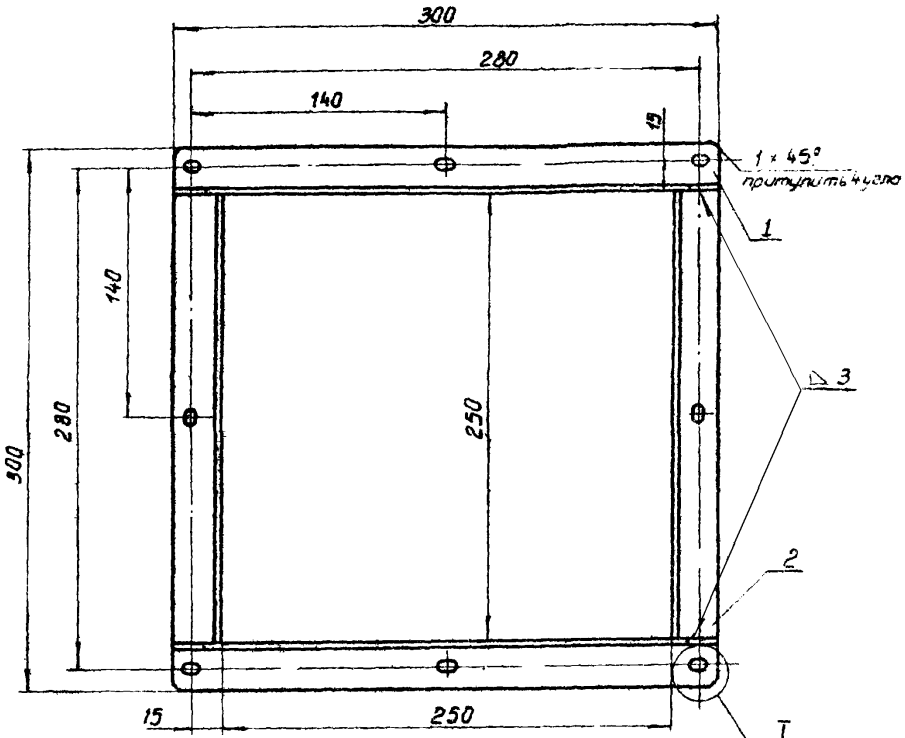

I
М 2 1

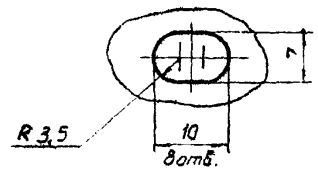

Общий вес 1,25

2	4-0101/2	Уголок равнобокий 25×25×3 ГОСТ 8509-57: ℓ=250	2	Сталь Ст.3	0,28	0,56	6/4
1	4-0101/1	Уголок	2	Сталь Ст 3	0,33	0,67	Лист 53
№ п/п	Обозначение	Наименование	Кол.	Материал	1 шт.	Общ.	Примеч
					Вес в кг		

Спецификация

М 1:2

ТА 1965г	Отсос от установки ХТТ-1-58 для плазменной резки металлов	ОВ 02-151
	Узел 4-0101 Фланец. Деталь	Лист 54

8236-02 56

Гл. констр.	Каган	
Нач. отд.	Бейзерман	
Рук. груп.	Гольцова	
Проверил	Царевский	
Констр.	Кудрявцева	

∇ 3 остальное

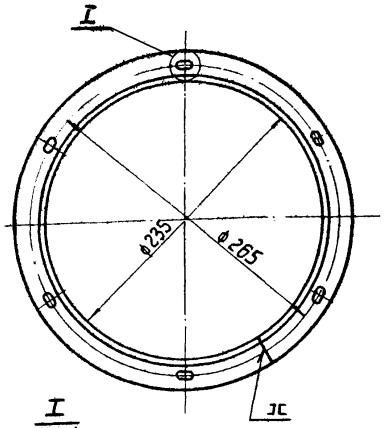

Длина развернутой детали 784 M1:2,5

4-0103	Фланец	Ст3	Уголок равн. ГОСТ 8568-57	0,88	55
Обозначение	Наименование	Материал	Сортамент	Вес	Лист

∇ 1 остальное

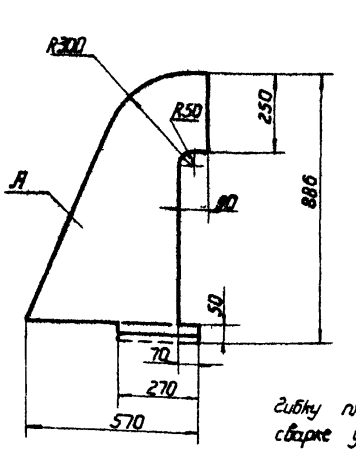

Примечание:
Гибку плоскости „А" произвести при сварке узла.

M1:10

4-0205	Стенка боковая	Сталь Ст3	Сталь толщ. 4 ГОСТ 19903-57	3,8	55
Обозначение	Наименование	Материал	Сортамент	Вес	Лист

∇ 3 остальное

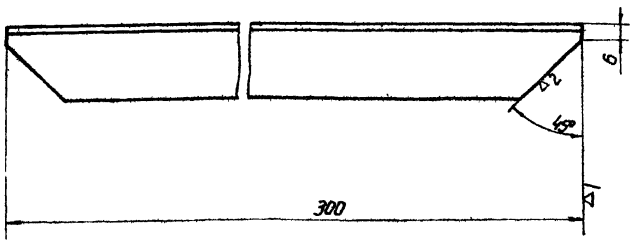

M1:1

4-0101/1	Уголок	Сталь Ст3	Уголок равнобок. 25×3 ГОСТ 8509-57	0,33	55
Обозначение	Наименование	Материал	Сортамент	Вес	Лист

∇ 1 остальное

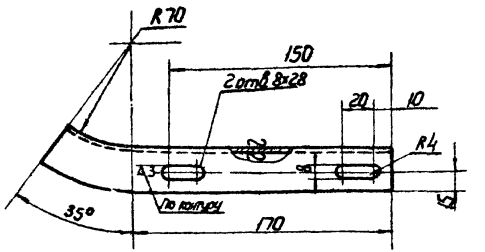

Длина развернутой детали 218

M1:2

6-0001	Кронштейн	Сталь Ст3	Уголок равнобок. 32×32×3 ГОСТ 8.509-93	0,32	55
Обозначение	Наименование	Материал	Сортамент	Вес	Лист

ТД 1965 г.	Отсос от установки ХТТ-1-58 для плазменной резки металлов	03-02-151
	Детали	Лист 55

Гл. инж.	Коган	
Нач. отд.	Бедарюк	
Ск. гр.	Гольцова	
Проверил	Сафонов	
Конструк.	Павловец	

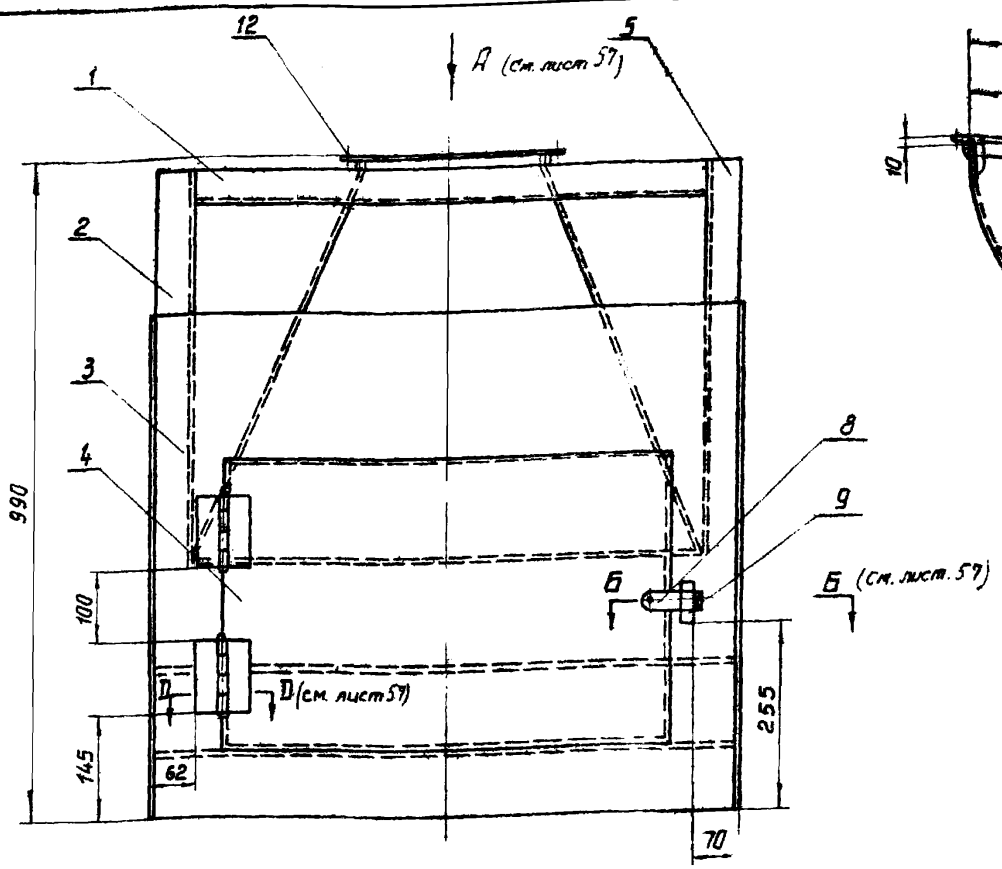

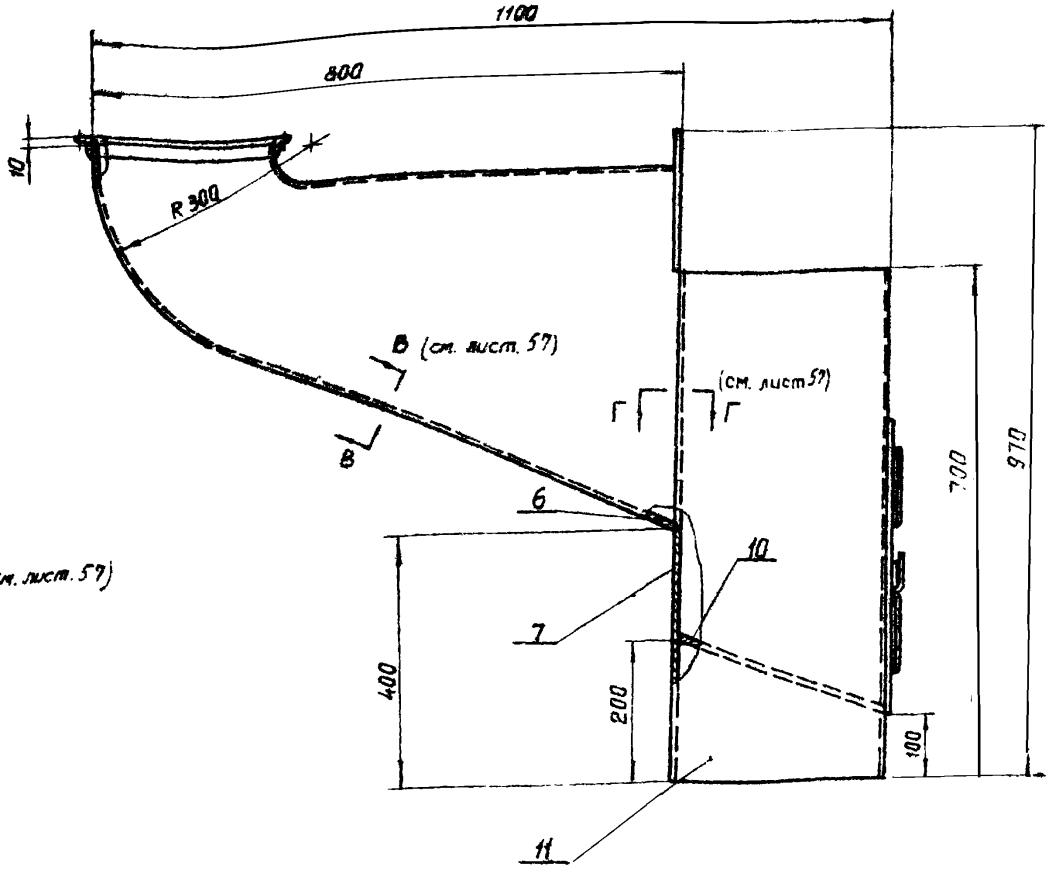

Примечания:

1. Варить по периметру соприкосновения деталей; катет шва равен наименьшей толщине свариваемых деталей.
2. Узел выполнен на 2х листах, см. листы 56, 57.

Общий вес 34,5

14	ГОСТ 5088-56	Петля Б-100	2	Сталь Ст.3	0,065	0,13	
13	ГОСТ 10299 62	Заклепка 4×10	1	Сталь Ст.2	0,001	0,001	
12	4-0101	Фланец	1	Сварка	1,25	1,25	Лист 54
11	4-0211	Стенка доковая 700×300 S=1,4	2	Сталь Ст.3	2,3	4,6	б/ч
10	4-0210	Дно 797×115; S=1,4	1	Сталь Ст.3	0,9	0,9	б/ч
9	4-0209	Скоба	1	Сталь Ст.3	0,03	0,03	Лист 59
8	4-0208	Задвижка	1	Сталь Ст.3	0,04	0,04	Лист 59
7	4-0207	Стенка задняя	1	Сталь Ст.3	3,9	3,9	Лист 58
6	4-0206	Дно	1	Сталь Ст.3	5,9	5,9	Лист 59
5	4-0205	Стенка доковая	1	Сталь Ст.3	3,8	3,8	Лист 55
4	4-0204	Дверка	1	Сталь Ст.3	2,6	2,6	Лист 58
3	4-0203	Стенка передняя	1	Сталь Ст.3	3,5	3,5	Лист 58
2	4-0202	Стенка доковая	1	Сталь Ст.3	3,8	3,8	Лист 58
1	4-0201	Стенка верхняя	1	Сталь Ст.3	3,74	3,74	Лист 57
Нн п/п	Обозначение	Наименование	Кол	Материал	1 шт Вес в кг	Общ.	Примеч

Спецификация

М 1:5

ТА 1965г	Отсос от установки ХТТ-1-58 для плазменной резки металлов	08-02-151	
	Узел 4-02. Отсос	Лист	56

Нач. отдела Бензерман
Рук. группы Гольцова
Проверил Тюрников
Конструкт Гордунова

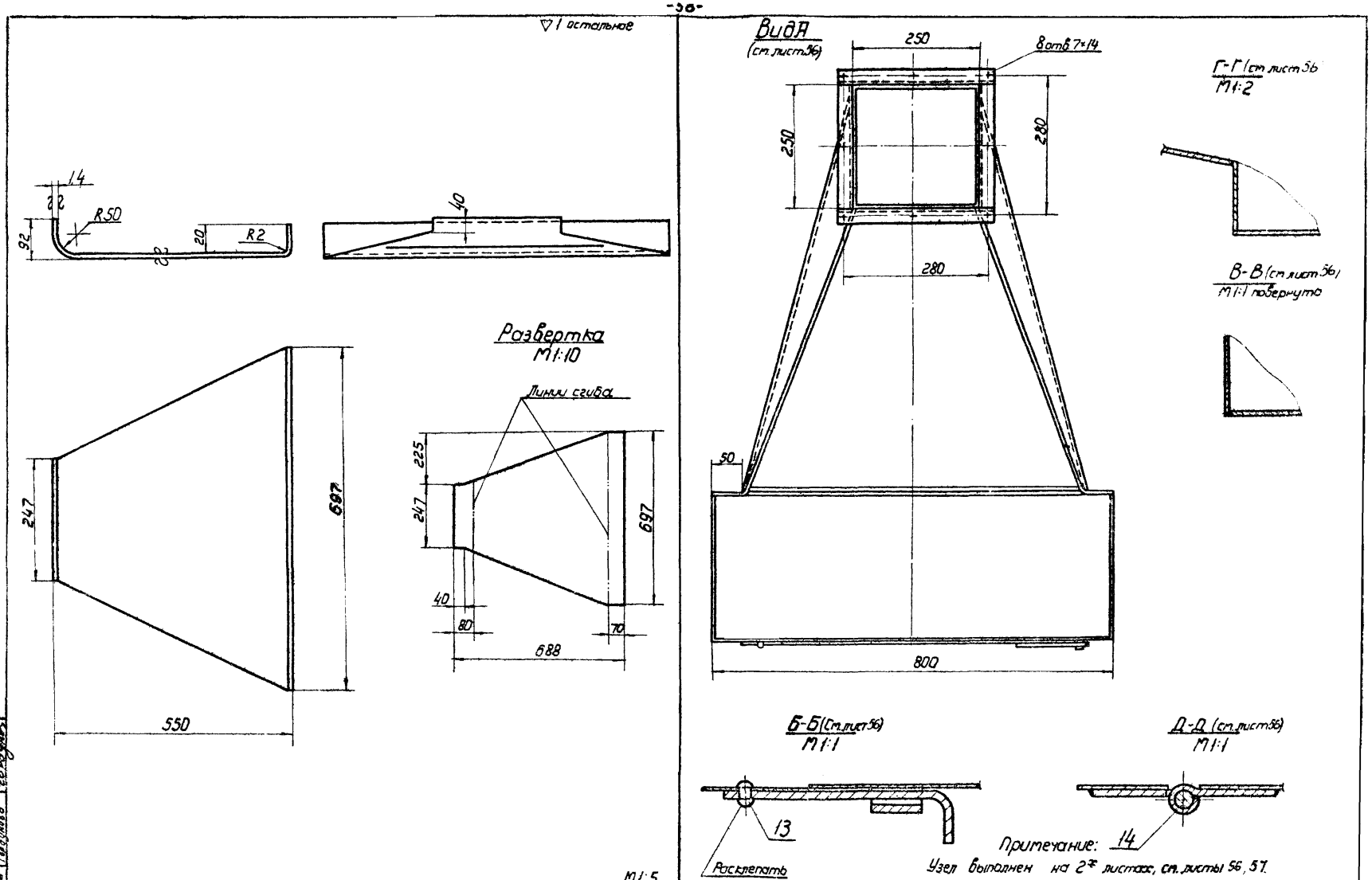

Примечание: Узел выполнен на 2х листах, см. листы 56, 57.

М1:5

Обозначение	Наименование	Материал	Сортамент	Вес	Лист
4-0201	Стенка верхняя	Сталь Ст 3	Сталь тонколистовая ГОСТ 3080-57	3,74	57

ТА 1965г	Отсос от установки ХТТ-1-58 для плазменной резки металлов		ОВ 02-151
	Узел 4-02 Отсос Деталь	Лист	57

Нач. отдела Бензерман
Рук. группы Гольцова
Проверил Тюрников
Конструктор Гордунова

▽ остальное

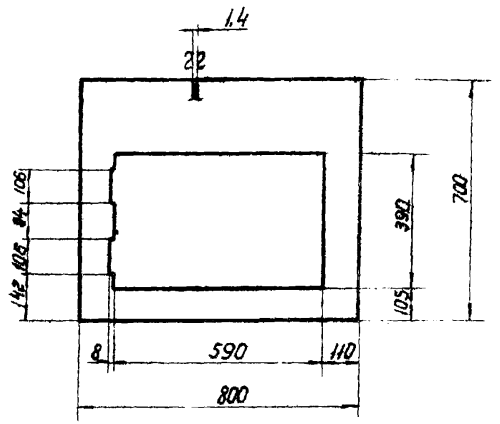

М1:10

4-0203	Стенка передняя	Сталь Ст3	Сталь толстолистовая ГОСТ 3680-57	3,5	58
Обозначение	Наименование	Материал	Сортамент	Вес	Лист

▽ остальное

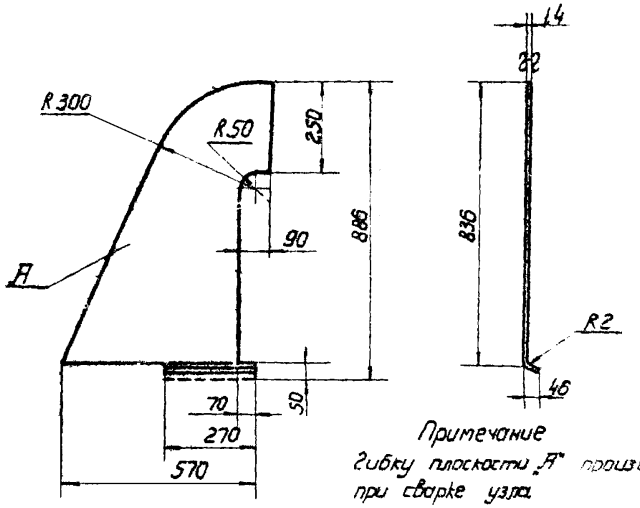

Примечание
Гибку плоскости „А" произвести при сварке узла

М1:10

4-0202	Стенка боковая	Сталь Ст3	Сталь толстолистовая ГОСТ 3680-57	3,8	58
Обозначение	Наименование	Материал	Сортамент	Вес	Лист

▽ 1 остальное

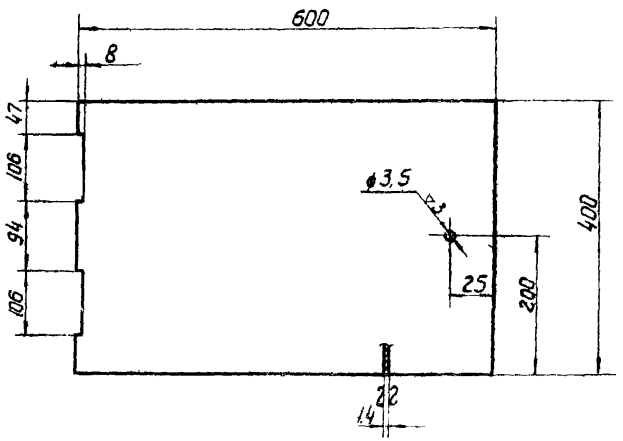

М1:5

4-0204	Дверка	Сталь Ст3	Сталь толстолистовая ГОСТ 3680-57	2,6	58
Обозначение	Наименование	Материал	Сортамент	Вес	Лист

▽ 1 остальное

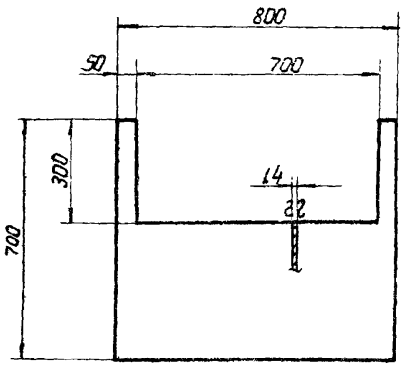

М1:10

4-0207	Стенка задняя	Сталь Ст3	Сталь толстолистовая ГОСТ 3680-57	3,9	58
Обозначение	Наименование	Материал	Сортамент	Вес	Лист

ТД 1965а	Отсос от установки ХТТ 1-58 для плазменной резки металлов	08-02 151
	Детали	Лист 58

8236-02

▽1 остальное

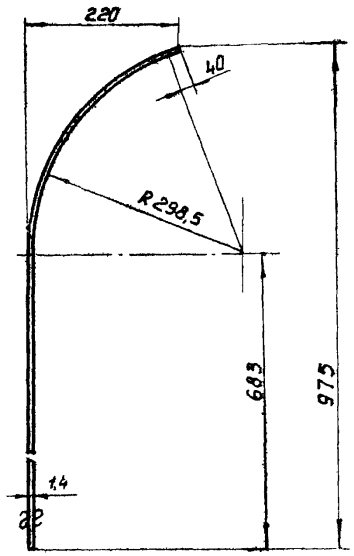

Развертка
М1 10

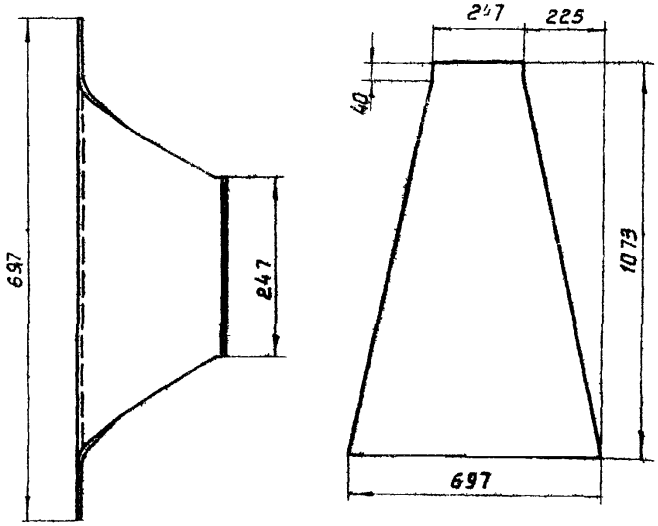

4-0206	Дно	Сталь Ст.3	Сталь толсто-листовая ГОСТ 3680-57	5,9	59
Обозначение	Наименование	Материал	Сортамент	Вес в кг	Лист

М1:5

▽3 остальное

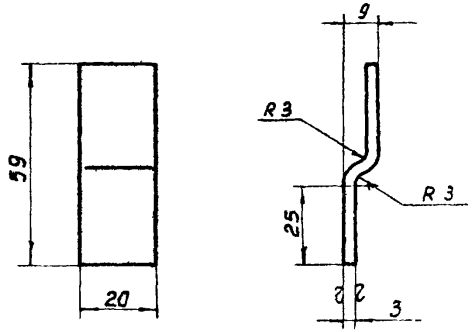

Длина развернутой детали 62
Острые кромки притупить

М1:1

4-0209	Скоба	Сталь Ст.3	Сталь толсто-листовая ГОСТ 3680-57	0,03	59
Обозначение	Наименование	Материал	Сортамент	Вес в кг	Лист

▽3 остальное

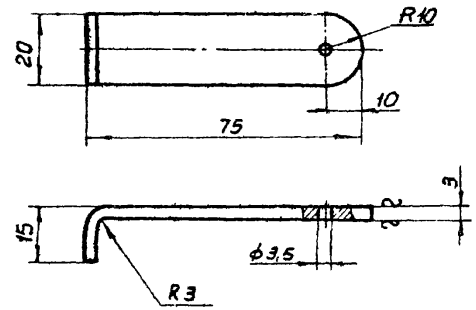

Длина развернутой детали 85
Острые кромки притупить.

М1:1

4-0208	Заслонка	Сталь Ст.3	Сталь толсто-листовая ГОСТ 3680-57	0,04	59
Обозначение	Наименование	Материал	Сортамент	Вес в кг	Лист

ТД 1965г	Отсос от установки ХТТ-1-58 для плазменной резки металлов		08 02-151
	Детали	Лист	59

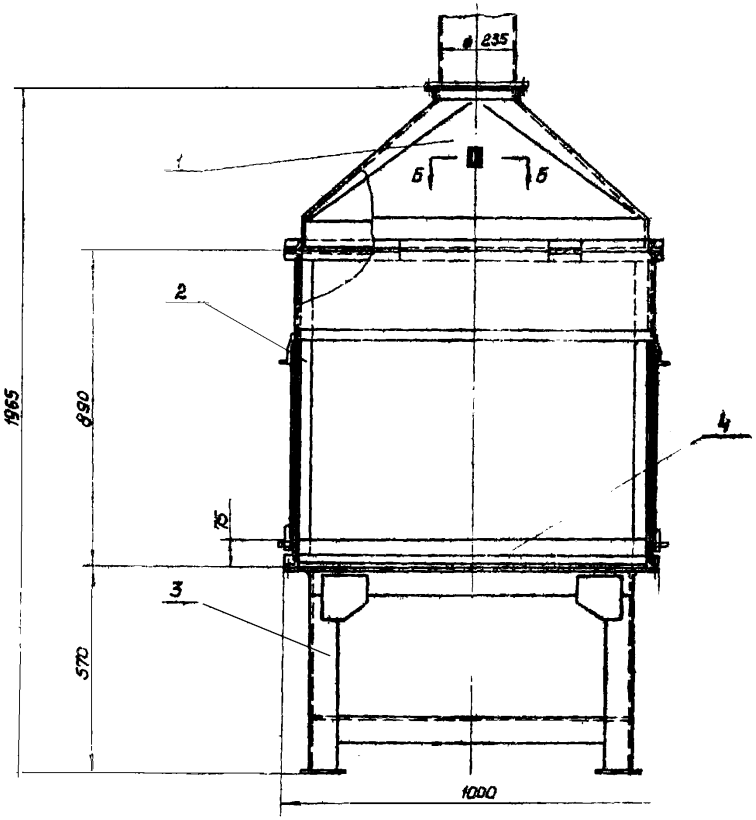

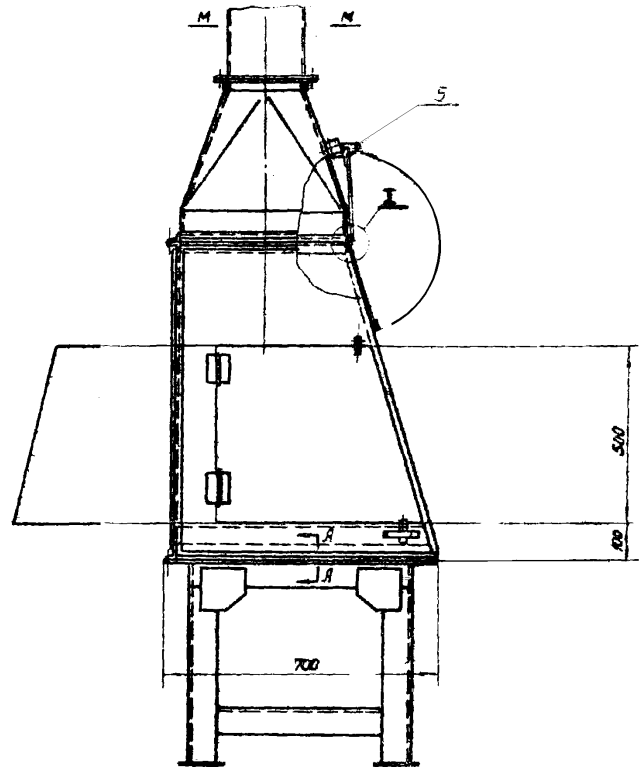

I
М 1:1

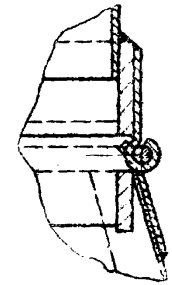

Б-Б
М 1:1

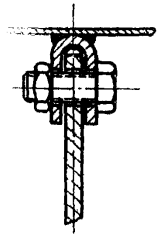

А-А
М 1:2

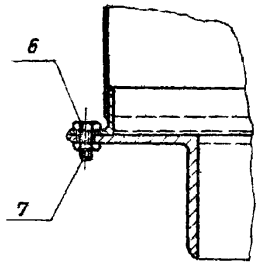

Характеристика отсоса

NN п/п	Наименование		единицы измерения	количество
1	Объем отсасываемого воздуха		$м^3/ч$	1000
2	коэффициент местного сопротивления, отнесенный к скорости в сечении М-М		—	1,0
3	средняя скорость воздуха в сечении М-М		м/сек	6,8
4	концентрация вредностей в отсасываемом воздухе	Окись азота, сварочная пыль	мг/ $м^3$	46 54
5	Общий вес		кг	337

NN п/п	Обозначен.	Наименование	Кол	Материал	1 шт.	Общ.
					Вес в кг	
7	ГОСТ 5915-62	Гайка М8	20	Сталь Ст3	0,006	0,012	
6	ГОСТ 7798-62	Болт М8х20	20	Сталь Ст3	0,013	0,26	
5	5-0002	Крючок	1	Сталь Ст3	0,06	0,06	Лист 61
4	5-0001	Плита	1	чугун СЧ 12-28	220	220	Лист 61
3	5-03	Стол	1	сварка	73	73	Лист 62
2	5-02	Корпус	1	сварка	29	29	Лист 63
1	5-01	Зонт	1	сварка	15	15	Лист 64

Спецификация

М 1:10

ТА 1965г.	Сварочный стол с укрытием от кислородно-ацетиленовой сварки.	08-02-151
	Общий вид 5-00	Лист 60

Нач. отд. Безверман
Конт. отд. Красилов
Рук. груп. Валуева
Рук. груп. Стрельцов
Ст. инж. Гудзенко

▽3 остальное

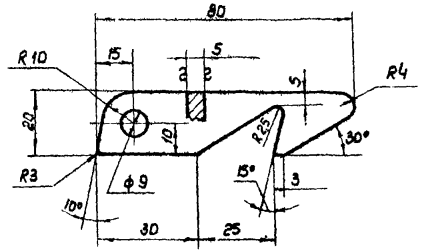

M1:1

5-0002	Крючок	Сталь Ст3	Полоса 5х20 ГОСТ 103-57	0,06	61
Обозначен.	Наименование	Материал	Сортамент	Вес в кг	Лист

▽1 остальное

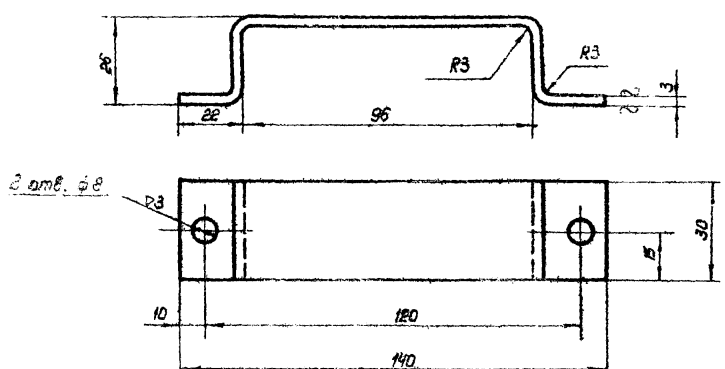

Длина развернутой детали - 178

Острые кромки притупить

M1:1

6-0002	Скоба	Сталь Ст3	Сталь тонколистовая ГОСТ 3680-7	0,16	
Обозначен.	Наименование	Материал	Сортамент	Вес в кг	Лист

~ остальное

Литье по 3й классу точности ГОСТ 1855-55

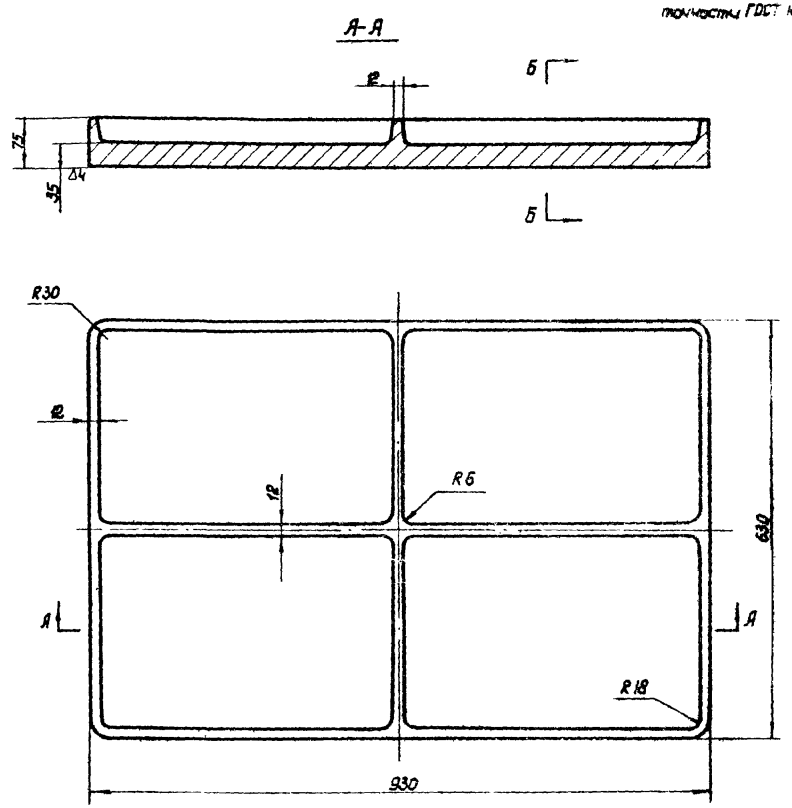

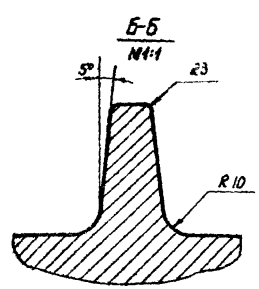

M1:5

5-0001	Плита	Чугун СЧ 12-28	отливка ГОСТ 1412-54	220,0	61
Обозначен.	Наименование	Материал	Сортамент	Вес в кг	Лист

ТА 1965г	Сварочный стол с укрытием от кислородно-ацетиленовой сварки.	08-02-151
	Детали	Лист 61

Группы: Гольцова, Царевский, Горб нова

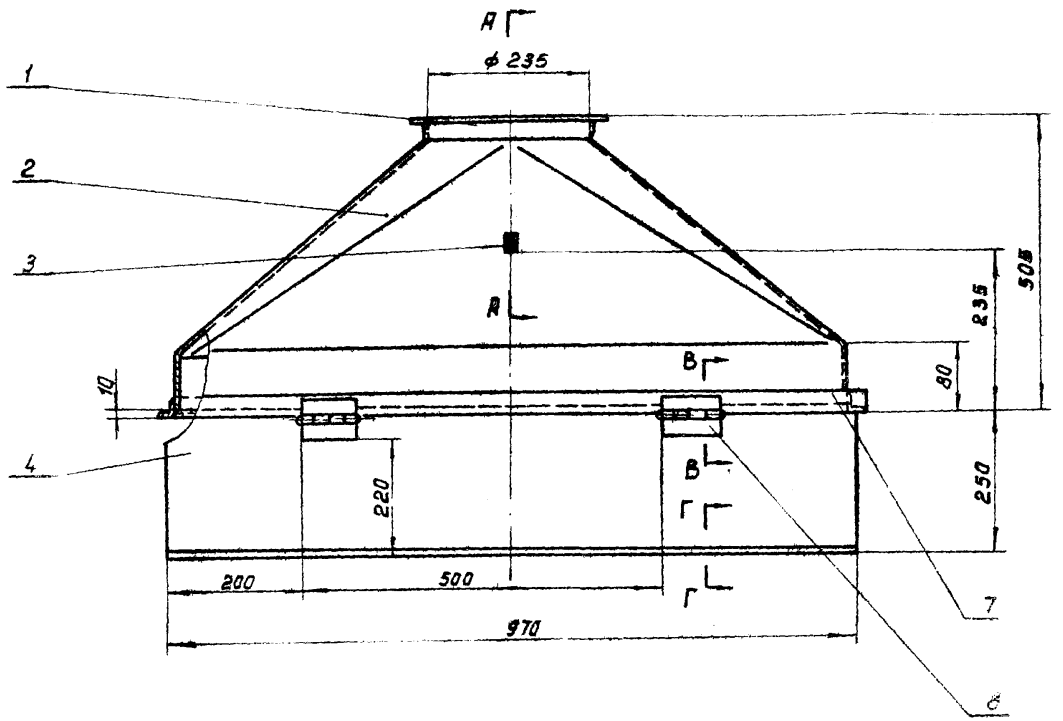

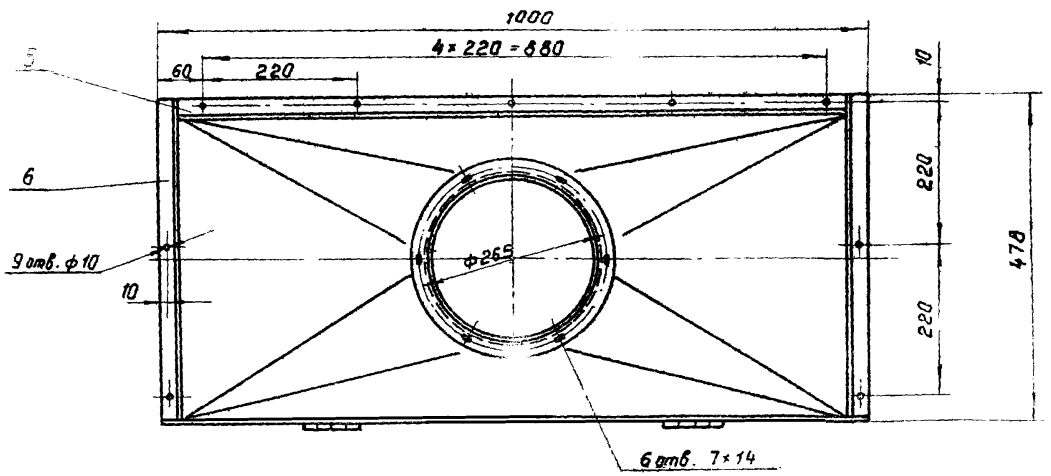

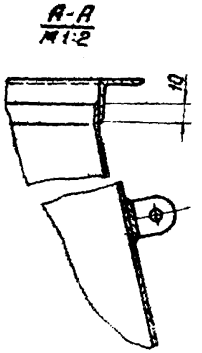



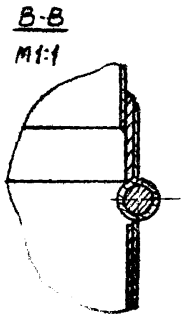

Примечание:

Варить по периметру соприкосновения деталей, катет шва равен наименьшей толщине свариваемых деталей.

Общий вес 15,0

№ п/п	Обозначение	Наименование	Кол	Материал	1 шт Вес 6 кг.	Общ.	Примеч.
8	ГОСТ 5088-56	Петля Б-75	2	"	0,065	0,13	
7	5-0107	Планка 1000×25 δ=3	1	"	0,6	0,6	б/ч
6	5-0106	Уголок равнол. 25×25×3 ГОСТ 8509-57; С=475	2	"	0,53	1,06	б/ч
5	5-0105	Уголок равн. 25×25×3 ГОСТ 8509-57; С=948	1	"	1,06	1,06	б/ч
4	5-0104	Козырек	1	"	2,7	2,7	Лист 63
3	5-0103	Ушко	1	"	0,03	0,03	Лист 63
2	5-0102	Переход	1	"	9,0	9,0	Лист 64
1	5-0101	Фланец	1	Сталь Ст 3	0,88	0,88	Лист 63

Спецификация

ТД 1965а	Сварочный стол с укрытием от кислорода – ацетиленовой сварки			09-02-151	
	Узел 5-01. Зонт			Лист	62

М1:5

8236-02 64

▽3 остальное

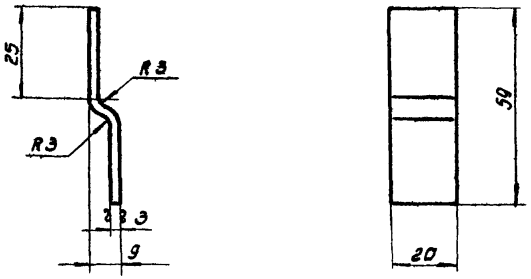

Длина развернутой детали 62

М 1:1

5-0205	Скоба	Сталь Ст3	Сталь толстолистовая ГОСТ 3680-57	0,03	63
Обозначение	Наименование	Материал	Сортамент	Вес 1 кг	Лист

▽1 остальное

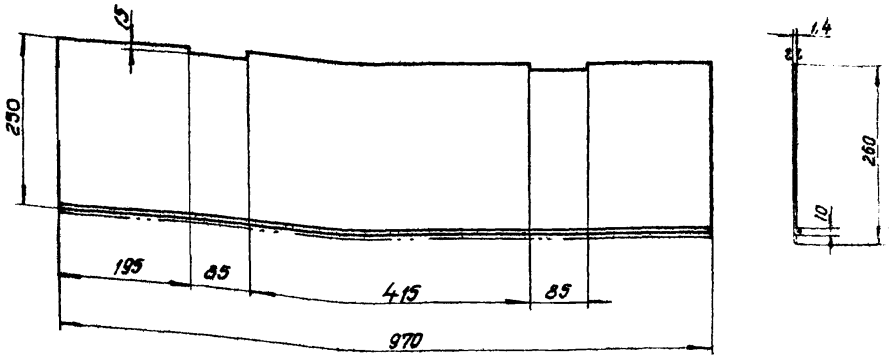

М 1:5

5-0104	Козырек	Сталь Ст3	Сталь толстолистовая ГОСТ 3680-57	2,7	63
Обозначение	Наименование	Материал	Сортамент	Вес 1 кг	Лист

▽2 остальное

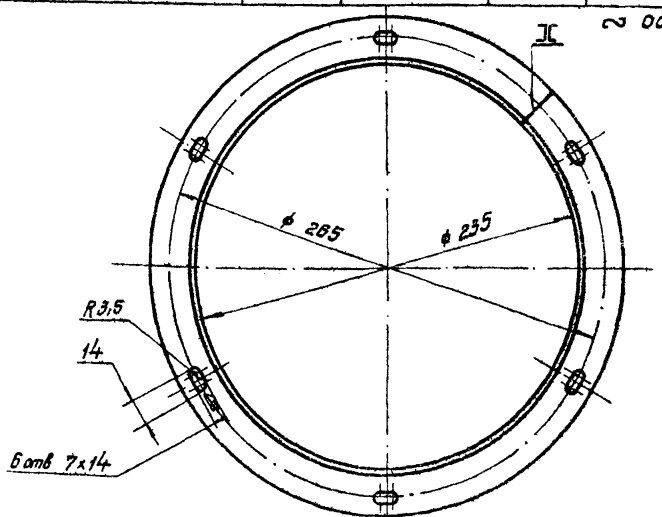

Длина развернутой детали 784

М 1:2

5-0101	Фланец	Сталь Ст3	Уголок равнополочный 55х55х5 ГОСТ 8509-57	0,88	63
Обозначение	Наименование	Материал	Сортамент	Вес 1 кг	Лист

▽3 остальное

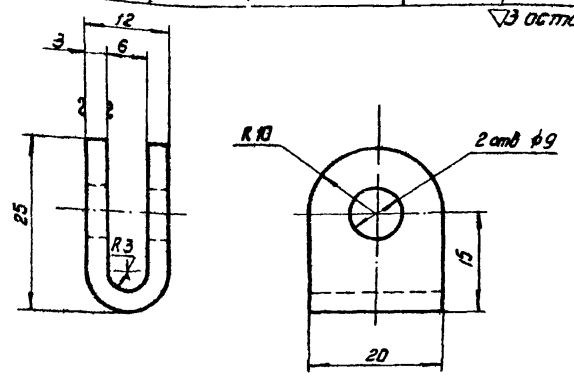

Длина развернутой детали 72

М 2:1

5-0103	Ушко	Сталь Ст3	Сталь толстолистовая ГОСТ 3680-57	0,03	63
Обозначение	Наименование	Материал	Сортамент	Вес 1 кг	Лист

ТА 1965г	Сварочный стол с укрытием от кислородно-ацетиленовой сварки		ОВ-02-151
	Детали.	Лист	63

Инв. № подл. | Подпись и дата | Взам. инв. №

▽1 остальное

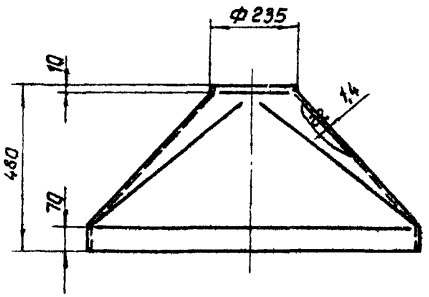

Развертка
М 1:5

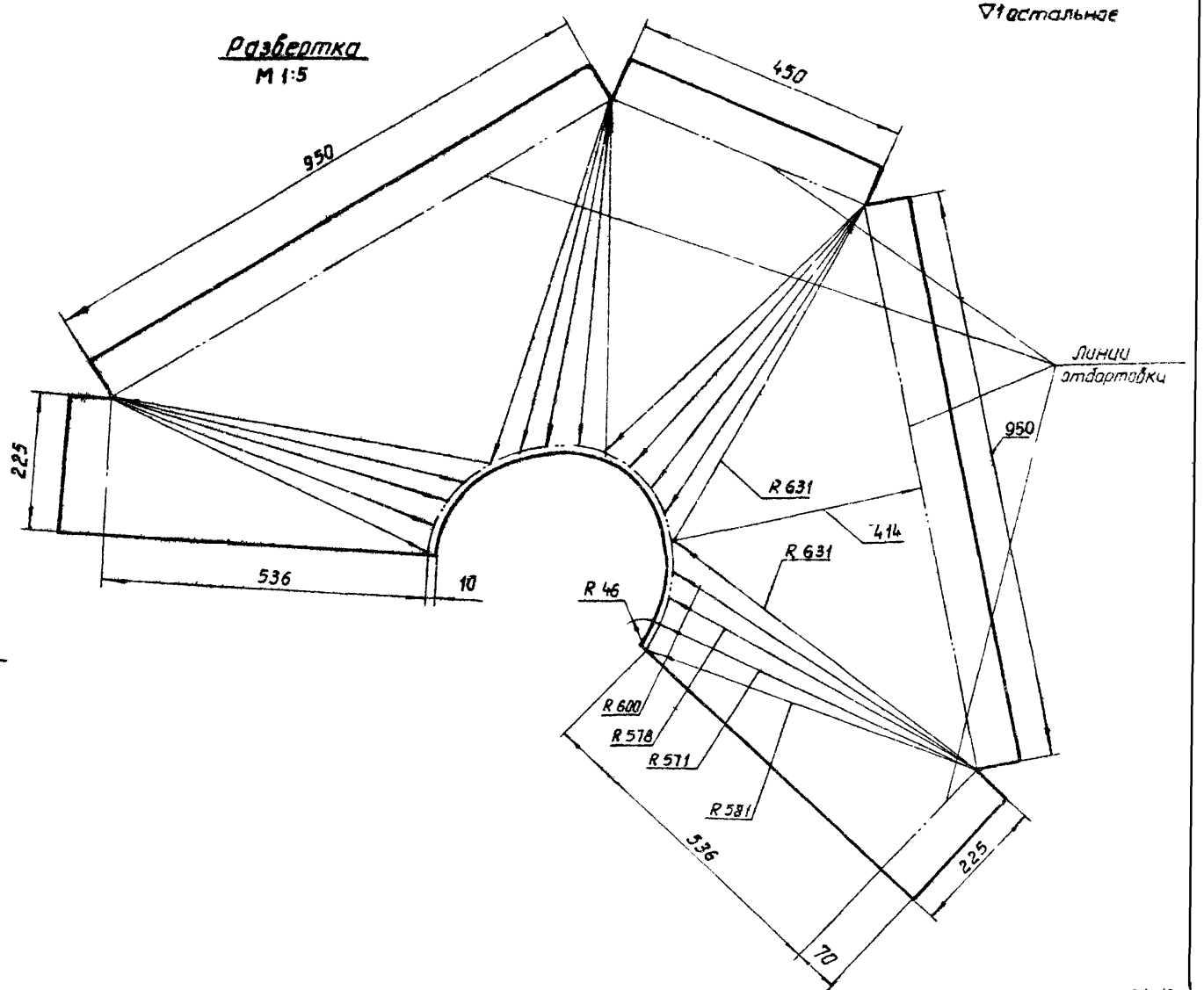

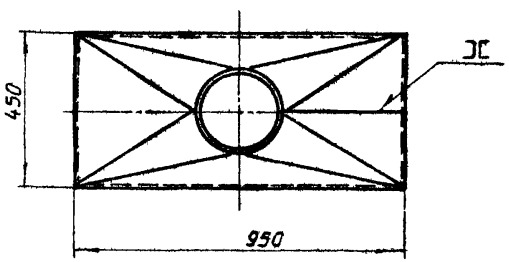

М 1:10

5-0102	Переход	Сталь Ст.3	Сталь толстолистовая ГОСТ 3680-57	9,0	64
Обозначение	Наименование	Материал	Сортамент	Вес в кг	Листы
ТД 1965г	Сварочный стол с укрытием от кислородно-ацетиленовой сварки			08-02 151	
	Деталь 5-0102 Переход.			Лист	64

8236-02 66

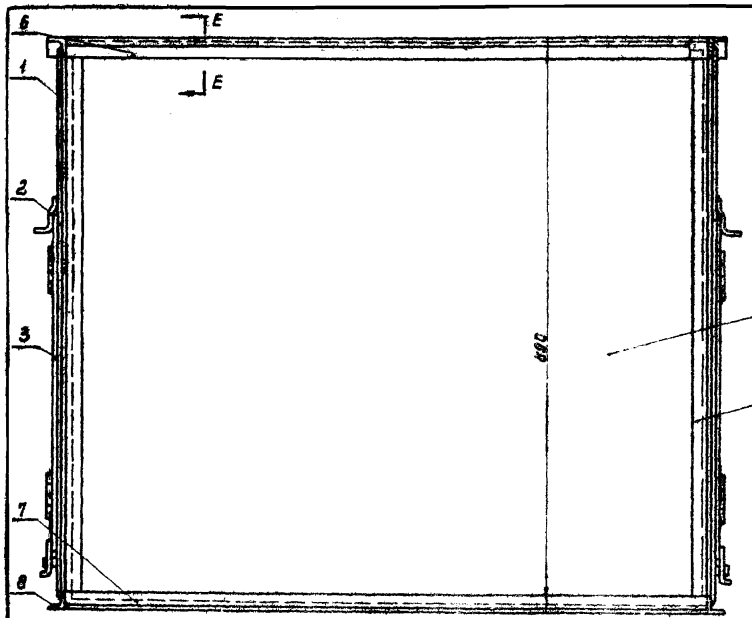

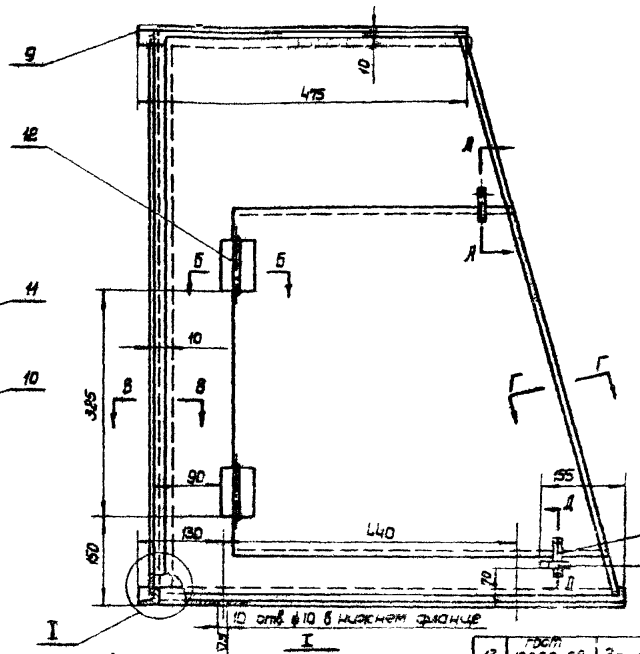

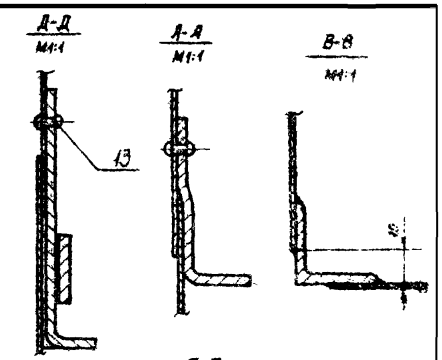

Примечание

Варить по периметру соприкосновения деталей. Катет шва равен наименьшей толщине свариваемых деталей.

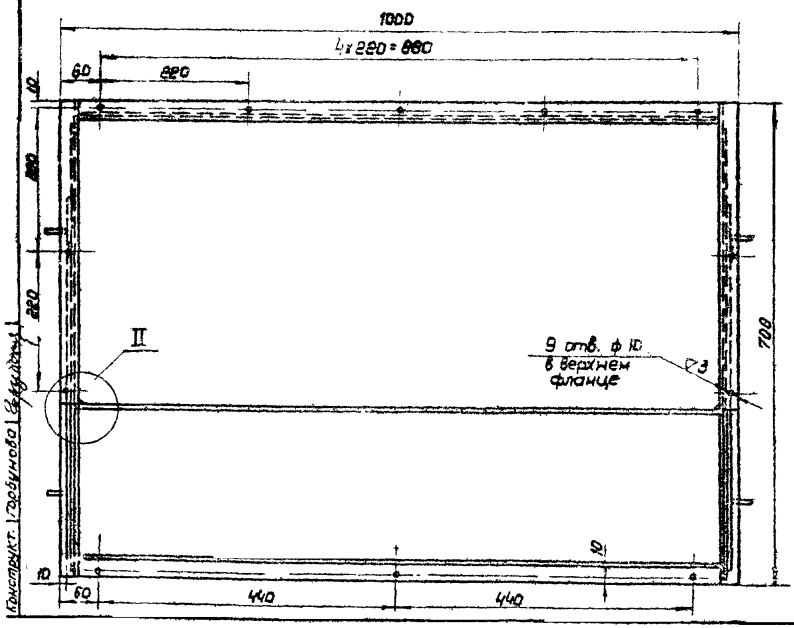

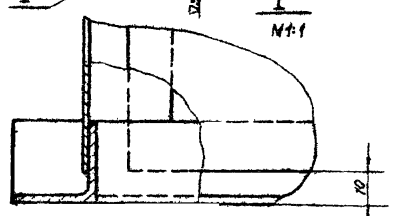

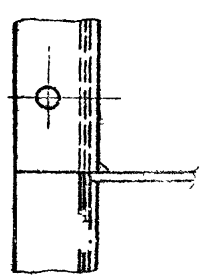

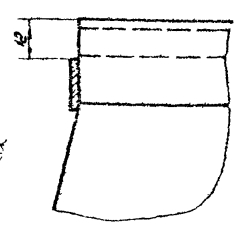

Общий вес 29,0

№ п/п	Обозначение	Наименование	Кол.	Материал	Масса ед. кг	Масса общ. кг	Примечание
13	ГОСТ 10299-62	Заклепка 4х10	4	Сталь Ст2	0,001	0,004	
12	ГОСТ 5088-56	Петля Б-75	4	Сталь Ст3	0,055	0,22	
11	5-0211	Лист 870х935 δ=1,4	1	—"—	9,0	9,0	б/ч
10	5-0210	Уголок равнав 25х25х3 ГОСТ 8509-57 ℓ=840	2	—"—	0,94	1,88	б/ч
9	5-0209	Уголок равнав. 25х25х3 ГОСТ 8509-57 ℓ=475	2	—"—	0,53	1,06	б/ч
8	5-0208	Уголок равнав 25х25х3 ГОСТ 8509-57 ℓ=700	2	—"—	0,78	1,56	б/ч
7	5-0207	Уголок равнав 25х25х3 ГОСТ 8509-57 ℓ=948	3	—"—	1,06	3,18	б/ч
6	5-0206	Полоса 45х956 δ=3	1	—"—	0,5	0,5	б/ч
5	5-0205	Скоба	2	—"—	0,03	0,06	Лист 63
4	5-0204	Задвижка	2	—"—	0,04	0,08	Лист 66
3	5-0203	Дверка	2	—"—	2,7	5,4	Лист 64
2	5-0202	Задвижка	2	—"—	0,03	0,06	Лист 66
1	5-0201	Стенка	2	Сталь Ст3	3,0	5,0	Лист 61

Спецификация

М1:5

ТД 1965г	Сварочный стол с укрытием от кислородно-ацетиленовой сварки	СВ-02-154	
	Узел 5-02 Корпус	Лист	65

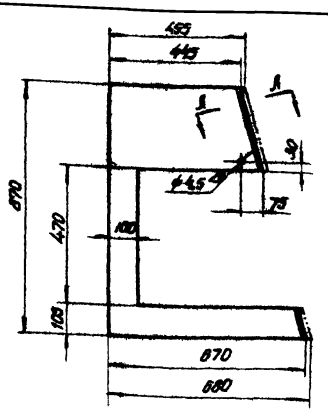

▽1 остальное

Примечание
Изготовить две детали. У второй детали край загнуть в противоположную сторону.

М 1:10

5-0201	Стенка	Сталь Ст3	Сталь толстолистовая ГОСТ 3680-57	3,0	66
Обозначение	Наименование	Материал	Сортамент	Вес 1 кг	Лист

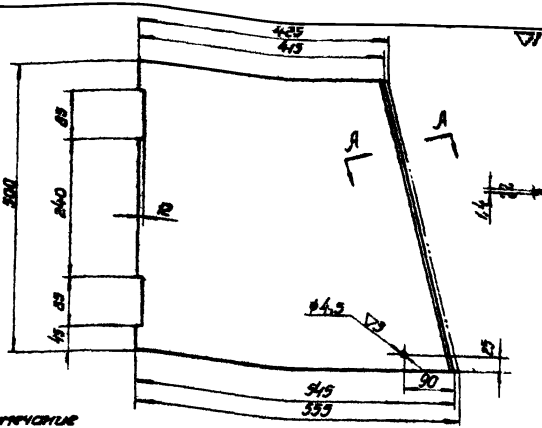

▽1 остальное

Примечание
Изготовить две детали. У второй детали край загнуть в противоположную сторону.

М 1:3

5-0203	Дверка	Сталь Ст3	Сталь толстолистовая ГОСТ 3680-57	2,7	66
Обозначение	Наименование	Материал	Сортамент	Вес 1 кг	Лист

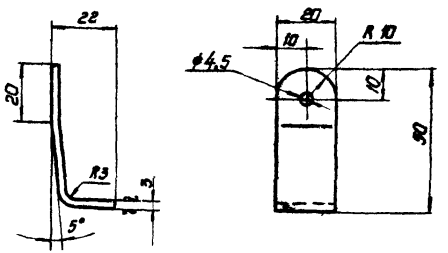

▽3 остальное

Длина развернутой детали - 66

М 1:1

5-0202	Задвижка	Сталь Ст3	Сталь толстолистовая ГОСТ 3680-57	0,03	66
Обозначение	Наименование	Материал	Сортамент	Вес 6 кг	Лист

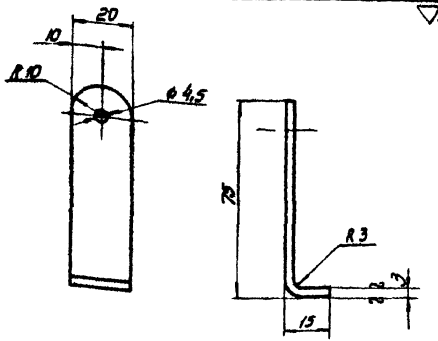

▽3 остальное

Длина развернутой детали - 85

М 1:1

5-0204	Задвижка	Сталь Ст3	Сталь толстолистовая ГОСТ 3680-57	0,04	66
Обозначение	Наименование	Материал	Сортамент	Вес 1 кг	Лист

ТД 1965₂	Сварочный стол с укрытием для кислородно-ацетиленовой сварки. Детали	08	151
		Лист	6

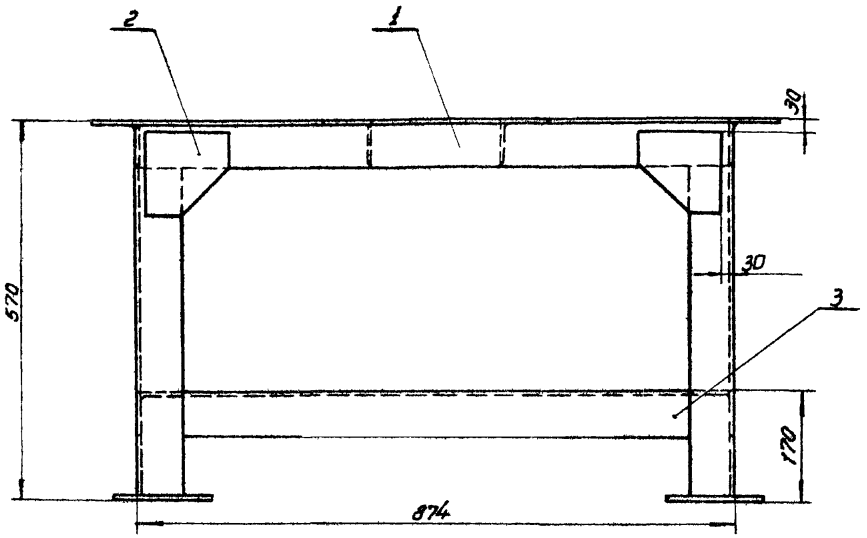

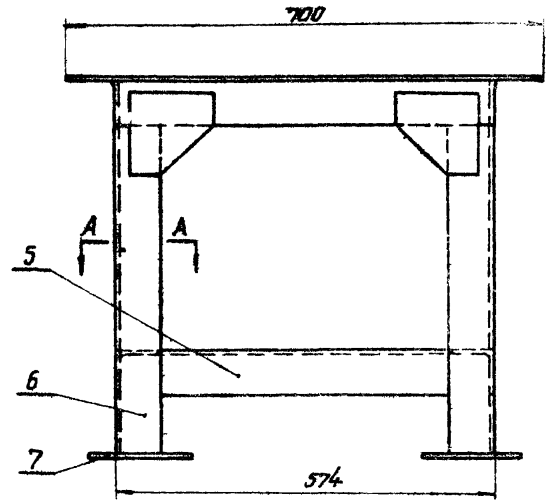

А-А

М1:2

Примечание:

Варить по периметру соприкосновения деталей; катет шва равен наименьшей толщине свариваемых деталей

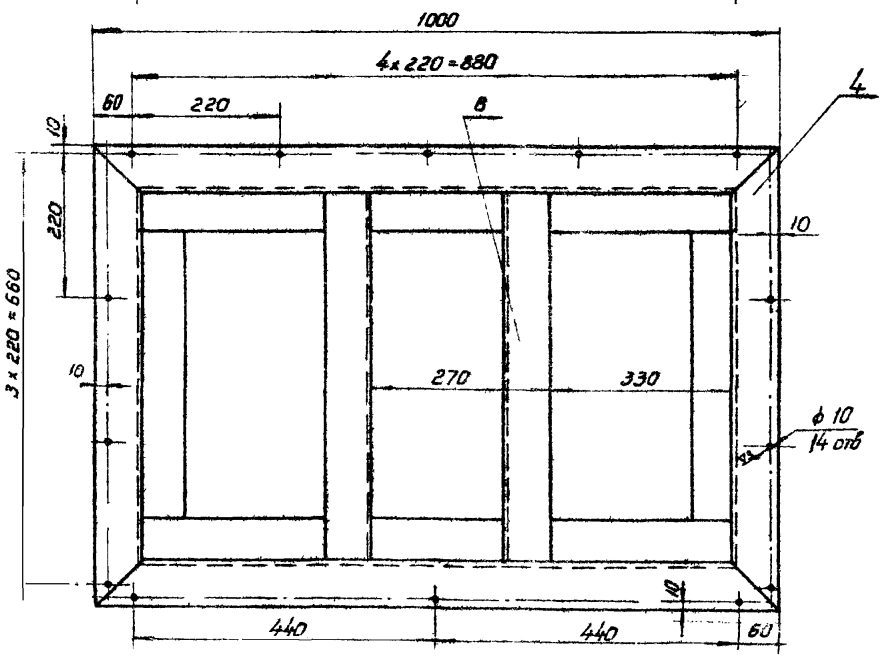

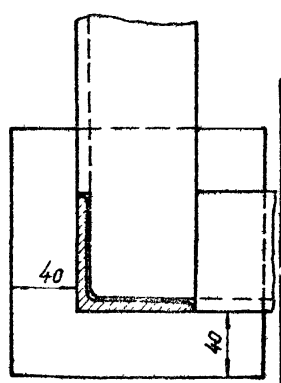

Общий вес: 7,3 кг.

№ п/п	Обозначение	Наименование	Кол.	Материал	Вес 1 шт.	Вес общ. кг	Примеч.
8	5-0308	Уголок равнобокий 70х70х6 L=338 ГОСТ 8509-57	2	Сталь Ст.3	4,15	8,3	б/г
7	5-0307	Плита 150х150 S=10	4	"	1,75	7,0	"
6	5-0306	Уголок равнобокий 70х70х6 L=490 ГОСТ 8509-57	4	"	3,6	14,4	"
5	5-0305	Уголок равнобокий 70х70х6 L=432 ГОСТ 8509-57	2	"	3,2	6,4	б/г
4	5-0304	Уголок	2	"	4,6	9,2	Лист 68
3	5-0303	Уголок	2	"	5,9	11,8	Лист 68
2	5-0302	Косынка	8	"	0,3	2,4	Лист 63
1	5-0301	Уголок	2	Сталь Ст.3	6,9	13,8	Лист 68

Спецификация

М 1:5

ТД 1965г	Сварочный стол с укрытием от кислородно-ацетиленовой сварки.		08-02-151
	Узел 5-03. Стол	Лист	67

Нач. отдела Резвецов
Гл. архитект. Волкова
Руководитель Чистяков
Конструктор Воробьев

8236-02 60

∞ остальное

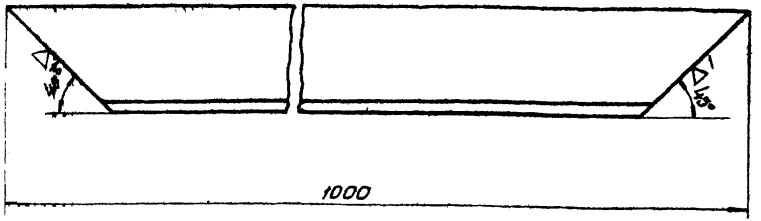

М1:2

5-0301	Уголок	Сталь Ст3	Уголок разный ГОСТ 8509-57	6,9	68
Обозначение	Наименование	Материал	Сортамент	Вес в кг	Лист

∞ остальное

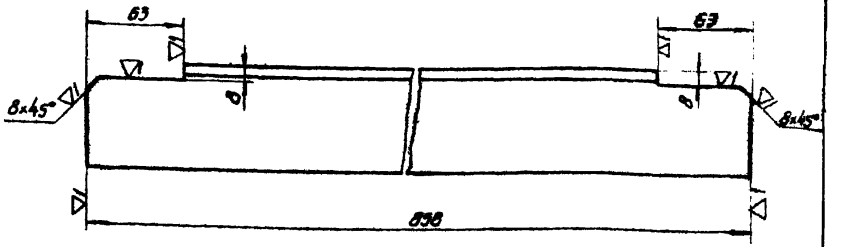

М 1 2

5-0303	Уголок	Сталь Ст3	Уголок разный ГОСТ 8509-57	5,9	68
Обозначение	Наименование	Материал	Сортамент	Вес в кг	Лист

▽1 остальное

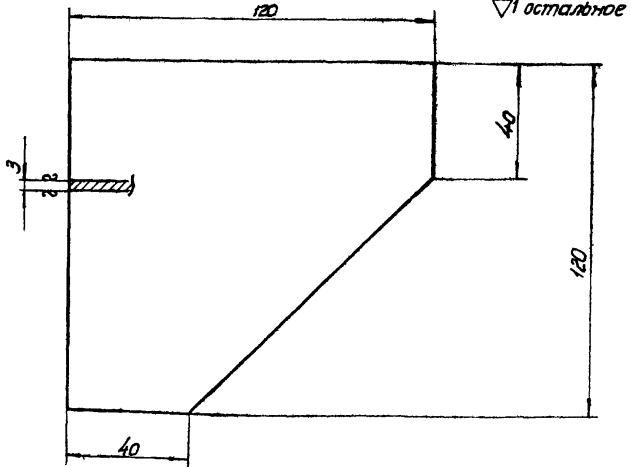

М 1:1

5-0302	Косынка	Сталь Ст3	Сталь толстолистовая ГОСТ 3680-57	0,3	68
Обозначение	Наименование	Материал	Сортамент	Вес в кг	Лист

∞ остальное

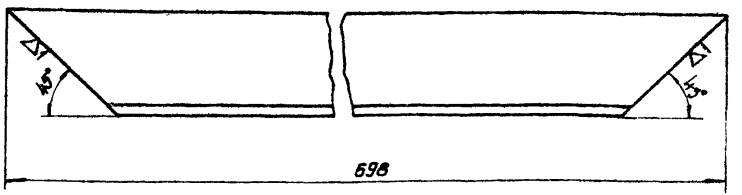

М 1:2

5-0304	Уголок	Сталь Ст3	Уголок разный ГОСТ 8509-57	4,6	68
Обозначение	Наименование	Материал	Сортамент	Вес в кг	Лист

ТД 1985г	Сварочный стол с укрытием от кислородно-ацетиленовой сварки	08-02-61
	Детали	Лист 68

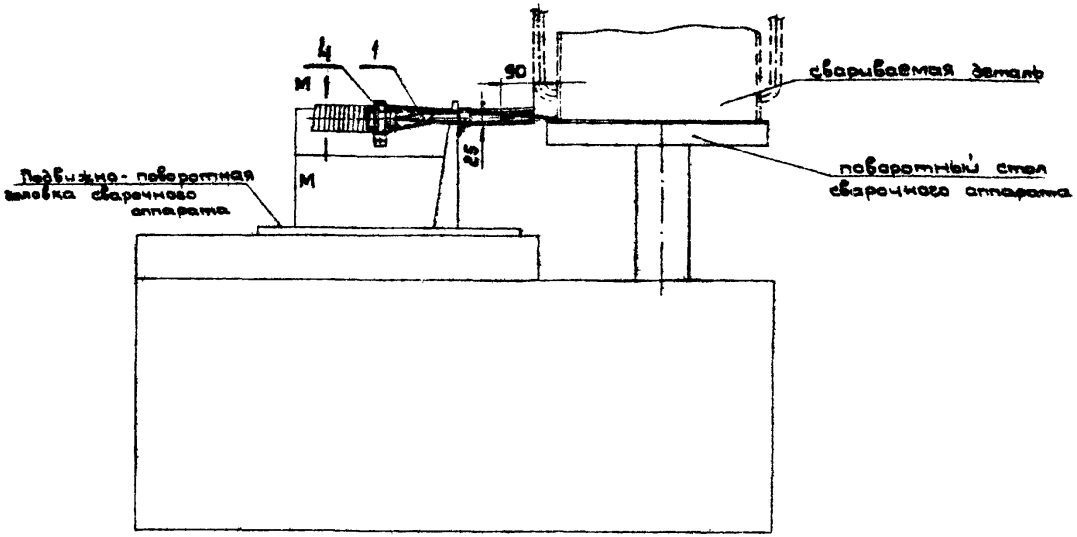

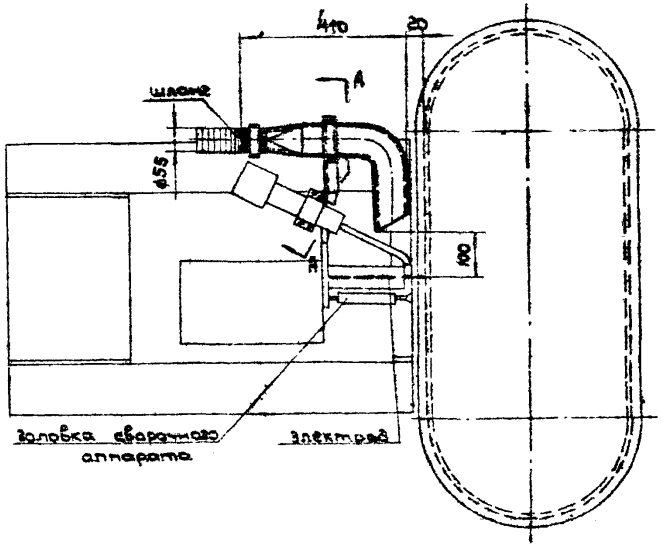

А-А

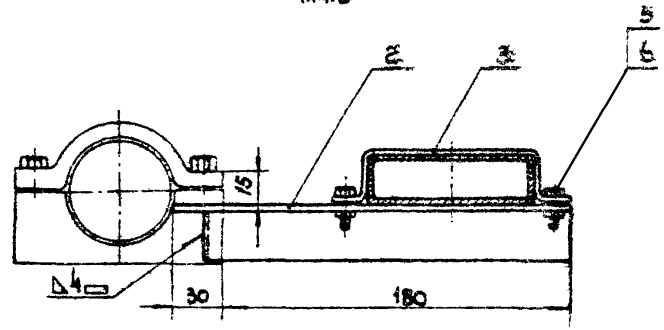

Характеристика отсоса

№ п/п	Наименование		Единица измер.	Количество
1	Объем отсасываемого воздуха		м³/ч	200
2	Коэффициент местного сопротивления, отнесённый к скорости сечения м-м		-	1.3
3	Средняя скорость воздуха в сечении м-м		м/сек	28.4
4	Концентрация вредностей в отсасываемом воздухе	фтористый водород	мг/м³	100
5	Общий вес		кг	1.8

№ п/п	Обозначение	Наименование	Кол.	Материал	Масса 1 шт.	Масса общ.	Примечание
6	ГОСТ 3915-62	Гайка М6	3	Сталь Ст.3	0.002	0.006	
5	ГОСТ 7798-62	Болт М6х30	3	"	0.008	0.024	
4	6-0003	Хомут	1	"	0.09	0.09	Лист 75
3	6-0002	Скоба	1	"	0.12	0.12	Лист 61
2	6-0001	Кронштейн	1	Сталь Ст.3	0.36	0.32	Лист 55
1	6-01	Отсос	1	сборка	1.15	1.15	Лист 70

Спецификация

ТА 1965г	Отсос от аппарата типа АПСВ-500 со следующим устройством	36-22-131
	Общий вид. 6-00	Лист 69

Нач. отд. Безбахман
Нач. отд. Красилов
Рук. груп. Калчубов
Рук. груп.
Ст. инж. Зубов
Стерлигов

▽ Остальные

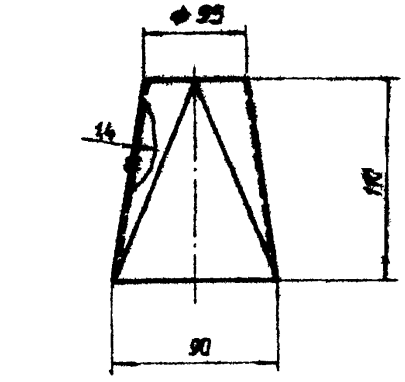



Развертка

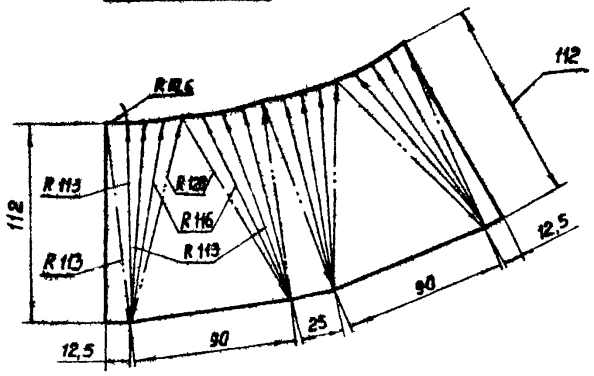

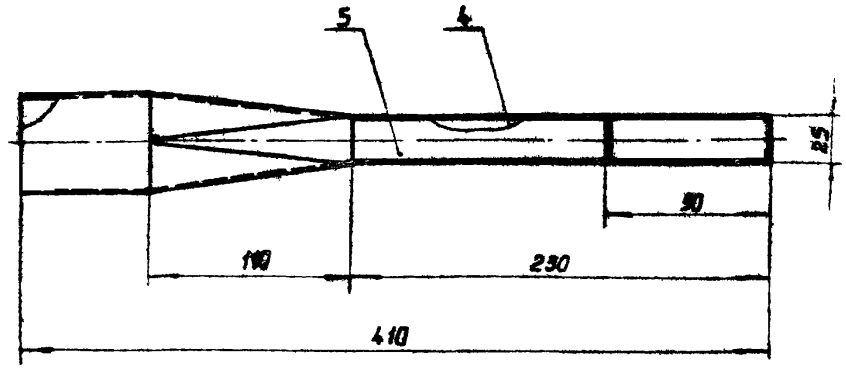

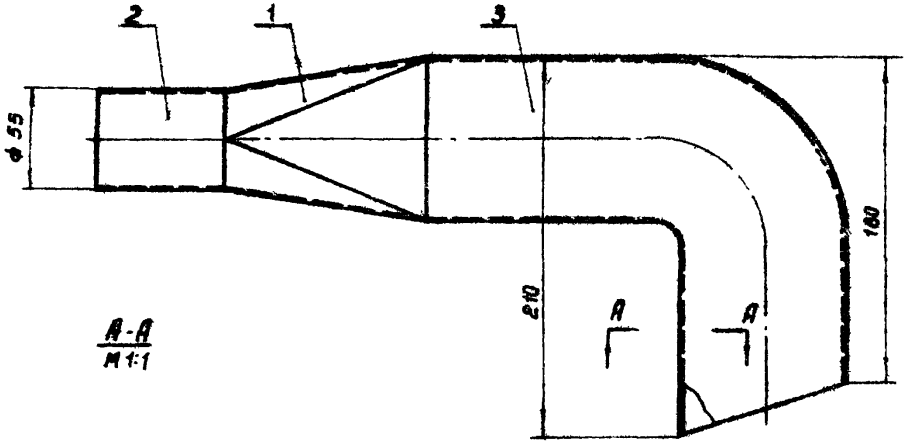

А-А
М 1:1



Примечание

Варить по периметру соприкосновения деталей, катет шва равен 1,4 мм.

Общий вес 1,15

№ п/п	Обозначение	Наименование	Кол	Материал	1 шт	Общ	Примеч
5	6-0105	Лист	1	Сталь Ст.3	0,06	0,06	Лист 71
4	6-0104	Лист	1	"	0,08	0,08	Лист 71
3	6-0103	Лист	2	"	0,29	0,58	Лист 71
2	6-0102	Патрубок	1	"	0,13	0,13	Лист 71
1	6-0101	Переход	1	Сталь Ст.3	0,3	0,3	Лист 70

Спецификация

М 1:2

Обозначение	Наименование	Материал	Сортамент	Вес в кг	Лист
6-0101	Переход	Сталь Ст.3	Сталь тонколистовая ГОСТ 3680-57	0,3	70

1:1:2

ТА 1965г	Отсос от автомата типа АДОБ-300 со следящим устройством.	08-02-151	
	Узел 6-01. Отсос. Деталь	Лист	70

8236-02 72

▽1 остальное

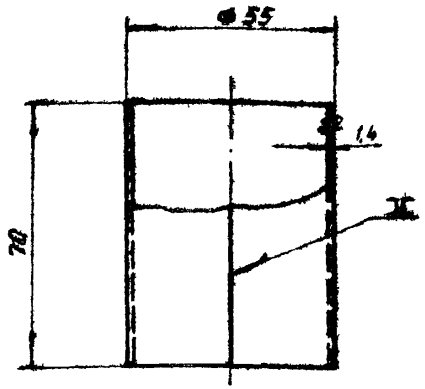

Длина развернутой детали 168

М1:1

6-0102	Патрубок	Сталь Ст.3	Сталь тонколистовая ГОСТ 3680-57	0,13	71
Обозначение	Наименование	Материал	Сортамент	Вес в кг	Лист

▽1 остальное

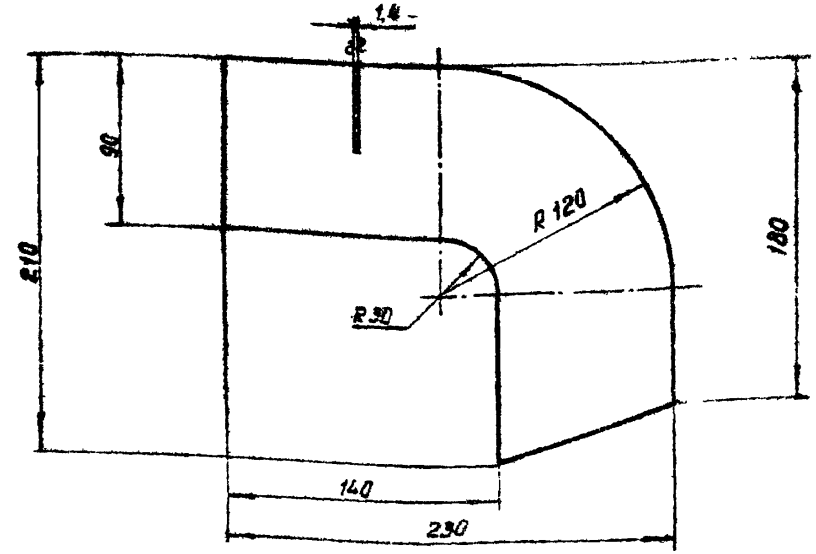

М1:2

6-0103	Лист	Сталь Ст.3	Сталь тонколистовая ГОСТ 3680-57	0,23	71
Обозначение	Наименование	Материал	Сортамент	Вес в кг	Лист

▽1 остальное

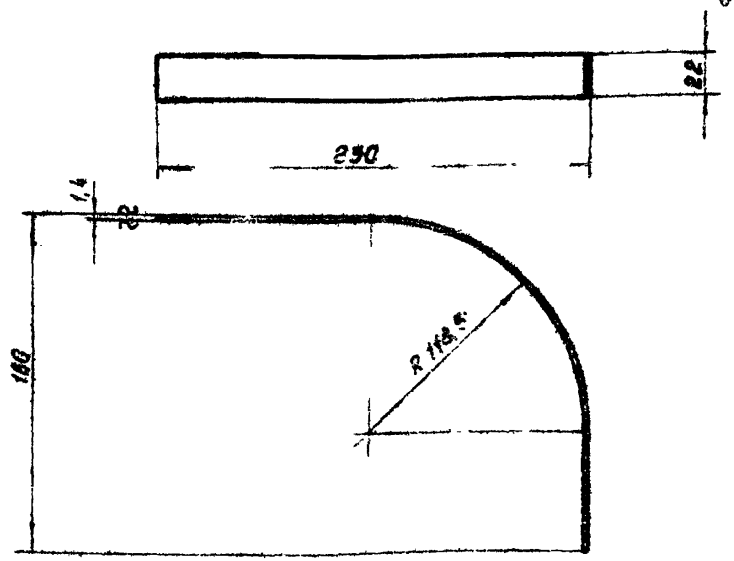

Длина развернутой детали 357

М1:2

6-0104	Лист	Сталь Ст.3	Сталь тонколистовая ГОСТ 3680-57	0,08	71
Обозначение	Наименование	Материал	Сортамент	Вес в кг	Лист

▽1 остальное

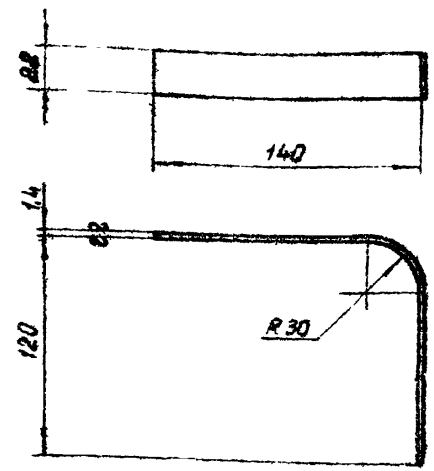

Длина развернутой детали 245

6-0105	Лист	Сталь Ст.3	Сталь тонколистовая ГОСТ 3680-57	0,06	71
Обозначение	Наименование	Материал	Сортамент	Вес в кг	Лист

ТА 1965г	Отсос от автомата типа ДДОБ-300 со следящим устройством	08-02-15	
	Детали	Лист	71

Нач. отдела	Кагон	
Рук. группы	Бензерман	
Проверил	Гольцова	
Конструкт	Тюрников	
	Гордунова	

82 56-02 73

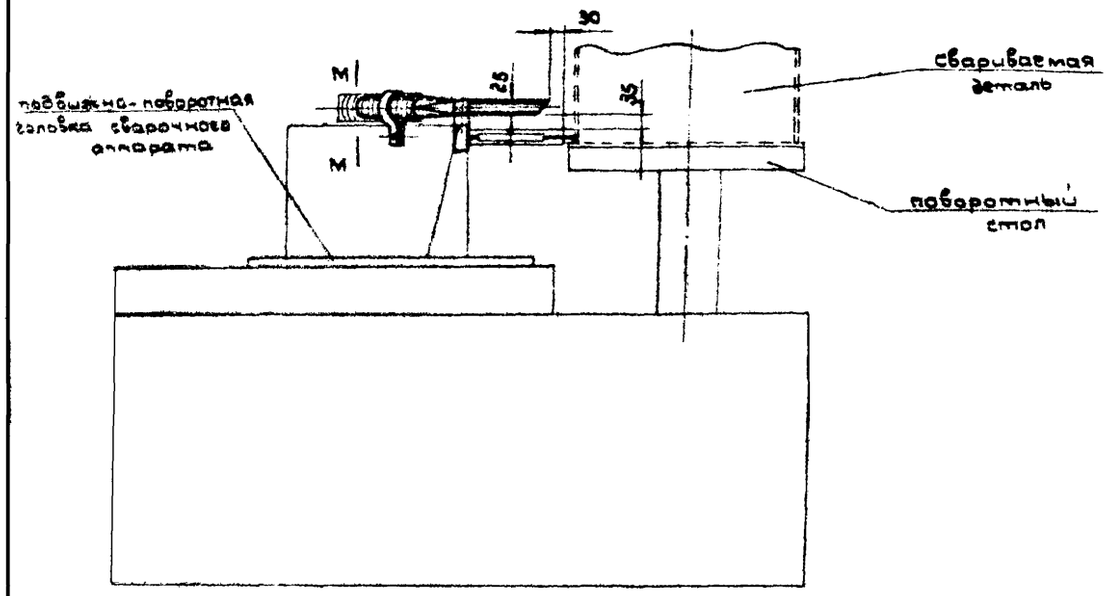

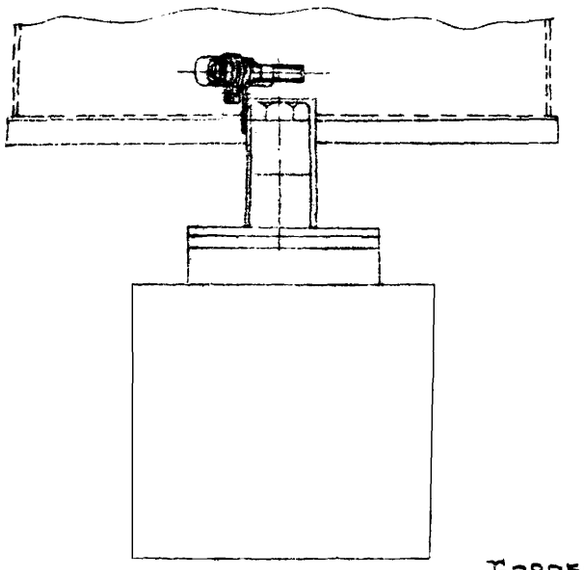

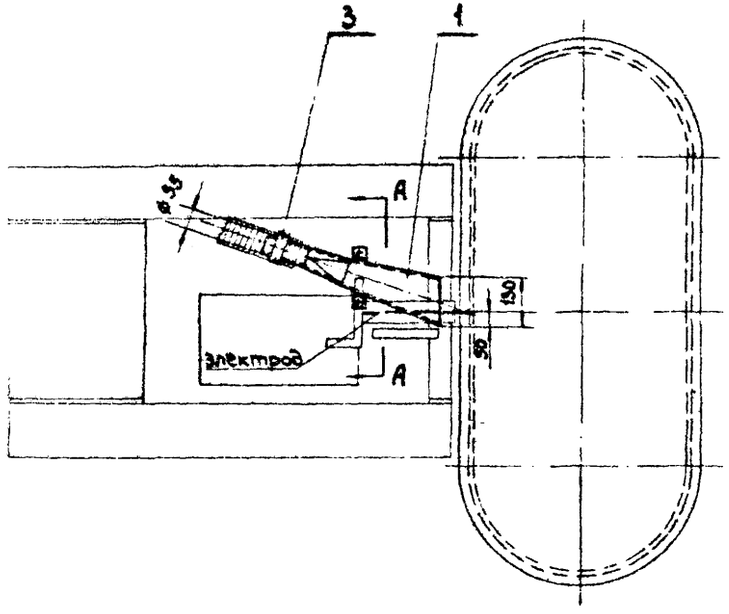

А-А

М 1:2 повернуто

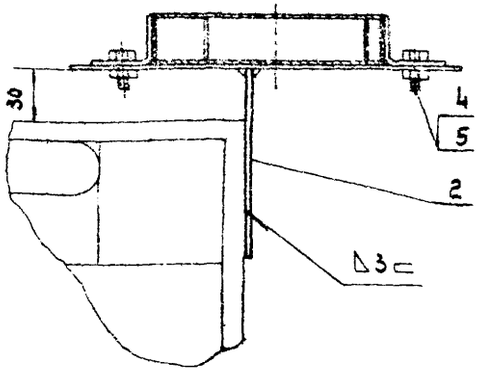

Характеристика отсоса

№№ п/п	Наименование		Един. измер.	Кол.
1	Объем отсасываемого воздуха		м³/ч	130
2	Коэффициент местного сопротивления, отнесенный к скорости в сечении М-М		-	0,5
3	Средняя скорость воздуха в сечении М-М		м/сек	18,4
4	Концентрация вредностей в отсасываемом воздухе	фтористый водород	мг/м³	20
5	Общий вес		кг	1,9

№№ п/п	Обозначен.	Наименование	Кол.	Материал	1 шт. Вес	Общ. Вес	Пр.
5	ГОСТ 5915-62	Гайка М6	3	Сталь Ст 3	0,002	0,006	
4	ГОСТ 7798-62	Болт М6×30	3	Сталь Ст 3	0,008	0,024	
3	6-0003	Хомут	1	Сталь Ст 3	0,09	0,09	Лист
2	7-02	Кронштейн	1	Сварка	0,46	0,46	Лист
1	7-01	Отсос	1	Сварка	1,27	1,27	Лист

Спецификация

М 1:10

ТД 1965г	Отсос от автомата типа АДОБ-300	08-02	
	Общий вид. 7-00	Лист	7.2

▽1 остальное

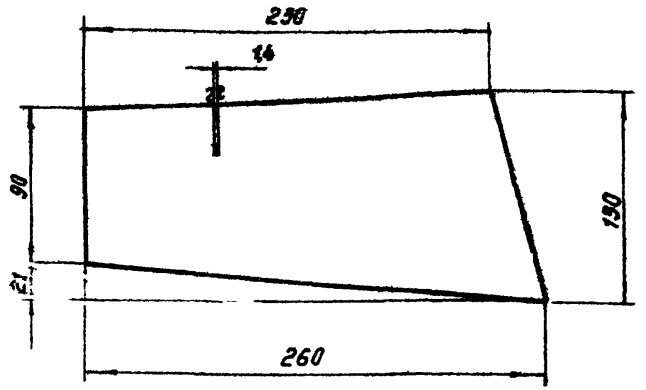

М 1:2

7-0101	Лист верхний	Сталь Ст.3	Сталь горяч. листовая ГОСТ 19903-74	0,3	73
Обозначение	Наименование	Материал	Сортамент	Вес 1 кг	Лист

▽1 остальное

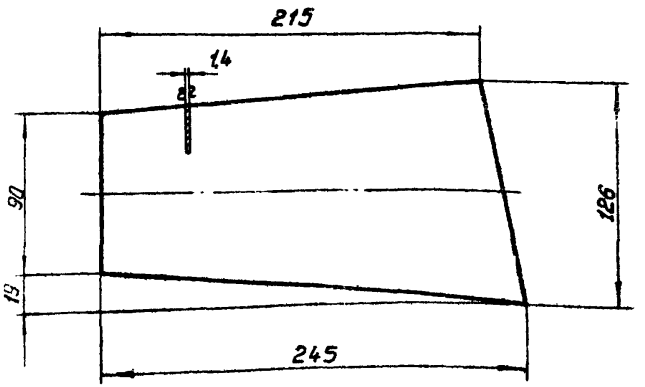

М 1:2

7-0102	Лист нижний	Сталь Ст.3	Сталь горяч. листовая ГОСТ 19903-74	0,27	73
Обозначение	Наименование	Материал	Сортамент	Вес 1 кг	Лист

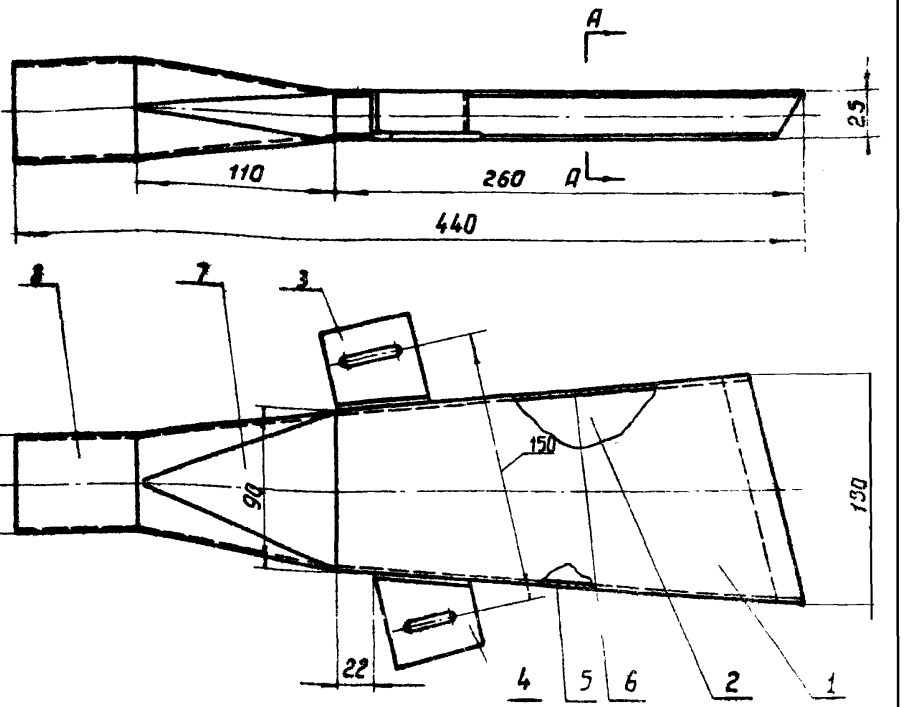

А-А
М 1:1

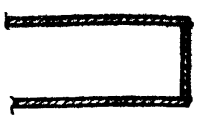

Примечание

Варить по периметру соприкосновения деталей, катет шва равен наименьшей толщине свариваемых деталей

Общий вес 1,27

№ п/п	Обозначение	Наименование	Кол	Материал	Вес 1 шт. кг	Вес общ. кг	Примеч.
8	6-0102	Патрубок	1	Сталь Ст.3	0,13	0,13	Лист 71
7	6-0101	Переход	1	"	0,3	0,3	Лист 70
6	7-0106	Стенка	1	"	0,053	0,053	Лист 74
5	7-0105	Стенка	1	"	0,06	0,06	Лист 74
4	7-0104	Лапа	1	"	0,08	0,08	Лист 74
3	7-0103	Лапа	1	"	0,08	0,08	Лист 74
2	7-0102	Лист нижний	1	"	0,27	0,27	Лист 73
1	7-0101	Лист верхний	1	Сталь Ст.3	0,3	0,3	Лист 73

Спецификация

М 1:2

ТД 1965	Отсос от автомата типа АДОБ-300		08-02-151
	Узел 7-01. Отсос. Детали	Лист	73

▽1 остальное

Развертка

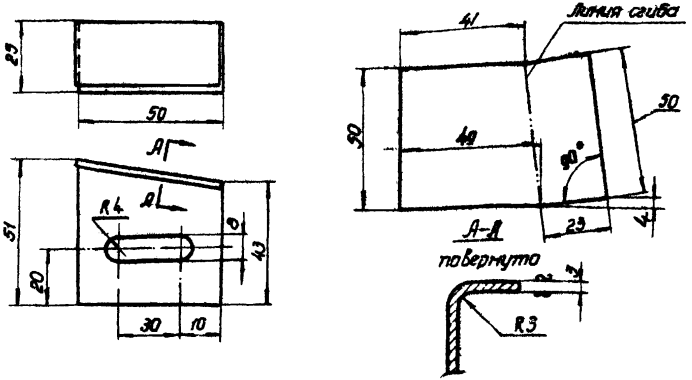

М 1:1

7-0103	Лапа	Сталь Ст3	Сталь толщ. 4 мм Листовой ГОСТ 19903-74	0,08	74
Обозначение	Наименование	Материал	Сортамент	Вес 1 кг	Лист

▽1 остальное

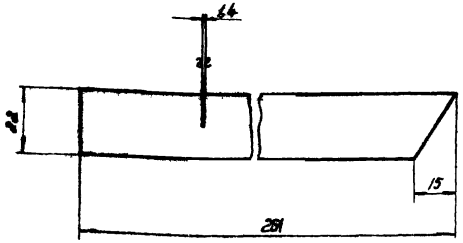

М1:1

7-0105	Стенка	Сталь Ст3	Сталь толщ. 2 мм Листовой ГОСТ 19903-74	0,06	74
Обозначение	Наименование	Материал	Сортамент	Вес 1 кг	Лист

Развертка

▽1 остальное

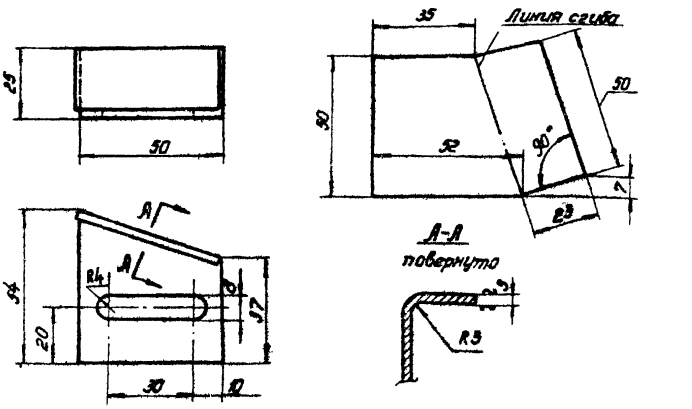

М 1:1

7-0104	Лапа	Сталь Ст3	Сталь толщ. 4 мм Листовой ГОСТ 19903-74	0,08	74
Обозначение	Наименование	Материал	Сортамент	Вес 1 кг	Лист

▽1 остальное

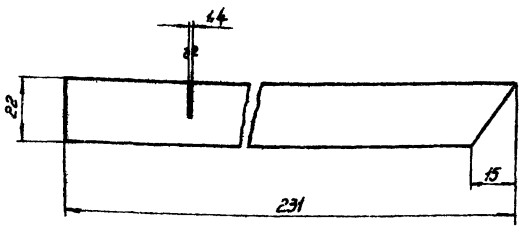

М 1:1

7-0106	Стенка	Сталь Ст3	Сталь толщ. 1,5 мм Листовой ГОСТ 19903-74	0,033	74
Обозначение	Наименование	Материал	Сортамент	Вес 1 кг	Лист
ТД 1963г	Отсос от обтирата типа АДОБ-300				08-02-191
	Детали.				Лист 74

Инв. № подл. | Подпись и дата | Взам. инв. №

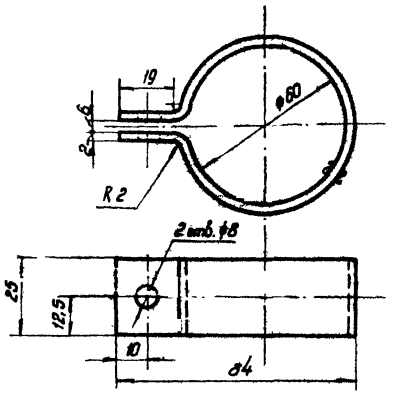

Длина развернутой детали - 228

М 1:1

Обозначение	Наименование	Материал	Сортамент	Вес в кг	Лист
6-0003	Хомут	Сталь Ст 3	Сталь тонколистовая ГОСТ 3680-57	0,09	75

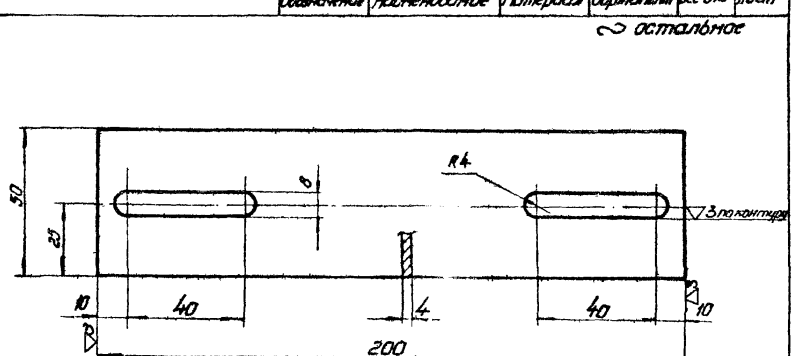

М 1:1

Обозначение	Наименование	Материал	Сортамент	Вес в кг	Лист
7-0201	Планка	Сталь Ст 3	Полоса 4х50 ГОСТ 103-57	0,31	75

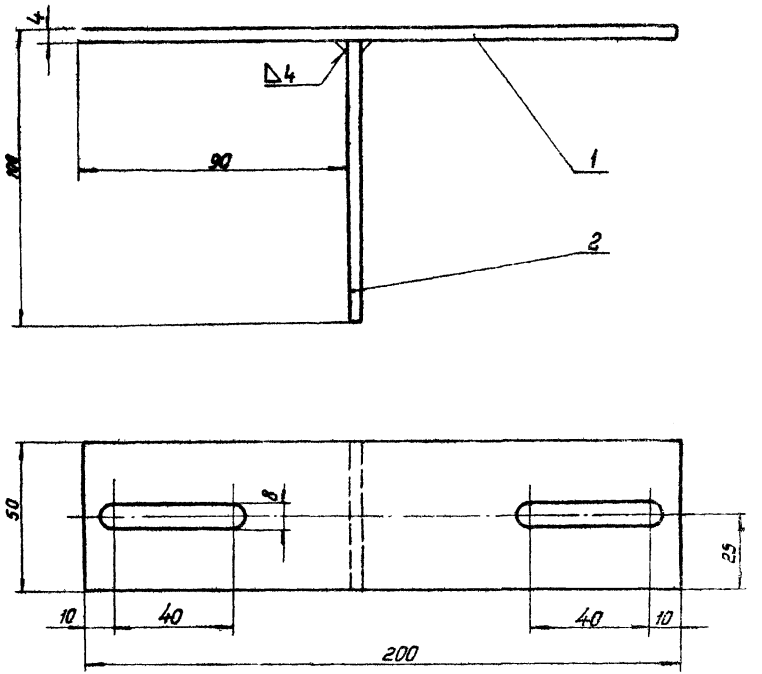

Общий вес 0,46

N/N п/п	Обозначение	Наименование	Кол.	Материал	1 шт. Вес в кг	Общ. Вес в кг	Примеч.
2	7-0202	Лист 96×50 S=4	1	Сталь Ст 3	0,15	0,15	б/ч
1	7-0201	Планка	1	Сталь Ст 3	0,31	0,31	Лист 75

Спецификация

М 1:1

ТА 1965г	Отсос от автомата типа АДОБ-300	08-02-151
	Узел 7-02. Кронштейн. Детали.	Лист 75

8236-02 77

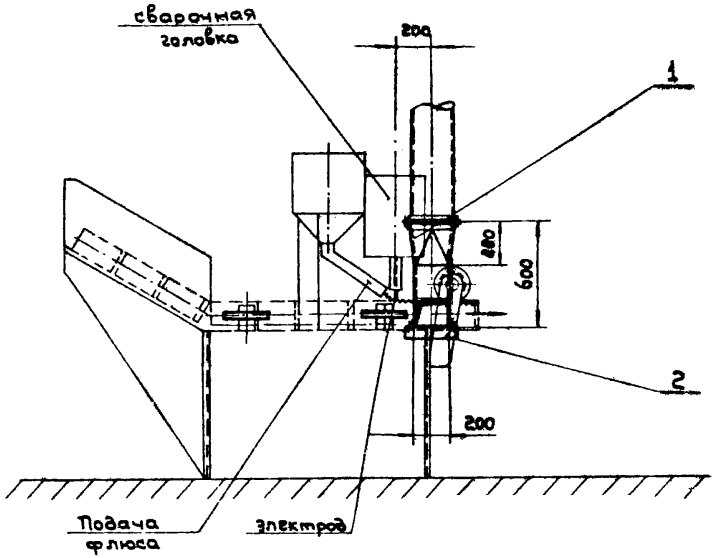

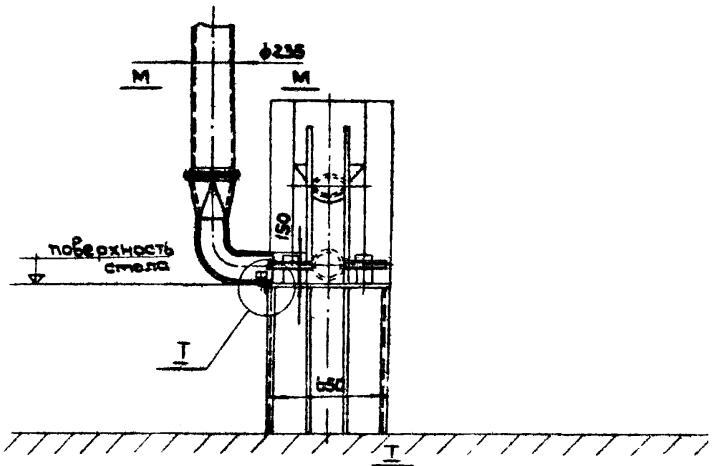

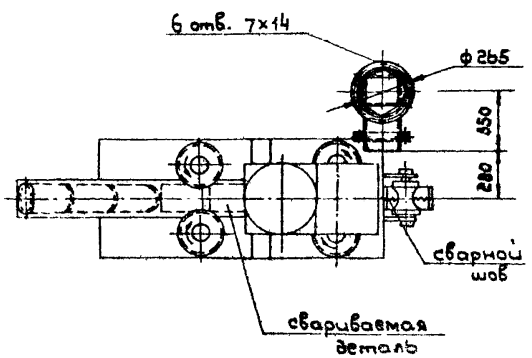

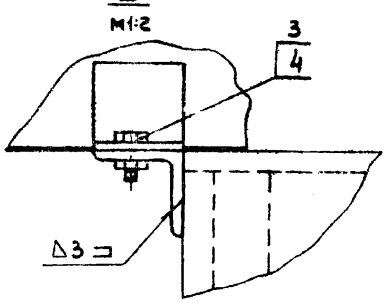

Характеристика отсоса

№ п/п	Наименование		Единица измерения	Количество
1	Объем отсасываемого воздуха		м³/ч	1350
2	Коэффициент местного сопротивления, отнесенный к скорости в сечении н-н		-	1,35
3	Средняя скорость в сечении мм		м/сек	10.5
4	Концентрация вредностей в отсасываемом воздухе	фтористый водород	мг/м	1.2
5	Общий вес		кг	7.2

№ поз	Обозначение	Наименование	Кол	Материал	1 шт.	Общ. вес в кг.	Примеч
4	ГОСТ 5915-62	Гайка М8	2	Сталь Ст.3	0.006	0.012	
3	ГОСТ 7798-62	Болт М8х25	2	"	0.015	0.03	
2	8-0001	Кронштейн	1	Сталь Ст.3	0,91	0,91	Лист 78
1	8-01	Отсос	1	Сварка	6,1	6,1	Лист 77

Спецификация

М 1:20

ТД 1965г.	Отсос от сварочной головки типа КЖС-1000 для сварки тавр. наружного шва круглых патрубков	05-02-151
	Общий вид 8-00	Лист 76

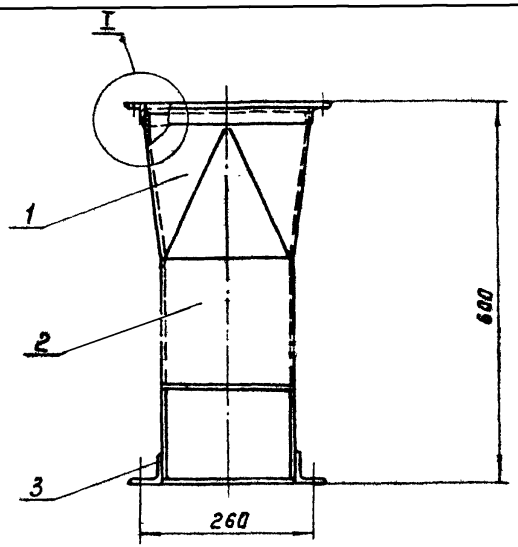

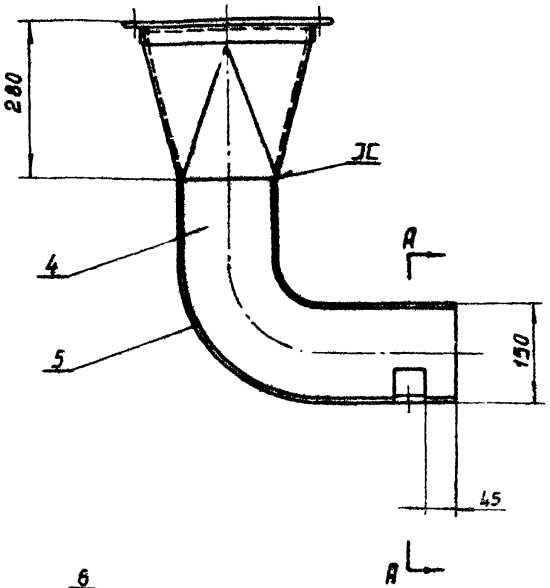

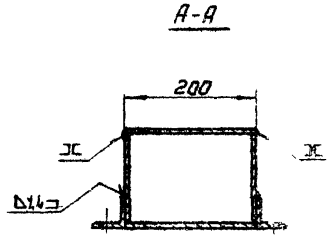

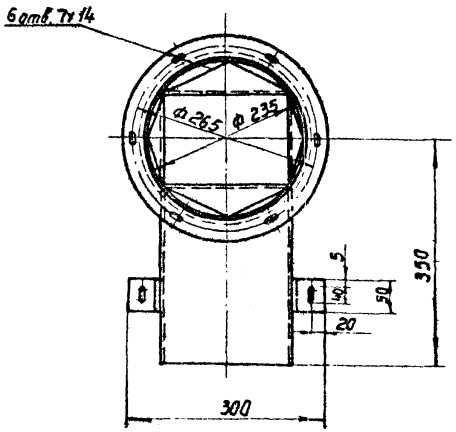

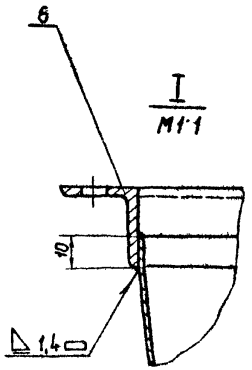

Общий вес 6,1

N N поз.	Обозначение	Наименование	Кол	Материал	Масса ед. кг	Масса общ. кг	Примеч.
6	8-0106	Фланец	1	Сталь Ст.3	0,88	0,88	Лист 78
5	8-0105	Стенка задняя	1	"	1,4	1,4	Лист 79
4	8-0104	Стенка боковая	2	"	0,85	1,7	Лист 79
3	8-0103	Уголок	2	"	0,15	0,3	Лист 79
2	8-0102	Стенка передняя	1	"	0,9	0,9	Лист 79
1	8-0101	Переход	1	Сталь Ст.3	2,0	2,0	Лист 78

Спецификация

М1:5

ТД 1965г	Отсос от сварочной головки типа КДС-1000 для сварки продольного наружного шва круглых патрубков	08-02-151
	Узел 8-01 Отсос.	Лист 77

▽1 остальное

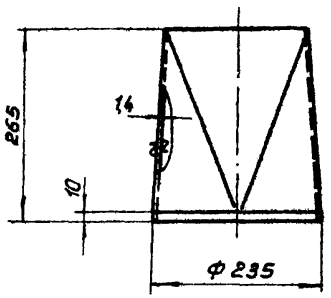

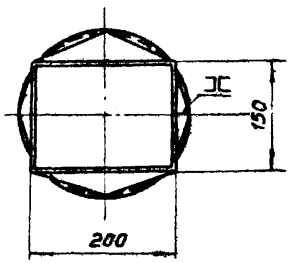

Развертка

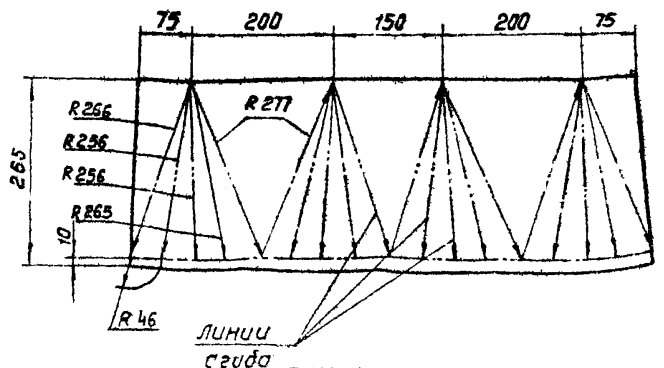

М1:5

Обозначение	Наименование	Материал	Сортамент	Вес в кг	Лист
8-0101	Переход	Сталь Ст3	Сталь тонколистовая ГОСТ 3680-57	2,0	78

~ остальное

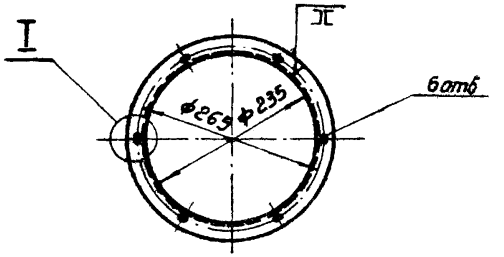

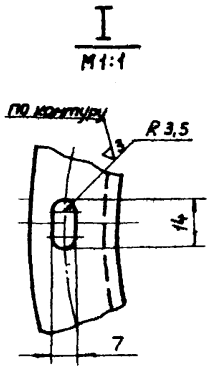

Длина развернутой детали 784

М1:5

Обозначение	Наименование	Материал	Сортамент	Вес в кг	Лист
8-0106	Фланец	Сталь Ст3	Угол. равнобок. 25×25×4 ГОСТ 8509-57	0,88	78

~ остальное

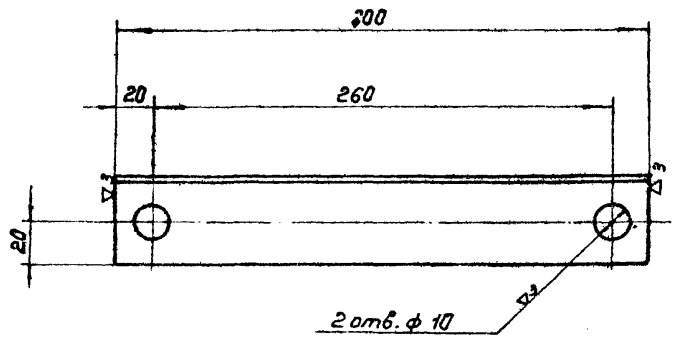

М1:2

Обозначение	Наименование	Материал	Сортамент	Вес в кг	Лист
8-0001	Кронштейн	Сталь Ст3	Угол. равнобок. 90×50×4 ГОСТ 8509-57	0,91	78

ТД 1965г	Отсос от сварочной головки типа КДС-1000 для сварки продольного наружного шва круглых патрубков	ОВ-02-151	
	Детали	Лист	78

▽1 остальное

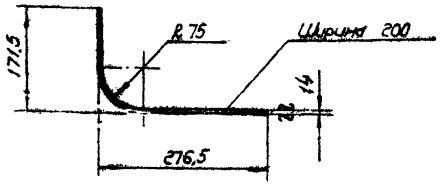

Длина развернутой детали 415.

М1:5

8-0102	Стенка передняя	Сталь Ст 3	Сталь тонколистовая ГОСТ 3680-57	0,9	79
Обозначение	Наименование	Материал	Сортамент	Вес в кг	Лист

2 остальное

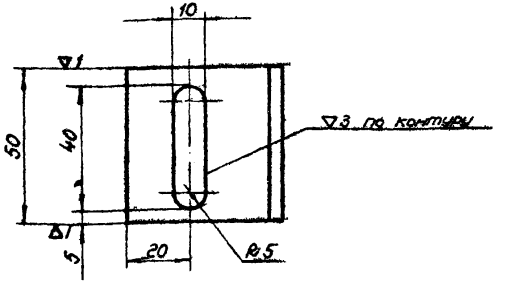

М 1:1

8-0103	Уголок	Сталь Ст 3	Уголок равнобед. 50×50×4 ГОСТ 8509-57	0,15	79
Обозначение	Наименование	Материал	Сортамент	Вес в кг	Лист

▽1 остальное

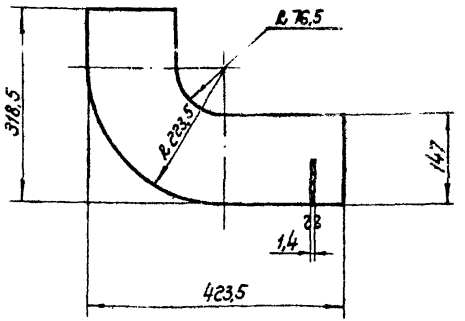

М1:5

8-0104	Стенка боковая	Сталь Ст. 3	Сталь тонколистовая ГОСТ 3680-57	0,85	79
Обозначение	Наименование	Материал	Сортамент	Вес в кг	Лист

▽1 остальное

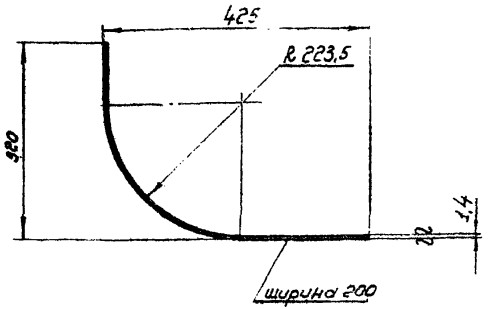

Длина развернутой детали 647.

М1:5

8-0105	Стенка задняя	Сталь Ст 3	Сталь тонколистовая ГОСТ 3680-57	1,4	79
Обозначение	Наименование	Материал	Сортамент	Вес в кг	Лист

ТД 1965г	Отсос от сварочной головки типа КДС-1000 для сварки продольного наружного шва круглых патрубков.	ОВ-02-151
	Детали	Лист 79

Рук группы	Гольцова	
Проверил	Горнилов	
Конст	Гордунова	

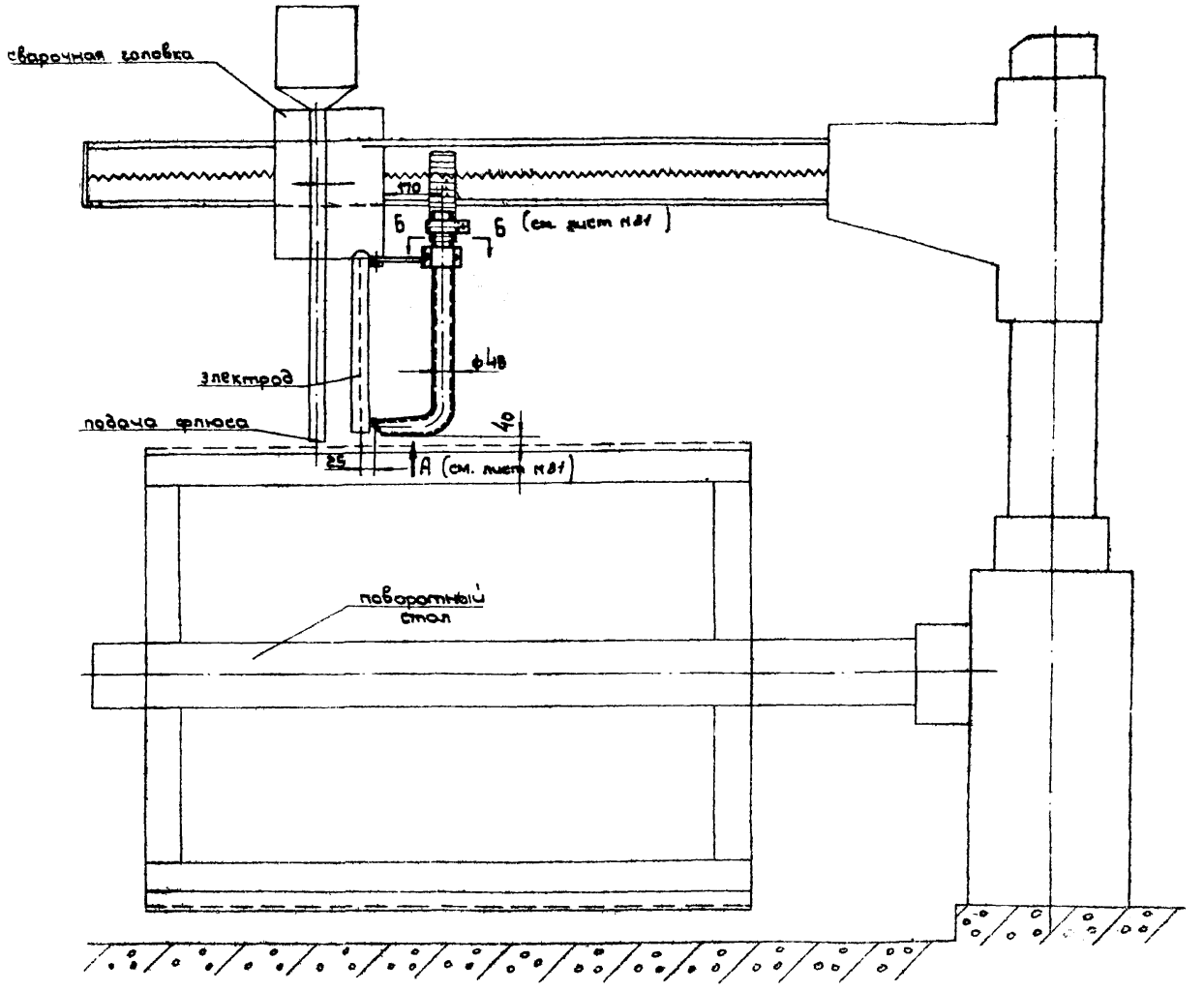

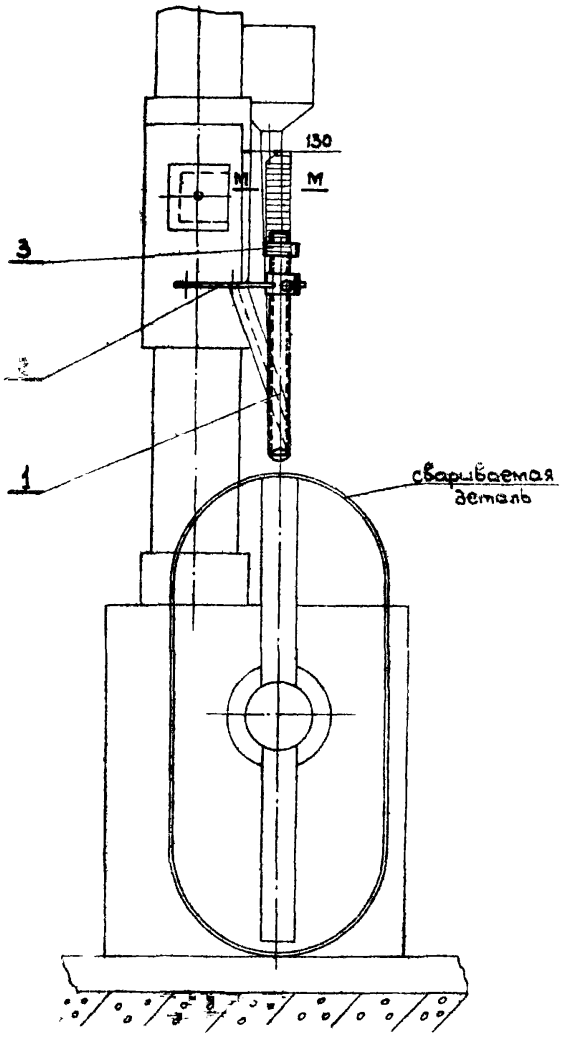

Примечание:

Общий вид выполнен на 2-х листах, см. листы 80, 81.

№ п/п	Обозначен	Наименование	Кол.	Материал	Вес 1 кг.	Вес общ. кг.	Примеч.
6	ГОСТ 5915-62	Гайка М6	3	Сталь Ст.3	0,002	0,006	
5	ГОСТ 7798-62	Болт М6×20	3	"	0,006	0,018	
4	9-0002	Полухомут	1	"	0,1	0,1	Лист 82
3	9-0001	Хомут	1	Сталь Ст.3	0,13	0,13	Лист 83
2	9-02	Кронштейн	1	Сварка	0,9	0,9	Лист 83
1	9-01	Отсос	1	Сварка	1,22	1,22	Лист 81

Спецификация

ТД 1965г	Отсос от головки полуавтомата типа ПШМ-500 установленной на подъемной поворотной консоли		М1:10
	Общий вид. 9-00	08-02-151	Лист 80

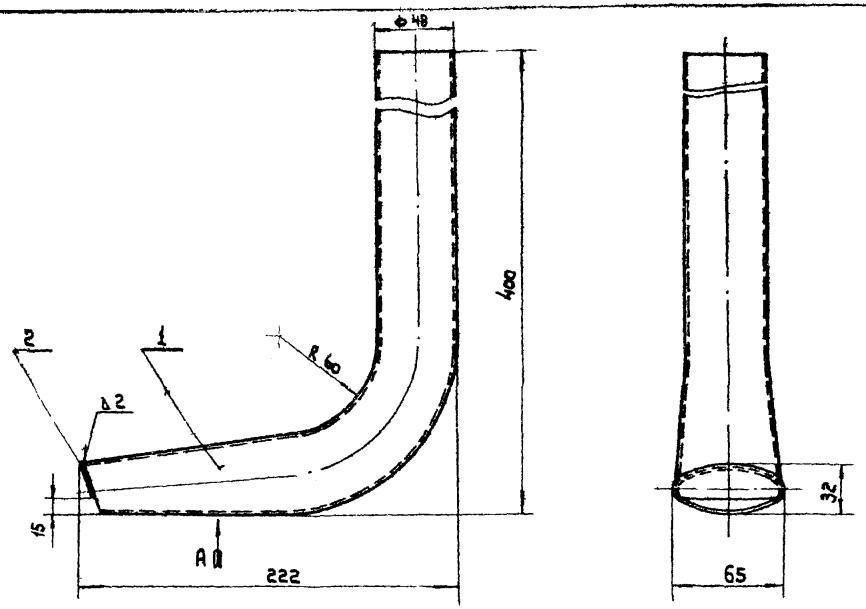

Вид А

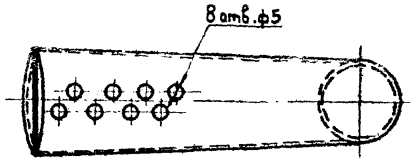

2	9-0102	Заслонка	1	Сталь Ст.3	0.02	0.02	Лист82
1	9-0101	Патрубок	1	Сталь Ст.3	1.2	1.2	Лист82
№№ п/п	Обозначен.	Наименование	Кол.	Материал	Вес в кг: 1 шт.	Вес в кг: общ.	Примеч.

Спецификация

9-01	Отсос	сварка	-		1.22	81
Обозначение	Наименование	Материал	Сортамент		Вес в кг	Лист

1:2

Б-Б
М1:2 (см. лист N 80)

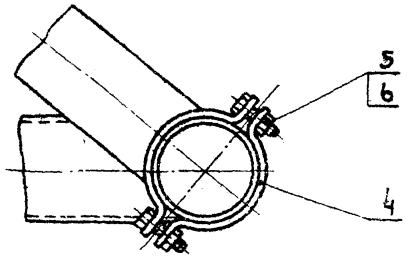

Вид А
М1:2 (см. лист N 80)

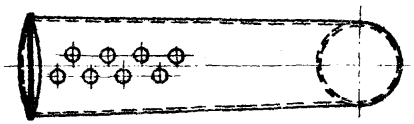

Характеристика отсоса

№№ п/п	Наименование		Единицы измерения	Количч.
1	Объем отсасываемого воздуха		м³/ч	35
2	Коэффициент местного сопротивления, отнесенный к скорости в сечении М-М		-	2.0
3	Средняя скорость воздуха в сечении М-М		м/сек	6.3
4	Концентрация вредности в отсасываемом патрубке	фтористый водород	мг/м³	8
5	Общий вес		кг	2.5

Примечание.

Общий вид выполнен на 2 листах, см. листы 80,81

ТА 1965г.	Отсос от головки полуавтомата типа ПШМ-60, установленной на подвесной поворотной консоли		08-02-151
	Общий вид и сб. Узел 9-01 Отсос	Лист	81

▽1 остальное

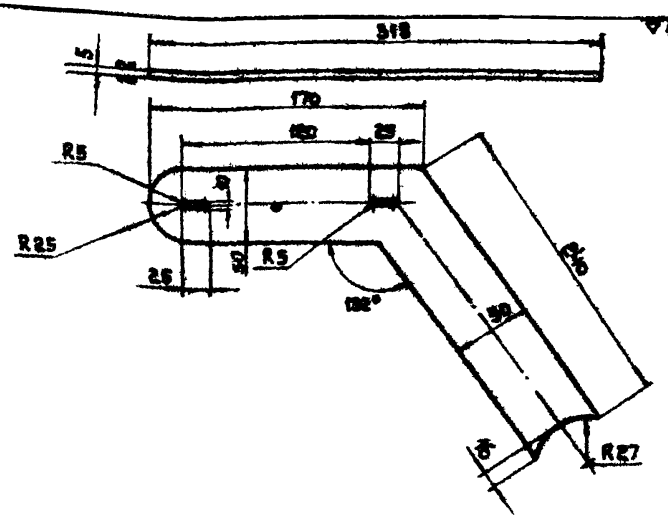

М 1:25

9-0201	Рычаг	Сталь Ст.3	Сталь полосовая ГОСТ 103-57	0,8	82
Обозначен.	Наименование	Материал	Сортамент	Вес 6 кг.	Лист

▽3 остальное

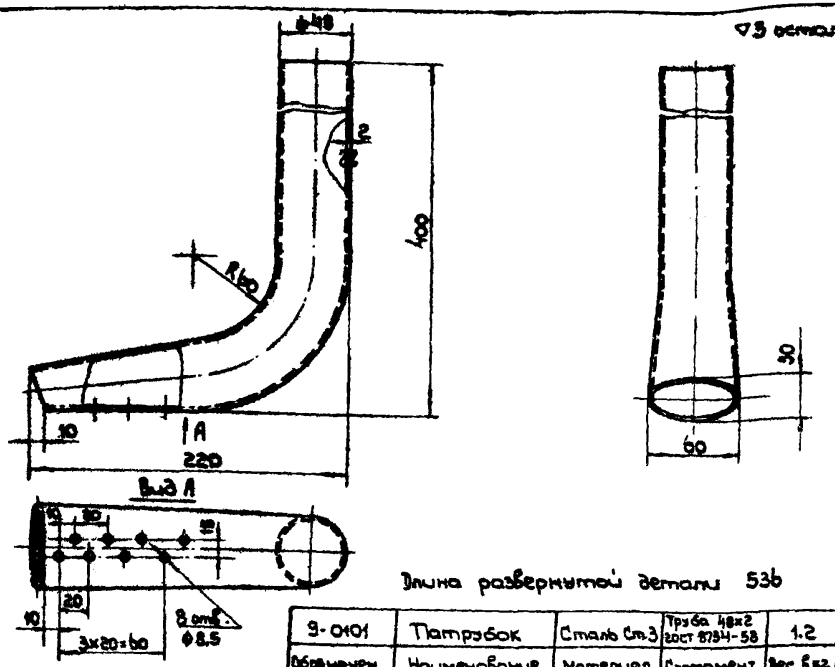

Длина развернутой детали 536

М 1:25

9-0101	Патрубок	Сталь Ст.3	Труба 48х2 ГОСТ 8734-58	1,2	82
Обозначен	Наименование	Материал	Сортамент	Вес 6 кг	Лист

▽1 остальное

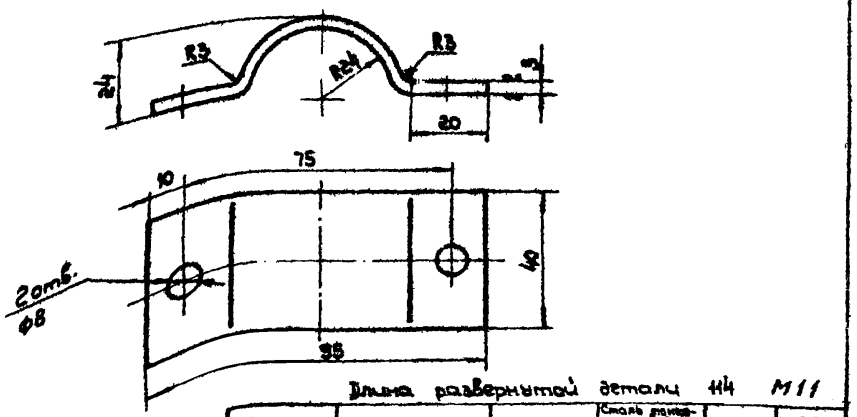

Длина развернутой детали 114 М 1:1

9-0002	Полухомут	Сталь Ст.3	Сталь полосовая ГОСТ 103-57	0,1	82
Обозначен.	Наименование	Материал	Сортамент	Вес 6 кг	Лист

▽1 остальное

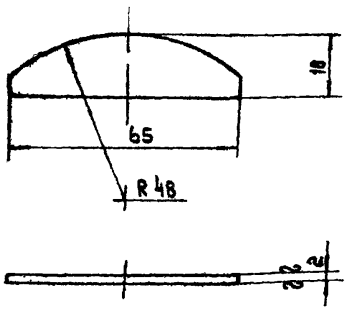

М 1:1

9-0102	Заслонка	Сталь Ст.3	Сталь полосовая ГОСТ 103-57	0,02	82
Обозначение	Наименование	Материал	Сортамент	Вес 6 кг	Лист
ТД 1965г.	Отсос от головки полуавтомата типа ПДШМ-500 установленной на подъемной поворотной консоли			08-02-151	
	Детали			Лист	82

8236-02 84

▽3 детальное

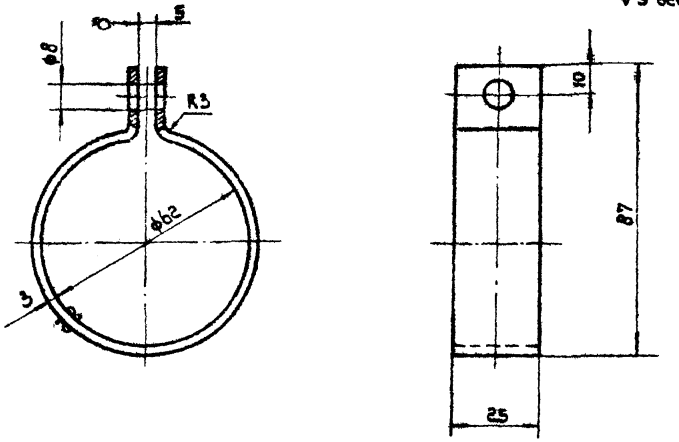

Длина развернутой детали 230

М1:1

9-0001	Хомут	Сталь Ст.3	Сталь тонколистовая ГОСТ 16680-87	0.13	83
Обозначение	Наименование	Материал	Сортамент	Вес в кг	Лист

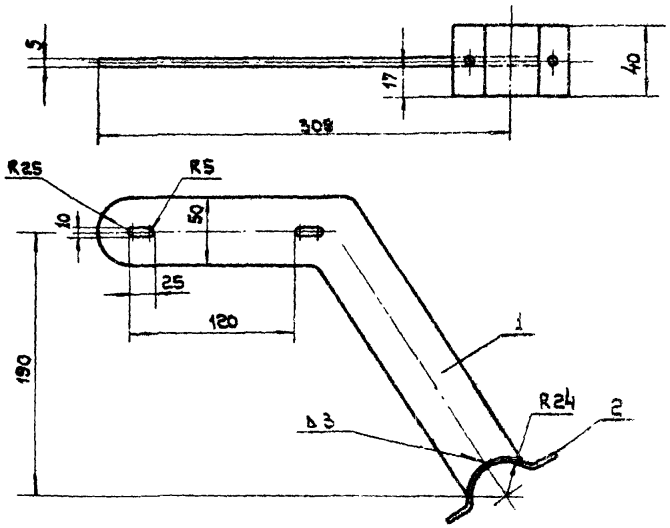

Общий вес 0,9

2	9-0002	Полухомут	1	Сталь Ст.3	0,1	0,1	Лист
1	9-0201	Рычаг	1	Сталь Ст.3	0,8	0,8	Лист
мм п/п	Обозначен	Наименование	Кол	Материал	Вес 1шт	Вес общ	Примеч.

Спецификация

М1:2

ТА 1965г.	Отсос от головки полуавтомата типа ПДШМ-500, установленной на подъемной поворотной консоли	08-02-151
	Узел 9-02. Кронштейн. Деталь.	Лист 83

Проверил
Конструкт.
Подпись

8236-С2 85

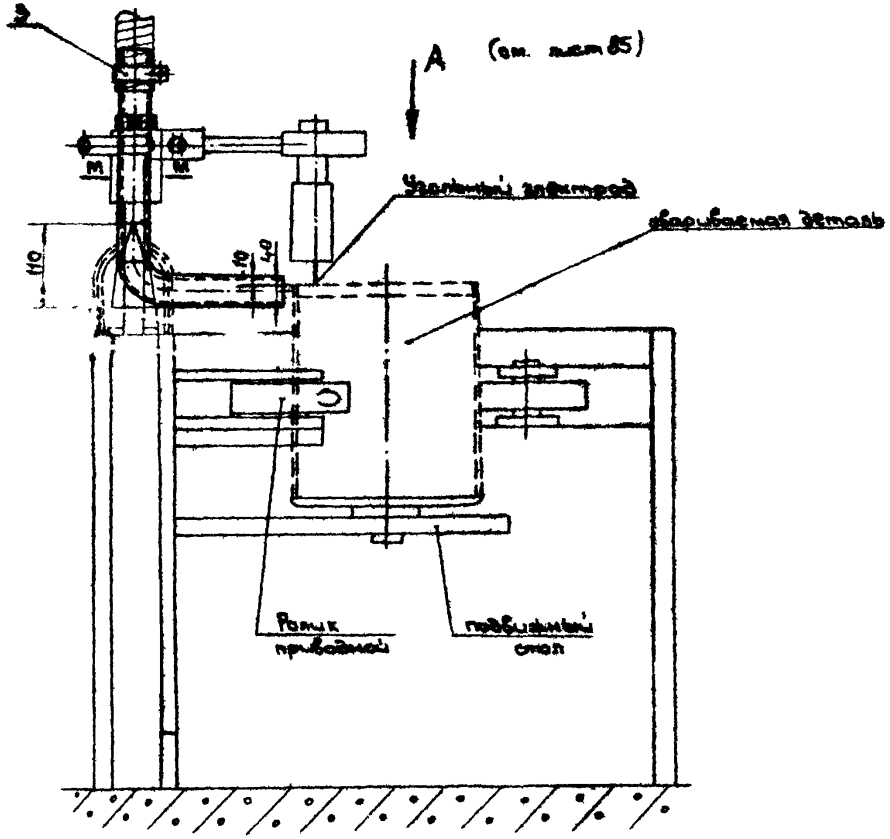

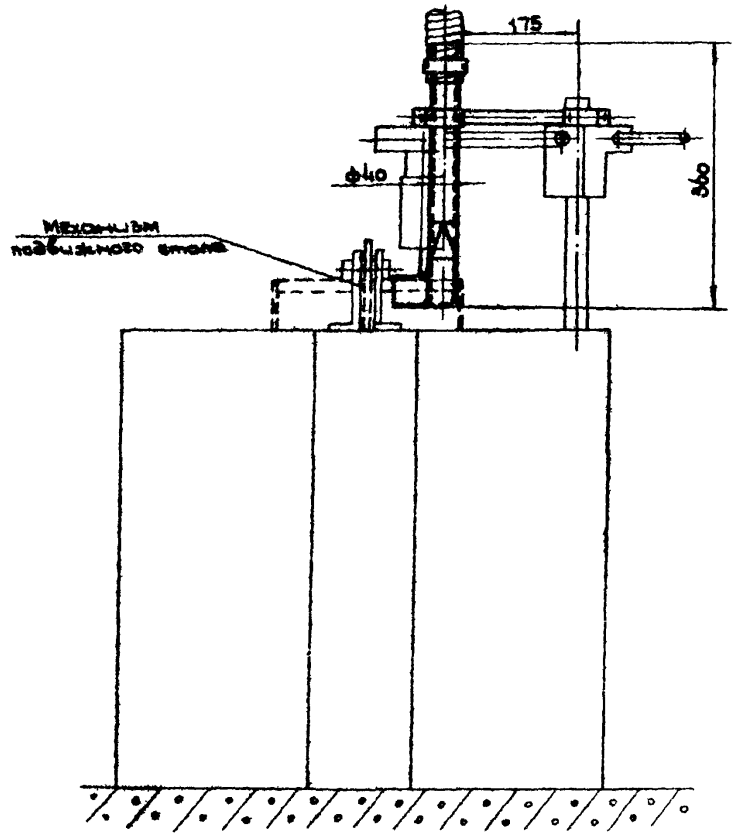

Характеристика отсоса

№ п/п	Наименование		Единицы измерен.	Колич.
1	Объем отсасываемого воздуха		м³/ч	275
2	Коэффициент местного сопротивления отнесенный к скорости в сечении М-М		-	0,65
3	Средняя скорость воздуха в сечении М-М		м/сек	48,5
4	Концентрация вредностей в отсасываемом воздухе	сварочн. пыль	мг/м³	730
5	Общий вес		кг	1,5

Примечание:

Общий вид выполнен на 2 листах, см. листы 84,85.

Спецификация

№ п/п	Обозначен	Наименование	Кол	Материал	Вес в кг 1 шт.	Вес в кг Общ.	Примеч
5	ГОСТ 3032-45	Барашек М6-I	3	Сталь Ст.3	0,009	0,027	
4	ГОСТ 7798-62	Болт М6х25	3	"	0,007	0,021	
3	10-0001	Хомут	1	Сталь Ст.3	0,15	0,15	Лист 86
2	10-02	Державка	1	сварка	0,36	0,36	Лист 88
1	10-01	Отсос	1	сварка	0,9	0,9	Лист 85

М1:5

ТД 1965г.	Отсос от установки для сварки угольным электродом круговых торцевых швов	ОВ-02-151
	Общий вид 10-00	Лист 84

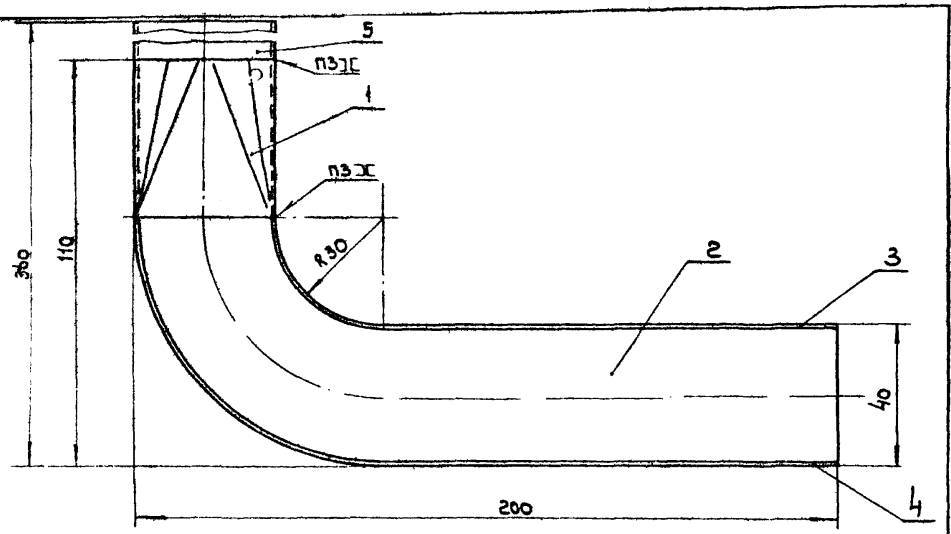

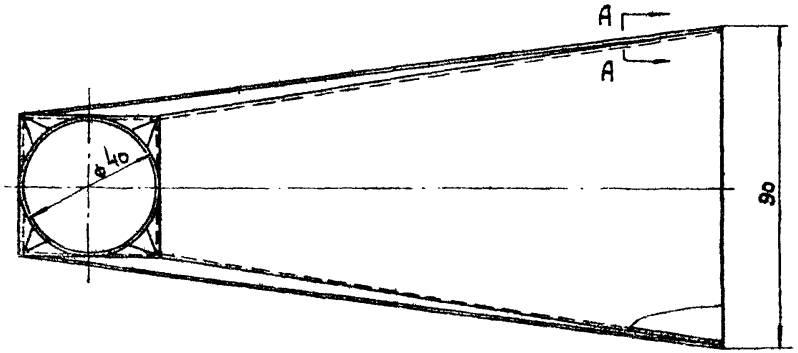

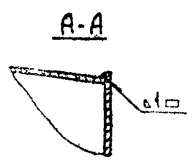

5	10-0105	Труба 40×2; Е-250 ГОСТ 8734-58	1	Сталь ст.3	0,48	0,48	б/ч
4	10-0104	Лист нижний	1	"	0,14	0,14	Лист 86
3	10-0103	Лист верхний	1	"	0,09	0,09	Лист 87
2	10-0102	Лист боковой	2	"	0,06	0,12	Лист 87
1	10-0101	Переход	1	Сталь ст.3	0,06	0,06	Лист 87
Мн п/п	Обозначен.	Наименование	Кол.	Материал	Вес в кг Лит.	Вес в кг Общ.	Прим

Спецификация

М1:1

10-01	Отсос	Сварка	-	0,9	д5
Обознач.	Наименование	Материал	Сортамент	Вес в кг	Лист

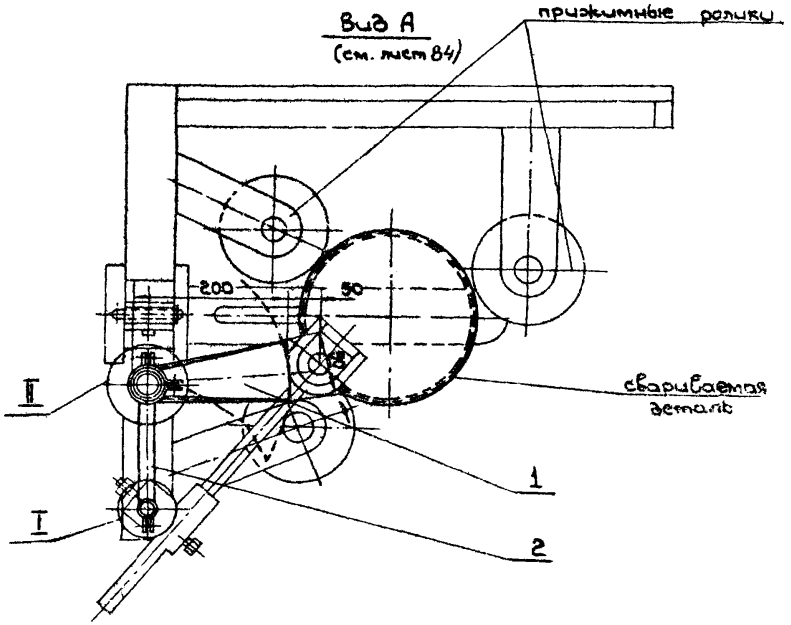

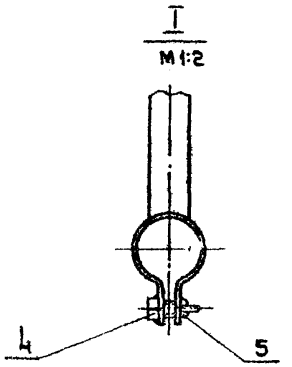

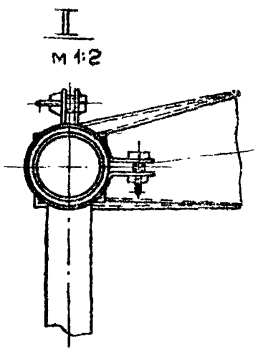

Примечание:
Общий вид выполнен на 2б листах, см. листы 84,85.

М1:5

ТД 1965г.	Отсос от установки для сварки угольным электродом круговых торцевых швов	08-02-151
	Общий вид 10-00. Узел 10-01 Отсос	Лист 85

Рук. груп. Сальцова

▽3 остальное

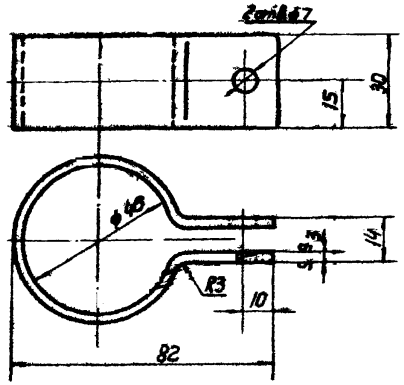

Длина развернутой детали 210

М1:1

10-0001	Хомут	Сталь Ст3	Сталь полосовая ГОСТ 103-57	0,16	86
Обозначен.	Наименование	Материал	Сортамент	Вес вкг	Лист

▽3 остальное

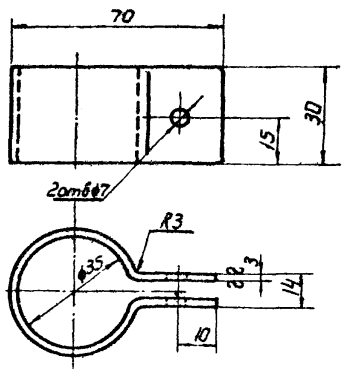

Длина развернутой детали 161

М1:1

10-0202	Хомут	Сталь Ст3	Сталь полосовая ГОСТ 103-57	0,11	86
Обозначение	Наименование	Материал	Сортамент	Вес вкг	Лист

ТД 1965 г.	Отсос от установки для сварки угольным электродом круговых торцевых швов	08-02-151
	Детали	Лист 86

▽1 остальное

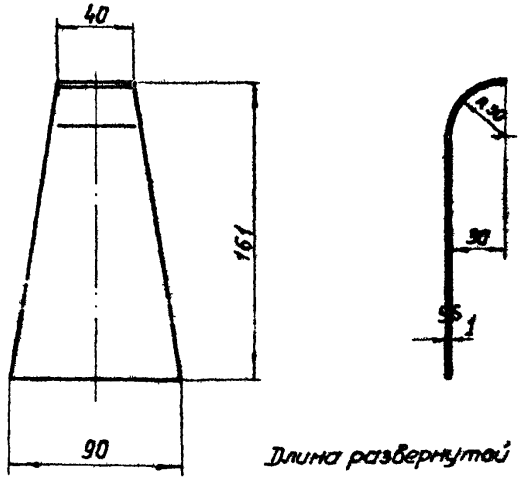

Длина развернутой детали 179

М1:2

Обозначение	Наименование	Материал	Сортамент	Вес в кг	Лист
10-0103	Лист верхний	Сталь Ст 3	Сталь тонколистовая ГОСТ 3680-57	0,09	87

▽1 остальное

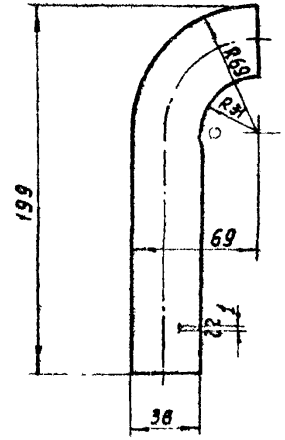

М1:2

Обозначение	Наименование	Материал	Сортамент	Вес в кг	Лист
10-0102	Лист боковой	Сталь Ст 3	Сталь тонколистовая ГОСТ 3680-57	0,06	87

▽1 остальное

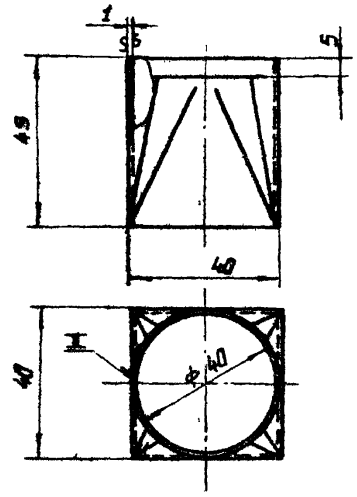

Развертка

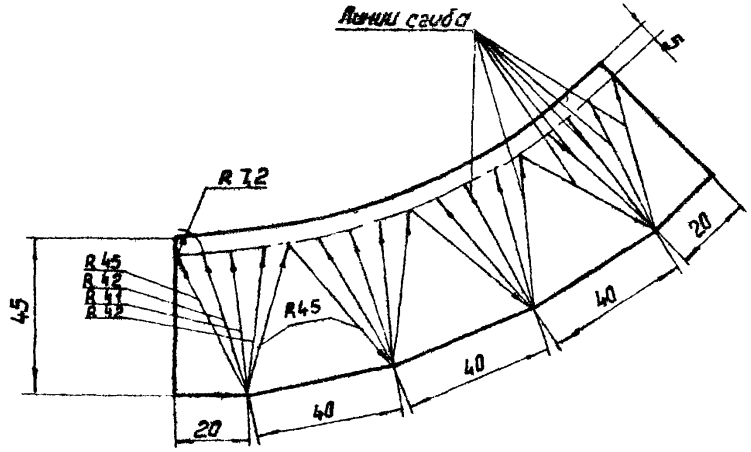

М1:1

Обозначение	Наименование	Материал	Сортамент	Вес в кг	Лист
10-0101	Переход	Сталь Ст 3	Сталь тонколистовая ГОСТ 3680-57	0,06	87

ТА 1965	Отсос от установки для сварки угольным электродом круговых торцевых швов	08-02-151	
	Детали	Лист	87

Конструкт. Царевский Полеонис

▽3 остальное

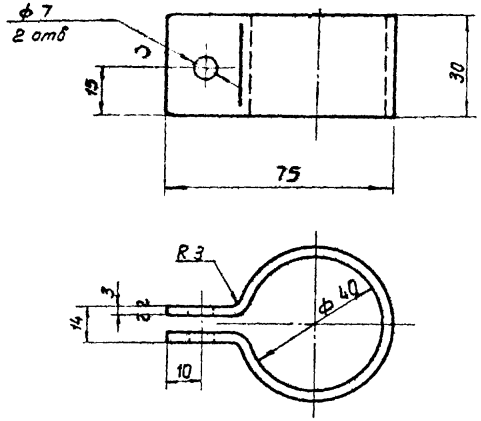

Длина развернутой детали 185

М1:1

10-0201	Хомут	Сталь Ст 3	Сталь толсто листовая ГОСТ 3680-57	0,13	88
Обозначение	Наименование	Материал	Сортамент	Вес в кг	Лист

▽1 остальное

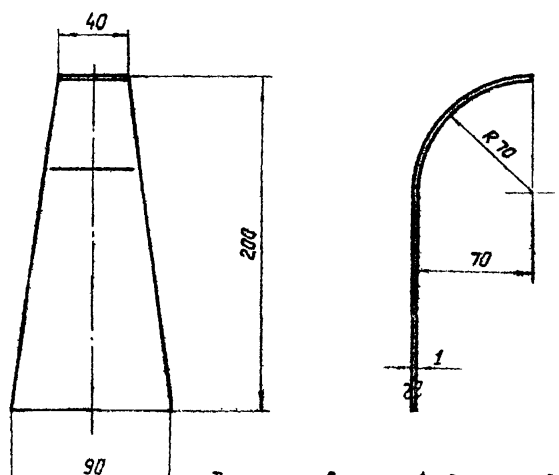

Длина развернутой детали 240

М1:2

10-0104	Лист нижний	Сталь Ст 3	Сталь толсто листовая ГОСТ 3680-57	0,14	3
Обозначение	Наименование	Материал	Сортамент	Вес в кг	Лист

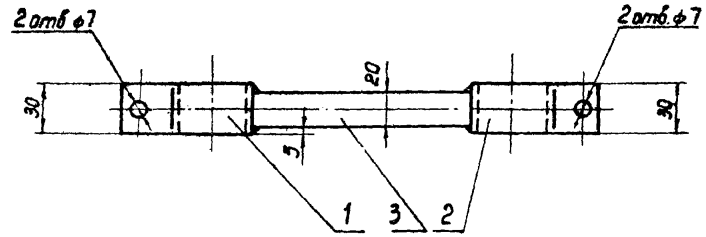

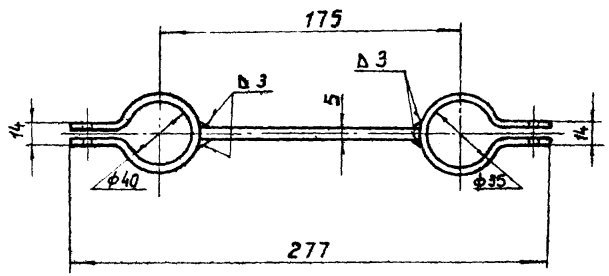

Общий вес 0,36

3	10-0203	Планка 130×20×5	1	Сталь Ст.3	0,2	0,2	8/4
2	10-0202	Хомут	1	Сталь Ст 3	0,11	0,11	Лист 89
1	10-0201	Хомут	1	Сталь Ст.3	0,13	0,13	Лист 88
№ п/п	Обозначение	Наименование	Кол	Материал	1 шт.	Общ. Вес в кг.	Приме

Спецификация

М1:2

ТД 1965г	Отсос от установки для сборки угольным электродом круговых торцевых швов	08-82-151	
	Узел 10-02. Державка. Детали	Лист	88

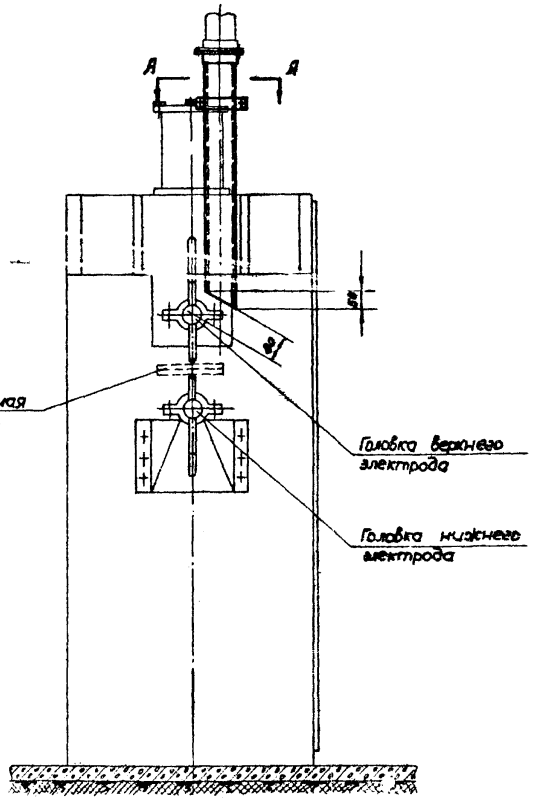

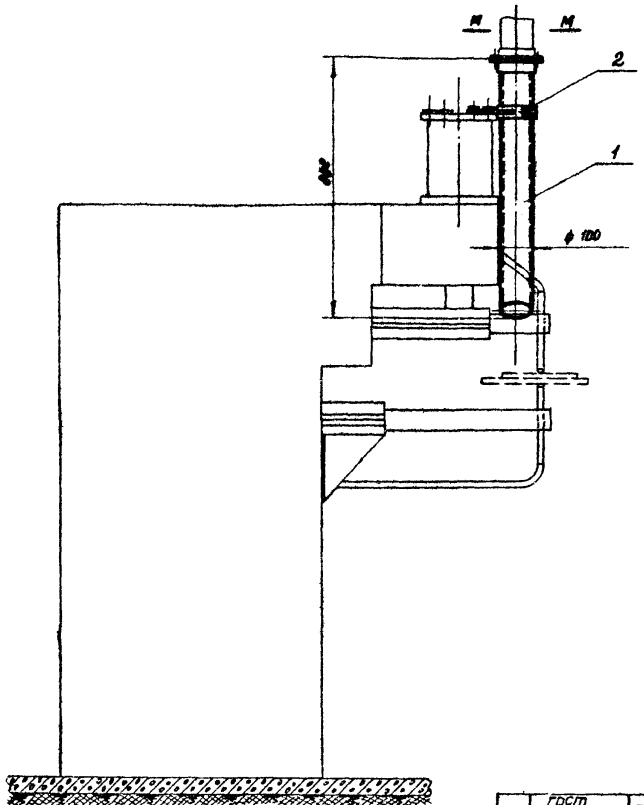

Я-Я

М1:5

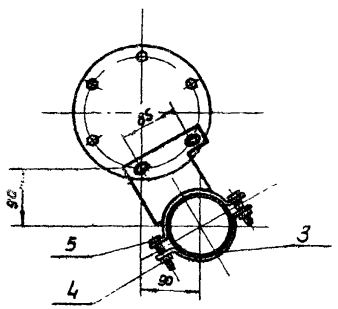

Характеристика отсоса

NN п/п	Наименование		Единицы измерен	Колич
1	Объем отсасываемого воздуха		$м^3/ч$	380
2	Коэффициент местного сопротивления, отнесенный к скорости в сечении М-М		—	0,65
3	Средняя скорость воздуха в сеч М-М		м/сек	13,5
4	Концентрация вредностей в отсасываемом воздухе	окись углерода	$мг/м^3$	20
5	Общий вес		кг	4,8

NN п/п	Обозначен.	Наименование	Кол.	Материал	Вес 1 шт. кг	Вес общ. кг	Примеч.
5	ГОСТ 7798-62	Болт М6х25	2	Сталь Ст3	0,007	0,014	
4	ГОСТ 5915-62	Гайка М6	2	Сталь Ст3	0,002	0,004	
3	11-0202	Полухомут	1	Сталь Ст3	0,09	0,09	Лист 91
2	11-02	Кронштейн	1	сварка	0,39	0,39	Лист 91
1	11-01	Отсос	1	сварка	4,24	4,24	Лист 90

Спецификация

М1:10

ТД 1965е	Отсос от машины для точечной сварки типа МТП-75	08-02-151
	Общий вид. 11-00	Лист 89

Инв. № подл. | Подпись и дата | Взам. инв. №

8236-02 91

~ остальное

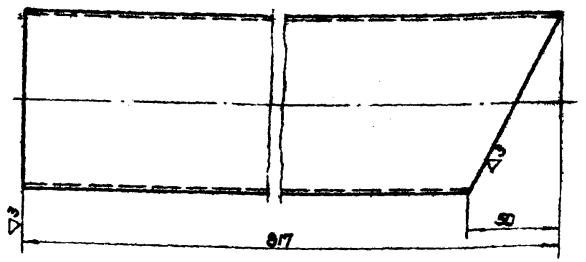

М1:2

11-0101	Патрубок	Сталь Ст.3	Труба 100х12 ГОСТ 8734-58	3,84	90
Обозначен.	Наименование	Материал	Сортамент	Вес в кг	Лист

~ остальное

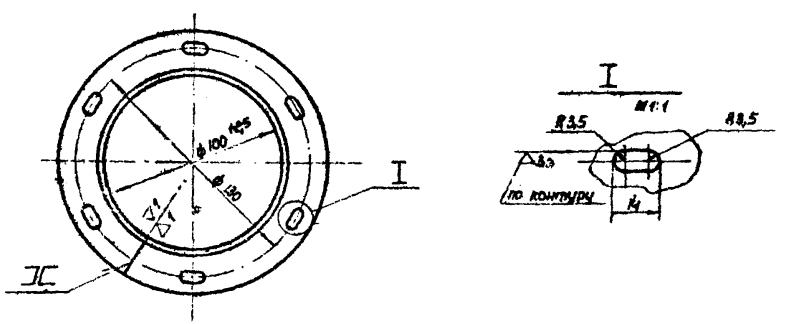

Длина развернутой детали 360

М1:2

11-0102	Фланец	Сталь Ст3	Уголок равнобок 25х25х3 ГОСТ 8509-57	0,40	90
Обозначен.	Наименование	Материал	Сортамент	Вес в кг	Лист

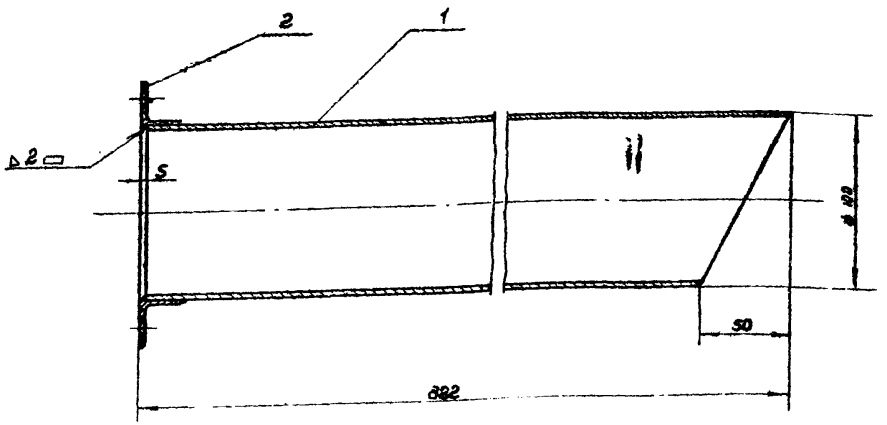

Общий вес 4,24 кг

2	11-0102	Фланец	1	Сталь Ст3	0,40	0,40	Лист 90
1	11-0101	Патрубок	1	Сталь Ст3	3,84	3,84	Лист 90
НН п/п	Обозначен.	Наименование	Кол.	Материал	1 шт. Вес в кг	Общ. кг	Примеч.

Спецификация

М1:2

ТА 1965г	Отсос от машины для точечной сварки типа МТП-75.	ОВ-02-151	
	Узел 11-01. Отсос Детали.	Лист	90

▽3 остальное

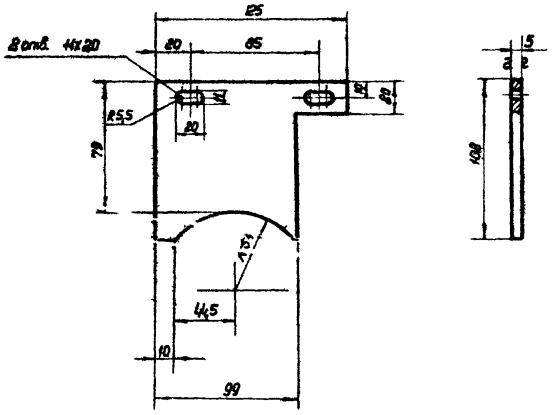

М1:2

11-0201	Кронштейн	Сталь Ст.3	Сталь толстолистовая ГОСТ 5681-57	0,3	91
Обозначение	Наименование	Материал	Сортамент	Вес в кг	Лист

▽3 остальное

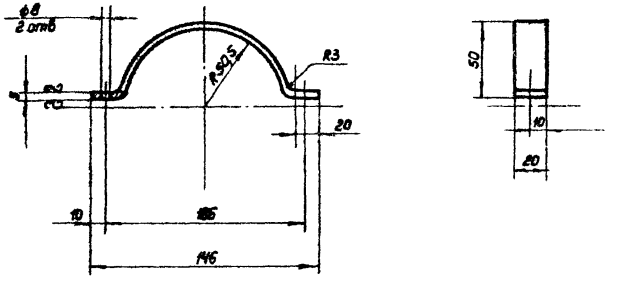

Длина развернутой детали 190

М1:2

11-0202	Полухомут	Сталь Ст3	Сталь донкалистовая ГОСТ 3680-57	0,09	91
Обозначен.	Наименование	Материал	Сортамент	Вес в кг	Лист

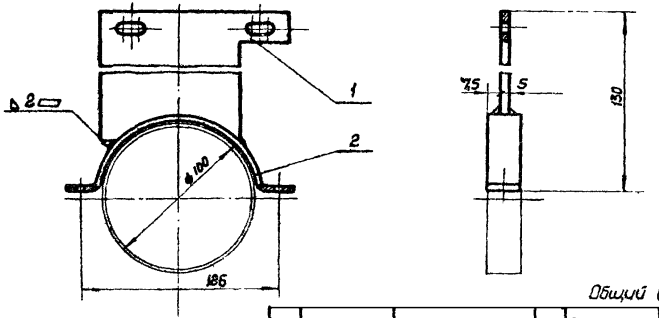

Общий вес 0,39 кг

2	11-0202	Полухомут	1	Сталь Ст3	0,09	0,09	Лист 91
1	11-0201	Кронштейн	1	Сталь Ст3	0,3	0,3	Лист 91
NN п/п	Обозначение	Наименование	Кол.	Материал	1 шт Вес в кг	Общ.	Примеч.

Спецификация

М1:2

ТА 1965г	Отсос от машины для точечной сварки типа МТП-75	03-02-15
	Узел 11-02. Кронштейн. Детали	Лист 91

Гольцова
Зейликман
Рябая
Проверил
Констр.

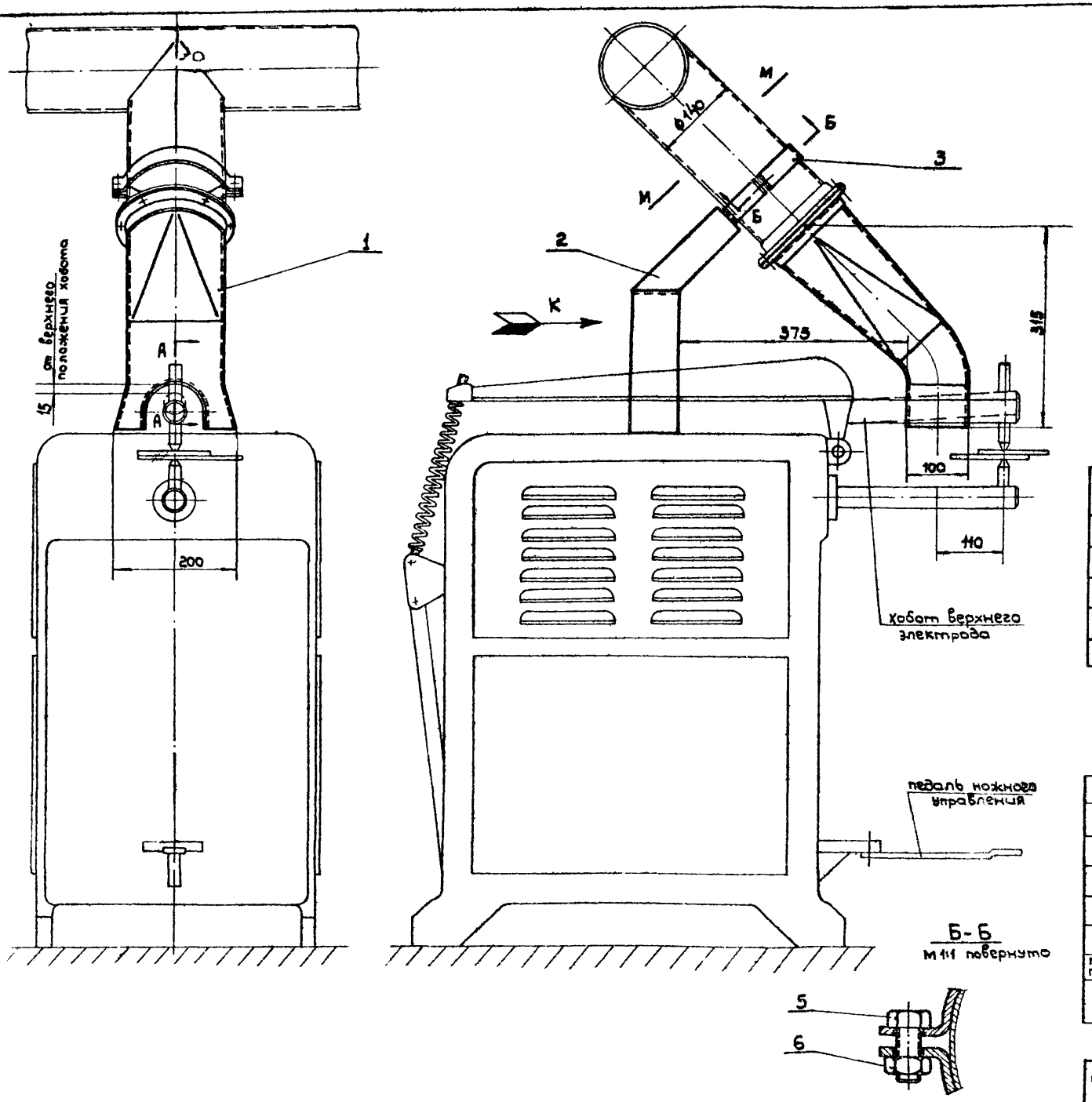

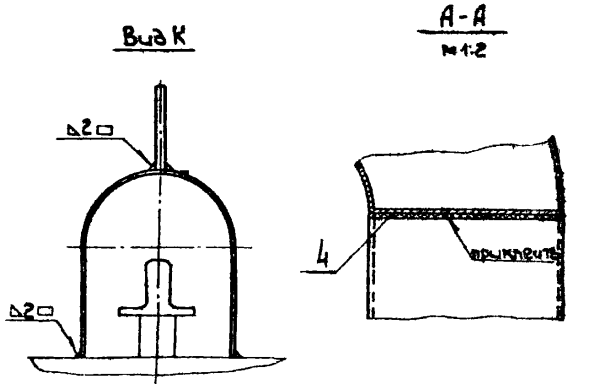

Характеристика отсоса

N п/п	Наименование	единицы измерен.	Кол-во
1	Объем отсасываемого воздуха	м³/ч	380
2	Коэффициент местного сопротивления отнесенный к скорости в сечении М-М	–	2,0
3	Средняя скорость воздуха в сечении М-М	м/сек	7.5
4	Концентрация вредностей в отсасываемом воздухе	окись углерода / углеводороды	мг/м³ 18.6 / 190
5	Общий вес	кг	5,0

N п/п	Обозначен	Наименование	Кол.	Материал	Вес 1 шт.	Вес общ.	Примеч.
6	гост 5915-62	Гайка М8	2	Сталь Ст.3	0,006	0,012	
5	гост 7798-62	Болт М8×20	2	Сталь Ст.3	0,013	0,026	
4	12-0002	Накладка 230×100 S=1	1	Резина техн. гост 7338-55	0,03	0,03	С/ч
3	12-0001	Полухомут	1	Сталь Ст.3	0,1	0,1	Лист 93
2	12-02	Кронштейн	1	Сварка	1,20	1,20	Лист 92
1	12-01	Отсос	1	Сварка	3,20	3,20	Лист 93

Спецификация

М1:5

ТА 1965г.	Отсос от машины для точечной сварки типа АТП-10, МТП-25-М	08-02-151
	Общий вид. 12-00.	Лист 92

Нач. отд. Красилов
Рук. груп. Гольцова
Ст. инж. Гуськов

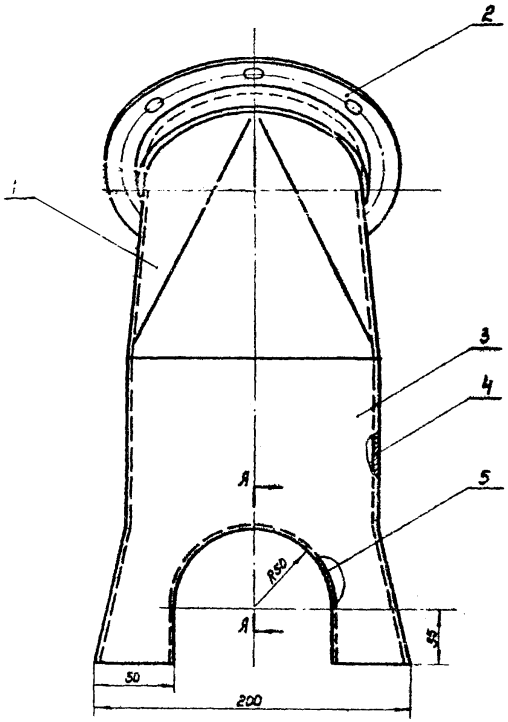

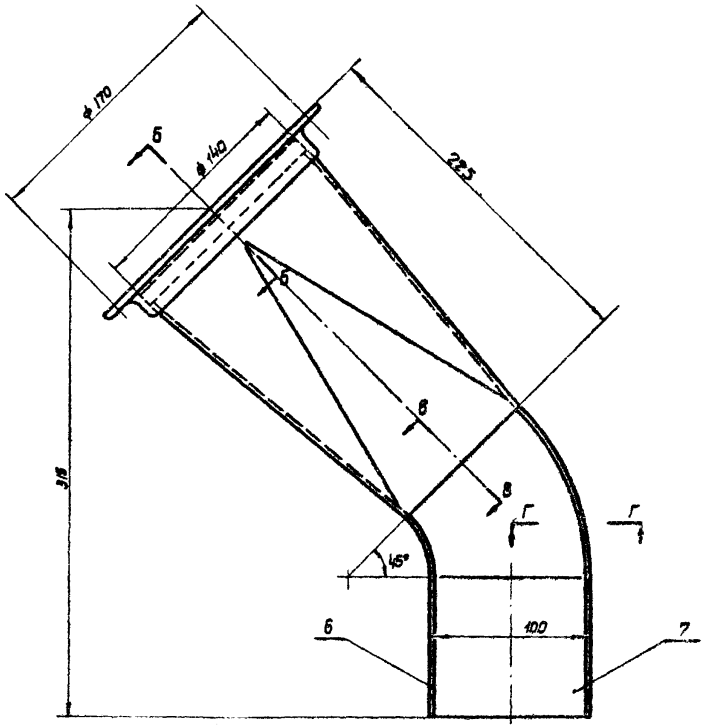

В-В
повернуто

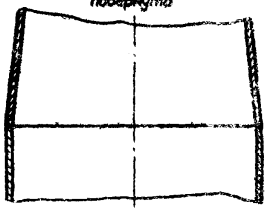

Г-Г

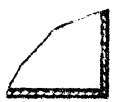

А-А

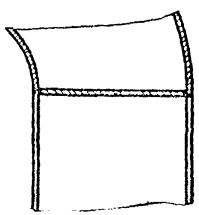

Б-Б
М1:1 повернуто

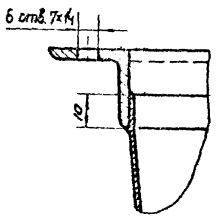

Примечание:

Варить по периметру соприкосновения деталей. Катет шва равен наименьшей толщине свариваемых деталей

Общий вес 3.2

Поз.	Обозначение	Наименование	Кол.	Материал	Масса ед.	Масса общ.	Примечание
7	12-0107	Боковая стенка	1	Сталь Ст.3	0.2	0.2	Лист 95
6	12-0106	Задняя стенка	1	Сталь Ст.3	0.16	0.16	Лист 95
5	12-0105	Лист	1	Сталь Ст.3	0.84	0.84	Лист 95
4	12-0104	Боковая стенка	1	Сталь Ст.3	0.8	0.8	Лист 95
3	12-0103	Передняя стенка	1	Сталь Ст.3	0.3	0.3	Лист 94
2	12-0102	Фланец	1	Сталь Ст.3	0.54	0.54	Лист 94
1	12-0101	Переход	1	Сталь Ст.3	1.54	1.54	Лист 94

Спецификация

М1:2

ТД 1965г.	Отсос от машины для точечной сварки типа АТП-10, МТП-25-1М.	08-02-151
	Узел 12-01. Отсос	Лист 33

8236-02 95

▽1 остальное

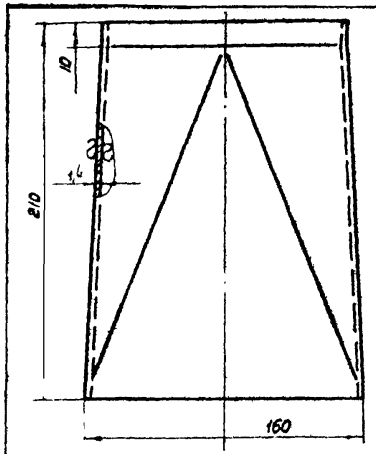

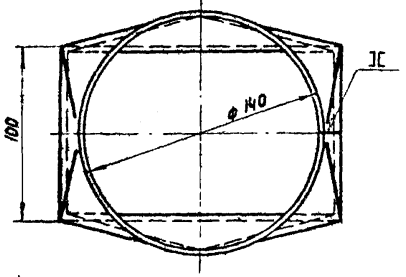

Развертка

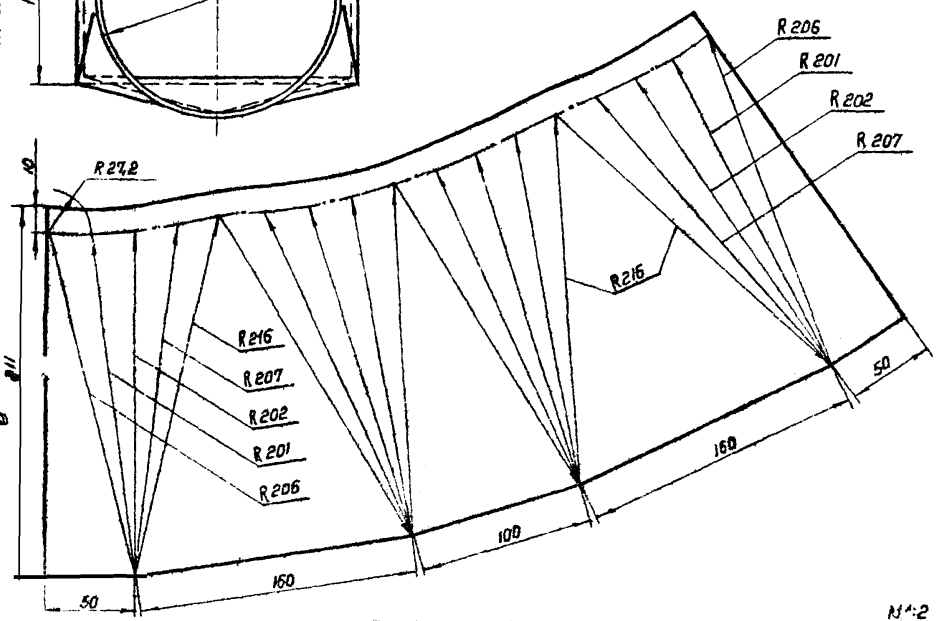

М1:2

12-0131	Переход	Сталь Ст3	Сталь полосовая ГОСТ 103-57	1,54	94
Обозначение	Наименование	Материал	Сортамент	Вес в кг	Лист

~ остальное

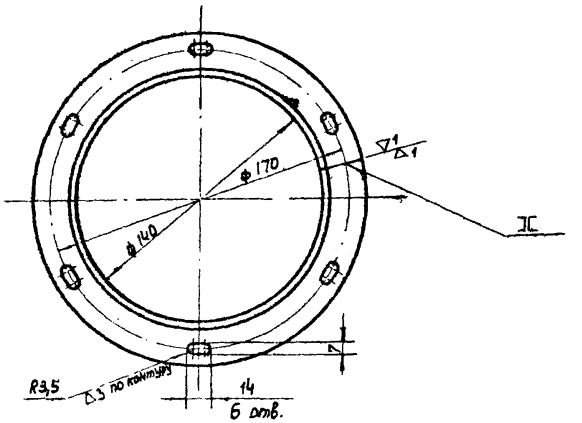

Длина развернутой детали 485

М1:2

12-0102	Фланец	Сталь Ст3	Уголок равнобокий 25×25×3 ГОСТ 8509-57	0,54	94
Обозначение	Наименование	Материал	Сортамент	Вес в кг	Лист

▽1 остальное

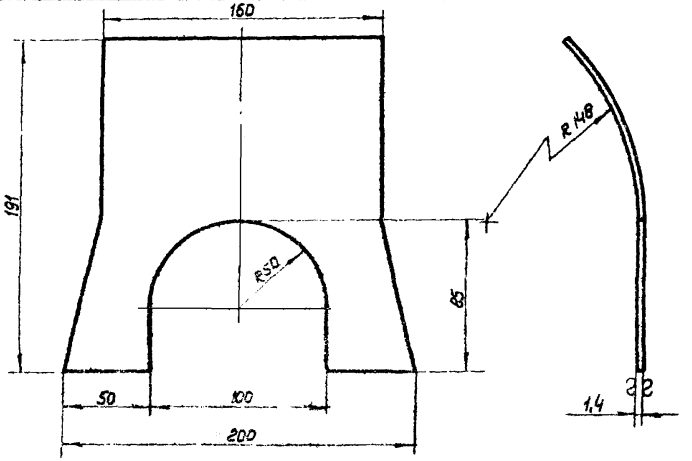

Длина развернутой детали 203.

М1:2

12-0103	Передняя стенка	Сталь Ст3	Сталь толстолистовая ГОСТ 3680-57	0,3	94
Обозначение	Наименование	Материал	Сортамент	Вес в кг	Лист

ГА 1965г	Отдел ст. машины для точечной сварки типа АТП-10, МТП-25-М	ОВ-02-151
	Детали.	Лист 94

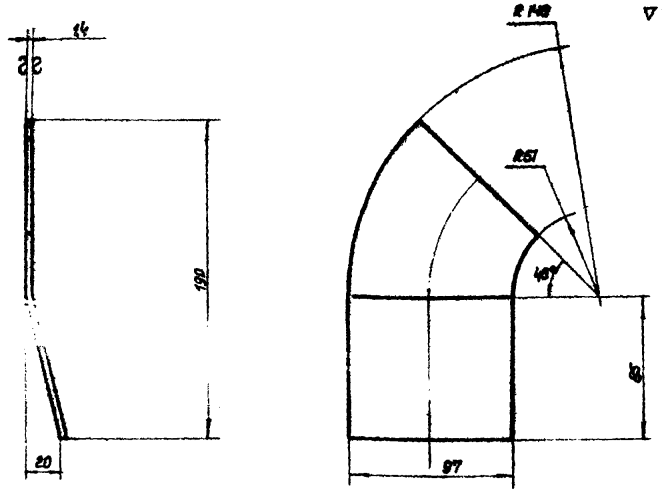

▽1 остальное

Длина развернутой детали 193

М1:2

12-0104	Боковая стенка	Сталь Ст3	Сталь толстолистовая ГОСТ 3680-57	0,2	95
Обозначение	Наименование	Материал	Сортамент	Вес в кг	Лист

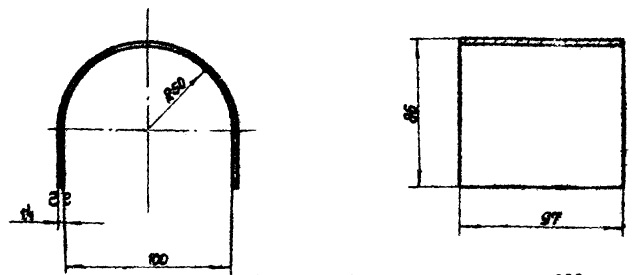

▽1 остальное

Длина развернутой детали 230

М1:2

12-0105	Лист	Сталь Ст3	Сталь толстолистовая ГОСТ 3680-57	0,24	95
Обозначен.	Наименование	Материал	Сортамент	Вес в кг	Лист

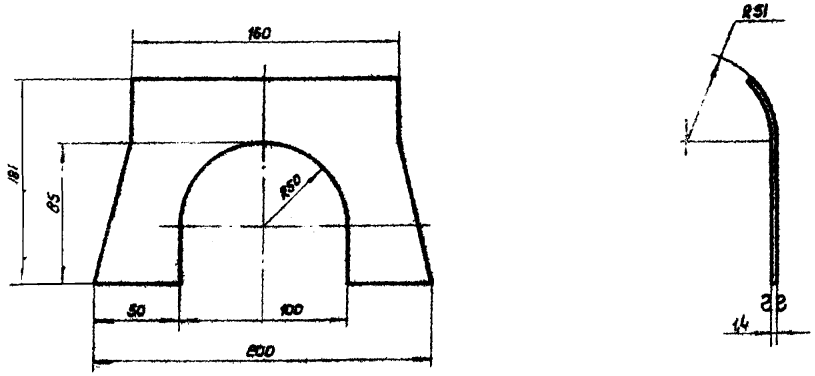

▽1 остальное

Длина развернутой детали 125

М1:2

12-0106	Задняя стенка	Сталь Ст3	Сталь толстолистовая ГОСТ 3680-57	0,16	95
Обозначение	Наименование	Материал	Сортамент	Вес в кг	Лист

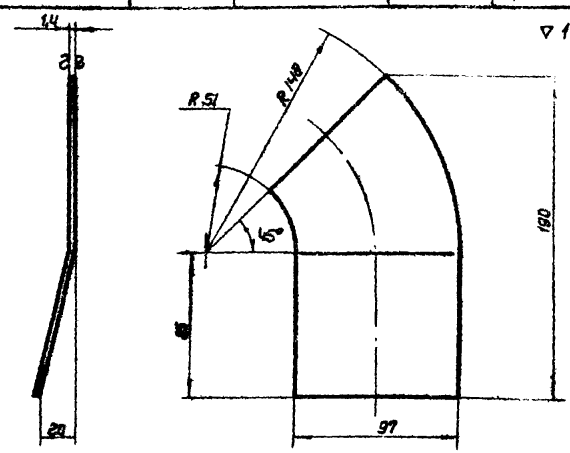

▽1 остальное

Длина развернутой детали 193

М1:2

12-0107	Боковая стенка	Сталь Ст3	Сталь толстолистовая ГОСТ 3680-57	0,2	95
Обозначен.	Наименование	Материал	Сортамент	Вес в кг	Лист

ТД 1965г	Отсос от машины для точечной сварки типа ЯТП-10, МТП-25-М	08-02-151
	Детали	Лист 93

Инв. № подл. | Подпись и дата | Взам. инв. №

▽1 остальное

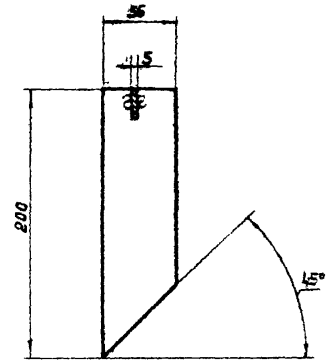

М1:2,5

12-0202	Ребро	Сталь Ст3	Сталь полос. по ГОСТ 103-57	0,37	96
Обозначение	Наименование	Материал	Сортамент	Вес в кг	Лист

▽1 остальное

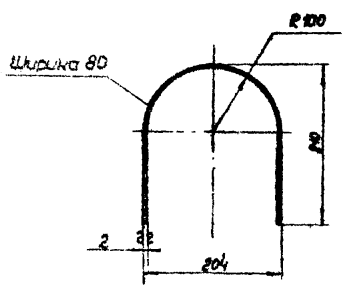

Длина развернутой детали 533

М1:5

12-0201	Вилка	Сталь Ст3	Сталь полосовая ГОСТ 103-57	0,7	96
Обозначение	Наименование	Материал	Сортамент	Вес в кг	Лист

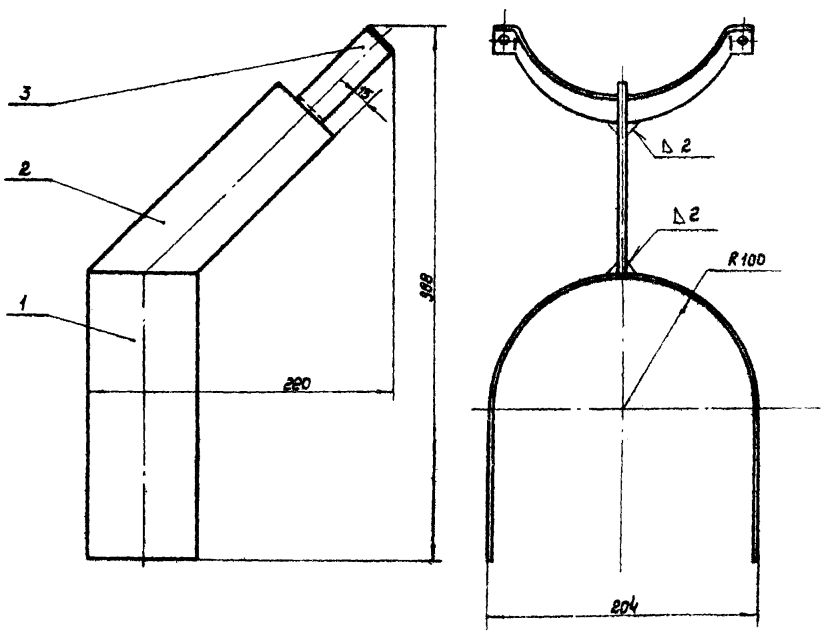

Общий вес 1,20

3	12-0001	Полухомут	1	Сталь Ст3	0,1	0,1	Лист 153
2	12-0202	Ребро	1	Сталь Ст3	0,37	0,37	Лист 96
1	12-0201	Вилка	1	Сталь Ст3	0,7	0,7	Лист 96
№ п/п	Обозначение	Наименование	Кол.	Материал	Вес шт.	Вес общ.	Примеч.

Спецификация

М1:2,5

ТА 1965г.	Отсос от машины для точечной сварки типа АТП-10, МТП-25-М.	08-02-151
	Узел 12-02. Кронштейн. Детали	Лист 96

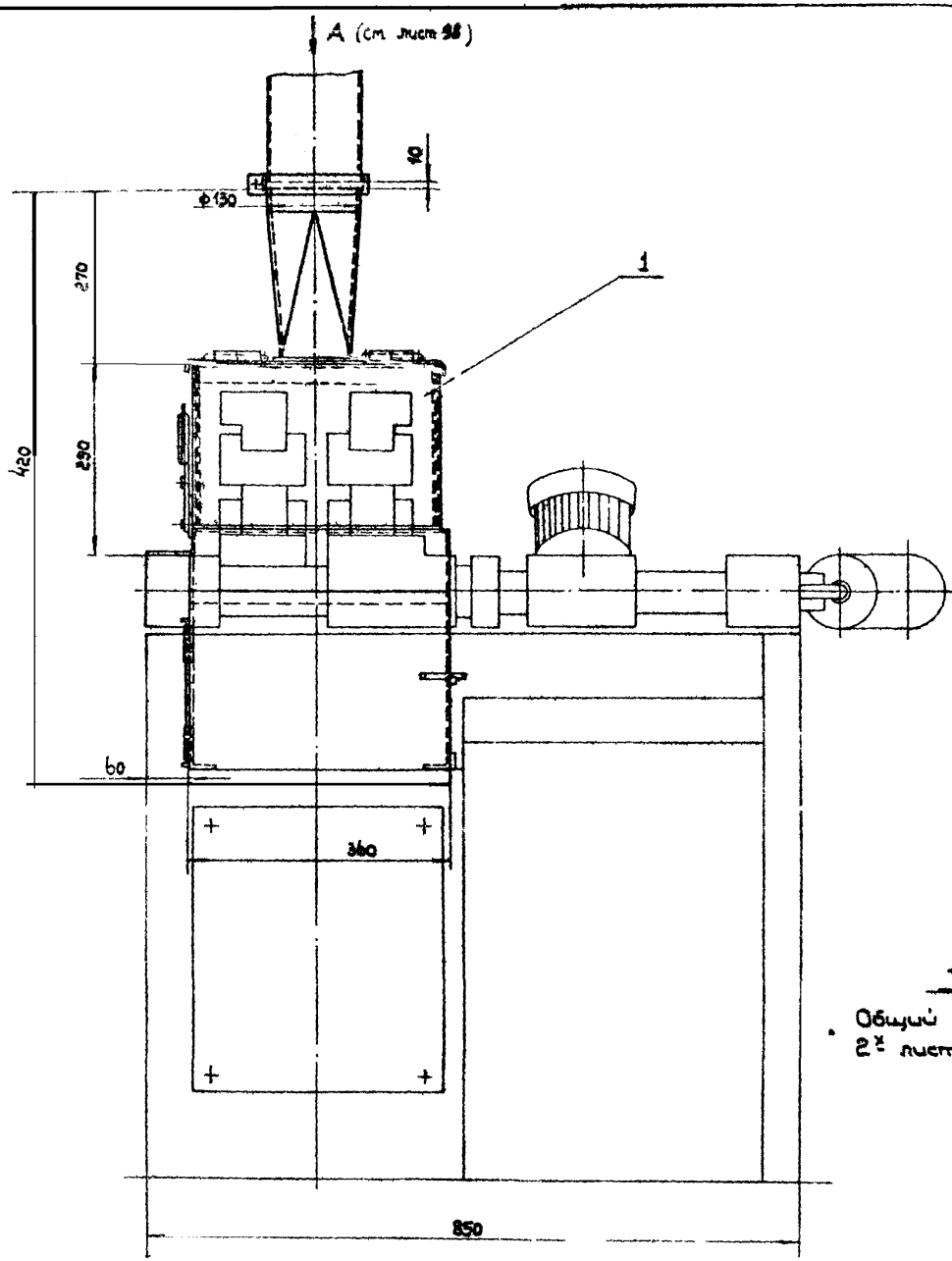

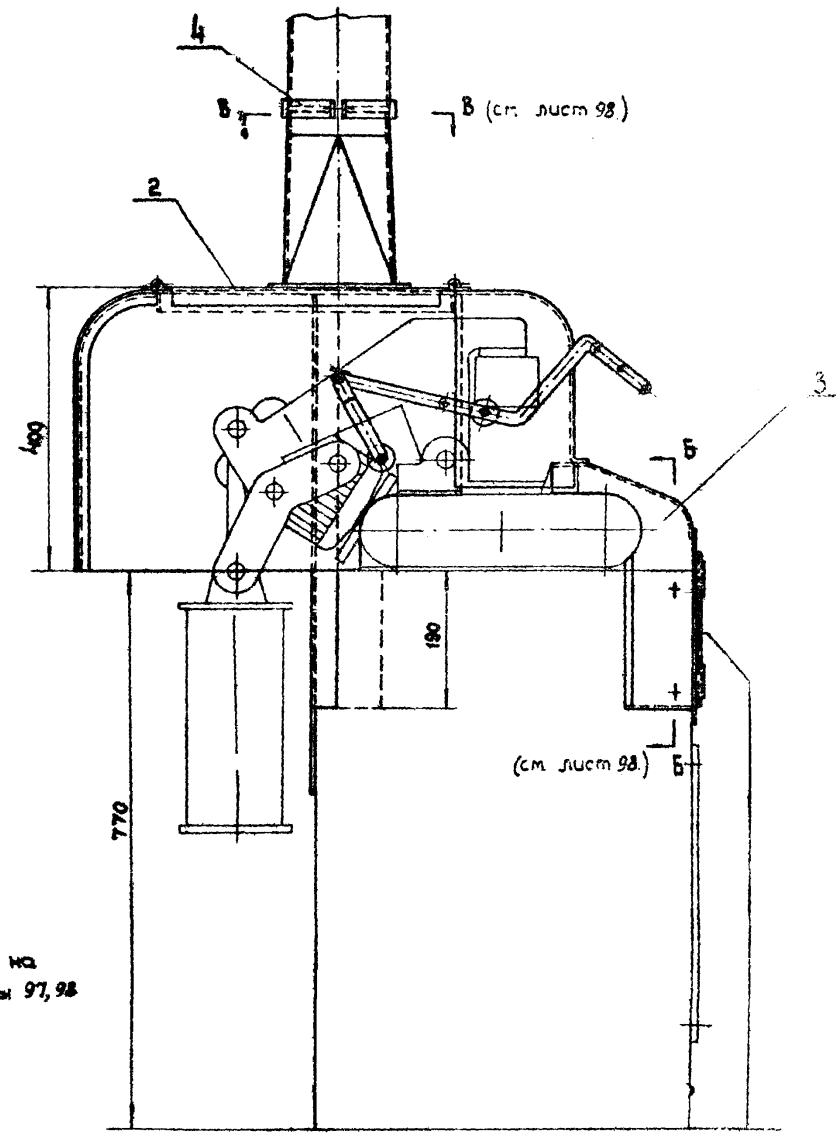

Примечание:

- Общий вид выполнен на 2х листах, см листы 97, 98

Нач. отд.	Каган	Рук. груп.	Стрель
Нач. отд.	Бейзерман	Ст. инж.	Гусько
Рук. груп.	Красилов		
	Гольцова		

М1:5

ТА 1965г.	Укрытие-отсос от машины для стыковой сварки типа СМ-50-2	08-02-151
	Общий вид. 13-00	Лист 97

8236-02 99

Вид А (см. лист 97)

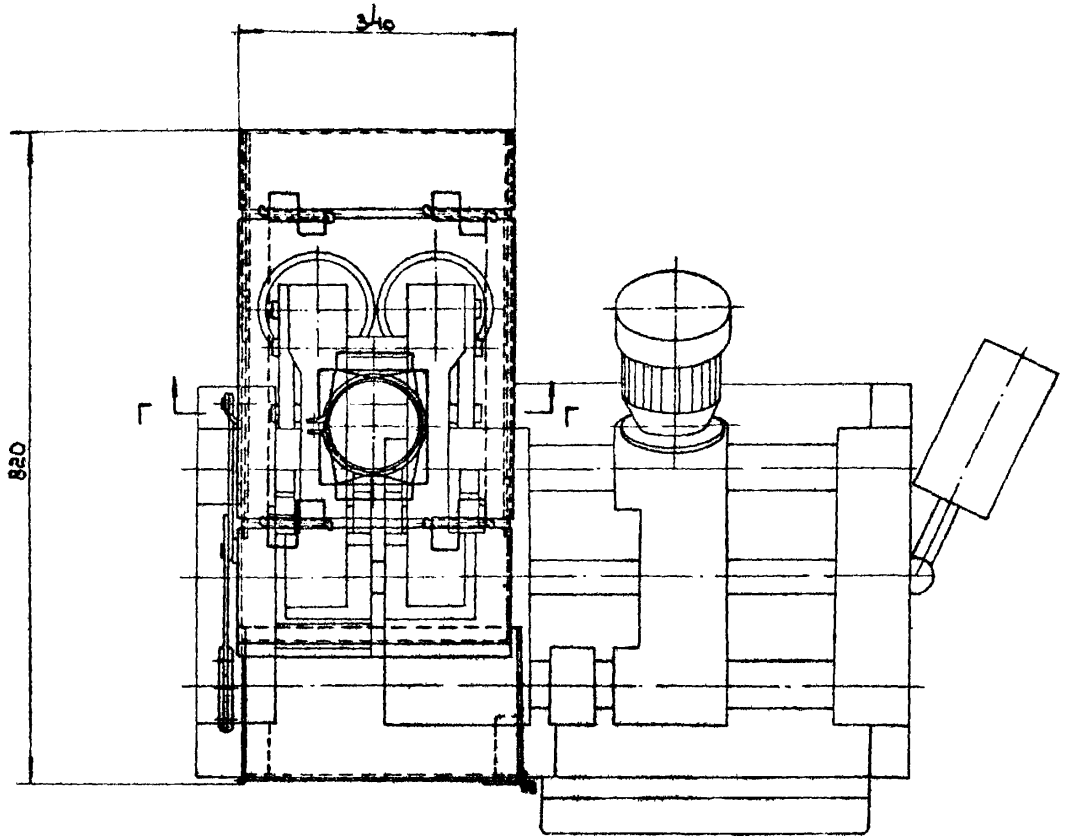

Г-Г (см. лист 97)

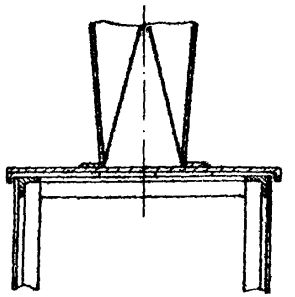

Б-Б (см. лист 97)

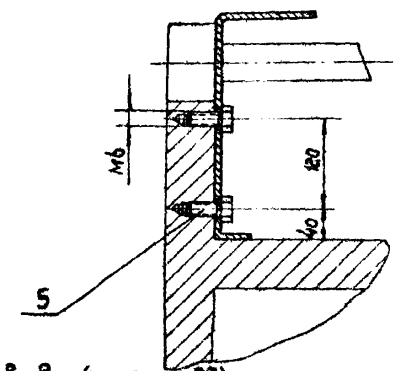

В-В (см. лист 97)
М 1:2

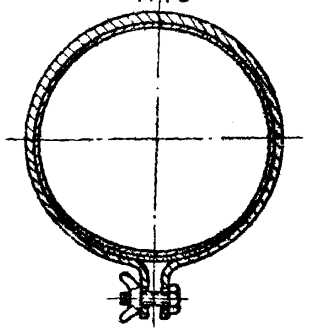

Примечание

Общий вид выполнен на 2 листах, см. листы 97, 98.

Характеристика отсоса

№№ п/п	Наименование		Единицы измерен.	Количч.
1	Объем отсасываемого воздуха		м³/ч	500
2	Коэффициент местного сопротивления, отнесенный к скорости в сечении М-М		-	1,2
3	Средняя скорость воздуха в сечении М-М		м/сек	10,4
4	Концентрация вредности в отсасываемом воздухе	сварочная пыль	мг/м³	50
5	Общий вес		кг	20,0

№ п/п	Обозначение	Наименование	Кол.	Материал	Масса 1 шт.	Масса общ.	Примеч.
5	ГОСТ 7798-62	Болт М6х20	2	Сталь Ст.3	0,006	0,012	
4	13-04	Хомут	1	сварка	0,35	0,35	Лист 111
	13-03	Щиток передний	1	сборка	2,8	2,8	Лист 106
2	13-02	Переход съемный	1	сварка	2,0	2,0	Лист 106
1	13-01	Укрытие	1	сварка	14,0	14,0	Лист 98

Спецификация

М 1:5

ТД 1965г.	Укрытие-отсос от машины для стыковой сварки типа СМ-50-2	08-02-151
	Общий вид. 13-00.	Лист 98

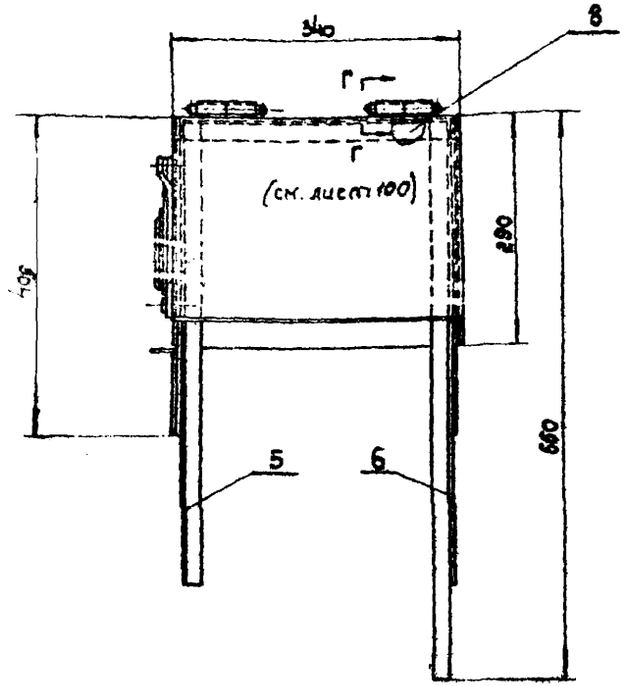

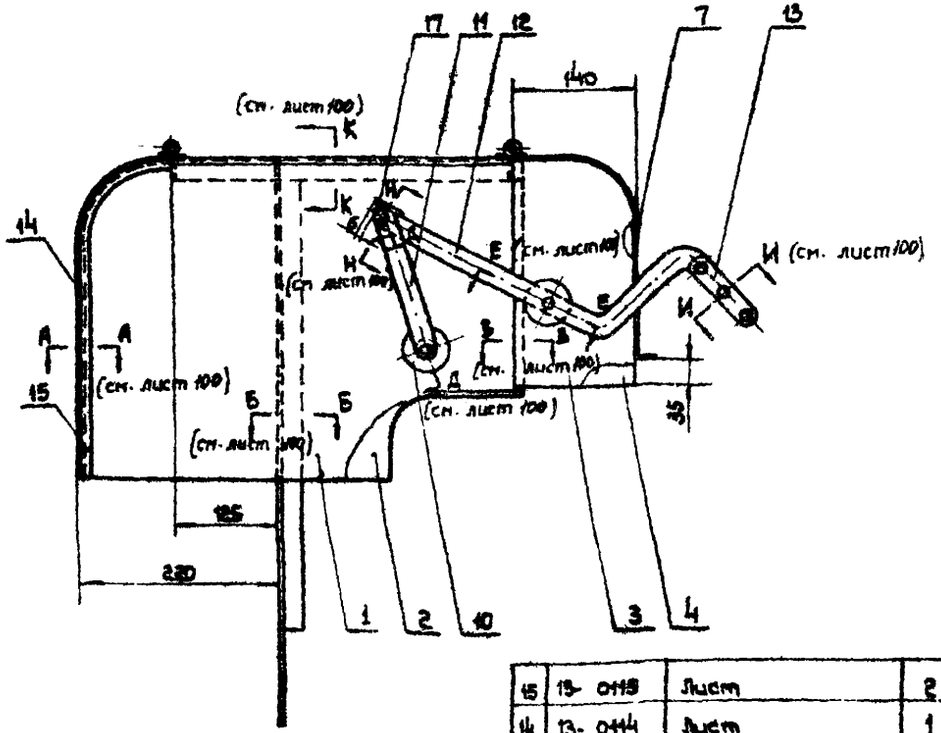

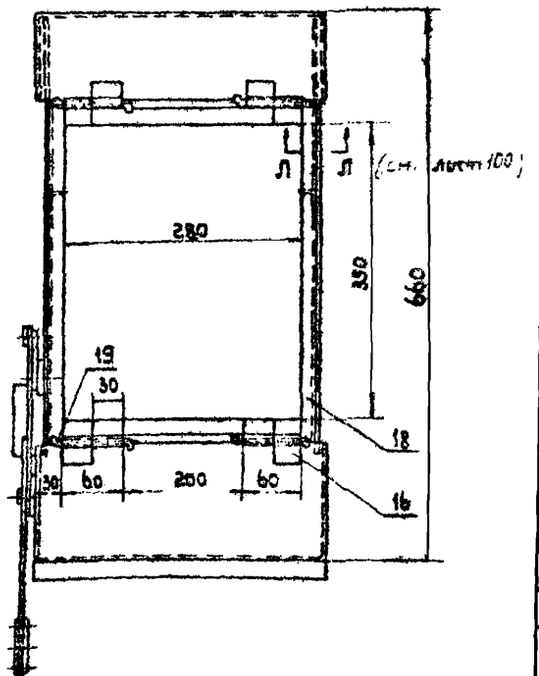

Примечания:

1. Узел выполнен на 2[х] листах, см. листы 99, 100.
2. Варить по периметру соприкосновения деталей; катет шва равен наименьшей толщине свариваемых деталей.

Общий вес 14,0 кг.

№ п/п	Обозначение	Наименование	Кол.	Материал	1 шт.	Общ. вес, кг	Примеч.
24	ГОСТ 397-64	Шплинт 1×15	1	Сталь Ст.3	0,0001	0,0001	
23	ГОСТ 10299-62	Заклепка 3×14	3	"	0,001	0,003	
22	ГОСТ 6957-54	Шайба 6	3	"	0,0 01	0,003	
21	ГОСТ 5915-62	Гайка М6	4	Сталь Ст.3	0,002	0,008	
20	ГОСТ 7798-62	Болт М6×20	2	Сталь Ст.10	0,006	0,012	
19	13-0119	Ось ф3 ℓ=300	2	Сталь Ст 3	0,017	0,034	б/ч
18	13-0118	Уголок ребнабойный 25×25×3 ℓ=400 ГОСТ 8509-57	2	"	0,45	0,9	б/ч
17	13-0117	Планка 25×10 S=3	1	"	0,006	0,006	б/ч
16	13-0116	Петля	8	Сталь Ст 3	0,01	0,08	Лист 105
15	13-0115	Лист	2	Сталь Ст.3	0,09	0,18	Лист 105
14	13-0114	Лист	1	Сталь Ст.3	1,7	1,7	Лист 104
13	13-0113	Щека	2	Текстолит электротехн.	0,01	0,02	Лист 104
12	13-0112	Рычаг	1	Сталь Ст.3	0,2	0,2	Лист 104
11	13-0111	Плечо	1	"	0,065	0,065	Лист 104
10	13-0110	Накладка	2	Сталь Ст.3	0,04	0,08	Лист 103
9	13-0109	Палец	1	Сталь Ст.5	0,004	0,004	Лист 103
8	13-0108	Уголок	2	"	0,33	0,66	Лист 103
7	13-0107	Лист	1	"	1,4	1,4	Лист 103
6	13-0106	Стойка правая	1	"	0,90	0,90	Лист 102
5	13-0105	Стойка левая	1	"	0,86	0,86	Лист 102
4	13-0104	Лист	1	"	0,42	0,42	Лист 102
3	13-0103	Лист	1	"	0,42	0,42	Лист 102
2	13-0102	Стенка правая	1	"	2,65	2,65	Лист 101
1	13-0101	Стенка левая	1	Сталь Ст.3	2,7	2,7	Лист 101

Спецификация

М1:5

ТД 1965г. Укрытие-отсос от машины для стыковой сварки типа СМ-50-2 — 08-02-151

Узел 13-01. Укрытие. — Лист 99

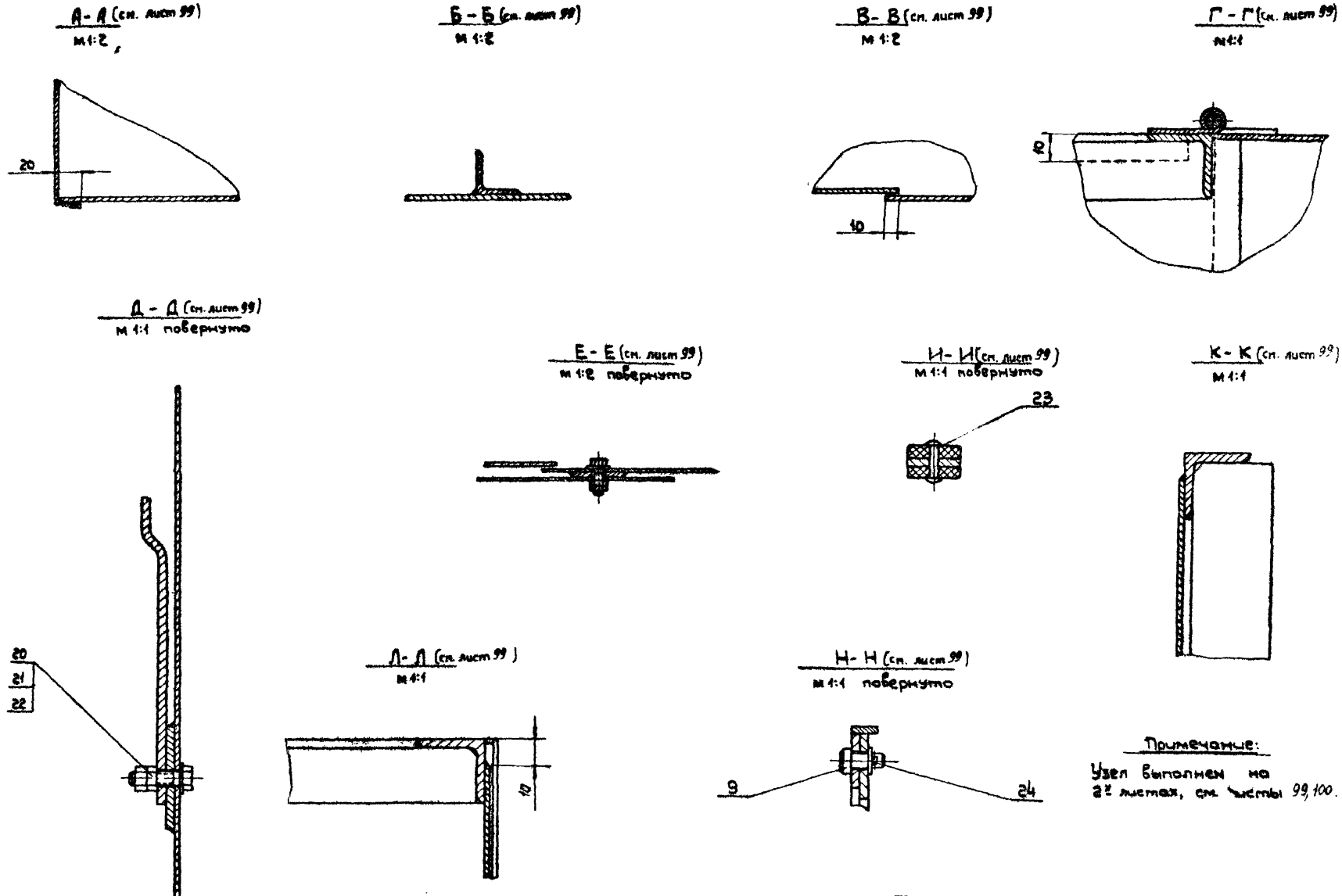

Примечание:

Узел выполнен на 2х листах, см. листы 99, 100.

ТА 1965г.	Укрытие-отсос от машины для стыковой сварки типа СМ-50-2	08-02-151
	Узел 13-01. Укрытие. Разрезы.	Лист 100

8236-132 102

▽1 остальное

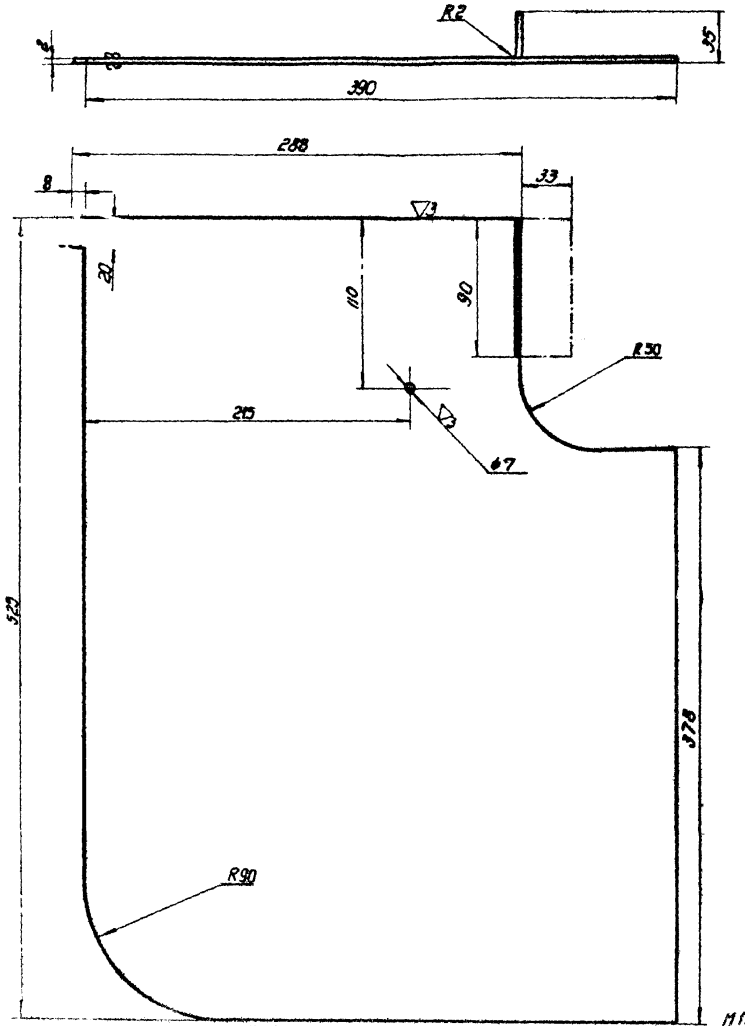

13-0101	Стенка левая	Сталь Ст3	Сталь толсто-листовая ГОСТ 19281-67		2,7	104
Обозначение	Наименование	Материал	Сортамент		Вес в кг	Лист

М1:2

▽1 остальное

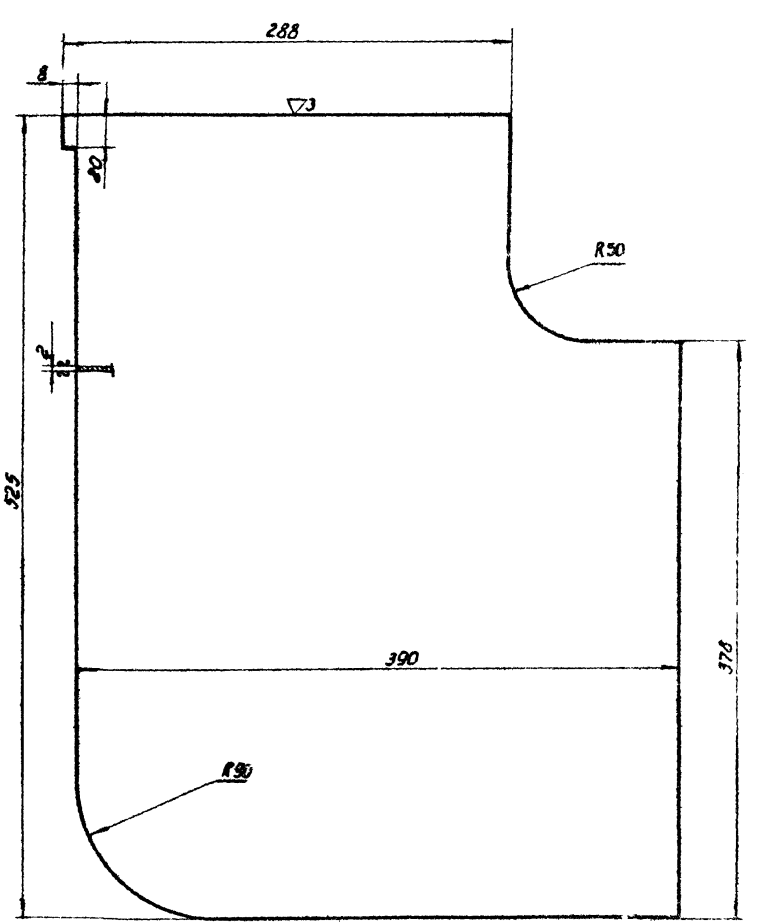

М1:2

13-0102	Стенка правая	Сталь Ст3	Сталь толсто-листовая ГОСТ 19281-97	2,65	101
Обозначение	Наименование	Материал	Сортамент	Вес в кг	Лист

ТА 1965г.	Укрытие-отсос от машины для стыковой сварки типа СМ-90-2	05-02-151
	Детали	Лист 101

▽ 1 остальное

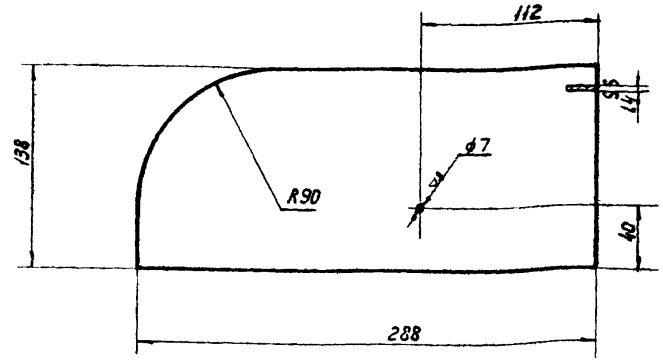

М 1:2

13-0103	Лист	Сталь Ст3	Сталь тонко листовая ГОСТ 3680-57	0,42	102
Обозначение	Наименование	Материал	Сортамент	Вес в кг	Лист

▽ 1 остальное

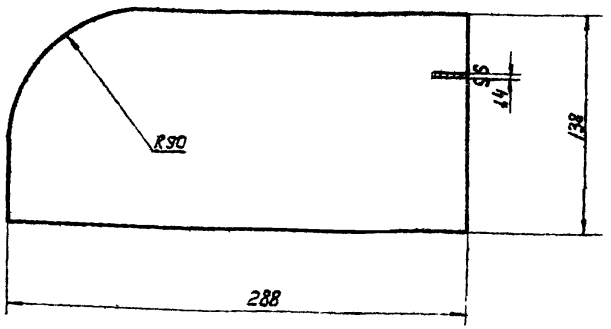

М 1:2

13-0104	Лист	Сталь Ст3	Сталь тонко листовая ГОСТ 3680-57	0,42	102
Обозначение	Наименование	Материал	Сортамент	Вес в кг	Лист

∽ остальное

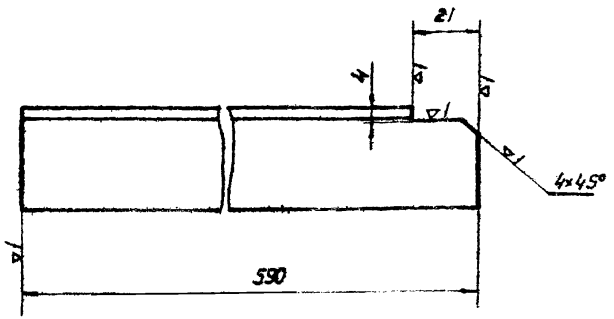

М 1:1

13-0105	Стойка левая	Сталь Ст3	Уголок равнов. ГОСТ 8509-57	0,86	102
Обозначение	Наименование	Материал	Сортамент	Вес в кг	Лист

∽ остальн.

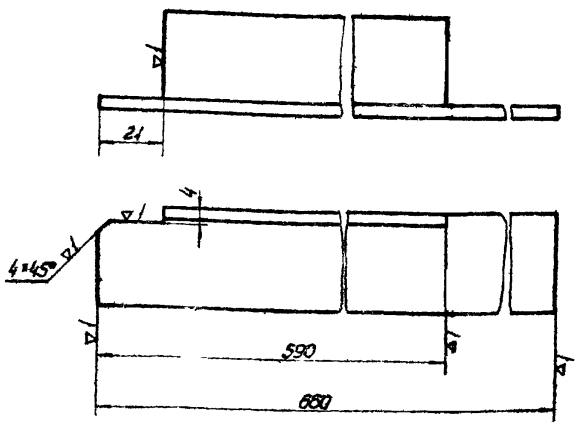

М 1:1

13-0106	Стойка правая	Сталь Ст3	Уголок равнов. ГОСТ 8509-57	0,90	102
Обозначение	Наименование	Материал	Сортамент	Вес в кг	Лист

ТД 1965г	Укрытие-отсос от машины для стыковой сварки типа СМ-30-2	ОВ-02-151
	Детали	Лист 102

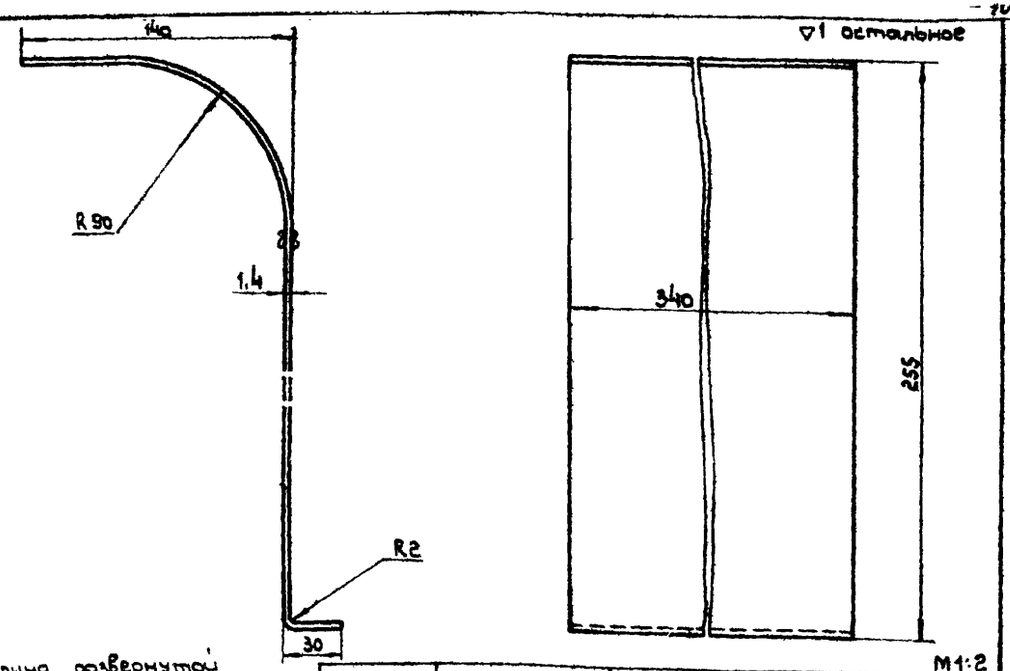

▽1 остальное

Длина развернутой детали 391

M1:2

13-0107	Лист	Сталь ст. 3	Сталь тонколистовая ГОСТ 3680-57	1,4	103
Обозначение	Наименование	Материал	Сортамент	Вес в кг.	Лист

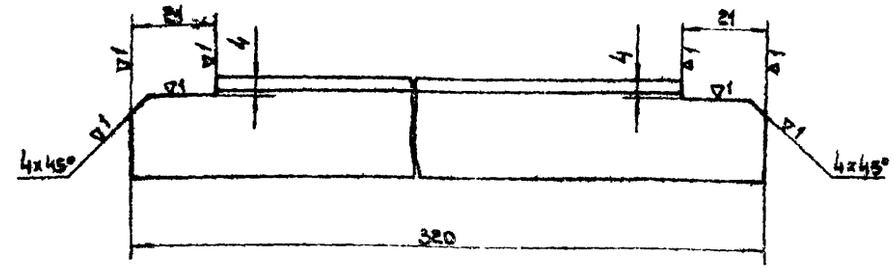

∽ остальное

M1:1

13-0108	Уголок	Сталь ст. 3	Уголок равнобок. 25x25x5 ГОСТ 8509-57	0,33	103
Обозначение	Наименование	Материал	Сортамент	Вес в кг.	Лист

▽3

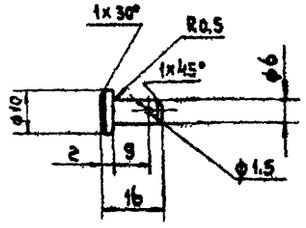

M1:1

13-0109	Палец	Сталь ст. 3	Круг 12 ГОСТ 2590-57	0,004	103
Обозначение	Наименование	Материал	Сортамент	Вес в кг.	Лист

▽3 остальное

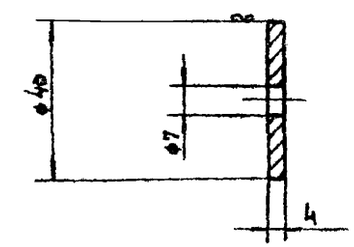

M1:1

13-0110	Накладка	Сталь ст. 3	Круг 40 ГОСТ 2590-57	0,04	103
Обозначение	Наименование	Материал	Сортамент	Вес в кг.	Лист

ТД 1965г.	Укрытие-отсос от машины для стыковой сварки типа СМ-90-2	08-02-191
	Детали	Лист 103

Тех. друг. Гольцова
Проверил Царевский
Конструкт. Цукина

▽1 остальное

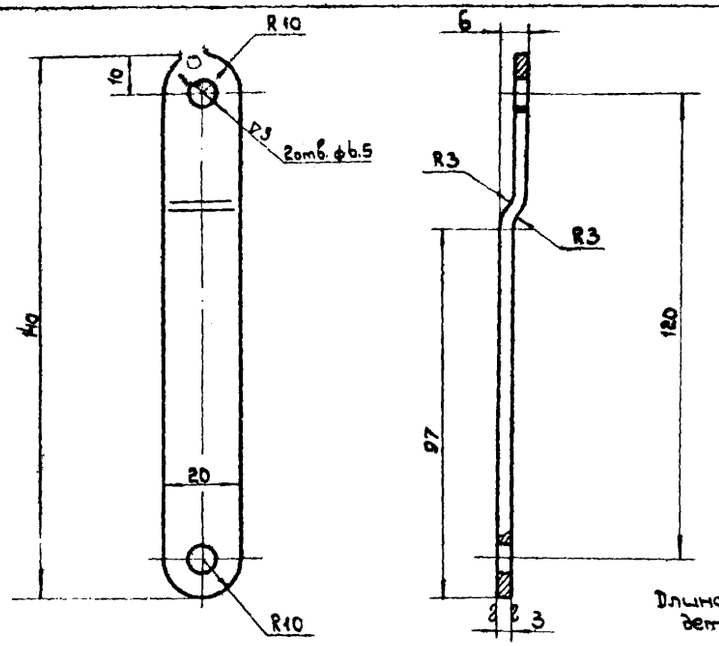

Длина развернутой детали 142

М1:1

13-0111	Плечо	Сталь Ст 3	Сталь тонколистовая ГОСТ 3680-57	0,065	104
Обозначение	Наименование	Материал	Сортамент	Вес в кг	Лист

▽3 остальное

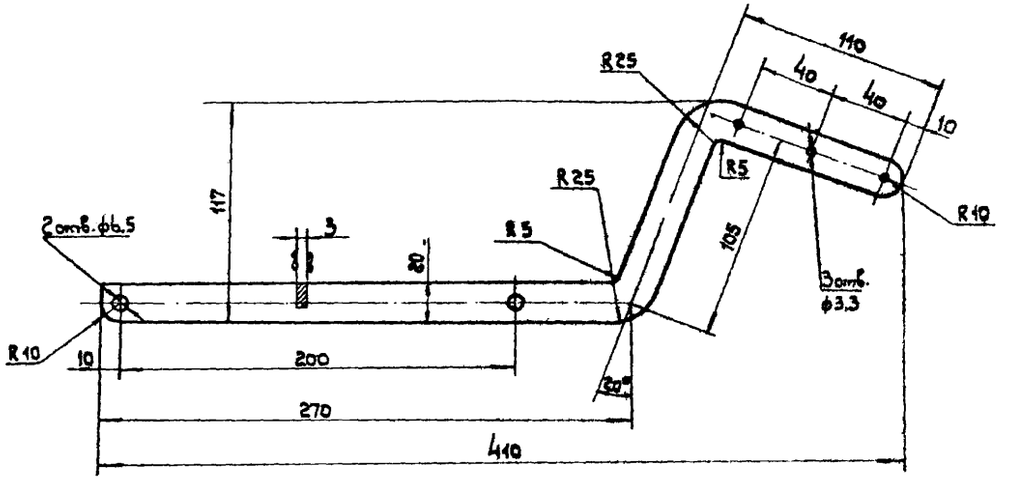

Острые кромки притупить

М1:2

13-0112	Рычаг	Сталь Ст. 3	Сталь тонколистовая ГОСТ 3680-57	0,2	104
Обозначение	Наименование	Материал	Сортамент	Вес в кг	Лист

▽1 остальное

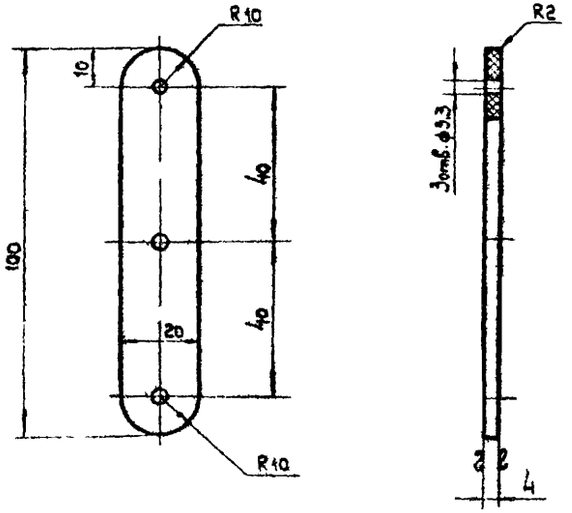

Острые кромки притупить

М1:1

13-0113	Щека	текстолит	Текстолит электротехн. А ГОСТ 2910-54	0,01	104
Обозначение	Наименование	Материал	Сортамент	Вес в кг	Лист

▽1 остальное

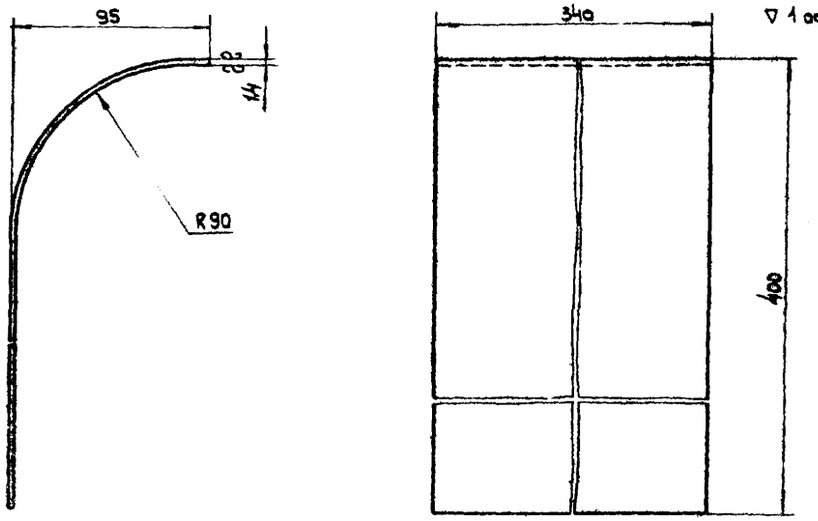

Длина развернутой детали 454

М1:2

13-0114	Лист	Сталь Ст.3	Сталь тонколистовая ГОСТ 3680-57	1,7	104
Обозначение	Наименование	Материал	Сортамент	Вес в кг	Лист

ТД 1965г.	Укрытие-отсос от машины для стыковой сварки типа СМ-50-2	08-03-151
	Детали	Лист 101

Разраб. Шумилина
Пров. Зель
Конт. Ковтун

▽1 остальное

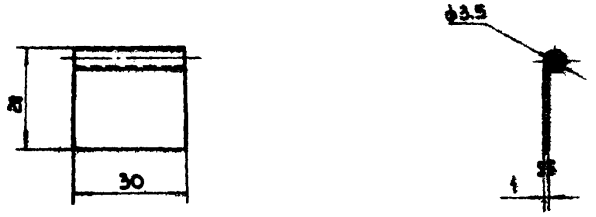

Длина развернутой детали 35

М1:1

13-0116	Петля	Сталь Ст 3	Сталь тонколистовая гост 3680-57	0.01	105
Обозначение	Наименование	Материал	Сортамент	Вес в кг	Лист

▽3 остальное

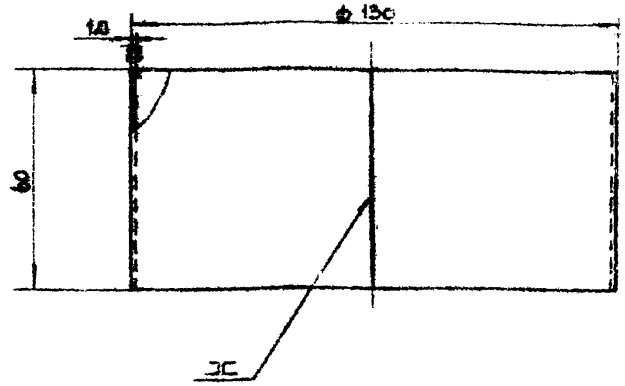

Длина развернутой детали 405

М1:1

13-0201	Патрубок	Сталь Ст 3	Сталь тонколистовая гост 3680-57	0.19	105
Обозначение	Наименование	Материал	Сортамент	Вес в кг	Лист

▽1 остальное

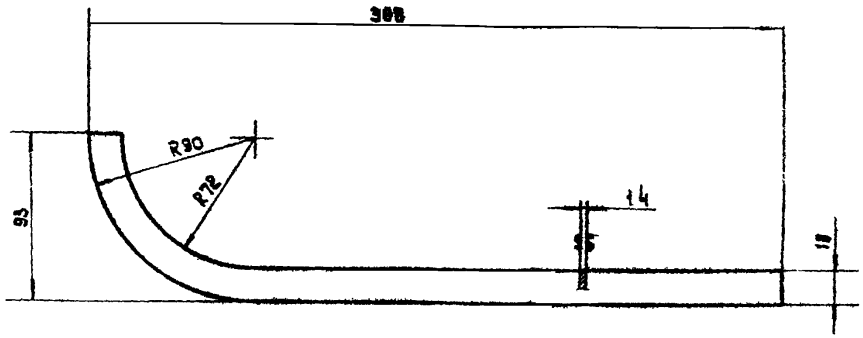

М1:2

13-0115	Лист	Сталь Ст.3	Сталь тонколистовая гост 3680-57	0.09	105
Обозначение	Наименование	Материал	Сортамент	Вес в кг	Лист

▽1 остальное

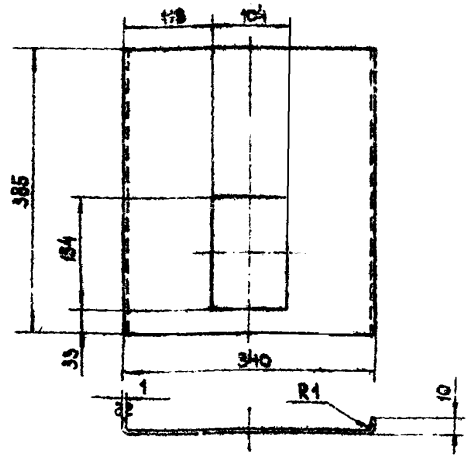

Длина развернутой детали 366

М1:5

13-0203	Крышка	Сталь Ст.3	Сталь тонколистовая гост 3680-57	1.0	105
Обозначение	Наименование	Материал	Сортамент	Вес в кг	Лист

ТД 1965г.	Укрытие-отсос от машины для стыковой сварки типа СМ-50-2	08-02-157
	Детали	Лист 105

Нач. отд. Бейзерман
Рук. груп. Гольцова
Проверил Царевский
Констр. Шукина

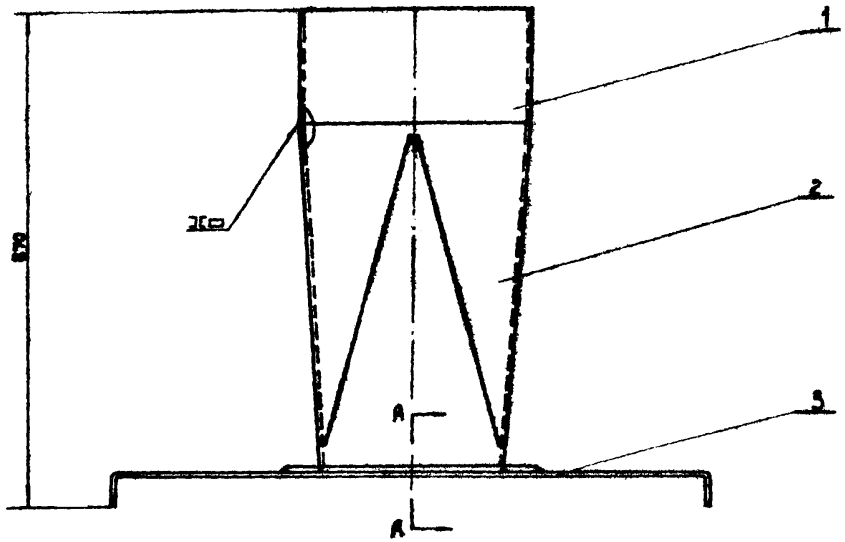

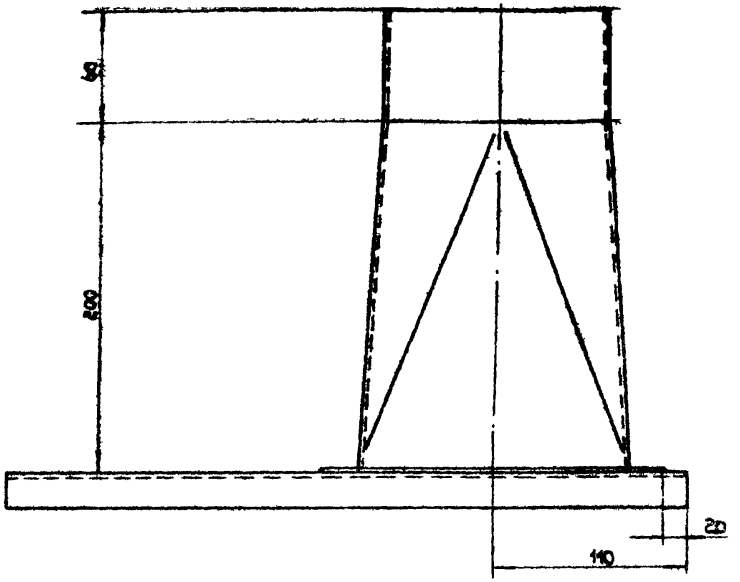

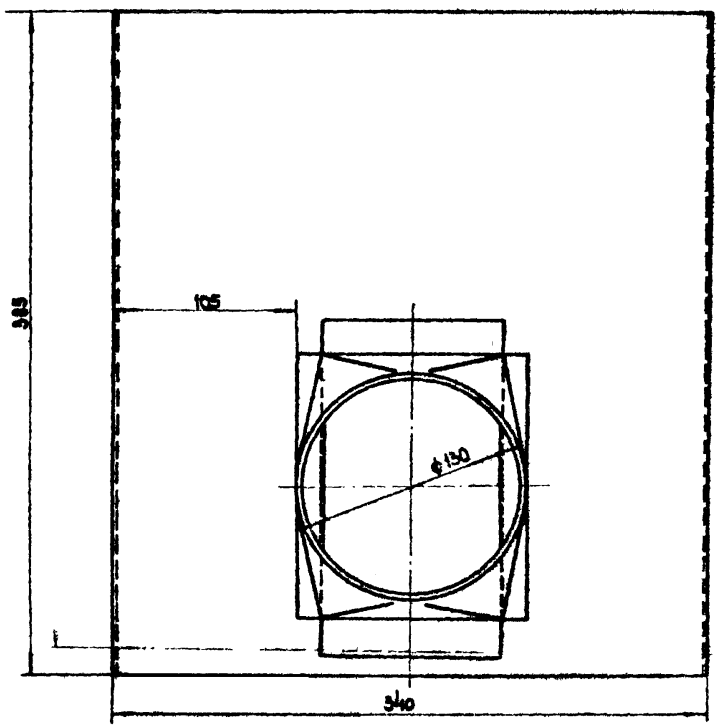

А - А
М 1:1

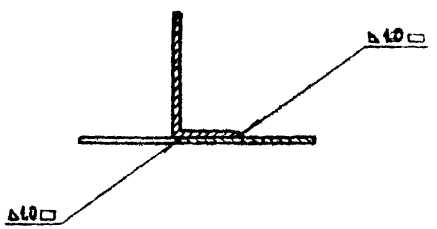

Общий вес: 2,0

№ поз.	Обозначение	Наименование	Кол.	Материал	Вес 1 шт.	Вес общ. кг.	Примеч.
3	13-0203	Крышка	1	"	1,0	1,0	Лист 9
2	13-0202	Переход	1	"	0,8	0,8	Лист 9
1	13-0201	Патрубок	1	Сталь Ст. 3	0,19	0,19	Лист 10

Спецификация

ТА 1966	Укрытие-отсос от машины для стыковой сварки типа СМ-50-2		08-02-151
	Узел 13-02. Переход сварной	М 1:2	Лист 106

8236-02 108

▽1 остальное

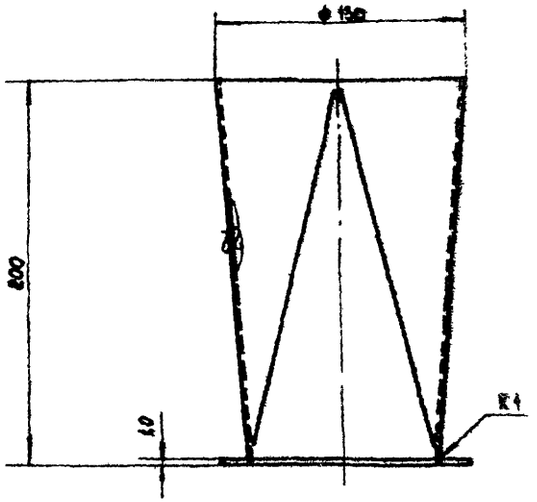

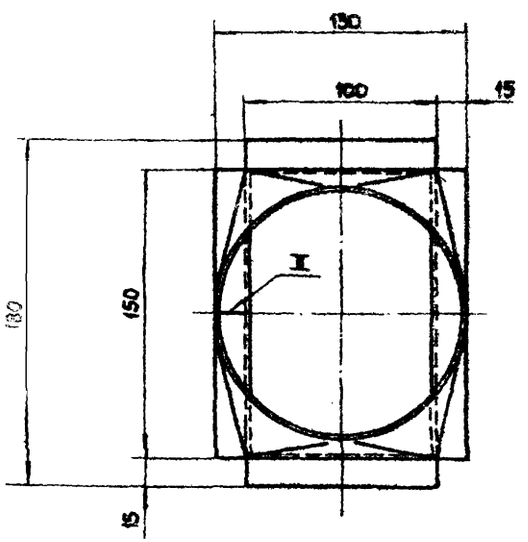

Развертка

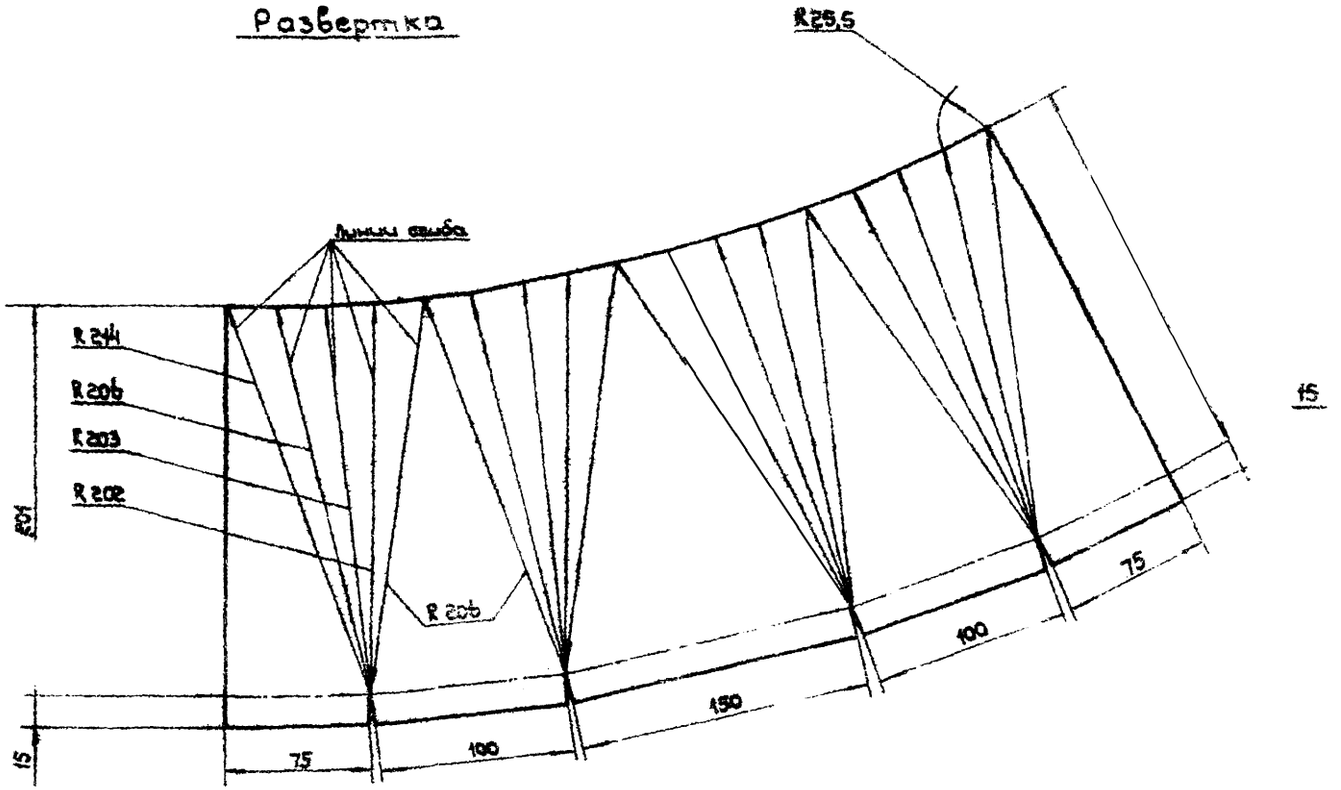

М1:2

13-0202	Переход	Сталь ст. 3	Сталь толстолистовая ГОСТ 19903-87	0,8		107
Обозначение	Наименование	Материал	Сортамент	Вес 1 кг		Лист

ТД 1965г.	Укрытие-отсос от машины для стыковой сварки типа СМ-50-2		ОВ-02-151
	Деталь	Лист	107

8236-02 109

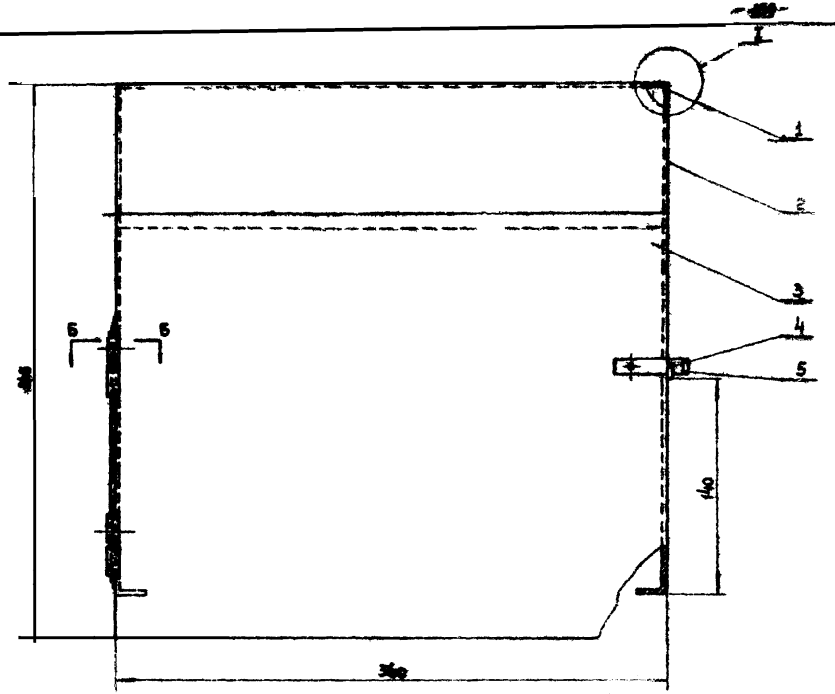

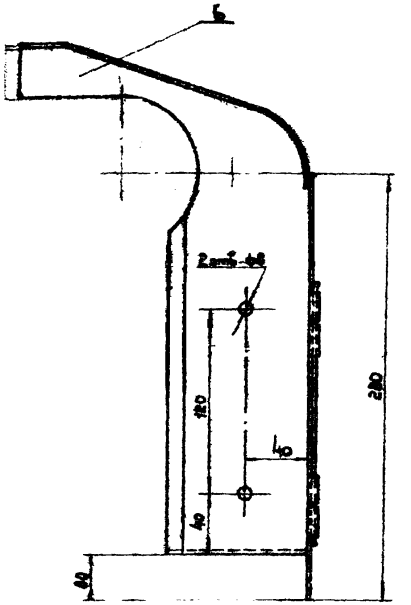

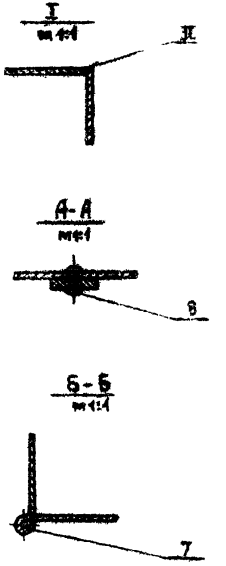

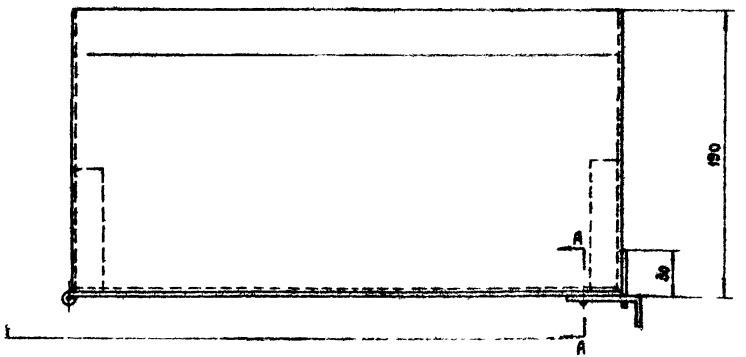

Общий вес: 2.8

№ п/п	Обозначение	Наименование	Кол.	Материал	Вес 1 шт.	Вес Общ.	Прим.
8	Лист 10299-62	Заклепка 3×10	1	Сталь Ст.2	0.001	0.001	
7	13 - 0307	Ось ф3×210	1	Сталь Ст.3	0.01	0.01	б/ч
6	13 - 0306	Стенка боковая	1	"	0.33	0.33	Лист 10
5	13 - 0305	Задвижка	1	"	0.015	0.015	Лист 10
4	13 - 0304	Скоба	1	"	0.008	0.008	Лист 10
3	13 - 0303	Дверка	1	"	1.2	1.2	Лист 10
2	13 - 0302	Стенка боковая	1	"	0.35	0.35	Лист 10
1	13 - 0301	Стенка верхняя	1	Сталь Ст.3	0.87	0.87	Лист 10

Спецификация

м1:2

ТА 1965г.	Отсос-укрытие от машины для стыковой сварки типа СМ-60-2	08-02-131
	Узел 13-03. Щиток передний.	Лист 108

8236-02 110

▽1 остальное

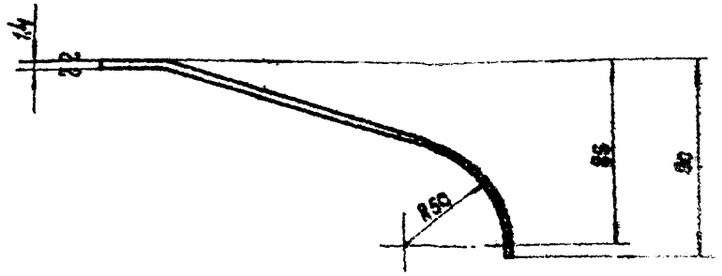

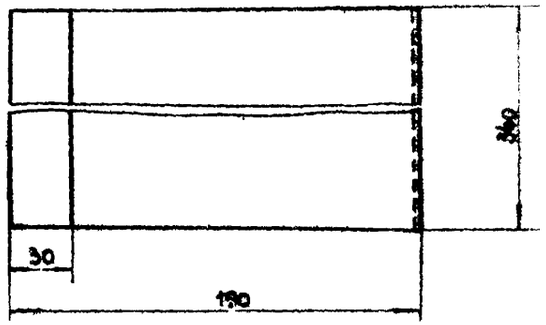

Длина развернутой детали 226

М1:2

Обозначение	Наименование	Материал	Сортамент	Вес 1 кг	Лист
13-0301	Стенка верхняя	Сталь Ст 3	Сталь толстолистовая ГОСТ 3680-57	0,87	109

▽1 остальное

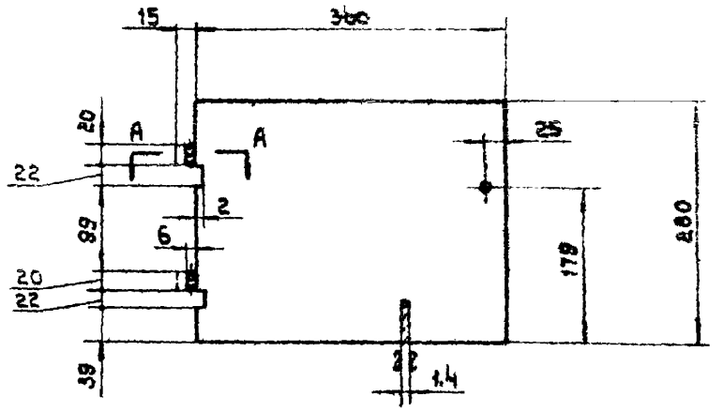

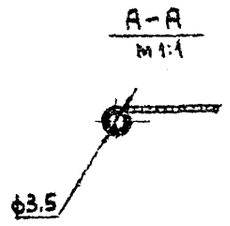

М1:5

Обозначение	Наименование	Материал	Сортамент	Вес 1 кг	Лист
13-0303	Дверка	Сталь Ст. 3	Сталь толстолистовая ГОСТ 3680-57	1,2	109

▽1 остальное

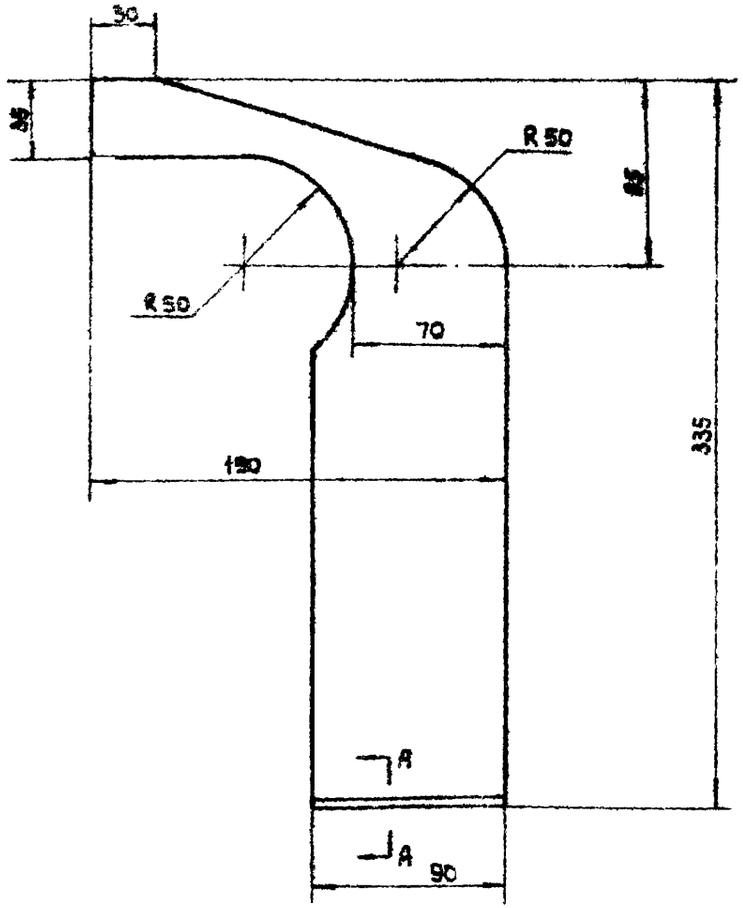

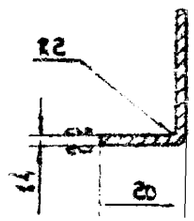

Длина развернутой детали 353

М1:2

Обозначение	Наименование	Материал	Сортамент	Вес 1 кг	Лист
13-0302	Стенка боковая	Сталь Ст. 3	Сталь толстолистовая ГОСТ 3680-57	0,35	109

ТД 19652.	Укрытие-отсос от машины для стыковой сварки типа СМ-50-2	08-02-151
	Детали	Лист 109

Инв. № подл. | Подпись и дата | Взам. инв. № | Инв. № дубл. | Подпись и дата | Шукина | Царевский

▽3 остальное

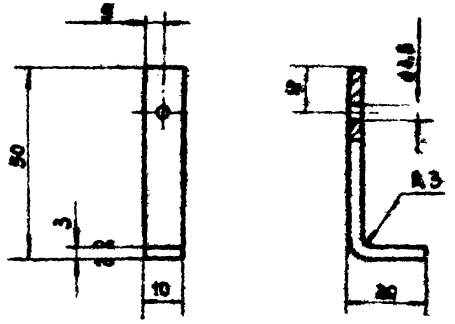

Длина развернутой детали 65

М1:1

13-0306	Задвижка	Сталь Ст.3	Сталь тонколистовая ГОСТ 3680-57	0,015	110
Обозначение	Наименование	Материал	Сортамент	Вес в кг	Лист

▽3 остальное

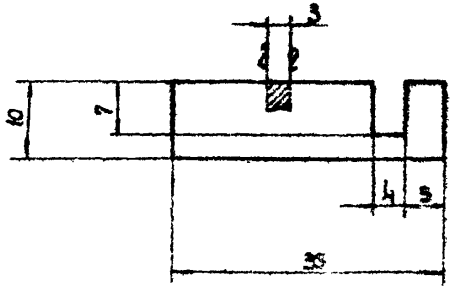

М2:1

13-0304	Скоба	Сталь Ст.3	Сталь тонколистовая ГОСТ 3680-57	0,008	110
Обозначение	Наименование	Материал	Сортамент	Вес в кг	Лист

▽1 остальное

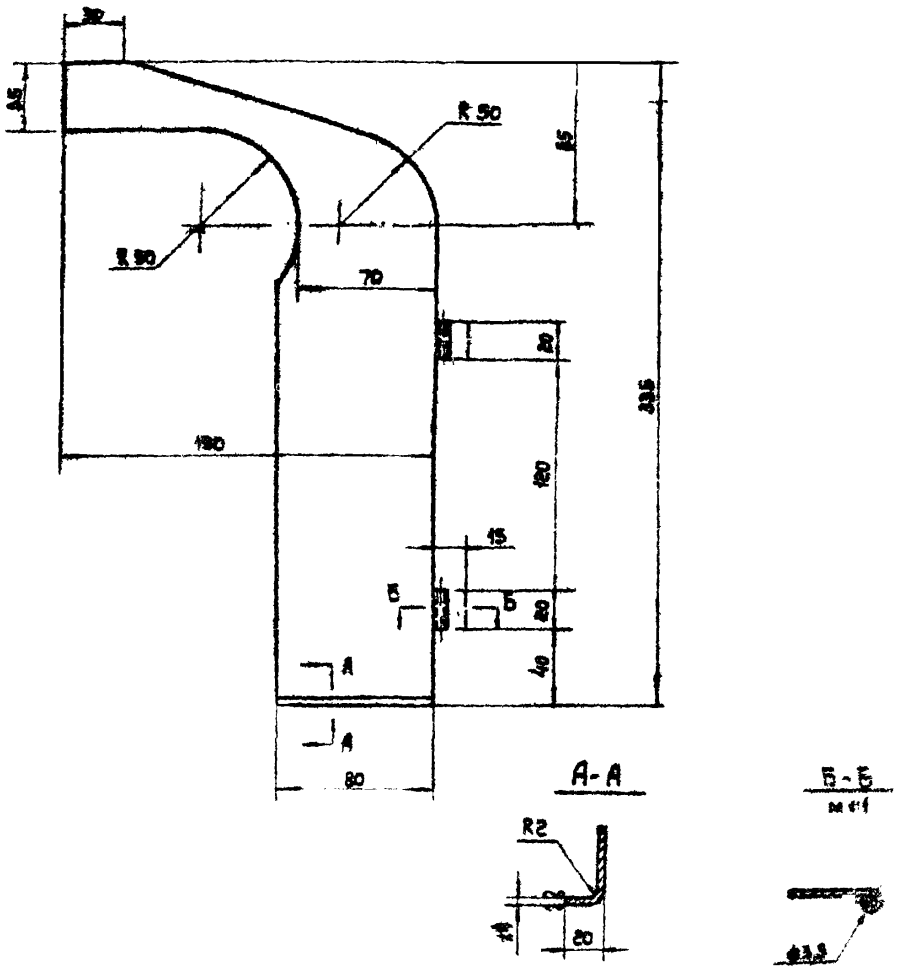

Длина развернутой детали 355

М1:2

13-0306	Стенка боковая	Сталь Ст.3	Сталь тонколистовая ГОСТ 3680-57	0,33	110
Обозначение	Наименование	Материал	Сортамент	Вес в кг	Лист

ТА 1565г	Укрытие-отсос от машины для стыковой сварки типа СМ-50-2	08-02-151
	Детали	Лист 1

Гл. конструктор	Кацк	
Нач. отд.	Вейсерман	
Рук. груп	Гольцова	
Проверил	Царевский	
Констр.	Щукина	

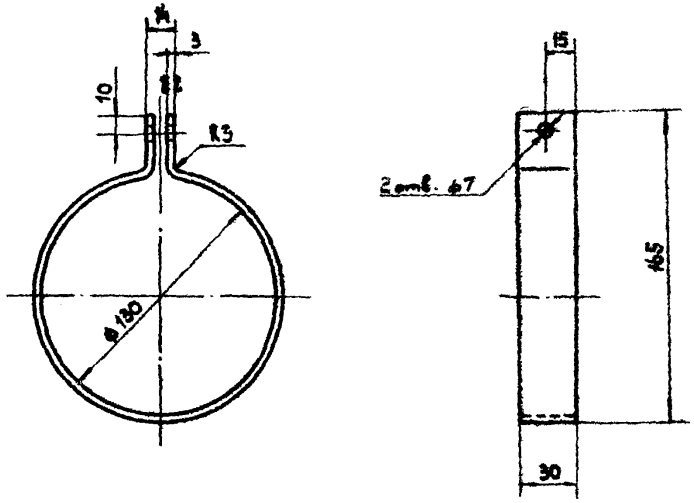

Длина развернутой детали 463

М1:2

13-0401	Хомут	Сталь Ст. 3	Сталь тонкозистовая ГОСТ 3680-57	0,33	111
Обозначение	Наименование	Материал	Сортамент	Вес в кг.	Лист

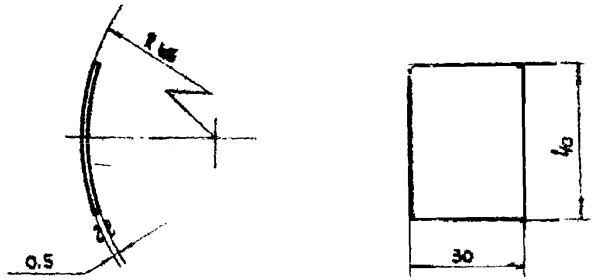

Длина развернутой детали 43

М1:1

13-0402	Язычок	Сталь Ст. 3	Сталь тонкозистовая ГОСТ 3680-57	0,005	111
Обозначение	Наименование	Материал	Сортамент	Вес в кг	Лист

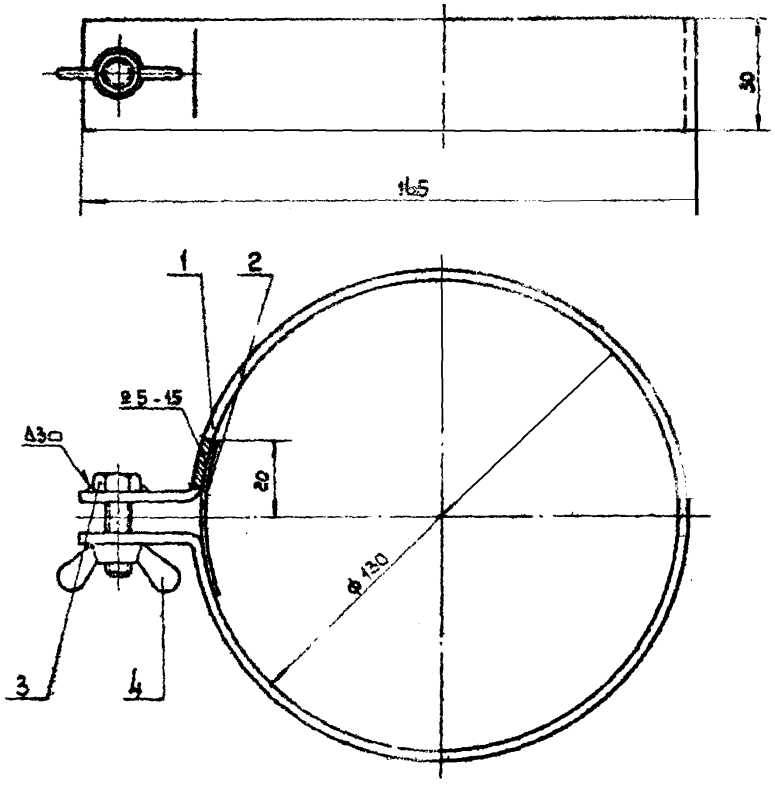

Общий вес 0,35

4	ГОСТ 3032-45	Барашек М5-I	1	Сталь Ст.3	0,004	0,004	
3	ГОСТ 7798-62	Болт М6×25	1	"	0,007	0,007	
2	13-0402	Язычок	1	"	0,005	0,005	Лист 111
1	13-0401	Хомут	1	Сталь Ст.3	0,33	0,33	Лист 111
НН п/п	Обозначение	Наименование	Кол	Материал	1 шт. Вес в кг.	Общ.	Примеч

Спецификация

М1:1

ТА 1365 г.	Укрытие - отсос от машины для стыковой сварки типа СМ-50-2	08-02-151
	Узел 13-04. Хомут. Детали	Лист 111

Рук. груп.	Дейзерман	
Проверил	Гольцова	
Конструк.	Царевский	
	Ерман	

8236-02 113

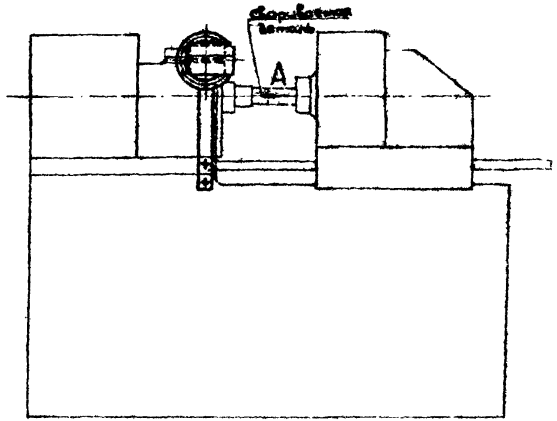

Вид А

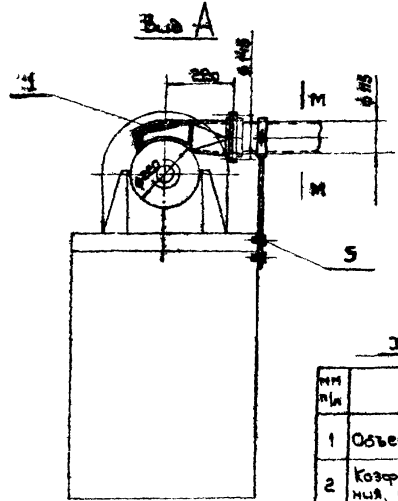

Характеристика отсоса

мм п/п	Наименование		единиц. измер	Колич
1	Объем отсасываемого воздуха		м³/ч	200
2	Коэффициент местного сопротивления, отнесенный к скорости в сечен. М-М		—	2,4
3	Средняя скорость воздуха в сечении М-М		м/сек	5,5
4	Концентрация вредностей в отсасываемом воздухе	окись углерода	мг/м³	6,5
5	Общий вес		кг	2,10

Б - Б

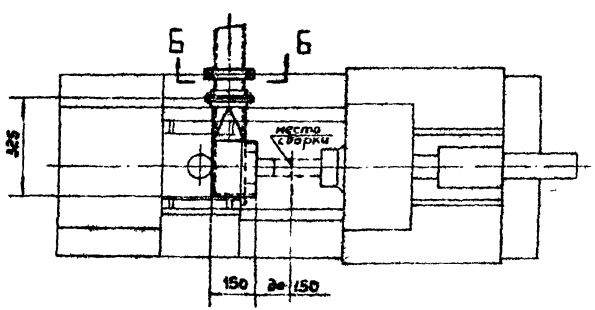

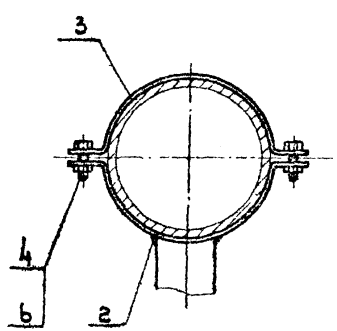

6	ГОСТ 5915-62	Гайка М6	2	Сталь Ст. 3	0,002	0,004	
5	ГОСТ 7798-62	Болт М8х16	2	"	0,012	0,024	
4	ГОСТ 7798-62	Болт М6х20	2	"	0,006	0,012	
3	14-0001	Хомут		Сталь Ст. 3	0,080	0,080	Лист 14
2	14-02	Кронштейн	1	Сварка	0,53	0,53	Лист 14
1	14-01	Отсос	1	Сварка	1,45	1,45	Лист 13
№ п/п	Обознач.	Наименование	Кол.	Материал	1 шт. Вес	Общ. Вес	Прим.

Спецификация

			М 1:10
ТА 1965г.	Отсос от машины сварки трением типа МФ-327		08-02-151
	Общий вид 14-00	Лист	112

8236-02 114

Гл. конструктор	Жигун	Конструктор	Смирнина
Нач. отд.	Бейзерман	Рук. груп.	Стрельцов
Нач. отд.	Красилов	Ст. инж.	Гуськов
Рук. груп.	Вальцова		

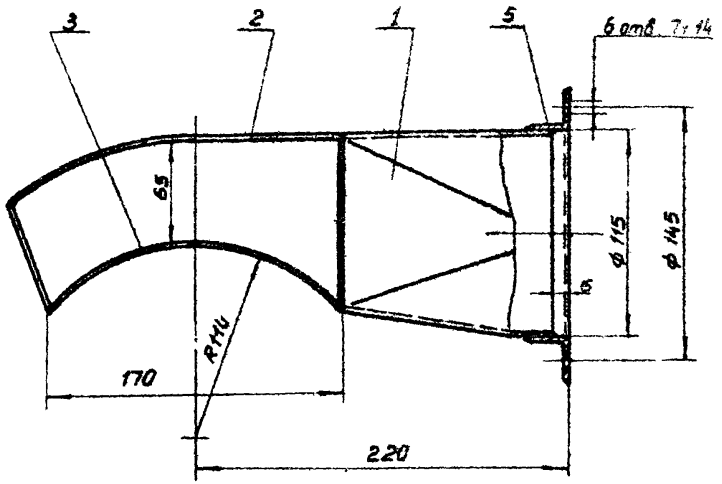

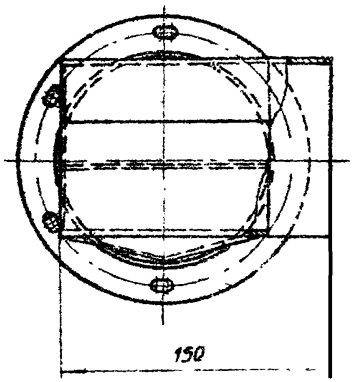

А-А

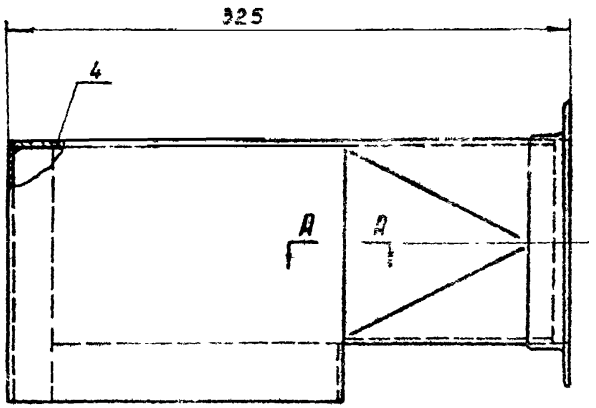

Примечание:

Варить по периметру соприкосновения деталей; катет шва равен наименьшей толщине свариваемых деталей.

Общий вес 1,45

№ п/п	Обозначение	Наименование	Кол	Материал	1 шт. Вес в кг	Общ. Вес в кг	Примеч.
5	14-0105	Фланец	1	Сталь Ст.3	0,46	0,46	Лист 115
4	14-0104	Стенка	1	Сталь Ст.3	0,11	0,11	Лист 115
3	14-0103	Дно	1	Сталь Ст.3	0,17	0,17	Лист 115
2	14-0102	Обечайка	1	Сталь Ст.3	0,33	0,33	Лист 115
1	14-0101	Переход	1	Сталь Ст.3	0,38	0,38	Лист 114

Спецификация

М 1:2

ТД 1965г	Отсос от машины сварки трением типа МФ-327	08-02-151	
	Узел 14-01. Отсос	Лист	113

8236-02 115

Рук. группы Гольцова
Проверил Гольцова
Конструкт. Смиркина

▽1 остальное

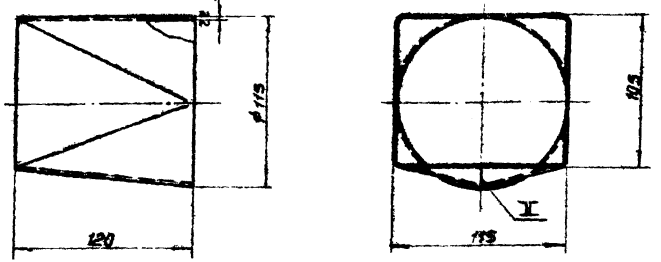

Развертка

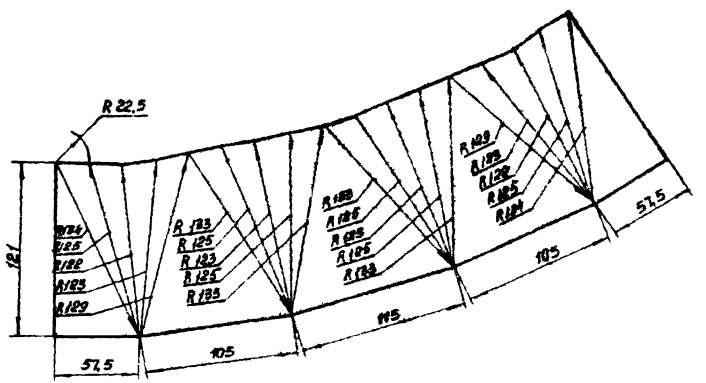

14-0101	Переход	Сталь Ст 3	Сталь горяче-катаная ГОСТ 380-57	0,38	114
Обозначение	Наименование	Материал	Сортамент	Вес в кг	Лист

М 2:1

▽3 остальное

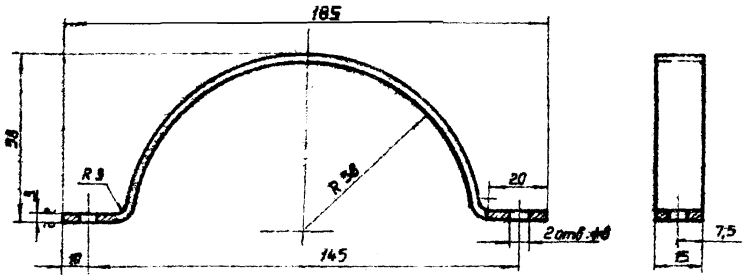

Длина развернутой детали 223

М 1:1

14-0001	Хомут	Сталь Ст 3	Сталь горяче-катаная ГОСТ 19903-74	0,080	114
Обозначение	Наименование	Материал	Сортамент	Вес в кг	Лист

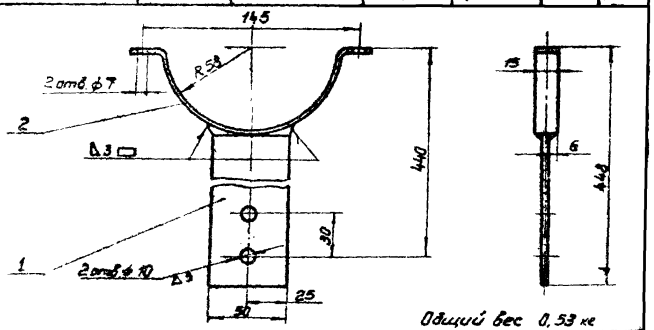

Общий вес 0,53 кг

2	14-0001	Хомут	1	Сталь Ст 3	0,080	0,080	
1	14-0201	Планка 50×390; S=3	1	Сталь Ст 3	0,45	0,45	
№ п/п	Обозначение	Наименование	Кол	Материал	1 шт.	Общ. Вес в кг	Примеч.

Спецификация

М 1:2

ТА 1965	Отсос от машины сварки трением типа МФ-327	08-02-151
	Узел 14-02. Кронштейн. Детали	Лист 114

▽1 Остальное

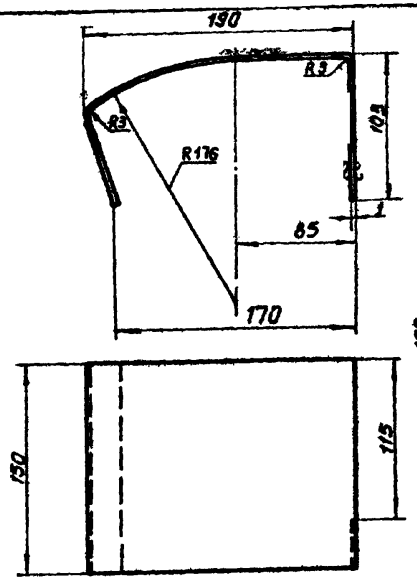

Развертка

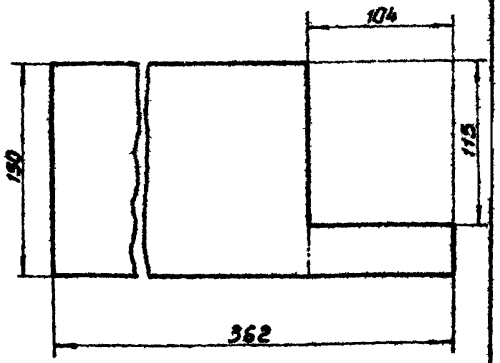

M1:2,5

14-0102	Одечайка	Сталь Ст.3	Сталь толсто-листовая ГОСТ 3680-57	0,33	115
Обозначение	Наименование	Материал	Сортамент	Вес в кг	Лист

▽1 Остальное

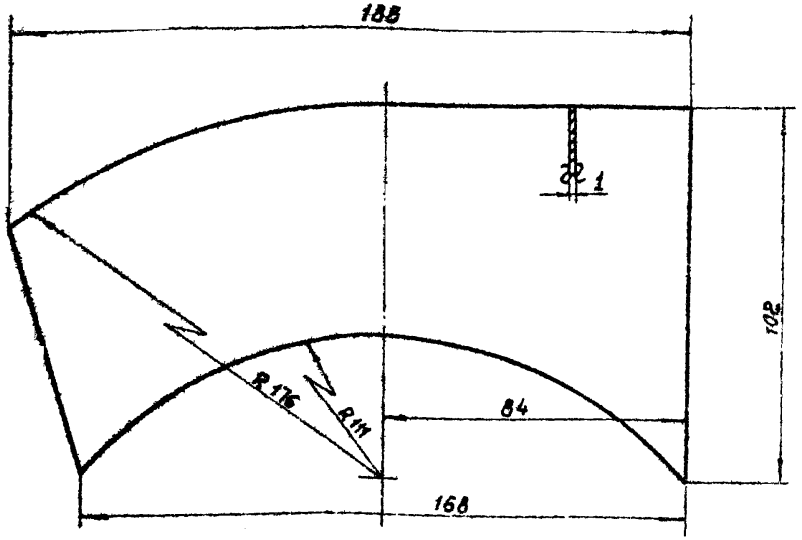

M1:1

14-0104	Стенка	Сталь Ст.3	Сталь толсто-листовая ГОСТ 3680-57	0,11	115
Обозначение	Наименование	Материал	Сортамент	Вес в кг	Лист

▽ остальное

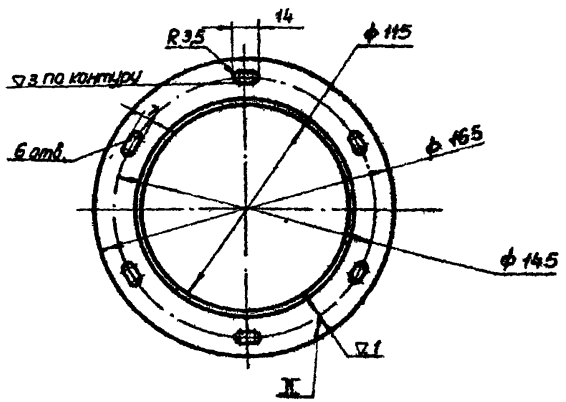

Длина развернутой детали ~ 407

M1:2

14-0105	Фланец	Сталь Ст.3	Уголок равнобокий 25×25×3 ГОСТ 8509-57	0,46	115
Обозначение	Наименование	Материал	Сортамент	Вес в кг	Лист

▽1 Остальное

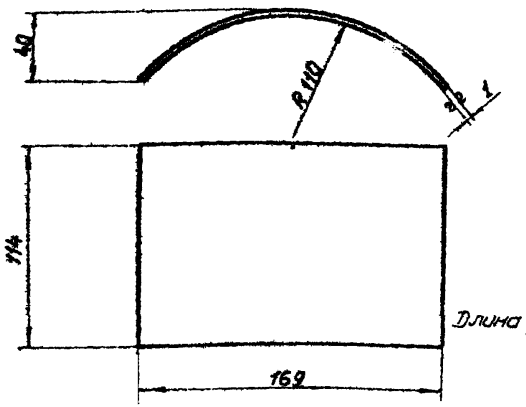

Длина развернутой детали 190

M1:2

14-0103 •	Дно	Сталь Ст.3	Сталь толсто-листовая ГОСТ 3680-57	0,17	115
Обозначение	Наименование	Материал	Сортамент	Вес в кг	Лист
ТД 1965	Отсос от машины сварки трением типа МФ-327				08-02-151
	Детали				Лист 115

8236-02 117

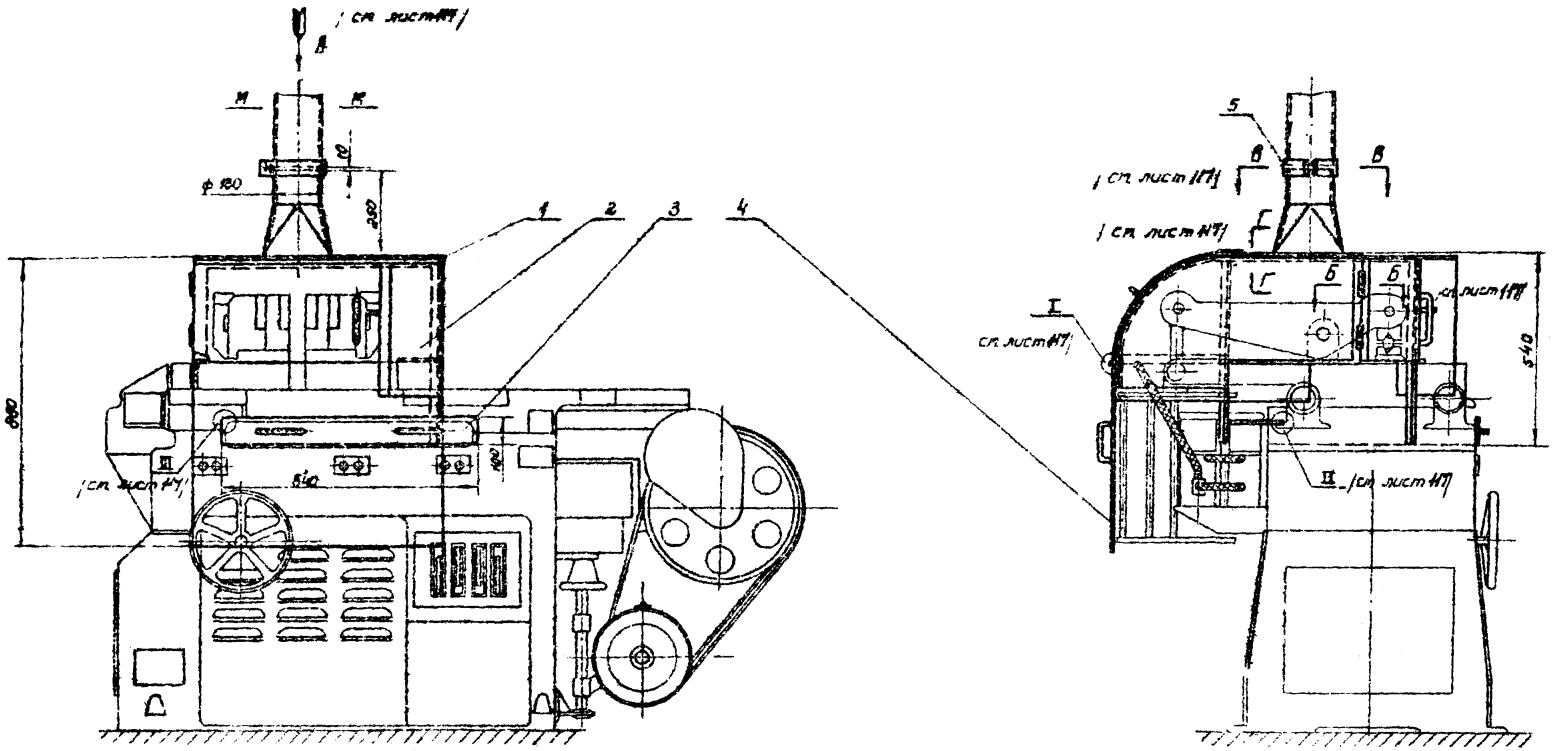

Характеристика отсоса

N п/п	Наименование		Единица измерения	Колич.
1	Объем отсасываемого воздуха		$м^3/ч$	700
2	Коэффициент местного сопротивления, отнесенный к скорости в сечении М-М		—	1,2
3	Средняя скорость в сечении М-М		м/сек	14,6
4	Концентрация вредностей в отсасываемом воздухе	сварочная пыль	$мг/м^3$	90
5	Общий вес		кг	33,0

Примечание:

Общий вид выполнен на 2х листах
См. листы 116, 117.

N поз.	Обозначен	Наименование	К-во	Материал	1 шт.	Общий вес в кг	Прим.
6	Гост 1491-62	Винт II М5х8	2	Сталь Ст3	0,002	0,004	
5	15 — 05	Хомут	1	сварка	0,35	0,35	Лист 127
4	15 — 04	Щиток задний	1	сварка	4,7	4,7	Лист 127
3	15 — 03	Щиток передний	1	сварка	1,05	1,05	Лист 128
2	15 — 02	Укрытие	1	сварка	23,0	23,0	Лист 120
1	15 — 01	Крышка	1	сварка	3,6	3,6	Лист 118

Спецификация

Нач. отдела	Бедзерман	Рук. группы	Стрельцин
Нач. отдела	Красилов	Ст. инженер	Гуськов
Рук. группы	Гольцова		

М 1:10

ТА 1965г.	Укрытие-отсос от машины типа МСМУ-150 для стыковой сварки.	ОВ-02-151	
	Общий вид, 15-00.	Лист	116

Вид А
(см. лист 116)

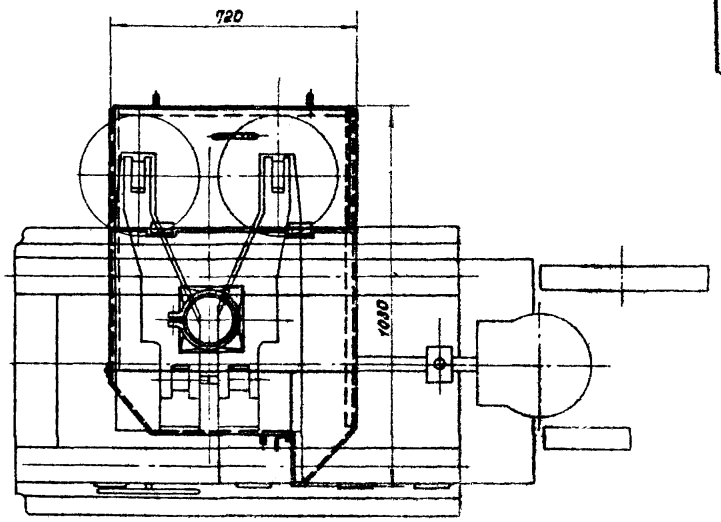

III
М1:1 (см. лист 116)

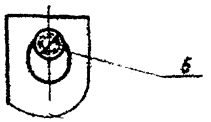

В-В
М1:2 (см. лист 116)

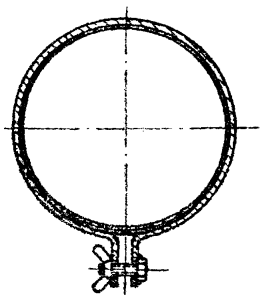

II
М1:1 (см. лист 116)

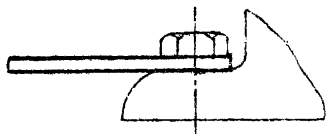

I
М1:1 (см. лист 116)

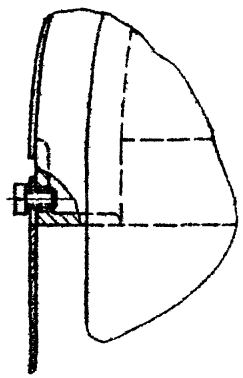

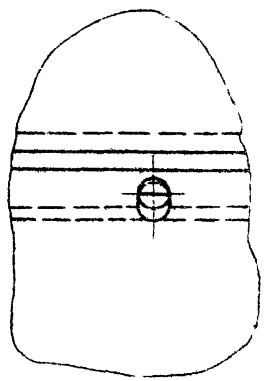

Б-Б
М1:1 (см. лист 116)

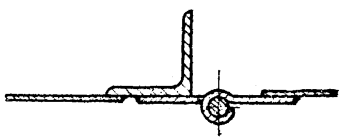

Г-Г
М1:1 (см. лист 116)

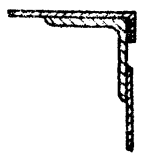

Примечание:
Общий вид выполнен на 2 листах, см. листы 116, 117.

| | | |

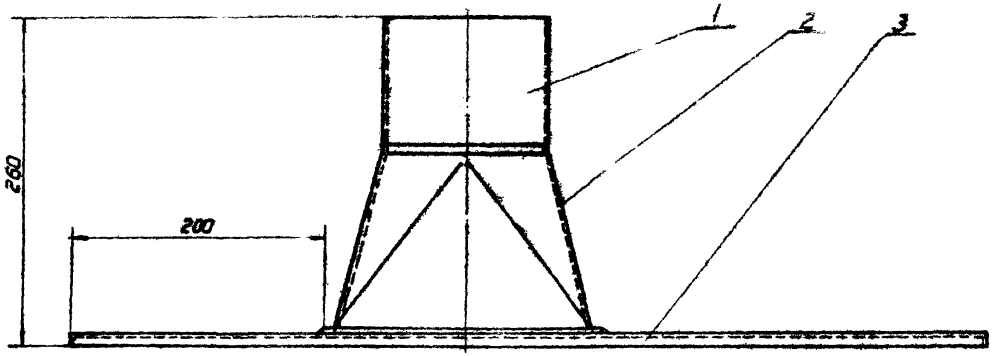

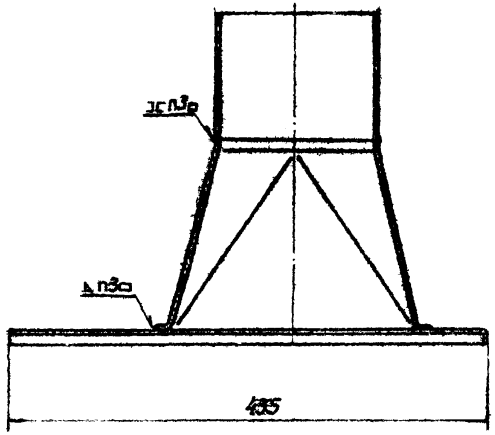

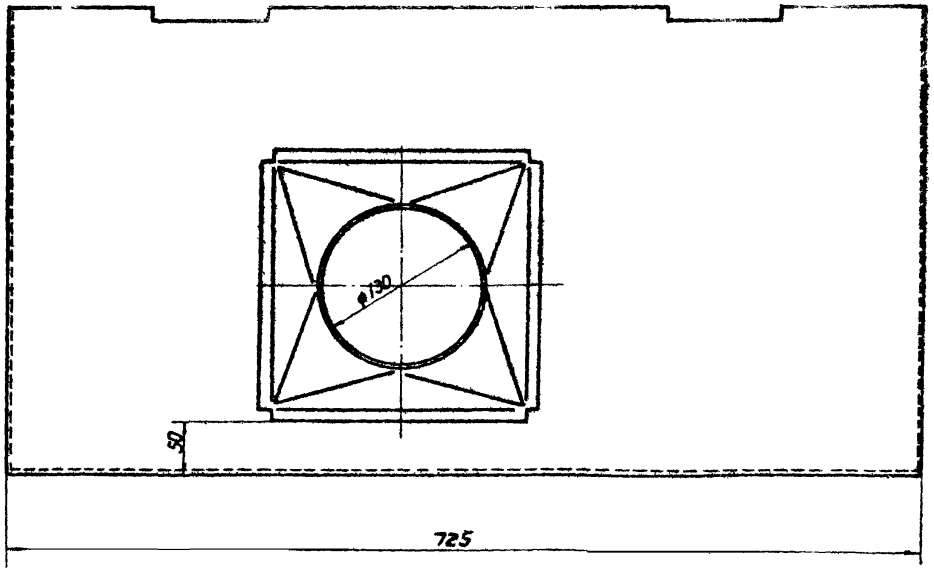

Общий вес 3,6

№ поз.	Обозначение	Наименование	Кол.	Материал	Вес в кг 1 шт.	Вес в кг Общий	Примеч.
3	15-0103	Лист	1	Сталь Ст3	2,3	2,3	Лист 119
2	15-0102	Переход	1	Сталь Ст3	0,97	0,97	Лист 119
1	15-0101	Патрубок	1	Сталь Ст3	0,33	0,33	Лист 119

Спецификация

М 1:2,5

ТД 1965г	Укрытие-отсос от машины типа МСМУ-150 для стыковой сварки	08-02-151	
	Узел 15-01 Крышка	Лист	118

Нач. отдела	Бейлерман	
Рук. группы	Гольцова	
Проверил	Стыркина	
Конструкт.	Царевский	

▽ 1 остальное

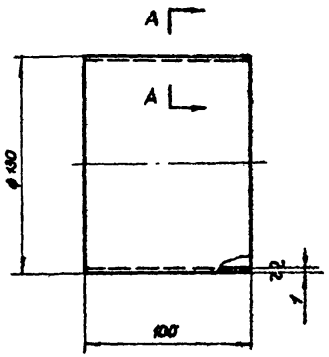

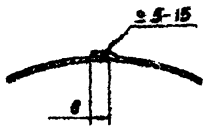

Длина развернутой детали Ч15

M1:2

15-0101	Патрубок	Сталь Ст 3	Сталь горяче-листовая ГОСТ 3680-57	0,33	119
Обозначен.	Наименование	Материал	Сортамент	Вес в кг	Лист

▽ 1 остальное

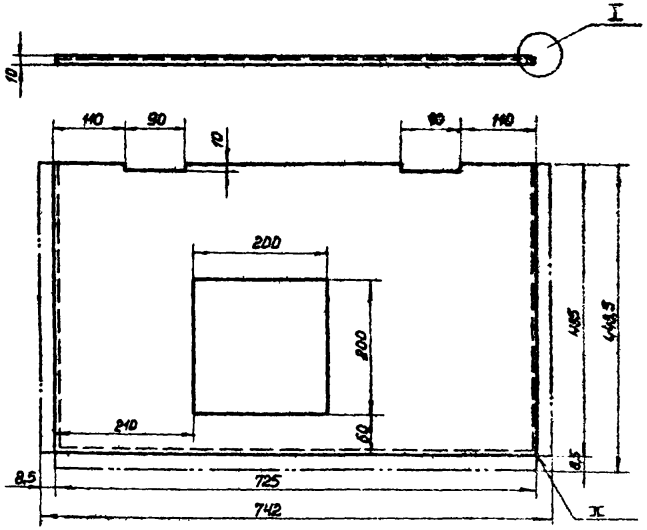

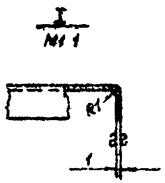

M1:5

15-0103	Лист	Сталь Ст 3	Сталь горяче-листовая ГОСТ 3680-57	2,3	119
Обозначен.	Наименование	Материал	Сортамент	Вес в кг	Лист

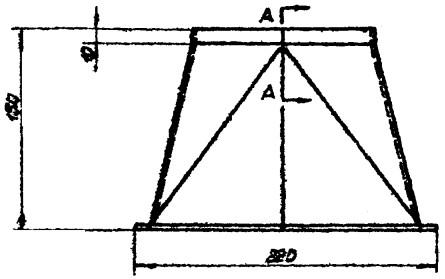

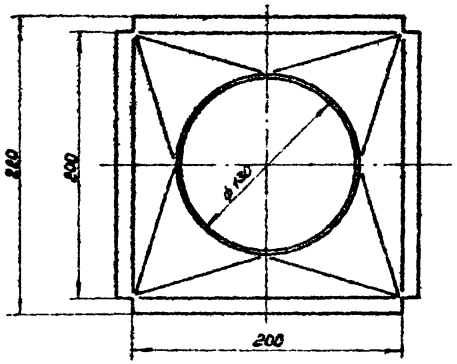

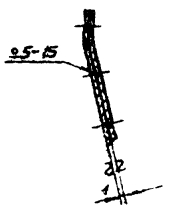

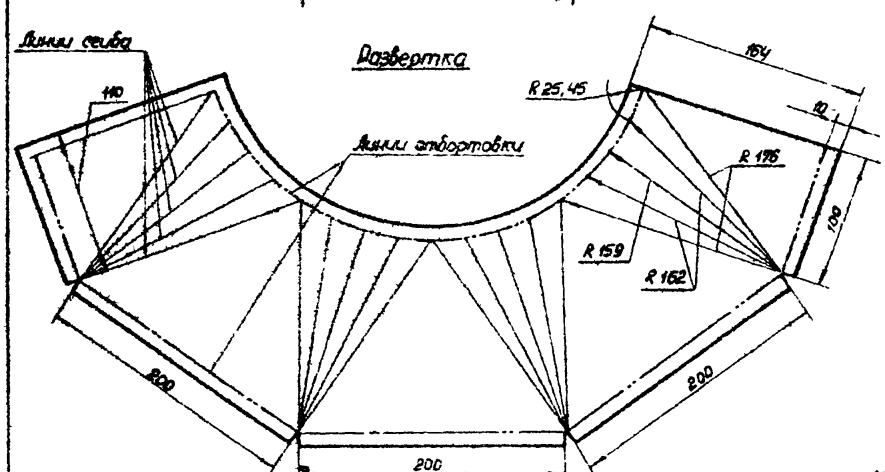

M1:2,5

15-0102	Переход	Сталь Ст 3	Сталь горяче-листовая ГОСТ 3680-57	0,97	119
Обозначен.	Наименование	Материал	Сортамент	Вес в кг	Лист

ТД 1965г	Укрытие-отсос от машины типа МСМУ-150 для стыковой сварки	08-02-151
	Детали.	Лист 119

Разработал	Пухонько		
Проверил	Ольшанский		
Нач. отд.	Ольшанский		
Нач. сект.	Пухонько		

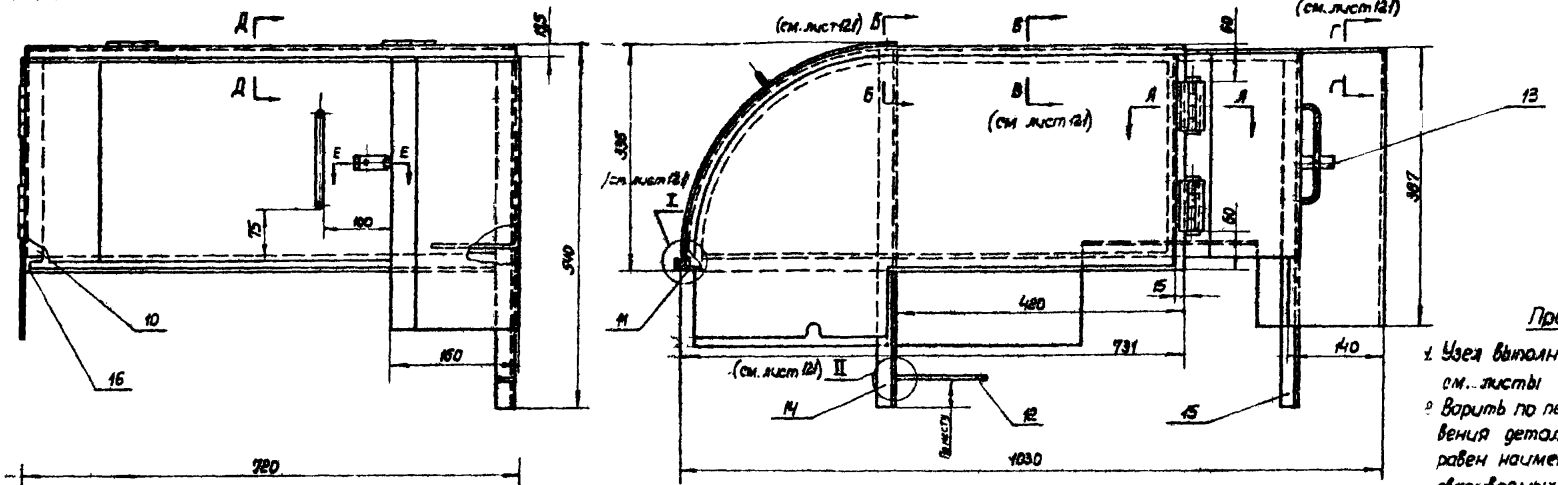

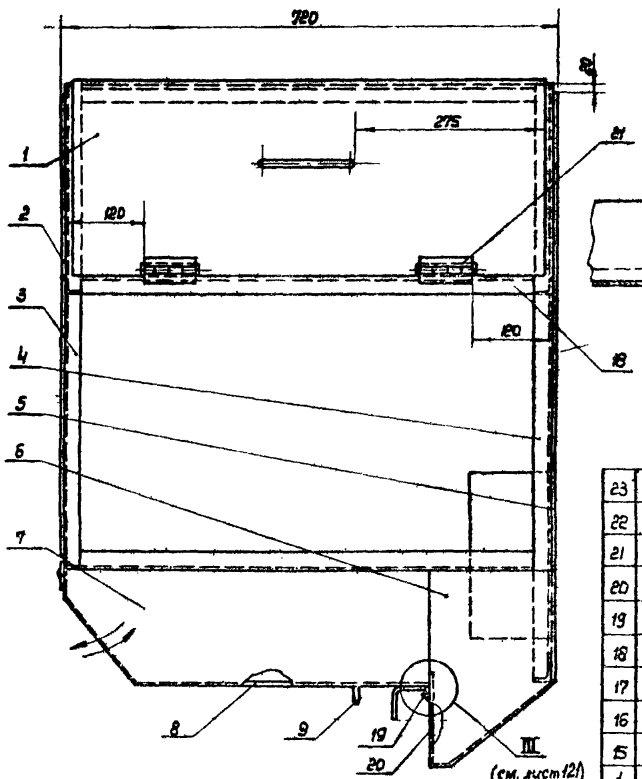

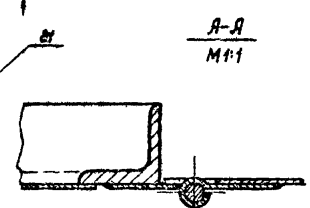

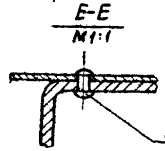

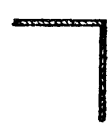

Примечания:

1. Узел выполнен на 2 листах, см. листы 120, 121.
2. Варить по периметру соприкосновения деталей, катет шва равен наименьшей толщине свариваемых деталей

Общий вес 23,0

Поз.	Обозначен.	Наименование	Кол.	Материал	Масса ед. кг	Масса общ. кг	Прим.
13	15-0213	Задвижка	1	—"—	0,046	0,046	Лист 125
12	15-0212	Планка	1	—"—	0,096	0,096	Лист 124
11	15-0211	Уголок	1	—"—	0,8	0,8	Лист 124
10	15-0210	Стойка	2	—"—	0,34	0,68	Лист 124
9	15-0209	Ручка	2	—"—	0,16	0,32	Лист 125
8	15-0208	Стенка	1	—"—	2,1	2,1	Лист 123
7	15-0207	Лист	1	—"—	1,0	1,0	Лист 123
6	15-0206	Лист	1	—"—	0,42	0,42	Лист 123
5	15-0205	Лист правый	1	—"—	4,74	4,74	Лист 123
4	15-0204	Уголок	1	—"—	1,2	1,2	Лист 122
3	15-0203	Уголок	1	—"—	1,0	1,0	Лист 122
2	15-0202	Лист левый	1	—"—	2,5	2,5	Лист 124
1	15-0201	Козырек	1	Сталь Ст.3	3,6	3,6	Лист 124
23	ГОСТ 10299-62	Заклепка 3х8	1	Сталь Ст2	0,001	0,001	
22	ГОСТ 1491-62	Винт М6х10	2	—"—	0,002	0,004	
21	ГОСТ 5088-56	Петля Б-75	4	—"—	0,065	0,26	
20	15-0220	Лист 385х140 S=1,4	1	—"—	0,6	0,6	б/ч
19	15-0219	Планка 12х10 S=5	1	—"—	0,006	0,006	б/ч
18	15-0218	Уголок 25х25х3 ℓ=666; ГОСТ 8509-57	2	—"—	0,8	1,6	б/ч
17	15-0217	Подкладка 75х15 S=2	2	—"—	0,017	0,034	б/ч
16	15-0216	Уголок 25х25х3 ℓ=730; ГОСТ 8509-57	1	—"—	0,82	0,82	б/ч
15	15-0215	Стойка	1	—"—	0,59	0,59	Лист 125
14	15-0214	Стойка	1	Сталь Ст.3	0,6	0,6	Лист 124

Спецификация

М 1:5

ТД 1965г	Укрытие-отсос от машины типа МСМУ-150 для стыковой сварки	08-02-151	
	Узел 15-02. Укрытие.	Лист	120

▽ 1 остальное

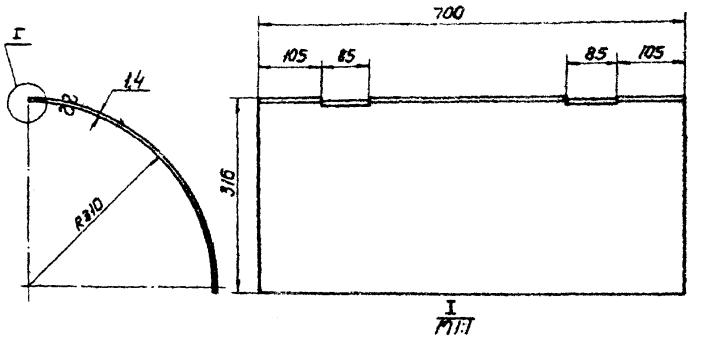

Длина развернутой детали 493

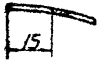

М1:5

15-0201	Козырек	Сталь Ст3	Сталь толстолистовая ГОСТ 5681-57	3,6	121
Обозначение	Наименование	Материал	Сортамент	Вес 6 кг	Лист

▽ 1 остальное

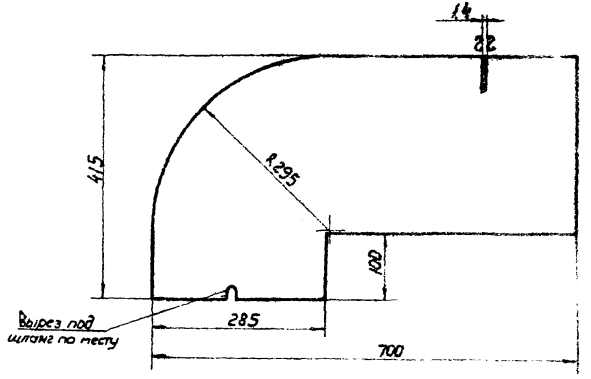

М1:5

15-0202	Лист левый	Сталь Ст3	Сталь толстолистовая ГОСТ 5681-57	25	121
Обозначение	Наименование	Материал	Сортамент	Вес 6 кг	Лист

I (см. лист 120)

Б-Б (см. лист 120)

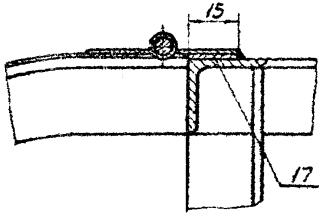

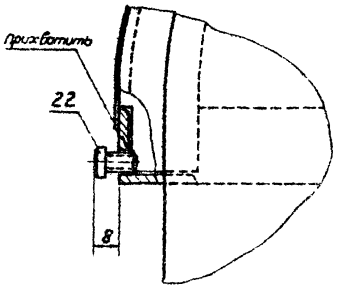

В-В (см. лист 120)

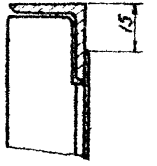

Г-Г (см. лист 120)



III (см. лист 121)
М1:2

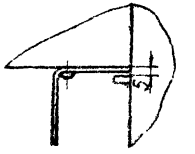

II (см. лист 120)

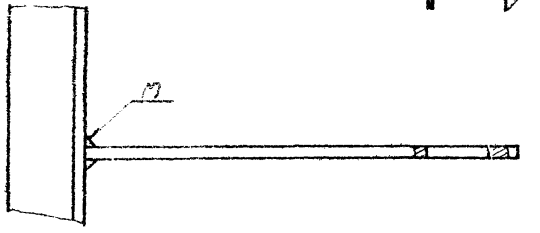

Примечание:
Узел выполнен из 2-х листов;
см. листы 120, 121

М1:1

ТД 1985г	Укрытие - отсос от машины типа МСМУ-150 для стыковой сварки	ОВ-02-151
	Узел 1502. Разрезы. Детали	Лист 121

2 остальное

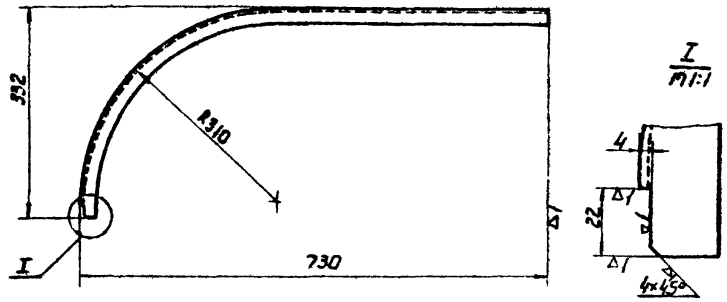

Длина развернутой детали 917

M1:5

15-0203	Уголок	Сталь Ст.3	Уголок равнобок 25х25х3 ГОСТ 8509-57	1,0	122
Обозначение	Наименование	Материал	Сортамент	Вес в кг	Лист

2 остальное

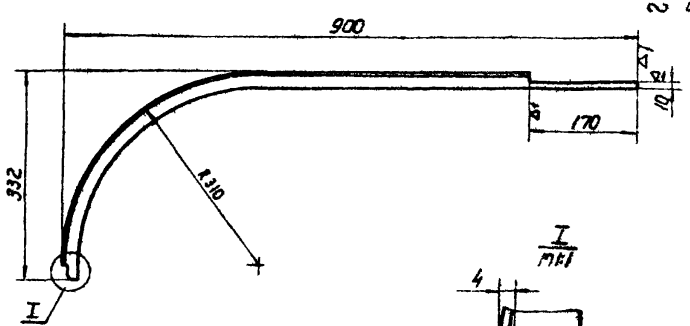

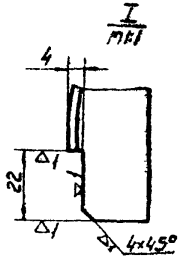

Длина развернутой детали 1087

M1:5

15-0204	Уголок	Сталь Ст.3	Уголок равнобок 25х25х3 ГОСТ 8509-57	1,2	122
Обозначение	Наименование	Материал	Сортамент	Вес в кг	Лист

▽ остальное

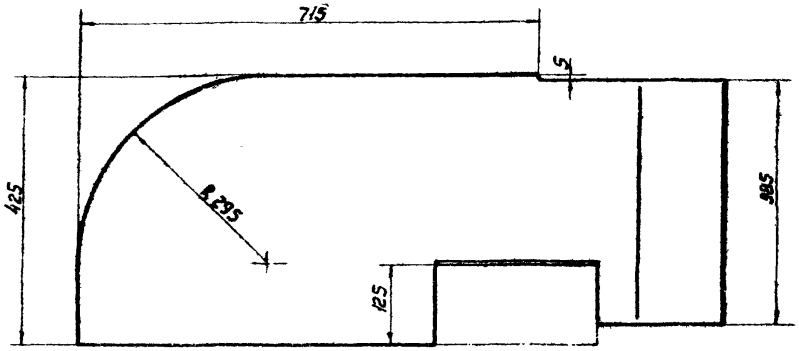

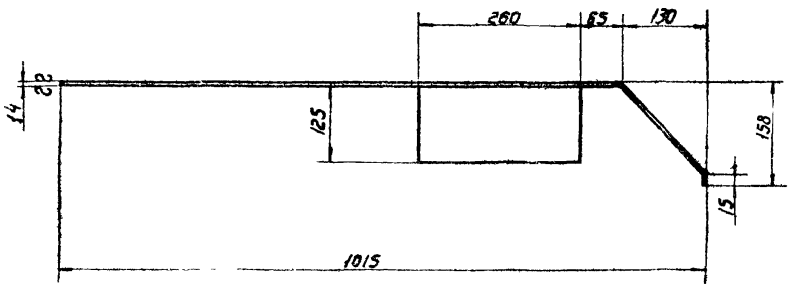

Длина развернутой детали 1095

M1:5

15-0205	Лист правый	Сталь Ст.3	Сталь толстолистовая ГОСТ 19680-57	4,74	122
Обозначение	Наименование	Материал	Сортамент	Вес в кг	Лист

ТД	Укрытие-отсос от машины типа МСМУ-150 для стыковой сварки	08-02-151
	Детали	Лист 122

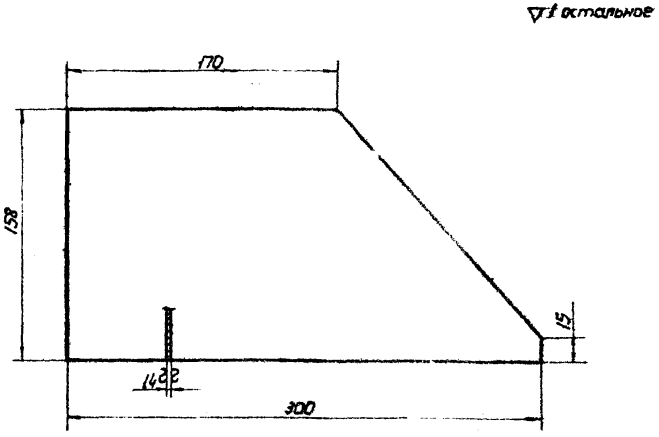

M1:2

15-0206	Лист	Сталь Ст3	Сталь тонколистовая ГОСТ 3680-57	0,42	123
Обозначение	Наименование	Материал	Сортамент	Вес в кг	Лист

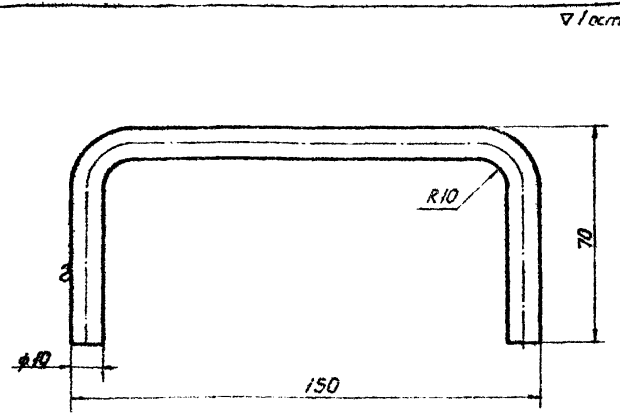

Длина развернутой детали 257

M1:1

15-0209	Ручка	Сталь Ст3	Круг 10 ГОСТ 2590-57	0,18	123
Обозначение	Наименование	Материал	Сортамент	Вес в кг	Лист

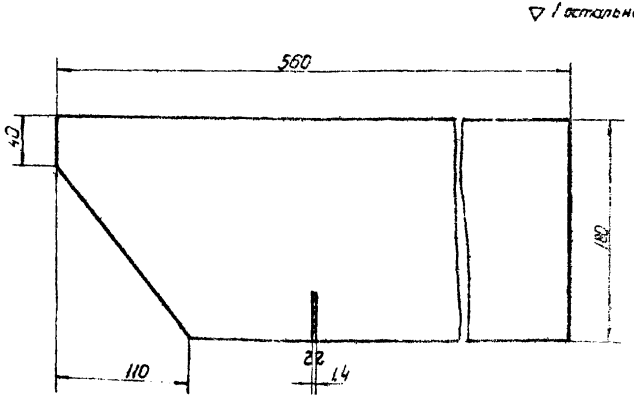

M1:2,5

15-0207	Лист	Сталь Ст3	Сталь тонколистовая ГОСТ 3680-57	1,0	123
Обозначение	Наименование	Материал	Сортамент	Вес в кг	Лист

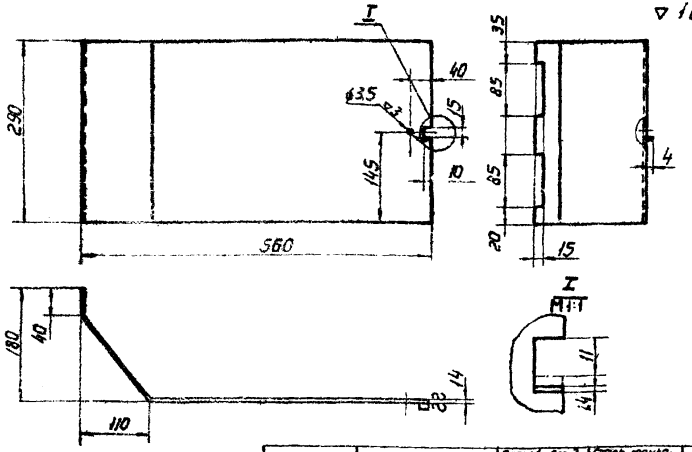

M1:5

Длина развернутой детали 668

15-0208	Стенка	Сталь Ст3	Сталь тонколистовая ГОСТ 3680-57	2,1	123
Обозначение	Наименование	Материал	Сортамент	Вес в кг	Лист

ТД 1965г	Укрытие - отсос от машины МСМУ-150 для стыковой сварки	08-02-151	
	Детали	Лист	123

Гольцова, Старкина, Царевский, Конструкт.

8236-02 125

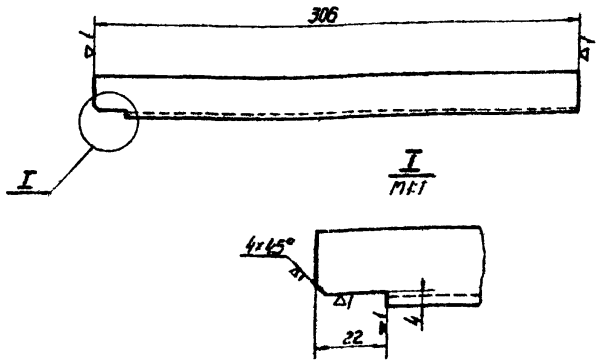

M1:2

15-0210	Стойка	Сталь Ст.3	Уголок ГОСТ 8509-57 25×25×4	0,34	124
Обозначение	Наименование	Материал	Сортамент	Вес 6 кг	Лист

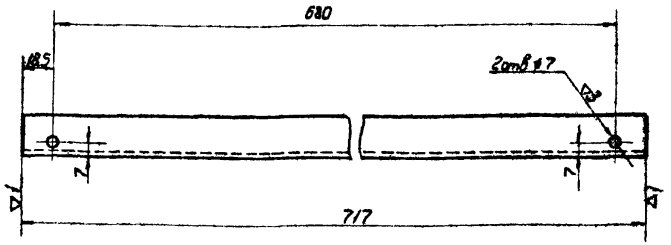

M1:2

15-0211	Уголок	Сталь Ст.3	Уголок ГОСТ 8509-57 25×25×4	0,8	124
Обозначение	Наименование	Материал	Сортамент	Вес 6 кг	Лист

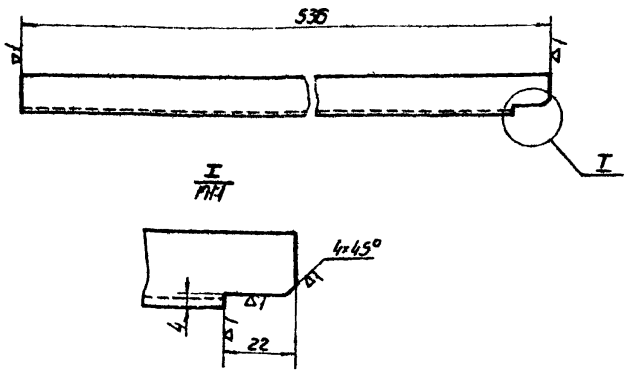

M1:2

15-0214	Стойка	Сталь Ст.3	Уголок ГОСТ 8509-57 25×25×4	0,6	124
Обозначение	Наименование	Материал	Сортамент	Вес 6 кг	Лист

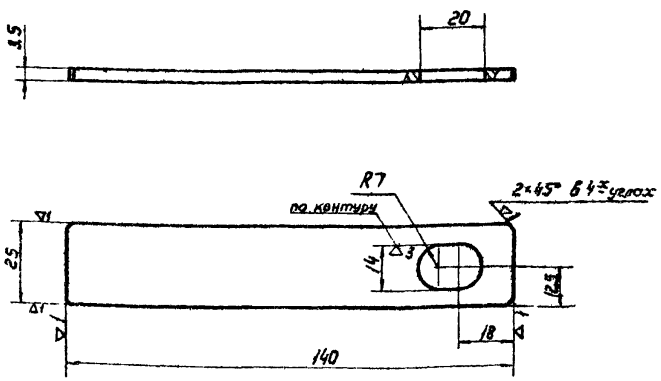

M1:1

15-0212	Планка	Сталь Ст.3	Сталь горячекатаная ГОСТ 82-70	0,096	124
Обозначение	Наименование	Материал	Сортамент	Вес 6 кг	Лист

ТД 19652	Укрытие-отсос от машины типа МСМ-150 для стыковой сварки	ОВ 02-151
	Детали	Лист 124

▽3 остальное

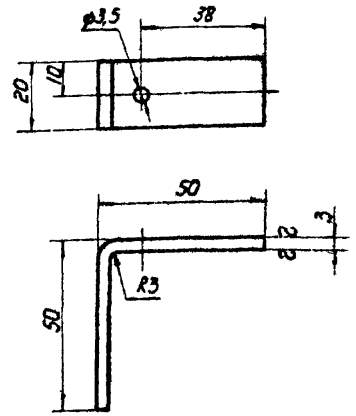

Длина развернутой детали 95

М1:1

15-0213	Заслонка	Сталь Ст3	Сталь толстолист. ГОСТ 3680-57	0,046	125
Обозначение	Наименование	Материал	Сортамент	Вес 1 кг	Лист

▽3 остальное

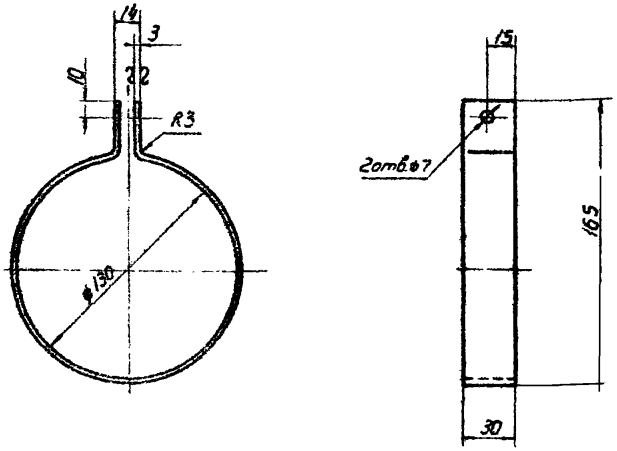

Длина развернутой детали 463

М1:2

15-0501	Хомут	Сталь Ст3	Сталь толстолист. ГОСТ 3680-57	0,33	125
Обозначение	Наименование	Материал	Сортамент	Вес 1 кг	Лист

▽3 остальное

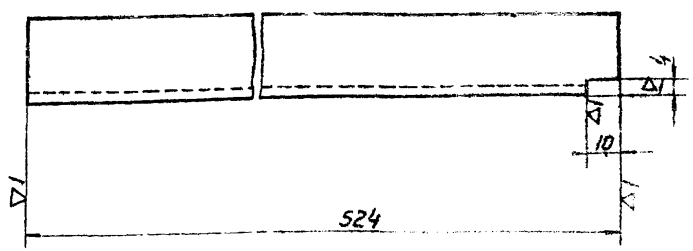

М1:1

15-0215	Стойка	Сталь Ст3	Уголок равнобок. 25×25×3 ГОСТ 8509-57	0,59	125
Обозначение	Наименование	Материал	Сортамент	Вес 1 кг	Лист

▽1 остальное

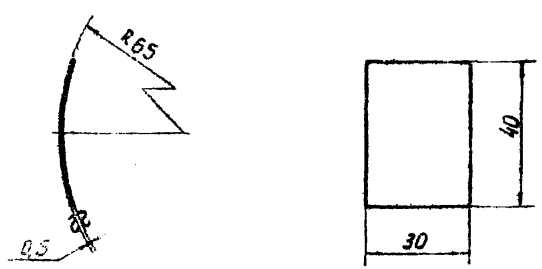

Длина развернутой детали 43

М1:1

15-0502	Язычок	Сталь Ст3	Сталь толстолист. ГОСТ 3680-57	0,005	125
Обозначен	Наименование	Материал	Сортамент	Вес 1 кг	Лист

ТД 1965г	Укрытие-отсос от машины типа МСМУ-150 для стыковой сварки	08-02-157
	Детали	Лист 125

Н. контроль Дунаев
Нач. отдела Дунаев
Рук. группы Ельчаков
Разраб. Стукало
Проверил Горбенко

Инв. №

3236-02

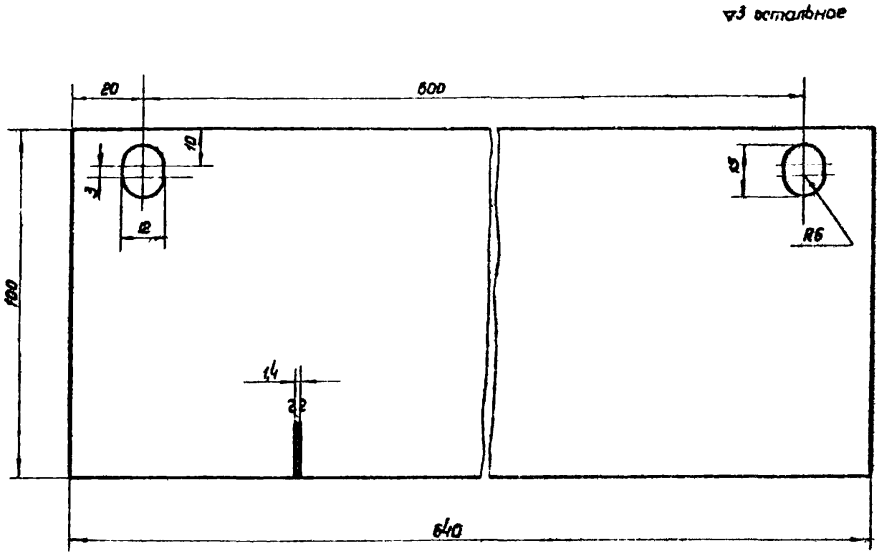

M1:1

15-0301	Лист	Сталь Ст3	Сталь тонколистовая ГОСТ 3680-57	0,7	126
Обозначение	Наименование	Материал	Сортамент	Вес в кг	Лист

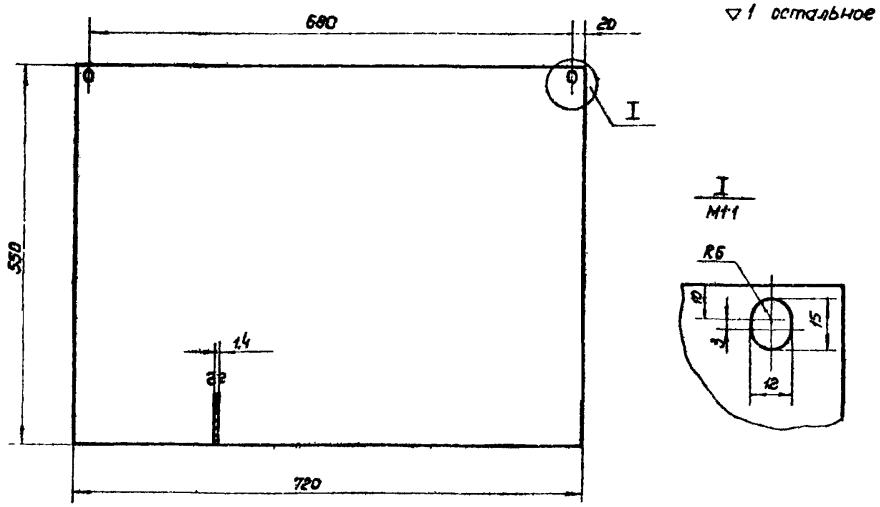

M1:5

15-0401	Лист	Сталь Ст3	Сталь тонколистовая ГОСТ 3680-57	4,3	126
Обозначение	Наименование	Материал	Сортамент	Вес в кг	Лист

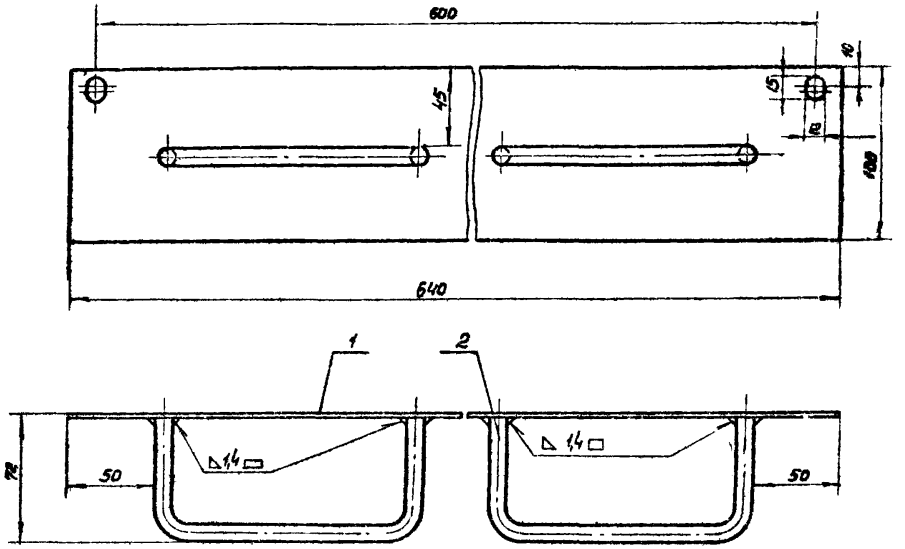

Общий вес 1,05

2	15-0209	Ручка	2	Сталь Ст3	0,16	0,32	Лист 126
1	15-0301	Лист	1	Сталь Ст3	0,7	0,7	Лист 126
№ поз	Обозначен.	Наименование	Кол.	Материал	1 шт	Общ. Вес в кг	[illegible]

Спецификация

M1:2

ТА 1965г.	Укрытие-отсос от машины МСМУ-150 для стыковой сварки.	08-02-1[illegible]	
	Узел 15-03. Щиток передний. Детали.	Лист	126

8236-02 12

Нач. отдела	Бейзерман	
Рук. группы	Гольцова	
Проверил	Смирнова	
Конст. укт.	Царевский	

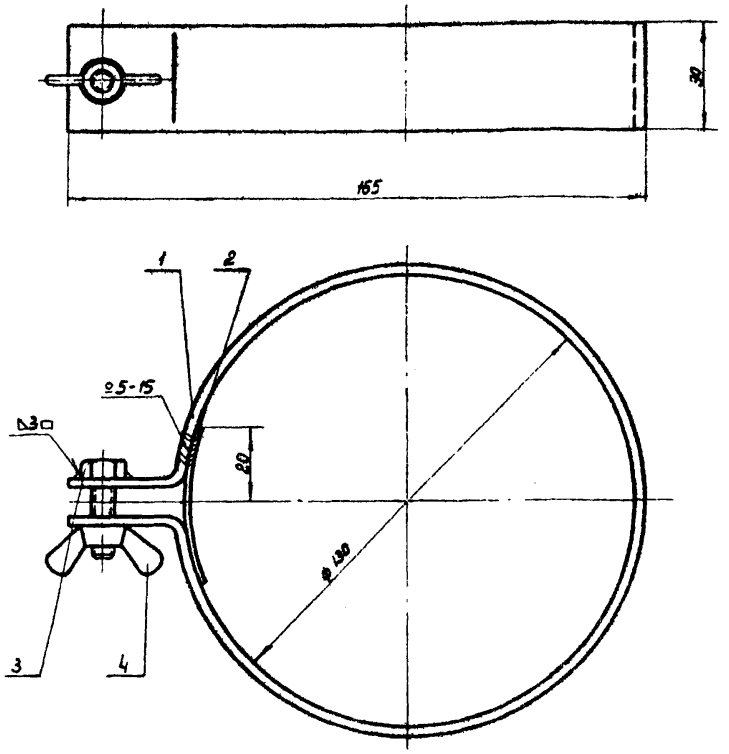

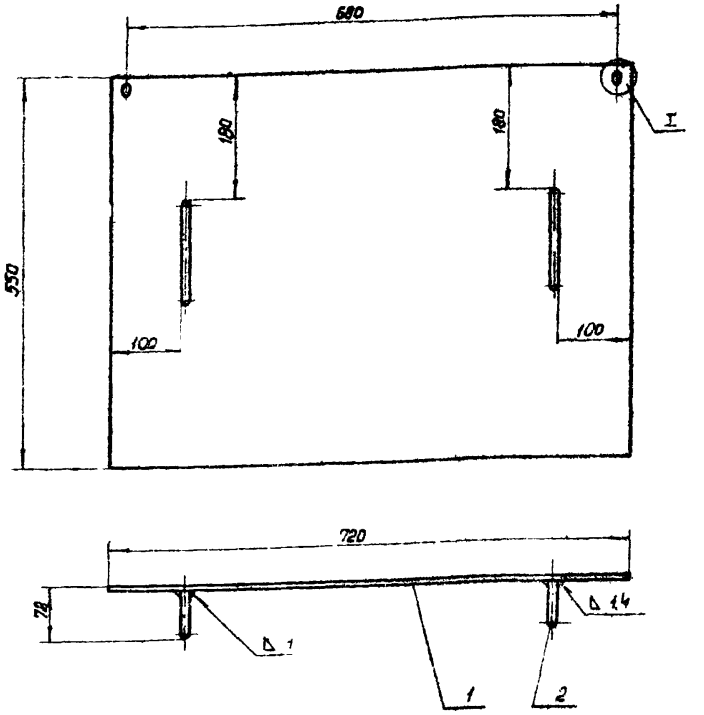

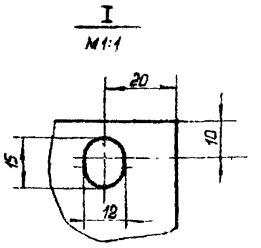

4	Гост 3032-45	Барашек М5-I	1	Сталь Ст.3	0,004	0,004	
3	Гост 7798-62	Болт М6Х25	1	Сталь Ст.3	0,007	0,007	
2	15-0502	Язычок	1	Сталь Ст.3	0,005	0,005	Лист 125
1	15-0501	Хомут	1	Сталь Ст.3	0,33	0,33	Лист 125
N поз.	Обозначен	Наименование	Кол.	Материал	Вес 1 шт.	Вес общ.	Примеч.

Спецификация

M1:1

15-05	Хомут	Сварка	—	0,35	127
Обозначен	Наименование	Материал	Сортамент	Вес в кг	Лист

Общий вес 4,7

2	15-0209	Ручка	2	Сталь Ст.3	0,16	0,32	Лист 128
1	15-0401	Лист	1	Сталь Ст.3	4,3	4,3	Лист 125
N поз	Обозначен.	Наименование	Кол	Материал	Вес 1 шт.	Вес общ.	Примеч.

Спецификация

M 1:5

ТА 1965г.	Укрытие - отсос от машины типа МСМУ-150 для стыковой сварки.	08-02-151	
	Узлы 15-04. Щиток задний 15-05. Хомут.	Лист	127

Нач. отдела	Бейзерман	
Рук. группы	Гольцова	
Проверил	Смиркина	
Конструкт.	Царевский	

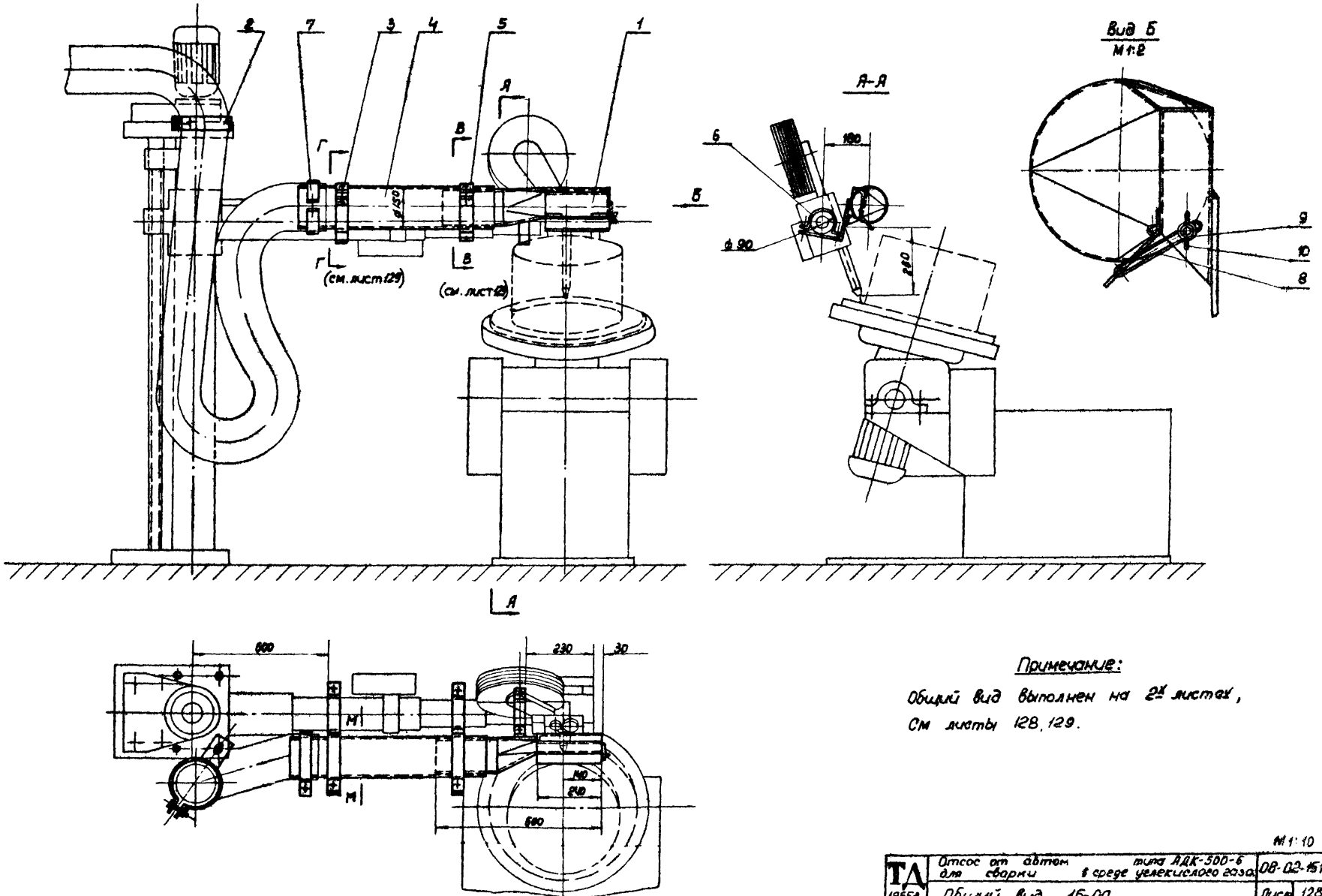

Примечание:

Общий вид выполнен на 2х листах,
См листы 128, 129.

М 1:10

ТА 1965г.	Отсос от автом типа АДК-500-6 для сварки в среде углекислого газа.	08-02-151
	Общий вид. 16-00.	Лист 128

Инж. констр. Лазан
Нач. отдела Бейзерман
Нач. отдела Красилов
Рук. групп. Гольцова
Констр. Шукина
Рук. вр. Стрельцин
Ст. инж. Гуськов

8236-02 130

~остальное

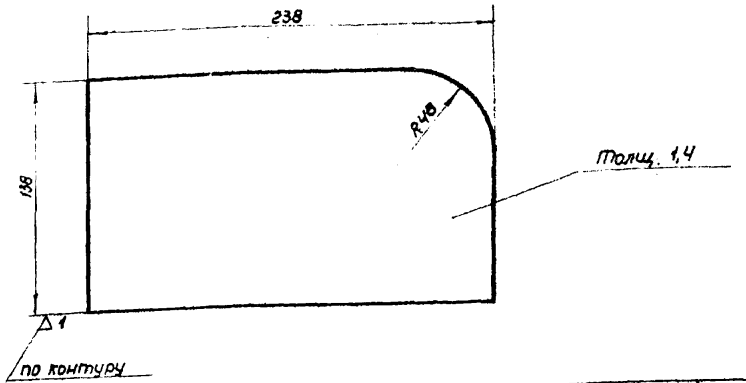

М1:2

16-0106	Стенка боковая	Сталь Ст3	Сталь толстолистовая ГОСТ 3680-57	0,35	129
Обозначение	Наименование	Материал	Сортамент	Вес в кг	Лист

▽ 1 остальные

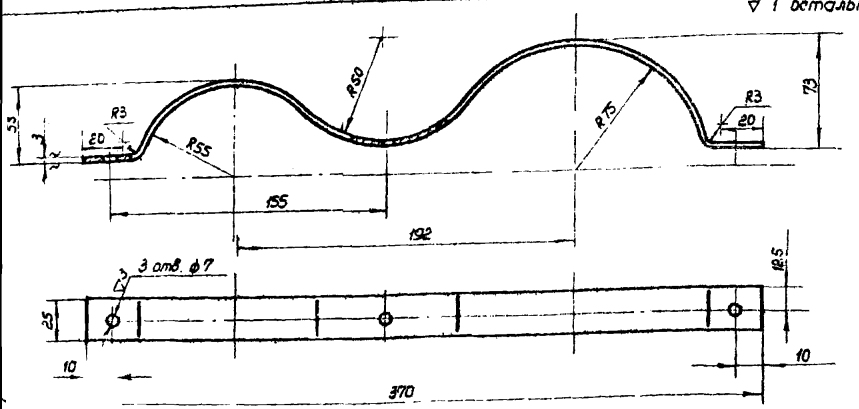

Длина развернутой детали 467

М1:2

16-0003	Полухомут	Сталь Ст3	Сталь толстолистовая ГОСТ 3680-57	0,28	129
Обозначение	Наименование	Материал	Сортамент	Вес в кг	Лист

Г-Г (см. лист 128)
М1:5

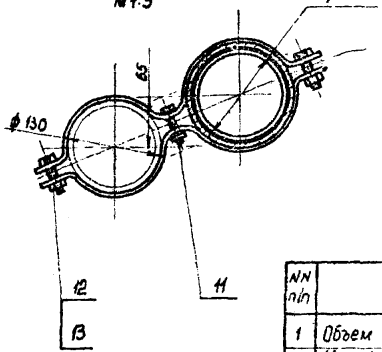

В-В (см. лист 128)
М1:5

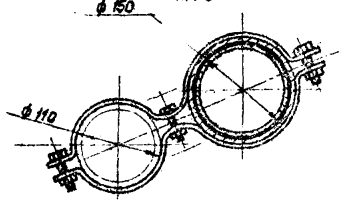

Характеристика отсоса

NN п/п	Наименование		Единицы измерен.	Колич
1	Объем отсасываемого воздуха		$м^3/ч$	500
2	Коэффициент местного сопротивления, отнесенный к скорости в сечении М-М		—	23
3	Средняя скорость воздуха в сечении М-М		м/сек	8,4
4	Концентрация вредностей в отсасыв. воздухе	сварочн. пыль	$мг/м^3$	31,2
5	Общий вес		кг	9,0

Примечание

Общий вид выполнен на 2 листах См. листы 128, 129.

13	ГОСТ 5915-62	Гайка М6	10	Сталь Ст3	0,005	0,05	
12	ГОСТ 7798-62	Болт М6х25	8	Сталь Ст3	0,007	0,056	
11	ГОСТ 7798-62	Болт М6х50	2	Сталь Ст3	0,011	0,022	
10	ГОСТ 3032-45	Барашек М6-I	1	Сталь Ст3	0,004	0,004	
9	ГОСТ 6957-54	Шайба 6	1	Сталь Ст3	0,001	0,001	
8	16-0006	Ползун	1	Лента 2-3 ГОСТ 9389-60	0,065	0,009	Лист 131
7	16-0005	Хомут	1	Сталь Ст3	0,40	0,40	Лист 131
6	16-0004	Хомут	1	—"—	0,13	0,13	Лист 130
5	16-0003	Полухомут	2	—"—	0,28	0,56	Лист 129
4	16-0002	Патрубок	1	—"—	4,1	4,1	Лист 130
3	16-0001	Полухомут	2	Сталь Ст3	0,29	0,58	Лист 130
2	16-02	Кронштейн	1	сварка	0,46	0,46	Лист 134
1	16-01	Отсос	1	сварка	2,6	2,6	Лист 132
N п/п	Обозначен	Наименование	Кол.	Материал	Вес в кг: 1 шт	Вес в кг: общ.	Примеч.

Спецификация

Разраб.	Кононов		
Гл. констр.	Кононов		
Нач. отдела	Безбородов		
Нач. отдела	Кравцов		
Нач. группы	Гольцова		
Конструктор	Рябоя	Отсос от автомата типа АДК-500-6 для сварки в среде углекислого газа	08-02-151
Рук. группы	Стрельцов		
Ст. инженер	Кузнецов	Общий вид. 16-00 Детали.	Лист 129

Союзгазпроект

▽1 остальное

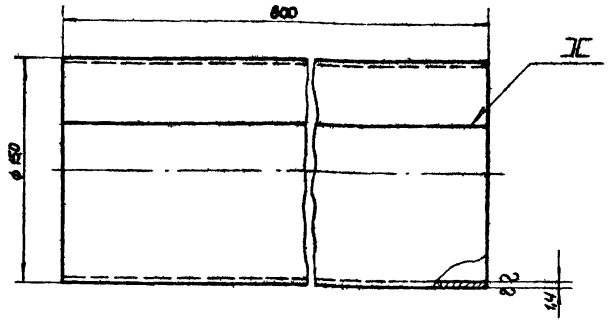

Длина развернутой детали 466

М1:2

16-0002	Патрубок	Сталь Ст 3	Сталь горяч. листовая ГОСТ 3680-57	4,1	130
Обозначен.	Наименование	Материал	Сортамент	Вес в кг	Лист

▽1 остальное

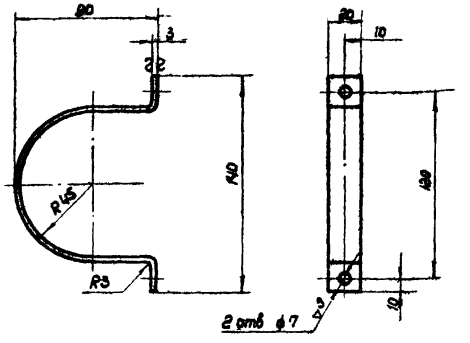

Длина развернутой детали 270.

М1:2

16-0004	Хомут	Сталь Ст3	Сталь горяч. листовая ГОСТ 3680-57	0,13	130
Обозначен.	Наименование	Материал	Сортамент	Вес в кг	Лист

▽1 остальное

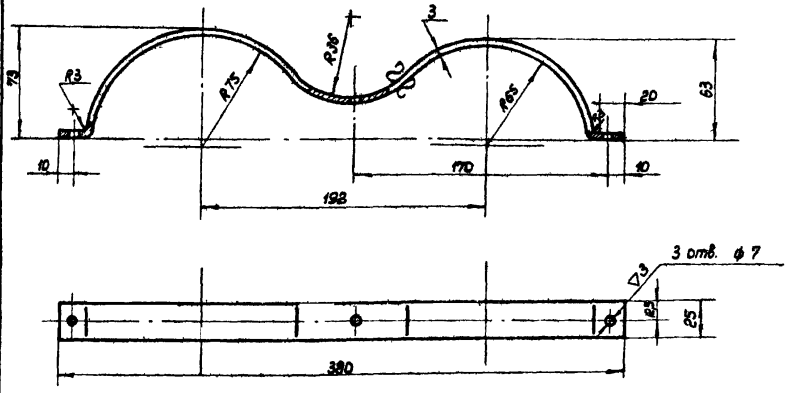

Длина развернутой детали 494.

М1:2

16-0001	Полухомут	Сталь Ст3	Сталь горяч. листовая ГОСТ 3680-57	0,39	130
Обозначение	Наименование	Материал	Сортамент	Вес в кг	Лист

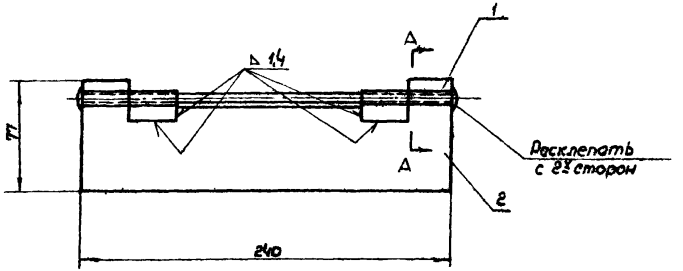

Общий вес 0,16

А–А
М1:1

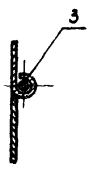

3	16-0101/3	Круг 6 ГОСТ 2590-57 L=248	1	—	0,04	0,04	Б/у
2	16-0101/2	Лист 210×35,5×1,4	1	—	0,1	0,1	Б/у
1	16-0101/1	Петля	4	Сталь Ст3	0,01	0,04	Лист 139
№№ п/п	Обозначен.	Наименование	Кол.	Материал	Вес 1 шт	Вес общ.	Приме

Спецификация

М1:2

ТД 1965г	Отсос от автомата типа АДК-500-6 для сварки в среде углекислого газа	08-02-151
	Узел 16-0101. Дверка. Детали.	Лист 130

8236-02 132

Инв.№ подл. | Подпись и дата | Взам. инв.№ | Инв.№ дубл. | Подпись и дата | Конструкт. | Чертежник | Проверил | Н.контр. | Гл.инж. | Гл.конструктор

~ остальное

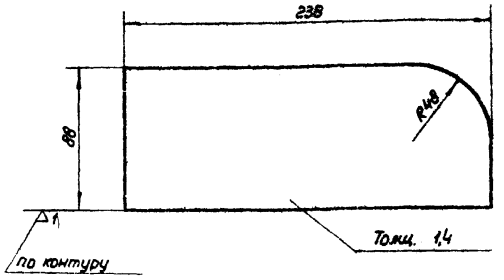

М1:2

16-0104	Стенка боковая	Сталь Ст3	Сталь тонколистовая ГОСТ 3680-57	0,23	131
Обозначение	Наименование	Материал	Сортамент	Вес в кг	Лист

▽3 остальное

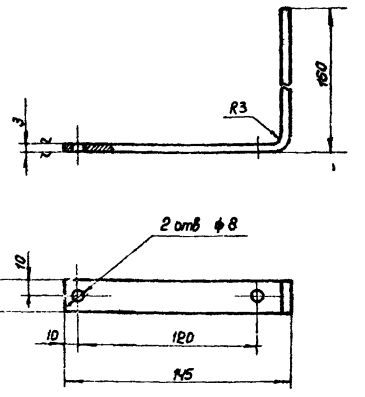

Длина развернутой детали 300

М1:2-

16-0105	Кронштейн	Сталь Ст3	Сталь тонколистовая ГОСТ 3680-57	0,14	131
Обозначен	Наименование	Материал	Сортамент	Вес в кг	Лист

▽1 остальное

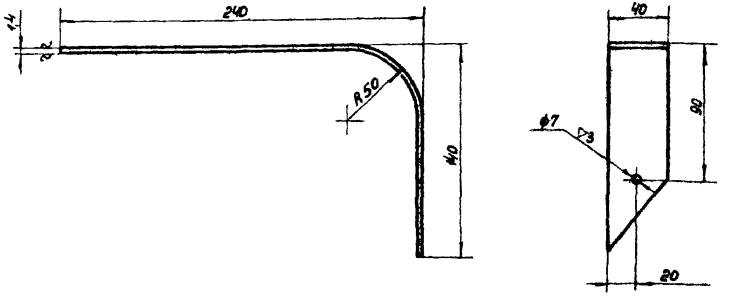

Длина развернутой детали 359

М1:2

16-0107	Стенка верхняя	Сталь Ст3	Сталь тонколистовая ГОСТ 3680-57	0,17	131
Обозначение	Наименование	Материал	Сортамент	Вес в кг	Лист

~ остальное

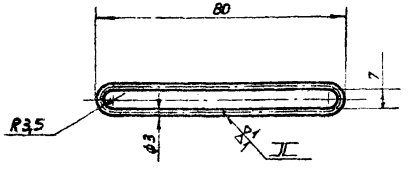

Длина развернутой детали 166

М1:1

16-0006	Ползун	Сталь Ст3	Проволока II-3 ГОСТ 9389-60	0,009	131
Обозначен.	Наименование	Материал	Сортамент	Вес в кг	Лист

ТА 1965г.	Отсос от автомата типа АДК-500-6 для сварки в среде углекислого газа.		ОВ-02-151
	Детали	Лист	131

Нач. отдела	Бейзерман	
Рук. группы	Голицова	
Проверил	Черноскова	
Конструкт.	Рябая	

8236-02 133

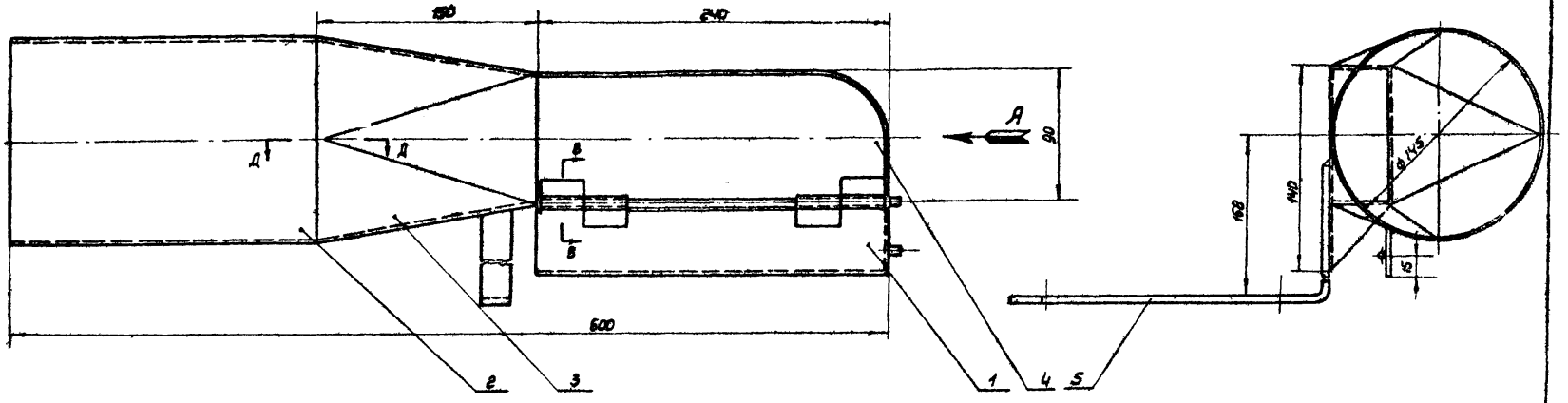

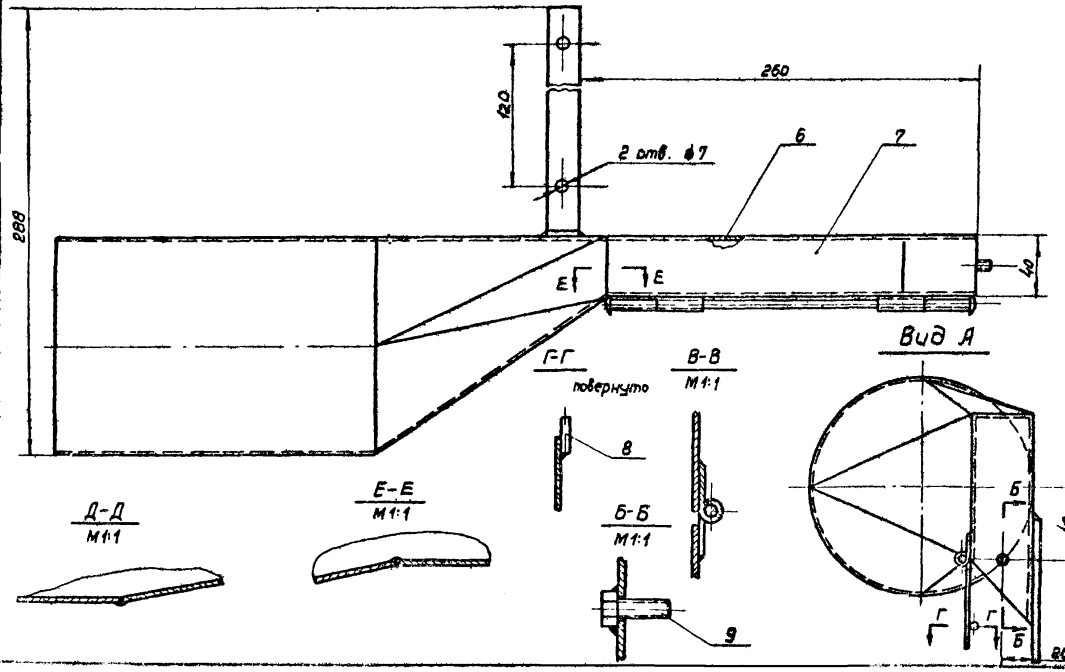

Примечание:

Варить по периметру соприкасания деталей; катет шва равен наименьшей толщине свариваемых деталей.

Общий вес 2,6

№ поз.	Обозначение	Наименование	Кол.	Материал	Масса 1 шт	Масса общая	Примеч.
9	ГОСТ 7798-62	Болт М6х16	1	— " —	0,008	0,008	
8	16-0108	Круг Б ГОСТ 2590-57; Г=25	1	— " —	0,005	0,005	Б/Ч
7	16-0107	Стенка верхняя	1	— " —	0,17	0,17	Лист 131
6	16-0106	Стенка боковая	1	— " —	0,35	0,35	Лист 129
5	16 0105	Кронштейн	1	— " —	0,14	0,14	Лист 134
4	16-0104	Стенка боковая	1	— " —	0,23	0,23	Лист 131
3	16-0103	Переход	1	— " —	0,5	0,5	Лист 133
2	16-0102	Патрубок	1	Сталь Ст.3	1,04	1,04	Лист 135
1	16-0101	Дверка	1	Сварка	0,23	0,23	Лист 130

Спецификация

М1:2

ТД 15058	Отсос от автомата типа АДК-500-6 для сварки в среде углекислого газа.		08-02-151	
	Узел 16-01 Отсос.		Лист	133

Нач. отд. Гольцова
Гл. констр. проекта Черноусова
Разраб. Попов
Контр. Кулиева

▽ 1 остальное

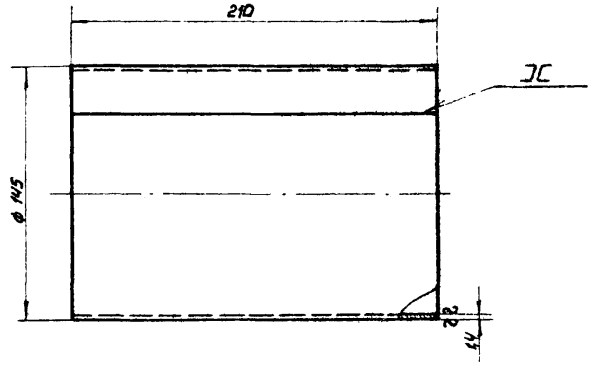

Длина развернутой детали 451

М1:2

16-0102	Патрубок	Сталь Ст.3	Сталь толсто-листовая ГОСТ 3680-57	1,04	133
Обозначен.	Наименование	Материал	Сортамент	Вес в кг	Лист

▽ 1 остальное



Длина развернутой детали 28

М1:1

16-0101/1	Петля	Сталь Ст.3	Сталь тонколистовая ГОСТ 3680-57	0,01	133
Обозначение	Наименование	Материал	Сортамент	Вес в кг	Лист

▽ 1 остальное

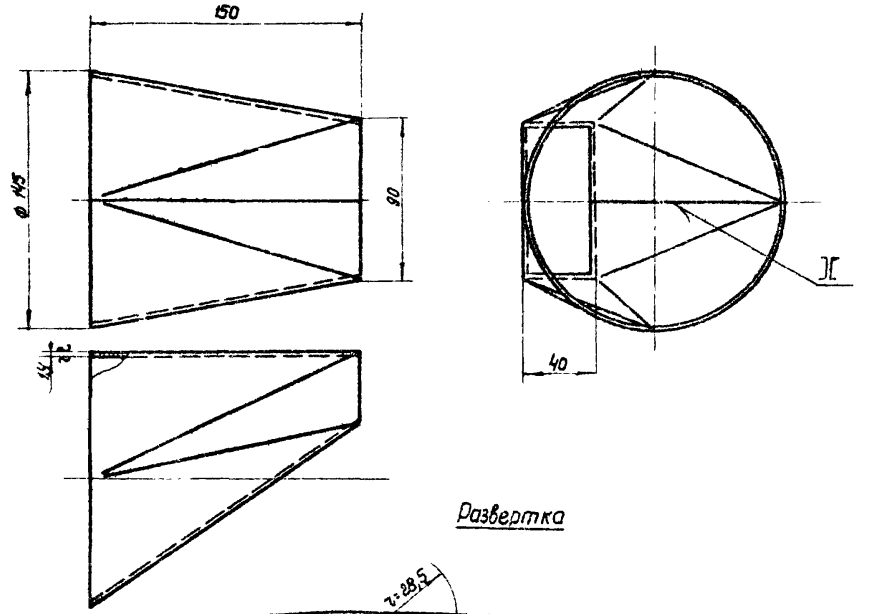

Развертка

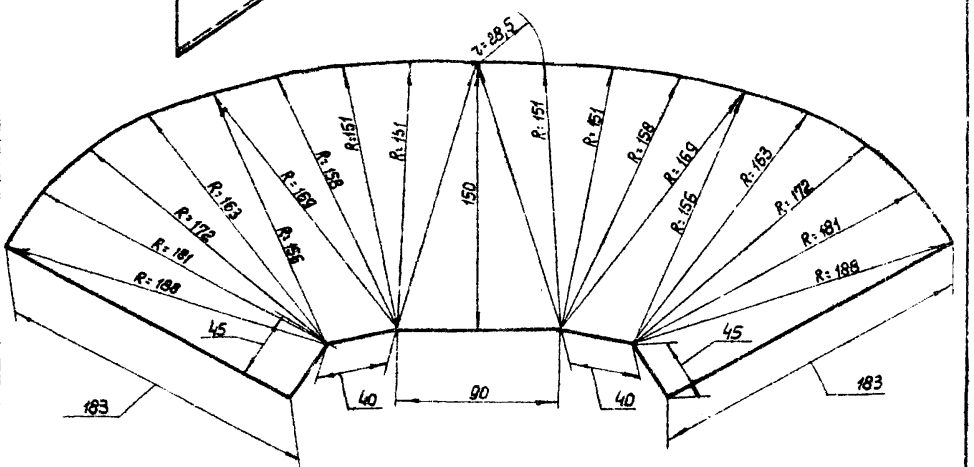

М1:2

16-0103	Переход	Сталь Ст 3	Сталь толстолистовой ГОСТ 3680-57	0,5	133
Обозначение	Наименование	Материал	Сортамент	Вес в кг	Лист
ТА 1965г	Отвод от автомата типа АДК-500-6 для сварки в среде углекислого газа				ОВ-02-151
	Детали.				Лист 133

Инв. № подл. | Подпись и дата | Взам. инв. №

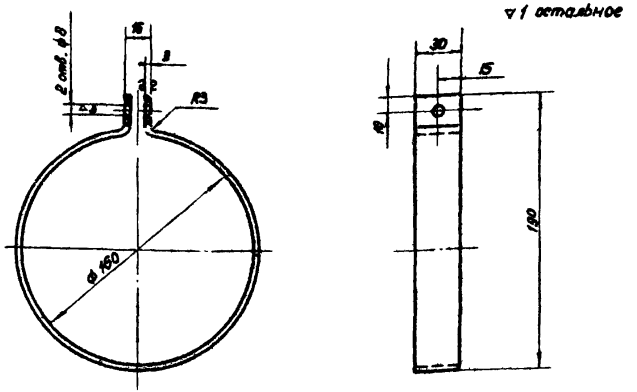

Длина развернутой детали 546

М1:2

16-0005	Хомут	Сталь Ст.3	Сталь тонколистовая ГОСТ 3680-57	0,4	134
Обозначение	Наименование	Материал	Сортамент	Вес в кг	Лист

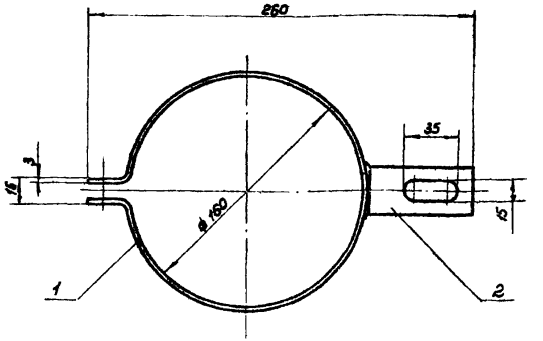

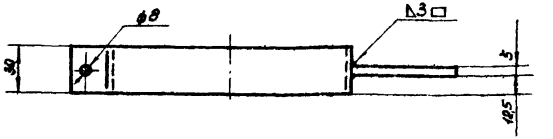

~ остальное

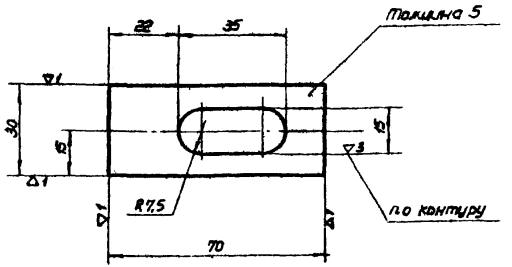

М1:2

16-0202	Планка	Сталь Ст.3	Полоса 5×30 ГОСТ 103-57	0,06	134
Обозначен.	Наименование	Материал	Сортамент	Вес в кг	Лист

Общий вес: 0,46

N п/п	Обозначен.	Наименование	Кол.	Материал	Вес в кг 1шт.	Вес в кг Общ.	Приме
2	16-0202	Планка	1	Сталь Ст.3	0,06	0,06	Лист 134
1	16-0005	Хомут	1	Сталь Ст.3	0,4	0,4	Лист 134

Спецификация

М1:2

ТА 1965г.	Отсос от автомата типа АДК-500-6 для сварки в среде углекислого газа.	08-02-151
	Узел 16-02 Кронштейн. Детали	Лист 134

Д. констр.	Кадаш	
Нач. отд.	Ведзерман	
Рук. группы	Гольцова	
	Черноокова	
	Рябая	

Вид В

(см. лист 136)

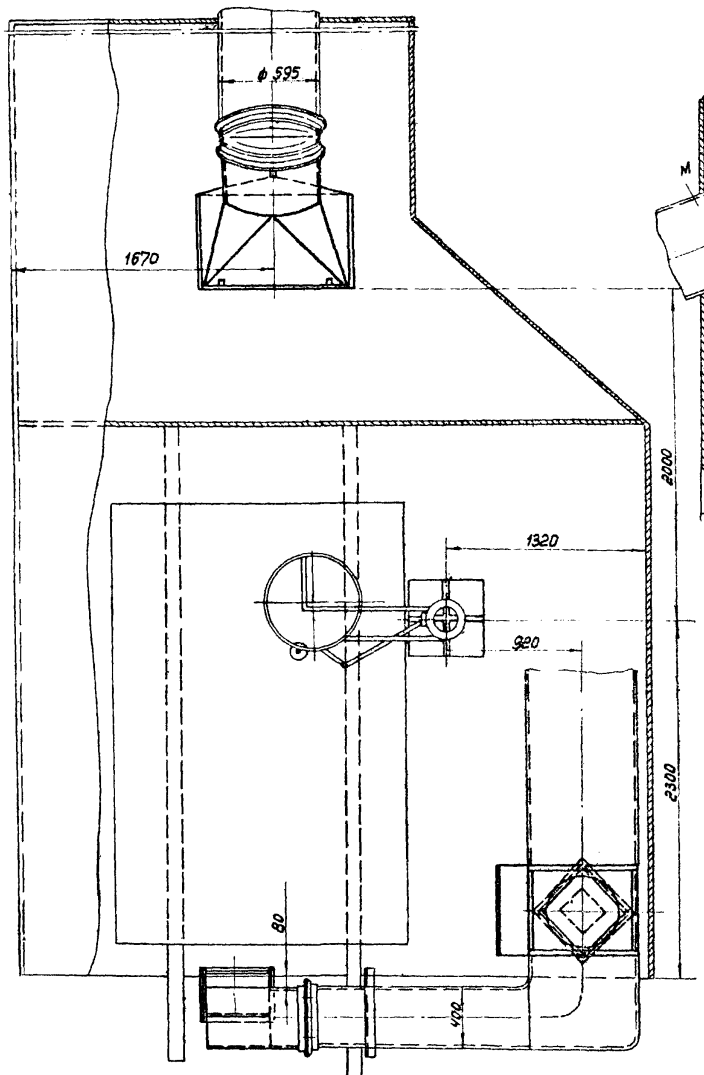

Вид Г

(см. лист 136)

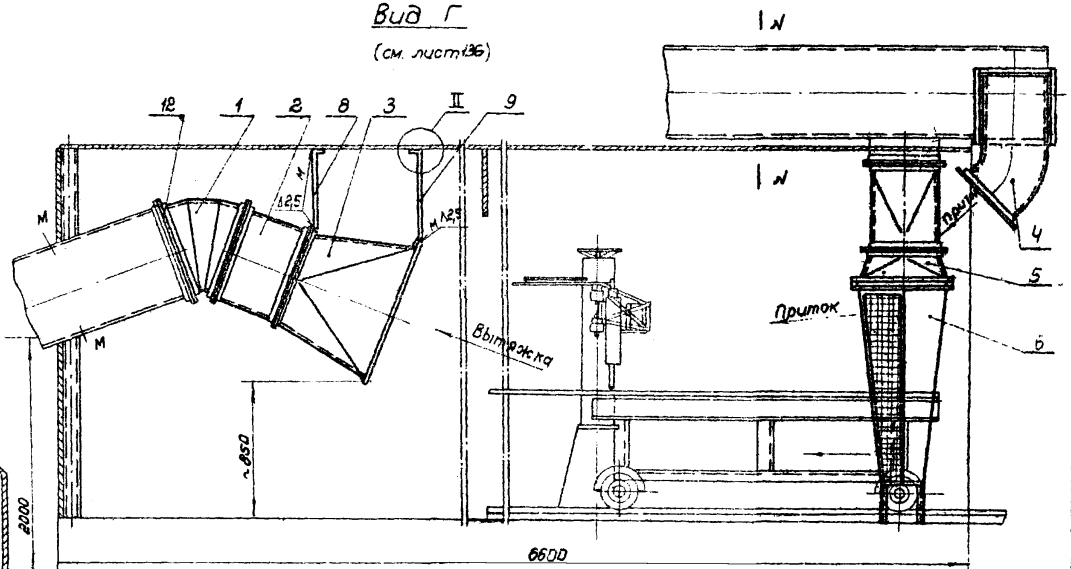

II

М1:1

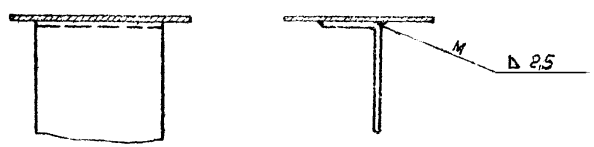

Примечание

Общий вид выполнен на 2 листах, см. листы 135, 136

М1:20

ТД 1965е	Камера для резки цветного металла и нержавеющих сталей на ЯСШ-2.	08-02-151	
	Общий вид. 17-00	Лист	135

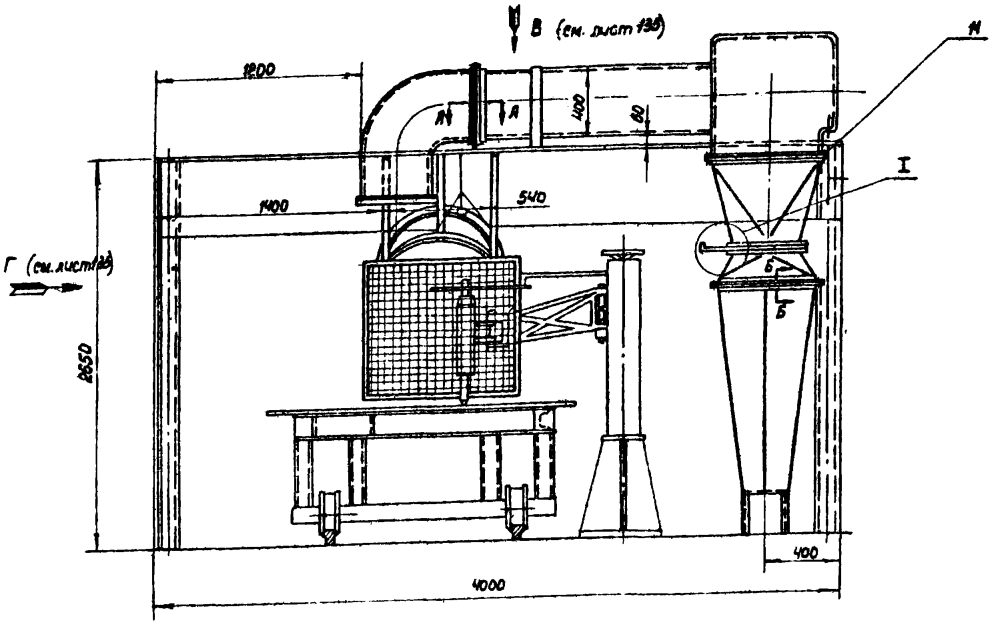

А-А
М1:1

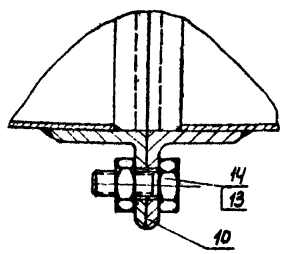

Б-Б
М1:1

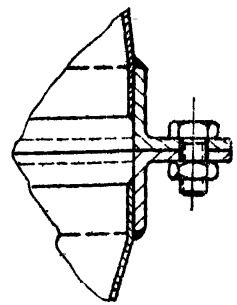

I
М1:1

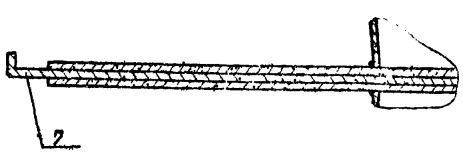

Характеристика отсоса

№№ п/п	Наименование	Един. изм.	Кол-во Вытяжка	Кол-во Приток
1	Объем отсасываемого воздуха	м³/ч	25000	5000
2	Коэффициент местного сопротивления, отнесенный к скорости в сечении М-М и N-N	—	0,85	1,4
3	Скорость воздуха в сечении М-М и N-N	м/сек	2,10	2,8
4	Концентрация вредностей в отсасываемом воздухе	металлическая пыль	60	
5	Общий вес	кг	100	

Примечание:
Общий вид выполнен на 2½ листах, см. листы 135 136

Общий вес 100 кг

Спецификация

Поз.	Обозначение	Наименование	Кол.	Материал	Масса 1 шт.	Масса общ.	Прим.
14	ГОСТ 7798-62	Болт М6х22	70	—"—	0,0065	0,455	
13	ГОСТ 5915-62	Гайка М6	70	Сталь Ст3	0,003	0,21	
12	17-0006	Прокладка δ=2 Ø595/630	3	—"—	0,135	0,4	б/ч
11	17-0005	Прокладка δ=2 25х2312	1	—"—	0,172	0,172	б/ч
10	17-0004	Прокладка δ=2 25х1700	2	Резина техн. ГОСТ 7338-55	0,128	0,256	б/ч
9	17-0003	Кронштейн	2	—"—	0,56	1,12	Лист 137
8	17-0002	Кронштейн	1	—"—	0,51	0,51	Лист 137
7	17-0001	Задвижка	1	Сталь Ст3	3,5	3,5	Лист 146
6	17-06	Колонна приточная	1	—"—	18,5	18,5	Лист 146
5	17-05	Переход с диверсом	1	—"—	11,5	11,5	Лист 141
4	17-04	Отсос	1	—"—	20,2	20,2	Лист 141
3	17-03	Диффузор	1	—"—	7,4	7,4	Лист 140
2	17-02	Патрубок	1	—"—	12,70	12,70	Лист 139
1	17-01	Колено	1	сварное	18,5	18,5	Лист 138

М1:20

ТД 1965г

Камера для резки цветного металла и нержавеющих сталей на ЯСШ-2. 08-02-151

Общий вид. 17-00. Лист 136

∿ остальное

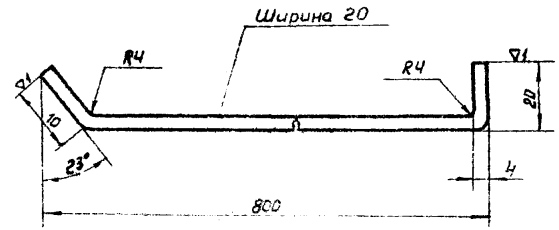

Развернутая длина детали 818.

Окончательную длину детали уточнить по месту при монтаже.

М 1:1

17-0002	Кронштейн	Сталь Ст3	Полоса 4х20 ГОСТ 103-57	0,51	137
Обозначен.	Наименование	Материал	Сортамент	Вес в кг	Лист

∇ 1 остальное

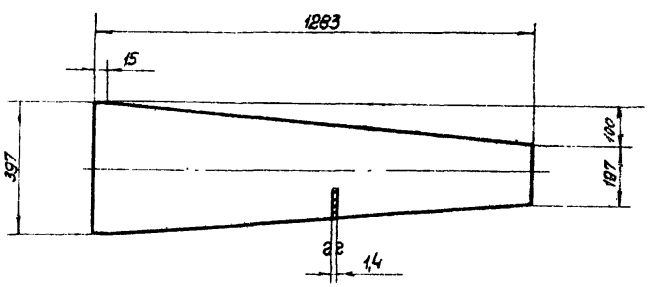

М1:10

17-0605	Стенка	Сталь Ст3	Сталь тонколистовая ГОСТ 3680-57	4,1	137
Обозначен.	Наименование	Материал	Сортамент	Вес в кг	Лист

∿ остальное

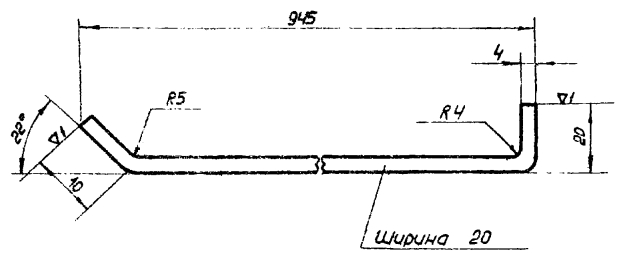

Развернутая длина детали 960

Окончательную длину детали уточнить по месту при монтаже.

М 1:1

17-0003	Кронштейн	Сталь Ст3	Полоса 4х20 ГОСТ 103-57	0,56	137
Обозначен.	Наименование	Материал	Сортамент	Вес в кг	Лист

ТА 1965г.	Камера для резки цветного металла и нержавеющих сталей на АСШ-2.	ОВ-02-151	
	Детали.	Лист	137

Рук.	Озерман	
Проверил	Ольцова	
Конструкт.	Смиркина	
	Ерман	

▽1 остальное.

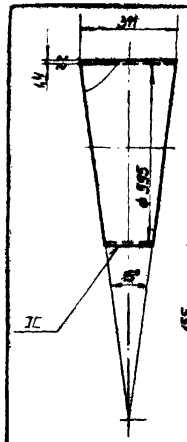

Развёртка

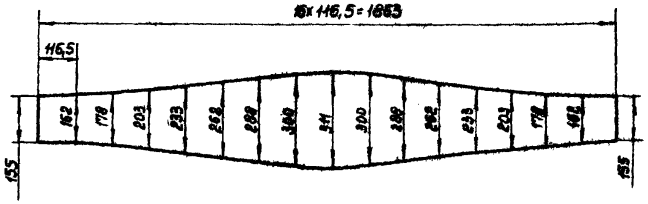

М1:10

17-0101	Звено	Сталь Ст3	Сталь толстолистовая ГОСТ 3680-57	4,7	138
Обозначен.	Наименование	Материал	Сортамент	Вес в кг	Лист

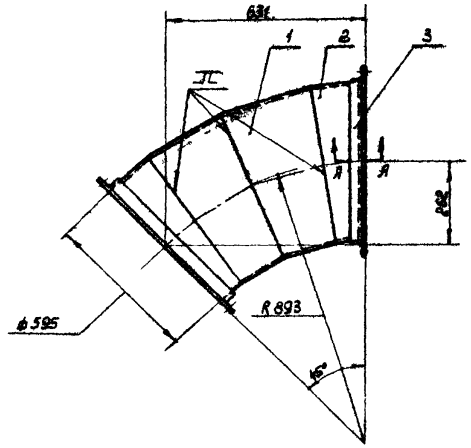

Б

А-Д
М1:1

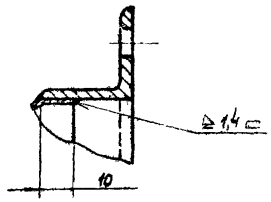

Вид Б
Фланец

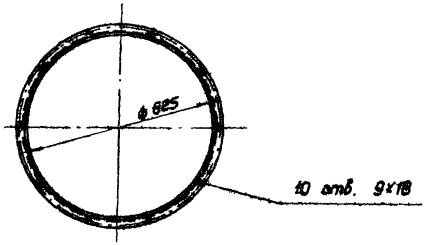

▽1 остальное

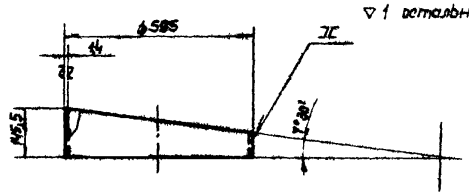

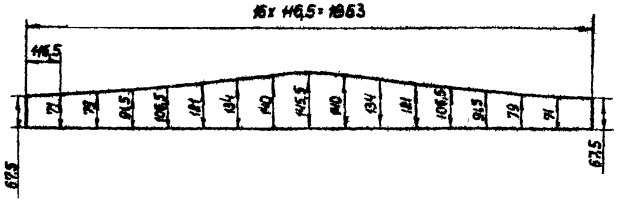

М1:10

17-0102	Стакан	Сталь Ст3	Сталь толстолистовая ГОСТ 3680-57	2,1	138
Обозначение	Наименование	Материал	Сортамент	Вес в кг	Лист

Общий вес 18,5

№ п/п	Обозначен.	Наименование	Кол.	Материал	Вес в кг: 1 шт.	Вес в кг: общ.	Прим.
3	17-0103	Фланец	2	Сталь Ст3	2,44	4,88	Лист 139
2	17-0102	Стакан	2	Сталь Ст3	2,1	4,2	Лист 138
1	17-0101	Звено	2	Сталь Ст3	4,7	9,4	Лист 136

Спецификация

М1:10

ТД 1965г	Камера для резки деталей на АСШ-2.	08-02-151
	Узел 17-01 Колено. Детали.	Лист 138

Конструкт. Ефимов Чудакова 4.06

8236-02 140

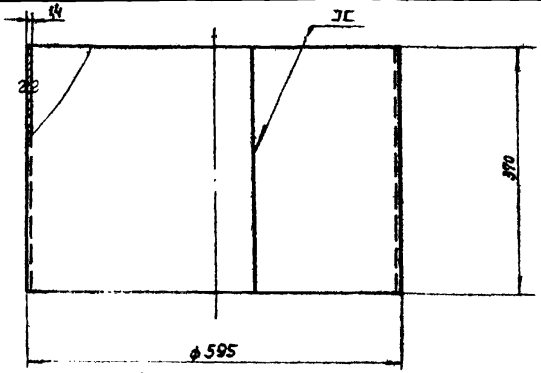

∇1 остальное

Длина развернутой детали 1964

М1:5

17-0201	Стакан	Сталь Ст.3	Сортамент	7,8	139
Обозначение	Наименование	Материал	Сортамент	Вес в кг	Лист

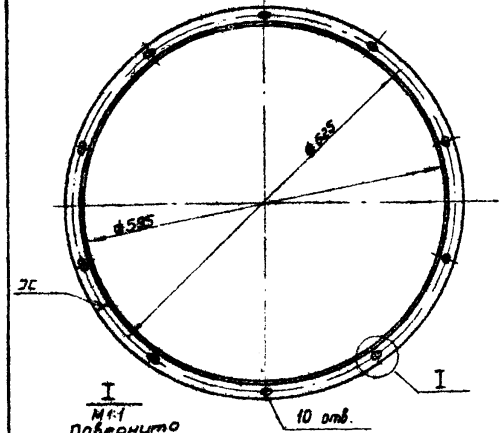

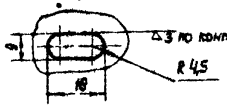

Длина развернутой детали 1919

М1:5

17-0103	Фланец	Сталь Ст.3	Сортамент	2,44	139
Обозначение	Наименование	Материал	Сортамент	Вес в кг	Лист

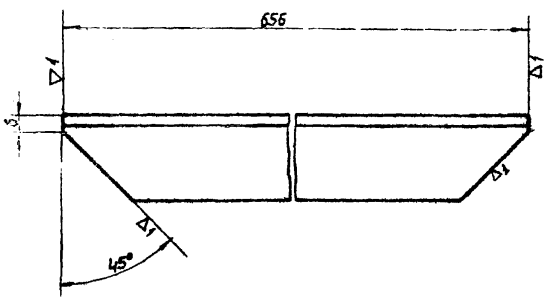

М1:1

17-0501/1	Уголок	Сталь Ст.3	Сортамент	0,8	139
Обозначение	Наименование	Материал	Сортамент	Вес в кг	Лист

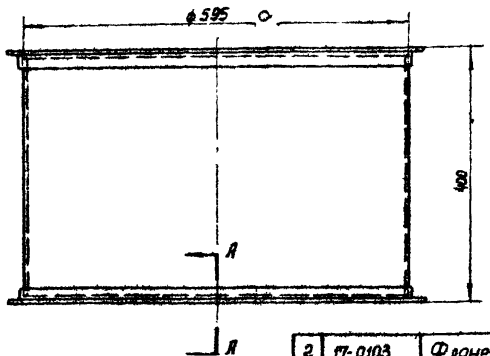

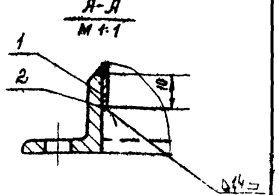

Общий вес 12,7

2	17-0103	Фланец	2	Сталь Ст.3	2,44	4,88	Лист19
1	17-0201	Стакан	1	Сталь Ст.3	7,8	7,8	Лист18
№№ п/п	Обозначение	Наименование	Кол	Материал	Вес в кг: Чист.	Вес в кг: общ.	Прим

Спецификация

М1:5

ТД 1965г.	Камера для резки цветного металла и нержавеющих сталей на ЛСШ-2.	08-02-151
	Узел 17-02. Патрубок. Детали.	Лист 139

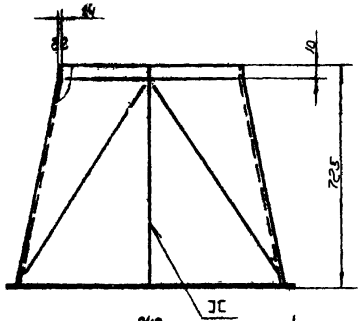

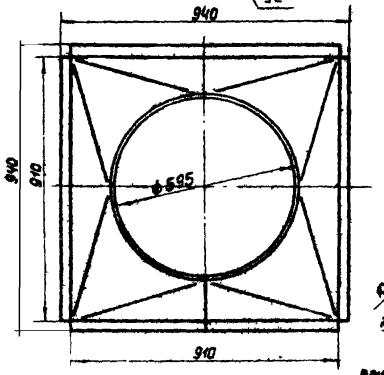

Развёртка

М1:20

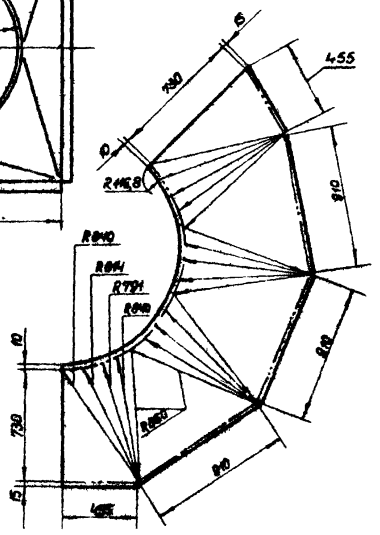

▽7 остальное

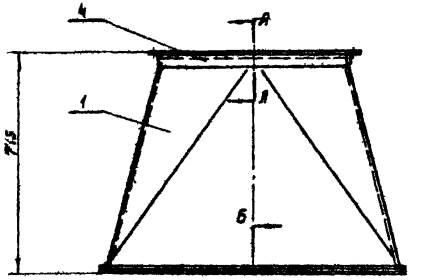

А-А

М1:1

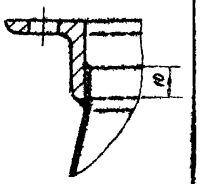

Б-Б

М1:1

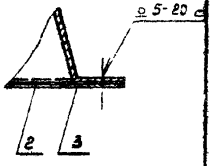

Примечание

Варить по периметру соприкосновения деталей. Катет шва равен наименьшей толщине свариваемых деталей

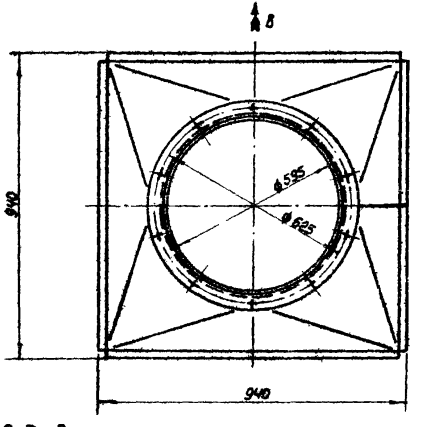

Вид В

М1:20

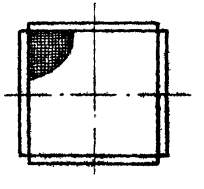

Общий вес 7,4

Поз.	Обозначение	Наименование	Кол.	Материал	Вес 1 шт.	Вес общ.	Прим.
4	17-0103	Фланец	1	Сталь Ст.3	2,44	2,44	Лист III
3	17-0304	Полоса 20 Г 910 Б-2	4	Сталь Ст.3	0,3	1,2	Б/ч
2	17-0303	Сетка № 10-1 940Г940; ГОСТ 3826-47	1	Сталь № Ст.1	1,1	1,1	Б/ч
1	17-0301	Переход	1	Сталь Ст.3	2,6	2,6	Лист II

Спецификация

М1:10

Обозначение	Наименование	Материал	Сортамент	Вес 1 кг	Лист
17-0301	Переход	Сталь Ст.3	Сталь толстолистовая ГОСТ 5681-57	2,6	140

М1:10

ТП 1965г.	Камера для резки цветного металла и нержавеющих сталей на АСШ-2	08-02-151	
	Узел. 17-03. Диффузор. Деталь.	Лист	140

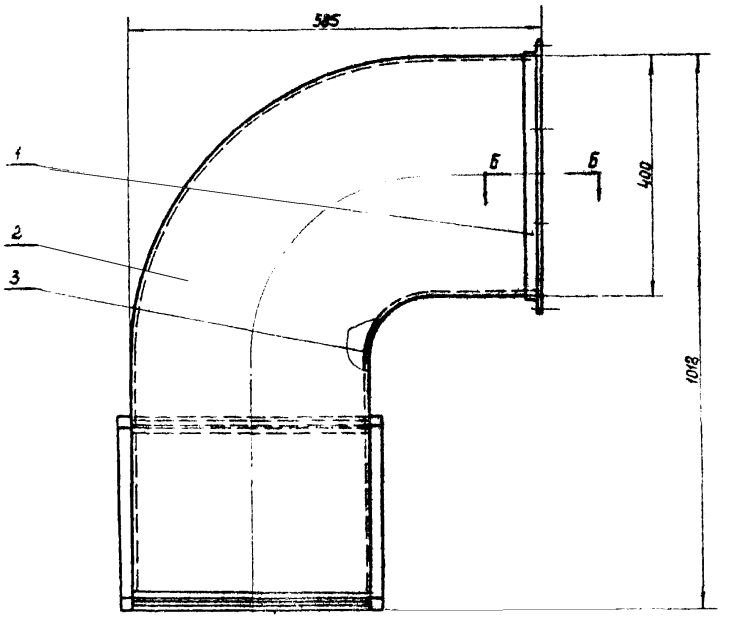

Б-Б
М1:1

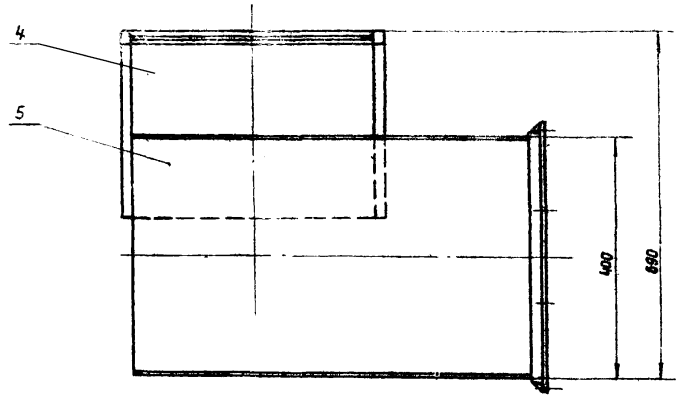

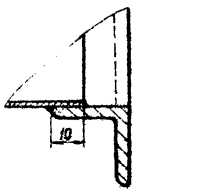

Вид В
М 1:10

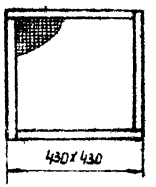

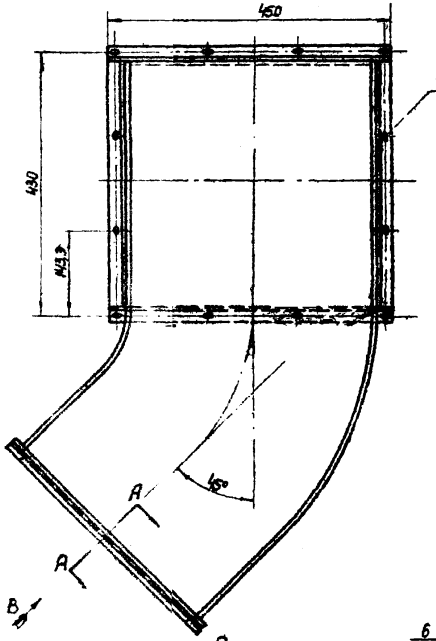

А-А
М1:1 повернуто

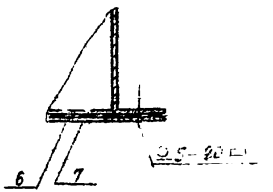

Примечание

Варить по периметру соприкосновения деталей. Катет шва равен наименьшей толщине свариваемых деталей.

Общий вес 80,2

Поз.	Обозначение	Наименование	Кол.	Материал	Масса детали, кг	Масса общая, кг	Примечание
7	17-0407	Полоса 40×28; S=2	4	Сталь Ст.3	0,12	0,48	Б/ч
6	17-0406	Деталь М 10-1 4801930; ГОСТ 3266-47	1	Сталь М Ст 1	0,6	0,6	Б/ч
5	17-0405	Лист	1	Сталь Ст.3	5,30	5,30	Лист 1
4	17-0404	Лист	1	Сталь Ст.3	3,8	3,8	Диск
3	17-0403	Лист	1	Сталь Ст.3	3,08	3,08	Лист 1
2	17-0402	Лист	1	Сталь Ст.3	5,10	5,10	Лист 1
1	17-0401	Фланец	1	сварка	1,90	1,90	Лист 1

Спецификация

М1:5

ТА 1965г.	Камера для резки цветного металла и нержавеющих сталей на АСШ-8.		08-02-151
	Узел. 17-04 Отсос	Листов	1

Инв. № подл. | Подпись и дата | Взам. инв. №

Разработал Пальцева
Проверил Стадничук
Гл. конструктор ЕЛМАН

▽1 остальное

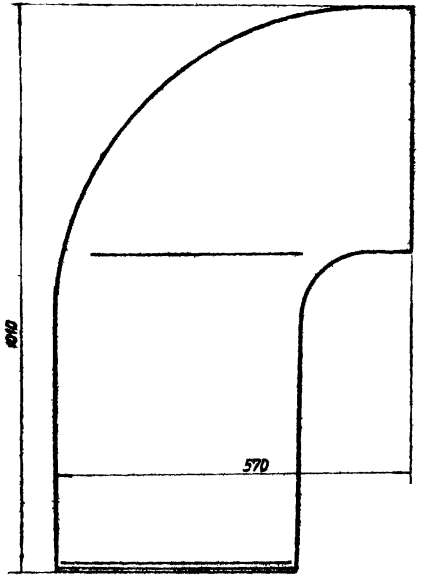

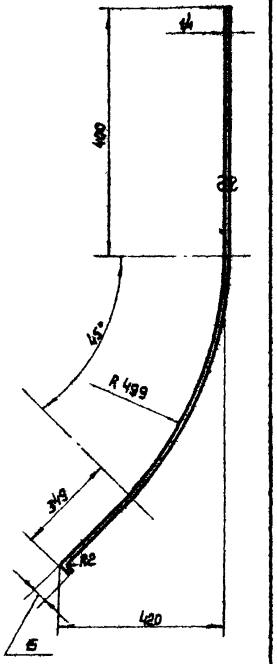

Развертка

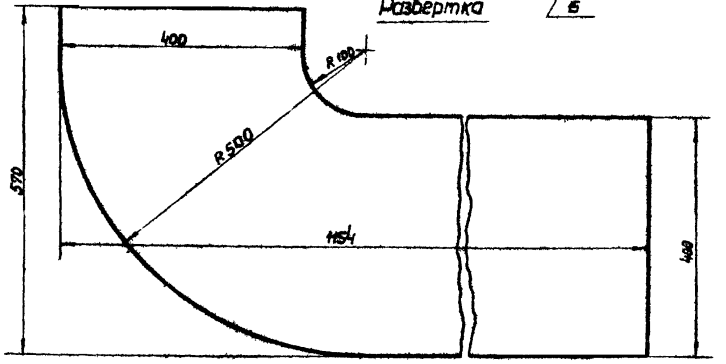

M 1:5

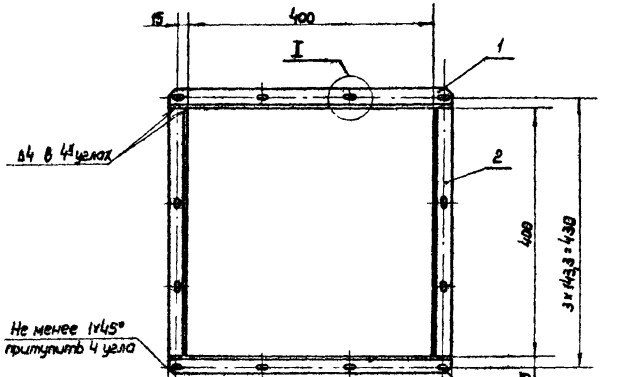

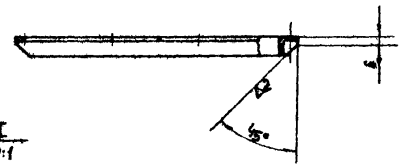

I
M 2:1

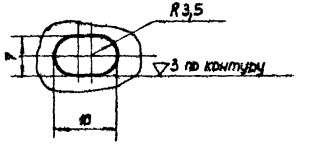

Общий вес 1,8

№ п/п	Обозначение	Наименование	Кол.	Материал	Вес 1 шт.	Вес общ.	Прим.
2	17-0401/2	Уголок равнов. 25х25х3 L=400, ГОСТ 8509-57	2	Сталь Ст.3	0,45	0,90	Б/Ч
1	17-0401/1	Уголок	2	Сталь Ст.3	0,50	1,00	Лист Ч.

Спецификация

M 1:5

Изм.	Кол.уч.	Лист	№ док.	Подпись	Дата
Разраб.	Ушаков				
Пров.	Ананьина				
Н.контр.	Ермолаев				
Гл.спец.					

17-0402	Лист	Сталь Ст3	Сталь. прокат листовой ГОСТ 3680-57	5,1	142
Обозначение	Наименование	Материал	Сортамент	Вес в кг	Лист

ТД 1965е	Камера для резки цветного металла и нержавеющих сталей на АСШ-2.	08-02-151
	Узел 17-0401. Фланец. Деталь.	Лист 142

▽1 остальное

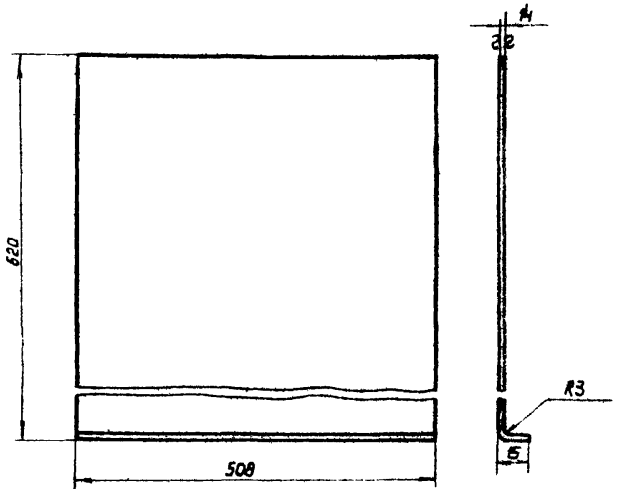

Длина развернутой детали 632

М1:2

17-0001	Задвижка	сталь Ст3	Сталь тонколистовая ГОСТ 3680-57	3,5	143
Обозначение	Наименование	Материал	Сортамент	Вес в кг	Лист

~ остальное

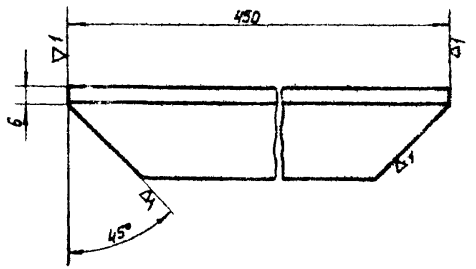

М1:1

17-0401/1	Уголок	сталь Ст3	Уголок равноб. 25×25×3 ГОСТ 8509-57	0,50	143
Обозначен.	Наименование	Материал	Сортамент	Вес в кг	Лист

▽1 остальное

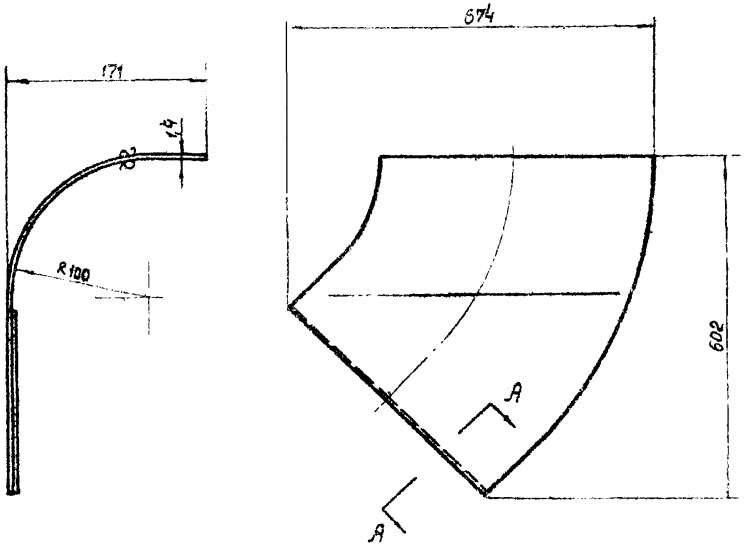

Развертка

А-А

М1:1 повернуто

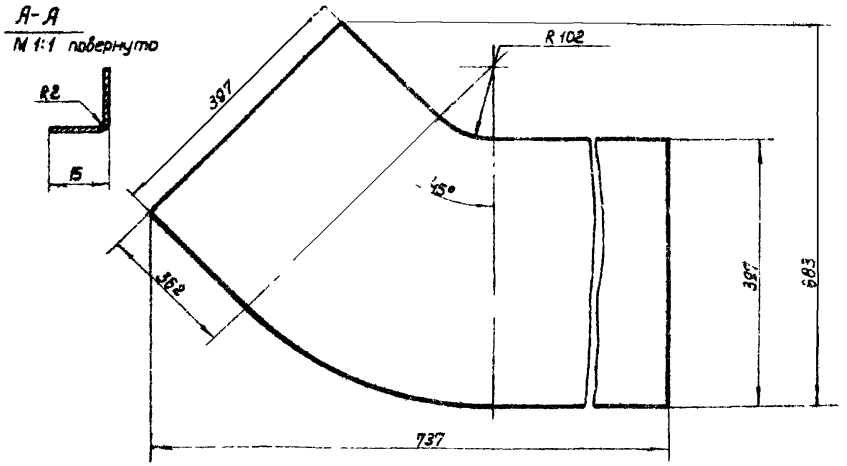

М1:5

17-0403	Лист	Сталь Ст3	Сталь тонколистовая ГОСТ 3680-57	3,08	143
Обозначен.	Наименование	Материал	Сортамент	Вес в кг	Лист

ТД 1965г.	Камера для резки цветного металла и нержавеющих сталей на АСШ-2	08-02-151	
	Детали.	Лист	143

8236-02 145

Рук. группы	Гольцова	
Проверил	Смиркина	
Конструкт.	Ерман	

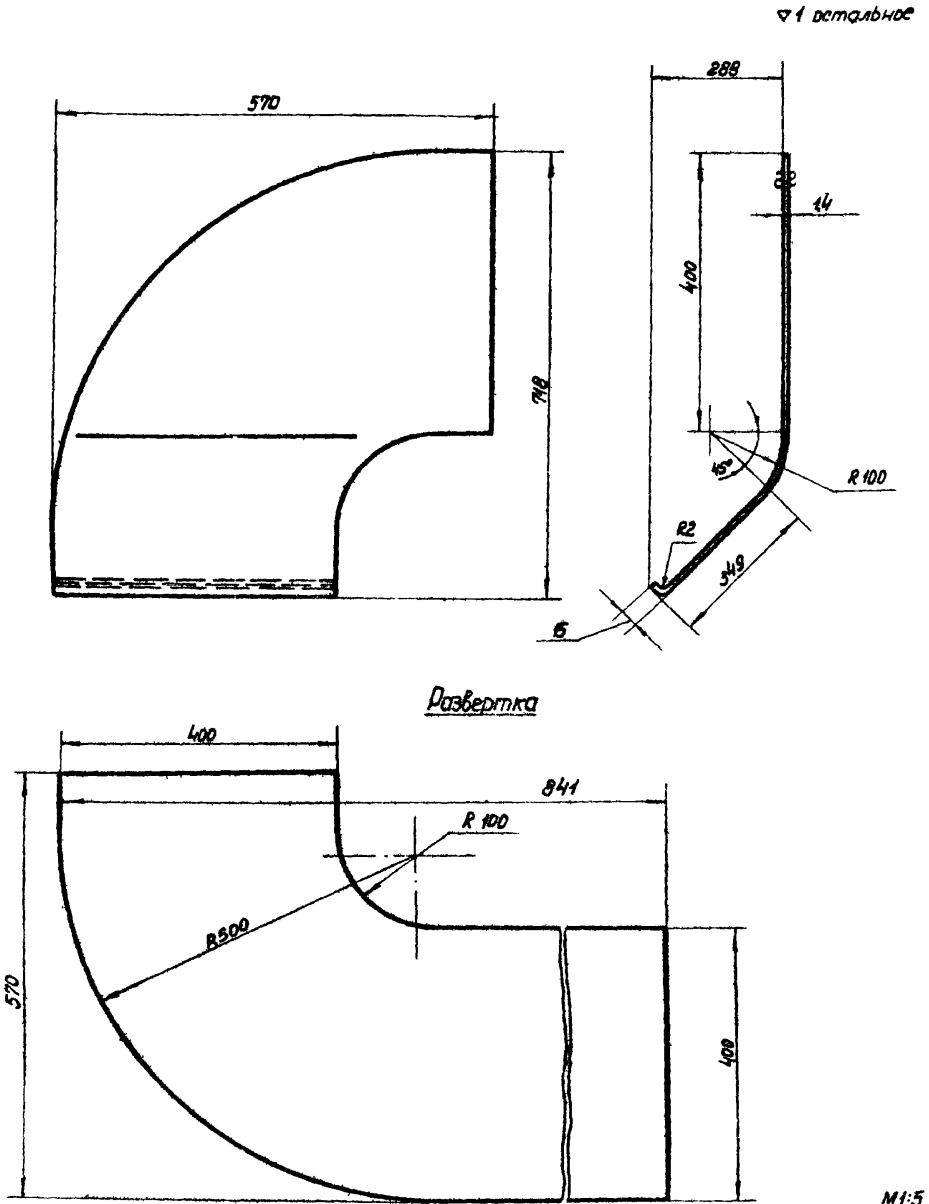

17-0404	Лист	Сталь Ст3	Сталь тонколистовая ГОСТ 3680-57	3,8	144
Обозначение	Наименование	Материал	Сортамент	Вес в кг	Лист

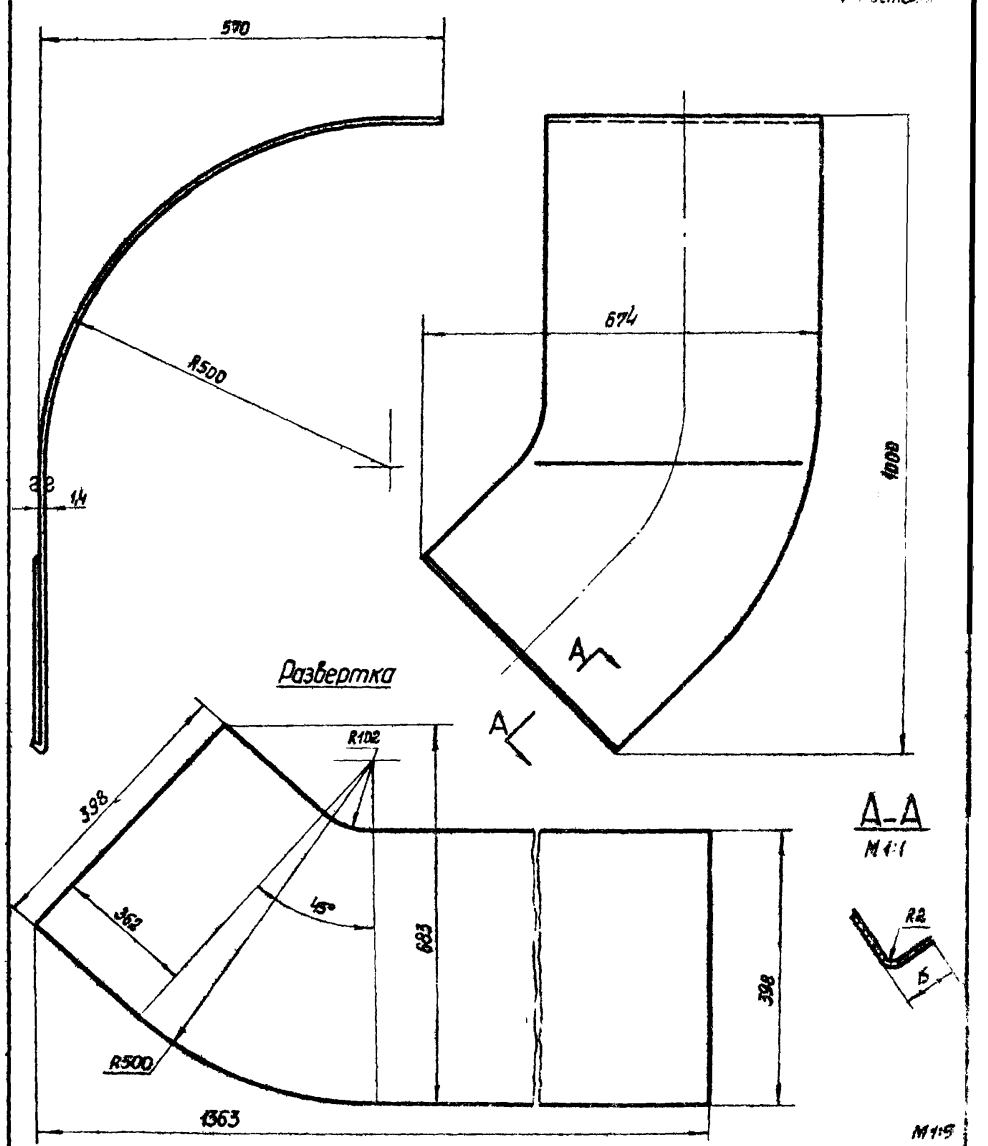

17-0405	Лист	Сталь Ст3	Сталь тонколистовая ГОСТ 3680-57	5,34	144
Обозначен.	Наименование	Материал	Сортамент	Вес в кг	Лист

ТА 1965г	Камера для резки цветного металла и нержавеющих сталей на АСШ-2.	08-02-151	
	Детали.	Лист	144

Проверил Смиркина
Конструкт. Ермон

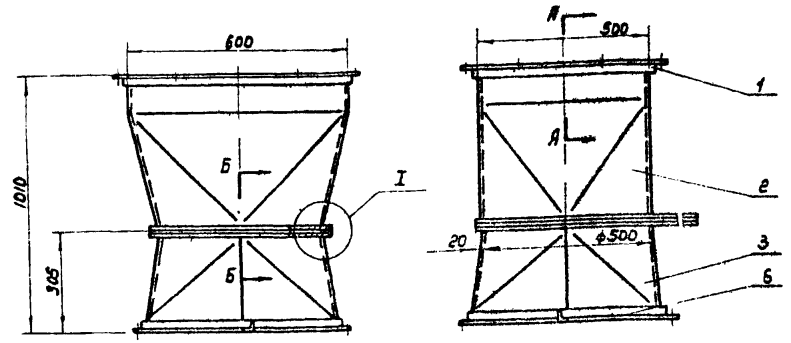

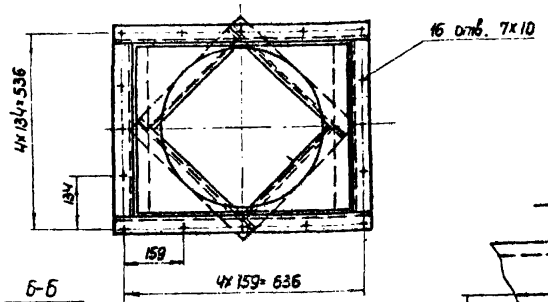

Б-Б
М1:1

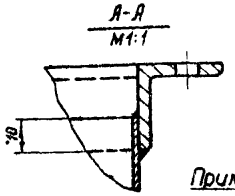

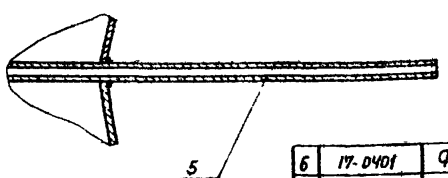

I
М2:1

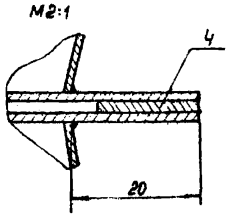

Примечание:
Варить по периметру соприкасания деталей; катет шва равен наименьшей толщине свариваемых деталей

Общий вес: 11,5

6	17-0401	Фланец	1	—"—	1,90	1,90	Лист 142
5	17-0505	Прокладка	2	—"—	2,1	4,2	Лист 146
4	17-0504	Рама	1	—"—	0,54	0,54	Лист 146
3	17-0503	Переход	1	—"—	0,61	0,61	Лист 147
2	17-0502	Переход	1	—"—	1,3	1,3	Лист 147
1	17-0501	Фланец	1	Сталь Ст.3	2,81	2,81	Лист 146
№№ п/п	Обозначение	Наименование	Кол.	Материал	Вес шт.	Вес общ.	Прим.

Спецификация

М1:10

17-05	Переход с шибером	сварка	—	11,4	145
Обозначен.	Наименование	Матер.	Сортам	Вес	Лист

I
М1:1

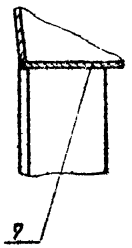

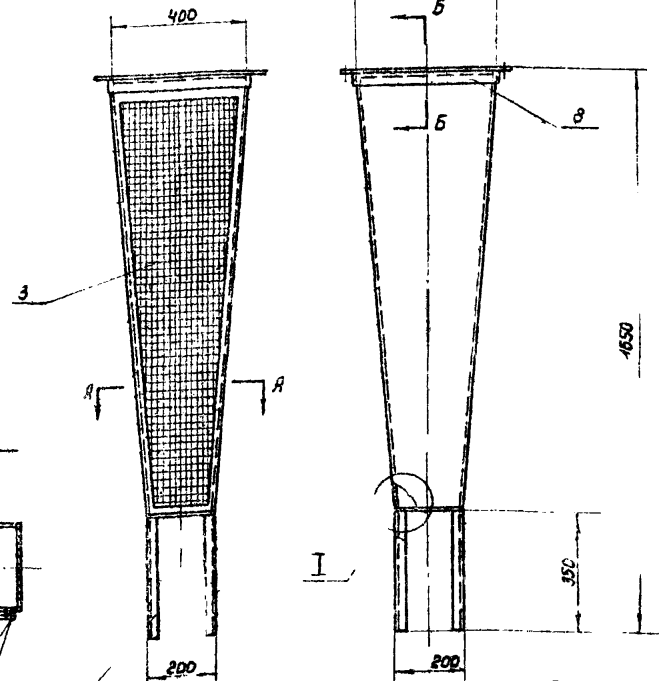

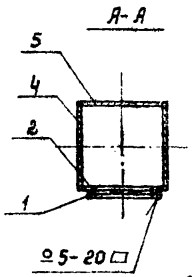

Б-Б
М1:1

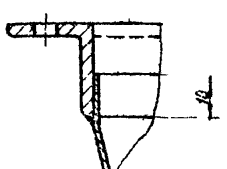

Примечание:
Варить по периметру соприкасания деталей; катет шва равен наименьшей толщине свариваемых деталей.

Общий вес 16,5

8	17-0[illegible]1	Фланец	1	Сталь Ст.3	1,90	1,90	Лист
7	17-0605	Лист 200х200 S=1,4	1	Сталь Ст.3	0,44	0,44	Б/ч
6	17-0605	Уголок равноб. 25х25х3 ГОСТ 8509-57; ℓ=350	4	Сталь Ст.3	0,37	1,48	Б/ч
5	17-0605	Стенка	1	Сталь Ст.3	4,1	4,1	Лист 137
4	17-0604	Стенка	2	Сталь Ст.3	4,3	8,6	Лист 148
3	17-0603	Сетка	1	Сетка № 10-1	0,4	0,4	Лист 148
2	17-0602	Стенка	1	Сталь Ст.3	0,67	0,67	Лист 148
1	17-0601	Рамка	1	Сталь Ст.3	0,6	0,6	Лист 148
№№ п/п	Обозначен.	Наименование	Кол.	Материал	Вес 1 шт.	Вес общ.	Прим.

Спецификация

ТД 1965г.	Камера для резки цветного металла и нержавеющих сталей на АСШ-2	08-02-151	
	Узлы: 17-06. Колонна приточная. 17-05. Переход с шибером	Лист	145

▽1 остальное

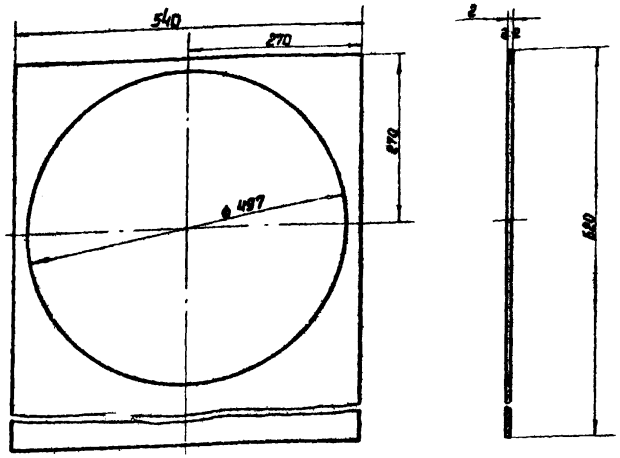

М1:5

17-0505	Прокладка	Сталь Ст.3	Сталь толстолистовая ГОСТ 8568-57	2,1	146
Обозначение	Наименование	Материал	Сортамент	Вес в кг	Лист

▽1 остальное

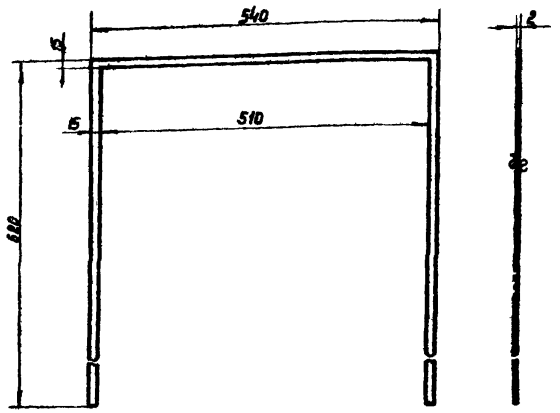

Допускается изготовление из отдельных полос сваркой встык

М1:5

17-0504	Рама	Сталь Ст.3	Сталь толстолистовая ГОСТ 8568-57	0,54	146
Обозначен.	Наименование	Материал	Сортамент	Вес 1 кг	Лист

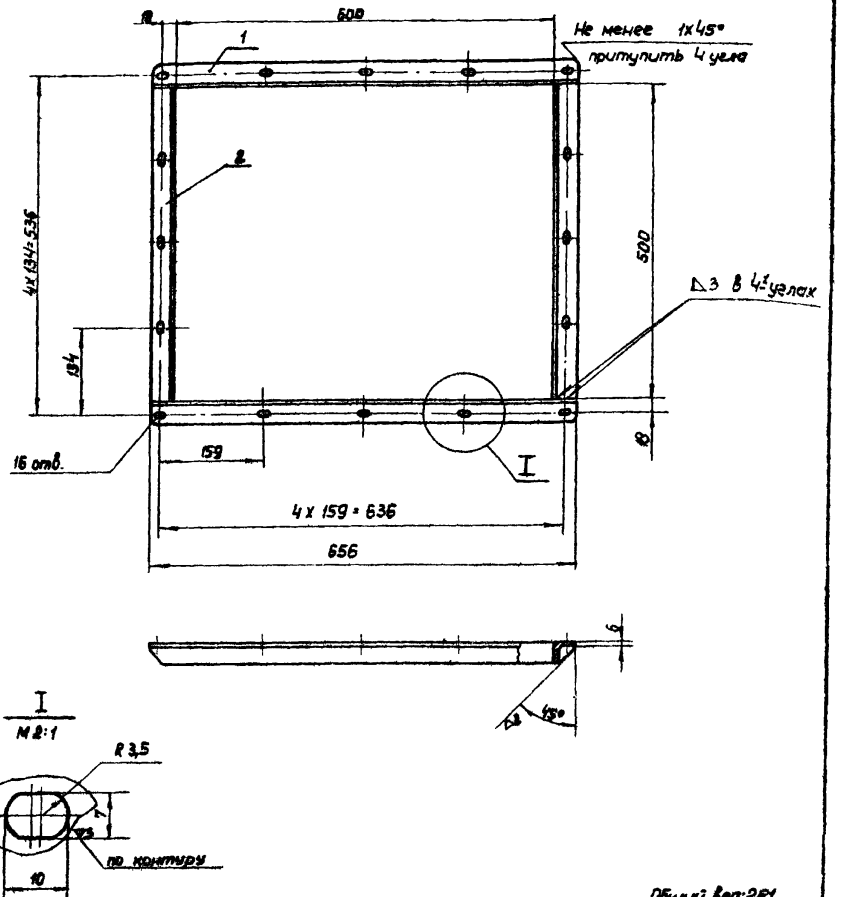

Общий вес: 2,81

2	17-0501/2	Уголок равноб. 28х28х3 С-590 ГОСТ 8509-57	2				б/ч
1	17-0501/1	Уголок	2	Сталь Ст.3	0,8	1,53	Лист 139
№ п/п	Обозначение	Наименование	Кол.	Материал	Вес в кг: ушт	общ.	Примеч.

Спецификация

М 1:5

ТА 1965г.	Номера для резки цветного металла и нержавеющих сталей на ЛСШ-2.	08-02-151
	Узел. Фланец. 17-0501. Детали	Лист 146

▽ 1 остальное

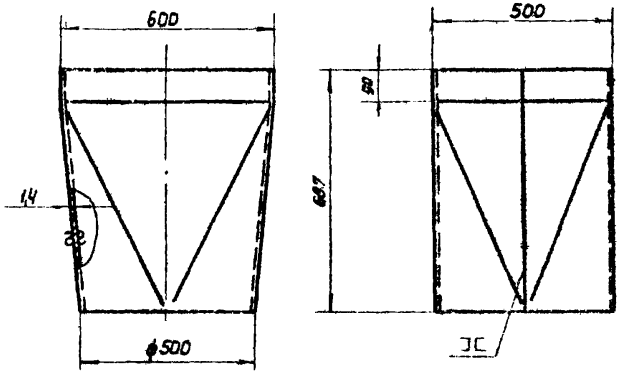

Развертка

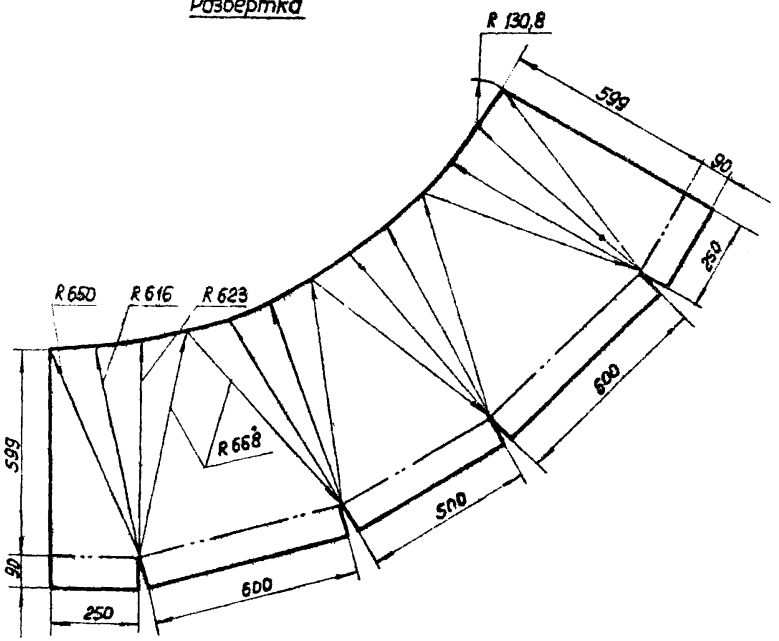

M1:10

17-0502	Переход	Сталь Ст 3	Сталь толстолистовая ГОСТ 3680-57	1,3	147
Обозначен.	Наименование	Материал	Сортамент	Вес в кг	Лист

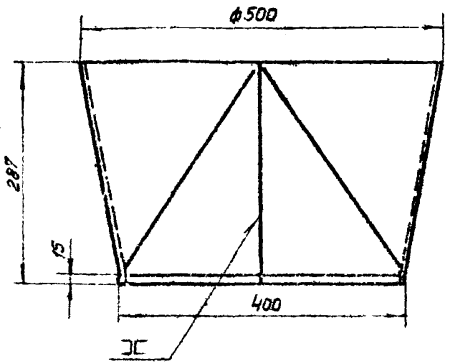

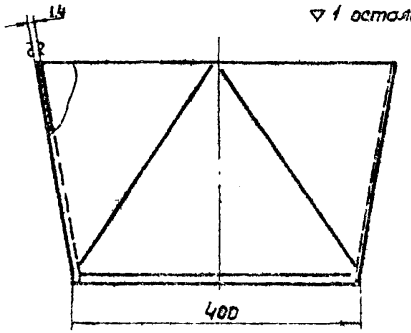

▽ 1 остальное

Развертка
M1:10

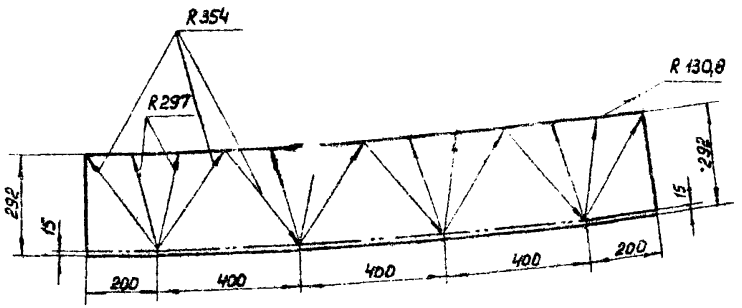

M1:5

17-0503	Переход	Сталь Ст 3	Сталь толстолистовая ГОСТ 3680-57	0,61	147
Обозначен.	Наименование	Материал	Сортамент	Вес в кг	Лист

ТД 1965г.	Камера для резки цветного металла и нержавеющих сталей на ЯСШ-2.	08-02-151
	Детали.	Лист 147

Конструкт. Ермак

▽1 остальное

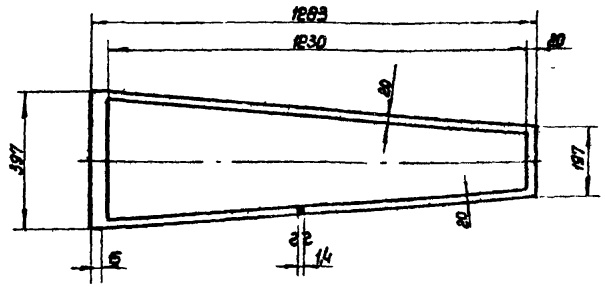

Допускается изготовление из отдельных полос сваркой встык.

М1:10

17-0602	Стенка	Сталь Ст.3	Сталь толстолистовая ГОСТ 3680-57	0,67	148
Обозначение	Наименование	Материал	Сортамент	Вес в кг	Лист

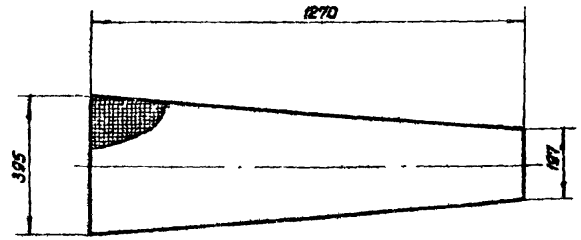

М1:10

17-0603	Сетка	Сталь Мст.1	Сетка ГОСТ 3826-47	0,4	148
Обозначен.	Наименование	Материал	Сортамент	Вес в кг	Лист

▽1 остальное

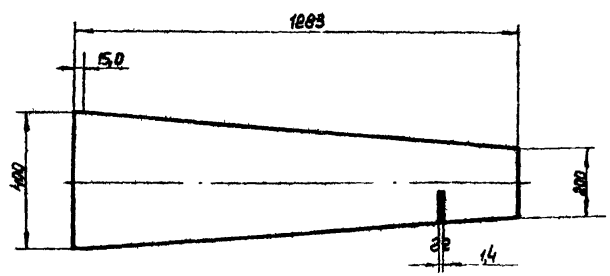

М1:10

17-0604	Стенка	Сталь Ст.3	Сталь толстолистовая ГОСТ 3680-57	4,3	148
Обозначен.	Наименование	Материал	Сортамент	Вес в кг	Лист

▽1 остальное

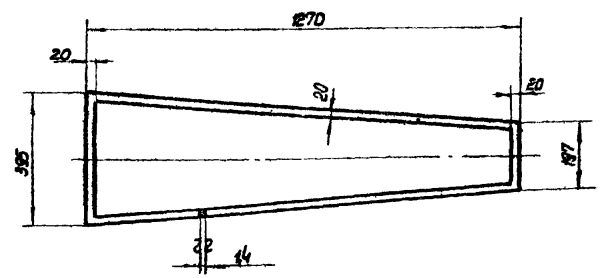

Допускается изготовление из отдельных полос сваркой встык.

М1:10

17-0601	Рамка	Сталь Ст.3	Сталь толстолистовая ГОСТ 3680-57	0,6	148
Обозначен.	Наименование	Материал	Сортамент	Вес в кг	Лист

ТД 1965г.	Камера для резки цветного металла и нержавеющих сталей на ЯСШ-2. Детали.	ОВ-02-151 Лист 148

8236-02

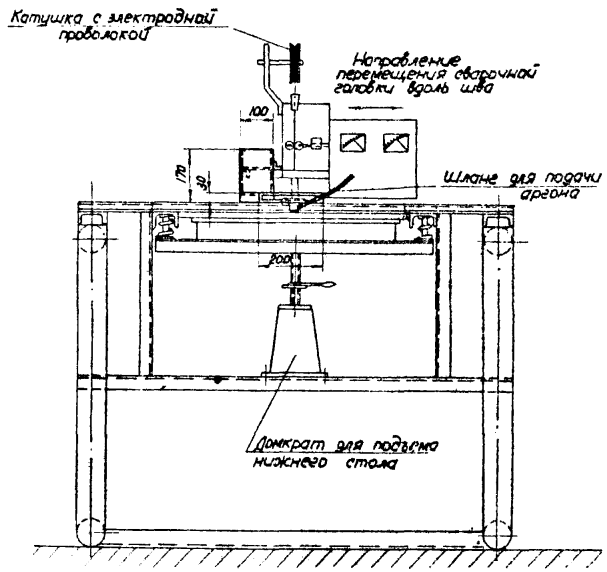

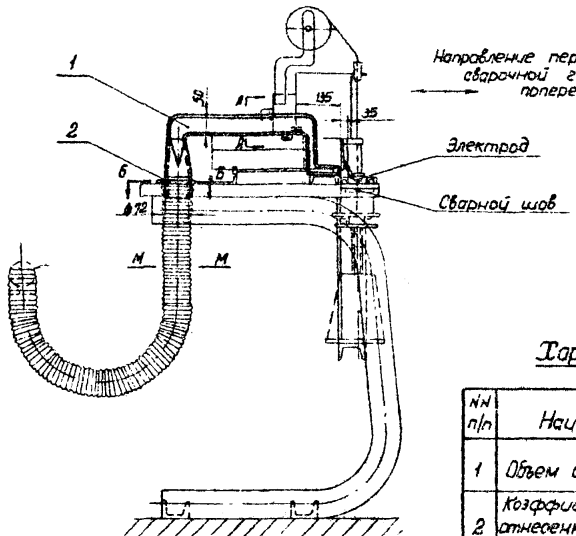

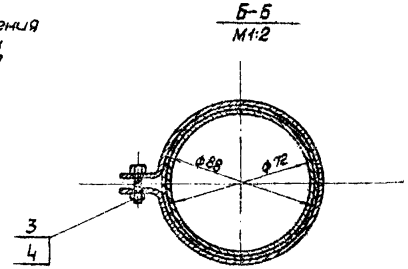

Характеристика отсоса

NN п/п	Наименование		Един. измер.	Кол-во
1	Объем отсасываемого воздуха		м³/ч	200
2	Коэффициент местного сопротивления, отнесенный к скорости в сечении М-М		—	6,1
3	Средняя скорость воздуха в сечении М-М		м/сек	9,7
4	Концентрация вредностей в отсасываемом воздухе	сварочная пыль	мг/м³	65,0
5	Общий вес		кг	2,0

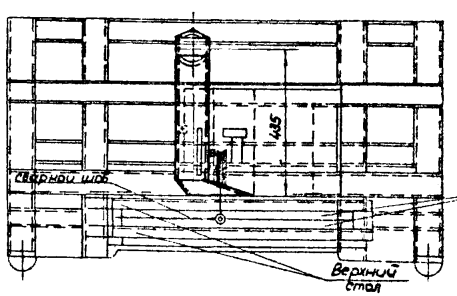

А-А
М1:2

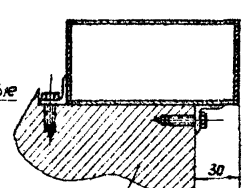

NN п/п	Обозначение	Наименование	Кол.	Материал	1 шт	Общ. Вес кг	Примечание
4	ГОСТ 5915-62	Гайка М6	1	Сталь Ст.3	0,002	0,002	
3	ГОСТ 7798-62	Болт М6х16	3	Сталь Ст.3	0,005	0,015	
2	18-0001	Хомут	1	Сталь Ст.3	0,20	0,20	Лист 19
1	18-01	Отсос	1	сварка	1,8	1,8	Лист 19

Спецификация

М1:10

ТД 1965г	Отсос с/т абтомата типа АДСП-1 для сварки в среде аргона	08-02-151	
	Общий вид 18-00	Лист	14,9

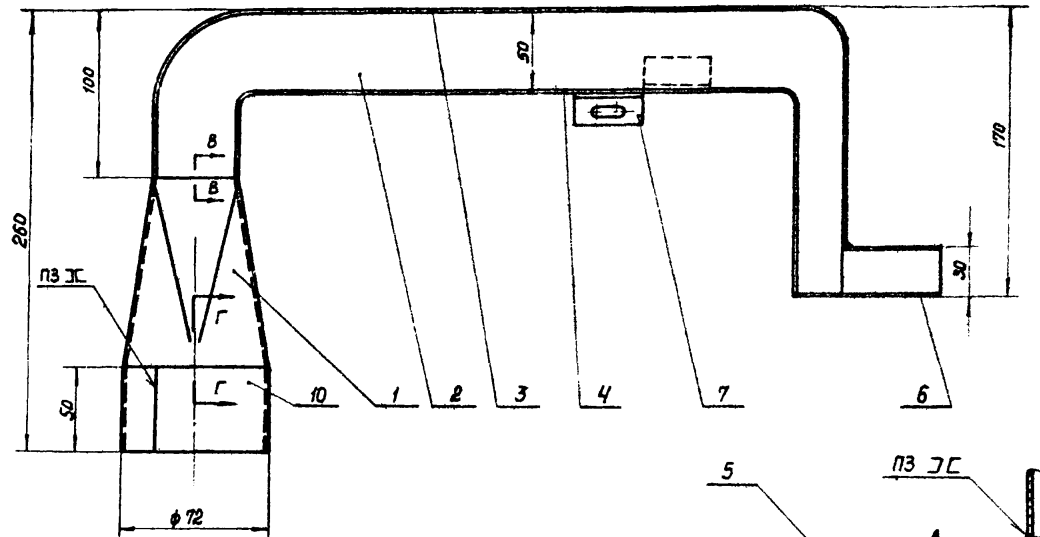

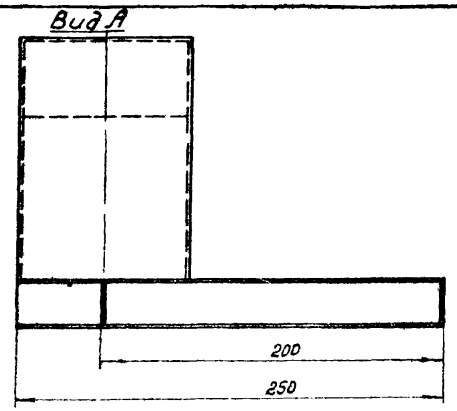

А

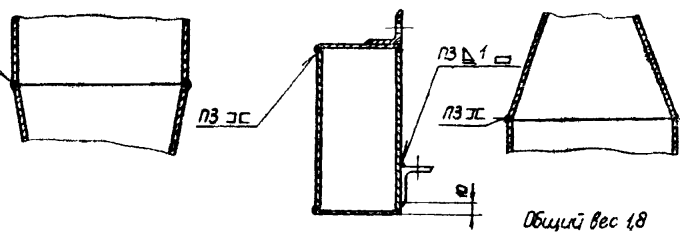

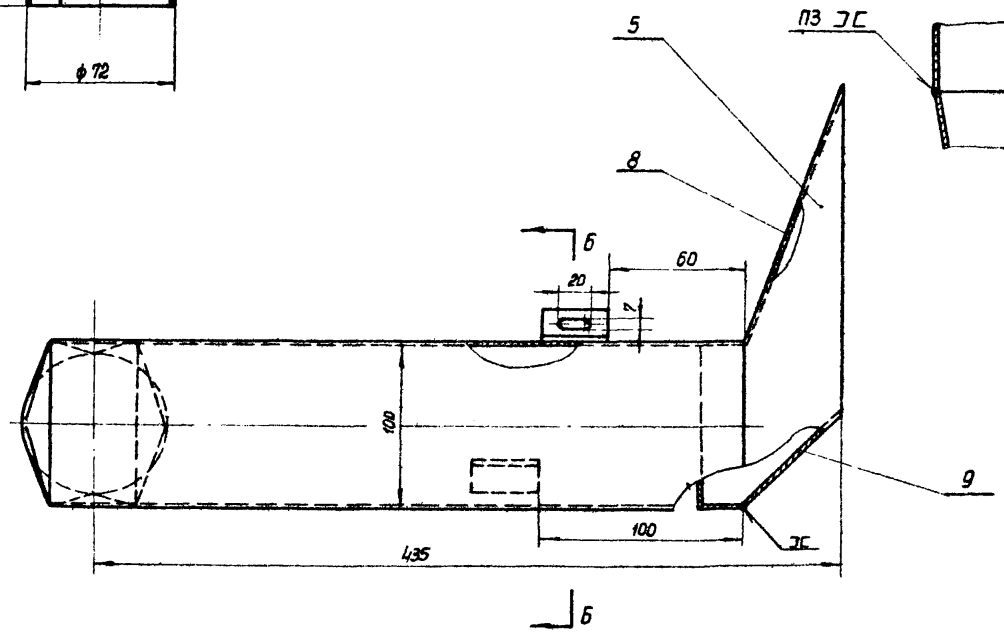

Общий вес 1,8

NN пп	Обозначен.	Наименован.	Кол.	Материал	Вес 1 шт	Вес общ. кг	Прим.
10	18-0110	Лист 223×50 S=1	1	Сталь Ст.3	0,09	0,09	Б/ч
9	18-0109	Лист 79×28 S=1	1	Сталь Ст.3	0,017	0,017	Б/ч
8	18-0108	Лист 166×28 S=1	1	Сталь Ст.3	0,036	0,036	Б/ч
7	18-0107	Кронштейн	2	Сталь Ст.3	0,042	0,084	Лист 152
6	18-0106	Лист	1	Сталь Ст.3	0,065	0,065	Лист 152
5	18-0105	Лист	1	Сталь Ст.3	0,06	0,06	Лист 152
4	18-0104	Лист нижний	1	Сталь Ст.3	0,38	0,38	Лист 152
3	18-0103	Лист верхний	1	Сталь Ст.3	0,48	0,48	Лист 151
2	18-0102	Лист боковой	2	Сталь Ст.3	0,20	0,40	Лист 151
1	18-0101	Переход	1	Сталь Ст.3	0,33	0,33	Лист 151

Спецификация

Инв. № подл. | Подп. и дата | Взам. инв. №		
Разраб.	Цуприкин	
Проверил	Цуприкин	
Конструкт.	Волгодо	

М1:2

ТД 1965г.	Отсос от автомата типа АДСП-1 для сварки в среде аргона	08-02-151
	Узел 18-01 Отсос.	Лист 150

▽ 1 остальное

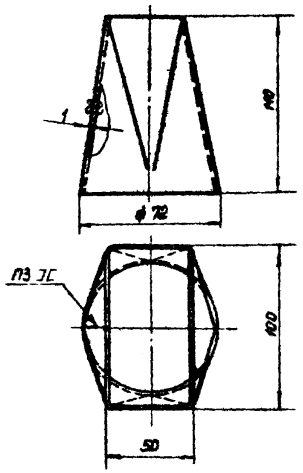

Развертка

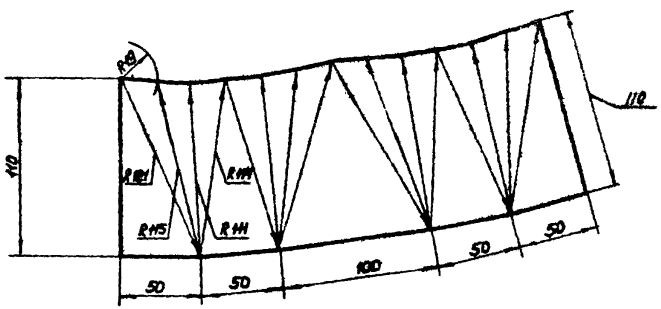

M1:2

18-0101	Переход	Сталь Ст.3	Сталь листовая ГОСТ 19903-74	0,33	151
Обозначен.	Наименование	Материал	Сортамент	Вес 1 кг.	Лист

▽ 1 остальное

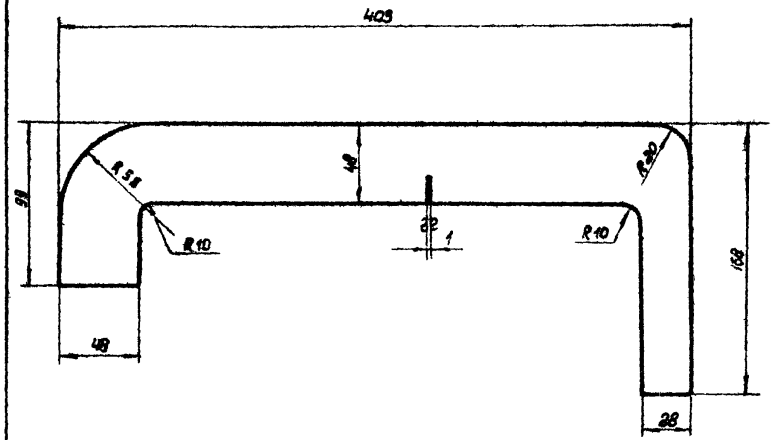

M1:2

18-0102	Лист боковой	Сталь Ст.3	Сталь листовая ГОСТ 19903-74	0,20	151
Обозначен.	Наименование	Материал	Сортамент	Вес 1 кг	Лист

▽ 1 остальное

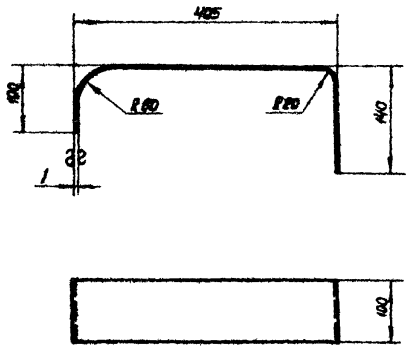

Развернутая длина детали 607

M1:5

18-0103	Лист верхний	Сталь Ст.3	Сталь листовая ГОСТ 19903-74	0,48	151
Обозначен.	Наименование	Материал	Сортамент	Вес 1 кг	Лист

ТД 1965г	Отсос от автомата типа АДСП-1 для сварки в среде аргона	08-02-151
	Детали.	Лист 151

Инв. № подл. | Подпись и дата | Взам. инв. №

~ остальное

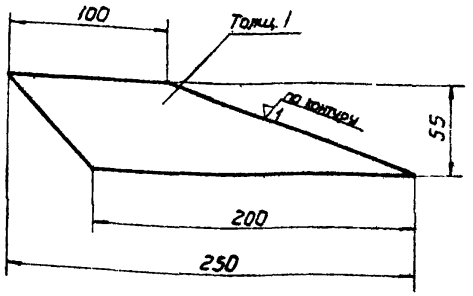

М1:2

18-0105	Лист	Сталь Ст3	Сталь тонколистовая ГОСТ 3680-57	0,06	152
Обозначение	Наименование	Материал	Сортамент	Вес 6 кг	Лист

~ остальное

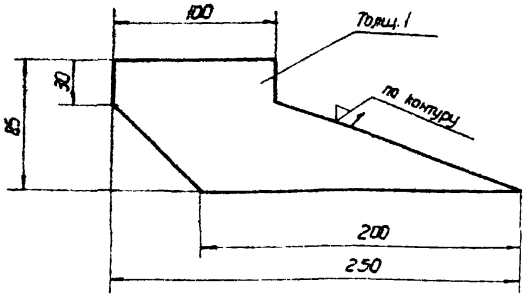

М1:2

18-0106	Лист	Сталь Ст3	Сталь тонколистовая ГОСТ 3680-5	0,085	152
Обозначение	Наименование	Материал	Сортамент	Вес 6 кг	Лист

▽ 1 остальное

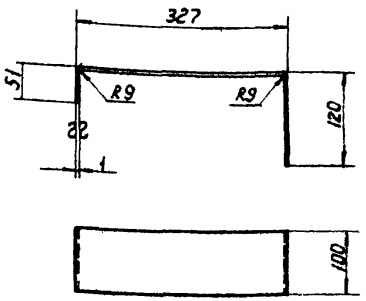

Длина развернутой детали 488

М1:5

18-0104	Лист нижний	Сталь Ст3	Сталь тонколистовая ГОСТ 3680-57	0,38	152
Обозначение	Наименование	Материал	Сортамент	Вес 6 кг	Лист

~ остальное

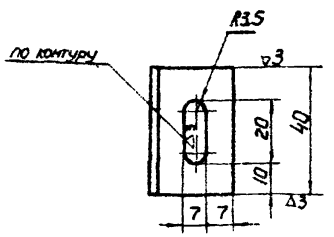

М1:1

18-0107	Кронштейн	Сталь Ст3	Уголок равнобедр. 25×25×3 ГОСТ 8509-57	0,042	152
Обозначение	Наименование	Материал	Сортамент	Вес 6 кг	Лист

ТА 1965 г.	Этрос от автомата типа НДСП-1 для сварки в среде аргона	08-02-151
	Детали	Лист 152

Проверил Царевский
Конструктор Волкова

~ остальное

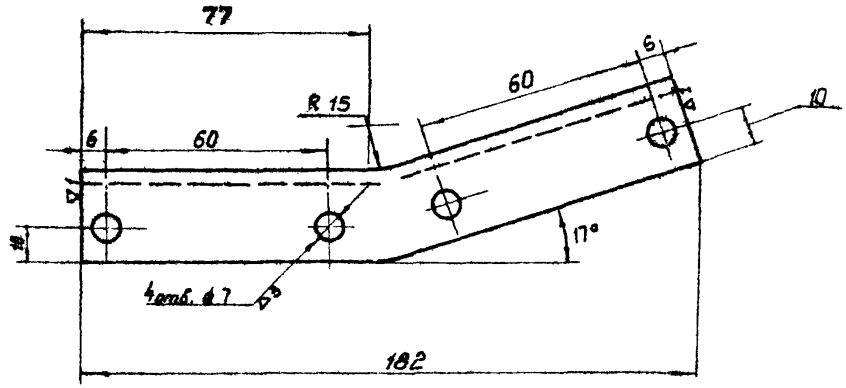

Длина развернутой детали 185

20-0004	Кронштейн	Сталь Ст. 3	Уголок равнобед. 25×25×3 ГОСТ 8509-57	0,2	153
Обозначение	Наименование	Материал	Сортамент	Вес в кг	Лист

▽1 остальное

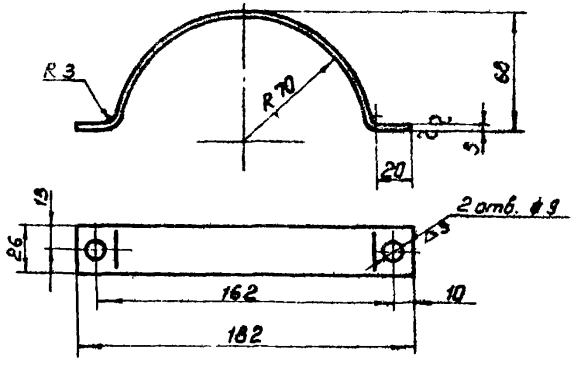

Длина развернутой детали 256

М 1:2

12-0001	Полухомут	Сталь Ст 3	Сталь тонколистовая ГОСТ 3680-57	0,1	153
Обозначение	Наименование	Материал	Сортамент	Вес в кг	Лист

▽3 остальное

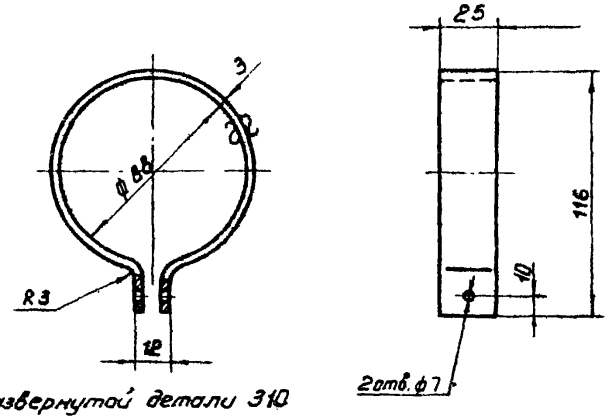

Длина развернутой детали 310

М 1:2

18-0001	Хомут	Сталь Ст 3	Сталь тонколистовая ГОСТ 3680-57	0,20	153
Обозначение	Наименование	Материал	Сортамент	Вес в кг	Лист

Гл. констр.	Каган		
Нач. отдела	Бейзерман		
Рук. группы	Сольцова		
Проверил	Цоревский		
Конструкт.	Щукина		

ТД 1965	Отсос от автомата типа АДГН-1 для сборки в среде аргона.	08-02 151	
	Детали.	Лист	153

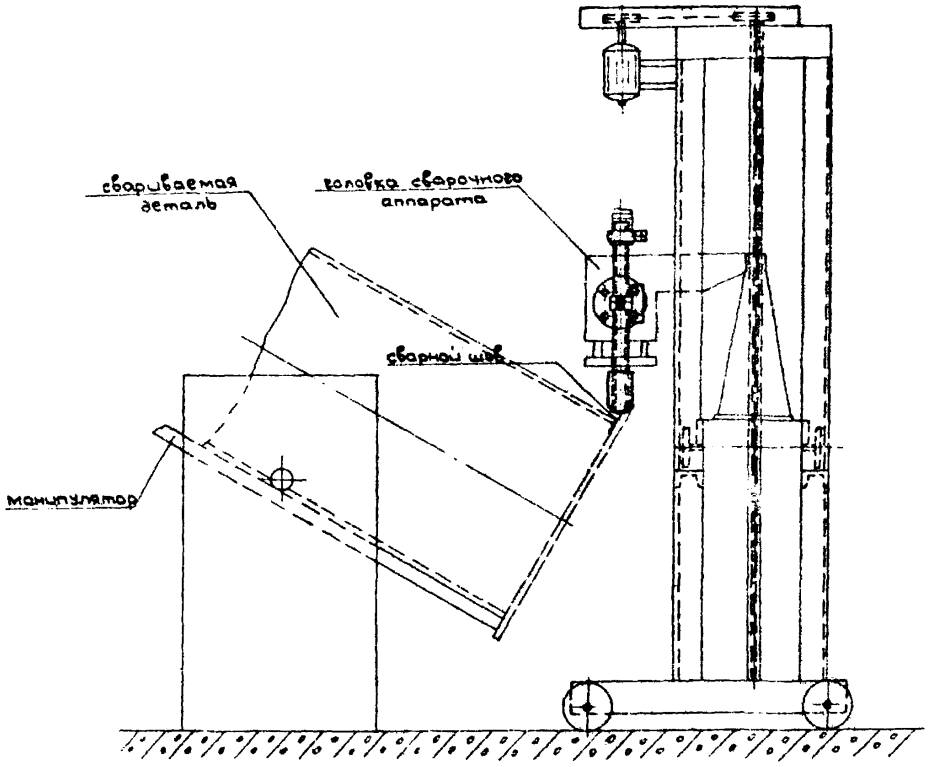

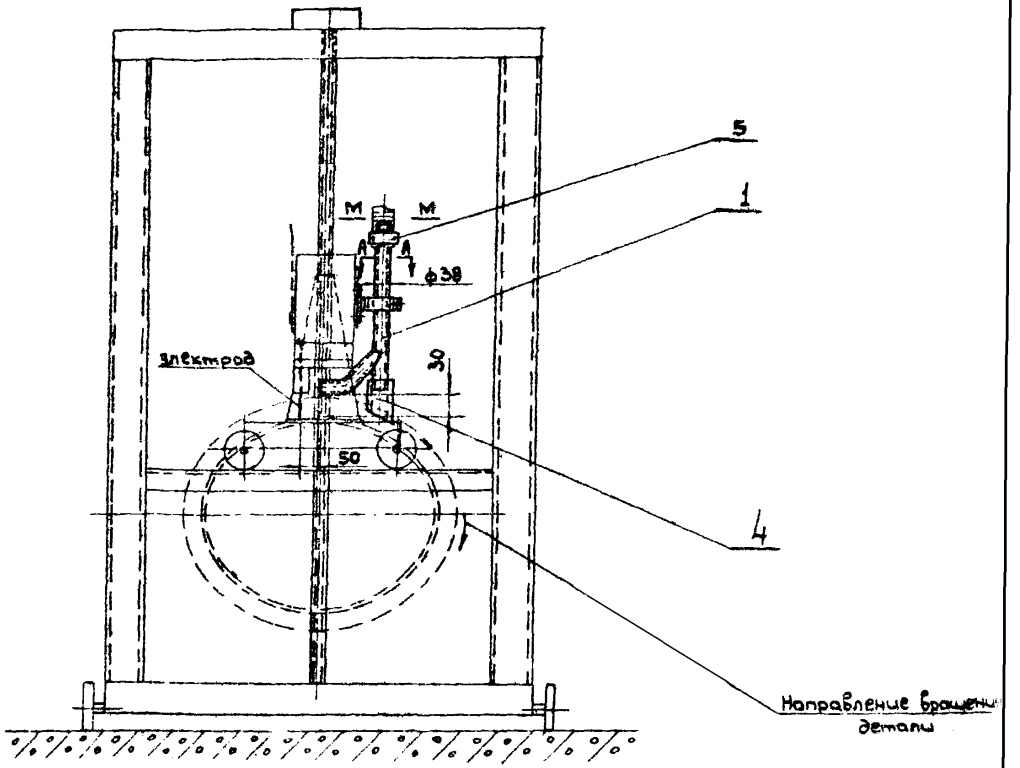

А-А
М 1:2

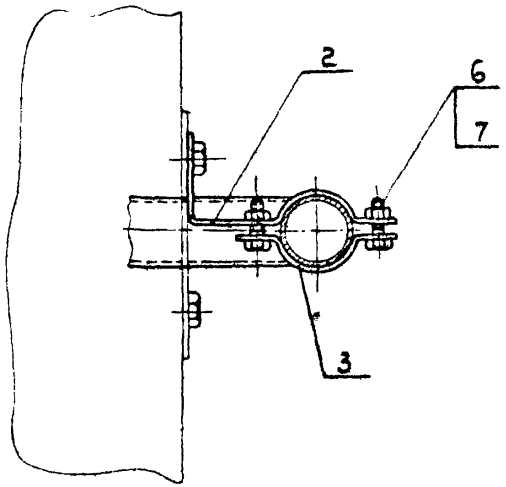

Характеристика отсоса

№ п/п	Наименование		Единицы измерен.	Колич.
1	Объем отсасываемого воздуха	газоотсос / флюсоотсос	м³/ч	40 / 60
2	Коэффициент местного сопротивления, отнесенный к скорости в сечении М-М		—	0,4
3	Средняя скорость воздуха в сечении М-М		м/сек	28
4	Концентрация вредностей в отсасываемом воздухе газоотсоса	фтористый водород	мг/м³	25,5
5	Общий вес		кг	1,5

№ п/п	Обозначен.	Наименование	Кол.	Материал	1 шт.	Общ. вес кг	Прим.
7	ГОСТ 5915-62	Гайка М6	3	Сталь Ст.3	0,002	0,006	
6	ГОСТ 7798-62	Болт М6х20	3	"	0,006	0,018	
5	19-0004	Хомут	1	Сталь Ст.3	0,13	0,13	Лист 159
4	19-0003	Флюсоотсос	1	Резина	0,14	0,14	Лист 159
3	19-0002	Полухомут	1	Сталь Ст.3	0,046	0,046	Лист 159
2	19-0001	Кронштейн	1	Сталь Ст.3	0,075	0,075	Лист 159
1	19-01	Отсос	1	Сварка	1,0	1,0	Лист 154

Спецификация

М 1:10

ТД 1965г

Отсос от автомата типа АДС-1000-3 при сварке круговых швов

ОВ-02-151

Общий вид. 19-00

Лист 154

▽3 остальное

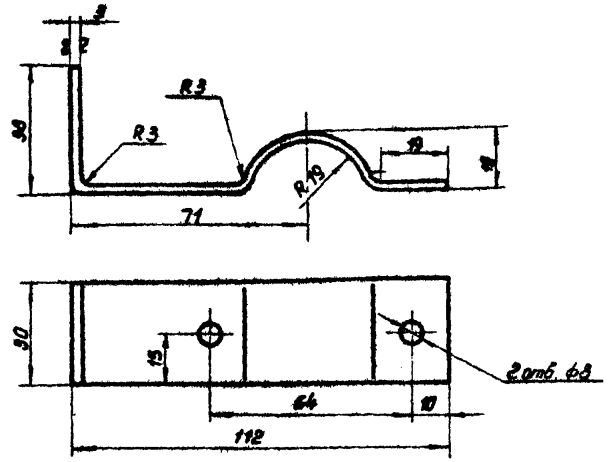

Длина развернутой детали 160

М1:1

Обозначение	Наименование	Материал	Сортамент	Вес в кг	Лист
19-0001	Кронштейн	Сталь Ст 3	Сталь тонколистовая ГОСТ 3680-57	0,075	155

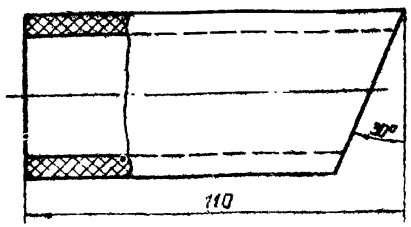

М1:1

Обозначение	Наименование	Материал	Сортамент	Вес в кг	Лист
19-0003	Флюсоотсос	Резина	Трубка типа II ср. твердости ГОСТ 5496-57	0,138	155

▽3 остальное

▽3 остальное

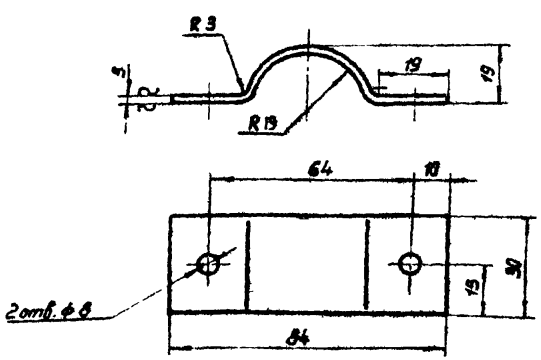

Длина развернутой детали 98

М1:1

Обозначение	Наименование	Материал	Сортамент	Вес в кг	Лист
19-0002	Полухомут	Сталь Ст.3	Сталь тонколистовая ГОСТ 3680-57	0,046	155

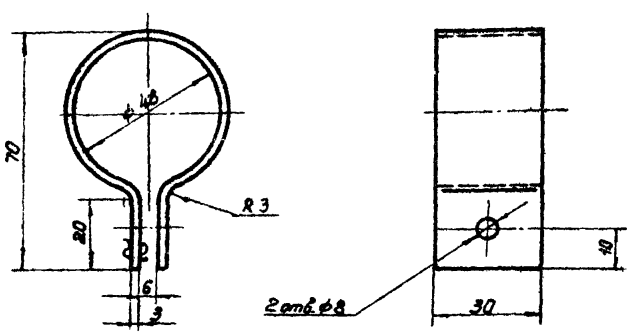

Длина развернутой детали 192

М1:1

Обозначение	Наименование	Материал	Сортамент	Вес в кг	Лист
19-0004	Хомут	Сталь Ст.3	Сталь тонколистовая ГОСТ 3680-57	0,13	155

ТД 1965г	Отсос от автомата типа АДС-1000-3 при сварке круговых швов.	ОВ-02-151	
	Детали	Лист	155

Контрол. Зейликтан
Конструкт. Кудрявцева

▽/ остальное

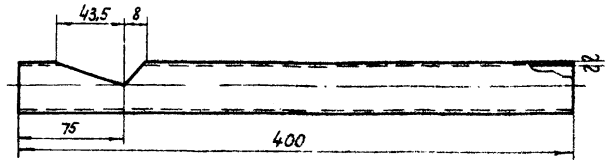

М1:2

19-0102	Труба	Сталь Ст.3	Труба 38×2 ГОСТ 8734-58	0,7	156
Обозначен.	Наименование	Материал	Сортамент	Вес	Лист

▽/ остальное.

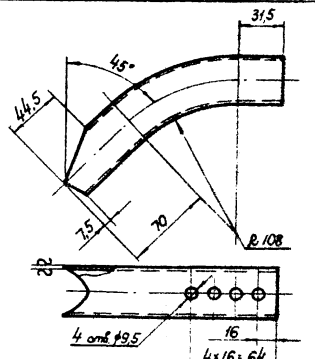

Длина развернутой детали 201.

М1:2

19-0101	Отвод	Сталь Ст.3	Труба 38×2 ГОСТ 8734-58	0,3	156
Обозначение	Наименование	Материал	Сортамент	Вес	Лист

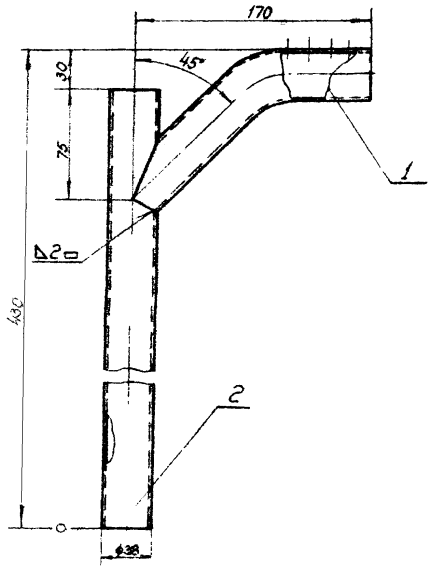

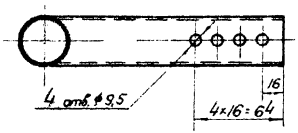

Общий вес 1,0

2	19-0102	Труба	1	Сталь Ст.3	0,7	0,7	Лист 156
1	19-0101	Отвод	1	Сталь Ст.3	0,3	0,3	Лист 156
NN поз.	Обозначен.	Наименование	Кол.	Материал	1 шт	Общ. вес вкг	Примеч.

Спецификация.

М1:2

ТД 1965в	Отсос от автомата типа АДС-1000-3 при сварке круговых швов.	08-02-151
	Узел 19-01. Отсос Детали.	Лист 156

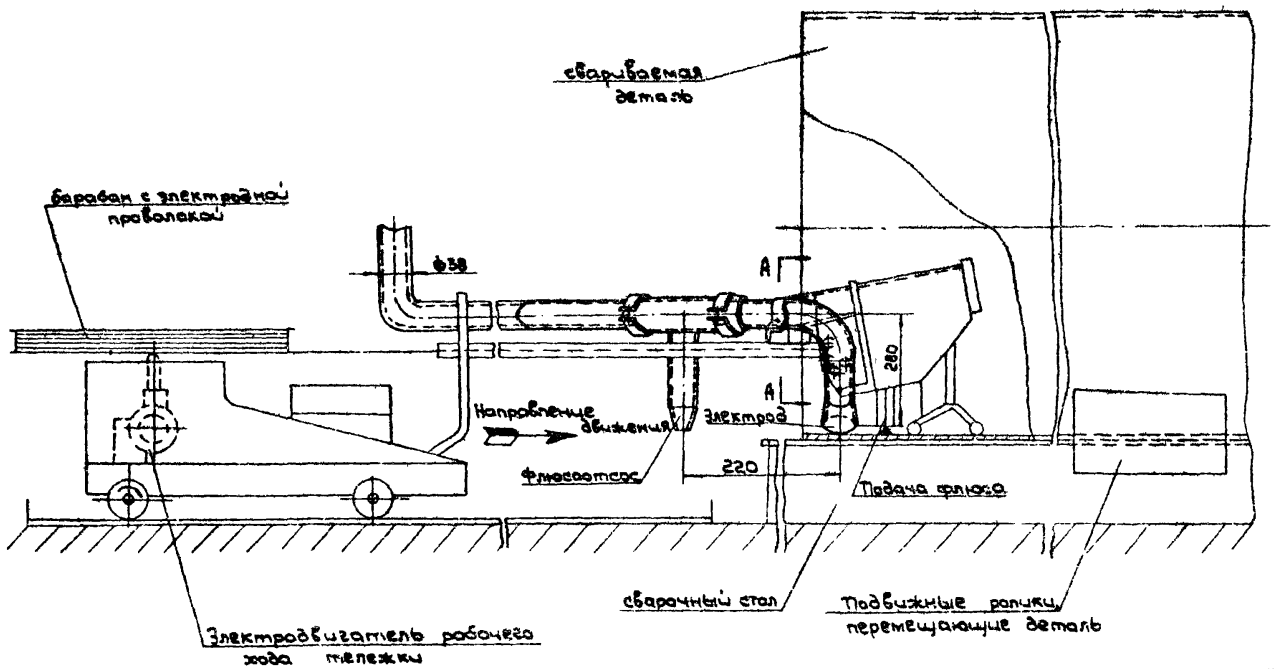

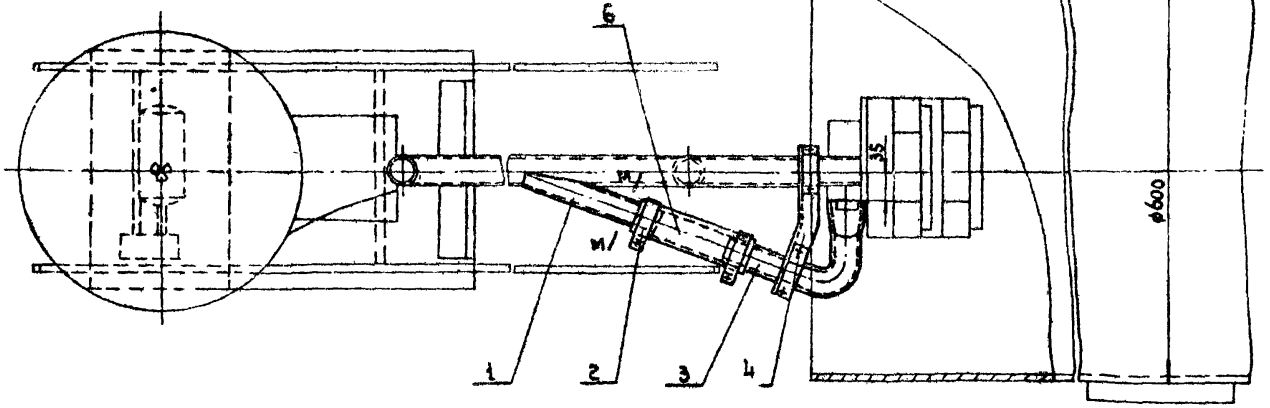

А-А

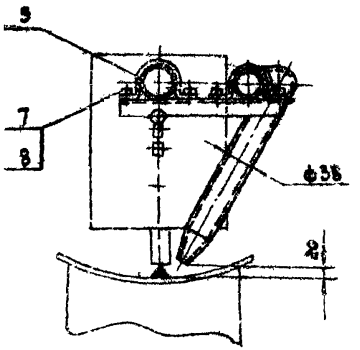

Характеристика отсоса

N п/п	Наименование		Единица измерения	Количество
1	Объем отсасываемого воздуха		м³/ч	1.5
2	Коэффициент местного сопротивления, отнесенный к скорости в сечении м-м		-	2,4
3	Средняя скорость воздуха в сечении м-м		м/сек	12.5
4	Концентрация вредностей в отсасываемом воздухе	фтористый водород	мг/м³	10.4
5	Общий вес		кг	1.7

Поз.	Обозначение	Наименование	Кол.	Материал	Вес 1 шт.	Вес общ. кг.	Примечание
8	ГОСТ 5915-62	Гайка М6	6	Сталь Ст.3	0,003	0,018	
7	ГОСТ 7798-62	Болт М6х25	6	Сталь Ст.3	0.007	0,042	
6	20-0006	Рукав Г ф38 ℓ=180 ГОСТ 8318-57	1	Резина	0.06	0.06	6/4
5	20-0005	Полухомут	2	Сталь Ст.3	0.06	0,12	Лист 158
4	20-0004	Кронштейн	1	"	0.2	0,2	Лист 158
3	20-0003	Отсос	1	"	0.76	0.76	Лист 158
2	20-0002	Хомут	2	"	0.086	0,17	Лист 158
1	20-0001	Патрубок	1	Сталь Ст.3	0.3	0.3	Лист 158

Спецификация

ТД 1965г.	Отсос от автомата типа АДС-1000-3 при сварке внутреннего шва (продольного)	08-02-151	
	Общий вид. 20-00.	Лист	157

М. 5

Гип. отд. Шерешевский
Нач. отд. Краснов
Рук. гр. Гальцова
Констр. Черешевский
Рук. арх. Стрелецкий
Ст. инж. Гусаков

▽1 остальное

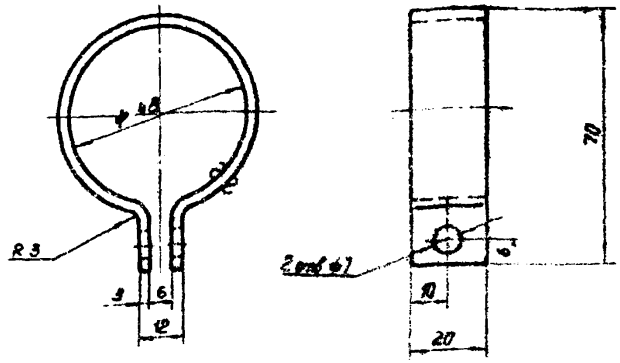

Длина развернутой детали 184

М1:1

20-0002	Хомут	Сталь Ст 3	Сталь тонколистовая ГОСТ 3680-57	0,086	158
Обозначение	Наименование	Материал	Сортамент	Вес в кг	Лист

▽1 остальное

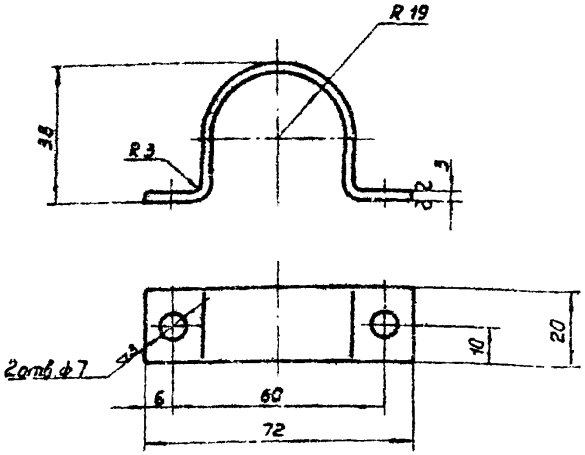

Длина развернутой детали 120

М 1:1

20-0005	Полухомут	Сталь Ст 3	Сталь тонколистовая ГОСТ 3680-57	0,06	158
Обозначение	Наименование	Материал	Сортамент	Вес в кг	Лист

▽1 остальное

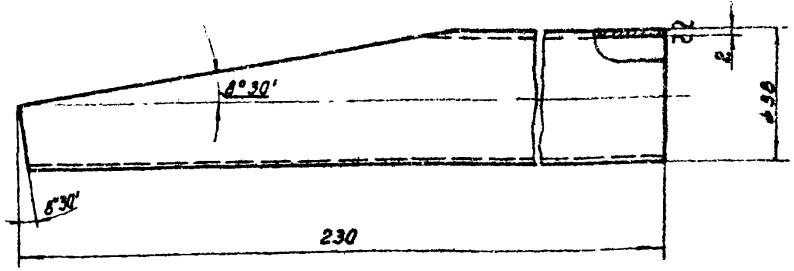

М1:1

20-0001	Патрубок	Сталь Ст. 3	Труба 36х2, С-280 ГОСТ 8734-58	0,3	158
Обозначение	Наименование	Материал	Сортамент	Вес в кг	Лист

▽1 остальное

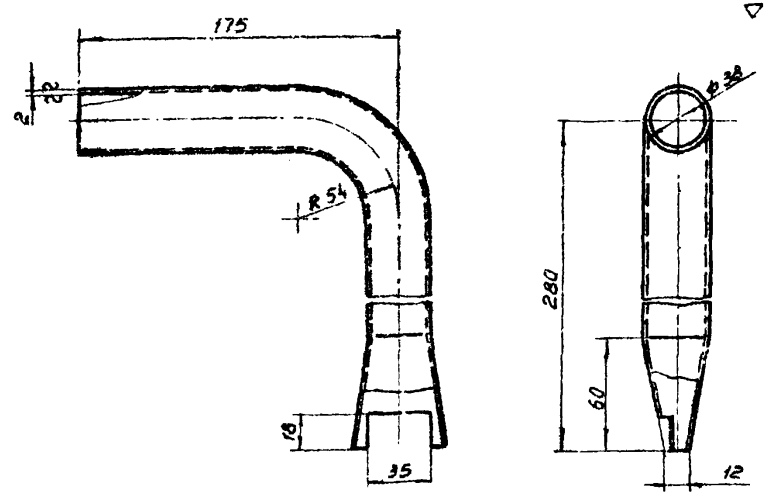

Длина развернутой детали 432

М 1:2

20-0003	Отсос	Сталь Ст. 3	Труба 36х2; ГОСТ 8734-58	0,76	158
Обозначение	Наименование	Материал	Сортамент	Вес в кг	Лист

ТА 1965г	Отсос от автомата типа АДС-1000-3 при сварке внутреннего шва (продольного).	08-02-151	
	Детали	Лист	158

Рук. группы	Гольцова	
Проверил	Царевский	
Конструкт	Ермин	

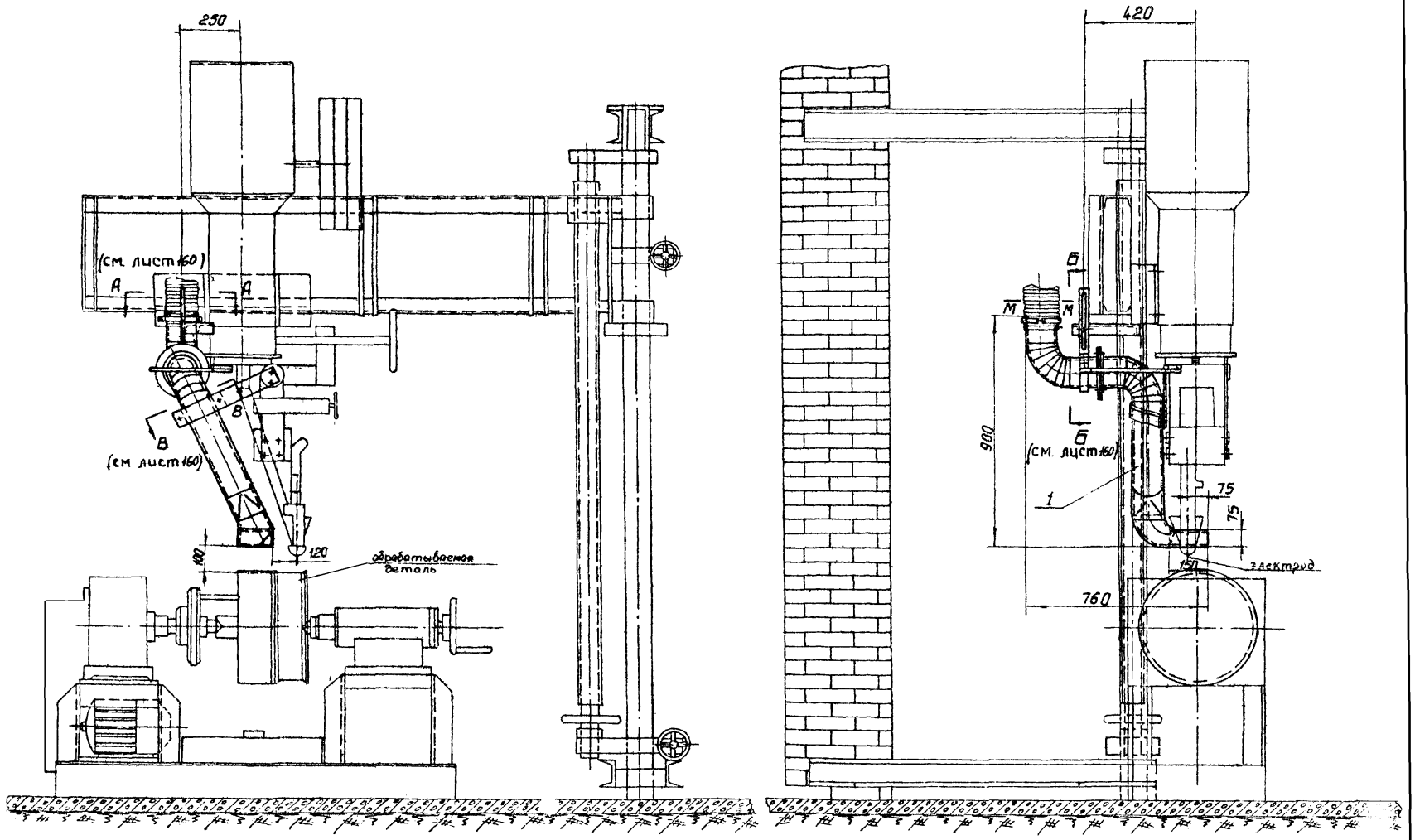

Примечание:
Общий вид выполнен на 2* листах, см листы 159, 160

М 1:10

ТД 1965г	Отсос к автомату АБС при наплавке деталей под слоем флюса	ОВ-02-151
	Общий вид 21-00	Лист 159

А - А
м 1:5 (см. лист 159)

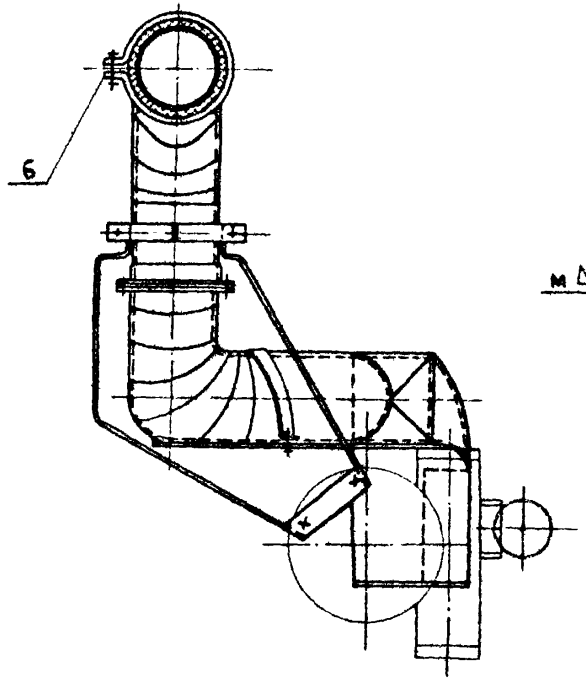

Б - Б
м 1:2 (см. лист 159)

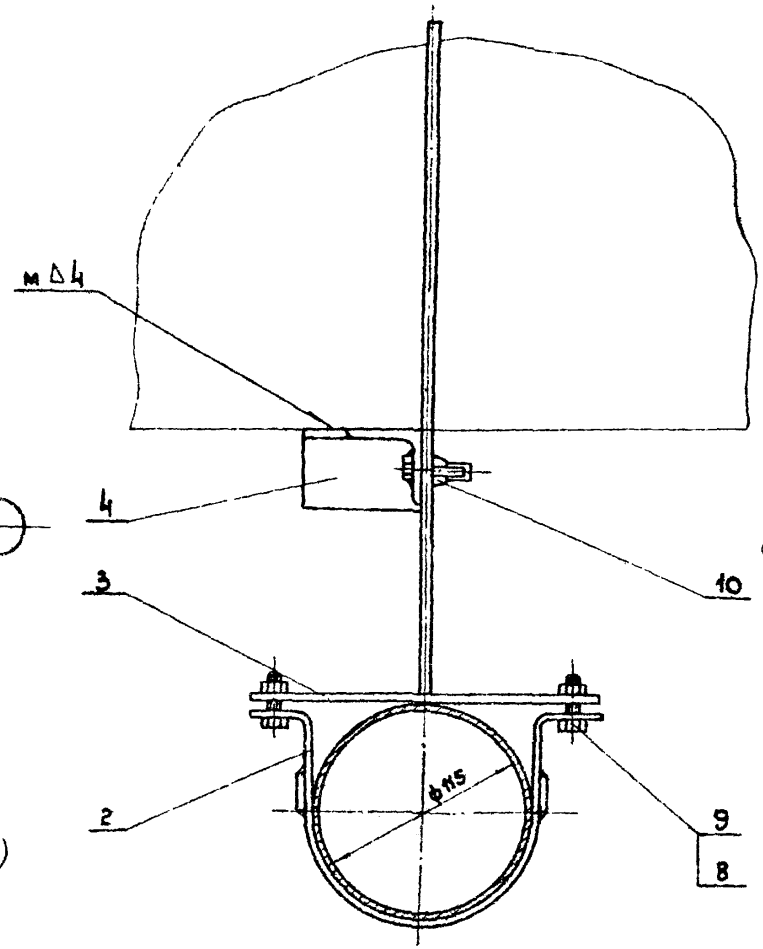

В - В
м 1:2
повернуто (см. лист 159)

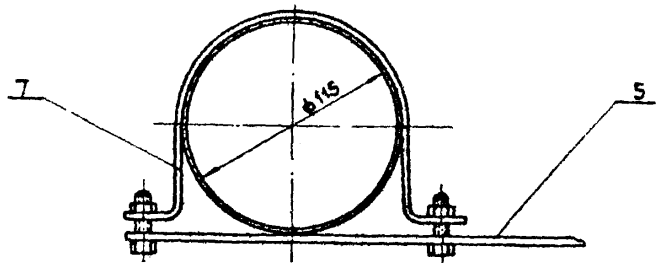

Характеристика отсоса

№ п/п	Наименование		Един. измер.	Кол-во
1	Объем отсасываемого воздуха		м³/ч	800
2	Коэффициент местного сопротивления отнесенный к скорости в сечении м-м		-	1,8
3	Средняя скорость воздуха в сечении м-м		м/сек	21,4
4	Коэффициент вредностей в отсасываемом воздухе	открытый сварочный	мг/м³	0,6
5	Общий вес		кг	11,0

Примечание:
Общий вид выполнен на 2х листах, см. листы 159, 160.

Общий вес 11,0

№ п/п	Обозначение	Наименование	Кол	Материал	1 шт. Вес в кг.	Общ.	Примеч.
10	ГОСТ 3032-45	Барашек М8-I	1	Сталь Ст.3	0,017	0,017	
9	ГОСТ 7798-62	Болт М8х30	5	"	0,015	0,075	
8	ГОСТ 5915-62	Гайка М8	5	"	0,006	0,03	
7	21-0003	Полухомут	1	"	0,44	0,44	Лист 161
6	21-0002	Хомут	1	"	0,22	0,22	Лист 170
5	21-0001	Планка	1	Сталь Ст 3	0,8	0,8	Лист 161
4	21-04	Кронштейн	1	сварка	0,57	0,57	Лист 170
3	21-03	Направляющая	1	"	0,24	0,24	Лист 169
2	21-02	Кронштейн	1	"	0,80	0,80	Лист 168
1	21-01	Отсос	1	сварка	7,6	7,6	Лист 161

Спецификация

ТА 1965 г.	Отсос к автомату АБС при наплавке деталей под слоем флюса	08-02-151
	Общий вид 21-00	Лист 160

Инв. № подл. | Подп. и дата | Взам. инв. №

Конструктор Гребенюк
Рук. группы Гольцова
Рук. сект. Кравцов
Нач. отд. Бейдерман
Нач. отд. Кравцов

▽3 остальное.

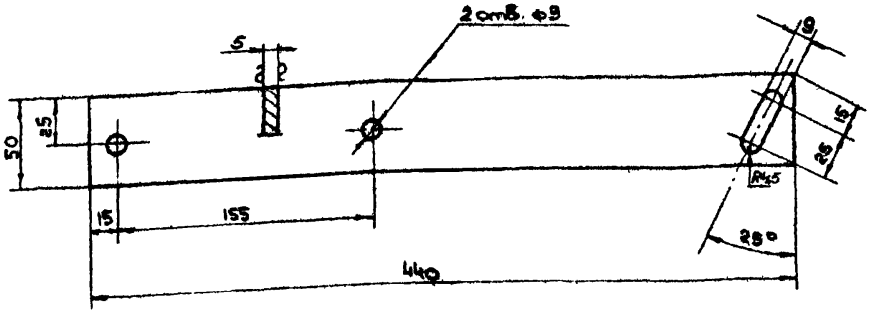

Размер 440 окончательно уточнить по месту.

М 1:2

Обозначение	Наименование	Материал	Сортамент	Вес в кг.	Лист
21-0001	Планка.	Сталь Ст.3	Сталь толстолистовая ГОСТ 5681-57	0.8	161

▽3 остальное.

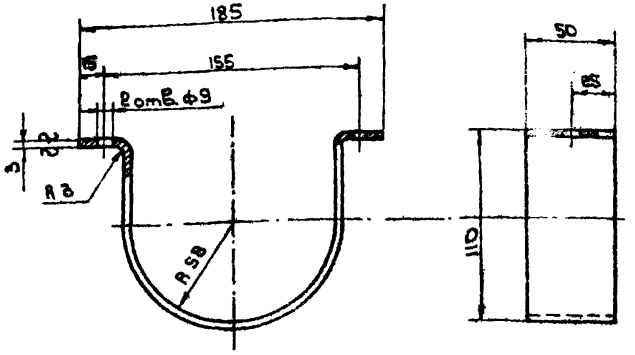

Длина развернутой детали 343

М 1:2

Обозначение	Наименование	Материал	Сортамент	Вес в кг.	Лист
21-0003	Полухомут	Сталь Ст.3	Сталь толстолистовая ГОСТ 3680-57	0.40	161

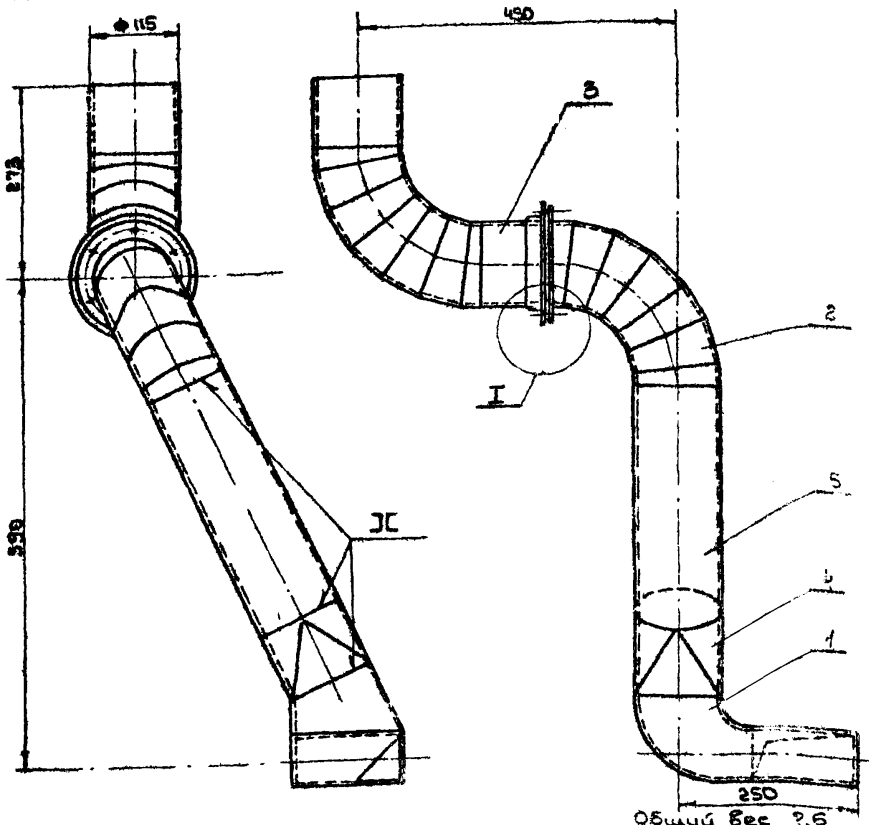

Общий вес 2.6

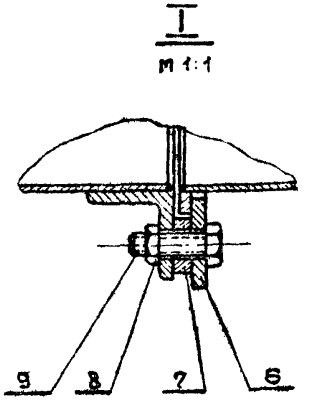

Л.п.	Обозначение	Наименование	Кол.	Материал	1 шт. вес	Общ. кг	Примечание
9	ГОСТ 7798-62	Болт М6×20	6	Сталь Ст.3	0.01	0.06	
8	ГОСТ 5915-62	Гайка М6	6	Сталь Ст.3	0.002	0.012	
7	21-0107	Кольцо	1	Сталь Ст.3	0.26	0.26	Лист 161
6	21-0106	Кольцо	1	Сталь Ст.3	0.31	0.31	Лист 161
5	21-0105	Патрубок	1	Сталь Ст.3	1.5	1.5	Лист 161
4	21-0104	Переход	1	Сталь Ст.3	0.45	0.45	Лист 161
3	21-0103	Отвод	1	Сварка	2.24	2.24	Лист 161
2	21-0102	Отвод	1	Сварка	1.13	1.13	Лист 161
1	21-0101	Головка	1	Сварка	1.60	1.60	Лист 161

Спецификация

М 1:5

ТА 1965г	Отсос к автоматам ЗАС при наплавке деталей под слоем флюса. Узел 21-01. Отсос. Детали.	ОВ-02-151 Лист 161

Инженер	Каган
Нач. отдела	Бейзерман
Рук. группы	Гольцова
Проверил	Смуркина
Конструктор	Рябая

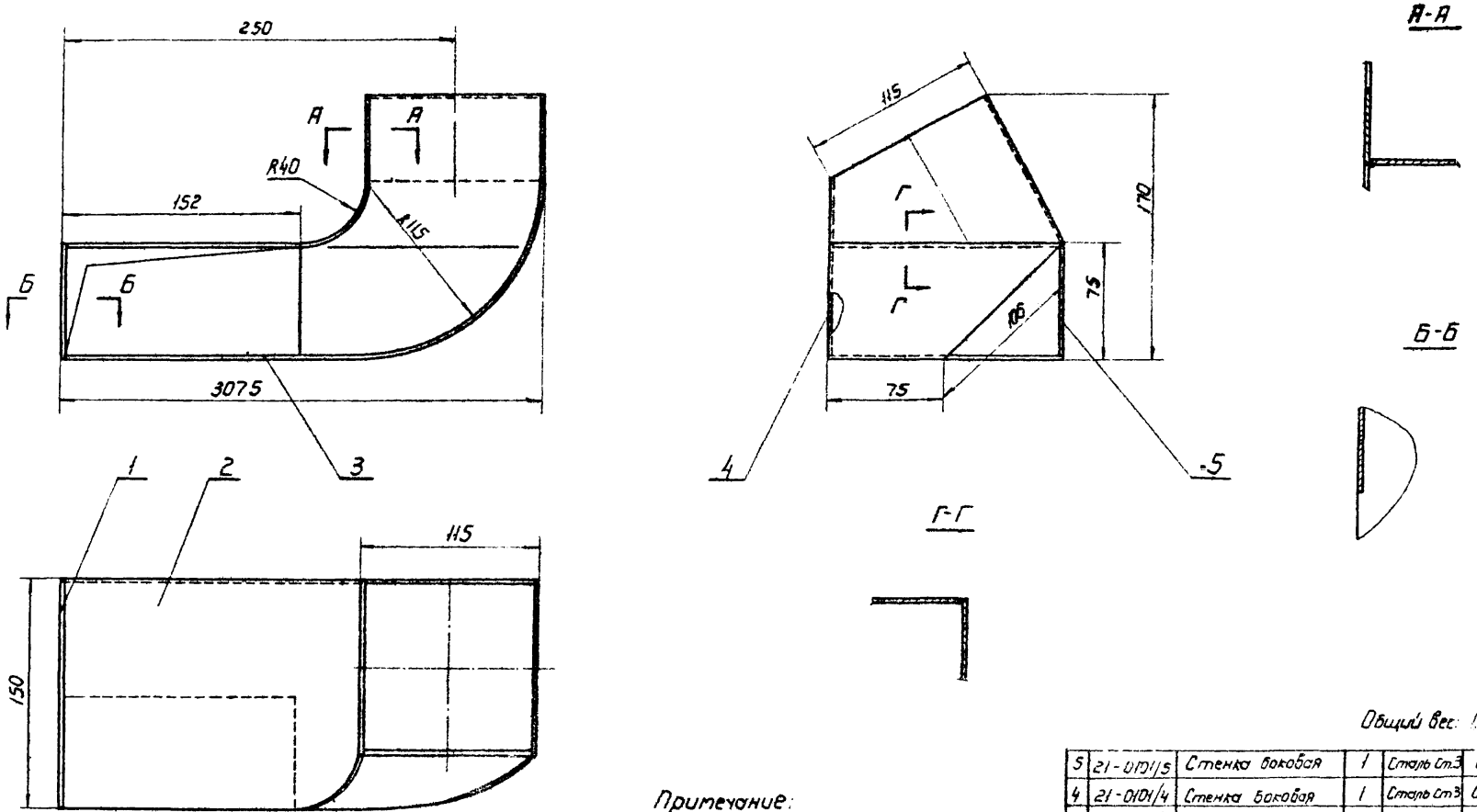

Примечание:

Варить по периметру соприкосновения деталей, катет шва равен наименьшей толщине свариваемых деталей

Общий вес: 160

NN п/п	Обозначение	Наименование	Кол	Материал	1 шт	Общ. Вес в кг	Примеч
5	21-0101/5	Стенка боковая	1	Сталь Ст3	0,3	0,3	Лист 164
4	21-0101/4	Стенка боковая	1	Сталь Ст3	0,27	0,27	Лист 164
3	21-0101/3	Стенка нижняя	1	Сталь Ст3	0,55	0,55	Лист 163
2	21-0101/2	Стенка верхняя	1	Сталь Ст3	0,4	0,4	Лист 163
1	21-0101/1	Стенка торцевая	1	Сталь Ст3	0,090	0,090	Лист 163

Спецификация

М 1:2

ТД 1965г	Отсос к автомату АБС при наплавке деталей под слоем флюса.	ОВ-02-151	
	Узел 21-0101, Головка	Лист	162

Инж. группы Гольцова
Проверил Смиркина
Конструктор Шукина

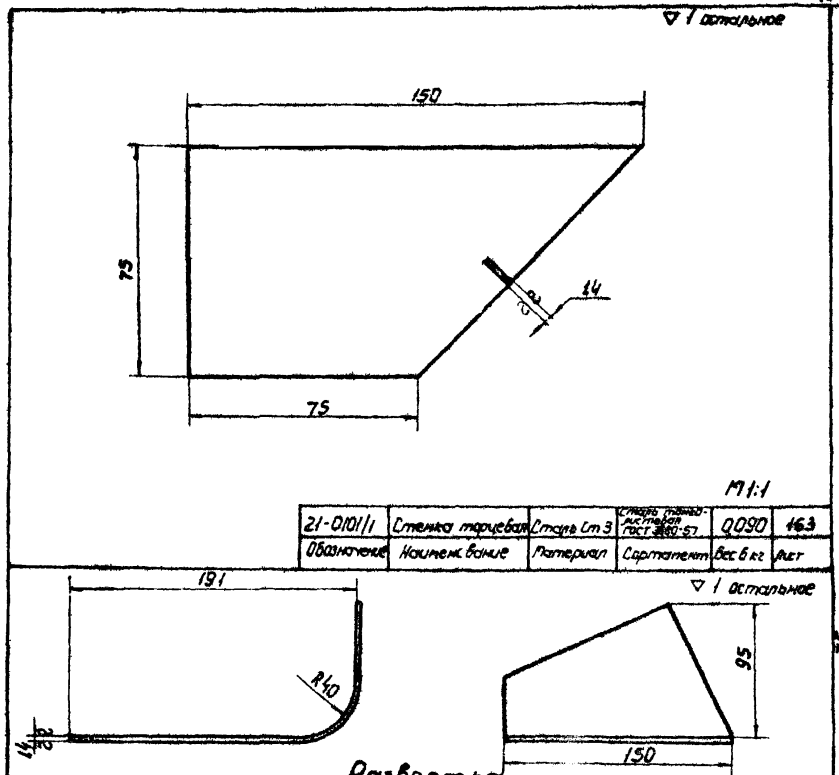

Обозначение	Наименование	Материал	Сортамент	Вес 6 кг	Лист
21-0101/1	Стенка торцевая	Сталь Ст 3	Сталь тонколистовая ГОСТ 3680-57	0,090	163

Обозначение	Наименование	Материал	Сортамент	Вес 6 кг	Лист
21-0101/2	Стенка верхняя	Сталь Ст 3	Сталь тонколистовая ГОСТ 3680-57	0,4	163

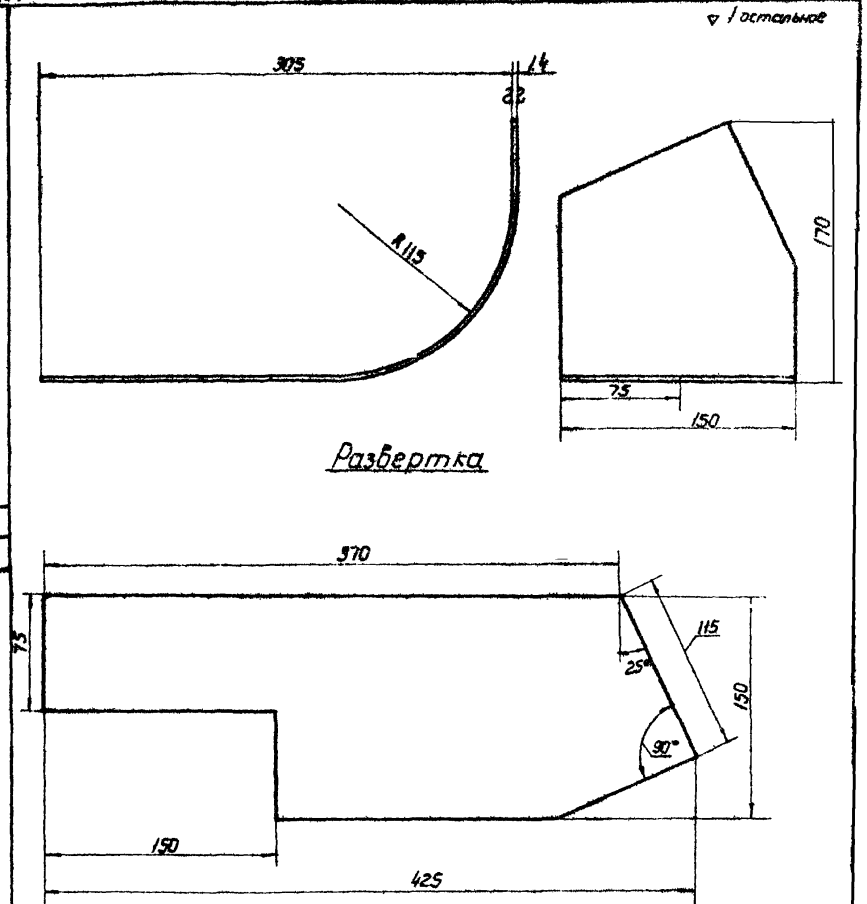

Обозначение	Наименование	Материал	Сортамент	Вес 6 кг	Лист
21-0101/3	Стенка нижняя	Сталь Ст 3	Сталь тонколистовая ГОСТ 3680-57	0,57	163

ТА 1965г	Отдел к автоматизации [illegible] при [illegible] деталей под [illegible]		013-02-101
	Детали	Лист	163

Инженер	Вендерман	
Рукоплеты	Голицына	
Проверил	Стиркина	
Конструктор	Рябов	

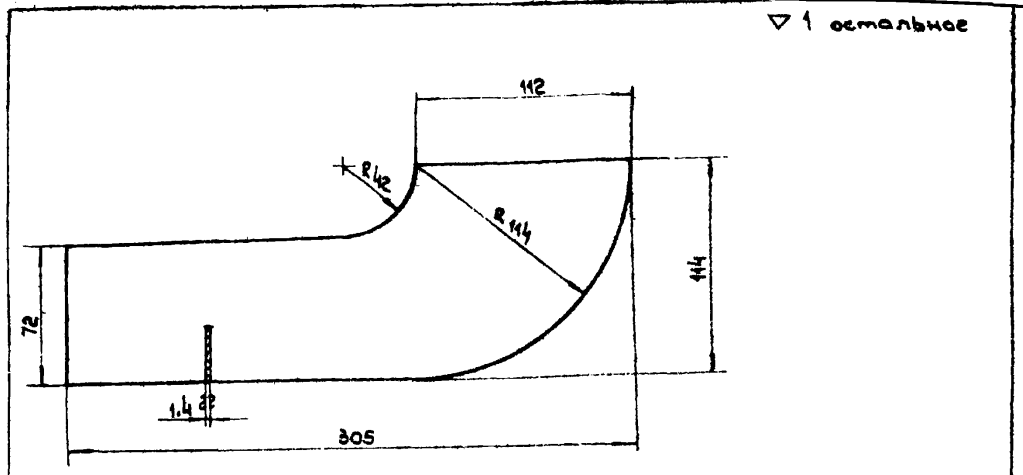

М 1:2

Обозначение	Наименование	Материал	Сортамент	Вес в кг	Лист
21-0101/4	Стенка боковая	Сталь Ст.3	Сталь тонколистовая гост 3680-57	0,27	164

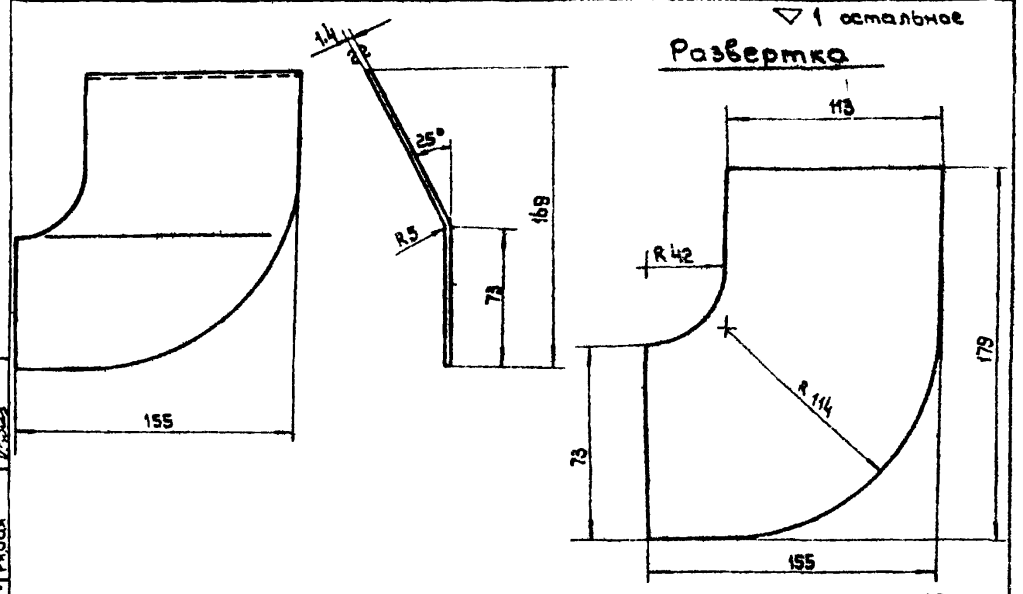

М 1:2

Обозначение	Наименование	Материал	Сортамент	Вес в кг	Лист
21-0101/5	Стенка боковая	Сталь Ст.3	Сталь тонколистовая гост 3680-57	0,3	164

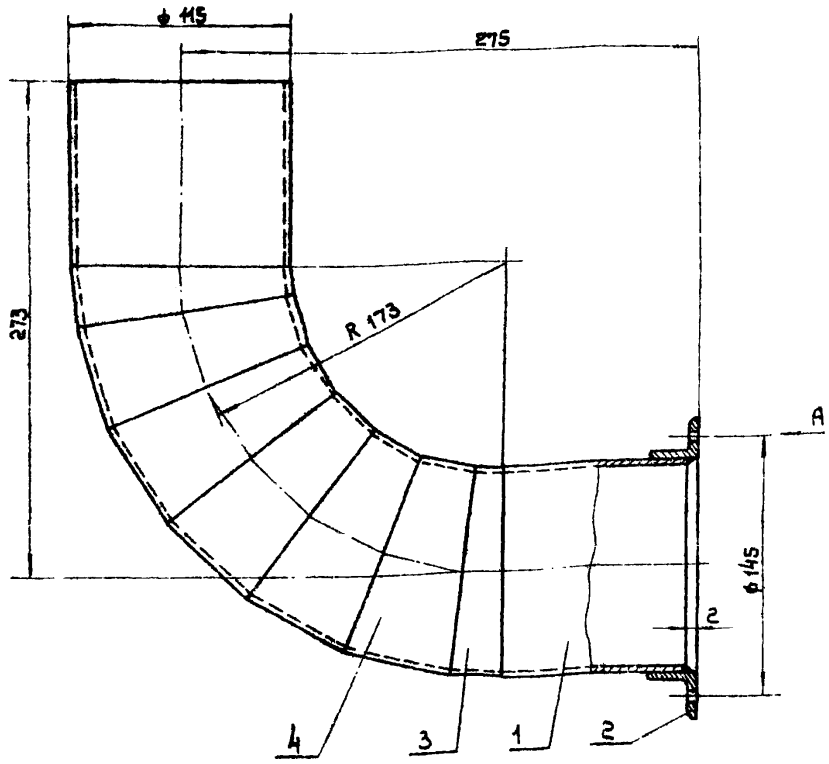

Примечание:

Варить по периметру соприкасания деталей, катет шва равен наименьшей толщине свариваемых деталей.

Вид А

М 1:1

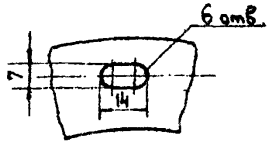

Общий вес: 2,24

Мн пп	Обозначение	Наименование	Кол.	Материал	1 шт. Вес в кг	Общ. Вес в кг	Примеч.
4	21-0102/2	Звено	5	Сталь Ст.3	0,18	0,9	Лист 166
3	21-0102/1	Стакан	2	"	0,09	0,18	Лист 166
2	21-0103/2	Фланец	1	"	0,45	0,45	Лист 167
1	24-0103/1	Патрубок	2	Сталь Ст.3	0,4	0,8	Лист 167

Спецификация

М 1:2

ТА 1965г.	Отсос к автомату АБС при наплавке деталей под слоем флюса	ОВ-02-151	
	Узел 21-0103. Отвод. Детали.	Лист	164

Гл. груп. Сольцова
Проверил Смиркина
Констр. Рябая

▽1 остальное

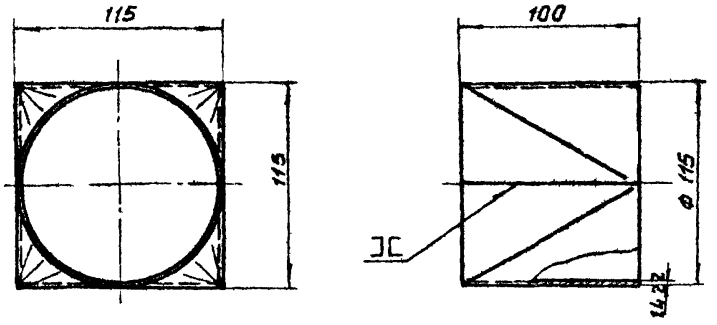

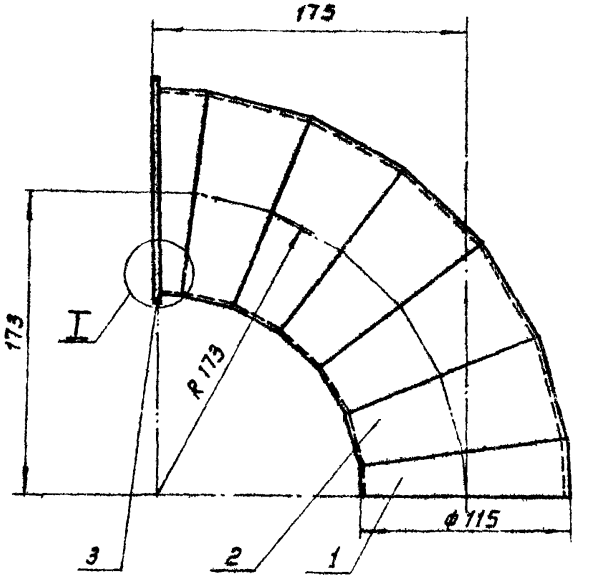

I
М1:1

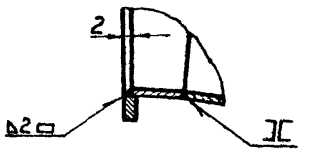

Развертка

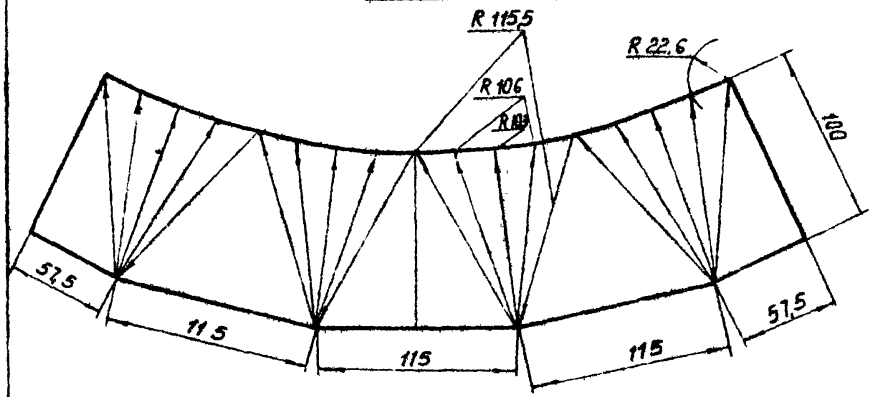

М1:2

21-0104	Переход	Сталь Ст 3	Сталь марко листовая ГОСТ 3680-57	0,45	165
Обозначение	Наименование	Материал	Сортамент	Вес в кг	Лист

Нач. отдела Фельдман
Рук. группы Гольцова
Проверил Смирнова
Конструкт. Рябая

Общий вес 1,13

3	21-0102/3	Фланец	1	Сталь Ст.3	0,053	0,053	Лист 166
2	21-0102/2	Звено	5	Сталь Ст.3	0,18	0,9	Лист 166
1	21-0102/1	Стакан	2	Сталь Ст.3	0,09	0,18	Лист 166
N№ п.п	Обозначение	Наименование	Кол.	Материал	1 шт. Вес в кг	Общ.	Примеч.

Спецификация

М1:2

ТА 1965г	Отсос к автомату РБС при наплавке деталей под слоем флюса	СВ-02-151
	Узел 21-0102. Отвод. Деталь	Лист 165

▽1 остальное

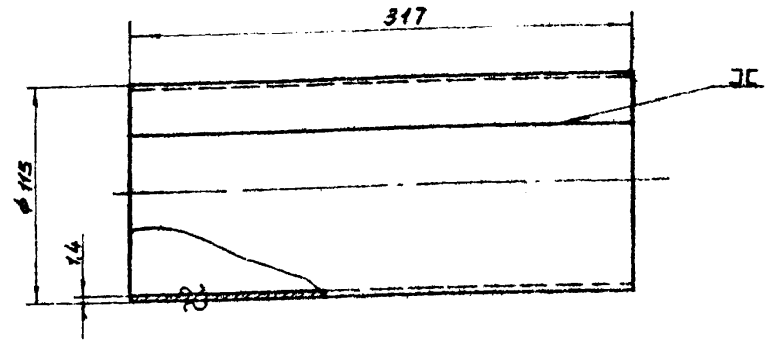

Длина развернутой детали 358

М1:2

Обозначение	Наименование	Материал	Сортамент	Вес в кг	Лист
21-0105	Патрубок	Сталь Ст.3	Сталь тонколистовая ГОСТ 3680-57	1,5	166

▽1 остальное

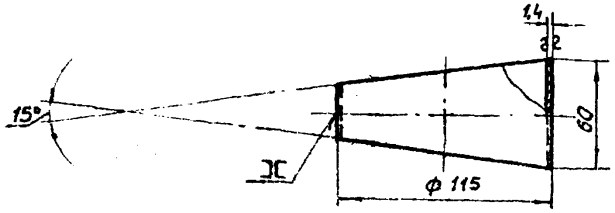

Развертка

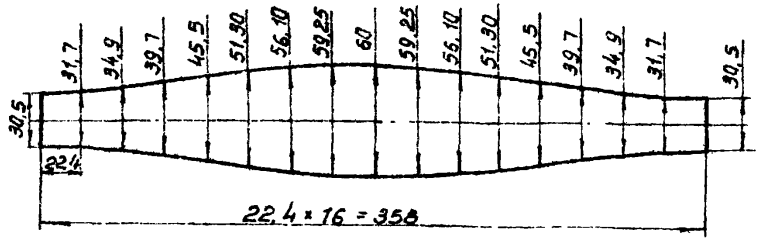

М1:2

Обозначение	Наименование	Материал	Сортамент	Вес в кг	Лист
21-0102/2	Звено	Сталь Ст.3	Сталь тонколистовая ГОСТ 3680-57	0,18	166

▽1 остальное

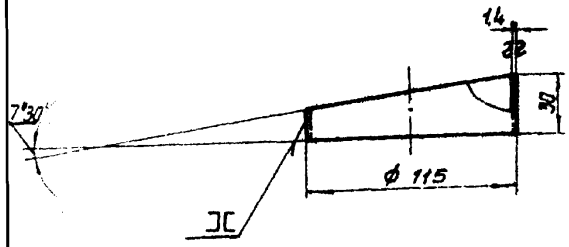

Развертка

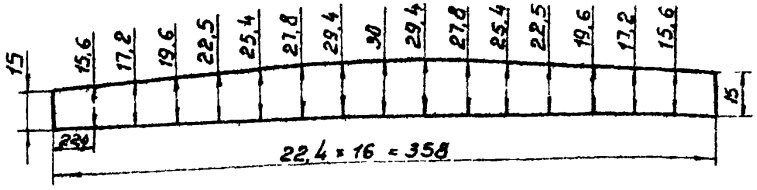

М1:2

Обозначение	Наименование	Материал	Сортамент	Вес в кг	Лист
21-0102/1	Стакан	Сталь Ст.3	Сталь тонколистовая ГОСТ 3680-57	0,09	166

▽4

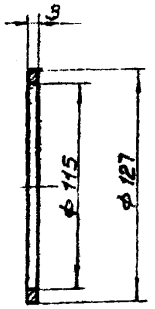

М1:2

Обозначение	Наименование	Материал	Сортамент	Вес в кг	Лист
21-0102/3	Фланец	Сталь Ст.3	Сталь тонколистовая ГОСТ 3680-57	0,053	166

ТА 1965а	Отсос автомату АБС при наплавке деталей под слоем флюса.	08-02-151	
	Детали	Лист	166

Нач. отдела	Бейзерман	
Рук. группы	Гольцова	
Проверил	Стиркина	
Конструкт.	Рядая	

▽ 2 остальное

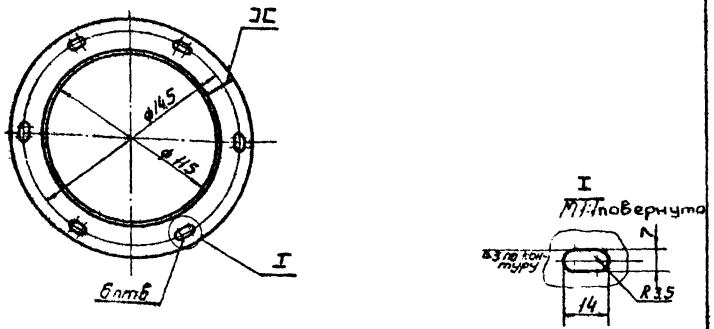

Длина развернутой детали 405

М1:2

21-0103/2	Фланец	Сталь Ст3	Сортамент ГОСТ 19903-74	0,45	167
Обозначение	Наименование	Материал	Сортамент	Вес 6 кг	Примеч

▽ 1 остальное

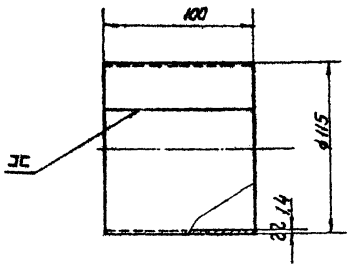

Длина развернутой детали 358

М1:2

21-0103/1	Патрубок	Сталь Ст3	Сталь толстолистовая ГОСТ 19903-74	0,4	167
Обозначение	Наименование	Материал	Сортамент	Вес 6 кг	Лист

▽ 3 остальное

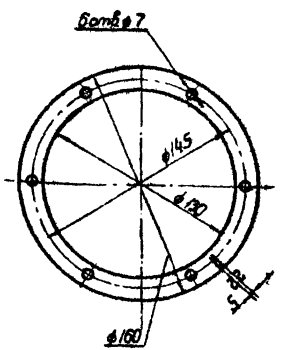

М1:2

21-0107	Кольцо	Сталь Ст3	Сталь толстолистовая ГОСТ 5681-57	0,26	167
Обозначение	Наименование	Материал	Сортамент	Вес 6 кг	Лист

▽ 4

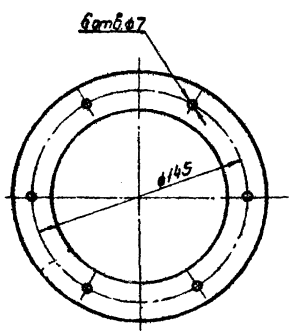

Длина развернутой детали 407

М1:2

21-0106	Кольцо	Сталь Ст3	Сталь универсальная ГОСТ 19903-74	0,31	167
Обозначение	Наименование	Материал	Сортамент	Вес 6 кг	Лист

ТД 1965г	Стенд к автомату АБС для наплавки деталей под слоем флюса.	ОВ-02-131
	Детали	Лист 167

Гип Волгин | Сапунов | Проверил | Контролер | Н.контр

▽3 остальное.

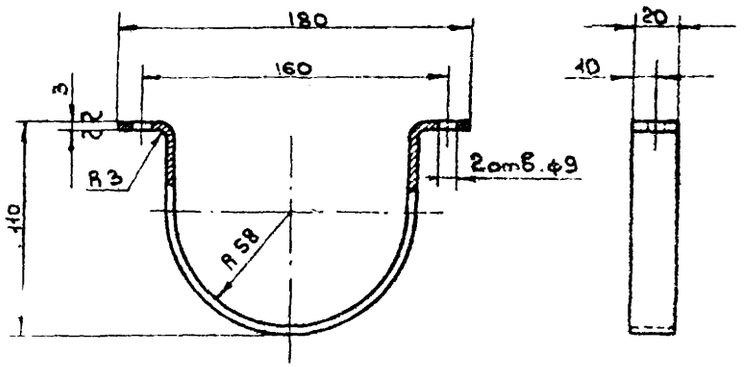

Длина развернутой детали 338

М 1:2

Обозначение	Наименование	Материал	Сортамент	Вес в кг.	Лист
21-0201	Полухомут	Сталь Ст 3	Сталь толстолистовая гост 3680-57	0.15	168

▽3 остальное

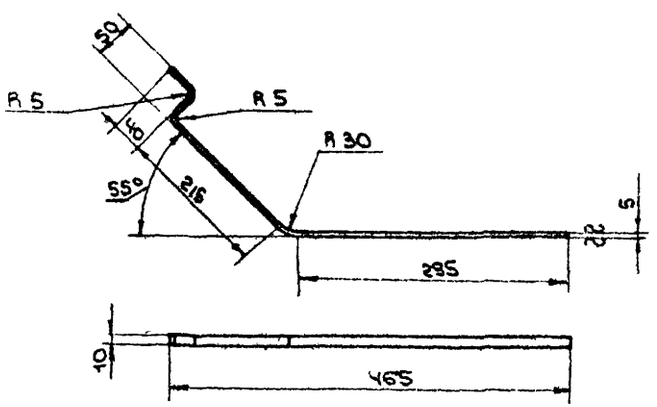

Длина развернутой детали 630

М 1:5

Обозначение	Наименование	Материал	Сортамент	Вес в кг	Лист
21-0202	Кронштейн	Сталь Ст.3	Сталь толстолистовая гост 5681-57	0.25	168

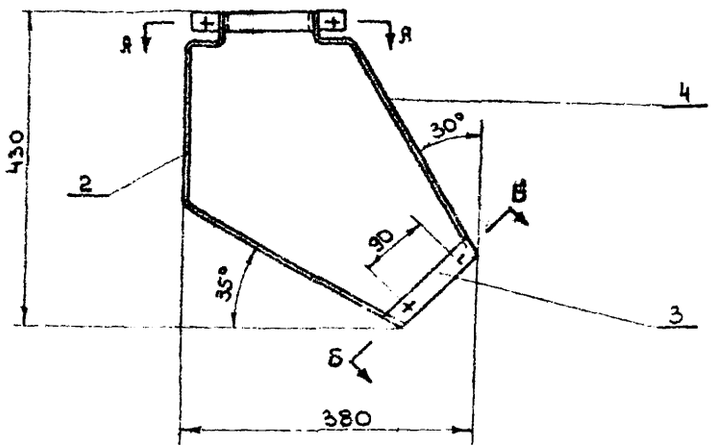

А - А

М 1:2

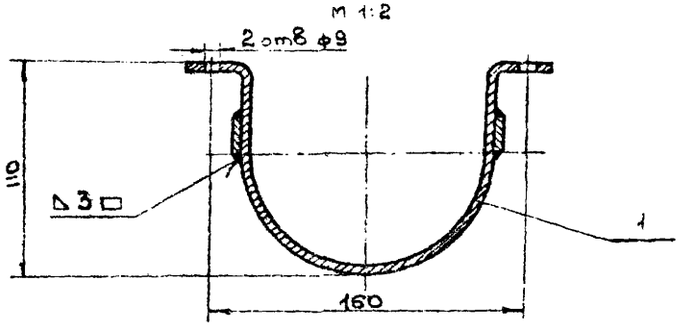

Б - Б

М 1:2 повернуто

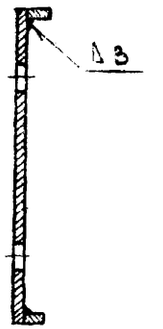

Общий вес: 0,8

Лит. п/п	Обозначение	Наименование.	Кол.	Материал	1 шт.	Общ.	Примечание
4	21-0204	Кронштейн	1	Сталь Ст.3	0.16	0.16	Лист 169
3	21-0203	Планка	1	Сталь Ст.3	0.14	0.14	Лист 169
2	21-0202	Кронштейн	1	Сталь Ст.3	0.25	0.25	Лист 168
1	21-0201	Полухомут	1	Сталь Ст.3	0.15	0.15	Лист 168

Вес в кг

Спецификация

М 1:5

ТД 1365г	Отсос к автомату АБС при наплавке деталей под слоем флюса	08-02-151	
	Узел 21-02. Кронштейн. Детали.	Лист	168

Рук. группы Гольцова
Проверил Смиркина
Конструктор Рябая

▽ 1 остальное

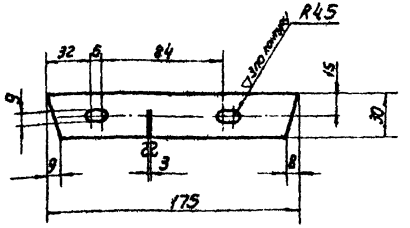

M1:2

21 0203	Планка	Сталь Ст3	Сталь толстолистовая ГОСТ 3680-57	0,14	169
Обозначение	Наименование	Материал	Сортамент	Вес в кг	Лист

▽ 3 остальное

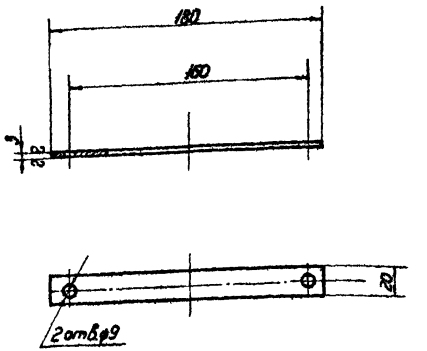

M1:2

21-0301	Планка	Сталь Ст3	Сталь толстолистовая ГОСТ 3680-57	0,08	169
Обозначение	Наименование	Материал	Сортамент	Вес в кг	Лист

▽ 3 остальное

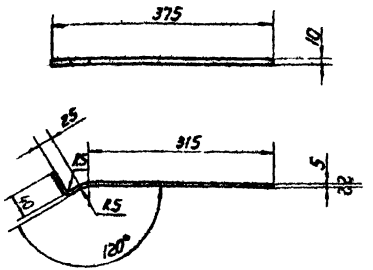

Длина развернутой детали 390

M1:5

21-0204	Кронштейн	Сталь Ст3	Сталь толстолистовая ГОСТ 3681-57	0,16	169
Обозначение	Наименование	Материал	Сортамент	Вес в кг	Лист

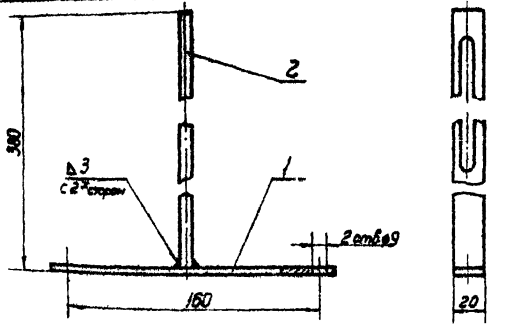

Общий вес: 0,24

2	21-0302	Планка	1	Сталь Ст3	0,15	0,15	Лист 170
1	21-0301	Планка	1	Сталь Ст3	0,08	0,08	Лист 169
N п.п.	Обозначение	Наименование	Кол.	Материал	1 шт.	Общ.	Примеч.
					Вес в кг		

Спецификация

M1:2

ТД 1965	Отсос к автомату ЯВ при наплавке деталей под слоем флюса		08-02-151
	Узел 21-03. Направляющая детали	Лист	169

Проверил Конструкт. | Стрижина Рябая

▽3 остальное

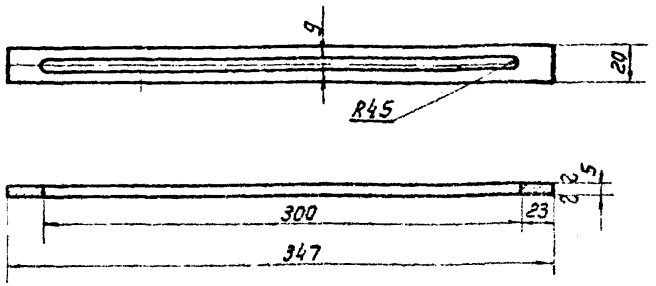

М1:2

21-0302	Планка	Сталь Ст3	Сталь толстолистовая ГОСТ 19903-74	0,15	170
Обозначение	Наименование	Материал	Сортамент	Вес 6 кг	Лист

▽3 остальное

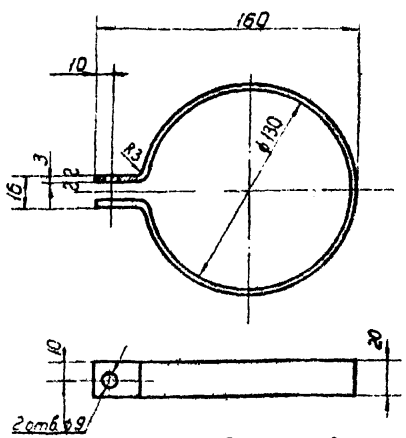

Длина развернутой детали 452

М1:2

21-0002	Хомут	Сталь Ст3	Сталь толстолистовая ГОСТ 19903-74	0,22	170
Обозначение	Наименование	Материал	Сортамент	Вес 6 кг	Лист

▽3 остальное

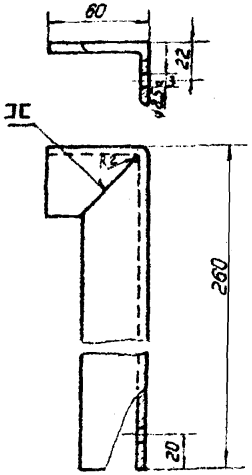

Развертка

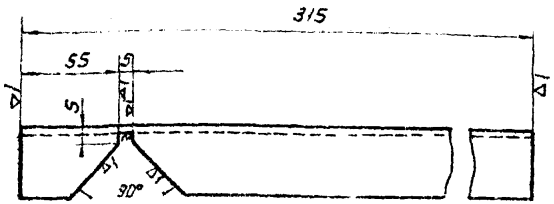

М1:2

21-0401	Уголок	Сталь Ст3	Уголок равнобокий ГОСТ 8509-57	0,55	170
Обозначение	Наименование	Материал	Сортамент	Вес 6 кг	Лист

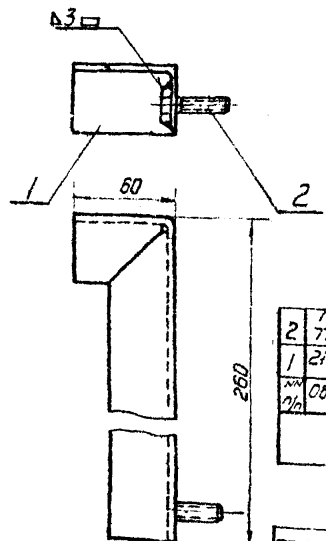

Общий вес 0,57

2	ГОСТ 7798-62	Болт М8×30	1	Сталь Ст3	0,015	0,015	
1	21-0401	Уголок	1	Сталь Ст3	0,55	0,55	Лист 170
№№ п/п	Обозначение	Наименование	Кол.	Материал	1 шт	Общ	Примеч.
					Вес 6 кг		

Спецификация

М1:2

ТД 1985г	Отсос к автомату АБС при наплавке деталей под слоем флюса	08-02-151
	Узел 21-04 Кронштейн. Детали	Лист 170

8236-02 (172)

gost.e-ecolog.ru