ТИПОВЫЕ ДЕТАЛИ И КОНСТРУКЦИИ ЗДАНИЙ И СООРУЖЕНИЙ

**ОВ-02-151**

ВЫПУСК I

# МЕСТНЫЕ ОТСОСЫ И УКРЫТИЯ К ТЕХНОЛОГИЧЕСКОМУ ОБОРУДОВАНИЮ СВАРОЧНЫХ ЦЕХОВ

## ОБЩИЕ ВИДЫ И ХАРАКТЕРИСТИКИ ОТСОСОВ

8236-01

gost.e-ecolog.ru

Москва-1966г

В Н И М А Н И Е !

Просим замечания и предложения по техническому решению и оформлению проекта направлять по адресу:

Тбилиси-380019,
*проспект* А.Церетели,115.
Тбилисский филиал ЦИТП

ОВ-02-1516/

Госстрой СССР.
Тбилисский филиал ЦИТП
Заказ №..1270...

Цена .....руб.....78..коп.

ТИПОВЫЕ ДЕТАЛИ И КОНСТРУКЦИИ ЗДАНИЙ И СООРУЖЕНИЙ

# ОВ-02-151

ВЫПУСК I

# МЕСТНЫЕ ОТСОСЫ И УКРЫТИЯ К ТЕХНОЛОГИЧЕСКОМУ ОБОРУДОВАНИЮ СВАРОЧНЫХ ЦЕХОВ

## ОБЩИЕ ВИДЫ И ХАРАКТЕРИСТИКИ ОТСОСОВ

СОСТАВ ПРОЕКТА

ВЫПУСК I - ОБЩИЕ ВИДЫ И ХАРАКТЕРИСТИКИ ОТСОСОВ

ВЫПУСК II - РАБОЧИЕ ЧЕРТЕЖИ

РАЗРАБОТАНО
ПРОЕКТНЫМ ИНСТИТУТОМ
ПРОЕКТПРОМВЕНТИЛЯЦИЯ

ВВЕДЕНЫ В ДЕЙСТВИЕ
ПРОЕКТНЫМ ИНСТИТУТОМ
ПРОЕКТПРОМВЕНТИЛЯЦИЯ
ГЛАВПРОМВЕНТИЛЯЦИЯ
МИНМОНТАЖСПЕЦСТРОЯ СССР
ПРИКАЗ N47 ОТ 13 НОЯБРЯ 1965 г.

ЦЕНТРАЛЬНЫЙ ИНСТИТУТ ТИПОВЫХ ПРОЕКТОВ

МОСКВА - 1965 г.

# Содержание альбома


| №№ п.п | Наименование | № листа | № страницы |
|---|---|---|---|
| 1 | Содержание альбома | 1 | 2 |
| 2 | Пояснительная записка | 2 | 3 |
| 3 | Стол с надвижным укрытием и поворотным диском для ручной сварки | 3 | 4 |
| 4 | Кабина для металлизации и плазменного напыления материалов | 4 | 5 |
| 5 | Стол с отсосом к установке АСШ-2 | 5 | 6 |
| 6 | Отсос от установки ХТТ-1-58 для плазменной резки металлов | 6 | 7 |
| 7 | Сварочный стол с укрытием для кислородно-ацетиленовой сварки | 7 | 8 |
| 8 | Отсос от автомата типа АДОБ-300 со следящим устройством | 8 | 9 |
| 9 | Отсос от автомата типа АДОБ-300 | 9 | 10 |
| 10 | Отсос от головки типа КДС-1000 для сварки продольного наружного шва круглых патрубков | [illegible] | 11 |
| 11 | Отсос от головки полуавтомата типа ПДШМ-500, установленной на подъемно-поворотной консоли | 11 | 12 |
| 12 | Отсос от установки для сварки угольным электродом круговых тарцевых швов | 12 | 13 |
| 13 | Отсос от машины для точечной сварки типа. МТП-75 | 13 | 14 |
| 14 | Отсос от машины для точечной сварки типа. АТП-10; МТП-25-М | 14 | 15 |
| 15 | Укрытие-отсос от машины для стыковой сварки типа СМ-50-2 | 15 | 16 |
| 16 | Отсос от машины сварки трением типа МФ-327 | 16 | 17 |
| 17 | Укрытие-отсос от машины типа МСМУ-150 для стыковой сварки | 17 | 18 |
| 18 | Отсос от автомата типа АДК-500-6 для сварки в среде углекислого газа | 18 | 19 |
| 19 | Камера для резки цветного металла и нержавеющих сталей на АСШ-2 | 19 | 20 |
| 20 | Отсос от автомата типа АДСП-1 для сварки в среде аргона | 20 | 21 |
| 21 | Отсос от автомата типа АДС-1000-3 при сварке круговых швов | 21 | 22 |
| 22 | Отсос от автомата типа АДС-1000-3 при сварке внутреннего шва | 22 | 23 |
| 23 | Отсос к автомату АБС при наплавке деталей под слоем флюса | 23 | 24 |


| | | | | | |
|---|---|---|---|---|---|
| Гл. инж. ин-та | Гобза | Констр. | Щукина | | |
| Гл. констр. | Каг | Рук. группы | Стрельцын | | |
| Нач. отд. | Бейзермин | Инженер | Гуськов | | |
| Нач. отд. | Красилов | | | | |
| Рук. группы | Гольцова | | | | |

| | | | |
|---|---|---|---|
| ТА 1965г. | Оборудование сварочных цехов. | 08-02-151 | |
| | Содержание альбома | Лист | 1 |

# Пояснительная записка

Настоящий альбом общих видов и характеристик местных отсосов от электросварочного оборудования разработан институтом „Проектпромвентиляция" Минмонтажспецстроя СССР по тематическому плану 1964-1965 г.г. Госстроя СССР.

Работа выполнялась по программе, согласованной с Проектным институтом N 1 и утвержденной Главпромстройпроектом Госстроя СССР.

Чертежи отсосов разработаны для сварочного оборудования, применяющегося при ручной сварке электродами и при автоматической сварке в защитных средах под флюсом, в аргоне и углекислом газе.

Номенклатура оборудования, требующего устройства местных отсосов, и конструкции их, приведенные в альбоме, согласованы с Проектным институтом N 1.

Характеристики местных отсосов получены на основании результатов инструментальных испытаний действующих, а также вновь смонтированных и изготовленных отсосов.

Работы проводились на московских заводах: электрозаводе им. Куйбышева, „Компрессор", „Фрезер", Гостеосвет; в МАТИ, в ВНИИАВТОГЕНМАШ, подольском машиностроительном заводе им. Орджоникидзе и др.

По материалам испытаний составлен технический отчет /шифр ТА-6322/, данные которого легли в основу при разработке конструкций отсосов и укрытий настоящего альбома.

Рабочие чертежи отсосов и укрытий помещены в выпуске II альбома ОВ-02-151.

| | | | |
|---|---|---|---|
| ТД 1965г. | Оборудование сварочных цехов | ОВ-02-151 | |
| | Пояснительная записка | Лист | 2 |

| | | | | | |
|---|---|---|---|---|---|
| Гл. инженер | Гобза | | Рук. отдела | Красилов | |
| Гл. инж. отд. | Калан | | Рук. группы | Стрельцын | |
| Гл. констр. | Каган | | | | |
| Гл. отдела | Бейзерман | | | | |

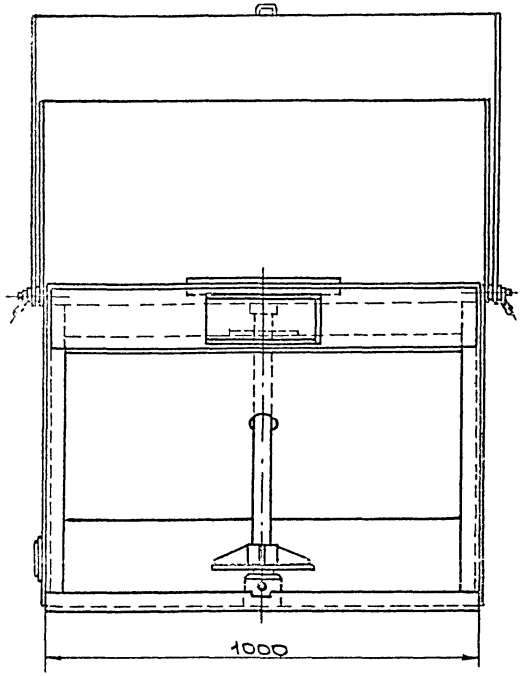


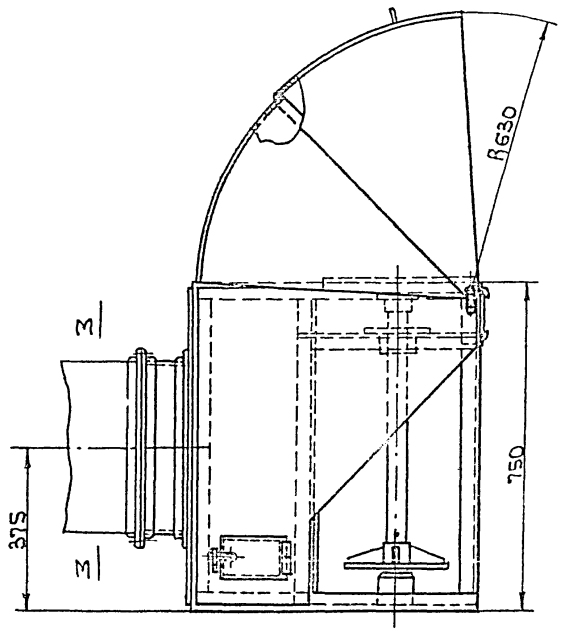


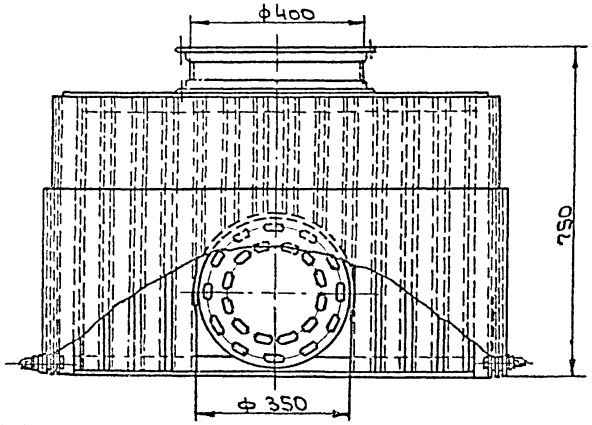


## Характеристика отсоса.

| №№ п/п | Наименование | | Единицы измерения | Количество |
|---|---|---|---|---|
| 1 | Объем отсасываемого воздуха (с укрытием) Объем отсасываемого воздуха (без укрытия) определяется по формуле: $Q = 4H + 820$ м³/час, где H-расстояние от сварочной дуги до плоскости стола | | м³/ч | 1200 |
| 2 | Коэффициент местного сопротивления, отнесенный к скорости в сечении м-м. | | — | 1.5 |
| 3 | Средняя скорость воздуха в сечении м-м. | | м/сек. | 2.1 |
| 4 | Концентрация вредностей в отсасываемом воздухе. | сварочная пыль. | мг/м³. | 15 |

М 1:10

| | | | |
|---|---|---|---|
| ТД 1965г | Оборудование сварочных цехов. | ОВ-02-151 | |
| | Стол с надвижным укрытием и поворотным диском для ручной сварки. | Лист | 3 |

| | | | |
|---|---|---|---|
| Гл. инженер | Гобза | Конструк. | Деревский |
| Гл. конструк. | Каган | Рук. группы | Стрельцин |
| Нач. отдела | Бейзерман | Ст. инженер | Гуськов |
| Нач. отдела | Красилов | | |
| Рук. группы | Голицова | | |

8236-01 5

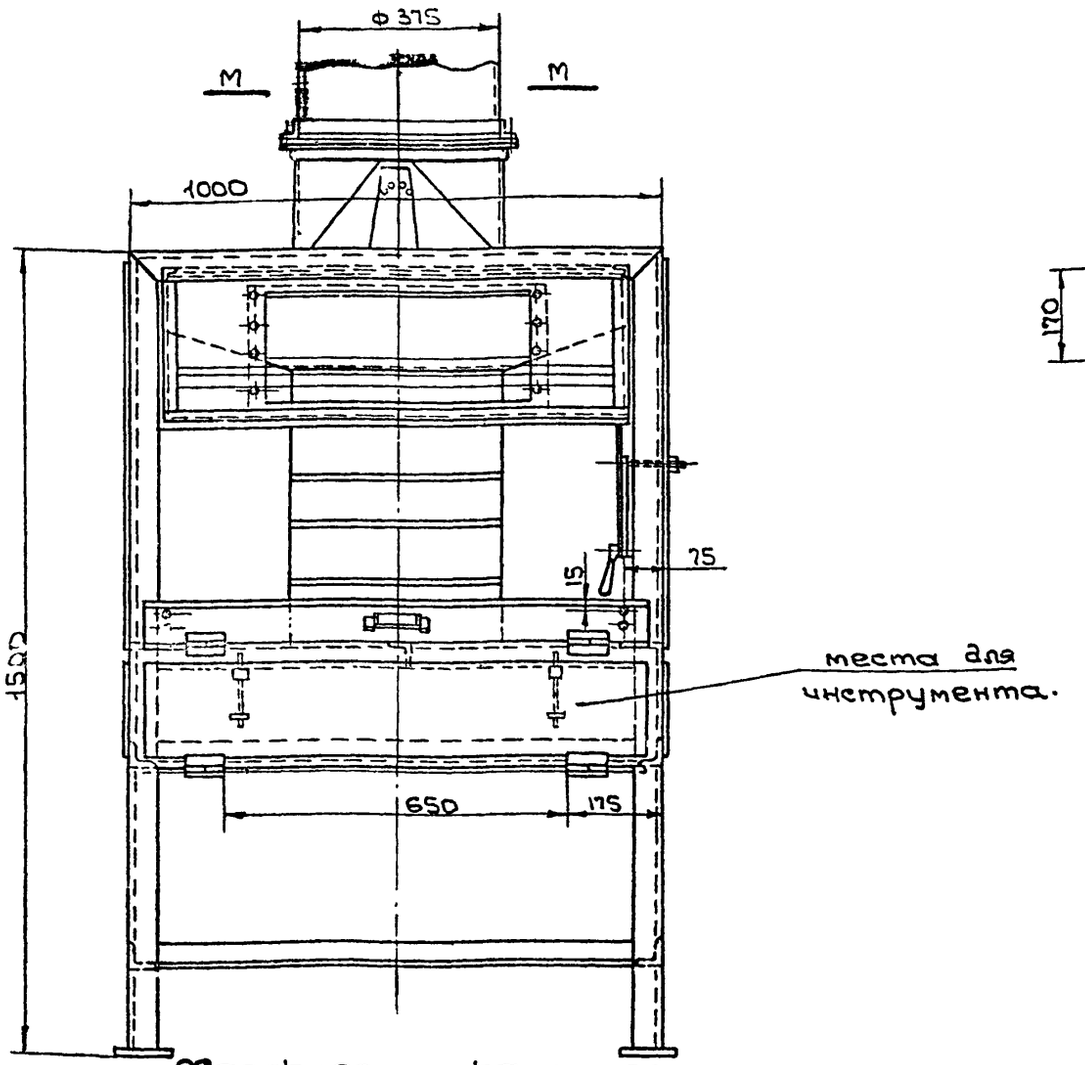


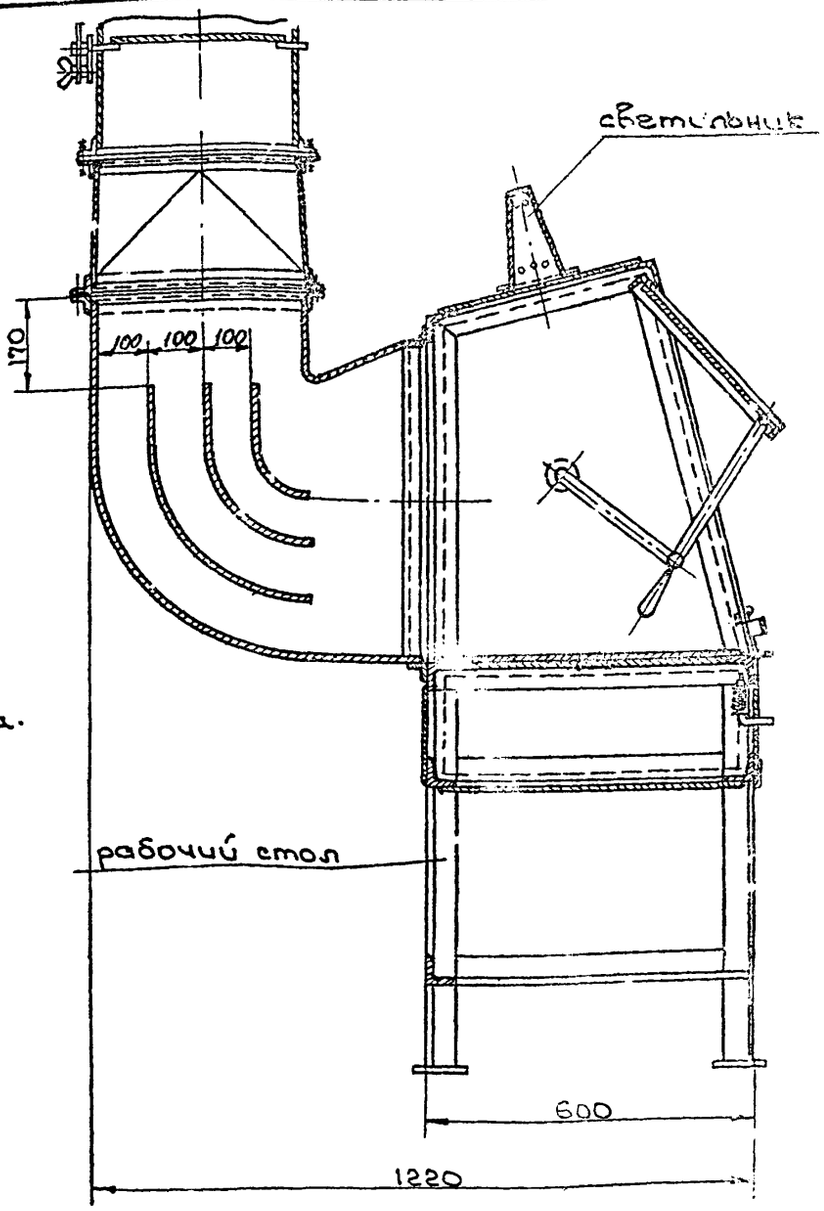


Характеристика отсоса.

| №№ п/п | Наименование. | | Единицы измерен. | Количество при металлизации. | Количество при плазм. напылении |
|---|---|---|---|---|---|
| 1 | Объем отсасываемого воздуха | | м³/ч | 3600 | 3000 |
| 2 | Коэффициент местного сопротивления, отнесенный к скорости в сечении М-М | | — | 0.21 | 0.21 |
| 3 | Средняя скорость воздуха в сечении М-М. | | м/сек. | 9.1 | 7.6 |
| 4 | Концентрация вредностей в отсасываемом воздухе. | металлическая пыль. | м2/м³ | 160 | 107.5 |

| | | | | |
|---|---|---|---|---|
| Т.инж.-ин-та | Гобза | Конструк. | Щукина | |
| Т.констр. | Кагс | Рук.группы | Стрельцин | |
| Ч.отдела | Бейзерман | Ст.инж. | Гуськов | |
| Ч.отдела | Красилов | | | |
| Ч.группы | Гольцова | | | |

| | | |
|---|---|---|
| ТА 1965г | Оборудование сварочных цехов. | ОВ-02-151 |
| | Кабина для металлизации и плазменного напыления материалов. | Лист 4 |

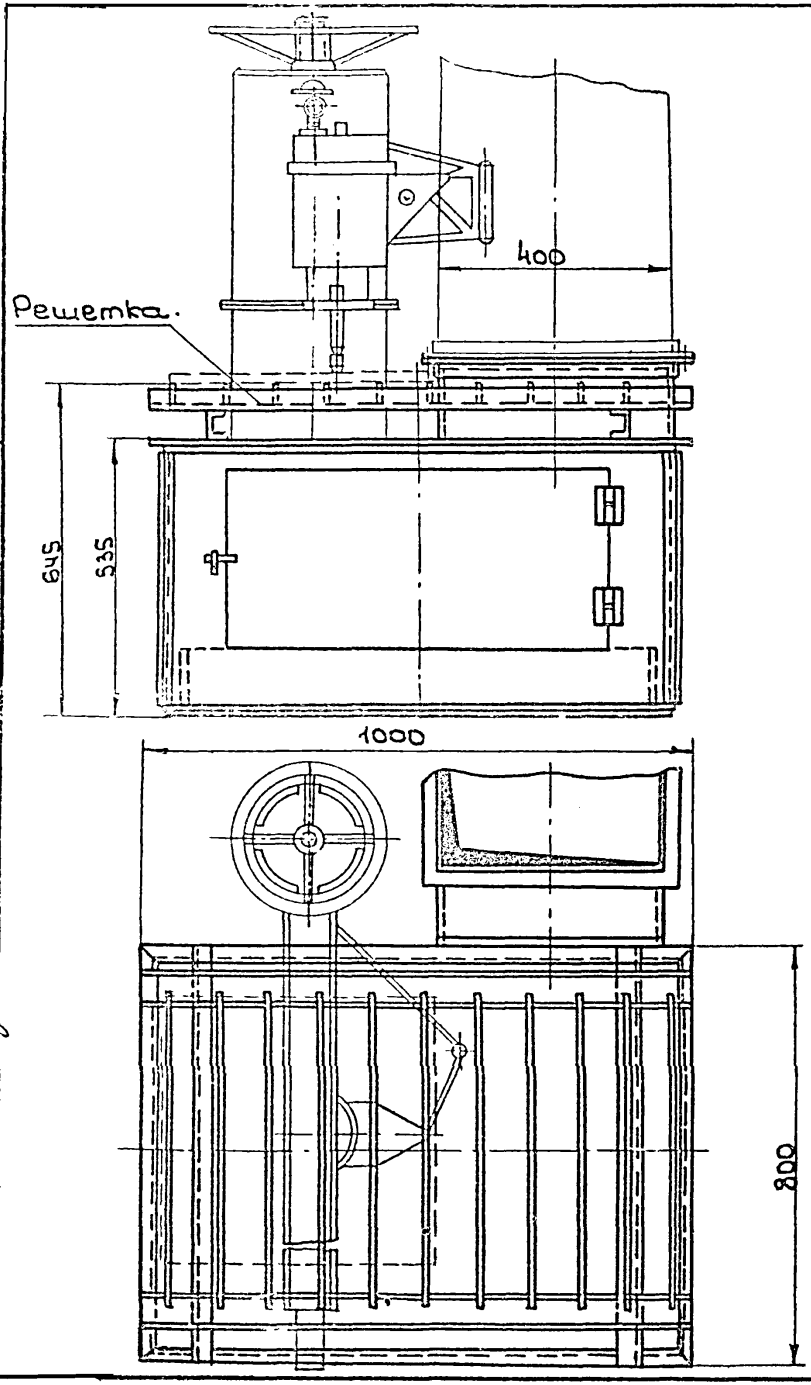


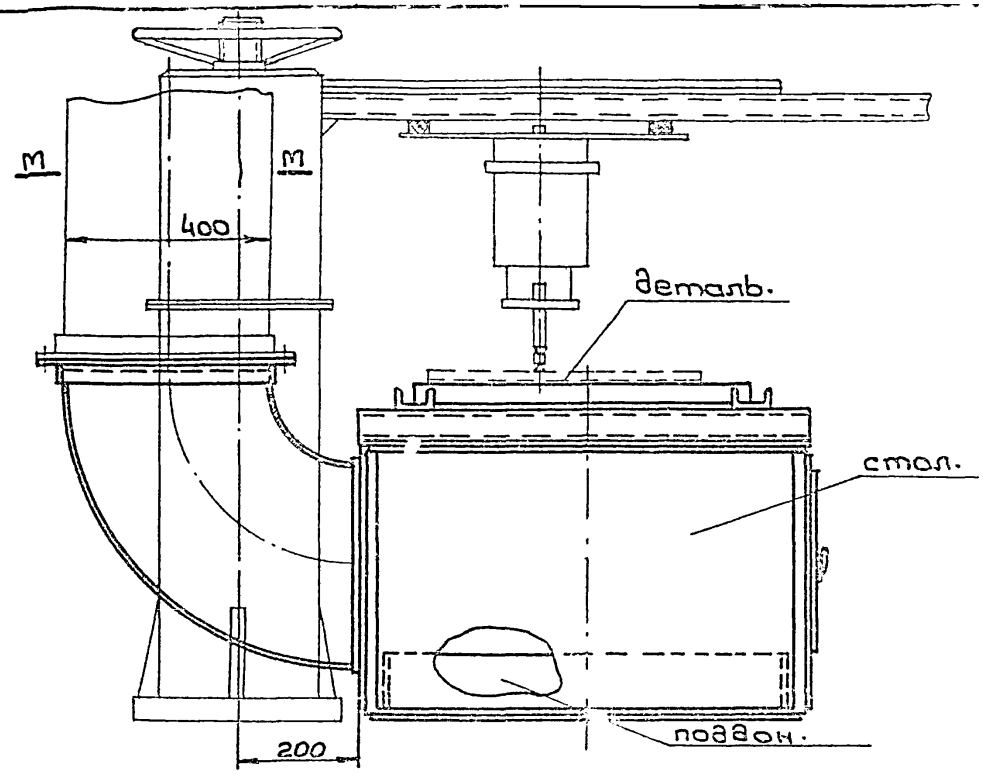


## Характеристика отсоса.

| № п/п | Наименование | | Единица измерения | Кол-во |
|---|---|---|---|---|
| 1 | Объем отсасываемого воздуха | | $м^3/ч$ | 4800 |
| 2 | Коэффициент местного сопротивления, отнесенный к скорости в сечении М-М | | — | 1.6 |
| 3 | Средняя скорость воздуха в сечении М-М | | м/сек. | 8.4 |
| 4 | Концентрация вредностей в отсасываемом воздухе. | сварочная пыль<br>хромовый ангидрид | $мг/м^3$ | 137<br>2,68 |

| | | |
|---|---|---|
| ТД 1965г | Оборудование сварочных цехов. | ОВ-02-131 |
| | Стол с отсосом к установке АСШ-2 | Лист 5 |

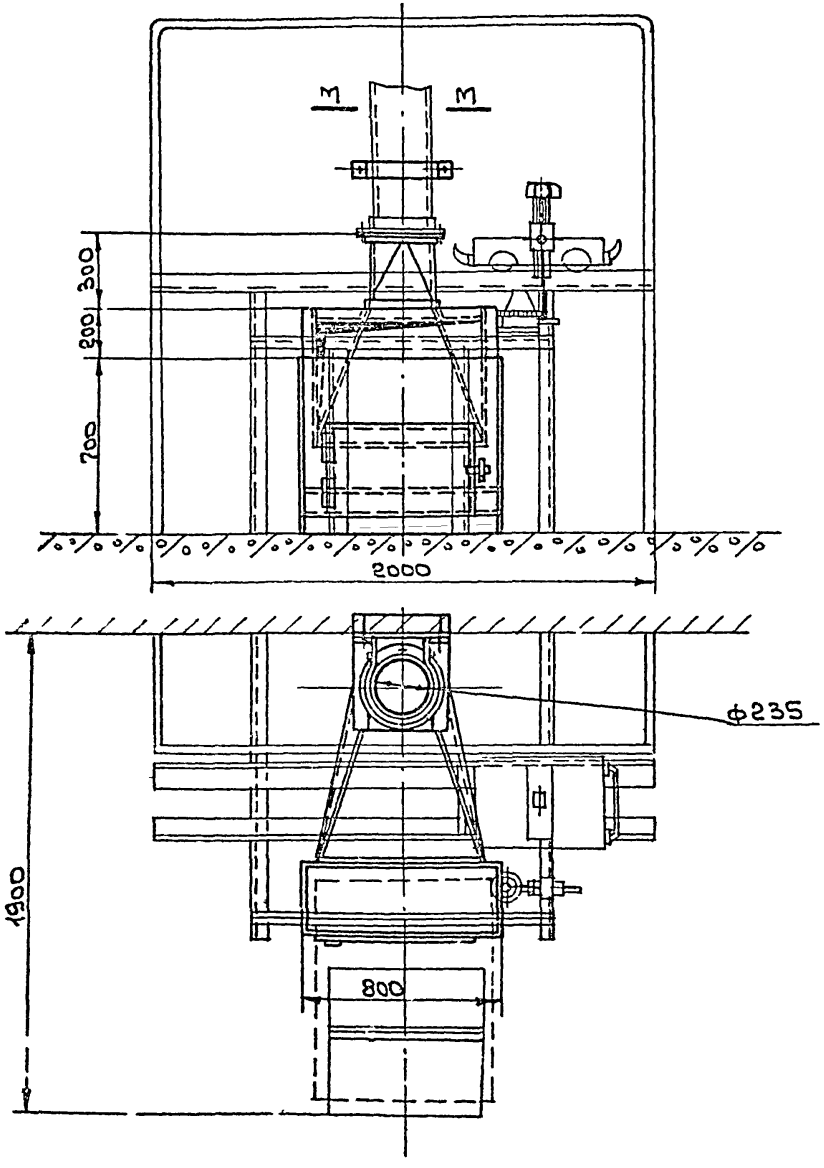


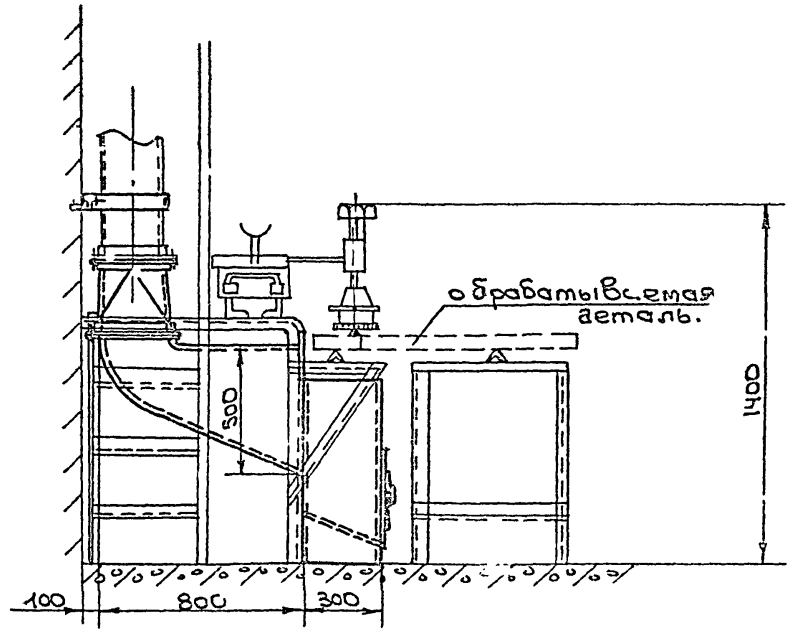


## Характеристика отсоса.

| №№ п/п | Наименование. | | Единицы измерен. | Количество |
|---|---|---|---|---|
| 1 | Объем отсасываемого воздуха | | $м^3/ч$ | 2600 |
| 2 | Коэффициент местного сопротивления, отнесенный к скорости в сечении М-М. | | — | 0.17 |
| 3 | Средняя скорость воздуха в сечении М-М | | м/сек. | 16.7 |
| 4 | Концентрация вредностей в отсасываемом воздухе. | алюминиевая пыль. | $мг/м^3$ | 40,0 |

| | | | |
|---|---|---|---|
| ТА 1965г | Оборудование сварочных цехов. | ОВ-02-151 | |
| | Отсос от установки ХТТ-1-58 для плазменной резки металлов. | Лист | 6 |

| | | | | |
|---|---|---|---|---|
| Гл. инженер-та | Гобза | Конструкт. | Ермак | |
| Гл. констр. | Каган | Рук. группы | Стрельцин | |
| Гл. отдела | Бейзер | Ст. инженер | Гусаков | |
| Гл. отдела | Красилов | | | |
| Гл. группы | Гольцова | | | |

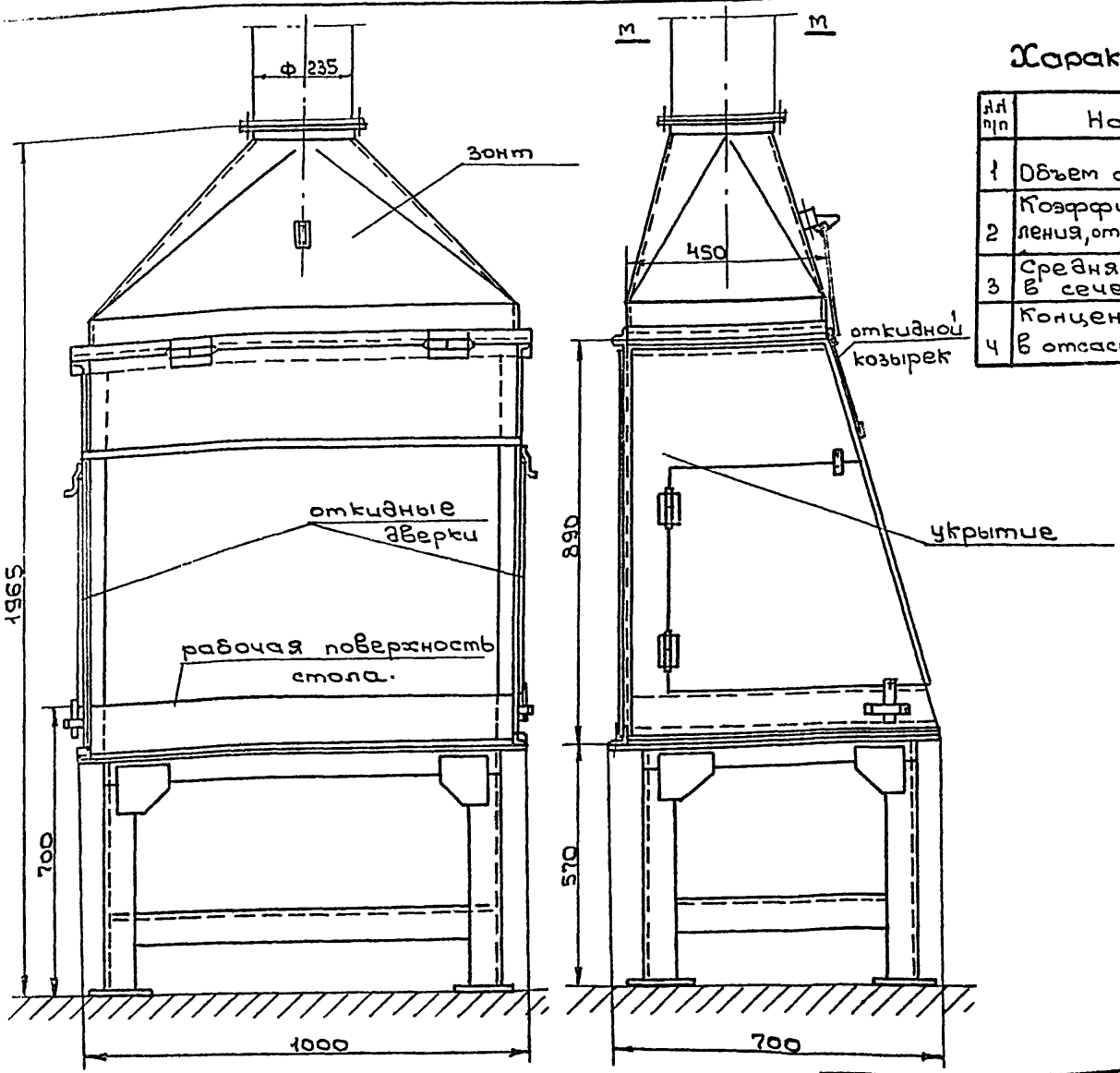


## Характеристика отсоса.

| №№ п/п | Наименование | | Единицы измерен | Количество |
|---|---|---|---|---|
| 1 | Объем отсасываемого воздуха. | | $м^3/ч$ | 1000 |
| 2 | Коэффициент местного сопротивления, отнесенный к скорости в сеч. М-М | | — | 1,0 |
| 3 | Средняя скорость воздуха в сечении М-М. | | м/сек. | 6.8 |
| 4 | Концентрация вредностей в отсасывающем воздухе | Окись азота | $мг/м^3$ | 46 |
| | | сварочная пыль. | | 54 |

| | | | | |
|---|---|---|---|---|
| Инж. ин-та | Гобза | Конструкт. | Волкова | |
| Констр. | Каган | Рук. группы | Стрельцин | |
| Отдела | Бейзерм. | Ст. инженер | Гуськов | |
| Отдела | Красилов | | | |
| Группы | Гольцова | | | |

| | | |
|---|---|---|
| ТА 1965г | Оборудование сварочных цехов. | ОВ-02-151 |
| | Сварочный стол с укрытием для кислородно-ацетиленовой сварки | Лист 7 |

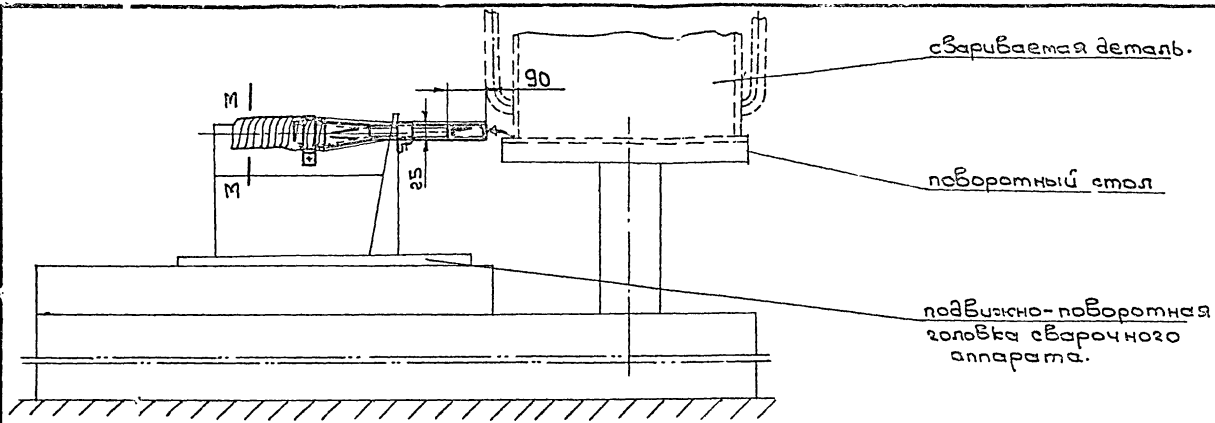


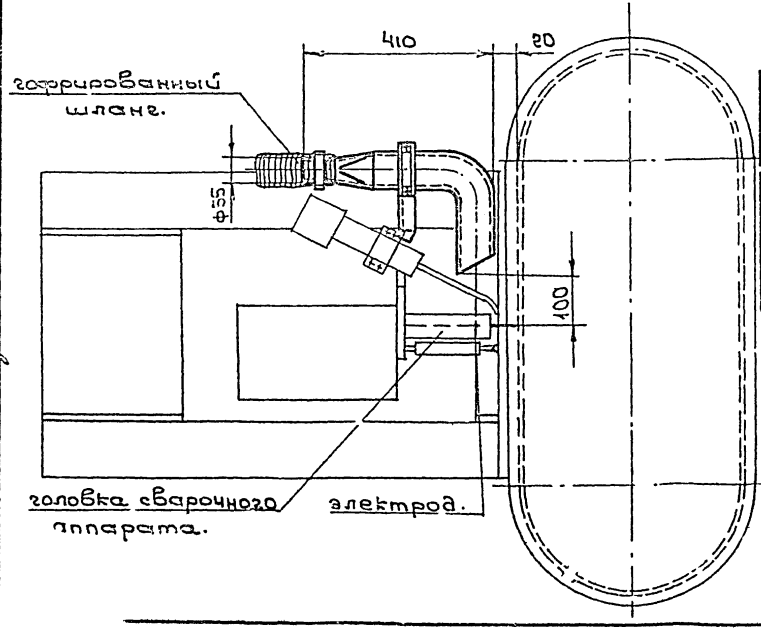


## Характеристика отсоса.

| №№ п/п | Наименование | | Единицы измерен. | Количество |
|---|---|---|---|---|
| 1 | Объем отсасываемого воздуха. | | $м^3/ч$ | 200 |
| 2 | Коэффициент местного сопротивления, отнесенный к скорости в сечении М-М | | — | 1,3 |
| 3 | Средняя скорость воздуха в сечении М-М | | м/сек | 28,4 |
| 4 | Концентрация вредностей в отсасываемом воздухе. | Фтористый водород | $мг/м^3$ | 16,0 |

| | | | |
|---|---|---|---|
| инж.ин-та | Гобза | Конструк. | Щукина |
| конструк. | Каган | Рук. группы | Стрельцин |
| ч. отдела | Бейзерман | ст. инженер | Гуськов |
| ч. отдела | Красилов | | |
| к. группы | Гольцова | | |

| | | | |
|---|---|---|---|
| ТД 1965 г | Оборудование сварочных цехов. | ОВ-02-151 | |
| | Отсос от автомата типа АДОБ-300 со следящим устройством. | Лист | 8 |

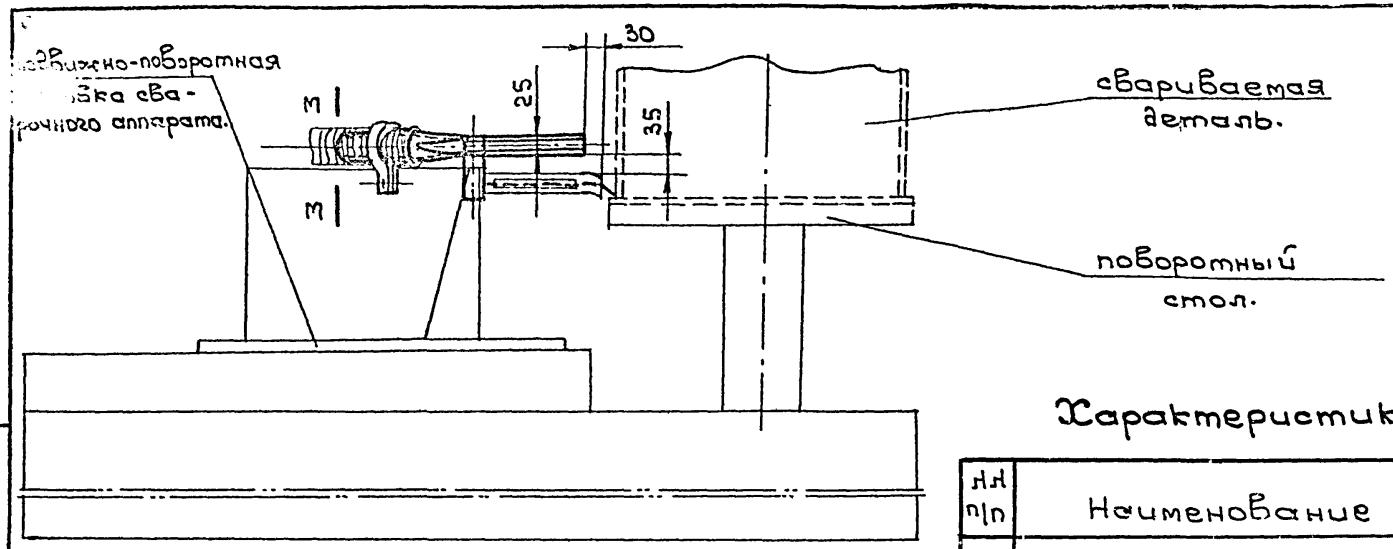


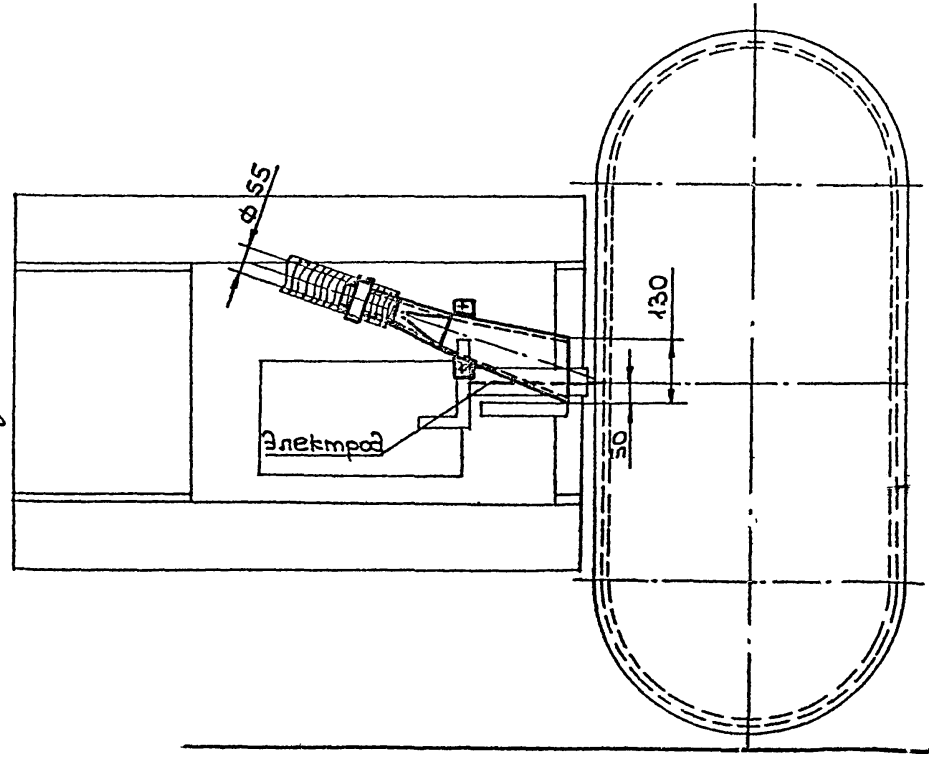


## Характеристика отсоса.

| №№ п/п | Наименование | | Единицы измерения | Количество |
|---|---|---|---|---|
| 1 | Объем отсасываемого воздуха | | $м^3/ч$ | 130 |
| 2 | Коэффициент местного сопротивления, отнесенный к скорости в сечении М-М. | | — | 0,5 |
| 3 | Средняя скорость воздуха в сечении М-М | | м/сек. | 18,4 |
| 4 | Концентрация вредностей в отсасываемом воздухе | фтористый водород. | $мг/м^3$ | 20 |

| | | | |
|---|---|---|---|
| Гл. инж. инст. | Гобза | Конструкт. | Щукина |
| Гл. конструкт. | Каган | Рук. группы | Стрельцин |
| Нач. отдела | Бейзерман | Ст. инженер | Гуськов |
| Нач. отдела | Красилов | | |
| Рук. группы | Гольцова | | |

| | | | |
|---|---|---|---|
| ТД 1965 | Оборудование сварочных цехов. | ОВ-02-151 | |
| | Отсос от автомата типа АДОБ-300 | Лист | 9 |

8236-01 11

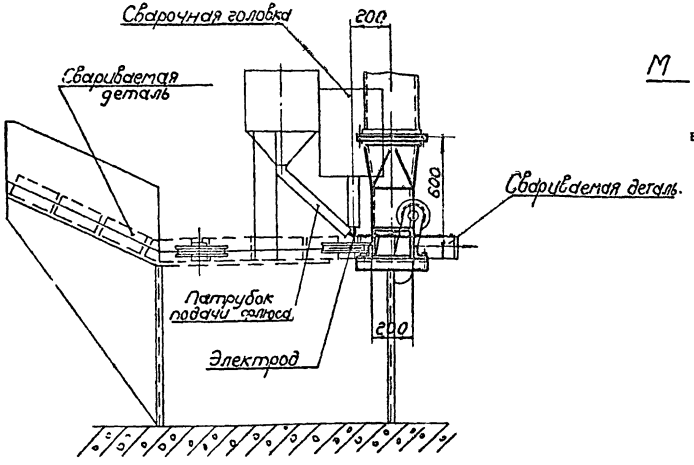


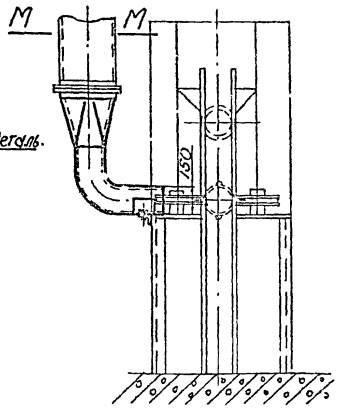


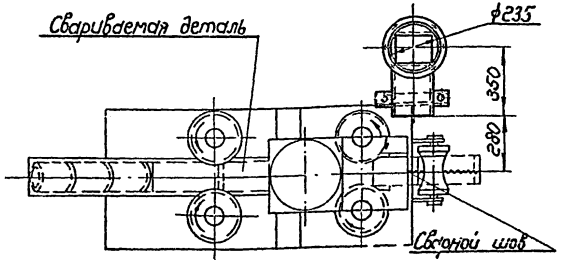


## Характеристика отсоса

| NN п/п | Наименование | | Единицы измерен. | Колич. |
|---|---|---|---|---|
| 1 | Объем отсасываемого воздуха | | $м^3/ч$ | 1650 |
| 2 | Коэффициент местного сопротивления отнесенный к скорости в сечении М-М | | — | 1,35 |
| 3 | Средняя скорость воздуха в сечении М-М | | м/сек. | 10,5 |
| 4 | Концентрация вредностей в отсасываемом воздухе | фтористый водород | $мг/м^3$ | 1,2 |

| | | | | |
|---|---|---|---|---|
| Гл. инж. ин-та | Гобза | Констр. | Волкова | |
| Гл. констр. | Кагаш | Рук. группы | Стрельцын | |
| Нач. отдела | Бейзерман | Ст. инженер | Гуськов | |
| Нач. отдела | Красилов | | | |
| Рук. группы | Гольцова | | | |

| | | | |
|---|---|---|---|
| ТД 1965г | Оборудование сварочных цехов | ОВ-02-151 | |
| | Отсос от головки типа КДС-1000 для сварки продольного наружного шва круглых патрубков | Лист | 10 |

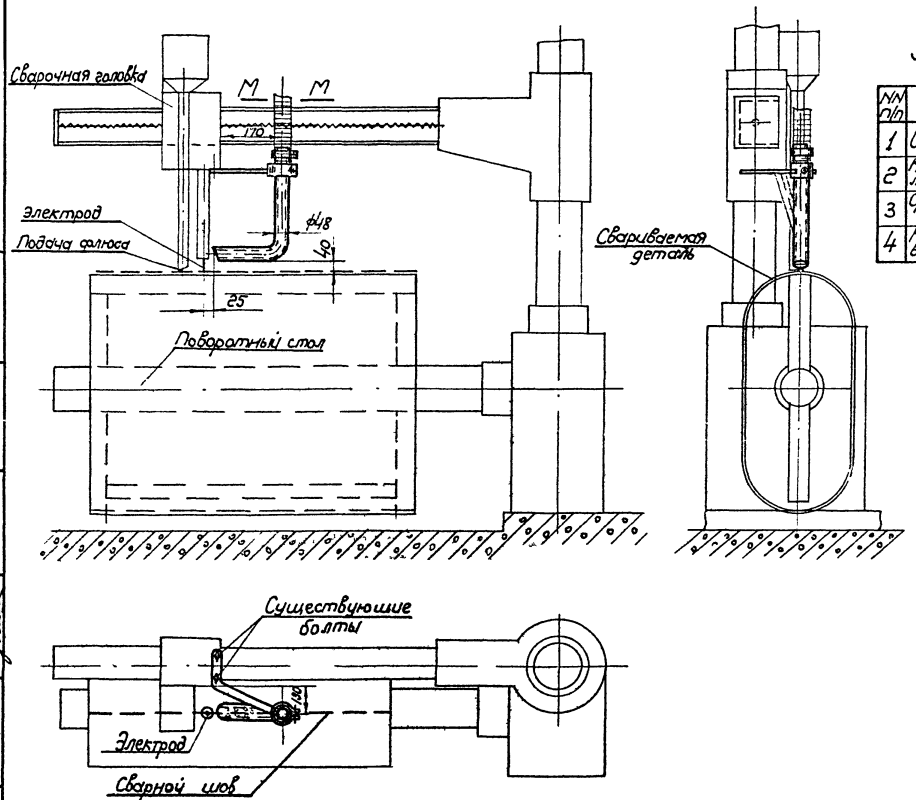


## Характеристика отсоса.

| NN п/п | Наименование | | Единицы измерен. | Колич. |
|---|---|---|---|---|
| 1 | Объем отсасываемого воздуха | | м³/ч | 35 |
| 2 | Коэффициент местного сопротивления, отнесенный к скорости в сечен. мм. | | — | 2,0 |
| 3 | Средняя скорость воздуха в сечении М-М. | | м/сек. | 6,3 |
| 4 | Концентрация вредностей в отсасываемом воздухе | фтористый водород | мг/м³ | 3 |

| | | | | | |
|---|---|---|---|---|---|
| Гл. инж. ин-та | Гобза | | Конструкт | Войкова | |
| Гл. констр | Каган | | Рук. группы | Стрельцын | |
| Нач. отдела | Бейзерман | | Ст. инж. | Гуськов | |
| Нач. отдела | Красилов | | | | |
| Рук. группы | Гольцова | | | | |

| | | | |
|---|---|---|---|
| ТА 1965г | Оборудование сварочных цехов | ОВ-02-151 | |
| | Отсос от головки полуавтомата типа ПДШМ-500, установленной на подъемно-поворотной консоли. | Лист | 11 |

8236-П1 1.3

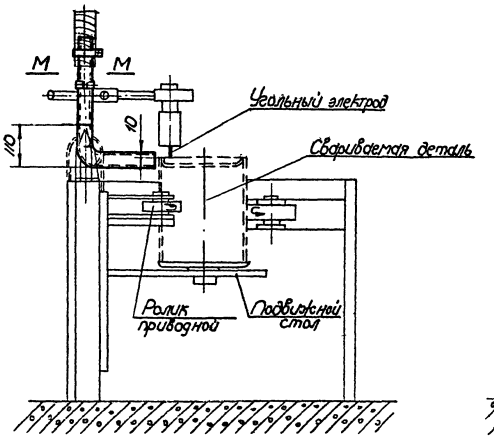


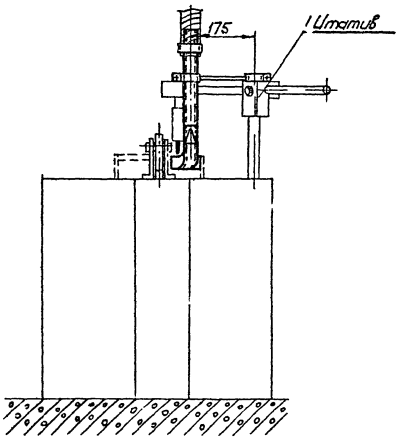


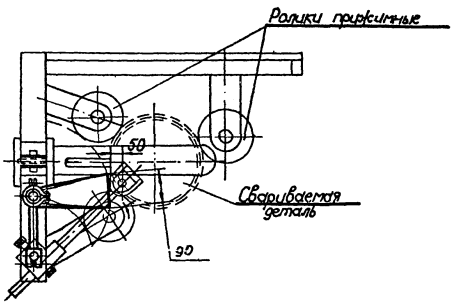


## Характеристика отсоса.

| NN п/п | Наименование | | Единицы измер. | Колич. |
|---|---|---|---|---|
| 1 | Объем отсасываемого воздуха | | $м^3/ч$. | 275 |
| 2 | Коэффициент местного сопротивления, отнесенный к скорости в сечении мм | | — | 0,65 |
| 3 | Средняя скорость воздуха в сечении мм | | м/сек | 48,5 |
| 4 | Концентрация вредностей в отсасываемом воздухе | сварочная пыль | $мг/м^3$ | 730 |

| | | | |
|---|---|---|---|
| Гл. инж. ин-та | Гобза | Констр. | Волкова |
| Гл. констр. | Кава | Рук. группы | Стрельцын |
| Нач. отдела | Бейзерман | Ст. инженер | Гуськов |
| Нач. отдела | Красилов | | |
| Рук. группы | Гольцова | | |

| | | | |
|---|---|---|---|
| ТА 1965г | Оборудование сварочных цехов | ОВ-02-151 | |
| | Отсос от установки для сварки угольным электродом круговых торцевых швов | Лист | 12 |

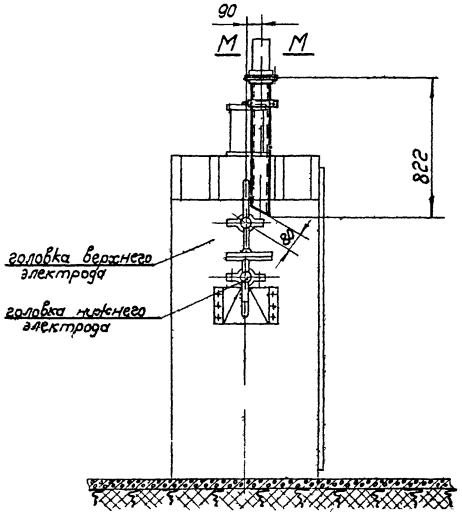


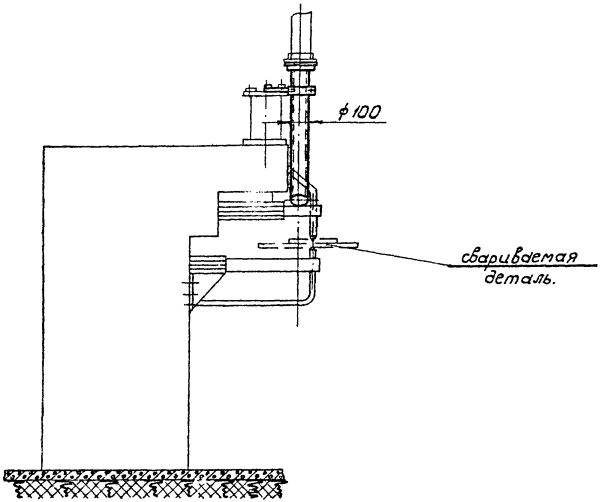


## Характеристика отсоса

| № п.п. | Наименование | | Единица измерения | Колич. |
|---|---|---|---|---|
| 1 | Объем отсасываемого воздуха | | $м^3/ч$ | 380 |
| 2 | Коэффициент местного сопротивления, отнесенный к скорости в сечении М-М | | — | 0,65 |
| 3 | Средняя скорость воздуха в сеч. М-М | | м/сек | 13,5 |
| 4 | Концентрация вредностей в отсасываемом воздухе | окись углерода | $мг/м^3$ | 20 |

| | | | |
|---|---|---|---|
| Гл. инж. инж. | Гобза | Констр. | Шукина |
| Гл. констр. | Коган | Рук. группы | Стрельцын |
| Нач. конст. отд. | Бейзельман | Ст. инженер | Гуськов |
| Нач. отдела | Красилов | | |
| Рук. группы | Гольцова | | |

| | | | |
|---|---|---|---|
| ТД 1965г | Оборудование сварочных цехов | ОВ-02-151 | |
| | Отсос от машины для точечной сварки типа МТП-75 | Лист | 13 |

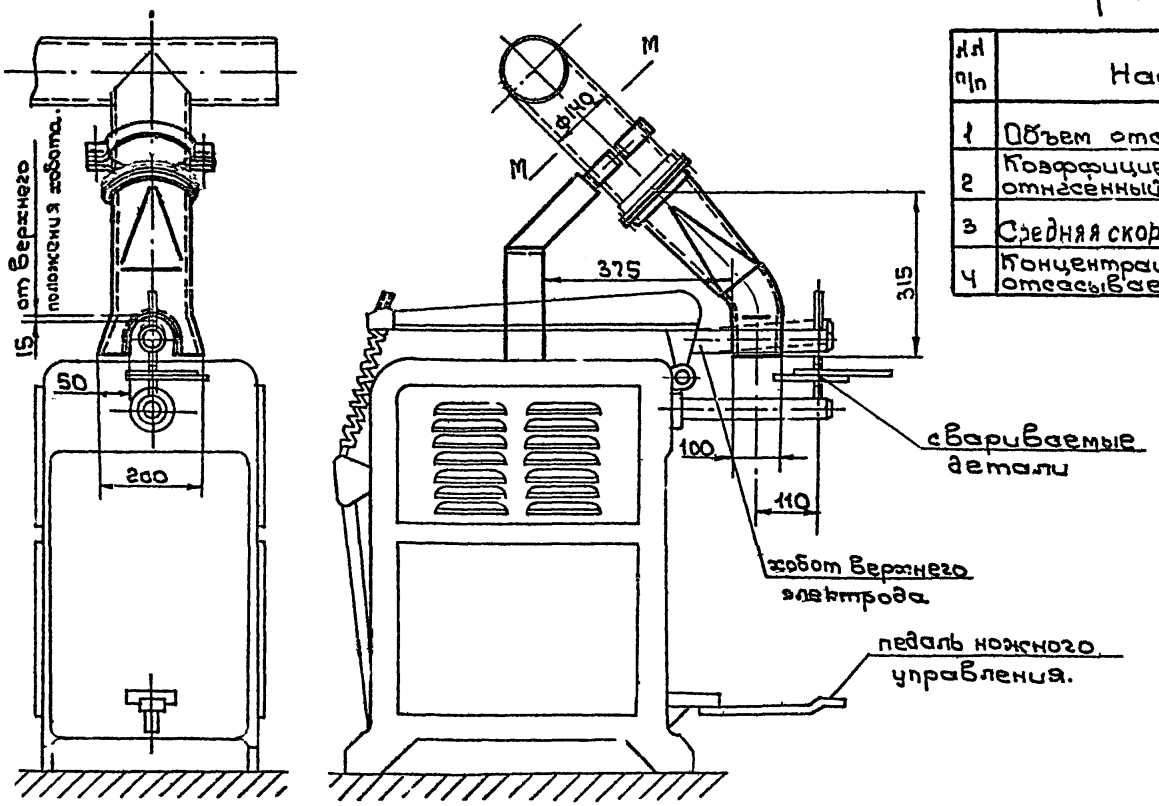


## Характеристика отсоса.

| №№ п/п | Наименование. | | Единицы измерения | Количество |
|---|---|---|---|---|
| 1 | Объем отсасываемого воздуха | | $м^3/ч$ | 380 |
| 2 | Коэффициент местного сопротивления, отнесенный к скорости в сечении М-М | | — | 2.0 |
| 3 | Средняя скорость воздуха в сечении М-М | | м/сек. | 7.5 |
| 4 | Концентрация вредностей в отсасываемом воздухе. | Окись углерода<br>углеводороды | $мг/м^3$ | 18.6<br>100 |

| | | | | |
|---|---|---|---|---|
| инж.инс-та | Гобзо | Конструк. | Кабанов | |
| конструк. | Каган | Рук.группы | Стрельцин | |
| ч.отдела | Бейзерман. | Ст.инженер | Гуськов | |
| ч.отдела | Красилов | | | |
| к.группы. | Гольцова | | | |

| | | |
|---|---|---|
| ТД 1965г | Оборудование сварочных цехов. | 08-02-151 |
| | Отсос от машины для точечной сварки типа АТП-10; МТП-25-М | Лист 14 |

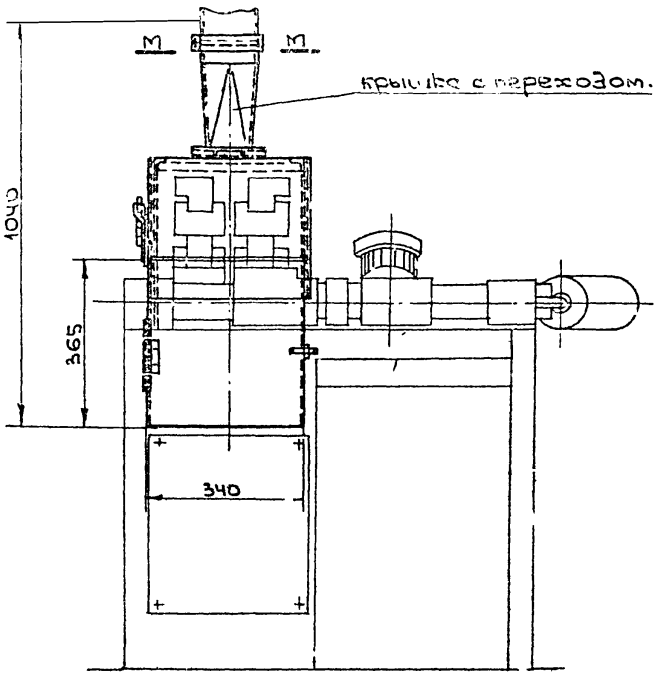


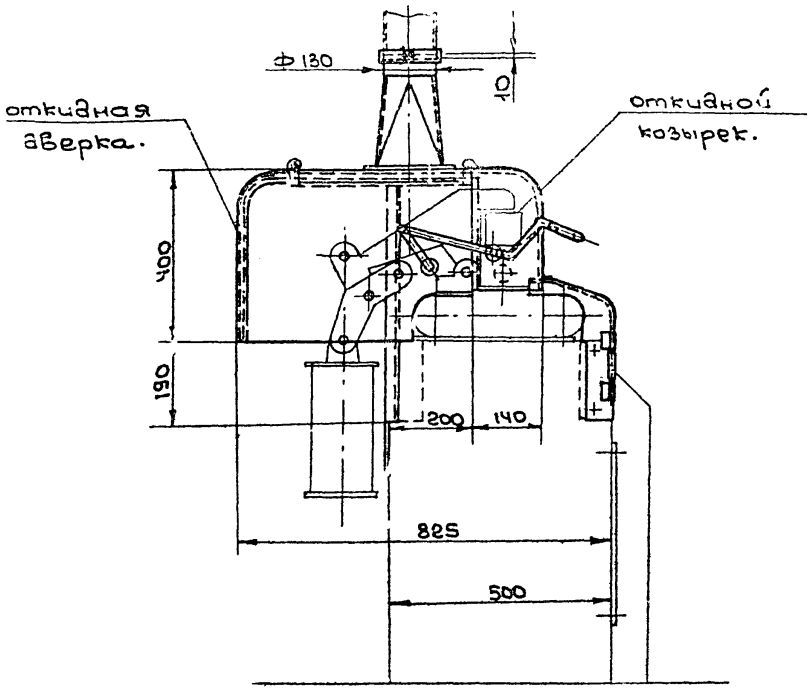


## Характеристика отсоса.

| №№ п/п. | Наименование | | Единицы измерен. | Количество |
|---|---|---|---|---|
| 1 | Объем отсасываемого воздуха | | $м^3/ч$. | 500 |
| 2 | Коэффициент местного сопротивления, отнесенный к скорости в сечении М-М. | | — | 1,2 |
| 3 | Средняя скорость воздуха в сечении М-М | | м/сек. | 10,4 |
| 4 | Концентрация вредностей в отсасываемом воздухе. | сварочная пыль. | $мг/м^3$. | 50,0 |

| | | | |
|---|---|---|---|
| Гл. инж. ин-та | Гобза | Конструкт. | Ерман |
| Гл. конструк. | Казан | Рук. группы | Стрельцин |
| Нач. отдела | Бейзерман | Ст. инженер | Гуськов. |
| Нач. отдела | Красилов | | |
| Рук. группы | Гольцова | | |

| | | | |
|---|---|---|---|
| ТД 1965г | Оборудование сварочных цехов. | ОВ-02-151 | |
| | Укрытие - отсос от машины для стыковой сварки типа СМ-50-2. | Лист | 15 |

8236-01 17

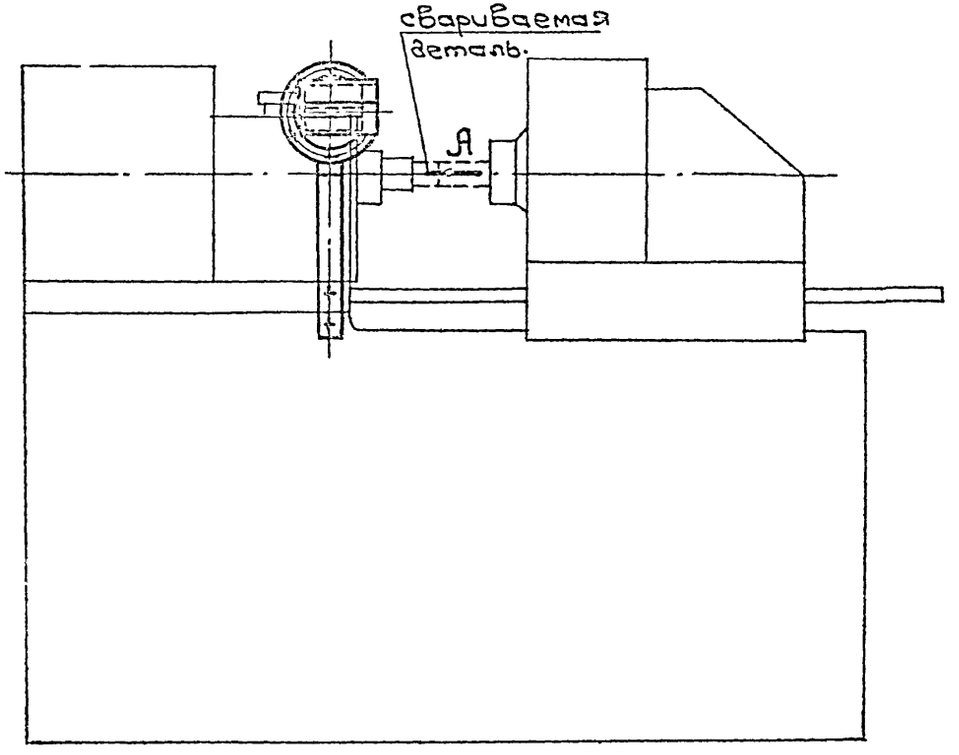


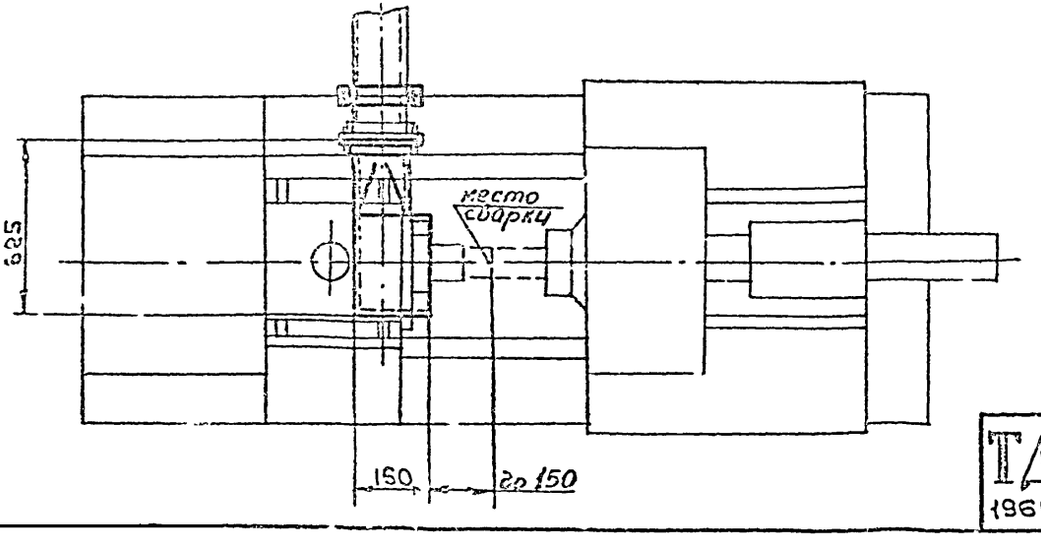


## Вид А

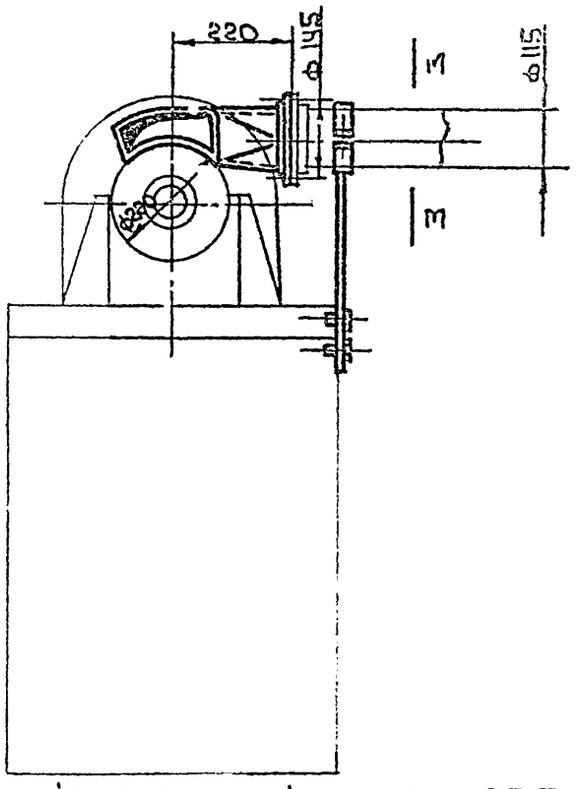


## Характеристика отсоса.

| №№ п/п | Наименование | | Единицы измерен. | Количество |
|---|---|---|---|---|
| 1 | Объем отсасываемого воздуха. | | $м^3/ч$ | 200 |
| 2 | Коэффициент местного сопротивления отнесенный к скорости в сечении М-М. | | — | 2.4 |
| 3 | Средняя скорость воздуха в сечении М-М | | м/сек. | 5.5 |
| 4 | Концентрация вредностей в отсасываемом воздухе. | Окись углерода. | $м^2/м^3$ | 6.5 |

| | | | |
|---|---|---|---|
| ТА 19652 | Оборудование сварочных цехов. | ОВ-02-151 | |
| | Отсос от машины сварки трением типа МФ-327 | Лист | 16 |

| | | | | | |
|---|---|---|---|---|---|
| Гл. инженер | Гольцов | Конструктор | Стиржина | | |
| Гл. конструк. | Кас[illegible] | Рук. группы | Стрельцин | | |
| Рук. отдела | Бейзерман | Ст. инженер | Зуськов | | |
| Рук. отдела | Красилов | | | | |
| Рук. группы | Гольцова | | | | |

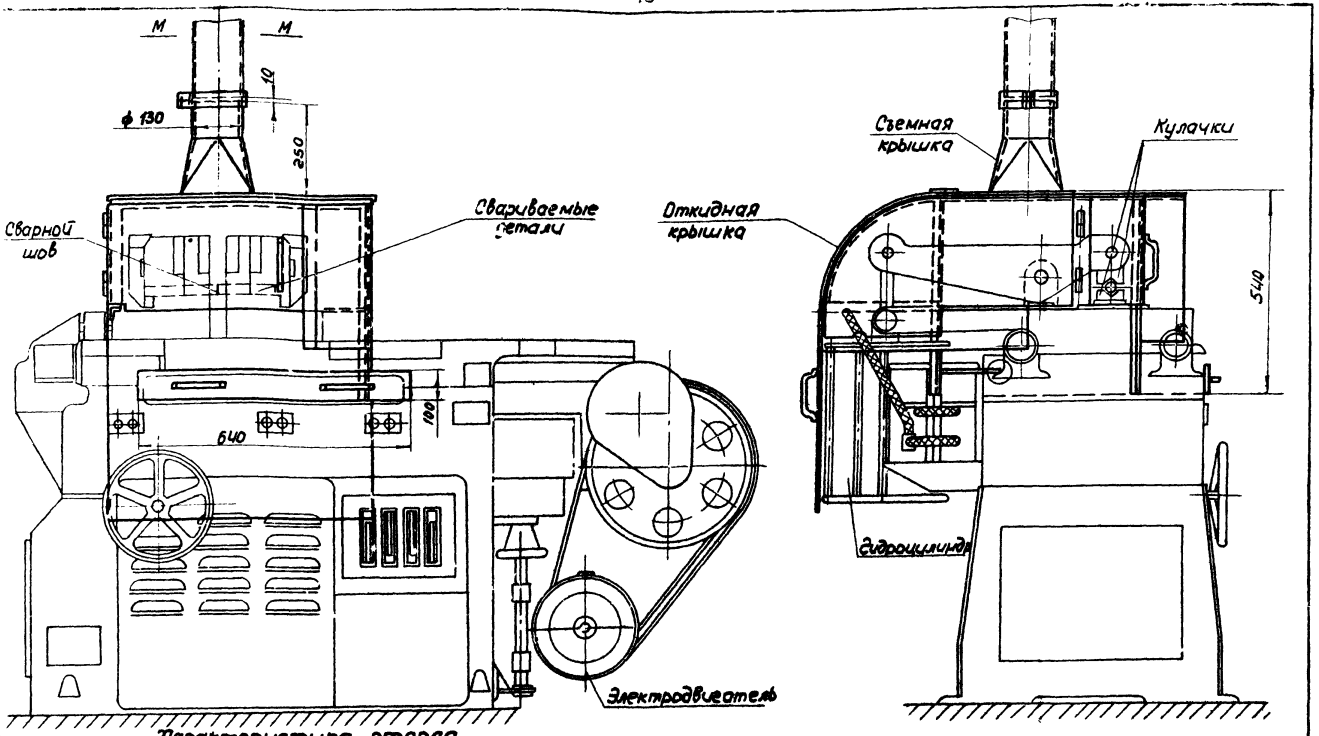


## Характеристика отсоса

| NN п/п | Наименование | | единицы измерен. | Колич. |
|---|---|---|---|---|
| 1 | Объем отсасываемого воздуха | | $м^3/ч$ | 700 |
| 2 | Коэффициент местного сопротивления, отнесенный к скорости в сечении ММ | | — | 1,2 |
| 3 | Средняя скорость в сечении ММ | | м/сек | 14,6 |
| 4 | Концентрация вредностей в отсасываемом воздухе | сварочная пыль | $мг/м^3$ | 90 |

| | | | |
|---|---|---|---|
| Гл. инж. инс-та | Гобза | Конструктор | Щукина |
| Гл. конструкт. | Каган | Рук. группы | Стрельцин |
| Нач. конст. отд. | Бейзерман | Ст. инженер | Гуськов |
| Нач. отд. НИТУ | Красилов | | |
| Рук. группы | Гольцова | | |

| | | |
|---|---|---|
| ТА 1965г. | Оборудование сварочных цехов | 08-02-151 |
| | Укрытие-отсос от машины типа МСМУ-150 для стыковой сварки. | Лист 17 |

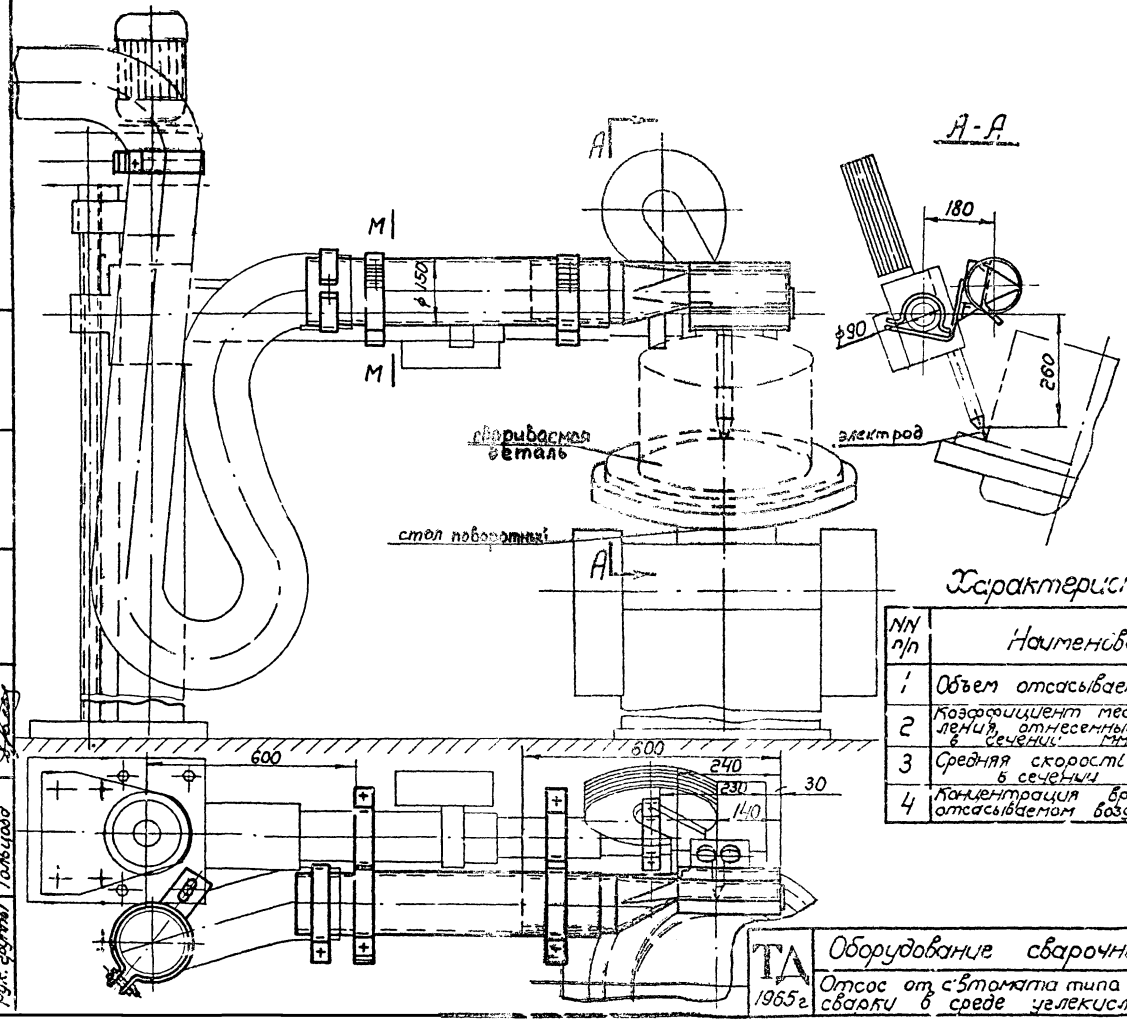


## Характеристика отсоса.

| N/N п/п | Наименование | | Един. измер. | Колич. |
|---|---|---|---|---|
| 1 | Объем отсасываемого воздуха | | м³/ч | 500 |
| 2 | Коэффициент местного сопротивления, отнесенный к скорости в сечении | | — | 23,0 |
| 3 | Средняя скорость воздуха в сечении | | м/сек. | 8,4 |
| 4 | Концентрация вредности в отсасываемом воздухе | сварочная пыль | мг/м³ | 31,2 |

| | | | |
|---|---|---|---|
| ТД 1965г | Оборудование сварочных цехов | ОВ-02-15/1 | |
| | Отсос от с'втомата типа АДК-500-6 для сварки в среде углекислого газа. | Лист | 18 |

9236-01 2П

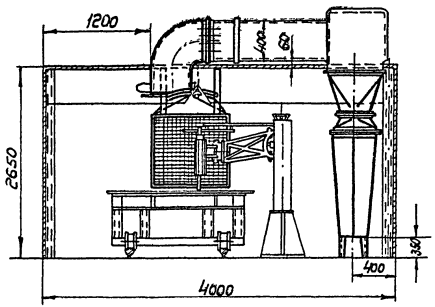


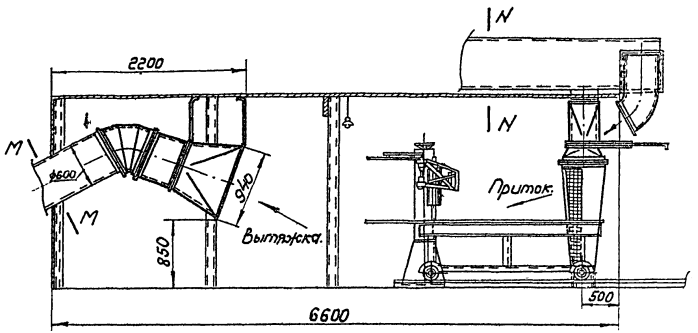


## Характеристика отсоса.

| NN п/п | Наименование | | Единицы измерения | Количество | |
|---|---|---|---|---|---|
| | | | | Вытяжка | Приток |
| 1 | Объем отсасываемого воздуха | | м³/ч | 25000 | 5000 |
| 2 | Коэффициент местного сопротивления, отнесенный к скорости в сечении ММ и NN | | — | 0,85 | 1,4 |
| 3 | Средняя скорость воздуха в сечении М-М и N-N | | м/сек. | 24,0 | 2,8 |
| 4 | Концентрация вредностей в отсасываемом воздухе | Металлическая пыль | мг/м³ | 60 | — |

| | | | | | |
|---|---|---|---|---|---|
| Гл. инж. ин-та | Гобза | Конструкт | Родионов | | |
| Гл. констр. | Каган | Рук. группы | Стрельцын | | |
| Нач. отдела | Вейзерман | Ст. инженер | Гуськов | | |
| Нач. отдела | Красилов | | | | |
| Рук. группы | Гальцова | | | | |

| | | | |
|---|---|---|---|
| ТД 1965г | Оборудование сварочных цехов | ОВ-02-151 | |
| | Камера для резки цветного металла и нержавеющих сталей на АСШ-2 | Лист | 19 |

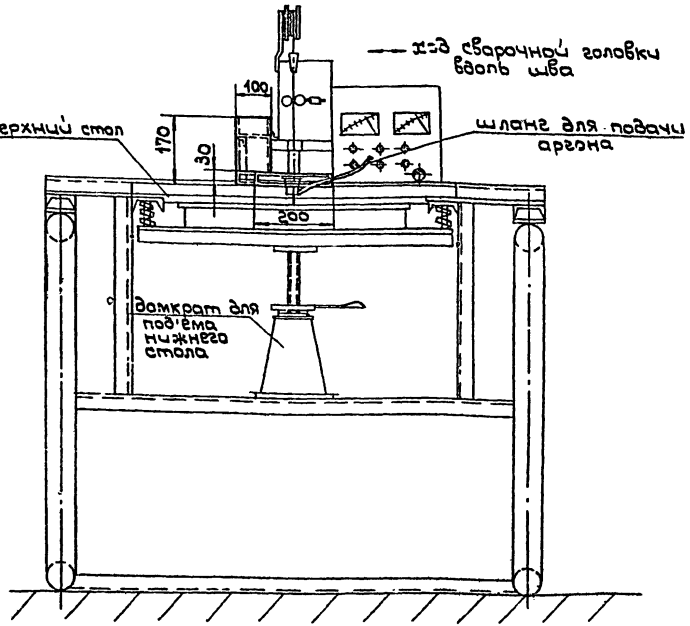


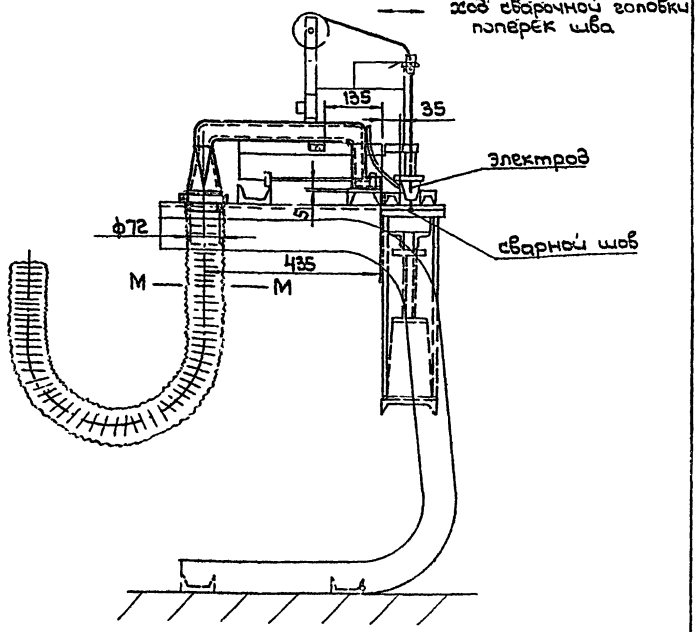


## Характеристика отсоса

| №№ п/п | Наименование | | Единицы измер. | Колич. |
|---|---|---|---|---|
| 1 | Объем отсасываемого воздуха | | м³/ч | 200 |
| 2 | Коэффициент местного сопротивления, отнесенный к скорости в сечении М-М | | - | 6.1 |
| 3 | Средняя скорость воздуха в сечении М-М | | м/сек. | 9,7 |
| 4 | Концентрация вредностей в отсасываемом воздухе | Алюминиевая пыль | мг/м³ | 65,0 |

| | | | |
|---|---|---|---|
| Гл. инж. ин-та | Гобза | Констр. | Кабанов |
| Гл. конструк. | Каган | Рук. груп. | Стрельцын |
| Нач. отдела | Бейзерман | Ст. инж. | Гуськов |
| Нач. отдела | Красилов | | |
| Рук. группы | Гольцова | | |

| | | |
|---|---|---|
| ТА 1965г | Оборудование сварочных цехов | ОВ-02-151 |
| | Отсос от автомата типа АДСП-1 для сварки в среде аргона | Лист 20 |

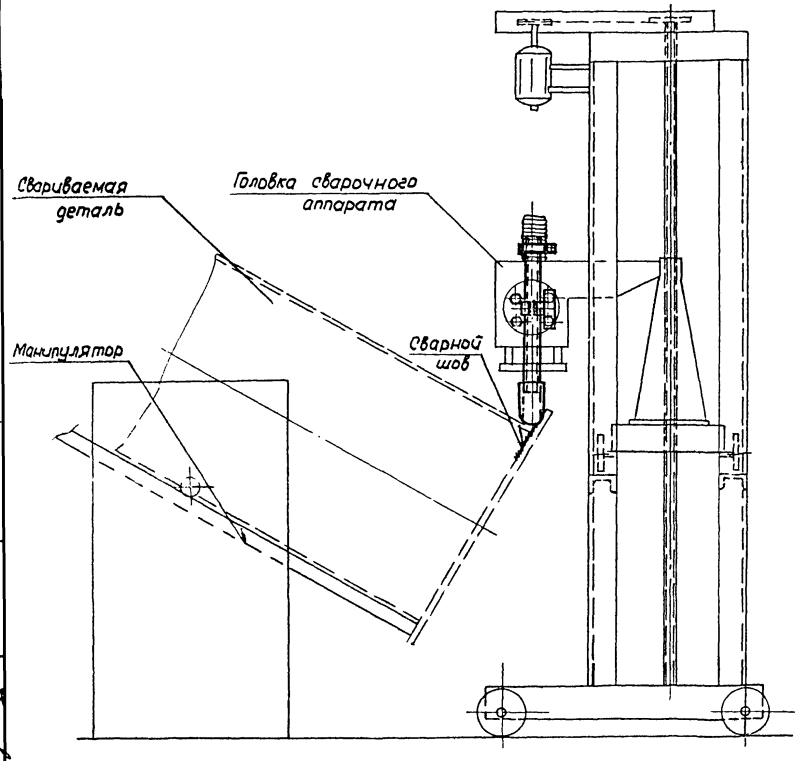


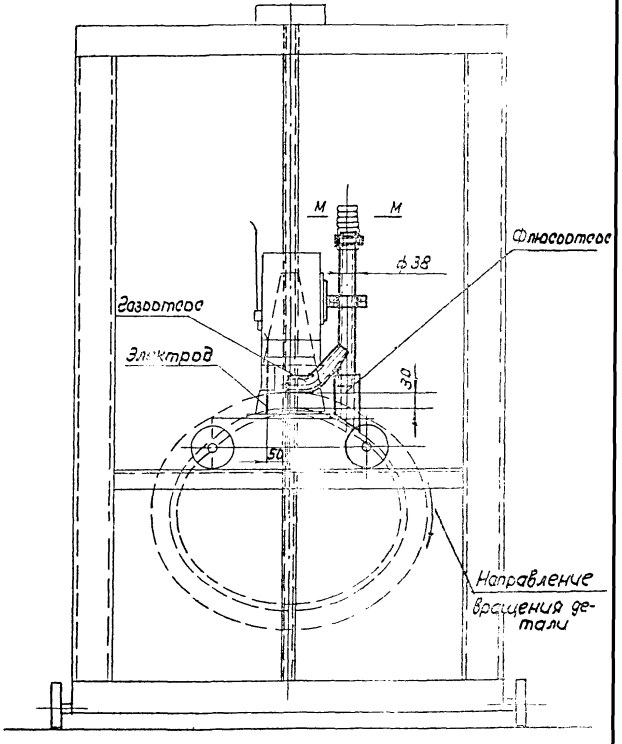


## Характеристика отсоса

| №№ п/п | Наименование | | Единицы измер. | Колич. |
|---|---|---|---|---|
| 1 | Объем отсасываемого воздуха | флюсоотсосом газоотсосом | $м^3/ч$ | 40 60 |
| 2 | Коэффициент местного сопротивления, отнесенный к скорости в сечении ММ | | — | 0,4 |
| 3 | Средняя скорость воздуха в сечении М-М | | м/сек | 28 |
| 4 | Концентрация вредностей в отсасываемом воздухе | фтористый водород | $мг/м^3$ | 25,5 |

| | | | |
|---|---|---|---|
| ТД 1965г. | Оборудование сварочных цехов | ОВ-02-151 | |
| | Отсос от автомата типа АДС-1000-3 при сварке круговых швов | Лист | 21 |

| | | | |
|---|---|---|---|
| Гл. констр. | Гобза | Конструктор | Бордюкова |
| Гл. констр. | Коган | Рук. группы | Стрельцин |
| Нач. отдела | Бейзи | Ст. инженер | Гуськов |
| Нач. отдела | Красилов | | |
| Рук. группы | Гольцова | | |

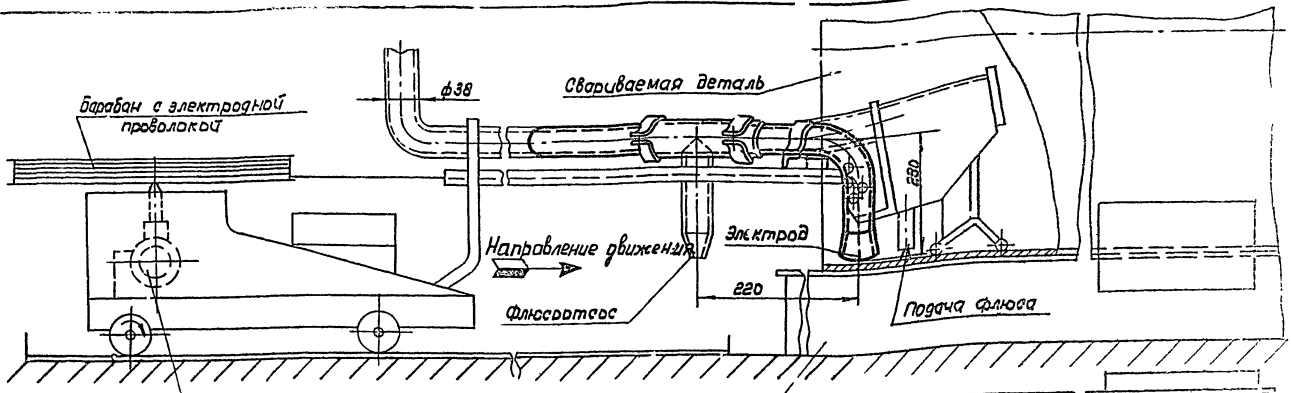


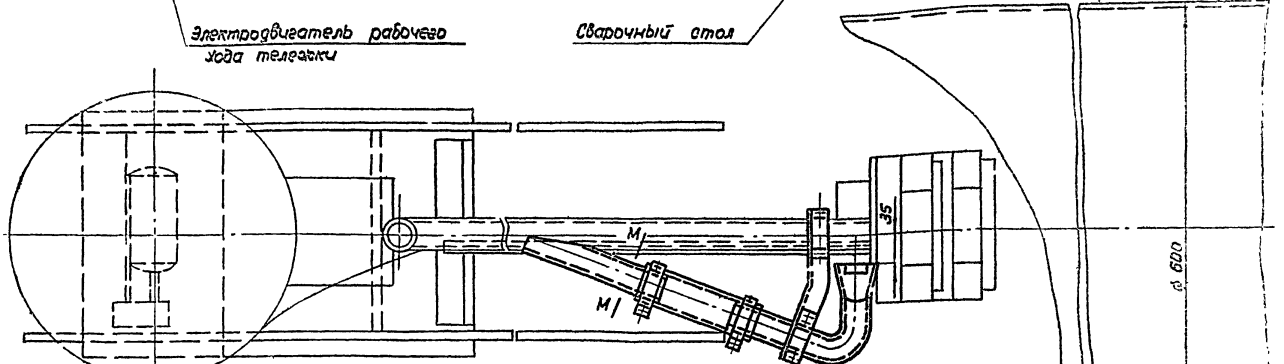


## Характеристика отсоса

| №№ п/п | Наименование | | Един. изм. | Колич. |
|---|---|---|---|---|
| 1 | Объем отсасываемого воздуха | | м³/ч | 45 |
| 2 | Коэффициент местного сопротивления, отнесенный к скорости в сечении М-М | | — | 2,4 |
| 3 | Средняя скорость в сечении М-М | | м/сек | 12,5 |
| 4 | Концентрация вредностей в отсасываемом воздухе | Фтористый водород | мг/м³ | 10,4 |

| | | | |
|---|---|---|---|
| ТА 1965г | Оборудование сварочных цехов | | 08-02-151 |
| | Отсос от автомата типа АДС-1000-3 при сварке внутреннего шва (продольного) | Лист | 22 |

8236-01

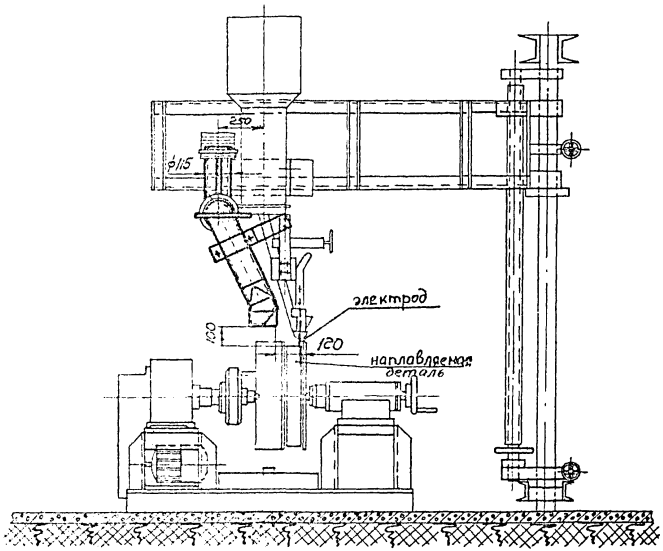


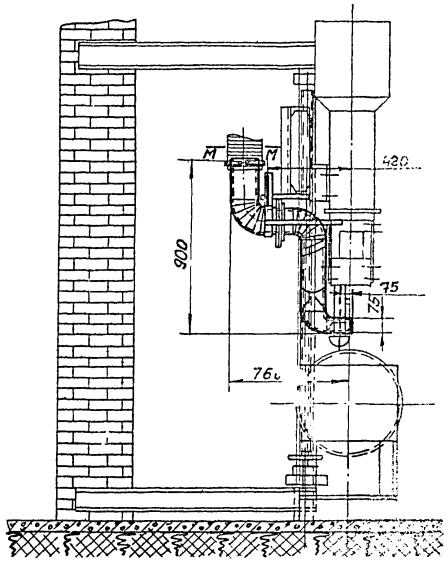


## Характеристика отсоса.

| NN п.п. | Наименование | | Единицы измерения | Колич. |
|---|---|---|---|---|
| 1 | Объем отсасываемого воздуха | | м³/ч | 800 |
| 2 | Коэффициент местного сопротивления, отнесенный к скорости в сечении ММ | | — | 1,8 |
| | Средняя скорость воздуха в сечении мм | | м/сек. | 21,4 |
| 4 | Концентрация вредностей в отсасываемом воздухе | фтористый водород | мг/м³ | 0,6 |

М 1:20

| | | | |
|---|---|---|---|
| ТД 1965г | Оборудование сварочных цехов | ОВ-02-151 | |
| | Отсос к автомату АБС при наплавке деталей под слоем флюса. | Лист | 23 |

Гл. инж. Гл. конст. Нач. отд. Нач. отд. Рук. гру. Гобза Каган Бейлерман Крылов Гольцова

Рук. группы Ст. инженер Стогольцын Гуськов

gost.e-ecolog.ru