ТИПОВОЙ ПРОЕКТ
816-1-176.89

Центральная ремонтная мастерская

для хозяйств с парком
75 тракторов
стены панельные

Альбом 1

23841-01
ЦЕНА 10-03

gost.e-ecolog.ru

ЦЕНТРАЛЬНЫЙ ИНСТИТУТ ТИПОВОГО ПРОЕКТИРОВАНИЯ
ГОССТРОЯ СССР
Москва, А-445, Смольная ул., 22
Сдано в печать V 1990 года
Заказ № 4891 Тираж 400 экз

ТИПОВОЙ ПРОЕКТ

816-1-176.89

Центральная ремонтная мастерская для хозяйств с парком 75 тракторов

Стены панельные

АЛЬБОМ 1

ПЕРЕЧЕНЬ АЛЬБОМОВ

АЛЬБОМ 1	ПЗ	Общая пояснительная записка
	ТХ	Технология производства
	АР	Архитектурные решения
	КЖ	Конструкции железобетонные
АЛЬБОМ 2	КЖИ	Строительные изделия
АЛЬБОМ 3	ВК	Внутренние водопровод и канализация
	ОВ	Отопление и вентиляция
	ЭМ	Силовое электрооборудование
	АОВ	Автоматизация отопления и вентиляции
	СС	Связь и сигнализация
АЛЬБОМ 4	СО	Спецификации оборудования
АЛЬБОМ 5	ВМ	Ведомости потребности в материалах
АЛЬБОМ 6	С	Сметы. Книги 1, 2, 3.

Примененные типовые проекты

тп 902-2-416.86 „Очистные сооружения для сточных вод от мойки автомобилей производительностью 1,5 л/с (конструкции сборные железобетонные)"
Альбомы I, II, III, IV, V (распространяет ЦИТП)

тп 816-1-79.86 „Профилакторий для гаража на 60 автомобилей с теплой стоянкой на 22 автомобиля"
Альбом 5 (распространяет Киевский филиал ЦИТП)

Разработан проектным институтом «Гипроагротехпром» г. Иваново

Утвержден и введен в действие проектным институтом «Гипроагротехпром» приказ от 23.05.89 № 188

Директор института В.В. Баранов
Главный инженер проекта В.И. Глезин

© ЦИТП Госстроя СССР, 1989

Привязан

Инв. №

Содержание альбома 1

№№ листов	Наименование и обозначение документов. Наименование листа	Стр
	Общая пояснительная записка	3-14
	Технология производства ТП 816-1-176.89 ТХ	
1	Общие данные	15
2	План расположения технологического оборудования на отм. 0,000 в осях 1-6	16
3	План расположения технологического оборудования на отм. 0,000 в осях 6-11	17
4	План и схема расположения трубопроводов сжатого воздуха	18
5	Монтажный чертеж устройства для перемещения тракторов. Разрезы.	19
ТХН	Эскизный чертеж общего вида нетиповой конструкции.	20
	Архитектурные решения ТП816-1-176.89АР	
1	Общие данные (начало)	21
2	Общие данные (продолжение)	22
3	Общие данные (окончание)	23
4	План на отм. 0,000. Узлы 17, 18	24
5	Планы бытовых помещений на отм. 0,000 и 3,300	25
6	Разрезы 1-1, 2-2. Планы венткамер на отм. 0,000 и 3,300	26
7	Фасады 1-11, 11-1, А-К, К-А	27
8	Схема расположения элементов перекрытия канала. Узлы 1-5	28
9	Узлы 6-13	29
10	Лестница Л1. Узлы 14-16, А	30
11	Лестницы Л2-Л5. Узел Б	31
12	План кровли	32
13	Планы полов и отверстий на отм. 0,000 и 3,300	33
14	Экспликация полов	34
	Конструкции железобетонные ТП816-1-176.89 КЖ	
1	Общие данные (начало)	35
2	Общие данные (продолжение)	36
3	Общие данные (окончание)	37
4	Схема расположения фундаментов	
	Сечения а-а - г-г	38
5	Спецификация к схеме расположения фундаментов	39
6	Фрагменты 1-5	40
7	Фрагменты 6-10	41
8	Фрагменты 11-15	42
9	Фрагменты 16-20	43
10	Фрагменты 21-25	44
11	Фрагмент 26	45
12	Фундаменты ФА2-1 - ФА2-1-02, ФА5-1; ФА5-1-01	46
13	Фундаменты ФАТ5-1, ФАТ5-1-01, ФФ2-1, ФФ2-1-01	
	ФФ1-1	47
14	Фундаменты ФАТ7-1 - ФАТ7-1-04	48
15	Схема расположения фундаментов под оборудование и подпольных каналов. Фрагмент 1	49
16	Фундаменты Ф01 - Ф013. Сечения	50
17	Фундаменты Ф014, Ф015 Фрагменты 2-5. Разрезы	51
18	Схема расположения колонн и балок покрытия в осях Г-К	52
19	Схемы расположения колонн, ригелей перекрытия и покрытия и диафрагм жесткости в осях А-В	53
20	Узел А	54
21	Схема расположения монорельса. Разрезы 1-1, 2-2. Узел I	54
22	Схемы расположения панелей стен по осям Г, Ж, К, 1 (В осях К-Г)	55
23	Схемы расположения стеновых панелей по осям А, 3, 1 (В осях В-А). Узлы А, Б	56
24	Схема расположения панелей перекрытия на отм. 4,500. Участки монолитные Ум3-Ум5	57
25	Схемы расположения плит перекрытия и покрытия в осях А-В. Фрагмент 1	58
26	Схема расположения плит покрытия в осях Г-К	59
27	Схема расположения перегородок на отм. 3,300, Виды	60
28	Сечения 3-3. 4-4	60
29	Схема расположения элементов осмотровой канавы К01. Узлы 1-4	61
30	План колодца К1	62
31	Ограждения ОГ3, ОГ4	62
32	Схема расположения подвесных путей. Разрезы 1-1, 2-2	63
33	Схема расположения железобетонных перегородок. Схема расположения панелей стен по оси 11	64

Инв. № подл. | Подп. и дата | Взам. инв. №

Альбом 1

1. Общая часть

Типовой проект центральной ремонтной мастерской для хозяйств с парком 75 тракторов разработан на основании плана типового проектирования Госстроя СССР на 1988 год и задания на разработку, утвержденного Госагропромом СССР от 9 декабря 1987 года.

Типовой проект предназначен для строительства в составе ремонтно-обслуживающих баз колхозов и совхозов в районах со следующими природно-климатическими условиями:

расчетная зимняя температура минус 30°С;

нагрузка ветровая - 0,23 кПа (23 кгс/м²);

нагрузка снеговая - 1,0 кПа (100 кгс/м²).

Рельеф территории - спокойный, грунтовые воды отсутствуют, грунты непучинистые, непросадочные со следующими нормативными характеристиками: $\varphi^н$ = 0,49 рад (28°); $C^н$ = 2 кПа (0,02 кгс/см²); E = 14,7 МПа (150 кгс/см²); γ = 1,8 т/м³ Коэффициент безопасности по грунту $K_г$ = 1,0.

2. Технология производства

2.1. Назначение

Центральная ремонтная мастерская (ЦРМ) для хозяйств с парком 75 тракторов предназначена для проведения диагностики, технического обслуживания (ТО) и текущего ремонта (ТР) тракторов, комбайнов, автомобилей и сельскохозяйственных машин; ремонта и технического обслуживания оборудования животноводческих ферм.

Производственная деятельность ЦРМ предусматривается в кооперации с гаражом и центральным машинным двором ремонтно-обслуживающей базы (РОБ), с ремонтными службами животноводческих ферм хозяйства, с ремонтно-техническими предприятиями (РТП) и „Агропромэнерго" Госагропрома СССР.

ЦРМ рассчитана для хозяйств с РОБ типа В - вся техника эксплуатируется при центральной усадьбе хозяйства (см. типовые проектные решения 816-01-31).

2.2. Краткое описание технологического процесса

Машины, поступающие на участки ТО и ремонтно-монтажный, в теплое время года должны пройти предварительные очистку и мойку на соответствующих площадках РОБ хозяйства и далее углубленную мойку на специализированном участке ЦРМ. В холодное время года машинам проводятся очистка от возможных значительных скоплений наледи и снега на площадке РОБ и углубленная мойка машин на участке ЦРМ.

Площадка РОБ для мойки машин должна быть обеспечена оборотным водоснабжением.

Углубленная мойка выполняется с помощью специальных мониторных машин для очистки ОМ-22616 и ОМ-5361 ГОСНИТИ. В зависимости от степени и вида загрязнения предусматривается возможность провадить мойку сплошными и рассеянными струями холодной и подогретой до 80°С водой, или подогретым до 80°С моющим раствором из поверхностно-активных синтетических моющих средств, или пароводяной смесью. Приготовление моющего раствора производится машиной ОМ 22616 автоматически. По окончании мойки машины обеушиваются сжатым воздухом.

Самоходные машины поступают на участки своим ходом, несамоходные с помощью буксира. Кроме того, проектом предусматривается возможность установки машин на участки наружной мойки и ремонтно-монтажный с помощью устройства для перетещения тракторов ОПТ-1326А и прилагаемого к нему троса длиной 40 м.

Диагностика и ТО машин выполняются в изолированном помещении на универсальном посту, оборудованном осмотровой канавой. Предусматривается выполнение всех видов диагностирования и ТО, в том числе работ, связанных с запуском и работой двигателей машин.

Технология производства работ по диагностике и ТО машин должна выполняться согласно требованиям ГОСТ 20793-86; руководств по эксплуатации и ТО заводов-изготовителей; технологических карт на ТО, разработанных институтом ГОСНИТИ, г. Москва; технической документации мастера-наладчика; „Комплексной системы ТО и ремонта машин в сельском хозяйстве, разработанной институтами ГОСНИТИ и ВИМ г. Москва, Минсельхозом СССР, утвержденной МСХ СССР 27.06.84 г.

Основные работы по ТР, связанные с разборочно-сборочными операциями на полносборных машинах, выполняются на 7-и универсальных тупиковых постах ремонтно-монтажного участка. На данном участке на выезде отремонтированных машин из мастерской предусматривается выполнение работ, связанных с запуском и работой двигателей машин

Мойка снятых с машин узлов, агрегатов и деталей, предназначенных для дальнейшей переборки и дефектовки, и их дефектовка выполняются на соответствующем участке: мойка - с помощью специальной моечной машины подогретым до 80°С моющим раствором из поверхностно активных синтетических моющих средств; дефектовка - на специализированном столе с использованием соответствующего измерительного инструмента и таблиц предельных допусков на износ.

Ремонт силовых агрегатов и узлов: двигателей, коробок перемены передач, задних и передних мостов и других ходовых частей выполняется на ремонтно-монтажном и агрегатном участках.

Работы по демонтажу и монтажу шин, ремонту камер; кузнечно-сварочные и медницкие; слесарно-механические; проверке и регулировке автотракторного электрооборудования, ремонту и зарядке аккумуляторных батарей; проверке и регулировке топливной аппаратуры и гидросистем; обкатке и регулировке двигателей; обойно-столярные выполняются на аналогичных участках мастерской. Предусматривается выполнение сварочных работ непосредственно на машинах на площадке с твердым покрытием снаружи мастерской.

Текущий ремонт тракторов, комбайнов, автомобилей и сельхозмашин должен выполняться агрегатным методом, посредством замены непригодных к дальнейшей эксплуатации агрегатов, узлов и деталей на новые или заранее отремонтированные из обменного фонда. Обменный фонд формируется, в основном, из узлов, агрегатов и деталей, снятых со списанных машин, проверенных на годность к дальнейшей эксплуатации и, при необходимости, отремонтированных в данной мастерской или в РТП Госагропрома СССР, все заменяемые агрегаты и узлы перед поставкой их на машины должны пройти обязательный, выполняемый в условиях данной мастерской входной контроль-углубленную диагностику.

В мастерской предусматривается выполнение ТР тех узлов и агрегатов, необходимый ресурс работоспособности которых может быть восстановлен посредством их переборки с заменой изношенных и вышедших из строя деталей на новые или отремонтированные из обменного фонда, или проведения им необходимой регулировки и настройки, которые могут быть выполнены с помощью оборудования, инструмента и приборов, имеющихся в мастерской.

Капитальный ремонт сложных машин, ремонт узлов и агрегатов, где необходимы работы по восстановлению их базовых деталей и посадочных мест, требующие сложного узкоспециализированного технологического

Инв. № подл. | Подп. и дата | Взам. инв. №

Инв. №			Привязан
Н. отд. ТХ	Рекин		ТП 816-1-176.89 -ПЗ
Н. отд. ЖС	Осокин		
Н. отд. ТТ	Польчин		
Н. отд. ВК	Шляпкин		Общая пояснительная записка
Н. отд. ЭТ	Кутин		Стадия Р; Лист 1; Листов 12
ГИП	Глезин		Гипроагротехпром г. Иваново
Н. контр.	Антонычева		

Копировал Трофимова

Альбом 1

оборудования и особых технологических процессов, предусматривается выполнять на РТП Госагропрома СССР.

Ремонт оборудования животноводческих ферм осуществляется посредством выполнения кузнечных, сварочных, станочных и слесарных работ по изготовлению различных металлоизделий, трубных заготовок и фитингов.

Участки мастерской оснащены необходимым современным технологическим оборудованием, приборами и приспособлениями в соответствии с „Табелем оборудования и оснастки центральных ремонтных мастерских колхозов и совхозов", разработанным институтом ГОСНИТИ и согласованным с подотделом эксплуатации и ремонта машинно-тракторного парка Госагропрома СССР 19.12.86 г. Пост участка диагностики и технического обслуживания и ремонтно-монтажный участок на выезде отремонтированных машин из мастерской оборудованы шланговыми отводами отработавших газов.

Для подключения пневматического оборудования, инструмента, обдувочных кранов и пистолетов; подкачки пневматических шин в мастерской установлен компрессор, произведена разводка труб сжатого воздуха.

2.3. Штаты и режим работы

Режим работы мастерской приведен в табл. 1

Таблица 1

Наименование	Кол
1. Продолжительность работы, дней в год	305
2. Число смен	1,2*
3. Продолжительность рабочей смены, ч	7

* В период интенсивных работ на участке диагностики и ТО возможно проведение работ в 1,5-2 смены.

Принятые в проекте набор машин, их годовая наработка и соответственно рассчитанная общая трудоемкость проведения машинам работ по диагностике, ТО, ТР и техническому обслуживанию при хранении приведены в табл. 2.

Таблица 2

Наименование и марка машин	Кол., шт.	Наработка в год, мото-ч (тыс. км) [ч]	Кол. ТО-1, ТО-2, ТО-3, шт.	Общая трудоемкость, чел.-ч	
				ТО	ТР
Тракторы					
Т-150К	6	7800	130,0	709,8	1177,8
Т-70С	3	3300	55,0	188,1	336,6
ДТ-75В	22	28600	476,7	2574	4004
МТЗ-80, МТЗ-82, МТЗ-100	19	22800	380,0	1732,8	1938
ЮМЗ-6КЛ	6	7200	120,0	612,0	504
Т40, Т40АМ	8	9600	160,0	787,2	633,6
Т30, Т30А	4	4000	66,7	180+56*	240,0
Т16М	7	7000	116,7	196+112*	294,0
Всего	75		1505,1	6979,9+168*	9128
Автомобили					
ЗИЛ-ММЗ-554	3	(120)			864
ЗИЛ-130	4	(160)			992
ГАЗ-53А	10	(400)			2360
ЗИЛ-131	8	(320)			2304
ГАЗ-52-04	14	(560)			3136
УАЗ-451ДМ	2	(80)			824
Спецавтомобили на базе автомобиля ГАЗ	3	(120)			708
УАЗ-4696	3	(120)			1236
Автоприцепы	28	(1120)			3472
Всего	75				15896
Комбайны					
Зерноуборочный СК-5 „Нива"	20	[3200]		288+900*	3000
Кукурузоуборочный КСКУ-6	4	[680]		61,2+200*	640
Картофелеуборочный ККУ-2А	10	[2000]		140+190*	690
Кормоуборочный КСК-100	4	[680]		34+180*	800
Льноуборочный ЛК-4А	4	[400]		20+20*	184
Силосоуборочный КСС-2,6	10	[1100]		85+140*	400
Свеклоуборочный РКС-6	4	[1200]		84+136*	344
Всего	56			712+1766*	6058
Сельхозмашины					
Плуги, лемешные лущильники	60			180	1620
Лущильники, бороны дисковые	16			83,2	608
Бороны зубовые	160			80	640
Катки водоналивные	18			16,2	252
Культиваторы	65			585	2535
Сеялки рядковые	25			187,5	1075
Сеялки зерновые	15			112,5	840
Картофелесажалки	4			20	304
Навозоразбрасыватели	12			300	552
Жижеразбрасыватели	16			400	832
Опрыскиватели, опыливатели	15			375	495
Установки дождевальные	6			108	570
Жатки рядковые	25			275	1125
Косилки	16			60	360
Грабли	15			60	450
Подборщики, копнители	4			36	168
Пресс-подборщики	6			54	300
Стогообразователи	4			24	120
Зернопогрузчики	8			192	216
Сцепки тракторные	15			112,5	360
Машины прочие	10			52	380
Прицепы тракторные	15	[14400]	240	96	450
Всего	544			3408,9	14252

Примечания:

1. Годовая наработка машин принята согласно заданию на проектирование.
2. Нормативные трудоемкости работ приняты согласно „Комплексной системы технического обслуживания и ремонта машин в сельском хозяйстве".
3. Работы по ТО автомобилей предусматривается выполнять в гараже РОБ хозяйства.
4. Трудоемкость работ при постановке тракторов и комбайнов на хранение.

Распределение объемов работ по местам их проведения приведено в табл 3

Таблица 3

Наименование	Объёмы работ, чел.-ч					
	Всего	В ЦРМ		В гараже	На машинном дворе	В РТП
		В здании	передвижн. средствами			
ТО тракторов	7147,9	2822,3	2705,6		168	1452
ТР тракторов	9128	5918,5				3209,5
ТР автомобилей	15896	3974		4768,8		7153,2
ТО и хранение комбайнов	2478	529,8	641,0		1236,2	71
ТР комбайнов	6058	3392,5	848,1			1817,4
ТО сельхозмашин	3408,9	96			3312,9	
ТР сельхозмашин	14252	10021,4	1380,2		2760,4	90
ТР оборудования животноводческих ферм	2794	698,5				

Привязан

Инв. №

Взам. инв. №

Подп. и дата

Инв. № подл.

Копировал Курочкина 23841-01 5 формат А2

Примечание. Объем работ, выполняемый в ЦРМ, принят соответственно от общего объема работ: по тракторам Т-150К - 50% ТО, 30% ТР, остальное в РТП; по другим тракторам - 80% ТО, 70% ТР, остальное в РТП; по ТР автомобилей - 25%, 30% в гараже, 45% в РТП; по комбайнам - 90% ТО; 70% ТР, 30% ТО при хранении, остальное ТО и ТР в РТП и ТО при хранении на машинном дворе; по сельхозмашинам - 80% ТР и ТО прицепов, остальное на машинном дворе и ТР прицепов в РТП; по ремонту оборудования животноводческих ферм-25%, остальные работы выполняются внутри фермскими службами и РТП.

Распределение трудоемкостей по видам работ внутри мастерской, расчет производственных рабочих приведены в табл. 4.

Штаты работающих, группы производственных процессов приведены в табл. 5.

Таблица 5

Наименование	Кол., чел. I-IV кв	Кол., чел. II-III кв	Группа производственного процесса
Производственные рабочие	23	17	
в том числе:			
мастер диагност	1	1	I б
станочник	2	2	I б
слесари по ТО и ремонту	11	6	I в, 1 чел. II в
слесарь по металлоизделиям	3	2	I б
медник	1	1	III а
кузнец	1	1	II б
сварщик	1	1	II б
слесарь по обслуживанию и ремонту аккумуляторов и электрооборудования	1	1	III а
слесарь по ремонту топливной аппаратуры и гидросистем	1	1	I в
обойщик	1	1	II г
Вспомогательные рабочие 12%	3	2	I б
Всего рабочих	26	19	
ИТР			
Заведующий ремонтной мастерской	1		I а
Техник-нормировщик	1		I а
МОП	1		I б
Всего работающих	29	22	

2.4 Бытовое и медицинское обслуживание

Для работающих предусмотрены соответствующие бытовые помещения

Для оказания первой медицинской помощи в бытовых помещениях - в гардеробе и кабинете заведующего установить медицинские аптечки. Квалифицированное медицинское обслуживание проводится в медпункте центральной усадьбы хозяйства.

Общественное питание работающим организуется в комнате приема пищи. Пищу предусматривается приготовлять из полуфабрикатов или доставлять в виде готовых блюд. Стирка, хранение, ремонт и обмен спец. одежды обеспечивается коммунальной службой хозяйства.

2.5. Мероприятия по организации приема, хранения и выдачи свежих и отработанных масел, заправки машин дизельным топливом

Свежие дизельные и трансмиссионные масла поступают на участки диагностики и технического обслуживания и ремонтно-монтажный со склада нефтепродуктов РОБ центральной усадьбы хозяйства в бочках транспортом общего назначения. Из бочек масла перекачиваются насосами установки для смазки и заправки О3-18026 ГОСНИТИ и трех передвижных маслозаправочных установок О3-16350 ГОСНИТИ в соответствующие их емкости. Этими же насосами посредством гибких шлангов и раздаточных кранов свежие масла из емкостей установок выдаются в системы смазки машин.

Сбор отработанных нефтепродуктов должен осуществляться согласно требованиям ГОСТ 21046-86. Предусматривается сбор двух групп отработанных нефтепродуктов - масла моторные отработанные (ММО) и смесь нефтепродуктов отработанных (СНО). Отработанные масла из емкостей машин сливаются в передвижную ванну - поддон установки О3-18026 или в тележку для перевозки и слива ГСМ и далее насосами установки О3-18026 и двух установок О3-16350 перекачиваются в соответствующие их емкости. По мере наполнения емкостей отработанные нефтепродукты насосами через гибкие шланги и раздаточные краны установок, перекачиваются в порожние бочки, которые транспортируются на нефтесклад РОБ.

Количество собираемых отработанных нефтепродуктов в год приведено в табл. 6.

При необходимости заправка отремонтированных машин дизельным топливом предусматривается производить с помощью одной из установок О3-16350, используя топливо из баков вновь поступивших на ремонтно-монтажный участок машин. Данной установкой должна выполняться также и заправка топливного бака стенда испытания и обкатки двигателей.

Таблица 6

Наименование	Кол., м³
Масла моторные отработанные (ММО)	10,5
Смесь нефтепродуктов отработанных (СНО)	9,89
Всего	20,39

Примечание. Данные по количеству собираемых отработанных нефтепродуктов взяты на основании руководящих материалов „Пункты сбора отработанных нефтепродуктов в сельскохозяйственных предприятиях, расчет объемов сбора отработанных нефтепродуктов, порядок выбора оборудования, разработанных институтом ВИИТиН г. Тамбов и утвержденных Главным управлением механизации и электрификации сельского хозяйства 14.08.85 г. При этом принято, что в мастерской собирается 80% отработанных нефтепродуктов от общего сбора по центральной усадьбе хозяйства.

2.6. Механизация технологических процессов

Для механизации технологических процессов предусмотрено соответствующее, принятое согласно табелю оборудование: машина для очистки, установки для мойки агрегатов, узлов и деталей, обеспечивающие приготовление, подогрев и подачу под давлением моющего раствора; обдувочный кран и пистолеты для обдувки, обсушки машин, узлов и деталей сжатым воздухом; комплект мастера-наладчика с необходимым набором оборудования, диагностических приборов, приспособлений и инструмента (около 50 наименований); установки с насосами для перекачки нефтепродуктов, нагнетания пластических смазок и промывки систем смазки машин; заточные, металлорежущие и отрезные станки, установки, машины; прессовое, кузнечное, трубогибочное, электро и газосварочное оборудование; устройства и приспособления для контроля, регулировки и ремонта автотракторного электрооборудования, топливных и гидросистем; оборудование для ремонта, обкатки и испытания двигателей, расточки и раскатки остовов тракторов, ремонта и переборки силовых узлов и агрегатов; комплект съемников, электромеханический гайковерт, гидроусилительные устройства; оборудование шиномонтажное и для ремонта камер; грузоподъемные: кран, электроталь, домкраты, транспортные тележки, устройство для перемещения тракторов; трубопровод сжатого воздуха для подключения пневматических установок, оборудования и инструмента.

Уровень механизации технологических процессов 60%

Привязан

Инв. №

ТП 816-1-176.89 ПЗ

Лист 3

Инв. № подл. | Подп. и дата | Взам. инв. №

Копировал Курочкина 23847-01 6 Формат А2

Альбом 1

чел.-ч

Таблица 4

Наименование	Всего	Моечные	Разборочно-сборочные	Испытательно-регулировочные	Медницко-жестяницкие	Кузнечно-термические	Сварочные	Станочные	Слесарные	Электротехнические	Аккумуляторные	Проверки и регулировки топливной аппаратуры и гидросистем	Столярно-обойные	Шиномонтажные, ремонт катер	В том числе: Постовые работы	В том числе: Работы, выполняемые передвижными средствами
ТО тракторов	5527,9	276,4	1934,7	1658,4	–	–	—	—	—	552,8	552,8	552,8	–	—	2822,3	2705,6
в том числе IV-I кв.	2211,2	110,6	773,9	663,4	–	—	—	—	—	221,1	221,1	221,1	–	—	2171,6	—
II-III кв.	3316,7	165,8	1160,8	995	–	–	—	—	—	331,7	331,7	331,7	–	–	641,1	2705,6
ТР тракторов	5918,5	177,6	2692,7	414,3	236,7	177,6	177,6	487,5	769,4	177,6	88,8	295,9	59,2	177,6	4564	
в том числе IV-I кв.	4442,9	124,3	1884,9	290	166,7	124,3	124,3	331,5	538,6	124,3	62,2	207,1	41,4	124,3	3194,8	—
II-III кв.	1776,6	53,3	807,8	124,3	71	53,3	53,3	142	230,8	53,3	26,6	88,3	17,8	53,3	1369,2	—
ТР автомобилей	3974	119,2	1351,2	119,2	159	119,2	119,2	1013,4	397,4	139,1	119,2	5198,7	119,2	—	1589,6	—
в том числе IV-I кв.	1987	59,6	675,6	59,6	79,5	59,6	59,6	506,7	198,7	69,5	59,6	99,4	59,6	—	794,8	—
II-III кв.	1987	59,6	675,6	59,6	79,5	59,6	59,6	506,7	198,7	69,6	59,6	99,3	59,6	—	794,8	—
ТО и хранение комбайнов	1170,8	58,5	409,8	117,1	35,1	35,1	46,8			117,1	117,1	117,1	117,1	—	529,8	641
в том числе IV-I кв.	529,8	58,5	409,8	61,5											529,8	
II-III кв.	641	–	–	55,6	35,1	35,1	46,8			117,1	117,1	117,1	117,1			641
ТР комбайнов	4240,6	127,2	1908,4	296,8	169,6	127,2	127,2	424,1	551,3	84,8	84,8	127,2	84,8	127,2	3392,5	848,1
в том числе IV-I кв.	3392,5	101,8	1526,7	237,4	135,7	101,8	101,8	339,3	441	67,8	67,8	101,8	67,8	101,8	3392,5	
II-III кв.	848,1	25,4	381,7	59,4	33,9	25,4	25,4	84,8	110,3	17	17	25,4	17	25,4	–	848,1
ТО и ТР сельхозмашин	11497,6	344,9	4484,1	1264,7	344,9	804,8	689,9	1149,8	1609,7	–			459,9	344,9	5511,8	1380,2
в том числе IV-I кв.	8623,2	258,7	3363,1	948,5	258,7	603,6	517,4	862,3	1207,3	—	—	—	344,9	258,7	4133,8	—
II-III кв.	2874,4	86,2	1121	316,2	86,2	201,2	172,5	287,5	402,4	–	–	–	115	86,2	1378,0	1380,2
Ремонт оборудования животноводческих																
ферм	698,5					104,8	104,8	279,3	209,6	—	–	–	—	—	—	–
в том числе IV-I кв.	349,2	—		–		52,4	52,4	139,6	104,8	—	–	–	—	—	—	–
II-III кв.	349,3	—		–		52,4	52,4	139,7	104,8	—	–	–	–	—	—	-
Прочие работы	3308,8	–		–	330,3	330,3	825,7	660,5	825,7	—		—	330,3	—	—	–
в том числе IV-I кв.	–															
II-III кв.	3308,8				330,3	330,3	825,7	660,5	825,7		–		330,3	—		-
Всего	36330,7	1103,8	12780,9	3870,5	1275,6	1699	2091,2	4000,6	4363,1	1071,4	962,7	1291,7	1170,5	649,7	18410	5674,9
в том числе IV-I кв.	21295,8	713,5	8634	2260,4	639,6	941,7	855,5	2479,4	2490,4	488,7	410,7	629,4	513,7	484,8	14223,3	—
II-III кв.	15094,9	390,3	4146,9	1610,1	636	757,3	1235,7	1821,2	1872,7	588,7	552	662,3	656,8	164,9	4186,7	5674,9
Фонд времени рабочего на 1/2 года, ч	–	930	920	920	910	910	910	930	930	920	910	920	920	910	–	–
Количество рабочих, занятых в IV-I кв.																
- расчетное	–	0,77	9,34	2,46	0,7	1,03	0,94	2,34	2,68	0,52	0,45	0,68	0,56	0,53		–
- принятое			10	2	1	1	1	2	3		1	1	1	ст. сварные работы	9,56*	
Количество рабочих занятых во II-III кв.															9*	
- расчетное		0,42	4,51	1,75	0,7	0,83	1,36	1,96	2,01	0,64	0,61	0,72	0,71	0,18		—
- принятое			5	2	1	1	1	2	2		1	1	1	ст. слесарные работы		

Примечание. * Данные по количеству постов в наиболее напряженный период времени.

Инв. № подл. | Подп. и дата | Взам. инв. №

Привязан

Инв. №

ТП 816-1-176.89 -ПЗ

Лист 4

Копировал Трофимова 23841-01 7 Формат А2

Альбом 1

2.7. Техника безопасности и производственная санитария

Безопасные условия труда работающих обеспечиваются принятыми в проекте объемно-планировочными и конструктивными решениями мастерской, организацией технологического процесса, системами вентиляции отопления и освещения.

При производстве предусмотренных в мастерской работ по диагностике, ТО и ремонту должны соблюдаться требования ГОСТ 12.3.002-75, ГОСТ 12.3.003-86, ГОСТ 12.3.017-79, ГОСТ 12.3.020-80, ГОСТ 12.3.025-80, ГОСТ 12.3.026-81, ГОСТ 12.3.035-84, „Правил техники безопасности при выполнении ремонтных работ на государственных предприятиях и в организациях МСХ СССР и колхозах", утвержденных Минсельхозом СССР и Президиумом ЦК профсоюза рабочих и служащих сельского хозяйства и заготовок 08.07.70г.

При производстве работ необходимо пользоваться средствами индивидуальной защиты по ГОСТ 12.4.011-87, выбор которых производится в соответствии с действующими нормами, утвержденными Президиумом ВЦСПС 22.04.60г, №10 и Государственным комитетом Совмина СССР по вопросам труда и заработной платы 11.05.60г. №786.

От мест продолжительного концентрированного выделения вредностей предусмотрены вытяжные устройства, в том числе шланговые отводы отработавших газов от поста диагностики, технического обслуживания тракторов и на выезде отремонтированных машин с ремонтно-монтажного участка мастерской.

Моющие растворы в установках для мойки агрегатов, узлов и деталей приготавливаются из синтетических нетоксичных пожаробезопасных моющих средств.

На производственных участках на видном месте должны быть вывешены наиболее характерные для них плакаты-инструкции по технике безопасности и производственной санитарии.

Уборку полов производственных участков производить влажным способом.

2.8. Научная организация труда

Научная организация труда обеспечивается выполнением требований приведенных в проекте нормативных документов и организацией согласно им, а также отраженных в записке технологических процессов, в том числе: организацией рабочих мест с соответствующими параметрами воздуха рабочей зоны, обеспечением их необходимым технологическим оборудованием и средствами индивидуальной защиты; использованием достижений науки и техники; соблюдением необходимых правил техники безопасности, производственной санитарии и противопожарных мероприятий; выполнением мероприятий по охране окружающей среды; обеспечением работающих бытовыми помещениями; организацией медицинского обслуживания и общественного питания.

Основным показателем оценки работы персонала следует считать коэффициент технической готовности обслуживаемой техники, поддержание его на необходимом уровне с одновременным снижением против плановой стоимости обслуживания техники, отнесенной к единице выполненных ею работ и увеличением её срока службы в указанных единицах.

3. Архитектурно-строительные решения
Объемно-планировочное решение

Здание центральной ремонтной мастерской для хозяйств с парком 75 тракторов прямоугольное в плане и состоит из:
- одноэтажного производственного корпуса с размерами в осях 24,3×60,0м, высотой до низа несущих конструкций 4,2 и 7,2 м;
- пристроенного двухэтажного бытового корпуса с размерами в осях 12,0×12,0м, высотой этажа 3,3м.

Каркас – сборный железобетонный.

Стены – однослойные стеновые панели из легкого бетона.

4. Водоснабжение и канализация
4.1. Водоснабжение

Водоснабжение центральной ремонтной мастерской для хозяйств с парком 75 тракторов – от сетей хозяйственно-питьевого производственно-противопожарного водопровода поселка. Качество воды должно удовлетворять требованиям ГОСТ 2874-82 „Вода питьевая."

Расход воды предусматривается на технологические, бытовые и противопожарные нужды.

Расчетный расход воды составляет:

11,821 м³/сут; 4,221 м³/ч; 1,172 л/с.

Потребный напор на вводе в здание – 21м, при пожаре 33 м. Для учёта расхода воды предусматривается установка счётчика холодной воды. Пропуск противопожарного расхода предусматривается по обводной линии. Обводная линия оборудуется задвижкой с электроприводом, нормальное положение задвижки – закрыто". Открытие задвижки дистанционное от каждого пожарного крана.

Горячее водоснабжение – централизованное.

Расчетный расход воды составляет:

1,66 м³/сут; 1,389 м³/ч; 0,386 л/с.

Потребный напор на вводе в здание – 18м.

4.2. Канализация

Сброс бытовых и производственных сточных вод предусматривается в одноименные сети канализации. Расчетный расход сточных вод составляет:

бытовых – 3,275 м³/сут; 2,597 м³/ч; 0,721 л/с;
производственных – 8,27 м³/сут; 1,46 м³/ч; 1,25л/с.

5. Отопление, вентиляция и индивидуальный тепловой пункт

Теплоснабжение мастерской принято от наружных тепловых сетей. Горячее водоснабжение – централизованное. Теплоносителем для систем отопления и вентиляции принята вода с параметрами 95-70°С, для горячего водоснабжения – вода с температурой 55°С.

5.1. Отопление

Отопление здания мастерской водяное, совмещенное с воздушным. Дежурное отопление запроектировано на поддержание температуры tв = 5°С на участках:
- мойки деталей и агрегатов, ремонтно-монтажном, ремонта агрегатов, наружной мойки, диагностики и технического обслуживания.

В рабочее время расчетные температуры воздуха поддерживаются отопительно-вентиляционными агрегатами и приточными установками.

Для расчета систем отопления во всех производственных помещениях температура внутреннего воздуха принята 16°С по технологическому заданию.

В бытовых и вспомогательных помещениях отопление рассчитано на поддержание внутренних температур по СНиП 2.09.04-87 „Административные и бытовые здания."

Инв. № подл. | Подпись и дата | Взам. инв. №

Привязан

Инв. №

Копировал Каргина 23841-01 8 Формат А2

Альбом 1

Система отопления принята горизонтальная, однотрубная. В качестве нагревательных приборов приняты чугунные радиаторы типа МС 140.

5.2. Вентиляция

Вентиляция производственных помещений запроектирована приточно-вытяжная с механическим и естественным побуждением.

В помещении участков: мойки деталей и агрегатов, шиномонтажного, обойного, проверки и регулировки топливной аппаратуры и гидросистем, в кислотной, ремонта и зарядки аккумуляторов, наружной мойки - вентиляция рассчитана на возмещение воздуха, удаляемого местными отсосами. В помещении слесарно-механического участка, участка проверки и регулировки автотракторного электрооборудования вытяжная вентиляция рассчитана на удаление теплоизбытков в летнее время года. Приток неорганизован. В помещении ремонтно-монтажного участка, участка мойки деталей и агрегатов, участка ремонта агрегатов и шиномонтажном участке воздухообмен рассчитан на ассимиляцию теплоизбытков и разбавление газовых вредностей.

Вентиляция бытовых и вспомогательных помещений принята приточно-вытяжная с механическим и естественным побуждением в соответствии со СНиП 2.09.04-87.

Автоматизация систем вентиляции выполнена в комплекте АОВ.

5.3. Индивидуальный тепловой пункт

Схемой теплового пункта предусмотрен учет и контроль теплоносителя.

6. Электрооборудование и электроснабжение

По классификации ПУЭ п. 1.2-17 электроприемники мастерской по надёжности электроснабжения относятся к потребителям III категории.

Установленная мощность электроприемников составляет 324,51 кВт.

Расчётная мощность составляет 129,0 кВт.

Годовой расход электроэнергии составляет 177,35 МВт·ч.

Силовыми электроприемниками центральной мастерской являются электродвигатели технологического и сантехнического оборудования.

Для распределения электроэнергии к электроприемникам предусмотрены силовые распределительные шкафы ШРС1 с предохранителями НПН2 и ПН2.

В качестве защитной и пусковой аппаратуры для электродвигателей предусмотрены электромагнитные пускатели типа ПМЛ.

Распределительные сети выполняются кабелем АВВГ и проводом АПВ и ПВ1.

В помещениях мастерской предусмотрено рабочее, эвакуационное и переносное освещение. Напряжение сети рабочего и эвакуационного освещения 380/220В, ламп - 220В, переносного - 36В.

Освещенность помещений принята в соответствии со СНиП II-4-79 „Естественное и искусственное освещение. Нормы проектирования."

Групповые распределительные сети выполняются кабелем АВВГ и ВВГ, проводом АПВ в полиэтиленовых трубах и проводом АППВ скрыто.

6.1. Зануление

Для защиты обслуживающего персонала от поражения электрическим током. Все металлические корпуса электрооборудования и светильников, несущие тросы электропроводок, нормально не находящиеся под напряжением занулить путем подключения к нулевому проводу сети.

6.2. Молниезащита

Здание мастерской относится ко II степени огнестойкости и согласно „Инструкции по проектированию и устройству молниезащиты зданий и сооружений" РД34.21.122-87 молниезащите не подлежит.

Молниезащите подлежит только участок проверки и регулировки топливной аппаратуры и гидросистем, относимый к помещениям класса В-Iа.

7. Телефонизация, радиофикация

Телефонизация здания выполняется от наружных сетей кабелем марки ПРППМ 2×1,2.

В кабинете заведующего мастерской устанавливается телефонный аппарат системы АТС ТА-72.

Радиофикация здания выполняется от наружных сетей кабелем ПРППМ 2×1,2.

В производственных и служебных помещениях устанавливаются абонентские громкоговорители 0,15В.А.

8. Автоматизация отопления и вентиляции

Проектом предусматривается автоматизация приточных систем П1-П4, отопительных агрегатов А1, А2, оснащение контрольно-измерительными приборами индивидуального теплового пункта.

9. Противопожарные мероприятия

Категории производств по участкам мастерской приняты в соответствии с „Руководством по технологическому проектированию объектов ремонтно-обслуживающей базы колхозов и совхозов", утвержденным Госагропромом СССР 25.05.87.

Организация работ в здании мастерской, его эксплуатация должны отвечать ГОСТ 12.1.004-85, ГОСТ 12.4.009-83; „Общесоюзным правилам пожарной безопасности для объектов сельскохозяйственного производства" (ППБ-04-76), утвержденным с дополнениями МВД СССР-13.12.85г; правилам, мероприятиям и ГОСТам, указанным в разделе техники безопасности.

Согласно правил ППБ-04-76 участки мастерской обеспечены первичными средствами пожаротушения.

Помещения категорий Б и В отделены от других помещений и друг от друга противопожарными перегородками первого типа, в проемы этих помещений устанавливаются противопожарные двери с уплотнением коробок и дверных полотен. На дверях устанавливаются закрыватели дверные. В местах проемов категории Б предусмотрен тамбур-шлюз. Перегородки в помещении категории Б пылегазонепроницаемые, полы - из материалов, исключающих искрообразование. В качестве легкосбрасываемых конструкций в помещении категории Б использовано остекление окон.

Инв. № подл. | Подпись и дата | Взам. инв. №

Привязан

Инв. №

Альбом 1

В соответствие со СНиП 2.04.01-85 „Внутренний водопровод и канализация зданий" и СНиП 2.04.02-84 „Водоснабжение. Наружные сети и сооружения" Внутреннее пожаротушение решается от пожарных кранов, которые располагаются из расчета орошения каждой точки помещения двумя струями при длине рукава 20м. Расчетный расход воды на внутреннее пожаротушение составляет 10,4 л/с (две струи по 5,2 л/с).

Расчетный расход воды на наружное пожаротушение - 15 л/с. Пожаротушение осуществляется из пожарных гидрантов, расположенных на кольцевой сети водопровода.

Воздуховоды для помещений категорий Б и В и воздуховоды местных отсосов взрывоопасных смесей запроектированы с огнезадерживающими клапанами при пересечении противопожарных преград этих помещений.

Транзитные воздуховоды обслуживающие помещения Б и В запроектированы с пределом огнестойкости 0,25 часа.

Подача воздуха в тамбур-шлюз осуществляется системой вентиляции имеющей резервный вентилятор, с подачей воздуха вниз над дверями.

Вентиляционное оборудование, воздуховоды и трубопроводы обслуживающие помещение с категорией Б заземлены.

Проектом предусмотрено устройство автоматической пожарной сигнализации.

Устанавливается прибор охранно-пожарной сигнализации „Рубин-3".

В качестве извещателей пожарной сигнализации используются датчики пожарной сигнализации ДПС-0,38; ИДФ-1 и ИП 104-1.

10. Охрана окружающей природной среды

10.1. Охрана атмосферного воздуха от загрязнения

Источниками загрязнения атмосферного воздуха являются выбросы систем вытяжной вентиляции и технологические выбросы.

Сведения о количестве и характеристике вредных веществ, выбрасываемых в атмосферу, приведены в табл. 7.

Таблица 7

Номер системы	Наименование оборудования	Наименование вещества	Количество, г/с	Предельно допустимая концентрация в воздухе нас. мест. мг/м³
В1	Электровулканизатор	Бензин	0,0055	5
В2	Верстак для ремонта шин	Бензин	0,0111	5
В3	Работающий двигатель трактора при въезде и выезде	Окись углерода	0,0092	5
		Двуокись азота	0,0037	0,085
В4	Стол для электросварочных работ	Пыль	0,01942	0,5
		Окись марганца	0,0007	0,01
		Фтористый водород	0,0014	0,02
В6	Верстак для ремонта подушек сидений	Пыль текстильная	0,0413	0,5
В7	Шкаф для зарядки аккумуляторов	Серная кислота	0,0001	0,3
В8	Верстак для ремонта аккумуляторов	Серная кислота	0,0017	0,3
В9	Ванна для приготовления электролита	Серная кислота	0,03	0,3
В10	Верстак для ремонта карбюраторов	Бензин	0,0055	5
В11	Стенд для испытания дизельной топливной аппаратуры	Суммарные углеводороды	0,0264	5
		Масляный туман	0,0034	0,5
В12	Работающий двигатель трактора при въезде, выезде и регулировке (прогрев в помещение)	Окись углерода	0,0125	5
		Углеводороды	0,001	5
		Двуокись азота	0,005	0,085
		Сажа	0,0005	0,15
		Сернистый ангидрид	0,0066	0,5
		Бенз(А)пирен	$0,8 \cdot 10^{-8}$	$0,1 \cdot 10^{-5}$
В15	Работающий двигатель трактора при въезде и выезде	Окись углерода	0,0025	5
		Двуокись азота	0,0015	0,085

Продолжение табл. 7

Номер системы	Наименование оборудования	Наименование вещества	Количество, г/с	Предельно допустимая концентрация в воздухе нас. мест. мг/м³
ТВ1	Горн кузнечный	Сернистый ангидрид	0,02	0,5
		Окись углерода	0,1425	5
		Двуокись азота	0,0062	0,085
		Пыль	0,1489	0,5
ТВ2	Машина для очистки	Двуокись азота	0,0516	0,085
ВЕ1	Шланговый отсос на ремонтно-монтажном участке (регулировка двигателя)	Окись углерода	0,0333	5
		Углеводороды	0,01	5
		Двуокись азота	0,0133	0,085
		Сажа	0,0052	0,15
		Сернистый ангидрид	0,0066	0,5
		Бенз(А)пирен	$0,1 \cdot 10^{-6}$	$0,1 \cdot 10^{-5}$
ВЕ2	Стенд обкаточно-тормозной	Окись углерода	1,208	5
		Углеводороды	0,3625	5
		Двуокись азота	0,0483	0,085
		Сажа	0,1872	0,15
		Сернистый ангидрид	0,2416	0,5
		Бенз(А)пирен	$0,36 \cdot 10^{-5}$	$0,1 \cdot 10^{-5}$
ВЕ6	Шланговый отсос на участке диагностики и технического обслуживания	Окись углерода	0,03	5
		Углеводороды	0,009	5
		Двуокись азота	0,012	0,085
		Сажа	0,0046	0,15
		Сернистый ангидрид	0,006	0,5
		Бенз(А)пирен	$0,5 \cdot 10^{-7}$	$0,1 \cdot 10^{-5}$

Ввиду незначительного вклада в загрязнение атмосферы очистка выбросов не предусматривается. Мероприятиями по охране атмосферного воздуха от загрязнения являются:

- строгое соблюдение технологического регламента;
- герметизация оборудования и оснащение его местными отсосами для сокращения неорганизованных выбросов;
- применение индивидуальных пылеулавливающих агрегатов типа ПА2-12м в комплекте с точильно-шлифовальными станками;
- применение моющего средства „Лабомид-101" с улучшенными экологическими характеристиками;

Инв.№ подл. | Подп. и дата | Взам. инв.№

Привязан

Инв.№

Альбом 1

-использование факельных выбросов с целью направления вредностей выше зоны аэродинамической тени;

-Выбор под застройку хорошо проветриваемой территории.

Расчет концентраций вредных веществ в приземном слое с учетом фоновых загрязнений выполнить при привязке проекта в соответствии с „Методикой расчета концентраций в атмосферном воздухе вредных веществ, содержащихся в выбросах предприятий", утвержденной Госкомгидрометом 4 августа 1986 года.

10.2. Охрана водоемов от загрязнения сточными водами

В целях сокращения потребления воды на участке мойки деталей и агрегатов предусмотрена моечная установка ОМ-1366Г-01 с системой оборотного водоснабжения.

Производственные сточные воды перед выпуском в наружные сети канализации проходят локальную очистку в очистных сооружениях. Далее производственные и бытовые сточные воды должны отводиться сетью канализации на поселковые сооружения полной биологической очистки.

Сведения о количестве и характеристике сточных вод приводятся в комплекте чертежей „Водопровод и канализация."

10.3. Охрана и рациональное использование земель

При привязке проекта предусмотреть максимальное сохранение существующего ландшафта и устройство организованного стока атмосферных осадков. В случае отвода для строительства мастерской сельскохозяйственных угодий верхний плодородный слой почвы подлежит снятию и дальнейшему использованию по усмотрению хозяйства.

С целью исключения проливов и утечек нефтепродуктов, прием, выдача, а также сбор отработанных нефтепродуктов осуществляются закрытым способом. Отработанные нефтепродукты должны вывозиться на регенерацию.

Не подлежащие восстановлению детали и узлы тракторов, отходы ремонтных материалов складируются в специальных контейнерах и по мере накопления направляются на утилизацию.

11. Мероприятия по шумоглушению

Вентиляционное оборудование расположено в изолированном помещении или снаружи здания. Воздуховоды соединены с вентиляторами с помощью гибких вставок. Вентагрегаты установлены на виброизоляторах.

12. Достижения науки и техники

В проекте применено новое более производительное с большими разрешающими возможностями технологическое оборудование.

Комплект оснастки мастера-наладчика ОРГ-16395-ГОСНИТИ является модернизацией комплекта ОРГ-4999А-ГОСНИТИ. Особенностью комплекта является введение дополнительных диагностических приборов, приспособлений и наглядной технической документации, что обеспечивает возможность проведения ТО энергонасыщенным тракторам.

Установка ОМ-16361-ГОСНИТИ для промывки смазочной системы дизелей является модернизацией установки ОМ-2871А-ГОСНИТИ. Отличительной особенностью установки является осуществление процесса промывки пульсирующим потоком промывочной жидкости, который смешивается с сжатым воздухом в смесеобразователе. Полученная эмульсия обладает высокими моющими свойствами и значительно повышает эффективность промывки смазочной системы дизеля. Перед очередной промывкой предусматривается очистка промывочной жидкости на автономном контуре с центробежным маслоочистителем, что дает возможность её многократного использования.

Установка для смазки и заправки ОЗ-18026 является модернизацией установки ОЗ-4967М. Отличительными особенностями установки являются: увеличена вместимость емкостей для свежего масла; увеличено количество емкостей для отработанного масла; снижена масса установки.

Установка маслозаправочная передвижная ОЗ-16350-ГОСНИТИ, предназначенная для заправки тракторов, комбайнов и других машин свежим маслом, отличается от применяющихся ранее для этой цели маслораздаточных баков 133м большей в 10 раз вместимостью; имеет пневмоприводной, вместо ручного, насос; может применяться и для сбора отработанного масла.

Моечная установка ОМ-1366Г-01 отличается от установки 837Г тем, что внутрь моечной камеры, кроме моющего раствора, подается сжатый воздух в пульсирующем режиме, что обеспечивает более эффективную и производительную очистку.

В технологии производства работ учтены отвечающие современному уровню требования ГОСТа, руководств, технологических карт, комплексной системы технического обслуживания и ремонта, разработанных заводами-изготовителями машин и институтом ГОСНИТИ.

Набор оборудования принят в соответствии с табелем оборудования, разработанным институтом ГОСНИТИ.

13. Рекомендации по рациональной организации строительства

При разработке проекта организации строительства объекта необходимо руководствоваться требованиями СНиП 3.01.01-85 „Организация строительного производства". Строительство объекта необходимо осуществлять поточным методом, что сократит продолжительность строительства. Общая продолжительность строительства определяется в соответствии со СНиП 1.04.03-85 „Нормы продолжительности строительства и задела в строительстве предприятий зданий и сооружений". Все строительно-монтажные работы выполнять в строгом соответствии с указаниями, требованиями соответствующих глав СНиП, регламентирующим правила производства и приемки работ, а также с правилами противопожарной техники и „Техники безопасности в строительстве" СНиП III-4-80.

При выполнении земляных работ применять следующие механизмы.

- при разработке траншей - экскаватор, оборудованный обратной лопатой емкостью ковша 0,25-0,65м³;
- при разработке котлованов - экскаватор с оборудованием драглайна;
- при работах по вертикальной планировке, обратной засыпке котлованов и траншей, при дорожном строительстве - бульдозеры мощностью 75-108 л.с.;

Инв.№ подл. | Подп. и дата | Взам.инв.№

Привязан

Инв.№

Копировал Болотова 23841-01 // Формат А2

Альбом 1

- при уплотнении грунта - пневмотрамбовки.

Монтаж конструкций здания выполнять краном грузоподъемностью 7-10т, при движении крана по периметру здания, в соответствии с типовыми технологическими картами. Монтаж оборудования предшествует монтажу балок, плит покрытия и стеновых панелей. Состав основных машин и механизмов выбирается с учетом наличия их в распоряжении подрядной строительно-монтажной организации.

Потребность строительства в энергоресурсах, воде, временных зданиях и сооружениях, а также численность работающих кадров определяется по „Расчетным нормативам для составления проектов организации строительства" часть I и II, а также по стоимости строительно-монтажных работ и плановой годовой выработке в подрядной строительной организации (ЦНИИОМТП г. Москва, Стройиздат, 1973-1974 г.г.). В качестве временных зданий и сооружений рекомендуется использовать инвентарные передвижные здания и при возможности существующие здания, удовлетворяющие санитарно-гигиеническим требованиям.

Таблица 8

Основные технико-экономические показатели

Наименование	Проект		Проект аналог приведен в сопост. вид
Мощность, кол. тракторов	75		75
Затраты производства, тыс. руб.	121,19		148,39
на расчетную единицу, руб.	1615,87		1978,53
Уровень механизации производства, %	60		50
Общая трудоемкость, чел.-ч	36330,7		36330,7
Производительность труда, чел.-ч	1453,23		1345,58
Численность работающих, чел.	25		27
В том числе рабочих, чел.	22		24
Приведенные затраты, тыс. руб.	148,66		191,17
на расчетную единицу, руб.	1982,13		2548,93

Продолжение табл. 8

Наименование	Проект		Проект аналог приведен в сопост. вид
Общая площадь, м²	1729,0		2231,03
на расчетную единицу, м²	23,05		29,75
Объем строительный, м³	13343,0		16598,3
на расчетную единицу, м³	177,91		221,31
Площадь застройки, м²	1711,0		1854,4
на расчетную единицу, м²	22,81		24,72
Сметная стоимость строительства, тыс. руб.	274,66		336,14
на расчетную единицу, руб.	3662,13		4481,87
В том числе:			
строительно-монтажных работ, тыс. руб.	203,20		249,48
на расчетный показатель, руб.	2709,33		3326,4
Оборудование, тыс. руб.	71,46		86,66
Сметная стоимость строительства с			
учетом привязки, тыс. руб.	349,35		427,78
на расчетную единицу, руб.	4658		5703,73
Трудозатраты чел.-ч	30770		33116
на расчетную единицу, чел.-ч	410,27		441,55
на 1млн. руб. строительно-монтажных			
работ, чел.-ч	151427		132740
Цемент, приведенный к м 400, т	329,43		427,80
на расчетную единицу, т	4,39		5,70
на 1млн. руб. строительно-монтажных работ, т	1621,21		1714,77
Сталь, приведенная к классу А-I и Ст 3, т	90,39		102,90
на расчетную единицу, т	1,20		1,37
на 1млн. руб. строительно-монтажных работ, т	444,83		412,46
Лесоматериалы, приведенные к круглому			
лесу, м³	84,5		86,20
на расчетную единицу, м³	1,13		1,15
на 1млн. руб. строительно-монтажных			
работ, м³	415,85		345,52
Годовая потребность			
в тепле, ГДЖ	4179,0		5198,5
на расчетную единицу, ГДЖ	55,72		69,31
в электроэнергии, МВт-ч	177,35		220,6
на расчетную единицу, кВт-ч	2,36		2,94
Годовой расход:			
воды, м³	4111,7		5305,6
стоков, м³	3521,23		4543,7
Годовой экономический эффект, тыс. руб.	42,51		

14. Основные положения по производству строительных и монтажных работ

Основные положения по производству строительных и монтажных работ по возведению Центральной ремонтной мастерской для хозяйств с парком 75 тракторов разработаны на основании всех разделов данного типового проекта и согласно требованиям СНиП 3.01.01-85 „Организация строительного производства."

Здание запроектировано одно-двухэтажным.

14.1. Методы производства основных строительно-монтажных работ

Разработку котлованов и траншей под фундаменты предусматривается производить с помощью экскаватора типа Э0-4112 с ковшом емкостью 0,65м³, с погрузкой лишнего грунта на автотранспорт и отвозкой его за пределы строительного участка.

Устройство монолитных фундаментов и монтаж сборных осуществляется с помощью автомобильного крана типа КС-3562Б.

Обратная засыпка грунта производится с помощью бульдозера типа Д3-4С с послойным уплотнением. По окончании обратной засыпки внутри здания выполняется планировка грунта.

Монтаж сборных элементов наземной части здания производится секциями в продольном направлении одновременно на двух захватах стреловыми самоходными кранами: одноэтажной части автокраном типа КС-4561А со стрелой длиной 14,00м; двухэтажной части - автокраном типа КС-4561А со стрелой 14,00м и гуськом длиной 5,0м.

Монтаж сборных железобетонных и металлических конструкций, устройство монолитных, бетонных и железобетонных фундаментов осуществлять согласно требованиям СНиП 3.03.01-87 „Несущие и ограждающие конструкции."

Кирпичная кладка стен и перегородок ведется обычным способом с шарнирно-переставных подмостей.

Инв.№ подл. | Подп. и дата | Взам. инв.№

Привязан

Инв.№

Копировал Трофимова

Альбом 1

Все виды производства строительно-монтажных работ и их организация должны выполняться согласно проекту и в соответствии с требованиями СНиП III-4-80 „Техника безопасности в строительстве."

Таблица 9

Перечень основных строительных машин и механизмов

Наименование	Марка	Кол.	Примечание
Экскаватор	Э0-4112	1	
Бульдозер	ДЗ-42	1	
Автомобильный кран	КС-35626	1	
Автомобильный кран	КС-4561А	1	
Автомобильный кран (гуськом)	КС-4561А	1	
Вибратор глубинный	ИВ-476	2	
Вибратор площадочный	ИВ-31.9	2	
Сварочный агрегат	АСБ-300-7	2	
Компрессор	КС-9	1	
Пневматическая трамбовка	Н-157	2	
Насос водоотливной	НЦС-15	2	
Автомашина бортовая	ЗИЛ-130	по расчету	грузп. 5,0 т
Автосамосвал	ЗИЛ-ММЗ-555	по расчету	грузп. 4,5 т
Седельный тягач	ЗИЛ-13081-80	1	грузп. 14,4 т
Полуприцеп универсальный	ПС-0906	1	грузп. 9,0 т

Таблица 10

Перечень рекомендуемых приспособлений, монтажной оснастки и инвентаря

Наименование	Марка	Кол.	Примечание
Подмости шарнирно-панельные	—	4	высота настила
переставные для каменных работ			1,0 и 2,0 м
Площадка навесная переставная	—	2	высота
для монтажных работ			площадки 4,2 м
Подмости непрерывного подъема	—	2	высота настила
электрогидравлические для			от 1,5 до 6,0 м
отделочных работ			
Четырехветвевой канатный строп	—	2	грузп. 10,0 т
Кольцевой универсальный строп	УСК-2	2	грузп 0,4-10,0 т
Бункер переносной поворотный	БПВ-1,0	2	Емкость 1,0 м³
с вибратором для бетона			Емкость 0,2 м³
Ящик для раствора переносной	—	4	Емкость 2,0 м³
Ларь для сыпучих материалов	—	2	Емкость 1,0 м³
Термос для горячих битумных	—	1	
мастик			

Инв. № подл. | Подп. и дата | Взам. инв. №

14.2 Производство монтажных, бетонных и железобетонных работ в зимних условиях

При среднесуточной температуре ниже 5°С и минимальной ниже 0°С бетонные работы следует выполнять, используя метод электропрогрева бетона в сочетании с методом „термоса."

Перед установкой сборных железобетонных элементов в зимнее время, их необходимо очистить от снега и наледи при помощи разогретого в калориферах сжатого воздуха или механической щетки.

Швы, воспринимающие расчетные усилия, заделывают бетоном или раствором после предварительного обогрева стыкуемых поверхностей до положительной температуры с последующим прогревом или обогревом замоноличенного стыка.

В конце рабочего дня необходимо укрывать щитами или рулонными материалами стаканы фундаментов, швы между плитами покрытия.

Конструкции из монолитного бетона необходимо укрывать сразу после окончания бетонирования.

Привязан

Инв. №

Копировал Трофимова 23841-01 13 Формат А4

Альбом 1

Приложение 1

Схема стройгенплана
М 1:200

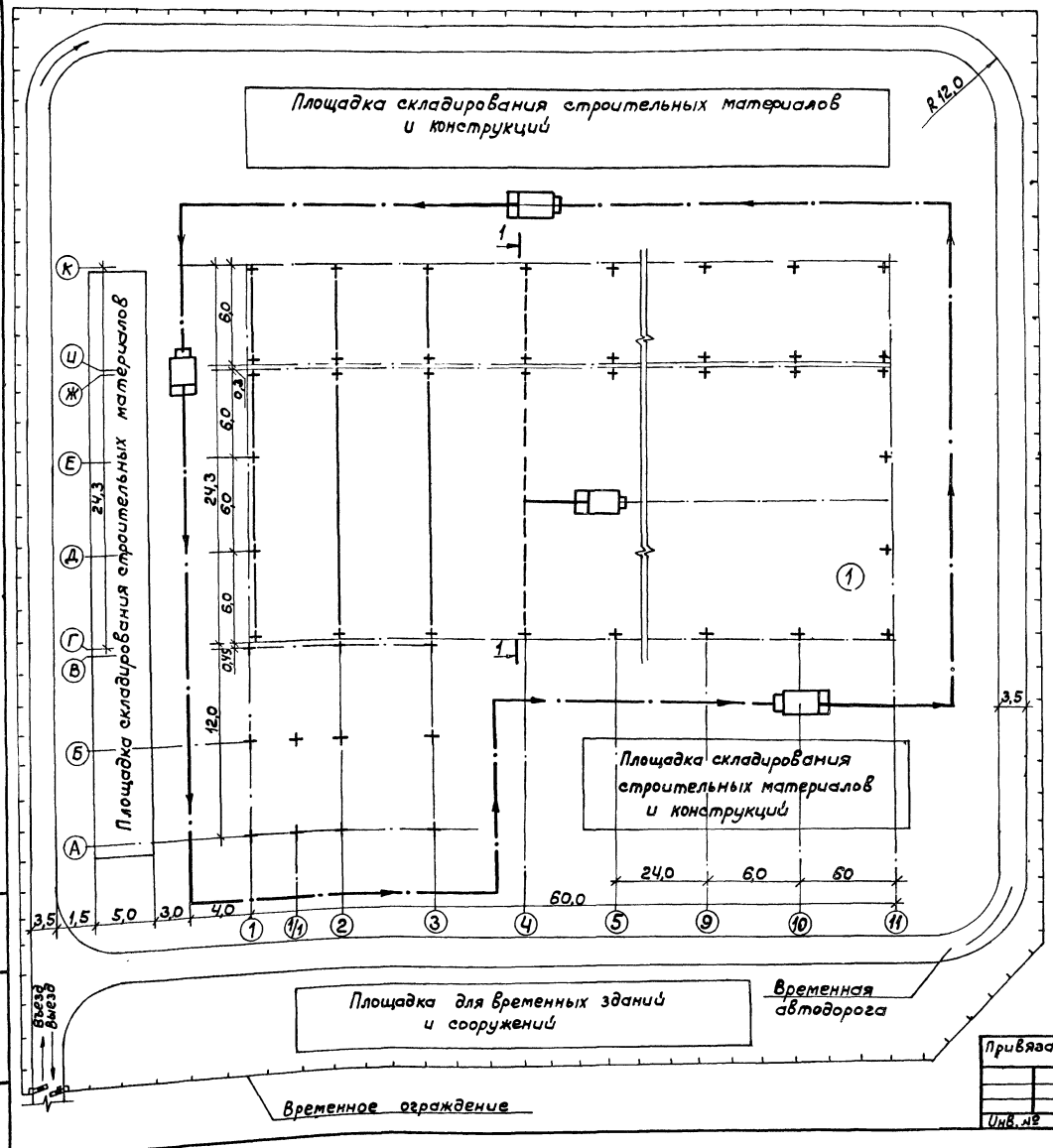

Разрез 1-1

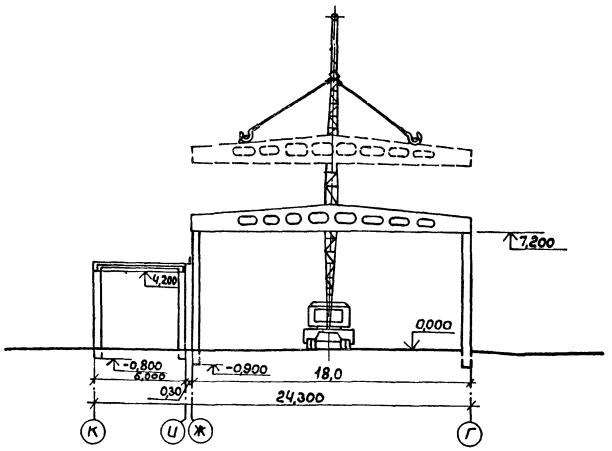

1. Схема стройгенплана разработана на основании схемы генплана ремонтно-обслуживающих баз.
2. Схема стройгенплана показана на период монтажа надземной части здания. Монтаж предусматривается производить автомобильным краном типа КС-4561А.
3. Максимальная масса монтируемых элементов:
   плита покрытия - 5,0 т; балка - 8,4 т
4. Конструкция временной автодороги определяется при привязке проекта.

Экспликация зданий и сооружений

Номер по схеме	Наименование здания (сооружения)	Примеч.
1	Центральная ремонтная мастерская для хозяйств с парком на 75 тракторов (стены панельные)	

Инж.	Лопелутова			ТП 816-1-176.89 СГП	
Гл.спец.	Косынкин				
Нач.отд.	Куликов				
ГИП	Глезин				
Н.контр.	Антонычева			Центральная ремонтная мастерская для хозяйств с парком 75 тракторов стены панельные	Стадия: Р; Лист: ; Листов: 1
				Схема стройгенплана Разрез 1-1	Гипроагротехпром г. Иванова

Привязан

Инв. №

Копировал: Болотова 23841-01 14 Формат А2

Инв. № подл. | Подп. и дата | Взам. инв. №

Альбом 1

Приложение 2

Наименование работ	Кол.	Труд., чел.дн.	Машины: Наименование	Машины: Кол.	Продол. в днях	Кол. смен	Число рабочих в смену	состав бригады
Подготовительные работы			Бульдозер	1	15	1		Машинист, разнорабочие
Земляные работы, тыс. м³			Экскаватор Ø65м³	1	15	1,5		Машинисты, землекопы
Устройство монолитных фундаментов, м³			Автокран	1	7	1,5		Машинист, бетонщики, арматурщики
Монтаж сборных железобетонных фундаментов, м³			Автокран	1	4	1,5		Машинисты, монтажники
Монтаж сборных железобетонных конструкций (без фундаментов), м³			Автокран	2	27	1,5		Машинисты, монтажники
Кладка наружных кирпичных стен, м³			Автокран	2	29	1,5		Каменщики
Устройство перегородок, м²			Автокран	2	13	1,5		Монтажники, каменщики
Монтаж металлоконструкций, т			Автокран	2	9	1		Монтажники, сварщики
Устройство кровли, м²			Подъемник	1	16	1,5		Бетонщики, изолировщики
Заполнение проёмов, м²			—	—	7	1,5		Столяры
Установка витражей, м²			—	—	18	1,5		Монтажники, стекольщики
Устройство полов (с подготовкой), м²			Вибраторы	2	20	1,5		Бетонщики, плиточники
Отделочные работы, тыс. м²			Штукатурный агрегат	1	39	1,5		Штукатуры, плиточники
Устройство подвесных потолков, м²			—	—	31	1,5		Монтажники, электросварщики
Внутренние сантехнические работы, тыс. руб.			—	—	25	1,5		Сантехники
Электромонтажные работы, тыс. руб.			—	—	31	1,5		Электро-монтажники
Монтаж линий связи и сигнализации, тыс. руб.			—	—	21	1,5		То же
Монтаж технологического оборудования, тыс. руб.			—	—	23	1,5		Наладчики
Неучтенные работы,			—		11	1		Разнорабочие

Месяцы строительства: 1 | 2 | 3 | 4 | 5 | 6 | 7 | 8 | 9

Инв. № подл. | Подпись и дата | Взам. инв. №

Нач. отд.	Кульков		ТП 816-1-176.89
Гл. спец.	Косынкин		
Ст. инж.	Иванова		
ГИП	Глезин		
Н. контр.	Антонычева		График производства работ

Стадия	Лист	Листов
Р		1

Гипроагротехпром г. Иваново

Копировал Каргина 23841-01 15 Формат А2

Альбом 1

Ведомость рабочих чертежей основного комплекта

Лист	Наименование	Примечание
1	Общие данные	
2	План расположения технологического оборудования на отм. 0,000 в осях 1-6	
3	План расположения технологического оборудования на отм. 0,000 в осях 6-11	
4	План и схема расположения трубопроводов сжатого воздуха	
5	Монтажный чертеж устройства для перемещения тракторов. Разрезы	

Ведомость основных комплектов рабочих чертежей

Обозначение	Наименование	Примечание
-ТХ	Технология производства	
-АР	Архитектурные решения	
-КЖ	Конструкции железобетонные	
-ВК	Внутренние водопровод и канализация	
-ОВ	Отопление и вентиляция	
-ЭМ	Силовое электрооборудование	
-АОВ	Автоматизация отопления и вентиляции	
-СС	Связь и сигнализация	

Ведомость ссылочных и прилагаемых документов

Обозначение	Наименование	Примечание
	Ссылочные документы	
т.п. 816-1-79.86	Профилакторий для гаража на 60 автомобилей с теплой стоянкой на 22 автомобиля	
Альбом 5	Нестандартизированное оборудование	
4.904-69	Детали крепления санитарно-технических приборов и трубопроводов	

Типовой проект разработан в соответствии с действующими нормами и правилами и предусматривает мероприятия, обеспечивающие взрывную, взрывопожарную и пожарную безопасность при эксплуатации здания.

Главный инженер проекта В.И. Глезин

Взам. инв. №

Подпись и дата

Инв. № подл.

Обозначение	Наименование	Примечание
5.800-1	Чертежи оборудования и оснастки для ремонта сельскохозяйственной техники	
Выпуск 1	Верстаки	
0103	Верстак для ремонта шин	
0104	Верстак для ремонта карбюраторов	
0105	Верстак для ремонта подушек и спинок сидений	
0106	Верстак для жестяницких работ	
0107	Верстак аккумуляторщика	
Выпуск 2	Верстаки, столы	
0109	Стол дефектовщика	
0110	Стол монтажный передвижной	
0112	Стол для контроля и мойки прецизионных деталей	
477.060 01	Верстак для ремонта автотракторного электрооборудования	
Выпуск 3	Шкафы, лари, ящики, подставки	
0202	Шкаф для инструмента и монтажных принадлежностей	
0203	Шкаф для баллонов с кислородом	
0205	Шкаф сварщика	
0206	Тумбочка для инструмента	
0207	Шкаф для хранения электролита	
0304	Ящик для песка	
0305	Подставка под оборудование	
0310	Ларь для кузнечного инструмента	
0312	Контейнер для выбракованных деталей	
0314	Ларь для обтирочного материала	
0315	Ящик для угля	
Выпуск 4	Стеллажи	
0402	Стеллаж для топливной аппаратуры	
0403	Секция стеллажа	
0404	Секция стеллажа	
0405	Секция стеллажа	
0409	Стеллаж для радиаторови бензобаков	
0410	Стеллаж для подушек и спинок сидений	
0411	Стеллаж для хранения аккумуляторов	
0415	Стеллаж для автомобильных покрышек	
0417	Стеллаж для двигателей	

Обозначение	Наименование	Примечание
Выпуск 5	Баки, ванны, шкафы вытяжные	
0505	Ванна для проверки герметичности топливных баков	
0507	Ванна для проверки герметичности радиаторов	
0508	Ванна для закалки деталей в воде и масле	
0509	Ванна для приготовления электролита	
Выпуск 6	Подъемно-транспортное оборудование	
477.060.12	Тележка для транспортировки, разборки и сборки жаток	
477.060.15	Тележка для перевозки и разлива серной кислоты	
477.060.07	Тележка для перевозки и слива ГСМ	
Выпуск 7	Разное оборудование	
0901	Вешалка для камер настенная	
0903	Щит для сварочных работ	
	Чертежи нестандартизированного оборудования	
	ГИПРОавтотранс г. Москва	
Р 903	Бак смесительный	
Р 923	Горн кузнечный на один огонь	
	Прилагаемые документы	
-ТХ. СО	Спецификация оборудования	
-ТХН	Эскизные чертежи общих видов нетиповых конструкций	

1. Адрес калькодержателя нестандартизированного оборудования - ГИПРОавтотранс 109089 г. Москва, ул. Набережная М. Тореза, дом 34.

2. Чертежи нестандартизированного оборудования будут высланы институтом - разработчиком за дополнительную плату.

Привязан

Инв. №

Ст. инж.	Верхоглядова		5.10.88
Рук. гр.	Нуждин		5.10.88
Гл. спец.	Селиверстов		5.10.88
Нач. отд.	Рекин		5.10.88
ГИП	Глезин		
Н. контр.	Антонычева		5.10.88

ТП 816-1-176.89 -ТХ

Центральная ремонтная мастерская для хозяйств с парком 75 тракторов (стены панельные)

Стадия	Лист	Листов
Р	1	5

Общие данные

Гипродротехпром г. Иваново

Копировал Крайнова 23841-01 16 Формат А2

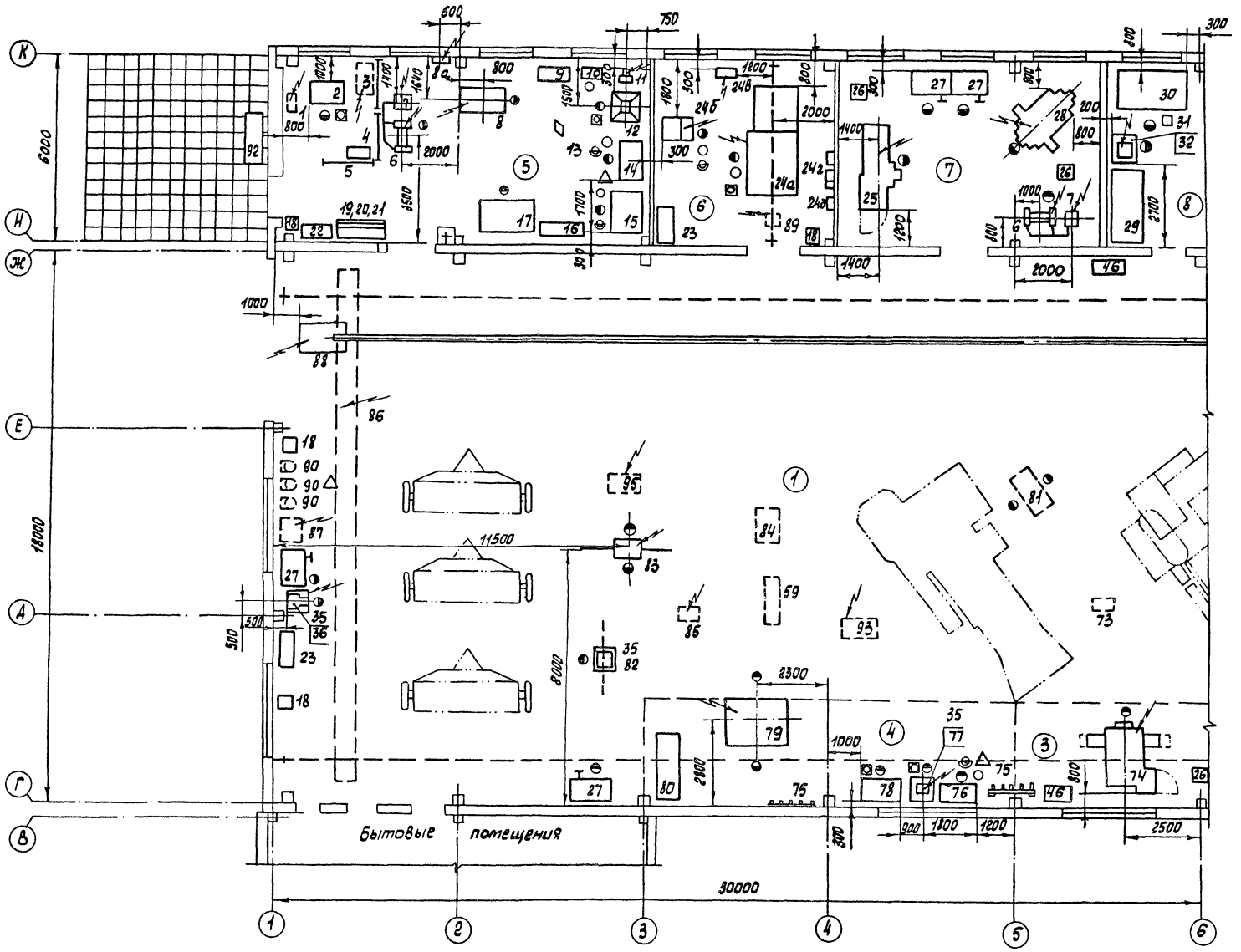

Ст. инж.	Верхоглядов		3.10.89	ТП 816-1-176.89 -ТХ
Рук. гр.	Нуждин		31.01.89	
Гл. спец.	Селиверстов		31.01.89	
Нач. отд.	Рекин		31.01.89	
ГИП	Глезин			
Н. контр.	Антонычева		10.04.89	Центральная ремонтная мастерская для хозяйств с парком 75 тракторов (Стены панельные)

Стадия	Лист	Листов
Р	2	

План расположения технологического оборудования на отм. 0,000 в осях 1-6

Гипроагротехпром г. Иваново

Привязан

Инв. №

Копировал Трофимова

23841-01 17

Формат А2

Альбом 1

Гл. спец. тех. отд.	Дорожкин			Нач. отд. ЭТ	Кулин		
Нач. отд. ТТ	Польгин		21.03	Зав. инж. тех. отд.	Дорожкин		
Нач. отд. АС	Осокин		2.03				
Нач. отд. ВК	Шляпкин		21.03				

Инв. № подл.	Подп. и дата	Взам. инв. №

Альбом 1

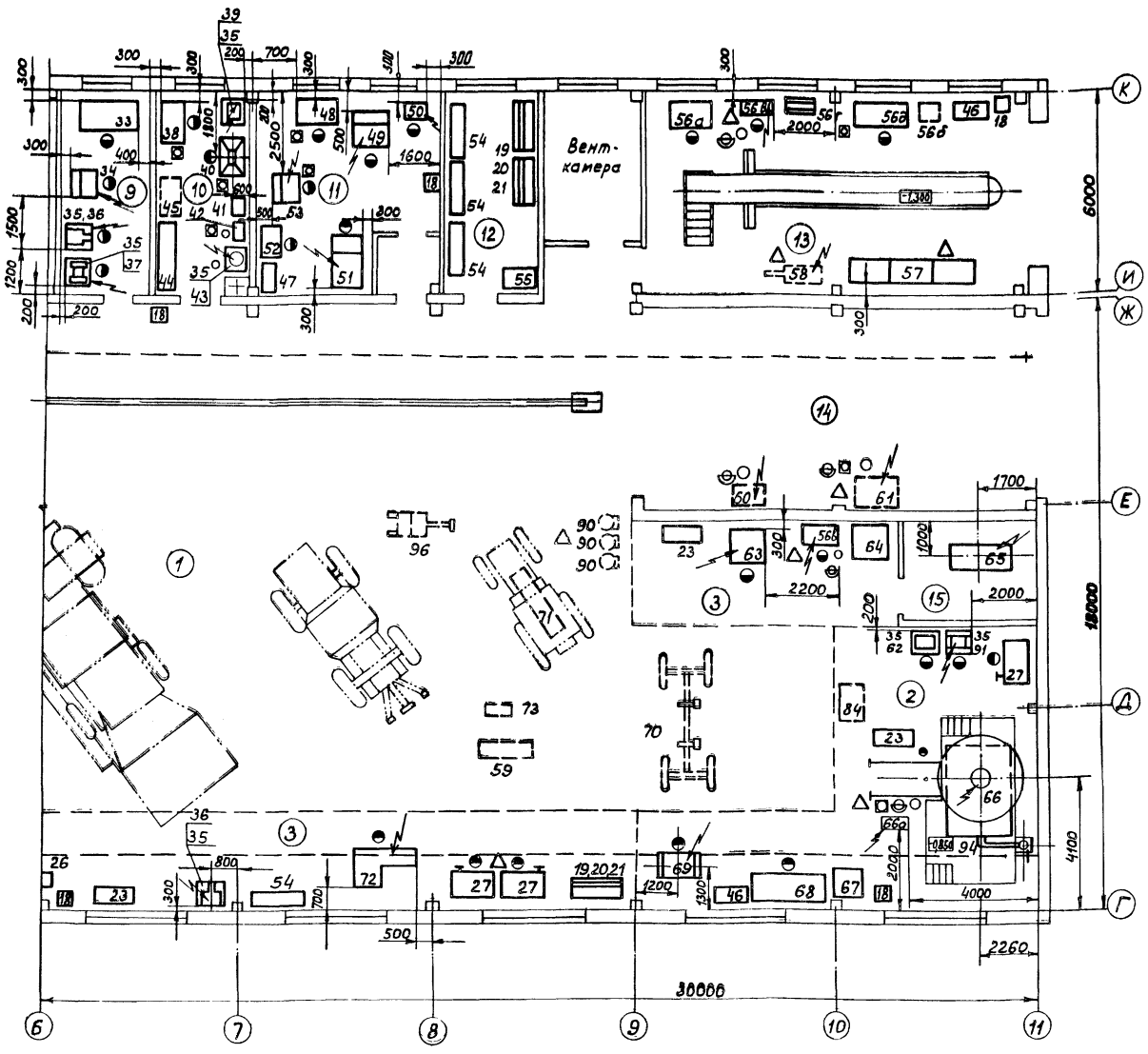

Экспликация помещений

Номер по плану	Наименование	Категория производств по взрывной, взрывопожарной и пожарной опасности
1	Участок ремонтно-монтажный	В
2	Участок мойки деталей и агрегатов	Д
3	Участок ремонта агрегатов	В
4	Участок шиномонтажный	В
5	Участок кузнечно-сварочный	Г
6	Участок обкатки и регулировки двигателей	Г
7	Участок слесарно-механический	Д
8	Участок обойный	В
9	Участок проверки и регулировки автотракторного электрооборудования	В
10	Участок ремонта и зарядки аккумуляторов	А
11	Участок проверки и регулировки топливной аппаратуры и гидросистем	Б
12	Инструментально-раздаточная кладовая	В
13	Участок диагностики и технического обслуживания	В
14	Участок наружной мойки	Д
15	Помещение для компрессора	Д

Категория производств принята в соответствии с „Руководством по технологическому проектированию объектов ремонтно-обслуживающей базы колхозов и совхозов," утвержденным Госагропромом СССР 25.05.87.

Привязан

Инв. №

Гл. спец.	Бочкарёв		
Нач. отд. 2Т	Купин		
Нач. отд. ТВ и ОТ	Заторский		
Нач. отд. ТТ	Мольгин		
Нач. отд. ВК	Шляпкин		
Нач. отд. ЭМ	Ермаков		
Нач. отд. АСО	Рекин		
Нач. отд. ГП	Шмаков		
Гл. спец.	Бочкарёв		

Инв. № подл. | Подп. и дата | Взам. инв. №

Ст. инж.	Верхогляды			ТП 816-1-176.89 -ТХ
Рук. гр.	Нуждин			
Гл. спец.	Селиверстов			
Нач. отд.	Рекин			
ГИП	Глезин			
Н. контр.	Антонычева			

Центральная ремонтная мастерская для хозяйств с парком 75 тракторов (стены панельные)	Стадия	Лист	Листов
	Р	3	
План расположения технологического оборудования на отм. 0.000 в осях 6-11	Гипроагротехпром г. Иваново		

23841-01 18 Копировал Болотова Формат А2

Альбом 1

План расположения трубопроводов сжатого воздуха

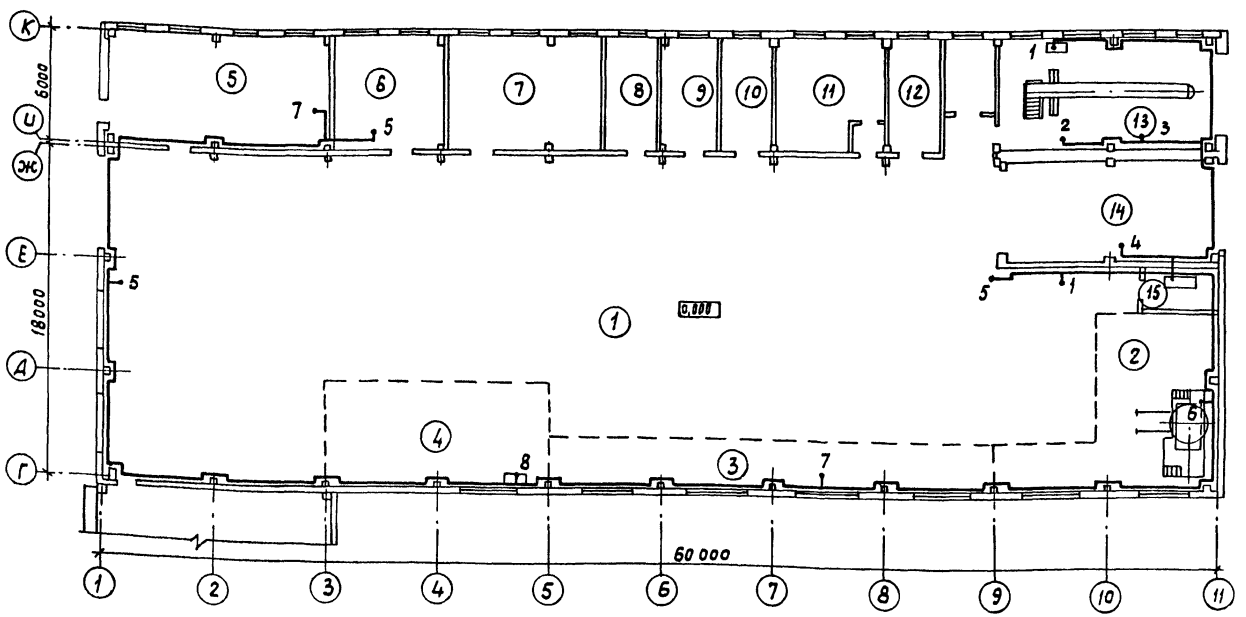

Таблица расхода сжатого воздуха

Точки подвода	Номер по плану	Наименование	Кол. потреб. точек	Давл., МПа	Расход м³/мин ед.	Расход м³/мин общ.	Ду, мм	Примечание
1	56в	Установка для мойки деталей	2	0,6	0,03	0,06	15	
		ОРГ-49906						
2	58	Установка для промывки смазочной системы дизелей ОМ-16361	1	0,7	0,03	0,03	15	
3	57	Установка для смазки и заправки О3-18026	1	0,7	0,078	0,078	15	
4	БП	Кран обдувочный ПТ-3353	1	0,5	0,3	0,3	15	
5	90	Передвижная маслозаправочная установка О3-16350	6	0,8	0,3	0,6	15	
6	66	Установка моечная ОМ-1366Г-01	1	0,8	0,3	0,3	15	
7	БП	Кран общего разбора	2	0,5	0,3	0,3	15	
8	76	Установка для проверки камер колес ПКШ-2	1	0,6	0,1	0,1	15	

1. Высота отметки установки кранов 1200 мм от пола.
2. Крепление трубопроводов выполнить по серии 4.904-69.
3. Монтаж, испытание, промывку и продувку трубопроводов производить в соответствии СНиП 3.05.05-84 „Технологическое оборудование и технологические трубопроводы".
4. Трубопроводы покрыть грунтовкой ХС-010 ГОСТ 9355-81 в два слоя и окрасить голубой эмалью ХВ-785 ГОСТ 7313-75 в три слоя.
5. Присоединение потребителей к сети осуществляется гибкими резинотканевыми шлангами через ниппели.
6. Экспликацию помещений см. лист 3.

Схема расположения трубопроводов сжатого воздуха

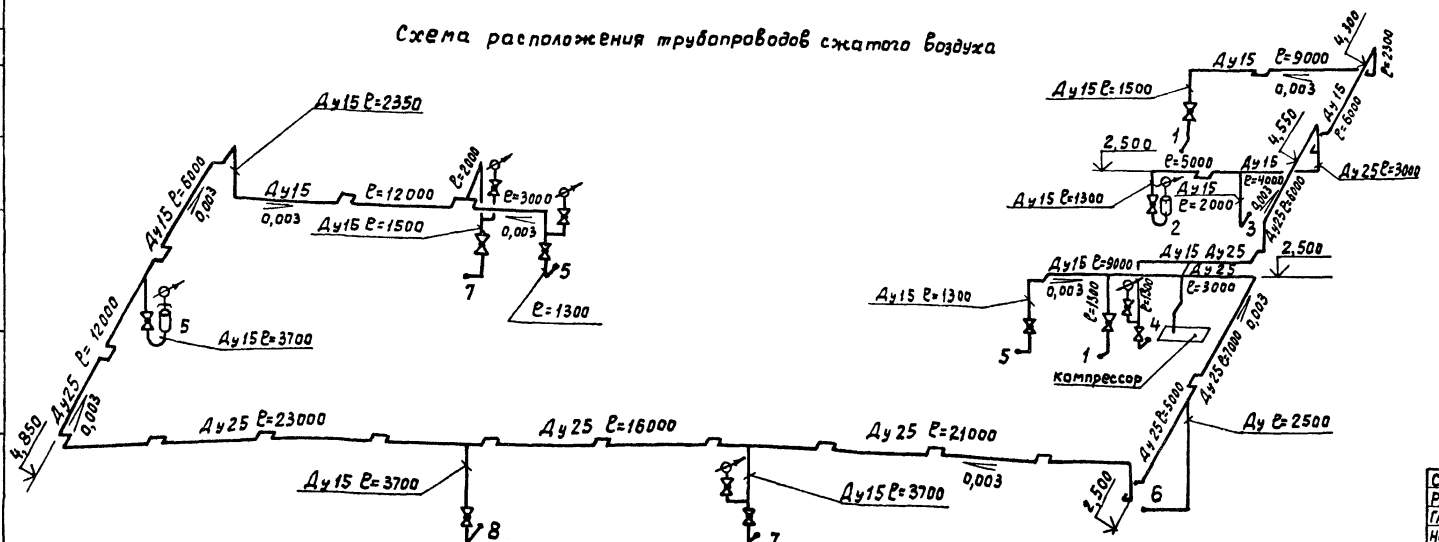

Условные обозначения:

— трубопровод сжатого воздуха

— манометр

— воздухоочиститель

Привязан

Инв. №

Ст. инж.	Верхоглядова			19.04.89
Рук. гр.	Нуждин			19.04.89
Гл. спец.	Селиверстов			19.04.89
Нач. отд.	Рекин			20.04.89
ГИП	Глезин			
Н. контр.	Антончева			20.04.89

ТП 816-1-176.89 ТХ

Центральная ремонтная мастерская для хозяйств с парком 75 тракторов (стены панельные)

Стадия	Лист	Листов
Р	4	

План и схема расположения трубопроводов сжатого воздуха

Гипроагротехпром г. Иваново

Нач. отд. ТТ Полынин
Нач. отд. ВК Шляпкин
Взам. инв. №
Подп. и дата
Инв. № подл.

Копировал Курочкина 23841-01 19 Формат А2

Альбом 1

Монтажный чертеж устройства для перемещения тракторов

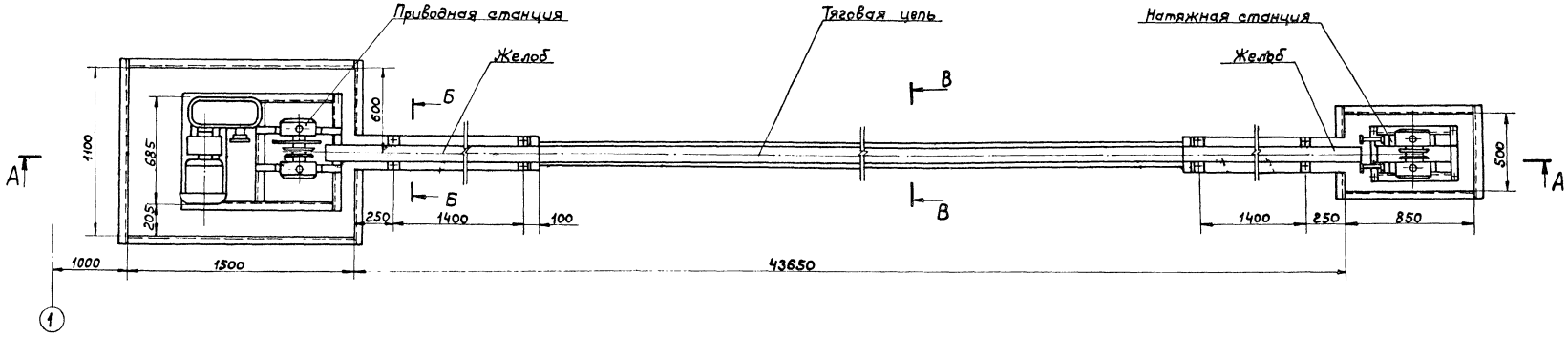

А-А

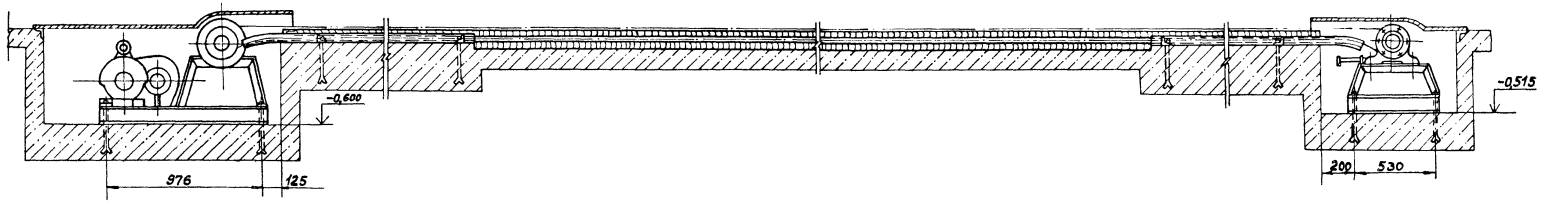

Б-Б
М1:5

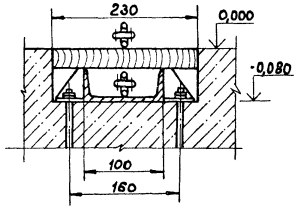

В-В
М1:5

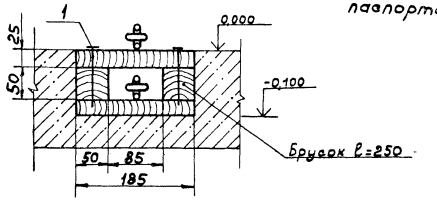

Монтаж устройства производить согласно паспорта завода - изготовителя.

Перечень материалов

Марка, поз.	Обозначение	Наименование	Кол.	Масса ед.кг	Примеч.
		Пиломатериалы хвой-	0,6		м³
		ных пород III сорт			
		ГОСТ 24454-80			
1		Гвозди К3,5×90	0,7		кг
		ГОСТ 4028-63			

Ст.инж.	Верхоглядова			8.11.88
Рук.гр.	Нуждин			8.11.88
Гл.спец.	Селиверстов			8.11.88
Нач.отд.	Рекин			10.11.88
ГИП	Глезин			
Н.контр.	Антипычева			10.11.88

ТП 816-1-176.89 -ТХ

Привязан

Инв.№

Центральная ремонтная мастерская для хозяйств с парком 75 тракторов. (Стены панельные)

Монтажный чертеж устройства для перемещения тракторов. Разрезы

Стадия	Лист	Листов
Р	5	

Гипросельхозтехпром г. Иваново

23841-01 20 Копировал Болотова

Формат А2

Инв.№ подл. | Подп. и дата | Взам.инв.№

Альбом 1

Типовой проект
816-1-176.89

Центральная ремонтная мастерская для хозяйств с парком 75 тракторов

стены панельные

Альбом 1

Эскизные чертежи общих видов нетиповых конструкций

Привязан

Инв. №

Копировал Трофимова

Формат А4

Альбом 1

Обозначение	Наименование	Примеч.
-ТХН-10.000	Труба отводная. Общий вид	

Привязан

Инв. №

Взам. инв. №

Подп. и дата

Инв. № подл.

Ст. инж.	Верхоглядова		19.04.89
Рук. гр.	Нундин		19.04.89
Гл. спец.	Селиверстов		19.04.89
Нач. отд.	Рекин		20.04.89
ГИП	Глезин		20.04.89
Н. контр.	Антонычева		20.04.89

ТП 816-1-176.89-ТХН

Содержание

Стадия	Лист	Листов
Р		1

Гипроагротехпром г. Иваново

Копировал Трофимова

Формат А4

Альбом 1

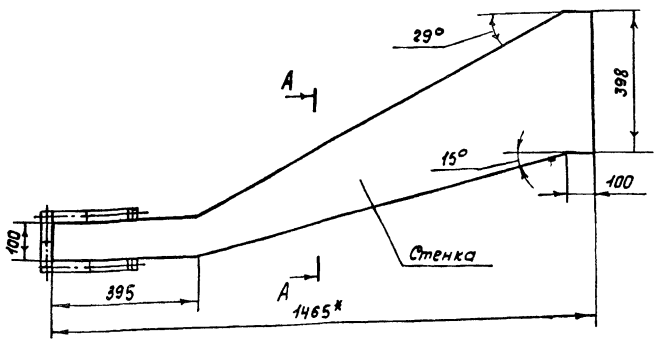

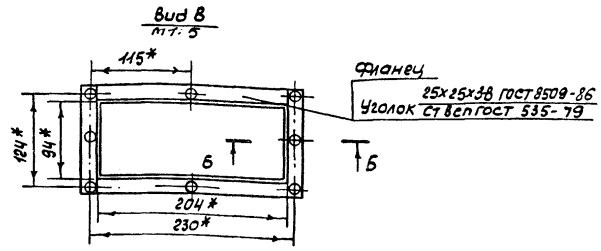

1.* Размеры уточнить при монтаже моечной установки.

2. Стенки изготовить из листовой стали S = 1,5 мм по ГОСТ 19903-74.

3. Наружные поверхности изделия покрыть грунтовкой ГФ-021 по ГОСТ 25129-82 в один слой, комбинированным покрытием БТ-177 по ГОСТ 5631-79 в два слоя.

4. После монтажа и окраски трубу изолировать плитами теплоизоляционными из минеральной ваты на синтетическом связующем марки 125 по ГОСТ 9573-82.

5. Сварные швы по ГОСТ 5264-80.

6. Масса 37,5 кг.

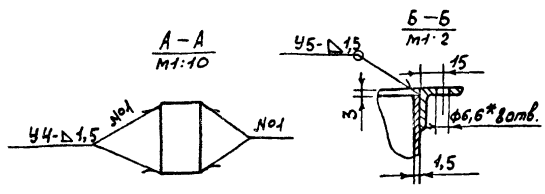

Привязан

Инв. №

Взам. инв. №

Подп. и дата

Инв. № подл.

Ст. инж.	Верхоглядова		19.04.89
Рук. гр.	Нундин		19.04.89
Гл. спец.	Селиверстов		19.04.89
Нач. отд.	Рекин		20.04.89
ГИП	Глезин		20.04.89
Н. контр.	Антонычева		20.04.89

ТП 816-1-176.89-ТХН-10.000

Труба отводная. Общий вид

Стадия	Лист	Листов
Р		1

Гипроагротехпром г. Иваново

Копировал Трофимова

Формат А3

23811-01 21

Альбом 1

Ведомость рабочих чертежей основного комплекта

Лист	Наименование	Примеч.
1	Общие данные (начало)	
2	Общие данные (продолжение)	
3	Общие данные (окончание)	
4	План на отм. 0.000. Узлы 17,18	
5	Планы бытовых помещений на отм. 0.000 и 3.300	
6	Разрезы 1-1, 2-2. Планы венткамер на отм.0.000 и 3.300	
7	Фасады 1-11, 11-1, А-К, К-А	
8	Схема расположения элементов перекрытия канала. Узлы 1-5	
9	Узлы 6-13	
10	Лестница Л1. Узлы 14-16, А	
11	Лестницы Л2-Л5. Узел Б	
12	План кровли	
13	Планы полов и отверстий на отм. 0.000 и 3.300	
14	Экспликация полов	

Ведомость ссылочных и прилагаемых документов

Обозначение	Наименование	Примеч.
	Ссылочные документы	
ГОСТ 6629-88	Двери деревянные внутренние для жилых и общественных зданий. Типы и конструкция	
ГОСТ 8484-82	Плиты подоконные железобетонные для производственных зданий. Конструкция и размеры	
ГОСТ 11214-86	Окна и балконные двери и деревянные с двойным остеклением для жилых и общественных зданий. Типы, конструкция и размеры	
ГОСТ 12506-81	Окна деревянные для производственных зданий. Типы, конструкция и размеры	
ГОСТ 14624-84	Двери деревянные для производственных зданий. Типы, конструкция и размеры	
ГОСТ 24698-81	Двери деревянные наружные для жилых и общественных. Типы, конструкция и размеры	
ГОСТ 26919-86	Плиты подоконные железобетонные для жилых, общественных и вспомогательных зданий. Типы, конструкция и размеры	
1.038.1-1	Перемычки железобетонные для зданий с кирпичными стенами:	
Выпуск 1	-перемычки брусковые для жилых и общественных зданий Рабочие чертежи;	
Выпуск 12	-перемычки брусковые и балочные для производственных зданий. Указания по применению и рабочие чертежи	
1.050.1-2	Сборные железобетонные марши, площадки и проступи для многоэтажных общественных зданий, производственных и вспомогательных зданий промышленных предприятий	
Выпуск 1	-лестничные марши, площадки и проступи. Рабочие чертежи;	
Выпуск 2	-ограждения лестниц. Рабочие чертежи	
1.238-1	Железобетонные козырьки входов и парапетные плиты общественных зданий	
Выпуск 2	-козырьки длиной 184 см, шириной 155, 220 и 279 см и плиты длиной 129 см. Рабочие чертежи	
1.435.9-17	Ворота распашные	
Выпуск 0	-материалы для проектирования;	
Выпуск 1	-Ворота из трубчатого профиля Рабочие чертежи	
1.450.3-3	Стальные лестницы, площадки, стремянки и ограждения	
Выпуск 0	-материалы для проектирования	
Выпуск 1 части 1 и 2	-конструкции из холодногнутых профилей. Чертежи КМД;	
Выпуск 2 части 1 и 2	-конструкции из горячекатанных профилей. Чертежи КМД	
1.488.9-2	Кабины душевых помещений вспомогательных зданий промышленных предприятий	
Выпуск 1	-материалы для проектирования и узлы;	
Выпуск 2	-изделия. Рабочие чертежи	
2.236-2	Детали примыкания оконных и дверных блоков общественных зданиях	
Выпуск 1	-примыкания оконных и дверных блоков к стенам и перегородкам каркасно-панельных и кирпичных зданий	

Типовой проект разработан в соответствии с действующими нормами и правилами и предусматривает мероприятия, обеспечивающие взрывную, взрывопожарную и пожарную безопасность при эксплуатации здания.

Главный инженер проекта В.И.Глезин

Инв.№ подл. | Подпись и дата | Взам.инв.№

Привязан

Инв.№

Ст.техн.	Михайленко		10.91
Рук.гр.	Мишанин		10.91
Гл.спец.	Павлинов		10.91
Нач.отд.	Осокин		10.91
ГИП	Глезин		
Н.контр.	Антонычева		11.91

ТП 816-1-176.89 АР

Центральная ремонтная мастерская для хозяйств с парком 75 тракторов (Стены панельные)

Стадия	Лист	Листов
Р	1	14

Общие данные (начало)

Гипроагротехпром г. Иваново

Копировал Болотова 23841-01 22 Формат А2

Альбом I

Ведомость ссылочных и прилагаемых документов (продолжение)

Обозначение	Наименование	Примечание
2.436-17	Узлы окон с деревянными переплетами по ГОСТ 12506-81	
Выпуск 0	- материалы для проектирования	
Выпуск 1	- Узлы. Рабочие чертежи	
2.460-14	Типовые узлы покрытий промышленных зданий в местах пропуска вентиляционных шахт	
Выпуск 0	- рабочие чертежи типовых узлов;	
Выпуск 1	- указания по применению типовых узлов	
2.460-15	Типовые узлы покрытий промышленных предприятий в местах установки крышных вентиляторов	
Выпуск 0	- указания по применению типовых узлов;	
Выпуск 1	- рабочие чертежи типовых узлов.	
2.460-18	Узлы покрытий одноэтажных производственных зданий с рулонными кровлями и железобетонными плитами	
Выпуск 0	- материалы для проектирования;	
Выпуск 1	- узлы при уклонах кровель до 10%. Рабочие чертежи	
3.400-6/76	Унифицированные закладные детали сборных железобетонных конструкций инженерных сооружений промышленных предприятий	
	Прилагаемые документы	
АР. СО	Спецификация оборудования	
АР. ВМ	Ведомость потребности в материалах	

Общие указания

1. Здание центральной ремонтной мастерской - пожаростойкое. Степень огнестойкости здания - II.
2. За условную отметку 0.000 принята отметка чистого пола что соответствует абсолютной отметке [ ]
3. Кирпичные участки наружных и внутренних стен, перегородки в осях Г-К, душевых и уборных, цоколя в осях А-В до отметки 0.600 выполнить из кирпича КР 100/1650/25 ГОСТ 530-80 на цементно-известковом растворе марки 50. Кирпичные участки наружных стен перегородки в осях А-В выполнять из кирпича КРЭ 100/1350/25 ГОСТ 530-80 на цементно-известковом растворе марки 50.
4. Кладку кирпичных стен с наружной стороны выполнять с расшивкой швов с внутренней стороны - в подрезку.
5. Кирпичные перегородки не доводить на 30мм до несущих конструкций. Зазоры между кладкой и конструкциями заполнить упругим материалом.
6. При кладке участков кирпичных стен и перегородок в проемах окон и дверей заложить антисептированные пробки через 10 рядов кладки по высоте не менее двух с каждой стороны проема.
7. По периметру здания устроить асфальтовую отмостку шириной 700 мм по щебеночному основанию толщиной 100мм. Гидроизоляцию под наружные стены выполнить из слоя цементного раствора состава 1:2 толщиной 30мм на отметке минус 0,030.
8. Устройство кирпичной кладки, монтаж стальных конструкций вести в соответствии СНиП 3.03.01-87 „Несущие и ограждающие конструкции."
9. Монтажные и соединительные элементы должны быть покрыты слоем цинка газотермическим напылением толщиной 120мкм.
10. Сварные швы и участки изделий с нарушенным в результате сварки защитным покрытием должны быть дополнительно металлизированы.
11. Столярные изделия при получении должны быть загрунтованы горячей олифой и покрыты непрозрачным покрытием.
12. Кровельные работы, работы по устройству полов должны производиться в соответствии со СНиП 3.04.01.87 „Изоляционные и отделочные работы".
13. Рамки герметических дверей и проемов воздухозаборных шахт установить согласно рабочих чертежей марки ОВ одновременно с кладкой перегородок.
14. Открытые металлоконструкции покрыть двумя слоями масляной краски ГОСТ 8292-85 по грунтовке ГФ-021 ГОСТ 25129-82 с очисткой поверхности до 3 степени согласно ГОСТ 9.402-80.
15. Проектом предусмотрено производство строительно-монтажных работ в летних условиях в соответствии с действующими нормативными документами по производству работ.
16. Производство работ выполнять в соответствии со СНиП III-4-80 „Техника безопасности в строительстве." При выполнении строительно-монтажных работ необходимо установить контроль за выполнением правил пожарной безопасности в строительстве.
17. Производство работ в зимних условиях по чертежам не имеющим коррективов, не допускается. Все работы должны вестись в соответствии с „Проектом производства работ в зимних условиях". Также необходимо соблюдение следующих мероприятий согласно СНиП II-22-81 „Каменные и армокаменные конструкции":
- выполнение зимней кладки предусматривать на растворах не ниже марки 50, при среднесуточной температуре наружного воздуха до минус 15°С и на марку выше при температуре минус 15°С, с противоморозными химическими добавками, не вызывающими коррозии материалов кладки и твердеющих на морозе без обогрева;
- не допускается непосредственный контакт растворов с химическими добавками нитрата натрия, поташа, нкм, ннхкм с оцинкованными закладными деталями без предварительной защиты их протекторными покрытиями;
- вид химической добавки указывается в конкретном проекте при привязке.
18. В проекте производства работ на возведение участков кирпичных стен в зимних условиях должны быть приведены мероприятия, обеспечивающие устойчивость положения стен.

Гл.техн.	Михайленко		09.89	ТП 816-1-176.89 АР
Рук. гр.	Мишанин		09.89	
Гл.спец.	Павлинов		09.89	
Нач.отд.	Осокин		09.89	
ГИП	Глезин			
Н.контр.	Антонычева		09.89	Центральная ремонтная мастерская для хозяйств с парком 75 тракторов (стены панельные)

Стадия	Лист	Листов
Р	2	

Общие данные (продолжение)

Гипроагротехпром г. Иваново

Привязан

Инв. №

Инв. № подл. | Подпись и дата | Взам. инв. №

Копировал Каргина 23841-01 23 формат А2

Альбом 1

Ведомость спецификаций

Лист	Наименование	Примеч.
5	Спецификация к планам бытовых помещений	
6,7	Спецификация заполнения проемов ворот, дверей	
8	Спецификация перемычек. Спецификация к схеме расположения элементов перекрытия канала и на узлы 17,18	
9	Спецификация элементов на узлы 6-13	
10	Спецификация к лестницел1, на узлы 14-16	
11	Спецификация к лестницам л2-л5	
12	Спецификация к плану кровли	
14	Спецификация материалов утепления ворот.	

Ведомость отделки помещений

Наименование или номер помещения	Потолок		Стены и перегородки		Низ стен и перегородок (панель)			Примечание
	Площадь, м²	Вид отделки	Площадь, м²	Вид отделки	Площадь, м²	Вид отделки	Высота, мм	
1-7, 12, 13, 15, 16 17, 25, 26, 32	2831,8	Затирка швов Известковая окраска	2543,8 26,26 26,34 2596,4	Затирка швов. Штукатурка(17). Штукатурка по сетке Известковая окраска				
8,36	35,8		85,6 64,1	Затирка швов Известковая окраска	21,4 43,0	Штукатурка Масляная краска	1500	
9	29,18		50,71	Затирка швов Известковая окраска	32,12	Керамическая плитка гост 6141-82	2000	
10	26,53		49,17	Затирка швов Известковая окраска	31,02	Плитка кислотоупорная гост 961-84	2000	
11	50,58		82,7 66,02	Штукатурка Известковая окраска	41,56	Плитка керамическая гост 6141-82	2000	
14	68,7	Затирка швов Покрытие: Лак: ПФ-170-1сл Эмаль ПФ-133-2сл	137,43	Штукатурка	137,43	Плитка керамическая гост 6141-82	4500	Лак ПФ-170 ГОСТ 15907-70 Эмаль ПФ-133 ГОСТ 926-82
18,27,28,29 35	73,44	Затирка швов Клеевая окраска	104,8 63,88 14,72 109,2	Затирка швов. Штукатурка. Штукатурка по сетке. Клеевая окраска	74,2	Масляная окраска	1500	
19, 22, 23 24	60,44		83,1 126,91 104,21	Затирка швов. Штукатурка. Клеевая окраска	141,06	Плитка керамическая Гост 6141-82	2000	
21, 30	8,7	Затирка швов Масляная окраска	8,4 37,5 19,2	Затирка швов. Штукатурка. Масляная окраска	35,60	Плитка керамическая Гост 6141-82		
31, 33, 34	101,0	Затирка швов. Улучшенная клеевая окраска	93,9 76,5 170,4	Затирка швов. Штукатурка. Улучшенная клеевая окраска				
20	30,3	Затирка швов Известковая окраска	103,5 12,2 88,0	Затирка швов. Штукатурка. Известковая окраска	27,6	Водоэмульсионная окраска	1500	

Группа производственных процессов	Списочный состав		Шкафы гардеробные (количество отделений) S=33см						Умывальники		Душевые сетки		Ножные ванны		Унитазы		Писсуары	Примеч.
	м	ж	м	ж	м	ж	м	ж	м	ж	м	ж	м	ж	м	ж		
Iа	1	1	1	1					0,14		0,04	0,04						
Iб*	6	1	12	2					0,5	0,1	0,33	0,06						
Iв*	14	—	28						0,58		2,33							
IIб	2	—	4						0,1		0,66							
IIв, IIг	1	1	2	2					0,1	0,05	0,2	0,2						
IIIа	2	—	2						0,2		0,29							
Итого	26	3	49	5					1,52	0,15	3,85	0,3	1	1	1	1	1	8 шкафов для белья

* Расчет санитарно-технического оборудования (умывальников, душевых сеток) выполнен с учетом коэффициента сменности равном 1,2.

Взам. инв. №

Подпись и дата

Инв. № подл.

Ст. техн.	Михайленко		10.4.89
Рук. гр.	Мишанин		10.4.89
Гл. спец.	Павлинов		10.4.89
Нач. отд.	Осокин		10.4.89
ГИП	Глезин		
Н. контр.	Антонычева		10.4.89

ТП 816-1-176.89 АР

Привязан

Инв. №

Центральная ремонтная мастерская для хозяйств с парком 75 тракторов (Стены панельные)

Стадия	Лист	Листов
Р	3	

Общие данные (окончание)

Гипроагротехпром г. Иваново

Копировал Болотова 23841-01 24 Формат А2

Альбом 1

План на отм. 0,000

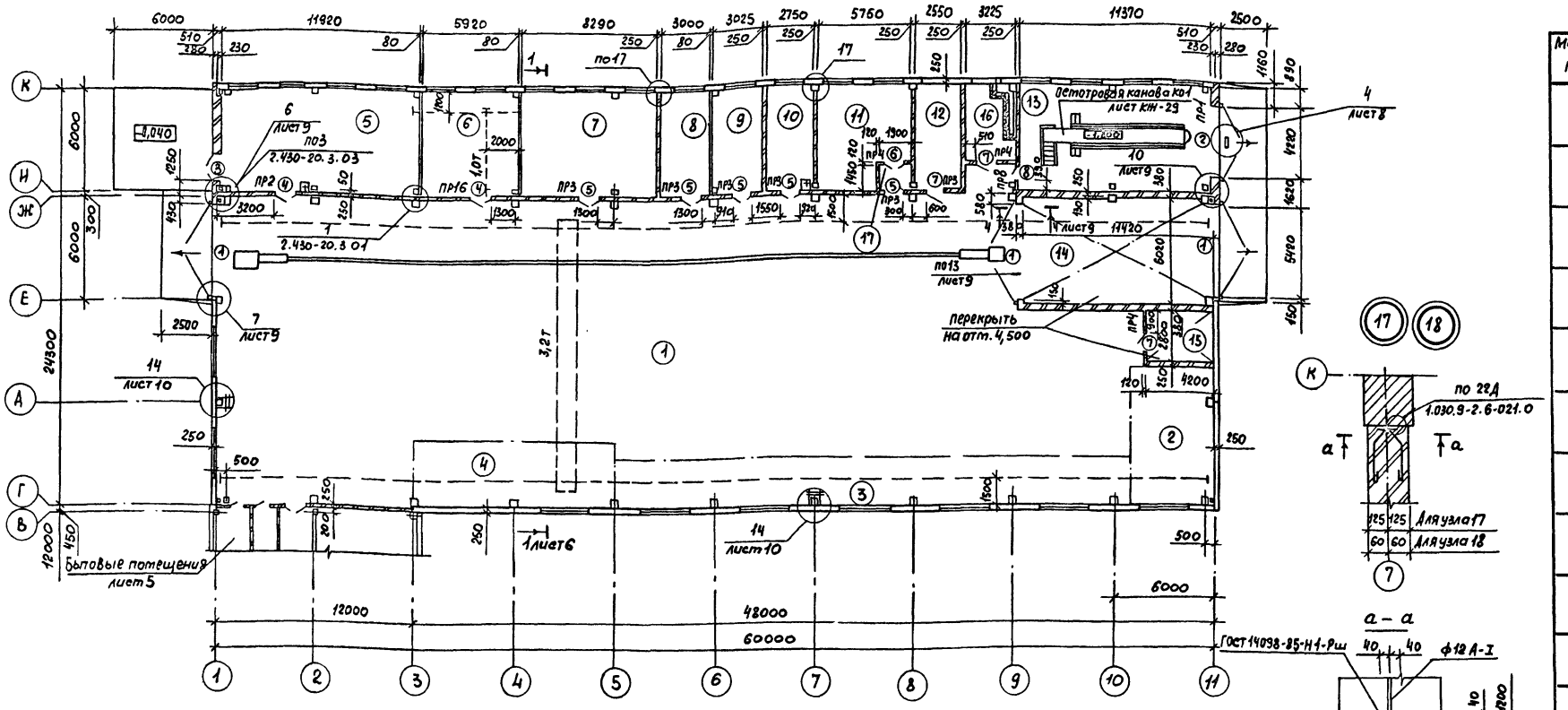

Ведомость перемычек

Марка, поз.	Схема сечения
ПР1	2 1 + −
ПР2	3
ПР3	4
ПР4	4
ПР5	5
ПР6	6
ПР7	5
ПР8	7
ПР9	12 10 8
ПР10	7
ПР11	3
ПР12	9
ПР13	7
ПР14	6
ПР15	11
ПР16	8

Экспликация помещений

Номер по плану	Наименование	Площадь, м²	Категория производства по взрывной, взрыво-пожарной и пожарной опасности
1	Участок ремонтно-монтажный	812,43	В
2	Участок мойки деталей и агрегатов	42,1	Д
3	Участок ремонта агрегатов	93,0	В
4	Участок шиномонтажный	48	В
5	Участок кузнечно-сварочный	71,34	Г
6	Участок обкатки и регулировки двигателей	35,52	Г
7	Участок слесарно-механический	50,15	Д
8	Участок обойный	18,15	В
9	Участок проверки и регулировки автотракторного электрооборудования	18,30	В
10	Участок ремонта и зарядки аккумуляторов	16,64	Д
11	Участок проверки и регулировки топливной аппаратуры и гидросистем	31,1	Б
12	Инструментально-раздаточная кладовая	15,43	Д
13	Участок диагностики и технического обслуживания	69,82	В
14	Участок наружной мойки	68,75	Д
15	Помещение для компрессора	11,76	Д
16	Венткамера	12,9	
17	Тамбур - шлюз	2,66	

Ведомость проемов ворот и дверей

Марка, поз.	Размер проема, мм
1	5420 x 4500
2	4220 x 4200
3	1510 x 2370
4	1510 x 2070
5	1310 x 2070
6	1310 x 2070
7	1210 x 2070
8	1010 x 2070

Ст. инж.	Куриленко		20.4.89
Рук. гр.	Мишанин		20.4.89
Гл. спец.	Павлинов		20.4.89
Нач. отд.	Осокин		20.4.89
ГИП	Глезин		
Н. контр.	Антонычева		15.05.89

ТП 816-1-176.89 АР

Привязан

Инв. №

Центральная ремонтная мастерская для хозяйств с парком 75 тракторов (стены панельные)

План на отм. 0,000
Узлы 17,18

Стадия	Лист	Листов
Р	4	

Гипроагротехпром г. Иваново

Копировал Трофимова

23841-01 25 Формат А2

Взам. инв. № | Подп. и дата | Инв. № подл.

Альбом 1

План бытовых помещений на отм. 0,000

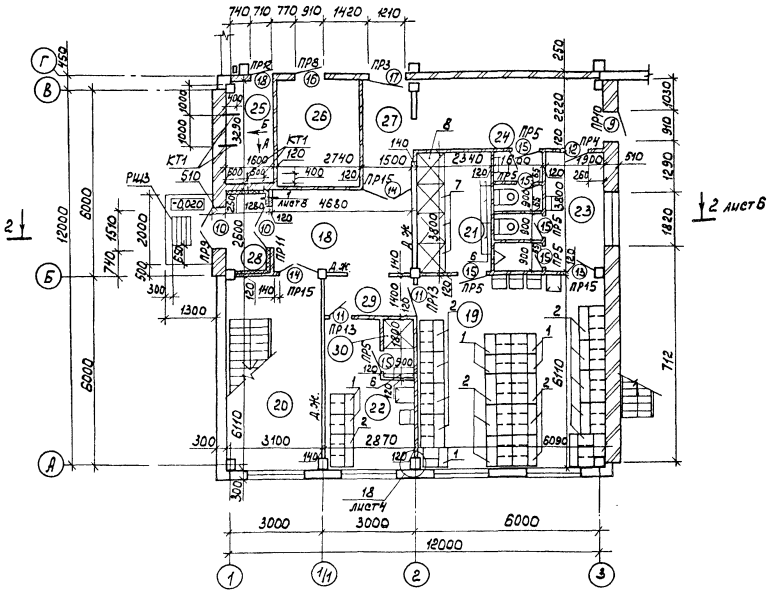

План бытовых помещений на отм. 3,300

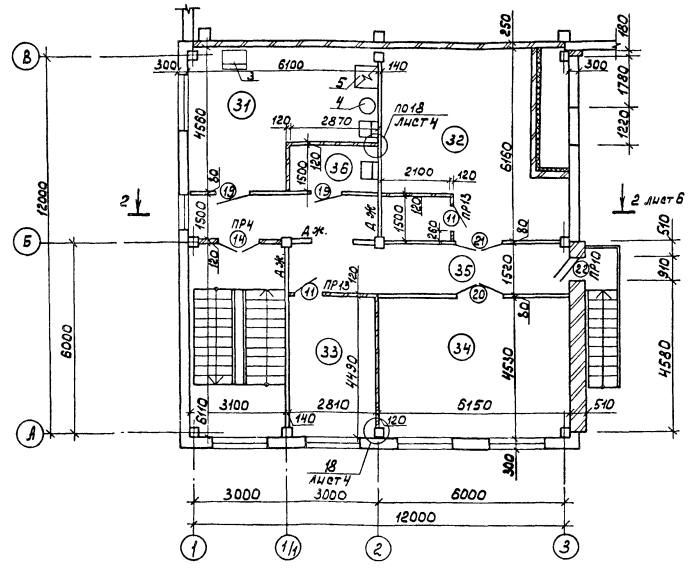

Вид А

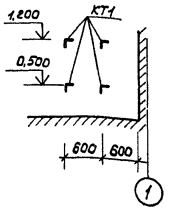

Вид Б

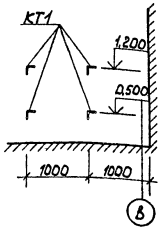

Экспликация помещений

Номер по плану	Наименование	Площадь, м²	Категория производства по взрывной, взрыво-пожарной и пожарной опасности	Номер по плану	Наименование	Площадь, м²	Категория производства по взрывной, взрыво-пожарной и пожарной опасности
18	Вестибюль	12,43		28	Тамбур	3,12	
19	Мужской гардероб уличной, домашней и специальной одежды	37,20		29	Коридор	4,02	
				30	Женская душевая	2,16	
				31	Комната приема пищи и красный уголок	23,93	
20	Лестничная клетка	18,94					
21	Душевая	8,89		32	Венткамера	37,15	
22	Женский гардероб уличной, домашней и специальной одежды	12,83		33	Кабинет заведующего мастерской и мастера	12,89	
				34	кабинет по технике безопасности и учебный класс	27,34	
23	Мужская уборная и курительная	10,10					
24	Женская уборная	2,88		35	Коридор	22,77	
25	Индивидуальный тепловой пункт	5,39		36	Кладовая уборочного инвентаря	4,31	
26	Электрощитовая	9,30					
27	Коридор	18,26					

Ведомость проемов ворот и дверей

Марка, поз.	Размер проема, мм
14	1310 × 2070
9,11,16	910 × 2070
15,18	710 × 2070
22	910 × 2410
10	1510 × 2070
19	1020 × 2400
20,21	1510 × 2370
12,13,17	1210 × 2070

Спецификация к планам бытовых помещений

Марка, поз.	Обозначение	Наименование	Кол.	Масса ед., кг	Примеч.
7	1.488.9-2.1 02	Душевая кабина тип 3	3		
8	1.488.9-2.1 02	Душевая кабина тип 4	1		
РШ3	КЖ.И.61.00	Решетка РШ3	1	16,46	
КТ1	КЖ.И.58.00	Кронштейн КТ1	8	4,33	

1. Помещение венткамеры поз. 32 разработано на листе 6.
2. Дверь поз. 9 утеплить по месту войлоком ГИ20 ГОСТ 6418-81

Ст. инж.	Мусина		20.4.89
Ст. арх.	Рощук		20.4.89
Рук. гр.	Мишанин		20.4.89
Гл. спец.	Павлинов		20.4.89
Нач. отд.	Осокин		20.4.89
ГИП	Глезин		
Н. контр.	Антонычева		15.4.89

ТП 816-1-176.89 АР

Привязан

Инв. №

Центральная ремонтная мастерская для хозяйств с парком 75 тракторов (стены панельные)

Стадия	Лист	Листов
Р	5	

Планы бытовых помещений на отм. 0,000 и 3,300

Гипроагротехпром г. Иваново

Копировал Каргина 23841-01 26 формат А2

Инв. № подл. | Подпись и дата | Взам. инв. №

Нач. отд. ТХ Рекин | Нач. отд. ТТ Польгин | Нач. отд. ВК Шлапкин | Нач. отд. ЭТ Кутин | Гл. спец. Т.О. Загоровский | Гл. спец. Т.О. Новиков

Альбом I

Разрез 1-1

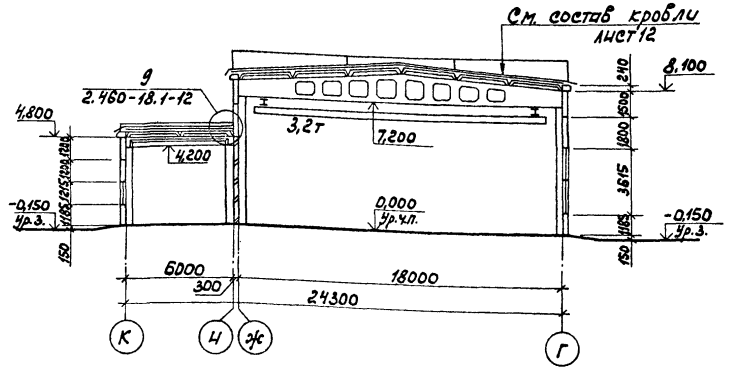

Разрез 2-2

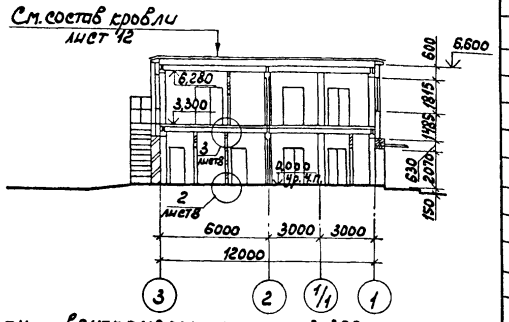

План венткамеры на отм. 0,000

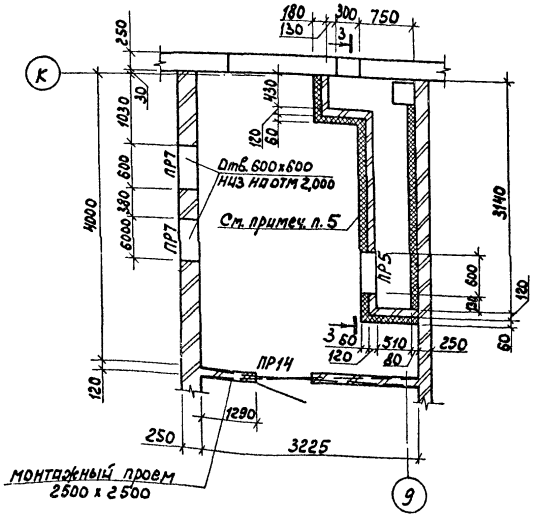

План венткамеры на отм. 3,300

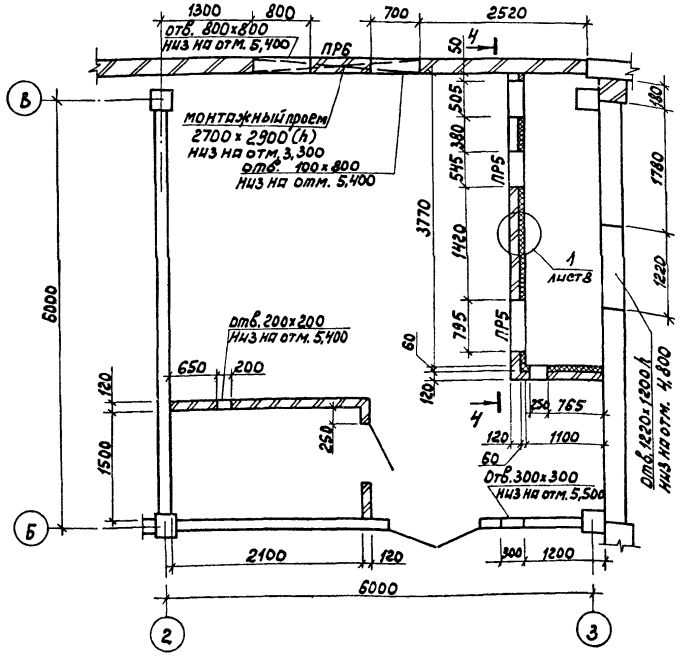

3-3

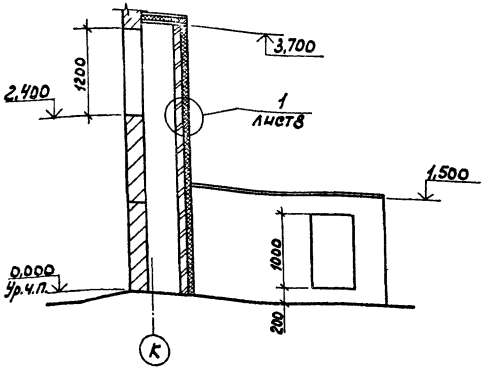

4-4

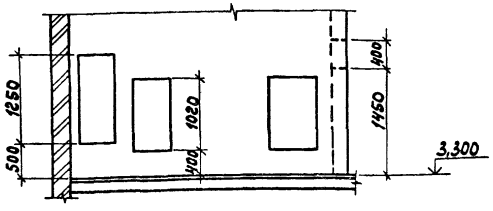

Привязан

Инв. №

Спецификация заполнений проемов ворот, дверей

Марка, поз.	Обозначение	Наименование	Кол. на этаж 1	Кол. на этаж 2	Кол. всего	Масса ед., кг	Примеч.
1	К/с. И.62.00	Ворота ВР1	3	—	3		
2	1.435.9-17.1-1000-01	Ворота ВР42х42-Т	1	—	1		
		Двери:					
3	ГОСТ24698-81	ДН24-15ВП	1	—	1		
4*	ГОСТ14624-84	ДВГ21-15	2	—	2		
5*	ГОСТ14624-84	ДВГ21-13 П	5	—	5		
6*	ГОСТ14624-84	ДВГ21-13П	1	—	1		
7*	ГОСТ 6629-88	ДГ21-12 Л	3	—	3		
8	ГОСТ 6629-88	ДГ21-10Л	1	—	1		
9	ГОСТ 24698-81	ДН21-9Л	1	—	1		см. прим. п2, лист 5
10	ГОСТ 24698-81	ДН21-15АП	2	—	2		
11	ГОСТ 6629-88	ДГ21-9	2	2	4		
12	ГОСТ 6629-88	ДГ21-12	1	—	1		
13	ГОСТ6629-88	ДГ21-12Л	1	—	1		
14	ГОСТ6629-88	ДО21-13	2	1	3		
15	ГОСТ6629-88	ДГ21-7	6	—	6		
16*	ГОСТ6629-88	ДГ21-9	1	—	1		
17*	ГОСТ6629-88	ДГ21-12Л	1	—	1		
18*	ГОСТ6629-88	ДГ21-7	1	—	1		
19	ГОСТ6629-88	ДГ24-10	—	2	2		
20	ГОСТ6629-88	ДГ24-15	—	1	1		
21*	ГОСТ6629-88	ДГ24-15	—	1	1		
22	ГОСТ11214-86	БС24-9ЛП	—	1	1		
ЗД1		Закрыватель дверной ЗД1 ГОСТ 5091-78	16	1	17		

1. Перегородки толщиной 65мм, 120 мм армировать 2Ф5 ВI ГОСТ 6727-80 в горизонтальных швах через три ряда кладки по высоте с заводкой в примыкающие перегородки не менее 120мм.
2. * Двери обить „в замок" кровельной сталью толщиной 1мм по асбестовому картону толщиной 5мм с уплотнением притворов и установить закрыватель дверной ЗД1 ГОСТ 5091-78 по одному на дверь. Такие же закрыватели установить на двери санузлов.
3. В целях предупреждения возможности некрения в двери поз. 6 помещения все трущиеся металлические элементы выполнять в сочетании с латунью или другим цветным некорродирующим металлом.
4. Над проемами шириной более 200 мм уложить рядовые перемычки в слой цементного раствора толщиной 25мм из арматуры 10 А-III ГОСТ 5781-82 по одному стержню на каждые 10 см толщины стены.
5. Перегородку выполнять после утепления перегородки внутри шахты.

Гл. инж.	Мусина		ТП 816-1-176.89 АР
Гл. инж.	Куриленко		
Рук. гр.	Мищанин		
Гл. спец.	Павлинов		
Нач. отд.	Осокин		
ГИП	Глезин		Центральная ремонтная мастерская для хозяйств с парком 75 тракторов (Стены торцевые) — Стадия Р; Лист 6; Листов
Н. контр.	Антоничева		Разрезы 1-1, 2-2. Планы венткамер на отм. 0,000 и 3,300 — Гипросельхозтехпром г. Иваново

Копировал Каргина 23841-01 27 Формат А2

Альбом 1

Фасад 1-11

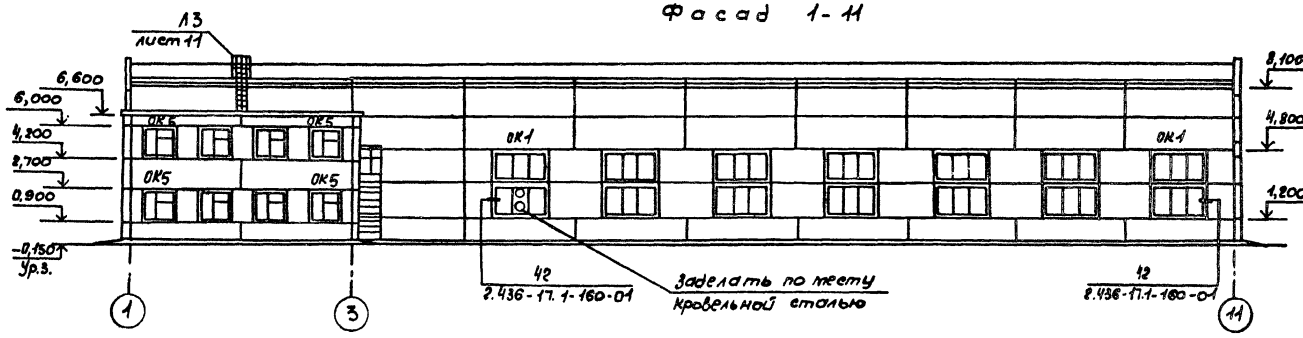

Фасад 11-1

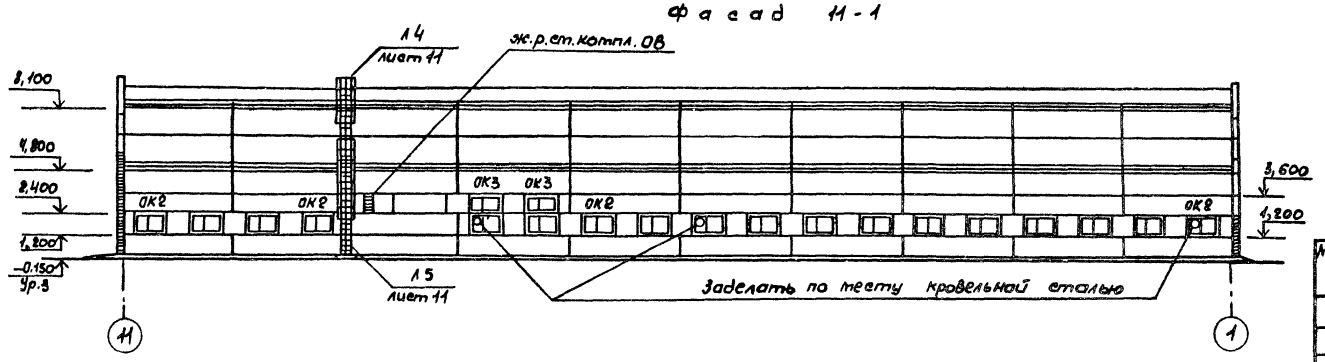

Фасад А-К

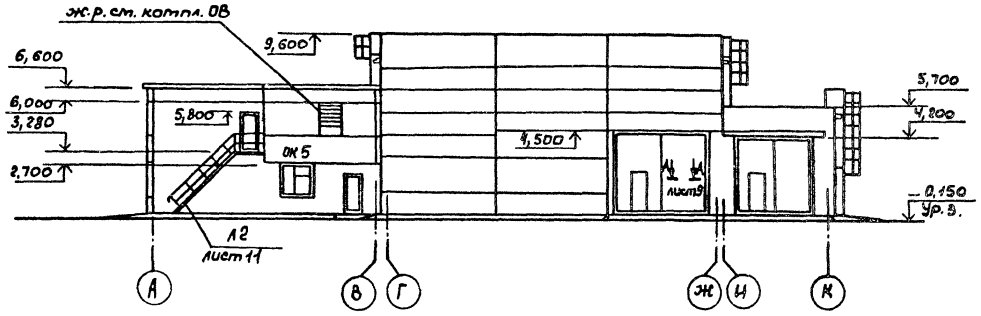

Фасад К-А

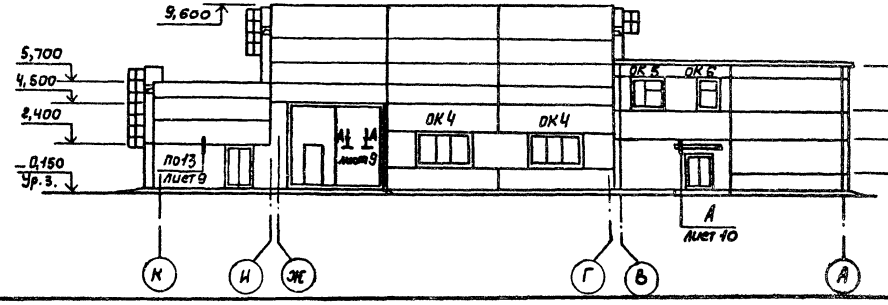

Схемы расположения элементов заполнения оконных проемов

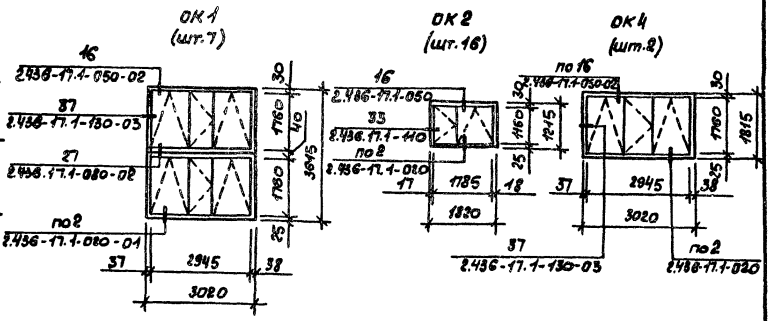

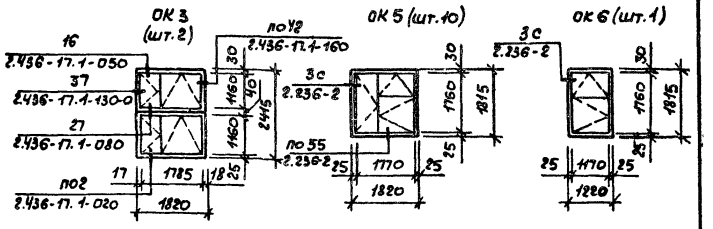

Спецификация заполнения проемов

Марка, поз.	Обозначение	Наименование	Кол. на этаж 1	2	Всего	Масса ед., кг	Примеч.
ОК1	ГОСТ 12506-81	Окно ПВД 18-30.2	14	—	14		
	ГОСТ 8484-82.100-02	Плита подоконная П012.15.35-Т	7	—	7	16	
	-08	Плита подоконная П018.15.35-Т	7	-	7	24	
ОК2	ГОСТ 12506-81	Окно ПВД 12-18.1	16	—	16		
	ГОСТ 8484-82.100-09	Плита подоконная П018.20.35-Т	16	—	16	32	
ОК3	ГОСТ 12506-81	Окно ПВД 12-18.1	4	—	4		
	ГОСТ 8484-82.100-09	Плита подоконная П018.20.35-Т	2	—	2	32	
ОК4	ГОСТ 12506-81	Окно ПВД 18-30.2	2	—	2		
	ГОСТ 8484-82.100-02	Плита подоконная П012.15.35-Т	2	—	2	16	
	-08	Плита подоконная П018.15.35-Т	2	—	2	24	
ОК5	ГОСТ 11214-86	Окно ОС 18-18В	5	5	10		
	ГОСТ 26919-86	Плита подоконная П0019.25-1А	5	5	10	53	
ОК6	ГОСТ 11214-86	Окно ОС 18-12В	—	1	1		
	ГОСТ 26919-86	Плита подоконная П0013.25-1	—	1	1	37	
	2.436-17.1-160	Уголок 63х10хС-В ГОСТ 8510-86 ℓ=2400 Вст3кп2 ГОСТ 535-79	2	—	2	11,11	
	-01	Уголок 80х50хС-В ГОСТ 8510-86 ℓ=3600 Вст3кп2 ГОСТ 535-79	2	—	2	21,31	
ММ4	2.236-2 Вып.1	Деталь монтажная ММ4	14	5	19	1,25	
ММ6	2.236-2 Вып.1	Уголок 75х75х6-В ГОСТ 8509-86 ℓ=80 Вст3кп6 ГОСТ 535-79	14	5	19	0,55	

Зенты и дефлекторы на фасаде условно не обозначены.

Гл.инж.	Куриленко		30.4.91	ТП 816-1-176.89 АР	
Рук.гр.	Мишанин		30.4.91		
Гл.спец.	Павлинов		30.4.91		
Нач.отд.	Осокин		30.4.91		
ГИП	Глезин				
Н.контр.	Антоничева		30.4.91	Центральная ремонтная мастерская для хозяйств с парком 75 тракторов (стены панельные)	Стадия: Р; Лист: 7; Листов:
				Фасады 1-11, 11-1, А-К, К-А	Гипропротехпром г. Иваново

Привязан

Инв. № подл.

Подп. и дата

Взам. инв. №

Копировал Трофимова

23841-01 28

Формат А2

Альбом 1

Схема расположения элементов перекрытия канала

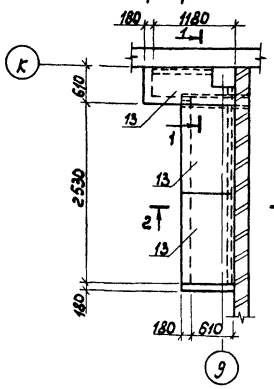

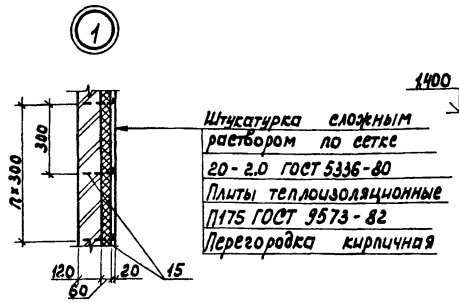

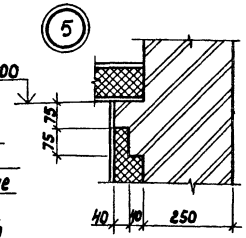

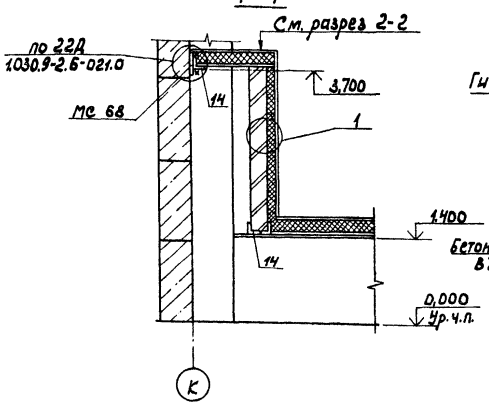

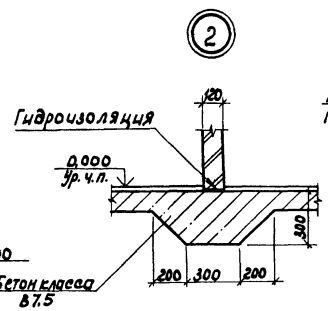

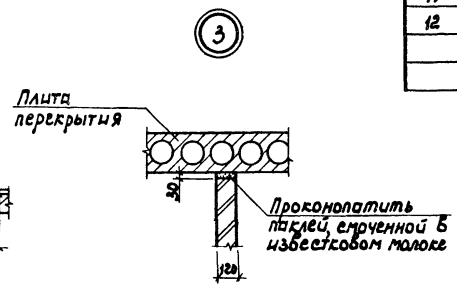

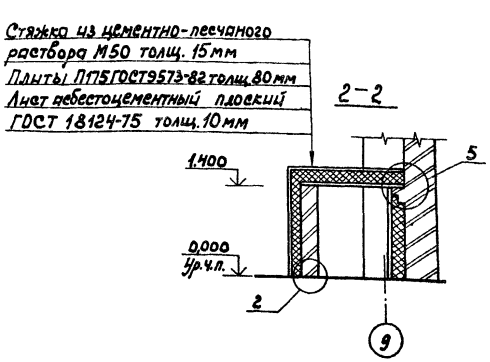

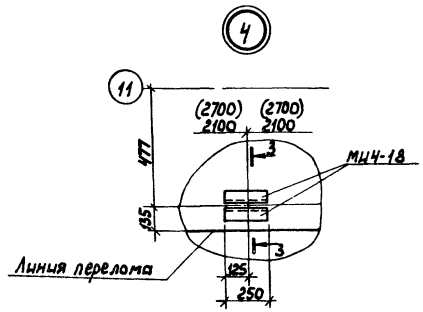

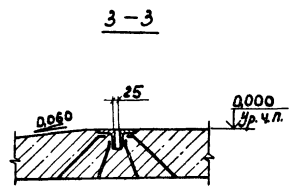

Спецификация перемычек

Марка, поз.	Обозначение	Наименование	Кол. на этаж 1	2	всего	Масса ед., кг	Примеч.
		Перемычки					
1	КЖ.И.18.00	7ПБ 60-52-1	1	—	1	2175	
2	1.038.1-1.12 1000-02	7ПБ 60-52	1	—	1	2175	
3	1.038.1-1.1 030000-03	2ПБ 19-3-п	3	—	3	81	
4	1.038.1-1.1 020000-05	2ПБ 16-2-п	18	1	19	65	
5	1.038.1-1.1 010000	1ПБ 10-1	12	2	14	20	
6	1.038.1-1.1 050000-03	2ПБ 30-4-п	1	2	3	125	
7	1.038.1-1.1 010000-01	1ПБ13-1	10	6	16	25	
8	1.038.1-1.1 170000-01	5ПБ21-27-ап	2	—	2	285	
9	1.038.1-1.1 090000-01	3ПБ13-37-п	2	—	2	85	
10	1.038.1-1.1 060000-01	3ПБ18-8-п	2	—	2	119,0	
11		Швеллер 14 ГОСТ 8240-72 / ВСт3кп2 ГОСТ 535-79 ℓ=1700	3	—	3	20,91	
12	1.238-1.2-4.0.0.0-01	Козырек КВ18.22-Т	1		1	1050	
		Перемычка рядовая					
		10А-III ГОСТ 5781-82				31	

Спецификация к схеме расположения элементов перекрытия канала и на узлы 17,18

Марка, поз.	Обозначение	Наименование	Кол.	Масса ед., кг	Примеч.
13		ЛП-П-3.0×1.5-10 ГОСТ 18124-75	1	96	
14		Уголок 50×50×5-8 ГОСТ 8509-86 / ВСт3кп2 ГОСТ 535-79 ℓ=900	3	3,39	
15		Штырь ℓ=180	354	0,028	
		Проволока 5-II ГОСТ 3282-74			
МС 5	КЖ.И.00-10	Элемент соединительн. МС5	70	0,30	
МС 6	-01	Элемент соединительн. МС6	96		
МС68	1.030.9-2.7-2-0.22.0-08	Изделие соединительн. МС68	84	0,50	
МИ4-18	3.400-6/76	Изделие закладное МИ4-18	8	2,50	
		12А-I ГОСТ 5781-82	83,7		м
	1.030.9-2.7-2				
	11761.00.00.000	Дюбель ДРК-М10	135	0,04	
		Болт М10-6g×30.58 ГОСТ 7798-70	135		
		Шайба 10.01.08 кп019 ГОСТ 11371-78	135		
		Материалы			
		Сетка 20-2.0 ГОСТ 5336-80	24,65		м²
		Плиты теплоизоляционные			
		П175-1000.500.40 ГОСТ 9573-82	0,407		м³
		П175-1000.500.60 ГОСТ 9573-82	1,726		м³

Ст. инж.	Куриленко		20.4.89
Рук. гр.	Мишанин		20.4.89
Гл. спец.	Павлинов		20.4.89
Нач. отд.	Овокин		20.4.89
ГИП	Глезин		
Н. контр.	Антонычева		11.05.89

ТП 816-1-176.89 АР

Центральная ремонтная мастерская для хозяйств с парком 75 тракторов (Стены панельные)

Стадия	Лист	Листов
Р	8	

Схема расположения элементов перекрытия канала. Узлы 1-5

Гипроагротехпром г. Иваново

Привязан

Инв. №

Инв. № подл. | Подпись и дата | Взам. инв. №

Копировал Каргина 23841-01 29 формат А2

Альбом 1

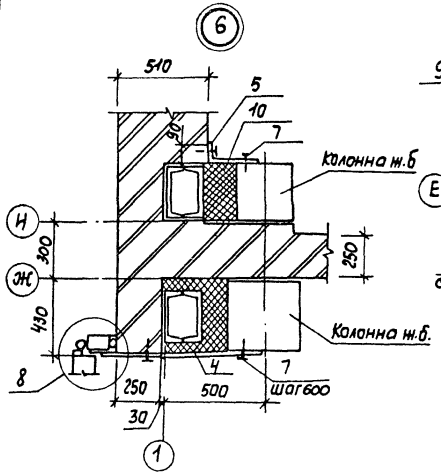

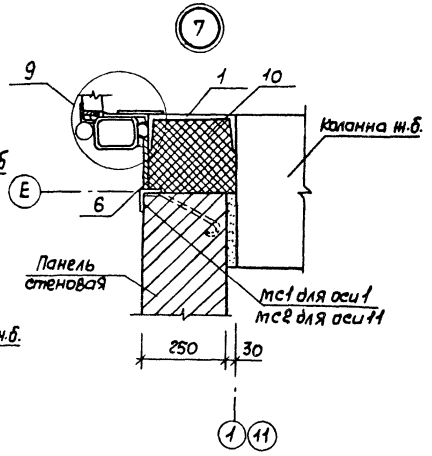

4-4

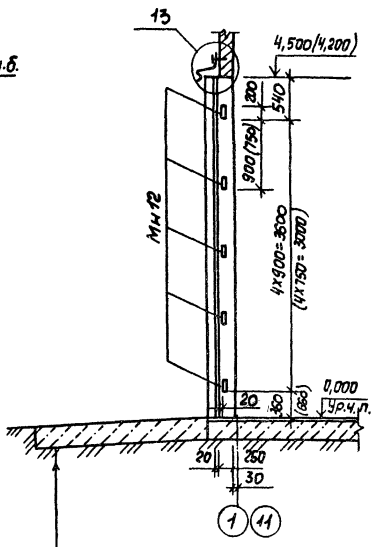

Бетон класса В25 толщ. 160 мм
Уплотненный грунт втрамбованный в него слой щебня или гравия крупностью 40-60 мм толщ. 100 мм

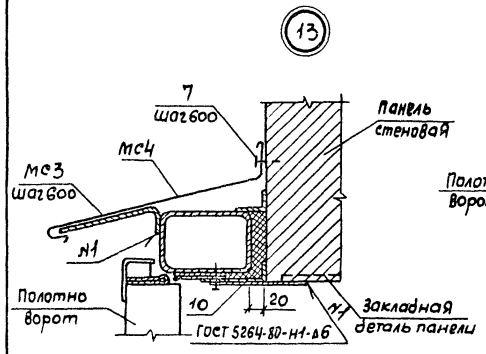

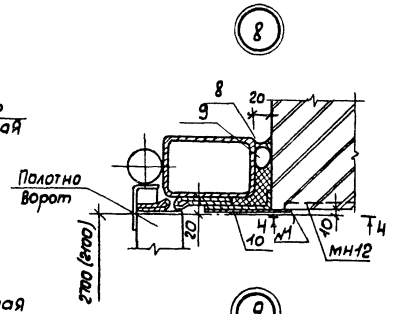

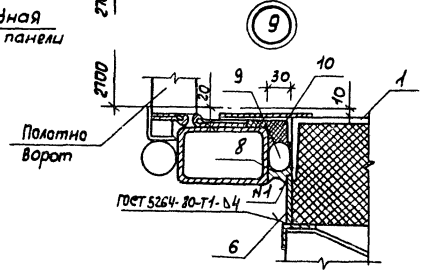

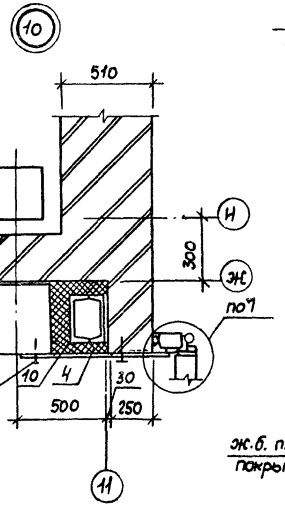

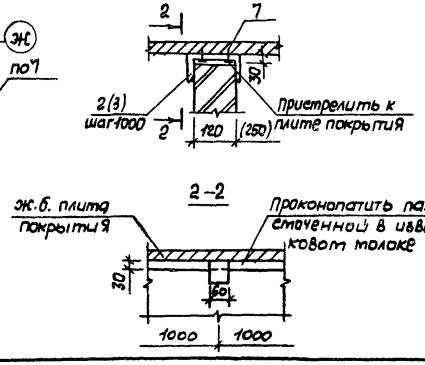

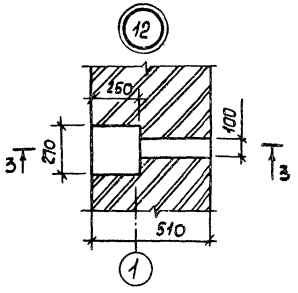

3-3

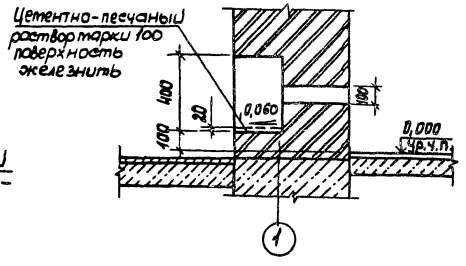

Спецификация элементов на узлы 6-13

Марка, поз.	Обозначение	Наименование	Кол.	Масса ed., кг	Приме-чание
МН12	КЖИ.Н.47.00	Изделие закладное МН12	30	1,40	
мс4	КЖИ.Н.00.08	Слив мс4	14	6,60	
мс3	КЖИ.Н.00.04	Костыль мс3	28	0,13	
мс1	КЖИ.Н.53.00	Элемент соединительный мс1	1	17,21	
мс2	-01	Элемент соединительный мс2	1	17,21	
1		Швеллер 27 ГОСТ 8240-72 / Ст3пс6 ГОСТ 535-79	2	128,8	
2		Швеллер 14 ГОСТ 8240-72 / Ст3кп2 ГОСТ 535-79	83	0,74	
3		Швеллер 27 ГОСТ 8240-72 / Ст3пс6 ГОСТ 535-79	30	1,66	
4		Лист 6-5.0 ГОСТ 19903-74 / Ст3кп2 ГОСТ 14637-79	2	88,2	
5		300×2550	2	30,03	
6		80×4500	2	14,13	
7		Анкерь 2Ва30аЬ4,5/6,0/Ц/Н4/12Х1-83	240		
		Материалы			
8		Герметик У-30т ГОСТ 13489-79	26,4		м
9		Прокладка резиновая ПРП-40.К-30.300 ГОСТ 19177-81	26,4		м
10		Вата минеральная Б ГОСТ 4640-84	1,37		γ=50 кг/м³ м3

А - А

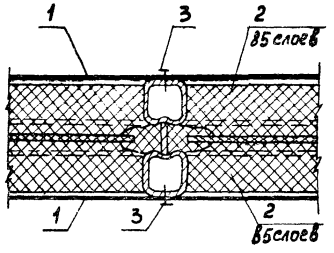

Спецификацию материалов утепления ворот согласно сечения А-А см. лист 14.

Привязан

Инв. №

Техник	Гаврилова		
Ст. инж.	Куриленко		
Рук. гр.	Шишанин		
Гл. спец.	Павлинов		
Нач. отд.	Осокин		
ГИП	Глезин		
Н. контр.	Антонычева		

ТП 816-1-176.89 АР

Центральная ремонтная мастерская для хозяйств с парком 75 тракторов (стены панельные)

Стадия	Лист	Листов
Р	9	

Узлы 6-13

Гипроагротехтрем г. Иваново

Инв. № подл. | Подп. и дата | Взам. инв. №

Копировал Трофимова

23841-01 30 Формат А2

Альбом 1

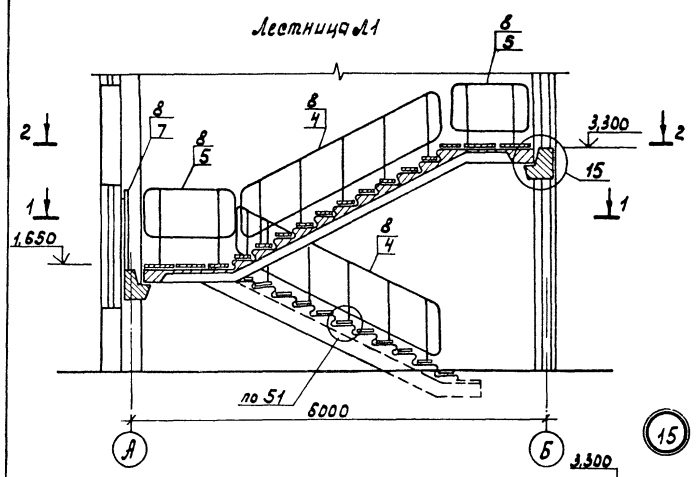

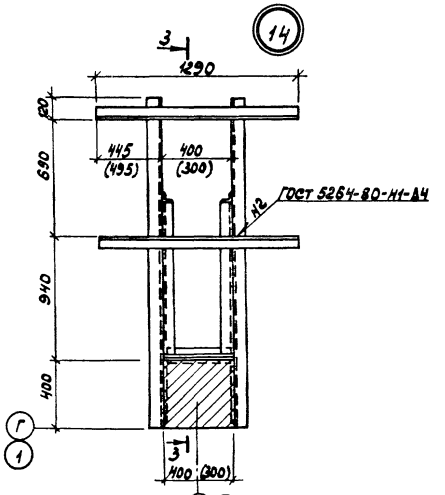

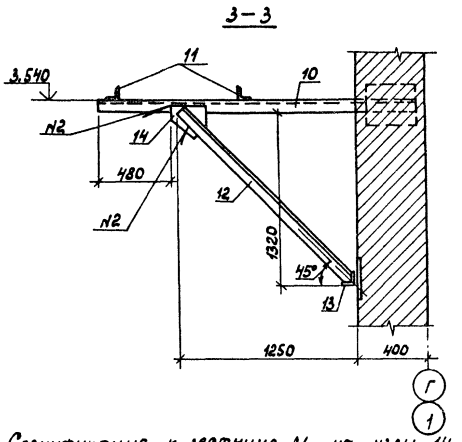

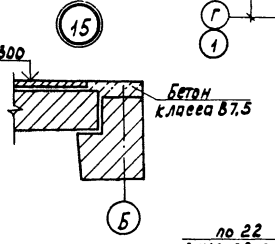

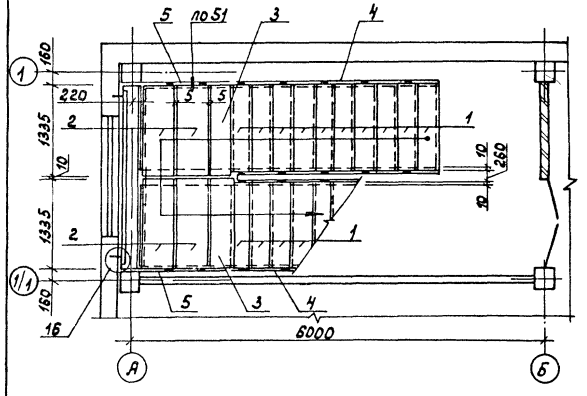

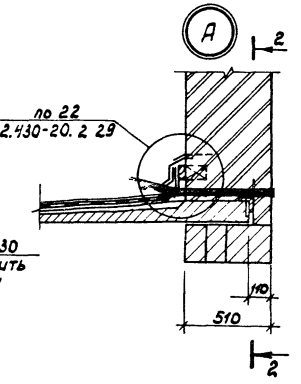

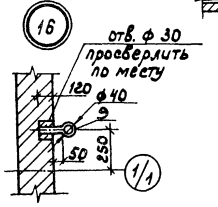

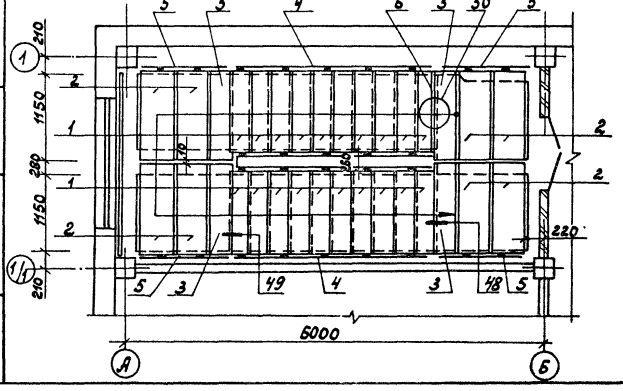

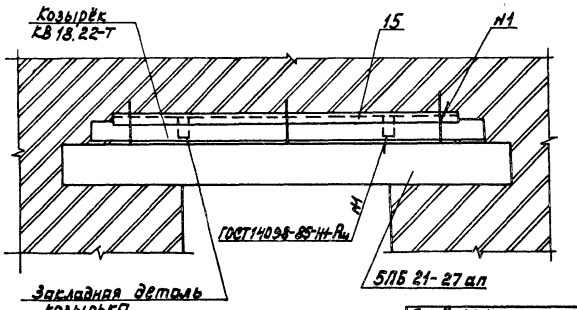

Спецификация к лестнице Л1, на узлы 14-16

Марка, поз.	Обозначение	Наименование	Кол.	Масса ед., кг	Примеч.
		Лестница Л1			
		Накладные проступи			
1	1.050.1-2.1 18.0.00.0-01	1ЛН12.3	20	40	
2	-05	2ЛН13.5	8	60	
3	-12	2ЛН13.3В	4	40	
		Ограждения			
4	1.050.1-2.2 02.0	ОМ17-1	4	38,2	
5	1.050.1-2.2 07.0-01	ОМВ17-1	4	15,2	
6	1.050.1-2.2 14.0	ОП12-1	1	18,3	
7	1.050.1-2.2 16.0	ОК 26-4	1	15,3	
8		Поручни тип 2 ГОСТ 19111-77	22,0		м
9		8 А-I ГОСТ 5781-82	2		ℓ=330 мм
10		Уголок 75×75×6-В ГОСТ 8509-86 Ст3кп2 ГОСТ 535-79	2	14,81	ℓ=2150 мм
		Уголок 63×63×5-В ГОСТ 8509-86 Ст3кп2 ГОСТ 535-79			
11		ℓ=1290	2	6,20	
12		ℓ=1750	2	8,400	
13		ℓ=400	1	1,920	
14		Лист 5-В ГОСТ 19903-74 Ст3кп2 ГОСТ 14637-79	2	2,51	200×200 мм
15		Уголок 63×63×5-В ГОСТ 8509-86 Ст3кп2 ГОСТ 535-79	1	9,62	ℓ=2000 мм

1. Лестничные марши учтены на листе КЖ-19.
2. Узлы 48-51 см. серию 1.020-1/83 в. 6-1.
3. На узле 14 размеры вязовках даны для осей 1, Д.

Ст. инж.	Мусина		20.9.89
Ст. инж.	Фриленко		20.9.89
Рук. гр.	Мушинин		20.9.89
Гл. спец.	Горбунов		20.9.89
Нач. отд.	Осокин		20.9.89
ГИП	Слезин		20.9.89
Н. контр.	Антонычева		20.9.89

ТП 816-1-176.89 АР

Центральная ремонтная мастерская для хозяйств с парком 15 тракторов (четыре подземные)

Стадия	Лист	Листов
Р	10	

Лестница Л1. Узлы 14-16, А

Гипроагротехпром г. Иваново

Привязан

Инв. № подл. | Подпись и дата | Взам. инв. №

Копировал Картина

23841-01 31 формат А2

Альбом 1

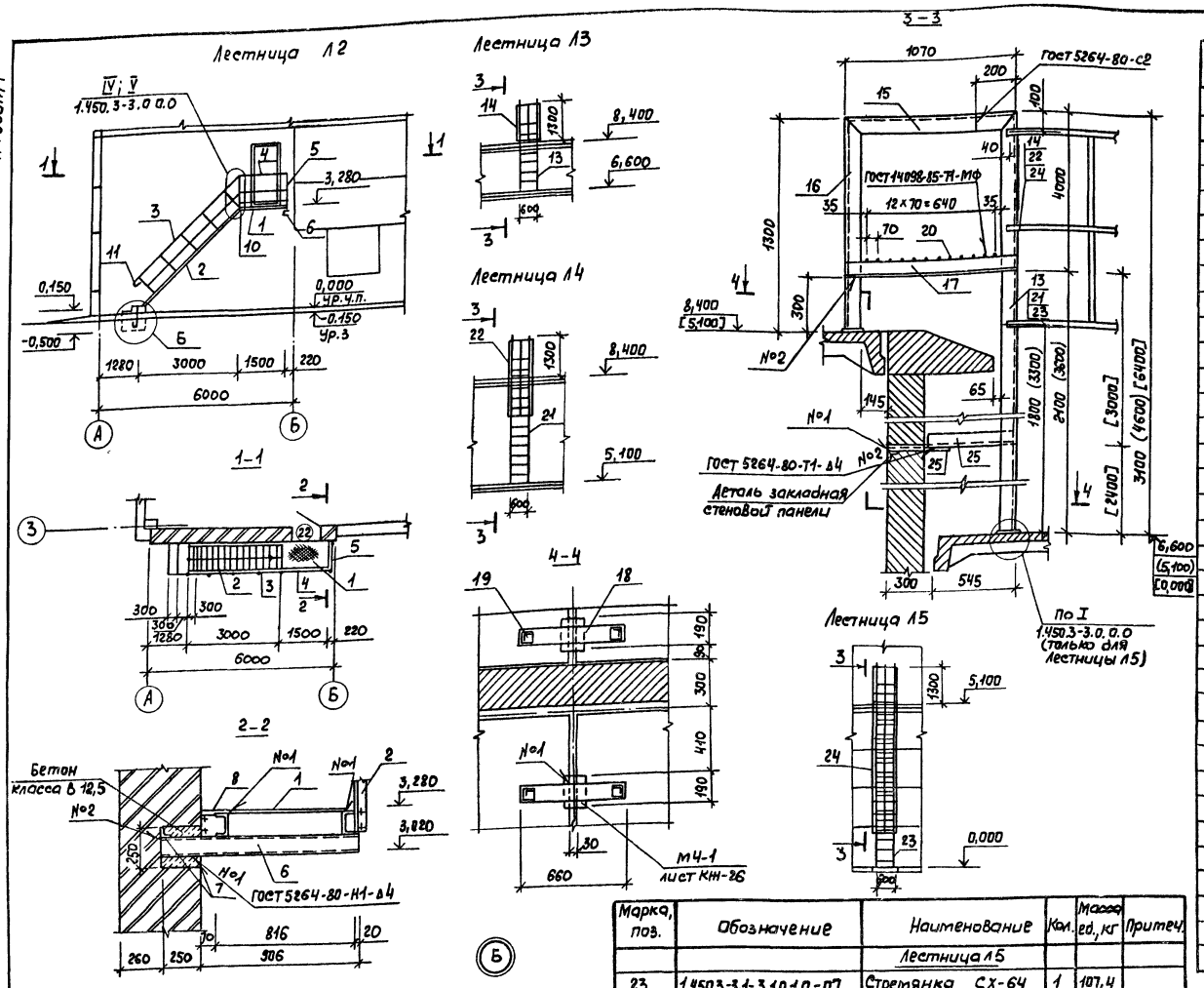

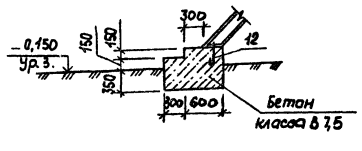

1. Монтаж лестниц выполнять в соответствии с требованиями серии 1.450.3-3.
2. Размеры без скобок для лестницы Л3, в круглых скобках для Л4, квадратных для Л5.

Спецификация к лестницам Л2-Л5

Марка поз.	Обозначение	Наименование	Кол.	Масса ед., кг	Примеч.
		Лестница Л2			
1	1.450.3-3.2 2.2.1.0.0.0-07	Площадка ПМГШ-15.8	1	69,8	
2	1.450.3-3.2 1.2.1.1.0.0-13	Маршлестничный МЛГШ45-30.8	1	172,1	
3	1.450.3-3.2 4.2.1.0.1.0-04	Ограждение ОГЛ МЛГ45-10.30	1	38,8	
4	1.450.3-3.2 5.2.0.0.1.0-03	Ограждение ОГП МГЭБ-10.15	1	23,8	
5	1.450.3-3.2 5.2.0.0.1.0	Ограждение ОГП МГЭБ-10.9	1	17,9	
6		Швеллер 12 ГОСТ 8240-72 / ВСТ3кп2 ГОСТ 535-79	1	12,06	ℓ=1156мм
7		Уголок 50×50×5-В ГОСТ 8509-86 / ВСТ3кп2 ГОСТ 535-79	2	1,13	ℓ=300мм
8		Лист ромб К-ПУ-4,0×1500 СТ3сп ГОСТ 8568-77 ℓ=140	1	7,04	
9	1.450.3-3.2 7.2.0.0.0.2	Дополнительный элемент ДГ4	1	1,69	
10	1.450.3-3.2 7.2.0.0.0.2-01	Дополнительный элемент ДГ5	1	1,69	
11	1.450.3-3.2 7.2.0.0.0.3-01	Дополнительный элемент ДГ9	1	0,48	
12		Болт 1.1 М16×300 ВСТ3кп.2	2	0,66	комплект
		ГОСТ 24379.1-80			
		Лестница Л3			
13	1.450.3-3.1 3.1.0.1.0-01	Стремянка СХ-28	1	46,9	
14	1.450.3-3.1 6.1.0.1.0	Ограждение ОГС-12,4	1	14,0	
		Уголок 80×80×6-В ГОСТ 8509-86 / ВСТ3пс6 ГОСТ 535-79			
15		ℓ=870	2	6,40	
16		ℓ=1286	2	9,40	
17		ℓ=1070	2	7,88	
18		Лист Б-8,0 ГОСТ 19903-74 / ВСТ3кп2 ГОСТ 14637-79 120×660	2	4,98	
19		Лист Б-6,0 ГОСТ 19903-74 / ВСТ3кп2 ГОСТ 14637-79 100×100	4	0,47	
20		ф18А-I ГОСТ 5781-82 ℓ=620	13	1,24	
		Лестница Л4			
21	1.450.3-3.1 3.1.0.1.0-04	Стремянка СХ-46	1	75,0	
22	1.450.3-3.1 6.1.0.1.0	Ограждение ОГС-24,4	1	23,6	
		Уголок 80×80×6-В ГОСТ 8509-86 / ВСТ3пс6 ГОСТ 535-79			
15		ℓ=870	2	6,40	
16		ℓ=1286	2	9,46	
17		ℓ=1070	2	7,88	
18		Лист Б-8,0 ГОСТ 19903-74 / ВСТ3кп2 ГОСТ 14637-79 120×660	2	4,98	
19		Лист Б-6,0 ГОСТ 19903-74 / ВСТ3кп2 ГОСТ 14637-79 100×100	4	0,47	
20		ф18А-I ГОСТ 5781-82 ℓ=620	13	1,24	

Марка, поз.	Обозначение	Наименование	Кол.	Масса ед., кг	Примеч.
		Лестница Л5			
23	1.450.3-3.1-3.1.0.1.0-07	Стремянка СХ-64	1	107,4	
24	1.450.3-3.1-6.1.0.1.0-13	Ограждение ОГС-42.4	1	38,4	
		Уголок 80×80×6-В ГОСТ 8509-86 / ВСТ3пс6 ГОСТ 535-79			
15		ℓ=870	2	6,40	
16		ℓ=1286	2	9,46	
17		ℓ=1070	2	7,88	
18		Лист Б-8,0 ГОСТ 19903-74 / ВСТ3кп2 ГОСТ 14637-79 120×660	2	4,98	
19		Лист Б-6,0 ГОСТ 19903-74 / ВСТ3кп2 ГОСТ 14637-79 100×100	4	0,47	
20		ф18А-I ГОСТ 5781-82 ℓ=620	13	1,24	
25		Уголок 50×50×5-В ГОСТ 8509-86 / ВСТ3пс6 ГОСТ 535-79 ℓ=540	2	2,04	
26		Лист Б-4,0 ГОСТ 19903-74 / ВСТ3кп2 ГОСТ 14637-79 65×400	2	0,82	

Привязан

Инв. №

Ст. инж.	Пылайкин		
Рук. гр.	Мишанин		
Гл. спец.	Павлинов		
Нач. отд.	Осокин		
Гип	Глезин		
Н. контр.	Антонычева		

ТП 816-1-176.89 АР

Центральная ремонтная мастерская для хозяйств с парком 75 тракторов (стены панельные)

Лестницы Л2-Л5
Узел Б

Стадия	Лист	Листов
Р	11	

Гипроагротехпром г. Иваново

Копировал Трофимова

23841-01 32

Формат А2

Инв. № подл. | Подп. и дата | Взам. инв. №

Альбом 1

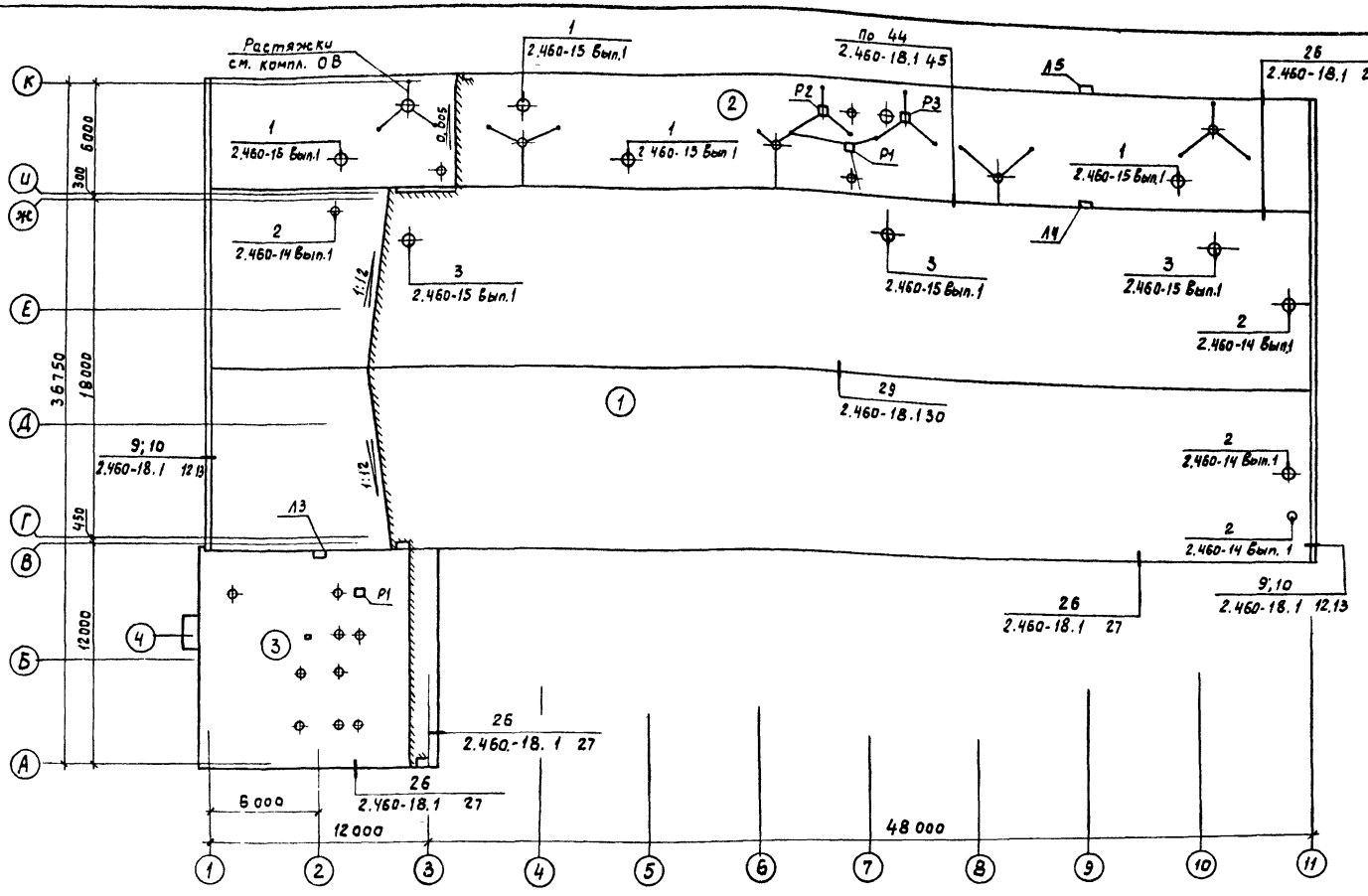

Спецификация к плану кровли

Марка, поз.	Обозначение	Наименование	Кол.	Масса ед., кг	Примеч.
КС6	2.460-14 Вып.1	Кольцо стяжное КС6	11	0,50	
КС7	2.460-14 Вып.1	Кольцо стяжное КС7	2	0,61	
КС8	2.460-14 Вып.1	Кольцо стяжное КС8	5	0,76	
КС9	2.460.14 Вып.1	Кольцо стяжное КС9	3	0,94	
КС11	2.460-14 Вып.1	Кольцо стяжное КС11	1	1,17	
КЛ1	2.460-14 Вып.1	Колпак КЛ1	11	5,67	
КЛ2	2.460-14 Вып.1	Колпак КЛ2	2	5,54	
КЛ3	2.460-14 Вып.1	Колпак КЛ3	5	5,29	
КЛ4	2.460-14 Вып.1	Колпак КЛ4	2	10,9	
КЛ6	2.460-14 Вып.1	Колпак КЛ6	1	10,08	
ПП1	2.460-14 Вып.1	Полоса прижимная ПП1	18	1,08	
ПП2	2.460-14 Вып.1	Полоса прижимная ПП2	11	1,69	
КФ1	2.460-14 Вып.1	Кольцо-фланец КФ1	11	1,36	
КФ2	2.460-14 Вып.1	Кольцо-фланец КФ2	2	1,10	
КФ3	2.460-14 Вып.1	Кольцо-фланец КФ3	3	4,38	
КФ5	2.460-14 Вып.1	Коль.-о-фланец КФ5	1	2,70	
ФЭ1	2.460-14 Вып.1	Элемент фасонный ФЭ1	16	6,00	
ФЭ2	2.460-14 Вып.1	Элемент фасонный ФЭ2	6	9,10	
ФЭ3	2.460-14 Вып.1	Элемент фасонный ФЭ3	2	6,30	
ФЭ4	2.460-14 Вып.1	Элемент фасонный ФЭ4	2	9,50	
КР1	2.460-15 Вып.1	Козырек КР1	7	5,36	
ФЭ2	2.460-15 Вып.1	Элемент фасонный ФЭ2	6	9,10	
ФЭ4	2.460-15 Вып.1	Элемент фасонный ФЭ4	5	9,50	
ПП2	2.460-15 Вып.1	Полоса прижимная ПП2	7	1,69	
Л3	Лист 11	Лестница Л3	1		
Л4	Лист 11	Лестница Л4	1		
Л5	Лист 11	Лестница Л5	1		
МС54	2.460-18.3 23	Рамка МС54	43	1,4	

1. Все необозначенные узлы обделки шахт приняты по серии 2.460-14 Вып.1 узел №1.
2. Устройство кровли в местах крепления рамок Р1-Р3, лестниц Л3-Л5 и растяжек выполнить по узлу 48 серии 2.460-18 Вып.1.

Конструкция кровли

Состав кровли	Тип1	Тип2	Тип3	Тип4	Примечание
Слой гравия крупностью 5-10мм ГОСТ 8268-82, втопленный в горячую битумную мастику МБК-Г-55 ГОСТ 2889-80	+	+	+	+	
4 слоя рубероида марки РКП-350Б ГОСТ 10923-82 на антисептированной битумной мастике МБК-Г-55 ГОСТ 2889-80	—	+	+	—	
3 слоя рубероида марки РКП-350Б ГОСТ 10923-82 на антисептированной битумной мастике МБК-Г-55 ГОСТ 2889-80	+	—	—	+	
Огрунтовка-раствор битума марки БН-90/10 ГОСТ 6617-76 в керосине в соотношении 1:2	+	+	+	+	
Стяжка из цементно-песчаного раствора марки 50 толщиной 15 мм	+	+	+	—	
Бетон ячеистый марки Б с объёмной массой γ=400 кг/м³ — мм ГОСТ 5742-76,	120	120	200	—	
Керамзитовый гравий ГОСТ 9759-83 γ=400 кг/м³, мм	+	D-30	—	—	
Пароизоляция-1 слой полиэтиленовой пленки тип Т толщ. 0,2 ГОСТ 10354-82 на битумно-кукерсольной мастике	+	+	—	—	
Огрунтовка-раствор битума марки БН-90/10 ГОСТ 6617-76 в керосине в соотношении 1:2	+	+	+	+	
1 слой рубероида РКП-350Б ГОСТ 10923-82 на битумной мастике	—	—	+	—	

Ст.инж.	Чистяков		5.X.89
Рук. гр.	Мишанин		10.X.89
Гл.спец.	Паблинов		4.X.89
Нач.отд.	Осокин		2.X.89
ГИП	Глезин		
Н.контр.	Антонычева		11.X.89

ТП 816-1-176.89 АР

Центральная ремонтная мастерская для хозяйств с парком 75 тракторов (стены панельные)

Стадия	Лист	Листов
Р	12	

План кровли

Гипроагротехпром г. Иваново

Привязан

Инв. №

Инв. № подл. | Подп. и дата | Взам. инв. №

Копировал Курочкина 23841-01 33 Формат А2

Альбом 1

План полов и отверстий на отм. 0,000

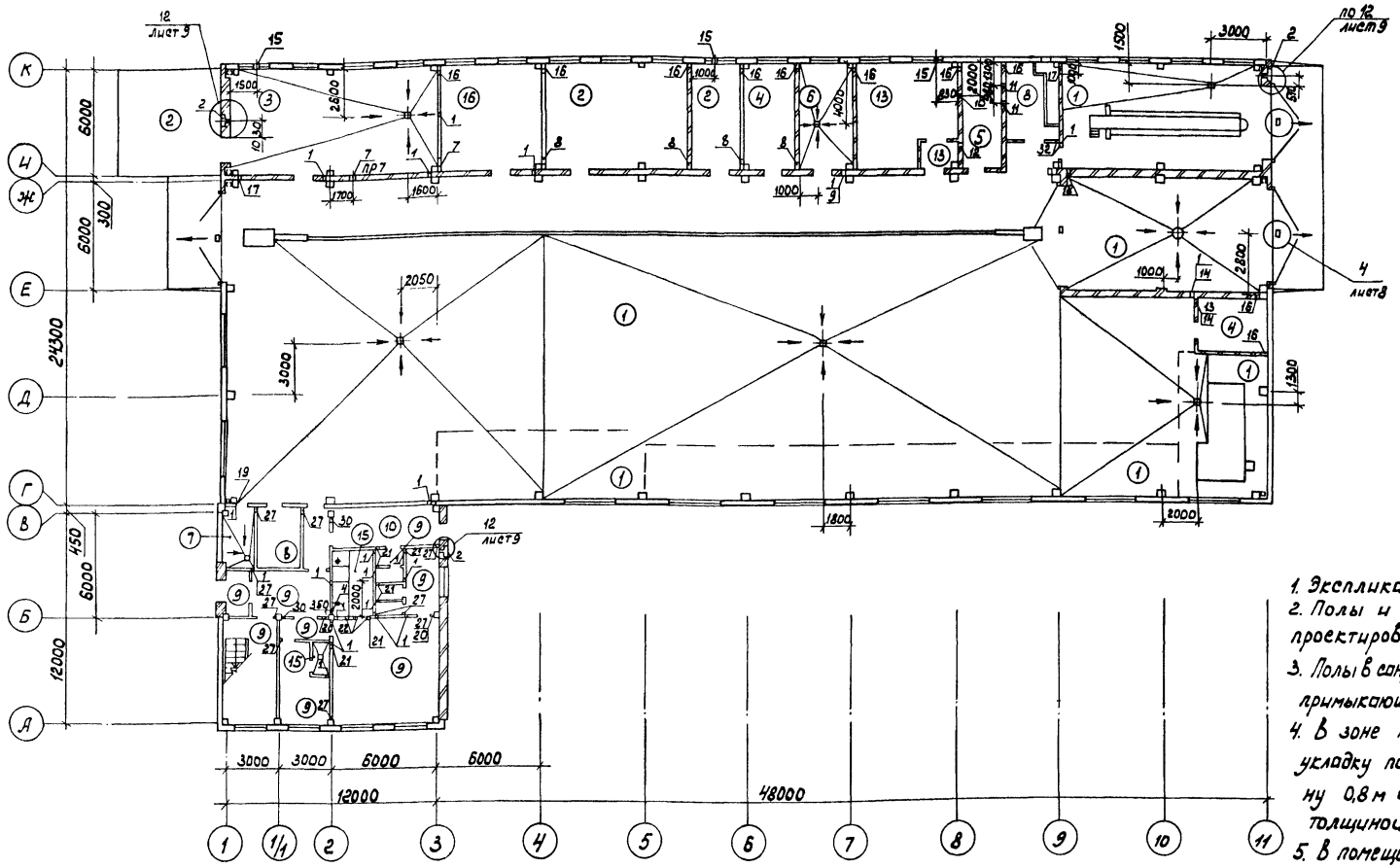

План полов и отверстий на отм. 3,300

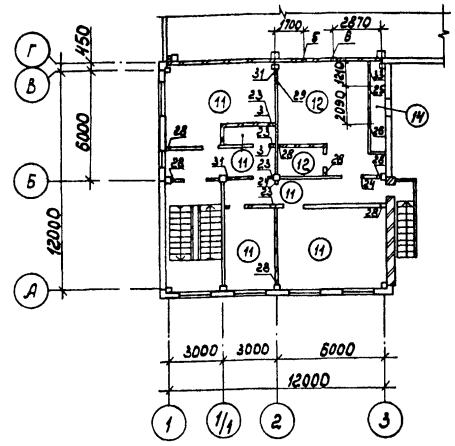

1. Экспликацию полов см. лист 14
2. Полы и типы слоев приняты по СНиП 2.03.13-88 „Полы. Нормы проектирования." Тип плинтуса Д-5.
3. Полы в санузлах, душевых и преддушевых на 20 мм ниже пола в примыкающих помещений.
4. В зоне примыкания пола к наружным стенам выполнить укладку по грунту основания под конструкцию пола на ширину 0,8 м слоя керамзитового гравия γ=600 кг/м³ ГОСТ 9759-83 толщиной 100 мм.
5. В помещении 11; 12 мозаичные полы выполнить с применением щебня, песка исключающих искрообразование при ударах металлическими или каменными предметами (известняко-вого и др.).
6. Уклоны полов приняты 0,010.

Таблица отверстий

Номер отв.	Размер в×h, мм	Отм. низа отв.	Примеч.	Номер отв.	Размер в×h, мм	Отм. низа отв.	Примеч.	Номер отв.	Размер в×h, мм	Отм. низа отв.	Примеч.
1	200×200	2,35	ВК	12	200×200	2,20	ОВ	23	160×160	5,76	ОВ
2	100×100	0,15	ВК	13	200×200	2,30	ОВ	24	300×300	5,50	ОВ
3	100×100	3,35	ВК	14	200×200	4,20	ОВ	25	545×1020	3,70	ОВ
4	70×100	2,33	ВК	15	Ф 400	1,90	ОВ	26	795×1020	3,70	ОВ
5	800×800	5,40	ОВ	16	100×100	0,10	ОВ	27	100×100	0,10	ОВ
6	700×800	5,40	ОВ	17	100×100	2,30	ОВ	28	100×100	3,40	ОВ
7	700×700	3,40	ОВ	18	400×200	3,90	ОВ	29	200×200	5,15	ОВ
8	650×650	3,50	ОВ	19	400×700	2,30	ОВ	30	70×100	0,10	ОВ
9	400×400	3,60	ОВ	20	160×160	2,46	ОВ	31	70×100	3,40	ОВ
10	600×600	3,00	ОВ	21	200×200	2,70	ОВ	32	400×200	2,70	ОВ
11	600×600	2,00	ОВ	22	150×150	2,20	ОВ	33	505×1250	3,70	ОВ

Техник	Гаврилова		20.4.89
Ст. инж.	Чистяков		20.4.89
Ст. инж.	Мусина		20.4.89
Рук. гр.	Мишанин		20.4.89
Гл. спец.	Павлинов		20.4.89
Нач. отд.	Осокин		20.4.89
ГИП	Глезин		
Н. контр.	Антонычева		15.05.89

ТП 816-1-176.89 АР

Центральная ремонтная мастерская для хозяйств с парком 75 тракторов (стены панельные)

Стадия	Лист	Листов
Р	13	

Планы полов и отверстий на отм. 0,000 и 3,300

Гипроагротехпром г. Иваново

Привязан

Инв. №

Нач. отд. ВК Шляпкин

Нач. отд. ТТ Польгин

Взам. инв. №

Подпись и дата

Инв. № подл.

Копировал 23841-01 34 формат А2

Альбом 1

Экспликация полов



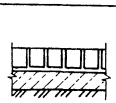

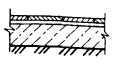





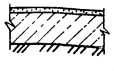



Наименование или номер помещения по проекту	Тип пола по проекту	Схема пола или номер узла по серии	Элементы пола и их толщина, мм	Площадь пола, м²
1; 2; 3; 4; 13; 14	1		Покрытие-бетон класса В25-160 Основание-уплотнённый щебнем крупностью 40-60 мм грунт	1096,67
7 и бетонная площадка	2		Покрытие-бетон класса В15-160 Основание-уплотнённый щебнем крупностью 40-60 мм грунт	86,15
5	3		Покрытие-брусчатка ГОСТ23668-79-120 Прослойка и заполнение швов из цементно-песчаного раствора марки 300-30 Подстилающий слой-бетон класса В7,5-100 Основание-уплотнённый щебнем крупностью 40-60 мм грунт	72,12
9; 15	4		Покрытие-плитка керамическая ГОСТ 6787-80-13 Прослойка и заполнение швов из цементно-песчаного раствора марки 300-30 Подстилающий слой-бетон класса В7,5-100 Основание-уплотнённый щебнем крупностью 40-60 мм грунт	30,06
12, 8	5		Покрытие-асфальтобетон-25 Подстилающий слой-бетон класса В7,5-100 Основание-уплотненный щебнем крупностью 40-60 мм грунт	33, 58
10	6		Покрытие-керамическая кислотоупорная плитка ГОСТ961-84-20 Прослойка и заполнение швов из цементно-песчаного раствора марки 300-30 Подстилающий слой-бетон класса В7,5-100 Основание-уплотнённый щебнем крупностью 40-60 мм грунт	16,64
25	7		Покрытие-цементно-песчаный раствор марки 200-20 Подстилающий слой-бетон класса В7,5-100 Основание-уплотненный щебнем крупностью 40-60 мм грунт	5,39
16; 26	8		Покрытие-цементно-песчаный раствор марки 200-20 Подстилающий слой-бетон класса В7,5-80 Основание-уплотнённый щебнем крупностью 40-60 мм грунт	22,2
18; 19; 20; 22; 23; 28; 24; 29	9		Покрытие-плитка керамическая ГОСТ 6787-80-13 Прослойка и заполнение швов из цементно-песчаного раствора марки 150-15 Подстилающий слой-бетон класса В7,5-80 Основание-уплотнённый щебнем крупностью 40-60 мм грунт	100,18
27	10		Покрытие-линолеум ГОСТ7251-77-5 Прослойка из холодной мастики на водостойких вяжущих-1 Стяжка-легкий бетон класса В3,5-20 Подстилающий слой-бетон класса В7,5-80 Основание-уплотнённый щебнем крупностью 40-60 мм грунт	18,26
31; 33; 34; 35; 36	11		Покрытие-линолеум ГОСТ7251-77-3 Прослойка из холодной мастики на водостойких вяжущих-1 Стяжка-лёгкий бетон γ=600 кг/м³ класса В3,5-60 Керамзитобетон с γ=600 кг/м³-36 Плита перекрытия	91,24
32	12		Покрытие-цементно-песчаный раствор марки 200-20 Стяжка-цементно-песчаный раствор марки 150-20 Теплоизоляционный слой-керамзитобетон с γ=600 кг/м³-60 Плита перекрытия	64,37
11; 17	13		Покрытие-мозаичный пол - 25 Подстилающий слой-бетон класса В7,5 - 100 Основание-уплотнённый щебнем крупностью 40-60 мм грунт	33, 76
32	14		Покрытие-цементно-песчаный раствор марки 200-20 Теплоизоляционный слой-керамзитобетон с γ=600 кг/м³-120 Плита перекрытия	4,38
21; 30	15		Покрытие-керамическая плитка ГОСТ 6787-80-13 Прослойка и заполнение швов из битумной мастики-3 Два слоя гидроизола на прослойке из битумной мастики Подстилающий слой-бетон класса В7,5-80 мм Основание-уплотнённый щебнем крупностью 40-60 мм грунт	11,05
6	16		Покрытие-бетон класса В25 - 25 Подстилающий слой-бетон класса В7,5 - 100 Основание-уплотнённый щебнем крупностью 40-60 мм грунт	35,82



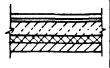

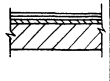

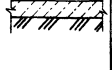



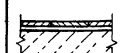

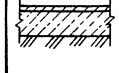

Спецификация материалов утепления ворот

Марка, поз.	Обозначение	Наименование	Кол-во Вр.I	Кол-во Вр.42х-42-I	Масса Ед., кг	Примеч.
1		Лист ОЦ 5-0,5 ГОСТ19904-79 Ст3кп2 ГОСТ14918-8	9,41		193,93	м²
				35,28	138,47	м²
2		Ткань прокладочная	235,2		43,72	м²
		толщ. 6		176,4	32,82	м²
3		Винт ВМ3-6д 3.48	1330		0,46	
		ГОСТ17473-80		944	0,33	

Ст. инж.	Чистяков		20.4.87
Рук. гр.	Мишанин		20.4.87
Гл. спец.	Павлинов		20.4.87
Нач. отд.	Осокин		20.4.87
ГИП	Глезин		
Н. контр.	Антонычева		15.05.89

ТП 816-1-176.89 АР

Центральная ремонтная мастерская для хозяйств с парком 75 тракторов (стены панельные)

Стадия	Лист	Листов
Р	14	

Экспликация полов

Гипроагротехпром г. Иваново

Привязан

Инв. №

Инв. № подл. | Подпись и дата | Взам. Инв. №

Копировал Каргина 23841-01 35 формат А2

Альбом 1

Ведомость рабочих чертежей основного комплекта

Лист	Наименование	Примеч.
1	Общие данные (начало)	
2	Общие данные (продолжение)	
3	Общие данные (окончание)	
4	Схема расположения фундаментов. Сечения А-А – Б-Б	
5	Спецификация к схеме расположения фундаментов	
6	Фрагменты 1-5	
7	Фрагменты 6-10	
8	Фрагменты 11-15	
9	Фрагменты 16-20	
10	Фрагменты 21-25	
11	Фрагмент 26	
12	Фундаменты ФА2-1-ФА2-1-02, ФА5-1, ФА5-1-01	
13	Фундаменты ФАТ5-1, ФАТ5-1-01, ФФ2-1, ФФ2-1-01, ФФ1-1	
14	Фундаменты ФАТ7-1 – ФАТ7-1-04	
15	Схема расположения фундаментов под оборудование и подпольных каналов. Фрагмент 1	
16	Фундаменты Ф01 - Ф013. Сечения	
17	Фундаменты Ф014, Ф015. Фрагменты 2-5. Разрезы	
18	Схема расположения колонн и балок покрытия в осях Г-К	
19	Схемы расположения колонн, ригелей перекрытия и покрытия, диафрагм жесткости в осях А-В	
20	Узел А	
21	Схема расположения монорельса. Разрезы 1-1, 2-2. Узел I	
22	Схемы расположения панелей стен по осям Г, Ж, К, 1 (в осях К-Г)	
23	Схемы расположения стеновых панелей по осям А, 3, 1 (в осях В-А). Узлы А, Б	
24	Схема расположения панелей перекрытия на отм. 4,500. Участки монолитные Ум3 – Ум5	
25	Схемы расположения плит перекрытия и покрытия в осях А-В. Фрагмент 1	
26	Схема расположения плит покрытия в осях Г-К	
27	Схема расположения перегородок на отм. 3,300. Виды	
28	Сечения 3-3, 4-4	
29	Схема расположения элементов осмотровой канавы К01. Узлы 1-4	
30	План колодца К1	
31	Ограждения ОГ3, ОГ4	
32	Схема расположения подвесных путей. Разрезы 1-1, 2-2	
33	Схема расположения сборных железобетонных перегородок. Схема расположения панелей стен по оси 11	

Типовой проект разработан в соответствии с действующими нормами и правилами и предусматривает мероприятия, обеспечивающие взрывную, взрывопожарную и пожарную безопасность при эксплуатации здания.

Главный инженер проекта В.И. Глезин

Ведомость ссылочных и прилагаемых документов

Обозначение	Наименование	Примеч.
	Ссылочные документы	
	Плиты железобетонные ребристые предварительно-напряженные размерами 6×3м для покрытий производственных зданий:	
ГОСТ 22701.0-77	Технические условия	
ГОСТ 22701.1-77	Плиты типа ПГ. Показатели и армирование	
ГОСТ 22701.2-77	Плиты типа ПВ. Показатели и армирование	
ГОСТ 22701.5-77	Арматурные изделия и закладные детали	
ГОСТ 25628-83	Колонны железобетонные для одноэтажных производственных зданий. Общие технические условия	
1.020-1/83	Конструкции каркаса межвидового применения для многоэтажных общественных зданий, производственных и вспомогательных зданий промышленных предприятий:	
Выпуск 1-1	- фундаменты сборные железобетонные для колонн сечением 300×300 и 400×400. Рабочие чертежи;	
Выпуск 2-1	- колонны сечением 300×300 мм;	
Выпуск 2-15	- колонны сечением 300×300 и 400×400 мм. Арматурные и закладные изделия;	
Выпуск 3-1	- ригели высотой 450 мм пролетом 3,0; 6,0 и 7,2м для опирания многопустотных плит перекрытия;	
Выпуск 3-3	- ригели высотой 450 мм пролетом 3,0; 6,0 и 7,2м для опирания пустотных плит перекрытия. Арматурные и закладные изделия;	
Выпуск 4-1	- диафрагмы жесткости;	
Выпуск 6-1	- монтажные узлы;	
Выпуск 7-1	- изделия соединительные стальные	
1.030.1-1	Стены наружные из однослойных панелей для каркасных общественных зданий; производственных и вспомогательных зданий промышленных предприятий:	
Выпуск 0-0	- общие указания по применению изделий. Номенклатура изделий;	
Выпуск 0-3	- материалы для проектирования стен одноэтажных производственных зданий. Рабочие чертежи;	
Выпуск 1-1	- панели из легких и ячеистых бетонов. Рабочие чертежи;	
Выпуск 1-3	- панели из легких и ячеистых бетонов. Арматурные и закладные изделия. Рабочие чертежи;	
Выпуск 2-1	- карнизные панели. Рабочие чертежи	
Выпуск 3-1	- монтажные узлы стен многоэтажных зданий с высотами этажей 2,8 (3,0); 3,3; 3,6 и 4,2м. Рабочие чертежа	
Выпуск 3-3	- монтажные узлы стен одноэтажных производственных зданий. Рабочие чертежи;	
Выпуск 4-1	- изделия соединительные стальные. Рабочие чертежи;	
Выпуск 4-2	- стальные изделия элементов фахверка. Рабочие чертежи	
1.030.9-2	Перегородки панельных зданий промышленных и сельскохозяйственных предприятий:	
Выпуск 1	- панели железобетонные. Рабочие чертежи;	
Выпуск 2	- панели гипсобетонные. Рабочие чертежи;	
Выпуск 6	- узлы. Рабочие чертежи;	
Выпуск 7	- изделия стальные;	
часть 2	- изделия арматурные, закладные к железобетонным колоннам. Изделия соединительные. Рабочие чертежи	
1.041.1-2	Сборные железобетонные многопустотные плиты перекрытий многоэтажных общественных зданий, производственных и вспомогательных зданий промышленных предприятий:	

Привязан

Инв. №

Ст. техн.	Михайленко		10.89
Рук. гр.	Мушанин		10.89
Гл. спец.	Павлинов		10.89
Нач. отд.	Осокин		10.89
ГИП	Глезин		
Н. контр.	Ананычева		10.89

ТП 816-1-176.89 КЖ

Центральная ремонтная мастерская для хозяйств с парком 75 тракторов (стены панельные)

Стадия	Лист	Листов
Р	1	33

Общие данные (начало)

Гипроагротехпром г. Иваново

Копировал Курочкина 23841-01 36 Формат А2

Взам. инв. № | Подп. и дата | Инв. № подл.

Альбом 1

Ведомость ссылочных и прилагаемых документов (продолжение)

Обозначение	Наименование	Примеч.
Выпуск 1	-плиты длиной 5650 мм с предварительно напрягаемой арматурой из стали классов A_T-IV с и A_T-V из тяжелого и легкого бетонов. Рабочие чертежи	
Выпуск 5	-плиты длиной 2650 мм с арматурой из стали класса A-III, из тяжелого и легкого бетонов. Рабочие чертежи	
Выпуск 6	-сантехнические плиты длиной 5650, 6850 и 8650 мм с предварительно напрягаемой арматурой от стали классов A-IV и A_T-V и длиной 2650 мм с арматурой из стали класса A-III, из тяжелого и легкого бетонов. Рабочие чертежи	
1.400-6/76	Унифицированные закладные детали сборных железобетонных конструкций зданий промышленных предприятий:	
Выпуск 1	-закладные детали конструкций одноэтажных зданий. Рабочие чертежи	
1.400-7	Стальные изделия для сопряжения сборных железобетонных конструкций одноэтажных промышленных зданий.	
1.400-15	Унифицированные закладные изделия железобетонных конструкций для крепления технологических коммуникаций и устройств:	
Выпуск 0	-материалы для проектирования;	
Выпуск 1	-рабочие чертежи унифицированных закладных изделий	
1.410-3	Сетки сварные для армирования железобетонных конструкций:	
Выпуск 1	-сетки с рабочей арматурой диаметром от 10 до 32 мм. Рабочие чертежи	
1.412-1/77	Монолитные железобетонные фундаменты под типовые колонны прямоугольного сечения одноэтажных промышленных зданий:	
Выпуск 1	-материалы для проектирования;	
Выпуск 2	-рабочие чертежи.	
Выпуск 3	-арматурные изделия. Рабочие чертежи.	
1.412.1-4	Монолитные железобетонные фундаменты на естественном основании под железобетонные стойки фахверка. Материалы для проектирования и рабочие чертежи	
1.415.1-2	Балки фундаментные железобетонные для наружных и внутренних стен производственных зданий промышленных предприятий:	
Выпуск 1	-балки для стен зданий с шагом колонн 6 м. Указания по применению. Рабочие чертежи	
1.423-3	Железобетонные колонны прямоугольного сечения для одноэтажных производственных зданий без мостовых кранов высотой до 96 м:	
Выпуск 1	-рабочие чертежи колонн;	
Выпуск 2	-арматурные и закладные изделия. Рабочие чертежи	
1.427.1-3	Колонны железобетонные прямоугольного сечения для продольного и торцового фахверка одноэтажных производственных зданий высотой 3,0-14,4 м:	
Выпуск 1/87	-колонны. Рабочие чертежи;	
Выпуск 2/87	-арматурные и закладные изделия, стальные элементы колонн. Рабочие чертежи	
1.462.1-3/80	Железобетонные стропильные решетчатые балки для покрытий одноэтажных зданий:	
Выпуск 1	-балки пролетом 12 и 18 м	
1.462.1-10/80	Балки стропильные железобетонные для покрытий зданий пролетом 6 и 9 м:	
Выпуск 1	-материалы для проектирования и рабочие чертежи балок;	
Выпуск 2	-арматурные и закладные изделия	
1.494-24	Стаканы для крепления крышных вентиляторов, дефлекторов и зонтов:	
Выпуск 1	-железобетонные стаканы с отверстиями диаметром 400, 700, 1000, 1200 и 1450 мм. Рабочие чертежи	
1.141-1	Панели перекрытий железобетонные многопустотные:	
Выпуск 60	-панели с круглыми пустотами длиной 4180, 3580, 2980, 2680 и 2380, шириной 1790, 1490, 1190 и 990 мм, армированные стержнями из стали класса A-III и Вр-I. Рабочие чертежи.	
Выпуск 64	-предварительно напряженные панели с круглыми пустотами длиной 6280, 5980, 5680, 5380, 5080 и 4780 шириной 1790, 1490, 1190 и 990 мм, армированные стержнями из стали класса A-V. Метод натяжения-электротермический. Рабочие чертежи	
1.465.1-7/84	Плиты покрытий железобетонные предварительно напряженные ребристые размером 1,5×6 м для одноэтажных зданий.	
Выпуск 0	-указания по применению;	
Выпуск 1	-плиты без проемов и с проемами в полке. Рабочие чертежи	
Выпуск 2	-арматурные и закладные изделия. Рабочие чертежи	
2.420-1	Монтажные детали сборных железобетонных колонн и подкрановых балок одноэтажных промышленных зданий:	
Выпуск 0	-указания по применению типовых монтажных деталей;	
Выпуск 1	-рабочие чертежи типовых монтажных деталей	
2.460-2	Монтажные детали сборных железобетонных конструкций покрытий одноэтажных промышленных зданий:	
Выпуск 0	-указания по применению типовых монтажных деталей;	

Взам. инв. №

Подп. и дата

Инв. № подл.

привязан

Инв. №

Ст. техн.	Михайленко		10.91
Рук. гр.	Мишанин		10.91
Гл. спец.	Павлинов		10.91
Нач. отд.	Осокин		10.91
ГИП	Глезин		
Н. контр.	Антонычева		10.91

ТП 816-1-176.89 КЖ

Центральная ремонтная мастерская для хозяйств с парком 75 тракторов (стены панельные)

Стадия	Лист	Листов
Р	2	

Общие данные (продолжение)

Гипроагротехпром г. Иваново

Копировал Болотова 23841-01 37 Формат А2

Альбом 1

Ведомость ссылочных и прилагаемых документов (продолжение)

Обозначение	Наименование	Примеч.
Выпуск 1	- типовые монтажные детали несущих конструкций;	
Выпуск 2	- типовые монтажные детали плит и температурных швов	
1.038.1-1	Перемычки железобетонные для зданий с кирпичными стенами	
Выпуск 1	- перемычки брусковые для жилых и общественных зданий. Рабочие чертежи	
2.430-20	Узлы стен из кирпича одноэтажных зданий промышленных предприятий:	
Выпуск 0	- материалы для проектирования;	
Выпуск 3	- узлы сопряжения стен из кирпича с железобетонным каркасом. Рабочие чертежи	
Выпуск 4	- соединительные изделия. Рабочие чертежи	
Шифр 92-76/1	Усовершенствованные узлы сопряжения типовых железобетонных стропильных конструкций с колоннами и подстропильными конструкциями.	
3.900-3	Сборные железобетонные конструкции емкостных сооружений для водоснабжения и канализации:	
Выпуск 7	- изделия для круглых колодцев;	
Часть 1	- рабочие чертежи	
Часть 2	- арматурные изделия.	
1.426.2-3	Стальные подкрановые балки:	
Выпуск 2	- пути подвесного транспорта пролетом 3,4 и 6 м. Чертежи КМ.	
3.017-1	Ограждения площадок и участков предприятий, зданий и сооружений:	
Выпуск 0	- материалы для проектирования;	
Выпуск 1	- железобетонные элементы оград;	
Выпуск 2	- металлические элементы оград;	
Выпуск 4	- монтажные узлы оград;	
Выпуск 5	- ворота металлические распашные шириной 4,5 м и калитки.	
3.006.1-2.87	Сборные железобетонные каналы и тоннели из лотковых элементов	
Выпуск 0	- материалы для проектирования;	
Выпуск 2	- плиты. Опорные подушки. Рабочие чертежи	
	Прилагаемые документы	
КЖ. ВМ	Ведомость потребности в материалах	

Ведомость спецификаций

Лист	Наименование	Примеч.
5	Спецификация к схеме расположения фундаментов	
11	Спецификация на монолитный фундамент под диафрагмы жесткости	
12	Спецификация на фундаменты ФА2-1, ФА2-1-01, ФА2-1-02, ФА5-1, ФА5-1-01.	
13	Спецификация на фундаменты ФАТ5-1, ФАТ5-1-01, ФФ2-1, ФФ2-1-01, ФФ1-1	
14	Спецификация на фундаменты ФАТ7-1 — ФАТ7-1-04	
15	Спецификация к схеме расположения фундаментов под оборудование и подпольных каналов	
18	Спецификация к схеме расположения колонн и балок покрытия в осях Г-К (начало)	
20	Спецификация к схеме расположения колонн и балок покрытия в осях Г-К (окончание)	
19	Спецификация к схемам расположения колонн, ригелей перекрытия и покрытия, и диафрагм жесткости в осях А-В	
21	Спецификация к схеме расположения монорельса	
22	Спецификация к схемам расположения стеновых панелей по осям: Г; ж; К; 1 (В осях К-Г); 11.	
23	Спецификация к схемам расположения панелей стен	
24	Спецификация к схеме расположения панелей перекрытия на отм. 4,500. Спецификация на участки монолитные Ум3, Ум4; Ум5	
25	Спецификация к схеме расположения плит перекрытия и покрытия в осях А-В	
26	Спецификация к схеме расположения плит покрытия в осях Г-К	
27	Спецификация к схеме расположения перегородок на отм. 3.300	
28	Спецификация на участки монолитные Ум1, Ум2	
29	Спецификация к схеме расположения элементов осмотровой канавы К01	
30	Спецификация элементов колодца К1	
31	Спецификация на ограждения ОГ3, ОГ4	
32	Спецификация к схеме расположения подвесных путей	
33	Спецификация к схеме расположения железобетонных перегородок	

Ведомость объемов сборных бетонных и железобетонных конструкций по рабочим чертежам основного комплекта марки КЖ

Номер строки	Наименование группы элементов конструкций	Код	Кол., м³	Примеч.
1	Фундаменты стаканного типа и башмаки	5812 000000	10,20	
2	Колонны	5821 000000	49,77	
3	Балки стропильные и подстропильные	5822 000000	43,01	
4	Балки обвязочные фундаментные и сооружений	5824 000 000	12,11	
5	Ригели и прогоны	5825 000000	9,29	
6	Перемычки	5828 000000	4,88	
7	Панели стеновые наружные	5831 000000	319,13	
8	Перегородки	5833 000000	9,93	
9	Плиты покрытий	5841 000000	90,20	
10	Плиты перекрытий	5842 000000	39,27	
11	Детали смотровых колодцев	5855 000000	0,33	
12	Конструкции и детали каналов и открытых водоводов	5858 000000	0,40	
13	Элементы лестниц	5891 000000	2,79	
14	Архитектурно-строительные элементы зданий	5894 000000	30,59	
15	Элементы оград	5899 000000	0,35	
16	Итого сборных железобетонных конструкций	5899 990099	822,25	

Материалы на изготовление сборных бетонных и железобетонных конструкций учтены в ведомости потребности в материалах и отдельно не учитываются

Ст. техн.	Михайленко		20.11.89
Рук. гр.	Мишанин		20.11.89
Гл. спец.	Павлинов		20.11.89
Нач. отд.	Осокин		20.11.89
ГИП	Глезин		20.11.89
Н. контр.	Антончиев		20.11.89

ТП 816-1-176.89 КЖ

Центральная ремонтная мастерская для хозяйств с парком 75 тракторов (стены панельные)

Стадия	Лист	Листов
Р	3	

Общие данные (окончание)

Гипроагротехпром г. Иванова

Привязан

Инв. №

Инв. № подл. | Подп. и дата | Взам. инв. №

Копировал Курочкина 23841-01 38 формат А2

Альбом 1

Схема расположения фундаментов

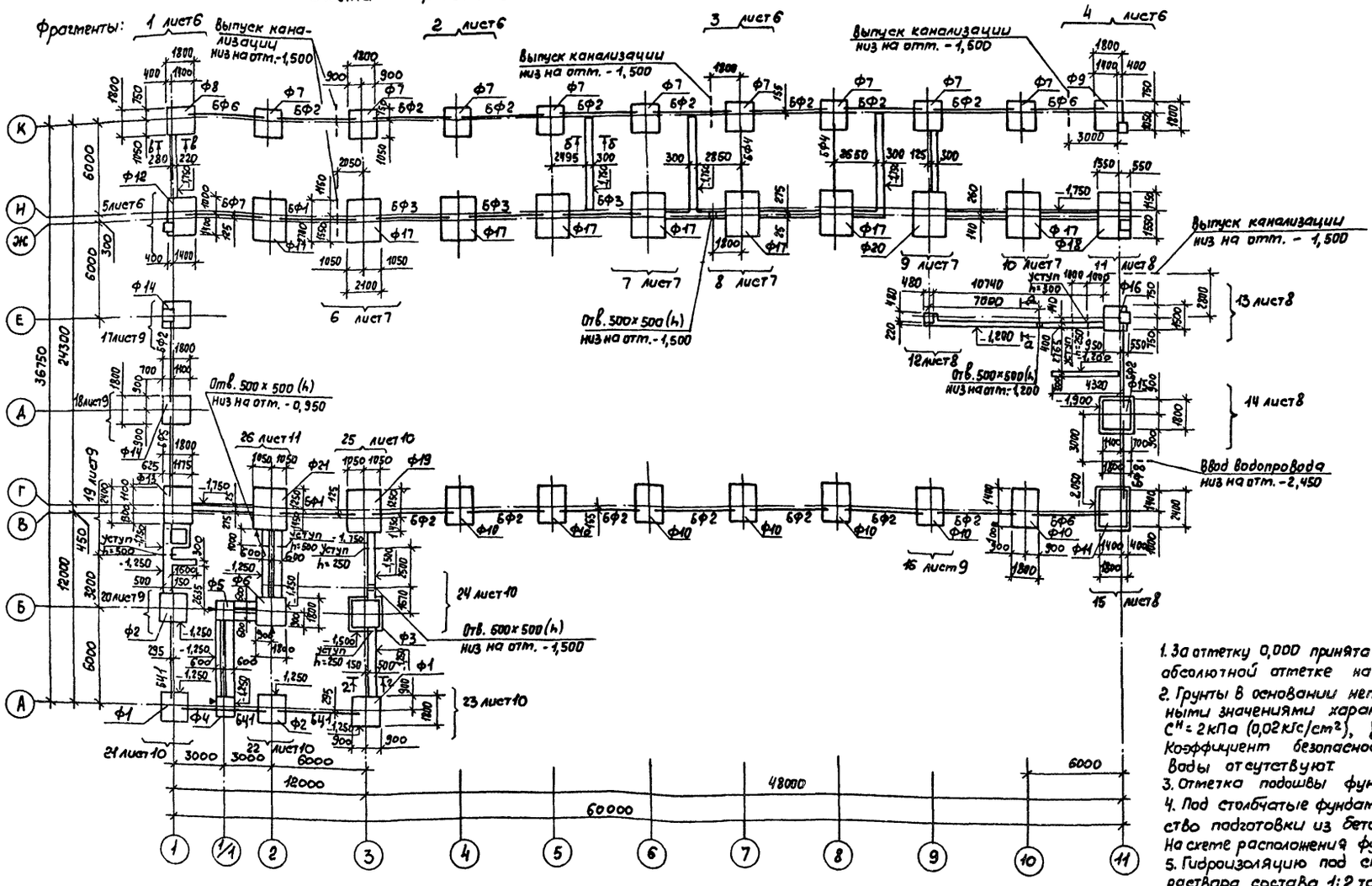

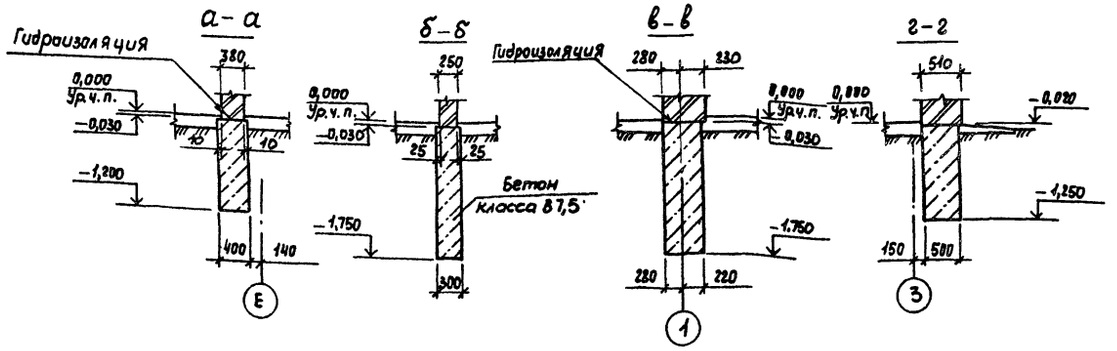

1. За отметку 0,000 принята отметка чистого пола, что соответствует абсолютной отметке на местности [ ].
2. Грунты в основании непучинистые, непросадочные с нормативными значениями характеристик $\varphi^н = 0,49$ рад (28°), $C^н = 2$ кПа (0,02 кгс/см²), $\gamma = 1,8$ т/м³, $E = 14,7$ мПа (150 кгс/см²). Коэффициент безопасности по грунту $K_г = 1,0$. Грунтовые воды отсутствуют.
3. Отметка подошвы фундаментов Ф7 - Ф21 минус 1,650.
4. Под столбчатые фундаменты Ф7 - Ф21 предусмотрено устройство подготовки из бетона класса В3,5 толщиной 100 мм. На схеме расположения фундаментов подготовка условно не показана.
5. Гидроизоляцию под стены выполнить из слоя цементного раствора состава 1:2 толщиной 30 мм на отм. минус 0,030 и толщиной 20мм на отметке минус 0,020.
6. Отмостка шириной 700 с уклоном 0,010 асфальтовая толщиной 20мм по щебеночной подготовке толщиной 100мм.
7. Знаком ▼ обозначена ориентация фундаментов при монтаже.

Ст. инж.	Куриленко		10.X.89
Рук. гр.	Мишанин		10.X.89
Гл. спец.	Павлинов		10.X.89
Нач. отд.	Осокин		10.X.89
ГИП	Глезин		
Н. контр.	Антонычева		10.X.89

ТП 816-1-176.89 КЖ

Центральная ремонтная мастерская для хозяйств с парком 75 тракторов (стены панельные)

Стадия	Лист	Листов
Р	4	

Схема расположения фундаментов. Сечения а-а - г-г

Гипроагротехпром г. Иваново

Привязан

Инв. №

Копировал Трофимова

23841-01 39 Формат А2

Нач. отд. ВК Шляпкин
Нач. отд. ОВ Польгин
Гл. спец. Мишанин
Рук. гр. Куриленко
Инв. № подл. | Подп. и дата | Взам. инв. №

Альбом 1

Схема	Сечение номер узла, оси	N, кн	Mx, кн·м	Qx, кн	My, кн·м	Qy, кн	Примеч.
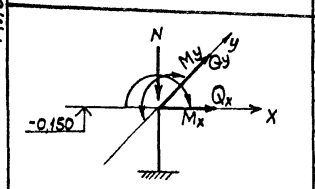	19	595,83	-15,57	5,04	92,09	5,91	
		532,26	-66,87	-5,04	11,57	-5,91	
	18	199,13	-61,39	-6,96	—	—	
	17	179,30	-19,48	11,39	-32,87	—	
	Г-2	670,0	61,9	1,9	98,95	7,9	
		542,2	33,0	-1,9	-8,5	7,9	
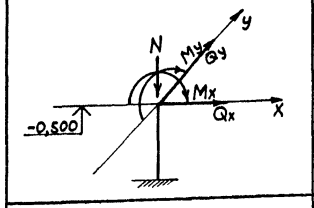	20	372,17	-46,35	—	—	—	
	21	285,48	-28,70	—	-24,43	—	
	22	369,13	—	—	-41,65	—	
	23	295,74	-23,57	—	-24,43	—	
	24	429,91	-36,70	—	—	—	
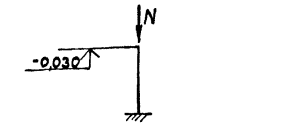	а-а	45,0					на 1м
	б-б	21,74					на 1м
	в-в	32,20					на 1м
	г-г	51,0					на 1м

Марка, поз.	Обозначение	Наименование	Кол.	Масса ед, кг	Примеч.
4		Уголок $\frac{63\times63\times5\text{-}В\ ГОСТ\ 8509\text{-}86}{ВСт3кп2\ ГОСТ\ 535\text{-}79}$ ℓ=1500	1	7,21	
5	1.400-15 Вып. 1 550-06	Изделие закладное МН555		5,3	3,2 м
6	КЖ.И.57.00	Крышка приямка КП1	2	29,04	
7		ф10АIII ГОСТ 5781-82 ℓ=1000	15	0,617	
		Материалы			
		Бетон класса В12,5	10,78		м³

Таблица нормативных нагрузок на верхний обрез фундамента

Схема	Сечение номер узла, оси	N, кн	Mx, кн·м	Qx, кн	My, кн·м	Qy, кн	Примеч.
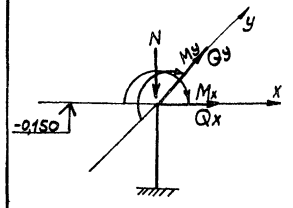	4	211,57	41,91	-2,17	-38,7	-6,52	
	К-2	224,87	1,39	0,35	50,78	10,0	
	К-3	249,22	6,26	0,35	50,78	10,0	
	3	283,83	-1,39	-0,35	-23,30	-10,0	
	5	589,91	-24,96	7,22	72,26	10,87	
		554,26	-67,91	-7,22	-30,52	-10,87	
	Ж-2	708,78	15,39	2,35	-28,09	15,04	
		637,39	-15,39	-2,26	-155,04	-15,04	
	Ж-3	732,87	20,17	2,35	-19,65	15,04	
		661,48	-10,61	-2,26	-146,61	-15,04	
	8	767,83	15,39	2,35	25,04	15,04	
		696,43	-15,39	-2,26	-101,91	-15,04	
	9	666,35	55,13	2,35	-25,48	15,04	
		594,96	24,35	-2,26	-152,43	-15,04	
	10	658,70	15,39	2,35	-34,43	15,04	
		587,30	-15,39	-2,26	-161,39	-15,04	
	11	582,96	103,65	7,22	58,0	10,87	
		547,30	60,70	-7,22	-44,78	-10,87	
	13	224,78	5,83	11,39	-48,35	—	
	14	214,35	67,39	7,22	—	—	
	15	385,91	85,57	5,04	6,26	7,22	
	Г-7	499,22	-14,0	-1,91	-85,04	-10,35	
	16	497,48	-14,0	-1,91	-85,30	-10,78	
	Г-4	504,78	-24,17	-1,91	-67,74	-10,78	
	25	839,65	32,52	1,91	123,48	10,96	
		711,22	4,52	-1,91	6,96	-10,96	

Спецификация к схеме расположения фундаментов

Марка, поз.	Обозначение	Наименование	Кол.	Масса ед, кг	Примеч.
		Балки фундаментные			
БФ1	1.415.1-2.1-2-88	2БФ6-11АтVСК	2	850	
БФ2	-87	2БФ6-12АтVСК	17	850	
БФ3	-88	2БФ6-13АтVСК	3	850	
БФ4	-90	2БФ6-15АтVСК	2	800	
БФ5	-91	2БФ6-16АтVСК	1	800	
БФ6	-96	2БФ6-21АтVСК	3	750	
БФ7	-98	2БФ6-23АтVСК	1	750	
БФ8	-82	2БФ6-7АтVСК	1	920	
БЦ1	1.030.1-1.1-1 78-04	Балка цокольная БЦ60.5.25-л	3	1040	
		Фундаменты			
Ф1	1.020-1/83.1-1 2.0.0-04	1Ф 18.8-1	2	3500	
Ф2	1.020-1/83.1-1 3.0.0	1Ф 18.8-2	2	3500	
Ф3	-01	1Ф 18.9-1	1	4300	
Ф4	КЖ.И.16.00	1Ф 12.8-1а	1	1900	
Ф5	-01	1Ф 12.8-1б	1	1900	
Ф6	-03	1Ф 18.8-1а	1	3500	
Ф7	лист 12	ФА2-1	9		
Ф8	лист 12	ФА2-1-01	1		
Ф9	лист 12	ФА2-1-02	1		
Ф10	лист 12	ФА5-1	7		
Ф11	лист 12	ФА5-1-01	1		
Ф12	лист 13	ФАТ5-1	1		
Ф13	лист 13	ФАТ5-1-01	1		
Ф14	лист 13	ФФ2-1	2		
Ф15	лист 13	ФФ2-1-01	1		
Ф16	лист 13	ФФ1-1	1		
Ф17	лист 14	ФАТ7-1	8		
Ф18	лист 14	ФАТ7-1-01	1		
Ф19	лист 14	ФАТ7-1-02	1		
Ф20	лист 14	ФАТ7-1-03	1		
Ф21	лист 14	ФАТ7-1-04	1		
1	1.435.9-17.4-5001	Болт фундаментный	2		
2		ф10А-III ГОСТ 5781-82 ℓ=1700	5	1,05	
3	3.900-3 Вып. 7 ч.2	Скоба МН1	4	0,8	

Ст.инж.	Куриленко		20.4.89
Рук.гр.	Мишанин		20.4.89
Гл.спец.	Павлинов		20.4.89
Нач.отд.	Осокин		20.4.89
ГИП	Глезин		
Н.контр.	Антонычева		15.05.89

ТП 816-1-176.89 -КЖ

Привязан

Инв. №

Центральная ремонтная мастерская для хозяйств с парком 75 тракторов (Стены панельные)

Стадия	Лист	Листов
Р	5	

Спецификация к схеме расположения фундаментов

Гипроагротехпром г. Иваново

Инв.№ подл. | Подп. и дата | Взам. инв.№

Копировал Болотова 23841-01 40 Формат А2

Альбом 1

Фрагмент 1

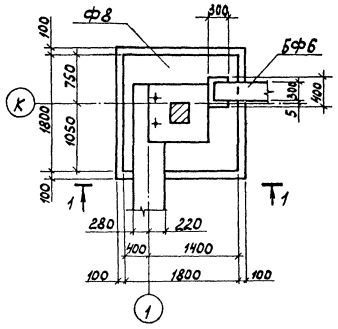

Фрагмент 2

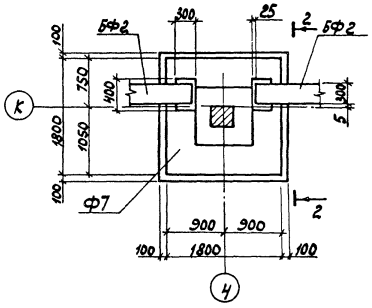

Фрагмент 3

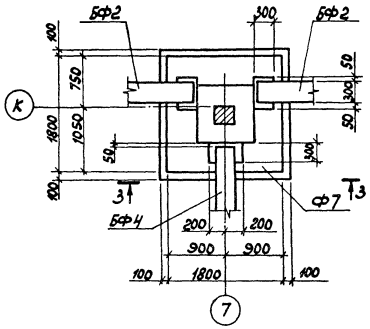

Фрагмент 4

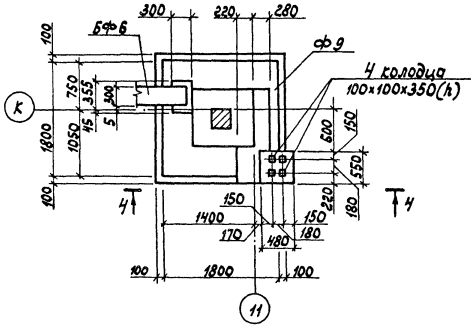

1–1

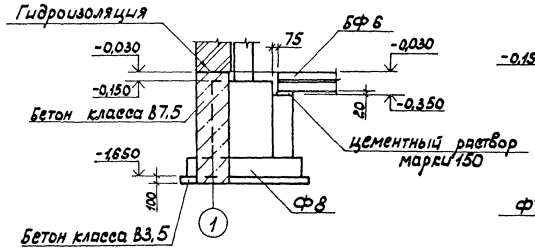

2–2

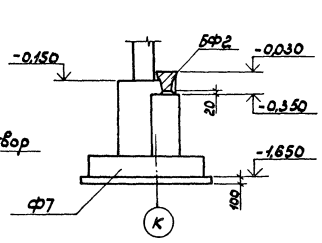

3–3

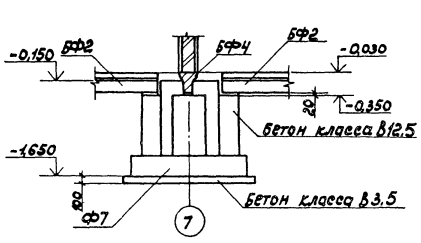

4–4

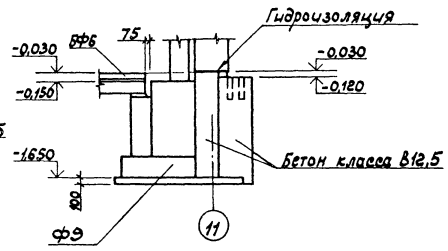

Фрагмент 5

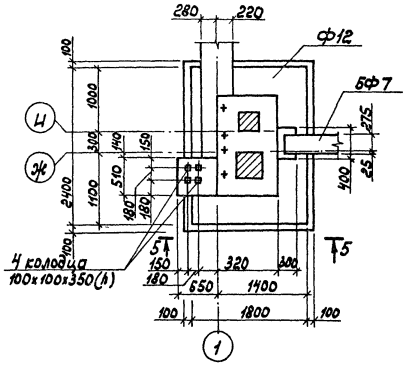

5–5

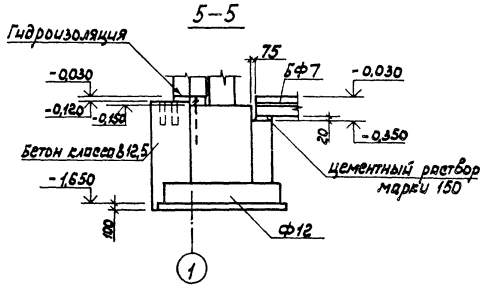

Ст. инж.	Курыленко			ТП 816-1-176.89 -КЖ		
Рук. гр.	Мишанин					
Гл. спец.	Павлинов					
Нач. отд.	Осокин					
ГИП	Лезин					
Н. контр.	Антоничева					
Привязан				Центральная ремонтная мастерская для хозяйств с парком 75 тракторов (стены панельные)	Стадия: Р; Лист: 6; Листов:	
Инв. №				Фрагменты 1-5	Гипроагротехпром г. Иваново	

Копировал Карпина 23841-01 41 Формат А2

Инв. № подл. | Подпись и дата | Взам. инв. №

Альбом 1

Фрагмент 6

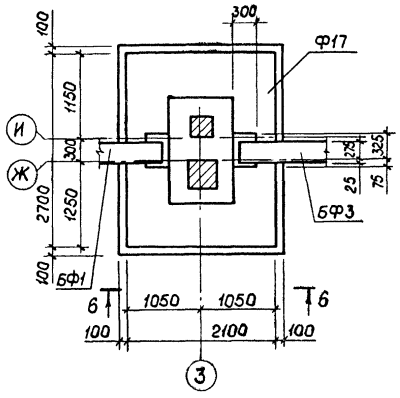

Фрагмент 7

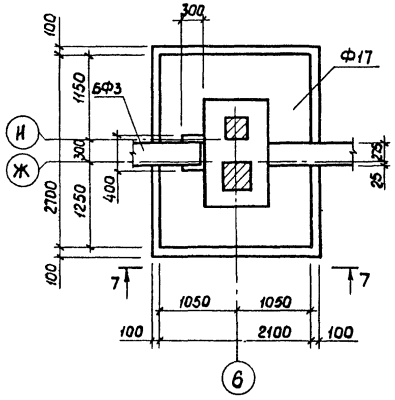

Фрагмент 8

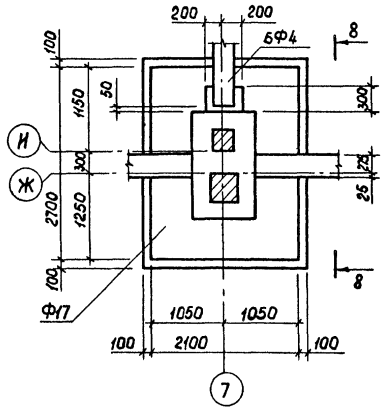

Фрагмент 9

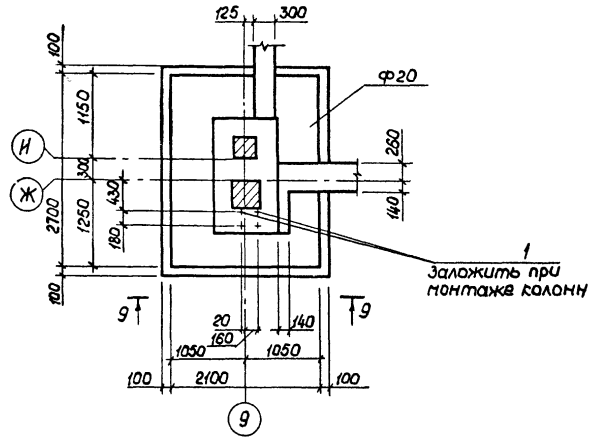

Б - Б

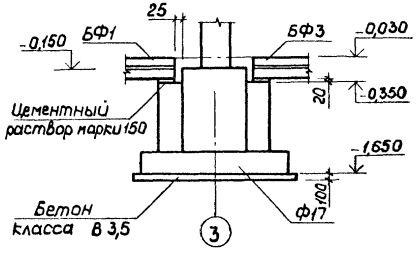

7 - 7

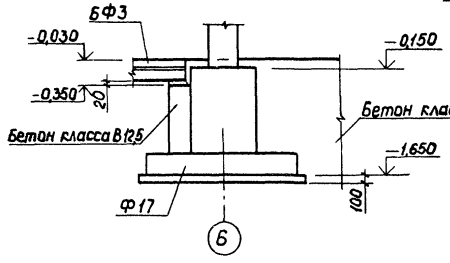

8 - 8

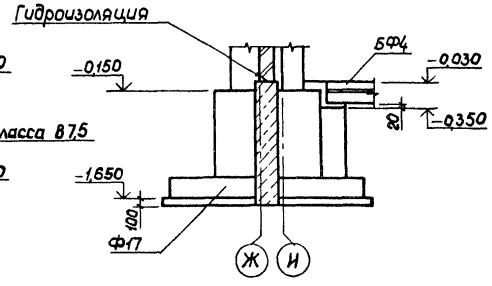

9 - 9

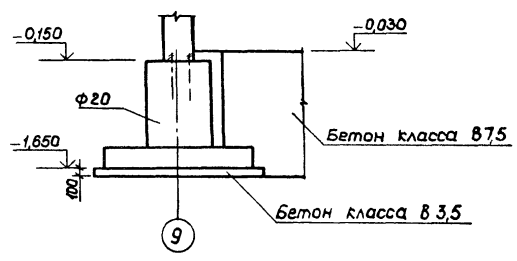

Фрагмент 10

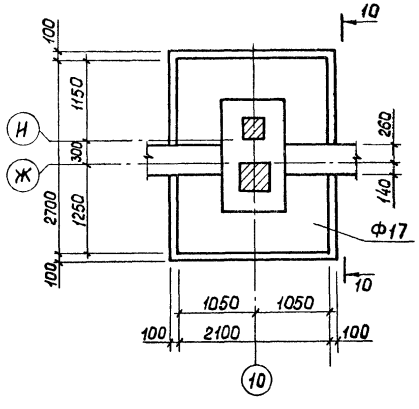

10 - 10

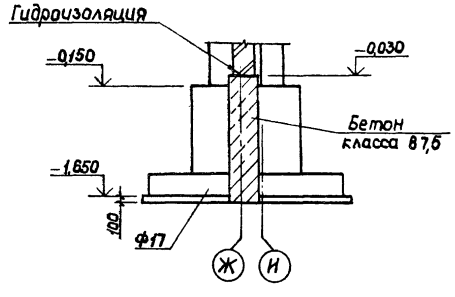

Ст.инж.	Куриленко		10.1.89	ТП 816-1-176.89 КЖ	
Рук.гр.	Мишанин		10.1.89		
Гл.спец.	Павлинов		10.1.89		
Нач.отд.	Осокин		10.1.89		
ГИП	Глезин				
Привязан		Н.контр.	Антонычева	11.01.89	Центральная ремонтная мастерская для хозяйств с парком 75 тракторов (Стены панельные)
Инв.N					Фрагменты 6-10

Стадия	Лист	Листов
Р	7	

Гипроагротехпром г.Иваново

Копировал Пономарева 23841-01 42 Формат А2

Взам.инв.№ | Подпись и дата | Инв.№подл.

Альбом 1

Фрагмент 11

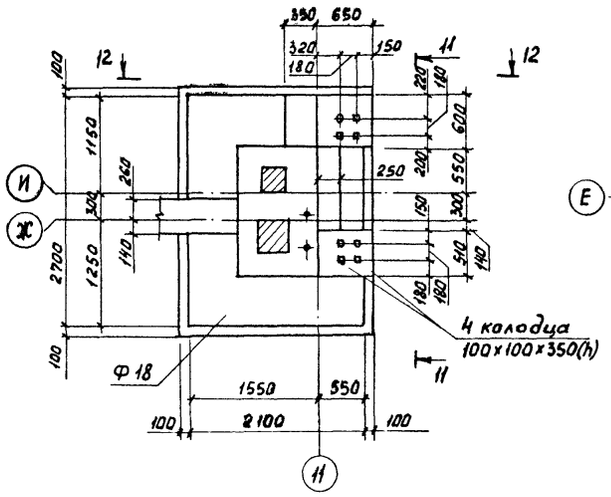

Фрагмент 13

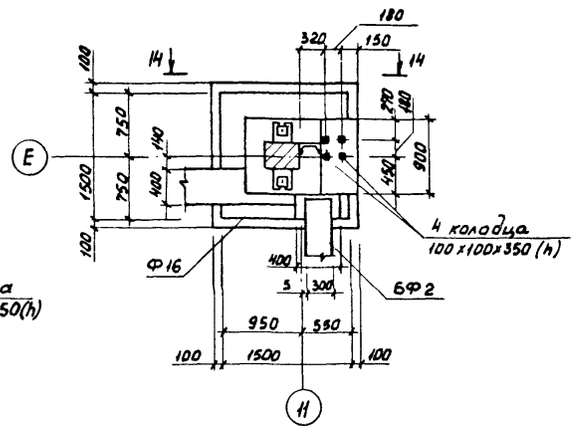

Фрагмент 14

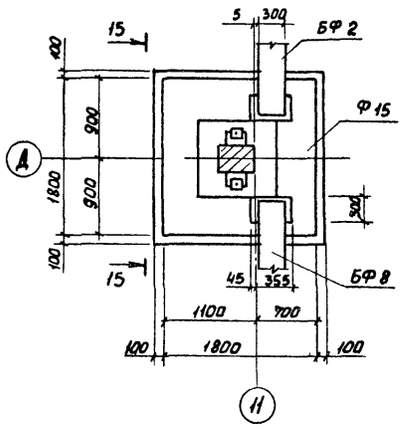

Фрагмент 15

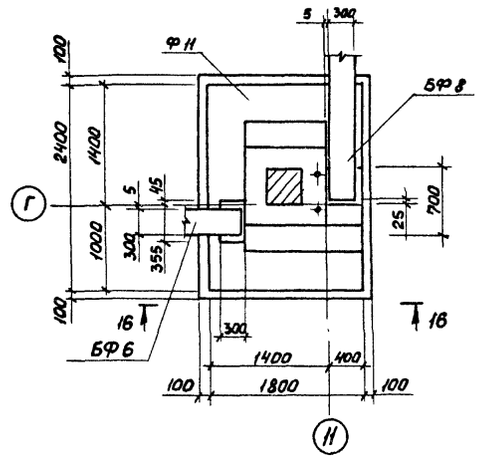

11 - 11

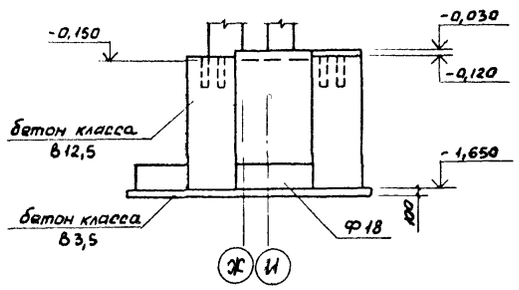

14 - 14

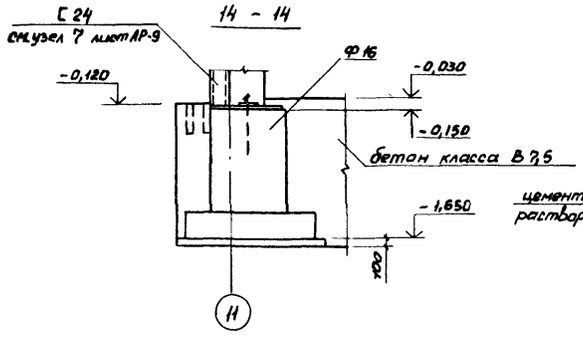

15 - 15

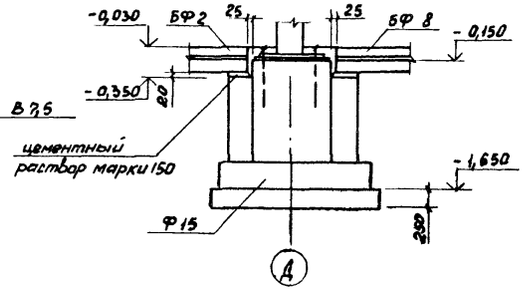

16 - 16

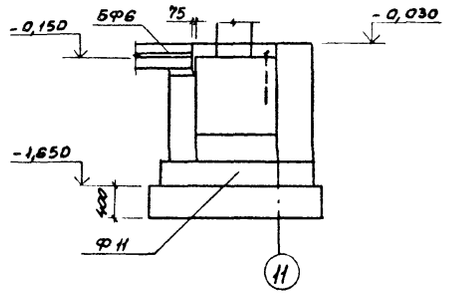

12 - 12

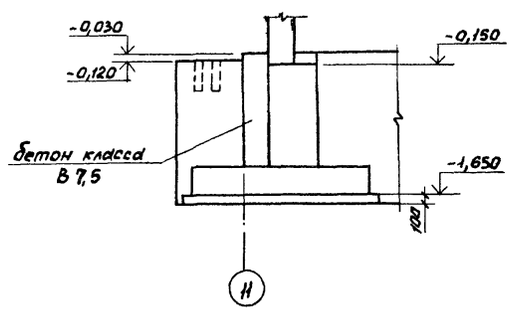

Фрагмент 12

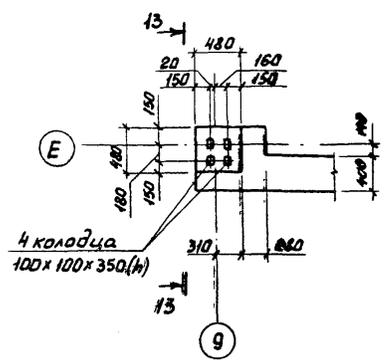

13 - 13

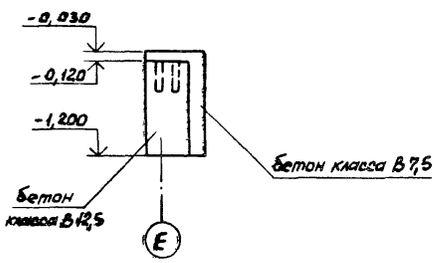

Ст.инж.	Куриленко		20.4.89	ТП 816-1-176.89 -КЖ	
Рук.гр.	Мишанин		20.4.89		
Гл.спец.	Павлинов		20.4.89		
Нач.отд.	Осокин		20.4.89		
ГИП	Глезин				
Н.контр.	Антанычева		15.05.89	Центральная ремонтная мастерская для хозяйств с парком 75 тракторов (стены панельные)	Стадия: Р; Лист: 8; Листов:
Привязан				Фрагменты 11-15	Гипроагротехпром г. Иванова
Инв. N					

Копировал Ершова 23841-01 43 Формат А2

Инв. N подл. | Подп. и дата | Взам. инв. N

Альбом 1

Фрагмент 16

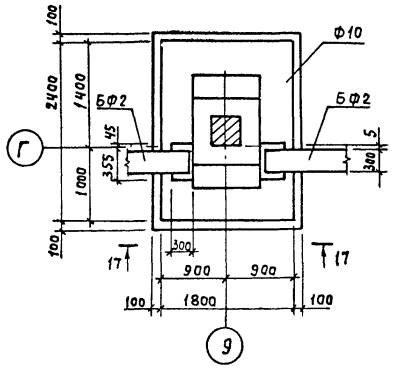

Фрагмент 17

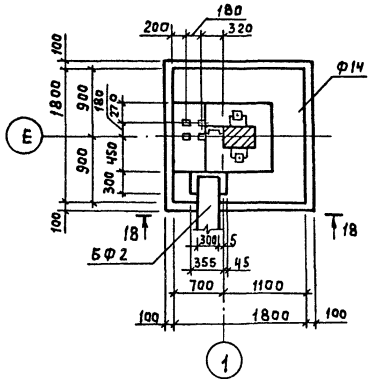

Фрагмент 18

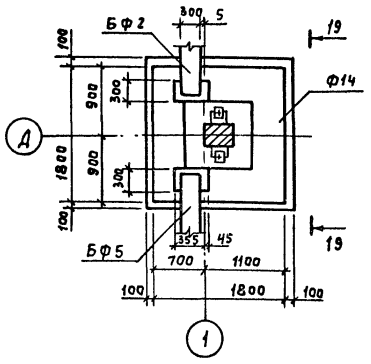

Фрагмент 19

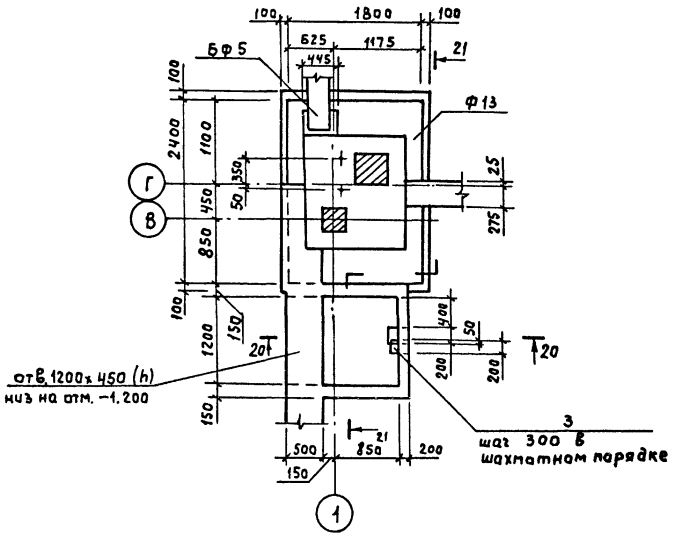

17 - 17

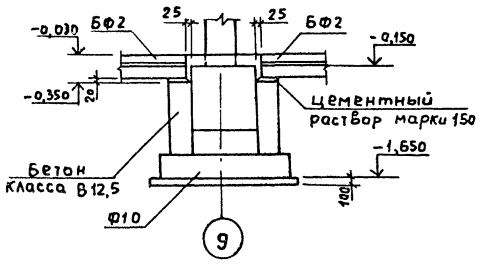

18 - 18

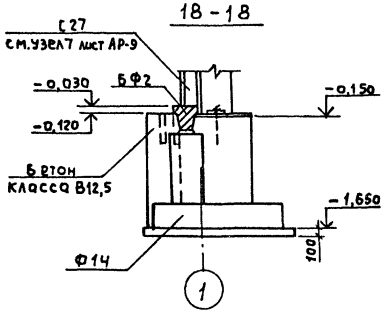

19 - 19

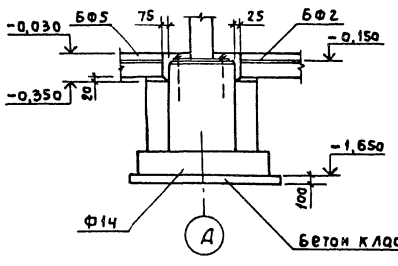

20 - 20

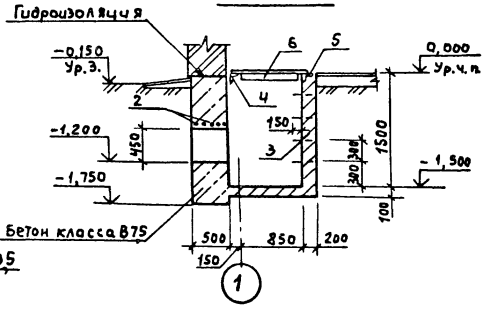

21 - 21

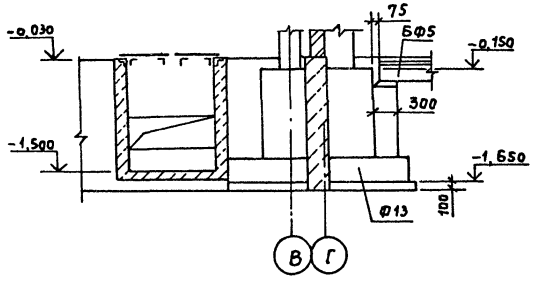

Фрагмент 20

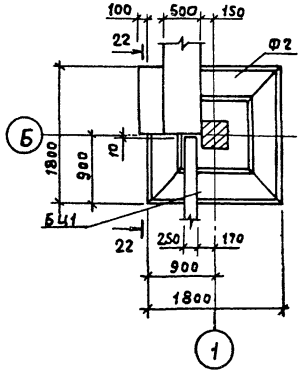

22 - 22

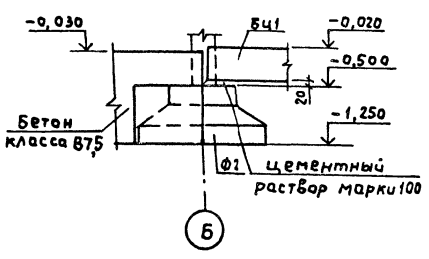

Спецификацию см. лист 5

Ст. инж.	Куриленко			ТП 816-1-176.89 КЖ	
Рук. гр.	Мишанин				
Гл. спец.	Павлинов				
Начата	Осокин				
ГИП	Глезин				
Привязан	Н. контр.	Антоничева		Центральная ремонтная мастерская для хозяйств с парком 75 тракторов (стены панельные)	Стадия: Р; Лист: 9; Листов:
Инв. №				Фрагменты 16-20	Гипроагротехпром г. Иванова

Копировал Курочкина 23841-01 44 Формат А2

Взам. инв. № | Подп. и дата | Инв. № подл.

Альбом 1

Фрагмент 21

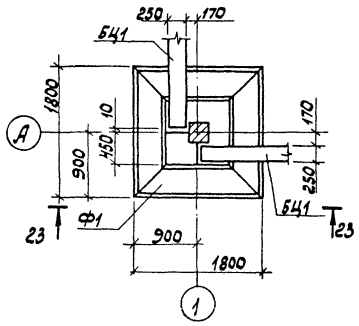

Фрагмент 22

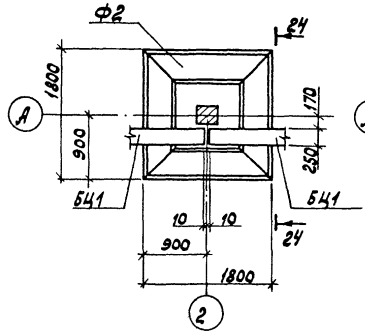

Фрагмент 23

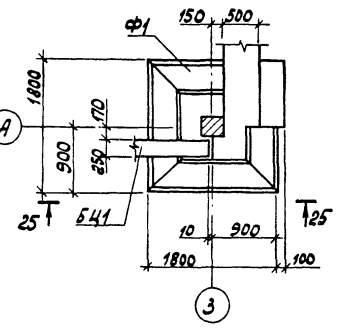

Фрагмент 25

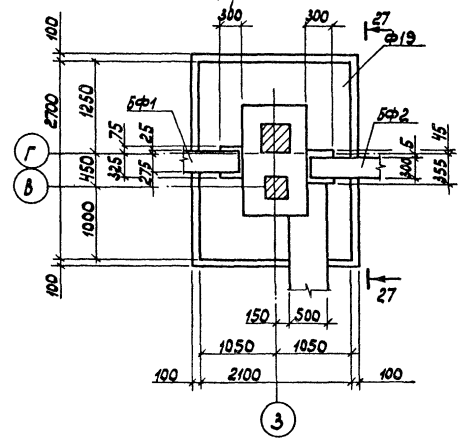

23 – 23

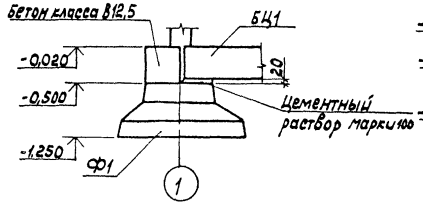

24 – 24

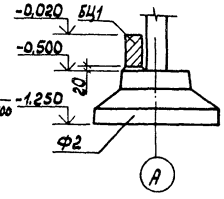

25 – 25

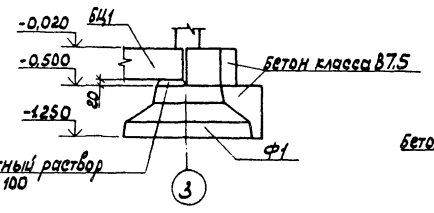

27 – 27

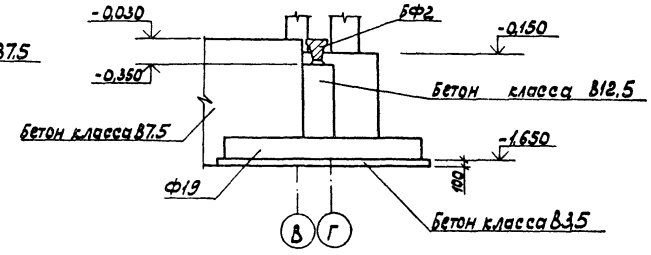

Фрагмент 24

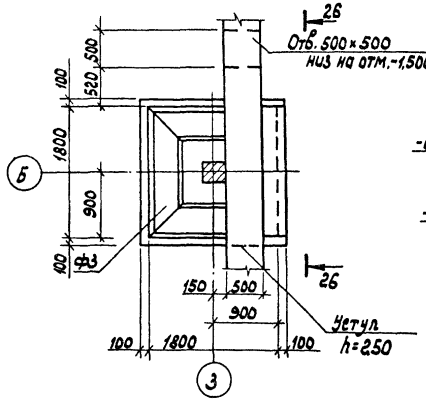

26 – 26

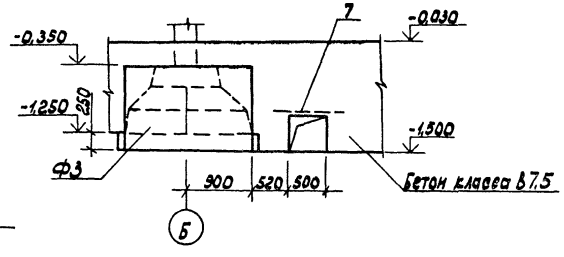

Ст. инж.	Куриленко		20.4.89	ТП 816-1-176.89 - КЖ4	
Рук. гр.	Мишанин		20.4.89		
Гл. спец.	Павлинов		20.4.89		
Нач. отд.	Осокин		20.4.89		
ГИП	Глезин				
Н. контр.	Антонычева		15.05.89	Центральная ремонтная мастерская для хозяйств с парком 75 тракторов. Стены панельные	Стадия: Р; Лист: 10; Листов:
Привязан				Фрагменты 21–25	Гипроагротехпром г. Иваново
Инв. №					

Инв. № подл. | Подпись и дата | Взам. инв. №

Копировал Каргина 23841-01 45 Формат А2

Альбом 1

Фрагмент 26

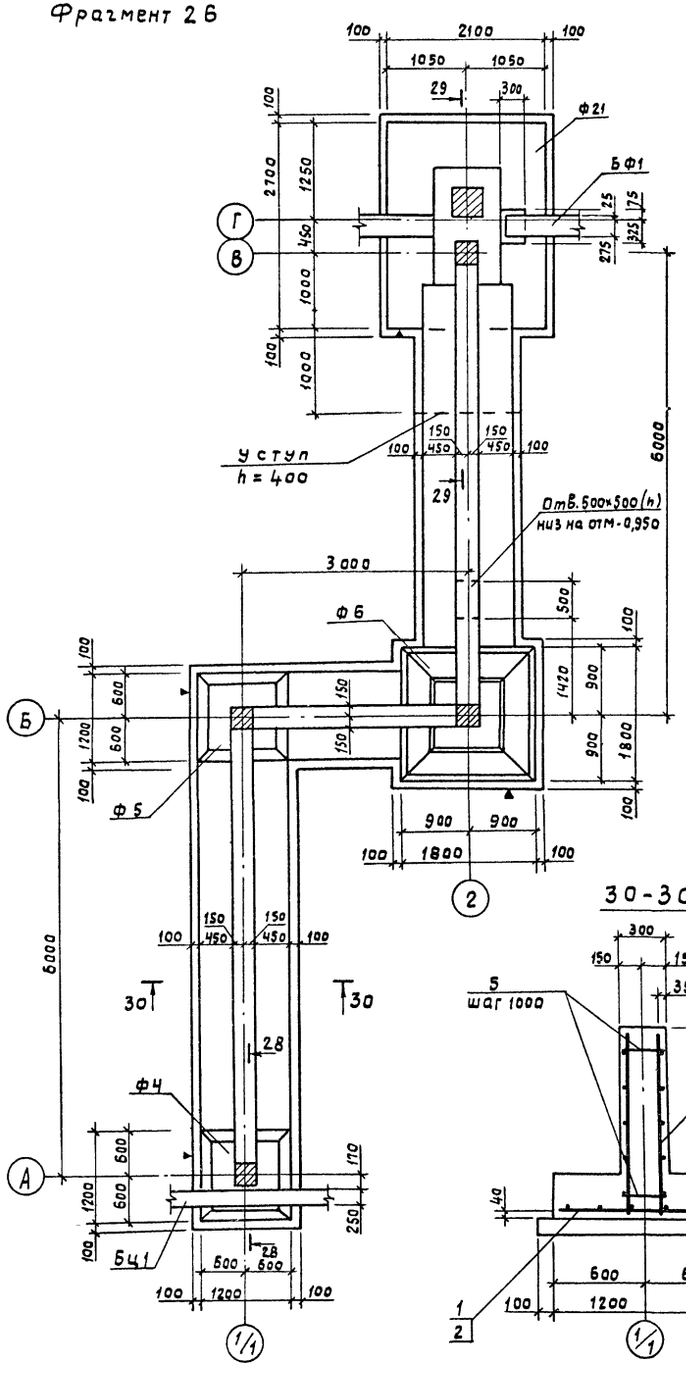

28 - 28

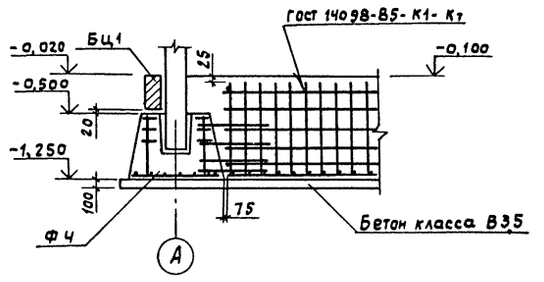

29 - 29

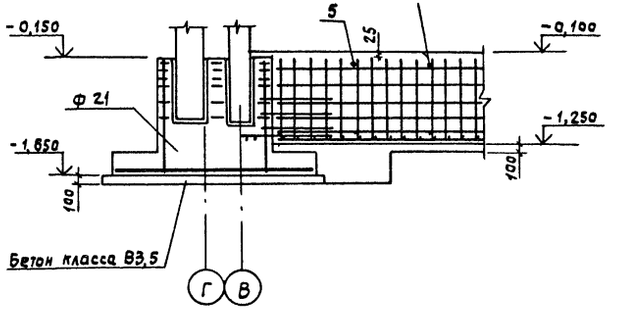

30 - 30

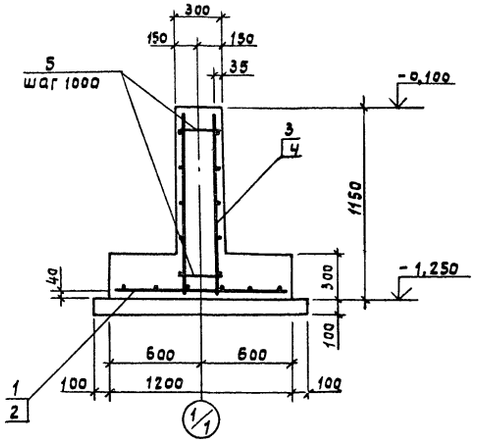

Спецификация на монолитный фундамент под диафрагмы жесткости

Формат	Зона	Поз.	Обозначение	Наименование	Кол.	Примеч.
				Детали		
				Сетки арматурные		
				ГОСТ 23279-85		
Бч		1		2С $\frac{12A\,III}{12A\,III}$ 1150×4650 $\frac{25}{75}$	2	49,28 кг
Бч		2		2С $\frac{12A\,III}{12A\,III}$ 1150×1450 $\frac{25}{75}$	1	15,90 кг
Бч		3		3С $\frac{8A\,III\text{-}200}{12A\,II\text{-}200}$ 1100×4650 $\frac{25}{150}$	4	32,62 кг
Бч		4		3С $\frac{8A\,III\text{-}200}{12A\,II\text{-}200}$ 1100×1450 $\frac{25}{150}$	2	10,67 кг
Бч		5		Ф10 А-I ГОСТ 5781-82 R_s=240	24	0,15 кг
				Материалы		
				Бетон класса В12,5	1,25	м³
				Бетон класса В3,5	2,72	м³

Таблица нормативных нагрузок на верхний обрез фундамента под диафрагмы жесткости

Схема	N, кН	Mx, кН м	Qx, кН	My, кН м	Qy, кН	Примеч.
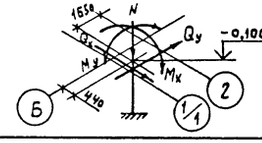	1130	-187	-59	-284	-8	

1. Расчет фундаментов под диафрагму жёсткости выполнен на ЭВМ по программе „Приказ".
2. На схеме нагрузки приложены в центре тяжести диафрагмы жесткости.

Ст. инж.	Курилёнко		20.9.89
Рук. гр.	Мушанин		20.9.89
Гл. спец.	Павлинов		20.9.89
Нач. отд.	Осокин		20.9.89
ГИП	Глезин		
Н. контр.	Антонычева		11.09.89

ТП 816-1-176.89 КЖ

Центральная ремонтная мастерская для хозяйств с парком 75 тракторов (стены панельные)

Стадия	Лист	Листов
Р	11	

Фрагмент 26

Гипроагротехпром г. Иваново

Привязан

Инв. №

Взам. инв. № | Подп. и дата | Инв. № подл.

Копировал Курочкина 23841-01 46 Формат А2

Альбом 1

ФА 2-1

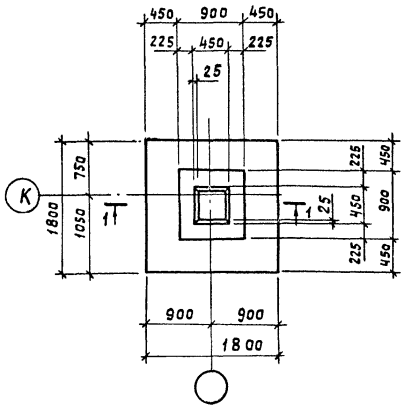

ФА 2-1-01

Остальное см. ФА 2-1

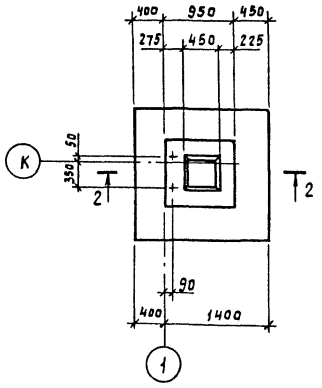

ФА 2-1-02

Остальное см. ФА 2-1

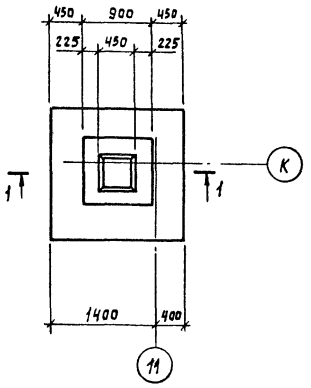

Спецификация на фундаменты ФА2-1, ФА2-1-01, ФА2-1-02, ФА5-1, ФА5-1-01

Формат	Зона	Поз.	Обозначение	Наименование	Кол. на исполнение ФА 2-1	2-1-01	2-1-02	5-1	5-1-01	Примечание
				Сборочные единицы						
				Сетки арматурные						
		1	1.410-3. 1-12	2С $\frac{10АIII}{10АIII}$ 175×17	1	1	1			
				2С $\frac{10АIII}{10АIII}$ 175×235				1	1	
		2	1.412-1/77 В.3-100	СН 12АII-6×15	2	2	2	4	4	
		3	1.412-1/77 В.3-020	СА-8АI	5	5	5	6	6	
				Стандартные изделия						
		4		Болт 1.1. М24×110. ВСт3 пс2		2			2	комплект
				ГОСТ 24379.1-80						
				Материалы						
				Бетон класса В12,5	1,81	1,86	1,81	2,20	2,25	м³

1-1

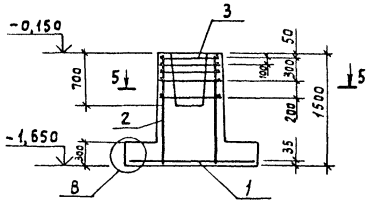

2-2

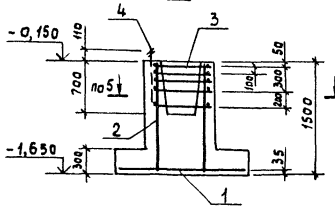

3-3

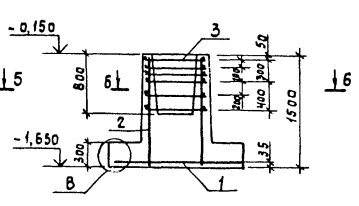

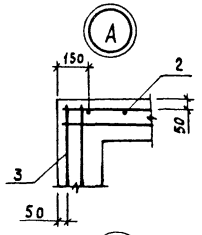

ФА 5-1

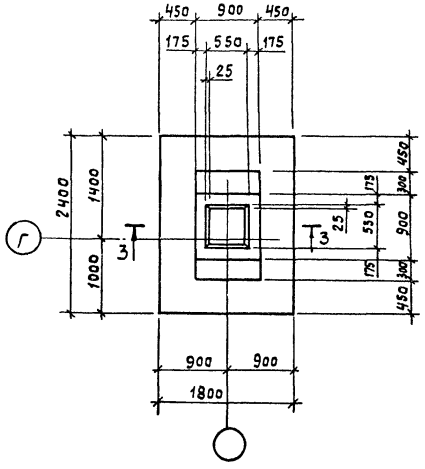

ФА 5-1-01

Остальное см. ФА 5-1

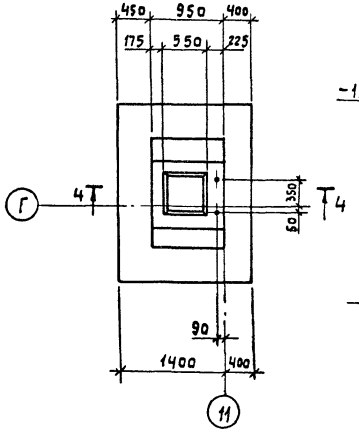

4-4

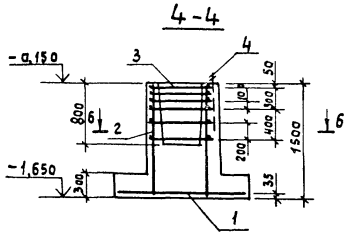

5-5

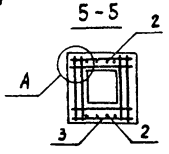

6-6

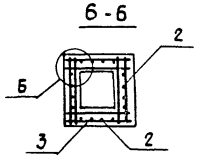

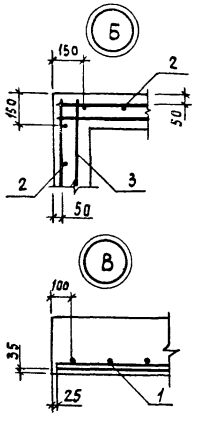

Ст. инж.	Куриленко		30.4.89
Рук. гр.	Мишанин		30.4.89
Гл. спец.	Павлинов		30.4.89
Нач. отд.	Осакин		30.4.89
ГИП	Глезин		
Н. контр.	Антонычева		30.4.89

ТП 816-1-176.89 КЖ

Привязан

Инв. №

Центральная ремонтная мастерская для хозяйств с парком 75 тракторов (стены панельные)

Стадия	Лист	Листов
Р	12	

Фундаменты ФА2-1-ФА2-1-02, ФА5-1, ФА5-1-01

Гипроагротехпром г. Иваново

Копировал Курочкина 23841-01 47 формат А2

Инв. № подл. | Подп. и дата | Взам. инв. №

Альбом 1

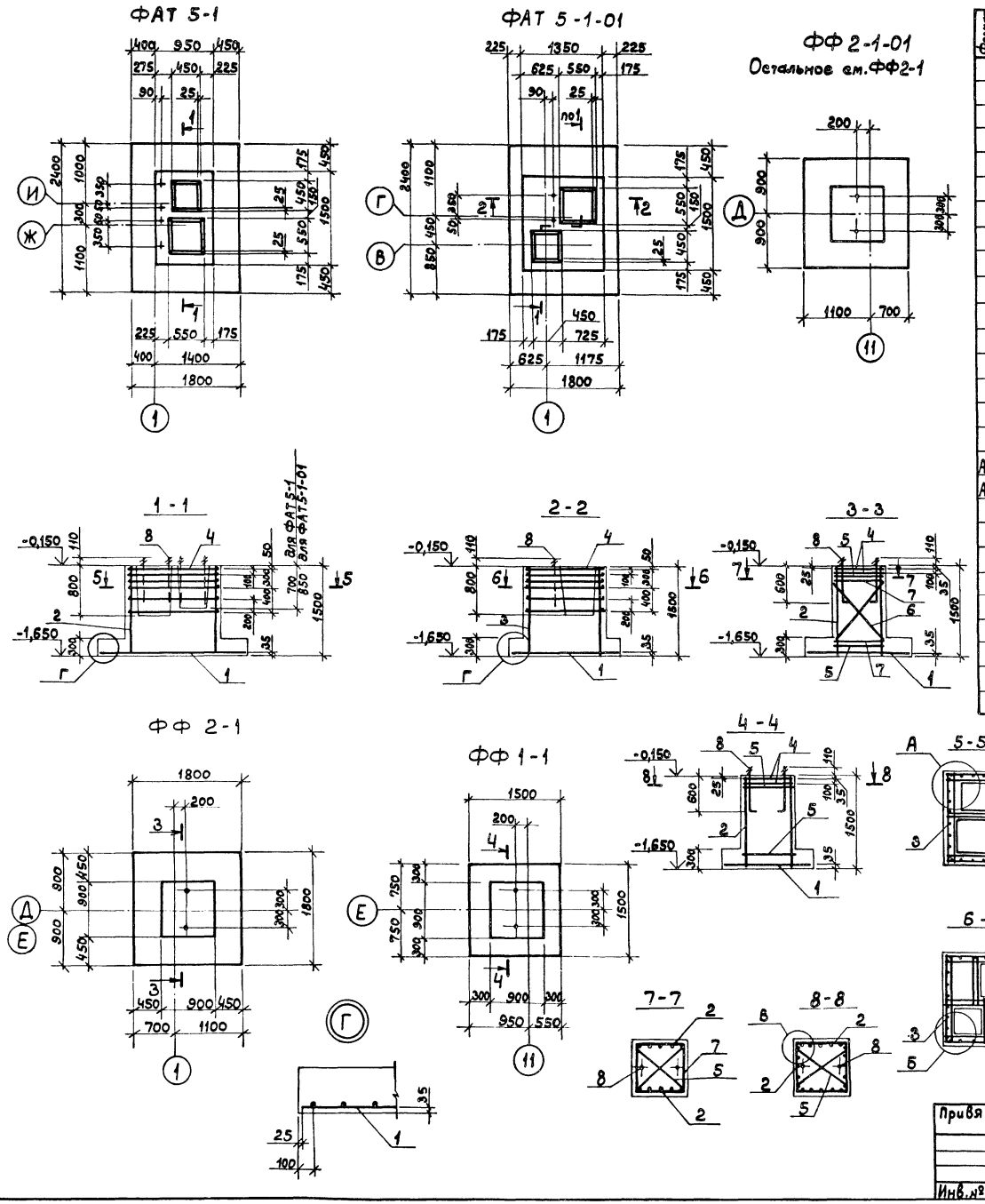

Спецификация на фундаменты ФАТ5-1, ФАТ5-1-01, ФФ2-1, ФФ2-1-01, ФФ1-1

Формат	Зона	Поз.	Обозначение	Наименование	Кол. на исполнение ФАТ 5-1	ФАТ 5-1-01	ФФ 2-1	ФФ 2-1-01	ФФ 1-1	Примечание
				Сборочные единицы						
				Сетки арматурные						
		1	1.410-3.1-12	2С $\frac{10АIII}{10АIII}$ 175×235	1	1				
				2С $\frac{10АIII}{10АIII}$ 175×175			1	1		
				2С $\frac{10АIII}{10АIII}$ 145×145					1	
		2	ГОСТ 23279-85	1С $\frac{12АII-200}{8АIII(100)}$ 85×145 $\frac{1325+25}{25}$	2					
				1С $\frac{12АII-200}{8АIII(100)}$ 125×145 $\frac{1325+25}{25}$		2				
				1С $\frac{12АII-200}{8АIII\cdot600(100)}$ 85×145 $\frac{125+25}{25}$			2	2	4	
		3	ГОСТ 23279-85	1С $\frac{12АII-200}{8АIII(100)}$ 145×145 $\frac{1325+25}{25}$	2	2				
А4		4	КЖ.И.56.00	С6	6					
А4			КЖ.И.55.00	С5		6				
			1.412.1-4.050	СН-6АI			2	2	2	
				Элементы соединительные						
		5	1.412.1-4.081	ММ1			4	4	4	
		6	-01	ММ2			4	4		
		7	-02	ММ3			4	4		
				Стандартные изделия						
		8		Болт1.1 М24×710ВС+3пс2ГОСТ24379.1-80	4	2	2	2	2	комплект
				Материалы						
				Бетон класса В12,5	2,65	3,35	1,94	1,94	1,64	$м^3$

Ст.инж.	Куриленко		20.11.89
Рук.гр.	Мищанин		20.11.89
Гл.спец	Павлинов		20.11.89
Нач.отд.	Осокин		20.11.89
ГИП	Глезин		
Н.контр.	Антонычева		15.05.89

ТП 816-1-176.89 -КЖ

Центральная ремонтная мастерская для хозяйств с парком 75 тракторов (Стены панельные)

Стадия	Лист	Листов
Р	13	

Фундаменты ФАТ5-1, ФАТ5-1-01, ФФ2-1, ФФ2-1-01, ФФ1-1

Гипроагротехпром г. Иваново

Привязан

Инв. №

Инв. № подл. | Подп. и дата | Взам. инв. №

Копировал Болотова 23841-01 48 Формат А2

Альбом 1

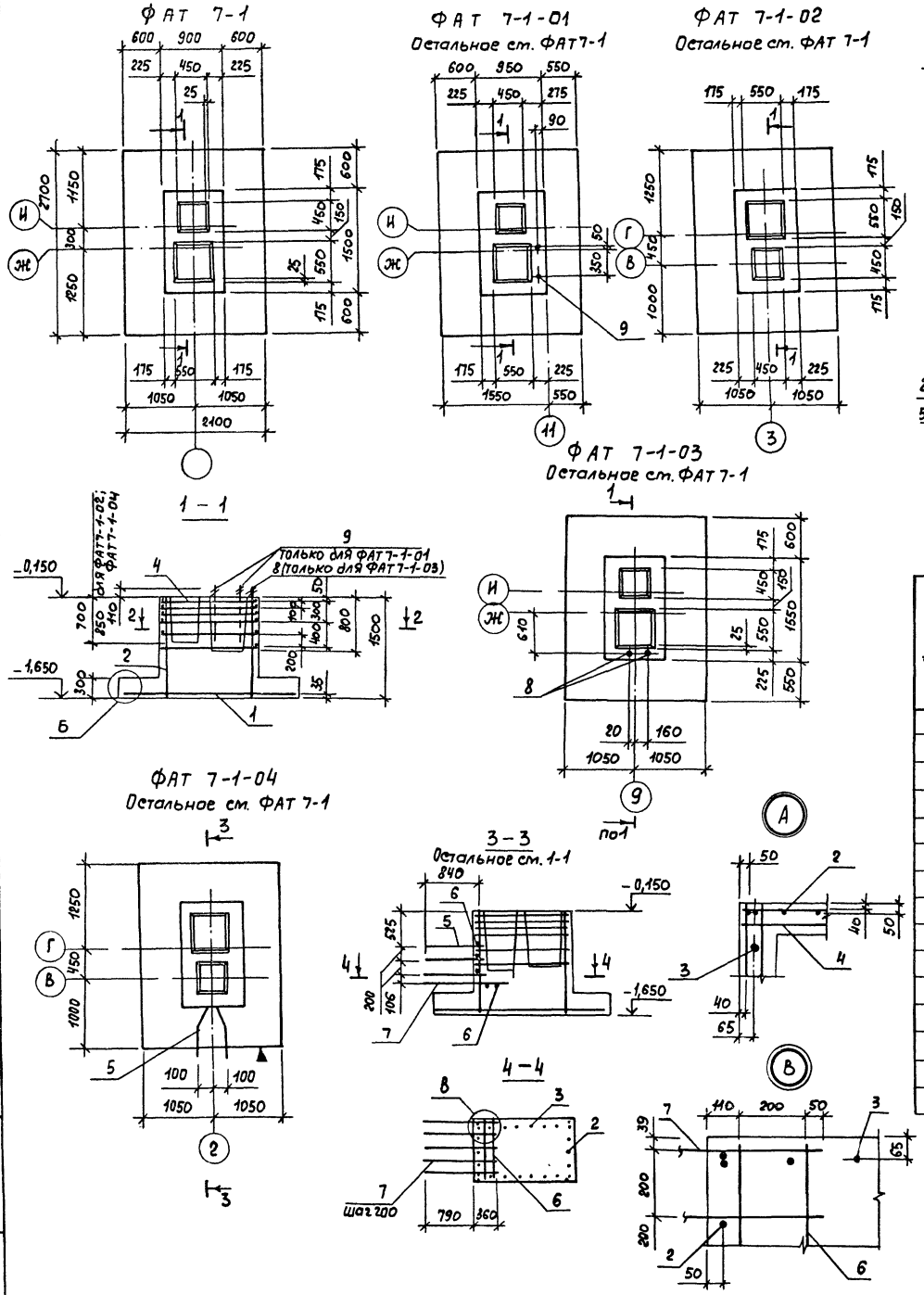

Спецификация на фундаменты ФАТ 7-1 – ФАТ 7-1-04

Формат	Зона	Поз.	Обозначение	Наименование	Кол. на исполнение ФАТ 7-1	7-1-01	7-1-02	7-1-03	7-1-04	Примечание
				Сборочные единицы						
				Сетки арматурные						
		1	1.410-3.1-12	2С $\frac{14А\,III}{12А\,III}$ 205 х 265	1	1	1	1	1	
		2	ГОСТ 23279-85	1С $\frac{12А\,II-200}{8А\,III\,(100)}$ 85х145 $\frac{1325+25}{25}$	2	2	2	2	2	
		3	ГОСТ 23279-85	1С $\frac{12А\,II-200}{8А\,III\,(100)}$ 145х145 $\frac{1325+25}{25}$	2	2	2	2	2	
А4		4	КЖ.И.56.00	С6	6	6	6	6	6	
				Детали						
А4		5	КЖ.И.00.09	Анкер А4					3	
Б4		6		ф8 А-I ГОСТ 5781-82 ℓ=870					5	0,34 кг
Б4		7		ф10 А-III ГОСТ 5781-82 ℓ=1100					5	0,68 кг
		8	1.435.9-17.4-5001	Болт фундаментный				2		
				Стандартные изделия						
		9		Болт 1.1 М24х710 ВСт3пс2 ГОСТ 24379.1-80		2				комплект
				Материалы						
				Бетон класса В 12,5	2,97	3,06	2,94	3,03	2,94	м³

Ведомость расхода стали на элемент, кг

Марка элемента	Изделия арматурные: Арматура класса А-I ГОСТ 5781-82 ф6	ф8	Итого	А-II ф12	Итого	А-III ф8	ф10	ф12	ф14	Итого	Всего	Изделия закладные: Арматура класса А-I ГОСТ 5781-82 ф10	Итого	Шпилька В Ст 3 пс 2 ГОСТ 24379.1-80 м24	Итого	Шайба 24	Итого	Гайка Ст. 3 ГОСТ 5915-70 м24	Итого	Всего	Общий расход
ФА 2-1		15,1	15,1	10,4	10,4		19,4			19,4	44,9										44,9
ФА 2-1-01		15,1	15,1	10,4	10,4		19,4			19,4	44,9			5,54	5,54	0,24	0,24	0,42	0,42	6,2	51,1
ФА 2-1-02		15,1	15,1	10,4	10,4		19,4			19,4	44,9										44,9
ФА 5-1		19,4	19,4	20,8	20,8		26,1			26,1	66,3										66,3
ФА 5-1-01		19,4	19,4	20,8	20,8		26,1			26,1	66,3			5,54	5,54	0,24	0,24	0,42	0,42	6,2	72,5
ФАТ 5-1		25,92	25,92	33,48	33,48	3,64	26,1			29,74	89,14			11,08	11,08	0,48	0,48	0,84	0,84	12,4	101.54
ФАТ 5-1-01		39,48	39,48	33,48	33,48	3,64	26,1			29,74	102,7			5,54	5,54	0,24	0,24	0,42	0,42	6,2	108,9
ФФ 2-1	7,0		7,0	12,88	12,88	2,68	19,4			22,08	41.96	8,4	8,4	5,54	5,54	0,24	0,24	0,42	0,42	14,6	56,56
ФФ 2-1-01	7,0		7,0	12,88	12,88	2,68	19,4			22,08	41,96	8,4	8,4	5,54	5,54	0,24	0,24	0,42	0,42	14,6	56,56
ФФ 1-1	7,0		7,0	25,76	25,76	5,36	14,4			19,76	52,52	2,92	2,92	5,54	5,54	0,24	0,24	0,42	0,42	9,12	61,64
ФАТ 7-1		25,92	25,92	33,48	33,48	3,64		25,2	35,2	64,04	123,44										123,44
ФАТ 7-1-01		25,92	25,92	33,48	33,48	3,64		25,2	35,2	64,04	123,44			5,54	5,54	0,24	0,24	0,42	0,42	6,2	129,64
ФАТ 7-1-02		25,92	25,92	33,48	33,48	3,64		25,2	35,2	64,04	123,44										123,44
ФАТ 7-1-03		25,92	25,92	33,48	33,48	3,64		25,2	35,2	64,04	123,44										123,44
ФАТ 7-1-04		27,62	27,62	33,48	33,48	5,77	3,4	25,2	35,2	69,57	130,67										130,67

Ст. инж.	Куриленко		30.4.85
Рук. гр.	Мишанин		30.4.85
Гл. спец.	Павлинов		30.4.85
Нач. отд.	Осокин		30.4.85
ГИП	Глезин		
Н. контр.	Антонычева		30.4.85

ТП 816-1-176.89 – КЖ

Привязан

Инв. №

Центральная ремонтная мастерская для хозяйств с парком 75 тракторов (стены панельные)

Стадия	Лист	Листов
Р	14	

Фундаменты ФАТ 7-1 – ФАТ 7-1-04

Гипроагротехпром г. Иваново

Инв. № подл. | Подп. и дата | Взам. инв. №

Копировал Трофимова

23841-01 49 Формат А2

Альбом 1

Схема расположения фундаментов под оборудование и подпольных каналов

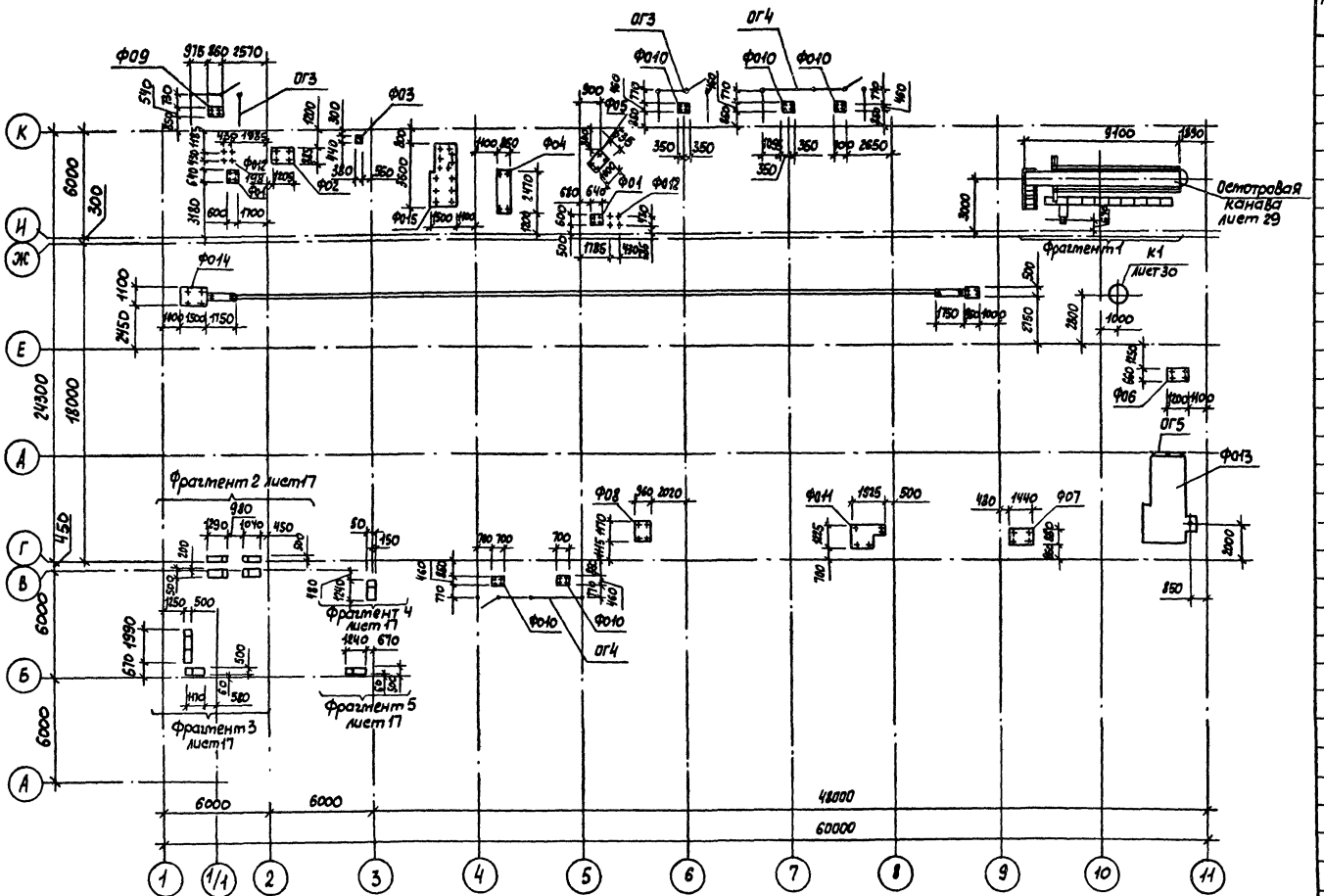

Спецификация к схеме расположения фундаментов под оборудование и подпольных каналов.

Марка, поз.	Обозначение	Наименование	Кол.	Масса ед., кг	Примеч.
		Фундаменты			
Ф01	лист 16	Ф01	2		0,23 м³
Ф02	лист 16	Ф02	1		1,87 м³
Ф03	лист 16	Ф03	1		0,05 м³
Ф04	лист 16	Ф04	1		1,26 м³
Ф05	лист 16	Ф05	1		0,19 м³
Ф06	лист 16	Ф06	1		0,40 м³
Ф07	лист 16	Ф07	1		0,63 м³
Ф08	лист 16	Ф08	1		0,37 м³
Ф09	лист 16	Ф09	1		0,46 м³
Ф010	лист 16	Ф010	5		0,32 м³
Ф011	лист 16	Ф011	1		0,60 м³
Ф012	лист 16	Ф012	2		0,15 м³
Ф013	лист 16	Ф013	1		6,80 м³
Ф014	лист 17	Ф014	1		5,0 м³
Ф015	лист 17	Ф015	1		6,40 м³
ТМ1	КЖ.И.59.00	Труба ТМ1	1	272,82	
1		Болт 1.1М16х500 ВСТ3 пс2 ГОСТ 24379.1-80	4		комплект
ОГ3	лист 31	Ограждение ОГ3	2		
ОГ4	лист 31	Ограждение ОГ4	2		
ОГ5	1.450.3-3.2.5.2.0.0.1.0-06	Ограждение ОГПМГэб-10.22	1	35,1	
П1	3.006.1-2.87.2-1	Плита П1-8	19	40	
П2	3.006.1-2.87.2-3	Плита П3-8	1	50	
2		Уголок 100х100х7-В ГОСТ 8509-86 ВСТ.3 пс6-1 ГУ14-1-3023-80	1	22,9	
3		Уголок 100х100х7-В ГОСТ 8509-86 ВСТ.3 пс6-1 ГУ14-1-3023-80	3	15,98	
4	КЖ.И.44.00	Крышка КП2	8	8,43	
5	1.400-15.8 1.730	Изделие закладное МН 776	1	3,70	
		Материалы			
		Бетон класса В 7,5	2,35		м³

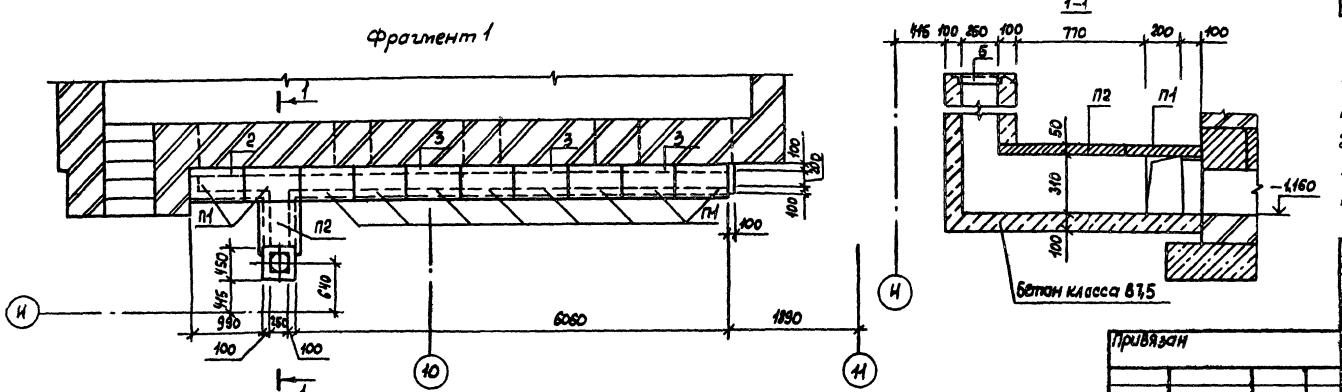

1. Фундаменты под оборудование выполнить из бетона класса В 12,5, подпольные каналы - из бетона класса В 7,5.
2. Размеры фундаментов под оборудование и разбивку колодцев под анкерные болты необходимо уточнить при получении оборудования

Техник	Гаврилова		20.4.89
Ст. инж.	Пылайкин		20.4.89
Рук. гр.	Мишанин		20.4.89
Гл. спец.	Павлинов		20.4.89
Нач. отд.	Осокин		20.4.89
ГИП	Глезин		
Н. контр.	Антонычева		15.4.89

ТП 816-1-176.89 КЖ

Центральная ремонтная мастерская для хозяйства парком 75 тракторов (стены панельные)

Стадия	Лист	Листов
Р	15	

Схема расположения фундаментов под оборудование и подпольных каналов. Фрагмент 1

Гипроагротехпром г. Иваново

Привязан

Инв. №

Копировал Трофимова

23841-01 50

Формат А2

Нач. отд. ТХ	Рекин		20.4.89
Нач. отд. ОВ	Польгин		12.4.89

Взам. инв. №

Подп. и дата

Инв. № подл.

Альбом 1

Ф01- Ф010

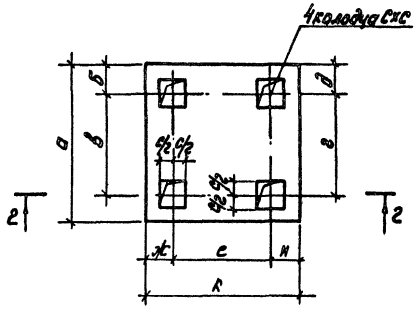

Рис.3
2-2

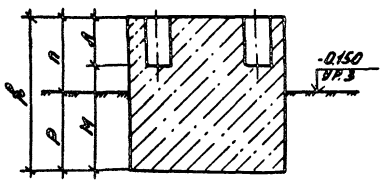

Марка	Рис.	Размеры, мм															Примечание
		а	б	в	г	д	е	ж	и	к	л	м	п	р	с	h	
Ф01	2	640	125	390	390	125	350	125	125	600	500	100	100	500	100	600	
Ф02	1	885	120	645	595	145	965	120	120	1205	700	100	—	—	130	1750	N=3100кг
Ф03	1	440	100	240	240	100	180	100	100	380	200	100	—	—	80	300	
Ф04	1	850	123	627	650	100	1886	340	244	2470	500	100	—	—	100	600	
Ф05	1	1000	100	790	790	100	435	100	100	635	200	100	—	—	100	300	
Ф06	2	660	100	460	460	100	1000	100	100	1200	300	200	100	400	100	500	
Ф07	1	880	150	580	580	150	1140	150	150	1440	300	200	—	—	80	500	
Ф08	1	960	262,5	435	560	200	650	335	185	1170	230	100	—	—	100	330	
Ф09	3	540	100	340	340	100	560	150	150	860	200	800	500	500	80	1000	
Ф010	3	460	100	260	260	100	400	150	150	700	200	800	500	500	80	1000	

Рис.1
2-2

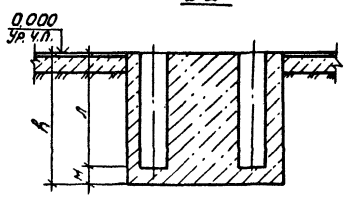

Рис.2
2-2

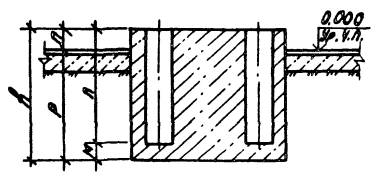

Ф0-13

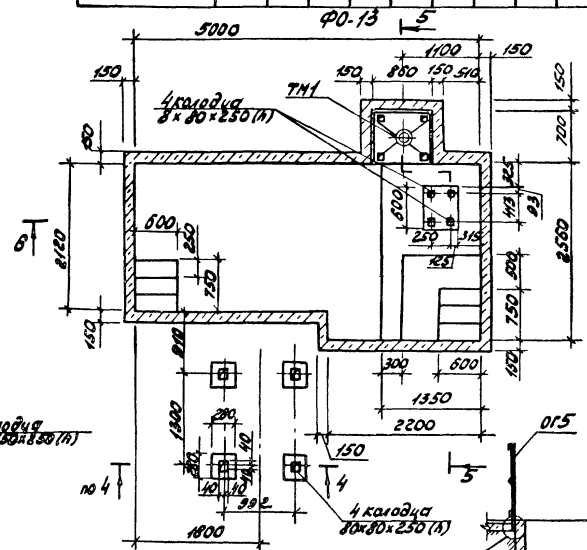

5-5

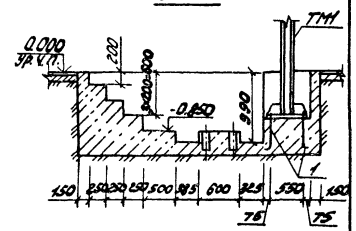

Ф011

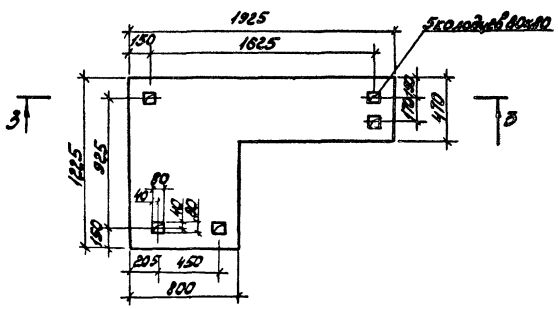

Ф012

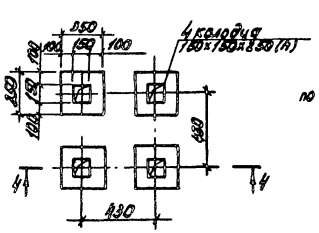

6-6

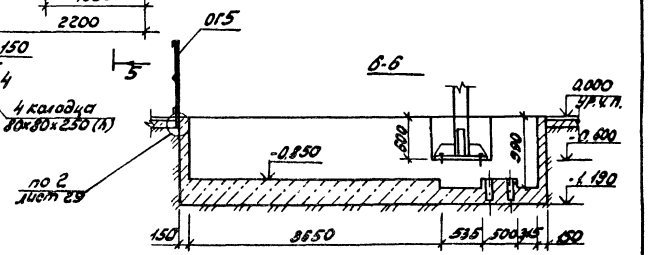

3-3

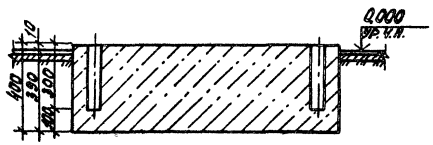

4-4

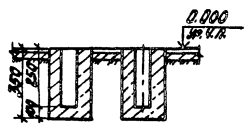

Техник	Гаврилова		20.4.89
Ст. инж.	Мусина		20.4.89
Рук. гр.	Мишанин		20.4.89
Гл. спец.	Павлинов		20.4.89
Нач. отд.	Осокин		20.4.89
РИП	Глезин		
Н.контр.	Антонычева		11.05.89

ТП 816-1-176.89 КЖ

Привязан

Инв.№

Центральная ремонтная мастерская для хозяйств с парком 75 тракторов (Стены панельные)

Стадия	Лист	Листов
Р	16	

Фундаменты Ф01-Ф013 Сечения

Гипроагротехпром г.Иваново

Инв.№ подл. | Подп. и дата | Взам. инв.№

Копировал Пономарёва 23841-01 51 Формат А2

Альбом 1

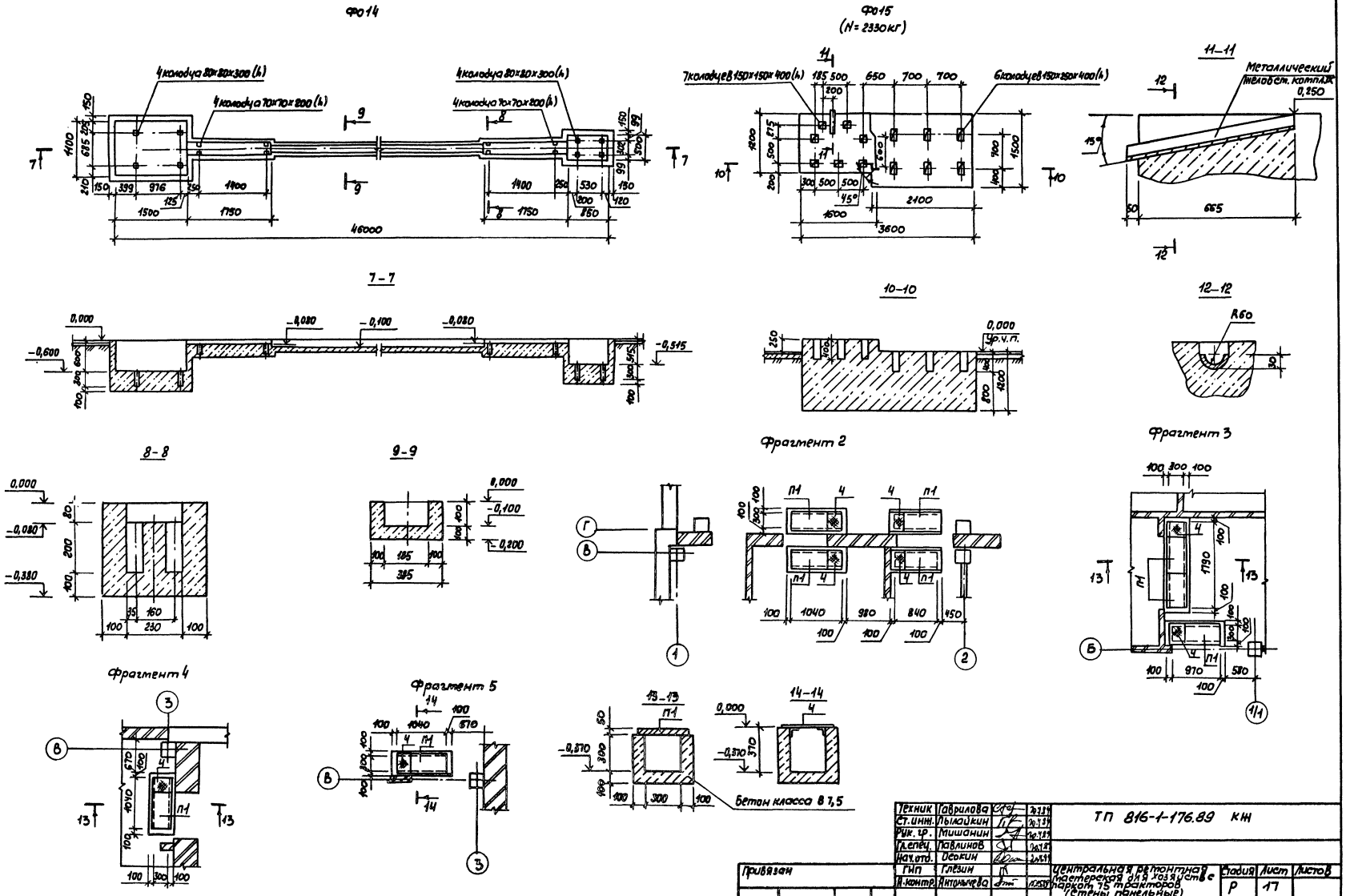

Техник	Гаврилова		20.7.89
Ст. инж.	Пылайкин		20.7.89
Рук. гр.	Мишанин		20.7.89
Гл. спец.	Павлинов		20.7.89
Нач. отд.	Осокин		20.7.89
ГИП	Глезин		
Н. контр.	Антонычева		15.5.89

ТП 816-1-176.89 КЖ

Привязан

Инв. №

Центральная ремонтная мастерская для хозяйств с парком 75 тракторов (стены панельные)

Фундаменты Ф014, Ф015. Фрагменты 2-5. Разрезы

Стадия	Лист	Листов
Р	17	

Гипроагротехпром г. Иваново

Копировал Тродитова

23841-01 52 Формат А2

Инв. № подл. | Подп. и дата | Взам. инв. №

Альбом 1

Схема расположения колонн и балок покрытия в осях Г-К

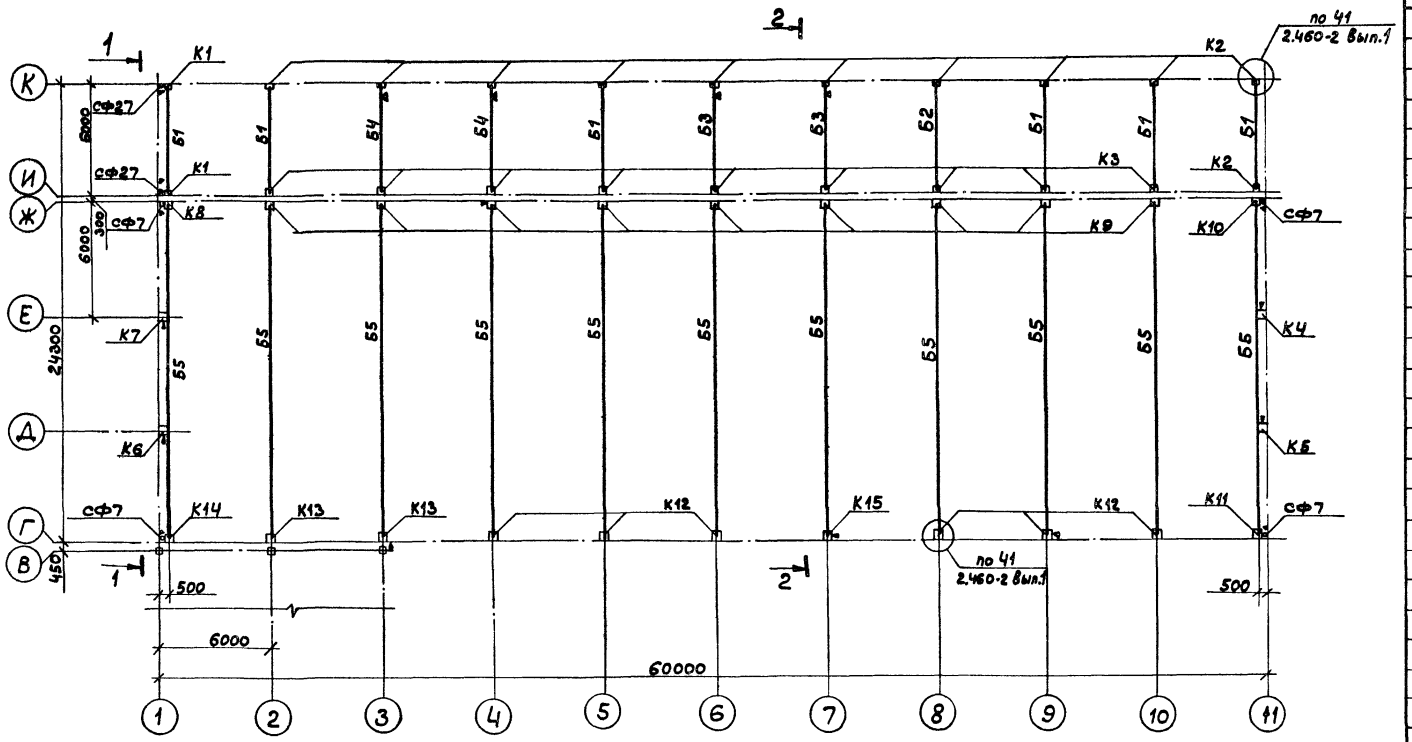

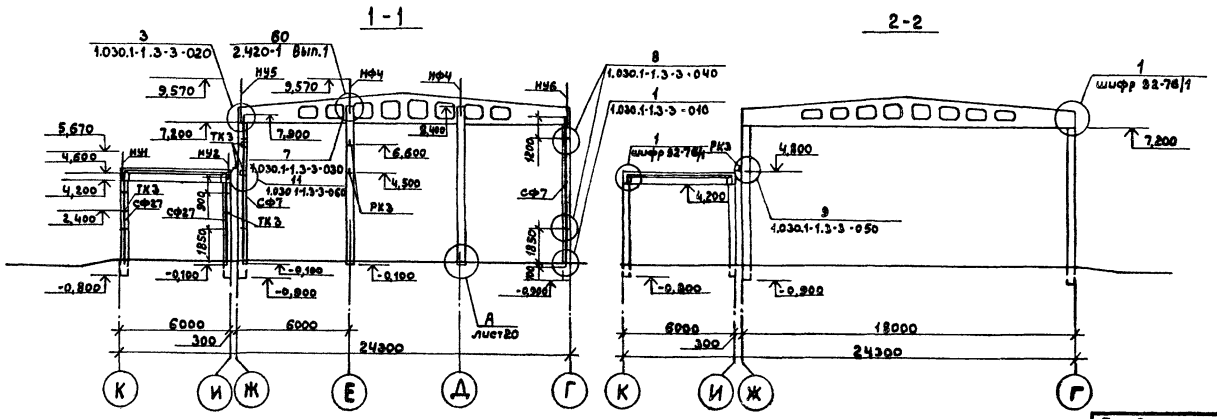

Спецификация к схеме расположения колонн и балок покрытия в осях Г-К (начало)

Марка, поз.	Обозначение	Наименование	Кол.	Масса ед, кг	Примеч.
		Колонны			
К1	КЖ.И.03.00	К 42-3-1	2	1100	
К2	-01	К 42-3-2	11	1100	
К3	1.423-3, Вып.1	К 42-3	9	1100	
К4	КЖ.И.02.00	6 КФ 85-1-Н1	1	2400	
К5	-01	6 КФ 85-1-Н2	1	2400	
К6	-02	6 КФ 85-1-Н3	1	2400	
К7	-03	6 КФ 85-1-Н4	1	2400	
К8	КЖ.И.01.00	К 72-5-1	1	3300	
К9	-01	К 72-5-2	9	3300	
К10	-02	К 72-5-3	1	3300	
К11	-03	К 72-5-4	1	3300	
К12	-04	К 72-5-5	6	3300	
К13	-05	К 72-5-6	2	3300	
К14	-06	К 72-5-7	1	3300	
К15	-07	К 72-5-8	1	3300	
		Балки			
Б1	КЖ.И.08.00	1БСТ6 -6АIVТ-1	6	1150	
Б2	-02	1БСТ6 -7АIVТ-1	1	1150	
Б3	-03	1БСТ6 -7АIVТ-2	2	1150	
Б4	-04	1БСТ6 -7АIVТ-3	2	1150	
Б5	КЖ.И.07.00	1БДР18 -3АIVТ-1	11	8400	
		Стойки			
СФ7	1.030.1-1 4-2-10-06	СФ7	4	417,9	
СФ27	1.030.1-1.4-2-20-07	СФ27	2	246,9	
		Насадки			
НУ1	1.030.1-1.4-1-020	НУ1	1	25,2	
НУ2	-01	НУ2	1	25,2	
НУ5	-04	НУ5	2	37,2	
НУ6	-05	НУ6	2	37,2	
НФ4	1.030.1-1.4-1-010-03	НФ4	4	35,2	
Т24	1.030.1-1.4-1-240	Деталь крепления Т24	24	1,10	

1. Знаком ▼ обозначена ориентация колонн и балок при монтаже.
2. Продолжение спецификации см. лист 20

Ст.инж.	Куриленко		20.4.89
Рук.гр.	Мишанин		20.4.89
Гл.спец.	Павлинов		20.4.89
Нач.отд.	Осокин		20.4.89
ГИП	Глезин		
Н.контр.	Антонычева		11.05.89

ТП 816-1-176.89 КЖ

Привязан

Инв.№

Центральная ремонтная мастерская для хозяйств с парком 75 тракторов (Стены панельные)

Стадия	Лист	Листов
Р	18	

Схема расположения колонн и балок покрытия в осях Г-К

Гипроагротехпром г. Иваново

Копировал Болотова 23841-01 53 Формат А2

Инв.№ подл. | Подпись и дата | Взам.инв.№

Альбом 1

Схема расположения колонн, ригелей перекрытия и диафрагм жесткости в осях А-В

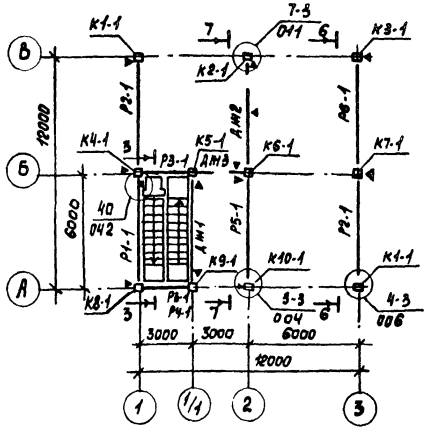

Схема расположения ригелей покрытия и диафрагм жесткости в осях А-В

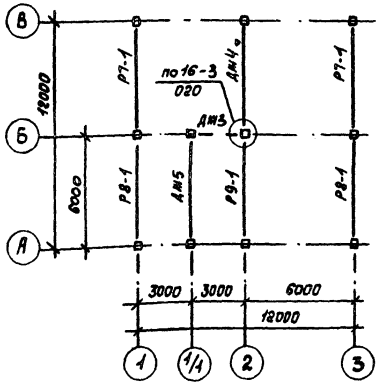

6 – 6

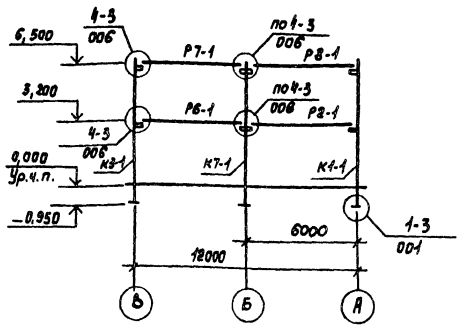

3 – 3

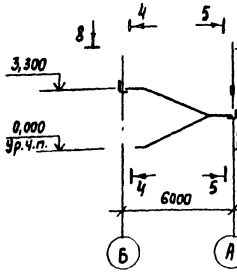

4 – 4

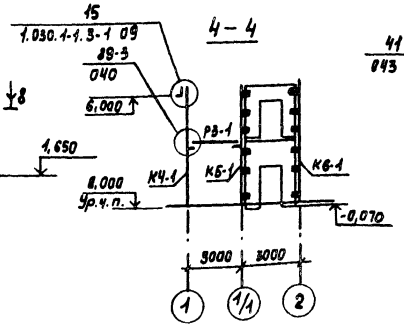

7 – 7

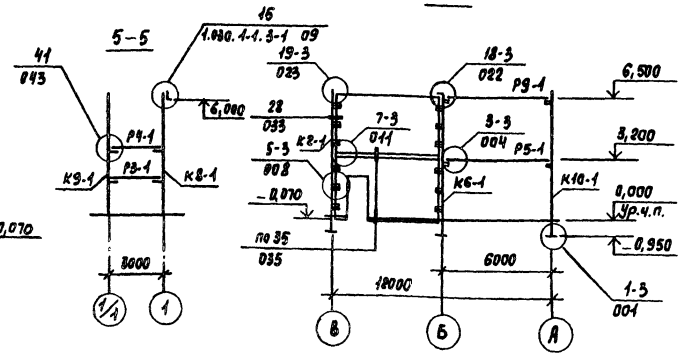

Вид 8 – 8

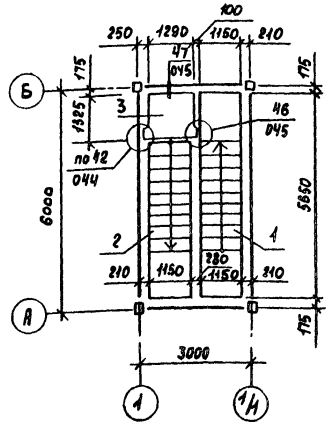

Марка, поз.	Обозначение	Наименование	Кол.	Масса ед., кг	Примеч.
		Марши лестничные			
1	1.050.1-2.1 04.0.00.0	ЛМП 57.11.17-5	1	2400	
2	1.050.1-2.1 13.0.00.0	ЛМП 57.11.17-5-3	1	2100	
3	1.050.1-2.1 17.0.00.0-02	Площадка лестничная ЛПП 14.13В	1	600	

1. Узлы приняты по серии 1.080-1/85, вып. 6-1.
2. Знаком ▽ обозначена ориентация колонн, ригелей и диафрагм жесткости при монтаже.

Спецификация к схемам расположения колонн, ригелей, перекрытия и покрытия, и диафрагм жесткости в осях А-В

Марка, поз.	Обозначение	Наименование	Кол.	Масса ед., кг	Примеч.
		Колонны			
К1-1	КЖ.И.04.00	2КО 3.33-2.1-1	2	1710	
К2-1	КЖ.И.05.00	2К 3.33-1-1	1	1676	
К3-1	КЖ.И.04.00-01	2КО 3.33-2.1-2	1	1710	
К4-1	КЖ.И.05.00-03	2КД 3.33-1.1-1	1	1744	
К5-1	КЖ.И.05.00-01	2К 3.33-1-2	1	1676	
К6-1	КЖ.И.04.00-02	2КО 3.33-2.1-3	1	1710	
К7-1	КЖ.И.05.00-05	2КД 3.33-1.1-5	1	1744	
К8-1	КЖ.И.04.00-03	2КО 3.33-2.1-4	1	1710	
К9-1	КЖ.И.05.00-02	2К 3.33-1-3	1	1676	
К10-1	КЖ.И.04.00-04	2КО 3.33-2.1-5	1	1710	
		Ригели			
Р1-1	КЖ.И.09.00	Р3.57-1	1	770	
Р2-1	1.020-1/83.3-1 07-02	РОП 4.57-40	2	2070	
Р3-1	16	РЛП 4.27-40	2	880	
Р4-1	17-03	Р3.27	1	370	
Р5-1	02-01	РДП 4.57-50АтV	1	2600	
Р6-1	07-03	РОП 4.57-45	1	2070	
Р7-1	-01	РОП 4.57-30	2	2070	
Р8-1	07	РОП 4.57-20	2	2070	
Р9-1	02	РДП 4.57-40АтV	1	2600	
		Диафрагмы жесткости			
ДН1	1.020-1/83.4-1 11-01	1Д 56.33	1	7300	
ДН2	КЖ.И.10.00-02	2ДПК 56.33-Н	1	7230	
ДН3	-05	1ДП 26.33-Н	2	2380	
ДН4	-06	2Д 56.33-Н	1	8230	
ДН5	1.020-1/83.4-1 11	2Д 56.33	1	8230	
		Изделия соединительные			
мс3	1.020-1/83.7-1030	мс3	36	2,43	
мс4	040	мс4	36	0,13	
мс9	030-01	мс9	12	1,60	
мс21	1.020-1/83 6-1 260.10.070.260	Лист 8-ПН-10 ГОСТ 19903-74 (260х260) / Ст3пс ГОСТ 14637-79	11	0,55	
мс23	1.020-1/83.6-1 100.10.060.110	Лист 6-10,0 ГОСТ 19903-74 100х110 / Ст3пс ГОСТ 14637-79	6	0,86	
мс27	1.020-1/83.7-1 090	мс27	4	11,26	
мс29	1.020-1/83.6-1 140.90.10.080.220	Уголок 140х90х10-В ГОСТ 8510-86 / Ст3кп ГОСТ 535-79 L=220	2	3,85	
мс30	1.020-1/83.7-1 100	мс30	1	2,90	
мс32	1.020-1/83.6-1 125.80.10.080.60	Уголок 125х80х10-Б ГОСТ 8510-86 / Ст3пс6 ГОСТ 535-79 L=60	1	0,93	

Ст. инж.	Куриленко			ТП 816-1-176.89 КЖ
Рук. гр.	Мишанин			
Гл. спец.	Павлинов			
Нач. отд.	Осокин			
ГИП	Глезин			
Н. контр.	Антонычева			Центральная ремонтная мастерская для хозяйств с парком 25 тракторов (Стены панельные)
				Схемы расположений колонн, ригелей перекрытия и покрытия и диафрагм жесткости в осях А-В

Стадия	Лист	Листов
Р	19	

Гипроагротехпром г. Иваново

Привязан

Инв. № подл. | Подп. и дата | Взам. инв. №

Копировал Трофимова

23841-01 54 Формат А2

Альбом 1

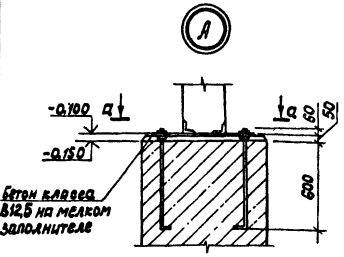

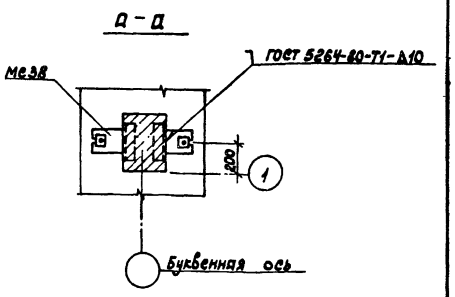

Спецификация к схеме расположения колонн и балок покрытия в осях Г-К (окончание)

Марка, Поз.	Обозначение	Наименование	Кол.	Масса ед., кг	Примеч.
		Изделия стальные			
ММ50	1.400-7	ММ 50	44	1,8	
ММ20	1.400-7	ММ 20	4	6,3	
ММ8	1.400-7	ММ 8	4	3,6	
МС38	1.030.9-2.7-2-0.30.0	Изделие соединительное МС38	4	22,0	
		Консоли опорные			
РК3	1.030.1-1. 4-1-080-04	РК3	15	13,3	
ТК3	1.030.1-1. 4-1-110	ТК3	9	17,6	

1. Монтаж сборных ж.б. конструкций производить согласно СНиП 3.09.01-87 Несущие и ограждающие конструкции и требований серий 1.462.1-3/80; 1.462-10/80, 1.020-1/83, 1.423-3 Вып.1.
2. Колонны заделать в фундаменты бетоном класса В15 на мелком гравии, морозостойкость не ниже F50.
3. В ходе монтажа после привярки к закладным изделиям колонн примыкающих элементов металлизировать дополнительно сварные швы и участки закладных изделий с нарушенным защитным покрытием.

Ст. инж.	Куриленко			ТП 816-1-176.89 КЖ
Рук. гр.	Мишанин			
Гл. спец.	Павлинов			
Нач. отд.	Осокин			
ГИП	Глезин			
Н. контр.	Антонычева			

Привязан

Инв. №

Центральная ремонтная мастерская для хозяйств с парком 75 тракторов (Стены панельные)

Стадия: Р | Лист: 20 | Листов:

Узел 1

Гипроагротехпром г. Иваново

Копировал Карпина

Формат А3

Альбом 1

Схема расположения монорельса

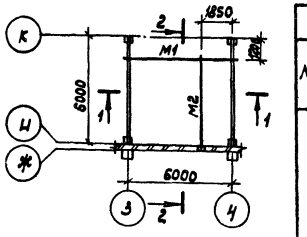

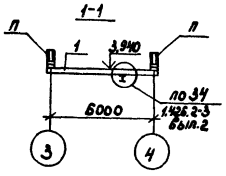

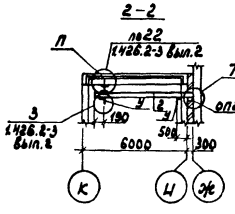

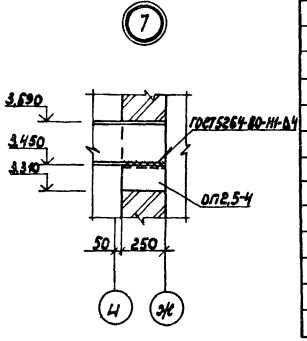

Ведомость элементов

Марка	Сечение: Эскиз	Поз.	Сечение: Состав	Опорные усилия: M, кНм	Опорные усилия: N, кН	Опорные усилия: Q, кН	Группа габаритр.	Марка металла	Примеч.
М1 М2	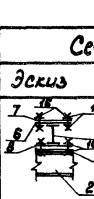	1	I 20					ВСт.3 ГОСТ 5264-80	
		2	I 24М					ВСт.3 ГОСТ 5264-80	
			S10						
			4 болта М12						
П		3	2 ГнL 60×50×3		18				
У		4	L 100×7					ВСт.3 ГОСТ 5264-80	
			Б6					ВСт.3кп2 ГОСТ 535-79	
			2 болта М18						

Спецификация к схеме расположения монорельса

Марка, Поз.	Обозначение	Наименование	Кол.	Масса ед., кг	Примеч.
ОП2.5-4	1.869.1-1 100	Подушка опорная ОП2.5-4	1	33	
1		Двутавр 20 ГОСТ 8239-72 / ВСт3пс5-2 ГОСТ 19414-3023-80 L=6300	1	132,3	
2		Двутавр 24М Т 1414-2-427-80 / ВСт3пс5 ГОСТ 535-79 L=5290	1	202,6	
3		Швеллер 50×50×5 ГОСТ 8278-83 / ВСт3пс5 ГОСТ 19414-3023-80 L=790	4	2,35	
4		Уголок 80×100×8 ГОСТ 8509-86 / ВСт3пс5 ГОСТ 19414-3023-80 L=150	2	1,62	
5		Уголок 50×50×5 ГОСТ 8509-86 / ВСт3кп2 ГОСТ 535-79 L=200	4	0,38	
		Лист 6-10.0 ГОСТ 19903-74 / ВСт3пс5 ГОСТ 19414-3023-80			
6		300×320	2	7,54	
7		216×340	2	5,76	
8		340×280	1	7,47	
9		320×280	1	7,03	
10		70×70	16	0,38	
11		Лист 6-8.0 ГОСТ 19903-74 / ВСт3кп2 ГОСТ 14637-79 90×90	2	0,38	
12		Лист 6-8.0 ГОСТ 19903-74 / ВСт3кп2 ГОСТ 14637-79 50×300	2	0,94	
		Лист 6-8.0 ГОСТ 19903-74 / ВСт3кп2 ГОСТ 14637-79		24,4	
13		Болт М18-6g×45.58 ГОСТ 7798-70	4		
14		Гайка М18-6Н.5 ГОСТ 5915-70	4		
15		Шайба 18.01.08 кп. ГОСТ 11371-78	4		
16		Болт М12-6g×100.58 ГОСТ 7798-70	18		
17		Гайки М12-6Н.5 ГОСТ 5915-70	18		
18		Шайба 12.01.08 кп ГОСТ 11371-78	18		

Ст. инж.	Пылайкин			ТП 816-1-176.89 КЖ
Рук. гр.	Мишанин			
Гл. спец.	Павлинов			
Нач. отд.	Осокин			
ГИП	Глезин			
Н. контр.	Антонычева			

Привязан

Инв. №

Центральная ремонтная мастерская для хозяйств с парком 75 тракторов (Стены панельные)

Стадия: Р | Лист: 21 | Листов:

Схема расположения монорельса. Разрезы 1-1, 2-2. Узел I

Гипроагротехпром г. Иваново

Копировал Карпина

23841-01 55

Формат А3

Альбом 1

Схема расположения панелей стен по оси Г

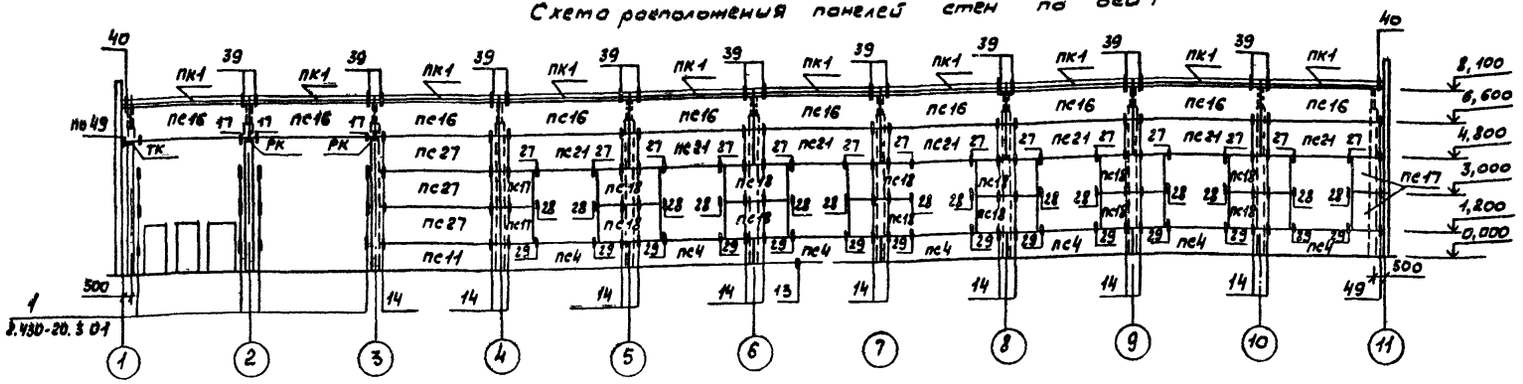

Схема расположения панелей стен по оси Ж

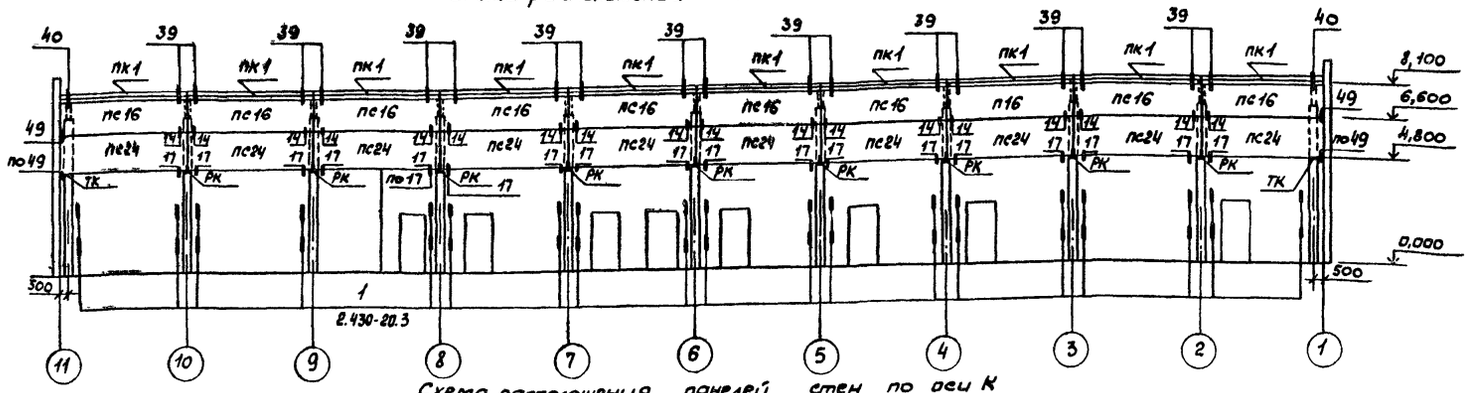

Схема расположения панелей стен по оси К

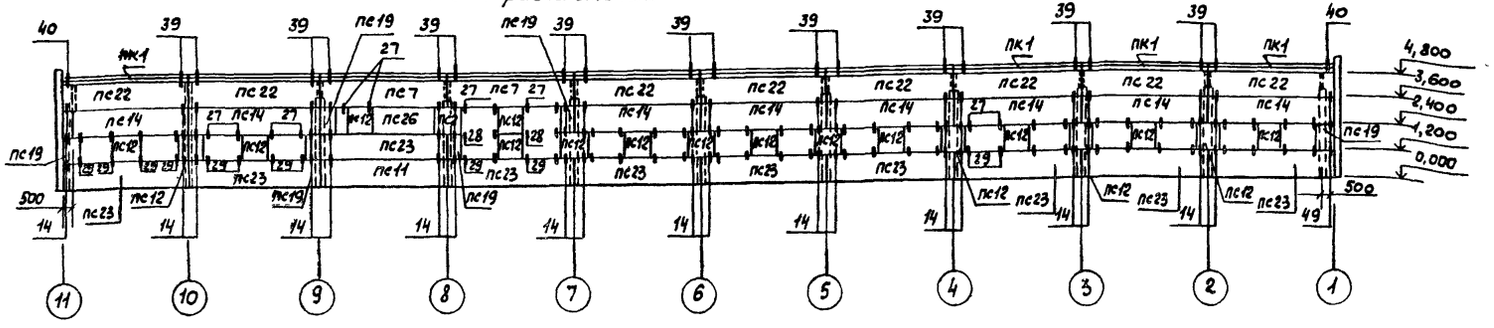

Схема расположения панелей стен по оси 1 (в осях К-Г)

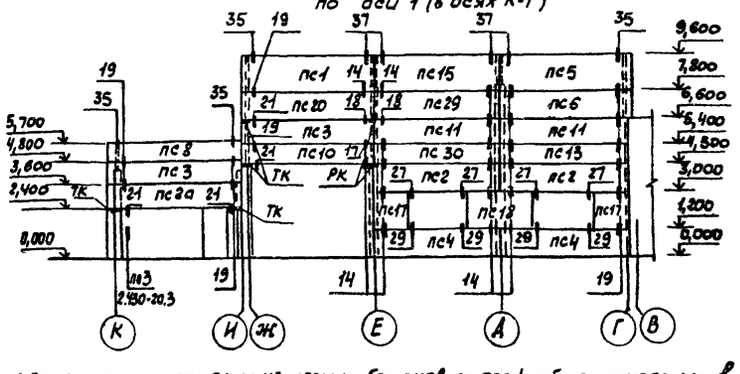

1. Панели стен приняты из легких бетонов со средней плотностью в сухом состоянии 900 кг/м³. Бетон принять морозостойкости F50
2. Наружные поверхности панелей должны быть окрашены цементно-перхлорвиниловыми красками ЦПХВ толщиной 2мм в заводских условиях
3. Монтажные узлы приняты по серии 1.030.1-1 вып. 3-3

Марка, поз.	Обозначение	Наименование	Кол.	Масса ед., кг	Примеч.
		Панели			
пс27	1.030.1-1.1-1. 07-05	пс60.18.2,5-2.Л-31	4	3190	
пс28	1.030.1-1.1-1. 16-03	пс63.12.2,5-3.Л-1-33	1	2230	
пс29	1.030.1-1.1-1 05-03	пс60.12.2,5-3.Л-32	2	2120	
пс30	1.030.1-1.1-1 04-08	пс60.9.2,5-2.Л-32	2	1600	
пк-1	1.030.1-1. 2-16.00. 8-01	Панель карнизная ПК 60.7-Л	30	1300	
	1.030.1-1. 3-3-5/1	Лист Б-10,0 ГОСТ 19903-74 / Вст3пс6-1ТУ14-1-3023-80 20х60	5	0,3	

Спецификация к схемам расположения стеновых панелей по осям: Г; Ж; К; 1 (в осях К-Г); 11

Марка поз.	Обозначение	Наименование	Кол.	Масса, ед., кг	Примеч.
		Панели			
пс1	1.030.1-1.1-1 24-06	пс63.18.2,5-2.Л-2.34	2	3350	
пс2	1.030.1-1.1-1 06-04	пс60.15.2,5-2.Л-48	3	2660	
пс3	1.030.1-1.1-1 24-03	пс63.12.2,5-3.Л-2.31	7	2230	
пс4	1.030.1-1.1-1 05-03	пс60.12.2.5-3.Л-47	10	2120	
пс5	1.030.1-1.1-1 16-06	пс63.18.2,5-2.Л-1.34	2	3350	
пс6	1.030.1-1.1-1 16-03	пс63.12.2,5-3.Л-1.31	2	2230	
пс7	КЖ.И. 21.00	пс60.12.2,5-3.Л-46а	2	2120	
пс8	1.030.1-1.1-1 24	пс63.9.2,5-2.Л-2.31	1	1680	
пс9	КЖ.И. 19.00	пс63.9.2,5-2.Л-1.37а	1	1680	
пс10	-01	пс63.9.2,5-2.Л-2.37а	1	1680	
пс11	1.030.1-1.1-1 05-03	пс60.12.2,5-3.Л-31	5	2120	
пс12	1.030.1-1.1-1 60-01	2пс12.12.2,5-Л-59	19	420	
пс13	1.030.1-1.1-1 04-08	пс60.9.2,5-2.Л-31	1	1600	
пс14	КЖ.И. 22.00	пс60.12.2,5-3.Л-43а	8	2120	
пс15	1.030.1-1.1-1 07-05	пс60.18.2,5-2.Л-34	2	3190	
пс16	1.030.1-1.1-1 06-04	пс60.15.2,5-2.Л-35	20	2660	
пс17	1.030.1-1.1-1 62-05	2пс15.18.2,5-Л-58	6	790	
пс18	1.030.1-1.1-1 03-05	пс30.18.2,5-6.Л-57	13	1600	
пс19	1.030.1-1.1-1 58-01	2пс6.12.2,5-Л-60	6	210	
пс20	1.030.1-1.1-1 24-03	пс63.12.2,5-3Л-2.33	2	2230	
пс21	1.030.1-1.1-1 07-05	пс60.18.2,5-2.Л-48	7	3190	
пс22	1.030.1-1.1-1 05-03	пс60.12.2,5-3.Л-35	8	2120	
пс23	КЖ.И. 20.00	пс60.12.2,5-3.Л-41а	10	2120	
пс24	1.030.1-1.1-1 07-05	пс60.18.2,5-2.Л-32	10	3190	
пс25	1.030.1-1.1-1 24-06	пс63.18.2,5-2.Л-2.31	1	3350	
пс26	1.030.1-1.1-1 01-10	пс30.12.2,5-6.Л-57	1	1340	
		Элементы крепления			
Т5	1.030.1-1.4-1 -130	Т5	12	0,4	
А1	1.030.1-1.03-2401	Уголок 90х56х8-В (ОСТ 8510-86 / Ст3сп ГОСТ 535-79) l=80	60	0,7	
А2	1.030.1-1 03-2402	Лист Б-14,0 ГОСТ 19903-74 / Вст3кп2 ГОСТ 14637-79 70х150	60	1,2	
А3	1.030.1-1.03-2403	Лист Б-8,0 ГОСТ 19903-74 / Вст3кп2 ГОСТ 14637-79 70х100	90	0,4	
Т3	1.030.1-1.4-1-120	Т3	195	0,4	
Т8	1.030.1-1.4-1-140	Т8	24	0,5	
Т9	1.030.1-1.4-1-150	Т9	6	0,4	
Т10	-01	Т10	54	1,30	
Т17	1.030.1-1.4-1-220	Т17	30	0,30	
МС1	2.430-20.4010	МС1	46	0,52	
МС2	2.430-20.4020	МС2	1	0,52	
	1.030.1-1.3-3-514	Лист Б-8,0 ГОСТ 19903-74 / Вст3кп2 ГОСТ 14637-79 80х140	56	0,7	
	1.030.1-1.3-3-515	Лист Б-8,0 ГОСТ 19903-74 / Вст3кп2 ГОСТ 14637-79 140х140	68	1,23	
	1.030.1-1.3-3-516	Лист Б-6,0 ГОСТ 19903-74 / Вст3кп2 ГОСТ 14637-79 60х250	6	0,7	

Ст. инж.	Чистяков		20.4.89
Рук. гр.	Мишанин		20.4.89
Гл. спец.	Павлинов		20.4.89
Нач. отд.	Осокин		20.4.89
Гип	Глезин		
Н. контр.	Антонычева		15.6.89

ТП 816-1-176.89 КЖ

Привязан

Инв. №

Центральная ремонтная мастерская для хозяйств с парком 75 тракторов (стены панельные)

Стадия	Лист	Листов
Р	22	

Схемы расположения панелей стен по осям: Г; Ж; К; 1 (в осях К-Г)

Гипроагротехпром г. Иваново

Инв. № подл. | Подп. и дата | Взам. инв. №

Копировал Трофимова

23841-01 56 Формат А2

Альбом 1

Схема расположения панелей по оси А

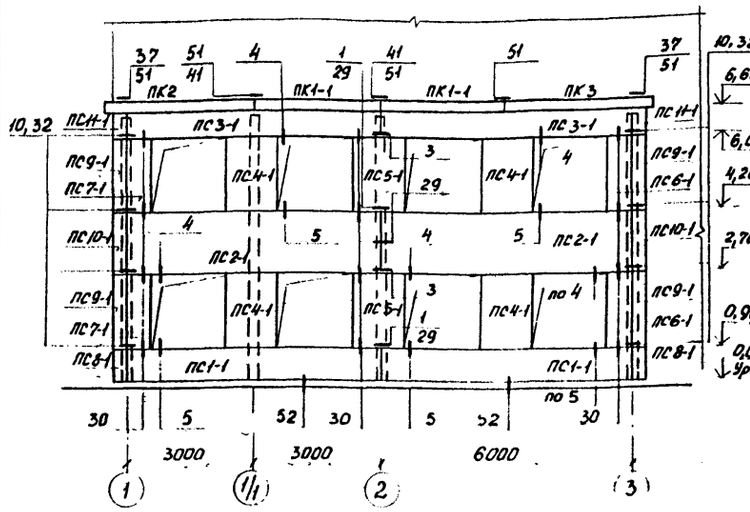

Схема расположения панелей по оси 3

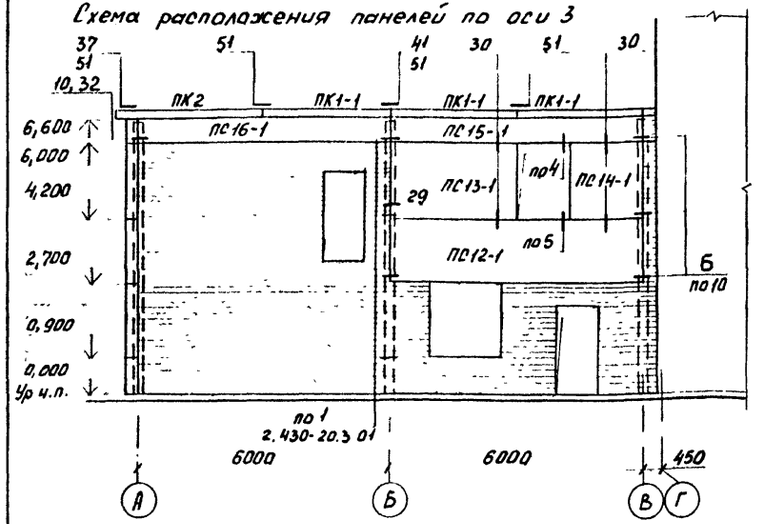

Схема расположения панелей по оси 1 (в осях В-А)

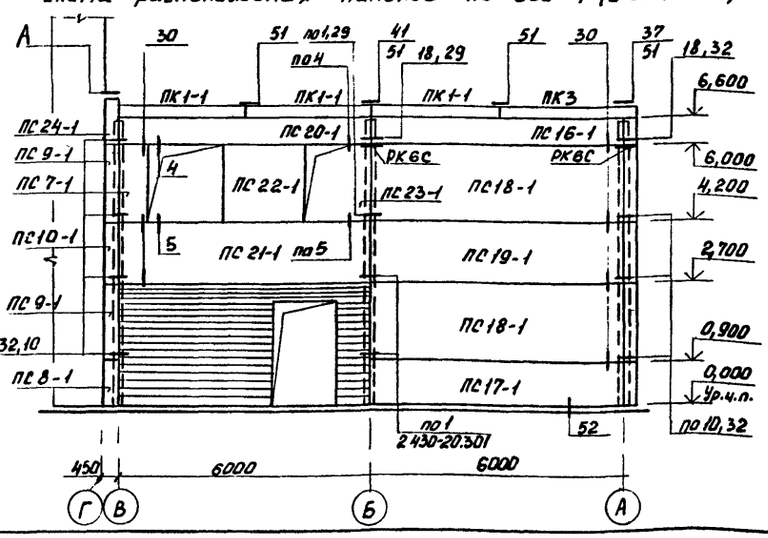

Марка, поз.	Обозначение	Наименование	Кол.	Масса ед., кг	Примеч.
		Изделия соединительные			
МС1-1	2.430-20.4.010	МС1	14	0,52	
МС1	1.030.1-1.4-1-270	МС1	40	0,26	
МС2-1	1.030.1-1.3-1.44.6.011.150	МС2	24	0,032	
МС2	1.030.1-1.3-1.44.70.6.060.80	МС2	44	0,28	
МС17	1.030.1-1.4-1-320	МС17	31	0,41	
МС20	1.030.1-1.3-1.44.40.8.060.150	МС20	19	0,38	
МС25	1.030.1-1.3-1.44.75.75.6.080.150	МС25	3	1,03	
МС27-1	1.030.1-1.3-1.44.40.8.060.110	МС27	11	0,28	
РК6С	1.030.1-1.4-1-330-02	Консоль опорная РК6С	2	15,7	
С4	КЖИ. 49.00	Сетка арматурная С4	3	0,895	

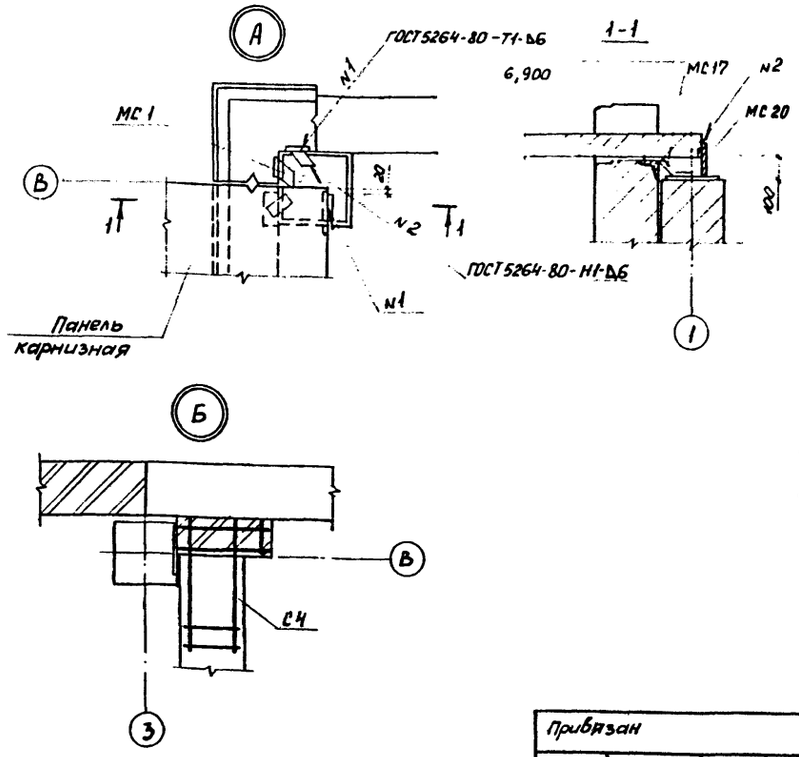

Спецификация к схемам расположения панелей стен

Марка, поз.	Обозначение	Наименование	Кол.	Масса ед., кг	Примеч.
		Панели карнизные			
ПК1-1	1.030.1-1.2-11.00.0	ПК30.10-Т	8	700	
ПК2	1.030.1-1.2-14.00.0	1ПК39.10-Т-1	2	800	
ПК3	1.030.1-1.2-15.00.0	1ПК39.10-Т-2	2	800	
		Панели стеновые			
ПС1-1	КЖ.И.30.00-01	ПС60.9.3,0-6Л-6	2	1910	
ПС2-1	КЖ.И.34.00-01	ПС60.15.3,0-3Л-9	2	3140	
ПС3-1	КЖ.И.29.00-01	ПС60.6.3,0-8Л-15	2	1310	
ПС4-1	КЖ.И.25.00-01	2ПС12.18.3,0-Л-4	4	750	
ПС5-1	-02	2ПС12.18.3,0-Л-1	2	750	
ПС6-1	КЖ.И.27.00-01	2ПС6.18.3,0-Л-3	2	370	
ПС7-1	КЖ.И.27.00	2ПС6.18.3,0-Л-2	3	370	
ПС8-1	КЖ.И.28.00-01	3ПС46.90.30-Л-1	3	190	
ПС9-1	-03	3ПС46.180.30-Л-1	6	390	
ПС10-1	-02	3ПС46.150.30-Л-1	3	320	
ПС11-1	КЖ.И.28.00	3ПС46.60.30-Л-1	2	130	
ПС12-1	КЖ.И.26.00	ПС60.15.3,0-3Л-А	1	3140	
ПС13-1	КЖ.И.32.00	ПС30.18.3,0-6Л-А	1	1890	
ПС14-1	-01	2ПС18.3.18.3,0-Л-2	1	1120	
ПС15-1	КЖ.И.31.00	ПС60.6.3,0-8Л-А	1	1310	
ПС16-1	КЖ.И.33.00-03	ПС60.6.3,0 8Л-3	2	1310	
ПС17-1	КЖ.И.33.00	ПС60.9.3,0-6Л-1	1	1910	
ПС18-1	-02	ПС60.18.3,0-2Л-1	1	3760	
ПС19-1	КЖ.И.33.00-01	ПС60.15.3,0-3Л-1	1	3140	
ПС20-1	КЖ.И.29.00	ПС60.6-3,0-8Л-15-А	1	1310	
ПС21-1	КЖ.И.30.00-03	ПС60.15.3,0-3Л-6-А	1	3140	
ПС22-1	КЖ.И.25.00	2ПС21.18.3,0-Л-4	1	1310	
ПС23-1	КЖ.И.27.00-03	2ПС3.18.3,0-Л-2	1	190	
ПС24-1	КЖ.И.28.00-04	3ПС46.90.30-Л-2	1	190	

1. Панели стен приняты из легких бетонов со средней плотностью в сухом состоянии 900 кг/м³. Морозостойкость бетона F50.
2. Наружные поверхности панелей должны быть окрашены цементно-перхлорвиниловыми красками ЦПКВ толщиной 2мм в заводских условиях.
3. Все монтажные узлы, неоговоренные на схемах расположения, приняты по серии 1.030.1-1, вып 3-1.
4. До монтажа установить в панелях для простенков шлямбурные пробки для крепления оконных блоков.

Ст.инж.	Мусина		20.4.89
Рук.гр.	Мишанин		20.4.89
Гл.спец.	Павлинов		20.4.89
Нач.отд.	Осокин		20.4.89
ГИП	Глезин		
Н.контр.	Антонычева		15.05.89

ТП 816-1-176.89 КЖ

Привязан

Инв. N.

Центральная ремонтная мастерская для хозяйств с парком 75 тракторов (стены панельные)

Схемы расположения стеновых панелей по осям А, 3, 1 (в осях В-А). Узлы А, Б

Стадия	Лист	Листов
Р	23	

Гипроагротехпром г. Иваново

Инв. N подл. | Подпись и дата | Взам. инв. N

Копировал Ершова 23841-01 57 Формат А2

Альбом 1

Схема расположения панелей перекрытия на отм. 4,500

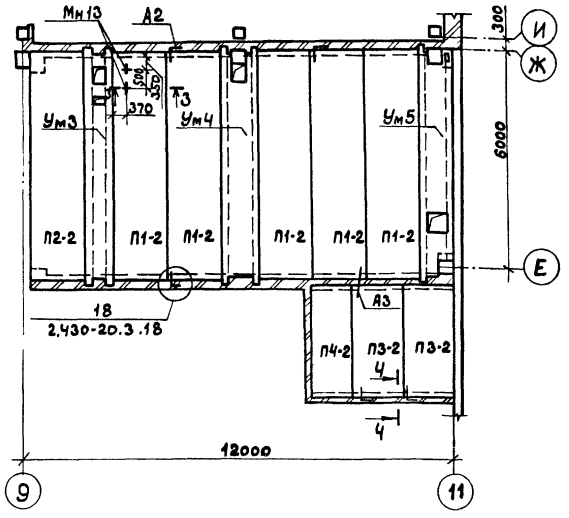

Ум 3

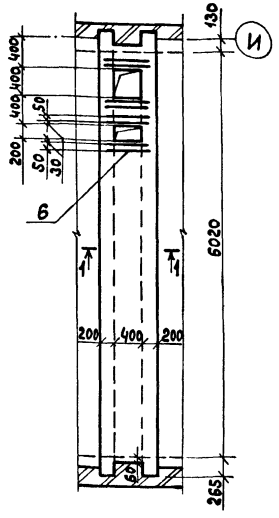

Ум 4

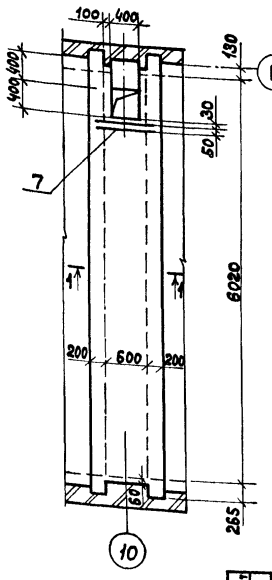

Спецификация к схеме расположения панелей перекрытия на отм. 4,500

Марка, поз.	Обозначение	Наименование	Кол.	Масса ед., кг	Примеч.
		Панели перекрытия			
П1-2	1.141-1.64 200-18	ПК 63.15-3АIVт	5	2950	
П2-2	КЖ.И.17.00	ПК 63.15-3АIVт-1	1	2950	
П3-2	1.141-1.60 2000-17	ПК 30.15-3т	2	1425	
П4-2	1.141-1.60 3000-17	ПК 30.12-3т	1	1080	
		Изделия крепежные			
А2	КЖ.И.00.08	Анкер А2	5	0,62	
А3	КЖ.И.00.07	Анкер А3	2	0,56	
8		Уголок 200×200×12-В ГОСТ 8509-86 / В ст3 кп 2 ГОСТ 535-79*	2	11,1	
Мн13	КЖ.И.48.00	Изделие закладное Мн13	2	0,78	
		Участки монолитные			
Ум3		Ум 3	1		
Ум4		Ум 4	1		
Ум5		Ум 5	1		

Ум 5

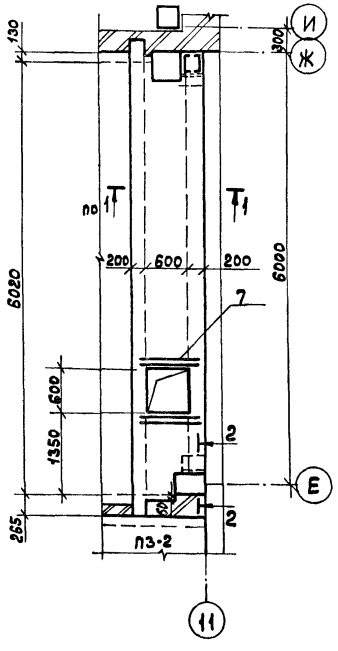

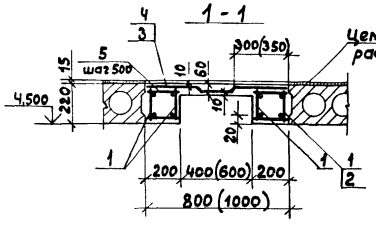

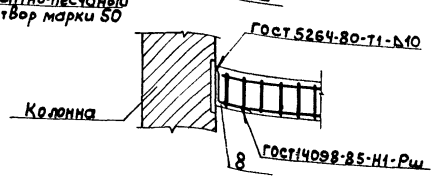

Ведомость расхода стали на элемент, кг

Марка элемента	Изделия арматурные								Общий расход
	Арматура класса								
	AI		AIII				BpI		
	ГОСТ 5781-82						ГОСТ 6727-80		
	Ф6	Итого	Ф6	Ф12		Итого	Ф4	Итого	
Ум 3	2,19	2,19	6,87	23,16		30,03	8,75	8,75	40,97
Ум 4	2,19	2,19	6,20	23,16		29,36	9,88	9,88	41,43
Ум 5	2,02	2,02	6,05	21,34		27,39	9,82	9,62	39,03

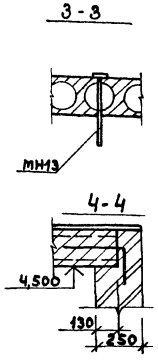

1. Знаком ▼ обозначена ориентация панели перекрытия П2-2 при монтаже.
2. Расчётная нагрузка на участки монолитные - 5,36 кН/м
3. Размеры в скобках для участков монолитных Ум4, Ум5

Спецификация на участки монолитные Ум3, Ум4, Ум5

Формат	Зона	Поз.	Обозначение	Наименование	Кол. на исп. Ум3	Ум4	Ум5	Примеч.
				Сборочные единицы				
				Каркас плоский				
А3		1	КЖ.И.50.00-03	КР4	4	4	2	
А3		2	-04	КР5			2	
				Детали				
				Сетка арматурная				
				ГОСТ 8478-81 С 4Вр1-200 / 4Вр1-200				
БЧ		3		800×6140	1			4,44кг
БЧ		4		1000×6140		1	1	5,55кг
БЧ		5		⌀6А-I ГОСТ 5781-82 ℓ=190	52	52	48	0,04кг
				⌀6А-III ГОСТ 5781-82				
БЧ		6		ℓ=600	8			0,13кг
БЧ		7		ℓ=800		2	4	0,18кг
				Материалы				
				Бетон класса В15	0,71	0,78	0,77	м³

Ст.инж.	Кириленко		5.91
Рук.гр.	Мишанин		5.91
Гл.спец.	Павлинов		5.91
Нач.отд.	Осокин		5.91
ГИП	Левин		
Н.контр.	Антоничева		5.91

ТП 816-1-176.89 КЖ

Центральная ремонтная мастерская для хозяйств с парком 75 тракторов (Стены панельные)

Стадия	Лист	Листов
Р	24	

Схема расположения панелей перекрытия на отм. 4,500. Участки монолитные Ум3-Ум5

Гипроагротехпром г. Иваново

Привязан

Инв. № подл. | Подп. и дата | Взам. инв. № | Инв. № дубл. | Подпись и дата

Нач. отд. 08 Польгин

Копировал Болотова 23841-01 58 Формат А2

Альбом 1

Схема расположения плит перекрытия в осях А-В

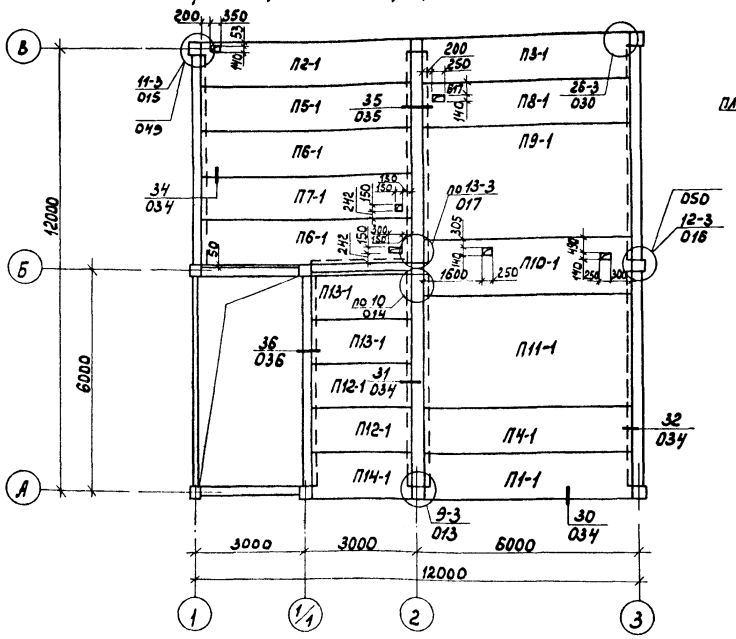

Схема расположения плит покрытия в осях А-В

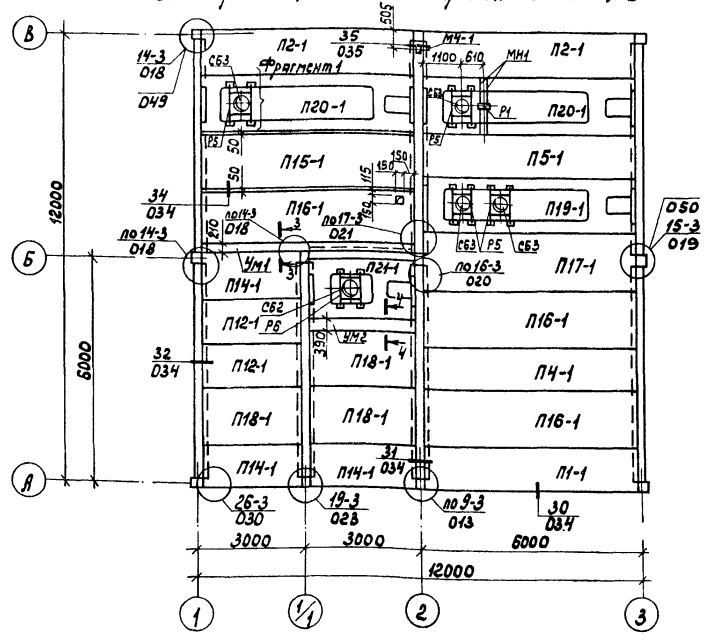

Фрагмент 1

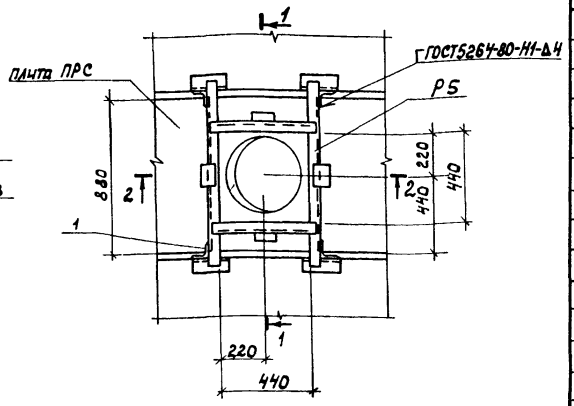

1—1

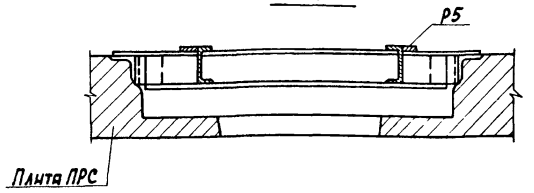

2 – 2

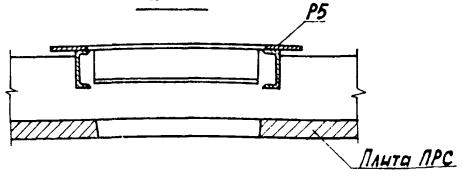

1. Узлы приняты по серии 1.020-1/83, вып. 6-1.
2. Швы между плитами тщательно заполнить цементным раствором марки 200.
3. Отверстия в плитах просверлить по месту, не нарушая несущих ребер, с последующей заделкой после пропуска труб коммуникаций цементным раствором марки 200.
4. Сечения 3-3, 4-4 см. лист 28.
5. Изделия Р1, МН1 учтены в спецификации на листе 26.

Спецификация к схеме расположения плит перекрытия и покрытия в осях А-В

Марка, поз.	Обозначение	Наименование	Кол. на этаж 1	2	Всего	Масса ед., кг	Примеч.
		Плиты					
П1-1	1.041.1-2. 1. 200	ПК 56.12 - 4АтIVСТ-1	1	1	2	2000	
П2-1	1.041.1-2. 1. 200-01	ПК 56.12 - 8АтIVСТ-1	1	2	3	2000	
П3-1	1.041.1-2. 1. 200-02	ПК 56.12 - 12АтIVСТ-1	1	—	1	2000	
П4-1	1.041.1-2. 1. 100	ПК 56.12 - 4АтIVСТ-Б	1	1	2	2000	
П5-1	1.041.1-2. 1. 100-01	ПК 56.12-6АтIVСТ-Б	1	1	2	2000	
П6-1	1.041.1-2. 1. 100-02	ПК 56.12-8АтIVСТ	2	—	2	2000	
П7-1	1.041.1-2.1. 100-04	ПК 56. 12-12АтIVСТ	1	—	1	2000	
П8-1	1.041.1-2. 1. 100-03	ПК 56.12-10АтIVСТ	1	—	1	2000	
П9-1	1.041.1-2. 1. 700-03	ПК 56.30-13АтIVСТ	1	—	1	500	
П10-1	1.041.1-2.1.400-04	ПК 56.15-12АтIVСТ-2	1	—	1	2600	
П11-1	1.041.1-2.1.700-01	ПК 56.30-9АтIVСТ	1	—	1	5000	
П12-1	1.041. 1-2. 5. 1000	ПК 27.12-5АIIIт	2	2	4	900	
П13-1	1.041. 1-2. 5. 1000-01	ПК 27.12-8АIIIт	2	—	2	900	
П14-1	1.041. 1-2. 5. 4000	ПК 27. 12-5АIIIт-2	1	3	4	900	
П15-1	1.041. 1-2. 1.300-01	ПК 56.15-6АтIVСТ-Б	—	1	1	2600	
П16-1	1.041. 1-2. 1. 300	ПК 56. 15-4АтIVСТ-Б	—	3	3	2600	
П17-1	1.041. 1-2. 1. 400	ПК 56. 15-4АтIVСТ-2	—	1	1	2600	
П18-1	1.041. 1-2. 5. 2000	ПК 27. 15-4АIIIт	—	3	3	1300	
П19-1	КЖ.И.15.00-04	ПРС 56.15-6АIVт-б	—	1	1	2890	
П20-1	-02	ПРС 56.15-10АIVт-б	—	2	2	2890	
П21-1	-06	ПРС 26.15-4Т-б	—	1	1	1500	
СБ2	1.494-24 вып. 1	Стакан СБ7А-1		1	1	290	
СБ3	1.494-24 вып. 1	Стакан СБ4А-1		4	4	150	
1		Уголок 75х75х6-8ГОСТ8509-86 / ВСТ3ПС6ГОСТ535-79 ℓ=80		20	20	0,55	
М4-1	1.400-6/76 вып 1	Изделие закладное М4-1	—	1	1	1,40	
УМ1	лист 28	Участок монолитный УМ1	—	1	1		
УМ2	лист 28	Участок монолитный УМ2	—	1	1		
		Изделия соединительные					
МС11		ф22АI ГОСТ5781-82 ℓ=540	2	3	5	1,61	
МС14	1.020-1/83.7-1 050	МС14	4	—	4	0,66	
МС15		16АI ГОСТ5781-82 ℓ=300	4	12	16	0,45	
МС18		14АI ГОСТ5781-82 ℓ=350	3	7	10	0,41	
МС19	1.020-1/83.7-1 050-02	МС19	4	—	4	0,51	
МС26	1.020-1/83.7-1 080	МС26	8	12	20	3,20	
Р5	КЖ.И40.00	Рамка Р5	—	4	4	28,8	
Р6	-01	Рамка Р6		1	1	33,95	
	1.020-1/83. 6-1 049,050	ф4ВрI ГОСТ 6727-80				5,6	

Ст.инж.	Куриленко		
Рук.гр.	Мишанин		
Гл.спец.	Павлинов		
Нач.отд.	Осокин		
ГИП	Глезин		
Н.контр.	Антонычева		

ТП 816-1-176.89 -КЖ

Привязан

Инв. №

Центральная ремонтная мастерская для хозяйств с парком 75 тракторов (Стены панельные)

Стадия	Лист	Листов
Р	25	

Схемы расположения плит перекрытия и покрытия в осях А-В. Фрагмент 1

Гипроагротехпром г. Иваново

Нач.отд. ОВ | Нач.отд. ВК | Польгин | Шляпкин | Взам.инв.№ | Подпись и дата | Инв.№подл.

Копировал Каргина 23841-01 59 формат А2

Альбом 1

Схема расположения плит покрытия в осях Г-Г

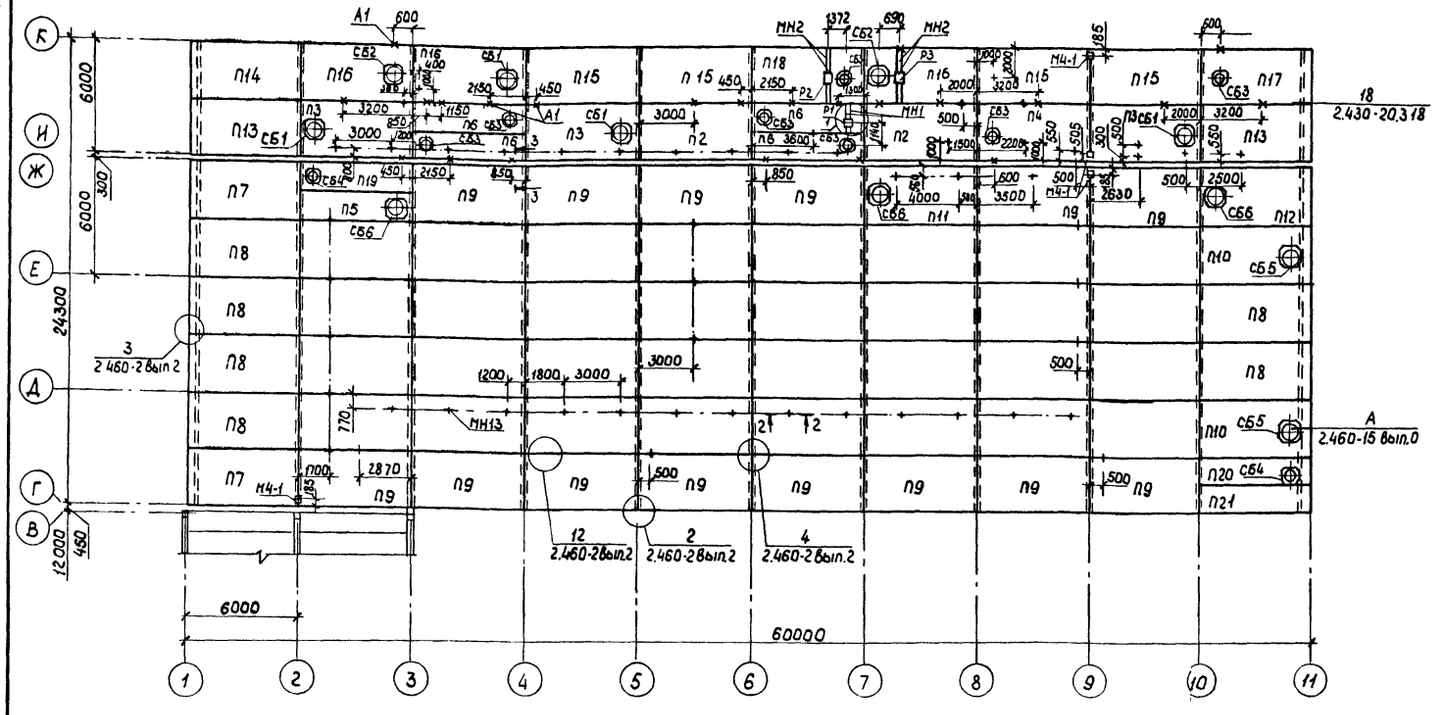

Спецификация к схеме расположения плит покрытия в осях Г-К

Марка, поз	Обозначение	Наименование	Кол.	Масса ед, кг	Примеч.
		Плиты покрытия			
П1	ГОСТ 22701.1-77	ПГ-2АтIVСТ	32	2650	
П2	ГОСТ 22701.1-77	ПГ-5АтIVСТ	2	2650	
П3	ГОСТ 22701.2-77	ПВ7-5АтIVСТ	3	3200	
П4	ГОСТ 22701.2-77	ПВ4-5АтIVСТ	1	3300	
П5	1.465.1-7/84.1-2-32	2ПВ6-3АIVт-7	1	1900	
П6	1.465.1-7/84 1-2-13	2ПВ6-5АIVт-4	4	2000	
П7	КЖ.И.11.00	ПГ-2АтIVСТ-1	2	2650	
П8	-01	ПГ-2АтIVСТ-2	6	2650	
П9	-02	ПГ-2АтIVСТ-3	14	2650	
П10	КЖ.И.12.00	ПВ7-3АтIVСТ-1	2	3200	
П11	-01	ПВ7-3АтIVСТ-2	1	3200	
П12	-02	ПВ7-3АтIVСТ-3	1	3200	
П13	КЖ.И.11.00-05	ПГ-5АтIVСТ-1	2	2650	
П14	-03	ПГ-3АтIVСТ-1	1	2650	
П15	-04	ПГ-3АтIVСТ-2	4	2650	
П16	КЖИ.12.00-03	ПВ7-4АтIVСТ-1	3	3200	
П17	-04	ПВ4-4АтIVСТ-1	1	3300	
П18	-05	ПВ4-4АтIVСТ-2	1	3300	
П19	КЖИ.13.00-02	2ПВ6-3АIVт-4а	1	2000	
П20	КЖ.И.13.00	2ПВ6-3АIVт-4б	1	2000	
П21	-01	2ПГ6-2АIVт-1	1	1500	
		Стаканы			
СБ1	1.494-24 вып.1	СБ 7А-2	4	290	
СБ2	1.494-24 вып.1	СБ 7А-1	2	290	
СБ3	1.494-24 вып.1	СБ 4А-1	7	150	
СБ4	1.494-24 вып.1	СБ 4Б-1	2	160	
СБ5	1.494 24 вып.1	СБ 7Б-1	2	320	
СБ6	1.494 24 вып.1	СБ 7Б-2	3	320	
		Изделия закладные			
МН1	КЖИ.36.00	МН1	2	13,81	
МН2	-01	МН2	4	26,70	
МН13	КЖИ.48.00	МН13	54	0,78	
МН-1	1.400-6/76 Вып.1	МН-1	4	1,40	

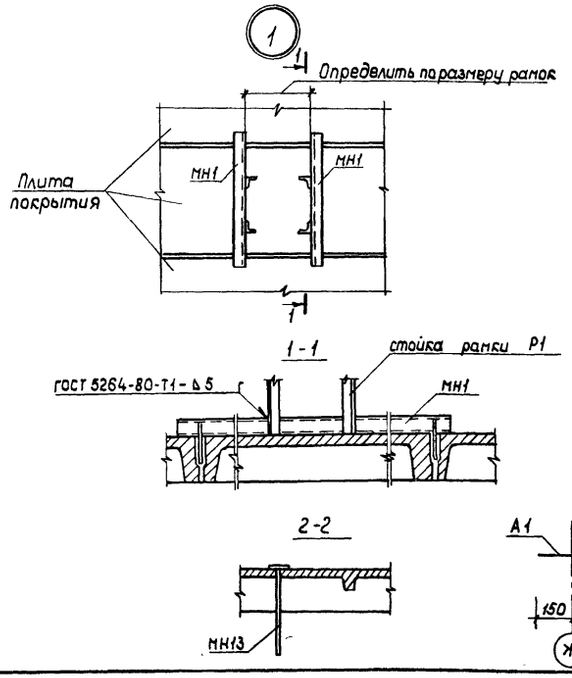

Марка, поз.	Обозначение	Наименование	Кол.	Масса ед, кг	Примеч.
А1	КЖ.И.00.05	Анкер А1	23	1,72	
		Рамки			
Р1	КЖ.И.35.00	Р1	2	14,20	
Р2	-01	Р2	1	17,68	
Р3	-02	Р3	1	16,92	
МС1	2.460-15 вып.0	Изделие соединительное МС1	80	0,4	

1. Приварку плит к закладным деталям балок покрытия выполнить не менее чем в трех точках для каждой плиты.
2. Швы между плитами должны быть заполнены раствором марки 200, при этом зазоры между торцами продольных ребер должны быть заделаны на всю высоту ребра
3. Все необозначенные плиты принять П1.

Ст.инж.	Куриленко			ТП 816-1-176.89 -КЖ
Рук.гр.	Мишанин			
Гл.спец.	Павлинов			
Нач.отд	Осокин			
ГИП	Глезин			
Н.контр.	Антанычева			

Центральная ремонтная мастерская для хозяйств с парком 75 тракторов (Стены панельные)	Стадия	Лист	Листов
	Р	26	
Схема расположения плит покрытия в осях Г-К	Гипроагротехпром г.Иванова		

Привязан

Инв. №

Инв. № подл. | Подп. и дата | Взам. инв. № | Нач. отд. 08 | Ольгин | Гл.спец. | Нач.сект.

23841-01 60 Копировал Панамарева Формат А2

Альбом 1

Схема расположения перегородок на отм. 3,300

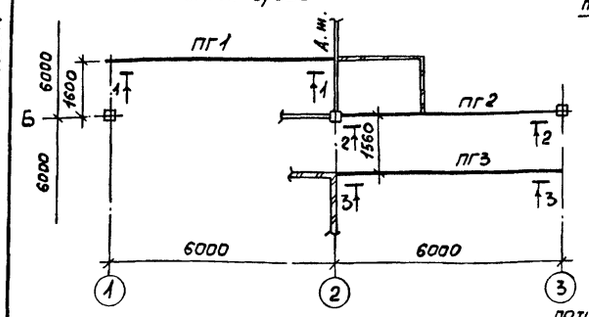

Вид 1-1

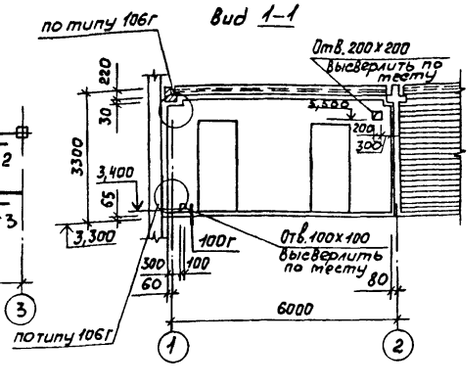

Вид 2-2

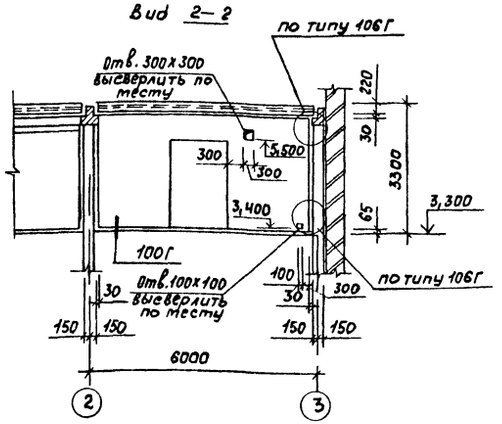

Вид 3-3

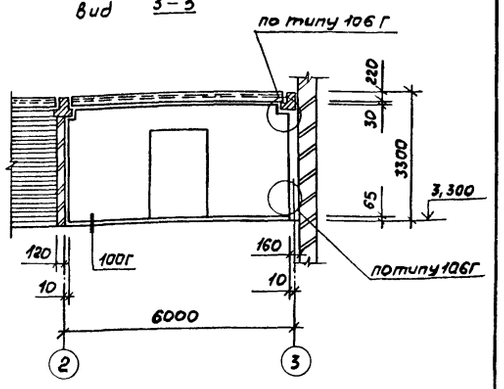

Спецификация к схеме расположения перегородок на отм 3,300

Марка, поз.	Обозначение	Наименование	Кол	Масса ед, кг	Примеч.
		Панели гипсобетонные			
ПГ1	1.030.9-2.2-4,0	ПГ60.30-Г-В1-2Д	1	1290	
ПГ2	1.030.9-2.2-2.0-0.2	ПГ56.30-Г-Д	1	1300	
ПГ3	1.030.9-2.2-2.0	ПГ60.30-Г-В1-Д	1	1400	
		Изделия соединительные			
МС13	1.030.9-2.7-2-0.21.0	МС13	24	0,2	
МС18	1.030.9-2.7-2-0.22.0-05	МС18	12	0,9	
МС62	1.030.9-2.7-2-035.0-01	МС62	12	0,7	

1. Расстояния между перегородками даны в осях.
2. Узлы приняты по серии 1.030.9-2 вып. 6.

Ст.инж.	Мусина		20.4.84
Рук.гр.	Мишанин		20.4.84
Гл.спец.	Павлинов		20.4.84
Нач.отд.	Осокин		20.4.84
ГИП	Глезин		
Н.контр.	Антонычева		15.05.89

ТП 816-1-176.89 КЖ

Привязан

Инв. №

Центральная ремонтная мастерская для хозяйств с парком 75 тракторов (Стены панельные)

Стадия	Лист	Листов
Р	27	

Схема расположения перегородок на отм. 3,300 виды

Гипроагротехпром г. Иваново

Инв. № подл. | Подп. и дата | Взам. инв. №

Копировал Трофимова

Формат А3

Альбом 1

3 – 3

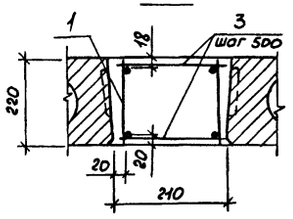

4 – 4

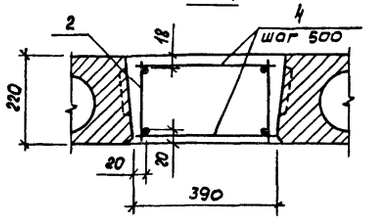

Спецификация на участки монолитные Ум1, Ум2.

Формат	Зона	Поз.	Обозначение	Наименование	Кол. на Ум1	Кол. на Ум2	Примечание
				Сборочные единицы			
А3		1	КЖ.И. 50.00	Каркас плоский КР1	2		
А3		2	-01	Каркас плоский КР2		2	
				Детали			
				Увр I ГОСТ 6727-80			
Б4		3		l = 200	26		0,018 кг
Б4		4		l = 380		14	0,034 кг
				Материалы			
				Бетон класса В15	0,26	0,23	м³

Ведомость расхода стали на элемент, кг

Марка элемента	Изделия арматурные							Общий расход
	Арматура класса						Всего	
	А-III				Вр I			
	ГОСТ 5781-82				ГОСТ 6727-80			
	Ф6	Ф8	Ф10	Итого	Ф4	Итого		
Ум1	2,52		7,00	9,52	2,09	2,09	11,61	11,61
Ум2	1,18	2,10		3,28	1,28	1,28	4,56	4,56

Расчетная нагрузка на Ум1 - 1,88 кН/м, на Ум2 - 3,56 кН/м

Ст.инж.	Куриленко		20.4.84
Рук.гр.	Мишанин		20.4.84
Гл.спец.	Павлинов		20.4.84
Нач.отд.	Осокин		20.4.84
ГИП	Глезин		
Н.контр.	Антонычева		11.05.89

ТП 816-1-176.89 КЖ

Привязан

Инв. №

Центральная ремонтная мастерская для хозяйств с парком 75 тракторов (Стены панельные)

Стадия	Лист	Листов
Р	28	

Сечения 3-3, 4-4

Гипроагротехпром г. Иваново

Инв. № подл. | Подп. и дата | Взам. инв. №

Копировал Трофимова

23841-01 61 Формат А3

Альбом 1

Схема расположения элементов осмотровой канавы ко1

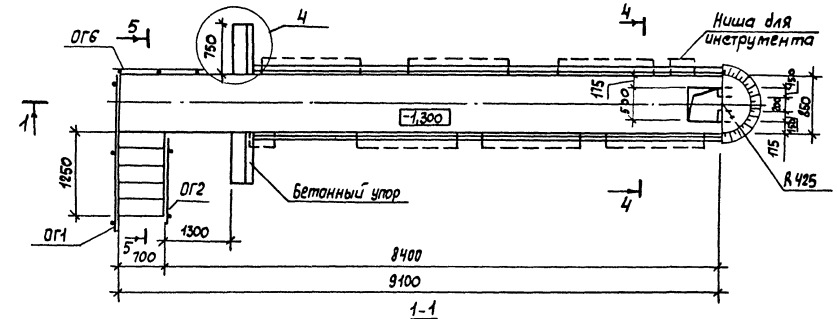

1-1

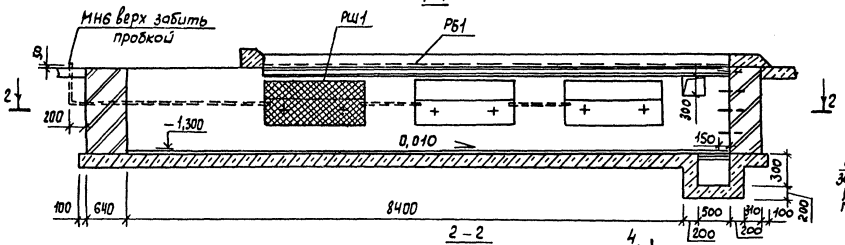

2-2

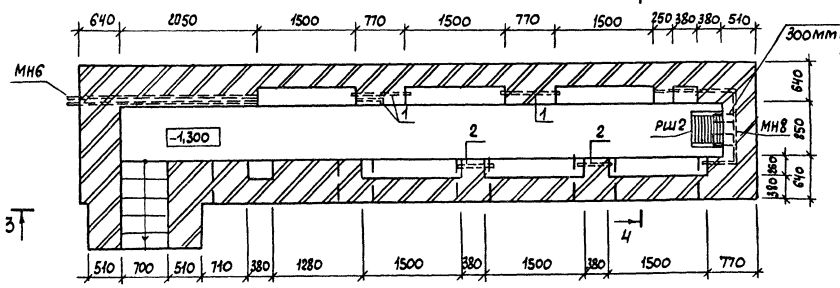

3-3

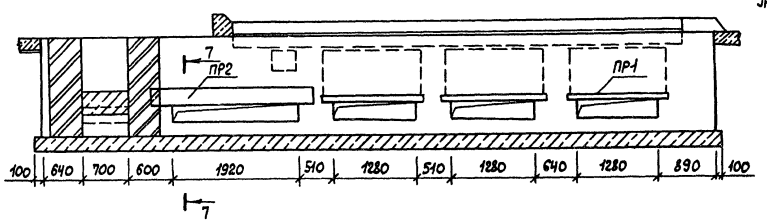

5-5

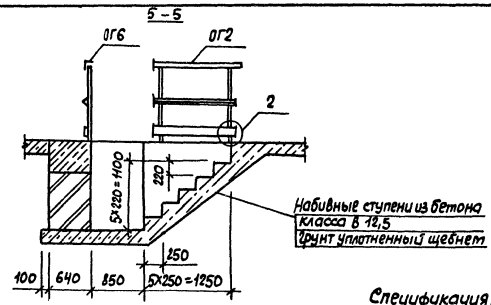

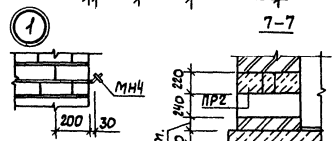

7-7

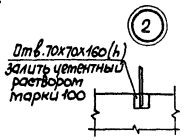

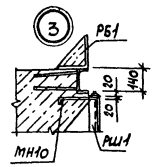

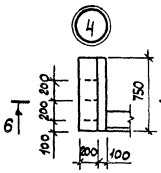

6-6

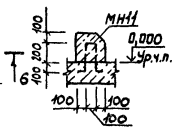

4-4

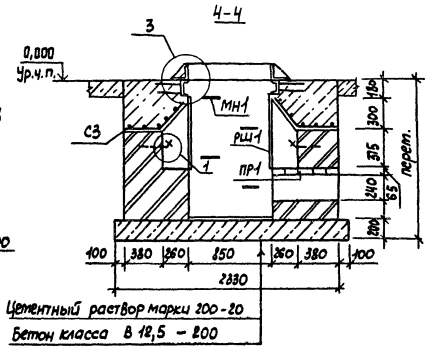

Цементный раствор марки 200-20

Бетон класса В 12,5 - 200

Разбивка закладных элементов в нише

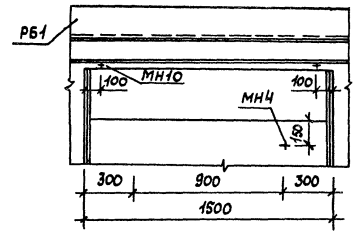

Спецификация к схеме расположения элементов осмотровой канавы ко1

Марка, поз.	Обозначение	Наименование	Кол	Масса ед, кг	Примеч.
ПР1	1.038.1-1.1 010000-02	Перетычка 1ПБ 16-1	15	30	
ПР2	1.038.1-1.1 130000	Перетычка 5ПБ 25-37	2	338	
	1.038.1-1.1 060000-04	Перетычка 3ПБ 25.8	1	162	
РБ1	КЖ.И. 37.00	Реборда РБ1	2	340,64	
ОГ1	1.450.3-3.25.2.0.0.1.0-06	Ограждение ОГПМТЭБ-10.22	1	35,1	
ОГ2	-01	Ограждение ОГПМТЭБ-10-12	1	20,9	
МН1	3.900-3 вып. 7ч. 2	Скоба МН1	4	0,80	
		Изделия закладные			
МН4	КЖ.И. 39.00	МН4	12	0,44	
МН10	КЖ.И. 45.00	МН10	12	0,63	
МН11	КЖ.И. 00.03	МН11	6	0,177	
МН6	КЖ.И. 00.01	МН6	2	11,59	
МН8	КЖ.И. 00.02	МН8	1	9,46	
1		Труба 40х3,0 ГОСТ 3262-75 ℓ=850	3	2,83	
2		Труба 40х3,0 ГОСТ 3262-75 ℓ=460	2	1,53	
РШ1	КЖ.И. 38.00	Решетка РШ1	6	18,90	
РШ2	КЖ.И. 43.00	Решетка РШ2	1	11,90	
С3	КЖ.И. 46.00	Сетка арматурная С3	6	9,20	
ОГ6	1.450.3-3.25.2.0.0.1.0-02	Ограждение ОГПМТЭБ-10,14	1	27,2	
		Материалы			
		Бетон класса В 12,5	10,76		м³

Стены осмотровой канавы выполнять из кирпича КР/100/1650/15 ГОСТ 530-80 на растворе марки 50 с последующей облицовкой внутренних поверхностей керамической плиткой по ГОСТ 6141-82.

Привязан

Инв. №

Ст.инж.	Пылайкин		12.11.89
Рук.гр.	Мишанин		24.11.89
Гл.спец.	Павлинов		24.11.89
Нач.отд.	Осокин		20.12.89
ГИП	Глезин		
Н.контр.	Антонычева		12.12.89

ТП 816-1-176.89 КЖ

Центральная ремонтная мастерская для хозяйств с парком 75 тракторов (стены панельные)

Стадия: Р | Лист: 29 | Листов:

Схема расположения элементов осмотровой канавы ко1 Узлы 1-4

Гипроагротехпром г. Иваново

Копировал Трофимова

23841-01 62 Формат А2

Альбом 1

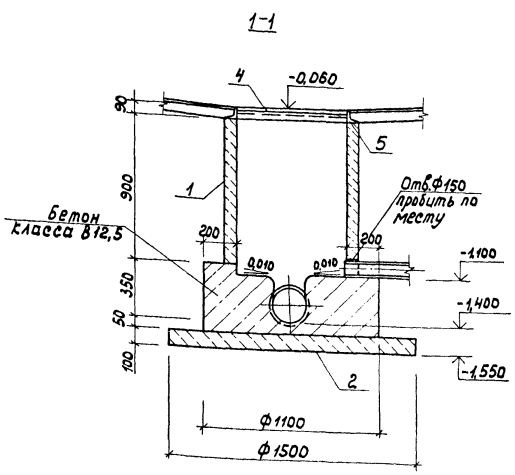

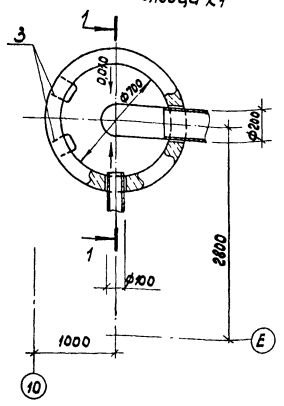

Спецификация элементов колодца К1

Марка, поз.	Обозначение	Наименование	Кол.	Масса ед., кг	Примеч.
1	3.900-3 в.7 ч.1	Кольцо стеновое КЦ7-9	1	380	
2	3.900-3 в.7 ч.1	Плита днища КЦД-10	1	440	
3	3.900-3 в.7 ч.1	Скоба МН1	3	0,8	
4	КЖ.Ц.70.00	Решетка	1	52,2	
5	КЖ.Ц.71.00	Кольцо опорное	1	27,1	
		Материалы			
		Бетон класса В12,5	0,36		м³

После пропуска труб отверстия заделать бетоном класса В 12,5.

Ст.инж.	Мучина			ТП 816-1-176.89 КЖ	
Рук.гр.	Мишанин				
Гл.спец.	Лаблинов				
Нач.отд.	Осокин				
ГИП	Глезин				
Привязан	Н.контр.	Антонычева		Центральная ремонтная мастерская для хозяйств с парком 75 тракторов (стены панельные)	Стадия: Р; Лист: 30; Листов:
				План колодца К1	Гипроагротехпром г. Иваново

Инв.№ | Подпись и дата | Взам.инв.№ | Инв.№ подл. | Подпись и дата | Взам.инв.№

Копировал Каргина Формат А3

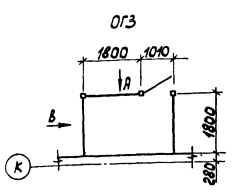

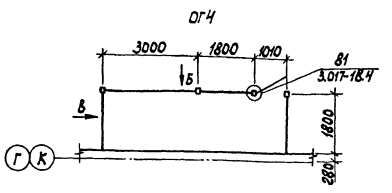

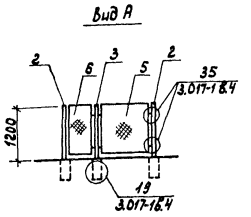

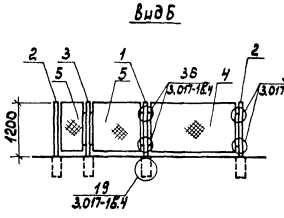

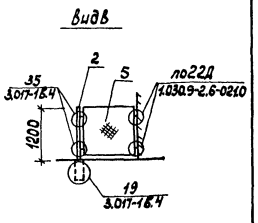

Спецификация на ограждения ОГ3, ОГ4

Марка, Поз.	Обозначение	Наименование	Кол. наим. ОГ3	Кол. наим. ОГ4	Масса ед., кг	Примеч.
		Столбы железобетонные				
1	3.017-1 Вып.1	СЗ Аа		1	60	
2	3.017-1 Вып.1	СЗ Аб	2	2	60	
3	3.017-1 Вып.1	СЗ Ав	1	1	60	
4	3.017-1 Вып.2	Панель ПМ1		1	25,7	
5	КЖ.Ц.51.00	Панель ограждения ПМ1а	3	3	16,82	
6	3.017-1 Вып.5	Полотно калитки КМ1А	1	1	25,0	
		Элементы соединительные				
	3.017-1 Вып.2	МС9	14	18	0,12	
	3.017-1 Вып.2	МС11	14	18	0,10	
	1.030.9-2,7-2-0,22.0-08	Изделие соединительное МС68	8	8	0,5	
	1.030.9-2,7-2					
	11761.00.00.000	Дюбель ДРК-М10	8	8	0,04	
		Болт М10-6g×30.58 ГОСТ 7798-70	8	8	0,02	
		Шайба 10.01.08 кп 019 ГОСТ 11371-78	8	8	0,01	

Техн.	Гаврилова			ТП 816-1-176.89 КЖ	
Рук.гр.	Мишанин				
Гл.спец.	Лаблинов				
Нач.отд.	Осокин				
ГИП	Глезин				
Привязан	Н.контр.	Антонычева		Центральная ремонтная мастерская для хозяйств с парком 75 тракторов (стены панельные)	Стадия: Р; Лист: 31; Листов:
				Ограждения ОГ3; ОГ4	Гипроагротехпром г. Иваново

Инв.№ | Подпись и дата | Взам.инв.№ | Инв.№ подл. | Подпись и дата | Взам.инв.№

Копировал Каргина 23841-01 63 Формат А3

Альбом 1

Схема расположения подвесных путей

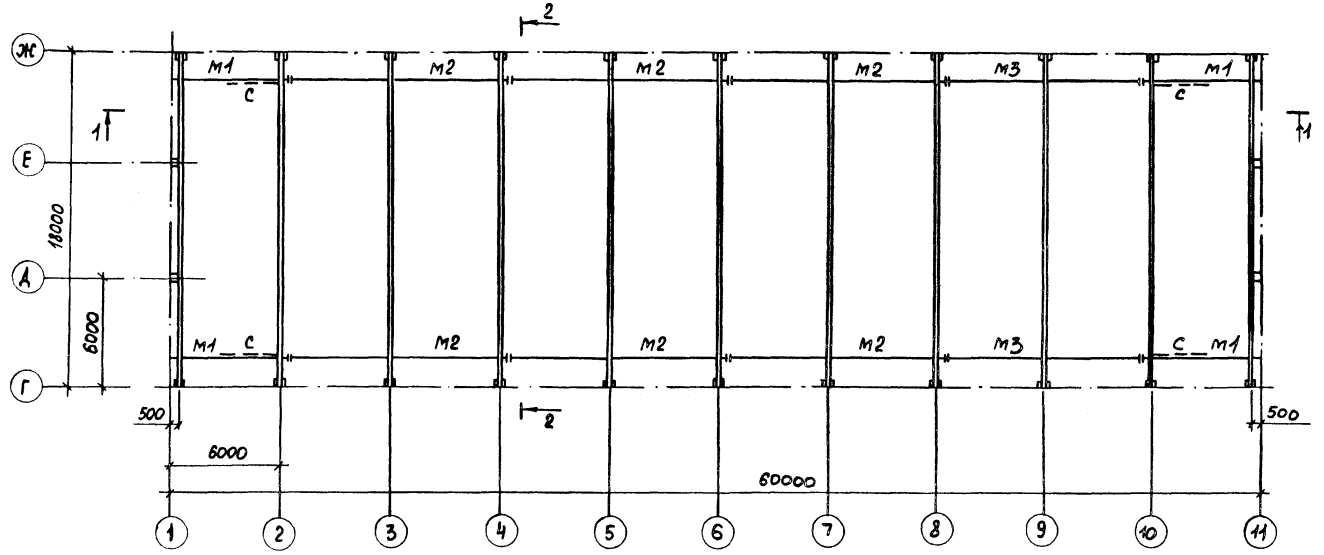

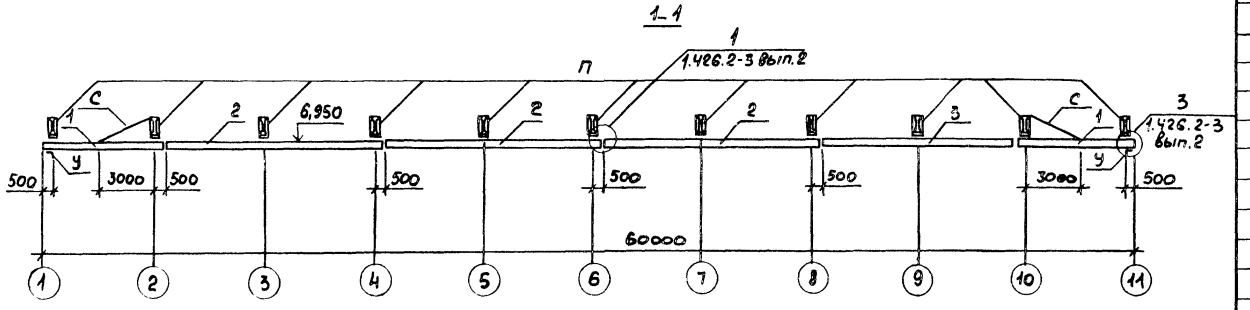

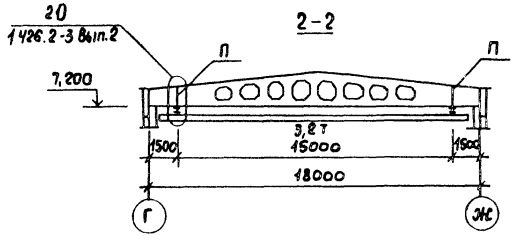

Марка, поз.	Обозначение	Наименование	Кол.	Масса ед., кг	Примеч.
18		Болт М12-6g×100.58 ГОСТ 7798-70	8		
19		Гайка М12-6Н.5 ГОСТ 5915-70	8		
20		Шайба 12.01.08 кп ГОСТ 11371-78	8		

Пути подвесного крана разработаны в соответствии с серией 1.426.2-3 Выпуск 2.

Ведомость элементов

Марка	Сечение: Эскиз	Поз.	Состав	Опорные усилия: M кНм	N кН	Q кН	Группа капестр.	Марка металла	Примеч.
М1, М2, М3		1,2,3	I 30т					Вст3пс5	
		8,9	S 14					Вст3пс5-1	
		13	4болта М16						
П		4	2[н [60×50×3	1,5	80			Вст3пс5-1	
У		5	L 100×7					Вст3пс6-1	
		11	S 6					Вст3кп.2	
		12	2болта М18						
С	L	6	L 63×5	по гибкости					

Спецификация к схеме расположения подвесных путей

Марка, поз.	Обозначение	Наименование	Кол	Масса ед., кг	Примеч.
		Двутавр 30мтЧ14-2-427-80 / Вст3пс5 ГОСТ 535-79			
1		ℓ=6500	4	326,3	
2		ℓ=12000	6	602,4	
3		ℓ=11000	2	552,2	
4		Швеллер [60×50×3 ГОСТ 8278-83 / Вст3пс5-1 ТУ14-1-3023-80 ℓ=18м	44	4,13	
5		Уголок 100×100×7 ГОСТ 8509-86 / Вст3пс6-1 ТУ14-1-3023-80 ℓ=150	4	1,62	
6		Уголок 63×63×5 ГОСТ 8509-86 / Вст3кп2 ГОСТ 535-79 ℓ=3100	4	14,91	
7		Уголок 50×50×5 ГОСТ 8509-86 / Вст3кп2 ГОСТ 535-79 ℓ=200	44	0,38	
		Лист 5-14.0 ГОСТ 19903-74 / Вст3пс5-1 ТУ14-1-3023-80			
8		300×320	22	10,55	
9		300×340	22	11,20	
10		70×70	176	0,53	
11		Лист 5-6,0 ГОСТ 19903-74 / Ст3кп.2 ГОСТ 14637-79 90×30	4	0,38	
		Лист 6-8 ГОСТ 19903-74 / Вст3кп.2 14637-79		165,0	
		Лист 5-6,0 ГОСТ 19903-74 / Вст3кп2 ГОСТ 14637-79		40,04	
12		Болт М18-6g×45.58 ГОСТ 7798-70	24		
13		Гайка М18-6Н.5 ГОСТ 5915-70	20		
14		Шайба 18.01.08 кп019 ГОСТ 11371-78	24		
15		Болт М16-6g×80.58 ГОСТ 7798-70	88		
16		Гайка М16-6Н.5 ГОСТ 5915-70	88		
17		Шайба 16.01.08 кп019 ГОСТ 11371-78	88		

Ст.инж.	Пыладкин		ТП 816-1-176.89 КЖ
Рук.гр.	Мишанин		
Гл.спец.	Павлинов		
Нач.отд.	Осокин		
ГИП	Глезин		
Н.контр.	Антонычева		

Привязан

Инв.№ подл. | Подп. и дата | Взам. инв.№

Центральная ремонтная мастерская для хозяйств с парком 75 тракторов (стены панельные)

Стадия	Лист	Листов
Р	32	

Схема расположения подвесных путей. Разрезы 1-1; 2-2

Гипроагротехпром г. Иваново

Копировал Трофимова

23841-01 64 Формат А2

Альбом 1

Схема расположения железобетонных перегородок

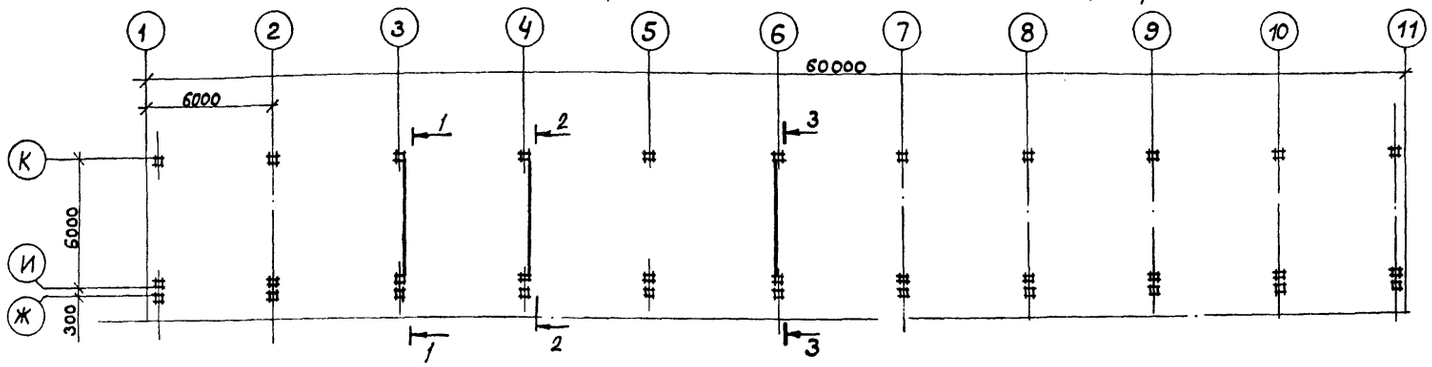

Спецификация к схеме расположения железобетонных перегородок

Марка, поз.	Обозначение	Наименование	Кол.	Масса ед., кг	Примеч.
		Панели перегородок			
1	1.030.9-2.1-01.0 28	ПГ60.30-1-Т	3	3430	
2	КЖ.М.62.00	ПГ60.12-1-Т.А	1	1202	
3	-01	ПГ60.12-1-Т.Б	2	1251	
		Изделия соединительные			
4		Лист Б-2,5 ГОСТ 19903-74 — 365×5700 ВСт3кп2 ГОСТ 16523-70	3	45.25	
5		Дюбель-гвоздь 2·3,7×20 ТУ 14-4-1231-83	48		
	1.030.9-2.7-2-0.19.0-01	Изделие МС 9а	6	0,5	
	1.030.9-2.7-2-0.16.0-07	Изделие МС 14	6	0,2	
	1.030.9-2.7-0.22.0-08	Изделие МС 68	12	0,5	
	1.030.9-2.7-0.19.0	Изделие МС 9	6	0,5	
	1.030.9-2.7-2				
	11761.00.00.000	Дюбель ДРК-М10	48	0,04	
		Болт М10-6g×30.58 ГОСТ 7798-70	48	0,02	
		Шайба 10.01.08 кл 019 ГОСТ 11371-78	48	0,01	

1-1

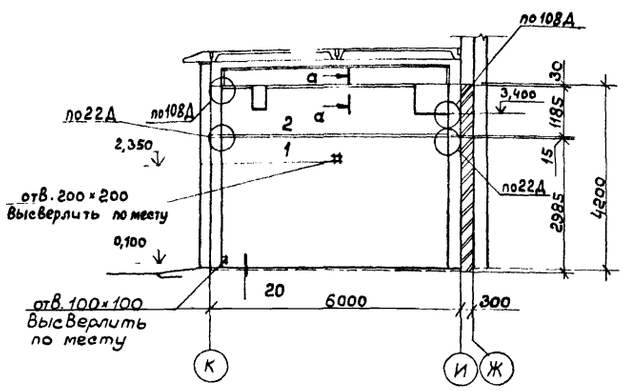

2-2

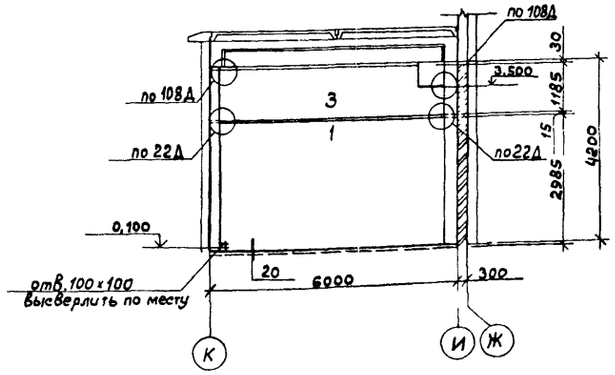

а-а

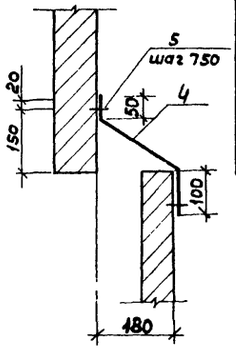

3-3

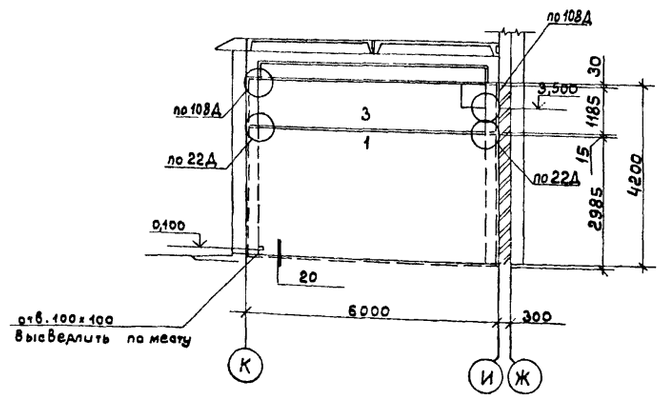

Схема расположения панелей стен по оси 11

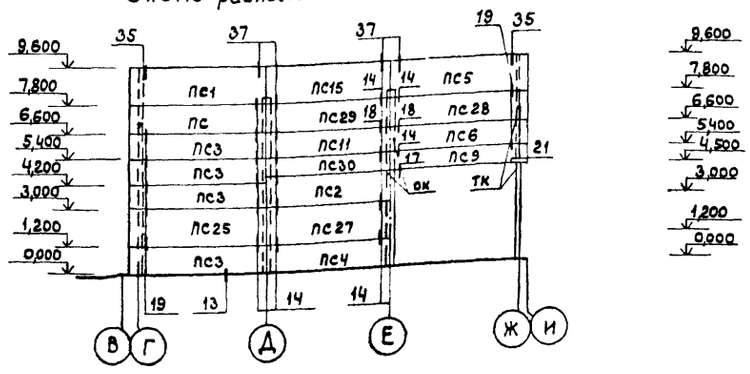

1. Узлы перегородок см. серию 1.030.9-2 Вып.6
2. Элементы соединительные см. серию 1.030.9-2 Вып.7
   Изделия стальные часть 2 Изделия арматурные к железобетонным колоннам и изделия соединительные. Рабочие чертежи.
3. Швы между панелями перегородок заполнить цементным раствором марки 50 согласно 1.030.9-2.6-000.
4. Спецификацию к схеме расположения панелей стен по оси 11 - лист 22.

Ст. инж.	Чистяков		12.89
Рук. гр.	Мишанин		12.89
Гл. спец.	Павлинов		12.89
Нач. отд.	Осокин		12.89
ГИП	Глезин		
Н. контр.	Антонычева		12.89

ТП 816-1-176.89 КЖ

Привязан

Инв. №

Центральная ремонтная мастерская для хозяйств с парком 75 тракторов (Стены панельные)

Стадия	Лист	Листов
Р	33	

Схема расположения железобетонных перегородок. Схема расположения панелей стен по оси 11

Гипроагротехпром г. Иваново

Копировал Болотова 23841-01 (65) Формат А2

Инв. № подл. | Подпись и дата | Взам. инв. №

gost.e-ecolog.ru