Типовой проект

816-1-79.86

Профилакторий для гаража на 60 автомобилей с теплой стоянкой на 22 автомобиля

Панельные стены

Альбом 5

Нестандартизированное оборудование

gost.e-ecolog.ru

Кф ЦИТП инв. №21013-05

Типовой проект

816-1-79.86

Профилакторий для гаража на 60 автомобилей с теплой стоянкой на 22 автомобиля

Панельные стены

Альбом 5

Состав проекта

Альбом 1 Общая пояснительная записка. Технология производства. Архитектурные решения. Конструкции железобетонные. Конструкции металлические

Альбом 2 Строительные изделия

Альбом 3 Внутренние водопровод и канализация. Отопление и вентиляция. Силовое электрооборудование. Автоматизация отопления и вентиляции. Связь и сигнализация.

Альбом 4 Задание заводу на изготовление щитов.

Альбом 5 Нестандартизированное оборудование

Альбом 6 Спецификации оборудования

Альбом 7 Ведомости потребности в материалах

Альбом 8 Сметы

Разработан проектным институтом „ЦИТЭПсельхозпром" г. Иваново

Директор института В.В. Баранов
Главный инженер проекта В.И. Глезин

Утвержден Минсельхозом СССР приказ № 62-ЭГ от 11.09.85 г.
Введен в действие институтом „ЦИТЭПсельхозпром" приказ № 6 от 14.01.86

Кф Цитп инв. № 21013-05

Содержание альбома

Обозначение	Наименование	Кол.
0317.00.000	Подставка для агрегатов	3
0317.00.000 СБ	Подставка для агрегатов. Сборочный чертеж	4
Ш3.00.000	Шкаф для зарядки аккумуляторов	5
Ш3.01.000	Каркас	5
Ш3.02.000	Колпак вытяжной	6
Ш3.03.000	Дверца	6
Ш3.00.000 ВС	Шкаф для зарядки аккумуляторов. Ведомость спецификаций	7
Ш3.00.000 ВП	Шкаф для зарядки аккумуляторов. Ведомость покупных изделий	8
Ш3.00.000 СБ	Шкаф для зарядки аккумуляторов. Сборочный чертеж.	9, 10
Ш3.01.000 СБ	Каркас. Сборочный чертёж	11-14
Ш3.02.000 СБ	Колпак вытяжной. Сборочный чертеж	15
Ш3.03.000 СБ	Дверца. Сборочный чертеж	16

Альбом 5

Типовой проект 816-1-73.86

Формат	Зона	Поз.	Обозначение	Наименование	Кол.	Примеч.
				Документация		
А3			0317.00.000 СБ	Сборочный чертеж		
				Детали		
				Уголок Б-45х45х5 ГОСТ 8509-72 / Ст3кп ГОСТ 535-79		
Б4		1	0317.00.001	Перекладина	2	3,9 кг
Б4		2	0317.00.002	Перекладина	2	1,4 кг
				L=410 h14		
Б4		3	0317.00.003	Стойка	4	0,5 кг
				L=145 h14		
Б4		4	0317.00.004	Лист	1	9,1 кг
				Лист Б-2,0 ГОСТ 19903-74 / Ст3кп ГОСТ 16523-70		
				L×B=1190 h14×490 h14		
Б4		5	0317.00.005	Подпятник	4	0,15 кг
				Полоса Б-25х75 ГОСТ 103-76 / Ст3кп ГОСТ 535-79		

Подп. и дата | Инв. № дубл. | Взам. инв. № | Подп. и дата | Инв. № подл.

Изм.	Лист	№ докум.	Подп.	Дата	0317.00.000		
	Разраб.	Михайлычева		4.11.85	Подставка для агрегатов	Лист И	Лист	Листов 1
	Пров.	Селиверстов		5.11.85		ЦИТЭПсельхозпром г. Иваново	
	Нач.отд.	Виноградов		5.11.85			
	Н.контр.	Антонычева		15.11.85			
	Утв.	Глезин					

Копировал Иванова

Формат А4

21013-05 3

0317.00.000 СБ

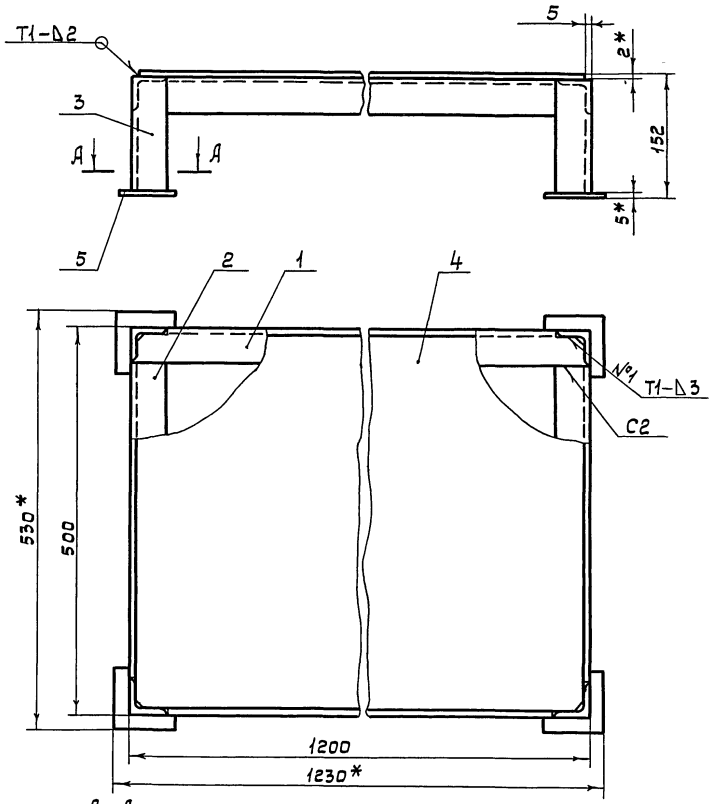

Поз. 1
М1:2

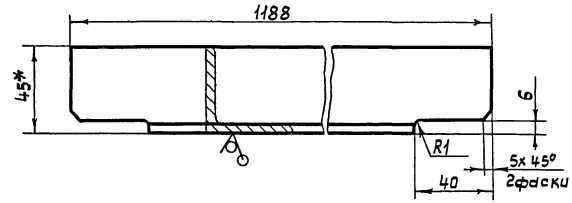

А - А
М1:2,5

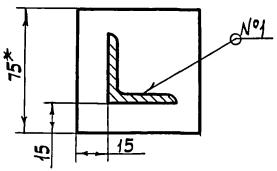

1.* Размеры для справок.
2. Неуказанные предельные отклонения размеров: валов- h14, отверстий – H14, остальных $\pm\frac{IT14}{2}$.
3. Шероховатость поверхностей реза деталей Б4 – $\sqrt{Rz80}$.
4. Сварные швы по ГОСТ 5264-80.

21013-05 4

Изм.	Лист	№ докум.	Подпись	Дата	0317.00.000 СБ			
Разраб.		Михайлычева		4.11.85	Подставка для агрегатов Сборочный чертеж	Лит.	Масса	Масшт.
Пров.		Селиверстов		5.11.85		И	22,5	1:5
Т. контр.		Гораховацкий		5.11.85		Лист	Листов 1	
Нач. отд.		Виноградов		5.11.85		ЦИТЭ Псельхозпром г. Иваново		
Н. контр.		Антонычева		15.11.85				
Утв.		Глезин						

Копировал Крайнова

Формат А3

Альбом 5

Типовой проект 816-1-79.86

Формат	Зона	Поз.	Обозначение	Наименование	Кол.	Примеч.
				Документация		
А3			Ш3.00.000СБ	Сборочный чертеж		
А3			Ш3.00.000ВС	Ведомость спецификаций		
А3			Ш3.00.000ВП	Ведомость покупных изделий		
				Сборочные единицы		
А4		1	Ш3.01.000	Каркас	1	
А4		2	Ш3.02.000	Колпак вытяжной	1	
А4		3	Ш3.03.000	Дверца	2	
				Детали		
Б4		4	Ш3.00.001	Доска настила L×B×H= 960h14×75h14×25h14	12	
Б4		5	Ш3.00.002	Штапик	8	м
				Стандартные изделия		
		6		Гвозди К3,0×70 ГОСТ 4028-63	0,08	кг
		7		Гвозди К2,0×40 ГОСТ 4028-63	0,11	кг
		8		Гвозди 1,0×16 ГОСТ 4032-63	0,06	кг
				Материалы		
		9		Пиломатериалы 6/16 ГОСТ 24454-80	0,12	$м^3$

Детали шкафа выполнить из пиломатериалов хвойных пород (сосна II сорт) ГОСТ 24454-80

Подп. и дата | Инв. № дубл. | Взам. инв. № | Подп. и дата | Инв. № подл.

Изм.	Лист	№ докум.	Подпись	Дата	Ш3.00.000			
Разраб.		Ершова		4.10.85	Шкаф для зарядки аккумуляторов	Лит	Лист	Листов
Провер.		Селиверстов		5.11.85		И		1
Нач.отд.		Виноградов		5.11.85		ЦИТЭПсельхозпром г. Иваново		
Н.контр.		Антоньичева		11.11.85				
Утв.		Глезин						

Копировал Леонтьева Формат А4

Альбом 5

Типовой проект 816-1-79.86

Формат	Зона	Поз.	Обозначение	Наименование	Кол.	Примеч.
				Документация		
А3			Ш3.01.000СБ	Сборочный чертеж		
				Детали		
Б4		1	Ш3.01.001	Стойка	1	
Б4		2	Ш3.01.002	Стойка	1	
Б4		3	Ш3.01.003	Стойка	1	
Б4		4	Ш3.01.004	Стойка	1	
Б4		5	Ш3.01.005	Лежень	1	
Б4		6	Ш3.01.006	Лежень	1	
Б4		7	Ш3.01.007	Поперечина	2	
Б4		8	Ш3.01.008	Брус	1	
Б4		9	Ш3.01.009	Брус	1	
Б4		10	Ш3.01.010	Перекладина	1	
Б4		11	Ш3.01.011	Перекладина	1	
Б4		12	Ш3.01.012	Направляющая двери	1	
Б4		13	Ш3.01.013	Направляющая двери	1	
Б4		14	Ш3.01.014	Перекладина	2	
Б4		15	Ш3.01.015	Перекладина	2	
Б4		16	Ш3.01.016	Лежень	1	
Б4		17	Ш3.01.017	Поперечина	1	
Б4		18	Ш3.01.018	Поперечина	1	
Б4		19	Ш3.01.019	Ножка	2	

Детали каркаса выполнить из пиломатериалов хвойных пород (сосна II сорт) ГОСТ 24454-80

21013-05 5

Подп. и дата | Инв. № дубл. | Взам. инв. № | Подп. и дата | Инв. № подл.

Изм.	Лист	№ докум.	Подпись	Дата	Ш3.01.000			
Разраб.		Ершова		4.10.85	Каркас	Лит	Лист	Листов
Провер.		Селиверстов		5.11.85		И		1
Нач.отд.		Виноградов		5.11.85		ЦИТЭПсельхозпром г. Иваново		
Н.контр.		Антоньичева		11.11.85				
Утв.		Глезин						

Формат А4

Формат	Зона	Поз.	Обозначение	Наименование	Кол.	Примеч.
				Документация		
А3			Ш3.02.000 СБ	Сборочный чертеж		
				Детали		
Б4		1	Ш3.02.001	Стойка	4	
Б4		2	Ш3.02.002	Планка	2	
Б4		3	Ш3.02.003	Планка	2	
				Стандартные изделия		
		4	Шуруп 1-5х70 ГОСТ 1145-80		4	
		5	Гвозди К2,0х40 ГОСТ 4028-63		0,25	кг
				Материалы		
		6	Пиломатериалы 3-46 ГОСТ 24454-80		0,05	$м^3$
		7	Фанера S=3 ГОСТ 3916-69		1,5	$м^2$

Детали колпака выполнить из пиломатериалов хвойных пород (сосна II сорт) ГОСТ 2454-80

Изм.	Лист	№ докум.	Подпись	Дата
Разраб.		Бойцов		4.10.85
Пробер.		Селиверстов		5.11.85
Нач.отд.		Винокуров		5.11.85
Н.контр.		Антонычева		12.11.85
Утв.		Глезин		

Ш3.02.000

Колпак вытяжной

Лит.	Лист	Листов
Н		1

ЦИТЭ Сельхозпром г. Иваново

Альбом 5

Типовой проект 816-1-79.86

Инв.№ подл. | Подп. и дата | Взам. инв.№ | Инв.№ дубл. | Подп. и дата

Формат	Зона	Поз.	Обозначение	Наименование	Кол.	Примеч.
				Документация		
А3			Ш3.03.000 СБ	Сборочный чертеж		
				Детали		
Б4		1	Ш3.03.001	Обвязь вертикальная	2	
Б4		2	Ш3.03.002	Обвязь горизонтальная	2	
Б4		3	Ш3.03.003	Переклафина	1	
Б4		4	Ш3.03.004	Штапик	4	м
Б4		5	Шкант L×B×H (150×40×15) h'14		2	
				Стандартные изделия		
		6	Ручка РС100 ГОСТ 5087-80		1	
		7	Гвозди 1,0×16 ГОСТ 4032-63		0,03	кг
				Материалы		
		8	Стекло ГОСТ 6799-80 S=4мм		0,8	$м^2$

Детали дверцы выполнить из пиломатериалов хвойных пород (сосна II сорт) ГОСТ 24454-80

2.1013-05 6

Изм.	Лист	№ докум.	Подпись	Дата
Разраб.		Бойцова		4.10.85
Пробер.		Селиверстов		5.11.85
Нач.отд.		Винокуров		5.11.85
Н.контр.		Антонычева		12.11.85
Утв.		Глезин		

Ш3.03.000

Дверца

Лит.	Лист	Листов
Н		1

ЦИТЭ Сельхозпром г. Иваново

Инв.№ подл. | Подп. и дата | Взам. инв.№

Альбом 5

Типовой проект 816-1-79.86

№ строки	Обозначение	Наименование	Куда входит: Обозначение	Куда входит: Кол.	Общее кол.	Примечание
1	Ш3.00.000	Шкаф для зарядки аккумуляторов				
2	Ш3.01.000	Каркас			1	
3	Ш3.02.000	Колпак вытяжной			1	
4	Ш3.03.000	Дверца			2	
5						
6						
7						
8						
9						
10						
11						
12						
13						
14						
15						
16						
17						
18						
19						
20						
21						
22						
23						
24						
25						
26						
27						

Подп. и дата

Инв. № дубл.

Взам. инв. №

Подп. и дата

Инв. № подл.

21013-05 7

Изм.	Лист	№ докум.	Подп.	Дата
Разраб.		Нуждин		4.11.85
Провер.		Селиверстов		5.11.85
Т. контр.		Горохованкин		5.11.85
Нач. отд.		Виноградов		5.11.85
Н. контр.		Антонычева		5.11.85

Ш3.00.000 ВС

Шкаф для зарядки аккумуляторов

Ведомость спецификаций

Лит.	Лист	Листов
И		1

ЦИТЭП сельхозпром г. Иваново

Копировал Кирочкина

Формат А3

№ строки	Обозначение	Код ОКП	Обозначение документа на поставку	Поставщик	Куда входит (обозначение)	Количество: На изделие	Количество: В комплекты	Количество: На регулир.	Количество: Всего	Примеч.
1										
2	Ручка РС100	49 8756	ГОСТ 5087-80		Ш3.03.000	1			2	
3										
4	Крепежные изделия									
5										
6	Гвозди К3×70	12 7100	ГОСТ 4028-63		Ш3.00.000				0,08	К2
7	К2×40	12 7100			Ш3.00.000, Ш3.02.000				0,36	К2
8	Гвозди 1×16	12 7100	ГОСТ 4032-63		Ш3.03.000	4			0,09	К2
9	Шуруп 1-5×70	12 8401	ГОСТ 1145-80		Ш3.02.000	4			4	
10										
11										
12										
13										
14										
15										
16										
17										
18										
19										
20										
21										
22										
23										
24										
25										
26										

Инв. № подл. | Подп. и дата | Взам. инв. №

21013-05 8

Изм.	Лист	№ докум.	Подп.	Дата	Ш3.00.000 ВП			
Разраб.		Нуждин		4.11.85	Шкаф для зарядки аккумуляторов Ведомость покупных изделий	Лит.	Лист	Листов
Провер.		Селиверстов		5.11.85		И		1
Т.контр.		Горохованкин		5.11.85		ЦИТЭПсельхозпром г. Иваново		
Нач.отд.		Виноградов		5.11.85				
Н.контр.		Антонычева		12.11.85				

Типовой проект 816-1-79.86 Альбом 5

Ш3. 00.000СБ

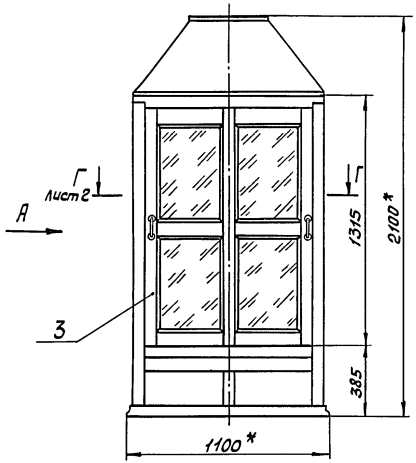

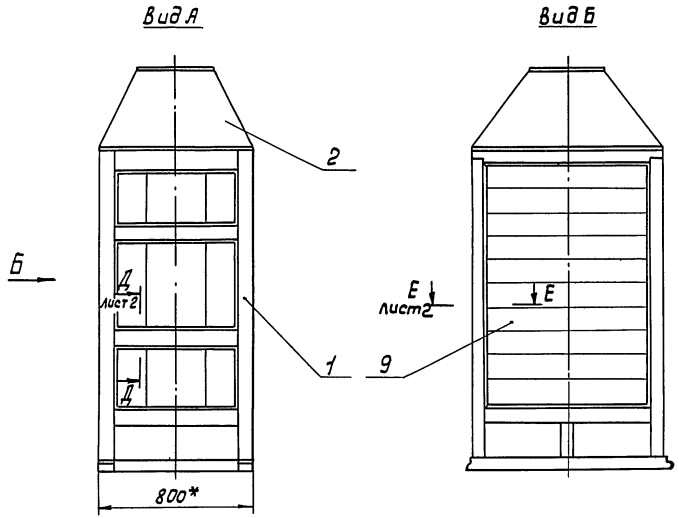

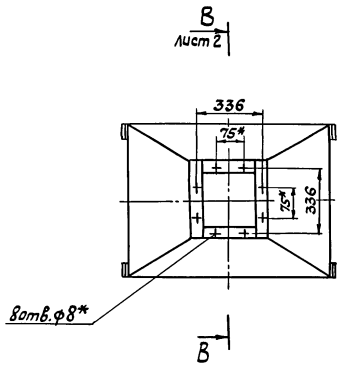

1. * Размеры для справок.
2. Неуказанные предельные отклонения размеров $\pm \frac{IT14}{2}$.
3. Шероховатость поверхностей реза деталей Б4-$\sqrt{Rz320}$.
4. Щели зашпаклевать.
5. Шкаф с наружной и внутренней стороны покрыть химически стойкими грунтовкой и лаком ГОСТ 9355-81.

21013-05 9

Изм.	Лист	№ докум.	Подп.	Дата	Ш3. 00.000СБ			
Разраб.		Ершова		4.10.85	Шкаф для зарядки аккумуляторов Сборочный чертеж	Лит. И	Масса 150	Масштаб 1:20
Провер.		Селиверстов		5.11.85		Лист 1	Листов 2	
Т.контр.		Горяховацкий		5.11.85		ЦИТЭПсельхозпром г. Иваново		
Нач.отд.		Виноградов		5.11.85				
Н.контр.		Антонычева		15.11.85				
Утв.		Глезин						

Копировал Иванова Формат А3

Инв. № подл. | Подп. и дата | Взам. инв. № | Инв. № дубл. | Подп. и дата

Ш3.00.000СБ

В – В лист 1

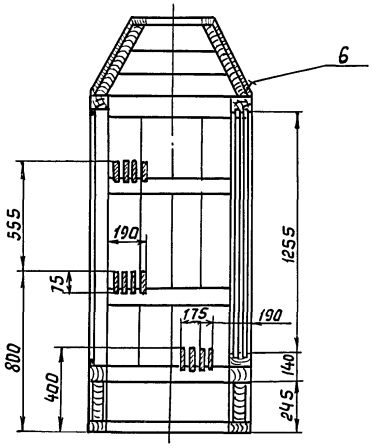

Г – Г лист 1
М 1:10

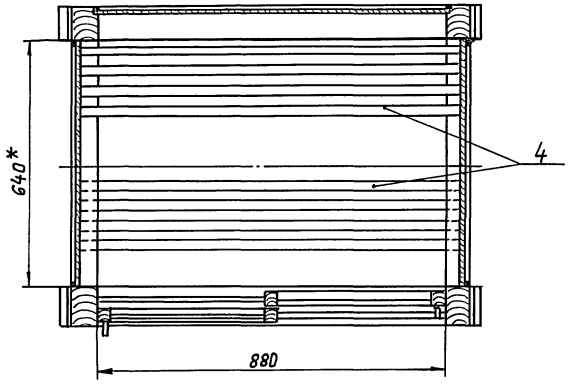

Д – Д лист 1
М 1:2

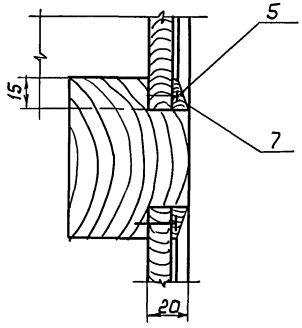

Е – Е лист 1
М 1:2

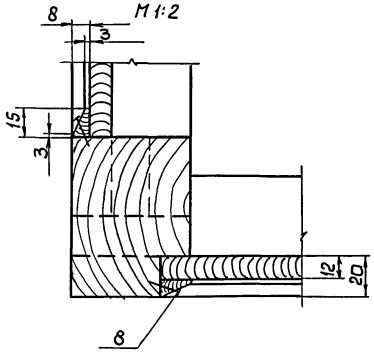

21013-05 10

					Ш3.00.000.СБ		
Изм.	Лист	№ докум.	Подп.	Дата	Шкаф для зарядки аккумуляторов Сборочный чертеж	Лит	Масса	Масштаб
Инж.ен.		Ершова		4.10.85				1:20
Провер.		Селиверстов		5.11.85		Лист 2	Листов
Т.контр.		Гороховацкий		5.11.85			
Нач.отд.		Виноградов		5.11.85		ЦИТЭПсельхозпром г. Иваново	
Н.контр.		Антонычева		5.11.85			
Утв.		Глезин					

Копировал Леонтьева

Формат А3 1

Ш3.01.000 СБ

Типовой проект 816-1-79.86 Альбом 5

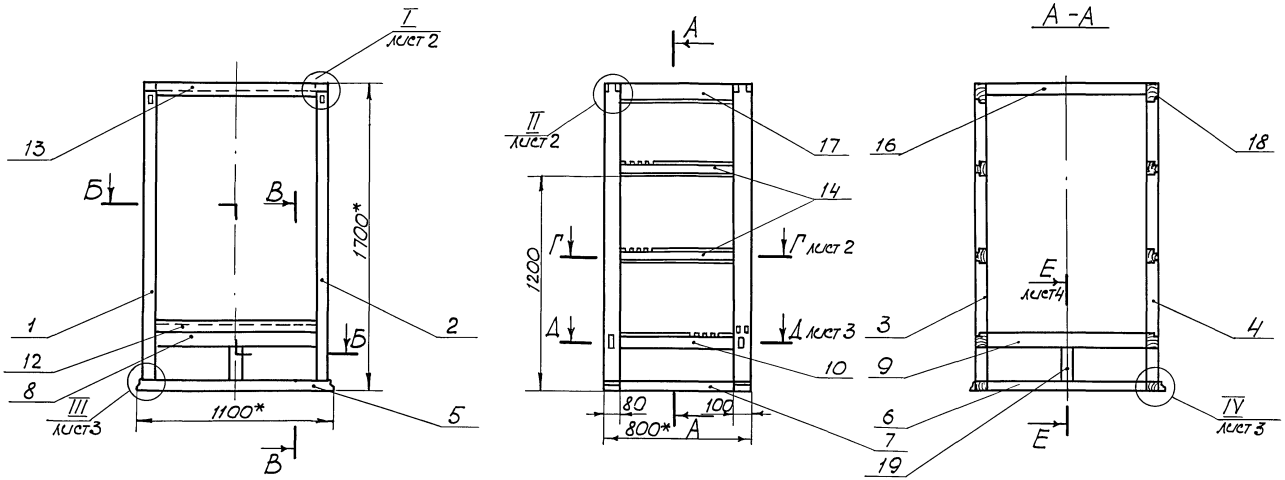

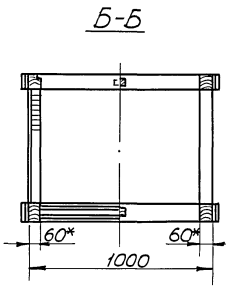

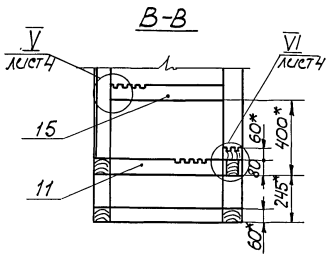

1. *Размеры для справок.
2. Неуказанные предельные отклонения размеров $\pm\frac{IT14}{2}$
3. Шероховатость поверхностей реза деталей Rz320.
4. Сборку деталей каркаса производить на клею ГОСТ 3056-74.

21013-05 11

Изм.	Лист	№ докум.	Подп.	Дата	Ш3.01.000 СБ			
Разраб.		Евсюрова		4.10.85	Каркас Сборочный чертеж	Лист	Масса	Масштаб
Провер.		Селиверстов		5.11.85		У	124,5	1:20
Т.контр.		Горохвацкий		5.11.85		Лист 1	Листов 4	
Нач.отд.		Виноградов		5.11.85		ЦСПТЭ Псельхозпром г. Иванова		
Н.контр.		Антонычева		15.11.85				
Утв.		Глезин						

Копировал Сорокина Формат А3

Инв.№ подл. | Подп. и дата | Взам.инв.№ | Инв.№ дубл. | Подп. и дата

Альбом 5

Типовой проект 816-1-79.86

ш3. 01. 000 СБ

I лист 1

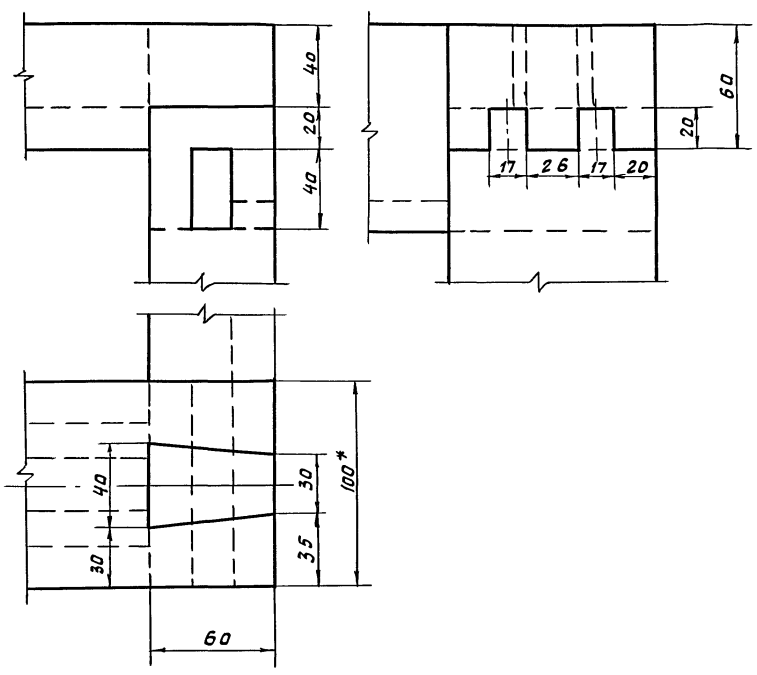

II лист 1

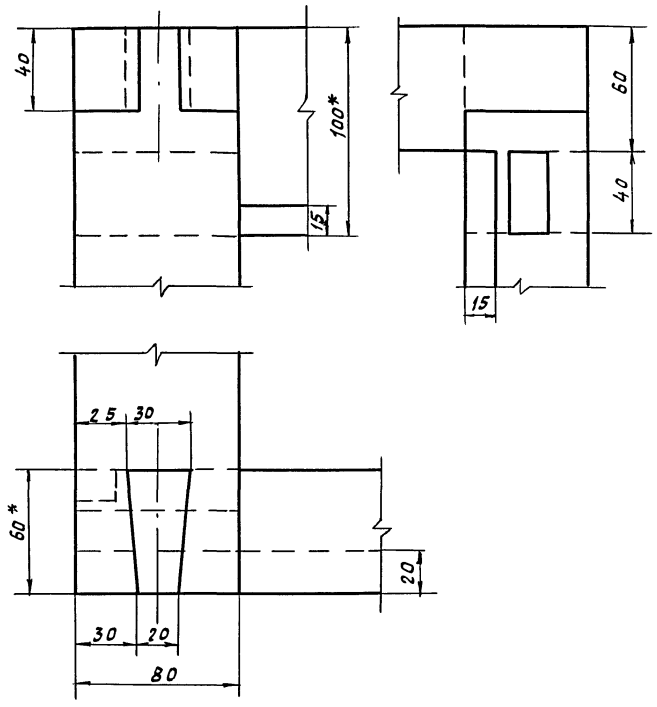

Г–Г лист 1

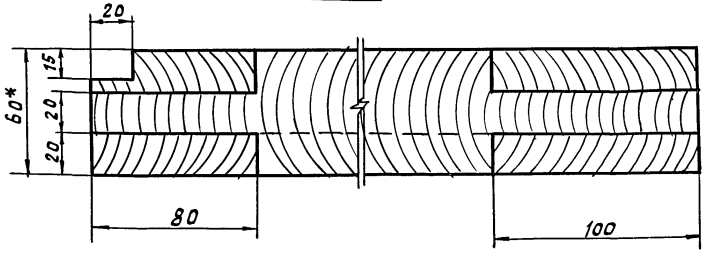

21013-05 12

					ш3. 01. 000 СБ			
Изм.	Лист	№ докум.	Подп.	Дата	Каркас Сборочный чертеж	Лит	Масса	Масштаб
Разраб.		Ершова		4.10.85		Ц		1:2
Провер.		Селиверстов				Лист 2	Листов	
Т. контр.		Горяховацкий		5.11.85		ЦИТЭПсельхозпром г. Иваново		
Нач. отд.		Виноградов		5.11.85				
Н. контр.		Антонычева		13.11.85				
Утв.		Глезин						

Типовой проект 816-1-79.86 Альбом 5

Шз. 01. 00006

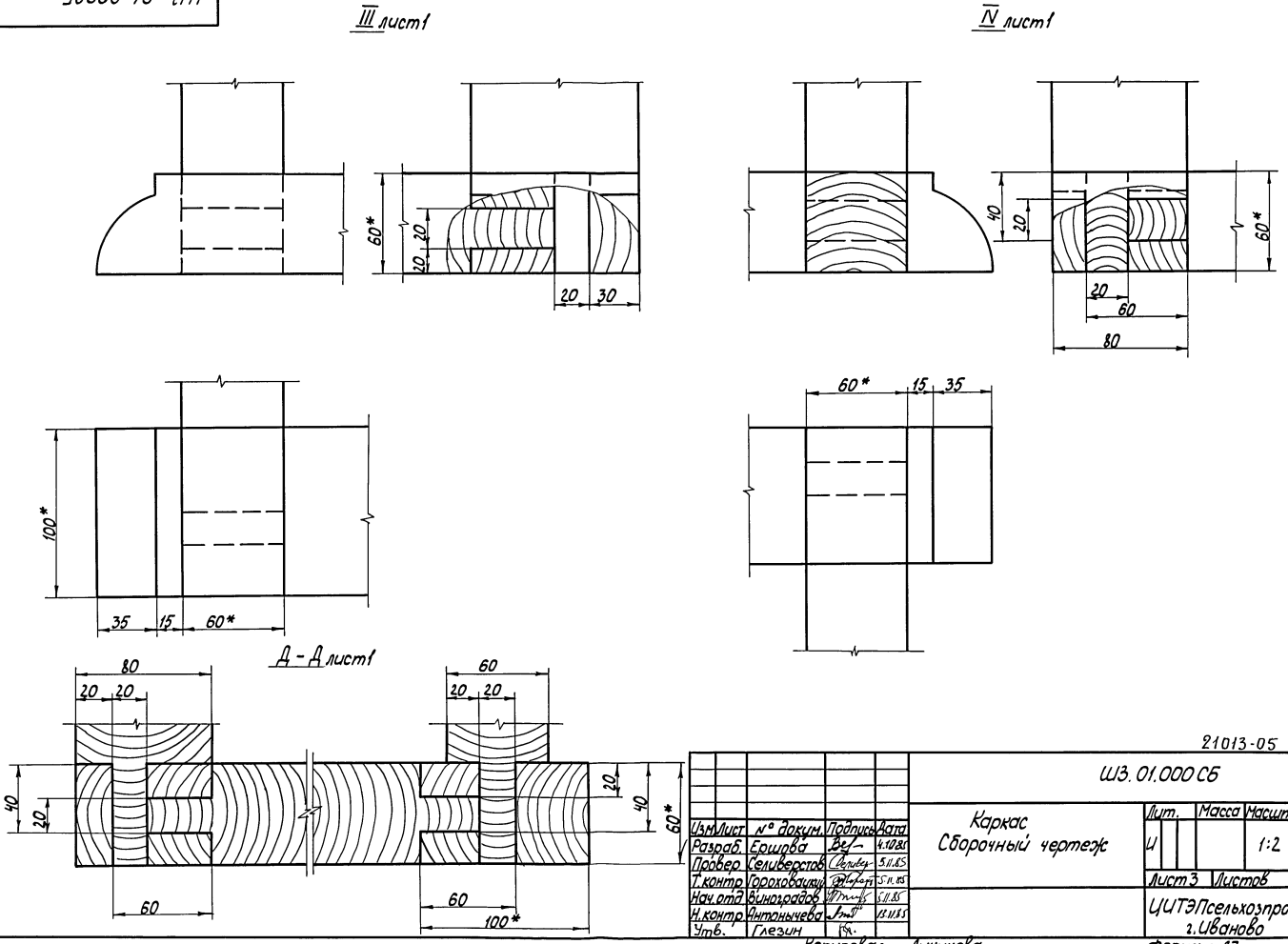

Изм.	Лист	№ докум.	Подпись	Дата					
Разраб.		Ерошова		4.10.85	Каркас Сборочный чертеж	Лит.	Масса	Масштаб	
Провер.		Селиверстов		5.11.85		И		1:2	
Т.контр.		Горроховацкий		5.11.85		Лист 3	Листов		
Нач.отд.		Виноградов		5.11.85		ЦИТЭПсельхозпром г.Иваново			
Н.контр.		Антонычева		11.11.85					
Утв.		Глезин							

ШЗ. 01.000 СБ

21013-05 13

Копировал Лукичева

Формат А3

Инв. № подл. | Подп. и дата | Взам. инв. № | Инв. № дубл. | Подп. и дата

ШЗ. 01. 000СБ

V лист 1

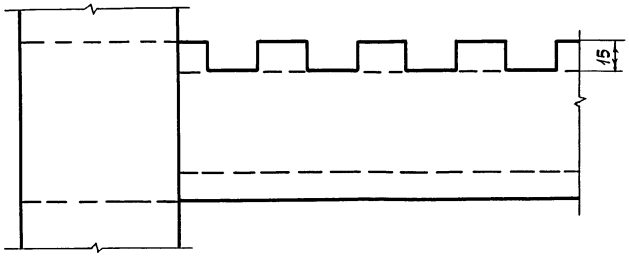

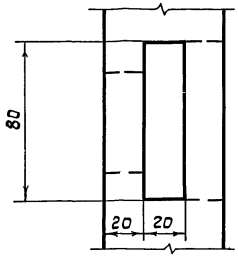

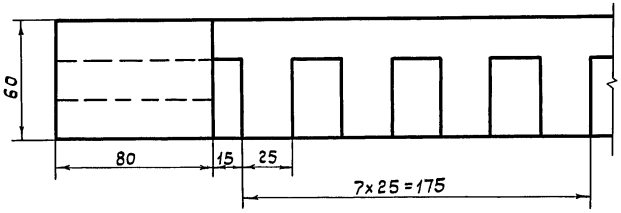

VI лист 1

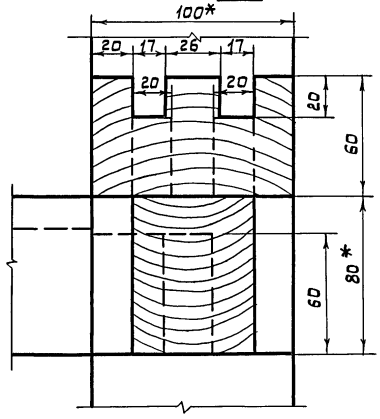

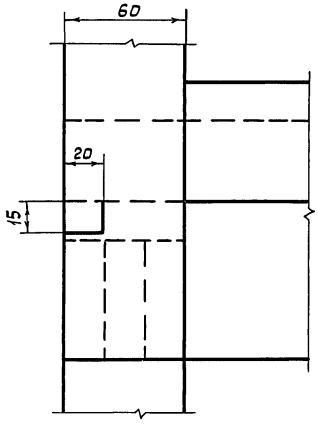

Е – Е лист 1

М1:4

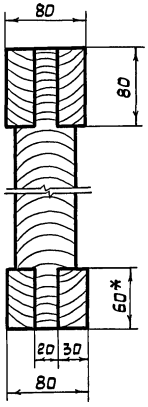

21013-05 14

Изм.	Лист	№ докум.	Подпись	Дата	ШЗ. 01. 000СБ			
Разраб.		Ершова		4.10.80	Каркас Сборочный чертеж	Лит.	Масса	Масшт.
Провер.		Селиверстов		5.11.85		И		1:2
Т.контр.		Гороховацкий		5.11.85		Лист 4	Листов	
Нач.отд.		Виноградов		5.11.85		ЦИТЭ Псельхозпром г. Иванова		
Н.контр.		Антонычева		15.11.85				
Утв.		Глезин						

Типовой проект 816-1-79.86 Альбом 5

Инв.№подл. | Подп. и дата | Взам.инв.№ | Инв.№дубл. | Подп. и дата

ШЗ.02.000 СБ

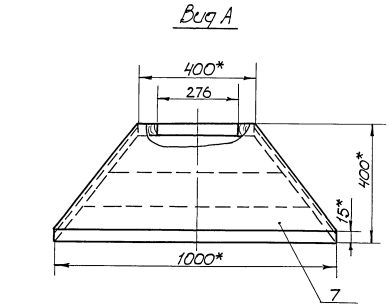

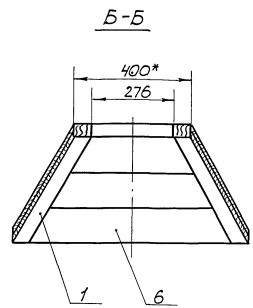

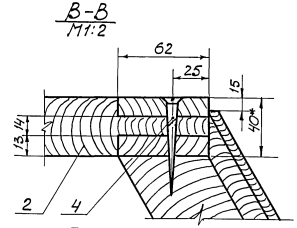

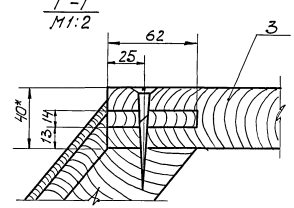

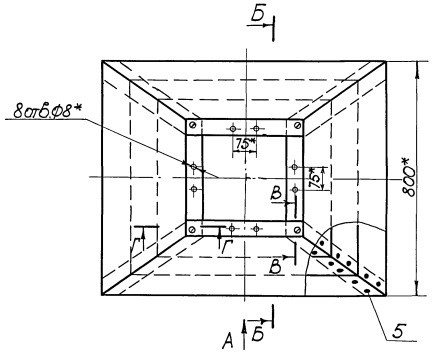

1 *Размеры для справок.
2 Неуказанные предельные отклонения размеров $\pm\frac{IT14}{2}$.
3 Шероховатость поверхностей реза деталей Б4 $R_z 320$.
4 Соединение планок поз.2,3 и приклеивание фанеры поз.6 к доскам производится казеиновым клеем ГОСТ3056-74.
5 На планках поз. 2,3 проверить отверстия Ф3мм под шурупы.

21013-05 15

					ШЗ.02.000СБ			
Изм.	Лист	№ докум.	Подп.	Дата	Колпак вытяжной Сборочный чертеж	Лит.	Масса	Масштаб
Разраб.		Ершова		4.10.85		Н	16,5	1:10
Провер.		Ремиберов		5.11.85				
Т.контр.		Чарохобоянц		5.11.85		Лист	Листов 1	
Нач.отд.		Чунгозаров		5.11.85		ЦИТЭ Сельхозпром г. Иваново		
Н.контр.		Антоничева		5.11.85				
Утв.		Глезин						

Копировал Саркина Формат А3

ш3.03.000СБ

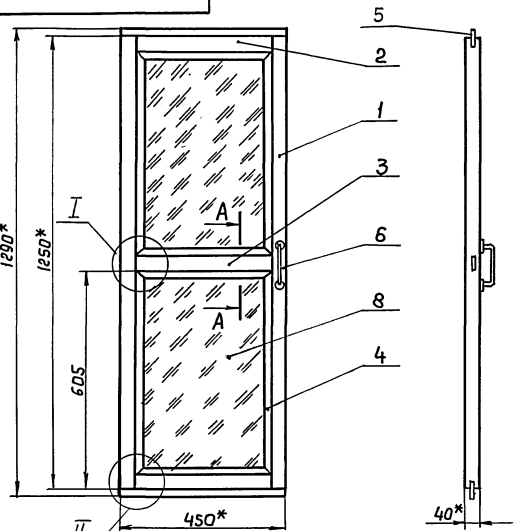

I
М1:5

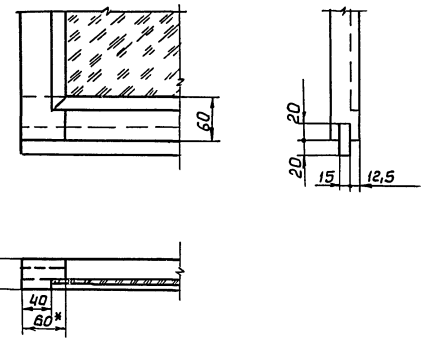

II
М1:5

А — А
М 1:2

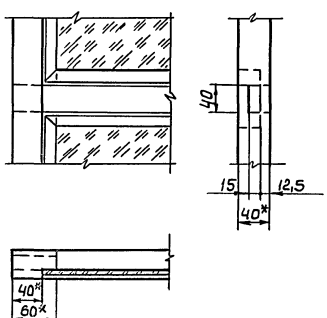

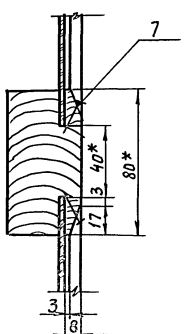

1. *Размеры для справок.
2. Неуказанные предельные отклонения размеров $\pm\frac{IT14}{2}$.
3. Шероховатость поверхностей реза деталей Б4 - $\overset{Rz320}{\vee}$.
4. Соединение связей, перекладин и шпунтов со связями производится на клею ГОСТ 3056-74.

21013-05

(16)

Изм.	Лист.	№ докум.	Подпись	Дата	ш3.03.000СБ			
Разраб.		Ершова		4.10.85	Дверца Сборочный чертеж	Лит.	Масса	Масштаб
Провер.		Пеливерстов		5.11.85		И	9,0	1:10
Т.контр.		Гороховацкий		5.11.85		Лист	Листов 1	
Нач.отд.		Винокурадова		5.11.85		ЦИТЭИ сельхозпром г. Иваново		
Н.контр.		Антонычева		11.11.85				
Утв.		Глезин						

Копировал Леонтьева

Формат А3

ЦЕНТРАЛЬНЫЙ ИНСТИТУТ ТИПОВОГО ПРОЕКТИРОВАНИЯ
ГОССТРОЯ СССР
КИЕВСКИЙ ФИЛИАЛ
г. Киев-57 ул. Эжена Потье № 12
57/1
Заказ № 2491 Инв. № 21013-05 Тираж 2500
Сдано в печать 15/II 1987 г. Цена 0-68

gost.e-ecolog.ru