ТИПОВОЙ ПРОЕКТ
816-1-79.86

ПРОФИЛАКТОРИЙ ДЛЯ ГАРАЖА НА 60 АВТОМОБИЛЕЙ С ТЕПЛОЙ СТОЯНКОЙ НА 22 АВТОМОБИЛЯ

ПАНЕЛЬНЫЕ СТЕНЫ

АЛЬБОМ 1

Общая пояснительная записка
Технология производства
Архитектурные решения
Конструкции железобетонные
Конструкции металлические

21013-01

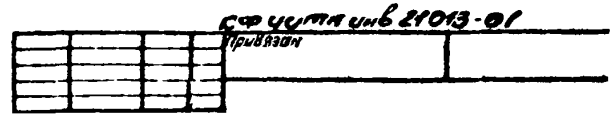

gost.e-ecolog.ru

ЦЕНТРАЛЬНЫЙ ИНСТИТУТ ТИПОВОГО ПРОЕКТИРОВАНИЯ
ГОССТРОЯ СССР
КИЕВСКИЙ ФИЛИАЛ
г. Киев 57 ул. Эжена Потье № 12

58/1
Заказ № 7598 Инв. № 21013-01 Тираж 850
Сдано в печать 22/9 1987 Цена 4-41

ТИПОВОЙ ПРОЕКТ
816-1-79.86

Профилакторий для гаража на 60 автомобилей с теплой стоянкой на 22 автомобиля

ПАНЕЛЬНЫЕ СТЕНЫ

АЛЬБОМ 1

СОСТАВ ПРОЕКТА

АЛЬБОМ 1 - Общая пояснительная записка
Технология производства. Архитектурные решения. Конструкции железобетонные. Конструкции металлические
АЛЬБОМ 2 - Строительные изделия
АЛЬБОМ 3 - Внутренние водопровод и канализация
Отопление и вентиляция
Силовое электрооборудование
Автоматизация отопления и вентиляции
Связь и сигнализация
АЛЬБОМ 4 - Задание заводу на изготовление щитов
АЛЬБОМ 5 - Нестандартизированное оборудование
АЛЬБОМ 6 - Спецификации оборудования
АЛЬБОМ 7 - Ведомости потребности в материалах
АЛЬБОМ 8 - Сметы

РАЗРАБОТАН
проектным институтом
„ЦИТЭПсельхозпром"
г. Иваново

УТВЕРЖДЕН
Минсельхозом СССР
Приказ №62-эг от 11.09.85
ВВЕДЕН В ДЕЙСТВИЕ институтом
„ЦИТЭПсельхозпром"
приказ № 6 от 14.01.86

Директор института В.В.Баранов
Главный инженер проекта В.И. Глезин

2103-01

Привязан

Инв.№

Содержание

Лист	Наименование	Стр.
1-9	Общая пояснительная записка. Расчеты показателей снижения сметной стоимости С.М.Р., затрат труда и расхода основных строительных материалов	3-10
	Технология производства	
1	Общие данные (начало)	11
2	Общие данные (окончание)	12
3	План расположения технологического оборудования на отм. 0,000	13
4	План на отм. 0,000. Схема расположения трубопроводов сжатого воздуха	14
	Архитектурные решения	
1	Общие данные (начало)	15
2	Общие данные (продолжение)	16
3	Общие данные (окончание)	17
4	План на отм. 0,000 в осях 1-10. Разрезы	18
5	План на отм. 0,000 в осях 10-13	
	Схема расположения душевых кабин	19
6	План на отм. 3,200	20
7	План венткамеры в осях 5-7; А	21
8	Ведомость перемычек	
	Спецификация перемычек	22
9	Фасады 1-13; 13-1; А-Б; Б-А. Схемы расположения элементов заполнения оконных проемов	23
10	План лестницы в осях 5; Б	24
11	План кровли. Сечение	25
12	Схема расположения венткороба. Узлы	26
13	Планы полов на отм. 0,000; 3,200	27
	Конструкции железобетонные	
1	Общие данные (начало)	28
2	Общие данные (окончание)	29
3	Схема расположения фундаментов	30
4	Сечения 1-1 - 6-6. Узлы 1-6	31
5	Узлы 7-14	32
6	Фундаменты ФА8-1а, ФА6-1а	33
7	Фундаменты ФА5-1а, ФА2-1а, ФА2-1е	34
8	Фундаменты ФА4-1а, ФАТБ-1а, ФАТБ-1б	35
9	Фундаменты ФА2-1, ФА2-1б, ФА2-1в, ФА2-1г, ФА2-1д	36
10	План подземного хозяйства. Фрагмент плана 1	37
11	Фрагменты плана 2-4. Фундаменты ФО-1, ФО-2	38
12	Схемы расположения колонн, насадок фахверка, балок покрытия	39
13	Узлы 1-3.	40
14	Схемы расположения стеновых панелей	41
15	Схема расположения плит перекрытия Монолитные участки УМ1-УМ3	42
16	Монолитные участки УМ4, УМ5	43
17	Схема расположения плит покрытия	44
18	План осмотровой канавы 1 на отм. 0,000. Сечения. Узлы	45
19	Планы осмотровой канавы 2,3 на отм. 0,000. Сечения. Узлы	46
20	Грязеотстойник. План. Разрезы	47
21	Колодец К1. План. Сечение 1-1	48
22	Схема расположения сеток грязеотстойника	48
	Конструкции металлические	
1	Общие данные (начало)	49
2	Общие данные (продолжение)	50
3	Общие данные (продолжение)	51
4	Общие данные (продолжение)	52
5	Общие данные (окончание)	53
6	Лестница металлическая ЛМ1; ЛМ1^{н}	54
7	Схема расположения путей для подвесных кранов	54
8	Лестница металлическая ЛМ2	55
9	Схема расположения ворот, схема привязки рамы ворот	55
10	Лестница металлическая ЛМ3, ЛМ4	56

Альбом 1

1. Общая часть

Типовой проект профилактория для гаража на 60 автомобилей с теплой стоянкой на 22 автомобиля разработан на основании плана типового проектирования Госстроя СССР на 1984-1985гг и задания на проектирование, утвержденного Минсельхозом СССР 5 ноября 1983г

Типовой проект разработан для строительства в районах со следующими природно-климатическими условиями:

расчетная зимняя температура наружного воздуха минус 30°С; нагрузка ветровая-0,26кПа (27кгс/м²); нагрузка снеговая - 0,98 кПа (100 кгс/м²)

Рельеф территории-спокойный, грунтовые воды отсутствуют, грунты непучинистые, непросадочные со следующими нормативными характеристиками: $\varphi^н$=0,49 рад(28°); $C^н$=2кПа(0,02кгс/м²); E-14,7мПа (150кгс/см²); γ=1,8т/м².

Коэффициент безопасности по грунту Кг=1,0

2. Технология производства

2.1. Назначение

Профилакторий предназначен для технического обслуживания и текущего ремонта 60 грузовых и специальных автомобилей и 15 прицепов.

Строительство профилактория предусматривается в составе ремонтно-технической базы центральных усадеб хозяйств с парком 75-100 тракторов.

Производственная деятельность профилактория осуществляется в кооперации с центральной ремонтной мастерской хозяйства и специализированными предприятиями Госкомсельхозтехники.

Общий объем работ по техническому обслуживанию и ремонту автопарка составляет 21457чел.ч.

Производственная программа по ремонтно-обслуживающим работам выполняется производственными рабочими в количестве 14 чел, из которых 5 чел. - привлекаемые водители обслуживаемых автомобилей.

2.2. Охрана окружающей среды

Списанные машины, сборочные единицы и детали должны складироваться на специальной площадке и по мере накопления отправляться на утилизацию.

Все сточные воды отводятся в поселковые сети канализации и далее на очистные сооружения полной биологической очистки. Производственные сточные воды, содержащие значительные загрязнения по нефтепродуктам и взвешенным веществам перед сбросом в наружные сети канализации проходят местную очистку в грязеотстойнике с бензомаслоуловителем.

Источником загрязнения атмосферного воздуха являются вентиляционные выбросы содержащие окись углерода, окислы азота, альдегиды, аэрозоли свинца

Обеспечение допустимых концентраций вредностей в приземном слое предусматривается расчет рассеивания их в атмосфере воздуха.

При привязке проекта надлежит проверить расчетом обеспечение рассеивания с учетом местных условий и фоновой концентрации аналогичных вредностей

3. Архитектурно-строительные решения

3.1. Объемно-планировочное решение

Здание профилактория для гаража с теплой стоянкой прямоугольное в плане с размерами в осях 18,0×66,38м, со встроенными бытовыми помещениями. Высота до низа несущих конструкций - 5,4м, в помещении хранения автомобилей - 3,6 м. Степень огнестойкости II.

3.2. Противопожарные мероприятия

Для обеспечения успешной эвакуации автомобилей из помещений хранения, участка технического обслуживания и ремонта автомобилей в случае пожара, руководством хозяйства (колхоза, совхоза) должна быть разработана специальная инструкция и план эвакуации, в котором предусмотрено наличие необходимого количества тросов для буксировки, ключей от систем зажигания двигателей и место их хранения.

Инструкция и план должны быть согласованы с местными органами государственного пожарного надзора и объявлены всему водительскому составу. Не реже одного раза в год должна проводиться учебная тренировка по эвакуации автомобилей на случай пожара.

Все производственные и вспомогательные помещения должны быть обеспечены первичными средствами пожаротушения: пенными огнетушителями, ящиками с песком и совковыми лопатами, согласно норм положенности, предусмотренными „Типовыми правилами пожарной безопасности для объектов сельскохозяйственного производства"

Строительство профилактория для гаража на 60 автомобилей с теплой стоянкой на 14 автомобилей должно предусматриваться не далее 2км от расположения пожарного депо.

Венткамеры и воздуховоды выполнены из несгораемых материалов.

Для помещений категории В предусмотрено автоматическое отключение систем вентиляции при возникновении пожара.

Вытяжной вентилятор от шкафа для зарядки аккумуляторов принят в искрозащищенном исполнении, а электродвигатель-во взрывозащищенном исполнении

Вытяжной воздуховод от шкафа для зарядки аккумуляторов и вытяжной вентилятор должны быть заземлены в соответствии с требованиями ПУЭ.

Покровный слой трубопроводов для помещений категории В принят из стеклоткани.

4. Водоснабжение и канализация

4.1. Водоснабжение

Водоснабжение профилактория решается от сетей хозяйственно-питьевого производственно-противопожарного водопровода поселка. Качество воды должно удовлетворять требованиям ГОСТ 2874-82„Вода питьевая." Расчетный расход воды составляет 3,08 м³/сут.; 0,86 м³/ч; 1,3 л/с В том числе на бытовые нужды 1,58 м³/сут., 0,86м³/ч, 1,3л/с.

Внутреннее пожаротушение решается двумя струями от пожарных кранов, комплектуемых пожарными рукавами длиной 20м. Расчетный расход воды на внутреннее пожаротушение - 10,8 л/с. Потребный напор на вводе в здание-12м, при пожаре-23 м.

Для учета расхода воды предусматривается установка водомера. Обводная линия служит для пропуска пожарного расхода воды. Нормальное положение задвижки на обводной линии „Закрыто." Открытие задвижки на обводной линии предусматривается дистанционное, от каждого из пожарных кранов. Наружное пожаротушение здания должно решаться от наружной водопроводной сети. Расчетный расход воды 15л/с

Горячее водоснабжение профилактория - централизованное, расчетный расход воды на бытовые нужды составляет: 1,48 м³/сут.; 0,91 м³/ч; 1,3л/с. На технологические нужды подача горячей воды не предусматривается. Потребный напор на вводе в здание-13м.

4.2. Канализация

Сброс бытовых и производственных сточных вод предусматривается в одноименные сети канализации. Производственные сточные воды перед сбросом в на-

Инв.№ подл. | Подп. и дата | Взам. инв.№

Привязан

21013-01

Инв.№		
Нач.отд.ТХ	Виноградов	
Нач.отд.ЭП	Тигай	
Нач.отд.ВК	Шляпкин	
Нач.отд.ОВ	Польгун	
Нач.отд.ЭТ	Кутин	
ГИП	Глезин	
Н.контр.	Антонычева	

ТП 816-1-79.86 – ПЗ

Общая пояснительная записка. Расчеты показателей снижения сметной стоимости СМР, затрат труда и расхода основных стр. материалов	Стадия	Лист	Листов
	Р	1	9
	ЦИТЭПсельхозпром г. Иваново		

Копировал Иванова Формат А2

ружные сети канализации проходят локальную очистку в грязеотстойнике с бензомаслоуловителем. Грязеотстойник оборудуется волокнистым фильтром. Расчетный расход сточных вод составляет:

бытовых – 3,06 м³/сут; 1,77 м³/ч; 3,5 л/с

производственных – 1,5 м³/сут.; 0,73 м³/ч; 11 л/с

5. Отопление и вентиляция

5.1. Отопление

Данные о расходах тепла указаны на листе ОВ-2.

Удельный часовой расход тепла на отопление 1 м² общей площади профилактория для гаража на 60 автомобилей составляет 0,144 квт (123,6 ккал/ч).

Теплоснабжение профилактория предусмотрено от наружных тепловых сетей.

Теплоноситель вода с температурой 95-70°С

Отопление помещений профилактория рассчитано на поддержание внутренней температуры воздуха 16°С, помещения для хранения автомобилей – на 5°С, бытовых помещений – согласно СНиП II-92-76„Вспомогательные здания и помещения промышленных предприятий.

Схемой индивидуального теплового пункта предусмотрен учет расхода теплоносителя, контроль температуры и давления.

Необходимость установки приборов автоматического регулирования определяется при привязке проекта в соответствии с типовыми проектными решениями серии 903-04-13 альбом 1.2 „Автоматизированные индивидуальные тепловые пункты (ИТП) зданий жилищно-гражданского и производственного назначения."

Перепад давления на вводе тепловых сетей должен быть не менее 60000 Па (6000 кгс/м²).

5.2. Вентиляция

Вентиляция помещений профилактория запроектирована приточно-вытяжная с механическим и естественным побуждением.

Расчет воздухообмена помещения для хранения автомобилей принят из условия выезда и въезда 20 автомобилей в час по технологическому заданию.

Удаление вредностей выхлопных газов из помещения для хранения автомобилей осуществляется вытяжными крышными вентиляторами, а из участка технического обслуживания – вытяжными крышными вентиляторами и через гибкие шланги с трубой ВЕ1-ВЕ4 при регулировке двигателя автомобиля. Для локализации вредностей предусмотрены местные отсосы от вытяжного шкафа и панелей.

Количество воздуха, подаваемого приточными системами, компенсирует вытяжку и обеспечивает поддержание требуемых условий воздушной среды.

Работа приточной системы П2 предусмотрена во время выезда и въезда автомобилей и обеспечивает тепло на обогрев въезжающих машин и тепло на нагрев, поступающего через открытые ворота воздуха.

Работа приточных систем П1, П3, П4 предусмотрена в течение рабочего времени. Работа приточной системы П1 компенсирует теплопотери участка технического обслуживания и ремонта от 5 до 16°С тепло на обогрев въезжающей машины и тепло на нагрев врывающегося через открытые ворота воздуха.

Для доступа к оборудованию вытяжных систем В1-В7, В9÷В13 предусмотрена стационарная лестница.

Ремонт вентоборудования производится штатными слесарями хозяйства.

6. Электрооборудование

Электроснабжение осуществляется от внешних сетей напряжением 380/220 в по воздушному вводу. Электроприемники по надежности электроснабжения относятся к потребителям III категории.

Установленная мощность силового электрооборудования и электроосвещения составляет 111,96 квт, расчетная мощность – 48,14 квт.

Годовой расход электроэнергии 82,7 квтч.

7. Автоматизация

Проектом предусматривается автоматизация приточных систем П1-П4, оснащение контрольно-измерительными приборами индивидуального теплового пункта. Согласно СНиП II-33-75 ч. II гл. 33 в проекте предусмотрено централизованное отключение при возникновении пожара систем вентиляции, обслуживающих помещения с производствами категории В.

8. Связь и сигнализация

Проектом предусматривается телефонизация и радиофикация от наружных сетей по кабельному вводу.

Для переговоров оператора с водителями предусматривается симплексная громкоговорящая связь.

Пожарная сигнализация выполнена на основании требований СНиП II-93-74 „Предприятия по обслуживанию автомобилей."

9 Молниезащита

Здание профилактория молниезащите не подлежит согласно „Инструкции по проектированию и устройству молниезащиты зданий и сооружений" СН 305-77 (т.к. по расчету N=0,08, что при n=12 ниже 0,1 по таблице 1 п. 4)

10. Достижения науки и техники

Улучшение использования машинного парка должно осуществляться на базе научно-технического прогресса, позволяющим наиболее эффективно использовать капитальные вложения в сельское хозяйство.

Наиболее прогрессивной формой обеспечивающей безотказную работу автомобильного транспорта в колхозах и совхозах является система технического обслуживания, ремонта и хранения подвижного состава непосредственно в хозяйствах.

Принятым технологическим процессом в проекте профилактория предусмотрена деятельность его в кооперации с центральной ремонтной мастерской и предприятиями „Госкомсельхозтехники".

Для обеспечения необходимой загрузки технических средств снижения стоимости выполняемых работ в проекте профилактория для гаража учтена номенклатура и количество технических средств определенных „Табелем оборудования и оснастки гаражей с профилакториями колхозов и совхозов," разработанного институтом ВНИТИН г. Тамбов.

С целью наиболее рационального использования годового фонда времени рабочих, рабочих мест и оборудования, а также людских ресурсов, проектом предусматривается привлечение водителей автомобилей к выполнению работ по проведению технического обслуживания и ремонта подвижного состава. Это мероприятие позволяет при сохранении рабочих мест, иметь возможность сократить площади бытовых помещений и количество санитарно-технических приборов для рабочих-ремонтников

При разработке архитектурно-строительных решений в рабочем проекте были применены прогрессивные конструкции и решения:

- Уменьшена высота производственной части
- Максимально использован объем здания за счет встроенного этажа в производственной части здания.

21013-01

Привязан

Инв. №

ТП 816-1-79.86 – ПЗ

Лист 2

Копировал Иванова

Формат А2

Инв. № подл. | Подп. и дата | Взам. инв. №

Альбом I

– Предусмотрена тепловая защита здания за счет уменьшения площади остекления и увеличения сопротивления теплопередачи наружных стен.

– Конструкции каркаса приняты по новым сериям и ГОСТам.

Применение прогрессивных конструкций позволило снизить расход строительных материалов и сметную стоимость объекта. Применение прогрессивных технических решений позволило широко использовать типовые конструкции высокой заводской готовности, повысить сборность здания, укрупнить монтажные элементы, снизить затраты ручного труда в строительстве, применить наиболее совершенную организацию и технологию строительных работ, обеспечивающую повышение качества, сокращение сроков и стоимости строительства

При разработке санитарно-технической части проекта к достижениям науки и техники можно отнести:

– Применение однотрубной горизонтальной проточной системы отопления с тупиковым движением теплоносителя

– применение тонкостенных и пластмассовых труб

– использование типовых серий института „Сантехпроект"

– расчет систем отопления и вентиляции с применением ЭВМ

Все выше изложенные мероприятия дают возможность уменьшить сроки проектирования, выбрать наиболее оптимальный вариант технического решения, уменьшать трудоемкость монтажа и снизить сметную стоимость строительства.

В разработанной электротехнической части необходимо отметить, что электрооборудование, электроаппаратура, приборы контроля и регулирования, применяемые в проекте, отвечают современным требованиям передовых достижений. Так в проекте применено в основном люминисцентное освещение взамен ламп накаливания, причем, выбранные лампы меньше по мощности в сравнении с аналогами, но с нормируемой световой отдачей, что значительно сказывается на экономии электроэнергии.

Предусмотренный проектом индустриальный метод монтажных работ с заменой металлических труб на пластмассовые, дает не только снижение сметной стоимости, но и экономию материалов.

Технико-экономические показатели

№ п.п.	Наименование показателей	Ед. изм.	Показатели
1	Количество автомобилей	Ед.	60
2.	Численность работающих	чел.	78
	в том числе:		
	рабочих		9
	водителей		68
3	Общая площадь	м²	1346,64
	Площадь застройки	м²	1236,35
	Строительный объем	м³	7557,12
4	Общая сметная стоимость	тыс.руб.	155,60
	в том числе:		
	строительно-монтажные работы	тыс.руб.	134,86
	оборудование	тыс.руб	20,74
	На 1 автомобиль	тыс.руб.	2,59
5	Строительно-монтажных работ на 1м² общей площади	руб.	100,15
6	Расход тепла	ккал/ч	558450
7	Потребная электрическая мощность	квт	48,0
8	Трудозатраты построечные	чел.дн	2426,75
	на расчетную единицу (на 1м³ здания)	чел.дн.	0,32
	на 1 млн.руб.строительно-монтажных работ	чел.дн.	17,99
9	Расход основных строительных материалов:		
	цемента приведенного к м. 400	т	201,2
	стали, приведенной к классу А-I	т	60,42
	лесоматериалов, приведенных к круглому лесу	м³	45,38
	кирпича	тыс.шт	84,80
	На расчетную единицу:		
	цемента	т	3,35
	стали	т	1,01
	лесоматериалов	м³	0,76
	кирпича	тыс.шт	1,58
	на 1 млн.руб.строительно-монтажных работ:		
	цемента	т	1491,9
	стали	т	450,0
	лесоматериалов	м³	338,0
	кирпича	тыс.шт.	702,95

Инв. № подл. | Подп. и дата | Взам. инв. №

Альбом I

Расчеты показателей изменения сметной стоимости с.м.р. затрат труда и расхода основных строительных материалов

Для определения показателей снижения сметной стоимости строительно-монтажных работ, затрат труда и расхода основных строительных материалов в качестве базисного проекта принят типовой проект № 503-290 „Гараж с профилакторием на 60 автомобилей".

Сравнение с базисным проектом выполнено по следующим конструктивным элементам зданий:

1. Лестницы
2. Ворота
3. Окна
4. Двери
5. Колонны
6. Перекрытие
7. Покрытие
8. Подпольные каналы
9. Наружная штукатурка

В результате проведенного анализа установлено, что новое техническое решение приводит к снижению:

1) Расхода стали в приведенном исчислении на 24,95т
2) Расхода цемента в приведенном исчислении на 15,92т
3) Сметной стоимости строительно-монтажных работ на 8,56 тыс. руб.

Форма 1

Перечень сравниваемых конструктивных элементов здания, сооружения и видов работ для расчета основных показателей

Стройка

Объект: Профилакторий для гаража на 60 автомобилей с теплой стоянкой на 2.2 автомобиля (панельные стены)

№ п.п.	Наименование конструктивных элементов здания, сооружения и видов работ	Единица измерения	Объемы применения по проектным решениям: при базисном техническом уровне (БТУ) — Объем	при базисном техническом уровне (БТУ) — № проекта	Приновом техническом уровне (НТУ)
1	2	3	4	5	6
1	Лестницы Укладка лестничных площадок по серии 1.450-1 вып.2	шт./м³	6/0,99		—
	Укладка ж.б. ступеней по металлическим косоурам по серии 1.155-1 вып.1 марки ЛС15	шт./м³	24/1,41		—
	Монтаж металлоконструкций по серии 1.450-1 вып.2	т	0,791	503-290	—
	Устройство бетонной подготовки из бетона М-150	м³	1,02		—
	Устройство набивных ступеней из бетона М-150	м³	0,264		—
	Устройство бетонной подготовки из бетона М-100	м³	0,558		—
1а	Монтаж лестничных площадок по серии ИИ-65 марки ЛП24-14	шт./м³	—		2/0,6
	Монтаж лестничных маршей ЛМ 15-12 по серии ИИ-65	шт./м³	—		2/1,32
	Устройство металлического ограждения по серии ИИ-65	т	—		0,098
	Устройство бетонной подготовки из бетона М-200	м³	—		0,42
2	Ворота по серии 2.435-6 Вып.3 Монтаж ж.б. ригелей ворот РВА-4	шт./м³	10/28,0		—
	Монтаж ж.б. стоек СВА-2; СВА-2а	шт./м³	20/12,0	503-290	—
	Установка металлических ворот	т	4,49		—
	Установка анкерных болтов	т	0,56		—
2а	Ворота по серии 1.435.9-17 вып.4 Установка рам и полотен ворот	т	—	—	5,293
	Установка анкерных болтов	т	—	—	0,098
3	Окна Установка оконных деревянных блоков по серии 1.136-3	шт./м²	12/24,42		
	Установка стеклопанелей по серии 1.436-8 вып.2 марки ПКП-5,9×1,75; ПКП-5,9×1,8	шт./т	17/2,734	503-290	
	Установка стальных переплетов по серии ПР-05-50/73 вып.1 марки АО-115	шт./т	10/2,816		
3а	Установка оконных деревянных блоков по ГОСТ 11214-78 и ГОСТ 12506-81	шт./м²	—	—	31/87,95
4	Двери Установка дверных блоков по ГОСТ 14624-69	шт./м²	32/63,36	503-290	—
4а	Установка дверных блоков по ГОСТ 11214-78, ГОСТ 14624-84, ГОСТ 6629-74	шт./м²	—	—	29/53,71
5	Колонны Монтаж колонн по серии КЭ-01-49 вып.2	шт./м²	22/18,88	503-290	—
	Монтаж металлических стоек фахверка	т	1,9		—
5а	Монтаж колонн по серии 1.423-3 вып.3	шт./м³	—	—	26/12,32
6	Перекрытие Устройство перекрытия из плит 1,5×6 (м) по серии ИИ 24-2/70	шт./м³	20/17,9		—
	Установка опорных подушек по ИИ 03-02, альбом 108*	шт./м³	61/0,72	503-290	—
	Устройство монолитных участков	м³	1,15		—
6а	Монтаж плит перекрытия по серии 1.141-1	шт./м³	—	—	17/17,9
	Устройство монолитных участков	м³	—	—	6,24
7	Покрытие Монтаж плит покрытия по серии 1.465-7 вып.1 размерами 3×6 и 1,5×6м	шт./м³	69/73,14	503-290	—
7а	Монтаж плит покрытия по ГОСТ 22701.1-77 и 1.465-7 вып.3 размерами 3×6 и 1,5×6м	шт./м³	—	—	75/75,79
8	Подпольные каналы Сборные лотки по серии ИС-01-04 вып.2	шт./м³	87/6,4		—
	Сборные плиты по серии ИС-01-04 вып.2,6	шт./м³	36/5,28	503-290	—
	Устройство монолитных ж.-б. лотков	м³	7,759		—
	Устройство монолитных бетонных лотков	м³	0,871		—
8а	Устройство монолитных лотков	м³	—	—	21,0
	Сборные плиты по серии 3.006-2/80	шт./м³	—	—	113/3,14
9	Высококачественная наружная штукатурка	м²	245,07	503-290	—

Инв. № подл. | Подп. и дата | Взам. инв. №

Форма 3

Объектная ведомость
показателей изменения сметной стоимости строительно-монтажных работ и затрат труда

Объект: Профилакторий для гаража на 60 автомобилей с теплой стоянкой на 22 автомобиля (панельные стены)

Общая площадь Пг, м² 1346,64

Общая сметная стоимость Со, тыс. руб., 155,60

В том числе строительно-монтажных работ Ссм, тыс. руб., 134,86

Составлена в ценах на 1 января 1984г. Территориальный район I

Локальная ведомость №(л.в. №)	Наименование сравниваемых основных конструктивных элементов и видов работ по базисному (БТУ) и новому (НТУ) техническому уровню	Единица измерения	Расчетный объем применения		На единицу измерения: Сметная стоимость руб.		На единицу измерения: Затраты труда чел.-дн.		На расчетный объем применения: Сметная стоимость руб.		На расчетный объем применения: Затраты труда чел.-дн.		Изменение на объем применения по сравнению с базисным техническим уровнем [снижение (+) увеличение (-)]: Сметной стоимости (графа 10 минус графа 11), руб.	Затрат труда (графа 12 минус графа 13), чел.-дн.	Увеличение по социально-экономическим факторам (СЭФ): Сметной стоимости руб.	Затрат труда чел.-дн.
			БТУ	НТУ	БТУ	НТУ	БТУ	НТУ	БТУ (графа 4 х графу 6)	НТУ (графа 4 х графу 7)	БТУ (графа 4 х графу 8)	НТУ (графа 5 х графу 9)				
1	2	3	4	5	6	7	8	9	10	11	12	13	14	15	16	17
1	Лестницы Укладка лестничных площадок по серии 1.450-1 вып.2 Укладка ж.б. ступеней по металлическим косоурам по серии 1.155-1 вып.1 марки ЛС-15 Монтаж металлоконструкций по серии 1.450-1 вып.2 Устройство бетонной подготовки из бетона М-150 Устройство набивных ступеней из бетона М-150 Устройство бетонной подготовки из бетона М100	шт. м³ шт. м³ т м³ м³ м³	6 0,99 24 1,44 0,791 1,02 0,264 0,558						754							
1а	Монтаж лестничных площадок по серии ИИ-65 марки ЛП24-14 Монтаж лестничных маршей ЛМ15-12 по серии ИИ-65 Устройство металлического ограждения по серии ИИ-65 Устройство бетонной подготовки из бетона М-200	шт. м³ шт. м³ т м³		2 0,6 2 1,32 0,098 0,42					311				+443			
2	Ворота по серии 2.435-6 вып.3 Монтаж ж.б. ригелей ворот РВА-4 Монтаж ж.б. стоек СВА-2; СВА-2а Установка металлических ворот Установка анкерных болтов	шт. м³ шт. м³ т т	10 28,0 20 12,0 4,49 0,56						6782							

Относительные показатели изменения сметной стоимости, %

по объекту $Эс = \frac{\pm\Delta Ссм \cdot 100}{Со \pm \Delta Ссм} = \frac{8,546 \times 100}{155,60 + 8,546} = 5,20$

по строительно-монтажным работам $Эсм = \frac{\pm\Delta Ссм \cdot 100}{Ссм \pm \Delta Ссм} = \frac{8,546 \times 100}{134,86 + 8,546} = 5,96$

Главный инженер проекта В.И. Глезин

Удельные капитальные вложения по объекту, на единицу мощности (общей площади, емкости и т.д.)

при базисном техническом уровне $Уд_1 = \frac{Со \pm \Delta Ссм}{Пг} = \frac{155,60 + 8,546}{1346,64} = 121,9$ руб

при новом техническом уровне $Уд_2 = \frac{Со}{Пг} = \frac{115,60}{1346,64} = 115,55$

Сметная стоимость в ценах 1984г по БТУ переведена с помощью коэффициента 1.18

Составил Комаров

Проверил Зайцева

Привязан

Инв. №

21013-01 7

ТП 816-1-79.86 – ПЗ

Лист 5

Копировал Иванова

Формат А2

Инв. № подл. | Подп. и дата | Взам. инв. №

Альбом I

Форма 3

Локальная ведомость № (п.в. №)	Наименование сравниваемых основных конструктивных элементов и видов работ по базисному (БТУ) и новому (НТУ) техническому уровню	Единица измерения	Расчетный объем применения		На единицу измерения				На расчетный объем применения				Изменение на объем применения по сравнению с базисным техническим уровнем [снижение(-) увеличение (-)]		Увеличение по социально-экономическим факторам (СЭФ)	
					Сметная стоимость руб.		Затрат труда чел.-дн.		Сметная стоимость руб.		Затраты труда чел.-дн.					
			БТУ	НТУ	БТУ	НТУ	БТУ	НТУ	БТУ (графа 4 х графу 6)	НТУ (графа 4 х графу 7)	БТУ (графа 4 х графу 8)	НТУ (графа 5 х графа 9)	Сметной стоимости (графа 10 минус графа 11), руб.	Затрат труда (графа 12 минус графа 13), чел.-дн.	Сметной стоимости руб.	Затрат труда чел.-дн.
1	2	3	4	5	6	7	8	9	10	11	12	13	14	15	16	17
2а	Ворота по серии 1.435.9-17 вып. 4 Установка рамы и полотен ворот Установка анкерных болтов	т т		5,293 0,048						5029			+ 1753			
3	Окна Установка оконных деревянных блоков по серии 1.136-3 Установка стеклопанелей по серии 1.436-8 вып. 2 марки ПКП-5,9×1,75; ПКП-5,9×1,8 Установка стальных переплетов по серии ПР-05-50/73 вып. 1 марки АО-115	шт. м² шт. т шт. т	12 21,42 17 2,734 10 2,316						5855							
3а	Установка оконных деревянных блоков по ГОСТ 11214-78 и ГОСТ 12506-81	шт. м²		31 87,95						1794			+ 4061			
4	Двери Установка дверных блоков по ГОСТ 14624-69	шт. м²	32 63,36						1261							
4а	Установка дверных блоков по ГОСТ 11214-78, ГОСТ 14624-84, ГОСТ 6629-74	шт. м²		29 53,71						1152			+ 109			
5	Колонны Монтаж колонн по серии КЭ-01-49 вып. 2 Монтаж металлических стоек фахверка	шт. м³ т	22 18,88 1,9						2511							
5а	Монтаж колонн по серии 1.423-3 вып. 3	шт. м³		26 12,32						2734			- 223			
6	Перекрытие Устройство перекрытия из плит 1,5×6(м) по серии ИИ24-2/70. Установка опорных подушек по ИИ03-02, альбом 108* Устройство монолитных участков	шт. м³ шт. м³ м³	20 17,9 61 0,72 1,15						2146							
6а	Монтаж плит перекрытия по серии 1.141-1 Устройство монолитных участков	шт. м³ м³		17 17,9 6,24						2608			- 462			
7	Покрытие Монтаж плит покрытия по серии 1.465-7 вып. 1 размеранч 3×6 и 1,5×6 м	шт. м³	69 13,14						8029							
7а	Монтаж плит покрытия по ГОСТ 22701.1-77 и 1.465-7 вып. 3 размеранч 3×6 и 1,5×6м	шт. м³		75 13,29						8364			- 335			
8	Подпольные каналы Сборные лотки по серии ИС-01-04 вып. 2 Сборные плиты по серии ИС-01-04 вып. 2,6 Устройство монолитных ж.б. лотков Устройство монолитных бетонных лотков	шт. м³ шт. м³ м³ м³	87 6,1 36 5,28 7,759 0,871						2550							
8а	Устройство монолитных лотков Сборные плиты по серии 3.006-2/80	м³ шт. м³		21,0 113 3,14						1404			+ 1146			
9	Высококачественная наружная штукатурка	м²	245,07						301				+ 301			
	Итого	1							30189	23396			Δ Ссн = 6793 × 1,165 × 1,08 = 8596			

Привязан

Инв. №

Инв. № подл. | Подп. и дата | Взам. инв. №

8

21013-01

ТП 816-1-79.86 – ПЗ

Лист 6

Копировал Лукичева Формат А2

Сравнительная ведомость показателей изменения расхода основных строительных материалов по проектируемому объекту

Объект: Профилакторий для гаража на 60 автомобилей с теплой стоянкой на 22 автомобиля (панельные стены)

№ позиции по форме 1	Наименование конструктивных элементов по базисному (БТУ) и новому (НТУ) техническому уровню	Единица измерения	Расчетный объем применения	Расход материалов на расчетный объем применения: Сталь (кроме труб) Всего, т		Стальные трубы, т	Цемент, т		Лесоматериалы приведенные к круглому лесу, м³
				в натуральном исчислении	в приведенном исчислении		в натуральном исчислении	в приведенном исчислении к марке 400	
1	2	3	4	5	6	7	8	9	10
1	Лестницы БТУ Укладка лестничных площадок по серии 1.450-1 вып.2	шт./м³	6/0,99	0,03	0,04	—	0,381	0,381	—
	БТУ Укладка ж.б. ступеней по металлическим косоурам по серии 1.155-1 вып.1 марки ЛС15	шт./м³	24/1,4	0,037	0,046	—	0,42	0,42	—
	БТУ Монтаж металлоконструкций по серии 1.450-1 вып.2	т	0,791	0,791	0,798	—	—	—	—
	БТУ Устройство бетонной подготовки из бетона М-150	м³	1,02	—	—	—	0,237	0,194	—
	БТУ Устройство набивных ступеней из бетона М-150	м³	0,264	—	—	—	0,055	0,049	—
	БТУ Устройство бетонной подготовки из бетона М 100	м³	0,558	—	—	—	0,098	0,088	—
1а	НТУ Монтаж лестничных площадок по серии 1.121-65 марки ЛП24-11Ц	шт./м³	2/0,6	0,044	0,056	—	0,176	0,176	—
	НТУ Монтаж лестничных маршей ЛМ 15-12 по серии ИИ-65	шт./м³	2/1,32	0,094	0,114	—	0,388	0,388	—
	НТУ Устройство металлического ограждения по серии 1.121-65	т	0,098	0,098	0,101	—	—	—	—
	НТУ Устройство бетонной подготовки из бетона М 200	м³	0,42	—	—	—	0,094	0,094	—
2	Ворота по серии 2.435-6 вып.3 БТУ Монтаж ж.б. ригелей ворот РВА-И	шт/м³	10/28,0	6,6	7,27	—	8,4	8,4	—
	БТУ Монтаж ж.б. стоек СВА-2; СВА-2а	шт./м³	20/12,0	1,94	2,06	—	3,35	3,35	—
	БТУ Установка металлических ворот	т	4,49	4,49	4,653	—	—	—	2,23
	БТУ Установка анкерных болтов	т	0,56	0,56	0,565	—	—	—	—
2а	Ворота по серии 1.435.9-17 вып. 4 НТУ Установка рамы и полотен ворот	т	5,293	5,293	5,488	—	—	—	—
	НТУ Установка анкерных болтов	т	0,048	0,048	0,049	—	—	—	—
3	Окна БТУ Установка оконных деревянных блоков по серии 1.136-3	шт/м²	12/24,42	—	—	—	—	—	4,74
	БТУ Установка стеклопанелей по серии 1.436-8 вып.2 марки ПКП-5,9×1,75; ПКП-5,9×1,8	шт/т	17/2,734	2,734	2,835	—	—	—	—
	БТУ Установка стальных переплетов по серии ПР-05-50/23 вып.1 марки ДО-115	шт/т	10/2,816	2,816	2,919	—	—	—	—
3а	НТУ Установка оконных деревянных блоков по ГОСТ 11214-78 и ГОСТ 12506-81	шт./м²	31/87,95	—	—	—	—	—	8,042
4	Двери БТУ Установка дверных блоков по ГОСТ 14624-69	шт./м²	32/63,36	—	—	—	—	—	11,498
4а	НТУ Установка дверных блоков по ГОСТ 11214-78, ГОСТ 14624-84, ГОСТ 6629-74	шт/м²	29/53,71	—	—	—	—	—	9,79
5	Колонны БТУ Монтаж колонн по серии КЭ-01-49 Вып.2	шт./м²	22/18,88	4,126	4,82	—	5,0	5,0	—
	БТУ Монтаж металлических стоек фахверка	т	1,9	1,9	1,92	—	—	—	—
5а	НТУ Монтаж колонн по серии 1.423-3 вып.3	шт/м³	26/12,32	2,805	3,82	—	4,11	4,11	—
6	Перекрытие БТУ Устройство перекрытия из плит 1,5×6 (м) по серии 1.141-2/70	шт./м³	20/17,9	1,913	2,841	—	7,34	7,34	—
	БТУ Установка опорных подушек по 1.141-3-02, альбом 108*	шт./м³	61/0,72	0,173	0,189	—	0,21	0,21	—
	БТУ Устройство монолитных участков	м³	1,15	0,564	0,712	—	0,279	0,251	—
6а	НТУ Монтаж плит перекрытия по серии 1.141-1	шт/м³	17/17,9	0,79	1,398	—	4,79	4,79	—
	НТУ Устройство монолитных участков	м³	6,24	1,36	1,862	—	1,78	1,78	—
7	Покрытие БТУ Монтаж плит покрытия по серии 1.465-7 вып. 1 размерами 3×6 и 1,5×6 м	шт/м³	69/73,14	8,08	12,05	—	29,68	29,68	—
7а	НТУ Монтаж плит покрытия по ГОСТ 22701.1-77 и 1.465-7 вып.3 размерами 3×6 и 1,5×6 м	шт./м³	75/75,79	6,263	8,546	—	29,75	30,0	—
8	Подпольные каналы БТУ Сборные лотки по серии ИС-01-04 вып.2	шт./м³	87/6,4	0,821	1,102	—	2,24	2,24	—
	БТУ сборные плиты по серии ИС-01-04 вып. 2,6	шт./м³	36/5,28	0,95	1,256	—	1,85	1,85	—
	БТУ Устройство монолитных ж.б. лотков	м³	7,759	0,512	0,547	—	2,02	2,02	—
	БТУ Устройство монолитных бетонных лотков	м³	0,871	—	—	—	0,227	0,227	—
8а	НТУ Устройства монолитных лотков	м³	21,0	—	—	—	4,28	3,85	—
	НТУ Сборные плиты по серии 3.006-2/80	шт./м³	112/3,14	0,175	0,237	—	0,881	0,88	—
9	БТУ Высококачественная наружная штукатурка	м²	245,07	—	—	—	0,33	0,297	—
	Всего (снижение +; увеличение -)			+22,067	+24,952		+15,868	+15,929	+0,636

Главный инженер проекта Глезин

Составил рук.гр. Павликов

Проверил гл. спец. Пилипчук

Привязан

Инв. №

Взам. инв. №

Подп. и дата

Инв. № подл.

9

21013-01

ТП 816-1-79.86 -ПЗ

Лист 7

Копировал Леонтьева

Формат А2

Форма 7

Относительные показатели изменения расхода основных строительных материалов по проектируемому объекту

Объект: Профилакторий для гаража на 60 автомобилей с теплой стоянкой на 22 автомобиля (панельные стены)

Общая площадь $П_г$ м² 1346,64

Сметная стоимость строительно-монтажных работ Ссм, тыс. руб. 134,86

Расход материалов по объекту Ма:

стали (кроме труб) всего	т, 41,10	цемента	т, 200,1
стали приведенной	т, 60,42	цемента приведенного	т, 201,2
стальных труб	т —	лесоматериалов, приведенных к круглому лесу	м³, 45,38.

№ п.п.	Наименование материалов в натуральном и приведенном исчислениях	Показатель расхода материала снижение, + увеличение, - % $(Э_м = \frac{\Sigma\Delta м \cdot 100}{М_о \pm \Sigma\Delta М})$	Показатели удельного расхода материалов, Т. м³, на единицу общей площади. При базисном техническом уровне (БТУ) $(У_п = \frac{М_о \pm \Sigma\Delta М}{П_г})$	При новом техническом уровне (НТУ) $(У_{м_г} = \frac{М_о}{П_г})$	Показатели расхода материалов, Т. м³ на 1 млн. руб. сметной стоимости строительно-монтажных работ. При базисном техническом уровне (БТУ) $(Р_м = \frac{М_о \pm \Sigma\Delta М}{С_{см} \pm \Sigma\Delta С_{см}})$	При новом техническом уровне (НТУ) $(Р_{м_г} = \frac{М_о}{С_{см}})$
1	2	3	4	5	6	7
1	Сталь в натуральном исчислении	$\frac{22,07 \times 100}{41,1+22,07} = 34,93$	$\frac{41,1+22,07}{1346,64} = 0,05$	$\frac{41,1}{1346,64} = 0,03$	$\frac{41,1+22,07}{134,86+8,55} = 0,44$	$\frac{41,1}{134,86} = 0,3$
2	Сталь в приведенном исчислении	$\frac{24,95 \times 100}{60,42+24,95} = 29,22$	$\frac{60,42+24,95}{1346,64} = 0,06$	$\frac{60,42}{1346,64} = 0,04$	$\frac{60,42+24,95}{134,86+8,55} = 0,59$	$\frac{60,42}{134,86} = 0,45$
3	Цемент в натуральном исчислении	$\frac{15,87 \times 100}{200,1+15,87} = 7,35$	$\frac{200,1+15,87}{1346,64} = 0,16$	$\frac{200,1}{1346,64} = 0,15$	$\frac{200,1+15,87}{134,86+8,55} = 1,50$	$\frac{200,1}{134,86} = 1,48$
4	Цемент в приведенном исчислении к марке 400	$\frac{15,93 \times 100}{201,2+15,93} = 7,33$	$\frac{201,2+15,93}{1346,64} = 0,16$	$\frac{201,2}{1346,64} = 0,15$	$\frac{201,2+15,93}{134,86+8,55} = 1,51$	$\frac{201,2}{134,86} = 1,49$
5	Лесоматериалы приведенные к круглому лесу	$\frac{0,64 \times 100}{45,38+0,64} = 1,39$	$\frac{45,38+0,64}{1346,64} = 0,03$	$\frac{45,38}{1346,64} = 0,03$	$\frac{45,38+0,64}{134,86+8,55} = 0,32$	$\frac{45,38}{134,86} = 0,33$
6	Стальные трубы	—	—	—	—	—

Главный инженер проекта Глезин

Составил Конаров Е.А.

Проверил Зайцева Л.И.

Инв. № подл. | Подпись и дата | Взам. инв. №

Привязан

Инв. №

ТП 816-1-79.86-ПЗ

Лист 8

Копировал Леонтьева

Формат А3

Форма 8

Сводная ведомость показателей изменения сметной стоимости строительно-монтажных работ, затрат труда и расхода основных строительных материалов по стройке

Стройка (очередь строительства)

Общая площадь $П_г$, м² 1346,64

Общая сметная стоимость стройки (очереди) Со, тыс. руб. 155,60

В том числе строительно-монтажных работ Ссм, тыс. руб. 134,86

Составлена в ценах на 1 января 1984 г Территориальный район I

№ п.п.	Наименование проектных организаций-разработчиков и их ведомственная подчиненность	Наименование объектов	Снижение „+", Увеличение „-" Сметной стоимости строительно-монтажных работ. тыс. руб.	Затраты труда, чел.-дн.	Стали (кроме труб), Т в натуральном исчислении	Стали (кроме труб), Т в приведенном исчислении	Стальных труб, т	Цемента, Т в натуральном исчислении	Цемента, Т в приведенном исчислении	Лесоматериалов, приведенных к круглому лесу, м³
1	2	3	4	5	6	7	8	9	10	11
	институт ЦИТЭПсельхозпром	Профилакторий для гаража на 60 автомобилей с теплой стоянкой на 22 автомобиля (панельные стены)	+8,546		+22,067	+24,952	—	+15,868	+15,929	+0,536

Относительные показатели изменения сметной стоимости, %:

по стройке (очереди строительства)

$Э_с = \frac{\Sigma\Delta Ссм \cdot 100}{Со \pm \Sigma\Delta Ссм} = \frac{8,546 \times 100}{155,60+8,546} = 6,2$

по строительно-монтажным работам

$Э_{см} = \frac{\Sigma\Delta Ссм \cdot 100}{Ссм \pm \Sigma\Delta Ссм} = \frac{8,546 \times 100}{134,25+8,546} = 5,96$

Удельные капитальные вложения по стройке (очереди строительства), на единицу мощности (общей площади, емкости и т.д.):

при базисном техническом уровне

$У_{к_1} = \frac{Со \pm \Sigma\Delta Ссм}{Пг} = \frac{155,60+8,546}{1346,64} = 121,9$ руб.

при новом техническом уровне

$У_{к_2} = \frac{Со}{Пг} = \frac{155,60}{1346,64} = 115,55$ руб

Главный инженер проекта Глезин

Составил рук.гр. Павлинов

Проверил гл.спец. Пилипчук

Инв. № подл. | Подпись и дата | Взам. инв. №

Привязан

Инв. №

10

21013-01

ТП 816-1-79.86-ПЗ

Лист 9

Копировал Леонтьева

Формат А3

Альбом 1

Ведомость рабочих чертежей основного комплекта

Лист	Наименование	Примечание
1	Общие данные (начало)	
2	Общие данные (окончание)	
3	План расположения технологического оборудования на отм. 0,000	
4	План на отм. 0,000. Схема расположения трубопроводов сжатого воздуха	

Ведомость основных комплектов рабочих чертежей

Обозначение	Наименование	Примечание
-ТХ	Технология производства	
-АР	Архитектурные решения	
-КЖ	Конструкции железобетонные	
-КМ	Конструкции металлические	
-ВК	Внутренние водопровод и канализация	
-ОВ	Отопление и вентиляция	
-ЭМ	Силовое электрооборудование	
-АОВ	Автоматизация отопления и вентиляции	
-СС	Связь и сигнализация	

Условные обозначения:

- ⌈ ⌉ — передвижное оборудование
- ○ — подвод холодной воды
- ◘ — местный вентиляционный отсос
- ● — рабочее место
- △ — подвод сжатого воздуха
- ⌁ — подвод электроэнергии
- ⊖ — отвод в канализацию

Типовой проект разработан в соответствии с действующими нормами и правилами и предусматривает мероприятия, обеспечивающие взрывную, взрывопожарную и пожарную безопасность при эксплуатации здания.

Главный инженер проекта В.И. Глезин

Ведомость ссылочных и прилагаемых документов

Обозначение	Наименование	Примечание
	Ссылочные документы	
5.800-1	Чертежи оборудования и оснастки для ремонта сельскохозяйственной техники	
Выпуск 1	Верстаки	
0103	Верстак для ремонта шин	
0104	Верстак для ремонта карбюраторов	
0107	Верстак аккумуляторщика	
Выпуск 3	Шкафы, лари, ящики, подставки	
0202	Шкаф для инструмента и монтажных принадлежностей	
0205	Шкаф сварщика	
0207	Шкаф для хранения электролита	
0304	Ящик для песка	
0305	Подставка под оборудование	
0314	Ларь для обтирочных материалов	
Выпуск 4	Стеллажи	
0402	Стеллаж для хранения деталей и узлов топливной аппаратуры	
0403	Секция стеллажа	
0404	Секция стеллажа	
0405	Секция стеллажа	
Выпуск 6	Подъемно-транспортное оборудование	
477.060.06	Тележка для перевозки аккумуляторных батарей	
477.060.07	Тележка для перевозки ГСМ	
Выпуск 7	Разное оборудование	
0901	Вешалка для камер настенная	
0902	Клеть предохранительная	
4.904-69	Детали крепления санитарно-технических приборов и трубопроводов	
	Прилагаемые документы	
-ТХ.СО	Спецификация оборудования	

1. Назначение профилактория

Профилакторий предназначен для проведения технических обслуживаний (ТО-1 и ТО-2), диагностики и текущего ремонта (ТР) автомобилей. Межсменное хранение автомобилей и прицепов предусматривается в отапливаемом помещении и на открытых площадках.

Производственная деятельность профилактория осуществляется в кооперации с центральной ремонтной мастерской хозяйства.

2. Производственная программа

Состав парка профилактория и объем работ по техническому обслуживанию и текущему ремонту приведены в таблице 1.

Таблица 1

Марка автомобиля	Кол.	Пробег, тыс. км	Трудоёмкость ТО		Трудоемкость ТР	
			Суммарная трудоемк-ть, чел.ч/1000 км пробега	Суммарная трудоемк., чел. ч	Суммарная трудоемкость, чел.ч/1000 км пробега	Суммарная трудоемкость, чел. ч
ЗИЛ-130	8	40	4,6	1472	10,4	3328
ГАЗ-52-04	19	40	4,3	3268	8,6	6536
ГАЗ-53А	9	40	4,4	1584	9,6	3456
ЗИЛ-ММЗ-555	8	40	7,7	2464	12,0	3840
Специальные ЗИЛ/ГАЗ	4	40	4,6	736	10,4	1664
УАЗ-469	2		3,7	296	13,0	1040
КамАЗ-5320	10	40	4,7	1880	16,0	6400
Итого:	60					
Прицепы	15		2,2	1320	3,1	1860
Всего:	75			13020		28124

30% от суммарной трудоемкости ТР — 8437
Общая трудоёмкость 21457 чел.ч

Трудоёмкости технического обслуживания и текущего ремонта принять согласно „Временным нормативам для планирования объемов работ по техническому обслуживанию и ремонту машин и оборудования, используемых в сельском хозяйстве на 1981-1985 гг."

11
21013-01

Инв. №				Привязан
Ст.инж.	Верхоглядова		5.11.85	ТП 816-1-79.86-ТХ
Рук.гр.	Селиверстов		5.11.85	
Гл.спец.	Гороховацкий		5.11.85	
Нач.отд.	Виноградов		5.11.85	
Н.контр.	Антонычева		10.11.85	
СИП	Глезин			Профилакторий для гаража на 60 автомобилей с теплой стоянкой на 22 автомобиля
				Стадия: Р; Лист: 1; Листов: 4
				Общие данные (начало)
				ЦИТЭП сельхозпром г. Иваново

Инв. № подл. | Подп. и дата | Взам. инв. №

Копировал: Бурчилова Формат А2

Альбом 1

3. Режим работы и штаты

Режим работы профилактория - односменный при 41 часовой рабочей неделе и 306 рабочих днях в году. Штаты приведены в таблице 2.

Таблица 2

Наименование	Кол.	Годовой фонд времени, ч	Группа производственного процесса
1. Слесарь по ремонту автомобилей, в том числе привлекаемые водители	10 5	1840	IВ IВ
2. Слесарь по ремонту агрегатов и узлов	2	1840	IВ
3. Слесарь по ремонту электрооборудования и приборов питания	1	1840	Iб
4. Слесарь - сварщик	1	1820	IВ
Итого:	14		
5. Зав. гаражом	1		
6. Инженер	1		
7. Диспетчер	1		
8. Водители	66		IВ

Младший обслуживающий персонал входит в штаты ремонтно-технической базы хозяйства.

4. Производственный процесс

Перед установкой на хранение автомобили и прицепы, возвратившиеся из рейсов подвергаются наружной мойке на специальной площадке производственной базы или на участке мойки и уборки профилактория.

Двадцать два автомобиля устанавливаются в помещении хранения, остальные автомобили и прицепы на открытых площадках. Площадка для хранения автомобилей оборудуется устройством для обогрева двигателей в холодное время года от сети производственной базы.

Ежедневное техническое обслуживание проводится водителями на местах стоянки подвижного состава.

ТО-1 и ТО-2 проводятся по графику, ТР - по потребности. Для проведения этих работ в здании профилактория предусмотрен участок технического обслуживания и ремонта автомобилей с универсальным и постами для ТО-1, ТО-2 и ТР. Посты оборудованы осмотровыми канавами с гидравлическими подъёмниками.

Диагностика автомобилей проводится перед проведением ТО-1 и ТО-2 на тех же постах с помощью переносных диагностических приборов.

Для проведения технического обслуживания и зарядки аккумуляторов, технического обслуживания и ремонта приборов питания и электрооборудования, проведения сварочных работ предусмотрены специальные участки, размещенные в изолированных помещениях.

Текущий ремонт автомобилей выполняется агрегатным методом. В профилактории выполняются работы по смене агрегатов, узлов и отдельных деталей, а также регулировочные, крепежные и разборочно-сборочные работы. Трудоёмкость перечисленных работ принята в размере 30% от трудоёмкости ТР. Остальные 70% работ выполняются в центральной ремонтной мастерской хозяйства.

Капитальный ремонт автомобилей производится на специализированных ремонтных предприятиях Госкомсельхозтехники.

Профилакторий оснащен современным технологическим оборудованием согласно „Табелю оборудования и оснастки гаражей с профилакториями колхозов и совхозов", утвержденному Главным управлением механизации и электрификации сельского хозяйства МСХ СССР. 10 июня 1983г.

5. Мероприятия по организации приема хранения и выдачи свежих и отработанных нефтепродуктов

Сбор и хранение отработанных нефтепродуктов осуществляется согласно требованиям ГОСТ 21046-81 „Нефтепродукты отработанные" раздельно по группам:
- ММО - масла моторные отработанные;
- СНО - смесь нефтепродуктов отработанных

Отработанные масла сливаются в передвижную тележку для слива и перевозки ГСМ, а затем раздельно перекачиваются в ёмкости установки для смазки и заправки 03-4967М. По мере заполнения емкостей масла перекачивают в металлические бочки и направляют на центральный пункт сбора отработанных нефтепродуктов.

Годовой сбор отработанных масел составляет: ММО - 3700,0кг ; СНО - 1600кг.

Заправка машин свежими маслами осуществляется от установки 03-4967М.

6. Техника безопасности и охрана труда

Безопасные условия труда работающих обеспечиваются принятыми в проекте объёмно-планировочными и конструктивными решениями здания, организацией технологического процесса, системами вентиляции, отопления и освещения.

Автомобили перед установкой на техническое обслуживание и ремонт проходят наружную мойку в специальном изолированном помещении.

В холодное время года в помещениях профилактория поддерживается температура, заданная действующими нормами.

Осмотровые канавы оборудованы колесоотбойными брусами, основным сходом и запасным выходом, вентиляцией, электрическим освещением - стационарным и с помощью переносных ламп.

Зарядка аккумуляторов производится в вытяжном шкафу. Для монтажа и демонтажа шин предусмотрен специальный стенд.

С целью снижения шума компрессор размещен в отдельном помещении.

Для перемещения тяжеловесных грузов на участке технического обслуживания и ремонта автомобилей предусмотрен подвесной кран грузоподъёмностью 1,0т

Мойка автомобилей, прицепов, их узлов и деталей проводится пожаровзрывобезопасными нетоксичными жидкостями.

Хранение автомобилей, перевозящих пожаровзрывоопасные и фекальные жидкости, предусматривается на открытых площадках.

Проектом учтены „Правила техники безопасности при выполнении ремонтных работ в государственных предприятиях и организациях Министерства сельского хозяйства СССР и колхозах", утвержденные Министерством сельского хозяйства СССР и ЦК профсоюза рабочих и служащих сельского хозяйства и заготовок 8 июля 1970г., а также „Типовых правил пожарной безопасности для объектов сельскохозяйственного производства," 1976г.

21013-01

Привязан

Инв. №

Инв. № подл. | Подп. и дата | Взам. инв. №

Ст. инж.	Верхоглядова		4.1085
Рук. гр.	Сепиверстов		5.1085
Гл. спец.	Гороховацкий		5.11.85
Нач. отд.	Виноградов		5.11.85
Н. контр.	Янтаничева		4.11.85
ГИП	Глезин		

ТП 816-1-79.86 - ТХ

Профилакторий для гаража на 6 автомобилей с теплой стоянкой на 22 автомобиля	Стадия	Лист	Листов
	Р	2	
Общие данные (окончание)	ЦИТП Сельхозпром г. Иваново		

Копировал Леонтьева Формат А2

Альбом 1

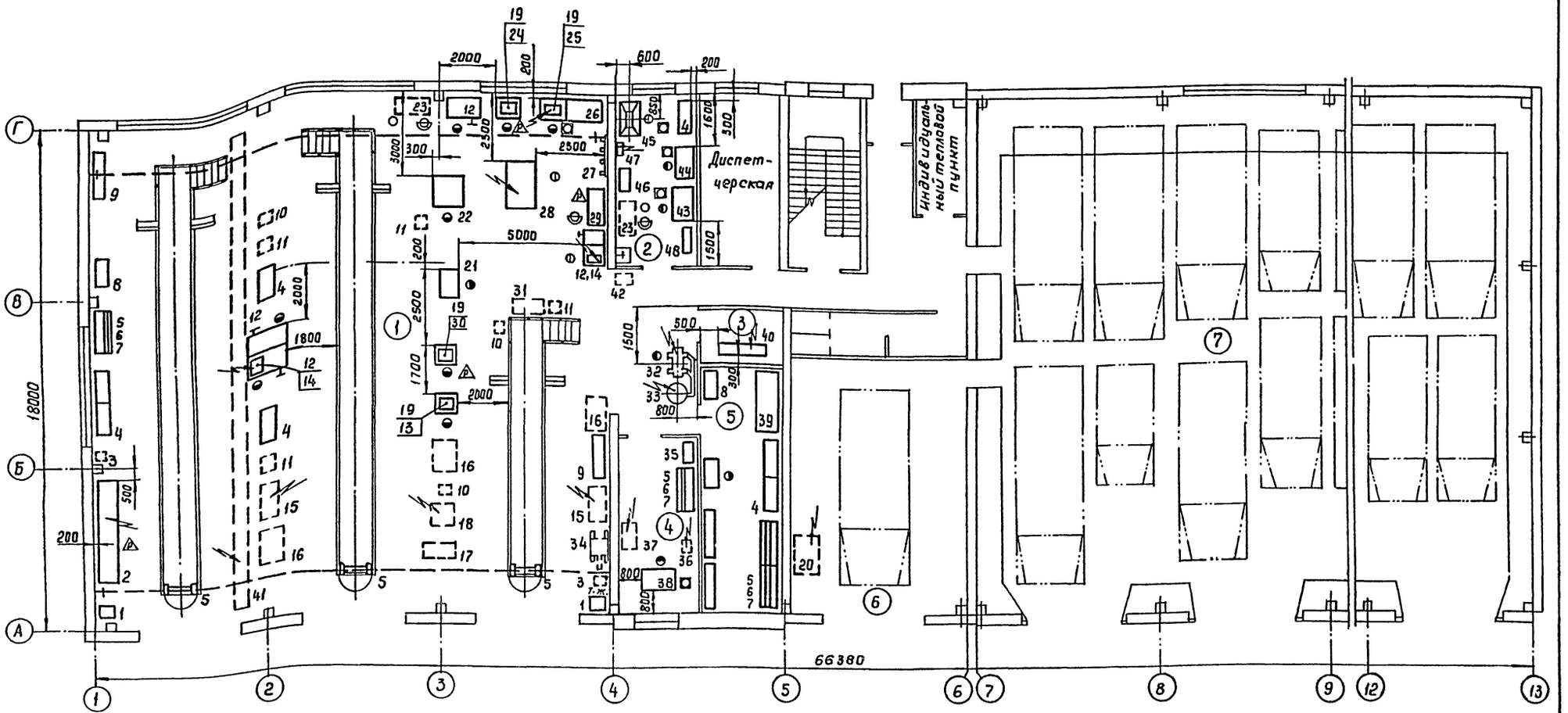

Экспликация помещений

Номер по плану	Наименование	Категория производств по взрывной, взрывопожарной и пожарной опасности
1	Участок технического обслуживания и ремонта автомобилей	В
2	Участок технического обслуживания и ремонта электрооборудования и приборов питания	Д
3	Компрессорная	Д
4	Сварочный участок	Г
5	Кладовая зап. частей и инструмента	В
6	Участок мойки и уборки	Д
7	Помещение хранения автомобилей	В

Категория производств принята в соответствии с „Перечнем производств по взрывной, взрывопожарной и пожарной опасности для предприятий МСХ СССР", утвержденным Министерством сельского хозяйства СССР 13.05.81 г.

13

21013-01

Привязан

Инв. №

Ст. инж.	Верхоглядов		4.10.85
Рук. гр.	Селиверстов		5.11.85
Гл. спец.	Гороховацкий		5.11.85
Нач. отд.	Виноградов		5.11.85
ГИП	Глезин		
Н. контр.	Антонычева		10.11.85

ТП 816-1-79.86 -ТХ

Профилакторий для гаража на 60 автомобилей с теплой стоянкой на 22 автомобиля

Стадия	Лист	Листов
Р	3	

План расположения технологического оборудования на отм. 0,000

ЦИТЭП сельхозпром г. Иванова

Копировал Леонтьева

Формат А2

Инв. № подл. | Подп. и дата | Взам. инв. №

Гл. спец. тех. отд. Шконда | Нач. отд. ТЭП Тигай | Нач. отд. ТТ Полягин | Нач. отд. ВК Шляпкин | Нач. отд. ЭТ Кутин | Гл. спец. тех. отд. Загоровский

План на отм 0,000

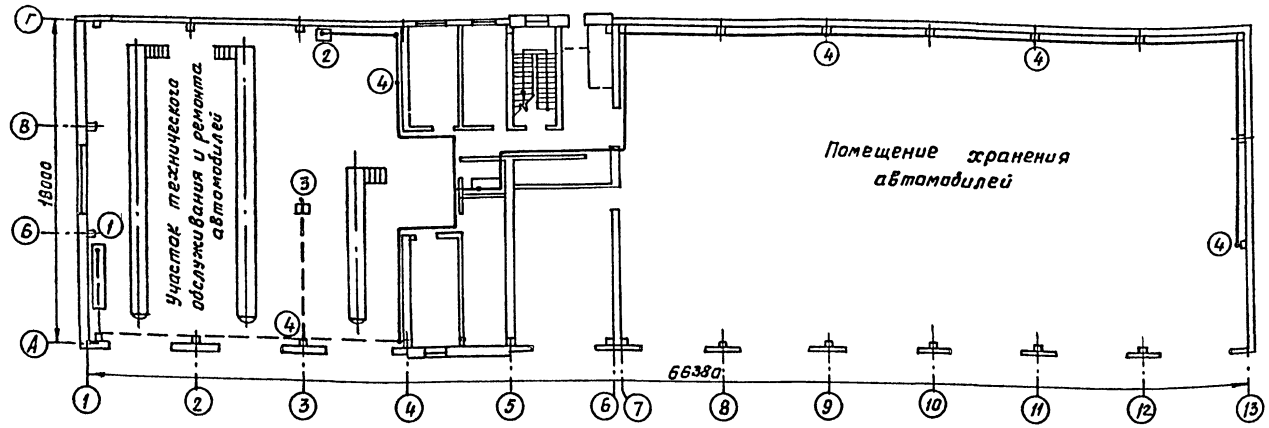

Таблица расхода сжатого воздуха

Точки подвода	Поз.	Наименование потребителей	Кол-во потребителей	Давление, Па	Расход, м³/ч ед.	Расход, м³/ч общ.	Ду, мм	Примечание
1	2	Установка для смазки и	1	$6\cdot10^5$	0,01	0,01	15	
		заправки 03-4967м						
2	24	Пресс Р335	1	$4\cdot10^5$	0,10	0,10	15	
3	30	Стенд для разборки, сбор-	1	$4\cdot10^5$	0,10	0,10	15	
		ки регулировки сцеп-						
		лений карбюраторных						
		автомобилей Р-207						
4		Кран общего разбора	5	$6\cdot10^5$	0,03	0,15	15	

Узел подсоединения ответвления к магистральному трубопроводу

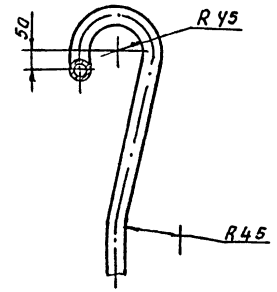

Схема расположения трубопроводов сжатого воздуха

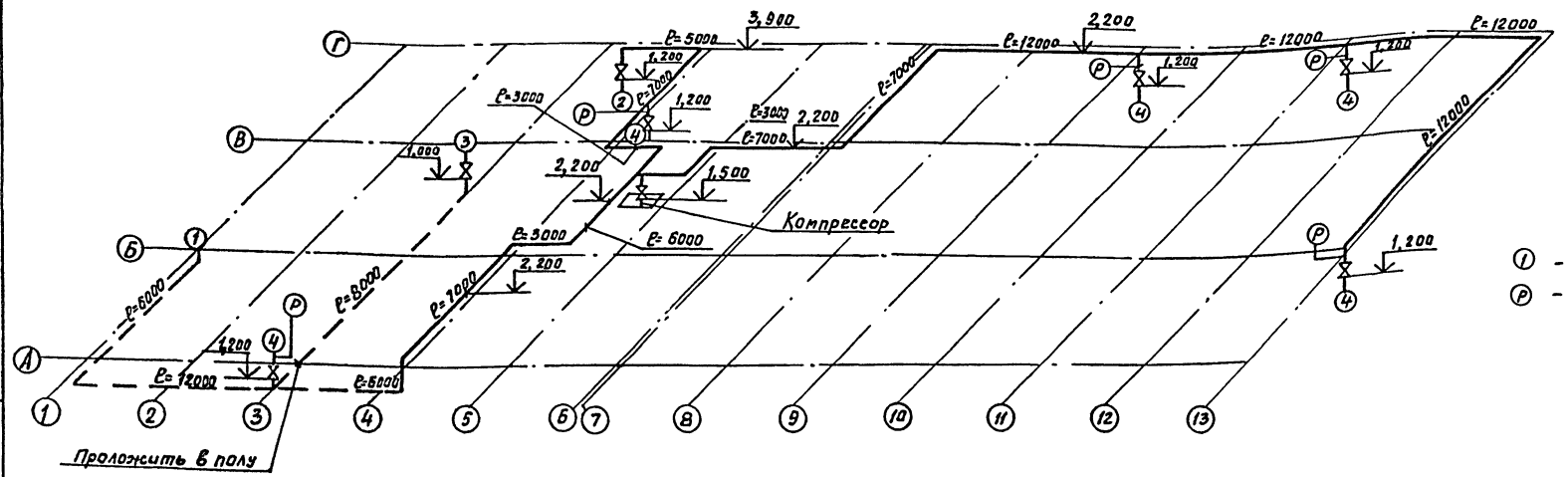

Условные обозначения:

① - номер потребителя

Ⓟ - манометр

1. Монтаж, испытания, промывку и продувку трубопроводов производить в соответствии СНиП 3.05.05-84, часть III, глава 31.
2. Трубопроводы проложить с уклоном 0,003 в сторону компрессора
3. Трубопроводы покрыть грунтовкой ХС-010 ГОСТ 9355-81 в два слоя, голубой эмалью ХВ-785 ГОСТ 7313-75 в три слоя

14

21013-01

ст. инж.	Верхоглядов		5.11.86
Рук. гр.	Селиверстов		5.11.86
Гл. спец.	Горловский		5.11.86
Нач. отд.	Викторов		5.11.86
Н. контр.	Антонычев		5.11.86
ГИП	Глезин		5.11.86

ТП 816-1-79.86 -ТХ

Профилакторий для гаража на 80 автомобилей с теплой стоянкой на 22 автомобиля

Стадия	Лист	Листов
Р	4	

План на отм. 0,000. Схема расположения трубопроводов сжатого воздуха

ЦИТЭПсельхозпроект г. Иваново

Привязан

Инв. №

Инв. № подл. | Подп. и дата | Взам. инв. №

Копировал Курочкина

Формат А2

Альбом 1

Ведомость рабочих чертежей основного комплекта

Лист	Наименование	Примеч.
1	Общие данные (начало)	
2	Общие данные (продолжение)	
3	Общие данные (окончание)	
4	План на отм. 0,000 в осях 1-10. Разрезы	
5	План на отм. 0,000 в осях 10-13. Схема расположения душевых кабин	
6	План на отм. 3,200	
7	План венткамеры в осях 5-7; А	
8	Ведомость перемычек. Спецификация перемычек	
9	Фасады 1-13; 13-1; А-Б; Б-А. Схемы расположения элементов заполнения оконных проемов	
10	План лестницы в осях 5; Б	
11	План кровли. Сечение	
12	Схема расположения венткороба. Узлы	
13	Планы полов на отм. 0,000; 3,200	

Ведомость ссылочных и прилагаемых документов

Обозначение	Наименование	Примеч.
	Ссылочные документы	
ГОСТ 6629-74	Двери деревянные внутренние для жилых и общественных зданий	
ГОСТ 11214-78	Окна и балконные двери деревянные с двойным остеклением для жилых и общественных зданий	
ГОСТ 12506-81	Окна деревянные для производственных зданий	
1.435.9-17 Вып. 0	Ворота распашные - материалы для проектирования	
Вып. 2	- Ворота из панели типа „Сендвич" Рабочие чертежи	
Вып. 4	- рама. Петля. Приборы для открывания. Рабочие чертежи	
ГОСТ 14624-84	Двери деревянные для производственных зданий	
1.488.9-2	Кабины душевых помещений вспомогательных зданий промышленных предприятий	
Вып. 1	- материалы для проектирования и узлы	
Вып. 2	- изделия. Рабочие чертежи	
1.138-10	Перемычки железобетонные для зданий с кирпичными стенами	
Вып. 1	- перемычки брусковые Рабочие чертежи	
КЭ-01-58	Сборные железобетонные обвязочные балки и перемычки для промышленных зданий	
Вып. 2	- перемычки	
1.225-2	Железобетонные прогоны	
Вып. 11	Прогоны прямоугольного сечения длиной 598, 358, 318 и 278 см, армированные сварными каркасами из стали класса А-III и Ат-III и предварительно напряженный прогон длиной 598 см. Армированный стержнями из стали класса Ат-V. Метод натяжения электротермический	
	Опорные плиты. Рабочие чертежи	
ИИ-65	Лестницы промышленных зданий	
1.136-2	Доски подоконные деревянные	
2.436-14 Вып. 0	Узлы окон с деревянными переплетами по ГОСТ 12506-81 - материалы для проектирования	
Вып. 1	- рабочие чертежи	
2.430-3	Типовые архитектурно-строительные детали промышленных зданий с кирпичными стенами	
Вып. 2	- детали парапетов, карнизов и стен в местах перепадов - детали сопряжений кирпичных стен с конструкциями зданий	
2.460-14	Типовые узлы покрытий промышленных зданий в местах пропуска вентиляционных шахт	
Вып. 1	- рабочие чертежи типовых узлов	
2.460-15	Типовые узлы покрытий промышленных зданий в местах установки крышных вентиляторов	
Вып. 1	- рабочие чертежи типовых узлов	
	Прилагаемые документы	
АРВМ	Ведомость потребности в материалах	

Типовой проект разработан в соответствии с действующими нормами и правилами и предусматривает мероприятия, обеспечивающие взрывную, взрывопожарную и пожарную, безопасность при эксплуатации здания

Главный инженер проекта В.И. Глезин

Инв. № подл. | Подпись и дата | Взам. инв. №

15

21013-01

Привязан

Инв. №

Гл. инж.	Чистяков	
Рук. гр.	Павлинов	
Гл. спец.	Пилипчук	
Нач. отд.	Тигай	
ГИП	Глезин	
Н. контр.	Антонычева	

ТП 816-1-79.86 -АР

Профилакторий для гаража на 60 автомобилей с теплой стоянкой на 22 автомобиля

Стадия	Лист	Листов
Р	1	13

Общие данные (начало)

ЦИТЭПсельхозпром г. Иваново

Копировал Крайнова

Формат А2

Ведомость спецификаций

Лист	Наименование	Примечание
5	Спецификация к схеме расположения душевых кабин.	
	Спецификация изделий к планам на отм. 0,000; 3200	
6	Спецификация элементов заполнения проемов	
	Спецификация гардеробного оборудования	
8	Спецификация перемычек	
10	Спецификация элементов лестницы.	
11	Спецификация элементов крепления вентшахт	
12	Спецификация к схеме расположения венткороба	

1. Кладку кирпичных стен с наружной стороны выполнить с расшивкой швов. Перегородки и наружные стены с внутренней стороны в производственных помещениях выполнить в подрезку швов, в бытовых помещениях выполнить в пустошовку.

2. Внутренняя отделка помещений приведена в ведомости отделки помещений

3. Дверные откосы оштукатурить цементным раствором и окрасить известковой краской. Оконные откосы в кирпичных стенах бытовых помещений с внутренней стороны оштукатурить цементным раствором

4. Столярные изделия должны иметь законченное непрозрачное покрытие эмалями.

5. Двери в помещениях с категорией производства В обить кровельной сталью в замок по асбестовому картону с уплотнением в притворах.

6. Монтажные и соединительные элементы должны быть покрыты антикоррозионным металлизационным слоем (цинком) толщиной 0,12- 0,15 мм

7. Сварные швы и участки изделий с нарушенным в результате сварки защитным покрытием, должны быть дополнительно металлизированы.

8. Металлоконструкции открытые покрыть масляной краской 2 раза.

9. Бытовые помещения разработаны в соответствии со СНиП II-92-76. Состав бытовых помещений приведен в экспликации помещений

Группа производственного процесса	Общее количество работающих	LTP	Шкафы гардеробные: Запираемые 33×50 см	Шкафы гардеробные: -	Шкафы гардеробные:	Душевые сетки	Умывальники	Унитазы	Писсуары	Ножные ванны
1б	1		1			0,066	0,1	0,066		
1в	66		66			1,88	1,32	0,88		
1в	8		8			1,14	0,8	0,53		
		3								
	75	3	75			3,08	2,22	1,47	1	1,0

10. Проектом предусмотрено производство строительно-монтажных работ в летних условиях в соответствии с действующими нормативными документами по производству работ.

Устройство монолитных фундаментов должно выполняться в соответствии со СНиП III-15-76. „Бетонные и железобетонные конструкции монолитные."

Монтаж сборных железобетонных конструкций должен производиться в соответствии со СНиП III-16-80 „Бетонные и железобетонные конструкции сборные."

Монтаж стальных конструкций выполнять в соответствии со СНиП III-18-75 „Металлические конструкции".

Кладку стен выполнять в соответствии со СНиП III-17-78 „Каменные конструкции".

Кровельные работы выполнять в соответствии со СНиП III-20-74 „Кровли, гидроизоляция, пароизоляция и теплоизоляция."

Работы по устройству полов должны производиться в соответствии со СНиП III-В.14-72 „Полы. Правила производства и приемки работ".

Антикоррозионную защиту конструкций выполнять в соответствии со СНиП II-28-73 „Защита строительных конструкций от коррозии".

Производство работ выполнять в соответствии со СНиП III-4-80„ Техника безопасности в строительстве".

При выполнении строительно-монтажных работ необходимо установить контроль за выполнением правил пожарной безопасности и правил техники безопасности в строительстве.

11. При производстве всех видов работ в зимних условиях руководствоваться требованиями соответствующих разделов СНиП II-22-81; СНиП III-15-76; СНиП III-17-78; СНиП III-16-80; СНиП III-20-74.

12. Проектная организация производящая привязки должна в соответствии с местными климатическими условиями внести в чертежи данного типового проекта необходимые коррективы и дополнения.

13. Производство работ в зимних условиях по чертежам, не имеющих корректив, не допускается.

Все работы должны вестись в соответствии с „Проектом производства работ в зимних условиях"

Лица, отвечающие за производство работ в зимнее время, должны быть ознакомлены с перечисленными СНиП и дополнительными указаниями организации, выполнившей привязку проекта к местным условиям.

Так же необходимо соблюдение следующих мероприятий согласно СНиП II-22-81:

- выполнение зимней кладки предусматривать на растворах не ниже марки 50, с противоморозными химическими добавками, не вызывающих коррозии материалов кладки и твердеющих на морозе без обогрева;
- не допускается непосредственный контакт растворов с химическими добавками с оцинкованными закладными деталями без предварительной защиты их протекторными покрытиями;

16

21013-01

Ст. инж.	Чистяков		ТП 816-1-79.86 – АР
Рук. гр.	Павлинов		
Гл. спец.	Пилипчук		
Нач. отд.	Тигай		
ГИП	Глезин		
Н. контр.	Антонычев		Профилакторий для гаража на 60 автомобилей с теплой стоянкой на 22 автомобиля

Стадия	Лист	Листов
Р	2	

Общие данные (продолжение)

ЦИТЭПсельхозпром г. Иваново

Привязан

Инв. №

Инв. № подл. | Подп. и дата | Взам. инв. №

Копировал Курочкина

Формат А2

Альбом 1

- вид химической добавки указывается в конкретном проекте при привязке;
- при привязке проекта для производства работ в зимних условиях, привязывающей организации необходимо выполнить дополнительный расчет кирпичных стен с учетом п.п. 7.2; 7.4; 7.5 СНиП II-22-81
14. В проекте производства работ на возведение кирпичных стен в зимних условиях должны быть приведены мероприятия обеспечивающие устойчивость положения стен согласно СНиП III-17-78

Ведомость отделки помещений

Площадь, м²

Наименование или номер помещения	Потолок		Стены или перегородки		Низ стен или перегородок /панель/			Колонны		Балки		Примечание
	Площадь	Вид отделки	Площадь	Вид отделки	Площадь	Вид отделки	Высота, мм	Площадь	Вид отделки	Площадь	Вид отделки	
1-5; 7; 8; 18; 19.	1733,7 1733,7	Затирка швов Окраска известковой краской	35,0 1438,7	Штукатурка Окраска известковой краской	—	—	—	113,4	Окраска известковой краской	450,0	Окраска известковой краской	Штукатурки в помещении венткамер в воздухозаборе
6	51,03 51,03	Затирка швов Покрытие: Лак ПФ-170-1сл Эмаль ПФ-133-2сл	84,51	Штукатурка Покрытие лак ПФ-170-1сл	92,91	Плитки керамические ГОСТ 6141-82	3700	—	—	—	—	Лак ПФ-170 ГОСТ 15907-70 Эмаль ПФ-133 ГОСТ 926-82
10	9,33 9,33	Затирка швов Окраска клеевой краской	47,26 26,41	Штукатурка Окраска клеевой краской	20,85	Плитки керамические ГОСТ 6141-82	1500	—	—	—	—	
13 - 16	115,27 8,21 107,06	Затирка швов Окраска масляной краской Окраска клеевой краской	160,6 55,04	Штукатурка Окраска клеевой краской	15,56 90,0	Плитки керамические ГОСТ 6141-82	1800 1500	—	—	—	—	В душевых панель на H=1800 мм в остальных помещениях H=1500мм Потолок-масляная окраска в пом. 14
11; 12; 21 Лестничная клетка	102,71 102,71	Затирка швов Улучшенная окраска клеевой краской	323,1 251,1	Штукатурка Улучшенная окраска клеевой краской				—	—	—	—	
9; 17; 20	65,4 65,4	Затирка швов улучшенная окраска клеевой краской	128,13 128,13	Штукатурка улучшенная Окраска клеевой краской	—	—	—	—	—	—	—	

17

21013-01

Гл. инж.	Чистяков		ТП 816-1-79.86 — АР
Рук. гр.	Павлинов		
Гл. спец.	Пилипчук		
Нач. отд.	Титов		
ГИП	Глевин		
Н. контр.			Профилакторий для гаража на 60 автомобилей с теплой стоянкой на 22 автомобиля — Стадия: Р; Лист: 3; Листов:
			Общие данные (окончание) — ЦИТЭПсельхозпром г. Иваново

Привязан

Инв. №

Инв. № подл. | Подпись и дата | Взам. инв. №

Копировал Крайнова

Формат А2

Альбом 1

План на отм. 0,000 в осях 1-10

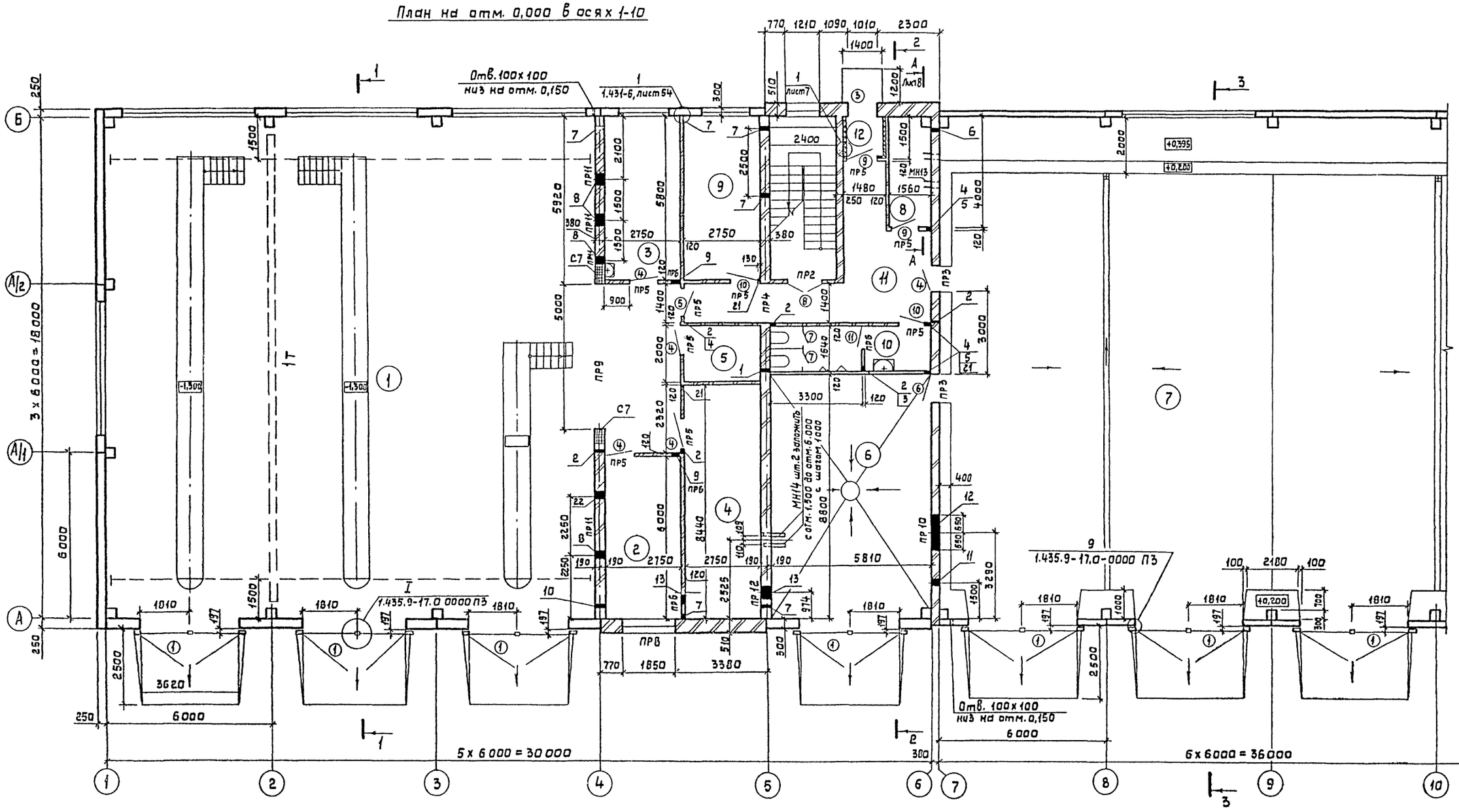

1. Примечание см. листы 5,6
2. Уклоны полов указаны на листе 13

21013-01

Привязан

Инв. №

Рук.гр.	Павлинов		ТП 816-1-79.86 – АР
Гл.спец.	Пилипчук		
Нач.отд.	Титай		
ГИП	Гладин		
Н.контр.	Антонычева		

Профилакторий для гаража на 60 автомобилей с теплой стоянкой на 22 автомобиля	Стадия	Лист	Листов
	Р	4	
План на отм. 0,000 в осях 1-10. Разрезы	ЦИТЭПсельхозпром г. Иваново		

Копировал Крайнова

Формат А2

Альбом 1

План на отм. 0,000 в осях 10-13

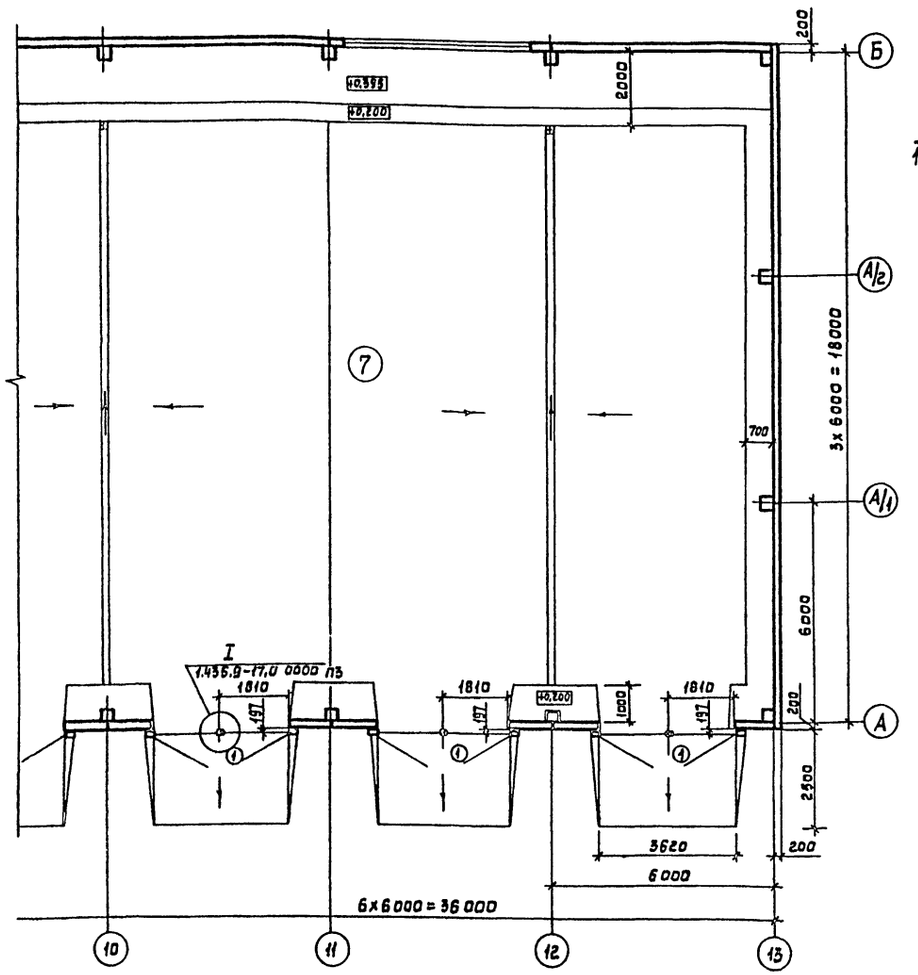

Схема расположения душевых кабин

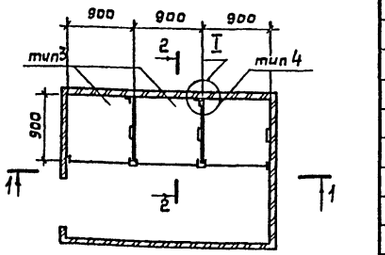

1-1

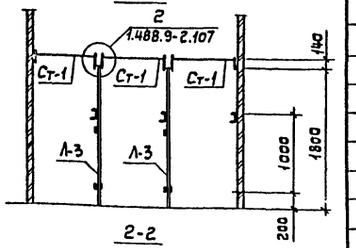

2-2

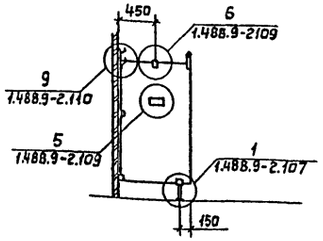

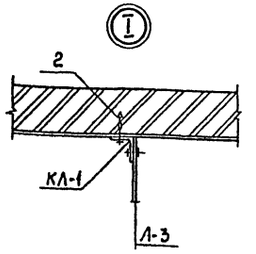

Спецификация к схеме расположения душевых кабин

Марка, поз.	Обозначение	Наименование	Кол.	Масса ед, кг	Примеч.
Н-1	1.488.9-2.2100	Ножка Н-1	2	0,47	
К-1	1.488.9-2.2001	Кронштейн К-1	3	2,1	
К-2	1.488.9-2.2002	Кронштейн К-2	3	0,17	
К-4	1.488.9-2.2400	Кронштейн К-4	2	0,91	
КЛ-1	1.488.9-2.2003	Клипса КЛ-1	4	0,31	
Ст-1	1.488.9-2.2300	Стяжка Ст-1	3	1,46	
В-1	1.488.9-2.2004	Винт В-1	32	0,01	
Вт-1	1.488.9-2.2005	Втулка Вт-1	32	0,013	
Вт-2	1.488.9-2.2006	Втулка Вт-2	4	0,01	
Р-1	1.488.9-2.2900	Решетка Р-1	3	3,18	
П-1	1.488.9-2.2007	Прокладка П-1	2	0,008	
П-2	1.488.9-2.2008	Прокладка П-2	20	0,001	
П-3	1.488.9-2.2009	Прокладка П-3	6	0,006	
П-4	1.488.9-2.2011	Прокладка П-4	12	0,008	
П-5	1.488.9-2.2012	Прокладка П-5	3	0,03	
П-6	1.488.9-2.2013	Прокладка П-6	3	0,003	
П-7	1.488.9-2.2014	Прокладка П-7	32	0,001	
Л-3	1.488.9-2.2024	Лист Л-3	2	25,2	
Вт-3	1.488.9-2.2015	Втулка Вт-3	2	0,02	
1		Винт ВМ6-8д×8.46.11 ГОСТ 17473-80	2		
2		Дюбель ДГП III 4,5×50 ТУ 14-4-794-77	8		

Спецификация изделий к планам на отм. 0,000; 3,200

Марка, поз.	Обозначение	Наименование	Кол.	Масса ед, кг	Примеч.
С7	КЖИ-С7	Сетка арматурная С7	44	1,66	
МС11	1.431-6	Элемент соединительный МС11	80	0,24	
МС12	1.431-6	Элемент соединительный МС12	20	1,13	
		А-I-12-ГОСТ 5781-82 ℓ=17200		15,3	
МН 13		Швеллер 10 ГОСТ 8240-72 / Вст3кп2 ГОСТ 535-79 ℓ=850	4	7,30	
МН 14		Уголок Б-63х63х5 ГОСТ 8509-72 / Вст3кп2 ГОСТ 535-79 ℓ=600	12	2,88	
1		Двутавр 10 ГОСТ 8239-72 / Вст3кп2 ГОСТ 535-79 ℓ=2890	1	27,34	
2		Двутавр 14 ГОСТ 8239-72 / Вст3кп2 ГОСТ 535-79 ℓ=2630	1	36,03	
3		Полоса 5-2 8х150 ГОСТ 103-76 / Вст3кп2 ГОСТ 535-79 ℓ=260	2	2,45	
4		Полоса 5-2 8х150 ГОСТ 103-76 / Вст3кп2 ГОСТ 535-79 ℓ=150	2	1,41	
5		А-I-20-ГОСТ 5781-82 ℓ=250	2	0,58	

1. За условную отметку 0,000 принята отметка чистого пола, что соответствует абсолютной отметке ▭
2. Кладку наружных и внутренних стен выполнять из кирпича КР 75/1660/25 ГОСТ 530-80 на цементном растворе марки 25; перегородок – из кирпича КР 75/1650/25 ГОСТ 530-80 на цементном растворе марки 50.
3. Перегородки толщиной 120 мм армировать 2ф5 В1 ГОСТ 6727-80 в горизонтальных швах через три ряда кладки по высоте, с заводкой в несущие стены не менее 250 мм.
4. При кладке кирпичных стен и перегородок в проемах окон и дверей заложить антисептированные деревянные пробки через 0,6 м по высоте, но не менее двух с каждой стороны проема. Гипсовые перегородки выполнять из гипсовых плит по ГОСТ 6428-83, при отпускной влажности плит 12% и объемной массе 900 кг/м³.
5. Для утепления стен в тамбуре принять плиты теплоизоляционные марки П5 по ГОСТ 9573-82. Для крепления теплоизоляционных плит по всей длине изолируемой поверхности венткамер и тамбуров установить при возведении перегородок штыри из проволоки 5,0-II ГОСТ 3282-74 с шагом 250 мм по горизонтали и 300 мм по вертикали в шахматном порядке.

19
21013-01

Рук.гр.	Павлинов		ТП 816-1-79.86 – АР
Гл.спец.	Пилипчук		
Нач.отд.	Тигай		
ГИП	Глазин		
Н.контр	Антоничева		

Профилакторий для гаража на 60 автомобилей с теплой стоянкой на 72 автомобиля	Стадия	Лист	Листов
	Р	5	
План на отм. 0,000 в осях 10-13. Схема расположения душевых кабин	ЦИТЭПсельхозпром г. Иваново		

Привязан

Инв. № подл. | Подпись и дата | Взам. инв. № | Гл.спец.ТО | Гл.спец.ТО | Гл.спец.ТО | Навиков | Шапталов | Заговеева | 6/11.84 | 6/11.84

Копировал Крайнова

Формат А2

Альбом 1

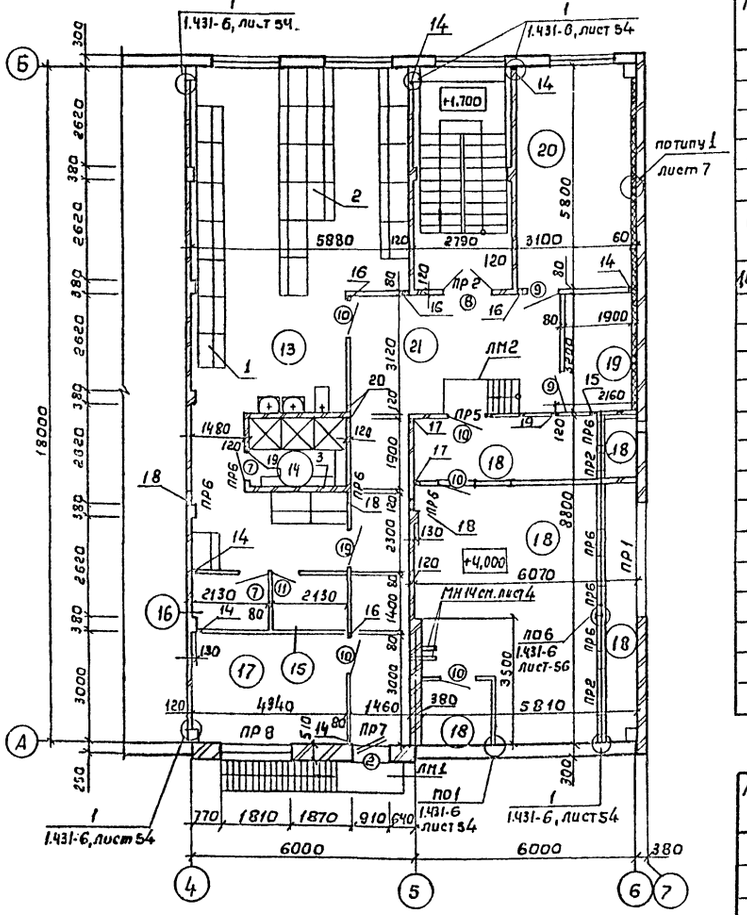

Спецификация элементов заполнения проемов

Марка, поз.	Обозначение	Наименование	Кол. на этаж 1эт	2эт	Всего	Масса Ед. кг.	Примечание
ОК-1	ГОСТ 11214-78	Блок оконный ОС12-12В	1	–	1		
ОК-2	ГОСТ 12506-81	Блок оконный ПНД 12-18.1	3	–	3		
ОК-3	ГОСТ 11214-78	Блок оконный ОС12-18В	–	5	5		
ОК-4	ГОСТ 12506-81	Блок оконный ПНД 12-24.1	4	–	4		
ОК-5	ГОСТ 12506-81	Блок оконный ПНД 12-24.2	6	–	6		
ОК-6	ГОСТ 12506-81	Блок оконный ПНД 12-24.2	6	–	6		
	ГОСТ 12506-81	Блок оконный ПНД 18-24.2	6	–	6		
ДО19-35	1.136-2	Доска подоконная ДО19-35	1	5	6		
			–	–	–		
ЗД1		Закрыватель дверной ЗД1 ГОСТ 5091-78	7	–	7		
1	1.435.9-17.2-2000-01	Ворота ВР36×36-С	10	–	10		
2	ГОСТ 11214-78	Блок дверной балконный ВС22-9	–	1	1		
		Блоки дверные		–			
3	ГОСТ 14624-84	ДНГ21-10п	1	–	1		
4	ГОСТ 141624-84	ДВГ19-9п	5	–	5		см. примечание п. 9
5	ГОСТ 6629-74	ДГ21-10лп	1	–	1		см. примеч. п. 9
6	ГОСТ 14624-84	ДВГ19-9лп	1	–	1		см. примеч. п. 9
7	ГОСТ 6629-74	ДГ21-7п	2	2	4		
8	ГОСТ 6629-74	ДО21-13	1	1	2		
9	ГОСТ 6629-74	ДГ21-10п	2	2	4		
10	ГОСТ 6629-74	ДГ21-10лп	2	6	8		
11	ГОСТ 6629-74	ДГ21-7лп	1	1	2		

Спецификация гардеробного оборудования

Марка поз.	Обозначение	Наименование	Кол.	Масса Ед. кг	Примечание
		Шкафы деревянные			
1	1.479.5-1 ОН.1871.01.00.00.00-04	ДД-33.3	17		со скамьей
2	-06	2ДД-33.3	4		со скамьей
3	1.479.5-1 ОН.1871.01.09.00.00-03	Скамейка	3		

Экспликация помещений

Номер по плану	Наименование	Площадь, м²	Категория производства по взрывной, взрыво пожарной и пожарной опасности
1	Участок технического обслуживания и ремонта автомобилей	338,15	В
2	Сварочный участок	16,5	Г
3	Участок технического обслуживания электрооборудования и приборов питания	15,95	Д
4	Кладовая зап. частей и инструмента	23,21	В
5	Компрессорная	5,5	Д
6	Участок мойки и уборки	51,03	Д
7	Помещение хранения автомобилей	646,74	В
8	Индивидуальный тепловой пункт	6,15	
9	Кабинет зав. гаражом и диспетчера	15,95	
10	Уборная	9,33	
11	Коридор	26,31	
12	Тамбур	1,92	
13	Гардероб улично-домашней и специальной одежды	60,95	
14	Душевая	5,13	
15	Кладовая грязной специальной одежды	2,98	
16	Кладовая чистой специальной одежды	2,98	
17	Комната приема пищи	13,02	
18	Венткамера	50,98	
19	Электрощитовая	6,1	
20	Кабинет по безопасности движения	17,89	
21	Коридор	30,98	

20

Ведомость проемов ворот и дверей

Марка, поз.	Размер проема в кладке, мм
1	3620 × 3610
8	1310 × 2070
5,9,10	1010 × 2070
4,6,2	910 × 1870; 2210
7,11	710 × 2070
3	1010 × 2370

6. Сетку С7 укладывать в каждом ряду на 1,2м под опорными плитами и через 3 ряда до отм. 0,000

7. Над отверстиями шириной до 300мм выполнить рядовые перемычки. В слой цементного раствора толщиной 25мм уложить по одному стержню на каждые 100мм толщины стены из арматуры А-III-10-ГОСТ5781-82с заводом её на 250мм от края отверстия

8. В период устройства кирпичной кладки установить кронштейны металлических лестниц обозначенных на листе КМ-6, КМ-10.

9. Двери (поз. 4-6) обить кровельной сталью S1мм в замок по асбестовому картону S5мм с уплотнением в притворах и установить закрыватель дверной ЗД1 ГОСТ5091-78 по одному на дверь

21013-01

Рук. гр.	Павлинов	
Гл. спец.	Пилипчук	
Нач. отд.	Тигай	
ГИП	Глезин	
Н. контр.	Антонычева	

ТП 816-1-79.86 -АР

Привязан

Профилакторий для гаража на 60 автомобилей с теплой стоянкой на 2 автомобиля

Стадия	Листов	Листов
Р	6	

План на отм. 3.200

ЦИТЭП сельхозпром г. Иваново

Инв. №

Отдел ТХ | Отдел ОЗ | Отдел ВК | Отдел ЭТ | Гл. спец. ТО | Гл. спец. ТО | Гл. спец. ТО | Подп. и дата | Взам. инв. №

Копировал Леонтьева

формат А2

Альбом 1

План венткамеры в осях 5-7; А

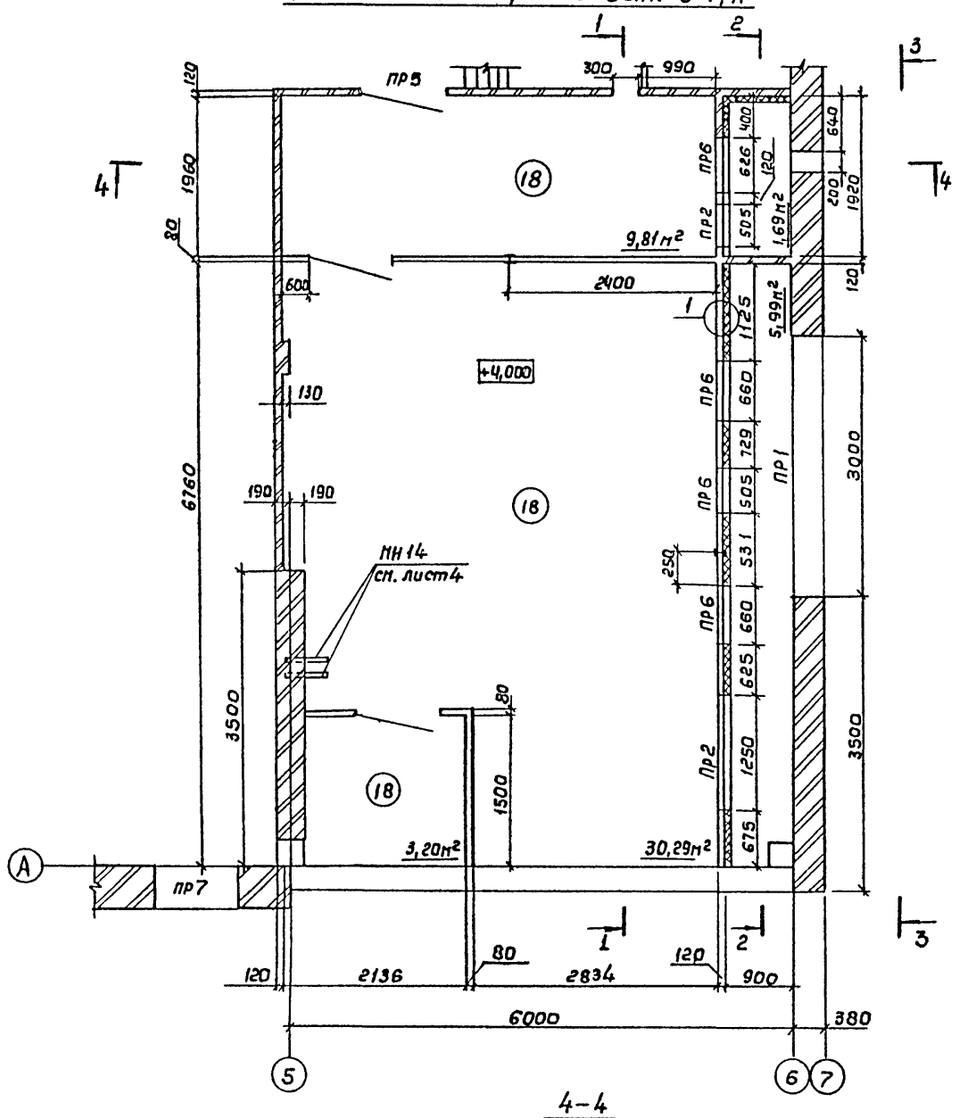

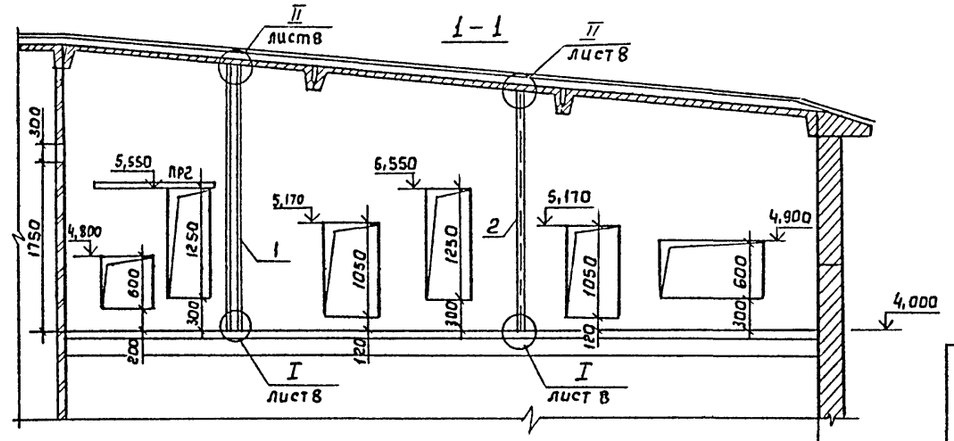

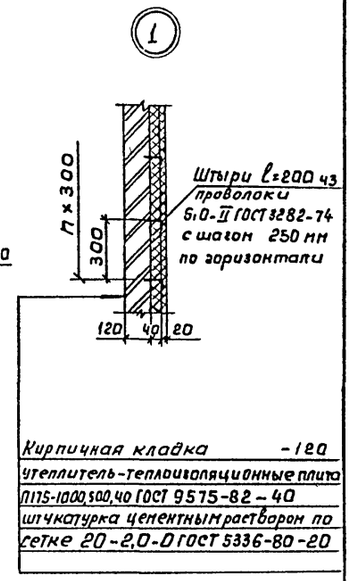

Кирпичная кладка -120
Утеплитель-теплоизоляционные плиты П175-1000×500×40 ГОСТ 9573-82 – 40
Штукатурка цементным раствором по сетке 20-2,0-0 ГОСТ 5336-80-20

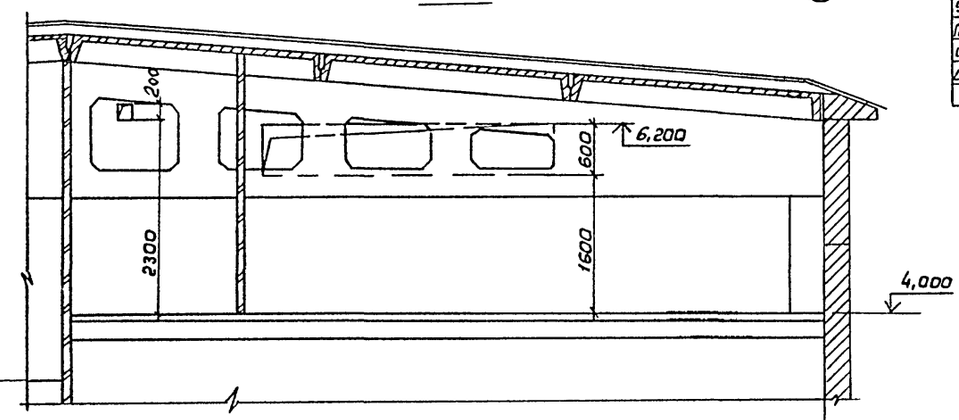

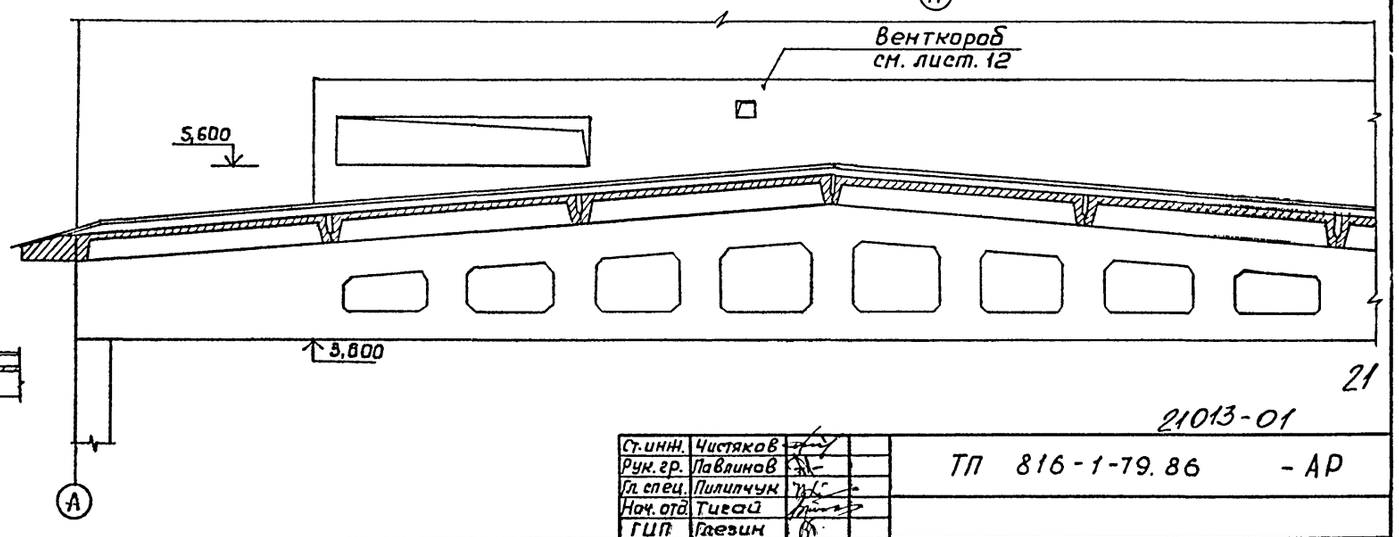

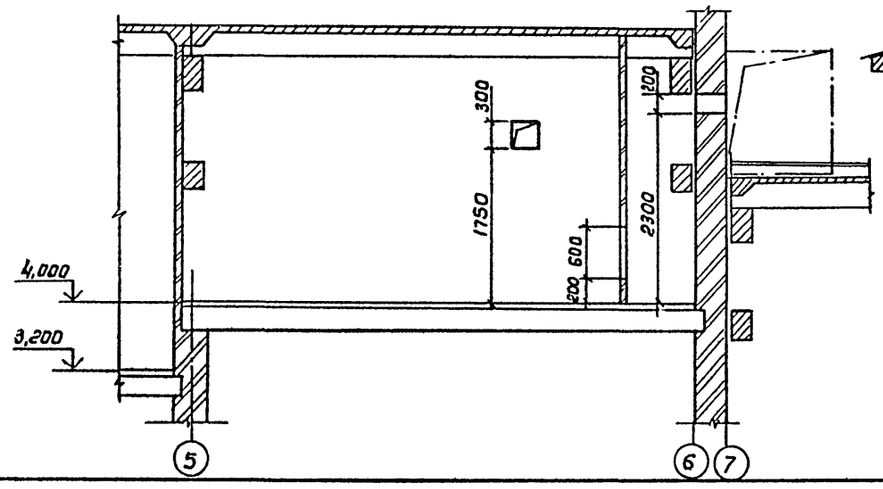

21

21013-01

Ст. инж.	Чистяков	ТП 816-1-79.86 – АР	
Рук. гр.	Лавлинов		
Гл. спец.	Пилипчук		
Нач. отд.	Тисай		
ГИП	Глезин		
Н. контр.	Антонычева	Профилакторий для гравия на 60 автомобилей с теплой стоянкой на 22 автомобиля	Стадия Р; Лист 7; Листов
Привязан		План венткамеры в осях 5-7; А	ЦИТЭПсельхозпром г. Иваново
Инв. №			

Копировал Леонтьева

Формат А2

Инв. № подл. | Подпись и дата | Взам. инв. №

Отдел ОВ Ползин

Альбом 1

Спецификация перемычек

Марка, поз.	Обозначение	Наименование	Кол. на этаж 1эт	2эт	Всего	Масса Ед., кг	Примечание
ПР1	КЭ-01-58 вып.2	БП3-2	–	1	1	800	
ПР2	1.138-10 вып. 1	1ПР2-15.12.14	1	3	4	75	
ПР3	1.138-10 вып. 1	1ПР1-12.12.14	4	–	4	50	
	1.138-10 вып. 1	1ПР38-15.12.22У	2	–	2	100	
ПР4	1.138-10 вып. 1	1ПР38-18.12.22У	3	–	3	125	
ПР5	1.138-10 вып. 1	1ПР1-12.12.6	9	1	10	25	
ПР6	1.138-10 вып. 1	1ПР1-10.12.6	4	7	11	25	
ПР7	1.138-10 вып. 1	1ПР1-12.12.14	–	4	4	50	
ПР8	1.138-10 вып. 1	1ПР3-22.12.14	4	4	8	100	
ПР9	1.225-2 вып. 11	ОП6.4-Т	2	–	2	140	
	1.225-2 вып. 11	ПРГ 60.2.5-4Т	2	–	2	1500	
ПР10	1.138-10 вып. 1	1ПР2-15.12.14	2	–	2	75	
	1.138-10 вып. 1	1ПР38-18.12.22У	1	–	1	125	
ПР11	1.138-10 вып. 1	1ПР38-12.12.22У	8	–	8	75	
	1.138-10 вып. 1	1ПР1-10.12.14	4	–	4	50	
ПР12	1.138-10 вып. 1	1ПР38-12.12.22У	3	–	3	75	

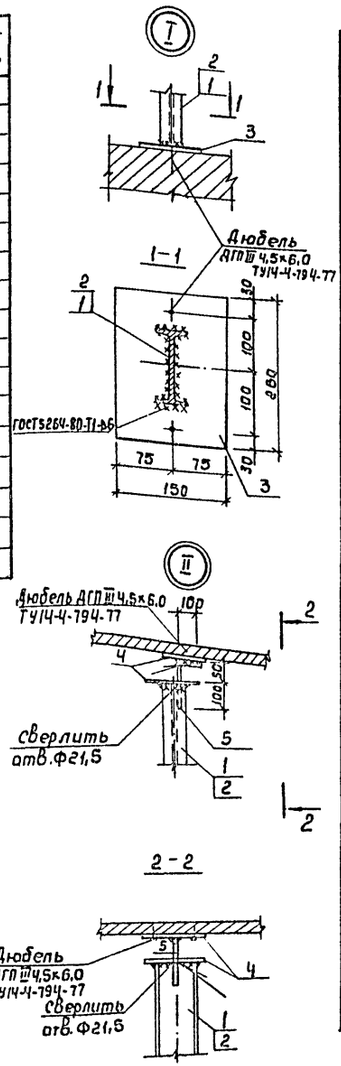

Таблица отверстий

Номер отв.	Размер B×h, мм	отм. низа отверстия	Номер отв.	Размер B×h, мм	отм. низа отверстия
1	200×200	0,000	13	500×500	2,180
2	100×100	2,150	14	100×100	3,200
3	200×300	0,000	15	200×200	6,400
4	100×100	2,250	16	250×300	5,500
5	400×300	2,400	17	100×100	4,000
6	200×200	1.800	18	600×600	5,900
7	100×100	0,100	19	300×300	6.200
8	500×300	2,380	20	100×200	3,350
9	400×400	2,200	21	200×200	2,650
10	100×100	0,000	22	300×300	2,500
11	300×300	3,180			
12	1300×700	2,550			

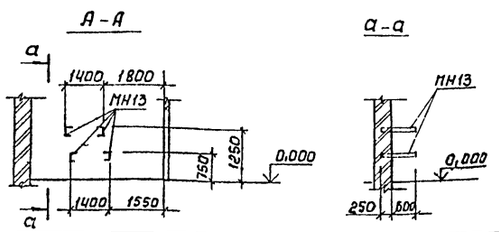

Ведомость перемычек

Марка, поз.	Схема сечения	Марка, поз.	Схема сечения	Марка, поз.	Схема сечения
ПР1	БП3-2; 6,200; 6; 7	ПР6	5,550; 6,500; 5,270; 5,170; 4,800; 2,600; 2,480; 2,070; 1ПР1-10.12.6	ПР11	1ПР38-12.12.22У; 1ПР1-10.12.14; 2,680; 190; 190; 4; 5
ПР2	5,550; 4,900; 5,270; 2,070; 1ПР2-15.12.14	ПР7	1ПР1-12.12.14; 5,510; 510; А	ПР12	1ПР38-12.12.22У; 3,480; 190; 190; 5
ПР3	1ПР38-15.12.22У; 1ПР1-12.12.14; 1.870; 380; 6; 7	ПР8	5,420; 2,420; 1ПР3-22.12.14; 510; А		
ПР4	1ПР38-18.12.22У; 2,100; 190; 190; 5	ПР9	ПРГ 60.2.5-4Т; 2,400; 2,180; 4; ОП6.4-Т		
ПР5	1,870; 6,070; 2,070; 1ПР1-12.12.6	ПР10	1ПР38-18.12.22У; 1ПР2-15.12.14; 3,480; 380; 6; 7		

22

21013-01

Ст. инж.	Чистяков	
Рук. гр.	Павлинов	
Гл. спец.	Пилипчук	
Нач. отд.	Тигай	
ГИП	Глезин	
Н. контр.	Антонычева	

ТП 816-1-79.86 – АР

Привязан

Инв. N

Профилакторий для гаража на 60 автомобилей с теплой стоянкой на 22 автомобиля

Стадия	Лист	Листов
Р	8	

Ведомость перемычек
Спецификация перемычек

ЦИТЭП сельхозпром г. Иваново

Инв. № Подл. | Подпись и дата | Взам. инв. №

Копировал Леонтьева

формат А2

Альбом 1

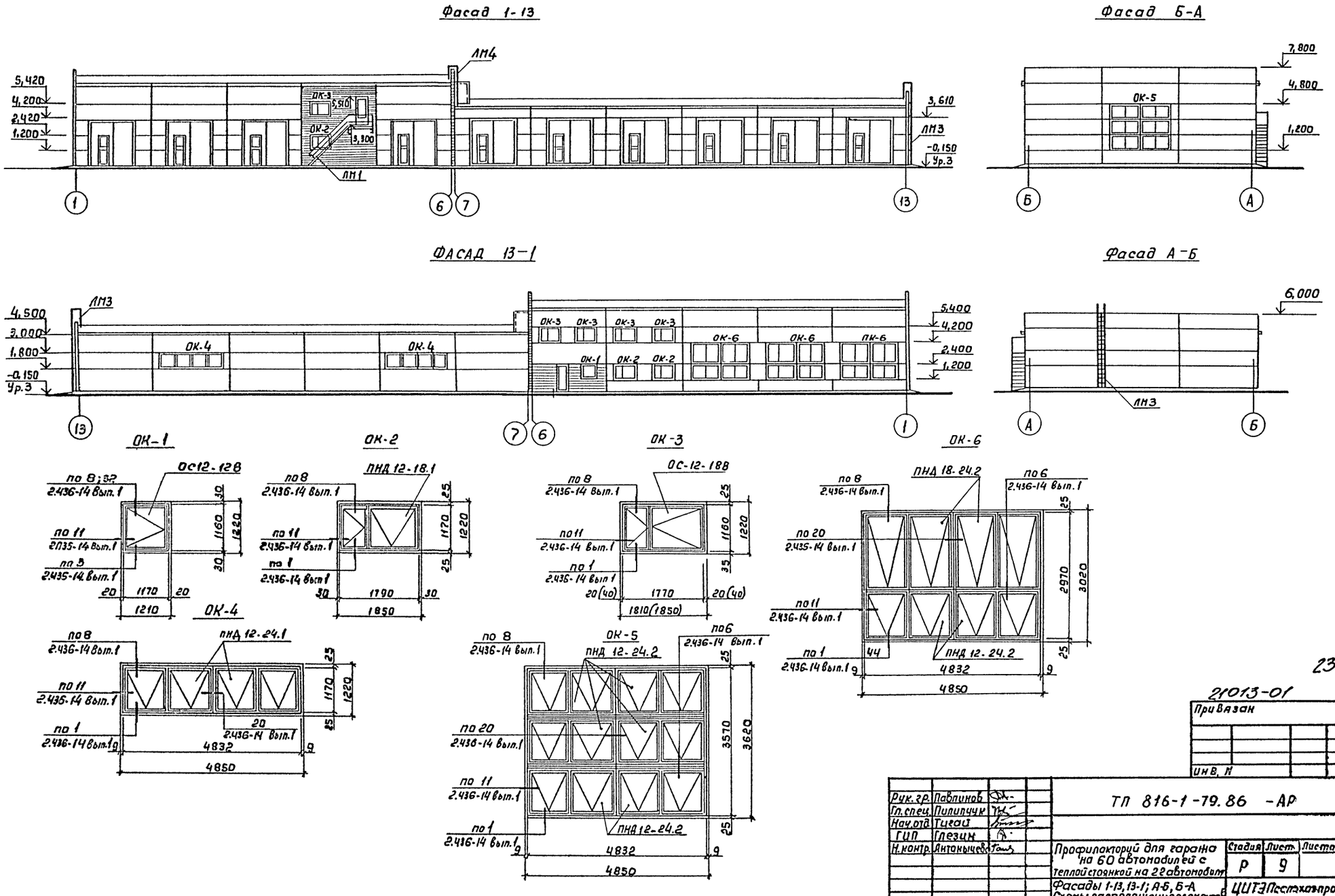

23

21013-01

Привязан	
Инв. N	

Рук. гр.	Павлинов	
Гл. спец.	Пилипчук	
Нач. отд.	Тигай	
ГИП	Глезин	
Н. контр.	Антоныцева	

ТП 816-1-79.86 -АР

Профилакторий для гаража на 60 автомобилей с теплой стоянкой на 22 автомобиля

Стадия	Лист	Листов
Р	9	

Фасады 1-13, 13-1; А-Б, Б-А
Схемы расположения элементов
Заполнения оконных проемов

ЦИТЭПестехазпром г. Иванова

Копировал Леонтьева

Формат А2

Инв. № подл. | Подп. и дата | Взам. инв. №

Альбом 1

2-2

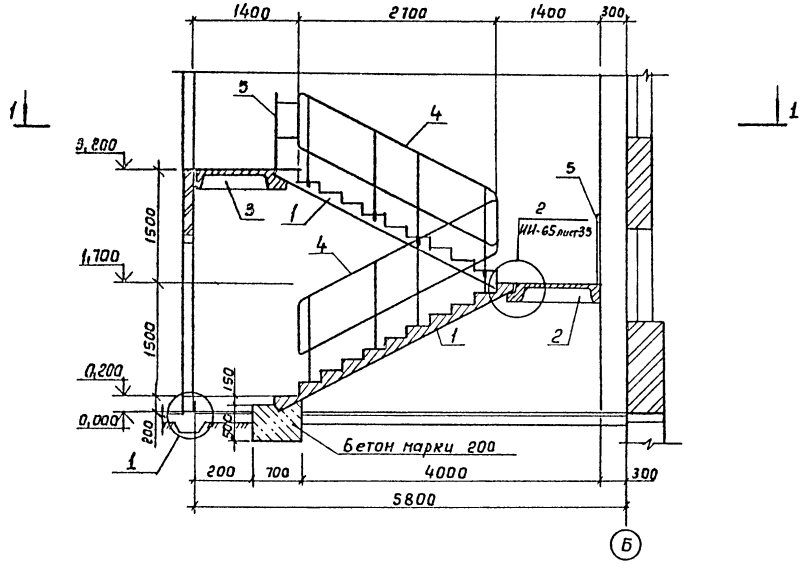

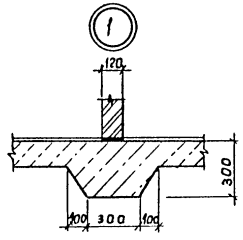

Спецификация элементов лестницы

Марка, поз.	Обозначение	Наименование	Кол.	Масса Ед, кг	Примечание
1	ИИ-65	Марш лестничный ЛМ15-12	2	1650	
2	ИИ-65	Площадка лестницы ЛП24-14	1	780	
3	ИИ-65	Площадка лестницы ЛП24-14а	1	780	
4	ИИ-65	Ограждение лестницы Л015	2	29	
5	ИИ-65	Ограждение площадки ЛОП12	3	13,4	
		Материалы			
		Бетон марки 200	0,42		м3

План лестницы в осях 5;Б

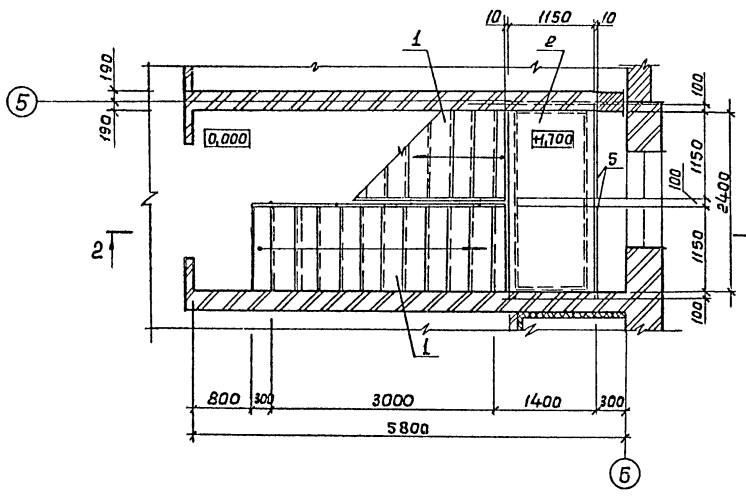

1-1

Сечение 4-4 ИИ-65 лист 8

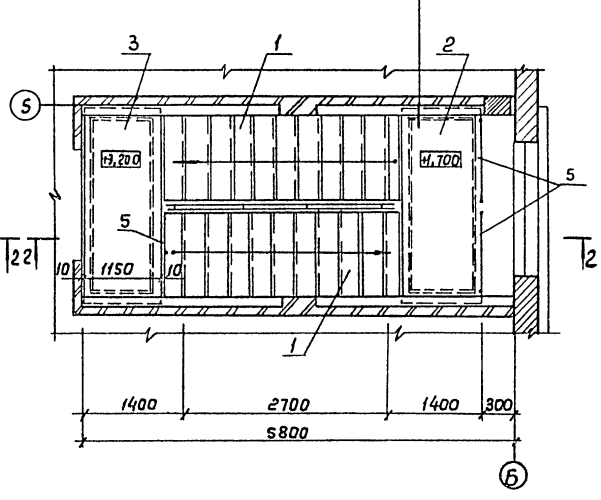

24

21013-01

Привязан

Инв. №

Ст. инж.	Чистяков		
Рук. гр.	Павлинов		
Гл. спец.	Пилипчук		
Нач. отд.	Тигай		
ГИП	Глезин		
Н. контр.	Антонычева		

ТП 816-1-79.86 -АР

Профилакторий для гаража на 60 автомобилей с теплой стоянкой на 22 автомобиля

Стадия	Лист	Листов
Р	10	

План лестницы в осях 5;Б

ЦИТЭП сельхозпром г. Иваново

Копировал Леонтьева.

Формат А2

Инв. № подл. | Подп. и дата | Взам. инв. №

Альбом 1

План кровли

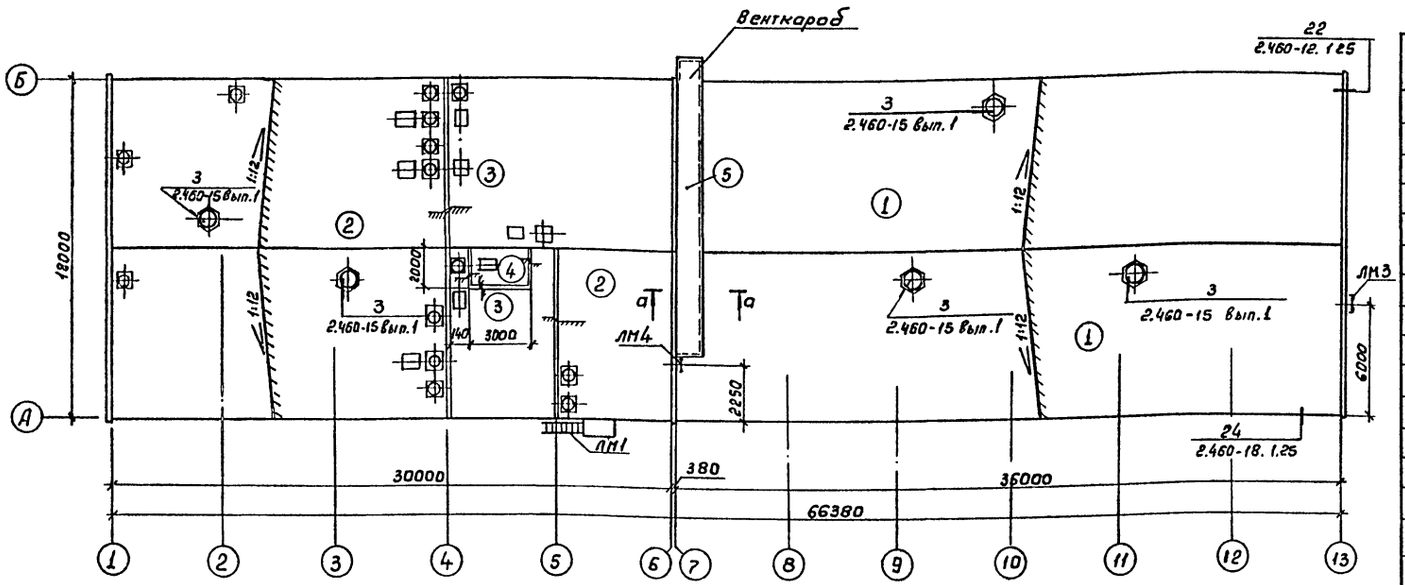

Спецификация элементов крепления вентшахт

Марка, поз.	Обозначение	Наименование	Кол.	Масса ед, кг	Примечание
Кр2	2.460-15 Вып.1	Козырек стальной КР2	5	6,51	
Фэ4	2.460-15 Вып.1	Элемент фасонный Фэ4	6	9,50	
ПП2	2.460-15 Вып.1	Полоса прижимная ПП2	6	1,69	
КС6	2.460-14 Вып.1	Кольцо стяжное КС6	8	0,50	
КС7	2.460-14 Вып.1	Кольцо стяжное КС7	4	0,61	
КС8	2.460-14 Вып.1	Кольцо стяжное КС8	3	0,76	
Кл1	2.460-14 Вып.1	Колпак стальной Кл1	8	5,67	
Кл2	2.460-14 Вып.1	Колпак стальной Кл2	4	5,54	
Кл3	2.460-14 Вып.1	Колпак стальной Кл3	3	5,29	
ПП1	2.460-14 Вып.1	Полоса прижимная ПП1	15	1,08	
Фэ3	2.460-14 Вып.1	Элемент фасонный Фэ3	15	6,3	
КФ1	2.460-14 Вып.1	Кольцо-фланец КФ1	8	1,36	
КФ2	2.460-14 Вып.1	Кольцо-фланец КФ2	4	1,10	
МС1	2.460-14 Вып.1	Изделие соединительное МС1	80	0,4	
КС9	2.460-14 Вып.1	Кольцо стяжное КС9	1	0,94	
Кл4	2.460-14 Вып.1	Колпак стальной Кл4	1	10,9	
КФ3	2.460-14 Вып.1	Кольцо-фланец КФ3	1	4,38	
МС54	2.460-18.323	Рамка МС54	32	1,4	

1. В местах прохода стоек площадок под вентиляторы кровлю выполнять по типу узла 48 серии 2.460-18 Вып.1.
2. Неодозначенные узлы обделки вентшахт выполнить по узлу 2 серии 2.460-14 Вып.1

Конструкция кровли

Состав кровли	Тип кровли 1	2	3	4	5	Примечание
Слой гравия крупностью 5-10мм ГОСТ 8268-82 втопленный в горячую битумную мастику МБК-Г-65 (МБК-Г-55) ГОСТ 2889-80	+	+	+	+		
3 слоя рубероида марки РКП-350Б ГОСТ 10923-82 на антисептированной битумной мастике	+	+	+	+		
1 слой рубероида марки РКП-350Б ГОСТ 10923-82 на антисептированной битумной мастике					+	
Огрунтовка - раствор битума марки БН-Х в керосине в соотношении 1:2	+	+	+	+		
Стяжка из цементно-песчаного раствора марки 50 толщиной 15мм	+	+	+	+		
Бетон ячеистый марки Б с объемной массой γ=400 кг/м³ ГОСТ 5742-76, мм	80	120	160	280		
Пароизоляция - 1 слой рубероида наклеенный на горячем битуме			+	+		
Огрунтовка - раствор битума марки БН-Х в керосине в соотношении 1:2			+	+		
Затирка - цементно-песчаный раствор М50, мм			5	5		

а-а

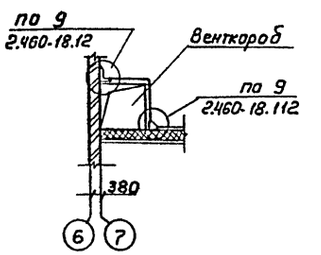

25

21013-01

Ст. инж.	Чистяков		ТП 816-1-79.86 -АР
Рук. гр.	Павлинов		
Гл. спец.	Пилипчук		
Нач. отд	Тисай		
ГИП	Глезин		
Привязан	Н. контр	Антонькина	Профилакторий для гаража на 60 автомобилей с теплой стоянкой на 22 автомобиля

Стадия	Лист	Листов
Р	11	

План кровли. Сечение

ЦИТЭПсельхозпроект г. Иваново

Инв.№ подл. | Подпись и дата | Взам.инв.№

Инв.№

Копировал Леонтьева Формат А2

Альбом I

Спецификация к схеме расположения венткороба А

Марка, поз.	Обозначение	Наименование	Кол.	Масса ед. кг	Примечания
1		Уголок $\frac{\text{Б }63\times63\times5\ \text{ГОСТ }8509\text{-}72}{\text{Вст3кп2 ГОСТ }535\text{-}79}$ ℓ=1800	5	8,66	
2		Уголок $\frac{\text{Б }63\times63\times5\ \text{ГОСТ }8509\text{-}72}{\text{Вст3кп2 ГОСТ }535\text{-}79}$ ℓ=1700	2	8,30	
3		Уголок $\frac{\text{Б }63\times63\times5\ \text{ГОСТ }8509\text{-}72}{\text{Вст3кп2 ГОСТ }535\text{-}79}$ ℓ=1500	2	7,20	
4		Уголок $\frac{\text{Б }63\times63\times5\ \text{ГОСТ }8509\text{-}72}{\text{Вст3кп2 ГОСТ }535\text{-}79}$ ℓ=1400	2	6,70	
5		Уголок $\frac{\text{Б }63\times63\times5\ \text{ГОСТ }8509\text{-}72}{\text{Вст3кп2 ГОСТ }535\text{-}79}$ ℓ=1300	2	6,20	
6		Уголок $\frac{\text{Б }63\times63\times5\ \text{ГОСТ }8509\text{-}72}{\text{Вст3кп2 ГОСТ }535\text{-}79}$ ℓ=1250	1	6,00	
7		Уголок $\frac{\text{Б }63\times63\times5\ \text{ГОСТ }8509\text{-}72}{\text{Вст3кп2 ГОСТ }535\text{-}79}$ ℓ=17000	2	81,7	
8		Уголок $\frac{\text{Б }63\times63\times5\ \text{ГОСТ }8509\text{-}72}{\text{Вст3кп2 ГОСТ }535\text{-}79}$ ℓ=2300	4	11,1	
9		Уголок $\frac{\text{Б }63\times63\times5\ \text{ГОСТ }8509\text{-}72}{\text{Вст3кп2 ГОСТ }535\text{-}79}$ ℓ=3000	2	14,43	
10		Полоса $\frac{\text{б-2 }5\times100\ \text{ГОСТ }103\text{-}76}{\text{Вст3кп2 ГОСТ }535\text{-}79}$ ℓ=200	10	0,78	
11		Уголок $\frac{\text{Б }63\times63\times5\ \text{ГОСТ }8509\text{-}72}{\text{Вст3кп2 ГОСТ }535\text{-}79}$ ℓ=15700	1	75,5	
12		Уголок $\frac{\text{б-}50\times50\times5\ \text{ГОСТ }8509\text{-}78}{\text{Вст3кп2 ГОСТ }535\text{-}79}$ ℓ=1000	37	3,77	
13		Болт М12-8g×60,58 ГОСТ 7798-70	224	0,07	
14		Гайка М12-1Н,5 ГОСТ 5915-70	224	0,008	
15		Шайба 12.01.015 ГОСТ 11371-78	224	0,006	
16		ДГП III 4,5×60 ТУ 14-4-794-77	55	0,03	
		Материалы			
17		ЛП-П-2,5×1,5-6 ГОСТ 18124-75	9	44	
18		ЛП-П-3,0×1,2-10 ГОСТ 18124-75	6	70	

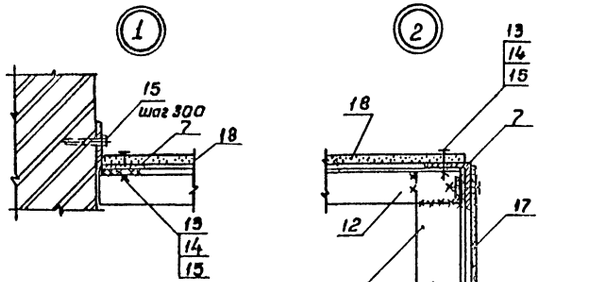

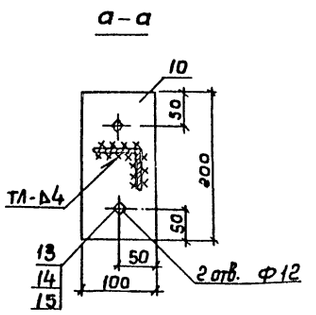

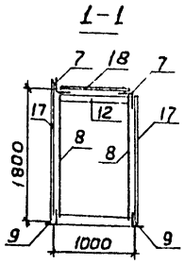

Схема расположения венткороба

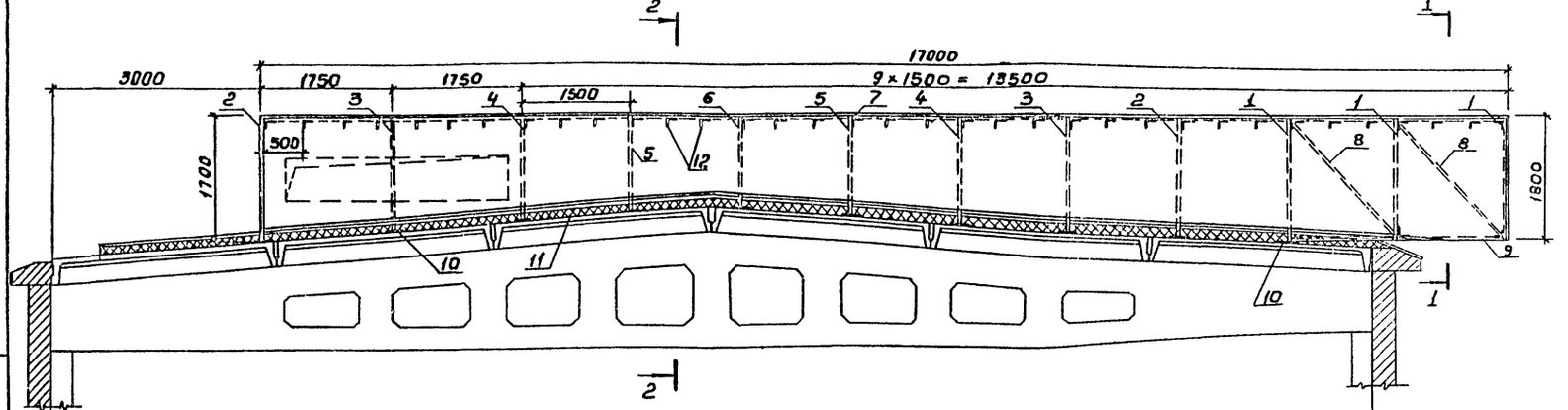

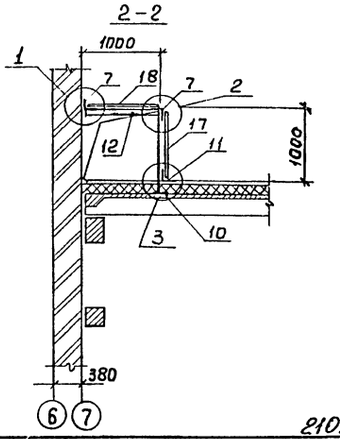

1. Металлические элементы венткороба соединять на сварке электродом Э42 по ГОСТ 9467-75. Сварные швы по ГОСТ 5264-80.
2. Стыки асбестоцементных листов оклеить технической тканью по ГОСТ 9858-75 и окрасить масляной краской 2 раза
3. Асбестоцементные листы уложить на мастике по ГОСТ 14791-79.
4. Отверстия ф12 под болты в асбестоцементных листах и элементах каркаса сверлить по месту с шагом 300 мм.

Ст. инж.	Чистяков		
Рук. гр.	Павлинов		
Гл. спец.	Пилипчук		
Нач. отд	Тигай		
ГИП	Глезин		
Н. контр.	Антончева		

ТП 816-1-79.86 -АР

Профилакторий для гаража на 60 автомобилей с теплой стоянкой на 22 автомобиля	Стадия	Лист	Листов
	Р	12	
Схема расположения венткороба. Узлы	ЦИТЭПсельхозпром г. Иваново		

Привязан

Инв. N

Инв. № подл. | Подпись и дата | Взам. инв. №

Копировал Леонтьева Формат А2

26

21013-01

Альбом 1

План полов на отм. 0,000

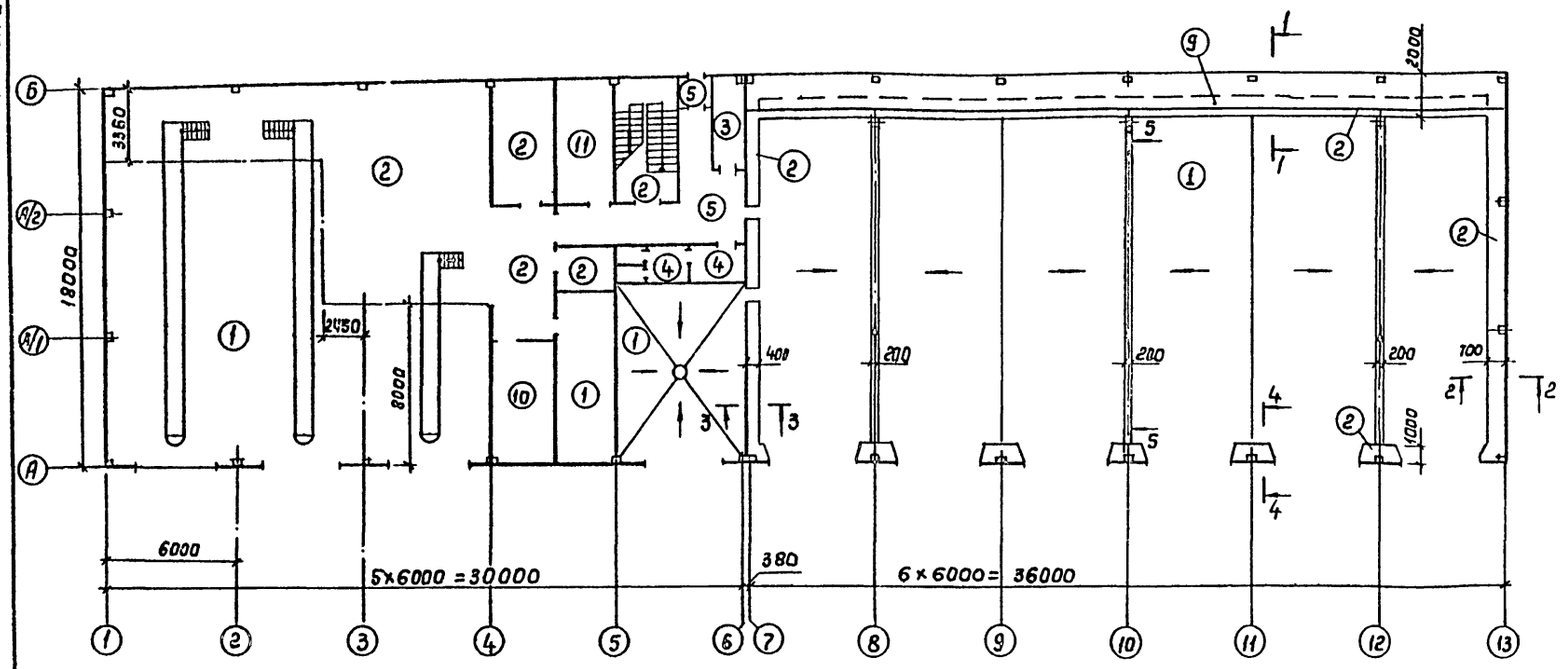

План полов на отм. 3,200

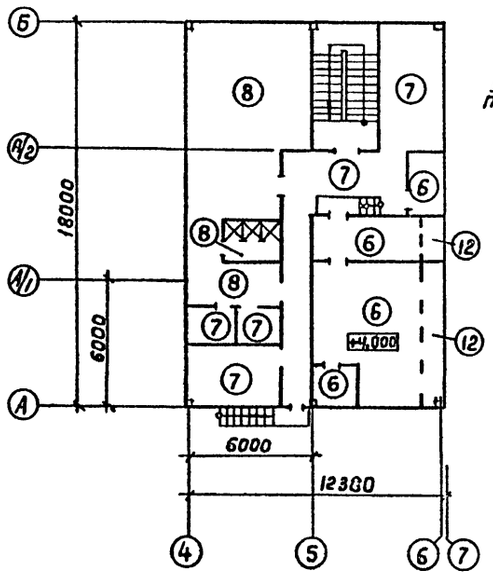

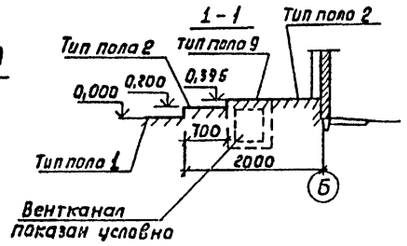

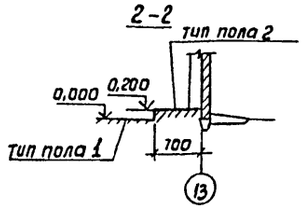

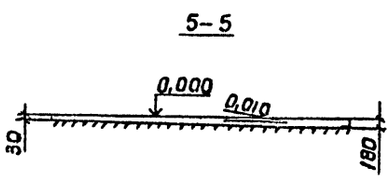

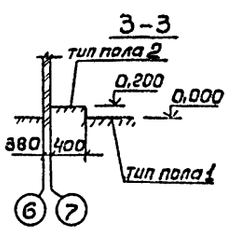

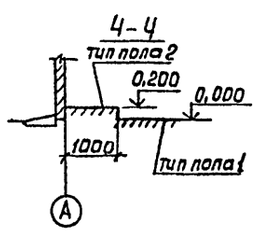

Уклоны полов принять $i = 0,010$

Экспликация полов

Наименование или номер помещения по проекту	Тип пола по проекту	Схема пола или номер узла по серии	Элементы пола и их толщина, мм	Площадь пола, м²
1;6;7	1		Покрытие - бетон М300 - 160 Основание - уплотненный щебнем грунт	766,84
3;4;5;1 площадка л.к. 0,000 от бойный двор	2		Покрытие - бетон М200 - 20 Подстилающий слой - бетон М100 - 100 Основание - уплотненный щебнем грунт	252,57
8	3		Покрытие - цементно-песчаный раствор М200 - 20 подстилающий слой - бетон М100 - 100 Основание - уплотненный щебнем грунт	6,15
10	4		Покрытие - плитки керамические ГОСТ 6787-80 - 10 Дегтевая мастика - 2 Толь по дегтевой мастике в 3 слоя Подстилающий слой - бетон М100 - 100 Основание - уплотненный щебнем грунт	9,33
11; 12	5		Покрытие - мозаичные плитки - 20 прослойка и заполнение швов из цементно-песчаного раствора М150 - 15 Подстилающий слой - бетон М100 - 100 Основание - уплотненный щебнем грунт	28,23
18, 19	6		Покрытие - бетон М200 - 20 Основание - плита перекрытия - 220	49,4
15; 16; 17 20; 21	7		Покрытие - линолеум ГОСТ 7251-77 - 5 Прослойка из холодной мастики на водостойких вяжущих - 1 стяжка из цементно-песчаного раствора М150 - 20 Основание - плита перекрытия - 220	67,94
13; 14	8		Покрытие - плитки керамические ГОСТ 6787-80 - 10 Дегтевая мастика - 2 Толь на дегтевой мастике 83 слоя подстилающий слой - Бетон М100 - 40 Бетон ячеистый Мб γ=400 кг/м³ ГОСТ 5742-76 - 40 Основание - плита перекрытия - 220	66,08
7	9		Покрытие цементно-песчаный раствор марки 200 - 20 Основание - плита перекрытия канала	30,2
2	10		Покрытие - камень брусчатый ГОСТ 23668-79 - 130 Прослойка и заполнение швов из цементно-песчаного раствора М300 - 15 Подстилающий слой - бетон М100 - 100 Основание - уплотненный щебнем грунт	16,5
9	11		Покрытие - линолеум ГОСТ 7251-77 - 5 Прослойка из холодной мастики на водостойких вяжущих - 1 Подстилающий слой - бетон М100 - 100 Основание - уплотненный щебнем грунт.	15,95
18	12		Покрытие - бетон М200 - 20 цем.-песч. раствор М150 - 40 Бетон ячеистый γ=400 кг/м² ГОСТ 5742-76 - 120 Основание - плита перекрытия - 220	7,68

21013-01

Ст. инж.	Чистяков	
Рук. гр.	Павликов	
Гл. спец.	Пилипчук	
Нач. отд.	Тугай	
ГИП	Глезин	
Н. контр.	Антонычев	

ТП 816-1-79.86 – АР

Профилакторий для гаража на 60 автомобилей с теплой стоянкой на 22 автомобиля

Стадия	Лист	Листов
Р	13	

Планы полов на отм. 0,000; 3,200

ЦИТЭПсельхозпром г. Иваново

Привязан

Инв. №

Инв. № подл. | Подп. и дата | Взам. инв. №

Копировал Леонтьева

Формат А2

Альбом I

Ведомость рабочих чертежей основного комплекта

Лист	Наименование	Примечание
1	Общие данные (начало)	
2	Общие данные (окончание)	
3	Схема расположения фундаментов	
4	Сечения 1-1 – 6-6. Узлы 1-6	
5	Узлы 7-14	
6	Фундаменты ФА8-1а, ФА6-1а	
7	Фундаменты ФА5-1а, ФА2-1а, ФА2-1е	
8	Фундаменты ФА4-1а, ФАТ6-1а, ФАТ6-1б	
9	Фундаменты ФА2-1, ФА2-1б, ФА2-1в, ФА2-1г, ФА2-1д	
10	План подземного хозяйства. Фрагмент плана 1	
11	Фрагменты плана 2-4. Фрагменты ФО-1, ФО-2.	
12	Схемы расположения колонн, насадок фахверка, балок покрытия	
13	Узлы 1-3	
14	Схемы расположения стеновых панелей	
15	Схема расположения плит перекрытия. Монолитные участки УМ1-УМ3	
16	Монолитные участки УМ4, УМ5	
17	Схема расположения плит покрытия	
18	План осмотровой канавы 1 на отм. 0.000. Сечения. Узлы.	
19	Планы осмотровой канавы 2,3 на отм. 0.000. Сечения. Узлы.	
20	Грязеотстойник. План. Разрезы	
21	Колодец К1. План. Сечение 1-1	
22	Схема расположения сеток грязеотстойника	

Ведомость ссылочных и прилагаемых документов

Обозначение	Наименование	Примечание
	Ссылочные документы	
ГОСТ 22701.0-77	Плиты железобетонные ребристые предварительно-напряженные размерами 6×3м для покрытий производственных зданий – технические условия	
ГОСТ 22701.1-77	Плиты железобетонные ребристые предварительно-напряженные размерами 6×3 м для покрытий производственных зданий – Плиты типа ПГ. Показатели и армирование	
ГОСТ 22701.2-77	Плиты железобетонные ребристые предварительно-напряженные размерами 6×3 м для покрытий производственных зданий. – Плиты типа ПВ. Показатели и армирование	
1.465-7 Вып. 3	Сборные железобетонные предварительно-напряженные плиты для покрытий производственных зданий размером 3×6 и 1,5×6м со стержневой, проволочной и прядевой арматурой: – плиты размером 1,5×6 м	
1.494-24 Вып. 1	Стаканы для крепления крышных вентиляторов, дефлекторов и зонтов: - железобетонные стаканы с отверстиями диаметром 400, 700, 1000, 1200 и 1450 мм	
2.460-2 Вып. 2	Монтажные детали сборных железобетонных конструкций покрытий одноэтажных промышленных зданий: - типовые монтажные детали плит и температурных швов	
1.462.1-3/80 Вып. 0 Вып. 1 Вып. 3	Железобетонные стропильные решетчатые балки для покрытий одноэтажных зданий: – материалы для проектирования; – балки пролетом 12 и 18 м. Рабочие чертежи; – арматурные и закладные изделия для балок пролетом 18 м Рабочие чертежи	
1.138-10 Вып. 1	Перемычки железобетонные для зданий с кирпичными стенами: – перемычки брусковые	
1.141-1 Вып. 57	Панели перекрытий железобетонные много пустотные: – предварительно напряженные панели с круглыми пустотами длиной 628, 598, 568, 538, 508 и 478 см, шириной 179 см, армированные стержнями из термически упрочненной стали класса Ат-V (расчетная нагрузка 1000 кгс/м² – без учета собственной массы панели). Метод натяжения электротермический;	
Вып. 59	– предварительно напряженные панели с круглыми пустотами длиной 6280, 5980, 5680, 5380, 5080 и 4780 мм шириной 1790, 1490, 1190 и 990 мм, армированные стержнями из стали класса А-IV. Метод натяжения электротермический. Рабочие чертежи;	
Вып. 60	– панели с круглыми пустотами длиной 4180, 3580, 2980, 2680 и 2380 мм, шириной 1790, 1490, 1190 и 990 мм, армированные стержнями из стали класса А-III и Вр-I. Рабочие чертежи	
2.240-1 Вып. 2	Детали перекрытий общественных зданий: – перекрытия кирпичных зданий	
1.423-3 Вып. 0-1 Вып. 1 Вып. 2	Железобетонные колонны прямоугольного сечения для одноэтажных производственных зданий без мостовых кранов высотой до 9,6 м: – материалы для проектирования; – рабочие чертежи колонн; – арматурные и закладные изделия	
1.410-3 Вып. 1	Сетки сварные для армирования железобетонных конструкций Сетка с рабочей арматурой диаметром от 10 до 32 мм Рабочие чертежи	

Типовой проект разработан в соответствии с действующими нормами и правилами и предусматривает мероприятия, обеспечивающие взрывную, взрывопожарную и пожарную безопасность при эксплуатации здания.
Главный инженер проекта Глезин В.Н.

Инв. № подл. | Подп. и дата | Взам. инв. №

Привязан

Инв. №

Вед. инж.	Мишанин	
Рук. гр.	Павликов	
Гл. спец.	Липинчук	
Нач. отд.	Гусев	
ГИП	Глезин	
Н. контр.	Антонычева	

ТП 816-1-79.86 – КЖ

Профилакторий для гаража на 60 автомобилей с теплой стоянкой на 22 автомобиля

Стадия	Лист	Листов
Р	1	22

Общие данные (начало)

ЦИТЭ Госельхозпром г. Иваново

Копировал Леонтьева. формат А2

Альбом 1

Ведомость ссылочных и прилагаемых документов (продолжение)

Обозначение	Наименование	Примечание
1.412-1/77 Вып.1 Вып.3	Монолитные железобетонные фундаменты под типовые колонны прямоугольного сечения одноэтажных промышленных зданий: – материалы для проектирования; – арматурные изделия	
1.412.1-4	Монолитные железобетонные фундаменты на естественном основании под железобетонные стойки фахверка. Материалы для проектирования и рабочие чертежи	
1.415-1 Вып.1	Железобетонные фундаментные балки для стен производственных зданий: – фундаментные балки для стен с шагом колонн 6 м	
1.030.1-1 Вып.0-3 Вып.1-1 Вып.2-1 Вып.3-3 Вып.4-1	Стены наружные из однослойных панелей для каркасных общественных зданий, производственных и вспомогательных зданий промышленных предприятий: – материалы для проектирования стен одноэтажных производственных зданий. Рабочие чертежи; – панели из легких и ячеистых бетонов. Рабочие чертежи; – карнизные панели. Рабочие чертежи; – монтажные узлы стен одноэтажных производственных зданий. Рабочие чертежи; – изделия соединительные стальные. Рабочие чертежи	
3.900-3 Вып.7 ч.1	Сборные железобетонные конструкции емкостных сооружений для водоснабжения и канализации: – изделия для круглых колодцев. Рабочие чертежи	
5.900-2	Сальники набивные Ду = 50-1400 мм для пропуска труб через стены	

Обозначение	Наименование	Примечание
3.000.1-2/82 Вып.0 Вып.1-2	Сборные железобетонные каналы и тоннели из лотковых элементов: – материалы для проектирования; – плиты, опорные подушки. Рабочие чертежи	
	Прилагаемые документы	
КЖВМ	Ведомость потребности в материалах	

Ведомость спецификаций

Лист	Наименование	Примечание
3	Спецификация к схеме расположения фундаментов	
6-9	Спецификация элементов армирования фундаментов	
10	Спецификация к плану подземного хозяйства	
11	Спецификация к фрагменту плана 3	
12	Спецификация к схемам расположения колонн,	
	насадок фахверка и балок покрытия.	
14	Спецификация к схемам расположения	
	стеновых панелей	
15	Спецификация к схеме расположения плит	
	перекрытия	
16	Спецификация к схеме расположения моно-	
	литных участков	
17	Спецификация к схеме расположения	
	плит покрытия.	
	Спецификация соединительных изделий к схемам	
	расположения стеновых панелей	
18,19	Спецификация элементов на одну осетровую канаву	
20	Спецификация элементов грязеотстойника	
21	Спецификация элементов колодца	
22	Спецификация к схеме расположения сеток	
	грязеотстойника	

Ведомость объемов сборных бетонных и железобетонных конструкций по рабочим чертежам основного комплекта марки КЖ

№ строки	Наименование группы элементов конструкций	Код	Кол., м³	Примечание
1	Колонны	582121	14,24	
2	Балки стропильные и подстропильные	582211	53,95	
3	Балки фундаментные	582411	6,0	
4	Ригели и прогоны	582521	1,2	
5	Перемычки	582821	3,8	
6	Плиты покрытий	584111	76,1	
7	Плиты перекрытий	584211	18,9	
8	Детали смотровых колодцев	585521	1,52	
9	Элементы лестниц	589121	1,94	
10	Панели стеновые наружные	583121	171,8	
11	Конструкции каналов	585811	3,43	
12	Итого:		352,9	

Материалы на изготовление сборных бетонных и железобетонных конструкций учтены в ведомости потребности в материалах и отдельно не учитываются

29

21013-01

Привязан

Инв.№

Гл.спец.	Пилипчук		
Нач.отд	Гидай		
ГИП	Глезин		
Н.контр.	Янтарычева		

ТП 816-1-79.86 -НЖ

Профилакторий для гаража на 60 автомобилей с теплой стоянкой на 6 автомобилей

Стадия	Лист	Листов
Р	2	

Общие данные (окончание)

ЦИТЭПсельхозпром г. Иваново

Копировал Леонтьева

Формат А2

Инв.№ подл. | Подпись и дата | Взам. инв.№

Альбом 1

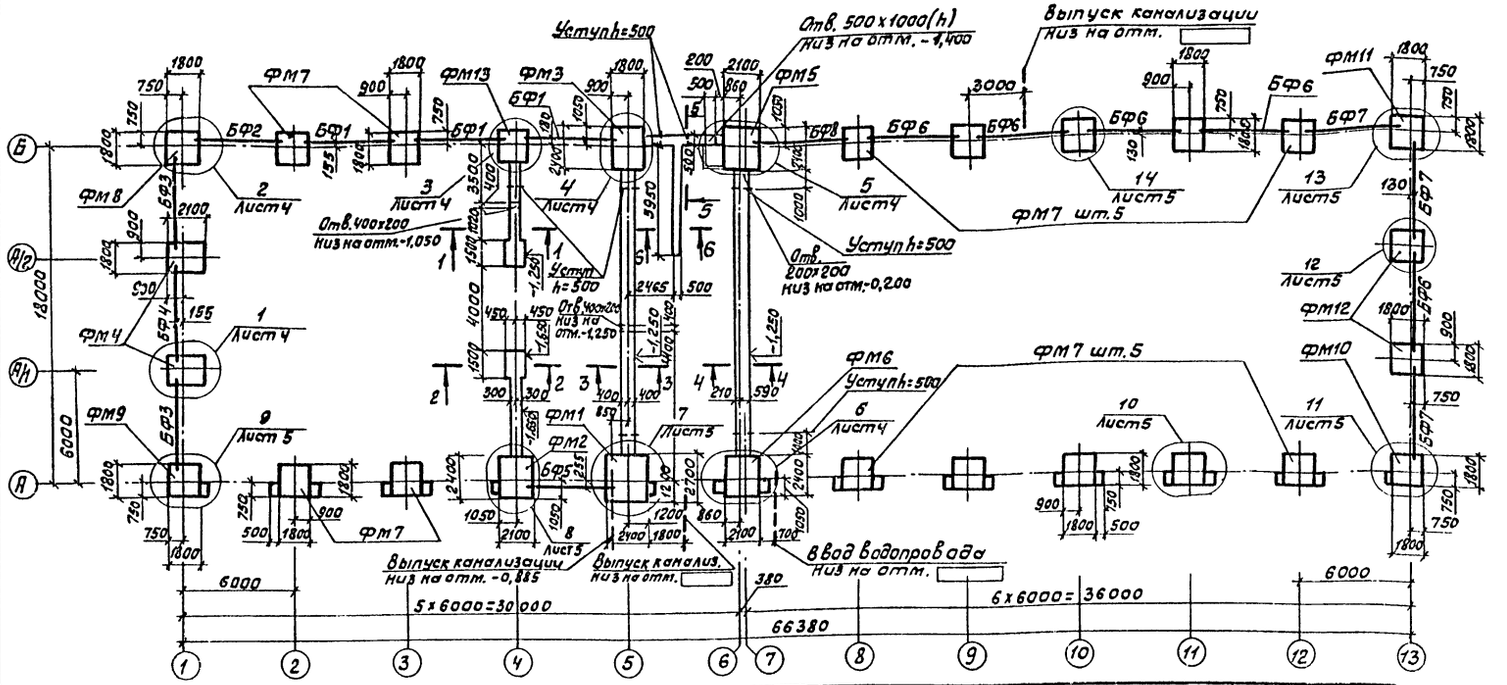

Таблица нормативных нагрузок

Схема	Сечение, номер узла, оси	N Тс/кн	Mx Тс·м/кн·м	Qx Тс/кн	My Тс·м/кн·м	Qy Тс/кн	Примечание
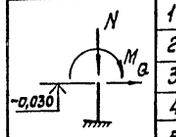	1-1	5,78 / 56,6	—	—	—	—	
	2-2	13,86 / 135,8	—	—	—	—	
	3-3	8,6 / 84,3	—	—	—	—	
	4-4	7,81 / 76,5	—	—	—	—	
	5-5	4,01 / 39,3	—	—	—	—	
	6-6	4,13 / 40,5	—	—	—	—	
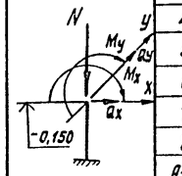	1	13,85 / 135,7	0,98 / 9,6	—	6,7 / 66,7	0,36 / 3,5	
	2	30,4 / 297,8	3,93 / 38,5	0,36 / 3,5	3,31 / 32,44	0,45 / 4,41	
	Б-3	39,62 / 388,3	1,33 / 13,0	0,24 / 2,4	6,11 / 59,88	0,45 / 4,41	
	3	45,81 / 448,9	1,33 / 13,0	0,24 / 2,4	3,33 / 32,63	0,45 / 4,41	
	4	53,12 / 520,6	4,08 / 48,8	0,24 / 2,4	6,3 / 61,74	0,46 / 4,51	
	5	62,8 / 615,4	3,01 / 29,5	—	4,08 / 39,98	0,45 / 4,41	
	6	59,09 / 579,1	2,48 / 24,3	—	3,07 / 30,08	0,45 / 4,41	
	7	61,14 / 599,2	9,56 / 93,7	—	7,97 / 78,1	0,46 / 4,51	
	8	54,22 / 531,4	8,5 / 83,3	—	7,9 / 77,42	0,46 / 4,51	
	А-2	39,41 / 386,2	1,33 / 13,0	0,24 / 2,4	5,42 / 53,11	0,46 / 4,51	
	9	30,6 / 299,9	3,93 / 38,5	0,36 / 3,5	3,31 / 32,44	0,45 / 4,41	
	10	32,65 / 320,0	0,48 / 4,7	0,13 / 1,3	4,39 / 43,05	0,36 / 3,53	
	11	23,77 / 232,9	1,43 / 14,0	0,33 / 3,2	2,1 / 20,6	0,5 / 4,9	
	12	10,4 / 101,9	3,4 / 33,3	0,33 / 3,2	0,85 / 8,3	0,23 / 2,3	
	13	25,89 / 253,7	1,43 / 14,0	0,33 / 3,2	2,56 / 25,11	0,5 / 4,9	
	14	38,4 / 376,3	0,48 / 4,7	0,13 / 1,3	4,39 / 43,05	0,36 / 3,53	

1. За отметку 0,000 принята отметка чистого пола, что соответствует абсолютной отметке на местности
2. Грунты в основании непучинистые непросадочные с нормативными значениями характеристик: $\varphi^{н}$=0,49 рад(28°); $C^{н}$=2 кПа(0,02 кгс/см²); γ=1,8 т/м³; E=14,7 мПа(150 кгс/см²). Грунтовые воды отсутствуют.
3. Ленточные фундаменты выполнить из бетона марки 100.
4. Опоры для фундаментных балок выполнить одновременно с устройством фундаментов из бетона М150.
5. Опоры под стойки ворот выполнить из бетона М100. Монтаж стоек рам ворот выполнять в соответствии с указаниями серии 1.435.9-17 вып.0
6. Отметка подошвы столбчатых фундаментов -1,650, кроме оговоренных на плане.
7. Под столбчатые фундаменты предусмотрено устройство подготовки из бетона марки 50 толщиной 100мм На схеме расположения условно не показана.
8. Гидроизоляцию под стены выполнять из слоя цементного раствора состава 1:2 толщиной 30мм на отметке -0,030.
9. Сечения 1-1-6-6 см. лист 4
10. При привязке проекта фундаменты необходимо откорректировать в соответствии с местными геологическими условиями.
11. В спецификации указан объем бетона на устройство набетонки.

Марка, поз.	Обозначение	Наименование	Кол.	Масса ед., кг	Примечание
		Фундаменты железобетонные монолитные			
ФМ1	Лист 6	ФА8-1а	1		3,52м³
ФМ2	Лист 6	ФА6-1а	1		3,17м³
ФМ3	Лист 7	ФА5-1а	1		2,35м³
ФМ4	Лист 8	ФА4-1а	2		2,46м³
ФМ5	Лист 8	ФАТ6-1б	1		4,0м³
ФМ6	Лист 8	ФАТ6-1а	1		3,9м³
ФМ7	Лист 9	ФА2-1	14		1,82м³
ФМ8	Лист 7	ФА2-1а	1		1,99м³
ФМ9	Лист 9	ФА2-1б	1		1,94м³
ФМ10	Лист 9	ФА2-1в	1		1,88м³
ФМ11	Лист 9	ФА2-1г	1		1,93м³
ФМ12	Лист 9	ФА2-1д	2		1,82м³
ФМ13	Лист 7	ФА2-1е	1		1,82м³
		Изделия металлические			
1	-КЖИ-ЛН2	Крышка приямка ЛН2	1	35,94	
2	1.400-15 вып.1	Изделие закладное МН352	2,8	4,4	м
3	3.900-3 вып.7 4.2	Изделие закладное МН-1	4	0,8	
4		Швеллер 8 ГОСТ 8240-70 / Ст3кп2 ГОСТ 535-79 е=1100	1	7,8	
5		А-III-10-ГОСТ 5781-82 е=1000	8	0,617	
6	1.435.9-17.4-5001	Болт фундаментный	80	0,6	
		Материалы			
		Бетон марки 100	6,27		м³

Спецификация к схеме расположения фундаментов

Марка, поз.	Обозначение	Наименование	Кол.	Масса ед., кг	Примечание
		Балки фундаментные			
БФ1	1.415-1, вып.1	ФБ6-46	3	900	
БФ2	1.415-1, вып.1	ФБ6-47	1	800	
БФ3	1.415-1, вып.1	ФБ6-3	2	1200	
БФ4	1.415-1, вып.1	ФБ6-2	1	1300	
БФ5	1.415-1, вып.1	ФБ6-29	1	1900	
БФ6	1.415-1, вып.1	ФБ6-41	5	700	
БФ7	1.415-1, вып.1	ФБ6-42	3	700	
БФ8	1.415-1, вып.1	ФБ6-43	1	600	

30

Привязан

21013-01 Инв.№

Вед.инж.	Мишанин	
Рук.гр.	Павлинов	
Гл.спец.	Пилипчук	
Нач.отд.	Тигай	
Тип	Глезин	
Н.контр.	Антонькова	

ТП 816-1-79.86 - КЖ

Профилакторий для гаража на 60 автомобилей с теплой стоянкой на 22 автомобиля	Стадия	Лист	Листов
	Р	3	

Схема расположения фундаментов

ЦИТЭП сельхозпром г. Иваново

Отдел ВК | Шляпкин | Отдел ОВ | Полыгин | Инв.№ подл. | Подп. и дата | Взам.инв.№

Копировал Иванова

Формат А2

Альбом 1

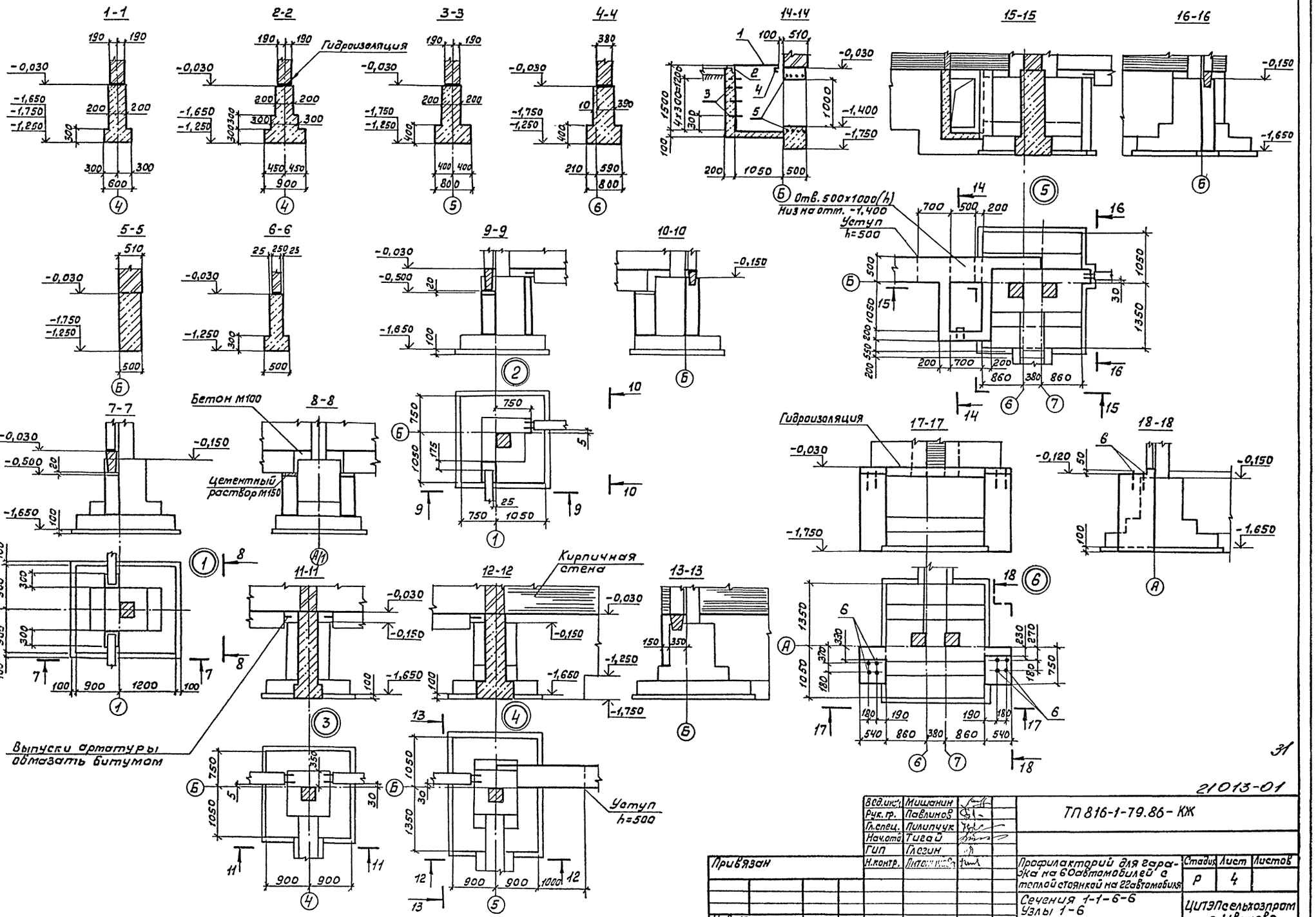

21013-01

Вед.инж.	Мишанин		ТП 816-1-79.86-КЖ
Рук.гр.	Павлинов		
Гл.спец.	Пилипчук		
Нач.отд.	Тигай		
ГИП	Глезин		
Н.контр.	Литовкина		

Привязан

Инв.№

Стадия	Лист	Листов
Р	4	

Профилакторий для гаража на 60 автомобилей с теплой стоянкой на 22 автомобиля

Сечения 1-1-6-6
Узлы 1-6

ЦИТЭПсельхозпром г. Иваново

Копировал Иванова

Формат А2

Инв.№ подл. | Подп. и дата | Взам.инв.№

Альбом 1

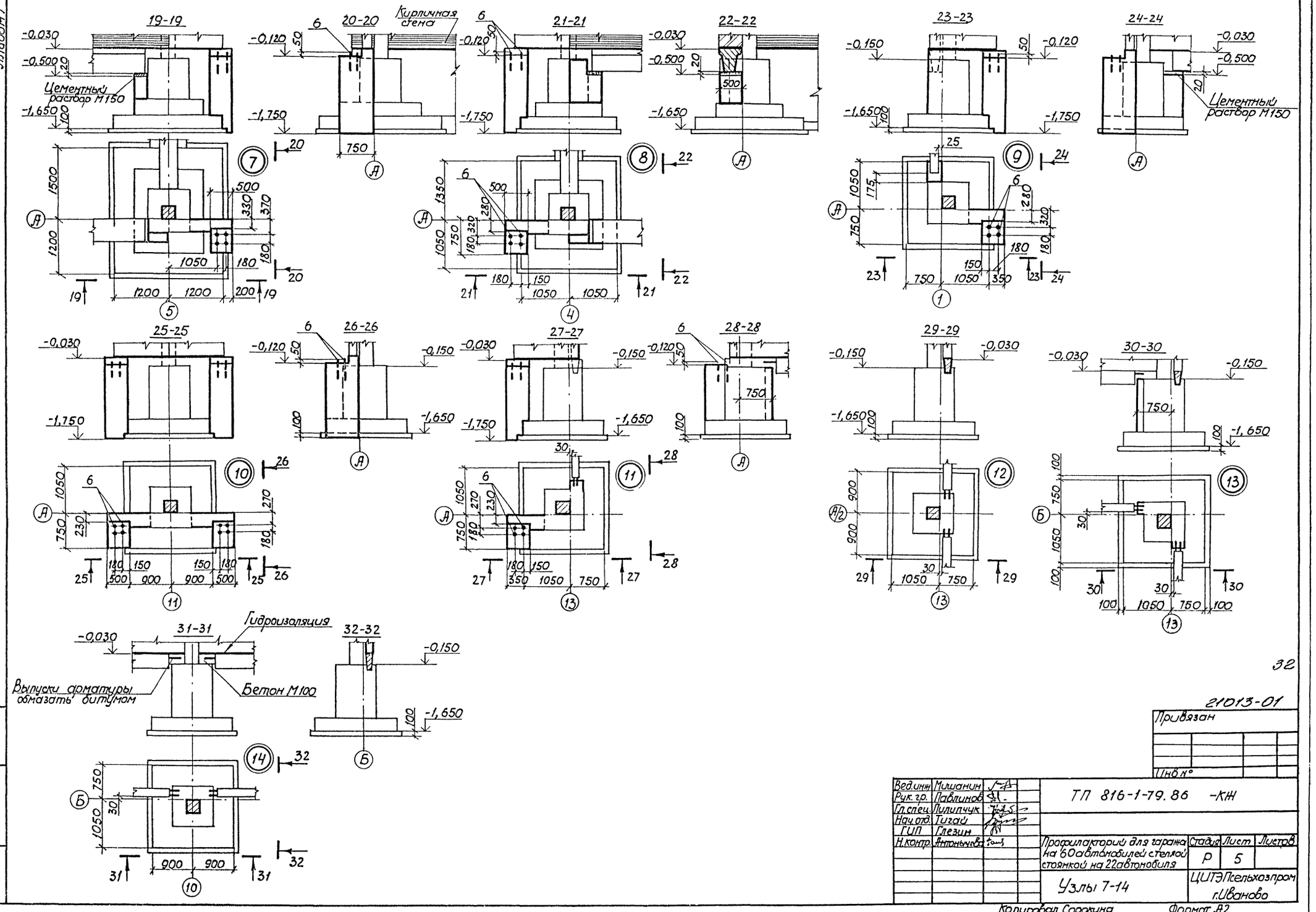

32

21013-01

Привязан

Инв. №

Вед. инж.	Мишанин		ТП 816-1-79.86 -КЖ
Рук. гр.	Павлинов		
Гл. спец.	Лилипчук		
Нач. отд.	Тигай		
ГИП	Глезин		
Н. контр.	Антонычева		Профилакторий для гаража на 60 автомобилей с теплой стоянкой на 22 автомобиля
			Стадия: Р; Лист: 5; Листов:
			Узлы 7-14
			ЦИТЭ Псельхозпром г. Иваново

Копировал Сорокина

Формат А2

Инв. № подл. | Подп. и дата | Взам. инв. №

Альбом I

1-1

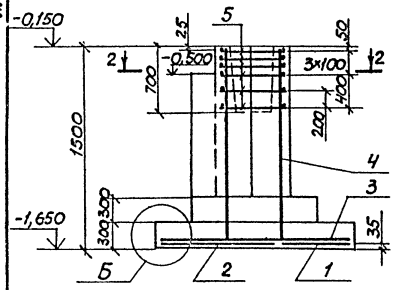

2-2

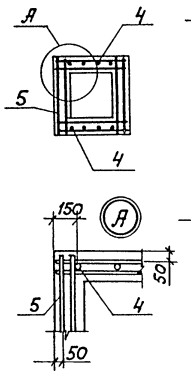

3-3

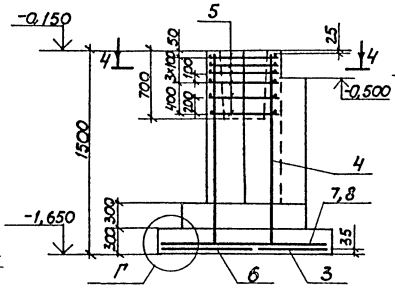

4-4

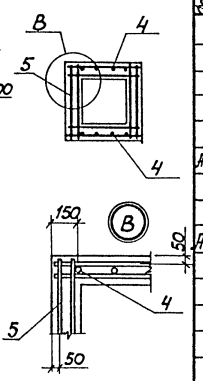

Спецификация элементов армирования фундаментов

Формат	Зона	Поз.	Обозначение	Наименование	Кол. на испол. ФА8-1а	Кол. на испол. ФА6-1а	Примечание
				Сборочные единицы			
				Сетки арматурные			
		1	1.410-3.1-01	1С 10АIII/6АIII-85х265	1		9,1 кг
		2	1.410-3.1-04	1С 10АIII/6АIII-145х265	1		14,7 кг
А3		3	-КЖИ-С15-03	1С 10АIII/6АIII-85х235-1	3	1	8,5 кг
		4	1.412-1/77-8.3-100	СН12АII-6х15	2	2	6,0 кг
		5	1.412-1/77-8.3-020	СА-8АI	6	6	2,7 кг
А3		6	-КЖИ-С15-04	1С 10АIII/6АIII-105х235-1		1	10,1 кг
		7	1.410-3.1-01	1С 10АIII/6АIII-85х205		1	7,1 кг
		8	1.410-3.1-04	1С 10АIII/6АIII-145х205		1	11,4 кг
				Материалы			
				Бетон марки М150	3,52	3,17	м³

ФА8-1а

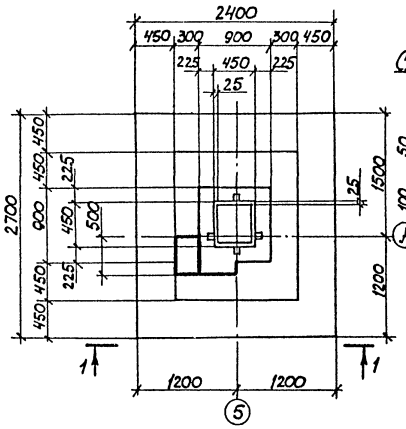

Схема раскладки сеток подошвы ФА8-1а

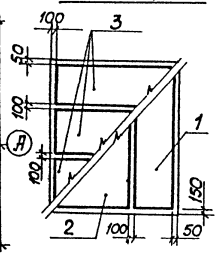

ФА6-1а

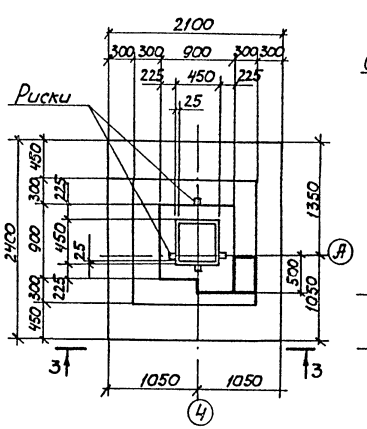

Схема раскладки сеток подошвы ФА6-1а

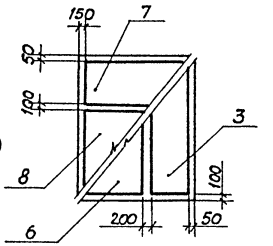

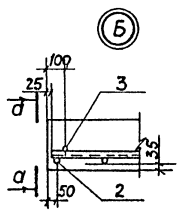

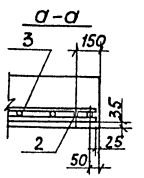

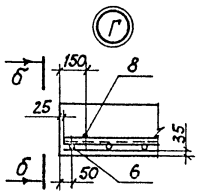

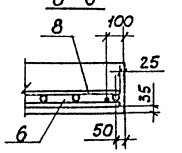

33

21013-01

Привязан

Инв. №

Гл. инж.	Жиганин		ТП 816-1-79.86 -КЖ
Рук. гр.	Павлинов		
Гл. спец.	Пилипчук		
Нач. отд.	Тугай		
ГИП	Глезин		
Н. контр.	Антончева		

Профилакторий для гаража на 160 автомобилей с теплой стоянкой на 22 автомобиля

Стадия	Лист	Листов
Р	6	

Фундаменты ФА8-1а, ФА6-1а

ЦИТЭПсельхозпром г. Иваново

Копировал Сорокина

Формат А2

Инв. № подл. | Подп. и дата | Взам. инв. №

Альбом 1

1-1

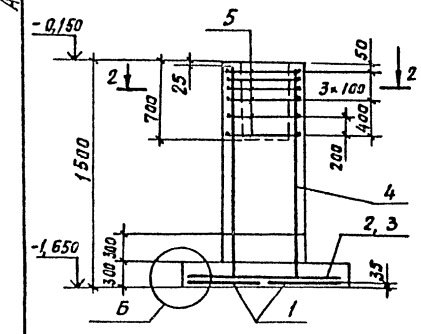

2-2

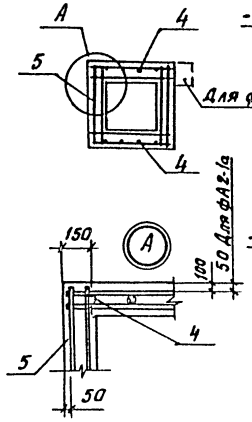

3-3

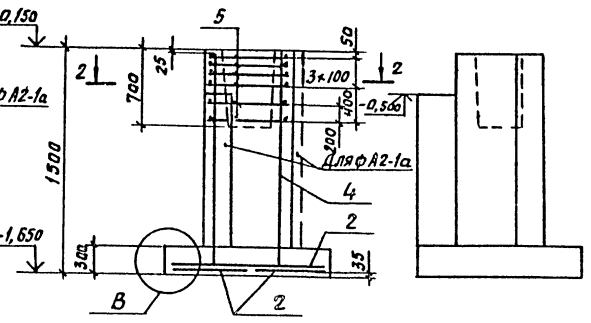

4-4

Спецификация элементов армирования фундаментов

Формат	Зона	Поз.	Обозначение	Наименование	Кол. на испол.			Примечание
				Сборочные единицы				
				Сетки арматурные				
А3		1	- КЖЦ- С15 - 03	1С $\frac{10AIII}{6AIII}$ 85×235-1	2			8,5 кг
А3		2	- КЖИ- С15	1С $\frac{10AIII}{6AIII}$ 85×175-1	1	4	4	6,4 кг
А3		3	-02	1С $\frac{10AIII}{6AIII}$ 145×175-1	1			10,2 кг
		4	1.412-1/77-8.3-100	СН12А$\frac{II}{III}$-6×15	2	2	2	6,0 кг
		5	1.412-1/77-8.3-020	СА-8АI	6	6	6	2,7 кг
				Материалы				
				Бетон марки М150	2,35	1,99	1,82	м³
					ФА5-1а	ФА2-1а	ФА2-1е	

ФА5-1а

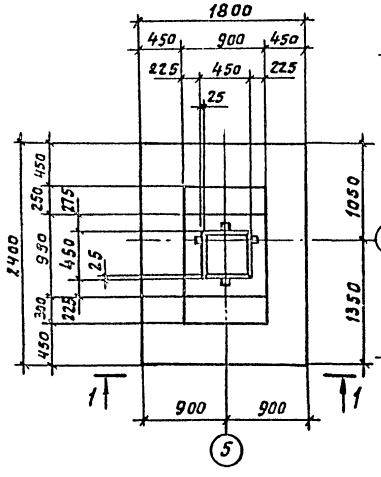

Схема раскладки сеток подошвы ФА5-1а

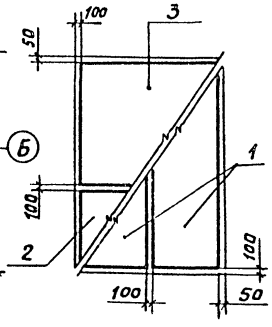

ФА2-1а

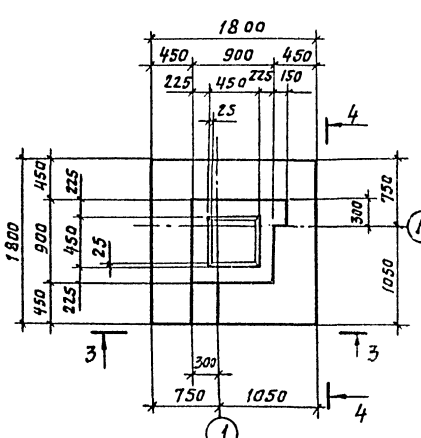

Схема раскладки сеток подошвы ФА2-1а; ФА2-1е

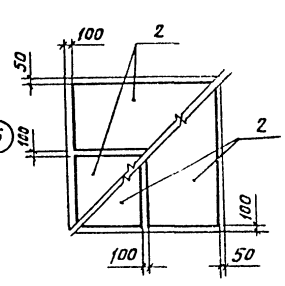

ФА2-1е

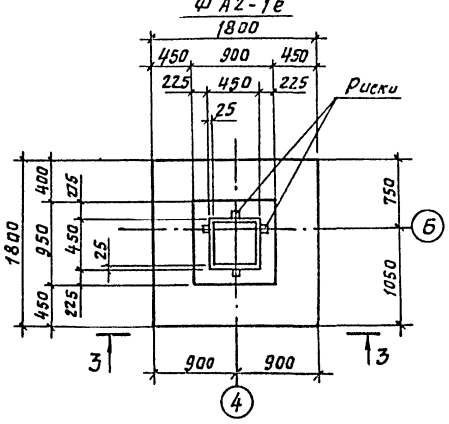

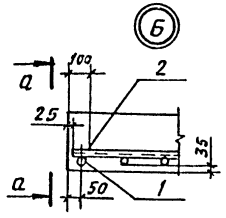

а - а

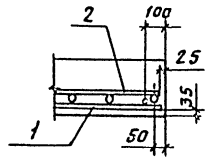

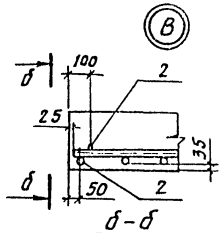

б - б

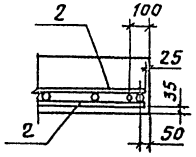

34

21013-01

Привязан

Инв. №

Вед. инж.	Мишанин		ТП 816-1-79.86 -КЖ
Рук. гр.	Лаблинов		
Гл. спец.	Пилипчук		
Нач. отд.	Тигай		
ГИП	Глезин		
Н. контр.	Антоныч		Профилакторий для гаража на 60 автомобилей с теплой стоянкой на 22 автомобиля

Стадия	Лист	Листов
Р	7	

Фундаменты ФА5-1а, ФА2-1а, ФА2-1е

ЦИТЭПсельхозпром г. Иваново

Копировал Курочкина

Формат А2

Инв. № подл. | Подп. и дата | Взам. инв. №

Альбом 1

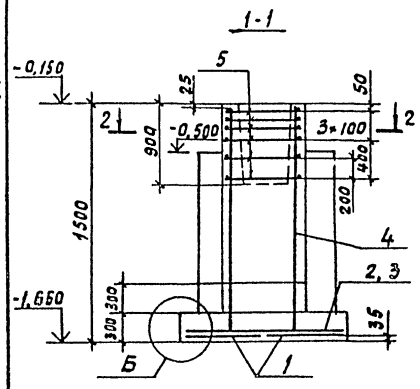

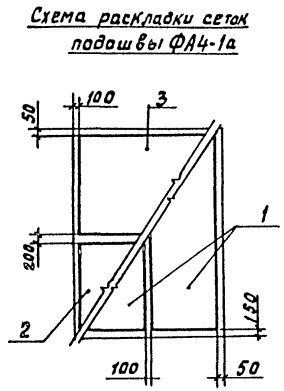

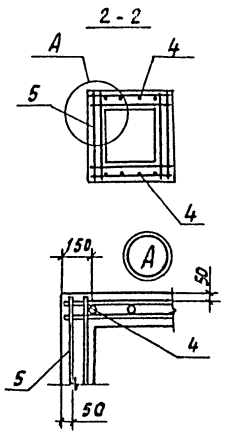

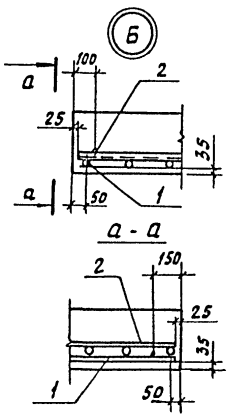

Спецификация элементов армирования фундаментов

Формат	Зона	Поз.	Обозначение	Наименование	Кол. на испол. ФА4-1а	Кол. на испол. ФАТ6-1а	Кол. на испол. ФАТ6-1б	Примечание
				Сборочные единицы				
				Сетки арматурные				
		1	1.410-3.1-01	1С $\frac{10AIII}{6AIII}$ 85×205	2	1	1	7,1 кг
А3		2	-Кжи-С15	1С $\frac{10AIII}{6AIII}$ 85×175-1	1			6,4 кг
А3		3	-01	1С $\frac{10AIII}{6AIII}$ 105×175-1	1			7,7 кг
		4	1.412-1/77-8.3-100	СН12А$\overline{II}$-6×15	2			6,0 кг
		5	1.412-1/77-8.3-020	СА-8А$\overline{I}$	6			2,7 кг
А3		6	-Кжи-С15-03	1С $\frac{10AIII}{6AIII}$ 85×235-1		1	1	8,5 кг
А3		7	-04	1С $\frac{10AIII}{6AIII}$ 105×235-1		1	1	10,1 кг
		8	1.410-3.1-04	1С $\frac{10AIII}{6AIII}$ 145×205		1	1	11,4 кг
		9	1.412-1/77-8.3-120	СН12А$\overline{II}$-18×15		2	2	15,1 кг
АУ		10	-Кжи-САТ-8А$\overline{I}$-1	САТ-8А$\overline{I}$-1		6	6	5,2 кг
				Материалы				
				Бетон марки М150	2,46	3,9	4,0	м³

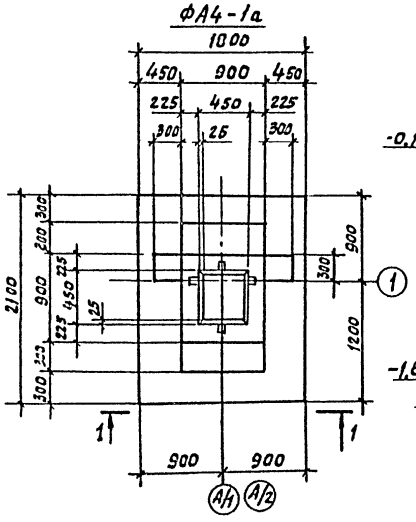

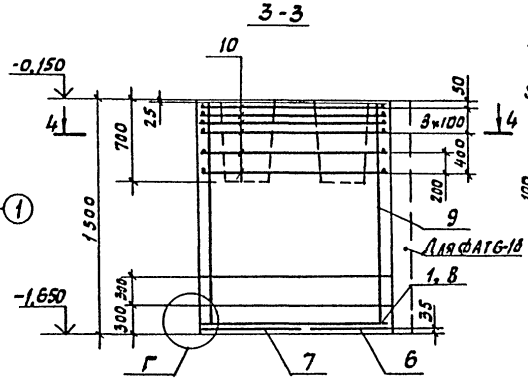

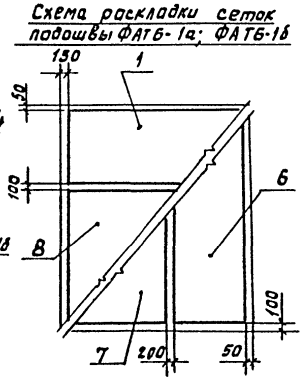

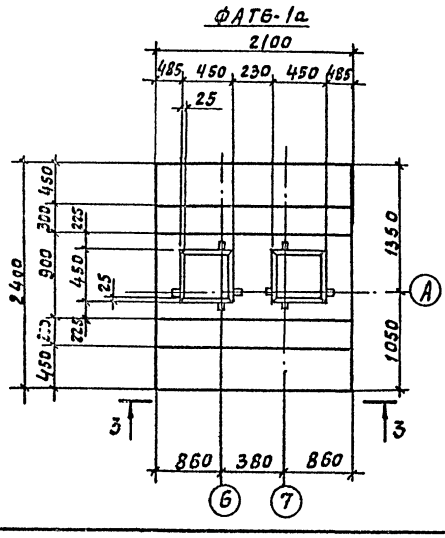

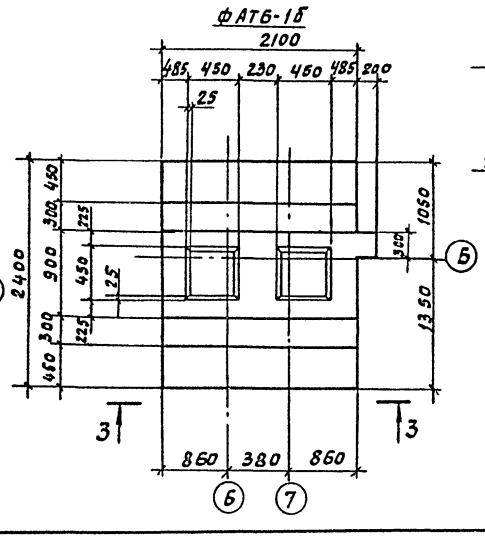

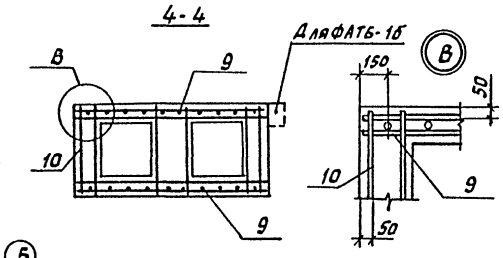

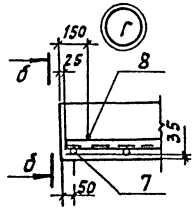

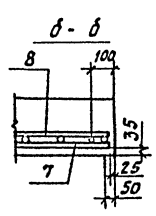

35

21013-01

Привязан

Инв. №

Вед.инж.	Мищанин		ТП 816-1-79.86 -КЖ
Рук. гр.	Павлинов		
Гл.спец.	Пилипчук		
Нач.отд.	Тигай		Профилакторий для гаража на 60 автомобилей с теплой стоянкой на 22 автомобиля
ГИП	Глезин		Фундаменты ФА4-1а, ФАТ6-1а, ФАТ6-1б
Н.контр.	Антончева		

Стадия	Лист	Листов
Р	8	

ЦИТЭПсельхозпроект г. Иваново

Копировал Курочкина

Формат А2

Инв.№ подл. | Подп. и дата | Взам. инв.№

Альбом 1

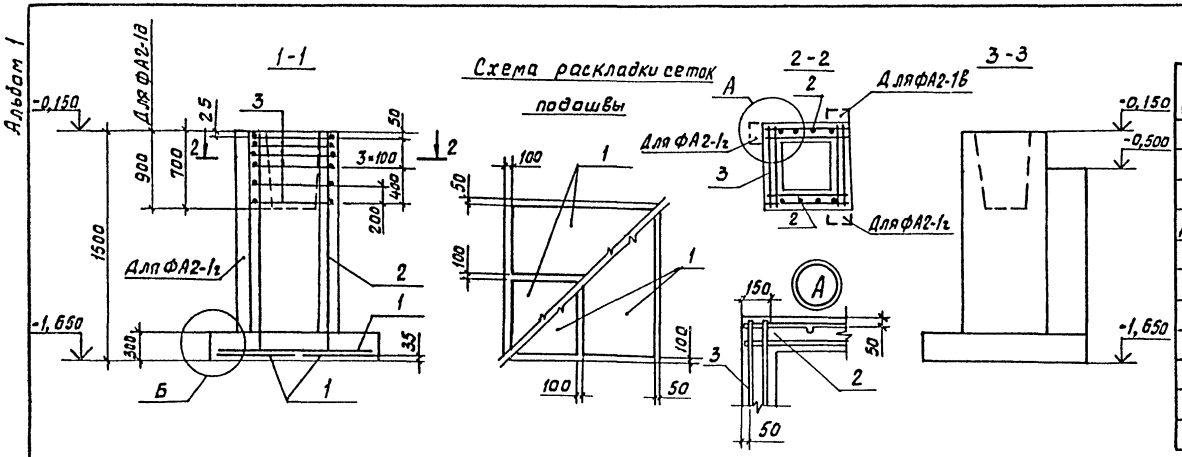

Спецификация элементов армирования фундаментов

Формат	Зона	Поз.	Обозначение	Наименование	Кол. на исполн. ФА2-1	ФА2-1б	ФА2-1в	ФА2-1г	ФА2-1д		Примечание
				Сборочные единицы							
				Сетки арматурные							
А3		1	-КЖИ- С15	1С $\frac{10А III}{6А III}$ 85×175-1	4	4	4	4	4		6,4 кг
		2	1.412-1/77-В,3-100	СН12А II-6×15	2	2	2	2	2		6,0 кг
		3	1.412-1/77-В,3-020	СА-8А I	6	6	6	6	6		2,7 кг
				Материалы							
				Бетон марки М150	1,82	1,94	1,88	1,93	1,82		м³

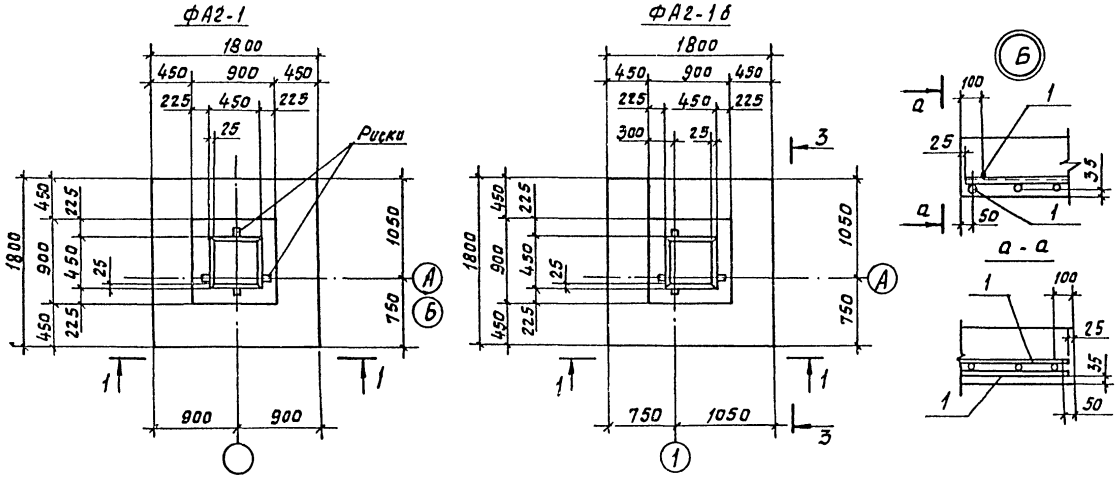

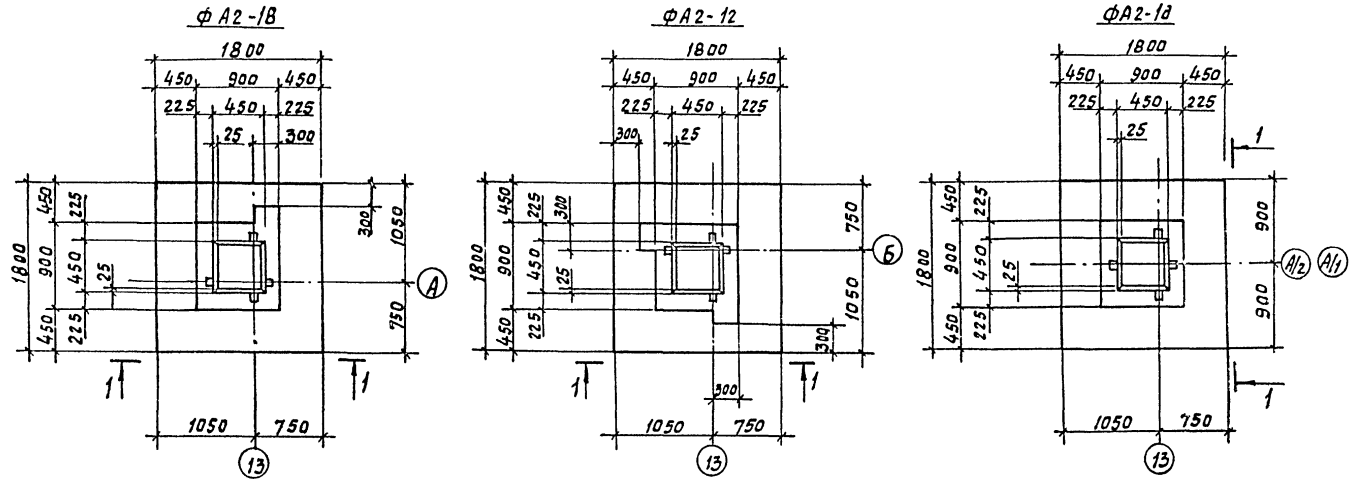

Ведомость расхода стали на элемент, кг

Марка элемента	Изделия арматурные. Арматура класса А-I ГОСТ 5781-82 ф6	ф8	ф10	Итого	А-II ГОСТ 5781-82 ф12		Итого	А-III ГОСТ 5781-82 ф6	ф10	Итого	Всего
ФА8-1а		17,8		17,8	10,4		10,4	6,1	43,2	49,3	77,5
ФА6-1а		17,8		17,8	10,4		10,4	4,7	32,4	37,1	65,3
ФА5-1а		17,8		17,8	10,4		10,4	5,0	28,6	33,6	61,8
ФА4-1а		17,8		17,8	10,4		10,4	3,8	24,5	28,3	56,5
ФАТ6-1б		35,6		35,6	25,8		25,8	4,7	32,4	37,1	98,5
ФАТ6-1а		35,6		35,6	25,8		25,8	4,7	32,4	37,1	98,5
ФА2-1		17,8		17,8	10,4		10,4	4,0	21,6	25,6	53,8
ФА2-1а		17,8		17,8	10,4		10,4	4,0	21,6	25,6	53,8
ФА2-1б		17,8		17,8	10,4		10,4	4,0	21,6	25,6	53,8
ФА2-1в		17,8		17,8	10,4		10,4	4,0	21,6	25,6	53,8
ФА2-1г		17,8		17,8	10,4		10,4	4,0	21,6	25,6	53,8
ФА2-1д		17,8		17,8	10,4		10,4	4,0	21,6	25,6	53,8
ФА2-1е		17,8		17,8	10,4		10,4	4,0	21,6	25,6	53,8

Привязан

36

21013-01

Инв. №

Вед.инж.	Мишанин	
Рук. гр.	Павлинов	
Гл.спец.	Пилипчук	
Нач.отд.	Тигай	
Гип	Глезин	
Н.контр.	Антонычев	

ТП 816-1-79.86 – КЖ

Профилакторий для гаража на 60 автомобилей с теплой стоянкой на 22 автомобиля

Фундаменты ФА2-1, ФА2-1б, ФА2-1в, ФА2-1г, ФА2-1д

Стадия	Лист	Листов
Р	9	

ЦИТЭПсельхозпром г. Иваново

Инв. № подл. | Подп. и дата | Взам. инв. №

Копировал Курочкина

Формат А2

Альбом 1

План подземного хозяйства

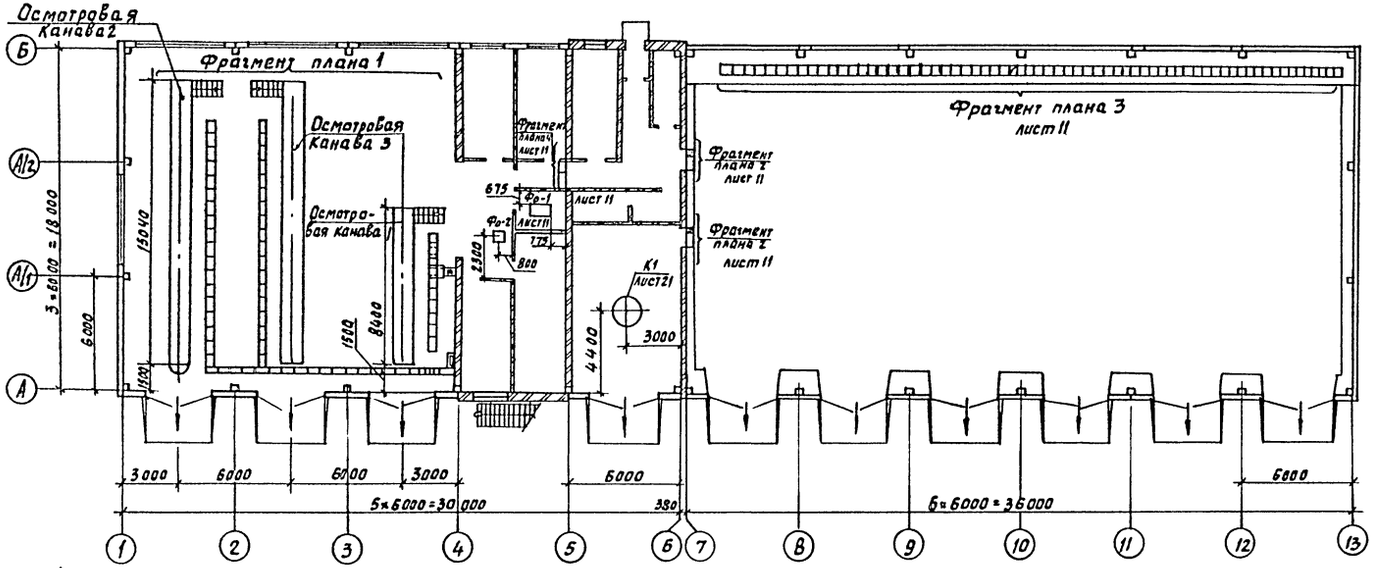

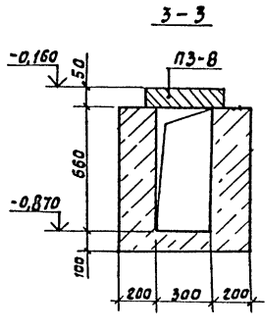

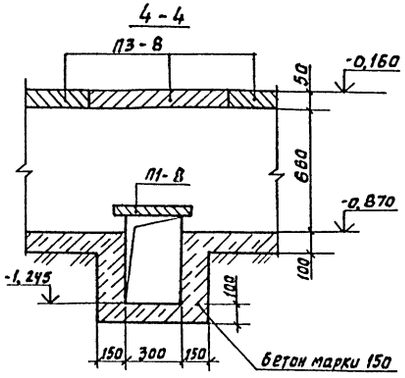

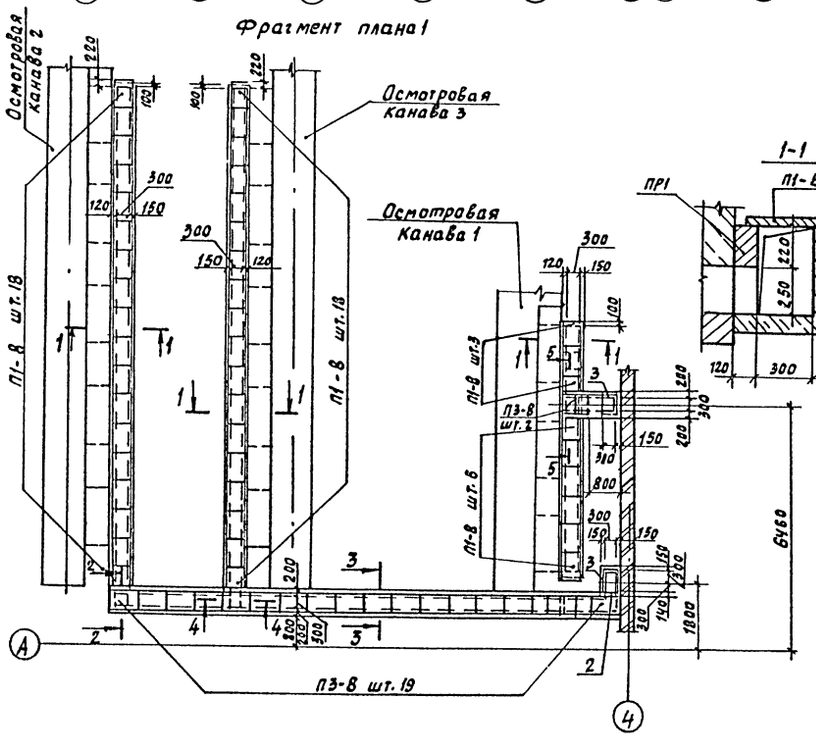

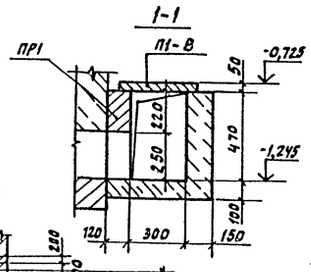

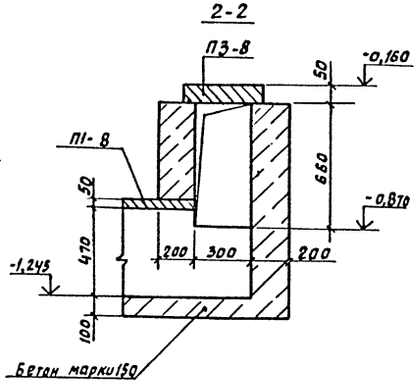

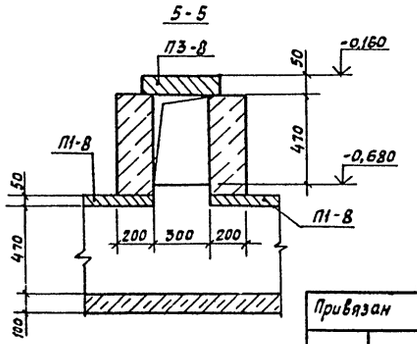

Спецификация к плану подземного хозяйства

Марка, поз.	Обозначение	Наименование	Кол.	Масса ед, кг	Примечание
ПР1	1.138-10 вып.1	Перемычка 1ПР38-18.12.22У	13	125	
		Плиты			
П1-5	3.006.1-2/82.1-2-1,0	П1-5	3	40	
П1-8	-003	П1-8	43	40	
П3-8	-010	П3-8	21	50	
1		Лист ромб. К-ПУ-4,0			
		Б Ст3 сп ГОСТ 8568-77	2	4,51	270×500мм
2		Лист ромб К-ПУ-4,0			
		Б Ст.3 сп ГОСТ 8568-77	1	9,18	500×550мм
3	1.400-15 вып. 1	Изделие закладное МН552	3	4,71	м
		Материалы			
		Бетон марки 150	10,31		м³
Фо-1	лист 11	Фундамент Фо-1	1		
		Материалы			
		Бетон марки 100	0,23		м³
Фо-2	лист 11	Фундамент Фо-2	1		
		Материалы			
		Бетон марки 100	0,19		м³

37

21013-01

Инж.	Пылайкин	
Рук. гр.	Павлинов	
Гл. спец.	Пилипчук	
Нач. отд.	Тигай	
ГИП	Глезин	
Н. контр.	Антоньков	

ТП 816-1-79.86 - КЖ

Профилакторий для гаража на 60 автомобилей с теплой стоянкой на 22 автомобиля

Стадия	Лист	Листов
Р	10	

План подземного хозяйства
Фрагмент плана 1

ЦИТЭПсельхозпром г. Иваново

Привязан

Инв. №

Нач. отд. ТХ Виноградов
Нач. отд. ТТ Польчин
Взам. инв. №
Подп. и дата
Инв. № подл.

Копировал Курочкина

Формат А2

Альбом 1

Фрагмент плана 3

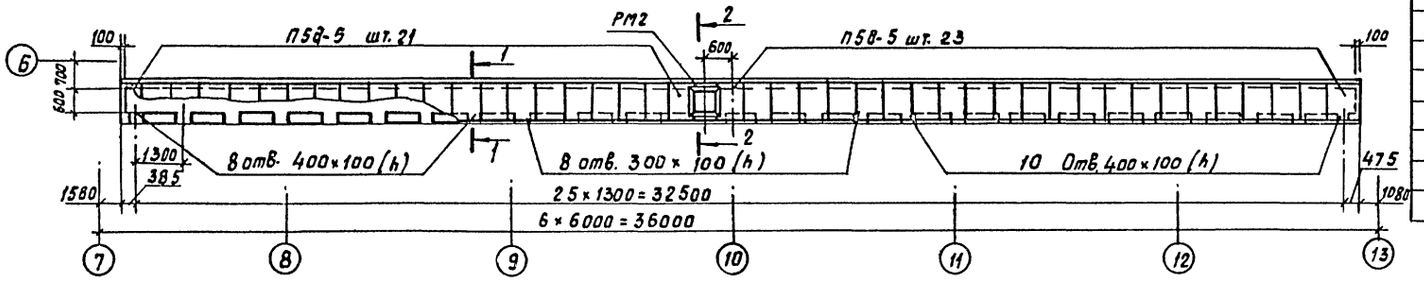

Спецификация к фрагменту плана 3

Марка, поз.	Обозначение	Наименование	Кол.	Масса ед., кг	Примечание
П5а-5	3.006.1-2/82.1-2-1,0-016	Плита П5а-5	44	100	
РМ2	-КЖШ- РМ2	Изделие закладное РМ2	1	14,08	
1		Уголок $\frac{\text{Б50×50×5 ГОСТ 8509-72}}{\text{Ст3кп2 ГОСТ 535-79}}$ L=700	26	2,64	
2		А-III-10 ГОСТ 5781-82 L=900	52	0,56	
		Материалы			
		Бетон М150	10,69	—	м³

1-1

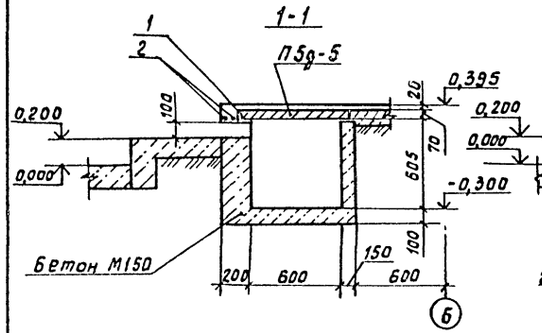

2-2

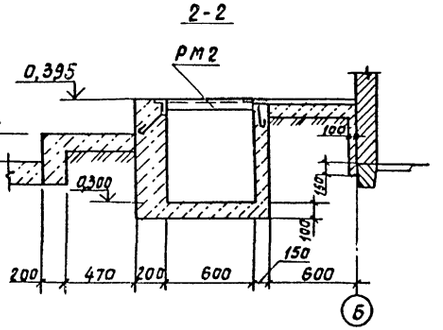

Фрагмент плана 2

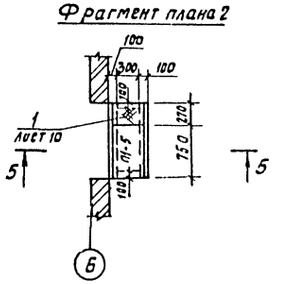

Ф01

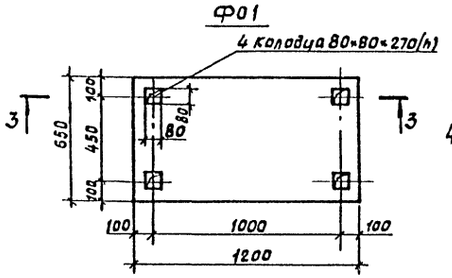

Ф02

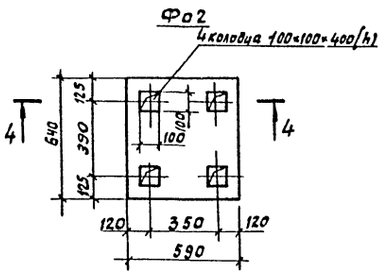

5-5

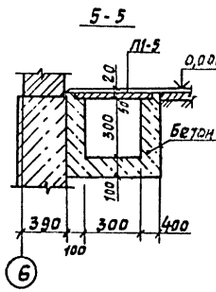

Фрагмент плана 4

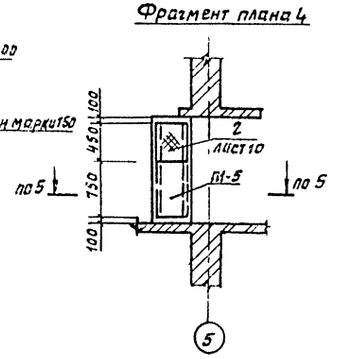

3-3

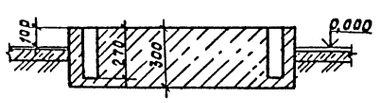

4-4

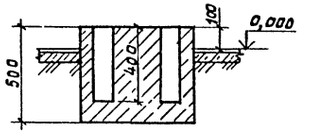

21013-01

Инж.	Пылайкин		ТП 816-1-79.86 -КЖ	
Вед.инж.	Мишанин			
Рук. гр.	Павлинов			
Гл.спец.	Пилипчук			
Нач.отд.	Тигай			
ГИП	Глезин		Профилакторий для гаража на 60 автомобилей с теплой стоянкой на 22 автомобилей	Стадия: Р; Лист: 11; Листов:
Н. контр.	Антонычев		Фрагменты плана 2-4 Фундаменты Ф0-1, Ф0-2	ЦИТЭПсельхозпром г. Иваново

Привязан

Инв. №

Копировал Курочкина

Формат А2

Инв. № подл. | Подп. и дата | Взам. инв. №

Альбом 1

Схема расположения колонн

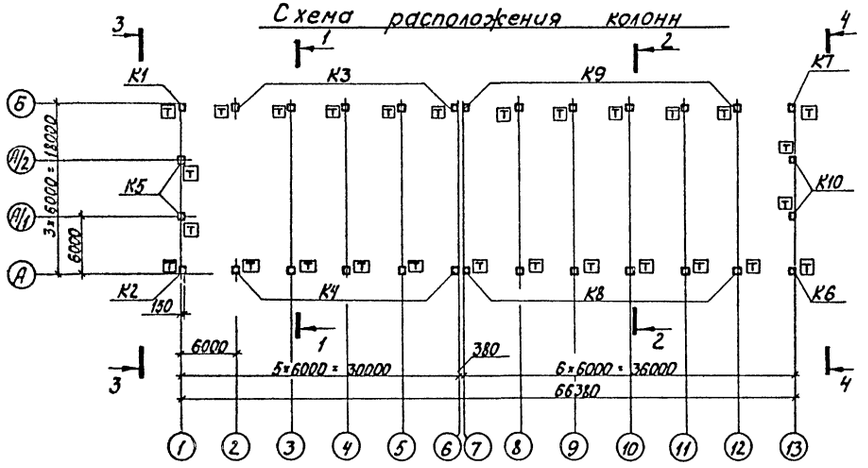

1-1

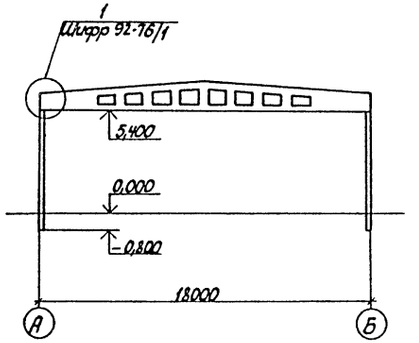

Схема расположения балок покрытия

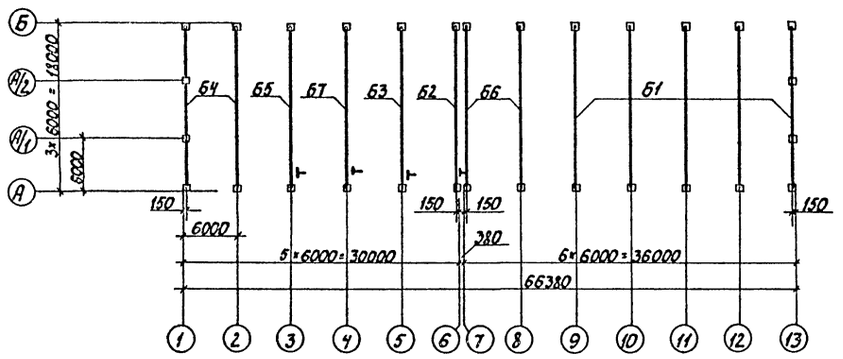

2-2

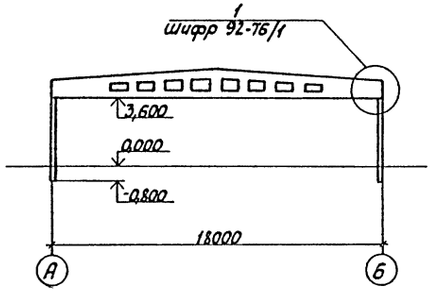

3-3

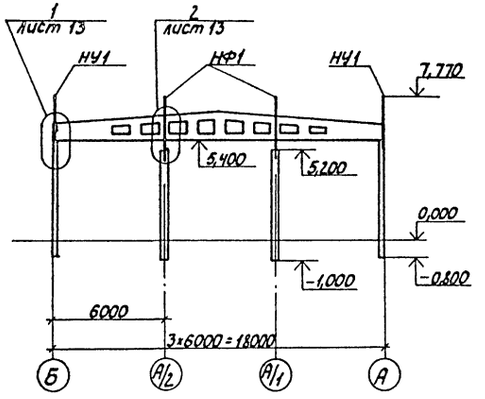

4-4

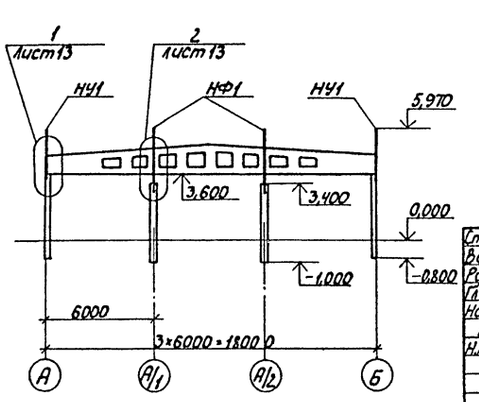

Спецификация к схемам расположения колонн, насадок фахверка и балок покрытия

Марка, поз.	Обозначение	Наименование	Кол.	Масса ед., кг	Примечание
		Колонны			
К1	-КЖИ-К54-8а	К54-8а	1	1500	
К2	-К54-8б	К54-8б	1	1500	
К3	-К54-8в	К54-8в	5	1500	
К4	-К54-8г	К54-8г	5	1500	
К5	-К54-1а	К54-1а	2	1500	
К6	-К36-6а	К36-6а	1	1000	
К7	-К36-6б	К36-6б	1	1000	
К8	-К36-6в	К36-6в	6	1000	
К9	-К36-6г	К36-6г	6	1000	
К10	-К36-1а	К36-1а	2	1000	
		Балки покрытия			
Б1	-КЖИ-2БДР18-3АIVТ-а	2БДР18-3АIVТ-а	5	10400	
Б2	-2БДР18-3АIVТ-б	2БДР18-3АIVТ-б	1	10400	
Б3	-2БДР18-4АIVТ-а	2БДР18-4АIVТ-а	1	10400	
Б4	-2БДР18-4АIVТ-б	2БДР18-4АIVТ-б	2	10400	
Б5	-2БДР18-5АIVТ-а	2БДР18-5АIVТ-а	1	10400	
Б6	-2БДР18-5АIVТ-б	2БДР18-5АIVТ-б	2	10400	
Б7	-2БДР18-6АIVТ-а	2БДР18-6АIVТ-а	1	10400	
		Насадки фахверка			
НУ1		Уголок $\frac{Б\text{-}160\times100\times10\ ГОСТ\ 8510\text{-}72}{В\ ст\ 3кп2\ ГОСТ\ 535\text{-}79}$ в-265	4	52,5	
НФ1	-КЖИ-НФ1	НФ1	4	117,1	
		Элементы соединительные			
МС2	-КЖИ-МС2	МС2	4	1,9	
МС3		Полоса $\frac{Б\text{-}26\times150\ ГОСТ\ 103\text{-}76}{В\ ст\ 3кп2\ ГОСТ\ 535\text{-}79}$ в-200	4	1,41	
МС1 Т	-КЖИ-МС1 Т	МС1 Т	2	12,91	
МС1 Н	-01	МС1 Н	2	12,91	

Знак Т означает ориентирование колонны при монтаже

39

21013-01

Привязан

Инв. №

Ст.инж.	Чистяков	
Вед.инж.	Мишанин	
Рук.гр.	Павлинов	
Гл.спец.	Пилипчук	
Нач.отд.	Тигай	
ГИП	Глезин	
Н.контр.	Антонычева	

ТП 816-1-79.86 -КЖ

Профилакторий для гаража на 60 автомобилей с теплой стоянкой на 22 автомобиля

Стадия	Лист	Листов
Р	12	

Схемы расположения колонн, насадок фахверка, балок покрытия

ЦИТЭПсельхозпром г. Иваново

Копировал Лукичева

Формат А2

Инв. № подл. | Подпись и дата | Взам. инв. №

Альбом 1

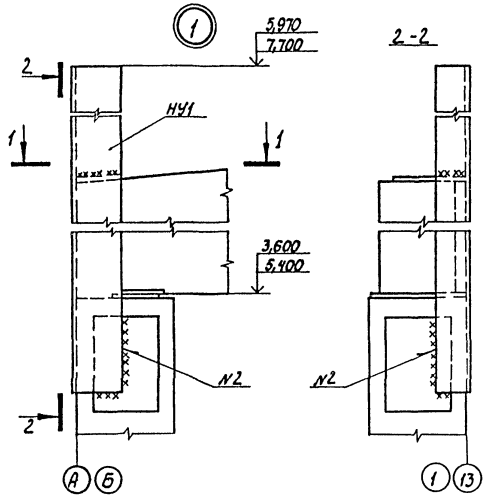

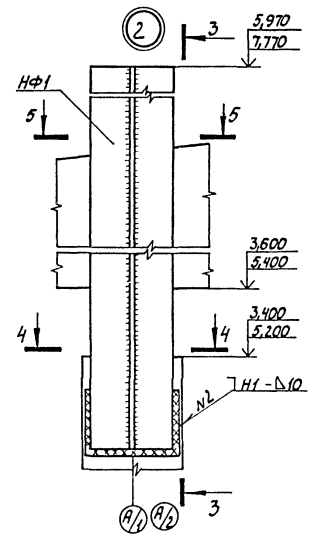

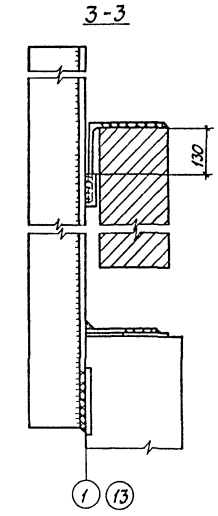

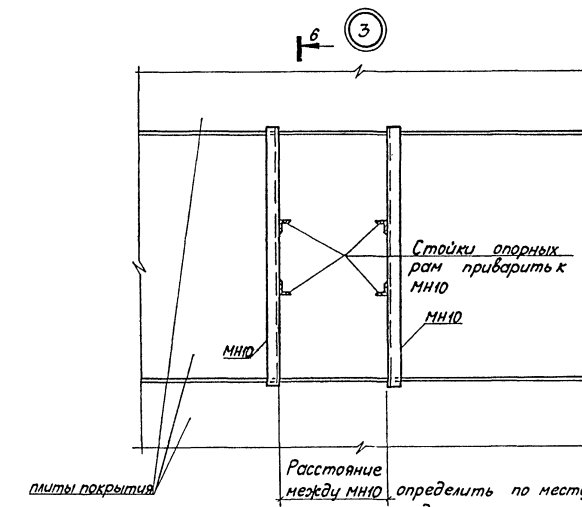

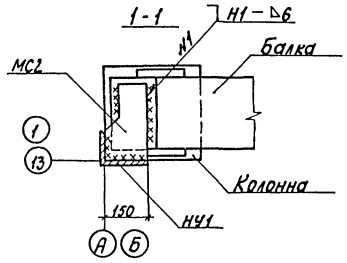

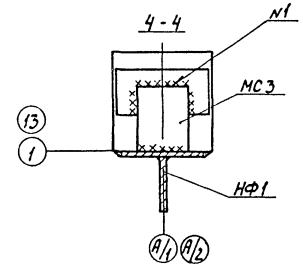

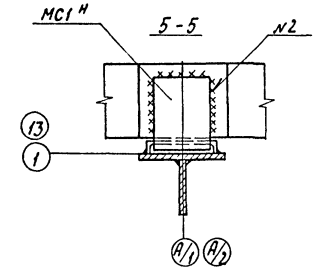

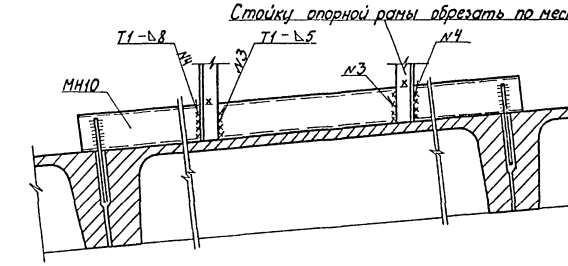

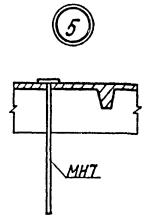

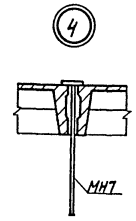

1. Сварку выполнить электродом Э42 по ГОСТ 9467-75
2. Сварные швы выполнить по ГОСТ 5264-80

40

21013-01

Вед.инж.	Чижанин		ТП 816-1-79.86-КЖС	
Рук.гр.	Павлинов			
Гл.спец.	Пилипчук			
Нач.отд.	Пилай			
ГИП	Глезин			
Привязан	Н.контр.	Антонычева	Профилакторий для гаража на 60 автомобилей с теплой стоянкой на 22 автомобиля	Стадия: Р; Лист: 13; Листов:
			Узлы 1-3	ЦИТЭПсельхозпром г. Иваново

Инв. №

Копировал Лукичева

Формат А2

Инв.№подл. | Подп. и дата | Взам.инв.№

Альбом 1

Схема расположения стеновых панелей по оси А

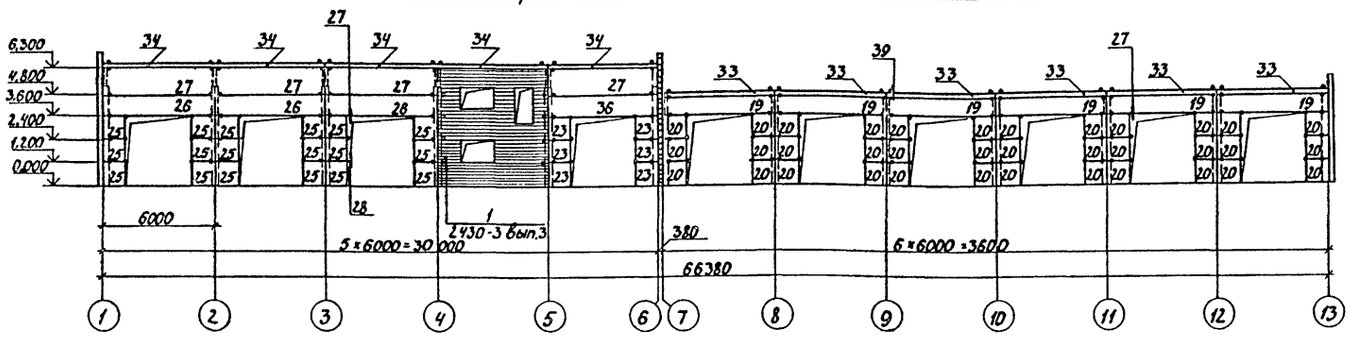

Схема расположения стеновых панелей по оси Б

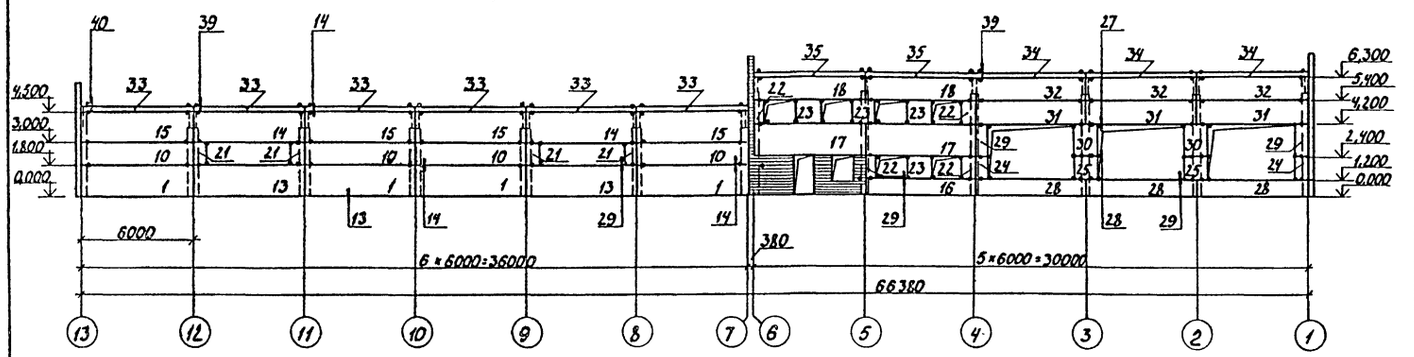

Схема расположения стеновых панелей по оси 13

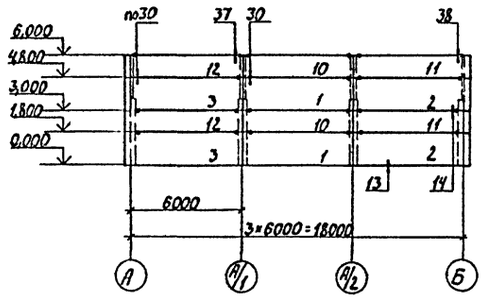

Схема расположения стеновых панелей по оси 1

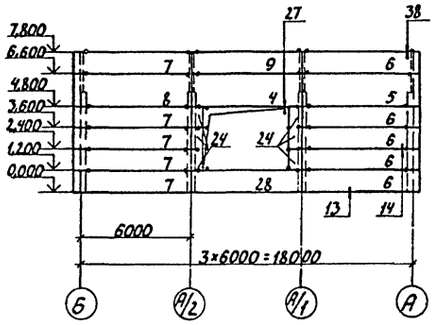

Спецификация к схемам расположения стеновых панелей

Марка, поз.	Обозначение	Наименование	Кол.	Масса ед., кг	Примечание
		Панели стеновые			
1	1.030.1-1.1-1.07	ПС60.18.2,0-1л-1,31	6	2610	
2	1.030.1-1.1-1.15-06	ПС62,5.18.2,0-1л-1,31	2	2720	
3	1.030.1-1.1-1.15-06	ПС62,5.18.2,0-1л-2,31	2	2720	
4	1.030.1-1.1-1.07-06	ПС60.18.2,5-4л-1,37	1	3210	
5	1.030.1-1.1-1.16-06	ПС63.18.2,5-2л-1,31	1	3350	
6	1.030.1-1.1-1.16-03	ПС63.12.2,5-3л-1,31	5	2230	
7	1.030.1-1.1-1.16-03	ПС63.12.2,5-3л-2,31	5	2230	
8	1.030.1-1.1-1.16-06	ПС63.18.2,5-2л-2,31	1	3350	
9	1.030.1-1.1-1.05-03	ПС60.12.2,5-3л-1,31	1	2120	
10	1.030.1-1.1-1.05	ПС60.12.2,0-2л-1,31	6	1740	
11	1.030.1-1.1-1.15-03	ПС62,5.12.2,0-2л-1,31	2	1810	
12	1.030.1-1.1-1.15-03	ПС62,5.12.2,0-2л-2,31	2	1810	
13	1.030.1-1.1-1.07-02	ПС60.18.2,0-4л-1,36	2	2640	
14	1.030.1-1.1-1.06-02	ПС60.15.2,0-4л-1,40	2	2200	
15	1.030.1-1.1-1.06	ПС60.15.2,0-2л-1,35	4	2170	
16	КЖИ-ПС60.12.3,0-6л-1,36А	ПС60.12.3,0-6л-1,36А	1	2520	
17	КЖИ-ПС60.18.3,0-2л-1,38А	ПС60.18.3,0-2л-1,38А	2	3760	
18	КЖИ-ПС60.9.3,0-6л-1,40А	ПС60.9.3,0-6л-1,40А	2	1910	
19	1.030.1-1.1-1.04-06	ПС60.9.2,0-4л-1,46	6	1330	
20	1.030.1-1.1-1.60	2ПС12.12.2,0-л-59	36	340	
21	1.030.1-1.1-1.58	2ПС6.12.2,0-л-60	4	170	
22	1.030.1-1.1-1.58-02	2ПС6.12.3,0-л-60	4	250	
23	1.030.1-1.1-1.60-02	2ПС12.12.3,0-л-59	10	500	
24	1.030.1-1.1-1.58-01	2ПС6.12.2,5-л-60	8	210	
25	1.030.1-1.1-1.60-01	2ПС12.12.2,5-л-59	20	420	
26	1.030.1-1.1-1.05-04	ПС60.12.2,5-5л-1,42	3	2130	
27	1.030.1-1.1-1.06-05	ПС60.15.2,5-5л-1,35	4	2670	
28	1.030.1-1.1-1.05-04	ПС60.12.2,5-5л-1,36	4	2130	
29	1.030.1-1.1-1.59-01	2ПС6.12.2,5-л.60	2	320	
30	1.030.1-1.1-1.61-01	2ПС12.18.2,5-л.59	2	630	
31	1.030.1-1.1-1.05-04	ПС60.12.2,5-5л.37	3	2130	
32	1.030.1-1.1-1.04-09	ПС60.9.2,5-4л.35	3	1610	
36	1.030.1-1.1-1.05-07	ПС60.12.3,0-6л-42	1	2520	
		Панели карнизные			
33	1.030.1-1.2-1.6.0000	ПК60.6,5-л	12	1200	
34	1.030.1-1.2-1.6.0000-01	ПК60.7-л	8	1300	
35	1.030.1-1.2-1.6.0000-02	ПК60.7,5-л	2	1400	

1. Монтажные узлы приняты по серии 1.030.1-1 вып. 3-3
2. Спецификацию на соединительные изделия стеновых панелей, см. лист 17.
3. Стеновые панели приняты из легкого бетона с объемным весом γ = 900 кг/м³

41

21013-01

Ст.инж.	Чистяков		ТП 816-1-79.86 – КЖ
Рук.гр.	Павлинов		
Гл.спец.	Лимончук		
Нач.отд.	Гилай		
ГИП	Лезин		
Н.контр.	Антоньичева		

Привязан

Инв.№

Профилакторий для гаража на 60 автомобилей с теплой стоянкой на 22 автомобиля	Стадия	Лист	Листов
	Р	14	
Схемы расположения стеновых панелей	ЦИТЭПсельхозпром г. Иваново		

Копировал Лукичева

Формат А2

Инв.№ подл. | Подпись и дата | Взам.инв.№

Альбом 1

Схема расположения плит перекрытия и монолитных участков

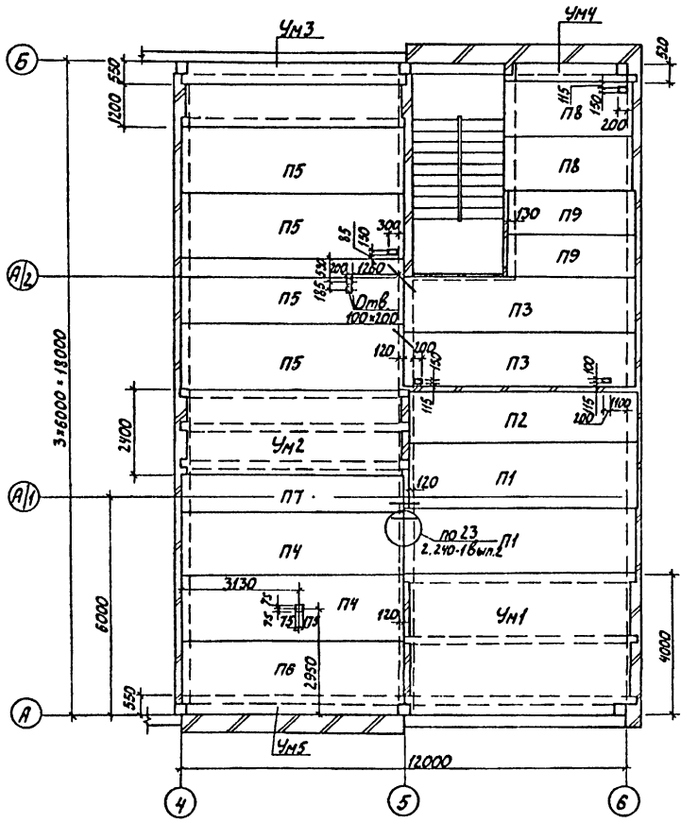

Монолитный участок УМ1

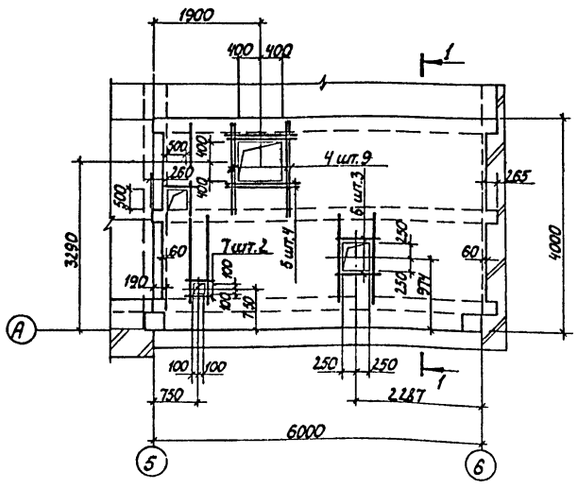

Монолитный участок УМ2

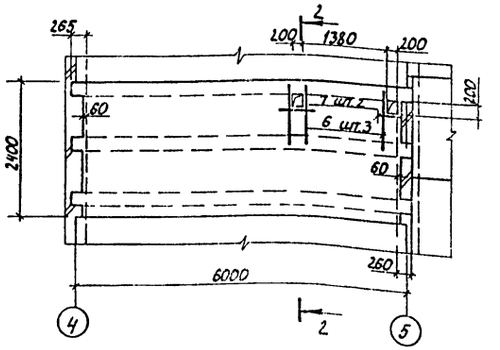

Спецификация к схеме расположения плит перекрытия

Марка, поз.	Обозначение	Наименование	Кол.	Масса ед., кг	Примечание
		Плиты перекрытия			
П1	1.141-1 выпуск 57	ПК 10-63.18а	2	3400	
П2	1.141-1.59.420000	ПК 63.12-8АIVта	1	2250	
П3	1.141-1.59.270000	ПК 63.15-6АIVта	2	2975	
П4	1.141-1 выпуск 57	ПК 10-60.18	2	3185	
П5	1.141-1.59.050000	ПК 60.18-6АIVт	4	3175	
П6	1.141-1.59.280000	ПК 60.15-6АIVт	1	2800	
П7	1.141-1.59.660000	ПК 60.10-6АIVт	1	1725	
П8	1.141-1.60 2000-11	ПК 36.15-4Та	2	1745	
П9	1.141-1.603000-06	ПК 36.12-6Та	2	1320	
ММ11	2.240-1 выпуск 2	Деталь металлическая ММ11	8	0,39	ℓ=500мм

1. Монтаж железобетонных конструкций выполнять согласно СНиП III-16-80 и указаний серий 1.141-1 вып. 57,59,60.
2. Швы между плитами должны быть заполнены бетоном марки 150.
3. Отверстия в плитах высверливать не нарушая несущих ребер.

1-1

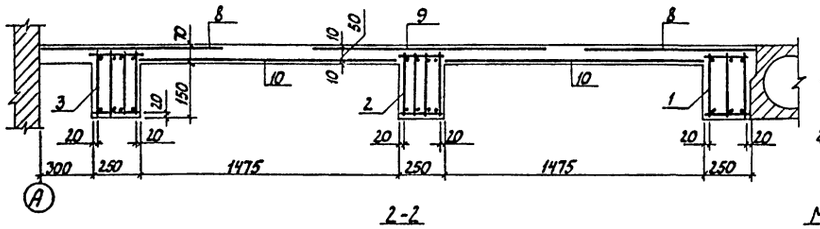

3-3

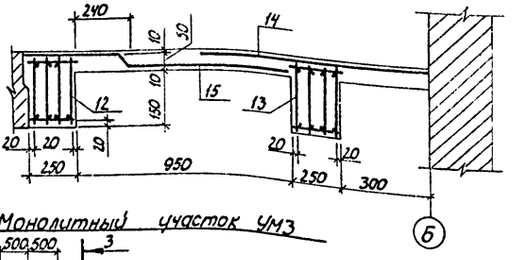

2-2

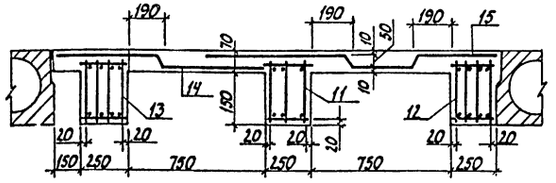

Монолитный участок УМ3

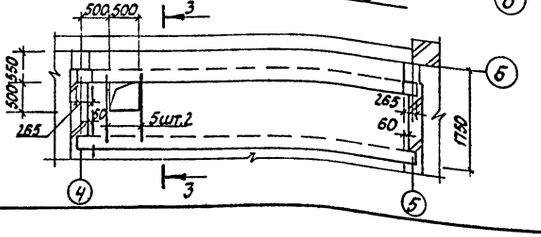

42

21013-01

Привязан

Инв. №

Инж.	Пылайкин		
Рук.гр.	Павлинов		
Гл.спец.	Пилипчук		
Нач.отд.	Тигай		
ГИП	Глезин		
Н.контр.	Антонычева		

ТП 816-1-79.86 - КЖ

	Стадия	Лист	Листов
Профилакторий для гаража на 60 автомобилей с теплой стоянкой на 22 автомобиля	Р	15	
Схема расположения плит перекрытия. Монолитные участки УМ1-УМ3	ЦИТЭПсельхозпром г. Иваново		

Копировал Лукичева

Формат А2

Нач.отдела ВК Шляпкин

Нач.отдела ТТ Польгин

Инв. № подл. | Подпись и дата | Взам. инв. №

Альбом 1

Монолитный участок УМ5

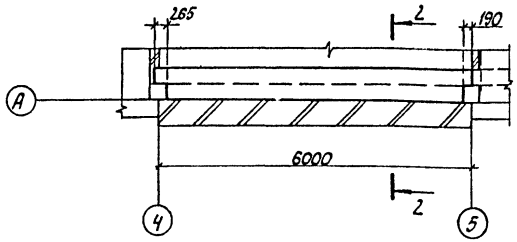

Монолитный участок УМ4

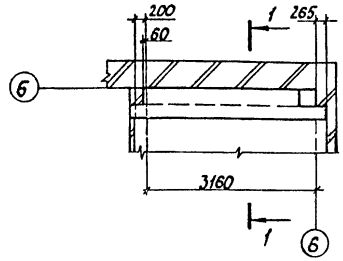

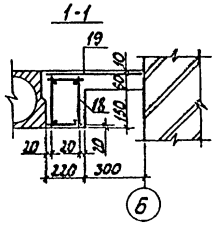

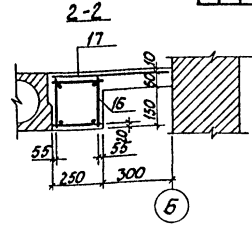

Спецификация к схеме расположения монолитных участков

Формат	Зона	Поз.	Обозначение	Наименование	Кол.	Примеч.
				Детали		
Б4		5		А-III-10-ГОСТ 5781-82 ℓ=1300	2	0,8кг
				Материалы		
		14		С 5Вр1-100 / 5Вр1-100 1040 ГОСТ 8478-81	1	ℓ=5720
		15		С 5Вр1-100 / 5Вр1-100 1280 ГОСТ 8478-81	1	ℓ=5720
				Бетон марки 200	1,18	м³
				УМ4 - шт. 1		
				Сборочные единицы		
А2		18	КЖИ-КП1-06	Каркас пространственный КП7	1	12,63кг
				Материалы		
		19		С 5Вр1-100 / 5Вр1-100 1040 ГОСТ 8478-81	1	ℓ=2910
				Бетон марки 200	0,26	м³
				УМ5 - шт. 1		
				Сборочные единицы		
А2		16	КЖИ-КП1-07	Каркас пространственный К8	1	37,87кг Укоротить по месту
				Материалы		
		17		С 5Вр1-100 / 5Вр1-100 1040 ГОСТ 8478-81	1	ℓ=5700
				Бетон марки 200	0,49	м³

Формат	Зона	Поз.	Обозначение	Наименование	Кол.	Примеч.
				УМ1 - шт. 1		
				Сборочные единицы		
				Каркасы пространственные		
А2		1	КЖИ-КП1	КП1	1	94,97кг
А2		2	-01	КП2	1	132,31кг
А2		3	-02	КП3	1	131,25кг
				Детали		
				А-III-10-ГОСТ 5781-82		
Б4		4		ℓ = 1700	9	1,05кг
Б4		5		ℓ = 1300	4	0,8кг
Б4		6		ℓ = 1000	3	0,62кг
Б4		7		ℓ = 700	2	0,43кг
				Материалы		
		8		С 5Вр1-100 / 5Вр1-100 1040 ГОСТ 8478-81	2	ℓ=5910
		9		С 5Вр1-100 / 5Вр1-100 1280 ГОСТ 8478-81	1	ℓ=5910
		10		С 5Вр1-100 / 5Вр1-100 1540 ГОСТ 8478-81	2	ℓ=5910
				Бетон марки 200	2,49	м³
				УМ2 - шт. 1		
				Сборочные единицы		
				Каркасы пространственные		
А2		11	КЖСИ-КП1-03	КП4	1	74,51кг
А2		12	-04	КП5	1	162,45кг
А2		13	-05	КП6	1	128,59кг
				Детали		
				А-III-10-ГОСТ 5781-82		
Б4		6		ℓ=1000	3	0,62кг
Б4		7		ℓ=700	2	0,43кг
				Материалы		
		14		С 5Вр1-100 / 5Вр1-100 1280 ГОСТ 8478-81	1	ℓ=5720
		15		С 5Вр1-100 / 5Вр1-100 1540 ГОСТ 8478-81	1	ℓ=5720
				Бетон марки 300	1,82	м³
				УМ3 - шт. 1		
				Сборочные единицы		
				Каркасы пространственные		
А2		12	КЖСИ-КП1-04	КП5	1	162,45кг
А2		13	05	КП6	1	128,59кг

43

Ведомость расхода стали на элемент, кг

Марка элемента	Изделия арматурные																Всего	Общий расход
	Арматура класса																	
	А-III ГОСТ 5781-82										А-I			Вр1 ГОСТ 8478-81				
	ф25	ф22	ф18	ф16	ф10		Итого	ф10	ф8	ф6		Итого	С 5Вр1-100/5Вр1-100 1040	С 5Вр1-100/5Вр1-100 1280	С 5Вр1-100/5Вр1-100 1540		Итого		
УМ1	193,42	56,41		29,91	15,37		281,65	31,0	39,14	8,62		78,76	40,19	24,73	59,52		124,44	484,85	484,85
УМ2	188,5	54,71	48,96		2,72		294,89	26,42	38,48	8,48		73,38		23,96	28,82		52,78	421,05	421,05
УМ3	188,5		48,96		1,6		239,06	15,1	38,48			53,58	18,9		28,83		47,73	340,37	340,37
УМ4					4,5		4,5	4,5		3,63		8,13	4,95				4,95	17,58	17,58
УМ5			24,48				24,48	7,55		5,84		13,39	10,25				10,25	48,12	48,12

Привязан

Инв. №

Инв. № подл. | Подп. и дата | Взам. инв. №

21063-01

Рук. гр	Павлинов		ТП 816-1-79.86 - КЖ
Гл. спец.	Пимпчук		
Нач. отд.	Тугай		
ГИП	Глезин		
Н. контр.	Антанычева		

Профилакторий для гаража на 60 автомобилей с теплой стоянкой на 22 автомобиля	Стадия	Лист	Листов
	Р	16	
Монолитные участки УМ4 и УМ5	ЦИТЭПсельхозпром г. Иваново		

Копировал Лукичева

Формат А2

Альбом 1

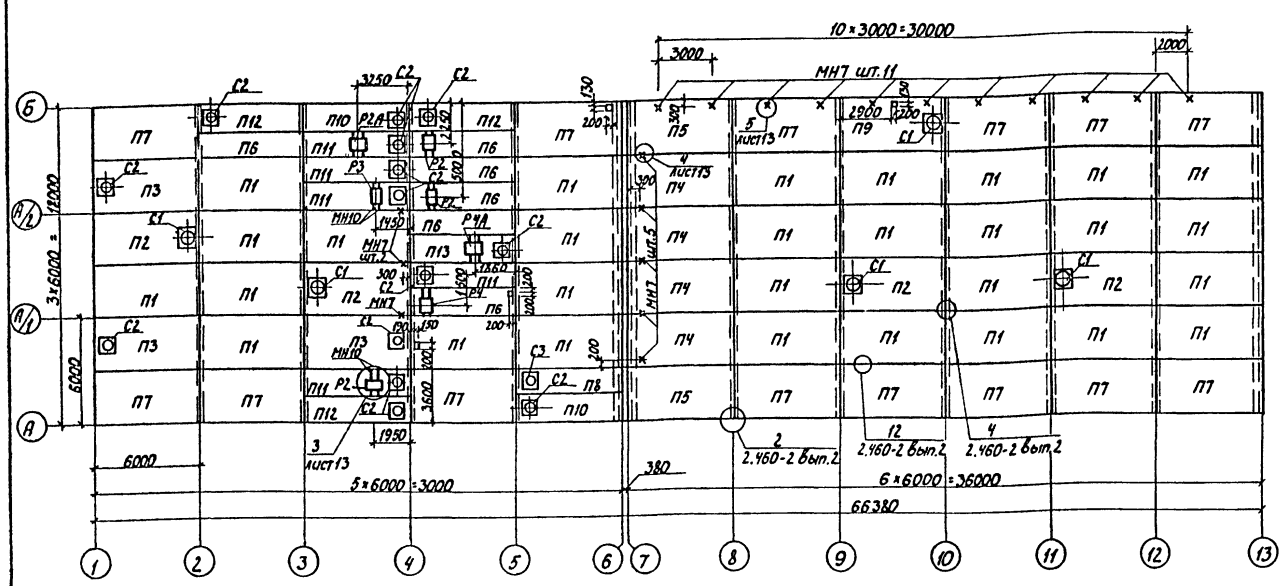

Спецификация соединительных изделий к схемам расположения стеновых панелей

Марка, поз.	Обозначение	Наименование	Кол.	Масса ед., кг	Примечание
		Изделия соединительные			
1	1.030.1-1.4-1-120	Т3	207	0,4	
20	1.030.1-1.4-1-140	Т8	24	0,5	
26	1.030.1-1.4-1-150	Т9	4	0,4	
27	1.030.1-1.4-1-150-01	Т10	40	1,3	
19		Лист 8×80×140 ГОСТ 19903-74	68	0,07	
22		Лист 8×140×140 ГОСТ 19903-74	50	1,23	
29		Лист 6×60×250 ГОСТ 19903-74	4	0,71	
МК-5	2.430-3 вып.3	МК-5	10	0,46	
А1	1.030.1-1.0-3-2401	А1	42	0,7	
А2	1.030.1-1.0-3-2402	А2	38	1,2	
А3	1.030.1-1.0-3-2403	А3	63	0,4	
А4	1.030.1-1.0-4-2404	А4	4	1,5	

1. Приварку плит к закладным деталям балок покрытия выполнить не менее чем в трех точках для каждой плиты.
2. Швы между плитами должны быть заполнены раствором марки 200, при этом зазоры между торцами продольных ребер должны быть заделаны на всю высоту ребра.
3. Все металические детали в узлах сопряжений конструкций подвергнуть защите от коррозии по группе $I п-2$ $(55)^2$ приложения 10 табл. 48 СНиП II-28-73
4. Привязку закладных изделий МН7, МН10, Р2-Р4 уточнить по месту по рабочим чертежам основного комплекта марки ОВ
5. Отверстия в плитах высверлить не нарушая несущих ребер.

Спецификация к схеме расположения плит покрытия

Марка, поз.	Обозначение	Наименование	Кол.	Масса ед., кг	Примечание
		Плиты покрытия			
П1	22701.1-77	ПГ-3АIVТ	29	2650	
П2	22701.2-77	ПВ7-3АIVТ	4	3200	
П3	22701.2-77	ПВ4-3АIVТ	3	3300	
П4	22701.1-77	ПГ-5АIVТ	4	2650	
П5	КЖСИ-ПГ-3АIVТ-1	ПГ-5АIVТ-1	2	2650	
П6	1.465-7 вып.3	ПАIV/1,5×6 -2	6	1500	
П7	КЖСИ-ПГ-3АIVТ-1	ПГ-3АIVТ-1	14	2650	
П8	1.465-7 вып.3	ПАIV-7/1,5×6 -3	1	1900	
П9	КЖИ-ПВ7-3АIVТ-1	ПВ7-3АIVТ-1	1	3200	
П10	КЖИ-ПАIV-4/1,5×6 -2а	ПАIV-4/1,5×6 -2а	2	1950	
П11	1.465-7, вып.3	ПАIV-4/1,5×6 -2	5	1950	
П12	КЖИ-ПАIV-4/1,5×6 -2а-1	ПАIV-4/1,5×6 -2а -1	3	1950	
П13	1.465-7, вып.3	ПАIV-4/1,5×6 -3	1	1950	
		Стаканы			
С1	1.494-24 вып.1	СБ6Б-3	5	340	
С2	1.494-24 вып.1	СБ4Б-1	14	160	
С3	1.494-24 вып.1	СБ6Б-1	1	320	
		Изделия закладные			
Р2	КЖИ-Р2	Р2	3	16,24	
Р2А	КЖИ-Р2	Р2А	1	16,24	
Р3	КЖИ-Р3	Р3	1	19,58	
Р4	КЖИ-Р4	Р4	1	14,42	
Р4А	КЖИ-Р4	Р4А	1	14,42	
МН7	КЖИ-МН7	МН7	19	0,78	
МН10	КЖИ-МН10	МН10	14	13,81	

44
21013-01

Рук.гр.	Павлинов	
Гл.спец.	Пилипчук	
Нач.отд.	Тигай	
ГИП	Глезин	
Н.контр.	Антонычева	

ТП 816-1-79.86 - КЖС

Профилакторий для гаража на 60 автомобилей с теплой стоянкой на 22 автомобиля

Стадия	Лист	Листов
Р	17	

Схема расположения плит покрытия

ЦИТЭПсельхозпром г.Иваново

Привязан

Инв. №

Отдел ВК Шляпкин
Отдел ТТ Польгин

Инв. № подл. | Подпись и дата | Взам. инв. №

Копировал Лукичева

Формат А2

Альбом I

План осмотровой канавы 1 на отм.0.000

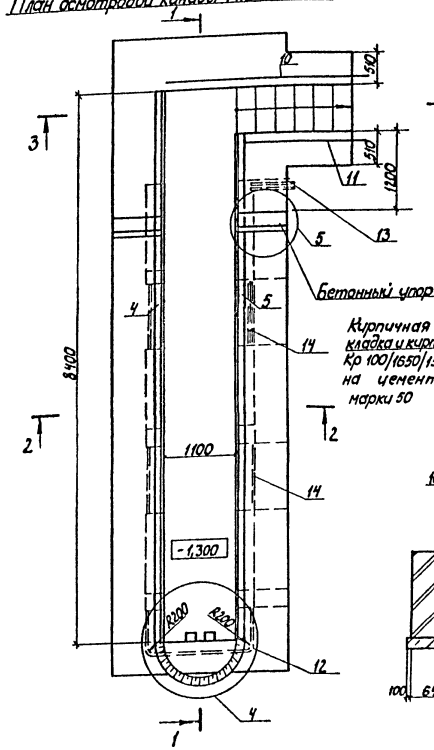

2-2

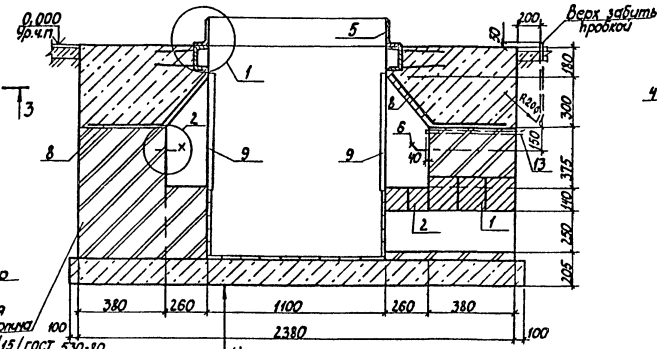

3-3

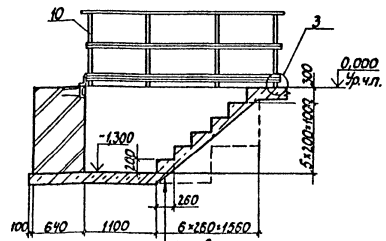

Бетон марки 150

4-4

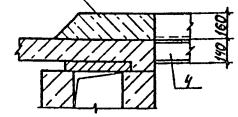

1-1

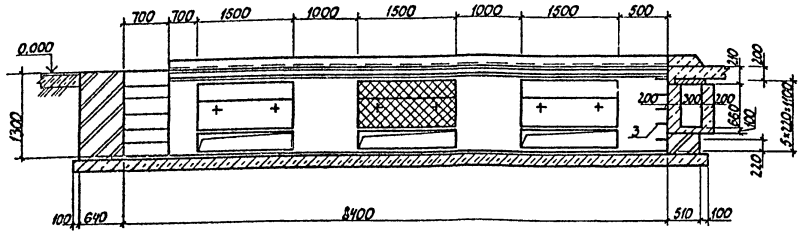

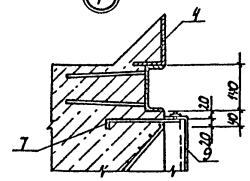

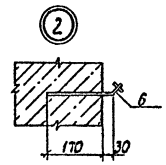

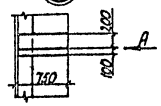

Вид А

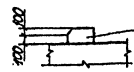

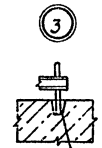

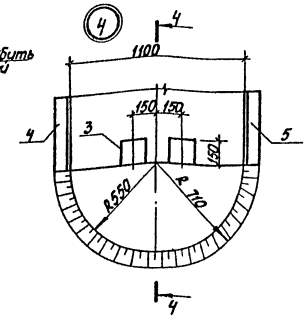

Разбивка закладных элементов в нише

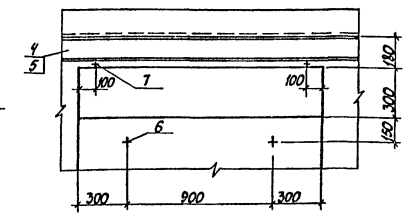

Спецификация элементов на одну осмотровую канаву

Формат	Зона	Поз.	Обозначение	Наименование	Кол.	Примечание
				Сборочные единицы		
				Перемычки		
		1	1.138-10 вып.1	1ПР38-18.12.22у	9	125кг
		2	1.138-10 вып.1	1ПР2-16.12.14	9	75кг
				Изделия закладные		
		3	3.900-3, вып.7 и 2	МН1	5	0,80кг
Д3		4	КЖИ- МН1-04	МН5	1	276,17кг
Д3		5	-05	МН6	1	253,11кг
Д4		6	-МН8	МН8	12	0,99кг
Д4		7	-МН9	МН9	12	0,48кг
Д4		8	-С1	Сетка С1	6	9,44кг
Д4		9	-РШ1	Изделия закладное РШ1	6	19,34кг
		10	1.450.3-3 вып.1 ч.2	Ограждение ОГПНХЭБ-10.30	1	29,0кг
		11	1.450.3-3 вып.1 ч.2	Ограждение ОГПНХЭБ-10.18	1	18,7кг
				Детали		
Б4		12		Труба 40×3,0 ГОСТ 3262-75 В=2640	1	8,8 кг
Б4		13		Труба 40×3,0 ГОСТ 3262-75 В=1070	2	3,56кг
Б4		14		Труба 40×3,0 ГОСТ 3262-75 В=1000	5	3,33кг
				Материалы		
				Бетон марки 100	9,28	м³
				Бетон марки 150	0,12	м³

45

21013-01

Инж.	Пыдайкин		ТП 816-1-79.86-КЖ
Рук.гр.	Павлинов		
Гл.спец.	Пилипчук		
Нач.отд.	Тугай		
ГИП	Глезина		
Н.контр.	Антонычева		

Привязан

Инв.№ подл.

Профилакторий для гаража на 60 автомобилей с теплой стоянкой на 12 автомобиля	Стадия	Лист	Листов
	Р	18	
План осмотровой канавы 1 на отм.0,000. Сечения. Узлы	УИТЭПсельхозпром г. Иваново		

Копировал Лукичева

Формат А2

Инв.№ подл. | Подп. и дата | Взам.инв.№ | Инв.№ дубл. | Подп. и дата

План осмотровой канавы 2 на отм. 0,000

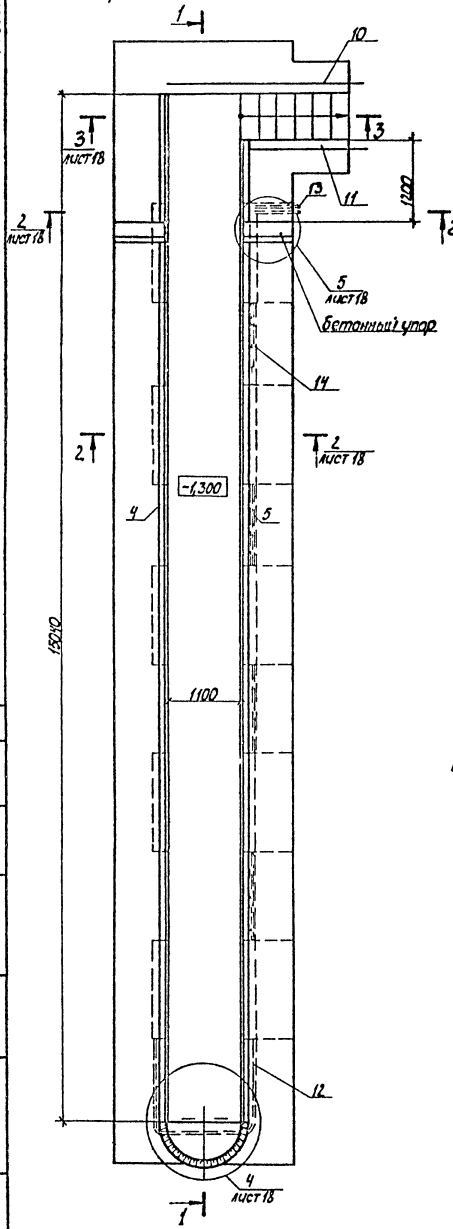

1-1

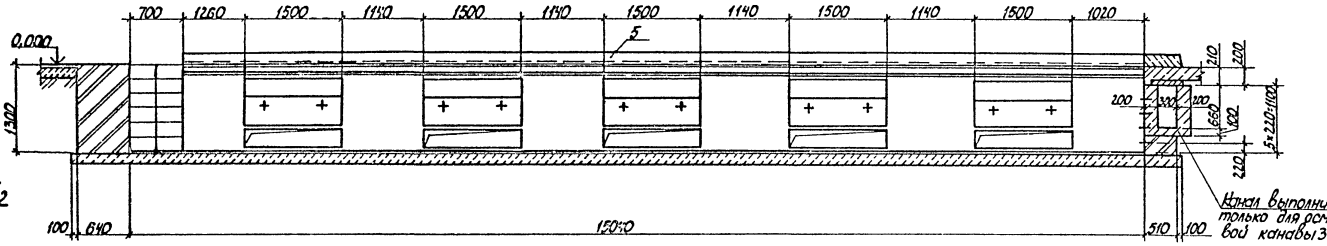

План осмотровой канавы 3 на отм. 0,000
(остальное см. осмотровую канаву 2)

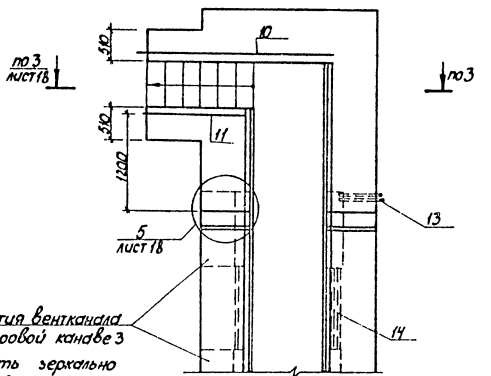

Разбивка закладных элементов в нише

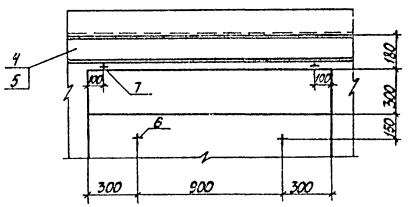

Спецификация элементов на одну осмотровую канаву

Формат	Зона	Поз.	Обозначение	Наименование	Кол.	Примечание
				Сборочные единицы		
				Перемычки		
		1	1.138-10 Вып.1	1пр 38-18.12.22у	15	125кг
		2	1.138-10 Вып.1	1пр 2-16.12.14	10	75кг
				Изделия закладные		
		3	3.900-3, Вып. 74.2	МН1	5	0,80кг
А3		4	КЖИ - МН1 -02	МН3	1	482,78кг
А3		5	-03	МН4	1	460,31кг
А4		6	-МН8	МН8	20	0,44кг
А4		7	-МН9	МН9	20	0,48кг
А4		8	-С1	Сетка С1	10	9,44кг
А4		9	-РШ1	Изделие закладное РШ1	10	19,34кг
		10	1.450.3-3 Вып. 1 ч.2	Ограждение ОГПНХЭБ-10.30	1	29,0кг
		11	1.450.3-3-3 Вып.1 ч.2	Ограждение ОГПНХЭБ-10.18	1	18,7кг
				Детали		
Б4		12		Труба 40×3,0 ГОСТ 3262-75 В=3680	1	12,26кг
Б4		13		Труба 40×3,0 ГОСТ 3262-75 В=1170	2	3,56кг
Б4		14		Труба 40×3,0 ГОСТ 3262-75 В=1140	12	3,8кг
				Материалы		
				Бетон марки 100	15,39	м³
				Бетон марки 150	0,12	м³

46

21013-01

Инж.	Пыладкин		ТП 816-1-79.86 -КЖ
Рук.гр.	Павлинов		
Гл.спец.	Пилипчук		
Нач.отд.	Тихай		
ГИП	Глезин		
Н.контр.	Антонычева		

Профилакторий для гаража на 50 автомобилей с теплой стоянкой на 22 автомобиля	Стадия	Лист	Листов
	Р	19	
Планы осмотровой канавы №2,3 на отм. 0,000. Сечения. Узлы	ЦИТЭПсельхозпром г. Иваново		

Привязан

Инв. №

Копировал Лукичева

Формат А2

Инв. № подл. | Подпись и дата | Взам. инв. №

Нач. отд. ТХ

План

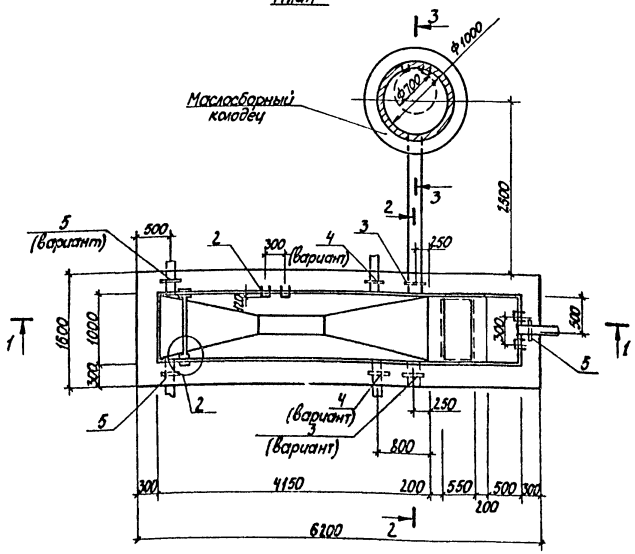

2-2

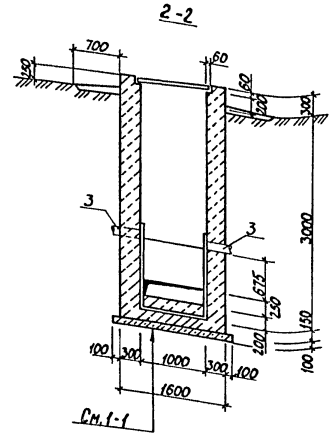

См. 1-1

3-3

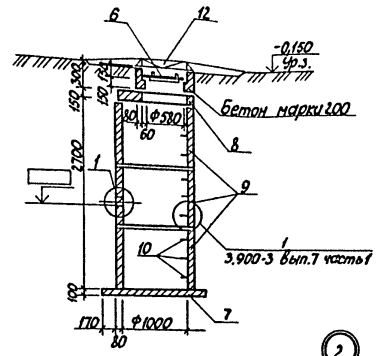

1-1

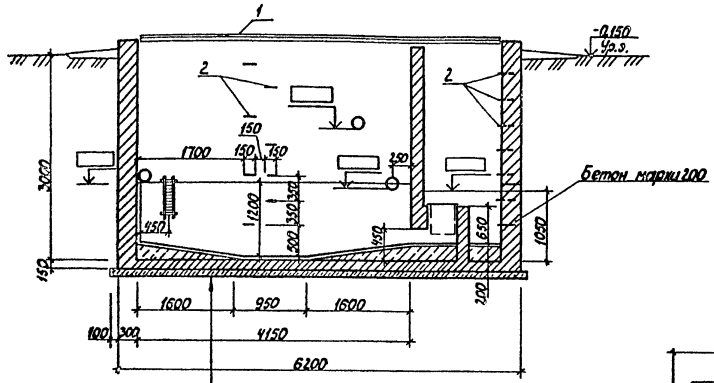

Цементный раствор с добавлением керезита-20
Бетон марки 50- по уклону
Ж-б. плита. Бетон марки 200-150
Бетонная подготовка марки 50-100
Утрамбованный грунт

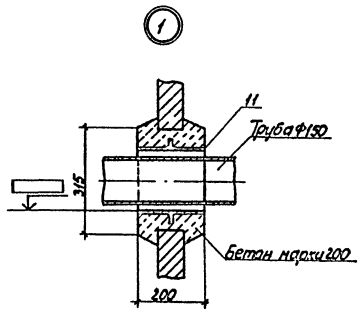

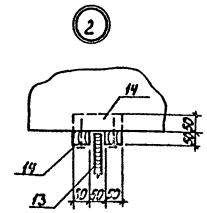

Спецификация элементов грязеотстойника

Формат	Зона	Поз.	Обозначение	Наименование	Кол.	Примеч.
				Грязеотстойник		
				Сборочные единицы		
А3		1	-КЖИ-ШД1	Щит деревянный ЩД1	3	
		2	3.900-3, Вып.7, ч.2	Изделие закладное МН1	14	0,8кг
		3	5.900-2; ТМ90-04	Сальник Ду150, L=300	1	25,5кг
		4	5.900-2; ТМ90-02	Сальник Ду100, L=300	2	10,4кг
		5	5.900-2; ТМ90-05	Сальник Ду200, L=300	3	20,6кг
				Колодец маслосборный		
				Сборочные единицы		
А3		6	-КЖИ-КД1	Крышка деревянная КД1	1	
		7	3.900-3, Вып.7, ч.1	Плита КЦД10	1	440кг
		8	3.900-3, Вып.7, ч.1	Плита КЦП1-10-1	1	250кг
		9	3.900-3, Вып7, ч.1	Кольцо стеновое КЦ-10-9	3	600кг
		10	3.900-3, Вып7, ч.2	Изделие закладное МН1	9	0,8кг
		11	5.900-2; ТМ89-09	Сальник Ду 150, L-200	1	20,3кг
				Стандартные изделия		
		12		Люк ЛВ ГОСТ 3634-79	1	65кг
				Материалы		
		13		Пиломатериал S20 ГОСТ 24454-80	0,003	м³
		14		Пиломатериал S50 ГОСТ 24454-80	0,004	м³
				Бетон марки 50	1,66	м³
				Бетон марки 200	16,35	м³

1. Армирование стен и днища грязеотстойника см. лист 22.
2. Расположение отверстий труб по вертикали (от поверхности земли) уточняется по месту.
3. Заполнение грязеотстойника водой при испытании производить до отметки выходного патрубка.
4. Внутренние и наружные стенки колодца промазать горячим битумом 2 раза по огрунтовке.
5. Поз. 13 - дырчатая плавающая перегородка с отверстиями Ф30мм через 100мм в шахматном порядке.

47

21013-01

Инж.	Пыладкин		ТП 816-1-79.86 -КЖ
Рук.гр	Павлинов		
Гл.спец	Лилипчук		
Нач.отд	Тилай		
ГИП	Глезин		
Н.контр	Антонычева		Профилакторий для гаража на 60 автомобилей с теплой стоянкой на 22 автомобиля. Грязеотстойник. План. Разрезы

Стадия	Лист	Листов
Р	20	

ЦИТЭПсельхозпром г. Иваново

Привязан

Копировал Лукичева

Формат А2

План

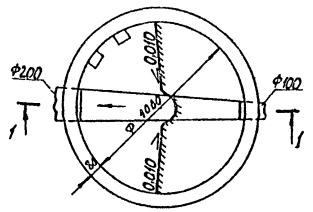

1-1

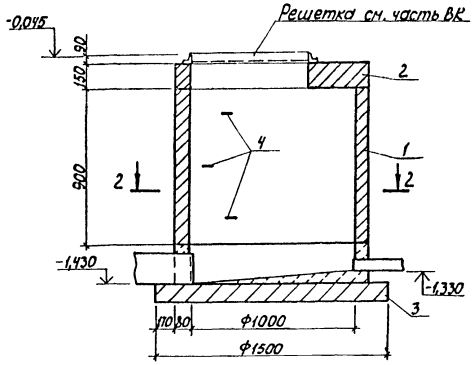

Спецификация элементов колодца

Формат	Зона	Поз.	Обозначение	Наименование	Кол.	Примеч.
				Сборочные единицы		
		1	3.900-3 вып.7	Кольцо стеновое КЦ10-9	1	600кг
		2	3.900-3 вып.7	Плита перекрытия КЦП1-10-2	1	250кг
		3	3.900-3 вып.7	Плита днища КЦД10	1	440кг
		4	3.900-3 вып.7, ч.2	Изделие закладное МН1	3	0,8кг
				Материалы		
				Бетон марки 150	0,24	м³

Наружные поверхности колодца обмазать горячим битумом 2 раза

Инж.	Пыладкин		ТП 816-1-79.86 -КЖ	
Рук.гр.	Павлинов			
Гл.спец.	Пилипчук			
Нач.отд	Тугай			
ГИП	Глезин			
Н.контр	Антонычева		Профилакторий для гаража на 60 автомобилей с теплой стоянкой на 22 автомобиля	Стадия: Р; Лист: 21; Листов:
Привязан			Колодец К1 План. Сечение 1-1	ЦИТЭПсельхозпром г.Иваново

Инв.№ подл. | Подпись и дата | Взам.инв.№

Копировал Лихичева Формат А3

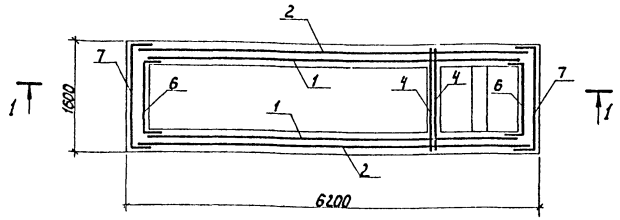

1-1

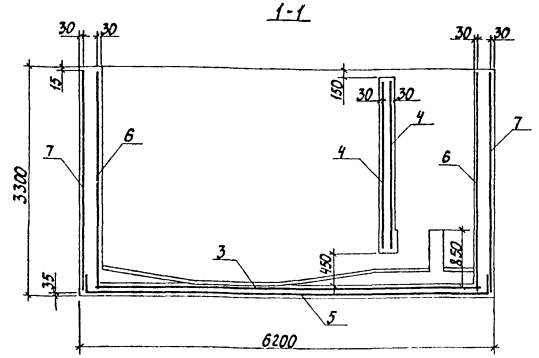

Ведомость расхода стали на элемент, кг

Марка элемента	Изделия арматурные		
	Арматура класса А-III ГОСТ 5781-82		Всего
	Ф12	Итого	
Грязеотстойник	943,6	943,6	943,6

Спецификация к схеме расположения сеток грязеотстойника

Формат	Зона	Поз.	Обозначение	Наименование	Кол.	Примеч.
				Сборочные единицы		
				Сетки арматурные		
А3		1	-КЖСИ-С8	С8	2	136,07кг
А3		2	-01	С9	2	142,85кг
А3		3	-02	С10	1	55,41кг
А3		4	-03	С11	2	24,84кг
А3		5	-КЖСИ-С12	С12	1	105,92кг
А3		6	-01	С13	2	38,1кг
А3		7	-02	С14	2	49,58кг

48

21013-01

Инж.	Пыладкин		ТП 816-1-79.86 -КЖ	
Рук.гр.	Павлинов			
Гл.спец.	Пилипчук			
Нач.отд	Тугай			
ГИП	Глезин			
Н.контр	Антонычева		Профилакторий для гаража на 60 автомобилей с теплой стоянкой на 22 автомобиля	Стадия: Р; Лист: 22; Листов:
Привязан			Схема расположения сеток грязеотстойника	ЦИТЭПсельхозпром г.Иваново

Инв.№ подл. | Подпись и дата | Взам.инв.№

Копировал Лукичева Формат А3

Альбом 1

Ведомость рабочих чертежей основного комплекта

Лист	Наименование	Примеч.
1	Общие данные (начало)	
2	Общие данные (продолжение)	
3	Общие данные (продолжение)	
4	Общие данные (продолжение)	
5	Общие данные (окончание)	
6	Лестница металлическая ЛМ1	
7	Схема расположения путей для подвесных кранов	
8	Лестница металлическая ЛМ2	
9	Схема расположения Ворот, схема привязки рамы Ворот	
10	Лестница металлическая ЛМ3; ЛМ4	

Обозначение	Наименование	Примеч.
1.450.3-3	Стальные лестницы, площадки, стремянки и ограждения	
Вып.0	– Материалы для проектирования	
Вып.1 часть1	– Конструкции из холодногнутых профилей чертежи КМД стр. 1-99	
Вып.1 часть2	– Конструкции из холодногнутых профилей чертежи КМД стр.100-210	
1.426.2-3	Стальные подкрановые балки	
Вып.2	– Пути подвесного транспорта пролетом 3; 4 и 6 м чертежи КМ	

Ведомость ссылочных и прилагаемых документов

Обозначение	Наименование	Примеч.
	Ссылочные документы	
1.435.9-17	Ворота распашные	
Вып. 0	– Материалы для проектирования	
Вып. 2	– Ворота из панели типа „Сендвич" Рабочие чертежи	
Вып.4	– Рама. Петля. Приборы для открывания Рабочие чертежи	

1. Изготовление и монтаж металлических конструкций производить согласно СНиП III-18-75 „Металлические конструкции. Организация, производство и приемка работ".

2. Сварку выполнять электродом типа Э42 ГОСТ 9467-75, сварные швы по ГОСТ 5264-80.

3. Все металлоконструкции окрасить двумя слоями эмали ПхВ по одному слою грунтовки ГФ-020 в соответствии с главой СНиП III-23-76, за исключением техконструкций, для которых окраска указана в сериях 1.435.9-17; 1.450.3-3; 1.462.2-3.

Ведомость металлоконструкций по видам профилей

Наименование конструкций по номенклатуре прейскуранта N 01-09	Позиции по прейскуранту N 01-09	№ п.п.	Код конструкций	Масса конструкций, т												Кол., шт	Серия типовых конструкций
				Всего стали повышенной и высокой прочности	по видам профильной стали										Всего		
					Балки и швеллеры	Крупносортная сталь	Среднесортная сталь	Мелкосортная сталь	Толстолистовая сталь	Универсальная сталь	Тонколистовая сталь	Гнутые и гнутосварные	Трубы	прочие			
1	2	3	4	5	6	7	8	9	10	11	12	13	14	15	16	17	18
Подвесные пути		1			1,402	0,067			0,269			0,051			1,789		
Лестницы и площадки		2			0,033	0,009		0,033	0,140			0,473			0,688		
Ворота		3				2,14		0,069	0,537			2,547			5,293		
Итого		4													7,770		
Контрольная сумма		5			1,435	2,216		0,102	0,946			3,071			7,770		

Типовой проект разработан в соответствии с действующими нормами и правилами и предусматривает мероприятия, обеспечивающие взрывную, взрывопожарную и пожарную безопасность при эксплуатации здания.

Главный инженер проекта В.И. Глезин

Инв.№ подл. | Подпись и дата | Взам. инв.№

Привязан

Инв.№

Гл.инж.	Чистяков	
Рук.гр.	Павлинов	
Гл.спец.	Липинчук	
Нач.отд.	Тигай	
ГИП	Глезин	
Н.контр.	Антонычева	

ТП 816-1-79.86 -КМ

Профилакторий для гаража на 60 автомобилей с теплой стоянкой на 22 автомобиля

Стадия	Лист	Листов
Р	1	10

Общие данные (начало)

ЦИТЭПсельхозпром г. Иваново

Копировал Крайнова

Формат А2

Альбом 1

Техническая спецификация металла

Вид профиля и ГОСТ	Марка металла и ГОСТ	Обозначение и размер профиля, мм	N п.п.	Код: Марка металла	Код: Вид профиля	Код: Размер профиля	Кол., шт.	Длина, мм	Масса металла по элементам конструкций, т: Подвесные пути	Лестницы и площадки	Ворота	Общая масса, т	Масса потребности в металле по кварталам, т (заполняется изготовителем): I	II	III	IV	Заполняется ВЦ
									Код элемента констр.								
1	2	3	4	5	6	7	8	9									
Подвесные пути	Лист 4		1						1,789			1,789					
Лестницы и площадки	Лист 5		2							0,688		0,688					
Ворота	Лист 3		3								5,293	5,293					
Всего масса металла			4									7,770					
в том числе	Ст.3 ГОСТ 535-79		5									0,189					
по маркам	Ст.3кп ГОСТ 14474-76		6									2,141					
	ВСт3кп2 ГОСТ 14474-76		7									0,859					
	ВСт3кп2 ГОСТ 535-79		8									2,235					
	ВСт3пс2 ГОСТ 14637-79		9									0,537					
	ВСт3кп2 ГОСТ 16523-70		10									0,020					
	ВСт3кп2 ГОСТ 380-71		11									0,068					
	ВСт3Гпс5 ГОСТ 380-71		12									1,402					
	ВСт3Гпс 5-1		13									0,319					
	ТУ 14-1-3023-80																
Масса поставки элементов по кварталам, т (заполняется заказчиком)		I															
		II															
		III															
		IV															

50

21013-01

Привязан

Инв. №

Ст. инж.	Чистяков		ТП 816-1-79.86 - КМ
Рук. гр.	Павлинов		
Гл. спец.	Пилипчук		
Нач. отд.	Тигай		
ГИП	Глезин		
Н. контр.	Антонычев		

Профилакторий для гаража на 60 автомобилей с теплой стоянкой на 72 автомобиля

Стадия	Лист	Листов
Р	2	

Общие данные (продолжение)

ЦИТЭ Сельхозпром г. Иванова

Копировал Крайнова

Формат А2

Инв. № подл. | Подпись и дата | Взам. инв. №

Альбом 1

Техническая спецификация металла на одни Ворота

Вид профиля и ГОСТ	Марка металла и ГОСТ	Обозначение и размер профиля, мм	№ п.п.	Код: Марка металла	Код: Вид профиля	Код: Размеры профиля	Кол., шт	Длина, мм	Масса металла по элементам констр., т: Ворота	Масса металла по элементам констр., т: Код элемента	Общая масса, т	Масса потребности в металле по кварталам (заполняется изготовителем), т: I	II	III	IV	Заполняется ВЦ
1	2	3	4	5	6	7	8	9								
Швеллеры стальные	Ст3кп	60х32х3	1						0,0291							
гнутые ГОСТ 8278-83	ГОСТ 11474-76															
	Итого		2						0,0291		0,0291					
Всего профиля			3													
Профиль прямоугольный	Ст.3кп	120х60х6	4						0,185							
Молодечненского З.Л.К.	ГОСТ 11474-76															
	Итого		5						0,185							
Всего профиля			6						0,185		0,185					
Уголок стальной гнутый	В Ст3кп2	50х36х4	7						0,026							
ГОСТ 19772-74	ГОСТ 11474-76															
	Итого		8						0,026							
Всего профиля			9						0,026		0,026					
Уголок стальной гнутый	В Ст3кп2	32х25х2,5	10						0,0146							
ГОСТ 19772-74	ГОСТ 11474-76															
	Итого		11						0,0146							
Всего профиля			12						0,0146		0,0146					
Сталь прокатная угловая	В Ст3кп2	Б 50х32х4	13						0,202							
ГОСТ 8510-72	ГОСТ 535-79															
	Итого		14						0,202							
Всего профиля			15						0,202		0,202					
Сталь листовая горячекатан-	В Ст3пс2	g10	16						0,01176							
ная ГОСТ 19903-74	ГОСТ 14637-79	g6	17						0,0098							
		g4	18						0,0206							
		g1	19						0,0116							
	Итого		20						0,0537							
Всего профиля			21						0,0537		0,0537					
Сталь горячекатанная круг-	Ст.3	ф56	22						0,0084							
лая ГОСТ 2590-71	ГОСТ 535-79	ф54	23						0,00368							
		ф18	24						0,0069							
	Итого		25						0,0189							
Всего профиля			26						0,0189		0,0189					
Всего масса металла			27								0,5293					
В том числе по	Ст.3 ГОСТ 535-79		28						0,0189							
маркам	Ст3кп ГОСТ 11474-76		29						0,2141							
	В Ст3кп2 ГОСТ 11474-76		30						0,0406							
	В Ст3кп2 ГОСТ 535-79		31						0,202							
	В Ст3пс2 ГОСТ 14637-79		32						0,0537							
Масса поставки элементов по кварталам (заполняется заказчиком)		I														
		II														
		III														
		IV														

Инв.№ подл. | Подпись и дата | Взам. инв.№

51

21013-01

Привязан

Инв.№

Ст.инж.	Чистяков		ТП 816-1-79.86 – КМ
Рук. гр.	Павлинов		
Гл.спец.	Пилипчук		
Нач.отд.	Титов		
ГИП	Глезин		Профилакторий для гаража на 60 автомобилей с теплой стоянкой на 12 автомобиля
Н.контр.	Антонычева		Общие данные (продолжение)

Стадия	Лист	Листов
Р	3	

цитэпсельхозпром г. Иваново

Копировал Крайнова

Формат А2

Альбом I

Техническая спецификация металла на подвесные пути

Вид профиля и ГОСТ, ТУ	Марка металла и ГОСТ	Обозначение и размер профиля	№№ п/п	Код: Марка металла	Код: Вид профиля	Код: Размер профиля	Кол., шт.	Длина, мм	Масса металла по элементам констр., т: Подвесные пути	Масса металла по элементам констр., т: Код эл конструкц.	Общая масса, т	Общая масса потребности в металле по кварталам (заполняется заказчиком): I	II	III	IV	Заполняется ВЦ
1	2	3	4	5	6	7	8	9								
Балки двутавровые по ГОСТ 19426-74 и ТУ 14-2-427-80	ВСт3Гпс5 ГОСТ 380-71															
		I 24М	1					36600	1,402							
	Итого		2						1,402							
Всего профиля			3								1,402					
Сталь угловая равнополочная ГОСТ 8509-72	ВСт3кп2 ГОСТ 380-71	L 100 x 100x7	4						0,013							
		L 63 x 63x5	5						0,035							
		L 50 x 50x5	6						0,019							
	Итого		7						0,067							
Всего профиля			8								0,067					
Швеллер гнутый ГОСТ 8278-83	ВСт3Гпс5-1 ТУ 14-1-3023-80	С 60 x 32 x 3	9						0,051							
	Итого		10						0,051							
Всего профиля			11								0,051					
Сталь прокатная широкополосовая по ГОСТ 82-70	ВСт3Гпс5-1 ТУ 14-1-3023-80	S 6	12						0,034							
		S 8	13						0,068							
		S 10	14						0,130							
		S 14	15						0,036							
	Итого		16						0,268							
Всего профиля			17								0,268					
Сталь прокатная полосовая по ГОСТ 103-76	ВСт3кп2 ГОСТ 380-71	S 6	18						0,001							
	Итого		19						0,001							
Всего профиля			20								0,001					
Всего масса металла			21								1,789					
В том числе по маркам	ВСт3Гпс5 ГОСТ 380-71		22								1,402					
	ВСт3Гпс5-1 ТУ 14-1-3023-80		23								0,319					
	ВСт3кп2 ГОСТ 380-71		24								0,068					
Масса поставки элементов по кварталам (заполняется заказчиком)		I														
		II														
		III														
		IV														

52

Инв.№ подл. | Подпись и дата | Взам.инв.№

Привязан			
Инв.№			

21013-01

Ст.инж.	Чистяков	
Рук.гр.	Павлинов	
Гл.спец.	Пилипчук	
Нач.отд.	Тигай	
ГИП	Глезин	
Н.контр	Актанычева	

ТП 816-1-79.86 - КМ

Профилакторий для гаража на 60 автомобилей с теплой стоянкой на 6 автомобиля	Стадия	Лист	Листов
	Р	4	
Общие данные (продолжение)	ЦИТЭПсельхозпром г. Иваново		

Копировал Крайнова

Формат А2

Альбом 1

Техническая спецификация металла на лестницы

Вид профиля и ГОСТ	Марка металла и ГОСТ	Обозначение и размер профиля, мм	N п.п.	Код: марка металла	Код: вид профиля	Код: размер профиля	Кол., шт.	Длина, мм	Масса металла по элементам конструкций, т: Лестница ЛМ1	ЛМ2	ЛМ3	ЛМ4	Общая масса, т	Масса потребности в металле по кварталам (заполняется изготовителем) т: I	II	III	IV	Заполняется ВЦ
									код элемента констр.									
1	2	3	4	5	6	7	8	9										
Сталь горячекатанная	ВСт3кп2																	
швеллеры ГОСТ 8240-72	ГОСТ 535-79	С16	1						0,033									
	Итого		2						0,033									
Всего профиля			3										0,033					
Швеллеры стальные гнутые	ВСт3кп2	С180х50х4	4						0,068	0,012								
ГОСТ 8278-83	ГОСТ11474-76	С160х50х4	5						0,028	0,018								
	Итого		6						0,096	0,030								
Всего профиля			7										0,126					
Швеллеры стальные гнутые	ВСт3кп2	С50х40х12х2,5	8						0,047	0,013								
ГОСТ 8281-80	ГОСТ11474-76																	
	Итого		9						0,047	0,013								
Всего профиля			10										0,060					
Сталь гнутая профиль	ВСт3кп2	90х30х25х3	11						0,011	0,009								
ЧМТУ-130-70	ГОСТ16523-70																	
	Итого								0,011	0,009								
Всего профиля			12										0,020					
Уголки стальные гнутые	ВСт3кп2	L25х25х2,5	13						0,022	0,003								
ГОСТ 19771-74	ГОСТ11474-76	L80х80х5	14						0,005	0,016	0,124	0,078						
	Итого		15						0,027	0,019	0,124	0,078						
Всего профиля			16										0,248					
Уголки стальные гнутые	ВСт3кп2	L32х25х2,5	17						0,009			0,010						
ГОСТ 19772-74	ГОСТ11474-76																	
	Итого								0,009			0,010						
Всего профиля			18										0,019					
Сталь прокатная угловая	ВСт3кп2	L56х56х5	19						0,003	0,006								
ГОСТ 8509-72	ГОСТ 535-79																	
	Итого		20						0,003	0,006								
Всего профиля			21										0,009					
Полоса стальная горячекатанная ГОСТ 103-76	ВСт3кп2	54	22						0,020	0,002	0,043	0,015						
	ГОСТ 535-79	58	23						0,015	0,015	0,015	0,015						
	Итого		24						0,035	0,017	0,058	0,030						
Всего профиля			25										0,140					
Сталь горячекатанная	ВСт3кп2	ф18	26								0,023	0,010						
круглая ГОСТ 2590-71	ГОСТ 535-79																	
	Итого		27								0,023	0,010						
Всего профиля			28										0,033					
Всего масса металла			29										0,688					
В том числе по маркам	ВСт3кп2 ГОСТ 535-79		30										0,215					
	ВСт3кп2 ГОСТ 11474-76		31										0,453					
	ВСт3кп2 ГОСТ 16523-70		32										0,020					
Масса поставки элементов по кварталам, т (заполняется заказчиком)		I																
		II																
		III																
		IV																

Инв.№подл. | Подпись и дата | Взам.инв.№

53

21013-01

Привязан

Инв.№

Гл.инж.	Чистяков	
Рук.гр.	Павлинов	
Гл.спец.	Пилипчук	
Нач.отд.	Тигай	
ГИП	Глевин	
Н.контр	Антонычева	

ТП 816-1-79.86 — КМ

Профилакторий для гаража на 60 автомобилей с теплой стоянкой на 6 автомобиля

Стадия	Лист	Листов
Р	5	

Общие данные (окончание)

ЦИТП Сельховпром г. Иваново

Копировал Крайнова

Формат А2

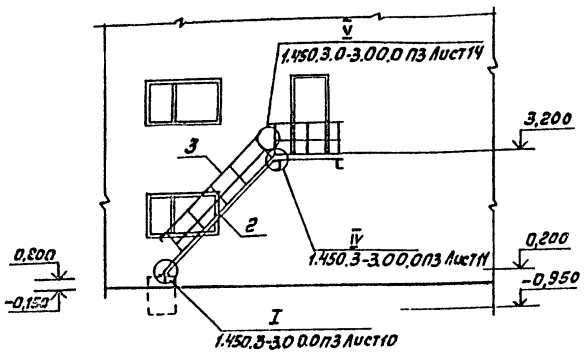

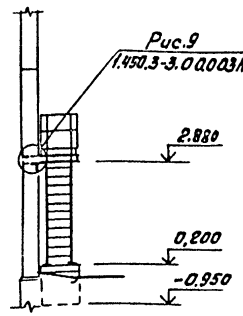

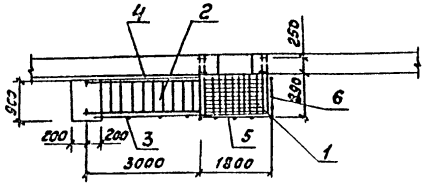

Ведомость элементов

Марка	Сечение: Эскиз	Поз.	Состав	Опорные усилия: M кН·м (тс·м)	N кН (тс)	Q кН (тс)	Группа констр.	Марка металла	Примечание
1	1.450.3-3.1	2.1.2.0.0-11		ПМХРВ-18.8					шт.1
2	1.450.3-3.1	1.1.3.0.0-13		МАХРВ45-30.8					шт.1
3	1.450.3-3.1	4.1.1.1.0-03		ОГпМАХ45-10.30					шт.1
4	1.450.3-3.1	4.1.1.1.0-09		ОГпМАХ45-10.30					шт.1
5	1.450.3-3.1	5.1.0.1.0-04		ОГПМХЭБ-10.18					шт.1
6	1.450.3-3.1	5.1.0.1.0		ОГПМХЭБ-10.9					шт.1
	1.450.3-3.1	7.1.0.0.2		Дх4					шт.1
	1.450.3-3.1	7.1.0.0.2-01		Дх5					шт.1
	1.450.3-3.1	7.1.0.0.5-02		Дх16					шт.1
	1.450.3-3.1	7.1.003		Дх8					шт.1
	1.450.3-3.1	7.1.003-01		Дх9					шт.1

Инв.№ подл. | Подп. и дата | Взам. инв.№

Ст.инж.	Чистяков		ТП 816-1-79.86 - КМ
Рук.гр.	Павлинов		
Гл.спец.	Пилипчук		
Нач.отд.	Тигай		
ГИП	Глезин		
Н.контр.	Антоничева		

Привязан

Инв.№

Профилакторий для гаража на 6 автомобилей с теплой стоянкой на 2 автомобиля	Стадия	Лист	Листов
	Р	6	
Лестница металлическая ЛМ1	ЦИТЭПсельхозпром г.Иваново		

Копировал Иванова — Формат А3

Схема расположения путей подвесного крана

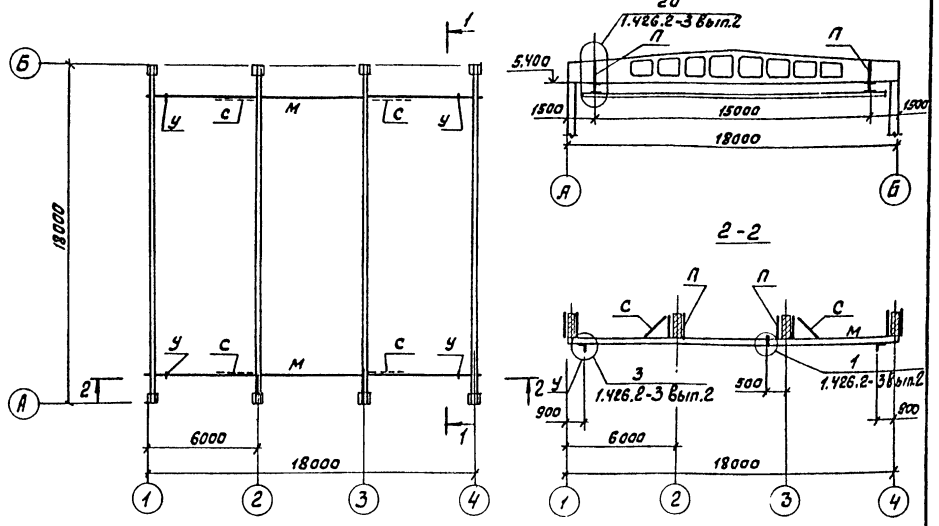

Ведомость элементов

Марка	Сечение: Эскиз	Поз.	Состав	Опорные усилия: M кН·м (тс·м)	N кН (тс)	Q кН (т·с)	Группа констр.	Марка металла	Примечание
М	1, 2, 3	1	6болта М16						
		2	S10		26.0 (2.6)		I	Вст3Гпс5-1 ТУ14-1-3023-80 Вст3Гпс5 ГОСТ 380-71	
		3	I 24М						
П	8+16	4	гн. профиль 2 ⌐ 60х32х3	1.0 (0.1)	26.0 (2.6)		I	Вст3Гпс5-1 ТУ14-1-3023-80	в-ширина верхнего пояса ж.в. балки
С	∟	5	∟ 63х5	по гибкости			II	Вст3кп2 ГОСТ 380-71	
У	6, 7, 8	6	2болта М16				IV	Вст3кп2 ГОСТ 380-71	
		7	S6						
		8	∟ 100х7					Вст3кп2 ГОСТ 380-71	

Пути подвесного транспорта разработаны в соответствии с серией 1.426.2-3 Вып.2

54

21013-01

Инв.№ подл. | Подп. и дата | Взам. инв.№

Ст.инж.	Чистяков		ТП 816-1-79.86 - КМ
Рук.гр.	Павлинов		
Гл.спец.	Пилипчук		
Нач.отд.	Тигай		
ГИП	Глезин		
Н.контр.	Антоничева		

Привязан

Инв.№

Профилакторий для гаража на 6 автомобилей с теплой стоянкой на 2 автомобиля	Стадия	Лист	Листов
	Р	7	
Схема расположения путей для подвесных кранов	ЦИТЭПсельхозпром г.Иваново		

Копировал Иванова — Формат А3

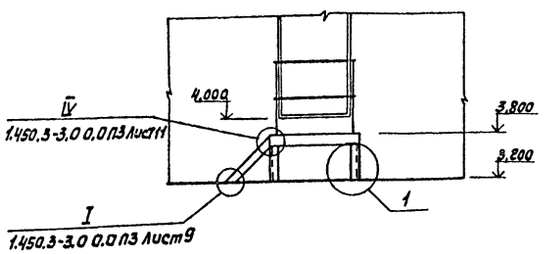

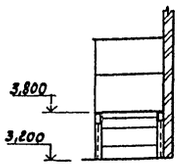

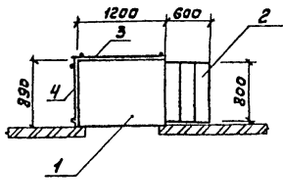

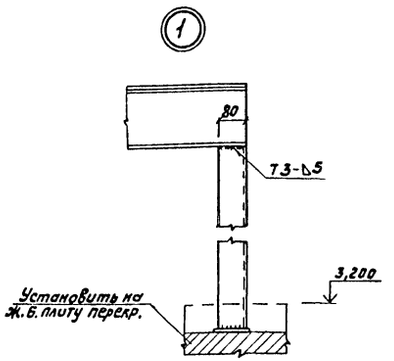

Ведомость элементов

Марка	Сечение: Эскиз	Поз.	Состав	Опорные усилия: M кН·м (тс·м)	N кН (тс)	Q кН (тс)	Группа констр.	Марка металла	Примечание
1	1.450.3-3.1	2.1.1.0.0-04		ПМХШ-12.8					шт 1
2	1.450.3-3.1	1.1.1.0.0-01		МЛХШ45-6.8					шт 1
3	1.450.3-3.1	5.1.0.1.0-01		АГПМХЭБ-10.12					шт 1
4	1.450.3-3.1	5.1.0.1.0		АГПМХЭБ-10.9					шт 1

Инж.	Пыдайкин		ТП 816-1-79.86 - КМ		
Рук.гр.	Павлинов				
Гл.спец.	Пилипчук				
Нач.отд.	Тигай				
ГИП	Глезин				
Н.контр.	Антонычева		Профилакторий для гаража на 60 автомобилей с теплой стоянкой на 22 автомобиля	Стадия: Р	Лист: 8	Листов:
Привязан			Лестница металлическая ЛМ2	ЦИТЭПсельхозпром г. Иваново		
Инв. №						

Формат А3

Схема расположения Ворот

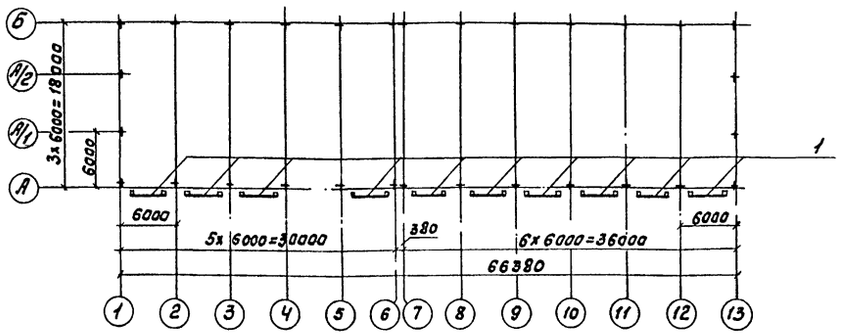

Схема привязки рамы ворот

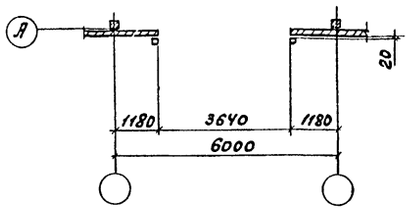

Ведомость элементов

Марка	Сечение: Эскиз	Поз.	Состав	Опорные усилия: M кН·м (тс·м)	N кН (тс)	Q кН (тс)	Группа констр.	Марка металла	Примечание
1	1.435.9-17.0			ВР 36х36-С					шт 10

55

21013-01

Ст.инж.	Чистяков		ТП 816-1-79.86 - КМ		
Рук.гр.	Павлинов				
Гл.спец.	Пилипчук				
Нач.отд.	Тигай				
ГИП	Глезин				
Н.контр.	Антонычева		Профилакторий для гаража на 60 автомобилей с теплой стоянкой на 22 автомобиля	Стадия: Р	Лист: 9	Листов:
Привязан			Схема расположения Ворот. Схема привязки рамы ворот	ЦИТЭПсельхозпром г. Иваново		
Инв. №						

Копировал Иванова

Формат А3

ЛМ3

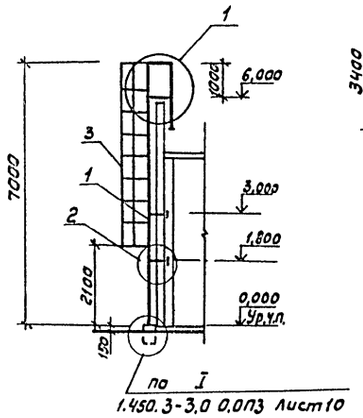

по I
1.450.3-3.0 0.0ПЗ лист10

2 ЛМ4

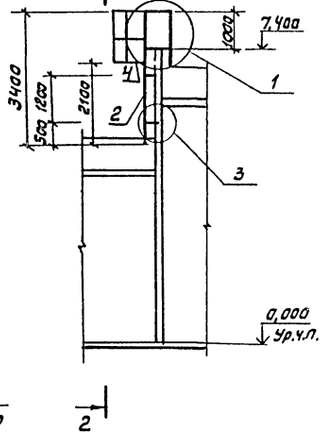

2

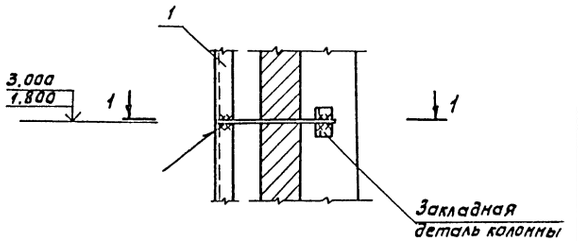

1-1

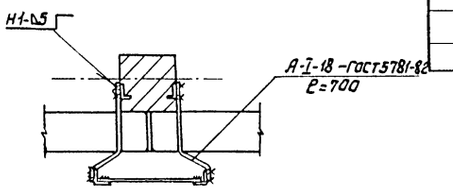

Ведомость элементов

Марка	Сечение: Эскиз	Поз.	Состав	Опорные усилия: M (тс.м) кН-м	N (тс) кН	Q (тс) кН	Группа констр.	Марка металла	Примечание
1	1.450.3-3.1	3.1.0.1.0-08			СХ70				шт.1
2	1.450.3-3.1	3.1.0.1.0			СХ34				шт.1
3	1.450.3-3.1	6.1.0.1.0-06			ОГС48,4				шт.1
4	1.450.3	6.1.0.1.0			ОГС12,4				шт.1

1

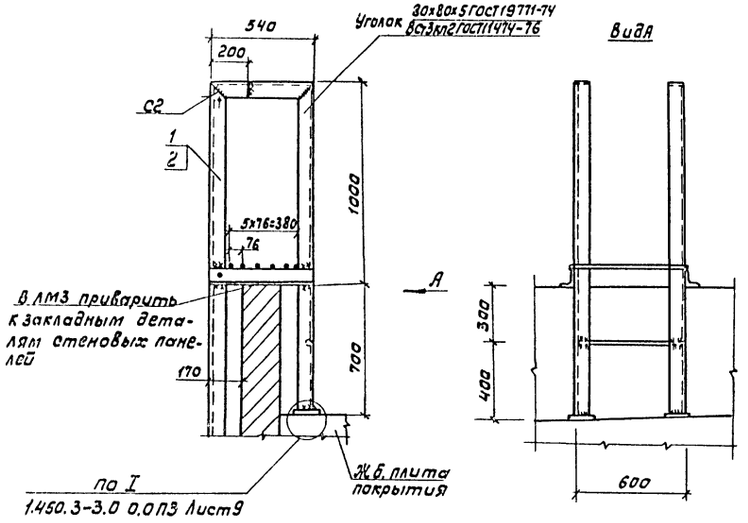

Вид А

3

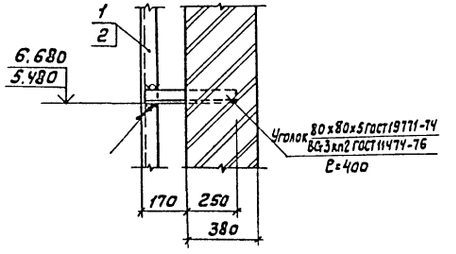

2-2

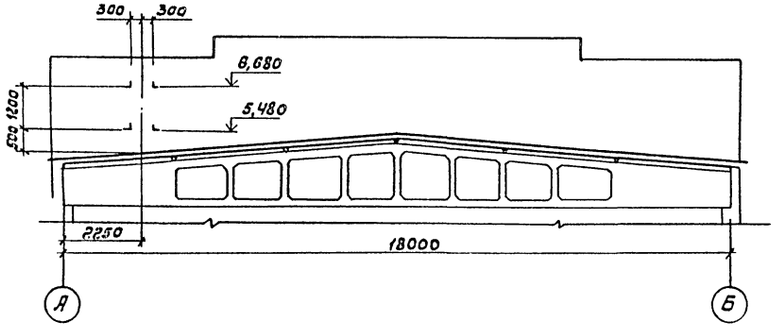

Узел I по серии 1.450.3-3.0 только для лестницы ЛМ3

21013-01

Инж.	Пылайкин		ТП 816-1-79.86-КМ
Рук. гр.	Павлинов		
Ул.спец.	Пилипчук		
Нач.отд.	Тигай		
ГИП	Глезин		
Н.контр.	Интенычева		Профилакторий для гаража на 60 автомобилей с теплой стоянкой на 22 автомобиля
Привязан			Лестница металлическая ЛМ3, ЛМ4
Инв.№			ЦИТЭПсельхозпром г. Иваново

Стадия	Лист	Листов
Р	10	

Копировал Иванова

Формат А2

Инв.№ подл. | Подп. и дата | Взам.инв.№

gost.e-ecolog.ru