ТИПОВОЙ ПРОЕКТ

816-1-71-85

Станция технического обслуживания на парк 200 тракторов К-701 и Т-150К. Вариант в железобетонных конструкциях пролетом 18 м

Альбом I

Состав проекта:

Альбом I - Общая пояснительная записка. Технология производства. Технологические коммуникации. Отопление и вентиляция Внутренние водопровод и канализация.
Альбом II - Архитектурные решения. Конструкции железобетонные.
Альбом III - Силовое электрооборудование. Электрическое освещение. Автоматизация производства. Связь и сигнализация.
Альбом IV - Изделия заводского изготовления.
Альбом V - Чертежи задания заводу - изготовителю.
Альбом VI - Спецификация оборудования.
Альбом VII - Ведомости потребности в материалах.
Альбом VIII - Сметная документация. Части 1 и 2
Альбом IX - Показатели результатов применения научно-технических достижений в строительных решениях проекта

Разработан:
проектным институтом
„Гипропромсельстрой"
Главный инженер института Шестернев
Главный инженер проекта Шатилов

Технический проект
Утвержден Госкомсельхозтехникой СССР
Протокол № 50 от 11.11.1981 г.
Рабочая документация введена в действие Гипропромсельстроем
Приказ № 459 от 13.12.1984г.
НФ ЦИТП инв № 9135/1

Привязан:

Инв. №

gost.e-ecolog.ru

Альбом I

Типовой проект 816-1-71.85

Лист	Наименование	Стр.
1	Содержание альбома - СА	2
	Пояснительная записка - ПЗ	
1	Общая пояснительная записка (начало)	3
2-4	Общая пояснительная записка (продолжение)	4
5	Общая пояснительная записка (окончание)	7
	Генеральный план - ГП	
1	Схема генерального плана	8
	Технология производства ТХ	
1	Общие данные (начало)	9
2-10	Общие данные (продолжение)	10
11	Общие данные (окончание)	19
12	План на отм. 0.000, 4.800	20
НО1-2	Лебедка монтажная электрическая 12.5 кН (доработка)	21
	Технологические коммуникации ТК	
1	Общие данные (начало)	23
2	Общие данные (окончание)	24
3	План на отм. 0.000	25
4	Схемы систем топливоснабжения, маслоснабжения и технологического пароснабжения.	26
5	Схема системы воздухоснабжения	27
	Отопление и вентиляция ОВ	
1	Общие данные (начало)	28
2	Общие данные (продолжение)	29
3	Общие данные (окончание)	30
4	Местные отсосы от технологического оборудования	31
5	План на отм. 0.000	32
6	План на отм. 4.800. Разрез 1-1	33

Продолжение

Лист	Наименование	Стр.
	Схемы систем П1÷П3	
7	Схемы систем В1÷В6, ВЕ1÷ВЕ5, У1, У2	34
8	Установка систем П1÷П4, В1÷В3, В6, В8, У1, У2	35
9	Спецификация отопительно-вентиляционных установок	36
10	План на отм. 0.000, 4.800. Схема системы отопления 1.	37
11	Схема системы отопления 2. Схема системы теплоснабжения установок П1÷П4, У1, У2.	38
12	Планы на отм. 0.000, 4.800. Схемы систем П4, В8, В9, ВЕ6÷ВЕ13	39
13	Тепловой узел.	40
14	Спецификация теплового узла	41
	Внутренние водопровод и канализация - ВК	
1	Общие данные (начало)	42
2	Общие данные (продолжение)	43
3	Общие данные (окончание)	44
4	План на отм. 0.000	45
5	План на отм. 4.800 между осями 7÷9 и А÷В. План кровли. Схема системы ВО	46
6	Схемы систем К9, В10, Т3, К2, В5, К1. Водомерный узел.	47

2

9135/1

ГИП	Шатилов			ТП - 816-1-71.85 -СА
Н.контр.	Еенна			Станция технического обслуживания на парк 20 тракторов К-701 и Т-130К вариант в железобетонных конструкциях проектом 9 м
Привязан				Стадия: Р; Лист; Листов: 1
Инв. №				Содержание альбома
				ГИПРОПРОМСЕЛЬСТРОЙ г. Саратов

Копировал Евстегнеева

Формат А2

Инв. № подл. | Подпись и дата | Взам. инв. №

Альбом I

Типовой проект 816-1-71.85

Исходные данные

Типовой проект станции технического обслуживания на парк 200 тракторов К-701 и Т-150К. Вариант в железобетонных конструкциях пролетом 18м разработан на основании плана типового проектирования Госстроя СССР на 1984г. и задания на разработку № 175-428, утверждённого Госкомсельхозтехникой СССР 28 мая 1980г.

При разработке проекта учтены нормативы и рекомендации Государственного Всесоюзного научно-исследовательского технологического института ремонта и эксплуатации машино-тракторного парка (ГОСНИТИ).

В соответствии с заданием проект разработан для следующих условий строительства:

- расчетная зимняя температура наружного воздуха -30°С (основное решение) - 20°С, -40°С (варианты);
- вес снегового покрова 0.98 кПа (основное решение) 0.69 кПа и 1,47+ кПа (варианты);
- скоростной напор ветра для III географического района 0,44 кПа. Тип местности-А,
- рельеф местности спокойный;
- территория без подработки горными выработками;
- грунтовые воды отсутствуют;
- сейсмичность не выше 6 баллов;
- грунты в основании фундаментов невучинистые, непросадочные со следующими нормативными характеристиками:

Угол трения $\varphi^н$ = 0.49 РКД, удельное сцепление $C^н$ = 2кПа, модуль деформации нескальных грунтов Е = 14,1 мПа, плотность грунта ρ = 1,8 т/м³, коэффициент безопасности грунта Кг = 1.

Станция предназначается для круглогодичного проведения технического обслуживания и текущего ремонта тракторов типа К-701 и Т-150К на базе замены агрегатов и узлов, поставляемых через технические обменные пункты райсельхозтехник со специализированных ремонтных предприятий и строится в составе действующих райсельхозтехник.

Режим работы станции принят двухсменный, при 253 рабочих днях в году и пятидневной рабочей неделе.

Мероприятия по обеспечению охраны труда и техники безопасности осуществляются в проекте соблюдением технологических, строительных, противопожарных, санитарных и других норм.

В соответствующих разделах проекты предусмотрены мероприятия по охране окружающей природной среды, обеспечивающие выделение вредностей, не превышающее предельно допустимые концентрации.

Условия привязки

Типовой проект может быть для строительства только после выполнения проектных работ по его привязке к конкретной площадке с внесением необходимых изменений в соответствии с инструкцией о составе, порядке разработки, согласования и утверждения проектно-сметной документации на строительство предприятий, зданий и сооружений СН 202-81*

Показатели результатов применения научно-технических достижений в строительных решениях проекта

В соответствии с инструкцией СН 514-79 по определению показателей изменения сметной стоимости строительно-монтажных работ, затрат труда и расхода основных строительных материалов при применении в проектах достижений науки, техники и передового опыта выполнены расчеты показателей изменения сметной стоимости строительно-монтажных работ, затрат труда и расхода основных строительных материалов.

За базисный технический уровень принят типовой проект 816-213 „Станция технического обслуживания 200 тракторов К-701 и Т-150К (150 шт К-701)", заменяемый настоящими. Показатели результатов применения научно-технических достижений в строительных решениях проекта приведены в табл. 1.

Проект соответствует действующим нормам и правилам и обеспечивает безопасную эксплуатацию здания при соблюдении предусмотренных проектом мероприятий.

Главный инженер проекта /Шатилов/

Инв. № подл. | Подпись и дата | Взам. инв. №

				Привязан	
Инв. №					
ГИП	Шатилов		11.84	ТП-816-1-71.85 ПЗ	
Н. контр.	Савина		11.84	Станция технического обслуживания на парк 200 тракторов К-701 и Т-150К (150 шт К-701) с железобетонными конструкциями пролетом 18 м	
					Стадия: Р; Лист: 1; Листов: 5
				Общая пояснительная записка (начало)	ГИПРОПРОМСЕЛЬСТРОЙ г. САРАТОВ

Копировал: Савина

Формат А2

3

9135/1

Альбом I

Типовой проект 816-1-71.85

Инв.№ подл. | Подпись и дата | Взам. инв.№

Таблица 1

№№ п/п	Обозначение технического уровня (БТУ, НТУ)	Наименование конструктивных элементов сооружения (здания) и видов работ	Ед. изм.	На единицу измерения конструктивного элемента, вида работ					
				Сметная стоимость (прямые затраты) руб	Затраты труда чел.дн.	Сталь (кроме труб), т		Цемент, т	
						в натуральном исчислении	в приведенном исчислении	в натуральном исчислении	в приведенном исчислении
1	БТУ	Фундаменты мо-							
		нолитные ж/б							
		башмаки по							
		серии 1.412-1							
		вып. 1-1, 1-2	м²	6.91	0.103	0.00363	0.00489	0.03811	0,03678
2	НТУ	Фундаменты из-							
		нолитные железо							
		бетонные башмаки							
		по серии 1412-1/77	м²	4.95	0.103	0.00274	0.00308	0,02534	0.02435
3	БТУ	Колонны сборные							
		железобетонные							
		по серии КЭ-01-49							
		вып. 3. КЭ-0-55							
		В 11	м²	11,42	0.092	0.01565	0.01818	0.01957	0,01957
4	НТУ	Колонны сборные							
		железобетонные							
		по серии 1.423-3							
		вып. 1 ШИФР							
		460-75 вып. 0,							
		1-1, 1-2	м²	6, 10	0,047	0,00826	0,01006	0,01274	0.01274
5	БТУ	Фермы сборные							
		железобетонные							
		по серии 1.463-3							
		вып 2	м²	5. 88	0. 016	0. 00637	0.01086	0.01603	0.01763
6	НТУ	Фермы сборные							
		железобетонные							
		по серии 1.463-3							
		вып.1,2 с эф-							
		фективной							
		арматурой							
		из высоко-							
		прочной арм-							
		волоки	м²	5.17	0. 016	0. 00446	0.00758	0.01346	0.01478

Продолжение

Таблица 1

№№ п/п	Обозначение технического уровня (БТУ, НТУ)	Наименование конструктивных элементов сооружения (здания) и видов работ	Ед. изм.	На единицу измерения конструктивного элемента, вида работ					
				Сметная стоимость (прямые затраты) руб.	Затраты труда чел.дн.	Сталь (кроме труб), т		Цемент, т	
						в натуральном исчислении	в приведенном исчислении	в натуральном исчислении	в приведенном исчислении
7	БТУ	Покрытие сбор-							
		ное железо-							
		бетонное из							
		плит 1.465-7	м²	8.98	0,078	0.00571	0.00588	0.0549	0.054
8	НТУ	Покрытие сбор							
		ное ж/б из							
		плит комплек							
		сных по серии							
		1.465-7/82							
		вып.1 ГОСТ							
		22790.10-							
		ГОСТ 22701.5	м²	11.26	0.079	0,00426	0.00683	0.02075	0.01931

4

9135/1

ГИП	Шатилов		
Привязан			
Инв.№			
Н.контр.	Есина		

ТП-816-1-71.85 ПЗ

Станция технического обслуживания на парк тракторов К-701 и Т-150К вариант в железобетонных конструкциях пролетом 24 м

Стадия	Лист	Листов
Р	2	

Общая пояснительная записка (продолжение)

Гипропромсельстрой г. Саратов

Копировал: Савина

Формат А2

Рекомендации по рациональной организации строительства.

1. Общие указания.

В настоящем разделе рассматриваются основные вопросы организации строительства станции технического обслуживания на парк 200 тракторов к 701 и Т-150К в железобетонных конструкциях, пролетом 18м

Осуществление строительства предусматривается силами строительно-монтажной организации соответствующего масштаба.

Обеспечение строительства рабочими кадрами, энергоресурсами, конструкциями, полуфабрикатами и материалами осуществляется упомянутой строящей организацией.

Доставка на площадку строительства конструкций, полуфабрикатов и материалов предусматривается автомобильным транспортом.

На стройплощадке предусматривается участковые склады и административно-бытовые помещения передвижного типа.

Производственный корпус запроектирован прямоугольным размерами в плане 18 х 36 м. Здание однопролетное. Шаг колонн - 6 м, высота до низа несущих конструкций покрытия - 7,20 м.

Фундаменты здания - монолитные железобетонные колонны, перекрытия запроектированы сборными железобетонными. Покрытие - комплексные сборные железобетонные плиты по сборным железобетонным фермам покрытия. Кровля рулонная.

Наружные стены - панельные из легкого бетона. Максимальный вес сборного элемента - фермы покрытия - 6,65 т.

Административно-бытовые помещения располагаются в двухэтажной пристройке с размерами в плане 12 х 24,0 м и высотой первого этажа 4,30 м, второго - 3,30 м.

Стены здания кирпичные. Максимальный вес сборного элемента - панели покрытия - 2,80 т

Строительный объем проектируемых зданий - 9200,00 м³.

Полная сметная стоимость строительства станции - 235,29 тыс. руб.

в том числе строительно-монтажных работ - 171,26 тыс. руб.

2. Объёмы строительно-монтажных работ

Объемы строительно-монтажных работ определены по данным архитектурно-строительной части проекта и сметам для основного варианта, запроектированного для возведения в районах с расчётной зимней температурой воздуха $t_н = -30°C$ и снеговой нагрузкой 100 кгс/м² и приводятся в табл 2

Таблица 2

Наименование	Ед. изм.	Кол.	Примечание
1. Земляные работы			
выемка грунта	тыс. м³	0,90	
обратная засыпка	тыс. м³	0,69	
2. Устройство монолитных			
конструкций:			
железобетонных	тыс. м³	0,17	
бетонных	тыс. м³	0,23	
3. Монтаж сборных конструкций			
железобетонных и бетонных	тыс. м³	0,18	
стальных	т	13,78	
4. Кирпичная кладка	тыс. м³	0,51	
5. Заполнение проемов			
оконных	м²	177,64	
дверных	м²	71,24	
воротных	м²	129,90	
6. Монтаж легкобетонных			
стеновых панелей	м³	178,61	
8. Устройство полов	тыс. м²	1,18	
9. Устройство рулонной кровли	тыс. м²	1,03	
10. Отделочные работы			
облицовочные	тыс. м²	0,74	
малярные	тыс. м²	5,14	
штукатурные	тыс. м²	4,27	
11. Внутренние санитарно-			
технические работы	тыс. руб.	19,38	
12. Электромонтажные работы	тыс. руб.	10,82	

3 Потребность в строительных конструкциях, деталях, полуфабрикатах и материалах.

Потребность строительства в основных строительных конструкциях, деталях, полуфабрикатах и материалах определена по СН и П ч. IV в соответствии с объёмами работ и приведена в табл. 3

Таблица 3

Наименование	Ед. изм.	Кол.	Примечание
1. Сборные конструкции железобетонные			
и бетонные стальные	тыс. м³	0,18	
	тн	13,48	
2. Столярные изделия			
оконные блоки	м²	177,64	
дверные	м²	71,24	
3. Товарный бетон для			
монолитных конструкций	тыс. м³	0,40	
4. Строительный раствор	м³	230,31	
5. Легкобетонные стеновые			
панели	м³	178,61	
6. Асфальтобетон	тн	12,47	
7. Кирпич.	тыс. шт.	197,01	
8. Щебень, гравий	м³	307,69	
9. Песок	м³	274,50	
10. Битум	тн	12,21	
12. Лесоматериалы	м³	15,82	
13. Сталь: арматура для			
монолитных конструкций	тн	5,26	
мелкосортовая, полосовая, прочая	тн	1,81	
14. Рулонные материалы	тыс. м²	6,16	
в том числе линолиум	тыс. м²	0,133	
15. Стекло	м²	281,0	
16. Блоки стеклянные	тыс. шт.	0,08	
17. Листы асбестоцементные	м²	51,12	
18. Плиты древесноволокнистые	м²	27,80	
19. трубы: стальные	км	1,01	
чугунные	км	0,55	
полиэтиленовые	км	0,01	

5

9135/1

ГИП	Шатилов		12.84
Гл.спец.	Буров		26.84
Рук.др.	Ефремов		26.84
Ст.ин.	Иокша		25.8.84
Н.контр.	Есина		12.84

ТП 816-1-71.85 ПЗ

Станция технического обслуживания на парк 200 тракторов К-701 и Т-150К. Вариант в железобетонных конструкциях пролетом 18м

Стадия	Лист	Листов
Р	3	

Общая пояснительная записка (продолжение)

ГИПРОПРОМСЕЛЬСТРОЙ г. Саратов

Копировал: Ланцева

Формат А2

Привязан

Инв. №

Инв. № подл. | Подп. и дата | Взам. инв. №

Типовой проект 816-1-71.85 альбом I

Альбом I

Типовой проект · 816-1-71.85

4. Сроки строительства.

Продолжительность строительства станции технического обслуживания на 200 тракторов К-700 и Т-150 К. определена в соответствии с „нормами продолжительности строительства предприятий зданий и сооружений" (СН440-72 раздел 6 § 2 пункт 14 стр 286) составляет 8 месяцев, в том числе подготовительный период 1 месяц.

Основными ведущими работами на указанных объектах являются монтаж сборных железобетонных и стальных конструкций и укладка монолитного бетона.

5. Рекомендации по методам производства работ.

Строительные и монтажные работы на площадке выполняются поточно по совмещенным графикам с применением комплексной механизации.

Подготовительные работы на площадке: устройство первоочередных постоянных и временных автодорог, сетей электроснабжения и водоснабжения, временных сооружений (контор, бытовых сооружений, складов и т. п.) выполняются до начала основных работ по строительству.

Изготовление сборных железобетонных и стальных конструкций производится за пределами строительной площадки на предприятиях стройиндустрии и специализированных заводах стальконструкций.

Приготовление бетона и раствора предусматривается на центрилизованном бетонорастворном узле строительной организации

Земляные работы

Выемка грунта по вертикальной планировке, устройству корыт под автомобильные и железнодорожные дороги производится при помощи бульдозера Д-259А. Котлованы под фундаменты зданий и сооружений разрабатываются экскаватором типа Э-5015А „обратная лопата" с отвозкой грунта в постоянный и временный отвалы. При наличии грунтовых вод производится откачка самовсасывающими насосами на всем протяжении работ по устройству фундаментов и гидроизоляции

Бетонные работы.

Доставка бетона на объект производится автосамосвалами с разгрузкой в вибропитатели или поворотные бадьи. В места укладки бетон подается при помощи виброжелобов или кранами в бадьях. Опалубка применяется инвентарная, щитовая, арматура в виде сеток и каркасов. Уплотнение бетона при укладке выполняется электровибраторами.

Монтаж сборных железобетонных и стальных конструкций.

Доставка конструкций на строиплощадку осуществляется автомобильным транспортом.

Монтаж сборных конструкций по производственной части корпуса предусматривается осуществлять гусеничным краном МКГ-16.

Подачу материалов и монтаж сборных конструкций по двухэтажной пристройке рекомендуется выполнять при помощи автокрана КС-4561 (К-162).

Потребность в основных строительных машинах и механизмах определена, исходя из принятых методов производства работ и сроков строительства и приведена в таблице 4.

Таблица 4

Наименование	Марка	Кол.	Примечание
1. Экскаватор	Э-5015А	1	
2. Бульдозер	Д-259А	1	
3. Кран гусеничный	МКГ-16	1	
4. Кран автомобильный	КС-4561	1	
5. Кран автомобильный	КС-2561	1	
6. Автопогрузчик	4003	1	
7. Строительный подъемник	ТП-2	1	
8. Вибропитатели, вибролотка	—	2	
9. Электровибраторы разные	—	1	
10. Компрессор передвижной	СО-45А	1	
11. Ацетиленовая установка	ГИВ-1,25	1	
12. Электросварочный агрегат	СГЭ-34	2	
13. Электролебедка	ТЛ-9	2	
14. Автотранспорт	—	—	определяется при привязке

6. Потребность в энергоресурсах и воде

Потребность в энергоресурсах и воде определена по укрупненным показателям на 1 млн. рублей годового объема строительно-монтажных работ и приведена в табл. 5.

Таблица 5

Наименование	Ед. изм.	Кол.	Примечание
1. Электроэнергия	кВА	39	
2. Вода: а) на производственные нужды и хоз/питьевые	л/сек	0,37	
б) на пожаротушение	л/сек	20	
3. Кислород	м³/год	732	
4. Пар	кг/час	94	

Обеспечение строительства электроэнергией и водой предусматривается от постоянных и временных сетей, которые выполняются в подготовительный период. Сжатый воздух и ацетилен поступает от передвижных агрегатов.

Кислород доставляется на площадку в баллонах.

7. Кадры.

Потребность в кадрах определена, исходя из годовой плановой выработки 9000 рублей на работающего и объема строительно-монтажных работ 171,28 тыс. рублей, и составляет 29 человек, в том числе ИТР, служащих МОП и охраны 5 человек.

Работы по монтажу конструкций выполняются в 2 смены.

Общая трудоемкость строительства 2794 чел. дней (из расчёта пятидневной рабочей недели)

9135/1

ГИП	Шатилов		12.85
Гл. спец.	Буров		
Рук. пр.	Ефремов		
Ст. инж.	Накша		11.85
Н. контр.	Есина		11.84

ТП-816-1-71.85 ПЗ

Станция технического обслуживания на парк 200 тракторов К-701 и Т-150К. вариант в железобетонных конструкциях пролетом 18 м

Стадия	Лист	Листов
Р	4	

Общая пояснительная записка (продолжение)

ГИПРОПРОМСЕЛЬСТРОЙ г. Саратов

Копировал: Ланцева

Формат А2

Инв. № подл. | Подпись и дата | Взам. инв. №

Привязан

Инв. №

Альбом I

Типовой проект 816-1-71.85

Основные технико-экономические показатели

Наименование показателей	Ед. изм.	Показатели по проекту	Показатели по проекту-аналогу т.п. 816-213	Примечание
1. Проектная мощность в натуральном выражении:				
К-701	тракт.	200	85	
Т-150 К	—"—	—	100	
МТЗ-80	—"—	—	15	
2. Годовой выпуск товарной продукции в				
оптовых ценах всего	тыс.руб	518,10	331,27	
в том числе:				
объем работ, выполняемый в здании станции	—"—	414,52	264,75	
объем работ, выполняемый в хозяйствах	—"—	103,58	66,52	
3. Общая сметная стоимость строительства	тыс.руб	235,29	233,15	
в том числе:				
- строительно-монтажные работы	—"—	171,26	165,10	
- оборудование	—"—	64,03	67,63	
Стоимость строительно-монтажных работ:				
- на 1 м² общей площади	руб	141,65	165,95	
- на 1 м³ строительного объема	—"—	18,61	19,33	
Удельные капитальные вложения на				
1000 руб товарной продукции	руб.	568	881	
4. Производственные фонды	тыс.руб	264,38	252,94	
Основные производственные фонды	—"—	234,55	232,36	
из них: - здания и сооружения	—"—	158,23	147,76	
- оборудование	—"—	76,32	84,60	
Нормируемые оборотные средства	тыс.руб	29,83	20,58	
Производственные фонды на 1000 руб.				
товарной продукции	тыс.руб	0,64	0,95	
Годовой выпуск товарной продукции				
на 1 руб основных производственных фондов	руб	1,77	1,14	
5. Себестоимость годового выпуска продукции	тыс.руб	337,00	248,17	
6. Затраты производства на 1 руб. продукции	коп.	81,3	93,7	
7. Годовая прибыль	тыс.руб	77,52	16,58	
8. Уровень рентабельности	%	29,3	6,6	
9. Срок окупаемости капитальных вложений	лет	3,0	14,3	
10. Списочная численность работающих	чел.	32	36	
в том числе: рабочих	—"—	27	29	
из них: работающие в подразделениях Райсельхозтехники	—"—	2	1	
11. Уровень механизации и автомати-				
зации производственных процессов	%	38,3	—	
12. Производительность труда				
Годовой выпуск продукции				
- на одного работающего	руб.	12954	7354	
13. Режим работы предприятия				
- рабочих дней в году	дней	253	253	

Продолжение

Наименование показателей	Ед. изм.	Показатели по проекту	Показатели по проекту-аналогу т.п. 816-213	Примечание
- рабочих смен в сутки	смен	2	2	
- продолжительность смены	час	8,2	8,2	
- коэффициент сменности по рабочим	„К"	1,50	1,44	
14. Коэффициент экономической эффек-				
тивности капитальных вложений	„К"	0,33	0,07	
15. Приведенные затраты на 1 руб				
товарной продукции	руб	0,88	1,04	
16. Продолжительность строительства	мес	8	—	
в том числе: подготовительного периода	—"—	1	—	
17. Объем строительный	м³	9200,00	8540,00	
объем строительный на 1000 руб продукции	м³	22,19	32,26	
18. Площадь:				
— застройки	м²	994,20	839,00	
— общая	—"—	1209,00	994,90	
Площадь общая на 1000 руб. продукции	м²	2,92	3,76	
Выпуск продукции на 1 м². Общей площади	руб	342,86	266,11	
19. Годовая потребность в				
— электроэнергии	тыс. квт.час	223,94	282,00	
— теплоэнергии со стороны	г.кал.	1433,10	2129,60	
— воде	м³	1099	5150	
20. Годовое количество сточных вод	м³	860,0	1776	
21. Удельный расход энергетических ресурсов				
на 1000 руб продукции:				
— электроэнергии	квт.час	540,24	1065,16	
— тепла	г.кал	3,46	8,04	
— воды	м³	2,65	19,45	
22. Трудоёмкость строительно-монтажных работ	чел.дн	2793,61	3174,91	
Трудоёмкость на 1000 руб. продукции	—"—	6,74	11,99	
Тоже, на 1 м² общей площади	—"—	2,31	3,19	
То же, на 1 м³ строительного объема	—"—	0,30	0,37	
То же, на 1 млн. руб. СМР	—"—	16312,10	19230,22	
23. Расход строительных материалов:				
Цемент	тн	256,89	117,45	
Цемент, приведенный к марке М-400	—"—	249,07	—	

Продолжение

Наименование показателей	Ед. изм.	Показатели по проекту	Показатели по проекту-аналогу т.п. 816-213	Примечание
То же, на 1000 руб. продукции	тн	0,60	—	
То же, на 1 м² общей площади	—"—	0,21	—	
То же, на 1 м³ строительного объёма	—"—	0,03	—	
То же, на 1 млн. руб. СМР	—"—	1454,34	—	
Сталь	тн	37,53	42,68	
Сталь, приведенная к классу А-I	тн	52,39	—	
То же, на 1000 руб продукции	—"—	0,13	—	
То же, на 1 м² общей площади	—"—	0,04	—	
То же, на 1 м³ строительного объёма	—"—	0,006	—	
То же, на 1 млн. руб. СМР	—"—	305,91	—	
Бетон и железобетон общий	м³	760,18	511,47	
То же, на 1 м² общей площади	—"—	0,63	0,51	
То же, на 1 м³ строительного объёма	—"—	0,08	0,08	
То же, на 1 млн. руб. СМР	—"—	4438,75	3097,94	
То же, на 1000 руб продукции	—"—	1,83	1,93	
Лесоматериалы	м³	42,71	152,93	
Пиломатериалы в круглом лесе	—"—	75,28	—	
То же, на 1000 руб. продукции	—"—	0,18	—	
То же, на 1 млн. руб. СМР	—"—	440,2	—	
Кирпич	тыс.шт	197,00	173,16	
Кирпич на 1000 руб продукции	—"—	0,47	0,65	
То же, на 1 млн. руб СМР	—"—	1150,30	1048,82	
Эксплуатационные расходы				
Расход холодной воды	м³/сут	2,62	20,42	
Расход тепла - всего	кал.час / вт	829440 / 964640	818190 / —	
в том числе:				
— на отопление	—"—	172750 / 200910	120040 / —	
— на вентиляцию	—"—	609390 / 708720	597950 / —	
— на горячее водоснабжение	—"—	47300 / 55010	100200 / —	
Потребная электрическая мощность	квт	91,1	155	
Удельный показатель расхода тепла на				
отопление производственного корпуса				
— по проекту	ккал/м²с	0,39	—	
— контрольный	—"—	0,42	—	

Примечание: В проекте-аналоге приведены в сопоставимый вид: стоимость строительства (по ценам, введенным с 01.01.84г), годовой выпуск товарной продукции, стоимость энергоресурсов (по ценам введенным с 01.01.82г) и другие затраты

7

9135/1

ГИП	Шатилов		11.84
НАЧ.ОТД.	Деревнин		11.84
ГЛ.СПЕЦ.	Савинов		11.84
РУК.ГР.	Василец		11.84
Инженер	Оверченко		11.84
Н.КОНТР.	Есина		11.84

ТП 816-1-71.85 -П3

Станция технического обслуживания на парк 200 тракторов К-701. Вариант в железобетонных конструкциях. Проектная [illegible]

Стадия	Лист	Листов
Р	5	

Общая пояснительная записка (окончание)

Гипропромсельстрой г. Саратов

Привязан

Инв. №

Корректор: Несмеянова

Формат А2

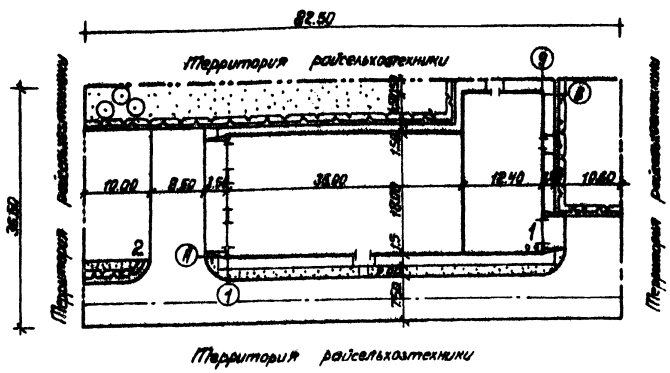

Экспликация зданий и сооружений

N на ген-плану	Наименование здания (сооружения)	Номер проектного решения	Строительный объем, м³	Площадь застройки, м²
1	Станция технического обслуживания			
	на парк 200 тракторов К-701 и Т-150К		994.20	9200.00
2	Открытая площадка для тракторов		200.00	—

Основные технико-экономические показатели застройки

Наименование	Ед. изм.	Количество
Площадь участка в условных границах	га	0.30
Площадь застройки участка	га	0.12
Площадь покрытия дорог, отмосток, тротуаров и площадок	га	0.11
Площадь озеленения	га	0.07
Плотность застройки	%	40
Процент использования территории	%	77
Процент озеленения	%	23

Типовой проект разработан в соответствии с действующими нормами и правилами и предусматривает мероприятия, обеспечивающие взрывную, взрывопожарную и пожарную безопасность при эксплуатации здания.

Главный инженер проекта Г. Шатилов

Типовой проект 816-1-71.85

Инв. № подл. | Подпись и дата | Взам. инв. №

Нач. отд. ГХ Шатилов
Нач. отд. СО-ТМ Шатилов
Нач. отд. ВК Шестернев
Нач. отд. ЭМ Шатилов
Нач. отд. ОВиК Хегирев

Привязан			
Инв. №			

Гл. инж.	Шестернев		
Гл. спец.	Шатилов		
Нач. отд.	Горбунов		
Гл. спец.	Казаков		
Рук. гр.	Бородкин		
Ст. инж.	Ерешкина		
Н. контр.	Есина		

ТП 816-1-71.85 -О-ГП

Станция технического обслуживания на парк 200 тракторов К-701 и Т-150К. Привязана в климатических районах I, II, III, IV, V, VI, VII, VIII, IX, X, XI, XII, XIII, XIV, XV, XVI, XVII, XVIII, XIX, XX, XXI, XXII, XXIII, XXIV, XXV, XXVI, XXVII, XXVIII, XXIX, XXX, XXXI, XXXII, XXXIII, XXXIV, XXXV, XXXVI, XXXVII, XXXVIII, XXXIX, XL, XLI, XLII, XLIII, XLIV, XLV, XLVI, XLVII, XLVIII, XLIX, L, LI, LII, LIII, LIV, LV, LVI, LVII, LVIII, LIX, LX, LXI, LXII, LXIII, LXIV, LXV, LXVI, LXVII, LXVIII, LXIX, LXX, LXXI, LXXII, LXXIII, LXXIV, LXXV, LXXVI, LXXVII, LXXVIII, LXXIX, LXXX, LXXXI, LXXXII, LXXXIII, LXXXIV, LXXXV, LXXXVI, LXXXVII, LXXXVIII, LXXXIX, XC, XCI, XCII, XCIII, XCIV, XCV, XCVI, XCVII, XCVIII, XCIX, C, CI, CII, CIII, CIV, CV, CVI, CVII, CVIII, CIX, CX, CXI, CXII, CXIII, CXIV, CXV, CXVI, CXVII, CXVIII, CXIX, CXX, CXXI, CXXII, CXXIII, CXXIV, CXXV, CXXVI, CXXVII, CXXVIII, CXXIX, CXXX, CXXXI, CXXXII, CXXXIII, CXXXIV, CXXXV, CXXXVI, CXXXVII, CXXXVIII, CXXXIX, CXL, CXLI, CXLII, CXLIII, CXLIV, CXLV, CXLVI, CXLVII, CXLVIII, CXLIX, CL, CLI, CLII, CLIII, CLIV, CLV, CLVI, CLVII, CLVIII, CLIX, CLX, CLXI, CLXII, CLXIII, CLXIV, CLXV, CLXVI, CLXVII, CLXVIII, CLXIX, CLXX, CLXXI, CLXXII, CLXXIII, CLXXIV, CLXXV, CLXXVI, CLXXVII, CLXXVIII, CLXXIX, CLXXX, CLXXXI, CLXXXII, CLXXXIII, CLXXXIV, CLXXXV, CLXXXVI, CLXXXVII, CLXXXVIII, CLXXXIX, CXC, CXCI, CXCII, CXCIII, CXCIV, CXCV, CXCVI, CXCVII, CXCVIII, CXCIX, CC, CCI, CCII, CCIII, CCIV, CCV, CCVI, CCVII, CCVIII, CCIX, CCX, CCXI, CCXII, CCXIII, CCXIV, CCXV, CCXVI, CCXVII, CCXVIII, CCXIX, CCXX, CCXXI, CCXXII, CCXXIII, CCXXIV, CCXXV, CCXXVI, CCXXVII, CCXXVIII, CCXXIX, CCXXX, CCXXXI, CCXXXII, CCXXXIII, CCXXXIV, CCXXXV, CCXXXVI, CCXXXVII, CCXXXVIII, CCXXXIX, CCXL, CCXLI, CCXLII, CCXLIII, CCXLIV, CCXLV, CCXLVI, CCXLVII, CCXLVIII, CCXLIX, CCL, CCLI, CCLII, CCLIII, CCLIV, CCLV, CCLVI, CCLVII, CCLVIII, CCLIX, CCLX, CCLXI, CCLXII, CCLXIII, CCLXIV, CCLXV, CCLXVI, CCLXVII, CCLXVIII, CCLXIX, CCLXX, CCLXXI, CCLXXII, CCLXXIII, CCLXXIV, CCLXXV, CCLXXVI, CCLXXVII, CCLXXVIII, CCLXXIX, CCLXXX, CCLXXXI, CCLXXXII, CCLXXXIII, CCLXXXIV, CCLXXXV, CCLXXXVI, CCLXXXVII, CCLXXXVIII, CCLXXXIX, CCXC, CCXCI, CCXCII, CCXCIII, CCXCIV, CCXCV, CCXCVI, CCXCVII, CCXCVIII, CCXCIX, CCC, CCCI, CCCII, CCCIII, CCCIV, CCCV, CCCVI, CCCVII, CCCVIII, CCCIX, CCCX, CCCXI, CCCXII, CCCXIII, CCCXIV, CCCXV, CCCXVI, CCCXVII, CCCXVIII, CCCXIX, CCCXX, CCCXXI, CCCXXII, CCCXXIII, CCCXXIV, CCCXXV, CCCXXVI, CCCXXVII, CCCXXVIII, CCCXXIX, CCCXXX, CCCXXXI, CCCXXXII, CCCXXXIII, CCCXXXIV, CCCXXXV, CCCXXXVI, CCCXXXVII, CCCXXXVIII, CCCXXXIX, CCCXL, CCCXLI, CCCXLII, CCCXLIII, CCCXLIV, CCCXLV, CCCXLVI, CCCXLVII, CCCXLVIII, CCCXLIX, CCCL, CCCLI, CCCLII, CCCLIII, CCCLIV, CCCLV, CCCLVI, CCCLVII, CCCLVIII, CCCLIX, CCCLX, CCCLXI, CCCLXII, CCCLXIII, CCCLXIV, CCCLXV, CCCLXVI, CCCLXVII, CCCLXVIII, CCCLXIX, CCCLXX, CCCLXXI, CCCLXXII, CCCLXXIII, CCCLXXIV, CCCLXXV, CCCLXXVI, CCCLXXVII, CCCLXXVIII, CCCLXXIX, CCCLXXX, CCCLXXXI, CCCLXXXII, CCCLXXXIII, CCCLXXXIV, CCCLXXXV, CCCLXXXVI, CCCLXXXVII, CCCLXXXVIII, CCCLXXXIX, CCCXC, CCCXCI, CCCXCII, CCCXCIII, CCCXCIV, CCCXCV, CCCXCVI, CCCXCVII, CCCXCVIII, CCCXCIX, CD, CDI, CDII, CDIII, CDIV, CDV, CDVI, CDVII, CDVIII, CDIX, CDX, CDXI, CDXII, CDXIII, CDXIV, CDXV, CDXVI, CDXVII, CDXVIII, CDXIX, CDXX, CDXXI, CDXXII, CDXXIII, CDXXIV, CDXXV, CDXXVI, CDXXVII, CDXXVIII, CDXXIX, CDXXX, CDXXXI, CDXXXII, CDXXXIII, CDXXXIV, CDXXXV, CDXXXVI, CDXXXVII, CDXXXVIII, CDXXXIX, CDXL, CDXLI, CDXLII, CDXLIII, CDXLIV, CDXLV, CDXLVI, CDXLVII, CDXLVIII, CDXLIX, CDL, CDLI, CDLII, CDLIII, CDLIV, CDLV, CDLVI, CDLVII, CDLVIII, CDLIX, CDLX, CDLXI, CDLXII, CDLXIII, CDLXIV, CDLXV, CDLXVI, CDLXVII, CDLXVIII, CDLXIX, CDLXX, CDLXXI, CDLXXII, CDLXXIII, CDLXXIV, CDLXXV, CDLXXVI, CDLXXVII, CDLXXVIII, CDLXXIX, CDLXXX, CDLXXXI, CDLXXXII, CDLXXXIII, CDLXXXIV, CDLXXXV, CDLXXXVI, CDLXXXVII, CDLXXXVIII, CDLXXXIX, CDXC, CDXCI, CDXCII, CDXCIII, CDXCIV, CDXCV, CDXCVI, CDXCVII, CDXCVIII, CDXCIX, D, DI, DII, DIII, DIV, DV, DVI, DVII, DVIII, DIX, DX, DXI, DXII, DXIII, DXIV, DXV, DXVI, DXVII, DXVIII, DXIX, DXX, DXXI, DXXII, DXXIII, DXXIV, DXXV, DXXVI, DXXVII, DXXVIII, DXXIX, DXXX, DXXXI, DXXXII, DXXXIII, DXXXIV, DXXXV, DXXXVI, DXXXVII, DXXXVIII, DXXXIX, DXL, DXLI, DXLII, DXLIII, DXLIV, DXLV, DXLVI, DXLVII, DXLVIII, DXLIX, DL, DLI, DLII, DLIII, DLIV, DLV, DLVI, DLVII, DLVIII, DLIX, DLX, DLXI, DLXII, DLXIII, DLXIV, DLXV, DLXVI, DLXVII, DLXVIII, DLXIX, DLXX, DLXXI, DLXXII, DLXXIII, DLXXIV, DLXXV, DLXXVI, DLXXVII, DLXXVIII, DLXXIX, DLXXX, DLXXXI, DLXXXII, DLXXXIII, DLXXXIV, DLXXXV, DLXXXVI, DLXXXVII, DLXXXVIII, DLXXXIX, DXC, DXCI, DXCII, DXCIII, DXCIV, DXCV, DXCVI, DXCVII, DXCVIII, DXCIX, DC, DCI, DCII, DCIII, DCIV, DCV, DCVI, DCVII, DCVIII, DCIX, DCX, DCXI, DCXII, DCXIII, DCXIV, DCXV, DCXVI, DCXVII, DCXVIII, DCXIX, DCXX, DCXXI, DCXXII, DCXXIII, DCXXIV, DCXXV, DCXXVI, DCXXVII, DCXXVIII, DCXXIX, DCXXX, DCXXXI, DCXXXII, DCXXXIII, DCXXXIV, DCXXXV, DCXXXVI, DCXXXVII, DCXXXVIII, DCXXXIX, DCXL, DCXLI, DCXLII, DCXLIII, DCXLIV, DCXLV, DCXLVI, DCXLVII, DCXLVIII, DCXLIX, DCL, DCLI, DCLII, DCLIII, DCLIV, DCLV, DCLVI, DCLVII, DCLVIII, DCLIX, DCLX, DCLXI, DCLXII, DCLXIII, DCLXIV, DCLXV, DCLXVI, DCLXVII, DCLXVIII, DCLXIX, DCLXX, DCLXXI, DCLXXII, DCLXXIII, DCLXXIV, DCLXXV, DCLXXVI, DCLXXVII, DCLXXVIII, DCLXXIX, DCLXXX, DCLXXXI, DCLXXXII, DCLXXXIII, DCLXXXIV, DCLXXXV, DCLXXXVI, DCLXXXVII, DCLXXXVIII, DCLXXXIX, DCXC, DCXCI, DCXCII, DCXCIII, DCXCIV, DCXCV, DCXCVI, DCXCVII, DCXCVIII, DCXCIX, DCC, DCCI, DCCII, DCCIII, DCCIV, DCCV, DCCVI, DCCVII, DCCVIII, DCCIX, DCCX, DCCXI, DCCXII, DCCXIII, DCCXIV, DCCXV, DCCXVI, DCCXVII, DCCXVIII, DCCXIX, DCCXX, DCCXXI, DCCXXII, DCCXXIII, DCCXXIV, DCCXXV, DCCXXVI, DCCXXVII, DCCXXVIII, DCCXXIX, DCCXXX, DCCXXXI, DCCXXXII, DCCXXXIII, DCCXXXIV, DCCXXXV, DCCXXXVI, DCCXXXVII, DCCXXXVIII, DCCXXXIX, DCCXL, DCCXLI, DCCXLII, DCCXLIII, DCCXLIV, DCCXLV, DCCXLVI, DCCXLVII, DCCXLVIII, DCCXLIX, DCCL, DCCLI, DCCLII, DCCLIII, DCCLIV, DCCLV, DCCLVI, DCCLVII, DCCLVIII, DCCLIX, DCCLX, DCCLXI, DCCLXII, DCCLXIII, DCCLXIV, DCCLXV, DCCLXVI, DCCLXVII, DCCLXVIII, DCCLXIX, DCCLXX, DCCLXXI, DCCLXXII, DCCLXXIII, DCCLXXIV, DCCLXXV, DCCLXXVI, DCCLXXVII, DCCLXXVIII, DCCLXXIX, DCCLXXX, DCCLXXXI, DCCLXXXII, DCCLXXXIII, DCCLXXXIV, DCCLXXXV, DCCLXXXVI, DCCLXXXVII, DCCLXXXVIII, DCCLXXXIX, DCCXC, DCCXCI, DCCXCII, DCCXCIII, DCCXCIV, DCCXCV, DCCXCVI, DCCXCVII, DCCXCVIII, DCCXCIX, DCCC, DCCCI, DCCCII, DCCCIII, DCCCIV, DCCCV, DCCCVI, DCCCVII, DCCCVIII, DCCCIX, DCCCX, DCCCXI, DCCCXII, DCCCXIII, DCCCXIV, DCCCXV, DCCCXVI, DCCCXVII, DCCCXVIII, DCCCXIX, DCCCXX, DCCCXXI, DCCCXXII, DCCCXXIII, DCCCXXIV, DCCCXXV, DCCCXXVI, DCCCXXVII, DCCCXXVIII, DCCCXXIX, DCCCXXX, DCCCXXXI, DCCCXXXII, DCCCXXXIII, DCCCXXXIV, DCCCXXXV, DCCCXXXVI, DCCCXXXVII, DCCCXXXVIII, DCCCXXXIX, DCCCXL, DCCCXLI, DCCCXLII, DCCCXLIII, DCCCXLIV, DCCCXLV, DCCCXLVI, DCCCXLVII, DCCCXLVIII, DCCCXLIX, DCCCL, DCCCLI, DCCCLII, DCCCLIII, DCCCLIV, DCCCLV, DCCCLVI, DCCCLVII, DCCCLVIII, DCCCLIX, DCCCLX, DCCCLXI, DCCCLXII, DCCCLXIII, DCCCLXIV, DCCCLXV, DCCCLXVI, DCCCLXVII, DCCCLXVIII, DCCCLXIX, DCCCLXX, DCCCLXXI, DCCCLXXII, DCCCLXXIII, DCCCLXXIV, DCCCLXXV, DCCCLXXVI, DCCCLXXVII, DCCCLXXVIII, DCCCLXXIX, DCCCLXXX, DCCCLXXXI, DCCCLXXXII, DCCCLXXXIII, DCCCLXXXIV, DCCCLXXXV, DCCCLXXXVI, DCCCLXXXVII, DCCCLXXXVIII, DCCCLXXXIX, DCCCXC, DCCCXCI, DCCCXCII, DCCCXCIII, DCCCXCIV, DCCCXCV, DCCCXCVI, DCCCXCVII, DCCCXCVIII, DCCCXCIX, CM, CMI, CMII, CMIII, CMIV, CMV, CMVI, CMVII, CMVIII, CMIX, CMX, CMXI, CMXII, CMXIII, CMXIV, CMXV, CMXVI, CMXVII, CMXVIII, CMXIX, CMXX, CMXXI, CMXXII, CMXXIII, CMXXIV, CMXXV, CMXXVI, CMXXVII, CMXXVIII, CMXXIX, CMXXX, CMXXXI, CMXXXII, CMXXXIII, CMXXXIV, CMXXXV, CMXXXVI, CMXXXVII, CMXXXVIII, CMXXXIX, CMXL, CMXLI, CMXLII, CMXLIII, CMXLIV, CMXLV, CMXLVI, CMXLVII, CMXLVIII, CMXLIX, CML, CMLI, CMLII, CMLIII, CMLIV, CMLV, CMLVI, CMLVII, CMLVIII, CMLIX, CMLX, CMLXI, CMLXII, CMLXIII, CMLXIV, CMLXV, CMLXVI, CMLXVII, CMLXVIII, CMLXIX, CMLXX, CMLXXI, CMLXXII, CMLXXIII, CMLXXIV, CMLXXV, CMLXXVI, CMLXXVII, CMLXXVIII, CMLXXIX, CMLXXX, CMLXXXI, CMLXXXII, CMLXXXIII, CMLXXXIV, CMLXXXV, CMLXXXVI, CMLXXXVII, CMLXXXVIII, CMLXXXIX, CMXC, CMXCI, CMXCII, CMXCIII, CMXCIV, CMXCV, CMXCVI, CMXCVII, CMXCVIII, CMXCIX, M, MI, MII, MIII, MIV, MV, MVI, MVII, MVIII, MIX, MX, MXI, MXII, MXIII, MXIV, MXV, MXVI, MXVII, MXVIII, MXIX, MXX, MXXI, MXXII, MXXIII, MXXIV, MXXV, MXXVI, MXXVII, MXXVIII, MXXIX, MXXX, MXXXI, MXXXII, MXXXIII, MXXXIV, MXXXV, MXXXVI, MXXXVII, MXXXVIII, MXXXIX, MXL, MXLI, MXLII, MXLIII, MXLIV, MXLV, MXLVI, MXLVII, MXLVIII, MXLIX, ML, MLI, MLII, MLIII, MLIV, MLV, MLVI, MLVII, MLVIII, MLIX, MLX, MLXI, MLXII, MLXIII, MLXIV, MLXV, MLXVI, MLXVII, MLXVIII, MLXIX, MLXX, MLXXI, MLXXII, MLXXIII, MLXXIV, MLXXV, MLXXVI, MLXXVII, MLXXVIII, MLXXIX, MLXXX, MLXXXI, MLXXXII, MLXXXIII, MLXXXIV, MLXXXV, MLXXXVI, MLXXXVII, MLXXXVIII, MLXXXIX, MXC, MXCI, MXCII, MXCIII, MXCIV, MXCV, MXCVI, MXCVII, MXCVIII, MXCIX, MC, MCI, MCII, MCIII, MCIV, MCV, MCVI, MCVII, MCVIII, MCIX, MCX, MCXI, MCXII, MCXIII, MCXIV, MCXV, MCXVI, MCXVII, MCXVIII, MCXIX, MCXX, MCXXI, MCXXII, MCXXIII, MCXXIV, MCXXV, MCXXVI, MCXXVII, MCXXVIII, MCXXIX, MCXXX, MCXXXI, MCXXXII, MCXXXIII, MCXXXIV, MCXXXV, MCXXXVI, MCXXXVII, MCXXXVIII, MCXXXIX, MCXL, MCXLI, MCXLII, MCXLIII, MCXLIV, MCXLV, MCXLVI, MCXLVII, MCXLVIII, MCXLIX, MCL, MCLI, MCLII, MCLIII, MCLIV, MCLV, MCLVI, MCLVII, MCLVIII, MCLIX, MCLX, MCLXI, MCLXII, MCLXIII, MCLXIV, MCLXV, MCLXVI, MCLXVII, MCLXVIII, MCLXIX, MCLXX, MCLXXI, MCLXXII, MCLXXIII, MCLXXIV, MCLXXV, MCLXXVI, MCLXXVII, MCLXXVIII, MCLXXIX, MCLXXX, MCLXXXI, MCLXXXII, MCLXXXIII, MCLXXXIV, MCLXXXV, MCLXXXVI, MCLXXXVII, MCLXXXVIII, MCLXXXIX, MCXC, MCXCI, MCXCII, MCXCIII, MCXCIV, MCXCV, MCXCVI, MCXCVII, MCXCVIII, MCXCIX, MM, MMI, MMII, MMIII, MMIV, MMV, MMVI, MMVII, MMVIII, MMIX, MMX, MMXI, MMXII, MMXIII, MMXIV, MMXV, MMXVI, MMXVII, MMXVIII, MMXIX, MMXX, MMXXI, MMXXII, MMXXIII, MMXXIV, MMXXV, MMXXVI, MMXXVII, MMXXVIII, MMXXIX, MMXXX, MMXXXI, MMXXXII, MMXXXIII, MMXXXIV, MMXXXV, MMXXXVI, MMXXXVII, MMXXXVIII, MMXXXIX, MMXL, MMXLI, MMXLII, MMXLIII, MMXLIV, MMXLV, MMXLVI, MMXLVII, MMXLVIII, MMXLIX, MML, MMLI, MMLII, MMLIII, MMLIV, MMLV, MMLVI, MMLVII, MMLVIII, MMLIX, MMLX, MMLXI, MMLXII, MMLXIII, MMLXIV, MMLXV, MMLXVI, MMLXVII, MMLXVIII, MMLXIX, MMLXX, MMLXXI, MMLXXII, MMLXXIII, MMLXXIV, MMLXXV, MMLXXVI, MMLXXVII, MMLXXVIII, MMLXXIX, MMLXXX, MMLXXXI, MMLXXXII, MMLXXXIII, MMLXXXIV, MMLXXXV, MMLXXXVI, MMLXXXVII, MMLXXXVIII, MMLXXXIX, MMXC, MMXCI, MMXCII, MMXCIII, MMXCIV, MMXCV, MMXCVI, MMXCVII, MMXCVIII, MMXCIX

Общеплощадочные работы	Стадия	Лист	Листов
	Р		1
Схема генерального плана	ГИПРОПРОМСЕЛЬСТРОЙ г. Саратов		

8

9135/1

Альбом I

Типовой проект 816-1-71.85

Ведомость рабочих чертежей основного комплекта ТХ

Лист	Наименование	Примечание
1÷11	Общие данные	
12	План на отм. 0.000	

Ведомость основных комплектов рабочих чертежей

Обозначение	Наименование	Примечание
АР	Архитектурные решения	
КЖ	Конструкции железобетонные	
КМ	Конструкции металлические	
ТХ	Технология производства	
ТК	Технологические коммуникации	
ОВ	Отопление и вентиляция	
ВК	Внутренние водопровод и канализация	
ЭМ	Силовое электрооборудование	
ЭО	Электрическое освещение	
АП	Автоматизация производства	
СС	Связь и сигнализация	

Ведомость ссылочных и прилагаемых документов

Обозначение	Наименование	Примечание
	Прилагаемые документы	
ТП -ТХ.СО	Спецификация оборудования	Альбом VI
ТП -НО	Лебедка монтажная электрическая 12,5 кН (с доработкой)	стр. 21,22

Условные обозначения

△ Подвод сжатого воздуха.

Остальные условные обозначения приняты по нормам технологического проектирования ремонтных предприятий.

Типовой проект разработан в соответствии с действующими нормами и правилами и предусматривает мероприятия, обеспечивающие взрывную, взрывопожарную и пожарную безопасность при эксплуатации здания.

Главный инженер проекта /В.Шатилов/

Инв.№ подл. | Подпись и дата | Взам.инв.№

Пояснительная записка

1. Назначение

Станция технического обслуживания на 200 тракторов К-701 и Т-150К предназначена для круглогодичного проведения технического обслуживания и текущего ремонта на базе замены агрегатов и узлов, поставляемых через технические обменные пункты райсельхозтехник.

2. Производственная программа.

Производственная программа станции приведена в табл.1.

Таблица 1

Наименование выполняемых работ	Единица измерения	Годовая программа			Трудоемкость ремонта и обслуживания чел.ч.				Стоимость				
									Единицы руб.		Общая тыс.руб.		
		Всего	На СТОТ	В хозяйствах	Единицы	Всего	На СТОТ	В хозяйствах	Всего	На СТОТ	Всего	На СТОТ	В хозяйствах
Первое техническое обслуживание	Возд	3000	300	2700	25[x]	7500	750	67500	11-60	11-60	34,80	3,48	31,32
Второе техническое обслуживание	—«—	750	450	300	8,7[x]	6525	3915	2610	13-30	13-30	54,98	32,99	21,99
Третье техническое обслуживание	—«—	125	125	—	21,0[x]	2625	2625	—	14-60	14-60	14,33	14,33	—
Сезонное техническое обслуживание	—«—	400	280	120	27,5[x]	11000	7700	3300	10-80	10-80	44,32	31,02	13,30
Плановый и неплановый текущий ремонт на готовых агрегатах	тыс. усл. ч.	240	90%	10%	146,0[xx]	35040	31536	3504	—	—	368,67	332,70	36,97
Всего						62690	46526	16164	—	—	518,10	414,52	103,58

Примечания: * Принято по временным нормативам для планирования объемов работ по ТО и ремонту машин и оборудования используемых в сельском хозяйстве на 1981-1985 гг.

** Единичная трудоемкость текущего ремонта принята с учетом вычета трудоёмкости капитального ремонта с агрегатов, выполняемых на специализированных предприятиях, согласно нормам и методическим указаниям по развитию ремонтной базы системы Госкомсельхозтехники СССР на 1981-1985 гг.

3. Трудоемкости.

Сводная ведомость трудоемкостей приведена в табл.2

Таблица 2

Наименование работ	Трудоемкость чел-ч					Общая трудоемкость в чел-ч	Годовой фонд времени рабочего	Количество рабочих	
	Первое техническое обслуживание	Второе техническое обслуживание	Третье техническое обслуживание	Сезонное техническое обслуживание	Плановый и неплановый текущий ремонт			Расчетное чел.	Принятое чел.
Контрольно-осмотровые работы и наружная мойка									
1. Очистка и наружный осмотр	51,76	71,25	20,21	—	25,23	168,45	1860	0,09	—
2. Подготовка трактора к техническому обслуживанию (наружная мойка)	204,30	282,27	80,33	—	100,92	667,82	1840	0,36	1
3. Проверка работоспособности составных частей трактора	95,70	132,33	37,54	—	85,15	350,72	1860	0,19	1
4. Подтягивание наружных креплений трактора	—	132,33	37,54	—	—	169,87	1830	0,09	—

9

Привязан

Инв.№

ГИП	Шатилов		11.84
Нач.отд.	Кабанов		11.84
Гл.инж.отд.	Нажмединов		11.84
Рук.сект.	Козлов		11.84
Рук.бриг.	Ломакин		11.84
Инженер	Юрина		11.84
Н.контр.	Есина		11-84

9135/1

ТП-816-1-71.85 -ТХ

Станция технического обслуживания на парк 200 тракторов К-701 и Т-150К. Вариант в железобетонных конструкциях пролетом 18 м.

Стадия	Лист	Листов
Р	1	12

Общие данные (начало)

ГИПРОПРОМСЕЛЬСТРОЙ г. Саратов

Копировал: Прошина Формат А2

Продолжение табл. 2

Наименование работ	Трудоемкость чел.-ч.					Общая трудоемкость чел.-ч.	Годовой фонд времени работы чел.ч	Количество рабочих	
	Первое техническое обслуживание	Второе техническое обслуживание	Третье техническое обслуживание	Сезонное техническое обслуживание	Плановый и неплановый текущий ремонт			Расчетное чел.	Принятое чел.
Обслуживание системы смазки двигателей									
5. Проверка уровня, заправка двигателя маслом	25,87	—	—	—	—	25.87	1860	0,01	—
6. Замена фильтрующих элементов масляного фильтра двигателя									
Промывка	—	75,17	21,26	—	—	96,43	1840	0,05	—
7. Замена масла в системе смазки двигателя и промывка системы смазки двигателей	—	193,01	54,86	440,28	—	688,15	1840	0,37	—
8. Проверка технического состояния двигателя и системы смазки двигателя (при отказе системы смазки)	—	—	38,50	—	37,84	76,34	1860	0,04	—
Обслуживание системы охлаждения двигателей									
9. Проверка и регулировка натяжения приводных ремней	23,25	32,10	9,19	—	—	64,54	1860	0,03	—
10 Заправка системы охлаждения охлаждающей жидкостью	90,53	124,89	35,70	70,84	—	321,96	1860	0,17	—
11 Проверка и промывка системы охлаждения двигателя	—	—	30,45	1412,18	—	1442,63	1860	0,77	1
Обслуживание системы питания двигателей									
12. Заправка топливных баков	28,43	39,15	11,29	—	—	78,87	1840	0,04	—
13. Проверка технического состояния подкачивающего насоса и перепускного клапана топливного насоса	—	—	40,69	—	—	40,69	1860	0,02	—
14. Слив отстоя из топливных фильтров, баков и конденсата из воздушных баллонов. Промывка фильтров топливного бака	46,57	—	—	—	—	46,57	1840	0,02	—
15. Замена фильтрующих элементов фильтров тонкой и грубой очистки топлива									
Промывка фильтров	—	250,17	71,14		—	321,31	1840	0,17	—
16. Снятие, проверка, регулировка и установка форсунок	—	928,64	264,07	—	312,21	1504,92	1860	0,81	1
17. Проверка и регулировка зазоров клапанного механизма двигателя	—	—	201,07	—	—	201,07	1860	0,11	—
18. Проверка работы, снятие и установка насоса высокого давления	—	—	382,29	—	290,13	672,42	1860	0,36	1
19. Проверка и регулировка угла опережения подачи топлива	—	264,26	75,07	—	—	339,33	1860	0,18	—
20. Обслуживание воздухоочистителя	82,72	114,32	32,55	329,56	—	559,15	1860	0,30	—
21. Снятие головок цилиндров двигателя	—	—	—	—	224,852	224,852	1860	1,21	1
22. Подтягивание гаек крепления головок цилиндров двигателя	—	—	30,45	—	358,564	361,609	1860	1,94	2
23. Проверка рулевого управления	—	—	17,32	—	15,77	33,09	1860	0,02	—
24. Проверка технического состояния карданных валов	—	—	81,37	—	69,38	150,75	1860	0,08	—
25. Проверка работоспособности и промывка фильтров гидросистемы, коробки передач	—	600,17	170,62	—	182,91	953,70	1840	0,52	1
26. Проверка работоспособности фильтров навесного оборудования и ВОМ	—	—	93,46	—	—	93,46	1860	0,05	—
27. Промывка сапунов	—	—	38,59	—	—	38,59	1840	0,02	—
28. Смазка вертикального и горизонтального шарниров рам, рычагов тормозов, рессор и корпуса привода гидросистемы	—	—	40,69	—	—	40,69	1860	0,02	—

Альбом I

Типовой проект 816-1-71.85

Инв. № подл. | Подпись и дата | Взам. инв. №

Привязан

Инв. №

9135/1

ГИП	Шатилов		10.84
Нач. отдела	Кабанов		11.84
Гл. инж.	Нажметдинов		11.84
Рук. сект.	Козлов		11.84
Рук. бриг.	Ломакин		11.84
Инженер	Юрина		11.84
Н. контр.	Есина		12.84

ТП 816-1-71.85 -ТХ

Станция технического обслуживания на парк 200 тракторов. К-701, К-744. Вариант в железобетонных конструкциях пролетом 18м

Стадия	Лист	Листов
Р	2	

Общие данные (продолжение)

Типпромсельстрой г. Саратов

Копировал: Прошина

Формат А2

Продолжение табл 2

Наименование работ	Трудоемкость, чел.-ч.					Общая трудоемкость чел.-ч.	Годовой фонд времени рабочего	Количество рабочих	
	Первое техническое обслуживание	Второе техническое обслуживание	Третье техническое обслуживание	Сезонное техническое обслуживание	Плановый и неплановый текущий ремонт			Расчетное чел.	Принятое чел
29. Проверка и регулировка шарниров тяг следящего устройства	—	—	40,69	—	—	40,69	1860	0,02	—
30. Смазка шлицев карданных валов, пальцев гидроцилиндров поворота, опоры кулаков тормозов, подшипников, муфты сцепления	—	124,89	35,70	—	—	160,59	1860	0,09	—
31. Проверка уровней масла, слив и заправка баков гидросистемы навесного оборудования и рулевого управления, картеров коробки передач, главных передач и промежуточной опоры, ВОМ	—	264,26	—	2870,56	—	3134,82	1860	1,68	2
Обслуживание ходовой части и тормозной системы									
32. Проверка давления в шинах и накачивание шин	31,05	43,06	12,07	—	—	86,18	1860	0,05	—
33. Проверка и регулировка свободного хода рычагов тормозного клапана	—	—	18,37	—	—	18,37	1860	0,01	—
34. Обслуживание стояночного тормоза и тормозных лент	—	—	36,76	—	—	36,76	1860	0,02	—

Продолжение табл. 2

Наименование работ	Трудоемкость чел.-ч.					Общая трудоемкость чел.-ч.	Годовой фонд времени рабочего	Количество рабочих	
	Первое техническое обслуживание	Второе техническое обслуживание	Третье техническое обслуживание	Сезонное техническое обслуживание	Плановый и неплановый текущий ремонт			Расчетное чел.	Принятое чел
35. Проверка и регулировка хода штоков тормозных камер	—	—	16,27	—	—	16,27	1860	0,01	—
36. Проверка работы и регулировка пневматической системы тормозов	—	—	—	340,50	—	340,50	1860	0,18	—
Обслуживание электрооборудования тракторов									
37. Проверка технического состояния и обслуживание электрооборудования	—	—	378,00	—	233,37	611,37	1860	0,33	—
38. Проверка правильности показаний контрольно-измерительных приборов	—	—	101,59	—	—	101,59	1860	0,05	—
39. Обслуживание аккумуляторных батарей	69,82	96,31	27,56	517,44	—	711,13	1840	0,39	—
40. Проверка степени разряженности батарей	—	146,42	41,74	—	—	188,16	1840	0,10	—
41. Проверка работы системы предпускового обогрева и отопителя кабины	—	—	—	823,90	—	823,90	1860	0,44	1
42. Установка винта сезонной регулировки	—	—	—	70,84	—	70,84	1860	0,04	—
43. Промывка топливных баков трактора	—	—	—	753,06	—	753,06	1860	0,40	—
44. Снятие (установка)									

Продолжение табл.2

Наименование работ	Трудоемкость чел.-ч.					Общая трудоемкость чел.-ч.	Годовой фонд времени рабочего	Количество рабочих	
	Первое техническое обслуживание	Второе техническое обслуживание	Третье техническое обслуживание	Сезонное техническое обслуживание	Плановый и неплановый текущий ремонт			Расчетное чел.	Принятое чел
утеплительных чехлов	—	—	—	70,84	—	70,84	1860	0,04	—
45. Разборка трактора на узлы	—	—	—	—	2406,00	2406,00	1860	1,29	1
46. Сборка трактора из узлов	—	—	—	—	2978,28	2978,28	1860	1,60	2
47. Подразборка узлов	—	—	—	—	3134,68	3134,68	1860	1,68	2
48. Подсборка узлов	—	—	—	—	4765,09	4765,09	1860	2,56	3
49. Дефектовка	—	—	—	—	693,79	693,79	1860	0,37	1
50. Комплектовка	—	—	—	—	432,04	432,04	1860	0,23	—
51. Испытание, регулировка и контрольный осмотр	—	—	—	—	857,78	857,78	1860	0,46	—
52. Проверка состояния и доукомплектовка двигателя	—	—	—	—	498,27	498,27	1860	0,27	—
53. Колесно-монтажные работы	—	—	—	—	586,58	586,58	1860	0,31	1
54. Замена узлов электрооборудования	—	—	—	—	501,42	501,42	1860	0,27	—
55. Замена аккумуляторов	—	—	—	—	413,12	413,12	1860	0,22	—
56. Притирка клапанов	—	—	—	—	381,58	381,58	1860	0,20	—
57. Слесарно-механические работы	—	—	—	—	4369,80	4369,80	1860	2,35	2
58. Медницкие работы	—	—	—	—	659,10	659,10	1820	0,36	—
59. Электро-газосварочные работы	—	—	—	—	1447,50	1447,50	1820	0,79	1
60. Подкраска трактора	—	—	—	—	223,90	223,90	1820	0,12	—
Итого	750,00	3915,00	2625,00	7700,00	35536,00	46526,00	—	24,97	25

Альбом I

Типовой проект 816-1-71.85

Инв. № подл. | Подпись и дата | Взам. инв. №

11
9135/1

Привязан

Инв. №

ГИП	Шатилов		
Нач. отдела	Кабанов		
Гл. инж.	Нажметдинов		
Рук. сект.	Козлов		
Рук. бриг.	Ломакин		
Инженер	Юрина		
Н. контр.	Есина		

ТП 816-1-71.85 -ТХ

Станция технического обслуживания на парк 200 тракторов К-701 и Т-150К. Вариант с железобетонных конструкциях пролетом 18м

Стадия	Лист	Листов
Р	3	

Общие данные (продолжение)

ГИПРОПРОМСЕЛЬСТРОЙ г. Саратов

Копировал: Прошина — Формат А2

4. Выбор основного оборудования и транспортных средств

Выбор основного технологического оборудования для производственных участков произведен исходя из конструктивных особенностей тракторов и принятой технологии их текущего ремонта и технического обслуживания и в соответствии с табелем оборудования, рекомендованного ГОСНИТИ.

Для обеспечения максимальной механизации подъемно-транспортных работ, высокой производительности труда на рабочих местах и техники безопасности принят подвесной и напольный внутрицеховой транспорт

В качестве напольного транспорта приняты электрическая лебедка, ручные тележки.

Подвесной транспорт предоставляет подвесная кран-балка Тип грузоподъемность и количество транспортных средств определены исходя из веса, габаритов и протяженности перемещения грузов внутри СТО.

Работу диагностического стенда в режиме электродвигателя рекомендуется проводить в межсменное время

Оргоснастка (верстаки, столы, подставки и т.д.) для каждого рабочего места приняты без расчета в количестве, необходимом для создания нормальных условий труда рабочих.

5. Состав предприятия и площади.

Перечень участков и их площади приведены в табл. 3

Таблица 3

№№ участков по технологическому плану	Наименование участков	Площадь м²
	Основное производство	
1	Участок текущего ремонта тракторов	175,0
2	Участок текущего ремонта агрегатов	250,0
4	Участок обслуживания топливной	
	аппаратуры и гидросистем	40,5
5	Участок технического обслуживания	
	тракторов	148,0

Продолжение табл. 3

№№ участков по технологическому плану	Наименование участков	Площадь м²
6	Участок диагностирования	69,6
7	Участок наружной мойки	67,5
	Итого	750,6
	Вспомогательное производство	
3	Кладовая инструмента	7,5
	Бытовые помещения	151,0
	Проходы и проезды	81,8
	Итого	210,3
	Всего	990,9

6 Состав и численность работающих

Численность производственных рабочих станции определена расчетом исходя из трудоемкости работ и годового фонда времени рабочих.

Количество вспомогательных рабочих рассчитано согласно „ Общемашиностроительных типовых норм обслуживания для вспомогательных рабочих цехов основного и вспомогательного производства" М-1974 г.

Количество ИТР и служащих определено на основании „ Постановления коллегии Всесоюзного объединения „Союзсельхозтехника" Совета Министров СССР от 28 августа 1975 г, протокол №31.

Сводная ведомость работающих приведена в табл. 4.

Таблица 4

Наименование производственных подразделений	Производственные рабочие	Вспомогательные рабочие	ИТР	Служащие	МОП	Всего
Производственные помещения	24	1	4	1	—	30
Работающие на существующих участках райсельхозтехники	1	1	—	—	—	2
Итого	25	2	4	1	—	32

Штатная ведомость ИТР и служащих приведена в табл 5

Таблица 5

Наименование структурных подразделений и должностей	Общая численность чел.	В том числе ИТР	В том числе Служащие	Группа производственного процесса	Количество работающих Общесписочное М	Общесписочное Ж	В наибольшую смену М	В наибольшую смену Ж
Начальник станции	1	1	—	—	1	—	1	—
Старший инженер-технолог	1	1	—	—	1	—	1	—
Старший инженер по подготовке производства	1	1	—	Iа	—	1	—	1
Инженер-диагност	1	1	—	—	—	1	—	1
Бухгалтер	1	—	1	—	—	1	—	1
Итого	5	4	1	—	2	3	2	3

Штатная ведомость производственных рабочих приведена в табл 6

Таблица 6

Наименование участков	Профессия	Всего чел	Количество работающих по разрядам I	II	III	IV	V	VI	Количество работающих по сменам 1 смена М	Ж	2 смена М	Ж	Группа производственного процесса	Коли-чество смен	Количество работающих Общесписочное М	Ж	В наибольшую смену М	Ж
Участок диагностирования	Мастер-наладчик	2	–	–	–	–	2		1	–	1	–	Iб	2	2	–	1	–
	Итого	2	–	–	–	–	2		1	–	1	–	–	–	2	–	1	–
Участок технического обслуживания тракторов	Слесарь по ремонту с/х машин	3	–	–	2	1	–	–	2	–	1	–	Iб	2	3	–	2	–
	Мастер-наладчик	2	–	–	–	–	–	2	1	–	1	–	Iб	2	2	–	1	–
	Итого	5	–	–	2	1	–	2	3	–	2	–	–	–	5	–	3	–
Участок текущего ремонта тракторов	Слесарь по ремонту с/х машин	6	–	–	3	3	–	–	3	–	3	–	Iб	2	6	–	3	–
	Итого	6	–	–	3	3	–	–	3	–	3	–	–	–	6	–	3	–
Участок наружной мойки	Мойщик	1	–	1	–	–	–	–	–	1	–	–	IIб	1	–	1	–	1
	Итого	1	–	1	–	–	–	–	–	1	–	–	–	–	–	1	–	1

ГИП	Шатилов			ТП 816-1-71.85 -ТХ
Начотдела	Кабанов			
Гл.инж.	Нимметдинов			
Рук.сект	Козлов			Станция технического обслуживания на парк 200 тракторов К-701 и Т-150к, вариант в железобетонных конструкциях пролетом 18 м.
Рук.бриг.	Ломакин			
Инженер	Юрина			Стадия Р; Лист 4; Листов
Н.контр.	Ерина			Общие данные (продолжение)

Гипропромсельстрой г. Саратов

Привязан

Инв.№

Инв.№подл. | Подпись и дата | Взам.инв.№

Типовой проект 816-1-71.85

9135/1 12

Копировал: Прошина

Формат: А2

Продолжение табл. 6

Наименование участков	Профессия	Всего чел.	Количество работающих по разрядам I	II	III	IV	V	VI	Количество работающих по сменам 1 смена М	Ж	2 смена М	Ж	Группа производственного процесса	Количество смен	Количество работающих Общесписочное М	Ж	В наибольшую смену М	Ж
Участок обслуживания топливной аппаратуры и гидросистем	Слесарь по топливной аппаратуре	1	–	–	–	1	–	–	1	–	–	–	I8	1	1	–	1	–
	Итого	1	–	–	–	1	–	–	1	–	–	–	–	–	1	–	1	–
Участок текущего ремонта агрегатов	Слесарь по ремонту с/х машин	7	–	–	3	4	–	–	4	–	3	–	I6	2	7	–	4	–
	Мойщик	1	–	1	–	–	–	–	–	1	–	–	II8	–	–	1	–	1
	Электросварщик ручной сварки	1	–	–	1	–	–	–	1	–	–	–	IIIa	–	1	–	1	–
	Итого	9	–	1	4	4	–	–	5	1	3	–	–	–	8	1	5	1
	Итого по СТОТ	24	–	2	9	9	–	4	13	2	9	–	–	–	22	2	13	2
Работающие в райсельхозтехнике	Станочник	1	–	–	–	1	–	–	1	–	–	–	I6	1	1	–	1	–
	Всего	25	–	2	9	10	–	4	14	2	9	–	–	–	23	2	14	2

Штатная ведомость вспомогательных рабочих приведена в табл. 7.

Таблица 7

Наименование участков	Профессия	Всего чел.	Количество работающих по разрядам I	II	III	IV	V	Оклад	Количество работающих по сменам 1 смена М	Ж	2 смена М	Ж	Группа производственного процесса	Количество смен	Количество работающих Общесписочное М	Ж	В наибольшую смену М	Ж
Производственные помещения	Уборщик производственных помещений	1	–	–	–	–	–	1	–	1	–	–	II8	1	–	1	–	1
	Итого	1	–	–	–	–	–	1	–	1	–	–	–	–	–	1	–	1
Работающие в райсельхозтехнике	Кладовщик ИРК	1	–	–	–	–	–	1	–	1	–	–	I6	1	–	1	–	1
	Итого	1	–	–	–	–	–	1	–	1	–	–	–	–	–	1	–	1
	Всего	2	–	–	–	–	–	2	–	2	–	–	–	–	–	2	–	2

7 Краткое описание технологического процесса.

Тракторы, поступающие с площадки ремфонда на станцию технического обслуживания, проходят наружную мойку. После наружной мойки тракторы поступают на участок диагностирования, имеющий стенд КИ-8948 и необходимый набор диагностических приборов.

По результатам диагностирования и в соответствии с графиком проведения обслуживаний и ремонтов тракторы подаются на участок технических обслуживаний или участок текущего ремонта.

Участки технического обслуживания и текущего ремонта оснащены необходимым набором оборудования согласно утвержденному табелю

Снятие неисправных агрегатов и установка отремонтированных или новых производится при помощи подвесного электрического крана грузоподъемностью 2,0т.

Доставка неисправных тракторов в производственный корпус осуществляется тягачами, имеющимися в райсельхозтехнике

Подача тракторов на участок текущего ремонта осуществляется передвижной электрической лебедкой.

Техническое обслуживание на производственных участках станции производится по технологическим картам, разработанным ГОСНИТИ.

Текущий ремонт производится согласно руководств, разработанных ГОСНИТИ.

8. Обоснование принятого уровня механизации технологических процессов.

В проекте станции механизация технологических процессов ремонта агрегатов, узлов, технического обслуживания и ремонта тракторов обеспечивается принятым высокопроизводительным оборудованием, механизированным инструментом и эффективными подъемно-транспортными средствами. Уровень механизации технологических процессов на производственных участках характеризуется тремя показателями:

1. степень охвата рабочих механизированным трудом (С);
2. уровень механизированного труда в общих трудозатратах (Ум)
3. уровень механизации производственных процессов (Уп)

В среднем на станции уровень механизации технологических процессов составляет:

С = 95,8%
Ум = 47,1%
Уп = 38,3%

9. Технологические мероприятия по ограничению шума и вибрации.

Суммарное звуковое давление, создаваемое на рабочих местах различными источниками шума, определено путем расчётов, согласно СНиП II-12-77, часть II, глава 12 „Защита от шума"

Ликвидация избыточного звукового давления на рабочих местах в проекте обеспечивается:

9.1. снижением шума на пути его распространения средствами звукоизоляции, звукопоглощения и виброизоляции,

9.2. уменьшением вредного влияния шума и вибрации средствами индивидуальной защиты работающего и изменением режимов его труда.

Перечень участков, на которых создается избыточное звуковое давление, и мероприятия по ограничению шума до допустимых пределов приведены в табл. 8.

13

9135/1

ГИП	Шатилов		11-81
Инж. отдела	Кабанов		11-84
Гл. инж.	Нижметдинов		11-84
Рук. сект.	Козлов		11.84
Рук. бриг.	Ломакин		11.84
Инженер	Юрина		11.84
Н. контр.	Есина		12.80

ТП 816-1-71.85 -ТХ

Станция технического обслуживания на парк 200 тракторов К-701 и Т-150К. Вариант в железобетонных конструкциях пролетом 18 м.

Стадия	Лист	Листов
Р	5	

Общие данные (продолжение)

ГИПРОПРОМСЕЛЬСТРОЙ г. Саратов

Привязан

Инв. №

Типовой проект 816-1-71 85

Альбом I

Инв. № подл. | Подпись и дата | Взам. инв. №

Таблица 8

Наименование участков с избыточным давлением	Перечень наиболее шумного оборудования и инструмента	Общий расчетный уровень шума дБ	Характер шума	Мероприятия по шумоглушению до допустимых пределов -85дБ
Участок диагностирования	Стен диагностический для колесных тракторов	130	Низкочастотный	Участок размещен в изолированном помещении. Стены участка облицованы звукопоглащающей плиткой.

10. Требования по пожарной безопасности

Категория производств по взрывопожарной и пожарной опасности, классы помещений по ПУЭ участков определены согласно норм технологического проектирования ремонтных предприятий часть I, табл. 12 и указаны на плане расстановки технологического оборудования.

В корпусе станции обеспечены свободные проходы и эвакуационные выходы в соответствии с нормами технологического проектирования и строительными нормами.

Стенд для проверки дизельной топливной аппаратуры КИ-22205 рекомендуется установить в металлический поддон, емкостью более 40л.

На участках с производствами Б, В и примыкающих к ним участках категории Д предусмотрено устройство внутреннего противопожарного водопровода и пожарной сигнализации. Мойка машин, агрегатов и деталей предусмотрена пожаробезопасными препаратами.

Установка силового и осветительного электрооборудования на производственных и вспомогательных участках выполнена в соответствии с требованиями ПУЭ, согласно принятым классам помещений этих участков.

11. Мероприятия по охране окружающей природной среды.

Для снижения концентрации вредных веществ в производственных сточных водах и выбросах в атмосферу от работающего оборудования, а также сокращения объемов потребления воды на производственные нужды, проектом предусматривается современная технология и технические средства в частности:

11.1. заезд техники на посты текущего ремонта и въезд осуществляется электрической лебёдкой с целью исключения загазованности корпуса выхлопными газами;

11.2. применение оборудования с встроенной вытяжной вентиляцией;

11.3. снижение загазованности выхлопными газами зданий за счет применения электротележек для перевозки агрегатов, запасных частей и материалов.

12. Потребность в энергоресурсах на технологические нужды.

Расходы энергоресурсов: воды, пара, электроэнергии, сжатого воздуха и газов для станции приведены в табл. 10.

Таблица 10

Наименование	Единица измерения	Количество
Вода на производственные нужды	м³/ч	0,50
Производственный пар	кг/ч	70,00
Установленная мощность токоприемников	кВт	204,83
	кВа	86,70
Сжатый воздух давлением 3÷6 атмосфер	м³/мин	0,234
Кислород	м³/ч	0,018
Ацетилен	м³/ч	0,018

13. Мероприятия по контролю за качеством выпускаемой продукции.

Контроль качества текущего ремонта и технического обслуживания энергонасыщенных тракторов производится на участке диагностирования тракторов.

14. Ведомость технологического оборудования

Ведомость технологического оборудования приведена в табл. 11.

Таблица 11

Марка, поз.	Обозначение	Наименование	Кол	Масса, ед. кг	Примечание
		Участок текущего ремонта тракторов			
1		Стеллаж для деталей и узлов, ОРГ-1468-05-230А; габариты, мм - 1400×500×2365	2	210	
2		Установка; тип-передвижная, предназначена для техобслуживания тракторов и автомобилей, привод-пневматический; емкость для бака, м³-0,2, 03-16350; габариты, мм-1000×730×1180	3	95	
3		Верстак слесарный одноместный, ОРГ-5365; габариты, мм 1360×950×1125	2	210	
4		Комплект; состоит из 20 наименований приспособлений, занимаемая площадь, м²-20, ОР-16331;	1	540	
5		Комплект; тип-стационарный; грузоподъемность, кг: траверсы для кабин - 1250; траверсы для агрегатов 2000, ОР-16329;	1	790	
6		Подставка для агрегатов; ОРГ-1468-03-350; габариты, мм -	2	33	

ГИП	Шатилов		XI-84
Нач.отдела	Кабанов		XI-84
Гл.инж.	Нажметдинов		XI-84
Рук.сект.	Козлов		
Рук.брит.	Ломакин		
Инженер	Юрина		10.84
Н.контр.	Есина		12.84

ТП 816-1-71.85 -ТХ

Станция технического обслуживания на парк 200 тракторов К-701 и Т-150К вариант в железобетонных конструкциях пролетом 18м

Стадия	Лист	Листов
Р	6	

Общие данные (продолжение)

ГИПРОПРОМСЕЛЬСТРОЙ г. Саратов

9135/1

Привязан

Инв. №

Альбом I

Типовой проект 816-1-71.85

В.п.подл. | Подпись и дата | Взам.инв.№

Альбом I

Типовой проект 816-1-71.85

Продолжение табл 10

Марка, поз.	Обозначение	Наименование	Кол.	Масса, ед, кг	Примечание
		2000×500×150			
7		Съемник; тип-передвижной, механический; усилие на винте, кг-16000; ОР 16327; габариты, мм-1050×945×1200	1	110	
8		Комплект, тип-передвижной, длина кабеля, м-25, ОР-16348; габариты, мм-1600×750×1120	1	270	1,10 кВт
9		Тележка инструментальная для обслуживания тракторов; грузоподъемность, кг-50; 70.7878.1004 грбариты, мм-660×385×945	2	50	
10		Электромеханический солидолонагнета-тель; производительность г/мин-150; 03-9903 госнити, габариты, мм-690×690×380	1	54	0,80 кВт
11		Лебедка электрическая; тяговое усилие, кг-1250; ТЛ-9А-1, габариты, мм-1010×975×755	1	473	8,50 кВт
12		Домкрат гаражный гидравлический; грузоподъемность, кг-12500, П-308; габариты, мм-2010×310×350	1	95	
13		Комплект инструмента; ОР-16347; габариты, мм-515×200×250	1	25	На плане не показан
14		Ключ силовой торцевой; тип-ручной; крутящий момент, кгс.м-100; ОР-16376; габариты, мм-400×220×133	1	17	то же
15		Гайковерт электромеханический; ОР-7399; габариты, мм-1880×560×950	1	105	2,20кВт На плане не показан
		2.Участок текущего ремонта агрегатов			
1		Стенд для разборки карданных валов трактора К-700, К-701, ОР-3979; габариты, мм-1010×760×1360	1	230	
2		Комплект; тип-стационарный; состоит из станка ЦКТБ-Р-114 и 12 приспособлений ОР-16330	1	790	2,30 кВт
3		Верстак слесарный одноместный; ОРГ-5365; габариты, мм-1360×950×1125	3	210	
4		Приспособление для сборки фрикционов ведущего вала коробки передач тракторов К-700, К-701; привод-пневматический; усилие на штоке, кгс-360; ОР-13634; габариты, мм 600×300×415	1	37	
		Стеллаж для деталей и узлов; ОРГ-1468-05-230А габариты, мм-1400×500×2365	3	210	
6		Точильно-шлифовальный станок; диаметр шлифовального круга, мм-300; 3Б633; габариты, мм-810×510×1230	1	322	2,10 кВт
7		Ванна для нагрева подшипников перед напрессовкой; ОКС-1513; габариты, мм-1362×500×820	1	90	3,00 кВт
8		Пресс монтажно-запрессовочный гидравлический двухстоечный, номинальное усилие, тс-40; ОКС-1671М; габариты, мм-1510×640×1970	1	645	3,00 кВт
9		Комплект для текущего ремонта фильтров грубой и тонкой очистки на СТОТ ОР-16309;	1	276	
9а		Верстак; габариты, мм-820×950×1750			
9б		Ванна; габариты, мм-700×950×1750			
10а		Установка моечная; ОР-9971; габариты, мм-2030×635×1250	1	370	9,35 кВт
10б		Стеллаж; габариты, мм-1625×495×600	1	50	
11		Ларь для обтирочных материалов; 5133; габариты, мм-1000×1000×850	1	38	
12		Стенд для ремонта ведущих мостов	1	180	

Инв. № подл. | Подпись и дата | Взам. инв. №

9135/1

Привязан

Инв. №

ГИП	Шатилов		XI-85
Нач. отдела	Кабанов		XI-85
Гл. инж.	Нажметдинов		XI-85
Рук. сект.	Козлов		II.86
Рук. бриг.	Ломакин		II.86
Инженер	Юрина		II.86
Н. контр.	Есина		II.86

ТП 816-1-71.85 - ТХ

Станция технического обслуживания на парк 200 тракторов К-701 и Т-150К. Вариант в железобетонных конструкциях пролетом 18м.

Стадия	Лист	Листов
Р	7	

Общие данные (продолжение)

ГИПРОПРОМСЕЛЬСТРОЙ г. Саратов

Копировал: Прошина — Формат: А2

Альбом I

Типовой проект 816-1-71.85

Продолжение табл. 10

Марка, поз.	Обозначение	Наименование	Кол.	Масса ед. кг	Примечание
		тракторов Т-150, К-700; ОР-16326; габариты, мм- 3025×570×1000			
13		Стенд-тележка для разборки и сборки коробок передач трактора К-700; ОР-13746; габариты, мм- 1180×1120×885	1	280	
14		Стенд для разборки ведущего вала; ОР-13800; габариты, мм- 1730×800×1200	1	450	3,00 кВт
15		Стенд для сборки ведущего вала коробки передач, ОР-13758, габариты, мм- 1020×1410×2370	1	1700	1,70 кВт
16		Стенд для испытания ведущих валов К-700, КИ-13759; габариты, мм 2000×900×1380	1	950	7,00 кВт
17		Универсальный вертикально-сверлильный станок; наибольший диаметр сверления, мм-35; 2Н135, габариты, мм- 1030×825×2535	1	1200	4,00 кВт
18		Установка для мойки деталей; размеры очищаемых деталей, мм- 600×350×300; ОРГ-4990Б; габариты, мм- 1000×650×1000	1	150	4,70 кВт
19		Машина для очистки автотракторных двигателей, сборочных единиц и деталей тракторов К-701, Т-150К; размер очищаемых	1	3800	1,50 кВт

Продолжение табл. 10

Марка, поз.	Обозначение	Наименование	Кол.	Масса, ед. кг	Примечание
		изделий, мм-2500×1100×1100			
		ОМ-21602; габариты, мм- 3000×2300×3700			
20		Стенд для разборки и сборки двигателя ЯМЗ-240Б, привод- ручной; ОР-13783; габариты, мм- 1445×1050×1140	1	520	
21		Стенд для разборки и сборки двигателей СМД-60; ОР-5500 габариты, мм- 1530×1230×1200	1	595	1,50 кВт
22		Стенд для разборки и сборки однорядных двигателей; ОПТ-5557-ГОСНИТИ; габариты, мм 1080×1000×990	1	300	1,10 кВт
23	ГОСТ 7890-73	Кран подвесной электрический однобалочный; 2,0-16,8-15,0-6-380	1	2045	3,84 кВт
24		Стенд; тип-стационарный, грузоподъемность, кг-3000; ОР-16349	1	380	
25		Стол для жестяницких работ; ОПР-2933; габариты, мм- 2000×1200×700	1	594	
26		Щит для сварочных работ, ОРГ-1468-05-050 габариты, мм- 1300×400×1800	5	22	
27		Подставка для кабин; ОР-13702, габариты, мм 1885×1055×500	1	60	
28		Выпрямитель сварочный	1	180	24,00

Продолжение табл. 10

Марка, поз.	Обозначение	Наименование	Кол.	Масса, ед. кг	Примечание
		ный; ВД-306 У3; габариты, мм- 785×780×630			кВА
29		Стол для электросварочных работ; ОКС-1523; габариты, мм- 1100×750×650	1	200	
30		Стенд для испытания на герметичность радиаторов в сборе тракторов; КИ-13771-ГОСНИТИ; габариты, мм- 1420×835×1430	1	240	0,30 кВт
31		Стенд для монтажа и демонтажа шин колес тракторов К-700; ОР-8898; габариты, мм- 3700×1210×1850	1	2200	5,50 кВт
32		Вешалка для камер; количество ярусов-2; Ш-511; габариты, мм- 1000×1000×2200	1	62	
33		Стол монтажный металлический; ОРГ-1468-01-080А; габариты, мм- 1200×800×600	1	89	
34		Электровулканизационный аппарат; ОШ-8939; габариты, мм- 323×200×1300	1	25	0,40 кВт
35		Планетарно-шлифовальное приспособление для шлифовки клапанных гнезд; ОПР-1334А, габариты, мм- 205×76×415	1	12	На плане не показан 0,25 кВт

16

Привязан

Инв. №

ГИП	Шамилов		07.84
Нач.отдела	Кабанов		07.84
Гл. инж.	Каменщиков		07.84
Рук.сект.	Козлов		07.84
Рук.бриг.	Ломакин		07.84
Инженер	Юрина		07.84
Н.контр.	Есина		07.84

ТП 816-1-71.85 -ТХ

Станция технического обслуживания на парк 200 тракторов К-700 и Т-150К вариант в железобетонных конструкциях пролетом 18м

Стадия	Лист	Листов
Р	8	

Общие данные (продолжение)

Гипропромсельстрой г. Саратов

Копировал: Прошина

Формат: А2

Инв.№ подл. | Подпись и дата | Взам.инв.№

Продолжение табл. 10

Марка, поз.	Обозначение	Наименование	Кол	Масса ед, кг	Примечание
36		Пневматическая дрель для притирки клапанов автомобильных двигателей; диаметр головки притираемых клапанов, мм - 20÷100; 2213; габариты, мм - 292×72			На плане не показана
37		Привод шероховального инструмента; ЦКБ-6225; габариты, мм - 2320×240×240	1	39	1,10 кВт На плане не показан
38		Кран гидравлический передвижной; грузоподъемность, кг - 1000; высота подъема, мм - 3250 (с грузом 200 кг); 423М; габариты, мм - 2290×1160×1955			На плане не показан
39		Инструмент „Большой набор", ПИМ-1514А; габариты, мм - 502×200×200	1	20	то же
		3. Кладовая инструмента			
1		Стеллаж для деталей и узлов; ОРГ-1468-05-230А; габариты, мм - 1400×500×2365	1	210	
		4. Участок обслуживания топливной аппаратуры и гидросистем			
1		Стеллаж для топливной аппаратуры; ОРГ-1953-05-30; габариты, мм - 1500×500×1862	1	127	

Продолжение табл. 10

Марка, поз	Обозначение	Наименование	Кол	Масса ед, кг	Примечание
2		Стенд для испытания агрегатов гидроприводов с/х техники; КИ-4815М; габариты, мм - 1630×875×1650	1	850	22,00 кВт
3		Стенд для испытания топливоподающей аппаратуры; КИ-22205; габариты, мм - 1100×620×1700	1	550	4,50 кВт
4		Ванна-мойка для мойки деталей; размеры очищаемых деталей, мм - 600×350×300; ОРГ-4990Б; габариты, мм - 1000×650×1000	1	150	3,00 кВт
5		Верстак слесарный одноместный; ОРГ-5365; габариты, мм - 1360×950×1125	1	210	
6		Стол монтажный металлический; ОРГ-1468-01-080А; габариты, мм - 1200×800×600	1	89	
7		Стенд для испытания и регулировки форсунок; КИ-22203М; габариты, мм - 520×580×480	1	58	
8		Шкаф для хранения приборов и приспособлений ОРГ-4945; габариты, мм - 1670×530×1273	1	142	
9		Ящик для песка; 5139; габариты, мм - 500×500×1000	1	45	
10		Стенд для испытания гидроусилителей руля левого управления; КИ-4896М; габариты, мм - 1150×1100×1200	1	350	3,00 кВт
11		Стенд для профилактического раскоксовывания распылителей форсунок; емкость бака, л-18; ОР-15720; габариты, мм - 650×850×890	1	160	1,50 кВт
12		Ларь для обтирочных материалов; 5133; габариты, мм - 1000×500×850	1	38	
13		Прибор для испытания нагнетательных клапанов; КИ-1086; габариты, мм - 465×210×415	1	17	На плане не показан
14		Ванночка для мойки прецизионных деталей; ТА-18; габариты, мм - 145×200	1	1	то же
15		Комплект для ремонта трубопроводов высокого давления топливной аппаратуры дизельных двигателей тракторов и комбайнов; ОР-16325; габариты, мм -	1	380	—"— 3,75 кВт
		установки для правки-стенда-540×680×1600- 530×1700×1000;			
16		Тележка для транспортировки и подъема аккумуляторов; П-620;	1	100	На плане не показана

Типовой проект 816-1-71.85

Инв. № подл. | Подпись и дата | Взам. инв. №

ГИП	Шатилов			ТП 816-1-71.85 -ТХ
Нач. отдела	Кабанов			
Гл. инж.	Нажметдинов			Станция технического обслуживания на парк 200 тракторов К-701 и Т-150К. Вариант в железобетонных конструкциях пролетом 18м
Рук. сект.	Козлов			
Рук. бриг.	Ломакин			Стадия Р; Лист 9; Листов
Инженер	Юрина			Общие данные (продолжение)
Н. контр.	Еомина			Гипропромсельстрой г. Саратов

9135/1

Привязан

Инв. №

Копировал: Прошина — Формат А2

Продолжение табл. 10

Марка, поз.	Обозначение	Наименование	Кол.	Масса, ед. кг	Примечание
		габариты, мм - 805×1070×490			
17		Унифицированный комплект оснастки	1	72	На плане не показан
		Количество приспособлений в комплекте, шт.-13; ОР-15717; габариты, мм - 530×400×400			
18		Комплект оснастки для разборки и сборки гидрораспределителей, количество наименований оснастки в комплекте, шт-16; ОР-12424;	1	31	то же
19		Комплект оснастки для эталонирования дизельной топливной аппаратуры; КИ-15713;	1	38	—"—
20		Комплект чистиков для очистки распылителей; КИ-5319;	1		—"—
21		Устройство для проверки плотности плунжерных пар; КИ-759; габариты, мм - 526×230×312	1	10	—"—
		5 Участок технического обслуживания тракторов			
1		Кран-счетчик винтовой; расход жидкости, м³/ч-0,48, рабочее давление, кгс/см²-6; КС-1П1; габариты, мм - 225×282×106	4	2	
2		Комплект оснастки	1	900	

Продолжение табл. 10

Марка, поз.	Обозначение	Наименование	Кол.	Масса, ед. кг	Примечание
		мастера наладчика; в комплекте;			
2а		Моечная установка; ОРГ-4990Б; габариты, мм - 1000×650×1000	1	150	4,72 кВт
2б		Шкаф;	1		
2в		Верстак;	1		
2д		Стол-приставка; ОРГ-4999А-ГОСНИТИ	1		
		Занимаемая площадь комплекта, м²-14;			
3		Ларь для обтирочных материалов; 5133; габариты, мм - 1000×500×850;	1	38	
4		Тележка инструментальная для обслуживания тракторов; грузоподъемность, кг-50; 70-7878-1004; габариты, мм - 660×385×945	2	50	
5		Устройство для слива масел; ОРГ-4946; габариты, мм - 880×600×280	2	10	
6		Ящик для песка; 5139; габариты, мм - 500×500×1000	1	45	
7		Установка для промывки системы смазки двигателей тракторов. ОМ-2871А; габариты, мм - 2500×830×850	1	170	6,70 кВт
8		Устройство для отвода выхлопных газов; диаметр выхлопной трубы обслуживаемых тракторов, мм-76÷90;	1	35	

Продолжение табл. 10

Марка, поз.	Обозначение	Наименование	Кол.	Масса, ед. кг	Примечание
		ОРГ-4947, габариты, мм - 4170×2500×130			
9		Электромеханический солидолонагнетатель, производительность, г/мин-150; ОЗ-9903-ГОСНИТИ; габариты, мм - 680×690×380	1	54	0,80 кВт
10		Шприц ведерного типа; номинальное давление, кгс/см²-10, емкость резервуара, л-10, ОЗ-1587	1	7	
11		Шкаф для хранения приборов и приспособлений, ОРГ-4945; габариты, мм - 1670×530×1273	1	142	
12		Бак для масла; объем, м³-0,7; С-205А; габариты, мм - 1604×764×770	2	108	
13		Насос шестеренный; подача - м³/ч-3,6; давление нагнетания, кгс/см²-4; частота вращения об/мин-1450; Ш5-25-3,6/4Б-1-У3; габариты, мм - 717×332×428	1	88	2,20 кВт
14		Комплект приспособлений для техобслуживания тракторов К-700; К-701; ОР-1912;	1	330	На плане не показан

Альбом I

Типовой проект 816-1-71.85

Подпись и дата взам. инв. №

Привязан

Инв. №

ГИП	Шатилов		
Нач. отдела	Кабанов		
Гл. инж.	Нажметдинов		
Рук. сект.	Козлов		
Рук. бриг.	Ломакин		
Инженер	Юрина		
Н. контр.	Есина		

ТП 816-1-71.85 -ТХ

Станция технического обслуживания на парк 200 тракторов №10 и 7-150К. Вариант в железобетонных конструкциях пролетом 18 м

Стадия	Лист	Листов
Р	10	

Общие данные (продолжение)

ГИПРОПРОМСЕЛЬСТРОЙ г. Саратов

18

Альбом I

Типовой проект 816-1-71.85

Продолжение табл. 10

Марка, поз.	Обозначение	Наименование	Кол.	Масса, ед.кг	Примечание
		6. Участок диагностирования			
1		Комплект диагностирования на СТО энергонасыщенных тракторов; КИ-13920 ГОСНИТИ	1	750	
1а		Стол; габариты, мм- 1200×600×810	2	51	
1б		Опора; габариты, мм- 830×660×690	1	40	
1в		Колонка; габариты, мм- 932×700×1770	1	99	
1г		Топливный бак	1	85	
		Занимаемая комплектом площадь м² - 12			
2		Стенд диагностический для колесных тракторов; КИ-8948; в комплекте:			
2а		Система отсоса 8927.08.00	1		
2б		Пульт управления 8948.04.00	1		
2в		Топливомер: 8940;	1		
2г		Реостат: 8922.05	1		
		Габариты стенда, мм- 4000×5800×700			
3		Шкаф для хранения приборов и приспособлений; ОРГ-4945; габариты, мм - 1670×530×1273	1	142	
4		Ящик для песка; 5139; габариты, мм - 500×500×1000	1	45	

Продолжение табл. 10

Марка, поз.	Обозначение	Наименование	Кол.	Масса, ед.кг	Примечание
5		Ларь для обтирочных материалов; 5133; габариты, мм- 1000×500×850	1	38	
6		Переносной комплект диагностических приборов; количество проверяемых параметров; шт-36; КИ-13901-Ф; габариты, мм- 560×370×130	1	19	На плане не показан
7		Стенд для приготовления топливоводяной эмульсии; КИ-15705; габариты, мм- 1225×650×1000	1	30	1,50 кВт На плане не показан
8		Установка компрессорная; КИ-13907; габариты, мм- 750×430×640	1	70	0,60 кВт На плане не показана
		7. Участок наружной мойки.			
1		Машина для очистки; ОМ-5359-01; габариты, мм- 1900×1130×940	1	500	5,10 кВт
		Комната приема пищи			
1		Холодильник „Полюс"	1		0,14 кВт
2		Стол с пластиком индекс ОР-12-11-09; 11-014; габариты, мм- 800×300×730	2	12	
3		Стул полумягкий индекс ОН-10 366/3; 010-169; габариты, мм- 480×545×775	8	6	

Продолжение табл. 10

Марка, поз.	Обозначение	Наименование	Кол.	Масса, ед.кг	Примечание
4		Стол секционный производственный, СП-1050Я; габариты, мм- 1050×630×860	2	77	
5		Электрический кипятильник непрерывного действия; производительность, л/ч-25; КНЭ-25; габариты, мм- 450×350×675	1	20	3,00 кВт
6		Электросушитель; ЭРА-1,0/1,0; габариты, мм- 202×230×193	1	4	1,35 кВт
		Перечень мебели			
		Стол письменный двухтумбовый; арт. 1650/1; габариты, мм- 1396×696×730	7		
		Шкаф для одежды полированный; габариты, мм- 996×420×1842	1		
		Стул полумягкий; индекс ОН-10-366/3, 010-169; габариты, мм- 480×545×775	25	6	
		Шкаф книжный, габариты, мм-900×320×700	5		
		Кресло рабочее; 662-2, габариты, мм- 630×600×790	3		
		Шкаф металлический; ШМЦ-3; габариты, мм- 365×305×630	2		
		Стол рабочий для руководителя, габариты, мм- 1930×900×750	1		

14

ГИП	Шатилов		
Нач.отдела	Кабанов		
Гл.инж.	Наименов		
Рук.сект.	Козлов		
Рук.бриг.	Ломакин		
Инженер	Юрина		

ТП 816-1-71.85 -ТХ

Станция технического обслуживания на парк 200 тракторов К-701 и Т-150К. Вариант в железобетонных конструкциях пролетом 18 м

Стадия	Лист	Листов
Р	11	

Общие данные (окончание)

ГИПРОПРОМСЕЛЬСТРОЙ г. Саратов

9135/1

Привязан

Инв.№

Н.контр. Есина

Копировал: Прошина Формат: А2

Инв.№ подл. | Подпись и дата | Взам. инв.№

Альбом 7

Типовой проект 816-1-71.85

План на отм. 0.000

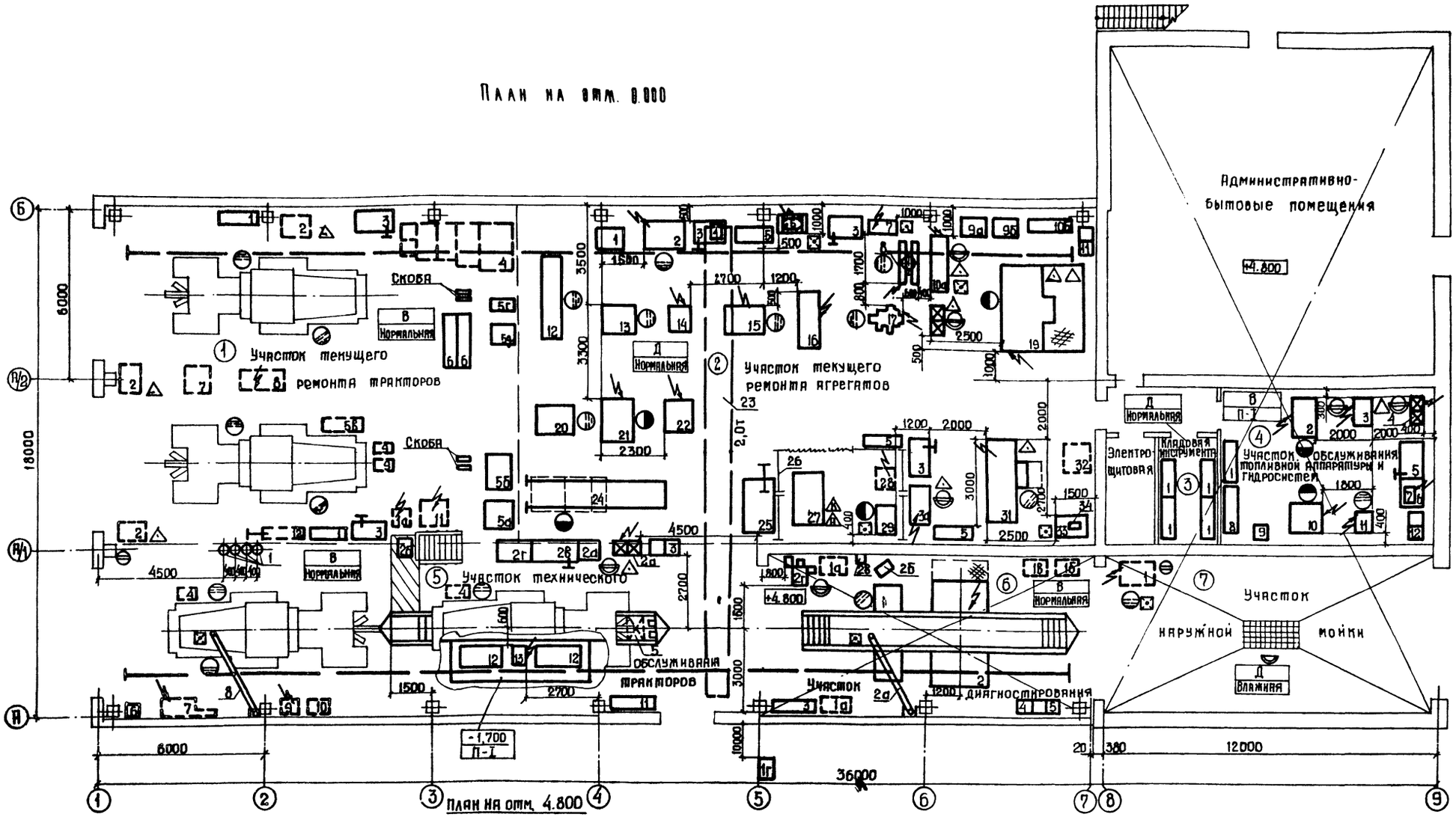

1. Высота корпуса до низа строительных конструкции - 7,2 м
2. Ведомость технологического оборудования см. листы ТХ-6 ÷ ТХ-11.

20

9135/1

ГИП	Шатилов		
Нач. отдела	Кабанов		
Гл. инж.	Ахметдинов		
Рук. сект.	Козлов		
Рук. бриг.	Ломакин		
Инженер	Юрина		
Н. контр.	Есина		

ТП 816-1-71.85 -ТХ

Станция технического обслуживания на парк 200 тракторов К-701 и Т-150К. Вариант в железобетонных конструкциях пролетом 18 м

Стадия	Лист	Листов
Р	12	

План на отм. 0.000, 4.800

ГИПРОПРОМСЕЛЬСТРОЙ г. Саратов

Привязан

Инв. №

Нач. отд. СО: Катков; Нач. отд. ВК: Свирепов; Нач. отд. ЭН: Попова; Гл. инж. отд. ЭАТ: Панкин

Гл. спец. техн. отд.: Конфед, Казаков

Инв. № подл. | Подпись и дата | Взам. инв. №

Копировал: Прошина Формат: А2

Типовой проект 816-1-71.85 Альбом I

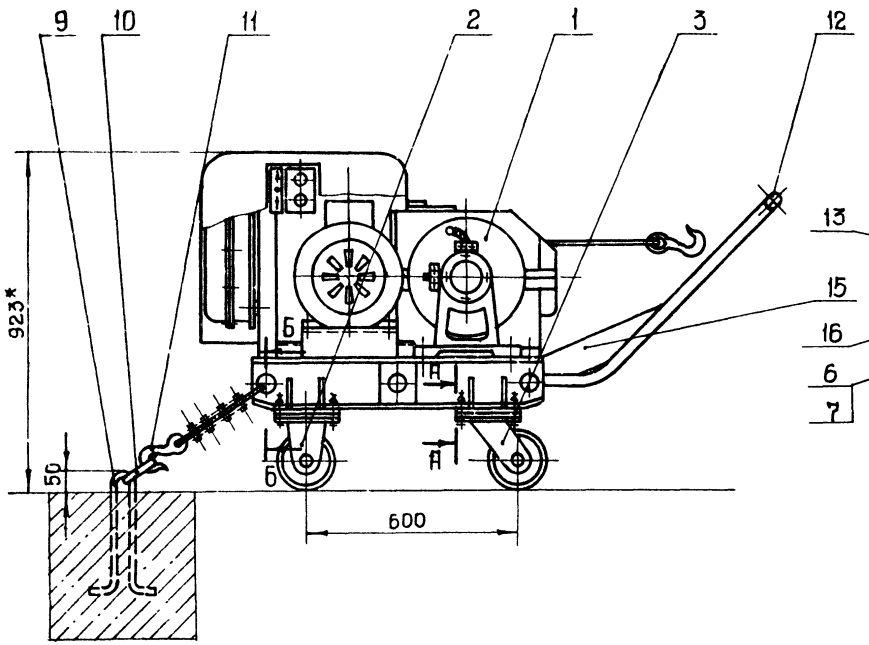

А-А
М 1:4

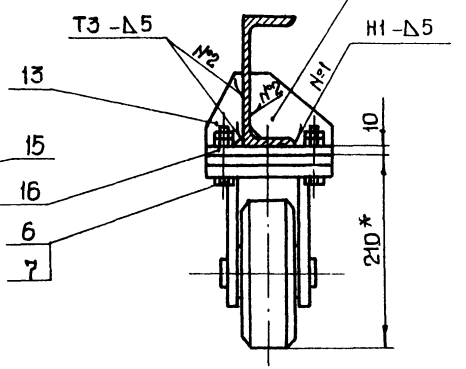

Б-Б
М 1:4

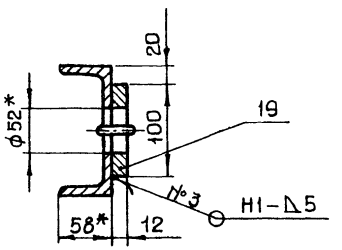

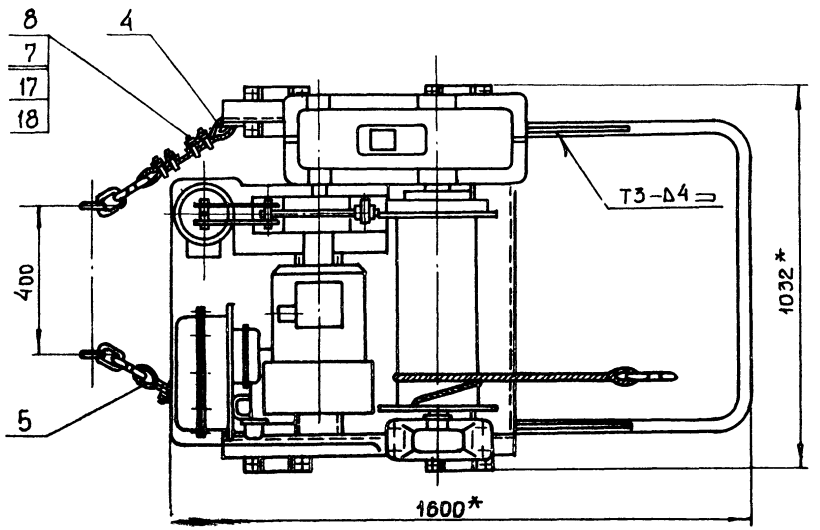

Технические условия:

1.* Размеры для справок

2. Детали поз. (12, 13, 14, 15, 16 и 19) приварить к раме лебедки поз. 1 Сварку выполнить по ГОСТ 5264-80 электродами Э42 ГОСТ 9467-75.

Техническая характеристика

1. Номинальное тяговое усилие в канате, кН	12,5
2. Канатоемкость барабана, м	80
3. Электродвигатель 4АС132S4, кВт	8,5
4. Редуктор РЦД-350-31,5-11	
5. Габаритные размеры, длина, мм	1600
ширина, мм	1032
высота, мм	923
6. Общая масса, кг	530

№ поз.	Обозначение	Наименование	Кол.	Масса, кг Ед.	Масса, кг Общ.	Материал	Примеч.
1	ТЛ-9А-1	Лебедка монтажная электрическая 12,5 кН					Саратовский завод строительных машин
		ГОСТ 2914-80	1	473	473	Покупное изделие	
2		Колесо 2Г-160-250					
		ГОСТ 11112-70	2	5	10	Готовое изделие	
3		Колесо 2В-160-250					
		ГОСТ 11112-70	2	6	12	Готовое изделие	
4		Коуш 34 ГОСТ 2224-72	4	0,03	0,12	Готовое изделие	
5		Канат 8,1-Т-Л-О-Н-180					
		ГОСТ 3070-74	2	0,2	0,4	Готовое изделие	L=900мм
6		Болт М10×60.58.02					
		ГОСТ 7796-70	16	0,044	0,7	Ст.3сп	
7		Гайка М10.5.02					
		ГОСТ 15521-70	48	0,006	0,29	Ст.3сп	
8		Шайба 10.65Г.02					
		ГОСТ 6402-70	16	0,003	0,05	Сталь 65Г	
9		Скоба	4	1	4	Сталь 35	
10		Кольцо	4	0,35	1,4	Сталь 35	
11		Крюк	2	0,5	1,0	Сталь 35	
12		Ручка	1	7	7	Труба 25×3,2 ГОСТ 3262-75	L=2930мм
13		Ребро	8	0,07	0,56	Ст 3сп	
14		Ребро	8	0,2	1,6	Ст3сп	
15		Косынка	2	1,5	3,0	Ст.3сп	
16		Плита	4	1,9	7,6	Ст.3сп	
17		Колодка	8	0,06	0,48	Ст.3кп	
18		Скоба	8	0,06	0,48	Сталь 35	
19		Накладка	2	0,74	1,48	Ст.3сп	

Нач. отдела	Кабанов		XI-84
Гл. инж. отд.	Нимметдинов		XI-84
Рук. сект.	Ковалев		XI-84
Вед. инж.	Трудаев		XI.84
Ст. инж.	Люст		XI-84
Н. контр.	Есина		XI.84

ТП 816-1-71.85 -НО

Станция технического обслуживания на парк 200 тракторов К-701 и Т-150к вариант в железобетонных конструкциях пролетом 18м.

Стадия	Лист	Листов
Р	1	2

Лебедка монтажная электрическая 12,5кН. с доработкой

ГИПРОПРОМСЕЛЬСТРОЙ г. Саратов

Привязан

Инв. №

Инв. № подл. | Подпись и дата | Взам. инв. №

Копировал: Прошина

Формат: А2

Альбом I

Типовой проект 816-1-71.85

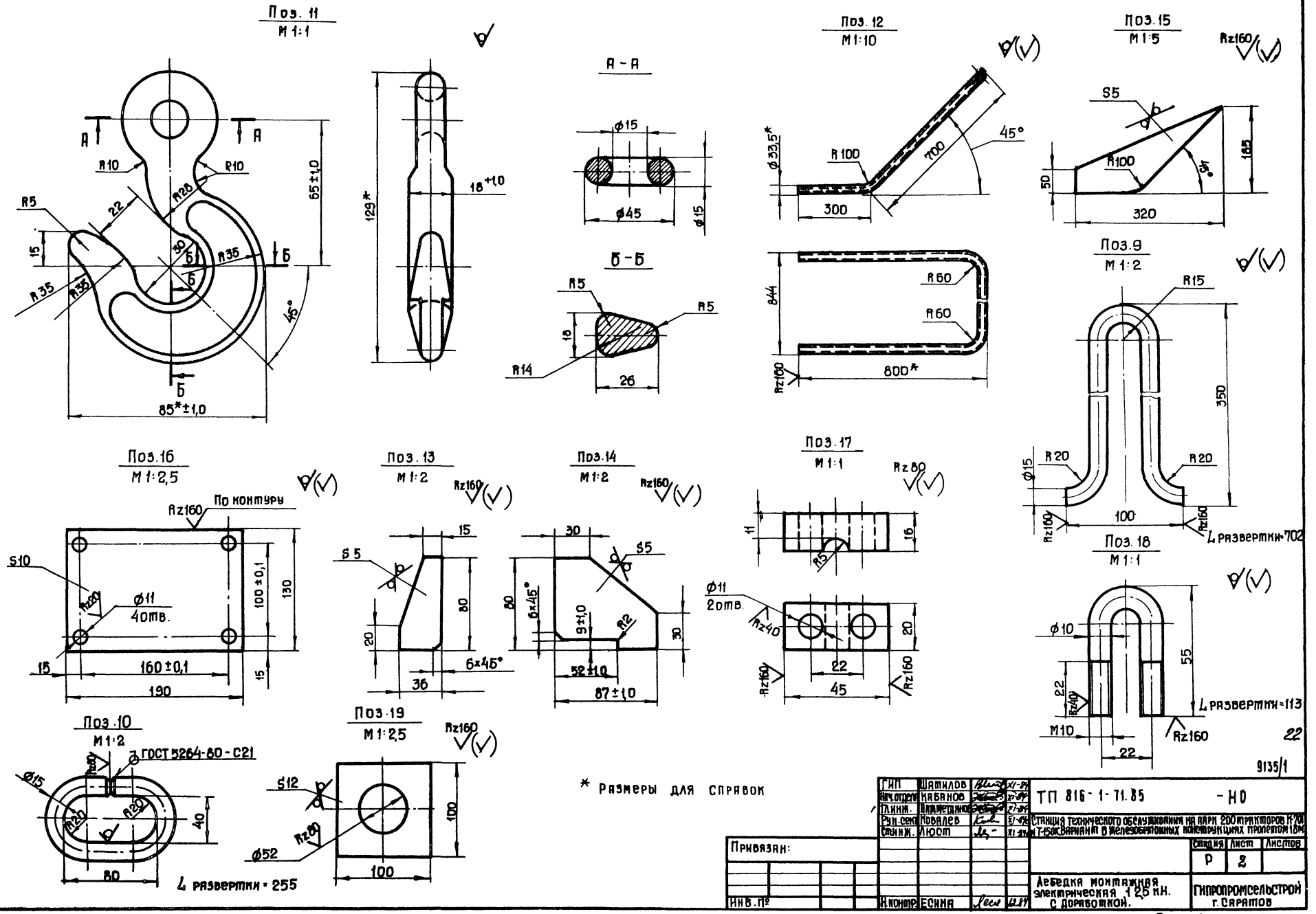

ГИП	Шатилов		XI-84
Нач. отдела	Кабанов		XI-84
Гл. инж.	Ахметдинов		XI-84
Рук. сект.	Ковалев		XI-84
Стинж.	Люст		XI-84
Н. контр.	Есина		12.84

ТП 816-1-71.85 - НО

Станция технического обслуживания на парк 200 тракторов К-701 и Т-150К. Вариант в железобетонных конструкциях пролетом 18 м

Стадия	Лист	Листов
Р	2	

Лебедка монтажная электрическая 1,25 кН. С доработкой.

Гипропромсельстрой г. Саратов

Привязан:

Инв. №

Инв. № подл. | Подпись и дата | Взам. инв. №

Копировал: Прошина Формат: А2

9135/1

Альбом I

Типовой проект 816-1-71.85

Ведомость рабочих чертежей основного комплекта ТК

Лист	Наименование	Примечание
1	Общие данные (начало)	
2	Общие данные (окончание)	
3	План на отм 0.000	
4	Схемы систем топливоснабжения, маслоснабжения и технологического пароснабжения	
5	Схема системы воздухоснабжения	

Ведомость ссылочных и прилагаемых документов

Обозначение	Наименование	Примечание
	Ссылочные документы	
Серия 3.006-2 выпуск II-2	Сборные железобетонные каналы и тоннели из лотковых элементов	
	Прилагаемые документы	
ТП ТК СО	Спецификация оборудования	Альбом VI
ТП ТК ВМ	ВМ по рабочим чертежам основного комплекта марки ТК	Альбом VII

Условные обозначения

3.5	Трубопровод сжатого воздуха надземный
3.5	Трубопровод сжатого воздуха в штрабе
3.9	Продувочный трубопровод
8.3	Трубопровод дизельного топлива
8.41	Трубопровод индустриального масла
8.42	Трубопровод трансмиссионного масла
8.43	Трубопровод дизельного масла
8.44	Трубопровод автотракторного масла
8.45	Трубопровод отработанного автотракторного масла
8.46	Трубопровод отработанного трансмиссионного масла
2/1	Числитель - номер потребителя Знаменатель - номер участка

Основные показатели по чертежам технологических коммуникаций

Наименование системы	Расчетный расход и единица измерения			Установленная мощность электродвигателей, кВт	Примечание
Воздухоснабжение	0.234 м³/мин	—	64.8 тыс м³/г	—	С коэф. 1.2
Пароснабжение	10 кг/ч	—	298.8 т/г	—	
Снабжение спецгазами					
Кислород	0.018 м³/ч	0.252 м³/сут	10.8 м³/г	—	
Ацетилен	0.018 м³/ч	0.252 м³/сут	10.8 м³/г	—	

Общие указания

1. Общая часть

Проектом предусматривается снабжение потребителей смазочными маслами, дизельным топливом, сжатым воздухом, паром и специальными газами.

Системы технологических коммуникаций выполнены в соответствии с требованиями следующих нормативных документов:

„Правила устройства и безопасной эксплуатации трубопроводов пара и горячей воды";

„Правила устройства и безопасной эксплуатации стационарных компрессорных установок, воздухопроводов и газопроводов";

СН 527-80 „Инструкция по проектированию технологических стальных трубопроводов Ру до 10 МПа",

СНиП II-106-79 „Склады нефти и нефтепродуктов."

Технологические трубопроводы следует заземлить, присоединив к общему контуру заземления.

2. Воздухоснабжение

Снабжение сжатым воздухом предусматривается от существующих сетей предприятия.

Наружные сети сжатого воздуха рекомендуется прокладывать в канале совместно с теплопроводами, ввод трубопровода сжатого воздуха осуществляется совместно с вводом теплотрассы.

Для снижения давления сжатого воздуха до 0.61 МПа (6.1 кгс/см²) на вводе предусматривается узел редуцирования.

Трубопроводы сжатого воздуха, проложенные открыто, окрашиваются масляной краской за 2 раза в синий цвет согласно ГОСТ 14202-69. Трубопроводы, проложенные в штрабах пола, покрываются изолом ГОСТ 10296-79.

Расходы сжатого воздуха по отдельным потребителям приведены в табл. 1.

Типовой проект разработан в соответствии с действующими нормами и правилами и предусматривает мероприятия, обеспечивающие взрывную, взрывопожарную и пожарную безопасность при эксплуатации здания.

Главный инженер проекта (Шатилов)

Инв. № подл. | Подпись и дата | Взам. инв. №

23

3135/1

Привязан

ГИП	Шатилов		
Нач. отд.	Конова		
Гл. спец.	Константинов		
Рук. гр.	Гамаюнова		
Ст. инж.	Маркова		
Н. контр.	Есина		

ТП 816-1-71.85 ТК

Станция технического обслуживания на парк 200 тракторов К-701 и Т-150К. Вариант в железобетонных конструкциях пролетом 18 м

Стадия	Лист	Листов
Р	1	5

Общие данные (начало)

Гипропромсельстрой г. Саратов

Копировал: Савина

Формат А2

Альбом I

Типовой проект 816-1-71.85

Таблица 1

Расходы сжатого воздуха

№ поз. по плану	Наименование, тип, марка оборудования	Кол. потребителей	Расход на один потребитель м³/мин: максимальный	Расход на один потребитель м³/мин: с коэф. использования	Общий расход с коэф. одновременности м³/мин	Давление МПа (кгс/см²)
	(1) Участок текущего ремонта тракторов					
2	Установка для техобслуживания тракторов 03-16350	3	0,2	0,02	0,054	0,6 (6)
	(2) Участок текущего ремонта агрегатов					
10а	Установка моечная ОР-9971А	1	0,2	0,02	0,02	0,6 (6)
18	Установка для мойки деталей ОРГ-4990Б	1	0,2	0,02	0,02	0,6 (6)
19	Машина для очистки ОМ-21602	1	0,2	0,02	0,02	0,6 (6)
30	Стенд для испытания радиаторов КИ-13771	1	0,6	0,06	0,06	0,6 (6)
31	Стенд для демонтажа и монтажа шин ОР-8838	1	0,2	0,02	0,02	0,6 (6)
	(4) Участок обслуживания топливной аппаратуры и гидросистем					
4	Установка для мойки деталей ОРГ-4990Б	1	0,2	0,02	0,02	0,6 (6)
	(5) Участок технического обслуживания тракторов					
2а	Моечная установка ОРГ-4990Б	1	0,2	0,02	0,02	0,6 (6)

3. Технологическое пароснабжение

Снабжение корпуса паром для технологических нужд предусматривается от тепловых сетей. После узла редуцирования пара, разработанного в комплекте ОВ, пар давлением 0,3 МПа (3 кгс/см²) подается к потребителям.

По окончании монтажа и испытаний паропровод по всей длине покрывается изолом ГОСТ 10296-79 в 2 слоя по изольной мастике с последующей изоляцией шнуром теплоизоляционным из минеральной ваты в чулке из нитн. стеклянной ТУ 30-1695-73 с защитным покрытием рулонным стеклопластиком РСТ ТУ 6-11-145-74. Конденсатопровод, проложенный открыто, окрашивается масляной краской за 2 раза.

Расходы пара приведены в табл. 2.

Таблица 2

Расходы пара

N поз. по плану	Наименование, тип, марка оборудования. Требуемое давление пара	Кол. потребителей	Расход на один потребитель кг/ч: режим разогрева	Расход на один потребитель кг/ч: установившийся режим	Общий расход кг/ч: максимальный	Общий расход кг/ч: средний	Возврат конденсата %: чистый	Возврат конденсата %: загрязненный
	(2) Участок текущего ремонта агрегатов							
19	Машина для очистки автотракторных двигателей ОМ-21602							
	Р-0,3 МПа (3 кгс/см²)	1	70	70	70	70	90	–

4. Снабжение топливом

Подача дизельного топлива в расходный бак участка диагностирования предусматривается ручным насосом из бочек.

Для обеспечения самотечной подачи топлива из расходного бака к стенду через топливомер высота установки бака должна быть не менее 3м.

Трубопровод аварийного слива топлива выводится в бак аварийного слива, расположенный от корпуса на расстоянии не ближе 5м.

После монтажа трубопроводы дизельного топлива, проложенные открыто, окрашиваются масляной краской за 2 раза, а проложенные в земле покрываются битумно-полимерной изоляцией весьма усиленного типа ГОСТ 2015-74.*

Снабжение маслами

Источником снабжения корпуса маслами является отдельно стоящий склад масел, из которого масла насосами подаются на участок технических обслуживаний тракторов к кран-счетчикам.

Отработанные масла собираются в баки и насосом подаются на склад масел для последующей отправки на регенерацию.

Трубопроводы масел прокладываются в подпольном канале. После монтажа трубопроводы, проложенные открыто, окрашиваются масляной краской за 2 раза, а проложенные в канале, покрываются изолом ГОСТ 10296-79.

При отсутствии на территории райсельхозтехники склада масел рекомендуется к привязке склад масел по типовому проекту 816-110 „Пункт технического обслуживания тракторов и других спецмашин".

Снабжение специальными газами

Газообразные ацетилен и кислород потребляются для резки и сварки металлов. Снабжение специальными газами потребителей предусматривается от привозных баллонов, устанавливаемых в цехе непосредственно у сварочных постов.

Установку и эксплуатацию баллонов производить согласно „Правилам техники безопасности и производственной санитарии при производстве ацетилена, кислорода и газопламенной обработке металлов."

9135/1

ГИП	Шипилов		6.12.84	ТП-816-1-71.85 ТК
Нач. отд.	Попова		3.12.84	
Гл. спец.	Константинова		5.12.84	Станция технического обслуживания на парк 200 тракторов. Привязка типа Г 150К. Вариант в железобетонных конструкциях, пролетом 18м
Рук. гр.	Гамаюнова		3.12.84	
Ст. инж.	Маркова		3.12.84	Стадия: Р; Лист: 2; Листов:
Привязан				Общие данные (окончание)
Инв. №				ГИПРОПРОМСЕЛЬСТРОЙ г. Саратов
	М. контр.	Есина		

Копировал: Сидорова

Формат А2

Инв. № подл. | Подпись и дата | Взам. инв. №

Типовой проект 816-1-71.85 Альбом I

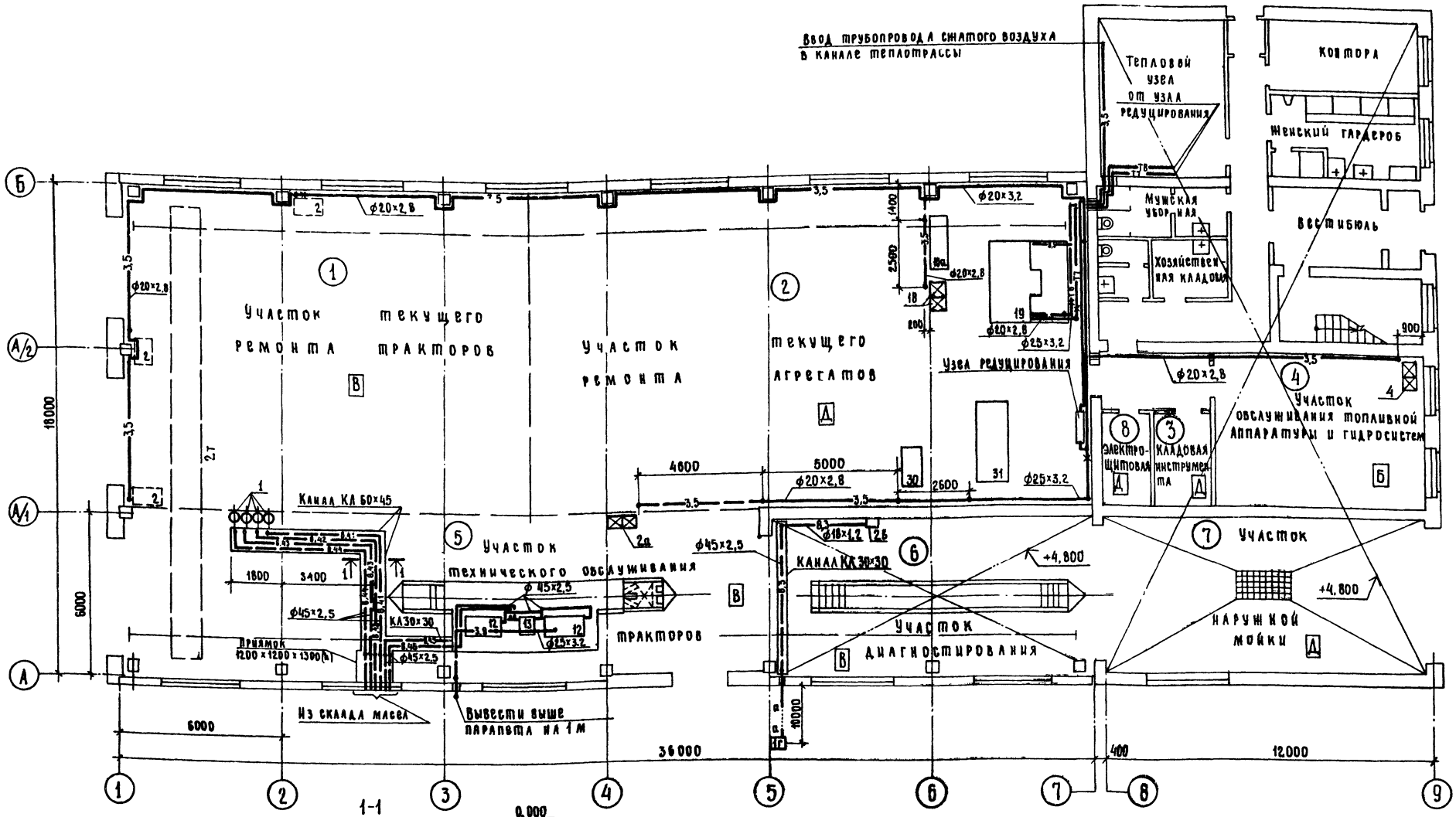

ГИП	Шатилов			ТП 816-1-71.85 ТК
Нач. отд.	Попова			Станция технического обслуживания на 4 поста 200 тракторов К-701 и Т-150К. Вариант в железобетонных конструкциях пролетом 18 м.
Гл. спец.	Константинова			
Рук. гр.	Камынина			Стадия Лист Листов
Ст. техн.	Маркова			Р 3
Привязан				План на отм. 0,000
Инв. №				ГИПРОПРОМЭЛЕКТРОМОНТАЖ г. Саратов
Н. контр.	Есина			

Копировал Евстигнеева Формат А2

9139/1

Альбом V

Типовой проект 816-1-71.85

Инв.№ подл. | Подпись и дата | Взам.инв.№

Схема системы топливоснабжения

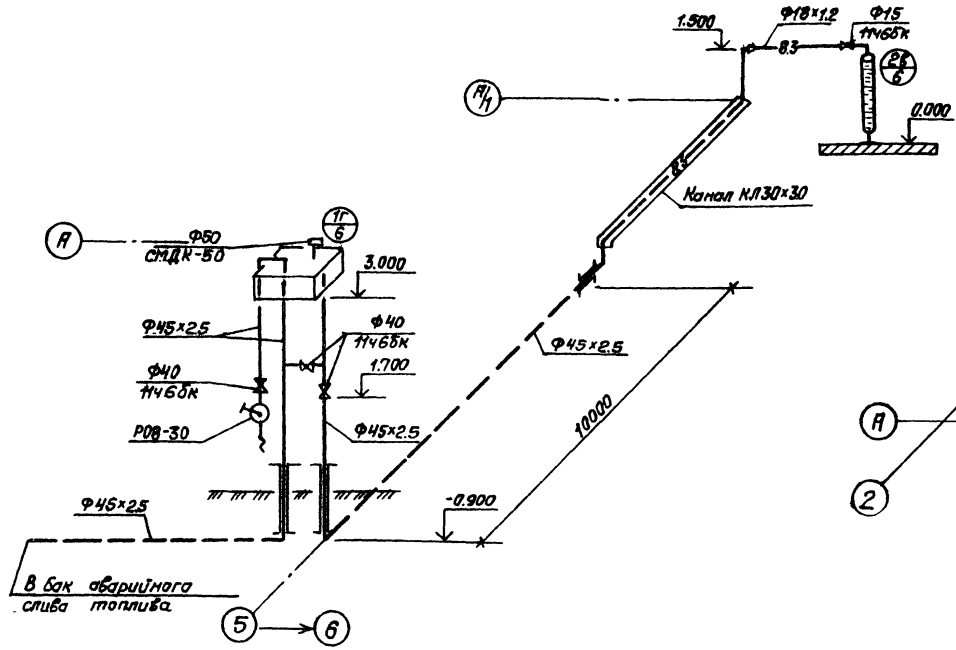

Схема системы маслоснабжения

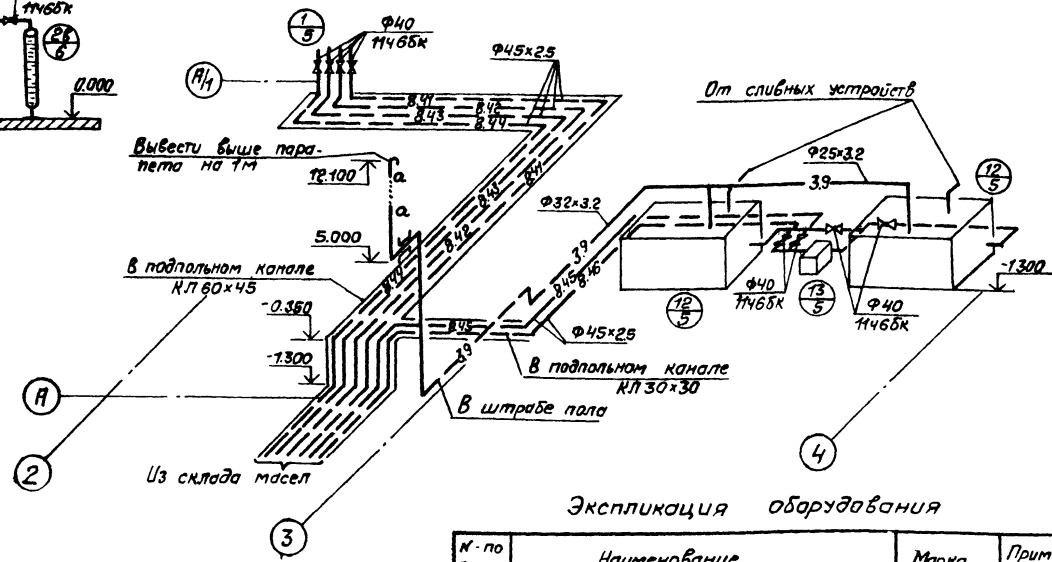

Экспликация оборудования

К-по плану	Наименование	Марка	Примечание
	(5) Участок технических обслуживаний		
1	Кран счетчик винтовой, расход жидкости		
	м³/ч-0.48, рабочее давление 0.6МПа (6кгс/см²)	КС-1П1	
12	Бак для масла	С-205	
13	Насос шестеренный, подача м³/ч-3.6,	Ш5-25-3.6	
	давление нагнетания 0.4МПа (4кгс/см²)	14Б-1-У3	
	(6) Участок диагностирования		
1г	Топливный бак V=110 л	8927-06-000	
2в	Топливомер	8940	

Схема системы технологического пароснабжения

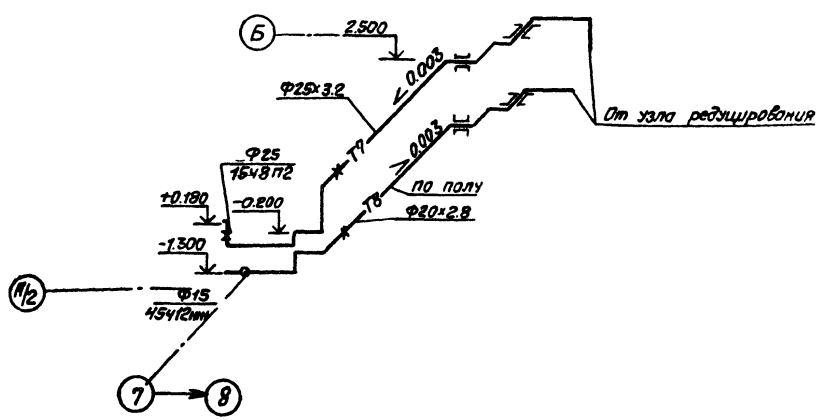

Обвязка термодинамического конденсатоотводчика

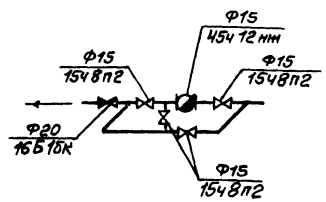

9135/1

26

ГИП	Шатилов		6.11.85	ТП-816-1-71.85 ТК
Нач.отд.	Попова		6.11.85	
Гл.спец.	Константинова		6.11.85	Станция технического обслуживания на парк 200 тракторов К-701 и Т-150К. Вариант в железобетонных конструкциях пролетом 18м
Рук.гр.	Гамаюнова		7.11.85	
Ст.инж.	Маркова		7.11.85	Стадия Р; Лист 4; Листов
Привязан				Схемы систем топливоснабжения, маслоснабжения и технологического пароснабжения
Инв.№	Ун.контр	Есина		ГИПРОПРОМСЕЛЬСТРОЙ г.Саратов

Копировал: Леденева

Формат А2

Альбом I

Типовой проект 816-1-71.85

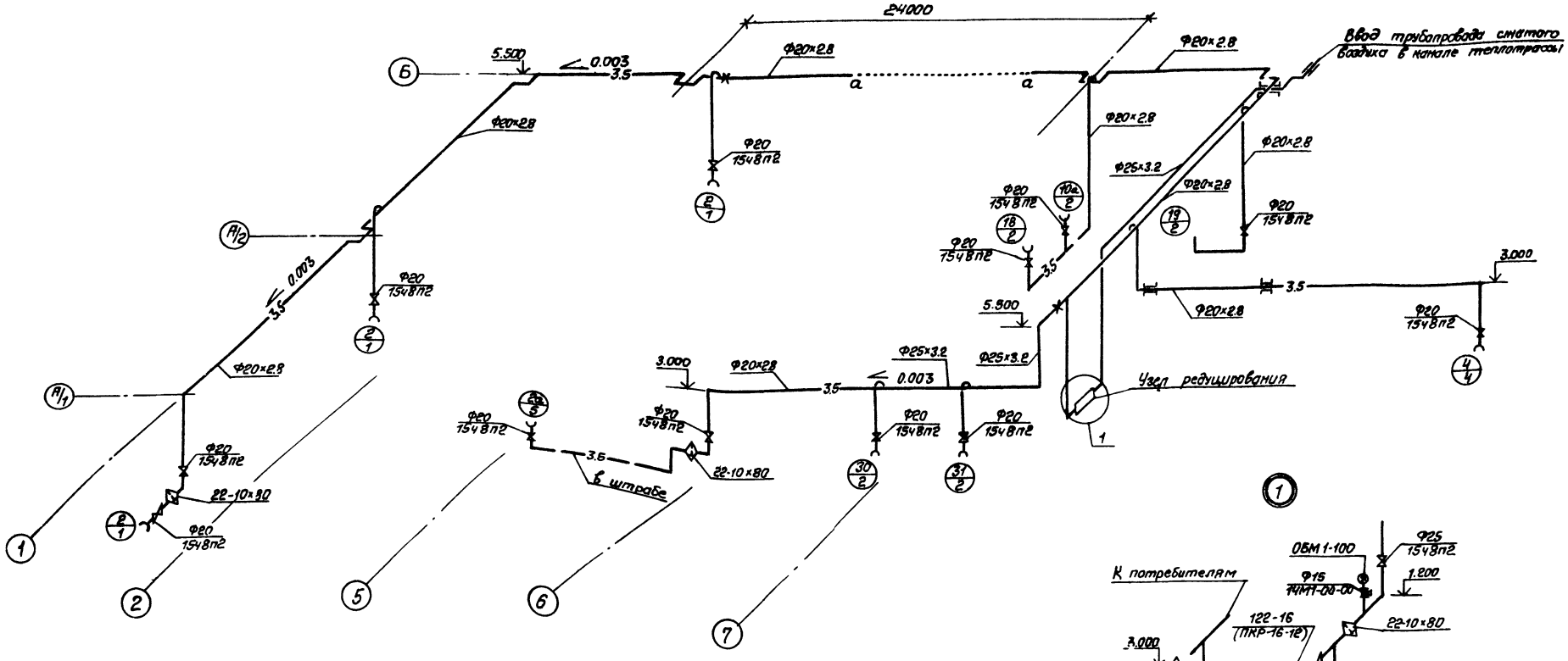

Узел присоединения ответвления к магистральному воздухопроводу

Вид А-А

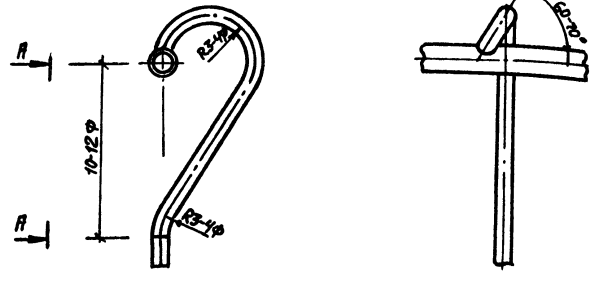

Укладка трубопровода в штрабе

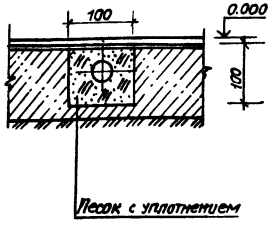

27

9135/1

ГИП	Шатилов			ТП-816-1-71.85 ТК	
Нач.отд.	Попова				
Гл.спец.	Константинова			Станция технического обслуживания на парк 200 тракторов К-701 и Т-150К. Вариант в железобетонных конструкциях пролетом 18м	
Рук.гр.	Гамалиова				
Ст.инж.	Маркова				Стадия: Р; Лист: 5; Листов:
Привязан				Схема системы воздухоснабжения	ГИПРОПРОМСЕЛЬСТРОЙ г. Саратов
Инв.№		Н.контр.	Есина		

Копировал: Леденева

Формат А2

Альбом I

Типовой проект 816-1.71.85

Ведомость рабочих чертежей основного комплекта ОВ

Лист	Наименование	Примечание
1	Общие данные (начало)	
2	Общие данные (продолжение)	
3	Общие данные (окончание)	
4	Местные отсосы от технологического оборудования	
5	План на отм. 0.000	
6	План на отм. 4.800. Разрез 1-1. Схемы систем П1÷П3	
7	Схемы систем В1÷В6, ВЕ1÷ВЕ5, У1, У2	
8	Установки систем П1÷П4, В1÷В3, В6, В8, У1, У2	
9	Спецификация отопительно-вентиляционных установок	
10	Планы на отм. 0.000, 4.800. Схема системы отопления 1.	
11	Схема системы отопления 2. Схема системы теплоснабжения установок П1÷П4, У1, У2	
12	Планы на отм. 0.000, 4.800. Схемы систем П4, В8, В9, ВЕ6÷ВЕ13.	
13	Тепловой узел	
14	Спецификация теплового узла	

Ведомость спецификаций

Лист	Наименование	Примечание
9	Спецификация отопительно-вентиляционных установок	
14	Спецификация теплового узла	

„Типовой проект разработан в соответствии с действующими нормами и правилами и предусматривает мероприятия, обеспечивающие взрывную, взрывопожарную и пожарную безопасность при эксплуатации здания."
Главный инженер проекта (Г. Шатилов).

Инв. N подл. | Подпись и дата | Взам. инв. N

Ведомость ссылочных и прилагаемых документов

Обозначение	Наименование	Примечание
	Ссылочные документы	
ГОСТ 3262-75*	Трубы стальные водогазопроводные	
ГОСТ 8732-78*	Трубы стальные бесшовные горячедеформированные. Сортамент	
ГОСТ 10704-76*	Трубы стальные электросварные прямошовные. Сортамент	
ГОСТ 8625-77*Е	Манометры избыточного давления, вакуумметры и мановакуумметры показывающие. Основные параметры и размеры	
ГОСТ 2823-73*Е	Термометры стеклянные технические	
ГОСТ 7201-80*	Калориферы стальные обогреваемые водой и паром	
ГОСТ 8690-75	Радиаторы отопительные чугунные	
ГОСТ 1816-76	Трубы отопительные чугунные ребристые и чугунные соединительные части к ним	
ОВ-02-153, вып 1	Местные отсосы и укрытия к технологическому оборудованию заводов резино-технических изделий	
5.904-4	Двери и люки для вентиляционных камер	
1.494-10	Решетки щелевые регулирующие тип Р.	
1.494-27, вып.5	Воздухоприемные устройства с подвесными утепленными клапанами.	
5.904-10	Узлы прохода вентиляционных шахт через покрытия зданий	
1.494-32	Зонты и дефлекторы вентиляционных систем	
4.904-68, вып.0	Воздухораспределитель ВГК для подачи воздуха компактной струей	
5.904-12, вып.0	Приточные вентиляционные камеры производительностью от 3,5 до 125 тыс. м³/ч	
5.904-5	Гибкие вставки к центробежным вентиляторам	
4.904-25	Подставки под калориферы.	
1.494-8	Решетки воздухоприточные тип РР	

Продолжение

Обозначение	Наименование	Примечание
1.494-28	Клапаны обратные общего назначения	
4.904-37	Местные отсосы при ручной электросварке	
1.494-2, вып. 11,12	Воздушно-тепловые завесы для ворот промышленных зданий	
5.904-13 вып. 1-2	Заслонки воздушные унифицированные для систем вентиляции	
1.494-38, вып.0	Воздухораспределители эжекционные панельные штампованные тип ВЭПШ	
	Прилагаемые документы	
ТП- -ОВ.ВМ	ВМ по рабочим чертежам основного комплекта марки ОВ	Альбом VII
ТП- -ОВ.СО	Спецификация оборудования	Альбом VI

План - схема

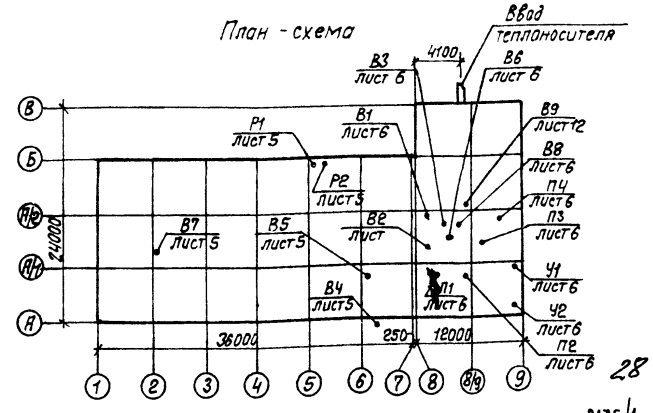

28

9135/1

Привязан

Инв. N				
ГИП	Шатилов		10.84	ТП-816-1-71.85 -ОВ
Нач.отд	Попова		11.84	
Гл.спец.	Федоркин		11.84	Станция технического обслуживания на пять тракторов К-701 и Т-150К. Вариант в железобетонных конструкциях пролетом 18 м
Рук. гр.	Демченко		11.84	

Стадия	Лист	Листов
Р	1	14

Общие данные (начало)

ГИПРОПРОМСЕЛЬЭЛЕКТРОСТРОЙ г. Саратов

Н.контр. Есина 11.84

Копировал: Леденева

Формат А2

Основные показатели по чертежам отопления и вентиляции

Наименование здания (сооружения), помещения	Объём, м³	Периоды года при tн,°С	Расход тепла, Вт (ккал/ч) на отопление	на вентиляцию	на горячее водоснабжение	общий	Удельный показатель расхода тепла на отопление Вт/м²·К (ккал/м²·ч·°С)	Установленная мощность электродвигателей, кВт
Производствен		−20	141 730 (121 910)	527170 (453290)		668 900 (575 160)	0.48 (0.41)	
ные помеще-	8112	−30	174 650 (150 170)	681 380 (585 880)	—	856 040 (736 060)	0.45 (0.39)	52.87
ния		−40	212 060 (182 340)	834680 (717 690)		1046 740 (900 030)	0.45 (0.39)	
Администра-		−20	24350 (20940)	20310 (17470)		996 70 (85710)	0.46 (0.4)	
тивно-бытовые	1378	−30	26260 (22580)	27330 (23500)	55010 (47300)	108600 (93380)	0.4 (0.34)	1.025
помещения		−40	30980 (26650)	35980 (29210)		11998 0 (103180)	0.39 (0.33)	

Гидравлические потери, Па (кгс/м²)

Наименование здания	Система	tн °С		
		−20	−30	−40
Производственные помещения	отопления	11034 (1125)	10035 (1023)	8183 (835)
	теплоснабжения установок	49441 (5045)	49 000 (5 000)	49000 (5000)
Административно-бытовые помещения	отопления	24470 (2497)	28469 (2905)	39484 (4029)
Располагаемое давление на вводе		117600 (12000)	117600 (12000)	117600 (12000)

Общие указания

Проект разработан для районов с расчетной зимней температурой наружного воздуха −20°С, −30°С (основной вариант), −40°С. Снабжение теплом осуществляется от внешних тепловых сетей.

1. Административно-бытовые помещения

1.1. Отопление

Теплоносителем является вода с параметрами 105-70°С после элеватора, установленного в тепловом узле. Система отопления однотрубная горизонтальная. Нагревательные приборы М140-АО. Внутренние температуры приняты по СНиП II-92-76 „Вспомогательные здания и помещения промышленных предприятий".

1.2. Вентиляция

Вентиляция приточно-вытяжная с механическим и естественным побуждением. Воздухообмены в помещениях приняты по кратности согласно СНиП II-92-76. На компенсацию вытяжки в помещения подается воздух приточной системой П4, подогреваемый в холодный период года.

2. Производственные помещения

2.1. Отопление

Теплоносителем является вода с параметрами 150-70°С. Система отопления двухтрубная тупиковая с верхней разводкой. Нагревательные приборы - ребристые трубы, радиаторы стальные типа РСГ. Дежурное отопление на +5°С осуществляется местными нагревательными приборами. Достижение нормируемой температуры в рабочее время осуществляется за счёт теплоизбытков и перегрева приточного воздуха системами П2 и П3. Внутренние температуры помещений приняты по ГОСТ 12.1.005-76 „Воздух рабочей зоны".

2.2. Вентиляция

Вентиляция приточно-вытяжная с механическим и естественным побуждением. Производственными вредностями являются: выхлопные и сварочные газы, пары воды и щелочи и др. Для предотвращения распространения вредностей от технологического оборудования предусматривается устройство местных отсосов в виде зонта, панели равномерного всасывания, бортового отсоса, шланговых отсосов.

При рассеянном выделении вредностей в помещение вентиляция рассчитана на растворение их до ПДК. На компенсацию вытяжки в помещения подаётся воздух приточными системами П1÷П3, подогреваемый в холодный период года.

3. Горячее водоснабжение

Горячее водоснабжение - централизованное от существующих тепловых сетей. При привязке проекта, в случае отсутствия внешних сетей, горячее водоснабжение должно решаться путём установки подогревателя в тепловом узле.

4. Общие положения

4.1. Проект выполнен в соответствии с требованиями СНиП II-33-75* „Отопление, вентиляция и кондиционирование воздуха" и предусматривает следующие мероприятия:

а) в помещениях с производствами категории В нагревательные приборы ограждены экранами из *негорючих материалов*.

б) в помещениях с производством категории В все системы вентиляции сблокированы с автоматическими системами пожаротушения или извещения о пожаре для их отключения.

4.2. По программе УПРЗА-Т-ЕС на ЭВМ произведен расчёт максимальных концентраций на промплощадке. Загрязнение атмосферы на границе населенных мест не превышает ПДК.

4.3. Вентиляторы и калориферы подобраны с повышающим коэффициентом 1,1.

4.4. Воздуховоды приняты из листовой стали по ГОСТ 19904-74*.

4.5. Воздуховоды систем В1 изнутри и В6 снаружи и изнутри покрываются грунтовкой ХС-01 (2слоя), эмалью ХВ-785 (2слоя) и лаком ХС-785 (1слой).

4.6. Вентиляционные приемники и укрытия приняты из листовой стали δ=1÷2мм на сварке.

4.7. При монтаже приточных камер в районах с расчетной температурой ниже −30°С утепленные заслонки необходимо установить с приводом, помещённым в теплую коробку.

4.8. Вытяжные системы приняты с факельными выбросами.

4.9. Воздуховоды, вентоборудование, крепления окрасить согласно СНиП II-28-73 „Защита строительных конструкций от коррозии". Нагревательные приборы и трубопроводы окрасить масляной краской за 2 раза в административно-бытовых помещениях, покрыть лаком ПФ-170 с 15% алюминиевой пудры в 2слоя по грунтовке ГФ-020 в 1слой в производственных помещениях.

5.0. Трубопроводы, проходящие в подпольных каналах, изолировать шнуром теплоизоляционным с покровным слоем из стеклопластика РСТ.

5.1. Согласно СНиП II-12-77 „Защита от шума" произведена проверка звукового давления на рабочих местах. Уровни шума на рабочих местах не превышают допустимых пределов.

5.2. Транзитные воздуховоды покрыть вспучивающейся огнезащитной пастой „ВПМ-2" по грунтовке ГФ-0163.

9135/1

ГИП	Шатилов		11.87
Нач.отд	Попова		11.87
Гл.спец	Федорин		11.87
Рук.гр.	Демченко		11.87

ТП-816-1-71.85 -ОВ

Станция технического обслуживания на парк 200 тракторов К-701 и Т-150К. Вариант в железобетонных конструкциях пролётом 18 м

Стадия	Лист	Листов
Р	2	

Общие данные (продолжение)

ГИПРОПРОМСЕЛЬСТРОЙ г. Саратов

Привязан

Инв.№

Н.контр. Есина

Альбом I

Типовой проект 816-1-71.85

Инв.№ подл. | Подпись и дата | Взам.инв.№

Копировал Формат А2

Характеристика отопительно-вентиляционных систем

Обозначение системы	Кол. систем	Наименование обслуживаемого помещения (технологического оборудования)	Тип установки	Вентилятор: тип, исполнение по взрывозащите	Вентилятор: №	Вентилятор: Схема исполнения	Вентилятор: Исполнение	Вентилятор: L, м³/ч	Вентилятор: P, Па (мм/м²)	Вентилятор: П, об/мин	Электродвигатель: тип, исполнение по взрывозащите	Электродвигатель: N, кВт	Электродвигатель: П, об/мин	Воздухонагреватель: Тип	Воздухонагреватель: №	Воздухонагреватель: Кол	Температура нагрева °С от	Температура нагрева °С до	Расход тепла Вт (ккал/ч)	ΔP, Па (мм/м²)	Примечание
П1	1	Участок диагностирования. Участок технического обслуживания тракторов	А6,3 100-2Б	В-Ц4-70	6,3	1	Л90°	9090	1274 (130)	1450	4А 112 МА4	5,5	1450	КСк3	10	2	-20	+17	113430 (97540)	27,4 (2,8)	
														КСк3	10	2	-30	+17	144090 (123900)	27,4 (2,8)	
														КСк3	10	2	-40	+17	174750 (150260)	27,4 (2,8)	2ПК-10
П2	1	Невыгороженные помещения	А 10-5	В-Ц4-70	10	6	Л90°	23560	862,4 (88)	750	4А 160S6	11	870	КСк3	12	1	-20	+18,9	309100 (265780)	37,42 (3,82)	
														КСк3	12	1	-30	+18,9	388560 (334100)	37,42 (3,82)	2ПК-31,5
														КСк4	12	1	-40	+18,9	468020 (402430)	46,0 (4,7)	
П3	1	Участок наружной мойки	А6,3 105-1	В-Ц4-70	6,3	1	Л0°	5420	637 (65)	950	4А 100 L6	2,2	950	КСк3	10	2	-25	+36	83170 (71520)	11,16 (1,14)	
														КСк4	10	2	-19	+42	111510 (95880)	13,62 (1,39)	
П4	1	Бытовые помещения	А4 100-2	В-Ц4-70	4	1	Пр0°	2190	470,4 (48)	1370	4А 71 В4	0,75	1370	КСк4	10	2	-28	+45	133440 (114740)	13,62 (1,39)	2ПК-10
														КСк3	6	1	-25	+18	20310 (17470)	16,2 (1,65)	
														КСк3	6	1	-19	+18	27330 (23580)	16,2 (1,65)	индивидуальная камера
У1, У2	2	Участок наружной мойки	А6,3 105-2а	В-Ц4-70	6,3	1	Л180° Пр180°	15950	1274 (130)	1450	4А 132 S4	7,5	1450	КСк3	6	1	-28	+18	33980 (29210)	16,2 (1,65)	
														КВб	8П	2	+14	+40	138930 (119468)	128,5 (13,1)	
														КВб	8П	4	+14	+50	192370 (165410)	39,2 (4,0)	
В1	1	Участок текущего ремонта агрегатов	—	В-Ц14-46	5	1	Л0°	8830	1127 (115)	965	4А 132 S6	5,5	965	КВб	8П	4	+14	+60	245910 (211360)	39,2 (4,0)	В антикоррозийном исполнении
В2	1	То же	А4 105-2	В-Ц4-70	4	1	Пр0°	1870	637 (65)	1400	4А 80 А4	1,1	1400	—	—	—	—	—	—	—	
В3	1	То же	А2,5 055-2Б	В-Ц4-70	2,5	1	Л0°	750	627,2 (64)	2800	4АА 63 А2	0,37	2800	—	—	—	—	—	—	—	
В4	1	Участок диагностирования	—	—	—	—	—	6400	392	—	—	—	—	—	—	—	—	—	—	—	
В5	1	То же	—	КЦ3-90	6,3	—	—	7650	(40)	950	4А 100 L6 У2	2,2	950	—	—	—	—	—	—	—	
В6	1	Участок наружной мойки	—	В-Ц14-46	5	1	Пр0°	5420	882 (90)	965	4А 132 S6	5,5	965	—	—	—	—	—	—	—	то же
В7	1	Участок текущего ремонта тракторов	—	КЦ4-84	8	—	—	13550	176,4 (18)	1415	4А 80 В4 У2	1,5	1415	—	—	—	—	—	—	—	
В8	1	Комната приема пищи	А3,5 100-1	В-Ц4-70	3,15	1	Л0°	560	294 (30)	1400	4АА 63 А4	0,25	1400	—	—	—	—	—	—	—	
В9	1	Женский гардероб	—	ВК-6У4	—	—	—	25	—	—	—	0,025	—	—	—	—	—	—	—	—	осевой
Р1, Р2	2	Участок текущего ремонта агрегатов	АА 212	—	—	—	—	—	—	—	ПОЛ2-21-2	1,5		—	—	—	—	—	—	—	вылеулавливающий агрегат

30

9135/1

ГИП	Шатилов	[signature]	11.84
Нач. отд.	Попова	[signature]	11.84
Гл. спец.	Федоркин	[signature]	11.84
Рук. гр.	Демченко	[signature]	11.84
Инженер	Бальченко	[signature]	11.84
Гл. контр.	Есина	[signature]	11.84

ТП-816-1-71.85-ОВ

Станция технического обслуживания на парк 200 тракторов К 701 и Т-150К. Вариант в железобетонных конструкциях пролетом 18 м.

Стадия: Р | Лист: 3 | Листов:

Общие данные (окончание)

ГИПРОПРОМСЕЛЬСТРОЙ г. Саратов

Привязан

Инв. №

Инв. № подл. | Подпись и дата | Взам. инв. №

Типовой проект 816-1-71.85

Альбом I

Местные отсосы от технологического оборудования

Технологическое оборудование			Характеристика выделяющихся вредностей	Объем вытяжки, м³/ч		Характеристика местного отсоса		Обозначение системы	Примечание
поз.	наименование	кол.		на ед. оборуд.	всего	обозначение	применяемые документы		
	2. Участок текущего								
	ремонта агрегатов								
6	Точильно-шлифовальный					защитный			
	станок 3Б634	1	абразивная пыль	700×2	1400	кожух	Технический паспорт	Р1, Р2	
7	Ванна нагрева подшипников					односторто-			
	перед напрессовкой ОКС-1513	1	пары масла	1480	1480	вой отсос	1400(6.4×0.5-1.55)×0.68·0.94	В1	
10а	Установка моечная		пары моющей жидкости			встроенный			
	ОР-9971А	1	лавомид 203	1300	1300	отсос	3600×0.2×0.2×9	В1	
19	Машина для очистки		пары воды кальцинированной			встроенный			
	ОМ-21602	1	соды	6050	6050	отсос	3600×0.6×0.4×7	В1	
29	Стол для электросва-		сварочный аэрозоль, марганец и его			панель равно-			
	рочных работ ОКС-7523	1	окислы, фтористый водород, ванадий	1870	1870	мерного			
						всасывания	серия 4.904-37	В2	
34	Электровулканизационный								
	аппарат ОШ-8939	1	пары резины	750	750	зонт	по типу ОВ-02-153 В.2	В3	
	5. Участок техничес-								
	кого ремонта тракторов								
8	Устройство для отвода					инвентарный			
	выхлопных газов ОРГ-4947	1	выхлопные газы трактора К-701	760	760	отсос	технический паспорт	ВЕ1	ТХ, лист 11
	6. Участок диагности-								
	рования								
2п	Система отсоса 8927.08.00	1	выхлопные газы трактора К-701	6400	6400	то же	то же	В4	ТХ, лист 11
	7. Участок наружной								
	мойки								
1	Мониторная моечная								
	машина ОМ-5359		продукты горения керосина	200	200	труба ф100		ВЕ5	

9135/1

ГИП	Шатилов		11.84
Нач.отд.	Попова		XI.84
Гл.спец.	Федоркин		XI.84
Рук.гр.	Демченко		XI.84
Инженер	Бальченко		XI-84

ТП - 816-1-71.85 - ОВ

Станция технического обслуживания на парк 200 тракторов К-701 и Т-150К, вариант в железобетонных конструкциях, пролетом 18 м.

Привязан

Инв №

Н. контр. Есина

Стадия	Лист	Листов
Р	4	

Местные отсосы от технологического оборудования.

ГИПРОПРОМСЕЛЬСТРОЙ г. Саратов

Копировал: Маханева Формат А2

Инв. № подл. | Подпись и дата | Взам. инв. №

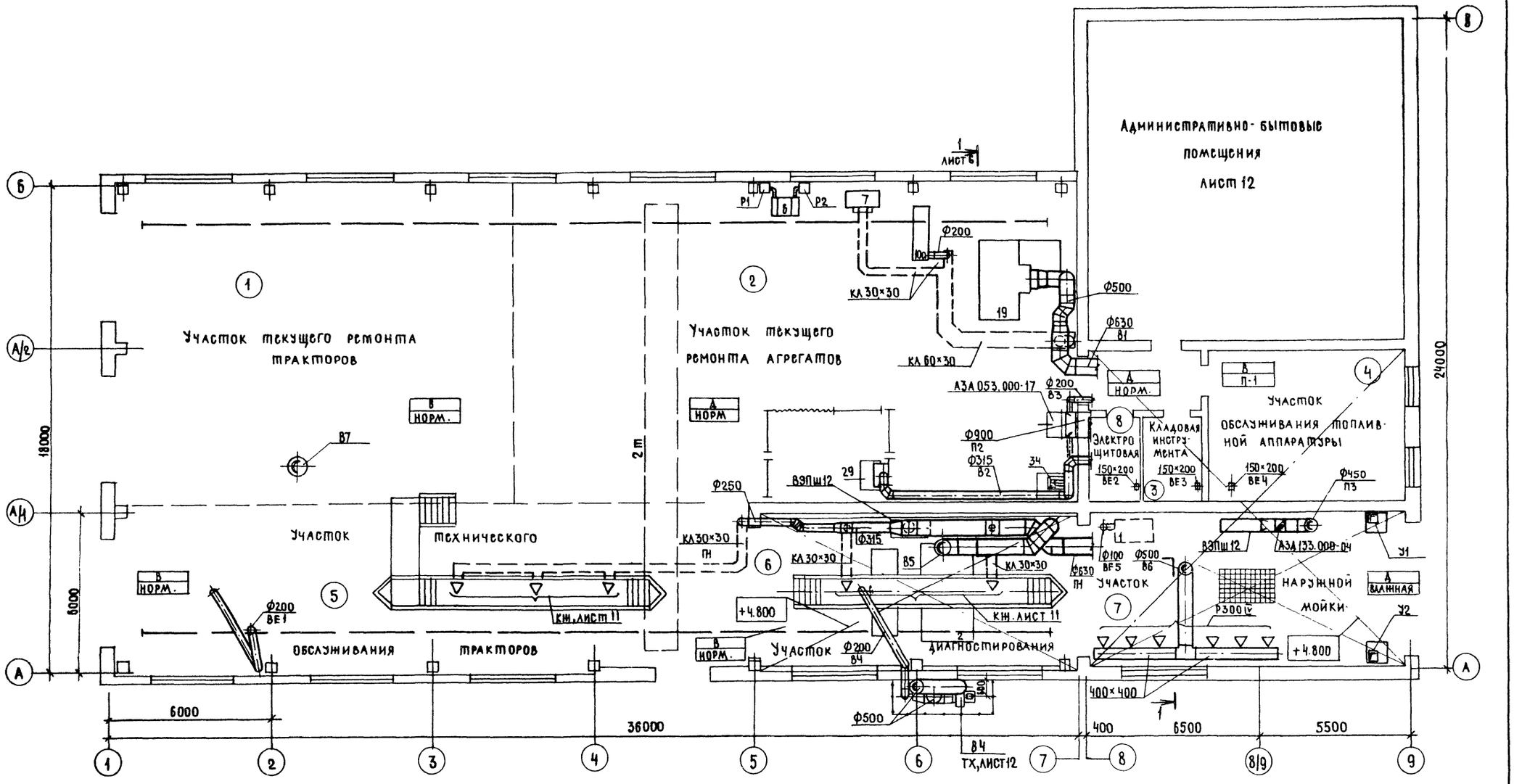

32

9135/1

ГИП	Шатилов		11.84
Нач. отд.	Попова		11.84
Гл. спец.	Федоркин		11.84
Рук. бриг.	Демченко		11.84
Н. контр.	Есина		11.84

ТП-816-1-71.85 -08

Станция технического обслуживания на парк 200 тракторов К-701 и Т-150К. Вариант в железобетонных конструкциях пролетом 18 м.

Стадия	Лист	Листов
Р	5	

План на отм. 0.000

Гипропромсельстрой г. Саратов

Привязан

Инв. №

Копировал: Несмеянова

Формат А2

Типовой проект 816-1-71.85 Альбом I

Инв. № подл. | Подпись и дата | Взам. инв. №

Гл. инж. ТХ | Гл. инж. ЭА | Нач. отдела СО | Нач. отдела ВК | Инженер | Пайкин | Катков | Свирепов

Типовой проект 816-1-71.85 Альбом I

План на отм. 4.800

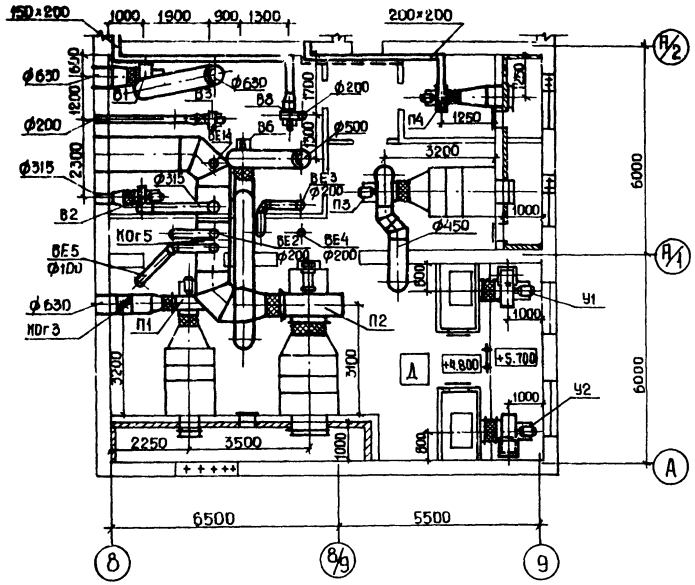

Разрез 1-1

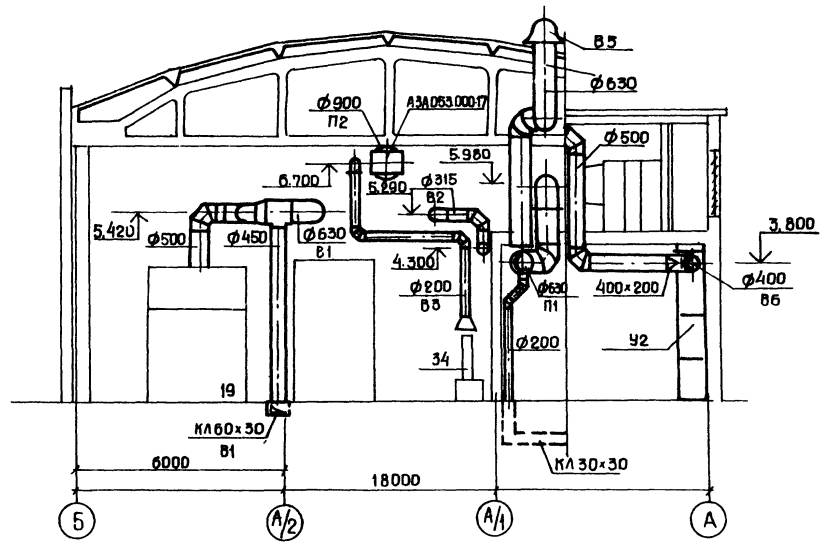

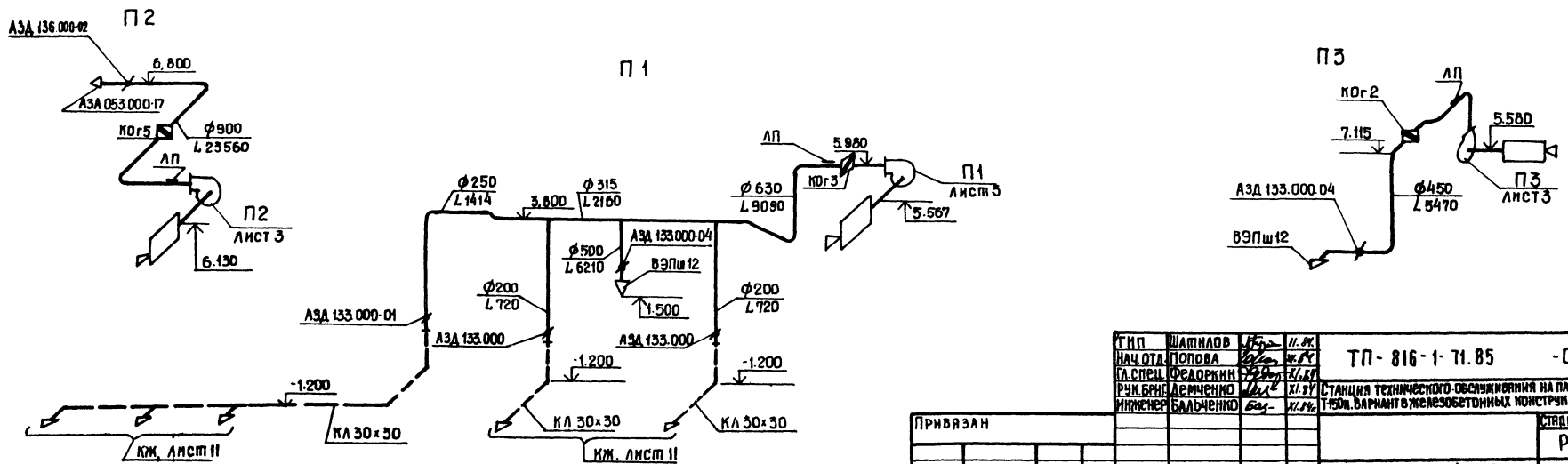

33

9135/1

ГИП	Шатилов		11.84
НАЧ.ОТД.	Попова		11.84
ГЛ.СПЕЦ.	Федоркин		11.84
РУК.БРИГ.	Демченко		11.84
ИНЖЕНЕР	Бальченко		11.84
Н.КОНТР.	Есина		

ТП-816-1-71.85 -ОВ

Станция технического обслуживания на парк 200 тракторов К-70 и Т-150м. Вариант в железобетонных конструкциях пролетом 18м.

Стадия	Лист	Листов
Р	6	

План на отм. 4.800. Разрез 1-1. Схемы систем П1÷П3

ГИПРОПРОМСЕЛЬСТРОЙ г. САРАТОВ

Привязан

Инв. №

Инв. № подл. | Подпись и дата | Взамен инв. №

Гл.инж. ЭЛ | Нач.отд. СО | Пашкин | Катков

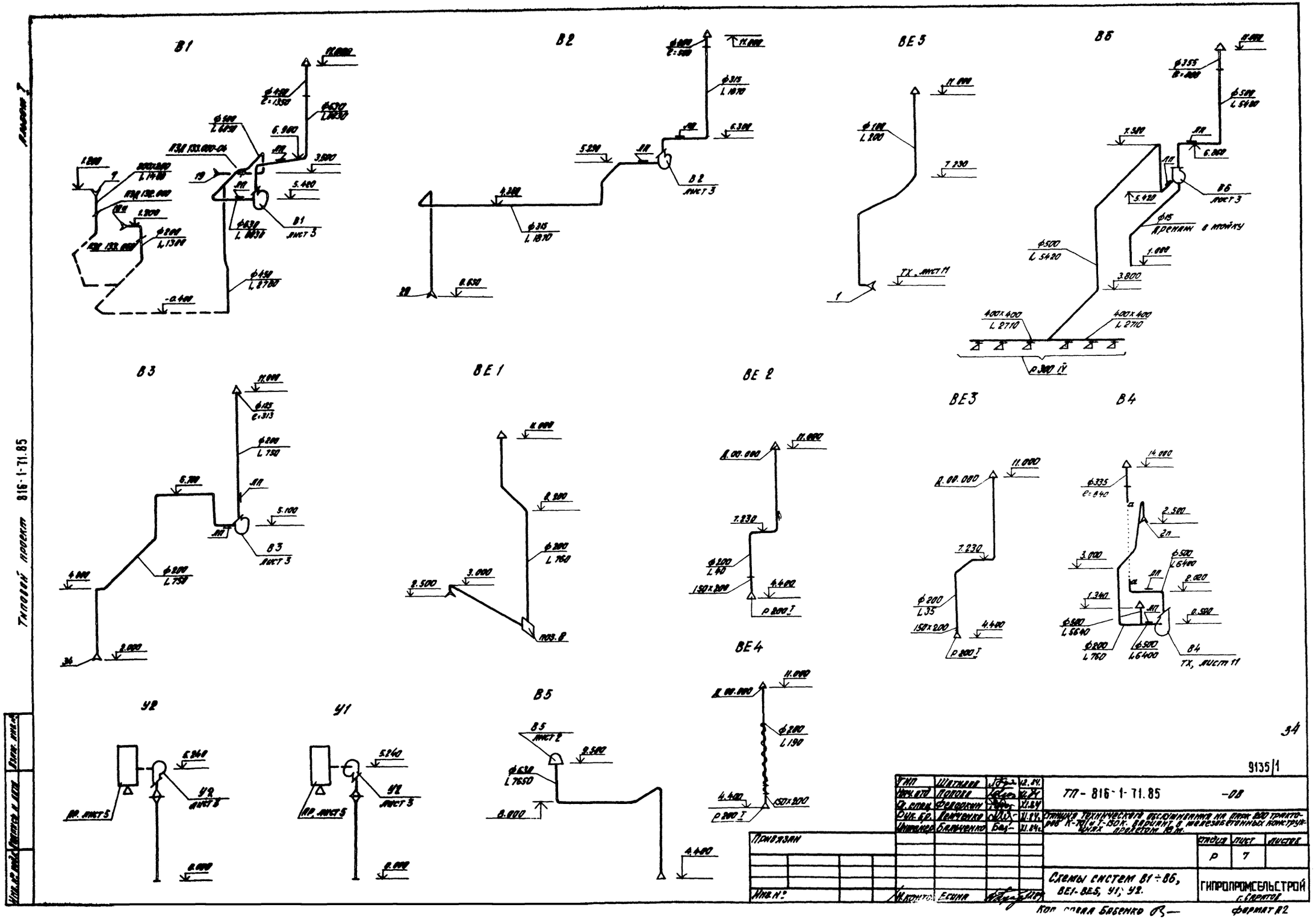
В1
В2
ВЕ5
В6
В3
ВЕ1
ВЕ2
ВЕ3
В4
ВЕ4
У2
У1
В5
Типовой проект 816-1-71.85
34
9135/1
ТП - 816-1-71.85 -08
Станция технического обслуживания на парк 200 тракторов К-70 и Т-150К. Вариант в железобетонных конструкциях проектом 10 м.
Привязан
Инв. №
Н. контр. Есина
Стадия Р
Лист 7
Листов
Схемы систем В1 ÷ В6, ВЕ1-ВЕ5, У1, У2.
ГИПРОПРОМСЕЛЬСТРОЙ г. Саратов
Формат А2

Альбом I

Типовой проект 816-1-71.85

Инв. № подл. | Подпись и дата | Взам. инв. №

План на отм 4.800

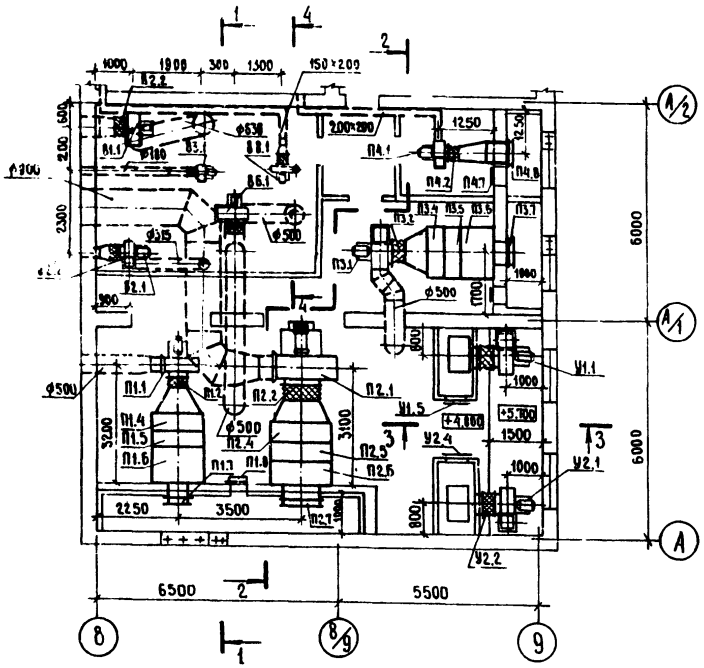

Разрез 2-2

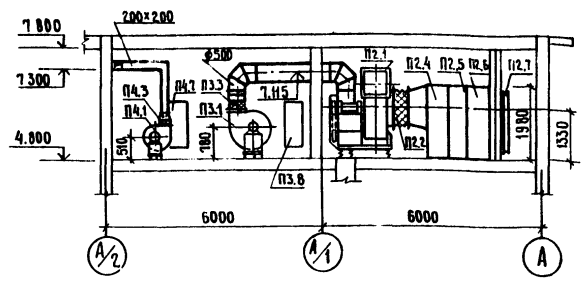

Разрез 3-3

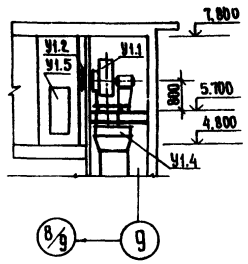

Разрез 4-4

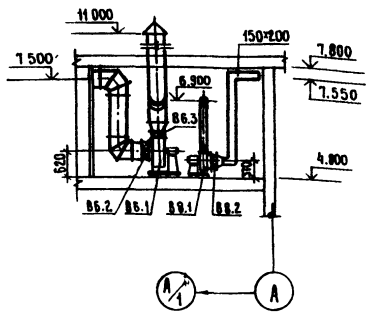

Разрез 1-1

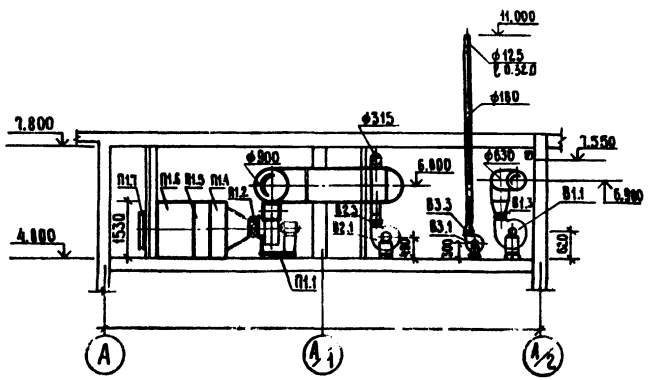

Спецификация отопительно-вентиляционных установок

Марка, поз.	Обозначение	Наименование	Кол.	Масса ед., кг	Примечание
		В1, В6			
В1.1	Московский вентзавод	Вентилятор центробежный из нержавеющей стали В-Ц14-46 №5 положение ЛО°	1	151.0	
В6.1		положение ПрО°	1	151.0	
		а. Электродвигатель 4А132S6 5,5кВт 965 об/мин.			

Продолжение

Марка, поз.	Обозначение	Наименование	Кол.	Масса ед., кг	Примечание
В1.2, В6.2	5.904-5	Гибкая вставка ВВ-14	2	6,7	
В1.3, В6.3	5.904-5	ВН-13		5,0	
		В2			
В2.1	Учреждение УЮ-400/4	Агрегат вентиляторный А4105-2 компл.	1	83,0	
		а. Вентилятор центробежный В-Ц4-70 №4 исполнение 1. положение ПрО°			
		б. Электродвигатель 4А80А4 1,1кВт 1400 об/мин.			
В2.2	5.904-5	Гибкая вставка ВВ-19	1	5,1	
В2.3	5.904-5	ВН-12	1	4,1	
		В3			
В3.1	Учреждение УЮ-400/4	Агрегат вентиляторный А2.5095-2б компл.	1	28.0	
		а. Вентилятор центробежный В-Ц4-70 №2,5 исполнение 1 положение АО°			
		б. Электродвигатель 4АА63А2 0,37кВт 2800 об/мин.			
В3.2	5.904-5	Гибкая вставка ВВ-17	1	2,8	
В3.3	5.904-5	ВН-10	1	2,7	
		В8			
В8.1	Учреждение УЮ-400/4	Агрегат вентиляторный А3,15100-1 компл.	1	42.0	
		а. Вентилятор центробежный В-Ц4-70 №3.15 исполнение 1 положение ЛО°			
		б. Электродвигатель 4АА63А4 0,25 кВт 1400 об/мин.			

35

9135/1

ГИП	Шлапилов		11.84
Нач. отд.	Попова		11.84
Гл. спец.	Федоркин		11.84
Рук. гр.	Демченко		11.84
Ст. инж.	Михайлова		11.84
Инженер	Бальченко		11.84
Н. контр.	Есина		

ТП 816-1-71.85 ОВ

Станция технического обслуживания на парк 200 тракторов К-701 и Т-150К. Варианты в железобетонных конструкциях пролетом 18 м

Стадия	Лист	Листов
Р	8	

Установки систем П1÷П4, В1÷В3, В6, В8, У1, У2

ГИПРОПРОМСЕЛЬСТРОЙ г. Саратов

Копировал Евстегнеева

Формат А2

Привязан

Инв. №

Альбом I

Типовой проект 816-1-71.85

Продолжение

Марка, поз.	Обозначение	Наименование	Кол.	Масса ед.,кг	Примечание
В8.2	5.904-5	Гибкая вставка ВВ-18	1	3.5	
В8.3	5.904-5	ВН-11	1	3.3	
		У1, У2			
У1.1, У2.1	Учреждение УЮ-400/4	Агрегат вентиляторный			
		А6,3 105-2а компл:	2	2588	
		а. Вентилятор центробеж-			
		ный В-Ц4-70 №6,3			
		исполнение 1			
		положение Л180°, пр180°			
		б. Электродвигатель			
		4А132 S4 7,5 кВт			
		1450 об/мин			
У1.2; У2.2	5.904-5	Гибкая вставка ВВ-21	2	9,9	
У1.3; У2.3	5.904-5	ВН-14	2	6,3	
У1.4, У2.4	ГОСТ 1201-80*	Калорифер КВБ-П ($t_н$=-20°С)	4	96,6	
		Тоже ($t_н$=-30°, -40°С)	8	96,6	
У1.5, У2.5	5.904-4	Дверь герметическая			
		неутепленная $Д_у$ 1,25×0,5	2	25,0	
		П1, П3 (2ПК-10)			
П1.1	Учреждение УЮ-400/4	Агрегат вентиляторный			
		А6,3 180-2б компл	1	2870	
		а. Вентилятор центро-			
		бежный В-Ц4-70 №6,3			
		исполнение1 положение Л90			
		б. Электродвигатель 4А112М4			
		5,5 кВт 1450 об/мин			
П3.1	Учреждение УЮ-400/4	Агрегат вентиляторный			
		А6,3 105-1 компл:	1	1970	
		а. Вентилятор центробеж			
		ный В-Ц4-70 №6,3			
		исполнение1 положение Л0			
		б. Электродвигатель 4А100L6			
		2,2 кВт 950 об/мин			
П1.2, П3.2	5.904-5	Гибкая вставка ВВ-21	2	9,9	
П1.3, П3.3	5.904-5	ВН-14	2	6,3	
П1.4, П3.4	5.904-12 вып.1-1	Секция соединительная			
		А1А 180.000-02	2	111,0	
П3.5	5.904-12 вып.1-15	Секция калориферная			
		А1А 188.000-03 однорядная			
		с 2 калориферами КСк4-10	1	347,0	

Продолжение

Марка, поз.	Обозначение	Наименование	Кол.	Масса ед.,кг	Примечание
П1.5	5.904-12. вып.1-15	Секция калорифер-			
		ная А1А 188.000-02			
		однорядная с 2 кало-			
		риферами КСк3-10	1	282,0	
П1.6, П3.6	5.904-12 вып.1-28	Секция приемная из			
		рециркуляционной за-			
		слонки, без фильтра			
		А1А 223.000	2	130,5	
П1.7, П3.7	5.904-12 вып.1-35	Заслонка утепленная			
		КВУ 600×1000 АУ2 С			
		электроприводом и			
		электрообогревом	2	79,3	
П1.8, П3.8	5.904-4	Дверь герметическая			
		утепленная $Д_у$ 1,25×0,5	2	33,6	
	5.904-12 вып.1-35	Коробка утепленная			
		при $t_н$=-40°С	2	75,3	
		ПК (2ПК-31,5)			
П2.1	Учреждение ЮЕ-312/28	Агрегат вентиляторный			
		А18-5 компл	1	8488	
		а. Вентилятор центробеж			
		ный В-Ц4-70 №10			
		исполнение Б			
		положение Л90°			
		б. Электродвигатель			
		4А160 S6 11 кВт			
		970 об/мин			
П2.2	5.904-5	Гибкая вставка ВВ-23	1	19,8	
П2.3	5.904-5	ВН-16	1	17,5	
П2.4	5.904-12 вып. 1-3	Секция соединитель-			
		ная А1А 182.000	1	103,0	
П2.5	5.904-12 вып. 1-17	Секция калориферная			
		А1А 198.000-02 однорядная			
		с 1 калорифером			
		КСк3-12 ($t_н$=-20°, -30°С)	1	528,0	
		КСк4-12 ($t_н$=-40°С)	1	660,0	
П2.6	5.904-12. вып. 1-29	Секция приемная без			
		рециркуляционной за			
		слонки, без фильтра			
		А1А 227.000	1	168,5	
П2.7	5.904-12 вып 1-35	Заслонка утепленная			

Продолжение

Марка, поз.	Обозначение	Наименование	Кол.	Масса ед.,кг	Примечание
		КВУ 1600×1000 АУ2 С			
		электроприводом и			
		электрообогревом	1	160,4	
	5.904-12 вып 1-35	Коробка утепленная			
		при $t_н$=-40°С	1	75,3	
		П4			
П4.1	Учреждение УЮ-400/4	Агрегат вентиляторный			
		А4100-2 компл	1	89,0	
		а. Вентилятор центробеж-			
		ный В-Ц4-70 №4			
		исполнение 1			
		положение ПР0			
		б Электродвигатель			
		4А71В4 0,75 кВт			
		1370 об/мин			
П4.2	5.904-5	Гибкая вставка ВВ-19	1	5,1	
П4.3	5.904-5	ВН-12	1	4,1	
П4.4		Диффузор ф400×578×751			
		δ=800 из стали 08			
		ГОСТ 19904-74* S=0,7	1		
П4.5		Калорифер КСк3-6	1	46,0	
П4.6	1.494-25	Подставка под			
		калорифер	4	2,0	
П4.7	5.904-4	Дверь герметическая			
		утепленная $Д_у$ 1,25×0,5	1	33,6	
П4.8	5.904-12 вып. 1-35	Заслонка утепленная			
		КВУ 600×1000 АУ2 С			
		электроприводом и			
		электрообогревом	1	79,3	
	5.904-12 вып 1-35	Коробка утепленная			
		при $t_н$=-40°С	1	75,3	

36

9135/1

ГИП	Шатилов		11.84
Нач.отд.	Попова		11.84
Гл.спец.	Федоркин		11.84
Рук.гр.	Демченко		11.84
Ст.инж.	Михайлова		11.84

ТП-816-1-71.85 -08

Станция механического обслуживания на парк 200 тракторов К-701 и Т-150К. Вариант в железобетонных конструкциях пролетом 18 м

Стадия	Лист	Листов
Р	9	

Спецификация отопительно-вентиляционных установок

ГИПРОПРОМСЕЛЬСТРОЙ г. САРАТОВ

Привязан

Инв.№

Н. контр. Есина

Копировал: Савина

Формат А3

Инв.№ подл. | Подпись и дата | Взам. инв.№

Типовой проект 816-1-71.85 Альбом I

План на отм. 0.000

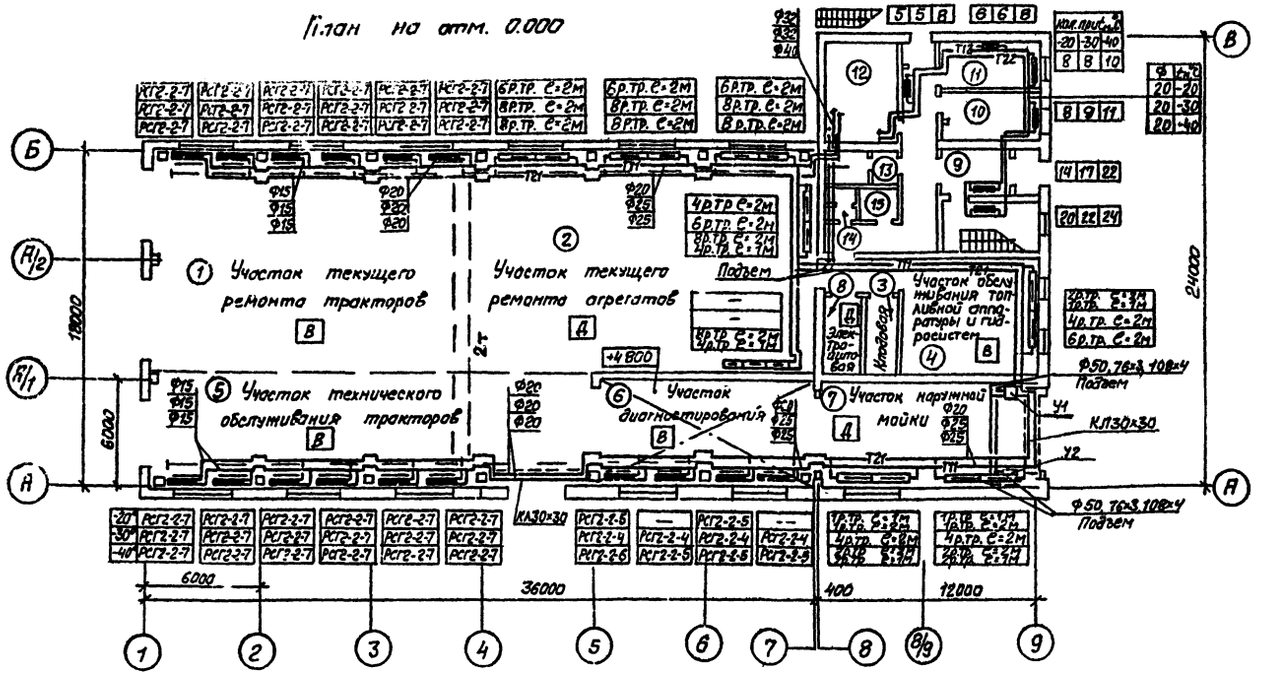

План на отм. 4.800

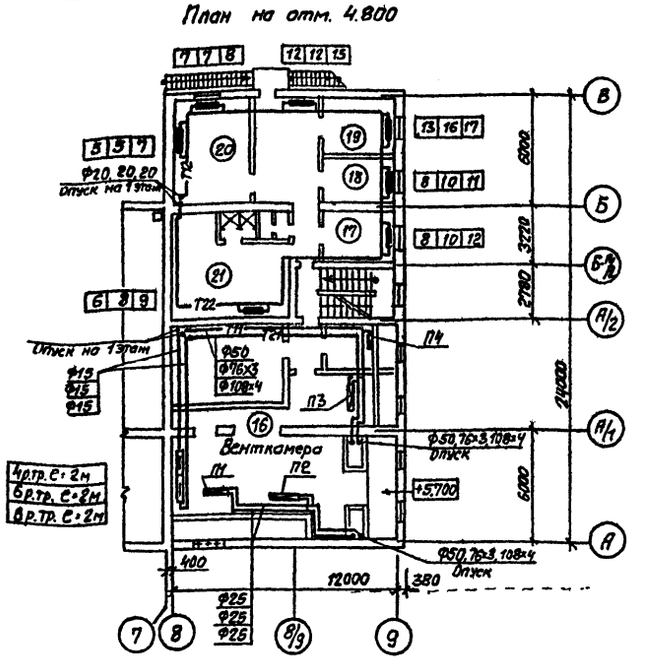

Система отопления 1

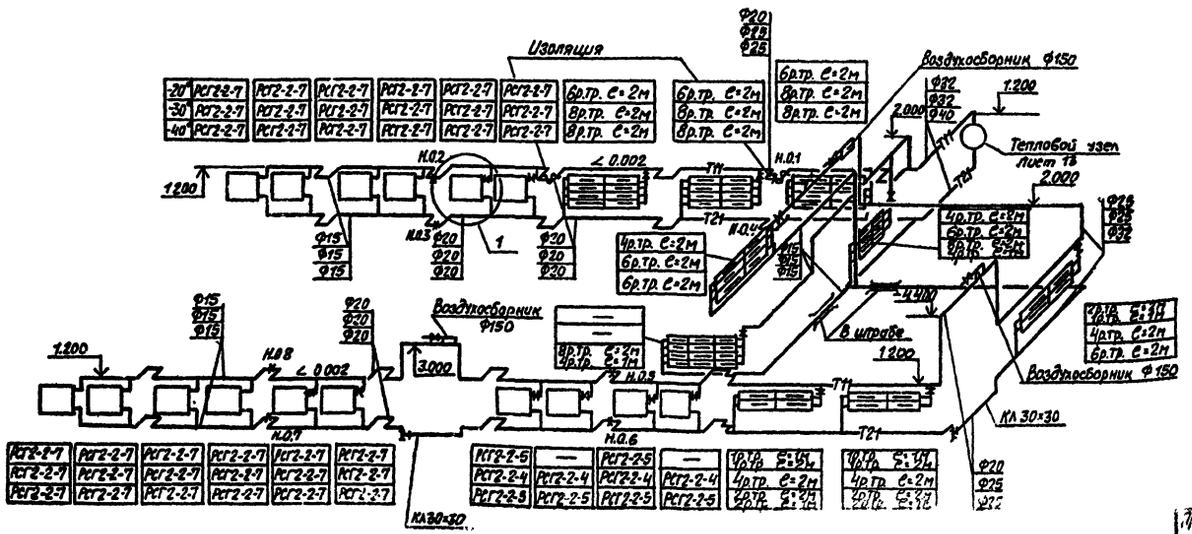

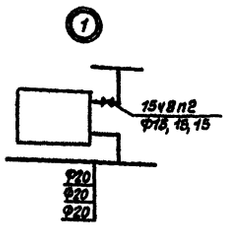

Экспликация помещений

Номер по плану	Наименование	Площадь м²
9	Вестибюль	11.9
10	Женский гардероб на 7 шкафов для гр. I в, II в	14.90
11	Конторское помещение	14.40
12	Тепловой узел	25.60
13	Мужская уборная	7.20
14	Женская уборная	3.60
15	Хозяйственная кладовая	5.80
16	Вентиляционная камера	136.0
17	Конторское помещение	11.4
18	Кабинет начальника станции	11.0
19	Комната профсоюзной организации	12.0
20	Комната приема пищи	24.4
21	Мужской гардероб уличной, домашней и спецодежды на 24 шкафа	28.0

37

9135/1

ГИП	Шатилов		11.84
Нач. отд.	Попова		11.84
Гл. спец.	Федоркин		11.84
Рук. гр.	Демченко		11.84
Ст. инж.	Михайлова		11.84

ТП-816-1-71.85 -ОВ

Станция технического обслуживания на парк 200 тракторов К-701 и Т-150К. Вариант в железобетонных конструкциях пролетом 18 м

Стадия	Лист	Листов
Р	10	

Планы на отм. 0.000, 4.800
Схема системы отопления 1

ГИПРОПРОМСЕЛЬСТРОЙ г. Саратов

Привязан

Инв. №

Н. контр. Есина

Нач. отд. ВК Свирепов
Нач. отд. СО-1 Катков
Гл. инж. ЭЛ Гайкин

Взам. инв. №
Подпись и дата
Инв. № подл.

Фрагмент АВ

Проверил: Леденева

Типовой проект 816-1-7.85 Альбом I

Система отопления 2

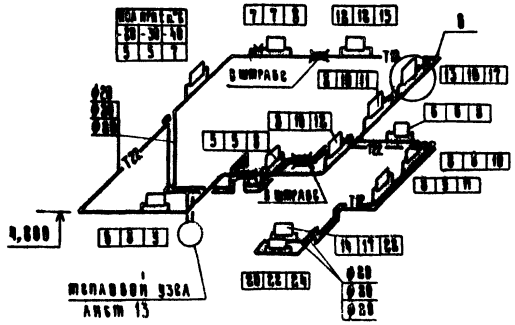

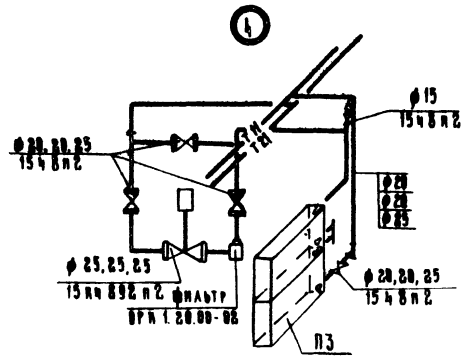

Система теплоснабжения установок П1÷П4, У1, У2

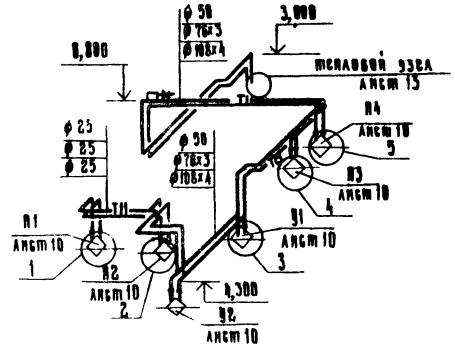

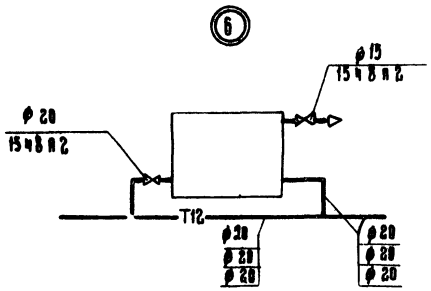

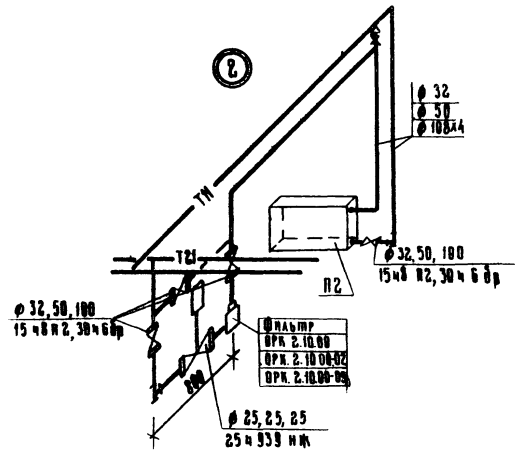

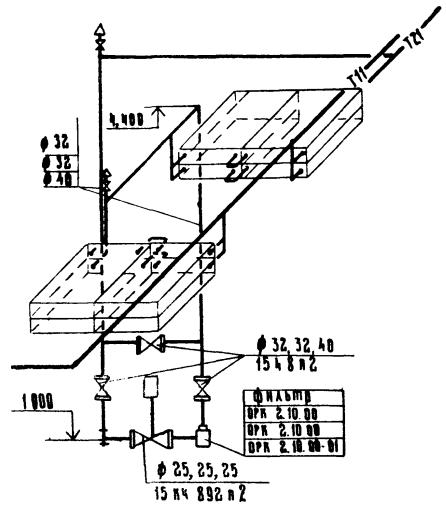

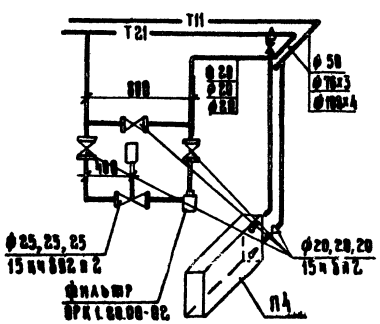

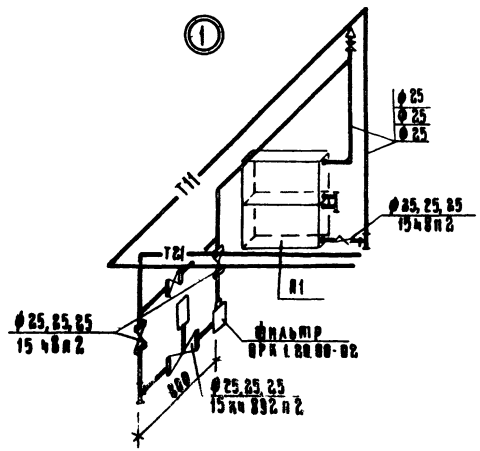

РНП	Шилова		11.84	ТП – 816-1-7.85– ОВ	
Нач. отд.	Попова		11.84		
Рук. сект.	Федорин		11.84	Снижение механического оборудования на пару 200 прожекторов П-100 и П-150К вариант в железобетонных конструкциях проектов 18 а.	
Рук. гр.	Демченко		11.84		
Сп. инж.	Михайлова		11.84		Стадия: Р; Лист: 11; Листов:
Инв. №		Копир.	Гейна	Схема системы отопления 2 Схема системы теплоснабжения установок П1÷П4, У1, У2	ГИПРОПРОМСЕЛЬСТРОЙ г. Саратов

Альбом I

9135/1

Альбом I

Типовой проект 816-1-71.85

План на отм. 4,800

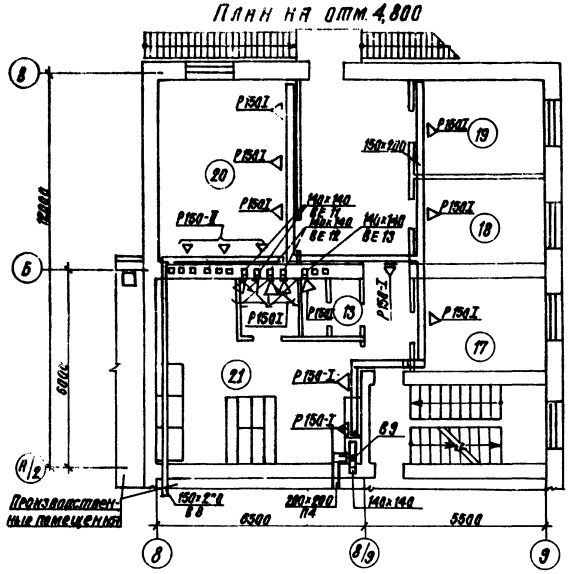

План на отм. 0,000

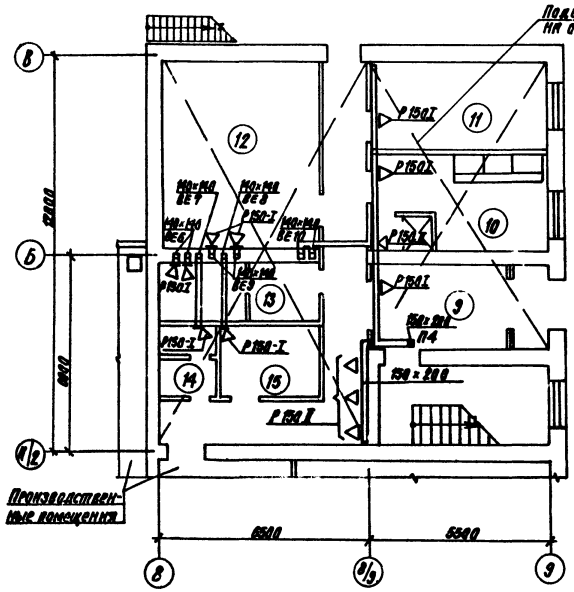

П4

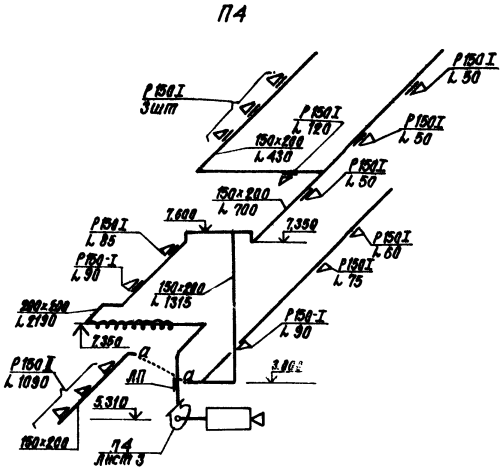

В 8

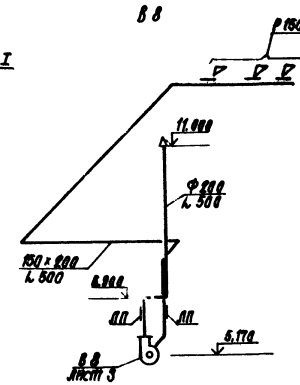

Экспликация помещений

Номер на плане	Наименование	Площадь, м²
9	Вестибюль	11,90
10	Женский гардероб на 7 шкафов	
	для гр. I в, II в	14,90
11	Конторское помещение	14,40
12	Тепловой узел	25,60
13	Мужская уборная	7,20
14	Женская уборная	3,60
15	Хозяственная кладовая	5,80
17	Конторское помещение	11,40
18	Комната начальника станции	11,00
19	Комната профорганизации	12,0
20	Комната приема пищи	24,40
21	Мужской гардероб уличной, до-	
	машней спецодежды на 24 шкафа	28,0

В 9

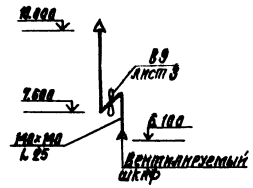

ВЕ 6

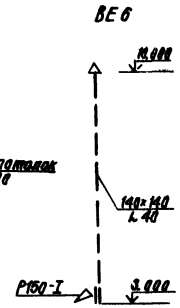

ВЕ 9

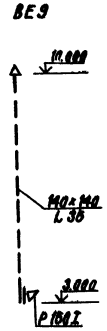

ВЕ 13

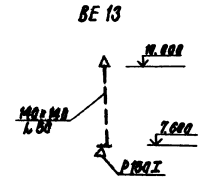

ВЕ 10

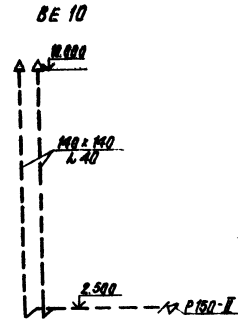

ВЕ 7

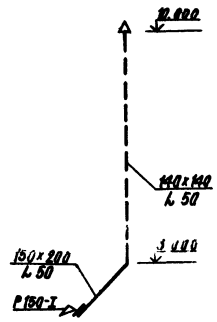

ВЕ 8

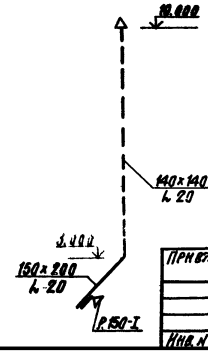

ВЕ 11

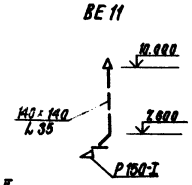

ВЕ 12

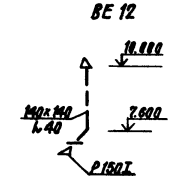

39

9135/1

ГИП	Шатилов			11.84
Нач.отд.	Лапова			11.84
Гл.спец.	Рекункин			11.84
Рук.гр.	Немченко			11.84
Ст.инж.	Михайлова			11.84
Исполн.	Бальченко			11.84

ТП-816-1-71.85 -ОВ

Отопление, вентиляция и горячее водоснабжение для пункта обогревания на 100 пассажиров с залом ожидания, кассами и помещениями для персонала. Вариант в железобетонных конструкциях. Проект разработан в 1984г.

Планы на отм. 0,000, 4,800. Схемы систем П4, В8, В9, ВЕ6÷ВЕ13.

Стадия	Лист	Листов
Р	12	

ГИПРОПРОМСЕЛЬСТРОЙ г. Саратов

Привязан

Инв. №

Н. контр. Есенин

Копировал: Сидорова

Формат А2

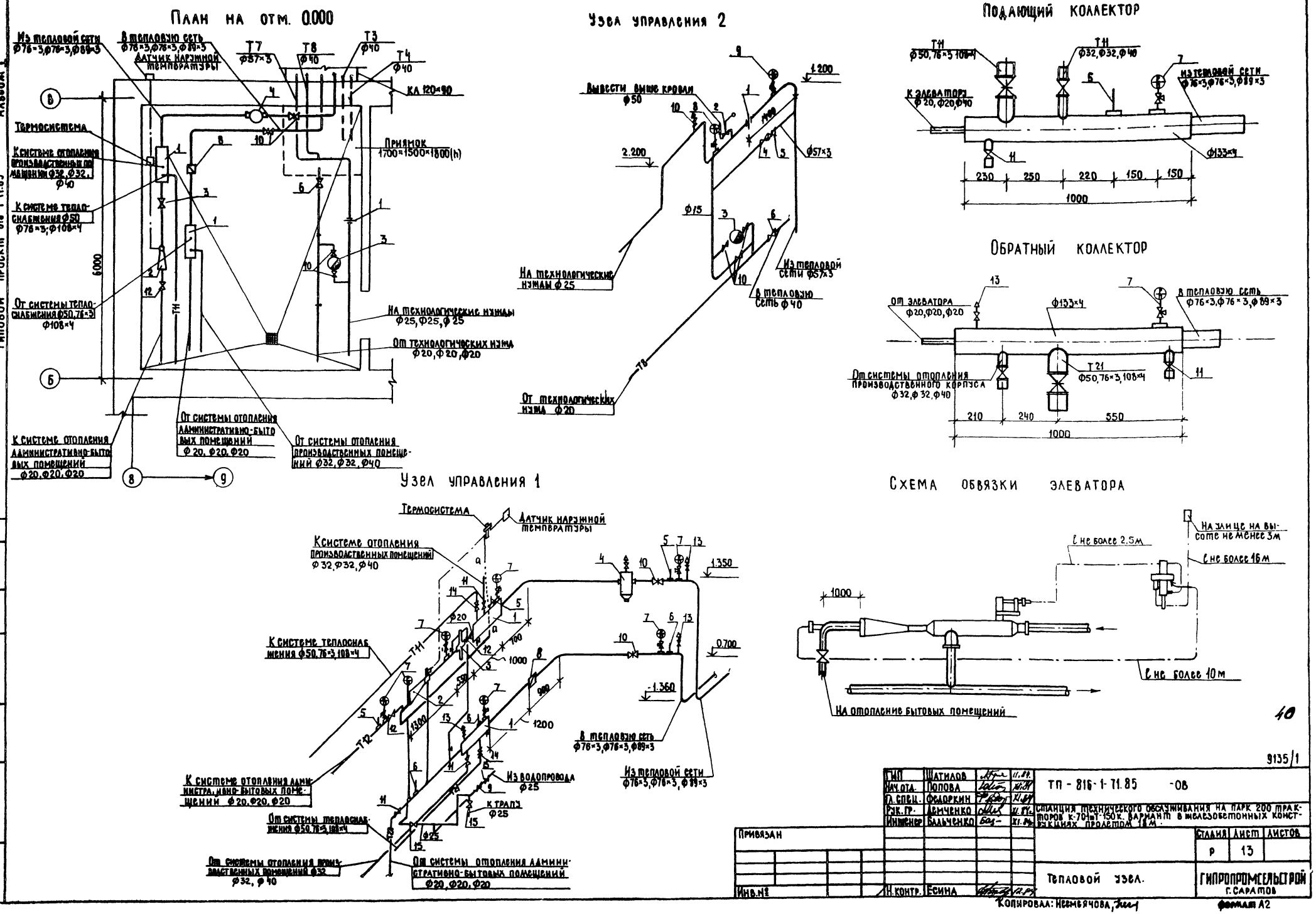
План на отм. 0.000
Из тепловой сети Ф76×3, Ф76×3, Ф89×3
В тепловую сеть Ф76×3, Ф76×3, Ф89×3
Датчик наружной температуры
Т7 Ф57×3
Т8 Ф40
Т3 Ф40
Т4 Ф40
КЛ 120×90
Термосистема
К системе отопления производственных помещений Ф32, Ф32, Ф40
К системе теплоснабжения Ф50 Ф76×3; Ф108×4
Приямок 1700×1500×1800(h)
6000
От системы теплоснабжения Ф50, 76×3 Ф108×4
На технологические нужды Ф25, Ф25, Ф25
От технологических нужд Ф20, Ф20, Ф20
К системе отопления административно-бытовых помещений Ф20, Ф20, Ф20
От системы отопления административно-бытовых помещений Ф20, Ф20, Ф20
От системы отопления производственных помещений Ф32, Ф32, Ф40
Узел управления 2
Вывести выше кровли Ф50
1.200
2.200
Ф57×3
Ф15
На технологические нужды Ф25
Из тепловой сети Ф57×3
В тепловую сеть Ф40
От технологических нужд Ф20
Подающий коллектор
Т11 Ф50, 76×3, 108×4
Т11 Ф32, Ф32, Ф40
К элеватору Ф20, Ф20, Ф40
Из тепловой сети Ф76×3, Ф76×3, Ф89×3
Ф133×4
230 250 220 150 150
1000
Обратный коллектор
От элеватора Ф20, Ф20, Ф20
Ф133×4
В тепловую сеть Ф76×3, Ф76×3, Ф89×3
От системы отопления производственного корпуса Ф32, Ф32, Ф40
Т21 Ф50, 76×3, 108×4
210 240 550
1000
Узел управления 1
Термосистема
Датчик наружной температуры
К системе отопления производственных помещений Ф32, Ф32, Ф40
К системе теплоснабжения Ф50, 76×3, 108×4
1.350
0.700
-1.360
В тепловую сеть Ф76×3, Ф76×3, Ф89×3
Из тепловой сети Ф76×3, Ф76×3, Ф89×3
Из водопровода Ф25
К трапу Ф25
К системе отопления административно-бытовых помещений Ф20, Ф20, Ф20
От системы теплоснабжения Ф50, 76×3, 108×4
От системы отопления производственных помещений Ф32, Ф40
От системы отопления административно-бытовых помещений Ф20, Ф20, Ф20
Схема обвязки элеватора
На улице на высоте не менее 3м
ℓ не более 2.5м
ℓ не более 16м
1000
ℓ не более 10м
На отопление бытовых помещений
40
9135/1
ТП - 816-1-71.85 -ОВ
Станция технического обслуживания на парк 200 тракторов К-701 и Т-150К. Вариант в железобетонных конструкциях пролетом 18м.
Тепловой узел.
Гипропромсельстрой г. Саратов
Привязан
Инв. №
Н. контр. Есина
Стадия Р
Лист 13
Листов
Копировал: Неемеячова
Формат А2
Нач. отдела ВК Катков
Нач. отдела ВК Свирепов
Взам. инв. №
Подпись и дата
Инв. № подл.
Типовой проект 816-1-71.85
Альбом I

Альбом I

Типовой проект 816-1-71.85

Спецификация теплового узла

Марка поз.	Обозначение	Наименование	Кол.	Масса ед. кг	Примечание
		Узел управления 1			
1		Коллектор распределительный ф133×4 из труб бесшовных горячедеформированных по ГОСТ 8732-78* ℓ=1000 при $t_н$=-20°;-30°;-40°С	2	12.73	
2	Котельниковский арматурный завод	Элеватор-насос струйный с автоматикой манометрического типа №1 Φ_c=3 с термосистемой РТ-2217-1 при $t_н$=-20°С, РТ-2217-2 при $t_н$=-30°С; РТ-2217-4 при $t_н$=-40°С	1	24.0	
3	Завод „Теплоприбор"	Регулятор расхода УРРДМ-25 при $t_н$=-20°;-30°;-40°	1	28.0	
4		Грязевик абонентский сварной Т34.03 для $t_н$=-20°;-30°С		19.4	
		Т34.04 при $t_н$=-40°С	1	23.7	
5	ГОСТ 2823-73*Е	Термометр технический стеклянный П5-2-160-83 при $t_н$=-20°;-30°;-40°С	3		
6	ГОСТ 2823-73*Е	Термометр технический стеклянный П4-2-160-83 при $t_н$=-20°;-30°;-40°С	3		
7	ГОСТ 8625-77*Е	Манометр показывающий типа МТП-100 предел измерения 0÷16 кгс/см² при $t_н$=-20°;-30°;-40°С	7		

Продолжение

Марка, поз.	Обозначение	Наименование	Кол.	Масса ед. кг	Примечание
8	Приборостроительный завод г. Ленинград	Водомер типа ВТГ-50 при $t_н$=-20°С,-30°,-40°С	1	9.0	
9	Каталог ЦКБА	Обратный клапан 16Б 16к ф 25 при $t_н$=-20°;-30°;-40°С	1	0,5	
10	Каталог ЦКБА	Задвижка клиновая фланцевая 30с 41нж 1 ф 80 при $t_н$=-20°;-30°;-40°С	2	38.0	
11	Каталог ЦКБА	Вентиль запорный 15кч8нж ф32 при $t_н$=-20°;-30°С	2	2,7	
		ф40 при $t_н$=-40°С	4	4,15	
12	Каталог ЦКБА	ф20 при $t_н$=-20°;-30°С		0,9	
13	Каталог ЦКБА	ф15 при $t_н$=-20°;-30°;-40°С	3	0,75	
14	Каталог ЦКБА	ф50 при $t_н$=-20°С	2	5,8	
15	Каталог ЦКБА	Задвижка фланцевая 30ч 6бр ф80 при $t_н$=-30°С	2	29.0	
		ф100 при $t_н$=-40°С	2	39,5	
16	Каталог ЦКБА	Вентиль 15ч8п2ф25	3	1,75	
		Узел управления 2			
1		Дроссельная шайба d=5мм из стали по ГОСТ 19904-74*S=2	1		
2	Каталог ЦКБА	Предохранительный клапан 17ч18бр однорычажный ф50 при $t_н$=-20°;-30°;-40°С	1	14.0	
3	Каталог ЦКБА	Конденсатоотводчик термодинамический муфтовый 45ч12нж ф15 при $t_н$=-20°;-30°;-40°	1	0,9	
4	Каталог ЦКБА	Обратный клапан 16Б 16к ф50 при $t_н$=-20°;-30°;-40°С	1	2.0	
5	Каталог ЦКБА	Задвижка параллельная фланцевая 30ч6бр ф50 при $t_н$=-20°;-30°;-40°С	3	18.4	

Продолжение

Марка, поз.	Обозначение	Наименование	Кол.	Масса ед. кг	Примечание
6	Каталог ЦКБА	Вентиль запорный муфтовый 15ч8п2 ф40 при $t_н$=-20°;-30°;-40°С	1	4.15	
7	Каталог ЦКБА	ф25 при $t_н$=-20°;-30°;-40°С	1	1.75	
8	ГОСТ 8625-77*Е	Манометр показывающий типа МТП-100 предел измерения 0÷4 кгс/см² при $t_н$=-20°;-30°;-40°С	1		
9	ГОСТ 8625-77*Е	Манометр показывающий типа МТП-160 предел измерения 0÷10 кгс/см² при $t_н$=-20°;-30°;-40°С	1		
10	Каталог ЦКБА	Вентиль запорный муфтовый 15ч8п2 ф15 при $t_н$=-20,-30,-40°С	3	0,75	

Инв. № подл. | Подпись и дата | Взам. инв. №

ГИП	Шляпников		11.84
Нач. отд.	Попова		11.84
Гл. спец.	Федоркин		11.84
Рук. гр.	Демченко		11.84
Инженер	Бабченко		11.84

ТП-816-1-71.85 -08

Станция технического обслуживания на пункт здоровья г. Шиханы-80/с вариант в железобетонных конструкциях. Спецификация теплового узла

Стадия	Лист	Листов
Р	14	

ГИПРОПРОМСЕЛЬСТРОЙ г. Саратов

Привязан

Инв. № подл.

Копировал: Сидорова

Формат А2

41

9135/1

Альбом I

Типовой проект 816-1-71.85

Ведомость рабочих чертежей основного комплекта марки ВК

Лист	Наименование	Примечание
1	Общие данные (начало)	
2	Общие данные (продолжение)	
3	Общие данные (окончание)	
4	План на отм. 8.000.	
5	План на отм. 4.800 между осями 7÷9 и А÷В. План кровли. Схема системы ВО.	
6	Схемы систем К9, В10, Т3, К2, В5, К1. Водомерный узел.	

Ведомость ссылочных и прилагаемых документов

Обозначение	Наименование	Примечание
	Ссылочные документы	
4.901-8	Вводы водопровода и установка счетчиков холодной воды.	
4.900-8 выпуск 1-4	Альбом оборудования фасонных частей и арматуры для сетей и сооружений водопровода и канализации.	
4.904-69	Детали крепления санитарно-технических приборов и трубопроводов	
2.190-1/72 выпуск 3	Узлы и детали инженерного оборудования жилых и общественных зданий для сельского хозяйства.	
	Прилагаемые документы	
т.п. ВК.СО	Спецификация оборудования	
т.п. ВК.ВМ	ВМ по рабочим чертежам основного комплекта марки ВК	

Основные показатели по чертежам водопровода и канализации

Наименование системы	Потребный напор на вводе, м	Расчетный расход				Установленная мощн. электродвигателей, кВт	Примечание
		м³/сут	м³/ч	л/с	при пожаре, л/с		
Хозяйственно-производственно-противопожарный водопровод	15.00 31.00 (при пожаре)	2.62	1.273	1.033	10.363	—	
(в том числе расход на производственные нужды)		0.875	0.50	0.196		—	
Горячее водоснабжение		1.80	0.85	0.84	—	—	
Система повторного использования	15.00	4.62	0.86	0.746	—	—	
Бытовая канализация	—	3.40	1.60	4.08	—	—	

Общие указания

В станции предусмотрены объединенный хозяйственно-производственно-противопожарный водопровод, горячее водоснабжение, бытовая канализация, внутренние водостоки, система повторного использования стоков с очисткой на сооружениях Райсельхозтехники.

Хозяйственно-производственно-противопожарный водопровод обеспечивает подачу воды к санитарным приборам, технологическому оборудованию и пожарным кранам. На вводе предусмотрен водомер ВСКМ-32.

Внутреннее пожаротушение в помещениях с категорией производства „В" и „Д" предусмотрено из пожарных кранов. Расход воды на внутреннее пожаротушение составляет 10 л/с (2 струи по 5 л/с). При возникновении пожара, от кнопок у пожарных кранов, открывается электрозадвижка на обводной линии водомерного узла

Кубатура здания составляет 9200 м³, категория пожароопасности „В", степень огнестойкости II. Расход воды на наружное пожаротушение 15 л/с. Наружное пожаротушение решается при привязке проекта в соответствии с требованиями СНиП-31-74 „Водоснабжение. Наружные сети и сооружения."

Сеть водопровода запроектирована тупиковая с уклоном не < 0.002 к санитарным приборам и технологическому оборудованию. Подключение технологического оборудования к сетям водопровода уточняется при монтаже.

Ввод трубопровода горячей воды предусмотрен совместно с трубопроводами отопления в помещение теплового узла.

В целях снижения водопотребления и количества сбрасываемых сточных вод производственные стоки станции поступают в систему повторного использования райсельхозтехники, в состав которой входит данная станция и после очистки возвращаются в производство. Чистая вода от охлаждения оборудования используется для подпитки этой системы. При отсутствии на территории райсельхозтехники системы повторного использования очистка и возврат стоков решается при привязке проекта.

Расход дождевых вод для скатной кровли определен по формуле $Q_{расч.} = \frac{F \cdot 0.5}{10000}$ л/с и составляет 13 л/с для города Москвы. При привязке проекта необходимо произвести проверочный расчет с учетом климатических условий местности. В случае отсутствия на площадке дождевой канализации отвод дождевых вод с кровли предусматривается на отмостку

Условные обозначения

—В10— трубопровод системы повторного использования (подающая сеть)

42

9135/1

Проект соответствует действующим нормам и правилам и обеспечивает безопасную эксплуатацию здания при соблюдении предусмотренных проектом мероприятий.

Главный инженер проекта: [подпись] /Шатилов/

Инв. №			
ГИП	Шатилов	[подпись]	23.11.84
Нач. отд.	Свирепов	[подпись]	13.11.84
Рук. гр.	Долгушина	[подпись]	19.11.84
Н. контр.	Есина	[подпись]	1.84

Привязан

ТП 816-1-71.85 ВК

Станция технического обслуживания на парк ВЛ Тракторов К-701 и Т-150 в вариант в железобетонных конструкциях пролетом 18 м.

Стадия	Лист	Листов
Р	1	6

Общие данные. (начало)

ГИПРОПРОМСЕЛЬСТРОЙ г. Саратов

Копировал Бабенко [подпись]

Форма - 12

Инв. № подл.	Подпись и дата	Взам. инв. №

Данные по производственному водопотреблению и водоотведению

начало

№ потребителя по плану	Наименование потребителя	Количество потребителей	Количество часов работы в сутки	Водопотребление: Требования к качеству воды	Потребный напор у потребителя, м	Режим водопотребления	Расход воды на одного потребителя, м³/ч	Из хозяйственно-производственно-противопожарного водопровода: м³/сут	м³/ч	л/с	Из системы повторного использования: м³/сут	м³/ч	л/с	Водоотведение: Характеристика сточных вод	Режим водоотведения	В бытовую канализацию: м³/сут	м³/ч	л/с	В систему повторного использования: м³/сут	м³/ч	л/с	Концентрация загрязнений сточных вод после локальных очистных сооружений, мг/л	Примечание
	2. Участок текущего ремонта агрегатов																						
30	Установка для испытания радиаторов КИ-13771	1	0.16	СН-118-75 пр.2§13	≥5	наполнение 1 раз в 2 недели	0,085	0,085	0,085	0.14	—	—	—	чистая вода	1 раз в 2 недели	—	—	—	0,085	0,085	0,14	—	
19	Машина для очистки ОМ-21602	1	2,50	СН-118-75 пр.2§13	≥5	наполнение 1 раз в месяц	2.40	—	—	—	2.40	0.12	0.27*	щелочь-5 г/л нефтепродукты-2 г/л, мех. примеси-1 г/л, спав-0,2 г/л	1 раз в месяц	—	—	—	2.40	0,12	0,27*	—	
			0,08	СН-118-75 пр.2§13	≥5	1 раз в сутки долив	0,05				0,05	0,05	0,166*	—	—	—	—	—	—	—	—	—	
10а	Установка моечная ОР-9971А	1	0,25	СН-118-75 пр.2§13	≥5	наполнение 1 раз в 2 недели	0.12	—	—	—	0,12	0,012	0,13	щелочь-5 г/л нефтепродукты-5 г/л спав-0,2 г/л	1 раз в 2 недели	—	—	—	0,12	0,012	0,13	—	
18	Моечная установка ОРГ-4990Б	1	0.16	СН-118-75 пр.2§13	≥5	наполнение 1 раз в неделю	0,05	—	—	—	0,05	0,01	0,083*	щелочь-3,3 г/л нефтепродукты-5 г/л, мех примеси-5 г/л спав-0,2 г/л	1 раз в неделю	—	—	—	0,05	0,01	0,083*	—	
	4. Участок обслуживания топливной аппаратуры и гидросистем																						
2	Стенд для испытания агрегатов гидроприводов машин КИ-4815	1	1	СН-118-75 пр.2§2	≥5	непрерывный	0,30	0,30	0,30	0,083*	—	—	—	Чистая вода	непрерывный	—	—	—	0,30	0,30	0,083*	—	подпитка

43

9135/1

ГИП	Шатилов		23.11.84
Нач. отд.	Свирепов		23.11.84
Рук. гр.	Долгушина		23.11.84
Ч. контр.	Есина		11.84

ТП 816-1-71.85 ВК

Станция технического обслуживания на парк 200 тракторов К-701 и Т-150К. Вариант в железобетонных конструкциях пролетом 18 м

Стадия	Лист	Листов
Р	2	

Общие данные (продолжение)

ГИПРОПРОМСЕЛЬСТРОЙ г. Саратов

Привязан

Инв. №

Собенко В —

Формат А2

Альбом I

Типовой проект 816-1-71.85

Инв. № подл. | Подпись и дата | Взам. инв. №

Окончание

№ потребителя по плану	Наименование потребителя	Количество потребителей	Количество часов работы в сутки	Водопотребление: Требования к качеству воды	Потребный напор у потребителя, м	Режим водопотребления	Расход воды на одного потребителя, м³/ч	Из хозяйственно-производственно-противопожарного водопровода: м³/сут	м³/ч	л/с	Из системы повторного использования: м³/сут	м³/ч	л/с	Водоотведение: Характеристика сточных вод	Режим водоотведения	В бытовую канализацию: м³/сут	м³/ч	л/с	В систему повторного использования: м³/сут	м³/ч	л/с	Концентрация загрязнений сточных вод после локальных очистных сооружений, мг/л	Примечание
4	Моечная установка для мойки деталей ОРГ-49906	1	0.16	СН 118-75 пр. 2 § 13	≥ 5	наполнение 1 раз в неделю	0.05	—	—	—	0.05	0.01	0.083	щелочь-3.3 г/л, нефтепродукты-5 г/л, мех. примеси-5 г/л, СПАВ-0.2 г/л	1 раз в неделю	—	—	—	0.05	0.01	0.083	—	
	5. Участок технического обслуживания тракторов																						
	Поливочный кран для заправки между осями 1-2 и А/1	1	0.25	СН 118-75 пр. 2 § 13	≥ 5	наполнение 5 раз в сутки	0.08	0.40	0.08	0.08*	—	—	—	—	—	—	—	—	—	—	—	—	
2а	Моечная установка для мойки деталей ОРГ-49906	1	0.16	СН 118-75 пр. 2 § 13	≥ 5	наполнение 1 раз в сутки	0.05	—	—	—	0.05	0.01	0.083	щелочь-3.3 г/л, нефтепродукты-5 г/л, мех. примеси-5 г/л, СПАВ-0.2 г/л		—	—	—	0.05	0.01	0.083	—	
	6 Участок диагностирования																						
2г	Реостат к стенду КИ-8948	1	0.41	СН 118-75 пр. 2 § 1а	≥ 5	наполнение 1 раз в 2 месяца	0.30	0.30	0.0075	0.20	—	—	—	кальцинированная сода-20 г/л	1 раз в 2 месяца	—	—	—	0.30	0.0075	0.20	—	
			1.5	СН 118-75 пр. 2 § 1а	≥ 5	3 раза в сутки охлаждение	0.12	0.18	0.12	0.033*	—	—	—	чистая вода	3 раза в сутки	—	—	—	0.12	0.12	0.033*	—	подпитка
	7 Участок наружной мойки																						
1	Мониторная моечная установка ОМ-5359	1	0.33	СН 118-75 пр. 2 § 13	≥ 5	мойка 5 раз в сутки	0.30	—	—	—	1.70	0.30	0.277*	щелочь-3.3 г/л, нефтепродукты-3 г/л, мех. примеси-5 г/л, СПАВ-0.2 г/л	5 раз в сутки	—	—	—	1.70	0.30	0.277*	—	
	Комната приема пищи																						
5	Кипятильник КНЭ-25М	1	5	ГОСТ 2874-73	> 5	непрерывный	0.025	0.125	0.025	0.007*	—	—	—	—	—	перелив			—	—	—	—	
	Всего							1.39	0.617	0.543	4.42	0.512	1.092						5.175	0.974	1.382		
	Расчетный расход							1.00	0.525	0.203	4.20	0.48	0.796						4.62	0.86	0.746		
	Подпитка																		0.12	0.42	0.116		

Знаком* обозначаются периодические расходы, принятые за расчетные

ГИП	Шатилов		23.11.84
Нач. отд.	Свирепов		23.11.84
Рук. гр.	Долгушина		23.11.84
Привязан			
Инв. №		Есина	11.84

ТП 816-1-71.85 ВК

Станция технического обслуживания на парк 200 тракторов К-701 и Т-150К. Вариант в железобетонных конструкциях. Проектом 18м

Стадия	Лист	Листов
Р	3	

Общие данные (окончание)

Гипропромтельстрой г. Саратов

Альбом I

Типовой проект 816-1-71.85

Копировал: Маша Махначёва Формат А2

Типовой проект 816-1-71.85 Альбом I

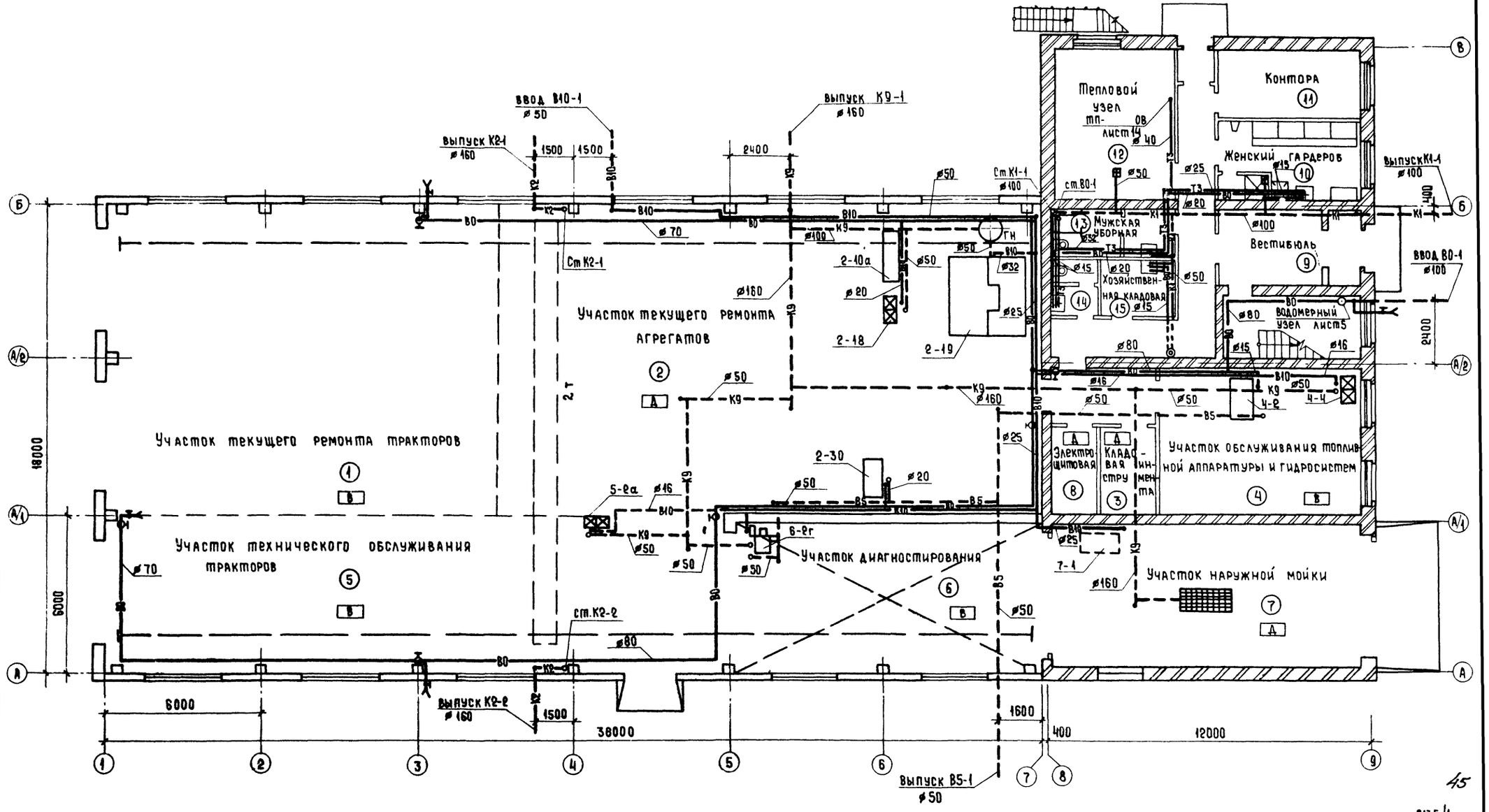

ГИП	Шатилов		23.11.84
Нач. отд.	Свирепов		23.11.84
Рук. гр.	Долгушина		23.11.84

ТП-816-1-71.85 ВК

Станция технического обслуживания на парк 200 тракторов К-704 и Т-150К. Вариант в железобетонных конструкциях пролетом 18 м

Стадия	Лист	Листов
Р	4	

План на отм. 0.000

ГИПРОАГРОМЕЛЬСТРОЙ г. Саратов

Привязан

Инв. №

Н. контр. Есина

Гл. инж. отд. Шатилов | Нач. отдела СО Хлытков | Нач. отдела ЭН Попова | Гл. инж. отд. ЭлТС Плайкин

Инв. № подл. | Подпись и дата | Взам. инв. №

Формат А2

9135/1

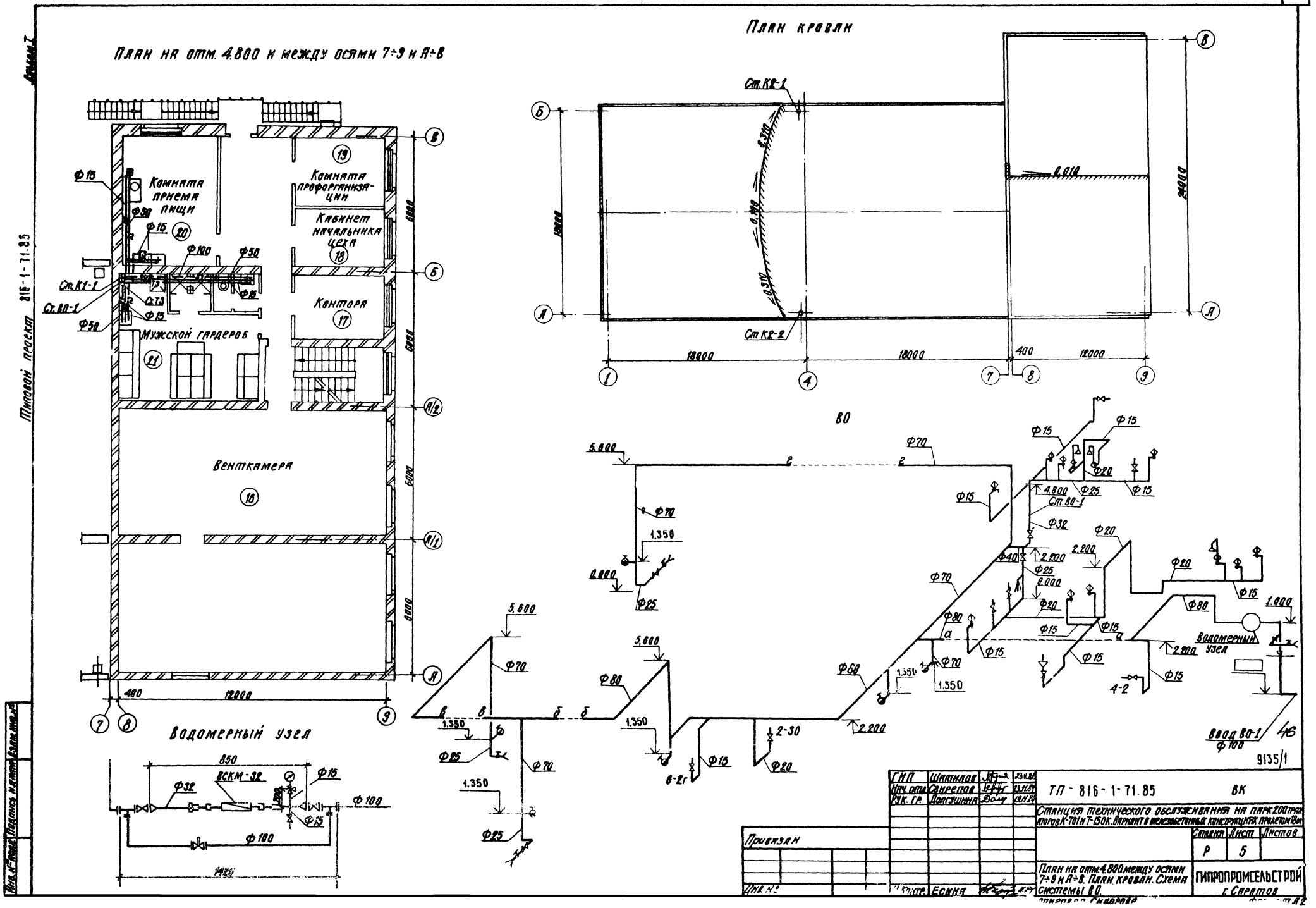
План на отм. 4.800 и между осями 7÷9 и А÷В
План кровли
Комната приема пищи
Комната профорганизации
Кабинет начальника цеха
Контора
Мужской гардероб
Венткамера
Водомерный узел
ВО
Водомерный узел
Ввод ВО-1
Ст.К1-1
Ст.К2-1
Ст.К2-2
Ст.ВО-1
ТП-816-1-71.85 ВК
Станция технического обслуживания на парк 200 тракторов К-701 и Т-150К. Вариант в железобетонных конструкциях пролетом 18 м
Стадия Р
Лист 5
Листов
План на отм. 4.800 между осями 7÷9 и А÷В. План кровли. Схема системы ВО.
ГИПРОПРОМСЕЛЬСТРОЙ г. Саратов
ГИП Шатилов
Нач. отд. Свирепов
Рук. гр. Долгушина
Контр. Есина
Привязан
Инв. №
Типовой проект 816-1-71.85
Альбом I
9135/1

Типовой проект 816-1-71.85 Альбом I

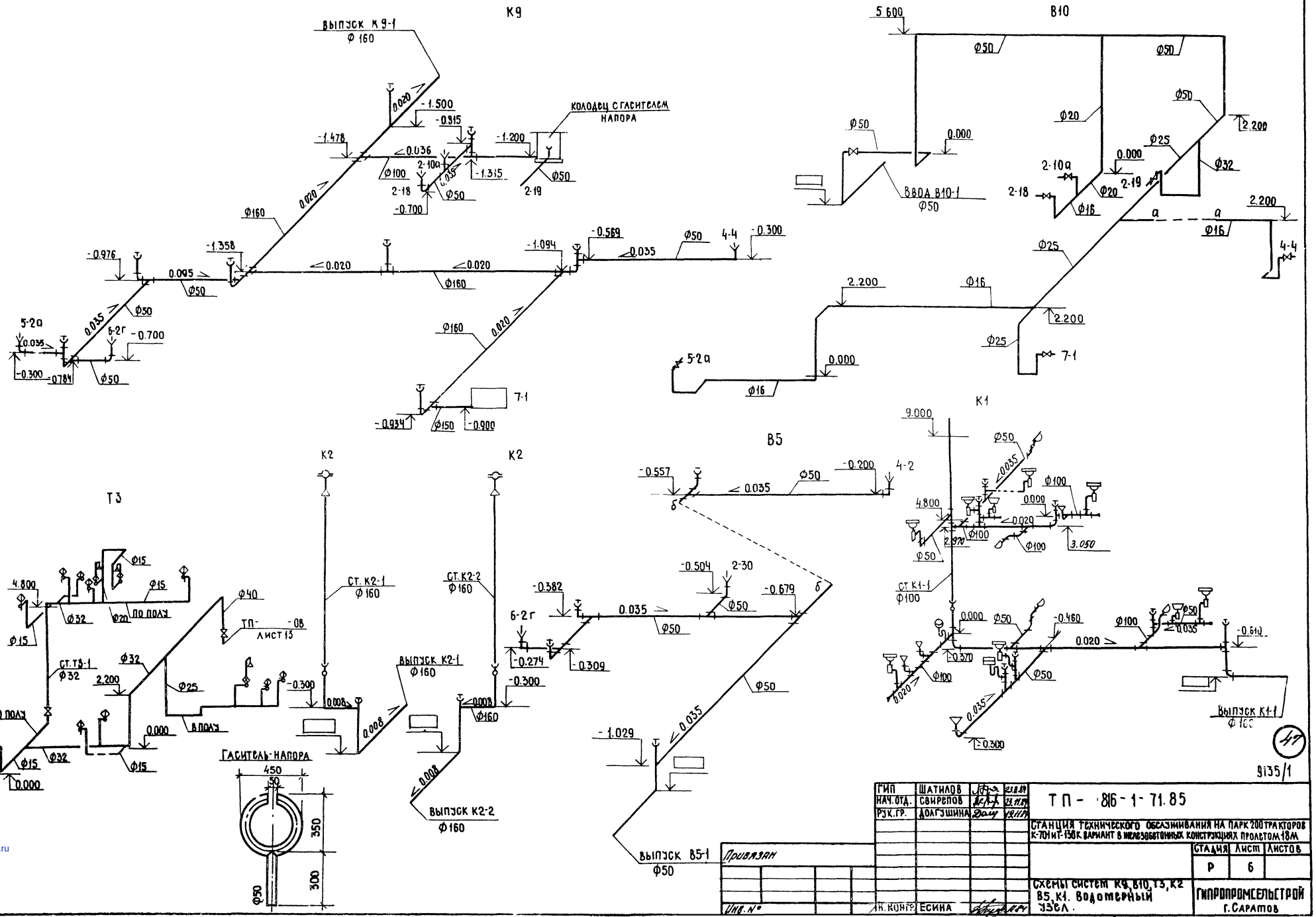

ГИП	Шатилов		23.11.87
Нач. отд.	Свирепов		23.11.87
Рук. гр.	Долгушина		19.11.87

ТП - 816-1-71.85

Станция технического обслуживания на парк 200 тракторов К-701 и Т-150К. Вариант в железобетонных конструкциях пролетом 18м

Стадия	Лист	Листов
Р	6	

Схемы систем К9, В10, Т3, К2 В5, К1. Водомерный узел.

Гипропромсельстрой г. Саратов

Привязан

Инв. №

Н. контр. Есина

Копировал: Несмеянова

Формат А2

9135/1

Инв. № подл. | Подпись и дата | Взам. инв. №

gost.e-ecolog.ru